A GUIDE FOR YOUR RIDE.

IMPORTANT:
Read carefully and retain for future reference.

JETSON

LOOMIS
Electric Scooter.

MODEL SKU(S): JLOOMS-GRY



JETSON'S TOP TWO RIDING RULES:

BE SAFE. HAVE FUN!

Contents

Safety Warnings 3

1. About Your Product

1.1 Product Overview 6

1.2 Product Specs 8

1.3 Online Resources 8

2. Getting Started

2.1 Starting Notes 9

2.2 Assembling the Handlebar 10

2.3 Charging the Battery 13

3. Features & Functions

3.1 Folding & Unfolding the Scooter 15

3.1.A How to Fold 15

3.1.B Adjusting the Catch Mechanism 17

3.1.C How to Unfold 18

3.2 Powering On & Off 20

3.3 Using Speed Modes 20

3.4 Checking Battery Charge Level 21

3.5 Using the LED Lights 21

3.6 Using the Bluetooth® Speaker 22

3.7 Using the Bell 23

3.8 Using the Kickstand 23

4. Making Moves

4.1 Using the Brake 24

4.2 Riding the Scooter 24

4.3 Maximizing Speed & Riding Range 25

5. Safe Journeying

5.1 Helmet Safety 26

5.2 Pre-Ride Safety Checks 26

5.3 Care & Maintenance 27

Warranty Coverage 28

SAFETY WARNINGS.

KEEP THESE INSTRUCTIONS.

INSTRUCTIONS ON THE RISK OF FIRE OR INJURY TO PERSONS AND IMPORTANT SAFETY INSTRUCTIONS

- Before use, please read the user manual and safety warnings carefully, and make sure you understand and accept all the safety instructions. The user will be responsible for any loss or damage caused by improper use.
- **Failure to use correct charger can result in fire and explosion, resulting in property damage, injury, and death.**
- Before each cycle of operation, the operator shall perform the preoperation checks specified by the manufacturer: That all guards and pads originally supplied by the manufacturer are in proper place and in serviceable condition; That the braking system is functioning properly; That any and all axle guards, chain guards, or other covers or guards supplied by the manufacturer are in place and in serviceable condition; That tires are in good condition, inflated properly, and have sufficient tread remaining; The area that the product is to be operated should be safe and suitable for safe operation.
- Components shall be maintained and repaired in accordance with the manufacturer's specifications and using only the manufacturer's authorized replacement parts with installation performed by dealers or other skilled persons.
- Warning against recharging non-rechargeable batteries.
- Don't allow hands, feet, hair, body parts, clothing, or similar articles to come in contact with moving parts, wheels, or drive train, while the motor is running.
- This product should not be used by children or persons with reduced physical, sensory or mental capabilities, or lack of experience and knowledge, unless they have been given supervision or instruction (IEC 60335-1/A2:2006).
- Unsupervised children should not play with the product (IEC 60335-1/A2:2006).
- Adult supervision is required.
- Units shall not be operated to perform racing, stunt riding, or other maneuvers, which may cause loss of control, or may cause uncontrolled operator/passenger actions or reactions.
- Never use near motor vehicles.
- Avoid sharp bumps, drainage grates, and sudden surface changes. Scooter may suddenly stop.
- Avoid streets and surfaces with water, sand, gravel, dirt, leaves, and other debris. Wet weather impairs traction, braking, and visibility.
- Avoid riding around flammable gas, steam, liquid, or dust that could cause fire.
- Operators shall adhere to all of the manufacturer's recommendations and instructions, as well as comply with all laws and ordinances: Units without headlights shall be operated only with adequate daylight conditions of visibility, and; Owners shall be encouraged to highlight (for conspicuity) using lighting, reflectors, and for low-riding units, signal flags on flexible poles.
- Persons with the following conditions shall be cautioned not to operate: Those with heart conditions; Pregnant women; Persons with head, back, or neck ailments, or prior surgeries to those areas of the body; and persons with any mental or physical conditions that may make them susceptible to injury or impair their physical dexterity or mental capabilities to recognize, understand, and perform all of the safety instructions and to be able to assume the hazards inherent in unit use.

- Do not ride at night.
- Do not ride after drinking or taking prescription medication.
- Do not carry items when riding.
- Never operate the product barefooted.
- Always wear shoes and keep shoelaces tied.
- Make sure your feet are always placed securely on the deck.
- Operators always shall use appropriate protective clothing, including but not limited to a helmet, with appropriate certification, and any other equipment recommended by the manufacturer: Always wear protective equipment such as helmet, knee pads, and elbow pads.
- Always give way to pedestrians.
- Be alert to things in front and far away from you.
- Do not allow distractions when riding, such as answering the phone or engaging in any other activities.
- The product cannot be ridden by more than one person.
- When you ride the product along with other riders, always keep a safe distance to avoid a collision.
- When turning, be sure to maintain your balance.
- Riding with improperly adjusted brakes is dangerous and can result in serious injury or death.
- The brake may become hot while operating, do not touch the brake with your bare skin.
- Applying brakes too hard or too suddenly can lock up a wheel, which could cause you to lose control and fall. Sudden or excessive application of the brake may result in injury or death.
- If the brake loosens, please adjust with a hexagon wrench, screwdriver, or other applicable tool, or please contact the Jetson Care Team.
- Replace worn or broken parts immediately.
- Check whether all safety labels are in place and understood before riding.
- The owner shall allow the use and operation of the unit after a demonstration that such operators can understand and operate all components of the unit before use.
- Do not ride without proper training. Do not ride at high speeds, on uneven terrain, or on slopes. Do not perform stunts or turn abruptly.
- Recommended for indoor use.
- Prolonged exposure to UV rays, rain and the elements may damage the enclosure materials, store indoors when not in use.
- Personal e-mobility devices are not intended for use at high-altitude locations requiring increased clearance between electrical wires in electrical circuits, indicate that they are not intended for use at altitudes above 2,000 meters above sea level.
- Only use the battery(ies) specified by the manufacturer
- STORE INDOORS WHEN NOT IN USE. LEAVE INDOORS WHILE CHARGING OR WHEN NOT IN USE FOR DRIVING.
- **AVERTISSEMENT** - Risque d'incendie - Aucune des pieces ne peut être réparée par l'utilisateur.
- **WARNING** - Risk of Fire and Electric Shock - No User Serviceable Parts.
- Caution: Risk of Fire
- The rider should not exceed 220 lb | 99.7 kg.

MODIFICATIONS

Do not attempt to disassemble, modify, repair, or replace the unit or any components of the unit without instruction from the Jetson Care Team. This will void any warranty, and can lead to malfunctions which may cause injury.

ADDITIONAL OPERATION PRECAUTIONS

Do not lift the product off the ground while it is on and the wheels are in motion. This can result in freely spinning wheels, which may cause injury to yourself or others nearby. Do not jump on or off the product, and do not jump while using it. Always keep your feet firmly planted on the foot rest while in operation. Always check the battery charge before using.

DISPOSAL OF USED BATTERY



Battery may contain hazardous substances which could endanger the environment and human health. This symbol marked on the battery and/or packaging indicates that used battery shall not be treated as municipal waste. Batteries should be disposed of at an appropriate collection point for recycling. By ensuring the used batteries are disposed of correctly, you will help preventing potential negative consequences for the environment and human health. The recycling of materials will help to conserve natural resources. For more information about recycling of used batteries, please contact your local municipality waste disposal service.

NOTICE OF COMPLIANCE

This device complies with Part 15 of the FCC Rules. Operation is subject to the following two conditions: (1) this device may not cause harmful interference, and (2) this device must accept any interference received, including interference that may cause undesired operation. Warning: Changes or modifications to this unit not expressly approved by the party responsible for compliance could void the user's authority to operate the equipment.
NOTE: This equipment has been tested and found to comply with the limits for a Class B digital device, pursuant to Part 15 of the FCC Rules. These limits are designed to provide reasonable protection against harmful interference in a residential installation. This equipment generates, uses and can radiate radio frequency energy and, if not installed and used in accordance with the instructions, may cause harmful interference to radio communications. However, there is no guarantee that interference will not occur in a particular installation. If this equipment does cause harmful interference to radio or television reception, which can be determined by turning the equipment off and on, the user is encouraged to try to correct the interference by one or more of the following measures:

- Reorient or relocate the receiving antenna.
- Increase the separation between the equipment and receiver.
- Connect the equipment into an outlet on a circuit different from that to which the receiver is connected.
- Consult the dealer or an experienced radio/TV technician for help.
- Shielded cables must be used with this unit to ensure compliance with the Class B FCC limits.

⚠ WARNING:

Failure to comply with the following instructions may result in injury to the child or others.

- Keep small parts away from children during assembly.
- Accessory must be assembled and removed by an adult.
- Frequently inspect the product for damage.

*** ADULT ASSEMBLY IS REQUIRED.**

⚠ WARNING:

To reducte the risk of injury, adult supervision is required. Never use in roadways, near motor vehicles, on or near steep inclines or steps, swimming pools or other bodies of water; always wear shoes, and never allow more than 1 rider.

⚠ WARNING:

Always observe basic precautions when using this product, including the following:

(A) Read all instructions before using the product.
(B) To reduce risk of injury, strict supervision is essential when the product is used in closer to children.
(C) Do not insert fingers or hands into the product.
(D) Do not use this product if the elastic power cable or output cable is crunched, has breaked insulation, or has any other indications of damage.
(E) For all equipment. Instructions should state: This appliance is not intended for use in ambient temperatures below 14°F (-10°C) or above an ambient temperature of 104°F (40°C).
(F) For all devices, the instructions should include the information: The battery is designed to be charged when the ambient temperature is between 32°F (0°C) and 104°F (40°C). Never charge the battery when the ambient temperature is outside this range.

CALIFORNIA PROPOSITION 65

⚠ WARNING:

THIS PRODUCT CAN EXPOSE YOU TO CHEMICALS INCLUDING CADMIUM, WHICH IS KNOWN TO THE STATE OF CALIFORNIA TO CAUSE CANCER AND BIRTH DEFECTS OR OTHER REPRODUCTIVE HARM.
FOR MORE INFORMATION GO TO:
WWW.P65WARNINGS.CA.GOV.

1. ABOUT YOUR PRODUCT.

1.1 Product Overview

1. HANDLEBAR*
   A. E-BRAKE
   B. BELL
   C. ACCELERATION THUMB THROTTLE
   D. LIGHTING BUTTON
   E. POWER BUTTON
   F. FOLDING HOOK CATCH
2. STEM
3. FOLDING HOOK*
4. FOLDING LATCH
5. FRONT FORK
6. FRONT WHEEL (MOTOR WHEEL)
7. KICKSTAND
8. DECK
9. REAR FENDER
10. BATTERY CHARGING PORT WITH COVER
11. LED LIGHTS
12. REAR WHEEL
13. BATTERY CHARGE INDICATOR LIGHT (B)
14. SPEED MODE INDICATOR LIGHT (S)
15. REFLECTOR
16. CHARGER

REQUIRES ASSEMBLY

Tool included for assembly & adjustment:



5mm Allen key

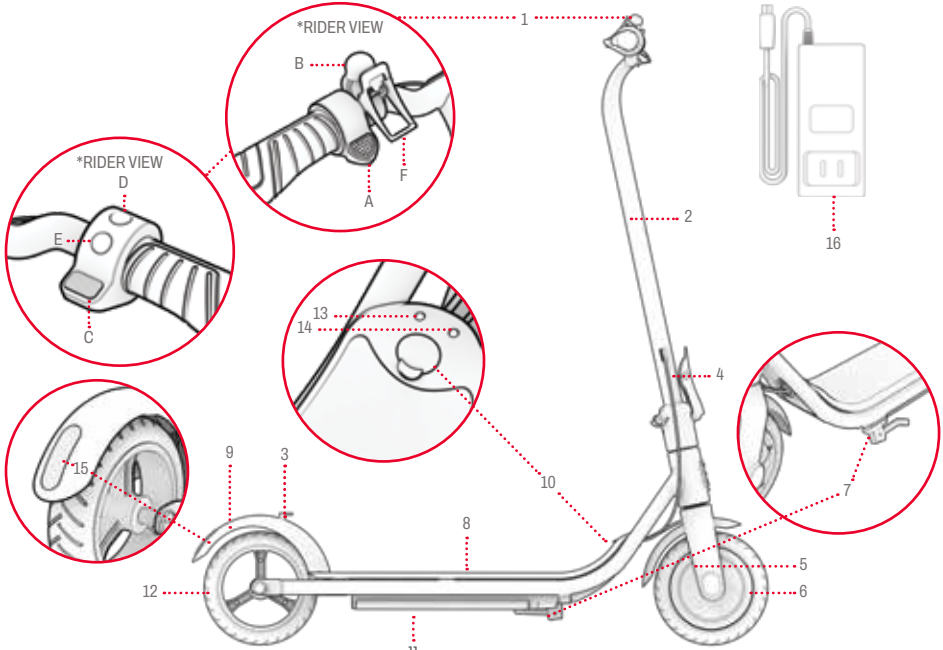

NOTE: IMAGES MAY NOT REFLECT EXACT APPEARANCE OF ACTUAL PRODUCT.

1.2 Product Specs

- WEIGHT LIMIT: 220 LB | 99.7 KG
- MINIMUM RIDER WEIGHT: 100 LB | 45.4 KG
- PRODUCT WEIGHT: 24.2 LB | 10.9 KG
- RECOMMENDED AGE: 12+
- PRODUCT DIMENSIONS, UNFOLDED:
  36.8" (L) × 16.9" (W) × 40.3" (H) | 93.5 cm (L) × 42.9 cm (W) × 102.4 cm (H)
  PRODUCT DIMENSIONS, FOLDED:
  36.8" (L) × 16.9" (W) × 18.9" (H) | 93.5 cm (L) × 42.9 cm (W) × 48.0 cm (H)
- DECK SIZE: 18.0" (L) × 6.0" (W) | 45.7 cm(L) × 15.2 cm (W)
- WHEEL SIZE: 8" | 20.3 CM
- MAX SPEED: 15 MPH* | 24 KM/H*
- MAX RANGE: 8 MILES | 12.9 KM *, **
- BATTERY: 21.6V, 5.0AH
- BATTERY TYPE: LITHIUM-ION
- MOTOR: 200W***
- CHARGER OUTPUT: 25.2V 1A
- UL CERTIFICATION: UL 2272
- CHARGING TIME: APPROX. 6 HOURS
- MAX CLIMBING ANGLE: 10°

**PRODUCT RANGE, SPEED, BATTERY LIFE, AND OTHER SPECIFICATIONS MAY VARY BASED ON RIDER AND RIDING CONDITIONS.*

***WHEN TESTED CARRYING 120 LBS | 54.4 KG, IN AN AIR TEMPERATURE OF 80°F | 26.7 °C, AND AT A SPEED OF 5 MPH | 8 KM/H. SEE SECTION 4.3 FOR MORE DETAILS ON CONDITIONS THAT CAN AFFECT RANGE.*

****PEAK POWER*

1.3 Online Resources

Scan for our most updated product onboarding materials and support resources.

Find this user manual online at https://cdn.shopify.com/s/files/1/2530/6734/files/LOOMIS_MANUAL-web-1729020178548.pdf

Find our collection of user manuals at https://ridejetson.com/pages/product-manuals

2. GETTING STARTED.

2.1 Starting Notes

- KICK OFF YOUR ADVENTURE RIGHT:
  PRIOR TO USE OF THIS PRODUCT, CAREFULLY READ THE ENTIRE USER MANUAL, INCLUDING SAFETY WARNINGS. MAKE SURE YOU UNDERSTAND, ACCEPT, AND ADHERE TO ALL:
  - MANUFACTURER'S RECOMMENDATIONS.
  - SAFETY INSTRUCTIONS AND WARNINGS.
  - LOCAL RIDING AND OPERATIONAL LAWS AND ORDINANCES.

- TAKE CARE WHEN UNBOXING, REMOVING ALL PACKAGING MATERIALS, AND POSITIONING THE SCOOTER FOR ASSEMBLY, AS THE HANDLEBAR WILL ONLY BE SEMI-ATTACHED.

- THE DIRECTIONS GIVEN IN THIS MANUAL—RIGHT, LEFT, FRONT/FORWARD, AND REAR/BACK—ARE ORIENTED AS THE RIDER WOULD SEE THEM WHEN STANDING ON THE SCOOTER. THE "RIGHT SIDE" OF THE SCOOTER, FOR EXAMPLE, IS THE SIDE WHERE THE RIDER'S RIGHT HAND WILL BE.

2.2 Assembling the Handlebar

1. PROP THE SCOOTER BASE UP ON ITS KICKSTAND. (SEE SECTION 3.8)
   ⚠ **IMPORTANT:** HANDLE THE SEMI-ATTACHED STEM WITH CARE. TAKE CARE NOT TO TUG OR TANGLE THE WIRING.
2. LOOSEN AND REMOVE THE PRE-INSTALLED CENTER BOLT (M6 X 12MM) ON THE STEM BASE WITH THE HEAD DIRECTLY ABOVE THE DECK BY TURNING IT COUNTERCLOCKWISE WITH THE 5MM ALLEN KEY. SET THE CENTER BOLT ASIDE.

IMPORTANT: DO NOT LOOSEN OR REMOVE THE BOLT IN THE STEM BASE WITH THE HEAD FACING THE SIDE OF THE SCOOTER.

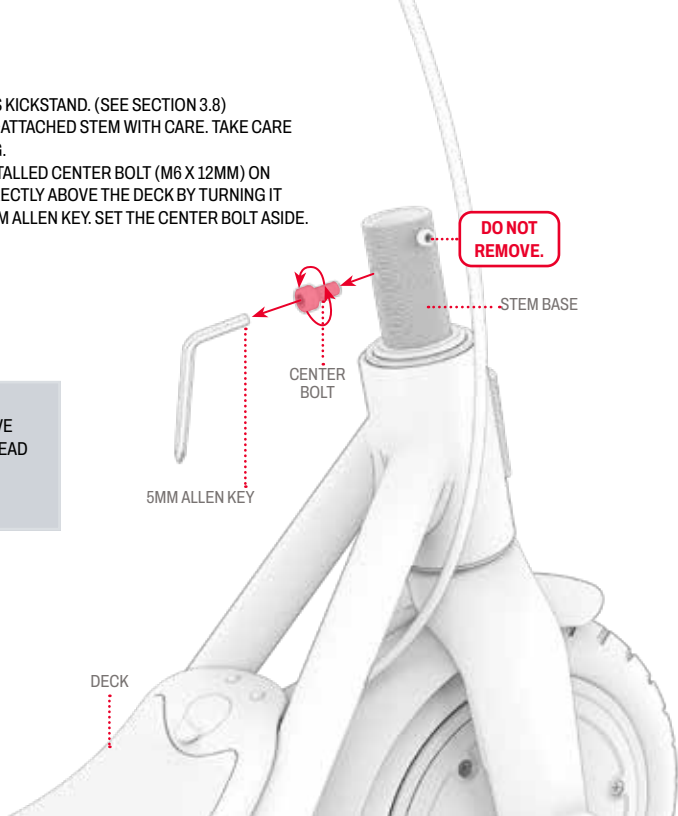

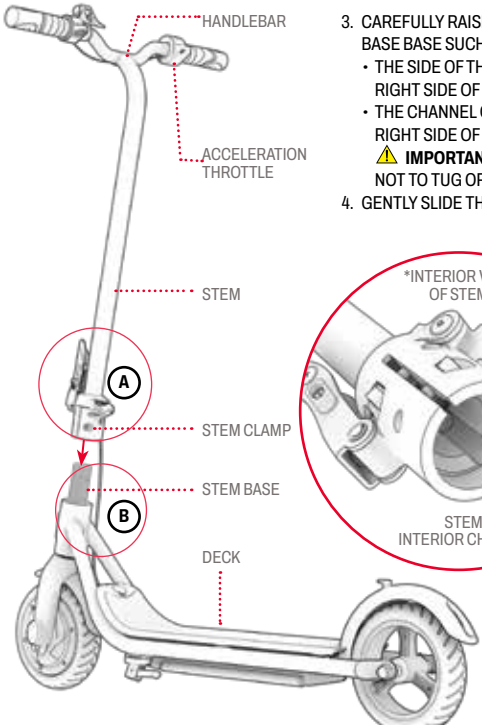

3. CAREFULLY RAISE THE STEM SO IT IS POSITIONED VERTICALLY ABOVE THE STEM BASE BASE SUCH THAT THE FOLLOWING CONDITIONS ARE MET:
   - THE SIDE OF THE HANDLEBAR WITH THE ACCELERATION THROTTLE IS ON THE RIGHT SIDE OF THE SCOOTER AS VIEWED FROM THE RIDING POSITION.
   - THE CHANNEL ON THE INSIDE OF THE STEM CLAMP IS OVER THE BOLT ON THE RIGHT SIDE OF THE STEM BASE (A).

   ⚠ **IMPORTANT:** HANDLE THE SEMI-ATTACHED STEM WITH CARE. TAKE CARE NOT TO TUG OR TANGLE THE WIRING.
4. GENTLY SLIDE THE STEM DOWN ONTO THE STEM BASE (B).

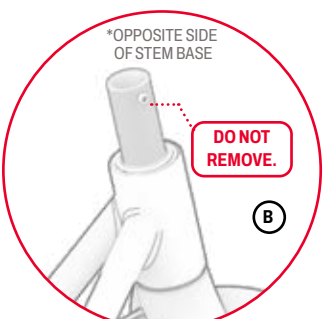

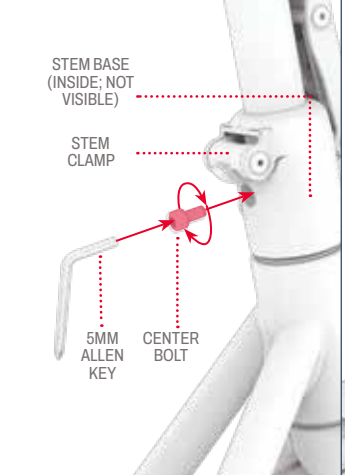

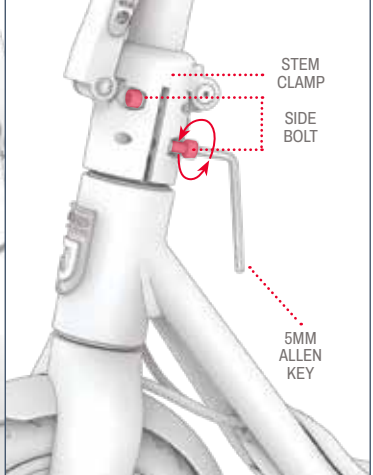

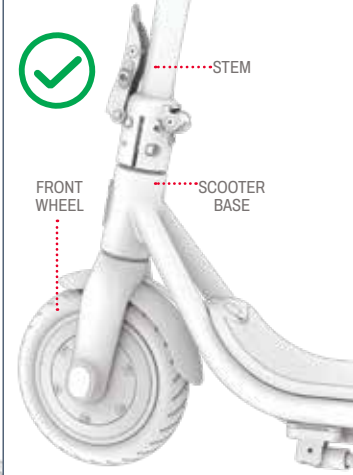

5. REINSERT THE REMOVED BOLT THROUGH THE ALIGNED HOLES IN THE STEM CLAMP AND STEM BASE BY TWISTING IT IN CLOCKWISE. FULLY TIGHTEN THE BOLT WITH THE 5MM ALLEN KEY.

6. TIGHTEN THE TWO BOLTS ON THE LEFT SIDE OF THE STEM CLAMP BY TURNING THEM CLOCKWISE WITH THE 5MM ALLEN KEY.

7. CHECK THAT THE STEM IS SECURE ON THE SCOOTER BASE AND THAT THE FRONT WHEEL ROTATES IN ALIGNMENT OF THE ROTATION OF THE HANDLBEAR.

2.2 Charging the Battery

NOTE: IT CAN TAKE APPROXIMATELY 6 HOURS TO BRING THE BATTERY TO FULL CHARGE. FULLY CHARGE THE BATTERY PRIOR TO FIRST USE.

1. CONNECT THE CHARGING CABLE WITH THE CHARGER.
2. PULL OPEN THE CHARGING PORT COVER ON YOUR SCOOTER.
3. PLUG THE CHARGING CABLE INTO THE WALL, AND THEN PLUG THE CHARGER INTO THE CHARGING PORT.
4. WHEN THE INDICATOR LIGHT ON THE CHARGER CHANGES FROM RED TO GREEN, YOUR BATTERY HAS REACHED FULL CHARGE. REMOVE THE CHARGER FROM THE CHARGING PORT AND UNPLUG THE CABLE FROM THE WALL OUTLET.
5. CLOSE THE CHARGING PORT COVER.

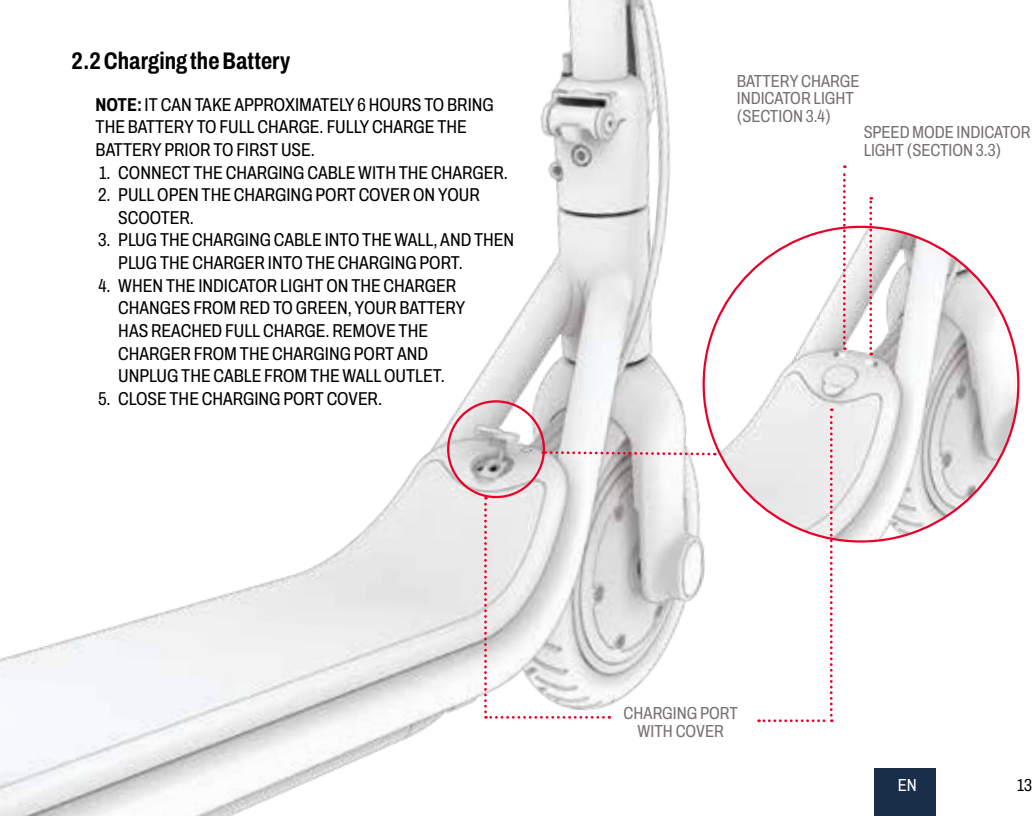

CHARGING INDICATOR LIGHT ON THE CHARGER:	RED ILLUMINATION ○ CHARGING	GREEN ILLUMINATION ○ CHARGING COMPLETE

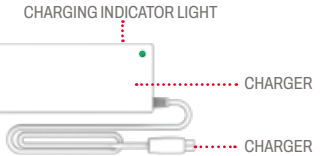

IMPORTANT CHARGING NOTES:

ONLY USE THE INCLUDED CHARGER OR ONE OBTAINED DIRECTLY THROUGH JETSON LABELED WITH FCA135-252010 MADE BY SHENZHEN FENGCHI ELECTRIC CO.,LTD (JETSON MODEL NO. PJLOOM-CH).

⚠ **FAILURE TO USE CORRECT CHARGER CAN RESULT IN FIRE AND EXPLOSION.**

- ALWAYS KEEP THE CHARGING PORT CLOSED WHEN NOT ACTIVELY CHARGING THE BATTERY.
- NEVER TURN ON THE PRODUCT WHILE IT IS CHARGING.
- DO NOT USE RELOCATABLE POWER TAPS.
- FOR BEST BATTERY HEALTH, CHARGE THE BATTERY FULLY DURING EACH CHARGING SESSION—ABOUT 6 HOURS.
- NEVER LEAVE YOUR PRODUCT CHARGING OVERNIGHT OR FOR EXTENDED PERIODS OF TIME.
- DO NOT ATTEMPT TO REMOVE OR DISASSEMBLE THE BATTERY.
- CHARGING AMBIENT TEMPERATURE RANGE: 37.4°F (3°C) - 104°F (40°C)
- OPERATING AMBIENT TEMPERATURE RANGE: 14°F(-10°C)-104°F(40°C)
- ALWAYS KEEP THE CHARGING PORT COVER CLOSED WHEN NOT ACTIVELY CHARGING THE PRODUCT.
- DO NOT USE THIS PRODUCT IF THE FLEXIBLE POWER CORD OF OUTPUT CABLE IS FRAYED, HAS BROKEN INSULATION , OR ANY OTHER SIGNS OF DAMAGE.
- CHECK THAT THE CHARGER MODEL NUMBER ON THE CHARGER LABEL MATCHES THE CHARGER MODEL NUMBER LISTED ABOVE.
- CHECK THAT THE CHARGER LABEL IDENTIFIES THE CHARGER AS COMPATIBLE WITH YOUR JETSON MODEL. YOU CAN FIND YOUR JETSON MODEL'S NAME AND SKU ON A LABEL ADHERED TO THE TOP, SIDE, OR UNDERSIDE OF THE PRODUCT'S FRAME OR STANDING DECK.

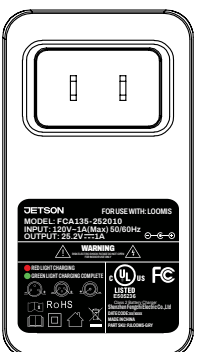

THIS IS AN EXAMPLE OF THE MARKING YOUR CHARGER WILL HAVE.

3. FEATURES & FUNCTIONS.

3.1 Folding & Unfolding the Scooter

WHEN TO FOLD: FOR STORAGE AND TRANSPORT
WHEN TO UNFOLD: FOR RIDING

IMPORTANT: DO NOT LIFT THE SCOOTER BY THE HANDLEBAR. TO TRANSPORT IT, SECURE IT IN THE FOLDED POSITION AND CARRY IT BY THE STEM.

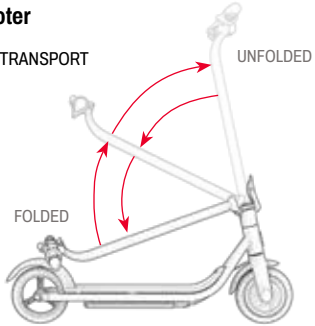

3.1.A How to Fold

1. PUSH THE TAB ON THE FOLDING LATCH UP, THEN PULL THE LATCH OPEN AND AWAY FROM THE STEM.

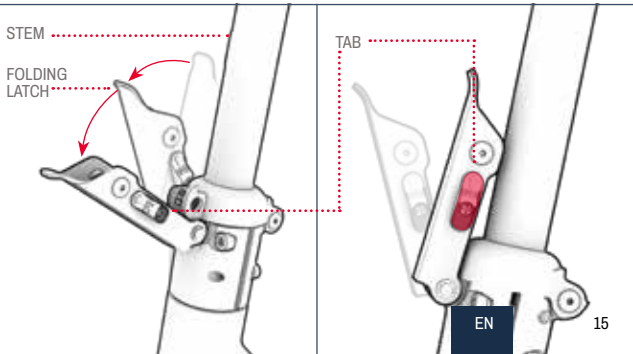

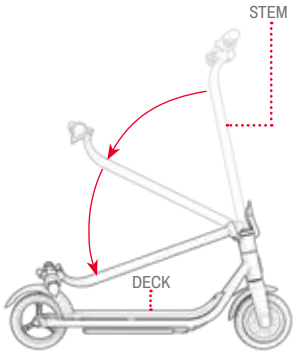

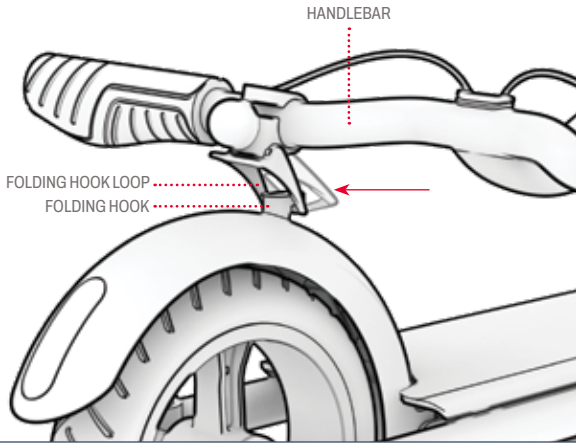

2. LOWER THE STEM DOWN OVER THE DECK.

3. PUSH THE FOLDING HOOK CATCH DOWN UNTIL IT LOOPS AROUND THE FOLDING HOOK.
4. CHECK THAT THE SCOOTER IS SECURE IN THE FOLDED POSITION.

IMPORTANT: IF THE FOLDING HOOK CATCH IS NOT ALIGNING WITH THE HOOK OR LOOPING AROUND IT, IT MAY BE NECESSARY TO ROTATE THE CATCH MECHANISM ON THE HANDLEBAR UNTIL THE CATCH MECHANISM IS AT THE RIGHT ANGLE TO LOOP AROUND THE HOOK. (SECTION 3.1.B)

3.1.B Adjusting the Catch Mechanism

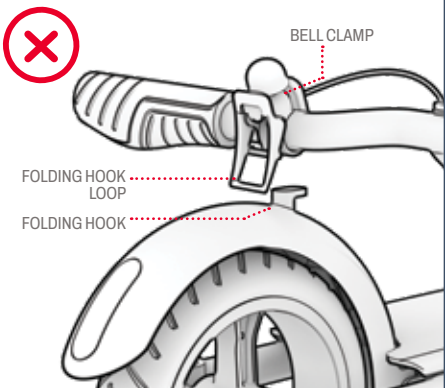

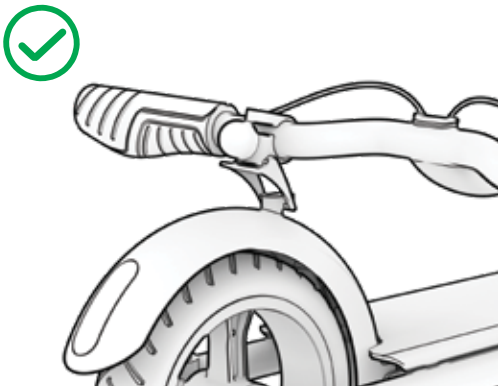

INCORRECT: FOLDING HOOK CATCH IS NOT ALIGNED WITH THE FOLDING HOOK. ROTATE THE BELL CLAMP AS NECESSARY AROUND THE HANDLEBAR UNTIL THE FOLDING HOOK CATCH IS PROPERLY POSITIONED TO "CATCH" THE HOOK.

CORRECT: THE FOLDING HOOK CATCH IS PROPERLY ALIGHED TO "CATCH" THE HOOK.

3.1.C How to Unfold

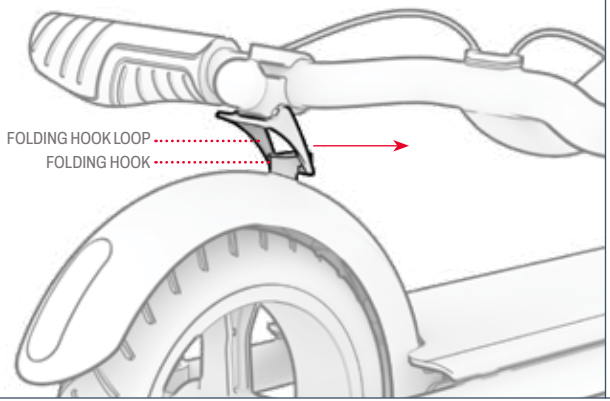

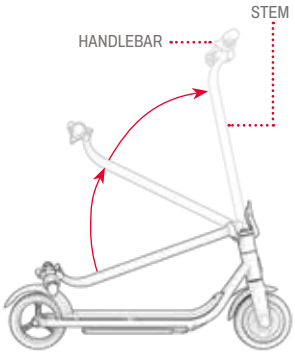

1. PUSH THE FOLDING HOOK CATCH AWAY FROM THE REAR FENDER TO RELEASE IT FROM THE FOLDING HOOK.

2. RAISE THE HANDLEBAR TOWARDS THE FRONT OF THE SCOOTER UNTIL THE STEM IS FULLY UPRIGHT.

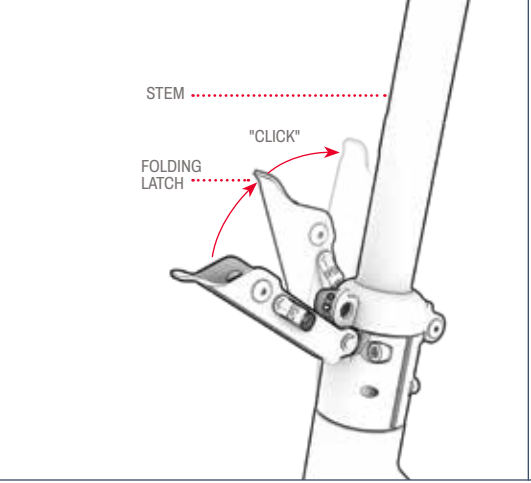

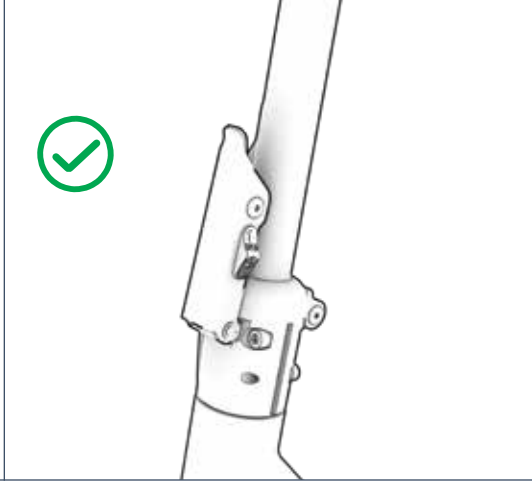

3. FORCEFULLY PUSH THE FOLDING LATCH AGAINST THE STEM UNTIL IT CLICKS CLOSED.

4. CHECK THAT THE STEM IS SECURE IN THE VERTICAL POSITION.

3.2 Powering On & Off

TO POWER ON:
PRESS AND HOLD THE POWER BUTTON FOR 1 SECOND.
TO POWER OFF:
PRESS AND HOLD THE POWER BUTTON FOR 3 SECONDS.

- TO PRESERVE BATTERY POWER, YOUR SCOOTER HAS AN AUTO-OFF FEATURE AND WILL AUTOMATICALLY POWER OFF AFTER 10 MINUTES WITHOUT USE.
- ALWAYS REMEMBER TO POWER YOUR SCOOTER OFF WHEN MAKING A PIT STOP OR PUTTING IT AWAY FOR THE NIGHT.

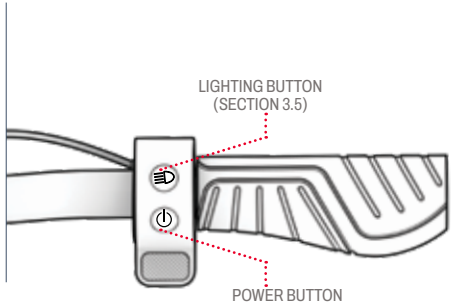

3.3 Using Speed Modes

- THERE ARE 3 SPEED MODES, EACH OF WHICH ALLOWS YOU TO RIDE A DIFFERENT MAXIMUM SPEED.
- WITH THE SCOOTER POWERED ON, QUICK-PRESS THE POWER BUTTON TO CHANGE SPEED MODES.

SPEED MODE INDICATOR LIGHT(S)	SPEED MODE	MAXIMUM SPEED
WHITE ILLUMINATION	Pedestrian Mode (Slow)	UP TO 5 MPH | 8 KM/H
GREEN ILLUMINATION	Comfort Mode (Middle)	UP TO 10 MPH | 16,1 KM/H
RED ILLUMINATION	Sport Mode (Fast)	UP TO 15 MPH | 24,1 KM/H

3.4 Checking Battery Charge Level

YOU CAN KEEP TABS ON YOUR BATTERY'S CHARGE LEVEL BY LOOKING AT THE BATTERY CHARGE INDICATOR LIGHT ON THE DECK.

BATTERY INDICATOR LIGHT (B)	APPROXIMATE REMAINING CHARGE PERCENTAGE*
GREEN ILLUMINATION	76% - 100%
YELLOW ILLUMINATION	41% - 75%
RED ILLUMINATION	0% - 40% Charge your Jetson NOW!

IMPORTANT: WHEN THE BATTERY CHARGE DEPLETES TO 0%, THE SCOOTER WILL POWER OFF. CHARGE THE SCOOTER TO FULL POWER (SECTION 2.3) PRIOR TO YOUR NEXT RIDE.

**APPROXIMATION ONLY. MAY VARY BASED ON USE.*

3.5 Using the LED Lights

TO POWER THE LIGHTS ON OR OFF: PRESS AND HOLD THE LIGHTING BUTTON FOR 2 SECONDS.
TO CYCLE TO ANOTHER OF 5 LIGHTING MODES: WITH THE LIGHTS POWERED ON, QUICK-PRESS THE LIGHTING BUTTON.

- WHENEVER MUSIC IS PLAYING THROUGH THE BLUETOOTH® SPEAKER, THE LIGHTS WILL PULSE IN SYNC TO THE MUSICAL BEAT.

3.6 Using the Bluetooth® Speaker

YOU CAN CONNECT YOUR HANDHELD DEVICE TO THE SCOOTER'S BUILT-IN BLUETOOTH® SPEAKER TO STREAM MUSIC DURING YOUR RIDE. ONCE THE MUSIC STARTS PLAYING, THE LIGHTS ON YOUR SCOOTER WILL AUTOMATICALLY SYNC WITH THE MUSIC AND FLASH TO ITS BEAT.

TO CONNECT YOUR HANDHELD DEVICE TO THE SCOOTER'S BLUETOOTH® SPEAKER:

1. POWER ON THE SCOOTER. (SECTION 3.2)
2. IN THE SETTINGS SECTION ON YOUR HANDHELD DEVICE, ENABLE BLUETOOTH AND LOOK FOR "LOOMIS" IN THE LIST OF OPTIONS. SELECT IT.
3. PLAY MUSIC THROUGH YOUR FAVORITE APP, AND IT WILL STREAM THROUGH THE SCOOTER'S SPEAKERS.

TROUBLESHOOTING CONNECTIVITY ISSUES

IF YOU ARE HAVING TROUBLE CONNECTING WITH THE SPEAKER, TRY:

1. POWERING THE SCOOTER OFF AND THEN BACK ON.
2. POWERING YOUR PERSONAL DEVICE OFF AND THEN BACK ON.
3. CLICKING THE SCAN BUTTON TO REFRESH THE LIST OF DETECTED PRODUCTS.

3.7 Using the Bell

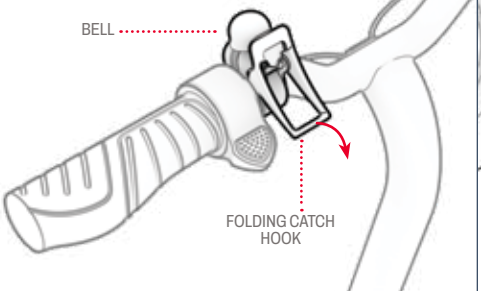

USE THE BELL AS AN ALERT TO OTHER RIDERS AND PEDESTRIANS.

TO SOUND THE BELL: FLICK THE FOLDING CATCH HOOK DOWN AND RELEASE IT QUICKLY.

3.8 Using the Kickstand

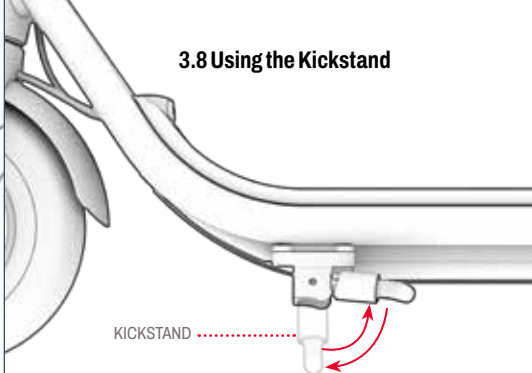

TO USE THE KICKSTAND: PIVOT IT DOWN AND GENTLY TILT YOUR SCOOTER ONTO IT TO STAND.
TO RAISE THE KICKSTAND: PIVOT IT BACK UP.

⚠ **IMPORTANT:** ALWAYS RAISE THE KICKSTAND BEFORE RIDING.

4.
MAKING MOVES.

4.1 Using the Brake

PUSH DOWN ON THE E-BRAKE GENTLY TO SLOW DOWN. PUSH MORE FORCEFULLY TO COME TO A COMPLETE STOP.

⚠ **IMPORTANT:** TO AVOID ABRUPT MOVEMENTS, TRY TO ENGAGE THE E-BRAKE GRADUALLY.

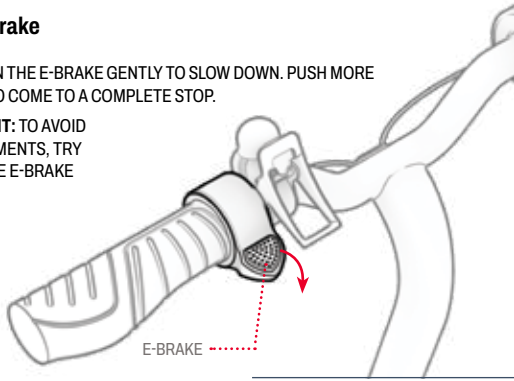

4.2 Riding the Scooter

NOTE: THIS SCOOTER'S MOTOR REQUIRES KICK-MOTION ACTIVATION TO START.

1. PLACE ONE FOOT AT THE FRONT OF THE DECK FACING FORWARD. PROPEL THE SCOOTER FORWARD BY PUSHING OFF THE GROUND 2 TIMES IN A ROW WITH YOUR OTHER FOOT.
2. PLACE YOUR KICKING FOOT AT THE BACK OF THE DECK, TURNED OUTWARD AT A 70° - 90° ANGLE FOR STABILITY.
3. GRADUALLY PUSH DOWN ON THE THUMB THROTTLE TO ACCELERATE AND THEN MAINTAIN YOUR SPEED.

⚠ **IMPORTANT:** TO AVOID SUDDEN BURSTS OF SPEED, ALWAYS PUSH DOWN ON THE THROTTLE GENTLY.

TO MAKE TURNS:
ROTATE THE HANDLEBAR TO THE LEFT OR RIGHT.

4.3 Maximizing Speed & Riding Range

THE HARDER THE MOTOR NEEDS TO WORK, THE FASTER YOUR BATTERY WILL DRAIN. IN IDEAL CONDITIONS, THE MAXIMUM MILEAGE THAT CAN BE ACHIEVED PER BATTERY CHARGE IS 8 MILES | 12.9 KM AND THE MAXIMUM SPEED IS 15 MPH | 24.1 KM/H.

THE FOLLOWING FACTORS WILL ALSO AFFECT SPEED AND RIDING RANGE. THEY INCLUDE:

RIDING SURFACE:
- TRAVELING OVER A ROUGH SURFACE REQUIRES MOTOR POWER THAN RIDING ON A SMOOTH ONE.

CARRYING WEIGHT:
- MORE WEIGHT (RIDER PLUS CARGO) DECREASES ACHIEVABLE RANGE.

RIDING STYLE:
- FREQUENT STARTING AND STOPPING WILL REDUCE THE ACHIEVABLE DISTANCE ON ONE BATTERY CHARGE.

AIR TEMPERATURE:
- THE IDEAL TEMPERATURE FOR RIDING AND STORING THE SCOOTER IS BETWEEN 50°F - 90°F (10°C - 35°C).

INCLINE:
- THE MOTOR HAS TO WORK HARDER TRAVELING UPHILL THAN ON FLAT STRETCHES OR DOWNHILL.

BATTERY MAINTENANCE:
- TIMELY BATTERY CHARGING AFTER EVERY RIDE HELPS MAINTAIN BATTERY CAPACITY AND STRENGTH.

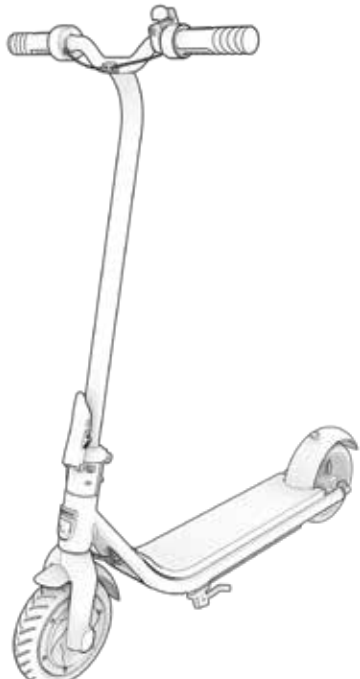

5. SAFE JOURNEYING.

5.1 Helmet Safety

A HELMET SHOULD BE WORN BY THE RIDER AT ALL TIMES.



IMPROPER POSITIONING:
THE FOREHEAD IS EXPOSED.
A FALL COULD RESULT
IN SERIOUS INJURY.



PROPER POSITIONING:
THE FOREHEAD IS COVERED
BY THE HELMET.

**WEAR A HELMET, APPROPRIATE CLOTHING, SHOES, AND SAFETY GEAR. AVOID CLOTHING THAT CAN GET CAUGHT INTO OR UNDER THE WHEELS. CLOSED-TOE, FLAT SHOES ARE RECOMMENDED. WEAR AN ASTM F1492 APPROVED HELMET AND PROTECTIVE GEAR TO PREVENT INJURY IN THE EVENT OF AN ACCIDENT.*

5.2 Pre-Ride Safety Checks

CONDUCT THESE IMPORTANT SAFETY CHECKS BEFORE EVERY JOURNEY:

BRAKE:
- MAKE SURE THE BRAKE WORKS PROPERLY SUCH THAT THE E-BRAKE ENGAGES EASILY AND BRINGS THE SCOOTER TO A STOP.

FRAME:
- CHECK THAT THE SCOOTER FRAME IS NOT DAMAGED, BENT, OR BROKEN.
- CHECK THAT THE STEM IS SECURED BY THE STEM FOLDING LATCH.

STEERING:
- CHECK THAT THE WHEEL AND HANDLEBAR ARE IN ALIGNMENT.

WHEELS:
- CHECK THAT WHEELS DO NOT SHOW SIGNS OF EXCESSIVE WEAR OR ARE DAMAGED.

5.3 Care & Maintenance

TAKE GOOD CARE OF YOUR JETSON TO KEEP IT RIDING SMOOTHLY AND SAFELY. HERE'S HOW:

HANDLING YOUR JETSON:

- DO NOT LIFT THE PRODUCT OFF OF THE GROUND WHEN IT IS POWERED ON. AS A REMINDER TO PUT THE PRODUCT BACK ON A SOLID SURFACE, ITS WHEELS WILL DO A QUICK SPIN AND THEN THE PRODUCT WILL START BEEPING CONTINUOUSLY. TO STOP THE BEEPING, TURN THE PRODUCT OFF BY QUICK-PRESSING THE POWER BUTTON.

CLEANING YOUR JETSON:

- TO CLEAN THE PRODUCT, CAREFULLY WIPE WITH A DAMP CLOTH AND THEN DRY WITH A DRY CLOTH. DO NOT APPLY WATER DIRECTLY TO THE PRODUCT, AS THE ELECTRICAL AND ELECTRONIC SYSTEMS MAY GET WET, WHICH COULD LEAD TO A MALFUNCTION THAT PUTS RIDER SAFETY AT RISK.
- IF THE ELECTRIC PARTS OR BATTERY GET WET, DO NOT POWER ON THE PRODUCT. PLEASE CONTACT THE JETSON CARE TEAM FOR ASSISTANCE.

STORING YOUR JETSON:

- FULLY CHARGE THE BATTERY BEFORE STORING THE PRODUCT FOR EXTENDED PERIODS OF TIME.
- WHEN IN STORAGE FOR EXTENDED PERIODS OF TIME, FULLY CHARGE THE BATTERY ONCE A MONTH.
- COVER THE PRODUCT TO PROTECT IT AGAINST DUST.
- STORE THE PRODUCT INDOORS AND IN A DRY PLACE.

⚠ BATTERY PRECAUTIONS:

YOUR PRODUCT HAS A LITHIUM-ION BATTERY. TAKE CARE WHEN HANDLING.

- KEEP PRODUCT AWAY FROM FIRE AND EXCESSIVE HEAT.
- AVOID INTENSE PHYSICAL SHOCK, SEVERE VIBRATION, OR IMPACT.
- PROTECT PRODUCT FROM WATER OR MOISTURE.
- DO NOT PLACE OR STORE PRODUCT IN A PILE ON TOP OF OR UNDERNEATH OTHER OBJECTS.
- DO NOT DISASSEMBLE THE PRODUCT OR ITS BATTERY.
- DO NOT DISPOSE OF PRODUCT WITH EVERYDAY TRASH. BRING PRODUCT TO A DEDICATED E-WASTE FACILITY OR BATTERY RECYCLING CENTER. FOR MORE INFORMATION ON DISPOSAL SITES NEAR YOU, CONTACT YOUR LOCAL MUNICIPALITY OR WASTE HAULER.
- SHOULD THE PRODUCT'S BATTERY FEEL HOT OR EXHIBIT SIGNS OF OVERHEATING, EMIT AN ODOR OR UNUSUAL SOUND, LEAK FLUID OR GAS, OR CHANGE IN SHAPE OR COLOR, IMMEDIATELY:
  1. IF IN USE, STOP USING THE PRODUCT IMMEDIATELY. REMOVE THE CHARGING CABLE FROM THE PRODUCT IF IT IS PLUGGED IN.
  2. DISCONTINUE USE OF THE PRODUCT.
  3. IF SAFE TO DO SO, MOVE THE PRODUCT INTO A CLEAR SPACE AND AWAY FROM ANYTHING FLAMMABLE.
  4. CALL YOUR LOCAL EMERGENCY SERVICES FOR ASSISTANCE
  5. THOROUGHLY WASH EYES OR AREAS OF SKIN THAT HAVE COME IN CONTACT WITH LEAKING BATTERY ELECTROLYTE FLUID WITH CLEAN RUNNING WATER AND SEEK ADDITIONAL MEDICAL ATTENTION.
- IF THERE ARE ANY ISSUES WITH THE BATTERY, CONTACT THE JETSON CARE TEAM.

WARRANTY COVERAGE.

GENERAL LIMITED WARRANTY

YOUR NEW JETSON PRODUCT IS WARRANTED AGAINST DEFECTS IN MATERIALS AND WORKMANSHIP AS INDICATED ON RIDEJETSON.COM/WARRANTY FOR A PERIOD OF TIME FROM THE DATE OF ORIGINAL RETAIL PURCHASE WHEN USED IN ACCORDANCE WITH JETSON'S USER MANUALS (REFER TO RIDEJETSON.COM/SUPPORT). **UNDER THIS WARRANTY, YOU WILL BE ABLE TO DIRECT YOUR CLAIMS TO JETSON EVEN IN SITUATIONS WHERE YOU PURCHASED THE JETSON PRODUCT FROM ONE OF OUR AUTHORIZED RETAILERS.** TO READ THE FULL TERMS OF OUR WARRANTY, VISIT RIDEJETSON.COM/WARRANTY.

KEEP IN TOUCH.

Be sure to follow @ridejetson on social media to learn about fantastic offers, giveaways, and all the latest Jetson news.

JETSON

LOVING YOUR RIDE?

Leave a review at ridejetson.com/reviews. We can't wait to hear from you! #MakeMoves

QUESTIONS? LET US HELP.

RIDEJETSON.COM/SUPPORT
RIDEJETSON.COM/CHAT

1-844-585-7462

To exercise your product's warranty or inquire about warranty coverage, contact us directly.

www.ridejetson.com

JETSON

© 2025, TRURIDE TECH. ALL RIGHTS RESERVED.
MANUFACTURED FOR TRURIDE TECH LLC.
JETSON® IS A REGISTERED TRADEMARK USED UNDER LICENSE FROM JETSTREAM BRANDS LLC.
NO PORTION OF THIS DOCUMENT, INCLUDING SHAPE, GRAPHICS, AND DESIGN, MAY BE REPRODUCED OR TRANSMITTED IN ANY FORM OR BY ANY MEANS.

THE BLUETOOTH® WORD MARK AND LOGOS ARE REGISTERED TRADEMARKS OWNED BY THE BLUETOOTH SIG, INC. AND ANY USE OF SUCH MARKS BY TRURIDE TECH LLC. IS UNDER LICENSE. OTHER TRADEMARKS AND TRADE NAMES ARE THOSE OF THEIR RESPECTIVE OWNERS.

MANUFACTURED IN HUIZHOU, CHINA
IMPORTED BY TRURIDE TECH LLC.
PO BOX 461, JERSEY CITY, NJ 07302-9998

DATE CODE: 04/2025
DOCUMENT EDITION: V2.0
MADE IN CHINA

UNA GUÍA PARA TU VIAJE.

IMPORTANTE:
Lea atentamente y conserve para futuras referencias.

JETSON

LOOMIS
Scooter eléctrico.

MODELO SKU(S): JLOOMS-GRY



EL TOP DE JETSON
DOS A CABALLO
REGLAS:

CUÍDATE. DIVIÉRTETE

Contenido

Advertencias de seguridad 3

1. Acerca de su producto

1.1 Descripción general del producto 6

1.2 Especificaciones del producto 8

1.3 Recursos en línea 8

2. Primeros pasos

2.1 Notas de inicio 9

2.2 Montaje del manillar 10

2.3 Cargar la batería 13

3. Características y funciones

3.1 Cómo plegar y desplegar el Scooter 15

3.1.A Cómo plegar 15

3.1.B Ajuste del mecanismo de retención 17

3.1.C Cómo desplegarse 18

3.2 Encendido y apagado 20

3.3 Uso de los modos de velocidad 20

3.4 Comprobación del nivel de carga de la batería 21

3.5 Utilización de las luces LED 21

3.6 Utilizar el altavoz Bluetooth® 22

3.7 Utilización de la campana 23

3.8 Utilización del caballete 23

4. Movimientos

4.1 Utilización del freno 24

4.2 Conducción del Scooter 24

4.3 Maximizar la velocidad y la autonomía 25

5. Viaje seguro

5.1 Seguridad del casco 26

5.2 Controles de seguridad previos a la conducción 26

5.3 Cuidado y mantenimiento 27

Cobertura de la garantía 28

ADVERTENCIAS DE SEGURIDAD.

CONSERVE ESTAS INSTRUCCIONES.

INSTRUCCIONES SOBRE EL RIESGO DE INCENDIO O LESIONES A LAS PERSONAS E INSTRUCCIONES DE SEGURIDAD IMPORTANTES

- Antes de utilizarlo, lea atentamente el manual de usuario y las advertencias de seguridad, y asegúrese de que comprende y acepta todas las instrucciones de seguridad. El usuario será responsable de cualquier pérdida o daño causado por un uso inadecuado.
- **Si no se utiliza el cargador correcto, pueden producirse incendios y explosiones, con los consiguientes daños materiales, lesiones e incluso la muerte.**
- Antes de cada ciclo de funcionamiento, el operador deberá realizar las comprobaciones previas al funcionamiento especificadas por el fabricante: Que todos los protectores y almohadillas suministrados originalmente por el fabricante están en su lugar y en condiciones de servicio; Que el sistema de frenado funciona correctamente; Que todos y cada uno de los protectores de eje, protectores de cadena u otras cubiertas o protectores suministrados por el fabricante están en su lugar y en condiciones de servicio; Que los neumáticos están en buenas condiciones, inflados correctamente y tienen suficiente banda de rodadura restante; El área en la que se va a operar el producto debe ser segura y adecuada para una operación segura.
- Los componentes se mantendrán y repararán de acuerdo con las especificaciones del fabricante y utilizando únicamente las piezas de repuesto autorizadas por el fabricante, y la instalación será realizada por distribuidores u otras personas cualificadas.
- Advertencia contra la recarga de pilas no recargables.
- No permita que manos, pies, cabello, partes del cuerpo, ropa o artículos similares entren en contacto con piezas móviles, ruedas o tren de transmisión, mientras el motor esté en marcha.
- Este producto no debe ser utilizado por niños o personas con capacidades físicas, sensoriales o mentales reducidas, o con falta de experiencia y conocimientos, a menos que hayan recibido supervisión o instrucción (IEC 60335-1/A2:2006).
- Los niños sin supervisión no deben jugar con el producto (IEC 60335-1/A2:2006).
- Se requiere la supervisión de un adulto.
- Las unidades no se utilizarán para realizar carreras, acrobacias u otras maniobras que puedan causar la pérdida de control o acciones o reacciones incontroladas del operador/pasajero.
- No utilizar nunca cerca de vehículos de motor.
- Evite los baches pronunciados, las rejillas de desagüe y los cambios bruscos de superficie. El Scooter puede pararse repentinamente.
- Evite las calles y superficies con agua, arena, gravilla, suciedad, hojas y otros residuos. El tiempo húmedo dificulta la tracción, el frenado y la visibilidad.
- Evite circular cerca de gases, vapores, líquidos o polvos inflamables que puedan provocar un incendio.
- Los operadores deberán seguir todas las recomendaciones e instrucciones del fabricante, así como cumplir todas las leyes y ordenanzas: Las unidades sin faros se operarán únicamente con condiciones de visibilidad adecuadas a la luz del día, y; Se animará a los propietarios a resaltar (para mayor visibilidad) utilizando iluminación, reflectores y, en el caso de unidades de baja altura, banderas de señalización en postes flexibles.
- Se advertirá a las personas con las siguientes condiciones que no operen: Las personas con afecciones

cardíacas; las mujeres embarazadas; las personas con dolencias en la cabeza, la espalda o el cuello, o con cirugías previas en esas zonas del cuerpo; y las personas con cualquier afección mental o física que pueda hacerlas susceptibles de sufrir lesiones o mermar su destreza física o sus capacidades mentales para reconocer, comprender y ejecutar todas las instrucciones de seguridad y para poder asumir los peligros inherentes al uso de la unidad.

- No conduzca de noche.
- No conduzca si ha bebido o tomado medicamentos.
- No lleves objetos mientras conduces.
- No utilice nunca el producto descalzo.
- Lleve siempre zapatos y los cordones atados.
- Asegúrese de que sus pies estén siempre bien apoyados en la cubierta.
- Los operadores utilizarán siempre ropa de protección adecuada, incluido, entre otros, un casco, con la certificación correspondiente, y cualquier otro equipo recomendado por el fabricante: Utilice siempre equipo de protección como casco, rodilleras y coderas.
- Ceda siempre el paso a los peatones.
- Esté atento a lo que hay delante y lejos de usted.
- No permita distracciones mientras conduce, como contestar al teléfono o realizar cualquier otra actividad.
- El producto no puede ser montado por más de una persona.
- Cuando conduzcas el producto junto con otros motoristas, mantén siempre una distancia de seguridad para evitar colisiones.
- Al girar, asegúrese de mantener el equilibrio.
- Conducir con los frenos mal ajustados es peligroso y puede provocar lesiones graves e incluso la muerte.
- El freno puede calentarse durante el funcionamiento, no toque el freno con la piel desnuda.
- Aplicar los frenos con demasiada fuerza o demasiado repentinamente puede bloquear una rueda, lo que podría hacerle perder el control y caer. La aplicación brusca o excesiva del freno puede provocar lesiones o la muerte.
- Si el freno se afloja, ajústelo con una llave hexagonal, un destornillador u otra herramienta adecuada, o póngase en contacto con el equipo de atención al cliente de Jetson.
- Sustituya inmediatamente las piezas desgastadas o rotas.
- Compruebe que todas las etiquetas de seguridad están colocadas y se entienden antes de circular.
- El propietario permitirá el uso y funcionamiento de la unidad después de una demostración de que dichos operadores pueden comprender y manejar todos los componentes de la unidad antes de su uso.
- No conduzca sin la formación adecuada. No conduzca a altas velocidades, en terrenos irregulares ni en pendientes. No realice acrobacias ni gire bruscamente.
- Se recomienda su uso en interiores.
- La exposición prolongada a los rayos UV, la lluvia y la intemperie puede dañar los materiales de la carcasa.
- Los dispositivos personales de e-movilidad no están diseñados para su uso en lugares de gran altitud que requieren una mayor distancia entre los cables eléctricos en los circuitos eléctricos, indican que no están diseñados para su uso en altitudes superiores a 2.000 metros sobre el nivel del mar.
- Utilice únicamente la(s) pila(s) especificada(s) por el fabricante
- GUÁRDELO EN EL INTERIOR CUANDO NO LO UTILICE. DEJAR EN EL INTERIOR MIENTRAS SE CARGA O CUANDO NO SE UTILIZA PARA CONDUCIR.
- **AVERTISSEMENT** - Risque d'incendie - Aucune des pieces ne peut être réparée par l'utilisateur.
- **ADVERTENCIA** - Riesgo de incendio y descarga eléctrica - No hay piezas reparables por el usuario.
- Precaución: Riesgo de incendio
- El jinete no debe superar las 99.7 kg | 220 lb.

MODIFICACIONES

No intente desmontar, modificar, reparar o sustituir la unidad o cualquiera de sus componentes sin instrucciones del equipo Jetson Care. Esto anulará cualquier garantía y puede provocar fallos de funcionamiento que pueden causar lesiones.

PRECAUCIONES ADICIONALES DE USO

No levante el producto del suelo mientras esté encendido y las ruedas estén en movimiento. Esto puede hacer que las ruedas giren libremente, lo que puede causar lesiones a usted mismo o a otras personas que se encuentren cerca. No salte sobre el producto ni fuera de él, ni tampoco mientras lo esté utilizando. Mantenga siempre los pies firmemente apoyados en el reposapiés mientras esté en funcionamiento. Compruebe siempre la carga de la batería antes de utilizarla.

ELIMINACIÓN DE PILAS USADAS



La pila puede contener sustancias peligrosas que pueden poner en peligro el medio ambiente y la salud humana. Este símbolo marcado en la pila y/o en el embalaje indica que la pila usada no debe tratarse como residuo municipal. Las pilas deben desecharse en un punto de recogida adecuado para su reciclaje. Al asegurarse de que las pilas usadas se eliminan correctamente, ayudará a prevenir posibles consecuencias negativas para el medio ambiente y la salud humana. El reciclaje de materiales ayudará a conservar los recursos naturales. Para más información sobre el reciclaje de pilas usadas, póngase en contacto con el servicio de recogida de residuos de su municipio.

NOTIFICACIÓN DE CONFORMIDAD
Este dispositivo cumple la Parte 15 de las normas de la FCC. Su funcionamiento está sujeto a las dos condiciones siguientes: (1) este dispositivo no puede causar interferencias perjudiciales, y (2) este dispositivo debe aceptar cualquier interferencia recibida, incluidas las interferencias que puedan causar un funcionamiento no deseado. Advertencia: Los cambios o modificaciones realizados en esta unidad que no hayan sido expresamente aprobados por la parte responsable del cumplimiento podrían anular la autoridad del usuario para utilizar el equipo.
NOTA: Este equipo ha sido sometido a pruebas y se ha determinado que cumple los límites establecidos para los dispositivos digitales de Clase B, de conformidad con el apartado 15 de las normas de la FCC. Estos límites están diseñados para proporcionar una protección razonable contra interferencias perjudiciales en una instalación residencial. Este equipo genera, utiliza y puede irradiar energía de radiofrecuencia y, si no se instala y utiliza de acuerdo con las instrucciones, puede causar interferencias perjudiciales en las comunicaciones por radio. No obstante, no se garantiza que no se produzcan interferencias en una instalación concreta. Si este equipo causa interferencias perjudiciales en la recepción de radio o televisión, lo que puede determinarse apagando y encendiendo el equipo, se recomienda al usuario que intente corregir la interferencia mediante una o más de las siguientes medidas:

- Reoriente o reubique la antena receptora.
- Aumente la separación entre el equipo y el receptor.
- Conecte el equipo a una toma de corriente de un circuito distinto al que está conectado el receptor.
- Consulte al distribuidor o a un técnico experto en radio/TV para obtener ayuda.
- Deben utilizarse cables blindados con esta unidad para garantizar el cumplimiento de los límites FCC de Clase B.

⚠ ADVERTENCIA:

El incumplimiento de las siguientes instrucciones puede provocar lesiones al niño o a otras personas.

- Mantenga las piezas pequeñas fuera del alcance de los niños durante el montaje.
- El accesorio debe ser montado y desmontado por un adulto.
- Inspeccione con frecuencia el producto para detectar posibles daños.

*** ES NECESARIO EL MONTAJE POR PARTE DE UN ADULTO.**

⚠ ADVERTENCIA:

Para reducir el riesgo de lesiones, se requiere la supervisión de un adulto. No lo utilice nunca en la calzada, cerca de vehículos de motor, en pendientes pronunciadas o escalones, piscinas u otras masas de agua; lleve siempre calzado y no permita nunca más de 1 ciclista.

⚠ ADVERTENCIA:

Observe siempre las precauciones básicas al utilizar este producto, incluidas las siguientes:

(A) Lea todas las instrucciones antes de utilizar el producto.
(B) Para reducir el riesgo de lesiones, es esencial una supervisión estricta cuando el producto se utilice cerca de niños.
(C) No introduzca los dedos ni las manos en el producto.
(D) No utilice este producto si el cable elástico de alimentación o el cable de salida está aplastado, tiene el aislamiento roto o presenta cualquier otro indicio de daño.
(E) Para todos los equipos. Las instrucciones deben indicar: Este aparato no está diseñado para ser utilizado a temperaturas ambiente inferiores a 14 °F (-10 °C) o superiores a una temperatura ambiente de 104 °F (40 °C).
(F) Para todos los dispositivos, las instrucciones deben incluir la información: La batería está diseñada para cargarse cuando la temperatura ambiente está entre 32 °F (0 °C) y 104 °F (40 °C). No cargue nunca la batería cuando la temperatura ambiente esté fuera de este intervalo.

PROPUESTA 65 DE CALIFORNIA

⚠ ADVERTENCIA:

ESTE PRODUCTO PUEDE EXPONERLE A SUSTANCIAS QUÍMICAS ENTRE LAS QUE SE INCLUYE EL CADMIO, CONOCIDO EN EL ESTADO DE CALIFORNIA POR CAUSAR CÁNCER Y DEFECTOS DE NACIMIENTO U OTROS DAÑOS REPRODUCTIVOS.
PARA MÁS INFORMACIÓN, VISITE: WWW.P65WARNINGS.CA.GOV.

1. ACERCA DE SU PRODUCTO.

1.1 Descripción general del producto

1. MANILLAR*
   A. FRENO DE EMERGENCIA
   B. CAMPANA
   C. MARIPOSA DE ACELERACIÓN
   D. BOTÓN DE ILUMINACIÓN
   E. BOTÓN DE ENCENDIDO
   F. GANCHO PLEGABLE
2. TALLO
3. GANCHO PLEGABLE*
4. PESTILLO PLEGABLE
5. HORQUILLA DELANTERA
6. RUEDA DELANTERA (RUEDA MOTRIZ)
7. CABALLETE
8. CUBIERTA
9. GUARDABARROS TRASERO
10. PUERTO DE CARGA DE LA BATERÍA CON TAPA
11. LUCES LED
12. RUEDA TRASERA
13. INDICADOR LUMINOSO DE CARGA DE LA BATERÍA (B)
14. INDICADOR LUMINOSO DEL MODO DE VELOCIDAD (S)
15. REFLECTOR
16. CARGADOR

REQUIERE MONTAJE

Herramienta incluida para montaje y ajuste:



llave Allen de 5 mm

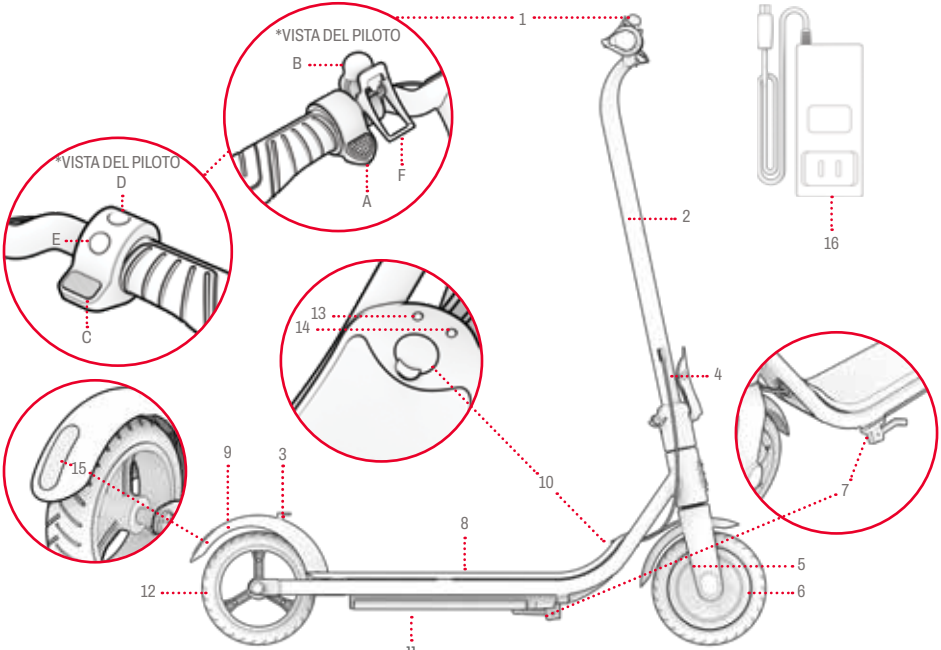

NOTA: LAS IMÁGENES PUEDEN NO REFLEJAR EL ASPECTO EXACTO DEL PRODUCTO REAL.

1.2 Especificaciones del producto

- LÍMITE DE PESO: 99,7 KG | 220 PU
- PESO MÍNIMO DEL JINETE: 45,4 KG | 100 PU
- PESO DEL PRODUCTO: 10,9 KG | 24,2 PU
- EDAD RECOMENDADA: 12+
- DIMENSIONES DEL PRODUCTO, DESPLEGADO :
  93,5 cm (LARGO) × 42,9 cm (ANCHO) × 102,4 cm (ALTO)
  36,8" (LARGO) × 16,9" (ANCHO) × 40,3" (ALTO)
- DIMENSIONES DEL PRODUCTO, PLEGADO:
  93,5 cm (LARGO) × 42,9 cm (ANCHO) × 48,0 cm (ALTO)
  36.8" (LARGO) × 16,9" (ANCHO) × 18,9" (ALTO)
- TAMAÑO DE LA CUBIERTA:
  45,7 cm(LARGO) × 15,2 cm (ANCHO) | 18,0" (LARGO) × 6,0" (ANCHO)
- TAMAÑO DE LA RUEDA: 20,3 CM | 8"
- VELOCIDAD MÁXIMA: 24 KM/H* | 15 MPH*
- ALCANCE MÁXIMO: 12,9 KM | 8 MILLAS *, **
- BATERÍA: 21,6 V, 5,0 AH
- TIPO DE BATERÍA: ION-LITIO
- MOTOR: 200W***
- SALIDA DEL CARGADOR: 25.2V 1A
- CERTIFICACIÓN UL: UL 2272
- TIEMPO DE CARGA: APROX. 6 HORAS
- ÁNGULO MÁXIMO DE ASCENSO: 10°

**EL ALCANCE DEL PRODUCTO, LA VELOCIDAD, LA DURACIÓN DE LA BATERÍA Y OTRAS ESPECIFICACIONES PUEDEN VARIAR EN FUNCIÓN DE LAS CONDICIONES DE CONDUCCIÓN DEL CICLISTA Y DE .*

***CUANDO SE PRUEBA CARGANDO 54,4 KG | 120 LBS, A UNA TEMPERATURA DEL AIRE DE 26,7 °C | 80°F, Y A UNA VELOCIDAD DE 8 KM/H | 5 MPH. CONSULTE LA SECCIÓN 4.3 PARA OBTENER MÁS INFORMACIÓN SOBRE LAS CONDICIONES QUE PUEDEN AFECTAR A LA AUTONOMÍA.*

****POTENCIA ALTA*

1.3 Recursos en línea

Busque nuestros producto actualizado materiales de incorporación y recursos de apoyo.

Encuentre este manual de usuario en línea en https://cdn.shopify.com/s/files/1/2530/6734/files/LOOMIS_MANUAL-web-1729020178548.pdf

Encuentre nuestra colección de manuales de usuario en https://ridejetson.com/pages/product-manuals

2. CÓMO EMPEZAR.

2.1 Notas de inicio

- EMPIECE BIEN SU AVENTURA:
  ANTES DE UTILIZAR ESTE PRODUCTO, LEA ATENTAMENTE TODO EL MANUAL DEL USUARIO, INCLUIDAS LAS ADVERTENCIAS DE SEGURIDAD. ASEGÚRESE DE QUE COMPRENDE, ACEPTA Y RESPETA TODAS:
  - RECOMENDACIONES DEL FABRICANTE.
  - INSTRUCCIONES Y ADVERTENCIAS DE SEGURIDAD.
  - LEYES Y ORDENANZAS LOCALES SOBRE EQUITACIÓN Y EXPLOTACIÓN.

- TENGA CUIDADO AL DESEMBALAR, RETIRAR TODOS LOS MATERIALES DE EMBALAJE Y COLOCAR EL SCOOTER PARA SU MONTAJE, YA QUE EL MANILLAR SÓLO ESTARÁ SEMI-FIJADO.

- LAS DIRECCIONES DADAS EN ESTE MANUAL-DERECHA, IZQUIERDA, ADELANTE/ADELANTE, Y ATRÁS/ATRÁS-ESTÁN ORIENTADAS COMO EL CONDUCTOR LAS VERÍA CUANDO ESTÁ DE PIE EN EL SCOOTER. EL "LADO DERECHO" DEL SCOOTER, POR EJEMPLO, ES EL LADO DONDE ESTARÁ LA MANO DERECHA DEL CONDUCTOR.

2.2 Montaje del manillar

1. APOYE LA BASE DEL SCOOTER SOBRE SU CABALLETE. (CONSULTE LA SECCIÓN 3.8)
   ⚠ **IMPORTANTE:** MANIPULE LA POTENCIA SEMIACOPLADA CON CUIDADO. TENGA CUIDADO DE NO TIRAR O ENREDAR EL CABLEADO.
2. AFLOJE Y RETIRE EL PERNO CENTRAL PREINSTALADO (M6 X 12 MM) EN LA BASE DEL VÁSTAGO CON LA CABEZA DIRECTAMENTE POR ENCIMA DE LA CUBIERTA GIRÁNDOLO EN SENTIDO ANTIHORARIO CON LA LLAVE ALLEN DE 5 MM. COLOQUE EL PERNO CENTRAL A UN LADO.

IMPORTANTE: NO AFLOJE NI RETIRE EL TORNILLO DE LA BASE DEL VÁSTAGO CON LA CABEZA MIRANDO HACIA EL LADO DEL SCOOTER.

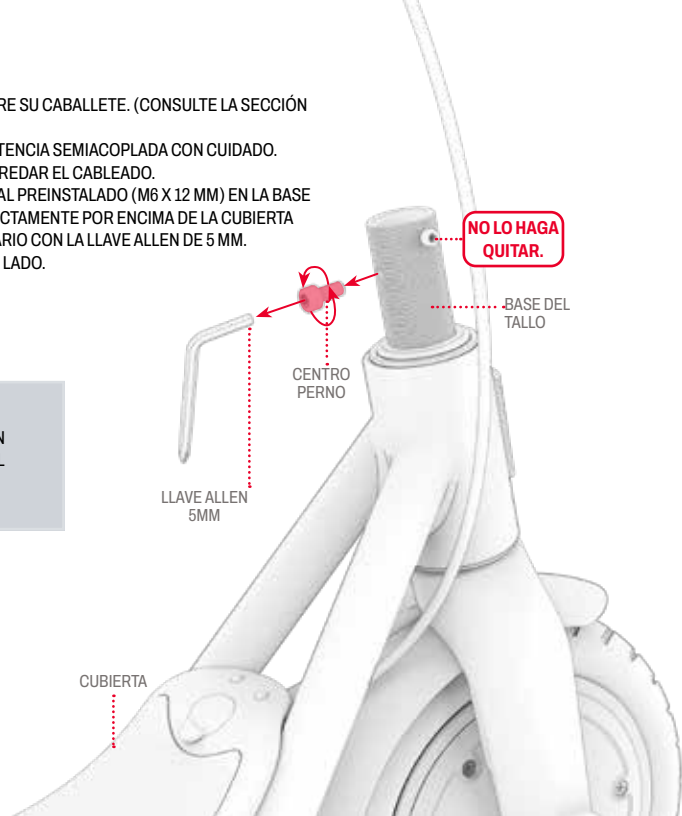

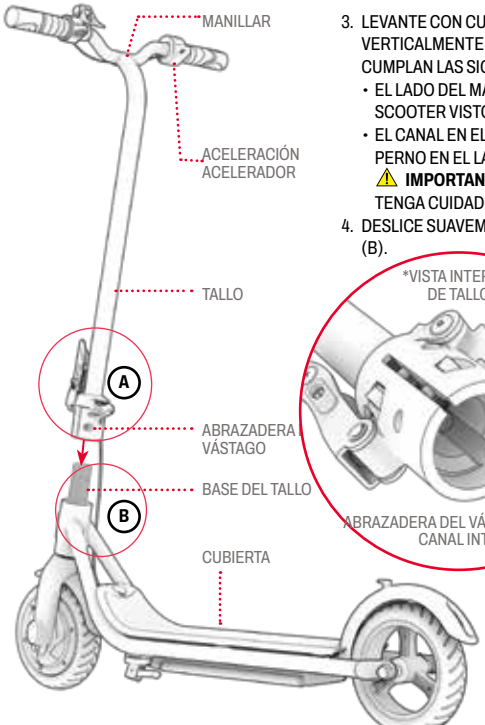

3. LEVANTE CON CUIDADO EL VÁSTAGO DE MODO QUE SE COLOQUE VERTICALMENTE SOBRE LA BASE DE LA BASE DEL VÁSTAGO DE MODO QUE SE CUMPLAN LAS SIGUIENTES CONDICIONES:
   - EL LADO DEL MANILLAR CON EL ACELERADOR ESTÁ EN EL LADO DERECHO DEL SCOOTER VISTO DESDE LA POSICIÓN DE CONDUCCIÓN.
   - EL CANAL EN EL INTERIOR DE LA ABRAZADERA DE LA POTENCIA ESTÁ SOBRE EL PERNO EN EL LADO DERECHO DE LA BASE DE LA POTENCIA (A).

   ⚠ **IMPORTANTE:** MANIPULE EL VÁSTAGO SEMIACOPLADO CON CUIDADO. TENGA CUIDADO DE NO TIRAR O ENREDAR EL CABLEADO.
4. DESLICE SUAVEMENTE EL VÁSTAGO HACIA ABAJO SOBRE LA BASE DEL VÁSTAGO (B).



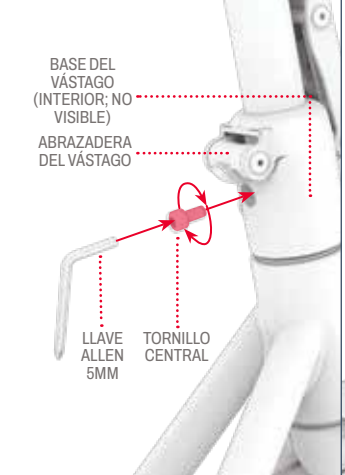

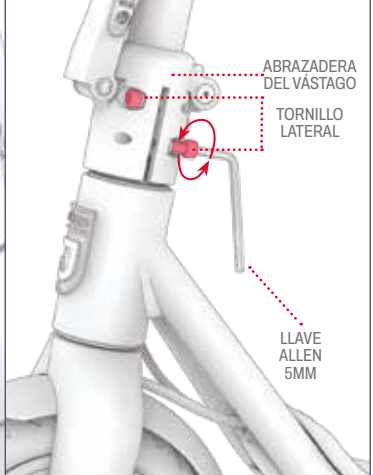

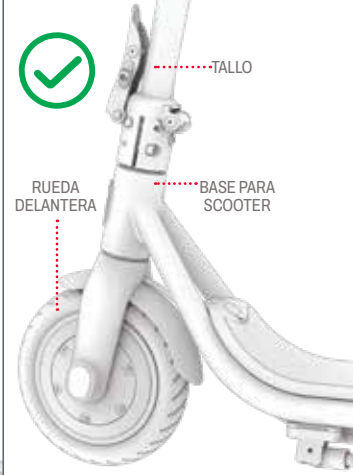

5. VUELVA A INSERTAR EL PERNO RETIRADO A TRAVÉS DE LOS ORIFICIOS ALINEADOS DE LA ABRAZADERA DE LA POTENCIA Y LA BASE DE LA POTENCIA GIRÁNDOLO EN EL SENTIDO DE LAS AGUJAS DEL RELOJ. APRIETE COMPLETAMENTE EL PERNO CON LA LLAVE ALLEN DE 5 MM.

6. APRIETE LOS DOS TORNILLOS DEL LADO IZQUIERDO DE LA ABRAZADERA DE LA POTENCIA GIRÁNDOLOS EN EL SENTIDO DE LAS AGUJAS DEL RELOJ CON LA LLAVE ALLEN DE 5 MM.

7. COMPRUEBE QUE EL VÁSTAGO ESTÁ FIJO EN LA BASE DEL SCOOTER Y QUE LA RUEDA DELANTERA GIRA ALINEADA CON LA ROTACIÓN DEL MANILLAR.

2.2 Cargar la batería

NOTA: LA BATERÍA PUEDE TARDAR APROXIMADAMENTE 6 HORAS EN CARGARSE POR COMPLETO. CARGUE POR COMPLETO LA BATERÍA ANTES DE UTILIZARLA POR PRIMERA VEZ.

1. CONECTA EL CABLE DE CARGA CON EL CARGADOR
2. ABRA LA TAPA DEL PUERTO DE CARGA DE SU SCOOTER
3. ENCHUFA EL CABLE DE CARGA A LA PARED Y, A CONTINUACIÓN, CONECTA EL CARGADOR AL PUERTO DE CARGA
4. CUANDO EL INDICADOR LUMINOSO DEL CARGADOR PASE DE ROJO A VERDE, LA BATERÍA SE HABRÁ CARGADO POR COMPLETO. RETIRA EL CARGADOR DEL PUERTO DE CARGA Y DESENCHUFA EL CABLE DE LA TOMA DE CORRIENTE.
5. CIERRE LA TAPA DEL PUERTO DE CARGA.

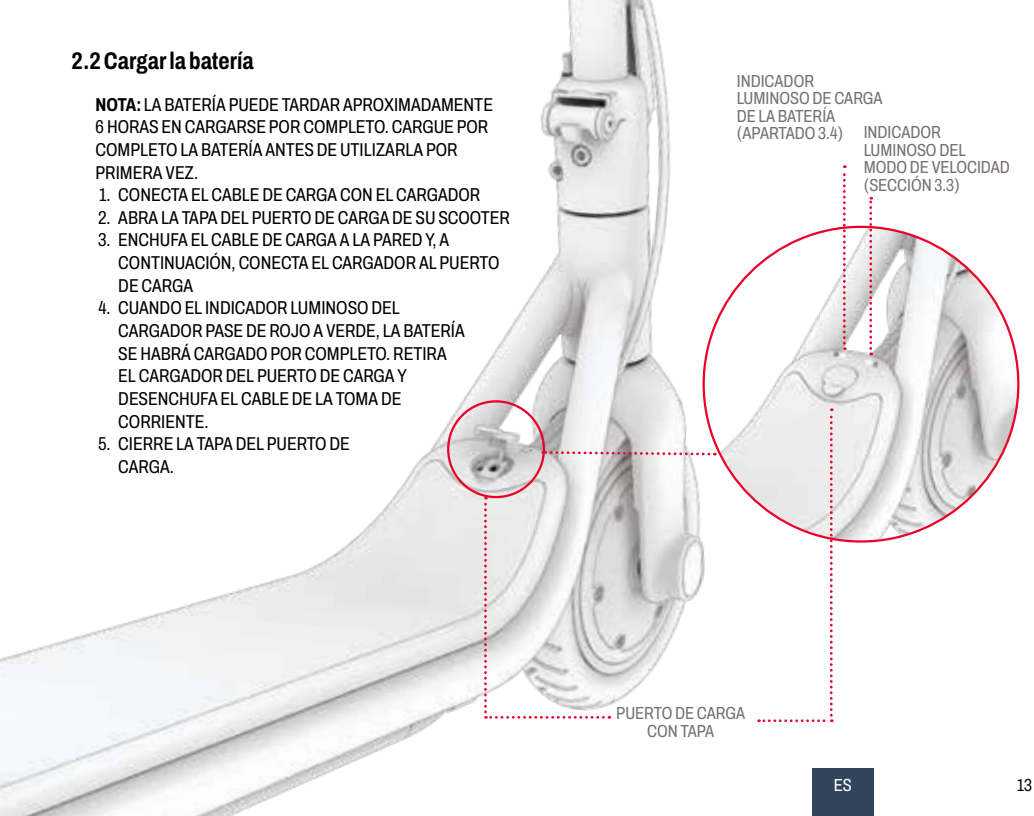

INDICADOR LUMINOSO DE CARGA EN EL CARGADOR:	ROJO ILUMINACIÓN CARGANDO	ILUMINACIÓN VERDE CARGA COMPLETA

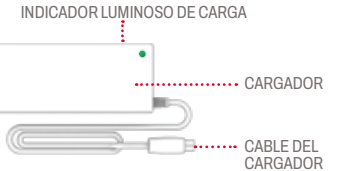

NOTAS IMPORTANTES SOBRE LA CARGA:

UTILICE ÚNICAMENTE EL CARGADOR INCLUIDO O UNO OBTENIDO DIRECTAMENTE A TRAVÉS DE JETSON ETIQUETADO CON FCA135-252010 MADE BY SHENZHEN FENGCHI ELECTRIC CO.,LTD (MODELO JETSON Nº PJLOOM-CH).

⚠ SI NO SE UTILIZA EL CARGADOR CORRECTO, PUEDEN PRODUCIRSE INCENDIOS Y EXPLOSIONES.

- MANTENGA SIEMPRE CERRADO EL PUERTO DE CARGA CUANDO NO ESTÉ CARGANDO ACTIVAMENTE LA BATERÍA.
- NO ENCIENDA NUNCA EL PRODUCTO MIENTRAS SE ESTÉ CARGANDO.
- NO UTILICE TOMAS DE CORRIENTE REUBICABLES.
- PARA MEJORAR LA SALUD DE LA BATERÍA, CÁRGUELA POR COMPLETO EN CADA SESIÓN DE CARGA (UNAS 6 HORAS).
- NO DEJE NUNCA EL PRODUCTO CARGANDO DURANTE LA NOCHE O DURANTE PERIODOS PROLONGADOS.
- NO INTENTE EXTRAER O DESMONTAR LA BATERÍA.
- RANGO DE TEMPERATURA AMBIENTE DE CARGA: 37.4°F (3°C) - 104°F (40°C)
- RANGO DE TEMPERATURA AMBIENTE DE FUNCIONAMIENTO: 14°F(-10°C)-104°F(40°C)
- MANTENGA SIEMPRE CERRADA LA TAPA DEL PUERTO DE CARGA CUANDO NO ESTÉ CARGANDO ACTIVAMENTE EL PRODUCTO.
- NO UTILICE ESTE PRODUCTO SI EL CABLE DE ALIMENTACIÓN FLEXIBLE DEL CABLE DE SALIDA ESTÁ DESHILACHADO, TIENE EL AISLAMIENTO ROTO , O CUALQUIER OTRO SIGNO DE DAÑO.
- COMPRUEBE QUE EL NÚMERO DE MODELO DE CARGADOR DE LA ETIQUETA DEL CARGADOR COINCIDE CON EL NÚMERO DE MODELO DE CARGADOR INDICADO ANTERIORMENTE.
- COMPRUEBE QUE LA ETIQUETA DEL CARGADOR LO IDENTIFICA COMO COMPATIBLE CON SU MODELO JETSON. ENCONTRARÁS EL NOMBRE Y LA REFERENCIA SKU DE TU MODELO JETSON EN UNA ETIQUETA ADHERIDA A LA PARTE SUPERIOR, LATERAL O INFERIOR DEL ARMAZÓN O DE LA PLATAFORMA DEL PRODUCTO.

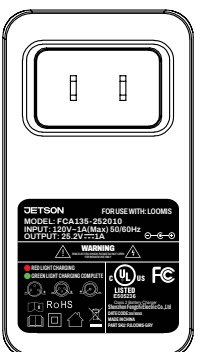

ESTE ES UN EJEMPLO DEL MARCADO QUE TENDRÁ TU CARGADOR.

3. CARACTERÍSTICAS Y FUNCIONES.

3.1 Cómo plegar y desplegar el Scooter

CUÁNDO PLEGAR: PARA GUARDAR Y TRANSPORTAR
CUÁNDO DESPLEGAR: PARA MONTAR

IMPORTANTE: NO LEVANTE EL SCOOTER POR EL MANILLAR. PARA TRANSPORTARLO, ASEGÚRELO EN POSICIÓN PLEGADA Y LLÉVELO POR LA POTENCIA.

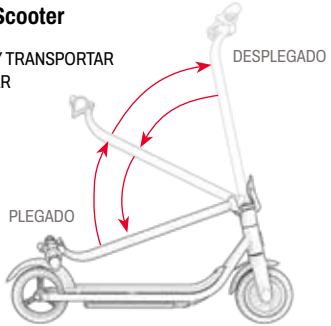

3.1.A Cómo plegar

1. EMPUJE HACIA ARRIBA LA LENGÜETA DEL CIERRE ABATIBLE Y, A CONTINUACIÓN, TIRE DEL CIERRE PARA ABRIRLO Y SEPARARLO DEL VÁSTAGO.

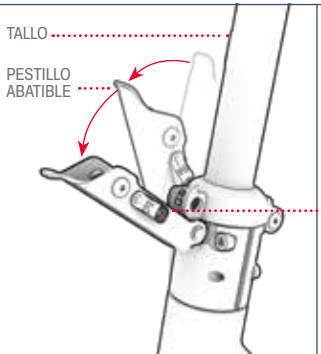

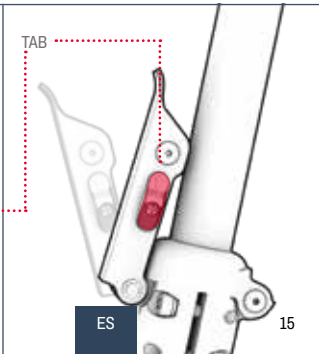

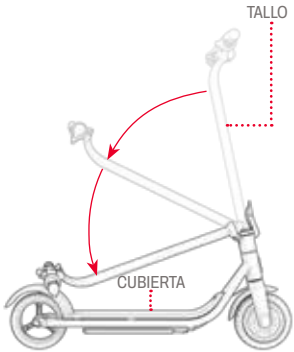

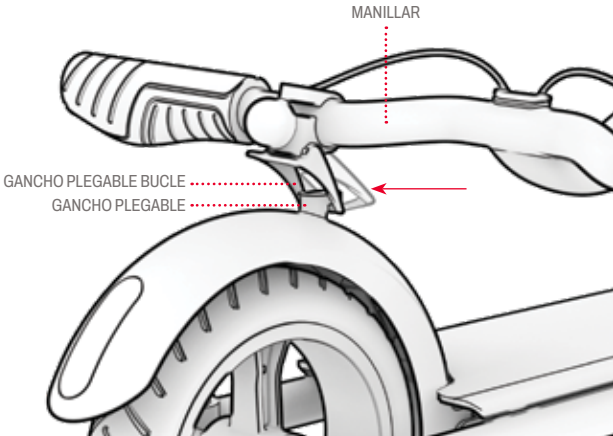

2. BAJE LA POTENCIA POR ENCIMA DE LA CUBIERTA.
3. EMPUJE EL CIERRE DEL GANCHO PLEGABLE HACIA ABAJO HASTA QUE SE ENROLLE ALREDEDOR DEL GANCHO PLEGABLE.
4. COMPRUEBE QUE EL SCOOTER ESTÁ SEGURO EN POSICIÓN PLEGADA.

IMPORTANTE: SI EL CIERRE DEL GANCHO PLEGABLE NO SE ALINEA CON EL GANCHO O NO HACE UN BUCLE ALREDEDOR DE ÉL, PUEDE SER NECESARIO GIRAR EL MECANISMO DE CIERRE EN EL MANILLAR HASTA QUE EL MECANISMO DE CIERRE ESTÉ EN EL ÁNGULO CORRECTO PARA HACER UN BUCLE ALREDEDOR DEL GANCHO. (SECCIÓN 3.1.B)

3.1.B Ajuste del mecanismo de retención

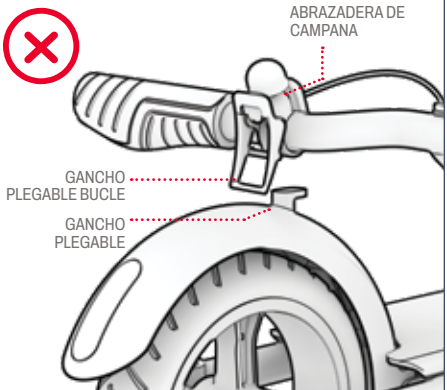

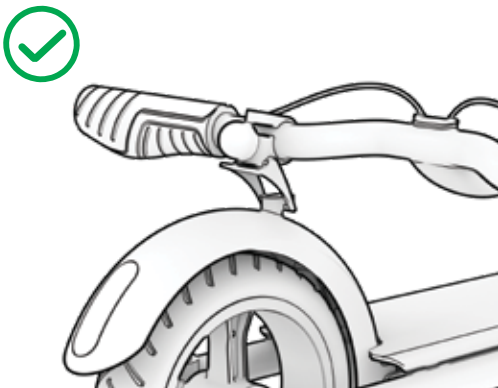

INCORRECTO: EL ENGANCHE DEL GANCHO PLEGABLE NO ESTÁ ALINEADO CON EL GANCHO PLEGABLE. GIRE LA ABRAZADERA DE LA CAMPANA LO NECESARIO ALREDEDOR DEL MANILLAR HASTA QUE EL ENGANCHE DEL GANCHO PLEGABLE ESTÉ CORRECTAMENTE COLOCADO PARA "ATRAPAR" EL GANCHO.

CORRECTO: EL CIERRE DEL GANCHO PLEGABLE ESTÁ CORRECTAMENTE ALINEADO PARA "ATRAPAR" EL GANCHO.

3.1.C Cómo desplegarse

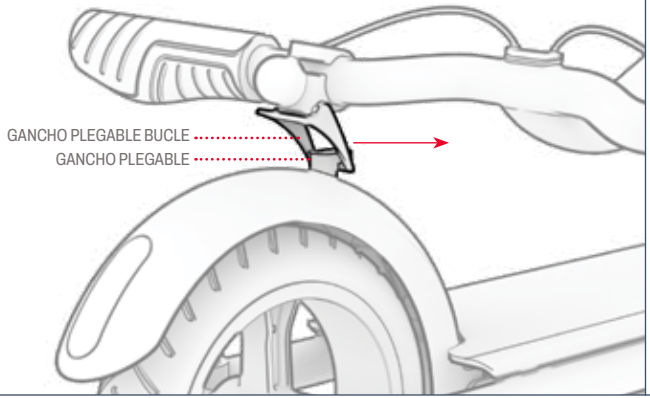

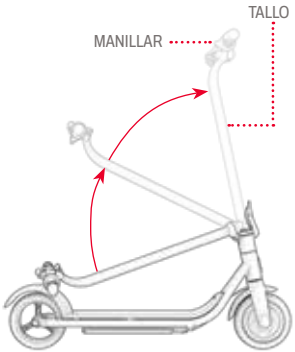

1. EMPUJE EL CIERRE DEL GANCHO DE PLEGADO HACIA FUERA DEL GUARDABARROS TRASERO PARA LIBERARLO DEL GANCHO DE PLEGADO.

2. ELEVE EL MANILLAR HACIA LA PARTE DELANTERA DEL SCOOTER HASTA QUE LA POTENCIA ESTÉ COMPLETAMENTE VERTICAL.

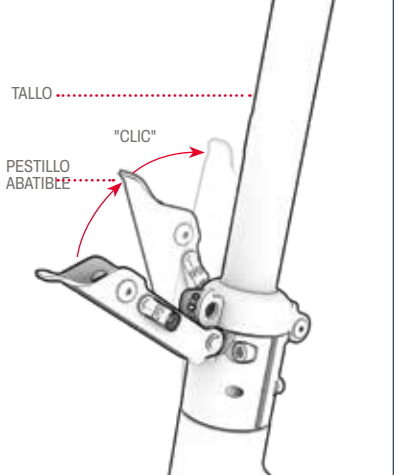

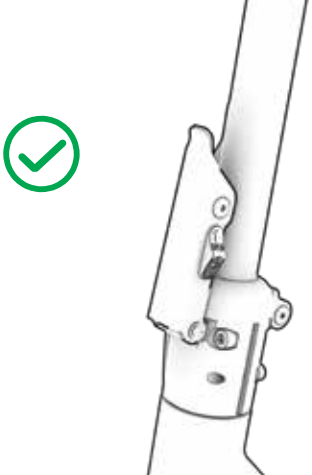

3. EMPUJE CON FUERZA EL PESTILLO ABATIBLE CONTRA EL VÁSTAGO HASTA QUE SE CIERRE CON UN CLIC.

4. COMPRUEBE QUE EL VÁSTAGO ESTÁ FIJO EN POSICIÓN VERTICAL.

3.2 Encendido y apagado

PARA ENCENDER:
MANTENGA PULSADO EL BOTÓN DE ENCENDIDO DURANTE 1 SEGUNDO.
PARA APAGAR:
MANTENGA PULSADO EL BOTÓN DE ENCENDIDO DURANTE 3 SEGUNDOS.

- PARA PRESERVAR LA ENERGÍA DE LA BATERÍA, SU SCOOTER TIENE UNA FUNCIÓN DE APAGADO AUTOMÁTICO Y SE APAGARÁ AUTOMÁTICAMENTE DESPUÉS DE 10 MINUTOS SIN USO.
- RECUERDE SIEMPRE APAGAR SU SCOOTER CUANDO HAGA UNA PARADA EN BOXES O LO GUARDE PARA LA NOCHE.

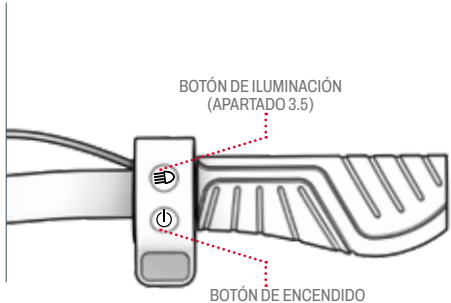

3.3 Uso de los modos de velocidad

- HAY 3 MODOS DE VELOCIDAD, CADA UNO DE LOS CUALES TE PERMITE CONDUCIR A UNA VELOCIDAD MÁXIMA DIFERENTE.
- CON EL SCOOTER ENCENDIDO, PULSA RÁPIDAMENTE EL BOTÓN DE ENCENDIDO PARA CAMBIAR LOS MODOS DE VELOCIDAD.

INDICADOR LUMINOSO DEL MODO DE VELOCIDAD(S)	MODO DE VELOCIDAD	VELOCIDAD MÁXIMA
BLANCO ILUMINACIÓN ○	Modo Peatón (Lento)	HASTA 8 KM/H | 5 MPH
VERDE ILUMINACIÓN ○	Modo Confort (Medio)	HASTA 16,1 KM/H | 10 MPH
ROJO ILUMINACIÓN ○	Modo Sport (Rápido)	HASTA 24,1 KM/H | 15 MPH

3.4 Comprobación del nivel de carga de la batería

PUEDES CONTROLAR EL NIVEL DE CARGA DE LA BATERÍA MIRANDO EL INDICADOR LUMINOSO DE CARGA DE LA BATERÍA SITUADO EN LA CUBIERTA.

BATERÍA INDICADOR LUZ (B)	PORCENTAJE APROXIMADO DE CARGA RESTANTE*
VERDE ILUMINACIÓN	76% - 100%
AMARILLO ILUMINACIÓN	41% - 75%
ROJO ILUMINACIÓN	0% - 40% ¡Cargue su Jetson AHORA!

IMPORTANTE: CUANDO LA CARGA DE LA BATERÍA SE AGOTE AL 0%, EL SCOOTER SE APAGARÁ. CARGUE EL SCOOTER A PLENA POTENCIA (SECCIÓN 2.3) ANTES DE SU PRÓXIMO VIAJE.

**SÓLO APROXIMACIÓN. PUEDE VARIAR EN FUNCIÓN DEL USO.*

3.5 Utilización de las luces LED

PARA ENCENDER O APAGAR LAS LUCES: MANTENGA PULSADO EL BOTÓN DE ILUMINACIÓN DURANTE 2 SEGUNDOS.
PARA PASAR A OTRO DE LOS 5 MODOS DE ILUMINACIÓN: CON LAS LUCES ENCENDIDAS, PULSA RÁPIDAMENTE EL BOTÓN DE ILUMINACIÓN.

- SIEMPRE QUE SUENE MÚSICA A TRAVÉS DEL ALTAVOZ BLUETOOTH®, LAS LUCES PARPADEARÁN AL RITMO DE LA MÚSICA.

3.6 Utilizar el altavoz Bluetooth®

PUEDES CONECTAR TU DISPOSITIVO PORTÁTIL AL ALTAVOZ BLUETOOTH® INTEGRADO DEL SCOOTER PARA TRANSMITIR MÚSICA DURANTE EL TRAYECTO. UNA VEZ QUE LA MÚSICA EMPIECE A SONAR, LAS LUCES DE TU SCOOTER SE SINCRONIZARÁN AUTOMÁTICAMENTE CON LA MÚSICA Y PARPADEARÁN A SU RITMO.

PARA CONECTAR TU DISPOSITIVO PORTÁTIL AL ALTAVOZ BLUETOOTH® DEL SCOOTER:

1. ENCIENDA EL SCOOTER. (SECCIÓN 3.2)
2. EN LA SECCIÓN DE AJUSTES DE TU DISPOSITIVO PORTÁTIL, ACTIVA BLUETOOTH Y BUSCA "LOOMIS" EN LA LISTA DE OPCIONES. SELECCIÓNALO.
3. REPRODUCE MÚSICA A TRAVÉS DE TU APLICACIÓN FAVORITA Y SE TRANSMITIRÁ POR LOS ALTAVOCES DEL SCOOTER.

RESOLUCIÓN DE PROBLEMAS DE CONECTIVIDAD

SI TIENES PROBLEMAS PARA CONECTAR CON EL ALTAVOZ, INTÉNTALO:

1. APAGAR Y VOLVER A ENCENDER EL SCOOTER.
2. APAGAR Y VOLVER A ENCENDER TU DISPOSITIVO PERSONAL.
3. HACIENDO CLIC EN EL BOTÓN DE ESCANEO SE ACTUALIZA LA LISTA DE PRODUCTOS DETECTADOS.

3.7 Utilización de la campana

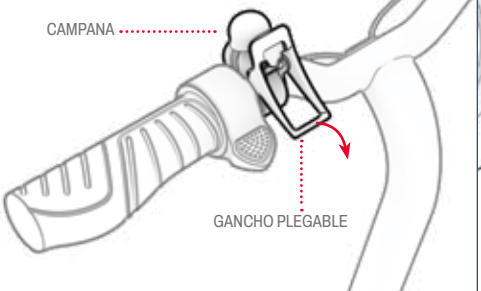

3.8 Utilización del caballete

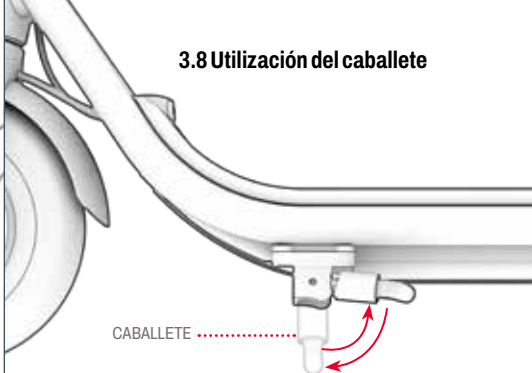

UTILIZA EL TIMBRE PARA ALERTAR A OTROS CICLISTAS Y PEATONES.

PARA HACER SONAR LA CAMPANA: BAJE EL GANCHO PLEGABLE Y SUÉLTELO RÁPIDAMENTE.

PARA UTILIZAR EL CABALLETE: GÍRELO HACIA ABAJO E INCLINE SUAVEMENTE EL SCOOTER SOBRE ÉL PARA PONERSE DE PIE.
PARA SUBIR EL CABALLETE: GÍRELO HACIA ARRIBA.

⚠ **IMPORTANTE:** SUBA SIEMPRE EL CABALLETE ANTES DE INICIAR LA MARCHA.

4. HACIENDO MOVIMIENTOS.

4.1 Utilización del freno

PRESIONE SUAVEMENTE EL FRENO DE EMERGENCIA PARA REDUCIR LA VELOCIDAD. PRESIONE CON MÁS FUERZA PARA DETENERSE POR COMPLETO.

⚠ **IMPORTANTE:** PARA EVITAR MOVIMIENTOS BRUSCOS, INTENTE ACCIONAR EL FRENO DE EMERGENCIA GRADUALMENTE.

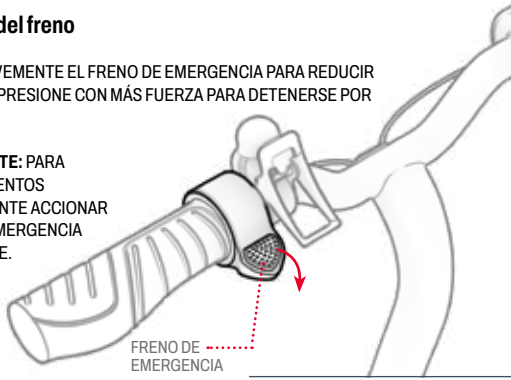

4.2 Conducción del Scooter

NOTA: EL MOTOR DE ESTE SCOOTER REQUIERE LA ACTIVACIÓN DEL MOVIMIENTO DE PATADA PARA ARRANCAR.

1. COLOQUE UN PIE EN LA PARTE DELANTERA DE LA PLATAFORMA MIRANDO HACIA DELANTE. PROPULSE EL SCOOTER HACIA DELANTE EMPUJANDO EL SUELO 2 VECES SEGUIDAS CON EL OTRO PIE.
2. COLOQUE EL PIE DE PATADA EN LA PARTE POSTERIOR DE LA CUBIERTA, GIRADO HACIA FUERA EN UN ÁNGULO DE 70° - 90° PARA MAYOR ESTABILIDAD.
3. PRESIONE GRADUALMENTE EL ACELERADOR DE PULGAR PARA ACELERAR Y LUEGO MANTENGA LA VELOCIDAD.

⚠ **IMPORTANTE:** PARA EVITAR ACELERONES BRUSCOS, PISE SIEMPRE EL ACELERADOR CON SUAVIDAD.

PARA HACER GIROS:
GIRE EL MANILLAR HACIA LA IZQUIERDA O LA DERECHA.

4.3 Maximizar la velocidad y la autonomía

CUANTO MÁS TENGA QUE TRABAJAR EL MOTOR, MÁS RÁPIDO LO HARÁ SU LA BATERÍA SE AGOTARÁ. EN CONDICIONES IDEALES, EL MÁXIMO EL KILOMETRAJE QUE PUEDE ALCANZARSE POR CARGA DE BATERÍA ES DE 12,9 KM | 8 MILLAS Y LA VELOCIDAD MÁXIMA ES DE 24,1 KM/H | 15 MPH.

LOS SIGUIENTES FACTORES TAMBIÉN AFECTARÁN A LA VELOCIDAD Y A LA AUTONOMÍA. INCLUYEN:

SUPERFICIE DE CONDUCCIÓN:
- DESPLAZARSE SOBRE UNA SUPERFICIE RUGOSA REQUIERE MÁS POTENCIA MOTRIZ QUE HACERLO SOBRE UNA LISA.

PESO DE TRANSPORTE:
- MÁS PESO (PILOTO MÁS CARGA) DISMINUYE LA AUTONOMÍA ALCANZABLE.

ESTILO DE CONDUCCIÓN:
- LOS ARRANQUES Y PARADAS FRECUENTES REDUCIRÁN LA DISTANCIA ALCANZABLE CON UNA CARGA DE BATERÍA.

TEMPERATURA DEL AIRE:
- LA TEMPERATURA IDEAL PARA CONDUCIR Y GUARDAR EL SCOOTER OSCILA ENTRE 10°C - 35°C (50°F - 90°F).

INCLÍNATE:
- EL MOTOR TIENE QUE TRABAJAR MÁS CUESTA ARRIBA QUE EN TRAMOS LLANOS O CUESTA ABAJO.

MANTENIMIENTO DE LA BATERÍA:
- LA CARGA OPORTUNA DE LA BATERÍA DESPUÉS DE CADA USO AYUDA A MANTENER SU CAPACIDAD Y RESISTENCIA.

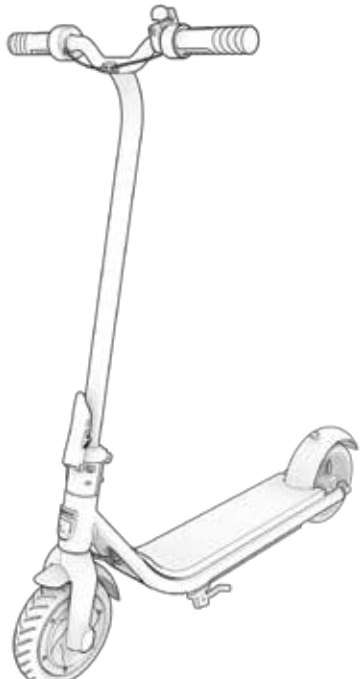

5. VIAJE SEGURO.

5.1 Seguridad del casco

EL MOTORISTA DEBE LLEVAR CASCO EN TODO MOMENTO.



POSICIONAMIENTO INCORRECTO:
LA FRENTE QUEDA AL DESCUBIERTO. UNA CAÍDA PODRÍA PROVOCAR EN LESIONES GRAVES.



POSICIONAMIENTO ADECUADO:
LA FRENTE ESTÁ CUBIERTA POR EL CASCO.

**LLEVE CASCO, ROPA, CALZADO Y EQUIPO DE SEGURIDAD ADECUADOS. EVITE LA ROPA QUE PUEDA ENGANCHARSE EN LAS RUEDAS O DEBAJO DE ELLAS. SE RECOMIENDA LLEVAR CALZADO PLANO Y CERRADO. UTILICE UN CASCO HOMOLOGADO ASTM F1492 Y EQUIPO DE PROTECCIÓN PARA EVITAR LESIONES EN CASO DE ACCIDENTE.*

5.2 Controles de seguridad previos a la conducción

REALICE ESTAS IMPORTANTES COMPROBACIONES DE SEGURIDAD ANTES DE CADA VIAJE:

FRENO:
- ASEGÚRESE DE QUE EL FRENO FUNCIONA CORRECTAMENTE, DE FORMA QUE EL FRENO ELECTRÓNICO SE ACCIONA FÁCILMENTE Y DETIENE EL SCOOTER.

MARCO:
- COMPRUEBE QUE EL BASTIDOR DEL SCOOTER NO ESTÉ DAÑADO, DOBLADO O ROTO.
- COMPRUEBE QUE EL VÁSTAGO ESTÁ ASEGURADO POR EL PESTILLO DE PLEGADO DEL VÁSTAGO.

DIRECCIÓN:
- COMPRUEBE QUE LA RUEDA Y EL MANILLAR ESTÁN ALINEADOS.

RUEDAS:
- COMPRUEBE QUE LAS RUEDAS NO PRESENTAN SIGNOS DE DESGASTE EXCESIVO NI ESTÁN DAÑADAS.

5.3 Cuidado y mantenimiento

CUIDA BIEN DE TU JETSON PARA QUE CIRCULE CON SUAVIDAD Y SEGURIDAD. AQUÍ TE EXPLICAMOS CÓMO:

MANEJANDO TU JETSON:

- NO LEVANTE EL PRODUCTO DEL SUELO CUANDO ESTÉ ENCENDIDO. COMO RECORDATORIO DE QUE DEBE VOLVER A COLOCAR EL PRODUCTO SOBRE UNA SUPERFICIE SÓLIDA, SUS RUEDAS DARÁN UNA VUELTA RÁPIDA Y, A CONTINUACIÓN, EL PRODUCTO EMPEZARÁ A EMITIR UN PITIDO CONTINUO. PARA DETENER EL PITIDO, APAGUE EL PRODUCTO PULSANDO RÁPIDAMENTE EL BOTÓN DE ENCENDIDO.

LIMPIEZA SU JETSON:

- PARA LIMPIAR EL PRODUCTO, LÍMPIELO CUIDADOSAMENTE CON UN PAÑO HÚMEDO Y SÉQUELO DESPUÉS CON UN PAÑO SECO. NO APLIQUE AGUA DIRECTAMENTE SOBRE EL PRODUCTO, YA QUE LOS SISTEMAS ELÉCTRICOS Y ELECTRÓNICOS PODRÍAN MOJARSE, LO QUE PODRÍA PROVOCAR UN MAL FUNCIONAMIENTO QUE PUSIERA EN RIESGO LA SEGURIDAD DEL CICLISTA.
- SI LAS PIEZAS ELÉCTRICAS O LA BATERÍA SE MOJAN, NO ENCIENDA EL PRODUCTO. PÓNGASE EN CONTACTO CON EL EQUIPO DE ATENCIÓN AL CLIENTE DE JETSON PARA OBTENER AYUDA.

GUARDANDO TU JETSON:

- CARGUE COMPLETAMENTE LA BATERÍA ANTES DE GUARDAR EL PRODUCTO DURANTE LARGOS PERIODOS DE TIEMPO.
- CUANDO ESTÉ ALMACENADA DURANTE LARGOS PERIODOS DE TIEMPO, CARGUE COMPLETAMENTE LA BATERÍA UNA VEZ AL MES.
- CUBRA EL PRODUCTO PARA PROTEGERLO DEL POLVO.
- ALMACENAR EL PRODUCTO EN EL INTERIOR Y EN UN LUGAR SECO.

⚠ PRECAUCIONES CON LA BATERÍA:

SU PRODUCTO TIENE UNA BATERÍA DE IONES DE LITIO. TENGA CUIDADO AL MANIPULARLA.

- MANTENER EL PRODUCTO ALEJADO DEL FUEGO Y DEL CALOR EXCESIVO.
- EVITE LOS CHOQUES FÍSICOS INTENSOS, LAS VIBRACIONES FUERTES O LOS IMPACTOS.
- PROTEGER EL PRODUCTO DEL AGUA O LA HUMEDAD.
- NO COLOQUE NI ALMACENE EL PRODUCTO AMONTONADO ENCIMA O DEBAJO DE OTROS OBJETOS.
- NO DESMONTE EL PRODUCTO NI SU BATERÍA.
- NO TIRE EL PRODUCTO A LA BASURA. LLEVE EL PRODUCTO A UNA INSTALACIÓN ESPECIALIZADA EN RESIDUOS ELECTRÓNICOS O A UN CENTRO DE RECICLAJE DE BATERÍAS . PARA OBTENER MÁS INFORMACIÓN SOBRE LOS CENTROS DE ELIMINACIÓN MÁS CERCANOS, PÓNGASE EN CONTACTO CON SU AYUNTAMIENTO O EMPRESA DE TRANSPORTE DE RESIDUOS.
- SI LA BATERÍA DEL PRODUCTO SE CALIENTA O MUESTRA SIGNOS DE SOBRECALENTAMIENTO, EMITE UN OLOR O SONIDO INUSUAL, PIERDE LÍQUIDO O GAS, O CAMBIA DE FORMA O COLOR, HÁGALO INMEDIATAMENTE:
  1. SI ESTÁ EN USO, DEJE DE UTILIZAR EL PRODUCTO INMEDIATAMENTE. RETIRE EL CABLE DE CARGA DEL PRODUCTO SI ESTÁ ENCHUFADO.
  2. DEJE DE UTILIZAR EL PRODUCTO.
  3. SI ES SEGURO HACERLO, TRASLADE EL PRODUCTO A UN ESPACIO DESPEJADO Y ALEJADO DE CUALQUIER OBJETO INFLAMABLE.
  4. LLAME A LOS SERVICIOS DE EMERGENCIA LOCALES PARA OBTENER AYUDA
  5. LAVE A FONDO CON AGUA CORRIENTE LIMPIA LOS OJOS O LAS ZONAS DE LA PIEL QUE HAYAN ENTRADO EN CONTACTO CON EL LÍQUIDO ELECTROLÍTICO DE LA BATERÍA QUE GOTEA Y BUSQUE ATENCIÓN MÉDICA ADICIONAL.
- SI TIENE ALGÚN PROBLEMA CON LA BATERÍA, PÓNGASE EN CONTACTO CON EL EQUIPO DE ATENCIÓN AL CLIENTE DE JETSON.

COBERTURA DE LA GARANTÍA.

GARANTÍA GENERAL LIMITADA

SU NUEVO PRODUCTO JETSON ESTÁ GARANTIZADO CONTRA DEFECTOS DE MATERIALES Y MANO DE OBRA, TAL Y COMO SE INDICA EN RIDEJETSON.COM/WARRANTY, DURANTE UN PERIODO DE TIEMPO A PARTIR DE LA FECHA DE COMPRA ORIGINAL AL POR MENOR CUANDO SE UTILICE DE ACUERDO CON LOS MANUALES DE USUARIO DE JETSON (CONSULTE RIDEJETSON.COM/SUPPORT). **EN VIRTUD DE ESTA GARANTÍA, PODRÁ DIRIGIR SUS RECLAMACIONES A JETSON INCLUSO EN SITUACIONES EN LAS QUE HAYA ADQUIRIDO EL PRODUCTO JETSON EN UNO DE NUESTROS DISTRIBUIDORES AUTORIZADOS.** PARA LEER LOS TÉRMINOS COMPLETOS DE NUESTRA GARANTÍA, VISITE RIDEJETSON.COM/WARRANTY.

MANTENER EN TACTO.

No deje de seguir a @ridejetson en las redes sociales para enterarte de fantásticas ofertas, sorteos y todas las últimas noticias de Jetson.

JETSON

¿TE GUSTA TU COCHE?

Deje su opinión en ridejetson.com/reviews. Estamos impacientes por saber de ti #MakeMoves

¿PREGUNTAS? VAMOS AYUDA.

RIDEJETSON.COM/SUPPORT
RIDEJETSON.COM/CHAT

1-844-585-7462

Para ejercer la garantía o infórmese sobre cobertura de la garantía, póngase en contacto con nosotros directamente.

www.ridejetson.com

JETSON

2025, TRURIDE TECH. TODOS LOS DERECHOS RESERVADOS.
FABRICADO PARA TRURIDE TECH LLC.
JETSON® ES UNA MARCA REGISTRADA UTILIZADA BAJO
LICENCIA DE JETSTREAM BRANDS LLC.
NINGUNA PARTE DE ESTE DOCUMENTO, INCLUYENDO LA FORMA,
GRÁFICOS Y DISEÑO, PUEDE SER REPRODUCIDA O
TRANSMITIDA EN CUALQUIER FORMA O POR CUALQUIER MEDIO.

LA MARCA DENOMINATIVA BLUETOOTH® Y SUS LOGOTIPOS ESTÁN REGISTRADOS
MARCAS COMERCIALES PROPIEDAD DE BLUETOOTH SIG, INC. Y CUALQUIER USO DE
DE DICHAS MARCAS POR PARTE DE TRURIDE TECH LLC. SE REALIZA BAJO LICENCIA.
OTRAS MARCAS Y NOMBRES COMERCIALES SON LOS
DE SUS RESPECTIVOS PROPIETARIOS.

FABRICADO EN HUIZHOU, CHINA
IMPORTADO POR TRURIDE TECH LLC.
PO BOX 461, JERSEY CITY, NJ 07302-9998

CÓDIGO DE FECHA: 04/2025
EDICIÓN DEL DOCUMENTO: V2.0
FABRICADO EN CHINA

ПУТЕВОДИТЕЛЬ ДЛЯ ВАШЕЙ ПОЕЗДКИ.

ВАЖНО:
Внимательно прочитайте и сохраните
для дальнейшего использования.

JETSON

ЛУМИС

Электрический скутер.

МОДЕЛЬ SKU(S): JLOOMS-GRY



НАШИ ДВА ГЛАВНЫХ ПРАВИЛА:

ОСТАВАЙТЕСЬ В БЕЗОПАСНОСТИ И ПОЛУЧАЙТЕ УДОВОЛЬСТВИЕ.

Содержание

Предупреждения о безопасности 3

1. О вашем продукте

1.1 Обзор продукции 6

1.2 Характеристики продукта 8

1.3 Онлайн-ресурсы 8

2. Начало работы

2.1 Начальные заметки 9

2.2 Сборка рукоятки 10

2.3 Зарядка аккумулятора 13

3. Особенности и функции

3.1 Складывание и раскладывание самоката .. 15

3.1.A Как складывать 15

3.1.B Регулировка механизма защелки 17

3.1.C Как разворачивать 18

3.2 Включение и выключение питания 20

3.3 Использование скоростных режимов ... 20

3.4 Проверка уровня заряда аккумулятора .. 21

3.5 Использование светодиодных ламп 21

3.6 Использование динамика Bluetooth® . 22

3.7 Использование колокола 23

3.8 Использование подставки для ног 23

4. Начать езду

4.1 Использование тормоза 24

4.2 Катание на самокате 24

4.3 Максимальное увеличение скорости и дальности поездки 25

5. Безопасное путешествие

5.1 Безопасность шлема 26

5.2 Проверки безопасности перед поездкой. 26

5.3 Уход и обслуживание 27

Гарантийное покрытие 28

ПРЕДУПРЕЖДЕНИЯ О БЕЗОПАСНОСТИ.

СОХРАНЯЙТЕ ЭТИ ИНСТРУКЦИИ.

УКАЗАНИЯ О РИСКЕ ВОЗГОРАНИЯ ИЛИ ТРАВМИРОВАНИЯ ЛЮДЕЙ И ВАЖНЫЕ УКАЗАНИЯ ПО БЕЗОПАСНОСТИ

- Перед использованием, пожалуйста, внимательно прочитайте руководство пользователя и предупреждения по безопасности, убедитесь, что вы понимаете и принимаете все инструкции по безопасности. Пользователь будет нести ответственность за любые потери или повреждения, вызванные неправильным использованием.
- **Неправильное использование зарядного устройства может привести к пожару и взрыву, что повлечет за собой материальный ущерб, травмы и смерть.**
- Перед каждым циклом работы оператор должен выполнить предэксплуатационные проверки, указанные производителем: Все защитные кожухи и колодки, изначально поставляемые производителем, находятся на своих местах и в исправном состоянии; Тормозная система функционирует должным образом; Все защитные кожухи осей, защитные кожухи цепи или другие кожухи или защитные устройства, поставляемые производителем, находятся на своих местах и в исправном состоянии; Шины находятся в хорошем состоянии, накачаны должным образом и имеют достаточный остаток протектора; Территория, на которой будет эксплуатироваться изделие, должна быть безопасной и пригодной для безопасной эксплуатации.
- Обслуживание и ремонт компонентов должны осуществляться в соответствии со спецификациями производителя и с использованием только разрешенных производителем запасных частей, а установка должна производиться дилерами или другими квалифицированными специалистами.
- Предупреждение о недопустимости перезарядки неперезаряжаемых аккумуляторов.
- Не допускайте контакта рук, ног, волос, частей тела, одежды или других подобных предметов с движущимися частями, колесами или трансмиссией во время работы двигателя.
- Данное изделие не должно использоваться детьми или лицами с ограниченными физическими, сенсорными или умственными способностями, а также с недостаточным опытом и знаниями, если только они не получили надзор или инструктаж (IEC 60335-1/A2:2006).
- Дети без присмотра взрослых не должны играть с изделием (IEC 60335-1/A2:2006).
- Необходим присмотр взрослых.
- Запрещается использовать устройства для выполнения гонок, трюковой езды или других маневров, которые могут привести к потере управления или вызвать неконтролируемые действия или реакции оператора/пассажира.
- Никогда не используйте вблизи автотранспорта.
- Избегайте острых кочек, водосточных решеток и резких перепадов поверхности. Скутер может внезапно остановиться.
- Избегайте улиц и поверхностей с водой, песком, гравием, грязью, листьями и другим мусором. Влажная погода ухудшает сцепление с дорогой, торможение и видимость.
- Избегайте поездок вблизи легковоспламеняющихся газов, пара, жидкостей или пыли, которые могут вызвать пожар.
- Операторы должны придерживаться всех рекомендаций и инструкций производителя, а также соблюдать все законы и постановления: Агрегаты без фар должны эксплуатироваться только в условиях достаточной видимости при дневном свете; владельцам рекомендуется выделяться (для заметности) с помощью освещения, светоотражателей, а для низко идущих агрегатов - сигнальных флажков на гибких шестах.
- Лица со следующими заболеваниями должны быть предостережены от работы: Сердечно-сосудистые заболевания; беременные женщины; лица с заболеваниями головы, спины или шеи или перенесшие операции на этих участках тела; лица с любыми психическими или

физическими заболеваниями, которые могут сделать их восприимчивыми к травмам или ослабить их физическую ловкость или умственные способности, чтобы распознать, понять и выполнить все инструкции по безопасности и быть способными принять опасности, присущие использованию устройства.
- Не катайтесь ночью.
- Не катайтесь после приема алкоголя или лекарств, отпускаемых по рецепту.
- Не переносите предметы во время езды.
- Никогда не работайте с изделием босиком.
- Всегда носите обувь и держите шнурки завязанными.
- Следите за тем, чтобы ваши ноги всегда надежно стояли на палубе.
- Операторы всегда должны использовать соответствующую защитную одежду, включая, но не ограничиваясь, шлем с соответствующим сертификатом и любое другое оборудование, рекомендованное производителем: Всегда надевайте защитное снаряжение, такое как шлем, наколенники и локтевые щитки.
- Всегда уступайте дорогу пешеходам.
- Будьте внимательны к предметам, находящимся впереди и вдали от вас.
- Не позволяйте себе отвлекаться во время езды, например, отвечать на телефонные звонки или заниматься какими-либо другими делами.
- На изделии не может кататься более одного человека.
- Когда вы едете вместе с другими велосипедистами, всегда держите безопасную дистанцию, чтобы избежать столкновения.
- При повороте обязательно сохраняйте равновесие.
- Езда с неправильно отрегулированными тормозами опасна и может привести к серьезным травмам или смерти.
- Во время работы тормоз может нагреваться, не прикасайтесь к нему голой кожей.
- Слишком резкое или внезапное нажатие на тормоз может заблокировать колесо, что приведет к потере контроля и падению. Внезапное или чрезмерное нажатие на тормоз может привести к травмам или смерти.
- Если тормоз ослабнет, отрегулируйте его с помощью шестигранного ключа, отвертки или другого подходящего инструмента или обратитесь в службу технической поддержки Jetson.
- Немедленно заменяйте изношенные или сломанные детали.
- Перед поездкой проверьте, все ли знаки безопасности на месте и понятны ли они.
- Владелец должен разрешить использование и эксплуатацию устройства после демонстрации того, что операторы могут понимать и управлять всеми компонентами устройства до его использования.
- Не катайтесь без надлежащей подготовки. Не катайтесь на высоких скоростях, по неровной местности или на склонах. Не выполняйте трюки и не поворачивайте резко.
- Рекомендуется для использования в помещениях.
- Длительное воздействие ультрафиолетовых лучей, дождя и других факторов может повредить материалы корпуса, поэтому храните его в помещении, когда он не используется.
- Персональные устройства электронной мобильности не предназначены для использования в высокогорных местах, требующих увеличенного расстояния между электрическими проводами в электрических цепях, что указывает на то, что они не предназначены для использования на высоте более 2 000 метров над уровнем моря.
- Используйте только аккумулятор(ы), указанный(ые) производителем
- ХРАНИТЕ В ПОМЕЩЕНИИ, КОГДА НЕ ИСПОЛЬЗУЕТЕ. ОСТАВЛЯЙТЕ В ПОМЕЩЕНИИ ВО ВРЕМЯ ЗАРЯДКИ ИЛИ КОГДА НЕ ИСПОЛЬЗУЕТЕ ДЛЯ ВОЖДЕНИЯ.
- **ОСТОРОЖНО** - Риск возгорания - Все детали не могут быть разобраны пользователем.
- **ПРЕДУПРЕЖДЕНИЕ** - опасность возгорания и поражения электрическим током - нет частей, обслуживаемых пользователем.
- Осторожно: Опасность возгорания
- Вес велосипедиста не должен превышать 220 фунтов | 99,7 кг.

МОДИФИКАЦИИ

Не пытайтесь разбирать, модифицировать, ремонтировать или заменять устройство или какие-либо его компоненты без указания специалистов отдела обслуживания Jetson. Это приведет к аннулированию гарантии и может стать причиной неисправностей, которые могут привести к травмам.

ДОПОЛНИТЕЛЬНЫЕ МЕРЫ ПРЕДОСТОРОЖНОСТИ ПРИ ЭКСПЛУАТАЦИИ

Не поднимайте изделие с земли, когда оно включено и колеса находятся в движении. Это может привести к свободному вращению колес, что может стать причиной травмы для вас или других людей, находящихся рядом. Не прыгайте на изделие и с него, а также не прыгайте во время его использования. Во время работы всегда держите ноги на подставке для ног. Перед использованием всегда проверяйте заряд аккумулятора.

УТИЛИЗАЦИЯ ИСПОЛЬЗОВАННОГО АККУМУЛЯТОРА



Аккумулятор может содержать опасные вещества, которые могут угрожать окружающей среде и здоровью людей. Этот символ, нанесенный на батарею и/или упаковку, указывает на то, что использованная батарея не должна рассматриваться как бытовой отход. Батареи следует сдавать на переработку в соответствующий пункт приема. Обеспечив правильную утилизацию использованных батарей, вы поможете предотвратить возможные негативные последствия для окружающей среды и здоровья человека. Вторичная переработка материалов поможет сохранить природные ресурсы. Для получения дополнительной информации о переработке использованных батареек обратитесь в местную муниципальную службу утилизации отходов.

УВЕДОМЛЕНИЕ О СОБЛЮДЕНИИ

Данное устройство соответствует части 15 правил FCC. Эксплуатация устройства разрешена при соблюдении следующих двух условий: (1) устройство не должно создавать вредных помех, и (2) устройство должно принимать любые помехи, включая помехи, которые могут вызвать нежелательную работу. Внимание: Изменения или модификации данного устройства, не одобренные стороной, ответственной за соответствие, могут лишить пользователя права на эксплуатацию оборудования. ПРИМЕЧАНИЕ: Данное оборудование было протестировано и признано соответствующим ограничениям для цифровых устройств класса B в соответствии с частью 15 правил FCC. Эти ограничения предназначены для обеспечения разумной защиты от вредных помех при установке в жилых помещениях. Данное оборудование генерирует, использует и может излучать радиочастотную энергию и, если оно установлено и используется не в соответствии с инструкциями, может создавать вредные помехи для радиосвязи. Однако нет никакой гарантии, что помехи не возникнут в конкретной установке. Если данное оборудование создает вредные помехи для радио- или телевизионного приема, что можно определить, выключив и включив оборудование, пользователю рекомендуется попытаться устранить помехи одним или несколькими из следующих способов:

- Переориентируйте или переместите приемную антенну.
- Увеличьте расстояние между оборудованием и приемником.
- Подключите оборудование к розетке в цепи, отличной от той, к которой подключен ресивер.
- Обратитесь за помощью к дилеру или опытному специалисту по радио/ТВ.
- Для обеспечения соответствия ограничениям FCC класса B с этим устройством необходимо использовать экранированные кабели.

⚠ ВНИМАНИЕ:

Несоблюдение следующих инструкций может привести к травмам ребенка или окружающих.

- Во время сборки держите мелкие детали вдали от детей.
- Сборка и демонтаж аксессуара должны осуществляться взрослым.
- Часто осматривайте изделие на предмет повреждений.

*** ТРЕБУЕТСЯ СБОРКА ДЛЯ ВЗРОСЛЫХ.**

⚠ ВНИМАНИЕ:

Чтобы снизить риск травм, необходим присмотр взрослых. Никогда не используйте на проезжей части, вблизи автотранспорта, на крутых склонах или ступенях, в бассейнах или других водоемах; всегда надевайте обувь и не допускайте более 1 велосипедиста.

⚠ ВНИМАНИЕ:

Всегда соблюдайте основные меры предосторожности при использовании этого продукта, включая следующие:

(A) Прочтите все инструкции перед использованием продукта.
(B) Для снижения риска получения травм необходимо обеспечить строгий контроль при использовании изделия вблизи детей.
(C) Не вставляйте пальцы или руки в изделие.
(D) Не используйте этот прибор, если эластичный кабель питания или выходной кабель помят, имеет нарушенную изоляцию или имеет другие признаки повреждения.
(E) Для всего оборудования. В инструкции должно быть указано: Этот прибор не предназначен для использования при температуре окружающей среды ниже 14°F (-10°C) или выше 104°F (40°C).
(F) Для всех устройств в инструкции должна быть указана информация:
Аккумулятор предназначен для зарядки при температуре окружающей среды от 32°F (0°C) до 104°F (40°C). Никогда не заряжайте батарею, если температура окружающей среды выходит за пределы этого диапазона.

КАЛИФОРНИЙСКОЕ ПРЕДЛОЖЕНИЕ 65

⚠ ВНИМАНИЕ:

ЭТОТ ПРОДУКТ МОЖЕТ ПОДВЕРГАТЬ ВАС ВОЗДЕЙСТВИЮ ХИМИЧЕСКИХ ВЕЩЕСТВ, ВКЛЮЧАЯ КАДМИЙ, КОТОРЫЙ, КАК ИЗВЕСТНО ШТАТУ КАЛИФОРНИЯ, МОЖЕТ ВЫЗЫВАТЬ РАК, ВРОЖДЕННЫЕ ДЕФЕКТЫ ИЛИ ДРУГИЕ РЕПРОДУКТИВНЫЕ НАРУШЕНИЯ.
ДЛЯ ПОЛУЧЕНИЯ ДОПОЛНИТЕЛЬНОЙ ИНФОРМАЦИИ ПОСЕТИТЕ САЙТ: WWW.P65WARNINGS.CA.GOV.

1. О ВАШЕМ ПРОДУКТЕ.

1.1 Обзор продукции

1. РУЛЬ*
   A. ЭЛЕКТРОННЫЙ ТОРМОЗ
   B. КОЛОКОЛ
   C. ПАЛЬЦЕВАЯ ДРОССЕЛЬНАЯ ЗАСЛОНКА ДЛЯ УСКОРЕНИЯ
   D. КНОПКА ОСВЕЩЕНИЯ
   E. КНОПКА ПИТАНИЯ
   F. СКЛАДНОЙ КРЮЧОК-ФИКСАТОР
2. СТЕБЕЛЬ
3. СКЛАДНОЙ КРЮК*
4. ОТКИДНАЯ ЗАЩЕЛКА
5. ПЕРЕДНЯЯ ВИЛКА
6. ПЕРЕДНЕЕ КОЛЕСО (МОТОР-КОЛЕСО)
7. ПОДСТАВКА ДЛЯ НОГ
8. ПАЛУБА
9. ЗАДНЕЕ КРЫЛО
10. ПОРТ ДЛЯ ЗАРЯДКИ АККУМУЛЯТОРА С КРЫШКОЙ
11. СВЕТОДИОДНЫЕ ЛАМПЫ
12. ЗАДНЕЕ КОЛЕСО
13. СВЕТОВОЙ ИНДИКАТОР ЗАРЯДА БАТАРЕИ (B)
14. СВЕТОВОЙ ИНДИКАТОР СКОРОСТНОГО РЕЖИМА (S)
15. ОТРАЖАТЕЛЬ
16. ЗАРЯДНОЕ УСТРОЙСТВО

**ТРЕБУЕТСЯ СБОРКА*

В комплект входит инструмент для сборки и регулировки:



шестигранный ключ 5 мм

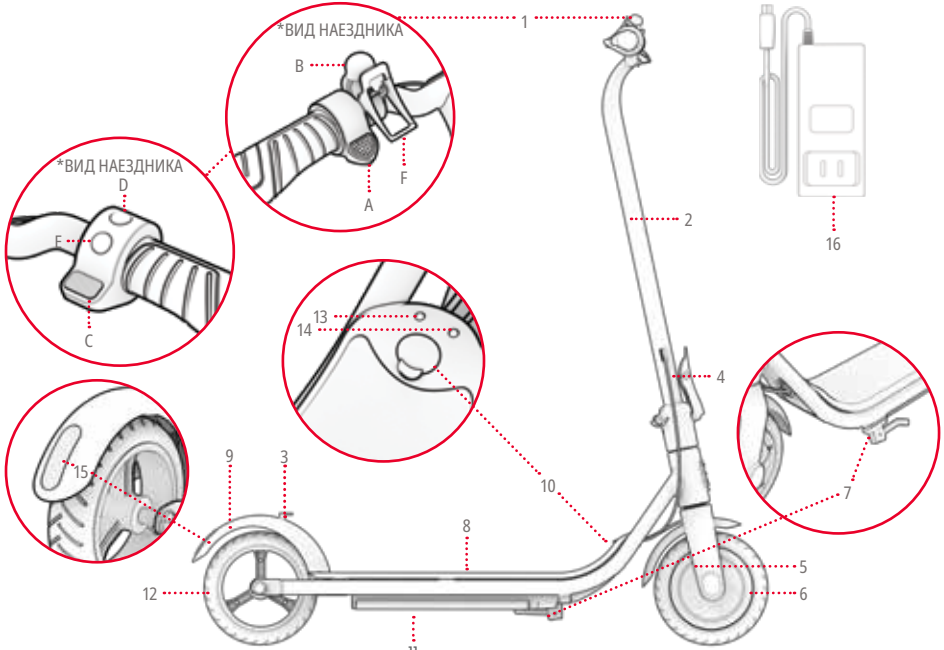

ПРИМЕЧАНИЕ: ИЗОБРАЖЕНИЯ МОГУТ НЕ ТОЧНО ОТРАЖАТЬ ВНЕШНИЙ ВИД РЕАЛЬНОГО ПРОДУКТА.

1.2 Характеристики продукта

- ОГРАНИЧЕНИЕ ПО ВЕСУ: 220 ФУНТОВ | 99,7 КГ
- МИНИМАЛЬНЫЙ ВЕС ВОДИТЕЛЯ: 100 ФУНТОВ | 45,4 КГ
- ВЕС ИЗДЕЛИЯ: 24,2 ФУНТА | 10,9 КГ
- РЕКОМЕНДУЕМЫЙ ВОЗРАСТ: 12+
- РАЗМЕРЫ ИЗДЕЛИЯ В РАЗВЕРНУТОМ ВИДЕ:
  36.8″ (Д) × 16,9″ (Ш) × 40,3″ (В) | 93,5 см (Д) × 42,9 см (Ш) × 102,4 см (В)
  РАЗМЕРЫ ИЗДЕЛИЯ В СЛОЖЕННОМ ВИДЕ:
  36.8″ (Д) × 16,9″ (Ш) × 18,9″ (В) | 93,5 см (Д) × 42,9 см (Ш) × 48,0 см (В)
- РАЗМЕР ДЕКИ: 18,0″ (Д) × 6,0″ (Ш) | 45,7 см(Д) × 15,2 см (Ш)
- РАЗМЕР КОЛЕСА: 8 ДЮЙМОВ | 20,3 СМ
- МАКСИМАЛЬНАЯ СКОРОСТЬ: 15 МИЛЬ В ЧАС* | 24 КМ/Ч*
- МАКСИМАЛЬНАЯ ДАЛЬНОСТЬ: 8 МИЛЬ | 12,9 КМ *, **
- АККУМУЛЯТОР: 21,6 В, 5,0 АЧ
- ТИП АККУМУЛЯТОРА: ЛИТИЙ-ИОННЫЙ
- МОТОР: 200 ВТ***
- ВЫХОД ЗАРЯДНОГО УСТРОЙСТВА: 25.2V 1A
- СЕРТИФИКАЦИЯ UL: UL 2272
- ВРЕМЯ ЗАРЯДКИ: ОКОЛО 6 ЧАСОВ
- МАКСИМАЛЬНЫЙ УГОЛ ПОДЪЕМА: 10°

** РАССТОЯНИЕ, СКОРОСТЬ, СРОК СЛУЖБЫ БАТАРЕИ И ДРУГИЕ ХАРАКТЕРИСТИКИ ПРОДУКТА МОГУТ МЕНЯТЬСЯ В ЗАВИСИМОСТИ ОТ ВОДИТЕЛЯ И УСЛОВИЙ ЕЗДЫ.*

***ПРИ НАГРУЗКЕ 120 ФУНТОВ | 54,4 КГ, ТЕМПЕРАТУРЕ ВОЗДУХА 80°F | 26,7 °C И СКОРОСТИ 5 МИЛЬ/Ч | 8 КМ/Ч. ДОПОЛНИТЕЛЬНЫЕ СВЕДЕНИЯ ОБ УСЛОВИЯХ, КОТОРЫЕ МОГУТ ПОВЛИЯТЬ НА ДАЛЬНОСТЬ ДЕЙСТВИЯ, СМ. В РАЗДЕЛЕ 4.3.*

****ПИКОВАЯ МОЩНОСТЬ*

1.3 Онлайн-ресурсы

Сканируйте, чтобы найти самые актуальные справочные материалы и ресурсы поддержки.

Найдите это руководство пользователя на сайте https://cdn.shopify.com/s/files/1/2530/6734/files/LOOMIS_MANUAL-web-1729020178548.pdf

Наша коллекция ресурсов поддержки можно найти по адресу
https://ridejetson.com/pages/product-manuals

2. НАЧАЛО РАБОТЫ.

2.1 Начальные заметки

- НАЧНИТЕ СВОЕ ПРИКЛЮЧЕНИЕ ПРАВИЛЬНО: ПЕРЕД ИСПОЛЬЗОВАНИЕМ ЭТОГО ПРОДУКТА ВНИМАТЕЛЬНО ПРОЧИТАЙТЕ ВСЕ РУКОВОДСТВО ПОЛЬЗОВАТЕЛЯ, ВКЛЮЧАЯ ПРЕДУПРЕЖДЕНИЯ О БЕЗОПАСНОСТИ. УБЕДИТЕСЬ, ЧТО ВЫ ПОНИМАЕТЕ, ПРИНИМАЕТЕ И СОБЛЮДАЕТЕ ВСЕ ТРЕБОВАНИЯ:
  - РЕКОМЕНДАЦИИ ПРОИЗВОДИТЕЛЯ.
  - ИНСТРУКЦИИ ПО БЕЗОПАСНОСТИ И ПРЕДУПРЕЖДЕНИЯ.
  - МЕСТНЫЕ ЗАКОНЫ И ПОСТАНОВЛЕНИЯ, КАСАЮЩИЕСЯ ЕЗДЫ И ЭКСПЛУАТАЦИИ.

- БУДЬТЕ ОСТОРОЖНЫ ПРИ РАСПАКОВКЕ, УДАЛЕНИИ ВСЕХ УПАКОВОЧНЫХ МАТЕРИАЛОВ И УСТАНОВКЕ САМОКАТА ДЛЯ СБОРКИ, ТАК КАК РУЛЬ БУДЕТ ЗАКРЕПЛЕН ТОЛЬКО НАПОЛОВИНУ.

- УКАЗАНИЯ, ПРИВЕДЕННЫЕ В ДАННОМ РУКОВОДСТВЕ, - ПРАВАЯ, ЛЕВАЯ, ПЕРЕДНЯЯ/ПЕРЕДНЯЯ И ЗАДНЯЯ/ЗАДНЯЯ - ОРИЕНТИРОВАНЫ ТАК, КАК ИХ ВИДИТ ВЕЛОСИПЕДИСТ, СТОЯ НА САМОКАТЕ. НАПРИМЕР, "ПРАВАЯ СТОРОНА" СКУТЕРА - ЭТО СТОРОНА, ГДЕ БУДЕТ НАХОДИТЬСЯ ПРАВАЯ РУКА ВЕЛОСИПЕДИСТА.

2.2 Сборка рукоятки

1. ПОДНИМИТЕ БАЗУ САМОКАТА НА ПОДСТАВКУ. (СМ. РАЗДЕЛ 3.8)
   ⚠ **ВНИМАНИЕ:** ОБРАЩАЙТЕСЬ С ПОЛУПРИКРЕПЛЕННЫМ ШТОКОМ ОСТОРОЖНО. СЛЕДИТЕ ЗА ТЕМ, ЧТОБЫ НЕ ПЕРЕТЯНУТЬ И НЕ ЗАПУТАТЬ ПРОВОДА.
2. ОСЛАБЬТЕ И СНИМИТЕ ПРЕДВАРИТЕЛЬНО УСТАНОВЛЕННЫЙ ЦЕНТРАЛЬНЫЙ БОЛТ (M6 X 12 MM) НА ОСНОВАНИИ ШТОКА, ГОЛОВКА КОТОРОГО НАХОДИТСЯ ПРЯМО НАД ДЕКОЙ, ПОВЕРНУВ ЕГО ПРОТИВ ЧАСОВОЙ СТРЕЛКИ С ПОМОЩЬЮ ШЕСТИГРАННОГО КЛЮЧА 5 MM. ОТЛОЖИТЕ ЦЕНТРАЛЬНЫЙ БОЛТ В СТОРОНУ.

ВАЖНО: НЕ ОСЛАБЛЯЙТЕ И НЕ СНИМАЙТЕ БОЛТ В ОСНОВАНИИ ВЫНОСА, ГОЛОВКА КОТОРОГО ОБРАЩЕНА В СТОРОНУ СКУТЕРА.

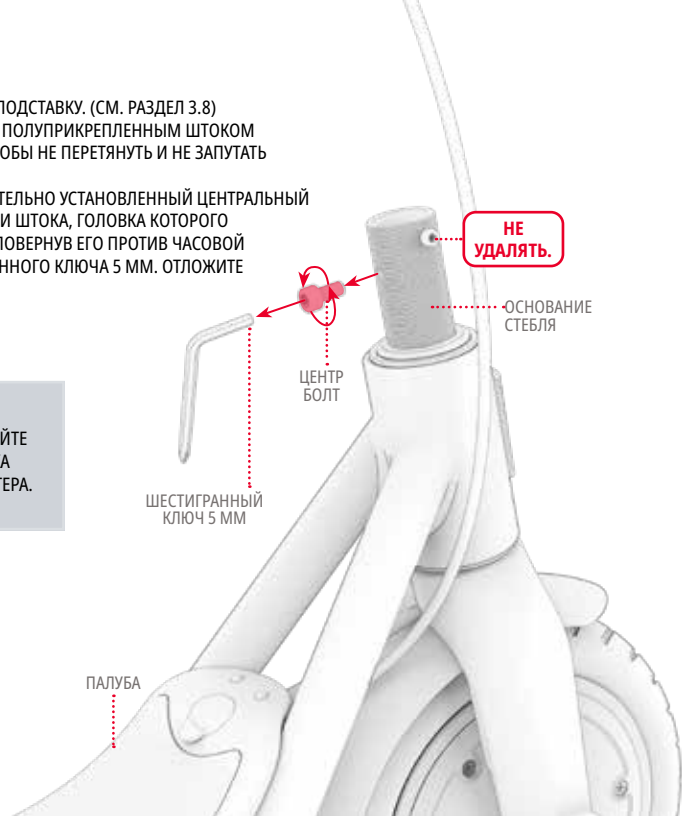

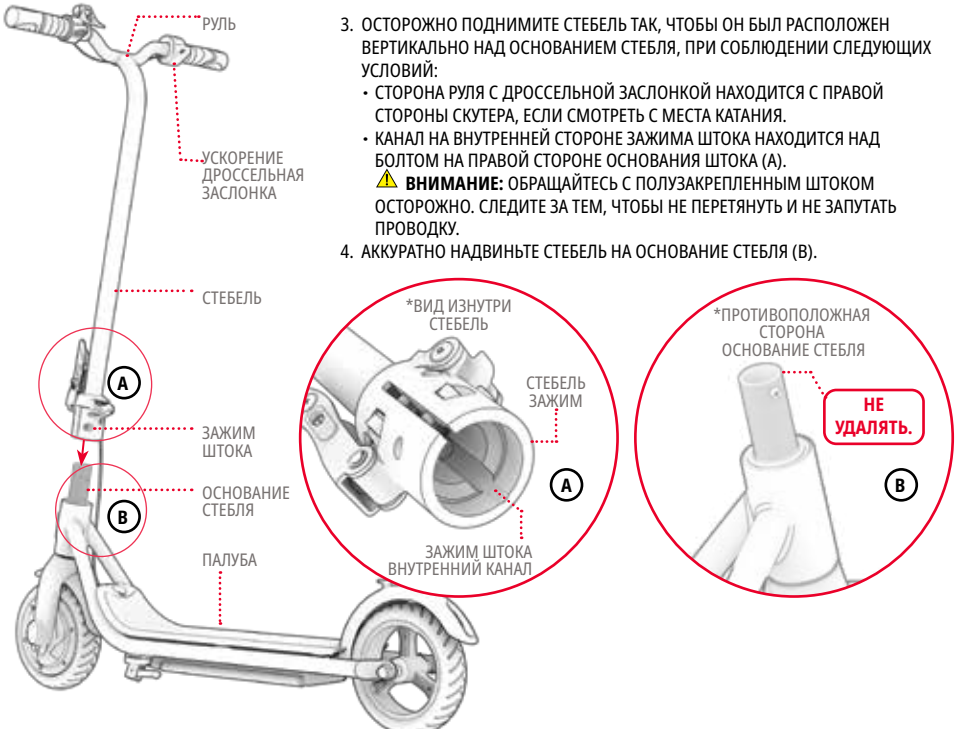

3. ОСТОРОЖНО ПОДНИМИТЕ СТЕБЕЛЬ ТАК, ЧТОБЫ ОН БЫЛ РАСПОЛОЖЕН ВЕРТИКАЛЬНО НАД ОСНОВАНИЕМ СТЕБЛЯ, ПРИ СОБЛЮДЕНИИ СЛЕДУЮЩИХ УСЛОВИЙ:
   - СТОРОНА РУЛЯ С ДРОССЕЛЬНОЙ ЗАСЛОНКОЙ НАХОДИТСЯ С ПРАВОЙ СТОРОНЫ СКУТЕРА, ЕСЛИ СМОТРЕТЬ С МЕСТА КАТАНИЯ.
   - КАНАЛ НА ВНУТРЕННЕЙ СТОРОНЕ ЗАЖИМА ШТОКА НАХОДИТСЯ НАД БОЛТОМ НА ПРАВОЙ СТОРОНЕ ОСНОВАНИЯ ШТОКА (A).

     ⚠ **ВНИМАНИЕ:** ОБРАЩАЙТЕСЬ С ПОЛУЗАКРЕПЛЕННЫМ ШТОКОМ ОСТОРОЖНО. СЛЕДИТЕ ЗА ТЕМ, ЧТОБЫ НЕ ПЕРЕТЯНУТЬ И НЕ ЗАПУТАТЬ ПРОВОДКУ.
4. АККУРАТНО НАДВИНЬТЕ СТЕБЕЛЬ НА ОСНОВАНИЕ СТЕБЛЯ (B).

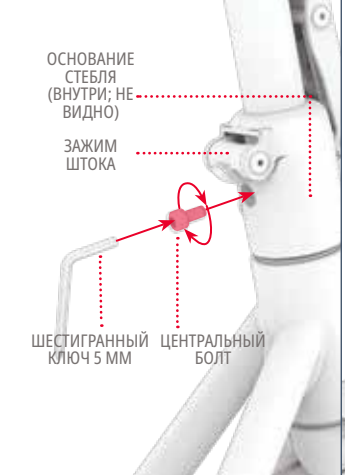

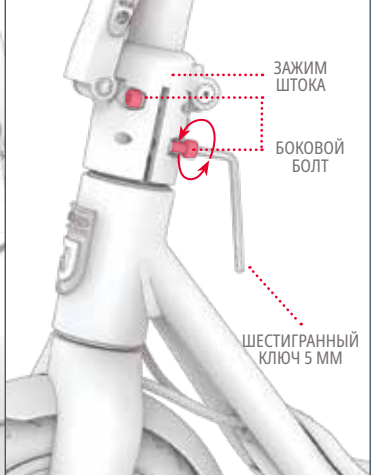

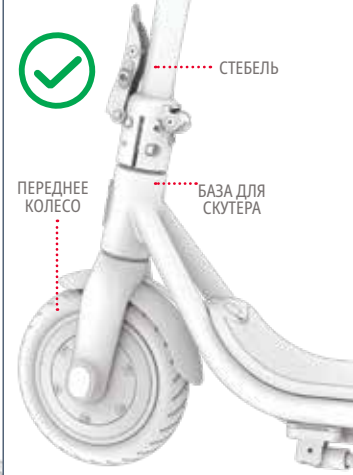

5. ВСТАВЬТЕ СНЯТЫЙ БОЛТ В СОВМЕЩЕННЫЕ ОТВЕРСТИЯ В ЗАЖИМЕ ШТОКА И ОСНОВАНИИ ШТОКА, ЗАКРУЧИВАЯ ЕГО ПО ЧАСОВОЙ СТРЕЛКЕ. ПОЛНОСТЬЮ ЗАТЯНИТЕ БОЛТ С ПОМОЩЬЮ ШЕСТИГРАННОГО КЛЮЧА 5 ММ.

6. ЗАТЯНИТЕ ДВА БОЛТА НА ЛЕВОЙ СТОРОНЕ ЗАЖИМА ШТОКА, ПОВОРАЧИВАЯ ИХ ПО ЧАСОВОЙ СТРЕЛКЕ С ПОМОЩЬЮ ШЕСТИГРАННОГО КЛЮЧА 5 ММ.

7. УБЕДИТЕСЬ, ЧТО ШТОК НАДЕЖНО ЗАКРЕПЛЕН НА ОСНОВАНИИ САМОКАТА И ЧТО ПЕРЕДНЕЕ КОЛЕСО ВРАЩАЕТСЯ В СООТВЕТСТВИИ С ВРАЩЕНИЕМ РУЧНОГО КОЛЕСА.

2.2 Зарядка аккумулятора

ПРИМЕЧАНИЕ: ДЛЯ ПОЛНОЙ ЗАРЯДКИ АККУМУЛЯТОРА ТРЕБУЕТСЯ ОКОЛО 6 ЧАСОВ. ПЕРЕД ПЕРВЫМ ИСПОЛЬЗОВАНИЕМ ПОЛНОСТЬЮ ЗАРЯДИТЕ АККУМУЛЯТОР.

1. ПОДКЛЮЧИТЕ ЗАРЯДНЫЙ КАБЕЛЬ К ЗАРЯДНОМУ УСТРОЙСТВУ
2. ОТКРОЙТЕ КРЫШКУ ЗАРЯДНОГО ПОРТА НА СКУТЕРЕ
3. ПОДКЛЮЧИТЕ КАБЕЛЬ ДЛЯ ЗАРЯДКИ К СТЕНЕ, А ЗАТЕМ ВСТАВЬТЕ ЗАРЯДНОЕ УСТРОЙСТВО В ПОРТ ДЛЯ ЗАРЯДКИ
4. КОГДА ИНДИКАТОР НА ЗАРЯДНОМ УСТРОЙСТВЕ СМЕНИТ КРАСНЫЙ ЦВЕТ НА ЗЕЛЕНЫЙ, ЭТО ОЗНАЧАЕТ, ЧТО АККУМУЛЯТОР ПОЛНОСТЬЮ ЗАРЯЖЕН. ИЗВЛЕКИТЕ ЗАРЯДНОЕ УСТРОЙСТВО ИЗ ЗАРЯДНОГО ПОРТА И ОТСОЕДИНИТЕ КАБЕЛЬ ОТ РОЗЕТКИ.
5. ЗАКРОЙТЕ КРЫШКУ ЗАРЯДНОГО ПОРТА.

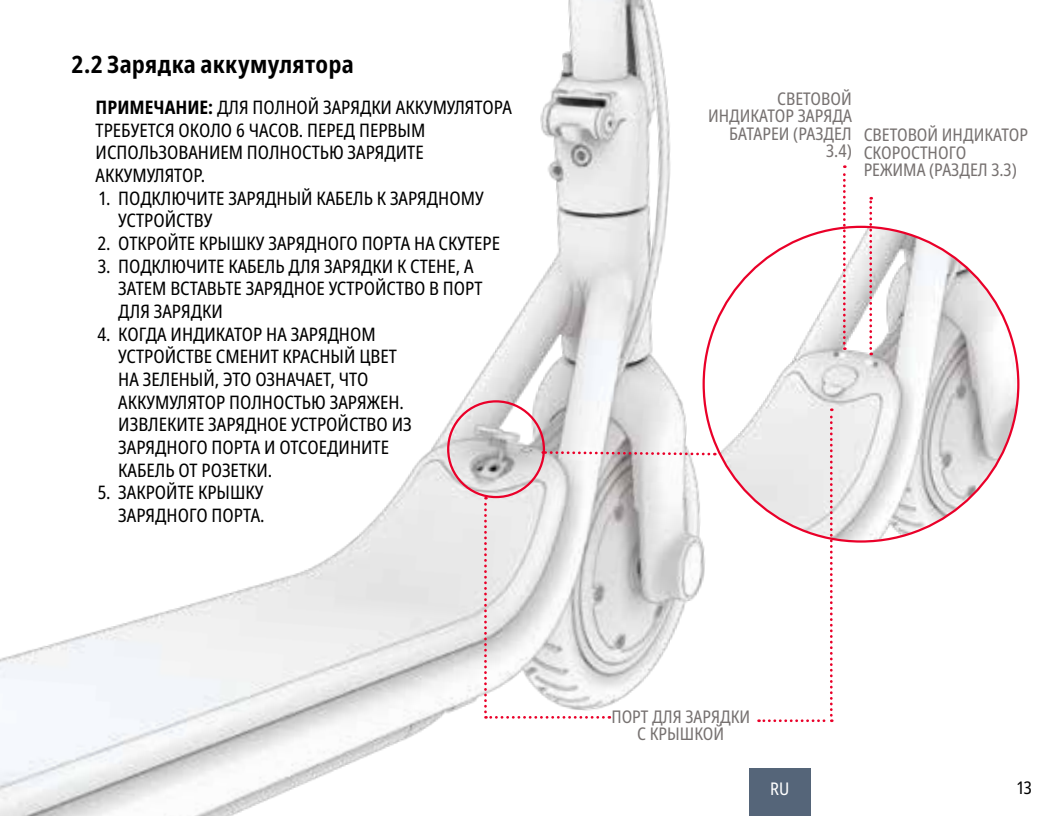

ИНДИКАТОР ЗАРЯДКИ НА ЗАРЯДНОМ УСТРОЙСТВЕ:	КРАСНОЕ ПОДСВЕТКА ЗАРЯДКА ○	ЗЕЛЁНАЯ ПОДСВЕТКА ЗАРЯДКА ЗАВЕРШЕНА ○

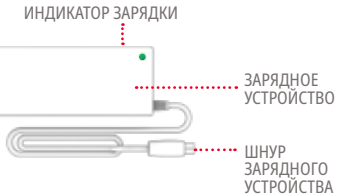

ВАЖНЫЕ УКАЗАНИЯ ПО ЗАРЯДКЕ:

ИСПОЛЬЗУЙТЕ ТОЛЬКО ЗАРЯДНОЕ УСТРОЙСТВО ИЗ КОМПЛЕКТА ПОСТАВКИ ИЛИ ПРИОБРЕТЕННОЕ НЕПОСРЕДСТВЕННО ЧЕРЕЗ КОМПАНИЮ JETSON С МАРКИРОВКОЙ FCA135-252010 MADE BY SHENZHEN FENGCHI ELECTRIC CO.,LTD (МОДЕЛЬ JETSON № PJLOOM-CH).

⚠ **НЕПРАВИЛЬНОЕ ИСПОЛЬЗОВАНИЕ ЗАРЯДНОГО УСТРОЙСТВА МОЖЕТ ПРИВЕСТИ К ПОЖАРУ И ВЗРЫВУ.**

- ЕСЛИ АККУМУЛЯТОР НЕ ЗАРЯЖАЕТСЯ, ВСЕГДА ДЕРЖИТЕ ПОРТ ДЛЯ ЗАРЯДКИ ЗАКРЫТЫМ.
- НИКОГДА НЕ ВКЛЮЧАЙТЕ УСТРОЙСТВО ВО ВРЕМЯ ЗАРЯДКИ.
- НЕ ИСПОЛЬЗУЙТЕ ПЕРЕНОСНЫЕ СИЛОВЫЕ КРАНЫ.
- ДЛЯ ОБЕСПЕЧЕНИЯ НАИЛУЧШЕГО СОСТОЯНИЯ АККУМУЛЯТОРА ЗАРЯЖАЙТЕ ЕГО ПОЛНОСТЬЮ В ТЕЧЕНИЕ КАЖДОГО СЕАНСА ЗАРЯДКИ - ОКОЛО 6 ЧАСОВ.
- НИКОГДА НЕ ОСТАВЛЯЙТЕ УСТРОЙСТВО ЗАРЯЖАТЬСЯ НА НОЧЬ ИЛИ НА ДЛИТЕЛЬНОЕ ВРЕМЯ.
- НЕ ПЫТАЙТЕСЬ СНЯТЬ ИЛИ РАЗОБРАТЬ АККУМУЛЯТОР.
- ДИАПАЗОН ТЕМПЕРАТУРЫ ОКРУЖАЮЩЕЙ СРЕДЫ ДЛЯ ЗАРЯДКИ: 37.4°F (3°C) - 104°F (40°C)
- ДИАПАЗОН РАБОЧИХ ТЕМПЕРАТУР ОКРУЖАЮЩЕЙ СРЕДЫ: 14°F(-10°C)-104°F(40°C)
- ВСЕГДА ДЕРЖИТЕ КРЫШКУ ЗАРЯДНОГО ПОРТА ЗАКРЫТОЙ, ЕСЛИ УСТРОЙСТВО НЕ ЗАРЯЖАЕТСЯ.
- НЕ ИСПОЛЬЗУЙТЕ ДАННОЕ УСТРОЙСТВО, ЕСЛИ ГИБКИЙ ШНУР ПИТАНИЯ ВЫХОДНОГО КАБЕЛЯ ИМЕЕТ ПОТЕРТОСТИ, НАРУШЕННУЮ ИЗОЛЯЦИЮ ИЛИ ЛЮБЫЕ ДРУГИЕ ПРИЗНАКИ ПОВРЕЖДЕНИЯ.
- УБЕДИТЕСЬ, ЧТО НОМЕР МОДЕЛИ ЗАРЯДНОГО УСТРОЙСТВА НА ЭТИКЕТКЕ ЗАРЯДНОГО УСТРОЙСТВА СОВПАДАЕТ С НОМЕРОМ МОДЕЛИ ЗАРЯДНОГО УСТРОЙСТВА, УКАЗАННЫМ ВЫШЕ.
- УБЕДИТЕСЬ, ЧТО НА ЭТИКЕТКЕ ЗАРЯДНОГО УСТРОЙСТВА УКАЗАНО, ЧТО ОНО СОВМЕСТИМО С ВАШЕЙ МОДЕЛЬЮ JETSON. НАЗВАНИЕ МОДЕЛИ JETSON И SKU МОЖНО НАЙТИ НА ЭТИКЕТКЕ, ПРИКЛЕЕННОЙ К ВЕРХНЕЙ, БОКОВОЙ ИЛИ НИЖНЕЙ СТОРОНЕ РАМЫ ИЛИ ПОДСТАВКИ УСТРОЙСТВА.

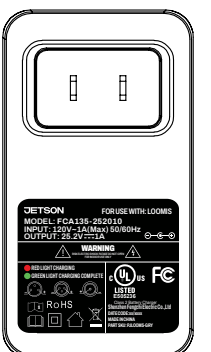

ЭТО ПРИМЕР МАРКИРОВКИ ЗАРЯДНОГО УСТРОЙСТВА.

3. ОСОБЕННОСТИ И ФУНКЦИИ.

3.1 Складывание и раскладывание самоката

КОГДА СКЛАДЫВАТЬ: ДЛЯ ХРАНЕНИЯ И ТРАНСПОРТИРОВКИ
КОГДА РАСКЛАДЫВАТЬ: ДЛЯ КАТАНИЯ

ВНИМАНИЕ: НЕ ПОДНИМАЙТЕ САМОКАТ ЗА РУЛЬ. ДЛЯ ТРАНСПОРТИРОВКИ ЗАФИКСИРУЙТЕ ЕГО В СЛОЖЕННОМ ПОЛОЖЕНИИ И НЕСИТЕ ЗА НОЖКУ.



3.1.A Как складывать

1. ПОДНИМИТЕ ЯЗЫЧОК НА ОТКИДНОЙ ЗАЩЕЛКЕ ВВЕРХ, ЗАТЕМ ПОТЯНИТЕ ЗАЩЕЛКУ НА СЕБЯ И ОТВЕДИТЕ ЕЕ ОТ ШТОКА.

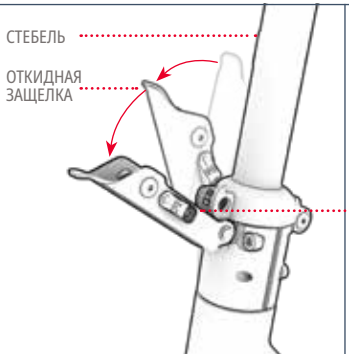

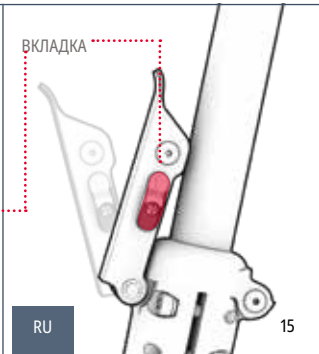

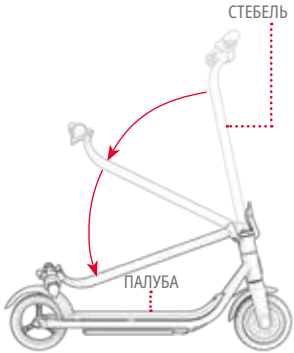

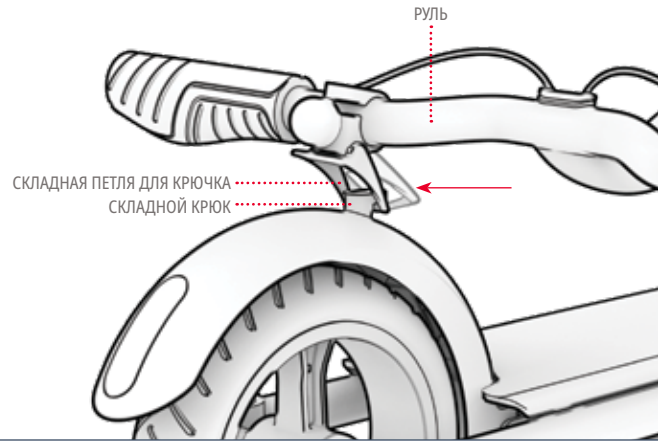

2. ОПУСТИТЕ ШТОК ВНИЗ НАД ПАЛУБОЙ.

3. НАДАВИТЕ НА ФИКСАТОР СКЛАДНОГО КРЮЧКА ВНИЗ, ПОКА ОН НЕ ЗАКРЕПИТСЯ ВОКРУГ СКЛАДНОГО КРЮЧКА.
4. УБЕДИТЕСЬ, ЧТО САМОКАТ НАДЕЖНО ЗАКРЕПЛЕН В СЛОЖЕННОМ ПОЛОЖЕНИИ.

ВАЖНО: ЕСЛИ ФИКСАТОР СКЛАДНОГО КРЮКА НЕ СОВМЕЩАЕТСЯ С КРЮКОМ ИЛИ НЕ ОБХВАТЫВАЕТ ЕГО, МОЖЕТ ПОТРЕБОВАТЬСЯ ПОВЕРНУТЬ МЕХАНИЗМ ФИКСАТОРА НА РУЛЕ, ПОКА ОН НЕ ОКАЖЕТСЯ ПОД ПРАВИЛЬНЫМ УГЛОМ, ЧТОБЫ ОБХВАТИТЬ КРЮК. (РАЗДЕЛ 3.1.B)

3.1.B Регулировка механизма защелки

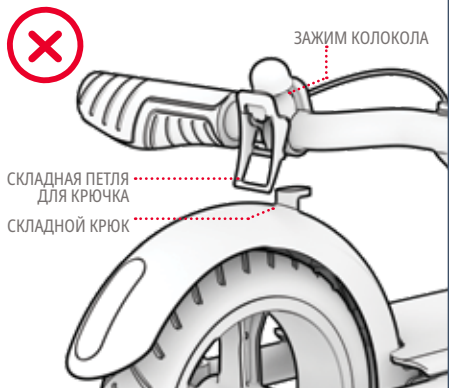

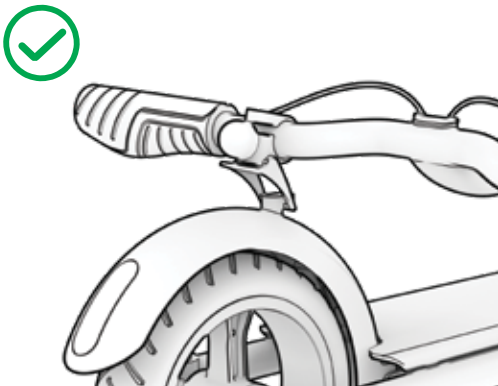

НЕПРАВИЛЬНО: ЗАЩЕЛКА СКЛАДНОГО КРЮКА НЕ СОВМЕЩЕНА СО СКЛАДНЫМ КРЮКОМ. ПОВОРАЧИВАЙТЕ ЗАЖИМ BELL CLAMP ВОКРУГ РУЛЯ ДО ТЕХ ПОР, ПОКА ФИКСАТОР СКЛАДНОГО КРЮКА НЕ БУДЕТ ПРАВИЛЬНО РАСПОЛОЖЕН, ЧТОБЫ "ПОЙМАТЬ" КРЮК.

ПРАВИЛЬНО: ЗАЩЕЛКА СКЛАДНОГО КРЮКА ПРАВИЛЬНО ВЫРОВНЕНА, ЧТОБЫ ЗАЦЕПИТЬ КРЮК.

3.1.C Как разворачивать

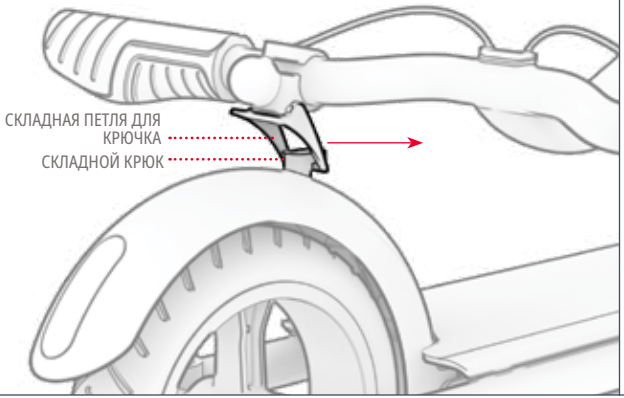

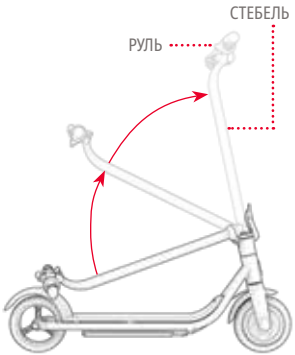

1. ОТВЕДИТЕ ФИКСАТОР СКЛАДНОГО КРЮКА ОТ ЗАДНЕГО КРЫЛА, ЧТОБЫ ОСВОБОДИТЬ ЕГО ОТ СКЛАДНОГО КРЮКА.

2. ПОДНИМИТЕ РУЛЬ В НАПРАВЛЕНИИ ПЕРЕДНЕЙ ЧАСТИ САМОКАТА, ПОКА НОЖКА НЕ ВСТАНЕТ ПОЛНОСТЬЮ ВЕРТИКАЛЬНО.

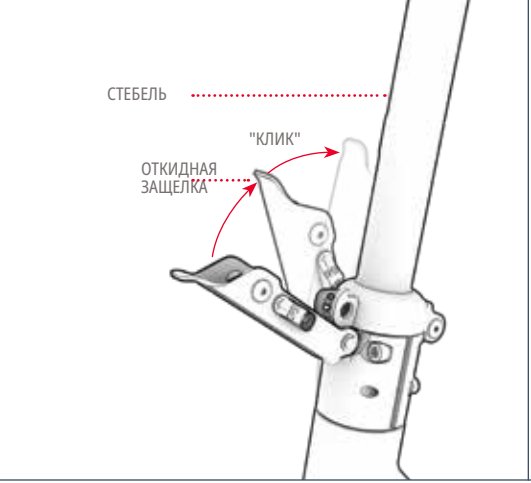

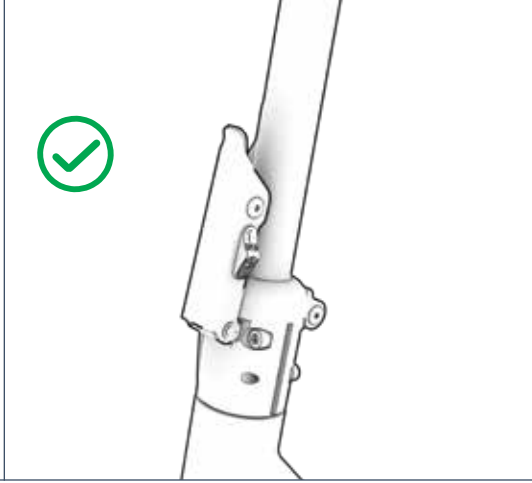

3. С СИЛОЙ ПРИЖМИТЕ ОТКИДНУЮ ЗАЩЕЛКУ К ШТОКУ, ПОКА ОНА НЕ ЗАЩЕЛКНЕТСЯ.

4. УБЕДИТЕСЬ, ЧТО ШТОК НАДЕЖНО ЗАКРЕПЛЕН В ВЕРТИКАЛЬНОМ ПОЛОЖЕНИИ.

3.2 Включение и выключение питания

ДЛЯ ВКЛЮЧЕНИЯ:
НАЖМИТЕ И УДЕРЖИВАЙТЕ КНОПКУ ПИТАНИЯ В ТЕЧЕНИЕ 1 СЕКУНДЫ.
ЧТОБЫ ВЫКЛЮЧИТЬ УСТРОЙСТВО:
НАЖМИТЕ И УДЕРЖИВАЙТЕ КНОПКУ ПИТАНИЯ В ТЕЧЕНИЕ 3 СЕКУНД.

- ДЛЯ СОХРАНЕНИЯ ЗАРЯДА АККУМУЛЯТОРА СКУТЕР ОСНАЩЕН ФУНКЦИЕЙ АВТООТКЛЮЧЕНИЯ, КОТОРАЯ АВТОМАТИЧЕСКИ ОТКЛЮЧАЕТСЯ ЧЕРЕЗ 10 МИНУТ БЕЗ ИСПОЛЬЗОВАНИЯ.
- НЕ ЗАБЫВАЙТЕ ВЫКЛЮЧАТЬ СКУТЕР, КОГДА ДЕЛАЕТЕ ОСТАНОВКУ ИЛИ ОСТАВЛЯЕТЕ ЕГО НА НОЧЬ.

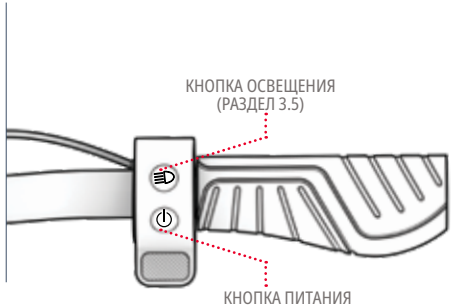

3.3 Использование скоростных режимов

- ЕСТЬ 3 СКОРОСТНЫХ РЕЖИМА, КАЖДЫЙ ИЗ КОТОРЫХ ПОЗВОЛЯЕТ РАЗВИВАТЬ РАЗНУЮ МАКСИМАЛЬНУЮ СКОРОСТЬ.
- ПРИ ВКЛЮЧЕННОМ САМОКАТЕ БЫСТРО НАЖМИТЕ КНОПКУ ПИТАНИЯ, ЧТОБЫ ПЕРЕКЛЮЧИТЬ СКОРОСТНЫЕ РЕЖИМЫ.

ИНДИКАТОР РЕЖИМА СКОРОСТИ (S)	СКОРОСТНОЙ РЕЖИМ	МАКСИМАЛЬНАЯ СКОРОСТЬ
БЕЛОЕ ОСВЕЩЕНИЕ ○	Пешеходный режим (медленный)	ДО 5 MPH | 8 КМ/Ч
ЗЕЛЕНОЕ ОСВЕЩЕНИЕ ○	Комфортный режим (средний)	ДО 10 MPH | 16,1 КМ/Ч
КРАСНОЕ ОСВЕЩЕНИЕ ○	Спортивный режим (Быстро)	ДО 15 MPH | 24,1 КМ/Ч

3.4 Проверка уровня заряда аккумулятора

ВЫ МОЖЕТЕ СЛЕДИТЬ ЗА УРОВНЕМ ЗАРЯДА БАТАРЕИ, ГЛЯДЯ НА ИНДИКАТОР ЗАРЯДА НА ДЕКЕ.

АККУМУЛЯТОР ИНДИКАТОР СВЕТ (B)	ПРИМЕРНЫЙ ПРОЦЕНТ ОСТАВШЕГОСЯ ЗАРЯДА*
ЗЕЛЕНЫЙ ОСВЕЩЕНИЕ	76% - 100%
ЖЕЛТЫЙ ОСВЕЩЕНИЕ	41% - 75%
КРАСНЫЙ ОСВЕЩЕНИЕ	0% - 40% Зарядите свой Jetson СЕЙЧАС!

ВАЖНО: КОГДА ЗАРЯД БАТАРЕИ СНИЗИТСЯ ДО 0%, СКУТЕР ВЫКЛЮЧИТСЯ. ПЕРЕД СЛЕДУЮЩЕЙ ПОЕЗДКОЙ ЗАРЯДИТЕ СКУТЕР ДО ПОЛНОЙ МОЩНОСТИ (РАЗДЕЛ 2.3).

**ТОЛЬКО ПРИБЛИЗИТЕЛЬНЫЕ ДАННЫЕ. МОЖЕТ МЕНЯТЬСЯ В ЗАВИСИМОСТИ ОТ ИСПОЛЬЗОВАНИЯ.*

3.5 Использование светодиодных ламп

ЧТОБЫ ВКЛЮЧИТЬ ИЛИ ВЫКЛЮЧИТЬ ОСВЕЩЕНИЕ: НАЖМИТЕ И УДЕРЖИВАЙТЕ КНОПКУ ОСВЕЩЕНИЯ В ТЕЧЕНИЕ 2 СЕКУНД.
ДЛЯ ПЕРЕХОДА К ДРУГОМУ ИЗ 5 РЕЖИМОВ ОСВЕЩЕНИЯ: ПРИ ВКЛЮЧЕННОМ ОСВЕЩЕНИИ БЫСТРО НАЖМИТЕ КНОПКУ ОСВЕЩЕНИЯ.

- КОГДА ЧЕРЕЗ ДИНАМИК BLUETOOTH® ИГРАЕТ МУЗЫКА, ОГНИ ПУЛЬСИРУЮТ В ТАКТ МУЗЫКЕ.

3.6 Использование динамика Bluetooth®

ВЫ МОЖЕТЕ ПОДКЛЮЧИТЬ СВОЕ ПОРТАТИВНОЕ УСТРОЙСТВО К ВСТРОЕННОМУ ДИНАМИКУ BLUETOOTH®, ЧТОБЫ СЛУШАТЬ МУЗЫКУ ВО ВРЕМЯ ПОЕЗДКИ. КАК ТОЛЬКО МУЗЫКА НАЧНЕТ ИГРАТЬ, ОГНИ НА ВАШЕМ СКУТЕРЕ АВТОМАТИЧЕСКИ СИНХРОНИЗИРУЮТСЯ С МУЗЫКОЙ И МИГАЮТ В ТАКТ ЕЙ.

ЧТОБЫ ПОДКЛЮЧИТЬ ПОРТАТИВНОЕ УСТРОЙСТВО К ДИНАМИКУ BLUETOOTH® СКУТЕРА:

1. ВКЛЮЧИТЕ СКУТЕР. (РАЗДЕЛ 3.2)
2. В РАЗДЕЛЕ НАСТРОЕК ПОРТАТИВНОГО УСТРОЙСТВА ВКЛЮЧИТЕ BLUETOOTH И НАЙДИТЕ В СПИСКЕ ОПЦИЙ "LOOMIS". ВЫБЕРИТЕ ЕГО.
3. ВКЛЮЧИТЕ МУЗЫКУ ЧЕРЕЗ ЛЮБИМОЕ ПРИЛОЖЕНИЕ, И ОНА БУДЕТ ТРАНСЛИРОВАТЬСЯ ЧЕРЕЗ ДИНАМИКИ СКУТЕРА.

УСТРАНЕНИЕ ПРОБЛЕМ С ПОДКЛЮЧЕНИЕМ

ЕСЛИ У ВАС ВОЗНИКЛИ ПРОБЛЕМЫ С ПОДКЛЮЧЕНИЕМ К ДИНАМИКУ, ПОПРОБУЙТЕ:

1. ВЫКЛЮЧЕНИЕ И ПОСЛЕДУЮЩЕЕ ВКЛЮЧЕНИЕ СКУТЕРА.
2. ВЫКЛЮЧЕНИЕ И ПОВТОРНОЕ ВКЛЮЧЕНИЕ ПЕРСОНАЛЬНОГО УСТРОЙСТВА.
3. НАЖМИТЕ КНОПКУ СКАНИРОВАНИЯ, ЧТОБЫ ОБНОВИТЬ СПИСОК ОБНАРУЖЕННЫХ ПРОДУКТОВ.

3.7 Использование колокола



ИСПОЛЬЗУЙТЕ ЗВОНОК, ЧТОБЫ ПРЕДУПРЕДИТЬ ДРУГИХ ВЕЛОСИПЕДИСТОВ И ПЕШЕХОДОВ.

ЧТОБЫ ЗАЗВОНИЛ КОЛОКОЛЬЧИК: ОПУСТИТЕ КРЮЧОК СКЛАДНОГО ФИКСАТОРА И БЫСТРО ОТПУСТИТЕ ЕГО.

3.8 Использование подставки для ног

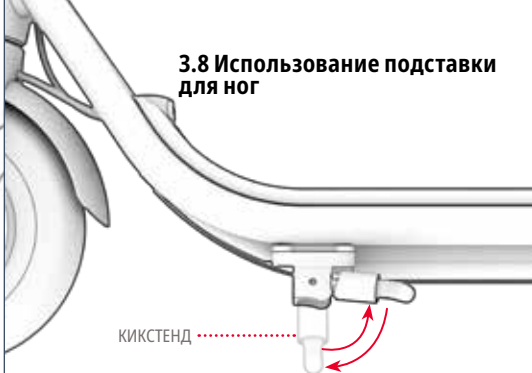

ЧТОБЫ ИСПОЛЬЗОВАТЬ КИКСТЕНД: ПОВЕРНИТЕ ЕГО ВНИЗ И АККУРАТНО НАКЛОНИТЕ СКУТЕР, ЧТОБЫ ОН ВСТАЛ. **ЧТОБЫ ПОДНЯТЬ ПОДСТАВКУ ДЛЯ НОГ:** ПОВЕРНИТЕ ЕЕ НАЗАД.

⚠ **ВНИМАНИЕ:** ВСЕГДА ПОДНИМАЙТЕ СТОЙКУ ПЕРЕД НАЧАЛОМ ДВИЖЕНИЯ.

4. НАЧАТЬ ЕЗДУ.

4.1 Использование тормоза

ДЛЯ ЗАМЕДЛЕНИЯ ПЛАВНО НАЖМИТЕ НА ЭЛЕКТРОННЫЙ ТОРМОЗ. ДЛЯ ПОЛНОЙ ОСТАНОВКИ НАЖМИТЕ СИЛЬНЕЕ.

⚠ **ВНИМАНИЕ:** ЧТОБЫ ИЗБЕЖАТЬ РЕЗКИХ ДВИЖЕНИЙ, СТАРАЙТЕСЬ ВКЛЮЧАТЬ ЭЛЕКТРОННЫЙ ТОРМОЗ ПОСТЕПЕННО .

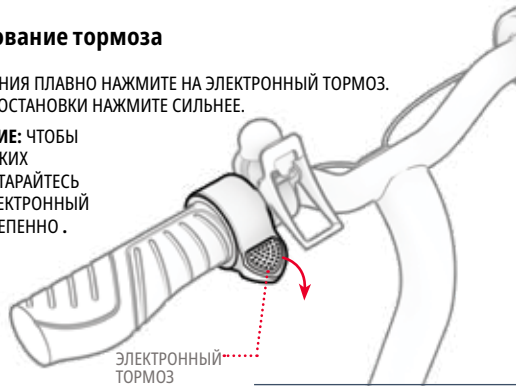

4.2 Катание на самокате

ПРИМЕЧАНИЕ: ДЛЯ ЗАПУСКА ДВИГАТЕЛЯ ЭТОГО САМОКАТА ТРЕБУЕТСЯ АКТИВАЦИЯ ДВИЖЕНИЕМ КИКА.

1. ПОСТАВЬТЕ ОДНУ НОГУ НА ПЕРЕДНЮЮ ЧАСТЬ ДЕКИ ЛИЦОМ ВПЕРЕД. ПРИВЕДИТЕ САМОКАТ В ДВИЖЕНИЕ, ОТТОЛКНУВШИСЬ ОТ ЗЕМЛИ 2 РАЗА ПОДРЯД ДРУГОЙ НОГОЙ.
2. ПОСТАВЬТЕ УДАРНУЮ НОГУ НА ЗАДНЮЮ ЧАСТЬ ДЕКИ, РАЗВЕРНУВ ЕЕ НАРУЖУ ПОД УГЛОМ 70° - 90° ДЛЯ УСТОЙЧИВОСТИ.
3. ПОСТЕПЕННО НАЖИМАЙТЕ НА ДРОССЕЛЬ, ЧТОБЫ УСКОРИТЬСЯ, А ЗАТЕМ ПОДДЕРЖИВАЙТЕ СКОРОСТЬ.

⚠ **ВНИМАНИЕ:** ЧТОБЫ ИЗБЕЖАТЬ РЕЗКИХ СКАЧКОВ СКОРОСТИ, ВСЕГДА ПЛАВНО НАЖИМАЙТЕ НА ДРОССЕЛЬНУЮ ЗАСЛОНКУ .

ДЕЛАТЬ ПОВОРОТЫ:
ПОВЕРНИТЕ РУЛЬ ВЛЕВО ИЛИ ВПРАВО.

4.3 Максимальное увеличение скорости и дальности поездки

ЧЕМ ИНТЕНСИВНЕЕ РАБОТАЕТ ДВИГАТЕЛЬ, ТЕМ БЫСТРЕЕ БАТАРЕЯ РАЗРЯДИТСЯ. В ИДЕАЛЬНЫХ УСЛОВИЯХ МАКСИМАЛЬНОЕ ЗНАЧЕНИЕ ПРОБЕГ НА ОДНОЙ ЗАРЯДКЕ АККУМУЛЯТОРА СОСТАВЛЯЕТ 8 МИЛЬ | 12,9 КМ, А МАКСИМАЛЬНАЯ СКОРОСТЬ 15 МИЛЬ В ЧАС | 24,1 КМ/Ч.

НА СКОРОСТЬ И ДАЛЬНОСТЬ ПОЕЗДКИ ТАКЖЕ ВЛИЯЮТ СЛЕДУЮЩИЕ ФАКТОРЫ. К НИМ ОТНОСЯТСЯ:

ПОВЕРХНОСТЬ ДЛЯ КАТАНИЯ:
- ДВИЖЕНИЕ ПО НЕРОВНОЙ ПОВЕРХНОСТИ ТРЕБУЕТ БОЛЬШЕЙ МОЩНОСТИ ДВИГАТЕЛЯ, ЧЕМ ДВИЖЕНИЕ ПО ГЛАДКОЙ.

ВЕС ПРИ ПЕРЕНОСКЕ:
- УВЕЛИЧЕНИЕ ВЕСА (ВЕЛОСИПЕДИСТ ПЛЮС ГРУЗ) УМЕНЬШАЕТ ДОСТИЖИМУЮ ДАЛЬНОСТЬ ПОЕЗДКИ.

СТИЛЬ ЕЗДЫ:
- ЧАСТЫЕ ПУСКИ И ОСТАНОВКИ СОКРАТЯТ РАССТОЯНИЕ, ДОСТИЖИМОЕ НА ОДНОМ ЗАРЯДЕ АККУМУЛЯТОРА.

ТЕМПЕРАТУРА ВОЗДУХА:
- ИДЕАЛЬНАЯ ТЕМПЕРАТУРА ДЛЯ ЕЗДЫ И ХРАНЕНИЯ СКУТЕРА - ОТ 50°F ДО 90°F (ОТ 10°C ДО 35°C).

НАКЛОН:
- ПРИ ДВИЖЕНИИ В ГОРУ ДВИГАТЕЛЮ ПРИХОДИТСЯ РАБОТАТЬ БОЛЬШЕ, ЧЕМ НА РОВНЫХ УЧАСТКАХ ИЛИ СПУСКАХ.

УХОД ЗА БАТАРЕЕЙ:
- СВОЕВРЕМЕННАЯ ЗАРЯДКА АККУМУЛЯТОРА ПОСЛЕ КАЖДОЙ ПОЕЗДКИ ПОМОГАЕТ СОХРАНИТЬ ЕГО ЕМКОСТЬ И ПРОЧНОСТЬ.

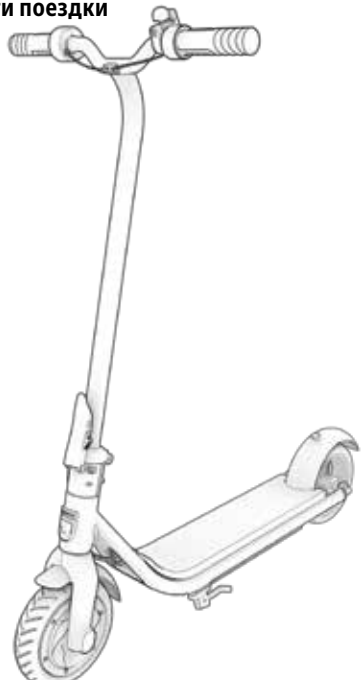

5. БЕЗОПАСНОЕ ПУТЕШЕСТВИЕ.

5.1 Безопасность шлема

МОТОЦИКЛИСТ ДОЛЖЕН ПОСТОЯННО НОСИТЬ ШЛЕМ.



НЕПРАВИЛЬНОЕ НОШЕНИЕ ШЛЕМА:
ЛОБ ОТКРЫТ.
ПАДЕНИЕ МОЖЕТ ПРИВЕСТИ К К СЕРЬЕЗНЫМ ТРАВМАМ.



ПРАВИЛЬНАЯ НОШЕНИЕ ШЛЕМА:
ЛОБ ЗАКРЫТ ШЛЕМОМ.

**НАДЕНЬТЕ ШЛЕМ, ПОДХОДЯЩУЮ ОДЕЖДУ, ОБУВЬ И ЗАЩИТНУЮ ЭКИПИРОВКУ. ИЗБЕГАЙТЕ ОДЕЖДЫ, КОТОРАЯ МОЖЕТ ЗАЦЕПИТЬСЯ ЗА КОЛЕСА ИЛИ ПОПАСТЬ ПОД НИХ. РЕКОМЕНДУЕТСЯ НОСИТЬ ПЛОСКУЮ ОБУВЬ С ЗАКРЫТЫМ НОСКОМ. НАДЕВАЙТЕ ШЛЕМ И ЗАЩИТНОЕ СНАРЯЖЕНИЕ, ОДОБРЕННОЕ СТАНДАРТОМ ASTM F1492, ЧТОБЫ ИЗБЕЖАТЬ ТРАВМ В СЛУЧАЕ АВАРИИ.*

5.2 Проверки безопасности перед поездкой

ПРОВОДИТЕ ЭТИ ВАЖНЫЕ ПРОВЕРКИ БЕЗОПАСНОСТИ ПЕРЕД КАЖДОЙ ПОЕЗДКОЙ:

ТОРМОЗ:
- УБЕДИТЕСЬ В ТОМ, ЧТО ТОРМОЗ РАБОТАЕТ ДОЛЖНЫМ ОБРАЗОМ: ЭЛЕКТРОННЫЙ ТОРМОЗ ЛЕГКО СРАБАТЫВАЕТ И ОСТАНАВЛИВАЕТ СКУТЕР.

РАМА:
- УБЕДИТЕСЬ, ЧТО РАМА САМОКАТА НЕ ПОВРЕЖДЕНА, НЕ ПОГНУТА И НЕ СЛОМАНА.
- УБЕДИТЕСЬ, ЧТО ШТОК ЗАФИКСИРОВАН ЗАЩЕЛКОЙ ДЛЯ СКЛАДЫВАНИЯ ШТОКА.

РУЛЕВОЕ УПРАВЛЕНИЕ:
- УБЕДИТЕСЬ, ЧТО КОЛЕСО И РУЛЬ ВЫРОВНЕНЫ.

КОЛЕСА:
- УБЕДИТЕСЬ, ЧТО КОЛЕСА НЕ ИМЕЮТ ПРИЗНАКОВ ЧРЕЗМЕРНОГО ИЗНОСА ИЛИ ПОВРЕЖДЕНИЙ.

5.3 Уход и обслуживание

УХАЖИВАЙТЕ ЗА СВОИМ JETSON, ЧТОБЫ ОН ЕЗДИЛ ПЛАВНО И БЕЗОПАСНО. ВОТ КАК:

ОБРАЩАЙТЕСЬ СО СВОИМ ДЖЕТСОНОМ:

- НЕ ПОДНИМАЙТЕ УСТРОЙСТВО С ЗЕМЛИ, КОГДА ОНО ВКЛЮЧЕНО. В КАЧЕСТВЕ НАПОМИНАНИЯ О НЕОБХОДИМОСТИ ПОСТАВИТЬ УСТРОЙСТВО ОБРАТНО НА ТВЕРДУЮ ПОВЕРХНОСТЬ, ЕГО КОЛЕСА БЫСТРО ПРОКРУТЯТСЯ, А ЗАТЕМ УСТРОЙСТВО НАЧНЕТ ИЗДАВАТЬ НЕПРЕРЫВНЫЙ ЗВУКОВОЙ СИГНАЛ. ЧТОБЫ ПРЕКРАТИТЬ ЗВУКОВОЙ СИГНАЛ, ВЫКЛЮЧИТЕ УСТРОЙСТВО, БЫСТРО НАЖАВ НА КНОПКУ ПИТАНИЯ.

ЧИСТКА ВАШЕГО JETSON:

- ЧТОБЫ ОЧИСТИТЬ ИЗДЕЛИЕ, АККУРАТНО ПРОТРИТЕ ЕГО ВЛАЖНОЙ ТКАНЬЮ, А ЗАТЕМ ВЫТРИТЕ СУХОЙ ТКАНЬЮ. НЕ НАНОСИТЕ ВОДУ НЕПОСРЕДСТВЕННО НА ИЗДЕЛИЕ, ТАК КАК ЭЛЕКТРИЧЕСКИЕ И ЭЛЕКТРОННЫЕ СИСТЕМЫ МОГУТ НАМОКНУТЬ, ЧТО МОЖЕТ ПРИВЕСТИ К НЕИСПРАВНОСТИ, КОТОРАЯ ПОСТАВИТ ПОД УГРОЗУ БЕЗОПАСНОСТЬ ВЕЛОСИПЕДИСТА.
- ЕСЛИ ЭЛЕКТРИЧЕСКИЕ ДЕТАЛИ ИЛИ БАТАРЕЯ НАМОКЛИ, НЕ ВКЛЮЧАЙТЕ УСТРОЙСТВО. ОБРАТИТЕСЬ ЗА ПОМОЩЬЮ В СЛУЖБУ ПОДДЕРЖКИ JETSON.

ХРАНЕНИЕ ВАШЕГО ДЖЕТСОНА:

- ПОЛНОСТЬЮ ЗАРЯЖАЙТЕ АККУМУЛЯТОР ПЕРЕД ДЛИТЕЛЬНЫМ ХРАНЕНИЕМ УСТРОЙСТВА.
- ПРИ ДЛИТЕЛЬНОМ ХРАНЕНИИ ПОЛНОСТЬЮ ЗАРЯЖАЙТЕ БАТАРЕЮ РАЗ В МЕСЯЦ.
- НАКРОЙТЕ ИЗДЕЛИЕ, ЧТОБЫ ЗАЩИТИТЬ ЕГО ОТ ПЫЛИ.
- ХРАНИТЕ ПРОДУКТ В СУХОМ ПОМЕЩЕНИИ.

⚠ МЕРЫ ПРЕДОСТОРОЖНОСТИ ПРИ РАБОТЕ С БАТАРЕЯМИ:

В ВАШЕМ УСТРОЙСТВЕ УСТАНОВЛЕН ЛИТИЙ-ИОННЫЙ АККУМУЛЯТОР. БУДЬТЕ ОСТОРОЖНЫ ПРИ ОБРАЩЕНИИ С НИМ.

- ХРАНИТЕ ИЗДЕЛИЕ ВДАЛИ ОТ ОГНЯ И ЧРЕЗМЕРНОГО ТЕПЛА.
- ИЗБЕГАЙТЕ СИЛЬНЫХ ФИЗИЧЕСКИХ УДАРОВ, СИЛЬНОЙ ВИБРАЦИИ ИЛИ УДАРОВ.
- ЗАЩИЩАЙТЕ ИЗДЕЛИЕ ОТ ВОДЫ И ВЛАГИ.
- НЕ КЛАДИТЕ И НЕ ХРАНИТЕ ИЗДЕЛИЕ В КУЧЕ ПОВЕРХ ИЛИ ПОД ДРУГИМИ ПРЕДМЕТАМИ.
- НЕ РАЗБИРАЙТЕ УСТРОЙСТВО ИЛИ ЕГО АККУМУЛЯТОР.
- НЕ ВЫБРАСЫВАЙТЕ ИЗДЕЛИЕ ВМЕСТЕ С ОБЫЧНЫМ МУСОРОМ. ОТНЕСИТЕ ИЗДЕЛИЕ В СПЕЦИАЛИЗИРОВАННЫЙ ПУНКТ ПРИЕМА ЭЛЕКТРОННЫХ ОТХОДОВ ИЛИ ЦЕНТР УТИЛИЗАЦИИ БАТАРЕЕК . ДЛЯ ПОЛУЧЕНИЯ ДОПОЛНИТЕЛЬНОЙ ИНФОРМАЦИИ О БЛИЖАЙШИХ ПУНКТАХ УТИЛИЗАЦИИ ОБРАТИТЕСЬ В МЕСТНЫЙ МУНИЦИПАЛИТЕТ ИЛИ КОМПАНИЮ ПО ВЫВОЗУ МУСОРА.
- ЕСЛИ БАТАРЕЯ ИЗДЕЛИЯ НАГРЕВАЕТСЯ ИЛИ ПРОЯВЛЯЕТ ПРИЗНАКИ ПЕРЕГРЕВА, ИЗДАЕТ ЗАПАХ ИЛИ НЕОБЫЧНЫЙ ЗВУК, ВЫТЕКАЕТ ЖИДКОСТЬ ИЛИ ГАЗ, МЕНЯЕТ ФОРМУ ИЛИ ЦВЕТ, НЕМЕДЛЕННО ОБРАТИТЕСЬ В СЕРВИСНЫЙ ЦЕНТР:
    1. ЕСЛИ УСТРОЙСТВО ИСПОЛЬЗУЕТСЯ, НЕМЕДЛЕННО ПРЕКРАТИТЕ ЕГО ИСПОЛЬЗОВАНИЕ. ИЗВЛЕКИТЕ ЗАРЯДНЫЙ КАБЕЛЬ ИЗ УСТРОЙСТВА, ЕСЛИ ОНО ПОДКЛЮЧЕНО К СЕТИ.
    2. ОТКАЖИТЕСЬ ОТ ИСПОЛЬЗОВАНИЯ ПРОДУКТА.
    3. ЕСЛИ ЭТО БЕЗОПАСНО, ПЕРЕМЕСТИТЕ УСТРОЙСТВО В СВОБОДНОЕ МЕСТО И ПОДАЛЬШЕ ОТ ВСЕГО ЛЕГКОВОСПЛАМЕНЯЮЩЕГОСЯ.
    4. ПОЗВОНИТЕ В МЕСТНУЮ СЛУЖБУ СПАСЕНИЯ, ЧТОБЫ ПОЛУЧИТЬ ПОМОЩЬ
    5. ТЩАТЕЛЬНО ПРОМОЙТЕ ГЛАЗА ИЛИ УЧАСТКИ КОЖИ, КОТОРЫЕ КОНТАКТИРОВАЛИ С ВЫТЕКШЕЙ ЖИДКОСТЬЮ ЭЛЕКТРОЛИТА АККУМУЛЯТОРА, ЧИСТОЙ ПРОТОЧНОЙ ВОДОЙ И ОБРАТИТЕСЬ ЗА ДОПОЛНИТЕЛЬНОЙ МЕДИЦИНСКОЙ ПОМОЩЬЮ.
- ЕСЛИ ВОЗНИКНУТ КАКИЕ-ЛИБО ПРОБЛЕМЫ С БАТАРЕЕЙ, ОБРАТИТЕСЬ В СЛУЖБУ ПОДДЕРЖКИ JETSON.

ГАРАНТИЙНОЕ ПОКРЫТИЕ.

ОБЩАЯ ОГРАНИЧЕННАЯ ГАРАНТИЯ

НА ВАШ НОВЫЙ ПРОДУКТ JETSON ПРЕДОСТАВЛЯЕТСЯ ГАРАНТИЯ ОТ ДЕФЕКТОВ МАТЕРИАЛОВ И ИЗГОТОВЛЕНИЯ, КАК УКАЗАНО НА САЙТЕ RIDEJETSON.COM/WARRANTY, В ТЕЧЕНИЕ ПЕРИОДА ВРЕМЕНИ С ДАТЫ ПЕРВОНАЧАЛЬНОЙ РОЗНИЧНОЙ ПОКУПКИ ПРИ ИСПОЛЬЗОВАНИИ В СООТВЕТСТВИИ С РУКОВОДСТВАМИ ПОЛЬЗОВАТЕЛЯ JETSON (СМ. RIDEJETSON.COM/SUPPORT). **ПО ЭТОЙ ГАРАНТИИ ВЫ СМОЖЕТЕ НАПРАВИТЬ СВОИ ПРЕТЕНЗИИ КОМПАНИИ JETSON ДАЖЕ В ТЕХ СЛУЧАЯХ, КОГДА ВЫ ПРИОБРЕЛИ ПРОДУКТ JETSON У ОДНОГО ИЗ НАШИХ АВТОРИЗОВАННЫХ РОЗНИЧНЫХ ПРОДАВЦОВ.** ЧТОБЫ ОЗНАКОМИТЬСЯ С ПОЛНЫМИ УСЛОВИЯМИ НАШЕЙ ГАРАНТИИ, ПОСЕТИТЕ САЙТ RIDEJETSON.COM/WARRANTY.

ПОДДЕРЖИВАТЬ СВЯЗЬ.

Обязательно следите за @ridejetson в социальных сетях, чтобы узнавать о выгодных предложениях, розыгрышах и всех последних новостях Jetson.

JETSON

ВАМ НРАВИТСЯ?

Оставьте отзыв на сайте ridejetson.com/reviews.
Мы с нетерпением ждем вашего звонка!
#MakeMoves

ВОПРОСЫ? ПОМОЩЬ.

RIDEJETSON.COM/SUPPORT
RIDEJETSON.COM/CHAT

1-844-585-7462

Чтобы использовать продукт гарантию или узнать о гарантийное обслуживание, свяжитесь с нами напрямую.

www.ridejetson.com

JETSON

© 2025, TRURIDE TECH. ВСЕ ПРАВА ЗАЩИЩЕНЫ.
ПРОИЗВЕДЕНО ДЛЯ КОМПАНИИ TRURIDE TECH LLC.
JETSON® - ЗАРЕГИСТРИРОВАННЫЙ ТОВАРНЫЙ ЗНАК, ИСПОЛЬЗУЕМЫЙ ПО ЛИЦЕНЗИИ КОМПАНИИ JETSTREAM BRANDS LLC.
НИКАКАЯ ЧАСТЬ ЭТОГО ДОКУМЕНТА, ВКЛЮЧАЯ ФОРМУ, ГРАФИКУ И ДИЗАЙН, НЕ МОЖЕТ БЫТЬ ВОСПРОИЗВЕДЕНА ИЛИ ПЕРЕДАНА В ЛЮБОЙ ФОРМЕ И ЛЮБЫМИ СРЕДСТВАМИ.

СЛОВЕСНЫЙ ЗНАК И ЛОГОТИПЫ BLUETOOTH® ЯВЛЯЮТСЯ ЗАРЕГИСТРИРОВАННЫМИ ТОВАРНЫЕ ЗНАКИ, ПРИНАДЛЕЖАЩИЕ BLUETOOTH SIG, INC. И ЛЮБОЕ ИСПОЛЬЗОВАНИЕ ТАКИХ ЗНАКОВ КОМПАНИЕЙ TRURIDE TECH LLC. ОСУЩЕСТВЛЯЕТСЯ ПО ЛИЦЕНЗИИ. ДРУГИЕ ТОРГОВЫЕ МАРКИ И ТОРГОВЫЕ НАИМЕНОВАНИЯ ПРИНАДЛЕЖАТ ИХ СООТВЕТСТВУЮЩИМ ВЛАДЕЛЬЦАМ.

ПРОИЗВЕДЕНО В ХУЭЙЧЖОУ, КИТАЙ
ИМПОРТИРУЕТСЯ КОМПАНИЕЙ TRURIDE TECH LLC.
ПОЧТОВЫЙ ЯЩИК 461, ДЖЕРСИ-СИТИ, НЬЮ-ДЖЕРСИ 07302-9998

КОД ДАТЫ: 04/2025
ВЕРСИЯ ДОКУМЕНТА: V2.0
СДЕЛАНО В КИТАЕ

骑行指南

重要：
仔细阅读并保留
供今后参考。

JETSON

LOOMIS
电动滑板车

型号 SKU(S)：JLOOMS-GRY



杰森之巅
两骑
规则

注意安全玩得开心

目录

安全警告 3

1.关于您的产品

1.1 产品概述 6

1.2 产品规格 8

1.3 在线资源 8

2.入门

2.1 开始注意事项 9

2.2 装配车把 10

2.3 电池充电 13

3.特点和功能

3.1 折叠和展开滑板车 15

3.1.A 如何折叠 15

3.1.B 调整捕捉装置 17

3.1.C 如何展开 18

3.2 开机和关机 20

3.3 使用速度模式 20

3.4 检查电池电量 21

3.5 使用 LED 灯 21

3.6 使用蓝牙扬声器 22

3.7 使用铃声 23

3.8 使用脚架 23

4.行动

4.1 使用制动器 24

4.2 骑滑板车 24

4.3 最大化速度和骑行范围 25

5.一路平安

5.1 头盔安全 26

5.2 次骑行前安全检查 26

5.3 保养和维护 27

保修范围 28

安全警告。

请妥善保管这些说明。

火灾或人身伤害风险说明和重要安全说明

- 使用前，请仔细阅读用户手册和安全警告，确保您理解并接受所有安全说明。因使用不当造成的任何损失或损坏均由用户负责。
- 不正确使用充电器可能导致火灾和爆炸，造成财产损失、人员伤亡。
- 在每个操作周期之前，操作员必须进行制造商规定的操作前检查：制造商最初提供的所有防护装置和衬垫都已就位并处于可使用状态；制动系统功能正常；制造商提供的任何和所有车轴防护装置、链条防护装置或其他盖子或防护装置都已就位并处于可使用状态；轮胎状况良好，充气适当，且胎面磨损未超限。
- 部件的维护和修理应符合制造商的技术规格，只能使用制造商授权的更换部件，并由经销商或其他熟练人员进行安装。
- 警告不要给非充电电池充电。
- 电机运转时，不要让手、脚、头发、身体部位、衣服或类似物品接触到运动部件、车轮或传动系统。
- 儿童或体力、感官或智力不佳或缺乏经验和知识的人员不得使用本产品，除非他们已得到监督或指导（IEC 60335-1/A2:2006）。
- 无人看管的儿童不得玩耍该产品（IEC 60335-1/A2:2006）。
- 需要成人监护。
- 不得驾驶设备进行赛车、特技表演或其他可能导致失控或可能导致操作员/乘客动作或反应失控的操作。
- 切勿在机动车附近使用。
- 避免急剧颠簸、排水栅和路面突然变化。滑板车可能会突然停止。
- 避免在有水、沙子、碎石、泥土、树叶和其他杂物的街道和路面行驶。潮湿的天气会影响牵引力、制动和能见度。
- 避免在易燃气体、蒸汽、液体或粉尘周围行驶，以免引起火灾。
- 操作人员应遵守制造商的所有建议和说明，并遵守所有法律和条例：应鼓励车主使用照明灯、反光镜以及在灵活的杆子上悬挂信号旗（以确保醒目）。
- 有以下情况的人应注意不要操作：心脏病患者；孕妇；头部、背部或颈部患有疾病或曾在这些部位做过手术的人；以及患有任何精神或身体疾病，可能会使其容易受伤或影响其身体灵活性或识别、理解和执行所有安全说明并能够承担设备使用中固有危险的人。
- 不要在夜间骑车。
- 酒后或服用处方药后不要骑车。
- 骑车时不要携带物品。
- 切勿赤脚操作产品。
- 始终穿鞋并系紧鞋带。
- 确保双脚始终稳稳地踩在甲板上。
- 操作员应始终穿戴适当的防护服，包括但不限于有适当认证的头盔以及

制造商推荐的任何其他设备：始终佩戴头盔、护膝和护肘等防护设备。
- 始终礼让行人。
- 警惕前方和远方的事物。
- 骑车时不要分心，如接电话或从事任何其他活动。
- 该产品不能供多人骑乘。
- 当您与其他骑手一起骑行时，请始终保持安全距离，以免发生碰撞。
- 转弯时，一定要保持平衡。
- 在制动器调整不当的情况下骑车非常危险，可能导致严重伤亡。
- 制动器在工作时可能会发热，请勿用裸露的皮肤接触制动器。
- 刹车太猛或太突然可能会锁住车轮，从而导致您失去控制并摔倒。突然或过度踩刹车可能导致人员伤亡。
- 如果制动器松动，请使用六角扳手、螺丝刀或其他适用工具进行调整，或联系 Jetson Care 团队。
- 立即更换磨损或损坏的部件。
- 骑车前检查所有安全标签是否贴好并理解。
- 在使用前，所有者应允许操作人员使用和操作该设备，但必须证明操作人员能够理解和操作该设备的所有部件。
- 未经适当培训不得骑车。不要在高速、不平坦的地形或斜坡上骑行。不要做特技表演或突然转向。
- 建议在室内使用。
- 长期暴露在紫外线、雨水和自然环境中可能会损坏外壳材料，不用时请存放在室内。
- 个人电动移动设备不适合在需要增加电路中电线之间间隙的高海拔地区使用，这表明它们不适合在海拔 2000 米以上的地区使用。
- 只能使用制造商指定的电池
- 不使用时存放在室内。充电时或驾驶时不使用时放在室内。
- AVERTISSEMENT - Riskque d'incendie - Aucune des pieces ne peut être réparée par l'utilisateur.
- 警告 - 有火灾和电击危险 - 无用户可维修部件。
- 注意：火灾风险
- 骑手不应超过 99.7 千克 | 220 磅。

修改

未经 Jetson Care Team 指导，请勿尝试拆卸、修改、修理或更换设备或设备的任何组件。这将使任何保修失效，并可能导致可能造成伤害的故障。

其他操作注意事项

当产品处于开启状态且车轮处于运动状态时，请勿将产品举离地面。这可能导致车轮自由旋转，从而可能对您自己或附近的其他人造成伤害。不要在产品上或产品下跳跃，也不要在使用产品时跳跃。操作时，请务必将双脚牢牢踩在脚踏板上。使用前务必检查电池电量。

废电池的处理



电池可能含有危害环境和人类健康的有害物质。电池和/或包装上标有此标志，表示废旧电池不得作为城市垃圾处理。电池应丢弃到适当的回收点进行回收。确保正确处理废电池，有助于防止对环境和人类健康造成潜在的负面影响。回收材料有助于保护自然资源。有关废旧电池回收的更多信息，请联系当地市政废物处理服务机构。

遵守通知

本设备符合 FCC 规则第 15 部分的规定。操作须符合以下两个条件：(1) 本设备不得造成有害干扰；(2) 本设备必须接受任何接收到的干扰，包括可能导致意外操作的干扰。警告：未经合规责任方明确批准而对本设备进行更改或修改，可能导致用户的设备操作权限失效。
注：本设备已经过测试，符合 FCC 规则第 15 部分对 B 类数字设备的限制。这些限制旨在为住宅安装提供合理保护，防止有害干扰。本设备会产生、使用和辐射无线电频率能量，如果不按照说明安装和使用，可能会对无线电通信造成有害干扰。但是，不能保证在特定的安装环境中不会产生干扰。如果本设备确实对无线电或电视接收造成有害干扰（可通过关闭和打开设备来确定），建议用户尝试通过以下一项或多项措施来纠正干扰：

- 调整接收天线的方向或位置。
- 增加设备与接收器之间的距离。
- 将设备连接到与接收器连接的电路不同的插座上。
- 请向经销商或有经验的无线电/电视技术人员寻求帮助。
- 本设备必须使用屏蔽电缆，以确保符合 B 类 FCC 限制。

⚠ 警告

不遵守以下说明可能会导致儿童或他人受伤。

- 在组装过程中，请勿让儿童接触小部件。
- 配件必须由成人组装和拆卸。
- 经常检查产品是否有损坏。

*** 需要成人组装。**

⚠ 警告

为降低受伤风险，需要成人监护。切勿在道路上、机动车附近、陡坡或台阶上或附近、游泳池或其他水体中使用；一定要穿鞋，并且切勿允许超过 1 名骑手。

⚠ 警告

使用本产品时，请务必遵守以下基本预防措施：

(A) 使用产品前，请阅读所有说明。
(B) 为降低伤害风险，在儿童附近使用该产品时，必须进行严格监护。
(C) 请勿将手指或手伸入产品。
(D) 如果弹性电源线或输出线挤压、绝缘破损或有任何其他损坏迹象，请勿使用本产品。
(E) 适用于所有设备。说明中应注明：本设备不适用于环境温度低于 -10°C (14°F) 或高于 40°C (104°F) 的环境。
(F) 对于所有设备，说明书应包括以下信息：
电池设计用于在环境温度介于 0°C (32°F) 和 40°C (104°F) 之间时充电。切勿在环境温度超出此范围时为电池充电。

加州 65 号提案

⚠ 警告：

本产品可能会使您接触到包括镉在内的化学物质，而加利福尼亚州已知镉会导致癌症、出生缺陷或其他生殖伤害。
更多信息，请访问：
WWW.P65WARNINGS.CA.GOV。

1.
关于
您的产品

1.1 产品概述

随附装配和调整工具:



5 毫米内六角扳手

*需要组装

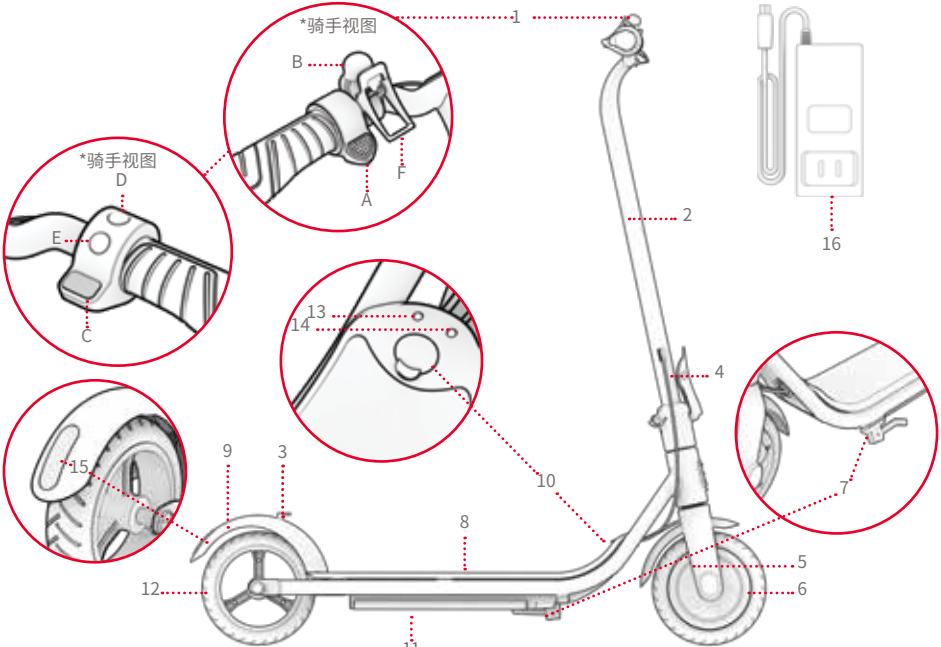

注:图片可能无法准确反映实际产品的外观。

1.2 产品规格

- 重量限制：220 磅 | 99.7 千克
- 骑手最低体重：100 磅 | 45.4 千克
- 产品重量：24.2 磅 | 10.9 千克
- 建议年龄：12 岁以上
- 展开后的产品尺寸：36.8″（长）×16.9″（宽）×40.3″（高）| 93.5 厘米（长）×42.9厘米（宽）×102.4厘米（高）
  产品尺寸，折叠：36.8″（长）×16.9″（宽）×18.9″（高）| 93.5 厘米（长）×42.9厘米（宽）×48.0厘米（高）
- 甲板尺寸：18.0 英寸（长）×6.0 英寸（宽）| 45.7厘米（长）×15.2厘米（宽）
- 车轮尺寸：8 英寸 | 20.3 厘米
- 最大速度：15 英里/小时* | 24 公里/小时*
- 最大航程：8 英里 | 12.9 千米 *, **
- 电池：21.6 伏，5.0 安时
- 电池类型：锂离子电池
- 电机：200 瓦***
- 充电器输出：25.2V 1A
- UL 认证：UL 2272
- 充电时间：约 6 小时
- 最大爬升角度：10

*产品范围、速度、电池寿命和其他规格可能因骑手和骑行条件而异。

**在气温为 80°F | 26.7 °C、时速为 5 英里/小时 | 8 公里/小时的条件下，测试时负重 120 磅 | 54.4 千克。有关可能影响续航能力的条件的更多详情，请参阅第 4.3 节。

***峰值功率

1.3 在线资源

扫描获取我们最新的产品入门材料和支持资源。

在线查找本用户手册，请访问 https://cdn.shopify.com/s/files/1/2530/6734/files/LOOMIS_MANUAL-web-1729020178548.pdf

请访问 https://ridejetson.com/pages/product-manuals 查找我们收集的用户手册。

2.
入门。

2.1 开始注意事项

- 正确开启您的探险之旅：
  使用本产品之前，请仔细阅读整个用户手册，包括安全警告。确保您理解、接受并遵守所有安全警告：
  - 制造商建议。
  - 安全说明和警告。
  - 当地的骑行和运营法律法规。

- 在开箱、移除所有包装材料和定位组装滑板车时要小心，因为车把只是半固定的。

- 本手册中给出的方向--右侧、左侧、前方/前方和后方/后方--都是驾驶员站在踏板车上看到的方向。例如，踏板车的 "右侧 "就是驾驶者右手所在的一侧。

2.2 装配车把

1. 将滑板车底座放在脚架上。(参见第 3.8 节)
   ⚠ **重要提示：**小心操作半连接的阀杆。小心不要拉扯或缠绕接线。
2. 用 5 毫米内六角扳手逆时针旋转，松开并卸下阀杆底座上预装的中心螺栓（M6 X 12 毫米），螺栓头位于甲板正上方。将中心螺栓放在一边。

重要： 不要在头部朝向滑板车侧面的情况下松开或卸下阀杆底座上的螺栓。

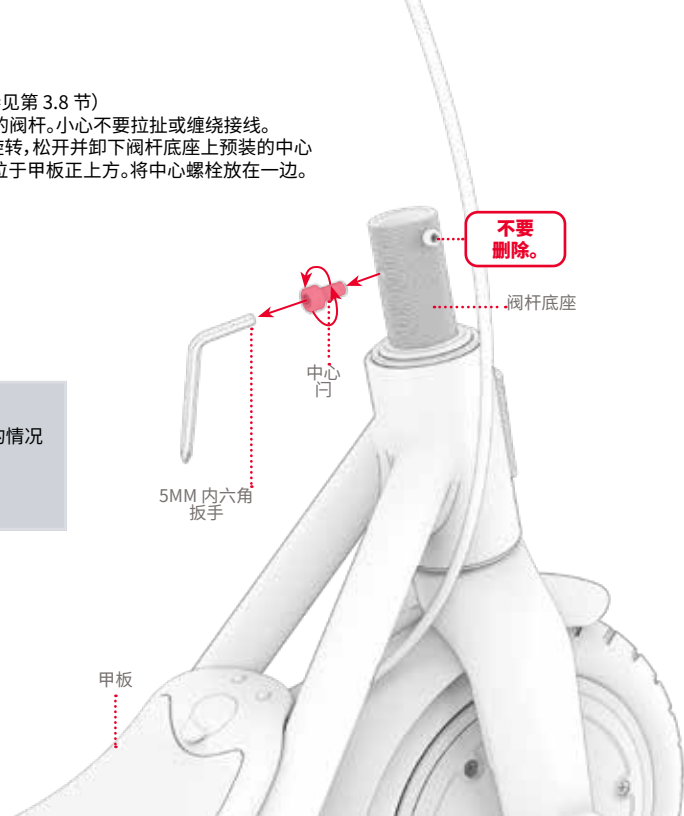

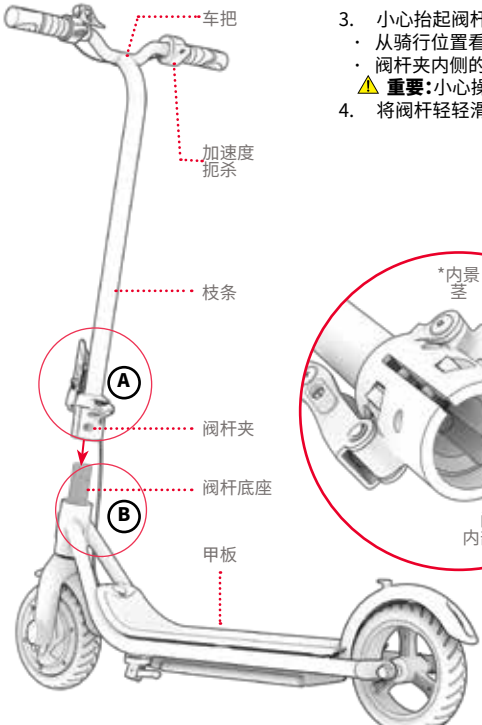

3. 小心抬起阀杆，使其垂直于阀杆底座，以满足以下条件：
   - 从骑行位置看，带有加速油门的车把一侧位于踏板车的右侧。
   - 阀杆夹内侧的通道位于阀杆底座右侧螺栓的上方 (A)。

   ⚠ **重要：**小心操作半连接的阀杆。小心不要拉扯或缠绕接线。
4. 将阀杆轻轻滑落到阀杆底座 (B)。



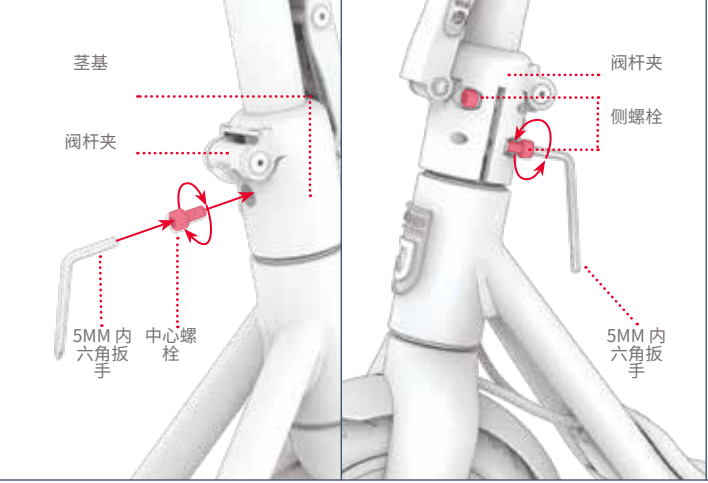

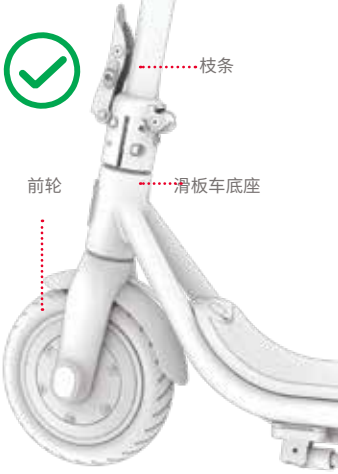

5. 顺时针旋转，将卸下的螺栓重新插入阀杆夹和阀杆基座上的对齐孔中。用 5 毫米内六角扳手完全拧紧螺栓。

6. 用 5 毫米内六角扳手顺时针旋转，拧紧阀杆夹左侧的两个螺栓。

7. 检查阀杆是否固定在滑板车底座上，前轮的旋转是否与手轮的旋转一致。

2.2 电池充电

注意：电池充满电大约需要 6 个小时。

1. 将充电线与充电器连接。
2. 拉开滑板车上的充电端口盖。
3. 将充电线插入墙壁，然后将充电器插入充电端口。
4. 当充电器上的指示灯从红色变为绿色时，表示电池已充满电。从充电端口取出充电器，从墙上插座拔下电缆。
5. 关闭充电端口盖。



充电器上的充电指示灯：	红照明充电 ○	绿色照明充电完成 ○

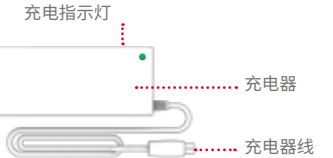

重要充电注意事项

只能使用附带的充电器或直接通过 JETSON 获得的标有 FCA135-252010 由 SHENZHEN FENGCHI ELECTRIC CO.,LTD. 的充电器。(JETSON 型号 PJLOOM-CH)。

⚠ 不正确使用充电器可能导致火灾和爆炸。

- 不为电池充电时，请始终关闭充电端口。
- 切勿在产品充电时打开电源。
- 不要使用可移动的电源龙头。
- 为了使电池达到最佳状态，请在每次充电时（约 6 小时）为电池充满电。
- 切勿让产品通宵充电或长时间充电。
- 不要试图拆卸电池。
- 充电环境温度范围：37.4°F (3°C) - 104°F (40°C)
- 工作环境温度范围：14°F(-10°C)-104°F(40°C)
- 不给产品充电时，请始终盖好充电口盖。
- 如果输出电缆的柔性电源线磨损、绝缘层破损或有任何其他损坏迹象，请勿使用本产品。
- 检查充电器标签上的充电器型号是否与上面列出的充电器型号一致。
- 检查充电器标签是否标明充电器与您的 JETSON 型号兼容。您可以在产品框架或底座顶部、侧面或底部粘贴的标签上找到 JETSON 型号的名称和 SKU。

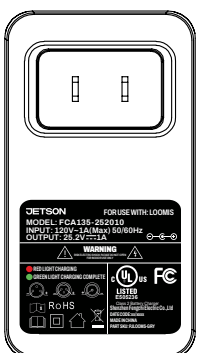

**这是一个标记示例
您的充电器将有**

3.
特点与功能

3.1 折叠和展开滑板车

何时折叠用于储存和运输
何时展开用于骑行

重要事项不要用车把提起滑板车。运输时，应将其固定在折叠位置，然后用手柄提着。

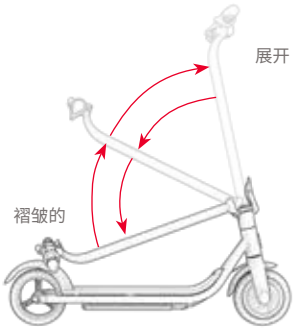

3.1.A 如何折叠

1. 将折叠闩上的卡舌向上推，然后将闩拉开并远离阀杆。

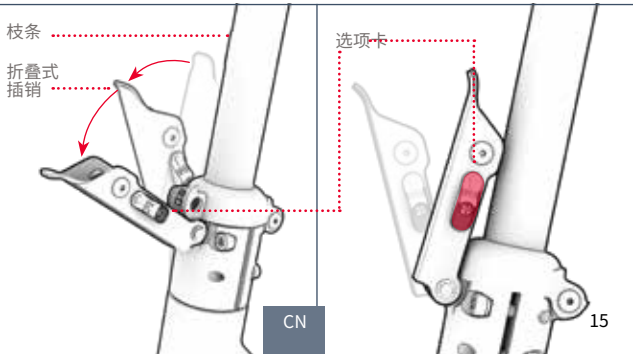

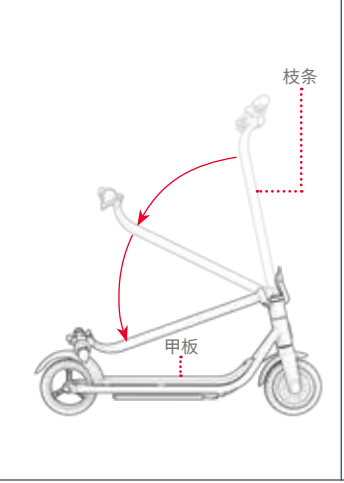

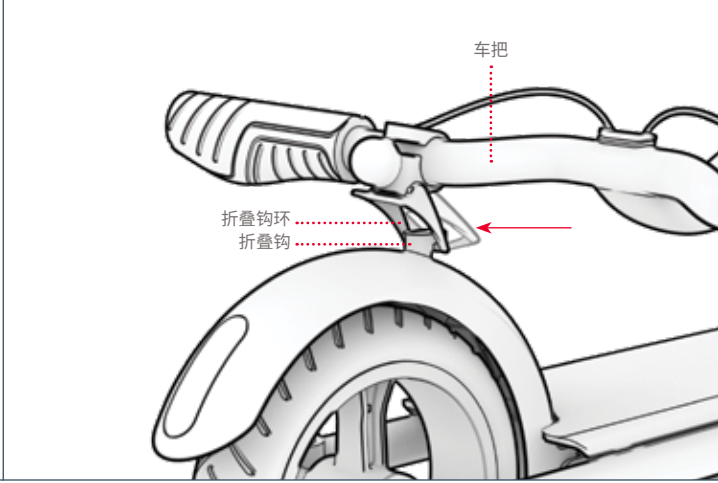

2. 在甲板上放下阀杆。
3. 将折叠钩扣向下推，直到它绕 到折叠钩上。
4. 检查滑板车在折叠位置是否牢固。

重要提示：如果折叠钩卡扣没有对准钩子或没有绕过钩子，则可能需要旋转车把上的卡扣装置，直到卡扣装置处于绕过钩子的正确角度。(第 3.1.B 节)

3.1.B 调整捕捉装置

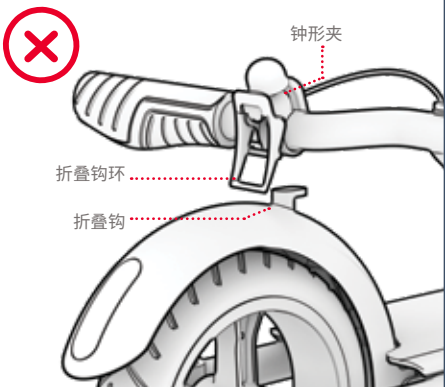

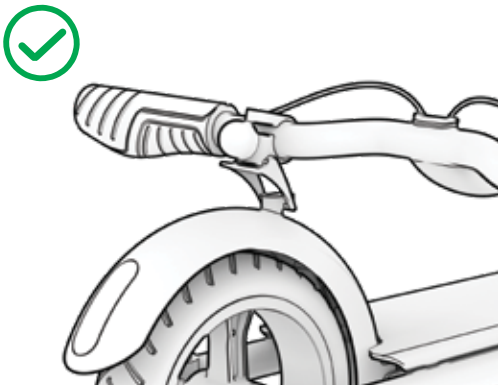

不正确:折叠钩卡扣未与折叠钩对齐。根据需要在车把周围旋转铃铛夹,直到折叠钩卡口正确定位以"卡住 "钩子。

正确:折叠式钩扣已正确对齐,以 "卡住 "钩子。

3.1.C 如何展开

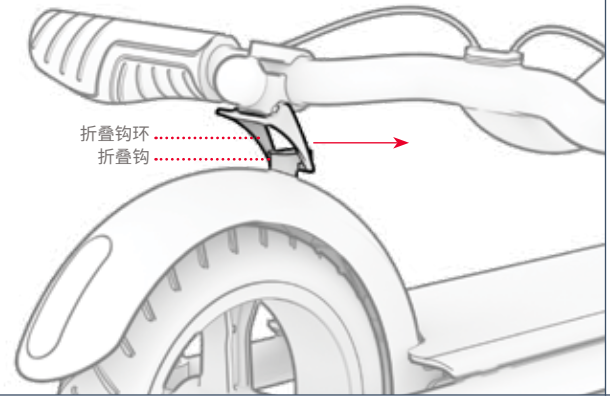

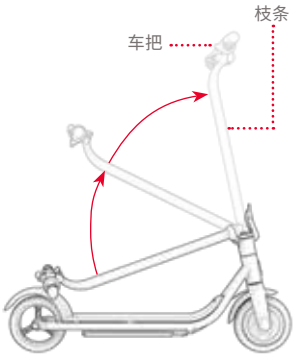

1. 将折叠钩扣推离后挡泥板，使其脱离折叠钩。

2. 将车把向滑板车前方抬起，直到车杆完全直立。

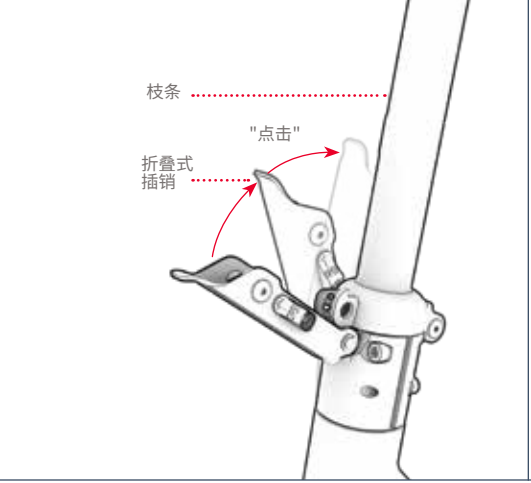

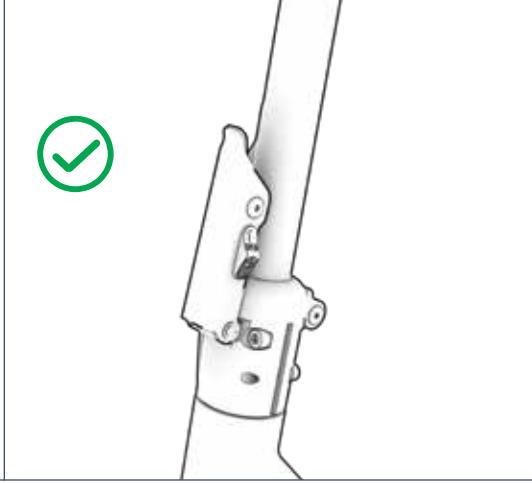

3. 用力将折叠闩推向阀杆，直到发出关闭的咔嗒声。

4. 检查阀杆是否固定在垂直位置。

3.2 开机和关机

开机
按住电源按钮 1 秒钟。
关闭电源：
按住电源按钮 3 秒钟。

- 为了保存电池电量，您的滑板车具有自动关机功能，不使用 10 分钟后会自动关闭电源。
- 在中途停车或晚上收车时，一定要记得关闭滑板车的电源。

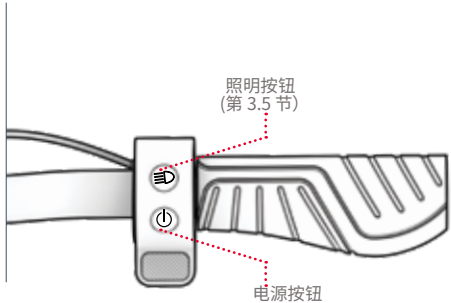

3.3 使用速度模式

- 有 3 种速度模式，每种模式允许您以不同的最高速度骑行。
- 打开滑板车电源后，快速按下电源按钮即可切换速度模式。

速度模式指示灯 (S)	速度模式	最高速度
白色照明 ◯	行人模式 (慢速)	最多 5 英里/小时 | 8 公里/小时
绿化照明 ◯	舒适模式 (中)	最多 10 英里 /小时| 16.1 公里/小时
红色照明 ◯	运动模式 (快速)	最多 15 英里/小时 | 24.1 公里/小时

3.4 检查电池电量

通过观察甲板上的电池电量指示灯，您可以随时了解电池的电量。

电池指标灯光 (B)	大约剩余电量百分比*	
绿色照明 ○	76% - 100%	**重要信息：** 电池电量耗尽至 0% 时，滑板车将断电。请在下次骑行前将滑板车充满电（第 2.3 节）。
黄色照明 ○	41% - 75%	
红色照明 ○	0% - 40% 现在就为你的 Jetson 充电！	

*仅为近似值。可能因使用情况而异。

3.5 使用 LED 灯

要打开或关闭照明灯：按住照明按钮 2 秒钟。
要循环使用 5 种照明模式中的另一种模式： 在灯光开启的情况下，快速按下照明按钮。

- 每当蓝牙扬声器播放音乐时，灯光就会随着音乐节拍同步跳动。

3.6 使用蓝牙扬声器

您可以将手持设备连接到滑板车的内置蓝牙扬声器，在骑行过程中播放音乐。音乐开始播放后，滑板车上的灯光会自动与音乐同步，并随着音乐节拍闪烁。

将手持设备连接到滑板车的 BLUETOOTH® 扬声器：

1. 打开滑板车电源。(第 3.2 节)
2. 在手持设备的设置部分，启用蓝牙并在选项列表中查找 "LOOMIS"。选择它。
3. 通过您最喜欢的应用程序播放音乐，音乐将通过滑板车的扬声器串流播放。

连接问题的故障排除

如果在连接扬声器时遇到困难，请尝试：

1. 关闭滑板车电源，然后再打开。
2. 关闭个人设备电源，然后再打开。
3. 单击扫描按钮刷新检测到的产品列表。

3.7 使用铃声

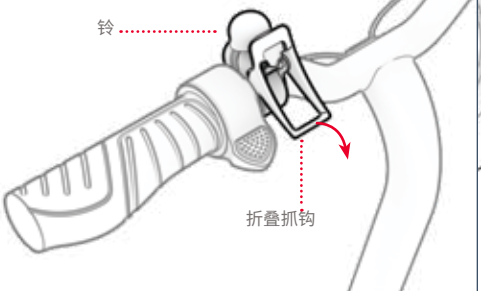

用铃声提醒其他骑行者和行人。

鸣钟方法： 向下弹动折叠接钩，然后迅速松开。

3.8 使用脚架

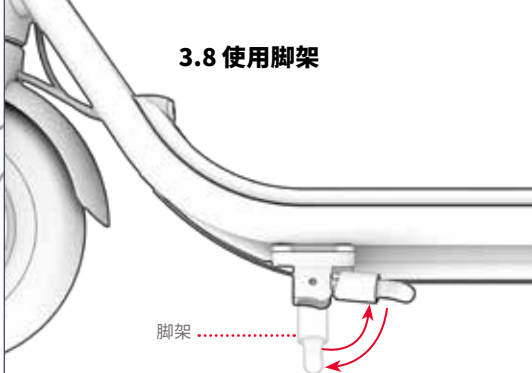

使用脚架的方法是： 将**脚架** 向下旋转，然后轻轻将滑板车倾斜到**脚架** 上，即可站立。
要升起脚架：将其向后旋转。

⚠ **重要提示：**骑车前务必升起脚架。

4.
行动起来

4.1 使用制动器

轻轻踩下电子制动器减速。

⚠ **重要提示:**为避免突然移动,请尽量逐渐启动电子制动器。

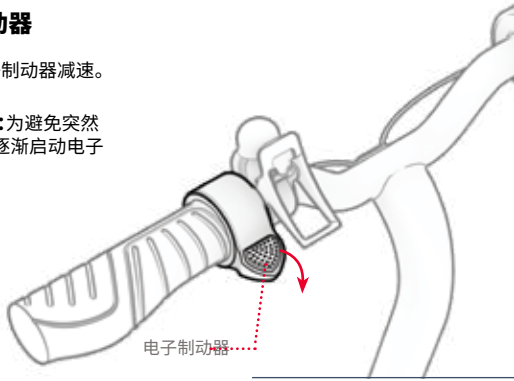

4.2 骑滑板车

注意:这款滑板车的电机需要脚蹬启动才能启动。

1. 将一只脚放在甲板前部,面向前方。用另一只脚离地连续踩踏 2 次,推动滑板车前进。
2. 将踢脚放在甲板后部,向外翻转 70° - 90° 角,以保持稳定。
3. 逐渐踩下拇指油门加速,然后保持速度。

⚠ **重要提示:**为避免突然加速,请始终轻踩油门。

转弯:
向左或向右旋转车把。

4.3 最大化速度和骑行范围

电机需要工作的强度越大，您的速度就越快。
电池会耗尽。在理想情况下，最大
电池每次充电可行驶的里程为 8 英里 | 12.9 公里，最高时速为 15 英里 | 24.1 公里/小时。

以下因素也会影响速度和骑行距离。它们包括

骑行路面
- 在粗糙的路面上行驶比在光滑的路面上行驶更需要马达动力。

携带重量
- 重量增加（车手加上货物）会减少可实现的续航里程。

骑行风格
- 频繁启动和停止会减少电池一次充电可达到的距离。

气温
- 骑行和存放滑板车的理想温度为 10°C - 35°C (50°F - 90°F)。

倾斜度
- 与平路或下坡路段相比，上坡路段的电机需要更加努力地工作。

电池维护：
- 每次骑行后及时为电池充电，有助于保持电池容量和强度。

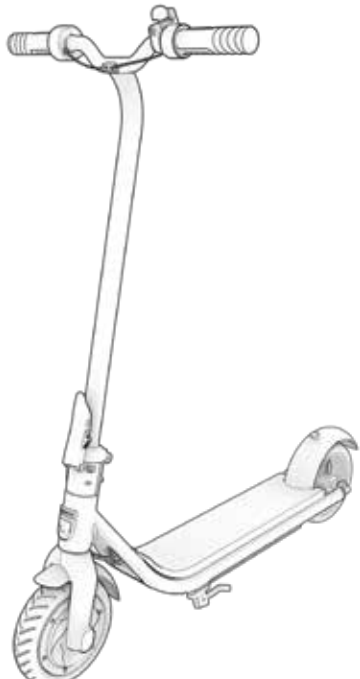

5. 一路平安

5.1 头盔安全

骑手应始终佩戴头盔。



定位不当：
前额暴露在外。
摔倒可能导致
严重伤害。



正确定位：
前额被覆盖
头盔。

*佩戴头盔、合适的衣服、鞋子和安全装备。避免穿可能被卷入车轮或车轮下的衣服。建议穿露脚趾的平底鞋。佩戴经 ASTM F1492 认证的头盔和防护装备，以防发生事故时受伤。

5.2 次骑行前安全检查

每次旅行前都要进行这些重要的安全检查：

刹车

- 确保制动器正常工作，使电子制动器能够轻松啮合并使踏板车停下来。

框架

- 检查滑板车车架是否损坏、弯曲或断裂。
- 检查阀杆是否被阀杆折叠闩固定。

转向：

- 检查车轮和车把是否对准。

车轮

- 检查车轮是否有过度磨损或损坏的迹象。

5.3 保养和维护

好好保养您的 JETSON，让它平稳安全地运行。方法如下：

处理你的杰特森

- 开机时，请勿将产品从地面上提起。为了提醒您将产品放回坚实的表面上，产品的轮子会快速旋转，然后产品会开始连续发出蜂鸣声。要停止蜂鸣声，请快速按下电源按钮关闭产品。

清洁你的杰特森

- 清洁产品时，请用湿布仔细擦拭，然后用干布擦干。请勿将水直接涂抹在产品上，因为电气和电子系统可能会被弄湿，从而导致故障，危及骑行者的安全。
- 如果电气部件或电池被弄湿，请勿打开产品电源。请联系 JETSON CARE 团队寻求帮助。

储存你的杰特森

- 在长时间存放产品之前，请将电池充满电。
- 长时间存放时，每月给电池充满一次电。
- 盖上产品以防灰尘。
- 将产品存放在室内干燥处。

⚠ 电池使用注意事项：

您的产品配有锂离子电池。操作时请注意。

- 请将产品放在远离火源和过热的地方。
- 避免强烈的物理冲击、剧烈振动或撞击。
- 防止产品进水或受潮。
- 请勿将产品堆放或存放在其他物体上面或下面。
- 请勿拆卸产品或电池。
- 请勿将产品与日常垃圾一起丢弃。将产品送到专门的电子垃圾处理设施或电池回收中心。有关您附近处理场所的更多信息，请联系当地市政府或垃圾运输商。
- 如果产品电池感觉发热或有过热迹象、发出异味或异常声音、漏液或漏气、形状或颜色发生变化，请立即更换：
  1. 如果正在使用，请立即停止使用。如果产品插着充电线，请将其拔出。
  2. 停止使用该产品。
  3. 在安全的情况下，将产品移至空旷处，远离易燃物。
  4. 致电当地紧急服务机构寻求帮助
  5. 用干净的自来水彻底清洗接触到泄漏电池电解液的眼睛或皮肤部位，并寻求额外的医疗救助。
- 如果电池出现任何问题，请联系 JETSON CARE 团队。

保修范围。

一般有限保修

您的新 JETSON 产品自原始零售购买之日起，在按照 JETSON 用户手册（请参阅 RIDEJETSON.COM/SUPPORT）使用的情况下，享有 RIDEJETSON.COM/WARRANTY 上所示的材料和工艺缺陷保修期。**根据该保修**条款，**即使您是从我们的授权零售商处购买 JETSON 产品，您也可以直接向 JETSON 提出索赔。**要阅读我们保修的完整条款，请访问RIDEJETSON.COM/WARRANTY。

保持联系。

请务必关注 @ridejetson
在社交媒体上了解梦幻般的
优惠、赠品和所有
Jetson 的最新消息。

JETSON

喜欢您的座驾吗?

发表评论
ridejetson.com/reviews.
我们迫不及待地想收到您的来信!
#MakeMoves

有问题吗？让我们帮助。

RIDEJETSON.COM/SUPPORT
RIDEJETSON.COM/CHAT

1-844-585-7462

要行使产品的
保修或查询
保修范围、
请直接与我们联系。

www.ridejetson.com

JETSON

© 2025, TRURIDE TECH.保留所有权利。
为 TRURIDE TECH LLC 制造。
JETSON® 是
授权 JETSTREAM BRANDS LLC 使用的注册商标。
本文件的任何部分，包括形状、
图形和设计，均不得以任何形式或通过任何手段进行复制或
传播。

BLUETOOTH® 文字商标和徽标已注册
蓝牙技术联盟 (BLUETOOTH SIG, INC.) 所拥有的商标。TRURIDE TECH LLC.在获得许
可的情况下使用
此类商标。
其他商标和商品名称为其各自所有者的。

中国惠州制造
由 TRURIDE TECH LLC 进口。
新泽西州泽西城邮政信箱 461 邮编 07302-9998

日期代码04/2025
文件版本：V2.0
中国制造

라이딩을 위한 가이드.

중요:
주의 깊게 읽고 보관하세요
나중에 참조할 수 있습니다.

JETSON

LOOMIS
전동 스쿠터.

모델 SKU(S): JLOOMS-GRY



JETSON의 최고
두 대의 라이딩
규칙:

안전하세요. 즐거운 시간
보내세요!

콘텐츠

안전 경고 3

1. 제품 정보

1.1 제품 개요 6

1.2 제품 사양 8

1.3 온라인 리소스 8

2. 시작하기

2.1 시작 노트 9

2.2 핸들바 조립하기 10

2.3 배터리 충전하기 13

3. 특징 및 기능

3.1 스쿠터 접기 및 펼치기 15

3.1.A 접는 방법 15

3.1.B 캐치 메커니즘 조정하기 17

3.1.C 펼치는 방법 18

3.2 전원 켜기 및 끄기 20

3.3 속도 모드 사용 20

3.4 배터리 충전 잔량 확인 21

3.5 LED 조명 사용 21

3.6 Bluetooth® 스피커 사용 22

3.7 벨 사용 23

3.8 킥스탠드 사용 23

4. 이동하기

4.1 브레이크 사용 24

4.2 스쿠터 타기 24

4.3 속도 및 라이딩 범위 극대화 25

5. 안전한 여행

5.1 헬멧 안전 26

5.2 라이딩 전 안전 점검 26

5.3 관리 및 유지보수 27

보증 범위 28

안전 경고.

이 지침을 잘 지키세요.

화재 또는 인명 피해 위험에 대한 안내 및 중요 안전 지침

- 사용하기 전에 사용 설명서와 안전 경고를 주의 깊게 읽고 모든 안전 지침을 이해하고 수락하시기 바랍니다. 부적절한 사용으로 인한 손실이나 손해에 대한 책임은 사용자에게 있습니다.
- **올바른 충전기를 사용하지 않으면 화재 및 폭발이 발생하여 재산 피해, 부상 및 사망을 초래할 수 있습니다.**
- 운전자는 매 사이클 작동 전에 제조업체가 지정한 작동 전 점검을 수행해야 합니다: 제조업체가 원래 제공한 모든 가드와 패드가 올바른 위치에 있고 서비스 가능한 상태인지, 제동 시스템이 제대로 작동하는지, 제조업체가 제공한 모든 액슬 가드, 체인 가드 또는 기타 커버나 가드가 제자리에 있고 서비스 가능한 상태인지, 타이어의 상태가 양호하고 공기압이 적절하며 트레드가 충분히 남아 있는지, 제품을 작동할 부위가 안전하고 안전한 작동에 적합해야 하는지 등 제품 작동에 필요한 사항을 확인합니다.
- 부품은 제조업체의 사양에 따라 제조업체에서 승인한 교체 부품만을 사용하여 대리점 또는 기타 숙련된 사람이 설치하여 유지 및 수리해야 합니다.
- 비충전식 배터리를 충전하지 않도록 경고합니다.
- 모터가 작동하는 동안 손, 발, 머리카락, 신체 부위, 옷 또는 이와 유사한 물건이 움직이는 부품, 바퀴 또는 구동 장치에 낄지 않도록 하세요.
- 이 제품은 신체적, 감각적 또는 정신적 능력이 약하거나 경험과 지식이 부족한 어린이 또는 사람이 감독이나 지시를 받지 않는 한 사용해서는 안 됩니다(IEC 60335-1/A2:2006).
- 보호자가 없는 어린이가 제품을 가지고 놀아서는 안 됩니다(IEC 60335-1/A2:2006).
- 성인의 감독이 필요합니다.
- 레이싱, 스턴트 라이딩 또는 기타 기동을 수행하거나 통제력을 잃을 수 있거나 운전자/동승자의 행동이나 반응이 통제되지 않을 수 있는 기동을 위해 유닛을 조작해서는 안 됩니다.
- 자동차 근처에서는 절대로 사용하지 마세요.
- 날카로운 돌기, 배수구, 갑작스러운 표면 변화를 피하세요. 스쿠터가 갑자기 멈출 수 있습니다.
- 물, 모래, 자갈, 흙, 낙엽, 기타 이물질이 있는 도로와 노면을 피하세요. 습한 날씨는 트랙션, 제동력 및 시야를 저하시킵니다.
- 화재를 일으킬 수 있는 가연성 가스, 증기, 액체 또는 먼지 주변에서 라이딩하지 마세요.
- 운영자는 제조업체의 모든 권장 사항과 지침을 준수하고 모든 법률 및 규정을 준수해야 합니다: 전조등이 없는 유닛은 적절한 주간 가시성 조건에서만 운행해야 하며, 소유자는 조명, 반사경, 저상 유닛의 경우 유연한 기둥에 신호 깃발 등을 사용하여 (눈에 잘 띄도록) 강조하는 것이 좋습니다.
- 다음 질환이 있는 분은 수술을 받지 않도록 주의해야 합니다: 심장 질환이

있는 사람, 임산부, 머리, 등 또는 목에 질환이 있거나 해당 부위에 수술을 받은 적이 있는 사람, 부상에 취약하거나 모든 안전 지침을 인식, 이해 및 수행하고 기기 사용에 내재된 위험을 감당할 수 있는 신체적 손재주 또는 정신적 능력을 손상시킬 수 있는 정신적 또는 신체적 질환이 있는 사람.

- 야간에는 탑승하지 마세요.
- 음주 또는 처방약을 복용한 후에는 탑승하지 마세요.
- 라이딩 중에는 물품을 휴대하지 마세요.
- 맨발로 제품을 조작하지 마세요.
- 항상 신발을 신고 신발끈을 묶어두세요.
- 발이 항상 데크에 단단히 고정되어 있는지 확인하세요.
- 운영자는 항상 적절한 인증을 받은 헬멧을 포함하되 이에 국한되지 않는 적절한 보호 복과 제조업체에서 권장하는 기타 장비를 사용해야 합니다: 헬멧, 무릎 보호대, 팔꿈치 보호대 등의 보호 장비를 항상 착용하세요.
- 항상 보행자에게 길을 양보하세요.
- 전방과 멀리 있는 사물에 주의를 기울이세요.
- 라이딩 중에는 전화를 받거나 다른 활동에 참여하는 등 주의를 산만하게 하지 마세요.
- 이 제품은 한 명 이상이 탑승할 수 없습니다.
- 다른 라이더와 함께 제품을 탈 때는 충돌을 피하기 위해 항상 안전 거리를 유지하세요.
- 회전할 때는 균형을 유지해야 합니다.
- 부적절하게 조정된 브레이크로 라이딩하는 것은 위험하며 심각한 부상이나 사망을 초래할 수 있습니다.
- 작동 중 브레이크가 뜨거워질 수 있으므로 맨살로 브레이크를 만지지 마세요.
- 브레이크를 너무 세게 또는 너무 갑자기 밟으면 바퀴가 잠겨 제어력을 잃고 넘어질 수 있습니다. 브레이크를 갑작스럽게 또는 과도하게 밟으면 부상 또는 사망에 이를 수 있습니다.
- 브레이크가 느슨해지면 육각 렌치, 드라이버 또는 기타 해당 도구로 조정하거나 Jetson 케어 팀에 문의하시기 바랍니다.
- 마모되거나 파손된 부품은 즉시 교체하세요.
- 라이딩 전에 모든 안전 라벨이 제대로 부착되어 있고 이해했는지 확인하세요.
- 소유자는 사용 전에 해당 운영자가 기기의 모든 구성 요소를 이해하고 작동할 수 있음을 입증한 후 사용 및 작동을 허용해야 합니다.
- 적절한 훈련 없이 라이딩하지 마세요. 고속으로, 고르지 않은 지형이나 경사면에서 라이딩하지 마세요. 묘기를 부리거나 갑작스럽게 방향을 전환하지 마세요.
- 실내에서 사용하는 것이 좋습니다.
- 자외선, 비, 비바람에 장시간 노출되면 인클로저 소재가 손상될 수 있으므로 사용하지 않을 때는 실내에 보관하세요.
- 개인용 전동 이동장치는 전기 회로에서 전선 간 간격을 넓혀야 하는 고지대에서는 사용할 수 없으며, 해발 2,000 미터 이상의 고도에서는 사용할 수 없음을 명시합니다.
- 제조업체에서 지정한 배터리만 사용하세요
- 사용하지 않을 때는 실내에 보관하세요. 충전 중이거나 운전에 사용하지 않을 때는 실내에 두세요.
- **경고** - 발화 위험 - 일부 부품은 사용자가 수리할 수 없습니다.
- **경고** - 화재 및 감전 위험 - 사용자가 수리할 수 있는 부품이 없습니다.
- 주의: 주의: 화재 위험
- 라이더의 몸무게가 220파운드(99.7kg)를 초과해서는 안 됩니다.

수정

Jetson 케어 팀의 지시 없이 장치 또는 장치의 구성품을 분해, 개조, 수리 또는 교체하지 마십시오. 보증이 무효화되고 오작동이 발생하여 부상을 초래할 수 있습니다.

추가 작동 주의 사항

제품이 켜져 있고 바퀴가 움직이고 있는 동안에는 제품을 바닥에서 들어 올리지 마세요. 바퀴가 자유롭게 회전할 수 있으며, 이로 인해 자신이나 주변 사람들이 다칠 수 있습니다. 제품 위나 아래로 뛰어내리지 마시고 사용 중에는 점프하지 마세요. 작동 중에는 항상 발을 발 받침대에 단단히 고정하세요. 사용하기 전에 항상 배터리 충전량을 확인하세요.

사용한 배터리 폐기



배터리에는 환경과 인체 건강을 위협할 수 있는 유해 물질이 포함되어 있을 수 있습니다. 배터리 및/또는 포장에 표시된 이 기호는 사용한 배터리를 일반 쓰레기로 처리해서는 안 된다는 것을 나타냅니다. 배터리는 재활용을 위해 적절한 수거 장소에 폐기해야 합니다. 사용한 배터리를 올바르게 폐기하면 환경과 인체 건강에 미칠 수 있는 부정적인 결과를 예방하는 데 도움이 됩니다. 재료의 재활용은 천연 자원을 보존하는 데 도움이 됩니다. 사용한 배터리의 재활용에 대한 자세한 내용은 해당 지역 지방자치단체의 폐기물 처리 서비스에 문의하시기 바랍니다.

규정 준수 통지
이 장치는 FCC 규정 제15부를 준수합니다. (1)이 장치는 유해한 간섭을 일으키지 않을 수 있으며, (2)이 장치는 원치 않는 작동을 유발할 수 있는 간섭을 포함하여 수신된 모든 간섭을 수용해야 한다는 두 가지 조건에 따라 작동합니다. 경고: 규정 준수 책임이 있는 당사자가 명시적으로 승인하지 않은 본 장치를 변경하거나 수정하면 사용자의 장비 작동 권한이 무효화될 수 있습니다.
참고: 이 장비는 테스트를 거쳐 FCC 규정 제15조에 따라 클래스 B 디지털 장치에 대한 제한을 준수하는 것으로 확인되었습니다. 이러한 제한은 주거용 설치 시 유해한 간섭에 대한 합리적인 보호를 제공하기 위해 고안되었습니다. 이 장비는 무선 주파수 에너지를 생성, 사용 및 방출할 수 있으며, 지침에 따라 설치 및 사용하지 않을 경우 무선 통신에 유해한 간섭을 일으킬 수 있습니다. 그러나 특정 설치 환경에서 간섭이 발생하지 않는다는 보장은 없습니다. 이 장비가 라디오 또는 텔레비전 수신에 유해한 간섭을 일으키는 경우 (장비를 껐다 켜서 확인할 수 있음), 사용자는 다음 조치 중 하나 이상을 사용하여 간섭을 수정할 것을 권장합니다:
- 수신 안테나의 방향을 바꾸거나 위치를 변경합니다.
- 장비와 수신기 사이의 거리를 늘립니다.
- 수신기가 연결된 회로와 다른 회로의 콘센트에 장비를 연결합니다.
- 대리점이나 숙련된 라디오/TV 기술자에게 도움을 요청하세요.
- 클래스 B FCC 제한을 준수하려면 이 장치와 함께 차폐 케이블을 사용해야 합니다.

⚠ 경고:

다음 지침을 준수하지 않으면 어린이 또는 다른 사람이 다칠 수 있습니다.
- 조립하는 동안 작은 부품은 어린이의 손이 닿지 않는 곳에 보관하세요.
- 액세서리는 성인이 조립하고 제거해야 합니다.
- 제품의 손상 여부를 자주 점검하세요.

*** 성인 조립이 필요합니다.**

⚠ 경고:

부상 위험을 줄이려면 성인의 감독이 필요합니다. 도로, 자동차 근처, 가파른 경사나 계단, 수영장 또는 기타 수역에서는 절대 사용하지 마시고, 항상 신발을 착용하고 한 명 이상이 탑승하지 않도록 하세요.

⚠ 경고:

이 제품을 사용할 때는 항상 다음을 포함한 기본 주의 사항을 준수하세요:

(A) 제품을 사용하기 전에 모든 지침을 읽어보세요.
(B) 부상 위험을 줄이려면 어린이가 가까운 곳에서 제품을 사용할 때는 엄격한 감독이 필수적입니다.
(C) 제품에 손가락이나 손을 넣지 마세요.
(D) 탄성 전원 케이블 또는 출력 케이블이 눌리거나 절연이 끊어졌거나 기타 손상 징후가 있는 경우 이 제품을 사용하지 마세요.
(E) 모든 장비에 적용됩니다. 사용 설명서에는 다음과 같은 내용이 명시되어 있어야 합니다: 이 기기는 주변 온도가 14°F(-10°C) 이하이거나 주변 온도가 104°F(40°C) 이상인 곳에서 사용하도록 설계되지 않았습니다.
(F) 모든 장치의 경우 사용 설명서에 해당 정보가 포함되어 있어야 합니다:
배터리는 주변 온도가 32°F(0°C)에서 104°F(40°C) 사이일 때 충전하도록 설계되었습니다. 주변 온도가 이 범위를 벗어날 때는 절대로 배터리를 충전하지 마세요.

캘리포니아 법안 65

⚠ 경고:

이 제품은 캘리포니아 주에서 암과 선천적 결함 또는 기타 생식 장애를 유발하는 것으로 알려진 카드뮴을 포함한 화학 물질에 노출될 수 있습니다.
자세한 정보는 WWW.P65WARNINGS.CA.GOV 참조.

1.
정보
귀하의 제품.

1.1 제품 개요

1. 핸들바*
   A. 전자 브레이크
   B. 벨
   C. 가속 엄지 스로틀
   D. 조명 버튼
   E. 전원 버튼
   F. 접이식 후크 캐치
2. 줄기
3. 접이식 후크*
4. 접이식 래치
5. 프론트 포크
6. 앞바퀴(모터 휠)
7. 킥 스탠드
8. 데크
9. 리어 펜더
10. 커버가 있는 배터리 충전 포트
11. LED 조명
12. 뒷바퀴
13. 배터리 충전 표시등(B)
14. 속도 모드 표시등(S)
15. 리플렉터
16. 충전기

*조립 필요

조립 및 조정을 위해 도구가 포함되어 있습니다:



5mm 육각렌치 키

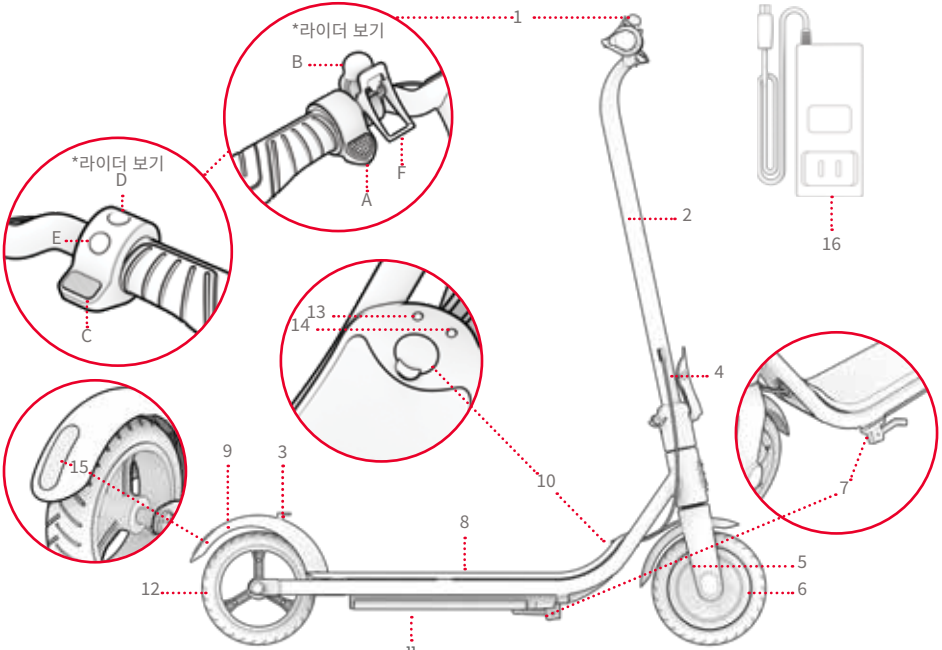

참고: 이미지는 실제 제품의 정확한 외관을 반영하지 않을 수 있습니다.

1.2 제품 사양

- 무게 제한: 220 파운드 | 99.7KG
- 최소 탑승자 무게: 100 파운드 | 45.4 KG
- 제품 무게: 24.2파운드 | 10.9KG
- 권장 연령: 12세 이상
- 제품 치수, 펼친 상태:
  36.8″ (L) × 16.9″(W) × 40.3″(H) | 93. 5㎝ (L) × 42. 9㎝ (W) × 102. 4㎝ (H)
  제품 치수, 접은 상태:
  36.8인치(L) × 16.9인치(W) × 18.9인치(H) | 93. 5cm (L) × 42. 9cm (W) × 48. 0cm (H)
- 데크 크기: 18.0인치(L) × 6.0인치(W) | 45. 7cm(L) × 15. 2cm (W)
- 휠 크기: 8인치 | 20.3CM
- 최대 속도: 15MPH* | 24KM/H*
- 최대 주행 거리: 8마일 | 12.9킬로미터 *, **
- 배터리: 21.6V, 5.0AH
- 배터리 유형: 리튬 이온
- 모터: 200W***
- 충전기 출력: 25.2V 1A
- UL 인증: UL 2272
- 충전 시간: 약 6시간
- 최대 등반 각도: 10°

*제품 범위, 속도, 배터리 수명 및 기타 사양은 라이더와 라이딩 조건에 따라 달라질 수 있습니다.

**120파운드 54.4KG을 들고 80°F 26.7°C의 기온과 5MPH 8KM/H의 속도에서 테스트한 결과입니다. 주행 가능 거리에 영향을 줄 수 있는 조건에 대한 자세한 내용은 4.3항을 참조하세요.

***피크 전력

1.3 온라인 리소스

가장 많이 검색한
제품 업데이트
온보딩 자료
및 지원 리소스를
참조하세요.

이 사용 설명서는 온라인(https://cdn.shopify.com/s/files/1/2530/6734/files/LOOMIS_MANUAL-web-1729020178548.pdf)에서 확인할 수 있습니다

사용자 설명서 모음은 https://ridejetson.com/pages/product-manuals 에서 확인하세요

2.
시작하기.

2.1 시작 노트

- 모험을 제대로 시작하세요:
  이 제품을 사용하기 전에 안전 경고를 포함한 전체 사용 설명서를 주의 깊게 읽어주세요. 모든 내용을 이해하고 수락하며 준수해야 합니다:
  - 제조업체의 권장 사항.
  - 안전 지침 및 경고.
  - 현지 라이딩 및 운영 관련 법률과 조례.

- 스쿠터의 포장을 풀고 포장재를 모두 제거한 후 조립을 위해 스쿠터를 배치할 때는 핸들바가 반만 부착되어 있으므로 주의하세요.

- 이 설명서에 제시된 방향(오른쪽, 왼쪽, 앞/앞, 뒤/뒤)은 라이더가 스쿠터에 섰을 때 보이는 방향입니다. 예를 들어 스쿠터의 '오른쪽'은 라이더의 오른손이 닿는 쪽입니다.

2.2 핸들바 조립하기

1. 킥스탠드에 스쿠터 베이스를 올려놓습니다. (섹션 3.8 참조)
   ⚠ **중요:** 반부착된 스템을 조심스럽게 다루세요. 배선이 잡아당겨지거나 엉키지 않도록 주의하세요.
2. 헤드가 데크 바로 위에 있는 스템 베이스에 미리 설치된 센터 볼트(M6 X 12MM)를 5MM 육각 렌치로 시계 반대 방향으로 돌려서 풀고 제거합니다. 중앙 볼트를 따로 보관합니다.

중요: 헤드가 스쿠터 측면을 향하도록 스템 베이스의 볼트를 풀거나 제거하지 마세요.

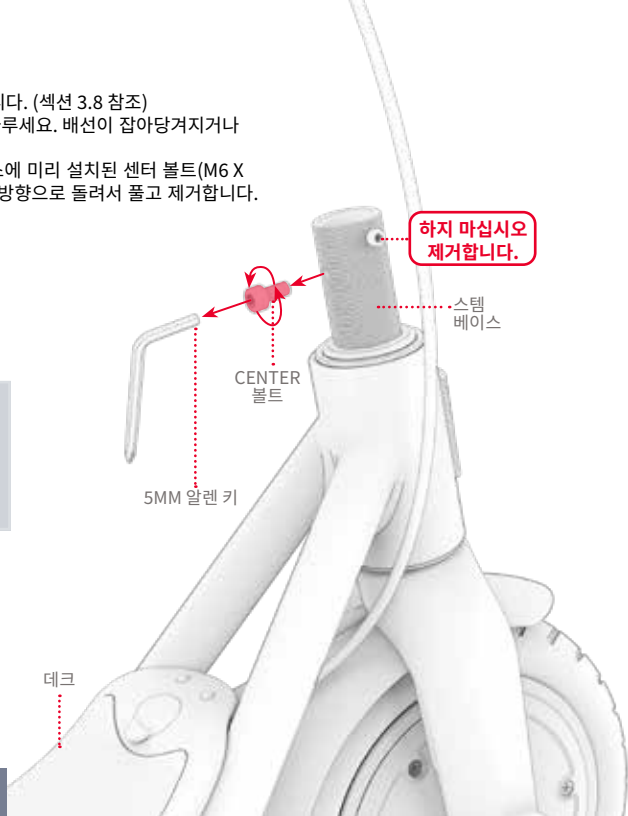

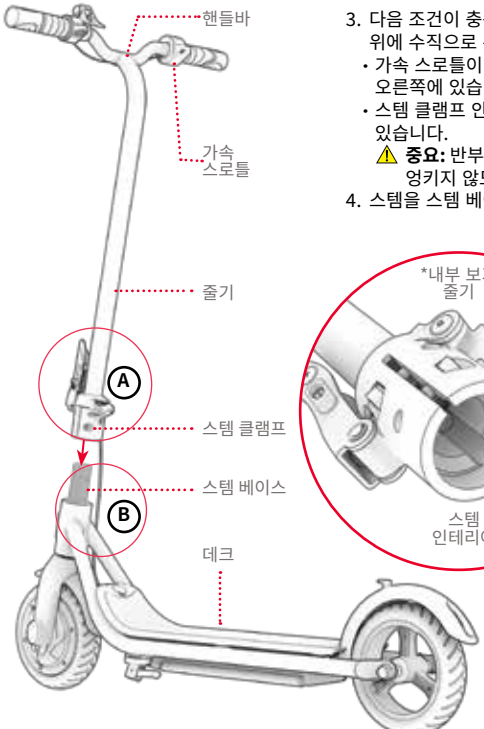

3. 다음 조건이 충족되도록 스템을 조심스럽게 들어 올려 스템 베이스 베이스 위에 수직으로 위치하도록 합니다:
   - 가속 스로틀이 있는 핸들바 측면은 라이딩 포지션에서 봤을 때 스쿠터의 오른쪽에 있습니다.
   - 스템 클램프 안쪽의 채널은 스템 베이스의 오른쪽에 있는 볼트(A) 위에 있습니다.

     ⚠ **중요:** 반부착된 스템을 조심스럽게 다루세요. 배선이 잡아당겨지거나 엉키지 않도록 주의하세요.
4. 스템을 스템 베이스(B)로 부드럽게 밀어내립니다.



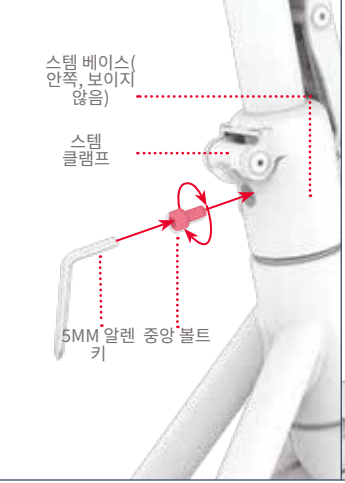

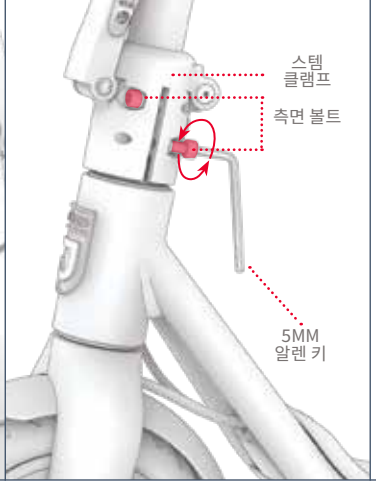



5. 제거한 볼트를 스템 클램프와 스템 베이스의 정렬된 구멍을 통해 시계 방향으로 비틀어 다시 삽입합니다. 5MM 육각 렌치 키로 볼트를 완전히 조입니다.

6. 스템 클램프의 왼쪽에 있는 두 개의 볼트를 5MM 육각 렌치로 시계 방향으로 돌려 조입니다.

7. 스템이 스쿠터 베이스에 고정되어 있는지, 앞바퀴가 핸들베어의 회전 방향에 맞춰 회전하는지 확인합니다.

2.2 배터리 충전하기

참고: 배터리를 완전히 충전하는 데 약 6시간이 소요될 수 있습니다. 처음 사용하기 전에 배터리를 완전히 충전하세요.

1. 충전 케이블을 충전기에 연결합니다
2. 스쿠터의 충전 포트 커버를 당겨서 엽니다
3. 충전 케이블을 벽에 꽂은 다음 충전기를 충전 포트에 꽂습니다
4. 충전기의 표시등이 빨간색에서 녹색으로 바뀌면 배터리가 완전히 충전된 것입니다. 충전 포트에서 충전기를 분리하고 벽면 콘센트에서 케이블을 뽑습니다.
5. 충전 포트 덮개를 닫습니다.

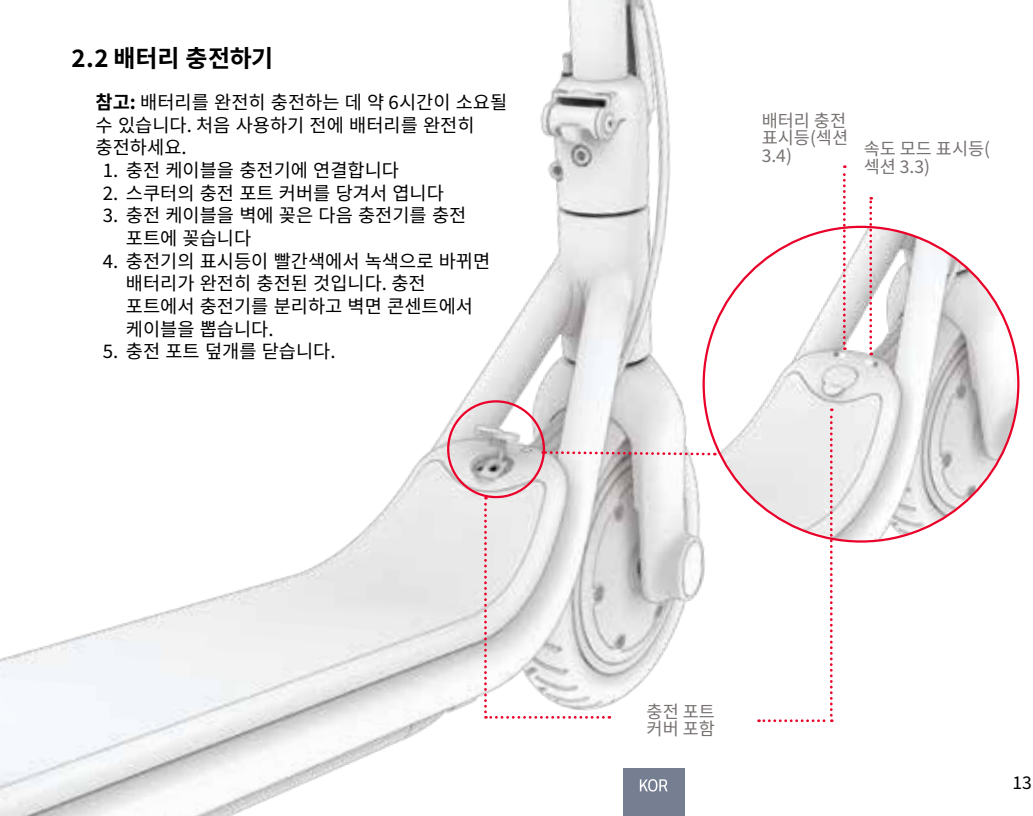

충전기의 충전 표시등이 켜집니다:

빨간색 조명 충전	녹색 조명 충전 완료

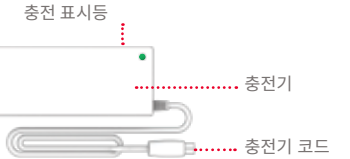

중요한 충전 참고 사항:

포함된 충전기 또는 FCA135-252010 라벨이 부착된 JETSON을 통해 직접 구입한 충전기만 사용하세요
MADE BY SHENZHEN FENGCHI ELECTRIC CO.,LTD (JETSON 모델 번호 PJLOOM-CH).

⚠ 올바른 충전기를 사용하지 않으면 화재 및 폭발이 발생할 수 있습니다.

- 배터리를 충전하지 않을 때는 항상 충전 포트를 닫아 두세요.
- 충전 중에는 절대로 제품을 켜지 마세요.
- 재배치 가능한 전원 탭을 사용하지 마세요.
- 배터리 상태를 최상으로 유지하려면 충전할 때마다 약 6시간 동안 배터리를 완전히 충전하세요.
- 제품을 밤새 또는 장시간 충전 상태로 두지 마세요.
- 배터리를 제거하거나 분해하려고 시도하지 마세요.
- 충전 주변 온도 범위: 37.4°F(3°C)-104°F(40°C)
- 작동 주변 온도 범위: 14°F(-10°C)-104°F(40°C)
- 제품을 충전하지 않을 때는 항상 충전 포트 커버를 닫아 두세요.
- 출력 케이블의 유연한 전원 코드가 닳았거나 절연이 끊어졌거나 기타 손상 징후가 있는 경우 이 제품을 사용하지 마세요.
- 충전기 라벨의 충전기 모델 번호가 위에 나열된 충전기 모델 번호와 일치하는지 확인하세요.
- 충전기 라벨에서 해당 충전기가 JETSON 모델과 호환되는지 확인합니다. 제품 프레임 또는 스탠딩 데크의 상단, 측면 또는 하단에 부착된 라벨에서 JETSON 모델의 이름과 SKU를 찾을 수 있습니다.

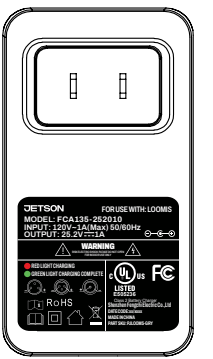

다음은 마킹의 예입니다
충전기가 있습니다.

3.
특징 및 기능.

3.1 스쿠터 접기 및 펼치기

접는 시기: 보관 및 운반용
펼쳐야 할 때: 라이딩 시

중요: 핸들바를 잡고 스쿠터를 들지 마세요. 운반할 때는 접은 상태로 고정하고 스템을 잡고 운반하세요.

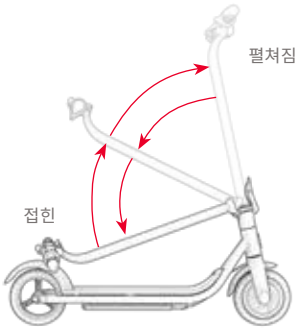

3.1.A 접는 방법

1. 접이식 걸쇠의 탭을 위로 누른 다음 걸쇠를 열어 스템에서 떼어냅니다.

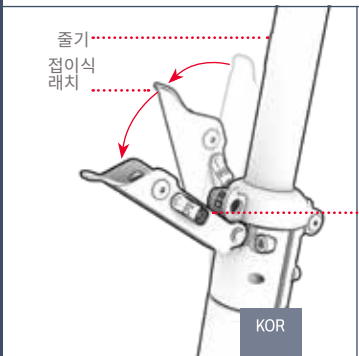

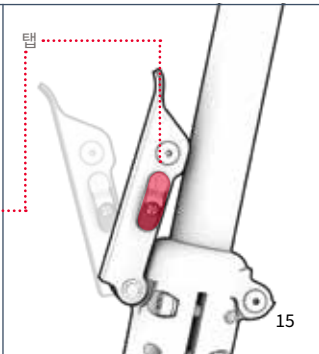

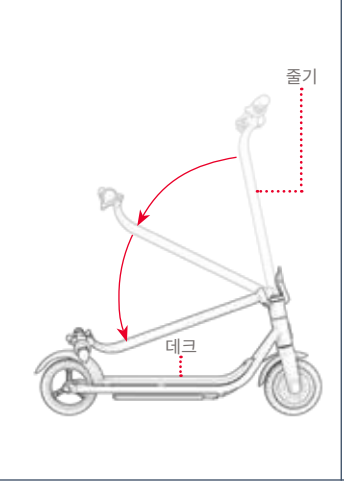

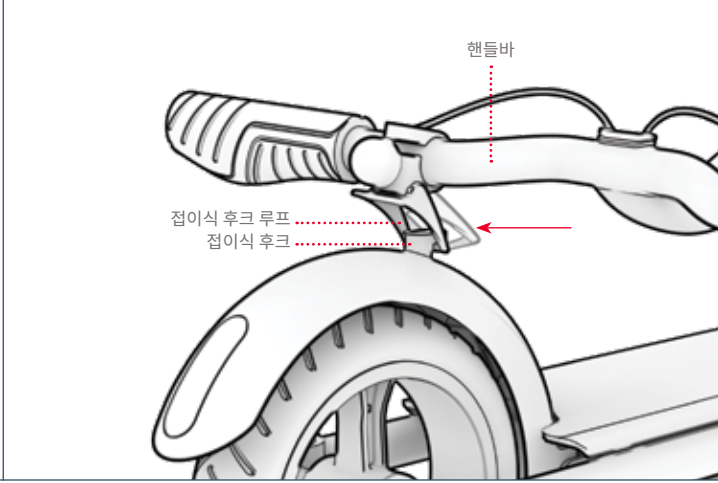

2. 스템을 데크 위로 내립니다.
3. 접이식 후크 캐치가 접이식 후크 주위에 고리가 생길 때까지 아래로 누릅니다.
4. 스쿠터가 접힌 위치에 고정되었는지 확인합니다.

중요: 접이식 후크 걸쇠가 후크와 정렬되지 않거나 후크 주위에 고리가 걸리면 핸들바의 걸쇠 메커니즘이 후크 주위에 고리가 걸리도록 올바른 각도가 될 때까지 핸들바의 걸쇠 메커니즘을 돌려야 할 수 있습니다. (섹션 3.1.B)

3.1.B 캐치 메커니즘 조정하기

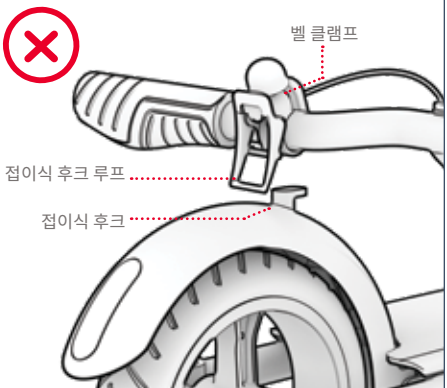

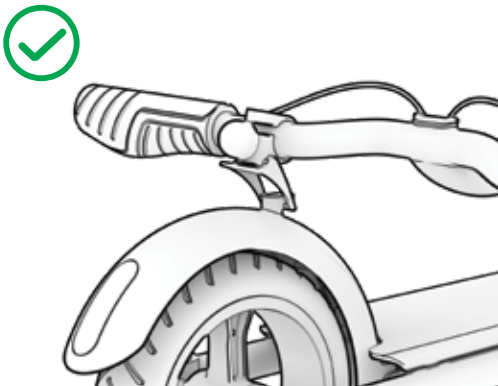

잘못되었습니다: 폴딩 후크 캐치가 폴딩 후크와 정렬되지 않았습니다. 접이식 후크 캐치가 후크를 "잡을" 수 있는 올바른 위치에 위치할 때까지 벨 클램프를 핸들바 주변에서 필요에 따라 돌리세요.

정답: 접이식 후크 캐치가 올바르게 정렬되어 후크를 "캐치"합니다.

3.1.C 펼치는 방법

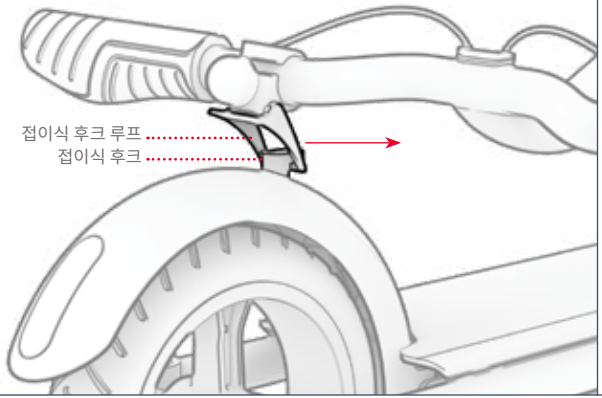

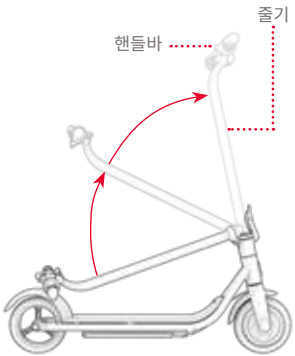

1. 접이식 후크 캐치를 뒤쪽 펜더에서 밀어 접이식 후크에서 분리합니다.

2. 스템이 완전히 세워질 때까지 핸들바를 스쿠터 앞쪽으로 올립니다.

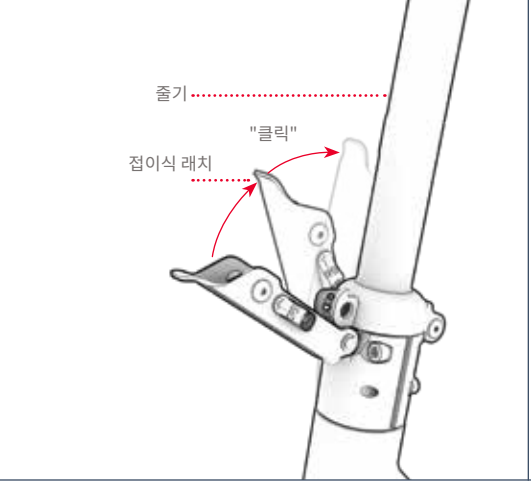

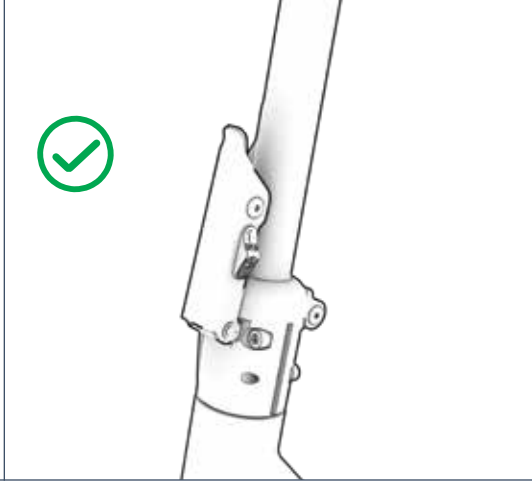

3. 딸깍 소리가 나면서 닫힐 때까지 접이식 걸쇠를 스템에 힘껏 밀어 넣습니다.

4. 스템이 수직 위치에 고정되었는지 확인합니다.

3.2 전원 켜기 및 끄기

전원을 켜려면 다음과 같이 하세요:
전원 버튼을 1초간 길게 누릅니다.
전원을 끄려면
전원 버튼을 3초간 길게 누릅니다.

- 배터리 전원을 절약하기 위해 스쿠터에는 자동 꺼짐 기능이 있으며, 10분 동안 사용하지 않으면 자동으로 전원이 꺼집니다.
- 피트 스톱을 하거나 밤을 위해 스쿠터를 보관할 때는 항상 스쿠터의 전원을 꺼야 한다는 사실을 잊지 마세요.

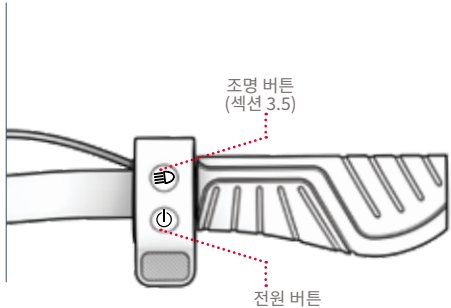

3.3 속도 모드 사용

- 3가지 속도 모드가 있으며, 각 모드마다 최대 속도를 다르게 설정할 수 있습니다.
- 스쿠터의 전원이 켜진 상태에서 전원 버튼을 빠르게 눌러 속도 모드를 변경합니다.

속도 모드 표시등	속도 모드	최대 속도
흰색 조명 ◯	보행자 모드 (느림)	최대 5 MPH | 8KM/H
녹색 조명 ◯	컴포트 모드 (가운데)	최대 10 MPH | 16,1KM/H
RED 조명 ◯	스포츠 모드 (빠른)	최대 15 MPH | 24,1KM/H

3.4 배터리 충전 잔량 확인

갑판의 배터리 충전 표시등을 통해 배터리 충전량을 확인할 수 있습니다.

배터리 표시기 빛(B)	대략적인 잔여 충전 비율*	
녹색 조명 ○	76% - 100%	**중요:** 배터리 충전량이 0%로 떨어지면 스쿠터의 전원이 꺼집니다. 다음 라이딩 전에 스쿠터를 최대 전력으로 충전하세요(섹션 2.3).
YELLOW 조명 ○	41% - 75%	
RED 조명 ○	0% - 40% 지금 Jetson을 충전하세요!	

*근사치일 뿐입니다. 사용 환경에 따라 달라질 수 있습니다.

3.5 LED 조명 사용

조명 켜기 또는 끄기: 조명 버튼을 2초간 길게 누릅니다.
5가지 조명 모드 중 다른 모드로 전환하려면 조명이 켜진 상태에서 조명 버튼을 빠르게 누릅니다.

• BLUETOOTH® 스피커를 통해 음악이 재생될 때마다 음악 비트에 맞춰 조명이 펄럭입니다.

3.6 Bluetooth® 스피커 사용

휴대용 기기를 스쿠터에 내장된 BLUETOOTH® 스피커에 연결하여 라이딩 중에 음악을 스트리밍할 수 있습니다. 음악이 재생되기 시작하면 스쿠터의 라이트가 자동으로 음악과 동기화되어 음악의 비트에 맞춰 깜박입니다.

핸드헬드 장치를 스쿠터의 BLUETOOTH® 스피커에 연결합니다:

1. 스쿠터 전원을 켭니다. (섹션 3.2)
2. 핸드헬드 디바이스의 설정 섹션에서 블루투스를 활성화하고 옵션 목록에서 '루미스'를 찾습니다. 선택합니다.
3. 좋아하는 앱을 통해 음악을 재생하면 스쿠터의 스피커를 통해 스트리밍됩니다.

연결 문제 해결

스피커 연결에 문제가 있는 경우 시도해 보세요:

1. 스쿠터 전원을 껐다가 다시 켭니다.
2. 개인 디바이스의 전원을 껐다가 다시 켭니다.
3. 스캔 버튼을 클릭하면 감지된 제품 목록이 새로 고쳐집니다.

3.7 벨 사용

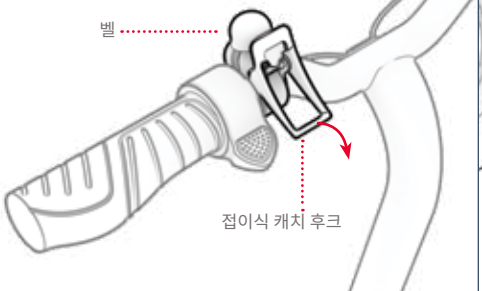

벨을 다른 라이더와 보행자에게 알리는 알림으로 사용하세요.

벨을 올리려면: 접이식 캐치 후크를 아래로 튕겼다가 빠르게 놓습니다.

3.8 킥스탠드 사용

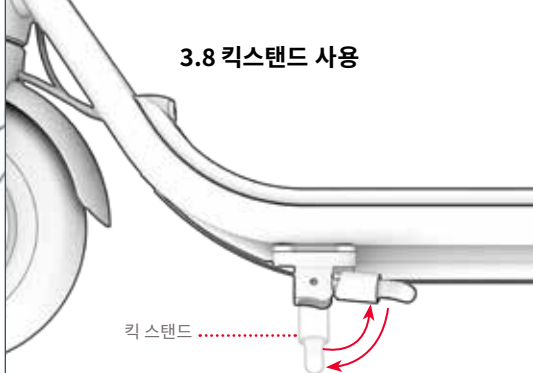

킥스탠드를 사용하려면 킥스탠드를 아래로 돌린 다음 스쿠터를 **킥스탠드** 위로 가볍게 기울여 세웁니다**.**
킥스탠드를 올리려면: 킥스탠드를 다시 회전합니다.

⚠ **중요:** 라이딩하기 전에 항상 킥스탠드를 들어 올려야 합니다.

4. 이동하기.

4.1 브레이크 사용

E-브레이크를 부드럽게 밟아 속도를 줄이세요. 더 세게 밟으면 완전히 정지합니다.

⚠ **중요:** 갑작스러운 움직임을 피하려면 전자 브레이크를 서서히 작동시키세요.

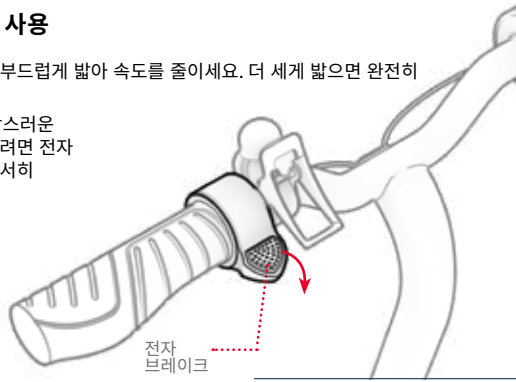

4.2 스쿠터 타기

참고: 이 스쿠터의 모터를 작동하려면 킥모션을 활성화해야 합니다.

1. 한 발을 데크의 앞쪽을 향하게 놓습니다. 다른 발로 지면을 두 번 연속으로 밀어 스쿠터를 앞으로 내딛습니다.
2. 안정성을 위해 킥 발은 데크 뒤쪽에서 70°~90° 각도로 바깥쪽으로 돌려 놓습니다.
3. 엄지 스로틀을 서서히 아래로 눌러 가속한 다음 속도를 유지합니다.

⚠ **중요:** 갑작스러운 속도 급증을 피하려면 항상 스로틀을 부드럽게 내려야 합니다.

차례를 정합니다:
핸들바를 왼쪽이나 오른쪽으로 돌립니다.

4.3 속도 및 라이딩 범위 극대화

모터가 더 열심히 작동해야 할수록 더 빨리
배터리가 방전됩니다. 이상적인 조건에서는 최대
배터리 1회 충전 시 주행 가능 거리는 8마일(12.9KM), 최대
속도는 15마일(24.1KM/H)입니다.

다음 요인도 속도와 주행 거리에 영향을 미칩니다. 다음이
포함됩니다:

라이딩 표면:
- 거친 노면을 주행할 때는 매끄러운 노면을 달릴 때보다 모터의 힘이 더 필요합니다.

무게 운반:
- 무게(라이더와 화물)가 많을수록 도달 가능한 범위가 줄어듭니다.

라이딩 스타일:
- 잦은 시동과 정지는 한 번의 배터리 충전으로 주행 가능한 거리를 감소시킵니다.

공기 온도:
- 스쿠터를 타거나 보관하기에 이상적인 온도는 50°F~90°F(10°C~35°C) 사이입니다.

기울기:
- 모터는 평평한 구간이나 내리막길보다 오르막길에서 더 열심히 작동해야 합니다.

배터리 관리:
- 라이딩 후 적시에 배터리를 충전하면 배터리 용량과 전력을 유지하는 데 도움이 됩니다.

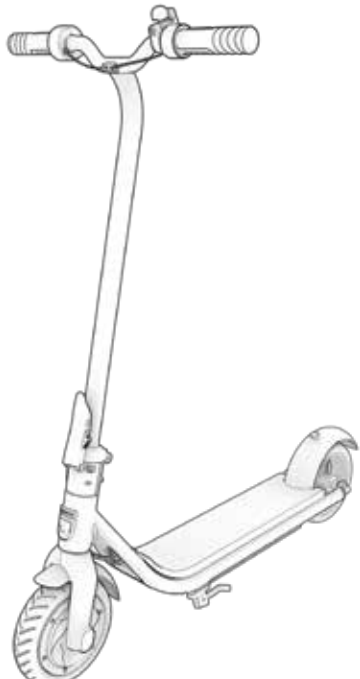

5.
안전한 여행.

5.1 헬멧 안전

라이더는 항상 헬멧을 착용해야 합니다.



위치가 부적절합니다:
이마가 노출됩니다.
넘어지면 다음과 같은 결과가 발생할 수 있습니다
심각한 부상을 입었습니다.



올바른 위치 지정:
이마가 가려짐
헬멧을 쓰고 있습니다.

*헬멧, 적절한 복장, 신발, 안전 장비를 착용하세요. 바퀴에 끼이거나 바퀴 아래에 들어갈 수 있는 옷은 피하세요. 묶코가 닫힌 플랫 슈즈를 착용하는 것이 좋습니다. 사고 발생 시 부상을 방지하기 위해 ASTM F1492 인증 헬멧과 보호 장비를 착용하세요.

5.2 라이딩 전 안전 점검

모든 여행 전에 다음과 같은 중요한 안전 점검을 실시하세요:

브레이크:
- 전자 브레이크가 쉽게 작동하여 스쿠터를 정지시킬 수 있도록 브레이크가 제대로 작동하는지 확인하세요.

프레임:
- 스쿠터 프레임이 손상되었거나 구부러지거나 부러지지 않았는지 확인하세요.
- 스템이 스템 접이식 래치로 고정되어 있는지 확인합니다.

스티어링:
- 휠과 핸들바가 정렬되어 있는지 확인합니다.

바퀴:
- 바퀴가 과도하게 마모되었거나 손상된 흔적이 없는지 확인하세요.

5.3 관리 및 유지보수

JETSON을 원활하고 안전하게 주행할 수 있도록 잘 관리하세요. 방법은 다음과 같습니다:

JETSON 다루기:
- 전원이 켜진 상태에서 제품을 바닥에서 들어올리지 마세요. 제품을 단단한 바닥에 다시 놓으라는 알림으로 바퀴가 빠르게 회전한 다음 제품에서 신호음이 계속 울리기 시작합니다. 신호음을 멈추려면 전원 버튼을 빠르게 눌러 제품을 끄세요.

JETSON 청소하기:
- 제품을 청소하려면 젖은 천으로 조심스럽게 닦은 다음 마른 천으로 말리세요. 전기 및 전자 시스템이 젖어 오작동을 일으켜 라이더의 안전이 위험해질 수 있으므로 제품에 직접 물을 뿌리지 마세요.
- 전기 부품이나 배터리가 젖었을 경우 제품의 전원을 켜지 마십시오. 도움이 필요하면 JETSON 케어 팀에 문의하세요.

JETSON 저장하기:
- 제품을 장기간 보관하기 전에 배터리를 완전히 충전하세요.
- 장기간 보관할 때는 한 달에 한 번씩 배터리를 완전히 충전하세요.
- 제품을 덮어 먼지로부터 보호하세요.
- 제품을 실내의 건조한 곳에 보관하세요.

⚠ 배터리 주의 사항:

제품에는 리튬 이온 배터리가 장착되어 있습니다.취급 시 주의하세요.
- 제품을 불이나 과도한 열이 닿지 않는 곳에 보관하세요.
- 강한 물리적 충격, 심한 진동 또는 충격을 피하세요.
- 물이나 습기로부터 제품을 보호하세요.
- 제품을 다른 물체 위나 아래에 쌓아두거나 보관하지 마세요.
- 제품이나 배터리를 분해하지 마세요.
- 제품을 일반 쓰레기와 함께 폐기하지 마세요. 제품을 전용 전자 폐기물 시설 또는 배터리 재활용 센터로 가져가세요. 가까운 폐기 장소에 대한 자세한 정보는 해당 지역 지자체 또는 폐기물 운반업체에 문의하세요.
- 제품의 배터리가 뜨거워지거나 과열 징후가 나타나거나, 냄새나 이상한 소리가 나거나, 액체나 가스가 새거나, 모양이나 색이 변하면 즉시 교체하세요:
  1. 사용 중이라면 즉시 제품 사용을 중단하세요. 충전 케이블이 꽂혀 있으면 제품에서 분리하세요.
  2. 제품 사용을 중단합니다.
  3. 안전하다면 제품을 인화성 물질로부터 멀리 떨어진 깨끗한 공간으로 옮깁니다.
  4. 지역 응급 서비스에 도움을 요청하세요
  5. 누출된 배터리 전해액과 접촉한 눈이나 피부 부위를 흐르는 깨끗한 물로 철저히 씻고 추가적인 치료를 받습니다.
- 배터리에 문제가 있는 경우 JETSON 케어 팀에 문의하세요.

보증 범위.

일반 제한 보증

새 JETSON 제품은 JETSON의 사용 설명서에 따라 사용할 경우 최초 소매 구매일로부터 일정 기간 동안 RIDEJETSON.COM/WARRANTY에 명시된 대로 재료 및 제조상의 결함에 대해 보증됩니다(RIDEJETSON.COM/SUPPORT 참조). **이 보증에 따라 귀하는 당사의 공식 판매처에서 JETSON 제품을 구매한 경우에도 JETSON에 직접 클레임을 제기할 수 있습니다.** 보증의 전체 약관을 읽으려면 RIDEJETSON.COM/WARRANTY를 방문하십시오.

유지
터치합니다.

라이드젯슨을 팔로우하세요
소셜 미디어에서 환상적인
혜택, 경품 및 모든 최신 Jetson
뉴스(
)에 대해 알아보십시오.

JETSON

라이딩이 마음에 드시나요?

다음 주소로 리뷰를 남겨주세요
ridejetson.com/reviews.
여러분의 의견을 기다리겠습니다!
#MakeMoves

질문이 있으신가요? 저희가 도와드리겠습니다 도움말.

RIDEJETSON.COM/SUPPORT
RIDEJETSON.COM/CHAT

1-844-585-7462

제품의
보증 또는 문의
보증 범위,
직접 문의하세요.

www.ridejetson.com

JETSON

© 2025, TRURIDE TECH. 모든 권리 보유.
TRURIDE TECH LLC에서 제조되었습니다.
JETSON®은 JETSTREAM BRANDS LLC의
라이선스에 따라 사용되는 등록 상표입니다.
모양, 그래픽 및 디자인을 포함한 이 문서의 어떤 부분도
어떤 형태나 수단으로도 복제하거나
전송할 수 없습니다.

BLUETOOTH® 워드 마크와 로고는
BLUETOOTH SIG, INC.가 소유한 등록 상표입니다.
TRURIDE TECH LLC는 라이선스 하에 이러한 마크를 사용합니다.
기타 상표 및 상호는 해당
소유자의 소유입니다.

중국 후이저우에서 제조
TRURIDE TECH LLC에서 가져온.
PO BOX 461, JERSEY CITY, NJ 07302-9998

날짜 코드: 04/2025
문서 버전: V2.0
중국산

PRZEWODNIK PODCZAS JAZDY.

WAŻNE:
Przeczytaj uważnie i zachowaj do wykorzystania w przyszłości.

JETSON

LOOMIS
Skuter elektryczny.

MODEL SKU(S): JLOOMS-GRY



TOP JETSONA
DWIE JAZDY
ZASADY:

BĄDŹ BEZPIECZNY. BAW SIĘ DOBRZE!

Zawartość

Ostrzeżenia dotyczące bezpieczeństwa 3

1. Informacje o produkcie

1.1 Przegląd produktów 6

1.2 Specyfikacja produktu 8

1.3 Zasoby online 8

2. Pierwsze kroki

2.1 Uwagi początkowe 9

2.2 Montaż kierownicy 10

2.3 Ładowanie akumulatora 13

3. Cechy i funkcje

3.1 Składanie i rozkładanie hulajnogi 15

3.1.A Jak składać 15

3.1.B Regulacja mechanizmu zatrzaskowego . 17

3.1.C Jak rozwinąć 18

3.2 Włączanie i wyłączanie zasilania 20

3.3 Korzystanie z trybów prędkości 20

3.4 Sprawdzanie poziomu naładowania akumulatora 21

3.5 Korzystanie ze świateł LED 21

3.6 Korzystanie z głośnika Bluetooth® 22

3.7 Korzystanie z dzwonka 23

3.8 Korzystanie z podpórki 23

4. Wykonywanie ruchów

4.1 Korzystanie z hamulca 24

4.2 Jazda na hulajnodze 24

4.3 Maksymalizacja prędkości i zasięgu jazdy . . 25

5. Bezpieczna podróż

5.1 Bezpieczeństwo kasku 26

5.2 Kontrole bezpieczeństwa przed jazdą 26

5.3 Pielęgnacja i konserwacja 27

Zakres gwarancji 28

OSTRZEŻENIA DOTYCZĄCE BEZPIECZEŃSTWA.

ZACHOWAĆ TE INSTRUKCJE.

INSTRUKCJE DOTYCZĄCE RYZYKA POŻARU LUB OBRAŻEŃ CIAŁA ORAZ WAŻNE INSTRUKCJE BEZPIECZEŃSTWA

- Przed użyciem należy uważnie przeczytać instrukcję obsługi i ostrzeżenia dotyczące bezpieczeństwa oraz upewnić się, że wszystkie instrukcje bezpieczeństwa zostały zrozumiane i zaakceptowane. Użytkownik ponosi odpowiedzialność za wszelkie straty lub uszkodzenia spowodowane niewłaściwym użytkowaniem.
- **Niewłaściwa ładowarka może spowodować pożar i wybuch, a w konsekwencji uszkodzenie mienia, obrażenia ciała i śmierć.**
- Przed każdym cyklem pracy operator powinien przeprowadzić kontrole przed rozpoczęciem pracy określone przez producenta: Czy wszystkie osłony i klocki hamulcowe dostarczone pierwotnie przez producenta znajdują się na właściwym miejscu i są w stanie nadającym się do użytku; Czy układ hamulcowy działa prawidłowo; Czy wszystkie osłony osi, osłony łańcucha lub inne osłony lub osłony dostarczone przez producenta znajdują się na właściwym miejscu i są w stanie nadającym się do użytku; Czy opony są w dobrym stanie, odpowiednio napompowane i mają wystarczający bieżnik; Obszar, na którym produkt ma być obsługiwany, powinien być bezpieczny i odpowiedni do bezpiecznej obsługi.
- Podzespoły powinny być konserwowane i naprawiane zgodnie ze specyfikacjami producenta i przy użyciu wyłącznie autoryzowanych przez producenta części zamiennych, a montaż powinien być wykonywany przez dealerów lub inne wykwalifikowane osoby.
- Ostrzeżenie przed ładowaniem baterii nienadających się do ponownego ładowania.
- Nie dopuszczaj do kontaktu rąk, stóp, włosów, części ciała, odzieży lub podobnych przedmiotów z ruchomymi częściami, kołami lub układem napędowym, gdy silnik pracuje.
- Ten produkt nie powinien być używany przez dzieci lub osoby o ograniczonych zdolnościach fizycznych, sensorycznych lub umysłowych, lub nieposiadające doświadczenia i wiedzy, chyba że są one nadzorowane lub zostały poinstruowane (IEC 60335-1/A2:2006).
- Dzieci bez nadzoru nie powinny bawić się produktem (IEC 60335-1/A2:2006).
- Wymagany jest nadzór osoby dorosłej.
- Jednostki nie mogą być używane do wykonywania wyścigów, jazdy kaskaderskiej lub innych manewrów, które mogą spowodować utratę kontroli lub niekontrolowane działania lub reakcje operatora/pasażera.
- Nigdy nie używać w pobliżu pojazdów silnikowych.
- Należy unikać ostrych nierówności, kratek ściekowych i nagłych zmian nawierzchni. Hulajnoga może się nagle zatrzymać.
- Należy unikać ulic i nawierzchni pokrytych wodą, piaskiem, żwirem, brudem, liśćmi i innymi odpadami. Mokra nawierzchnia pogarsza przyczepność, hamowanie i widoczność.
- Należy unikać jazdy w pobliżu łatwopalnych gazów, pary, cieczy lub pyłów, które mogą spowodować pożar.
- Operatorzy muszą stosować się do wszystkich zaleceń i instrukcji producenta, a także przestrzegać wszystkich przepisów prawa i rozporządzeń: Jednostki bez świateł przednich mogą być eksploatowane wyłącznie w warunkach odpowiedniej widoczności w świetle dziennym; Właściciele zachęca się do wyróżniania (w celu zapewnienia widoczności) za pomocą oświetlenia, świateł odblaskowych, a w przypadku jednostek o niskim poziomie jazdy - flag sygnalizacyjnych na elastycznych maszt ach.
- Osoby z następującymi schorzeniami powinny zostać ostrzeżone, aby nie wykonywać operacji: Osoby ze schorzeniami serca; Kobiety w ciąży; Osoby z dolegliwościami głowy, pleców lub szyi lub osoby, które

wcześniej przeszły operacje tych części ciała; oraz osoby z jakimikolwiek schorzeniami psychicznymi lub fizycznymi, które mogą sprawić, że będą podatne na obrażenia lub osłabić ich sprawność fizyczną lub umysłową, aby rozpoznać, zrozumieć i wykonać wszystkie instrukcje bezpieczeństwa oraz być w stanie przyjąć zagrożenia związane z użytkowaniem urządzenia.

- Nie jeździć w nocy.
- Nie jeździć po spożyciu alkoholu lub zażyciu leków na receptę.
- Podczas jazdy nie należy przewozić żadnych przedmiotów.
- Nigdy nie używaj produktu boso.
- Należy zawsze nosić obuwie i mieć zawiązane sznurowadła.
- Upewnij się, że Twoje stopy są zawsze bezpiecznie umieszczone na pokładzie.
- Operatorzy powinni zawsze używać odpowiedniej odzieży ochronnej, w tym m.in. kasku z odpowiednim certyfikatem oraz innego wyposażenia zalecanego przez producenta: Należy zawsze nosić sprzęt ochronny, taki jak kask, nakolanniki i ochraniacze na łokcie.
- Zawsze ustępuj pierwszeństwa pieszym.
- Zwracaj uwagę na rzeczy znajdujące się przed Tobą i daleko od Ciebie.
- Podczas jazdy nie wolno rozpraszać się, np. odbierać telefonu lub wykonywać innych czynności.
- Produkt nie może być używany przez więcej niż jedną osobę.
- Podczas jazdy z innymi kierowcami należy zawsze zachować bezpieczną odległość, aby uniknąć kolizji.
- Podczas skręcania należy zachować równowagę.
- Jazda z nieprawidłowo wyregulowanymi hamulcami jest niebezpieczna i może skutkować poważnymi obrażeniami lub śmiercią.
- Hamulec może nagrzewać się podczas pracy, dlatego nie należy dotykać hamulca gołą skórą.
- Zbyt mocne lub zbyt gwałtowne naciśnięcie hamulca może zablokować koło, co może spowodować utratę kontroli nad pojazdem i upadek. Nagłe lub nadmierne naciśnięcie hamulca może spowodować obrażenia lub śmierć.
- Jeśli hamulec poluzuje się, wyreguluj go za pomocą klucza sześciokątnego, śrubokręta lub innego odpowiedniego narzędzia lub skontaktuj się z zespołem obsługi klienta Jetson.
- Natychmiast wymieniaj zużyte lub uszkodzone części.
- Przed jazdą należy sprawdzić, czy wszystkie etykiety bezpieczeństwa są prawidłowe i zrozumiałe.
- Właściciel zezwala na użytkowanie i obsługę urządzenia po wykazaniu, że operatorzy są w stanie zrozumieć i obsługiwać wszystkie elementy urządzenia przed jego użyciem.
- Nie jeździć bez odpowiedniego przeszkolenia. Nie jeździć z dużymi prędkościami, po nierównym terenie ani po pochyłościach. Nie należy wykonywać akrobacji ani gwałtownie skręcać.
- Zalecany do użytku w pomieszczeniach.
- Długotrwałe wystawienie na działanie promieni UV, deszczu i czynników atmosferycznych może spowodować uszkodzenie materiałów obudowy.
- Osobiste urządzenia e-mobilności nie są przeznaczone do użytku na dużych wysokościach wymagających zwiększonego odstępu między przewodami elektrycznymi w obwodach elektrycznych, co oznacza, że nie są one przeznaczone do użytku na wysokościach powyżej 2000 metrów nad poziomem morza.
- Należy używać wyłącznie baterii określonych przez producenta
- PRZECHOWYWAĆ W POMIESZCZENIU, GDY NIE JEST UŻYWANY. POZOSTAWIĆ W POMIESZCZENIU PODCZAS ŁADOWANIA LUB GDY NIE JEST UŻYWANY DO JAZDY.
- **AVERTISSEMENT** - Risque d'incendie - Aucune des pieces ne peut être réparée par l'utilisateur**.**
- **OSTRZEŻENIE** - Ryzyko pożaru i porażenia prądem - Brak części, które mogą być naprawiane przez użytkownika.
- Uwaga: Ryzyko pożaru
- Waga rowerzysty nie powinna przekraczać 99,7 kg.

MODYFIKACJE

Nie należy podejmować prób demontażu, modyfikacji, naprawy lub wymiany urządzenia lub jakichkolwiek jego elementów bez instrukcji zespołu Jetson Care Team. Spowoduje to unieważnienie gwarancji i może prowadzić do nieprawidłowego działania, które może spowodować obrażenia.

DODATKOWE ŚRODKI OSTROŻNOŚCI DOTYCZĄCE OBSŁUGI

Nie należy podnosić produktu z podłoża, gdy jest on włączony, a koła są w ruchu. Może to doprowadzić do swobodnego obracania się kół, co może spowodować obrażenia ciała u użytkownika lub innych osób znajdujących się w pobliżu. Nie wskakiwać na produkt ani nie zeskakiwać z niego podczas użytkowania. Podczas pracy należy zawsze trzymać stopy mocno osadzone na podnóżku. Przed użyciem należy zawsze sprawdzić poziom naładowania akumulatora.

UTYLIZACJA ZUŻYTEGO AKUMULATORA



Bateria może zawierać niebezpieczne substancje, które mogą zagrażać środowisku i zdrowiu ludzkiemu. Ten symbol umieszczony na baterii i/lub opakowaniu oznacza, że zużyta bateria nie może być traktowana jako odpad komunalny. Baterie powinny być utylizowane w odpowiednim punkcie zbiórki w celu recyklingu. Zapewnienie prawidłowej utylizacji zużytych baterii pomoże zapobiec potencjalnym negatywnym konsekwencjom dla środowiska i zdrowia ludzkiego. Recykling materiałów pomoże chronić zasoby naturalne. Aby uzyskać więcej informacji na temat recyklingu zużytych baterii, należy skontaktować się z lokalnym zakładem utylizacji odpadów.

ZAWIADOMIENIE O ZGODNOŚCI

To urządzenie jest zgodne z częścią 15 przepisów FCC. Jego działanie podlega następującym dwóm warunkom: (1) urządzenie nie może powodować szkodliwych zakłóceń oraz (2) urządzenie musi akceptować wszelkie odbierane zakłócenia, w tym zakłócenia, które mogą powodować niepożądane działanie. Ostrzeżenie: Zmiany lub modyfikacje tego urządzenia, które nie zostały wyraźnie zatwierdzone przez stronę odpowiedzialną za zgodność, mogą unieważnić prawo użytkownika do korzystania z urządzenia.

UWAGA: To urządzenie zostało przetestowane i uznane za zgodne z ograniczeniami dla urządzeń cyfrowych klasy B, zgodnie z częścią 15 przepisów FCC. Ograniczenia te mają na celu zapewnienie rozsądnej ochrony przed szkodliwymi zakłóceniami w instalacjach domowych. To urządzenie generuje, wykorzystuje i może emitować energię o częstotliwości radiowej, a jeśli nie jest zainstalowane i używane zgodnie z instrukcjami, może powodować szkodliwe zakłócenia w komunikacji radiowej. Nie ma jednak gwarancji, że zakłócenia nie wystąpią w konkretnej instalacji. Jeśli to urządzenie powoduje szkodliwe zakłócenia w odbiorze radiowym lub telewizyjnym, co można stwierdzić poprzez wyłączenie i włączenie urządzenia, zachęca się użytkownika do podjęcia próby usunięcia zakłóceń za pomocą jednego lub kilku z poniższych środków:

- Zmiana orientacji lub położenia anteny odbiorczej.
- Zwiększenie odległości między urządzeniem a odbiornikiem.
- Podłącz urządzenie do gniazda w obwodzie innym niż ten, do którego podłączony jest odbiornik.
- Skonsultuj się ze sprzedawcą lub doświadczonym technikiem radiowo-telewizyjnym w celu uzyskania pomocy.
- Aby zapewnić zgodność z ograniczeniami FCC klasy B, z tym urządzeniem muszą być używane kable ekranowane.

⚠ OSTRZEŻENIE:

Niezastosowanie się do poniższych instrukcji może spowodować obrażenia dziecka lub innych osób.

- Podczas montażu małe części należy trzymać z dala od dzieci.
- Akcesoria muszą być montowane i demontowane przez osobę dorosłą.
- Należy często sprawdzać produkt pod kątem uszkodzeń.

*** WYMAGANY MONTAŻ PRZEZ OSOBĘ DOROSŁĄ.**

⚠ OSTRZEŻENIE:

Aby zmniejszyć ryzyko obrażeń, wymagany jest nadzór osoby dorosłej. Nigdy nie używaj na drogach, w pobliżu pojazdów silnikowych, na lub w pobliżu stromych pochyłości lub schodów, basenów lub innych zbiorników wodnych; zawsze noś obuwie i nigdy nie pozwalaj na więcej niż 1 rowerzystę.

⚠ OSTRZEŻENIE:

Podczas korzystania z tego produktu należy zawsze przestrzegać podstawowych środków ostrożności, w tym poniższych:

(A) Przed użyciem produktu należy przeczytać wszystkie instrukcje.
(B) Aby ograniczyć ryzyko obrażeń, konieczny jest ścisły nadzór, gdy produkt jest używany w pobliżu dzieci.
(C) Nie wkładać palców ani dłoni do produktu.
(D) Nie należy używać tego produktu, jeśli elastyczny przewód zasilający lub wyjściowy jest zgnieciony, ma przerwaną izolację lub wykazuje inne oznaki uszkodzenia.
(E) Dla wszystkich urządzeń. Instrukcje powinny zawierać: To urządzenie nie jest przeznaczone do użytku w temperaturze otoczenia poniżej -10°C (14°F) lub powyżej 40°C (104°F).
(F) W przypadku wszystkich urządzeń instrukcje powinny zawierać te informacje: Bateria jest przeznaczona do ładowania, gdy temperatura otoczenia wynosi od 32°F (0°C) do 104°F (40°C). Nigdy nie należy ładować akumulatora, gdy temperatura otoczenia wykracza poza ten zakres.

CALIFORNIA PROPOSITION 65

⚠ OSTRZEŻENIE:

TEN PRODUKT MOŻE NARAZIĆ UŻYTKOWNIKA NA DZIAŁANIE SUBSTANCJI CHEMICZNYCH, W TYM KADMU, O KTÓRYM STAN KALIFORNIA WIE, ŻE POWODUJE RAKA I WADY WRODZONE LUB INNE SZKODY REPRODUKCYJNE.
WIĘCEJ INFORMACJI MOŻNA ZNALEŹĆ NA STRONIE:
WWW.P65WARNINGS.CA.GOV.

1.
0
TWÓJ PRODUKT.

1.1 Przegląd produktów

1. KIEROWNICA*
   A. HAMULEC ELEKTRONICZNY
   B. DZWONEK
   C. PRZYSPIESZENIE - PRZEPUSTNICA KCIUKOWA
   D. PRZYCISK OŚWIETLENIA
   E. PRZYCISK ZASILANIA
   F. SKŁADANY ZACZEP HAKOWY
2. ŁODYGA
3. SKŁADANY HAK*
4. SKŁADANY ZATRZASK
5. WIDELEC PRZEDNI
6. KOŁO PRZEDNIE (KOŁO SILNIKA)
7. PODPÓRKA
8. POKŁAD
9. TYLNY BŁOTNIK
10. PORT ŁADOWANIA AKUMULATORA Z OSŁONĄ
11. ŚWIATŁA LED
12. TYLNE KOŁO
13. WSKAŹNIK NAŁADOWANIA AKUMULATORA (B)
14. KONTROLKA TRYBU PRĘDKOŚCI (S)
15. REFLEKTOR
16. ŁADOWARKA

**WYMAGA MONTAŻU*

Dołączone narzędzie do montażu i regulacji:



klucz imbusowy 5 mm

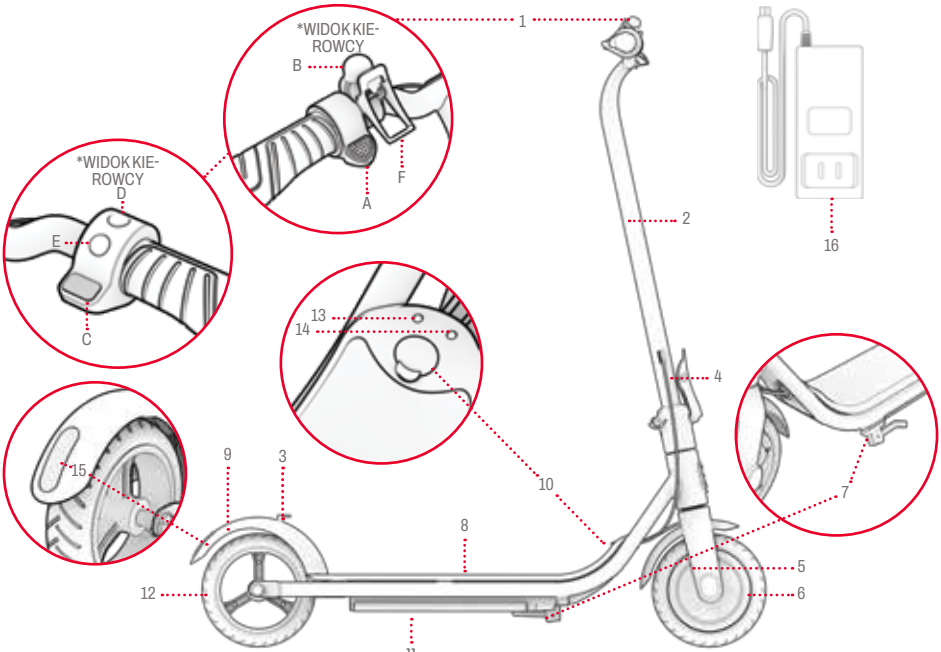

UWAGA: ZDJĘCIA MOGĄ NIE ODZWIERCIEDLAĆ DOKŁADNEGO WYGLĄDU RZECZYWISTEGO PRODUKTU.

1.2 Specyfikacja produktu

- LIMIT WAGI: 220 FUNTÓW | 99,7 KG
- MINIMALNA WAGA ROWERZYSTY: 100 FUNTÓW | 45,4 KG
- WAGA PRODUKTU: 24,2 LB | 10,9 KG
- ZALECANY WIEK: 12+
- WYMIARY PRODUKTU PO ROZŁOŻENIU:
  36.8" (DŁ.) × 16,9" (SZER.) × 40,3" (WYS.) | 93,5 CM (DŁ.) × 42,9 cm (SZER.) × 102,4 cm (WYS.)
  WYMIARY PRODUKTU, ZŁOŻONY:
  36.8" (DŁ.) × 16,9" (SZER.) × 18,9" (WYS.) | 93,5 cm (DŁ.) × 42,9 cm (SZER.) × 48,0 cm (WYS.)
- ROZMIAR POKŁADU: 18,0" (DŁ.) × 6,0" (SZER.) | 45,7 cm(DŁ.) × 15,2 cm (SZER.)
- ROZMIAR KOŁA: 8" | 20,3 CM
- PRĘDKOŚĆ MAKSYMALNA: 15 MPH* | 24 KM/H*
- MAKSYMALNY ZASIĘG: 8 MIL | 12,9 KM *, **
- AKUMULATOR: 21,6 V, 5,0 AH
- TYP AKUMULATORA: LITOWO-JONOWY
- SILNIK: 200W***
- WYJŚCIE ŁADOWARKI: 25.2V 1A
- CERTYFIKAT UL: UL 2272
- CZAS ŁADOWANIA: OKOŁO 6 GODZIN
- MAKSYMALNY KĄT WZNOSZENIA: 10°

**ZASIĘG PRODUKTU, PRĘDKOŚĆ, ŻYWOTNOŚĆ BATERII I INNE DANE TECHNICZNE MOGĄ SIĘ RÓŻNIĆ W ZALEŻNOŚCI OD WARUNKÓW JAZDY ROWERZYSTY I STRONY .*

***PODCZAS TESTÓW Z OBCIĄŻENIEM 120 FUNTÓW | 54,4 KG, W TEMPERATURZE POWIETRZA 80°F | 26,7°C I PRZY PRĘDKOŚCI 5 MPH | 8 KM/H. WIĘCEJ INFORMACJI NA TEMAT WARUNKÓW WPŁYWAJĄCYCH NA ZASIĘG ZNAJDUJE SIĘ W SEKCJI 4.3.*

****MOC SZCZYTOWA*

1.3 Zasoby online

Skanowanie w poszukiwaniu najbardziej zaktualizowany produkt materiały wdrożeniowe i zasoby wsparcia.

Instrukcję obsługi można znaleźć na stronie https://cdn.shopify.com/s/files/1/2530/6734/files/LOOMIS_MANUAL-web-1729020178548.pdf

Naszą kolekcję podręczników użytkownika można znaleźć na stronie
https://ridejetson.com/pages/product-manuals

2.
PIERWSZE KROKI.

2.1 Uwagi początkowe

- ROZPOCZNIJ SWOJĄ PRZYGODĘ WE WŁAŚCIWY SPOSÓB:
  PRZED UŻYCIEM TEGO PRODUKTU NALEŻY UWAŻNIE PRZECZYTAĆ CAŁĄ INSTRUKCJĘ OBSŁUGI, W TYM OSTRZEŻENIA DOTYCZĄCE BEZPIECZEŃSTWA. UPEWNIJ SIĘ, ŻE ROZUMIESZ, AKCEPTUJESZ I PRZESTRZEGASZ WSZYSTKICH ZASAD:
  - ZALECENIA PRODUCENTĄ.
  - INSTRUKCJE BEZPIECZEŃSTWA I OSTRZEŻENIA.
  - LOKALNE PRZEPISY I ROZPORZĄDZENIA DOTYCZĄCE JAZDY I EKSPLOATACJI.

- ZACHOWAJ OSTROŻNOŚĆ PODCZAS ROZPAKOWYWANIA, USUWANIA WSZYSTKICH MATERIAŁÓW OPAKOWANIOWYCH I USTAWIANIA HULAJNOGI DO MONTAŻU, PONIEWAŻ KIEROWNICA BĘDZIE TYLKO CZĘŚCIOWO ZAMOCOWANA.

- KIERUNKI PODANE W NINIEJSZEJ INSTRUKCJI - W PRAWO, W LEWO, PRZÓD/PRZÓD I TYŁ/TYŁ - SĄ ZORIENTOWANE TAK, JAK WIDZI JE UŻYTKOWNIK STOJĄCY NA HULAJNODZE. NA PRZYKŁAD "PRAWA STRONA" HULAJNOGI TO STRONA, PO KTÓREJ ZNAJDUJE SIĘ PRAWA RĘKA UŻYTKOWNIKA.

2.2 Montaż kierownicy

1. USTAW PODSTAWĘ HULAJNOGI NA PODPÓRCE. (PATRZ SEKCJA 3.8)
   ⚠ **WAŻNE:** NALEŻY OSTROŻNIE OBCHODZIĆ SIĘ Z CZĘŚCIOWO ZAMOCOWANYM WSPORNIKIEM. NALEŻY UWAŻAĆ, ABY NIE POCIĄGNĄĆ ANI NIE SPLĄTAĆ PRZEWODÓW.
2. POLUZUJ I WYJMIJ WSTĘPNIE ZAINSTALOWANĄ ŚRUBĘ CENTRALNĄ (M6 X 12 MM) NA PODSTAWIE WSPORNIKA Z ŁBEM BEZPOŚREDNIO NAD POKŁADEM, OBRACAJĄC JĄ W KIERUNKU PRZECIWNYM DO RUCHU WSKAZÓWEK ZEGARA ZA POMOCĄ KLUCZA IMBUSOWEGO 5 MM. ODŁÓŻ ŚRUBĘ CENTRALNĄ NA BOK.

WAŻNE: NIE NALEŻY ODKRĘCAĆ ANI WYJMOWAĆ ŚRUBY W PODSTAWIE WSPORNIKA Z ŁBEM SKIEROWANYM W STRONĘ BOKU HULAJNOGI.

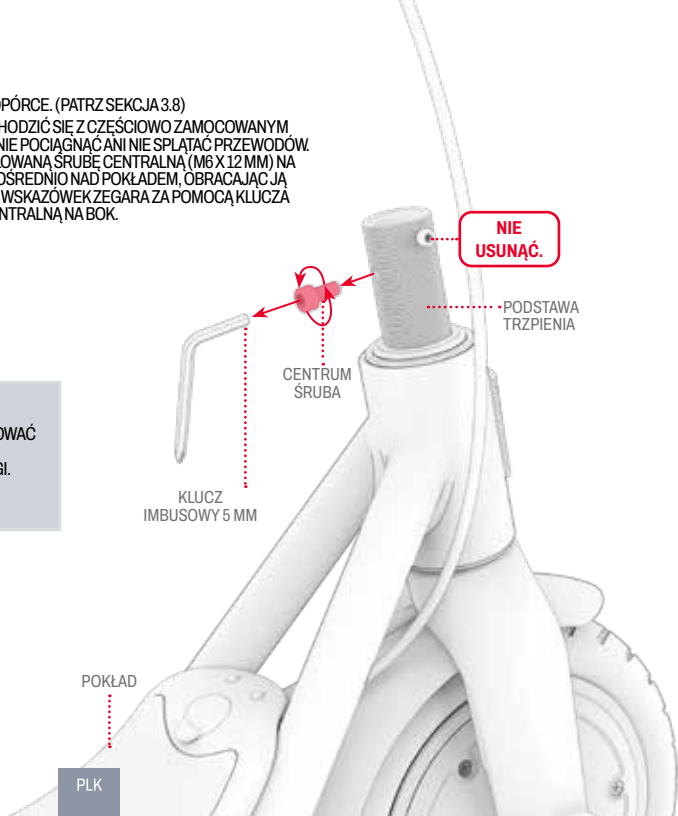

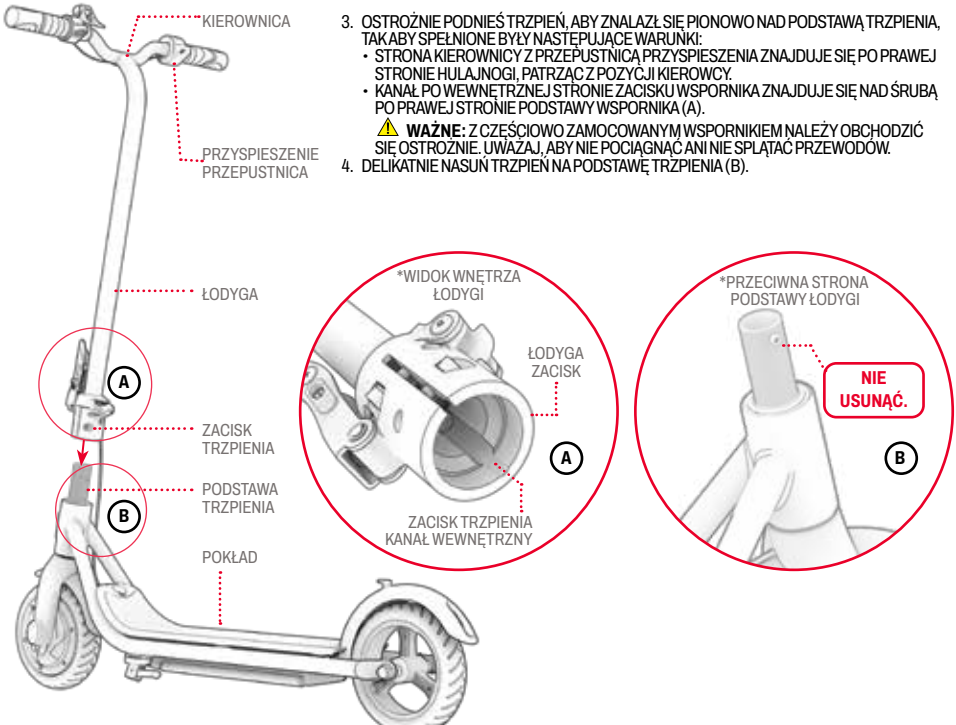

3. OSTROŻNIE PODNIEŚ TRZPIEŃ, ABY ZNALAZŁ SIĘ PIONOWO NAD PODSTAWĄ TRZPIENIA, TAK ABY SPEŁNIONE BYŁY NASTĘPUJĄCE WARUNKI:
   - STRONA KIEROWNICY Z PRZEPUSTNICĄ PRZYSPIESZENIA ZNAJDUJE SIĘ PO PRAWEJ STRONIE HULAJNOGI, PATRZĄC Z POZYCJI KIEROWCY.
   - KANAŁ PO WEWNĘTRZNEJ STRONIE ZACISKU WSPORNIKA ZNAJDUJE SIĘ NAD ŚRUBĄ PO PRAWEJ STRONIE PODSTAWY WSPORNIKA (A).

   ⚠ **WAŻNE:** Z CZĘŚCIOWO ZAMOCOWANYM WSPORNIKIEM NALEŻY OBCHODZIĆ SIĘ OSTROŻNIE. UWAŻAJ, ABY NIE POCIĄGNĄĆ ANI NIE SPLĄTAĆ PRZEWODÓW.
4. DELIKATNIE NASUŃ TRZPIEŃ NA PODSTAWĘ TRZPIENIA (B).

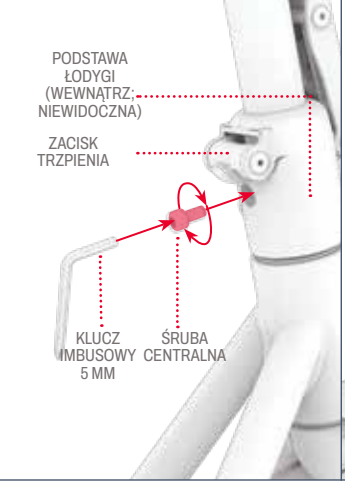

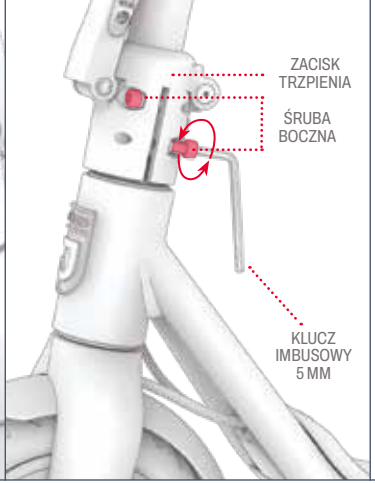

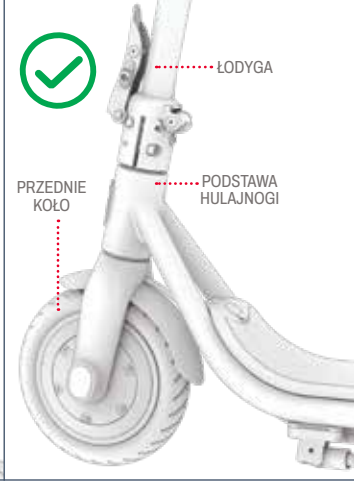

5. PONOWNIE WŁÓŻ USUNIĘTĄ ŚRUBĘ PRZEZ WYRÓWNANE OTWORY W ZACISKU WSPORNIKA I PODSTAWIE WSPORNIKA, PRZEKRĘCAJĄC JĄ ZGODNIE Z RUCHEM WSKAZÓWEK ZEGARA. CAŁKOWICIE DOKRĘĆ ŚRUBĘ ZA POMOCĄ KLUCZA IMBUSOWEGO 5 MM.

6. DOKRĘĆ DWIE ŚRUBY PO LEWEJ STRONIE ZACISKU WSPORNIKA KIEROWNICY, OBRACAJĄC JE ZGODNIE Z RUCHEM WSKAZÓWEK ZEGARA ZA POMOCĄ KLUCZA IMBUSOWEGO 5 MM.

7. SPRAWDŹ, CZY WSPORNIK JEST DOBRZE ZAMOCOWANY W PODSTAWIE HULAJNOGI I CZY PRZEDNIE KOŁO OBRACA SIĘ ZGODNIE Z RUCHEM WSKAZÓWEK ZEGARA.

2.2 Ładowanie akumulatora

UWAGA: PEŁNE NAŁADOWANIE AKUMULATORA MOŻE ZAJĄĆ OKOŁO 6 GODZIN. PRZED PIERWSZYM UŻYCIEM NALEŻY W PEŁNI NAŁADOWAĆ AKUMULATOR.

1. PODŁĄCZ KABEL ŁADUJĄCY DO ŁADOWARKI
2. POCIĄGNIJ POKRYWĘ PORTU ŁADOWANIA NA HULAJNODZE
3. PODŁĄCZ KABEL ŁADUJĄCY DO GNIAZDKA ŚCIENNEGO, A NASTĘPNIE PODŁĄCZ ŁADOWARKĘ DO PORTU ŁADOWANIA
4. GDY WSKAŹNIK NA ŁADOWARCE ZMIENI KOLOR Z CZERWONEGO NA ZIELONY, OZNACZA TO, ŻE BATERIA JEST W PEŁNI NAŁADOWANA. WYJMIJ ŁADOWARKĘ Z PORTU ŁADOWANIA I ODŁĄCZ KABEL OD GNIAZDKA ŚCIENNEGO.
5. ZAMKNIJ POKRYWĘ PORTU ŁADOWANIA.

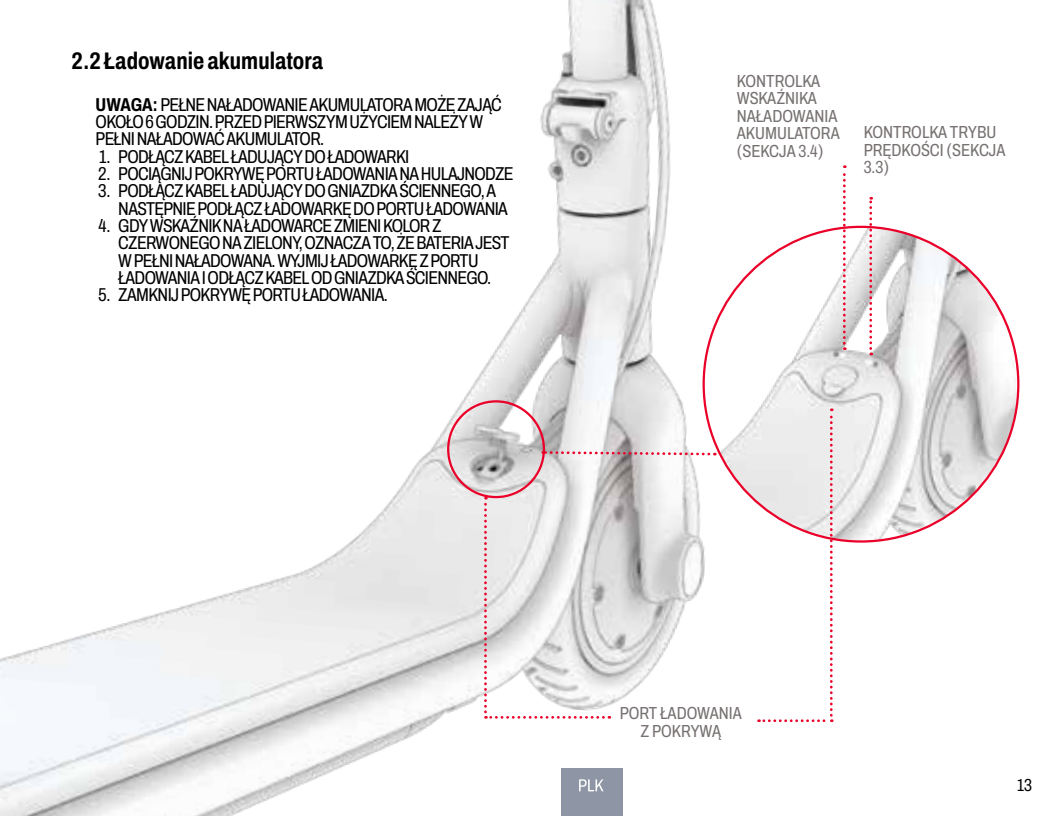

KONTROLKA ŁADOWANIA NA ŁADOWARCE:	CZERWONY OŚWIETLENIE ŁADOWANIE	ZIELONE PODŚWIETLENIE ŁADOWANIE ZAKOŃCZONE

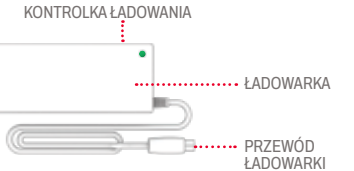

WAŻNE UWAGI DOTYCZĄCE ŁADOWANIA:

NALEŻY UŻYWAĆ WYŁĄCZNIE DOŁĄCZONEJ ŁADOWARKI LUB ŁADOWARKI ZAKUPIONEJ BEZPOŚREDNIO OD FIRMY JETSON, OZNACZONEJ SYMBOLEM FCA135-252010
MADE BY SHENZHEN FENGCHI ELECTRIC CO.,LTD
(MODEL JETSON NR PJLOOM-CH).

⚠ **NIEWŁAŚCIWA ŁADOWARKA MOŻE SPOWODOWAĆ POŻAR LUB WYBUCH.**

- PORT ŁADOWANIA POWINIEN BYĆ ZAWSZE ZAMKNIĘTY, GDY BATERIA NIE JEST AKTYWNIE ŁADOWANA.
- NIGDY NIE WŁĄCZAJ PRODUKTU PODCZAS ŁADOWANIA.
- NIE UŻYWAJ PRZENOŚNYCH ODŁĄCZNIKÓW ZASILANIA.
- ABY ZAPEWNIĆ NAJLEPSZĄ KONDYCJĘ BATERII, NALEŻY JĄ W PEŁNI NAŁADOWAĆ PODCZAS KAŻDEJ SESJI ŁADOWANIA - OKOŁO 6 GODZIN.
- NIGDY NIE POZOSTAWIAJ PRODUKTU DO ŁADOWANIA NA NOC LUB PRZEZ DŁUŻSZY CZAS.
- NIE PRÓBUJ WYJMOWAĆ ANI DEMONTOWAĆ AKUMULATORA.
- ZAKRES TEMPERATUR ŁADOWANIA: 37.4°F (3°C) - 104°F (40°C)
- ZAKRES TEMPERATURY OTOCZENIA PODCZAS PRACY: 14°F(-10°C)-104°F(40°C)
- GDY PRODUKT NIE JEST AKTYWNIE ŁADOWANY, POKRYWA PORTU ŁADOWANIA POWINNA BYĆ ZAWSZE ZAMKNIĘTA.
- NIE NALEŻY UŻYWAĆ TEGO PRODUKTU, JEŚLI ELASTYCZNY PRZEWÓD ZASILAJĄCY KABLA WYJŚCIOWEGO JEST POSTRZĘPIONY, MA PRZERWANĄ IZOLACJĘ LUB INNE OZNAKI USZKODZENIA.
- SPRAWDŹ, CZY NUMER MODELU ŁADOWARKI NA ETYKIECIE ŁADOWARKI JEST ZGODNY Z NUMEREM MODELU ŁADOWARKI WYMIENIONYM POWYŻEJ.
- SPRAWDŹ, CZY ETYKIETA ŁADOWARKI IDENTYFIKUJE ŁADOWARKĘ JAKO KOMPATYBILNĄ Z TWOIM MODELEM JETSON. NAZWĘ I SKU MODELU JETSON MOŻNA ZNALEŹĆ NA ETYKIECIE PRZYKLEJONEJ DO GÓRNEJ, BOCZNEJ LUB SPODNIEJ CZĘŚCI RAMY PRODUKTU LUB STOJĄCEJ PLATFORMY.

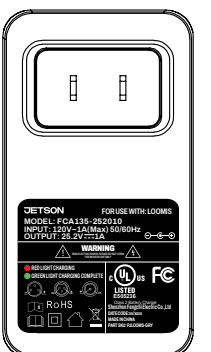

TO JEST PRZYKŁAD OZNACZENIA ŁADOWARKI.

3.
CECHY I FUNKCJE.

3.1 Składanie i rozkładanie hulajnogi

KIEDY SKŁADAĆ: DO PRZECHOWYWANIA I TRANSPORTU
KIEDY ROZŁOŻYĆ: DO JAZDY

WAŻNE: NIE NALEŻY PODNOSIĆ HULAJNOGI ZA KIEROWNICĘ. ABY JĄ PRZETRANSPORTOWAĆ, NALEŻY ZABEZPIECZYĆ JĄ W POZYCJI ZŁOŻONEJ I PRZENIEŚĆ ZA WSPORNIK KIEROWNICY.

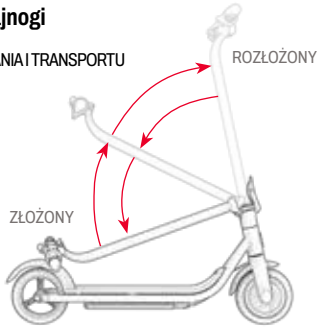

3.1.A Jak składać

1. POPCHNIJ WYPUSTKĘ NA SKŁADANYM ZATRZASKU DO GÓRY, A NASTĘPNIE POCIĄGNIJ ZATRZASK, ABY GO OTWORZYĆ I ODSUNĄĆ OD TRZPIENIA.

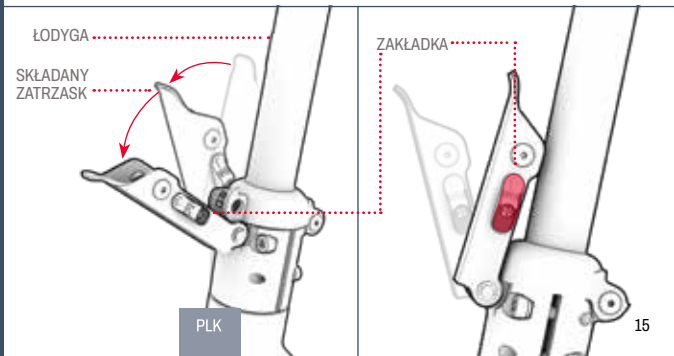

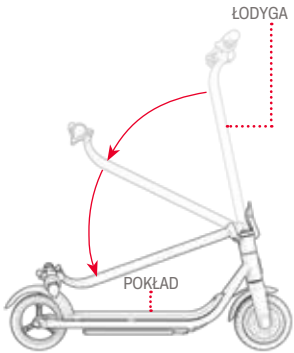

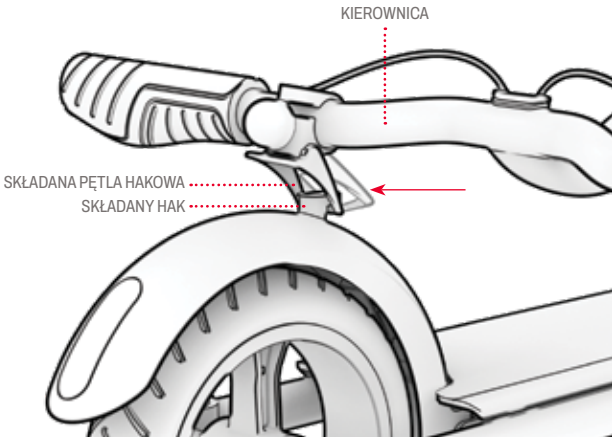

2. OPUŚĆ WSPORNIK NAD POKŁAD.
3. POPCHNIJ ZATRZASK SKŁADANEGO HAKA W DÓŁ, AŻ ZAPĘTLI SIĘ WOKÓŁ SKŁADANEGO HAKA.
4. SPRAWDŹ, CZY HULAJNOGA JEST BEZPIECZNIE ZŁOŻONA.

WAŻNE: JEŚLI ZATRZASK SKŁADANEGO HAKA NIE JEST WYRÓWNANY Z HAKIEM LUB NIE ZAPĘTLA SIĘ WOKÓŁ NIEGO, MOŻE BYĆ KONIECZNE OBRÓCENIE MECHANIZMU ZATRZASKU NA KIEROWNICY, AŻ MECHANIZM ZATRZASKU ZNAJDZIE SIĘ POD ODPOWIEDNIM KĄTEM, ABY ZAPĘTLIĆ SIĘ WOKÓŁ HAKA. (SEKCJA 3.1.B)

3.1.B Regulacja mechanizmu zatrzaskowego

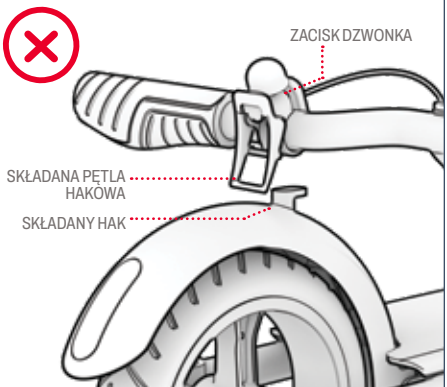

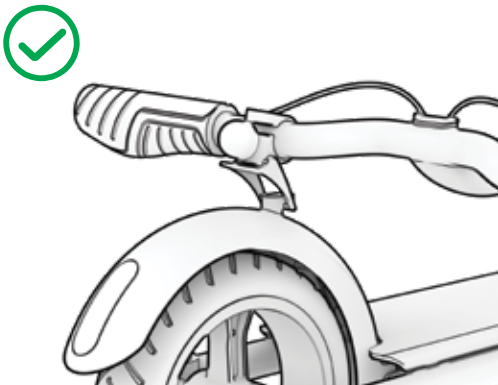

NIEPRAWIDŁOWO: ZATRZASK SKŁADANEGO HAKA NIE JEST WYRÓWNANY ZE SKŁADANYM HAKIEM. W RAZIE POTRZEBY OBRÓĆ ZACISK DZWONKA WOKÓŁ KIEROWNICY, AŻ ZACZEP SKŁADANEGO HAKA ZOSTANIE PRAWIDŁOWO USTAWIONY, ABY "ZŁAPAĆ" HAK.

PRAWIDŁOWO: SKŁADANY ZACZEP HAKA JEST ODPOWIEDNIO WYWAŻONY, ABY "ZŁAPAĆ" HAK.

3.1.C Jak rozwinąć

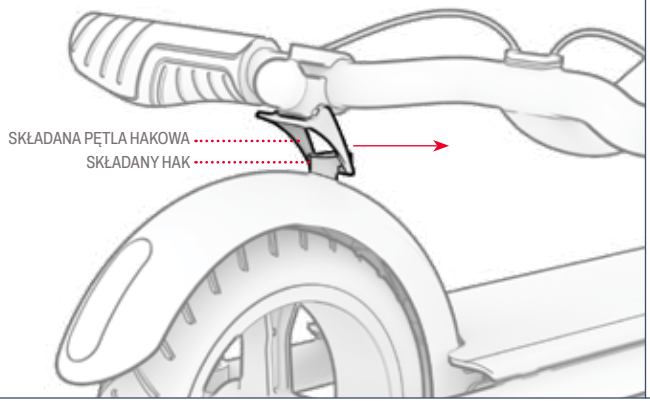

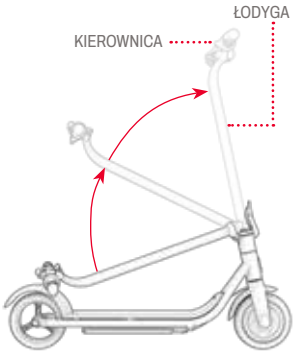

1. ODEPCHNIJ ZACZEP SKŁADANEGO HAKA OD TYLNEGO BŁOTNIKA, ABY ZWOLNIĆ GO ZE SKŁADANEGO HAKA.

2. PODNIEŚ KIEROWNICĘ W KIERUNKU PRZODU HULAJNOGI, AŻ WSPORNIK KIEROWNICY ZNAJDZIE SIĘ W POZYCJI PIONOWEJ.

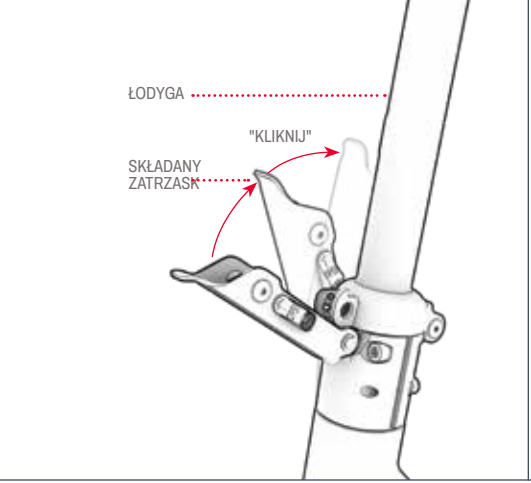

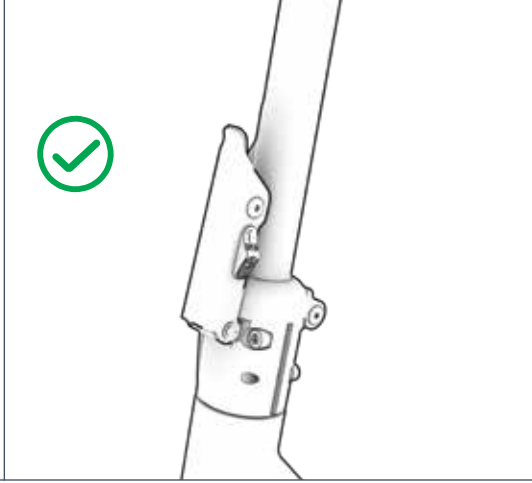

3. MOCNO DOCIŚNIJ SKŁADANY ZATRZASK DO TRZPIENIA, AŻ SIĘ ZATRZAŚNIE.

4. SPRAWDŹ, CZY TRZPIEŃ JEST ZABEZPIECZONY W POZYCJI PIONOWEJ.

3.2 Włączanie i wyłączanie zasilania

ABY WŁĄCZYĆ:
NACIŚNIJ I PRZYTRZYMAJ PRZYCISK ZASILANIA PRZEZ 1 SEKUNDĘ.
ABY WYŁĄCZYĆ:
NACIŚNIJ I PRZYTRZYMAJ PRZYCISK ZASILANIA PRZEZ 3 SEKUNDY.

- ABY OSZCZĘDZAĆ ENERGIĘ AKUMULATORA, HULAJNOGA JEST WYPOSAŻONA W FUNKCJĘ AUTOMATYCZNEGO WYŁĄCZANIA, KTÓRA AUTOMATYCZNIE WYŁĄCZA SIĘ PO 10 MINUTACH BEZCZYNNOŚCI.
- PODCZAS POSTOJU LUB ODSTAWIANIA HULAJNOGI NA NOC NALEŻY ZAWSZE PAMIĘTAĆ O JEJ WYŁĄCZENIU.

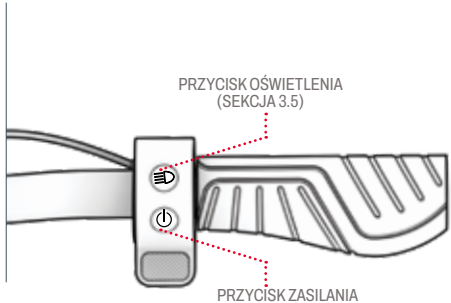

3.3 Korzystanie z trybów prędkości

- DOSTĘPNE SĄ 3 TRYBY PRĘDKOŚCI, Z KTÓRYCH KAŻDY UMOŻLIWIA JAZDĘ Z INNĄ PRĘDKOŚCIĄ MAKSYMALNĄ.
- GDY HULAJNOGA JEST WŁĄCZONA, NACIŚNIJ SZYBKO PRZYCISK ZASILANIA, ABY ZMIENIĆ TRYB PRĘDKOŚCI.

KONTROLKA TRYBU PRĘDKOŚCI	TRYB PRĘDKOŚCI	PRĘDKOŚĆ MAKSYMALNA
BIAŁY OŚWIETLENIE ○	Tryb pieszego (powolny)	DO 5 MPH | 8 KM/H
ZIELONY OŚWIETLENIE ○	Tryb komfortowy (środkowy)	DO 10 MPH | 16,1 KM/H
CZERWONY OŚWIETLENIE ○	Tryb sportowy (Szybko)	DO 15 MPH | 24,1 KM/H

3.4 Sprawdzanie poziomu naładowania akumulatora

POZIOM NAŁADOWANIA AKUMULATORA MOŻNA KONTROLOWAĆ, PATRZĄC NA WSKAŹNIK NAŁADOWANIA AKUMULATORA NA POKŁADZIE.

BATERIA WSKAZNIK SWIATŁO (B)	PRZYBLIŻONY POZOSTAŁY PROCENT DOŁADOWANIA*
ZIELONY OŚWIETLENIE	76% - 100%
ŻÓŁTY OŚWIETLENIE	41% - 75%
CZERWONY OŚWIETLENIE	0% - 40% Naładuj swojego Jetsona TERAZ!

WAŻNE: GDY POZIOM NAŁADOWANIA AKUMULATORA SPADNIE DO 0%, HULAJNOGA WYŁĄCZY SIĘ. PRZED NASTĘPNĄ JAZDĄ NALEŻY NAŁADOWAĆ HULAJNOGĘ DO PEŁNA (SEKCJA 2.3).

**TYLKO PRZYBLIŻENIE. MOŻE SIĘ RÓŻNIĆ W ZALEŻNOŚCI OD ZASTOSOWANIA.*

3.5 Korzystanie ze świateł LED

ABY WŁĄCZYĆ LUB WYŁĄCZYĆ OŚWIETLENIE: NACIŚNIJ I PRZYTRZYMAJ PRZYCISK OŚWIETLENIA PRZEZ 2 SEKUNDY.
ABY PRZEŁĄCZYĆ NA INNY Z 5 TRYBÓW OŚWIETLENIA: PRZY WŁĄCZONYCH ŚWIATŁACH NACIŚNIJ SZYBKO PRZYCISK OŚWIETLENIA.

- GDY MUZYKA JEST ODTWARZANA PRZEZ GŁOŚNIK BLUETOOTH®, ŚWIATŁA BĘDĄ PULSOWAĆ W RYTM MUZYKI.

3.6 Korzystanie z głośnika Bluetooth

URZĄDZENIE PRZENOŚNE MOŻNA PODŁĄCZYĆ DO WBUDOWANEGO GŁOŚNIKA BLUETOOTH® HULAJNOGI, ABY PRZESYŁAĆ STRUMIENIOWO MUZYKĘ PODCZAS JAZDY. GDY MUZYKA ZACZNIE GRAĆ, ŚWIATŁA NA HULAJNODZE AUTOMATYCZNIE ZSYNCHRONIZUJĄ SIĘ Z MUZYKĄ I BĘDĄ MIGAĆ W JEJ RYTM.

ABY PODŁĄCZYĆ URZĄDZENIE PRZENOŚNE DO GŁOŚNIKA BLUETOOTH® HULAJNOGI:

1. WŁĄCZANIE SKUTERA. (SEKCJA 3.2)
2. W SEKCJI USTAWIEŃ NA URZĄDZENIU PRZENOŚNYM WŁĄCZ BLUETOOTH I POSZUKAJ "LOOMIS" NA LIŚCIE OPCJI. WYBIERZ JĄ.
3. ODTWARZAJ MUZYKĘ ZA POMOCĄ ULUBIONEJ APLIKACJI, A BĘDZIE ONA PRZESYŁANA STRUMIENIOWO PRZEZ GŁOŚNIKI HULAJNOGI.

ROZWIĄZYWANIE PROBLEMÓW Z ŁĄCZNOŚCIĄ

JEŚLI MASZ PROBLEMY Z POŁĄCZENIEM SIĘ Z GŁOŚNIKIEM, SPRÓBUJ:

1. WYŁĄCZENIE I PONOWNE WŁĄCZENIE SKUTERA.
2. WYŁĄCZANIE I PONOWNE WŁĄCZANIE URZĄDZENIA OSOBISTEGO.
3. KLIKNIĘCIE PRZYCISKU SKANOWANIA POWODUJE ODŚWIEŻENIE LISTY WYKRYTYCH PRODUKTÓW.

3.7 Korzystanie z dzwonka



UŻYWAJ DZWONKA JAKO OSTRZEŻENIA DLA INNYCH ROWERZYSTÓW I PIESZYCH.

ABY WŁĄCZYĆ DZWONEK: PRZESUŃ SKŁADANY HACZYK W DÓŁ I SZYBKO GO ZWOLNIJ.

3.8 Korzystanie z podpórki

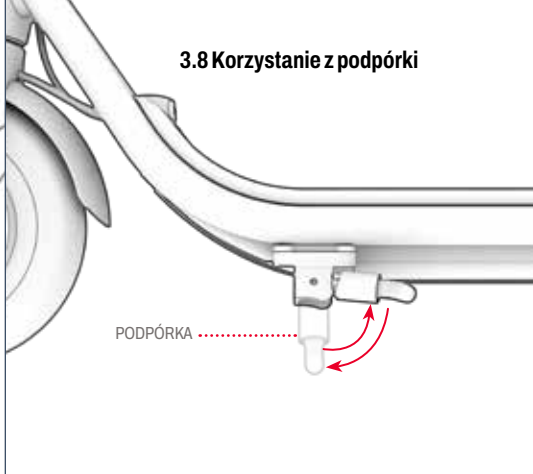

ABY UŻYĆ PODPÓRKI: OBRÓĆ JĄ W DÓŁ I DELIKATNIE PRZECHYL NA NIĄ HULAJNOGĘ.

ABY PODNIEŚĆ PODPÓRKĘ: OBRÓĆ JĄ Z POWROTEM DO GÓRY.

⚠ **WAŻNE:** PRZED JAZDĄ NALEŻY ZAWSZE PODNIEŚĆ PODPÓRKĘ.

4. WYKONYWANIE RUCHÓW.

4.1 Korzystanie z hamulca

WCIŚNIJ HAMULEC ELEKTRYCZNY DELIKATNIE, ABY ZWOLNIĆ. WCIŚNIJ MOCNIEJ, ABY CAŁKOWICIE SIĘ ZATRZYMAĆ.

⚠ **WAŻNE:** ABY UNIKNĄĆ GWAŁTOWNYCH RUCHÓW, STARAJ SIĘ WŁĄCZAĆ HAMULEC ELEKTRYCZNY STOPNIOWO.

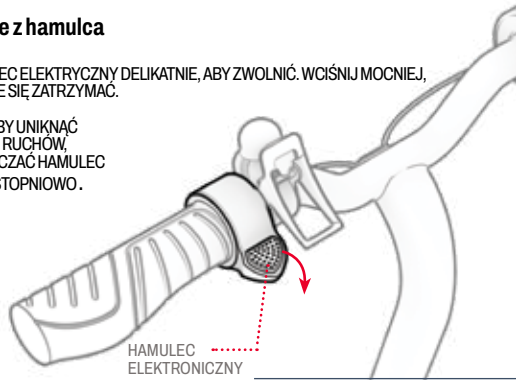

4.2 Jazda na hulajnodze

UWAGA: DO URUCHOMIENIA SILNIKA TEJ HULAJNOGI WYMAGANA JEST AKTYWACJA RUCHEM KOPNIĘCIA.

1. UMIEŚĆ JEDNĄ STOPĘ Z PRZODU DESKI, SKIEROWANĄ DO PRZODU. POPCHNIJ HULAJNOGĘ DO PRZODU, ODPYCHAJĄC SIĘ OD PODŁOŻA 2 RAZY Z RZĘDU DRUGĄ STOPĄ.
2. UMIEŚĆ STOPĘ KOPIĄCĄ Z TYŁU PLATFORMY, OBRÓCONĄ NA ZEWNĄTRZ POD KĄTEM 70° - 90° W CELU ZAPEWNIENIA STABILNOŚCI.
3. STOPNIOWO WCISKAJ KCIUK PRZEPUSTNICY, ABY PRZYSPIESZYĆ, A NASTĘPNIE UTRZYMUJ PRĘDKOŚĆ.

⚠ **WAŻNE:** ABY UNIKNĄĆ NAGŁEGO WZROSTU PRĘDKOŚCI, NALEŻY ZAWSZE DELIKATNIE NACISKAĆ PRZEPUSTNICĘ.

ABY WYKONAĆ OBRÓT:
OBRÓĆ KIEROWNICĘ W LEWO LUB W PRAWO.

4.3 Maksymalizacja prędkości i zasięgu jazdy

IM MOCNIEJ SILNIK MUSI PRACOWAĆ, TYM SZYBCIEJ SIĘ PORUSZA BATERIA ROZŁADUJE SIĘ. W IDEALNYCH WARUNKACH MAKSYMALNA PRZEBIEG, JAKI MOŻNA OSIĄGNĄĆ NA JEDNYM ŁADOWANIU AKUMULATORA, WYNOSI 8 MIL | 12,9 KM, A MAKSYMALNA PRĘDKOŚĆ TO 15 MPH | 24,1 KM/H.

NA PRĘDKOŚĆ I ZASIĘG JAZDY WPŁYWAJĄ RÓWNIEŻ NASTĘPUJĄCE CZYNNIKI. OBEJMUJĄ ONE:

POWIERZCHNIA DO JAZDY:
- JAZDA PO NIERÓWNEJ POWIERZCHNI WYMAGA WIĘKSZEJ MOCY SILNIKA NIŻ JAZDA PO GŁADKIEJ.

MASA WŁASNA:
- WIĘKSZA WAGA (KIEROWCA PLUS ŁADUNEK) ZMNIEJSZA OSIĄGALNY ZASIĘG.

STYL JAZDY:
- CZĘSTE RUSZANIE I ZATRZYMYWANIE SIĘ ZMNIEJSZY OSIĄGALNY DYSTANS NA JEDNYM ŁADOWANIU AKUMULATORA.

TEMPERATURA POWIETRZA:
- IDEALNA TEMPERATURA DO JAZDY I PRZECHOWYWANIA HULAJNOGI WYNOSI OD 10°C DO 35°C.

NACHYLENIE:
- SILNIK MUSI PRACOWAĆ CIĘŻEJ PODCZAS JAZDY POD GÓRĘ NIŻ NA PŁASKICH ODCINKACH LUB W DÓŁ.

KONSERWACJA AKUMULATORA:
- TERMINOWE ŁADOWANIE AKUMULATORA PO KAŻDEJ JEŹDZIE POMAGA UTRZYMAĆ JEGO POJEMNOŚĆ I WYTRZYMAŁOŚĆ.

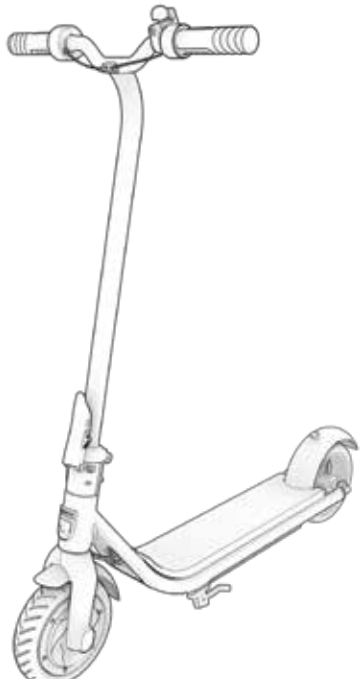

5.
BEZPIECZNA PODRÓŻ.

5.1 Bezpieczeństwo kasku

KASK POWINIEN BYĆ NOSZONY PRZEZ KIEROWCĘ PRZEZ CAŁY CZAS.



NIEPRAWIDŁOWE POZYCJONOWANIE:
CZOŁO JEST ODSŁONIĘTE.
UPADEK MOŻE SPOWODOWAĆ POWAŻNE OBRAŻENIA.



PRAWIDŁOWE POZYCJONOWANIE:
CZOŁO JEST ZAKRYTE PRZEZ KASK.

**NALEŻY NOSIĆ KASK, ODPOWIEDNIĄ ODZIEŻ, OBUWIE I SPRZĘT OCHRONNY. NALEŻY UNIKAĆ UBRAŃ, KTÓRE MOGĄ ZACZEPIĆ SIĘ O KOŁA LUB DOSTAĆ SIĘ POD NIE. ZALECANE SĄ PŁASKIE BUTY Z ZAMKNIĘTYMI PALCAMI. ABY ZAPOBIEC OBRAŻENIOM W RAZIE WYPADKU, NALEŻY NOSIĆ KASK I SPRZĘT OCHRONNY ZATWIERDZONY PRZEZ NORMĘ ASTM F1492.*

5.2 Kontrole bezpieczeństwa przed jazdą

PRZEPROWADŹ TE WAŻNE KONTROLE BEZPIECZEŃSTWA PRZED KAŻDĄ PODRÓŻĄ:

HAMULEC:
- UPEWNIJ SIĘ, ŻE HAMULEC DZIAŁA PRAWIDŁOWO, A HAMULEC ELEKTRYCZNY ŁATWO SIĘ ZACIĄGA I ZATRZYMUJE HULAJNOGĘ.

RAMKA:
- SPRAWDŹ, CZY RAMA HULAJNOGI NIE JEST USZKODZONA, WYGIĘTA LUB PĘKNIĘTA.
- SPRAWDŹ, CZY TRZPIEŃ JEST ZABEZPIECZONY PRZEZ ZATRZASK SKŁADANIA TRZPIENIA.

UKŁAD KIEROWNICZY:
- SPRAWDŹ, CZY KOŁO I KIEROWNICA SĄ USTAWIONE W JEDNEJ LINII.

KOŁA:
- SPRAWDŹ, CZY KOŁA NIE WYKAZUJĄ OZNAK NADMIERNEGO ZUŻYCIA LUB NIE SĄ USZKODZONE.

5.3 Pielęgnacja i konserwacja

DBAJ O SWOJEGO JETSONA, ABY ZAPEWNIĆ MU PŁYNNĄ I BEZPIECZNĄ JAZDĘ. OTO JAK TO ZROBIĆ:

OBSŁUGA JETSONÓW:
- NIE NALEŻY PODNOSIĆ PRODUKTU Z ZIEMI, GDY JEST WŁĄCZONY. W CELU PRZYPOMNIENIA O ODŁOŻENIU PRODUKTU Z POWROTEM NA TWARDĄ POWIERZCHNIĘ, JEGO KÓŁKA WYKONAJĄ SZYBKI OBRÓT, A NASTĘPNIE PRODUKT ZACZNIE EMITOWAĆ CIĄGŁY SYGNAŁ DŹWIĘKOWY. ABY WYŁĄCZYĆ SYGNAŁ DŹWIĘKOWY, NALEŻY SZYBKO NACISNĄĆ PRZYCISK ZASILANIA.

CZYSZCZENIE JETSON:
- ABY WYCZYŚCIĆ PRODUKT, NALEŻY OSTROŻNIE PRZETRZEĆ GO WILGOTNĄ SZMATKĄ, A NASTĘPNIE OSUSZYĆ SUCHĄ SZMATKĄ. NIE NALEŻY STOSOWAĆ WODY BEZPOŚREDNIO NA PRODUKT, PONIEWAŻ UKŁADY ELEKTRYCZNE I ELEKTRONICZNE MOGĄ ULEC ZAMOCZENIU, CO MOŻE DOPROWADZIĆ DO AWARII ZAGRAŻAJĄCEJ BEZPIECZEŃSTWU ROWERZYSTY.
- W PRZYPADKU ZAMOCZENIA CZĘŚCI ELEKTRYCZNYCH LUB AKUMULATORA NIE NALEŻY WŁĄCZAĆ PRODUKTU. W CELU UZYSKANIA POMOCY NALEŻY SKONTAKTOWAĆ SIĘ Z ZESPOŁEM OBSŁUGI KLIENTA JETSON.

PRZECHOWYWANIE JETSONÓW:
- PRZED DŁUŻSZYM PRZECHOWYWANIEM PRODUKTU NALEŻY W PEŁNI NAŁADOWAĆ AKUMULATOR.
- W PRZYPADKU PRZECHOWYWANIA PRZEZ DŁUŻSZY CZAS NALEŻY RAZ W MIESIĄCU W PEŁNI NAŁADOWAĆ AKUMULATOR.
- PRZYKRYJ PRODUKT, ABY CHRONIĆ GO PRZED KURZEM.
- PRODUKT NALEŻY PRZECHOWYWAĆ W SUCHYM POMIESZCZENIU.

⚠ ŚRODKI OSTROŻNOŚCI DOTYCZĄCE AKUMULATORA:
PRODUKT JEST WYPOSAŻONY W AKUMULATOR LITOWO-JONOWY. PODCZAS OBSŁUGI NALEŻY ZACHOWAĆ OSTROŻNOŚĆ
- PRODUKT NALEŻY PRZECHOWYWAĆ Z DALA OD OGNIA I NADMIERNEGO CIEPŁA.
- UNIKAĆ INTENSYWNYCH WSTRZĄSÓW FIZYCZNYCH, SILNYCH WIBRACJI LUB UDERZEŃ.
- CHRONIĆ PRODUKT PRZED WODĄ LUB WILGOCIĄ.
- NIE NALEŻY UMIESZCZAĆ ANI PRZECHOWYWAĆ PRODUKTU W STOSIE NA LUB POD INNYMI PRZEDMIOTAMI.
- NIE NALEŻY DEMONTOWAĆ PRODUKTU ANI JEGO AKUMULATORA.
- NIE WYRZUCAĆ PRODUKTU RAZEM Z CODZIENNYMI ŚMIECIAMI. PRODUKT NALEŻY DOSTARCZYĆ DO SPECJALNEGO PUNKTU UTYLIZACJI E-ODPADÓW LUB CENTRUM RECYKLINGU BATERII . ABY UZYSKAĆ WIĘCEJ INFORMACJI NA TEMAT MIEJSC UTYLIZACJI W POBLIŻU, NALEŻY SKONTAKTOWAĆ SIĘ Z LOKALNĄ GMINĄ LUB FIRMĄ ZAJMUJĄCĄ SIĘ WYWOZEM ODPADÓW.
- JEŚLI BATERIA PRODUKTU JEST GORĄCA LUB WYKAZUJE OZNAKI PRZEGRZANIA, EMITUJE NIEPRZYJEMNY ZAPACH LUB NIETYPOWY DŹWIĘK, WYCIEKA PŁYN LUB GAZ, ZMIENIA KSZTAŁT LUB KOLOR, NALEŻY JĄ NATYCHMIAST WYJĄĆ:
  1. JEŚLI PRODUKT JEST W UŻYCIU, NALEŻY NATYCHMIAST ZAPRZESTAĆ JEGO UŻYWANIA. ODŁĄCZYĆ KABEL ŁADOWANIA OD PRODUKTU, JEŚLI JEST ON PODŁĄCZONY.
  2. ZAPRZESTAĆ UŻYWANIA PRODUKTU.
  3. JEŚLI JEST TO BEZPIECZNE, PRZENIEŚĆ PRODUKT W WOLNE MIEJSCE, Z DALA OD ŁATWOPALNYCH PRZEDMIOTÓW.
  4. ZADZWOŃ PO POMOC DO LOKALNYCH SŁUŻB RATUNKOWYCH
  5. DOKŁADNIE PRZEMYĆ OCZY LUB OBSZARY SKÓRY, KTÓRE MIAŁY KONTAKT Z WYCIEKAJĄCYM PŁYNEM ELEKTROLITOWYM AKUMULATORA, CZYSTĄ BIEŻĄCĄ WODĄ I ZASIĘGNĄĆ DODATKOWEJ POMOCY MEDYCZNEJ.
- W PRZYPADKU JAKICHKOLWIEK PROBLEMÓW Z BATERIĄ NALEŻY SKONTAKTOWAĆ SIĘ Z ZESPOŁEM OPIEKI JETSON.

ZAKRES GWARANCJI.

OGÓLNA OGRANICZONA GWARANCJA

TWÓJ NOWY PRODUKT JETSON JEST OBJĘTY GWARANCJĄ NA WADY MATERIAŁOWE I PRODUKCYJNE, JAK WSKAZANO NA STRONIE RIDEJETSON.COM/WARRANTY, PRZEZ OKRES OD DATY PIERWOTNEGO ZAKUPU DETALICZNEGO, JEŚLI JEST UŻYWANY ZGODNIE Z INSTRUKCJAMI OBSŁUGI JETSON (PATRZ RIDEJETSON.COM/SUPPORT). **ZGODNIE Z NINIEJSZĄ GWARANCJĄ ROSZCZENIA MOŻNA KIEROWAĆ DO FIRMY JETSON NAWET W SYTUACJACH, W KTÓRYCH PRODUKT JETSON ZOSTAŁ ZAKUPIONY OD JEDNEGO Z NASZYCH AUTORYZOWANYCH SPRZEDAWCÓW.** ABY ZAPOZNAĆ SIĘ Z PEŁNYMI WARUNKAMI NASZEJ GWARANCJI, ODWIEDŹ STRONĘ RIDEJETSON.COM/WARRANTY.

ZACHOWAĆ W DOTYK.

Koniecznie śledź @ridejetson w mediach społecznościowych, aby dowiedzieć się o fantastycznych ofertach, prezentach i wszystkich najnowszych wiadomościach Jetson.

JETSON

UWIELBIASZ SWOJĄ JAZDĘ?

Zostaw recenzję na stronie ridejetson.com/reviews.
Nie możemy się doczekać, aż się odezwiesz!
#MakeMoves

PYTANIA? POZWÓL NAM POMOC.

RIDEJETSON.COM/SUPPORT
RIDEJETSON.COM/CHAT

1-844-585-7462

Aby korzystać z produktu gwarancji lub zapytać o zakres gwarancji, skontaktuj się z nami bezpośrednio.

www.ridejetson.com

JETSON

© 2025, TRURIDE TECH. WSZELKIE PRAWA ZASTRZEŻONE.
WYPRODUKOWANO DLA TRURIDE TECH LLC.
JETSON® JEST ZASTRZEŻONYM ZNAKIEM TOWAROWYM UŻYWANYM POD ADRESEM NA LICENCJI JETSTREAM BRANDS LLC.
ŻADNA CZĘŚĆ NINIEJSZEGO DOKUMENTU, W TYM KSZTAŁT, GRAFIKA I PROJEKT, NIE MOŻE BYĆ POWIELANA LUB PRZESYŁANA W JAKIEJKOLWIEK FORMIE LUB W JAKIKOLWIEK SPOSÓB.

ZNAK SŁOWNY I LOGO BLUETOOTH® SĄ ZASTRZEŻONE ZNAKI TOWAROWE NALEŻĄCE DO BLUETOOTH SIG, INC. WSZELKIE WYKORZYSTANIE TAKICH ZNAKÓW PRZEZ TRURIDE TECH LLC. ODBYWA SIĘ NA PODSTAWIE LICENCJI. INNE ZNAKI TOWAROWE I NAZWY HANDLOWE NALEŻĄ DO ICH WŁAŚCICIELI.

WYPRODUKOWANO W HUIZHOU, CHINY
IMPORTOWANE PRZEZ TRURIDE TECH LLC.
PO BOX 461, JERSEY CITY, NJ 07302-9998

KOD DATY: 04/2025
DOCUMENT EDITION: V2.0
WYPRODUKOWANO W CHINACH

UN GUIDE POUR VOTRE VOYAGE.

IMPORTANT :
Lire attentivement et conserver pour référence future.

JETSON

LOOMIS
Scooter électrique.

MODÈLE SKU(S) : JLOOMS-GRY



LE HAUT DE
JETSON
DEUX CHEVAUX
RÈGLES :

SOYEZ PRUDENTS. AMUSEZ-VOUS !

Contenu

Avertissements de sécurité 3

1. A propos de votre produit

1.1 Présentation du produit 6

1.2 Spécifications du produit 8

1.3 Ressources en ligne 8

2. Pour commencer

2.1 Notes de départ 9

2.2 Assemblage du guidon 10

2.3 Charger la batterie 13

3. Caractéristiques et fonctions

3.1 Pliage et dépliage du scooter 15

3.1.A Comment plier 15

3.1.B Réglage du mécanisme de verrouillage . 17

3.1.C Comment se déplier 18

3.2 Mise sous tension et hors tension 20

3.3 Utilisation des modes de vitesse 20

3.4 Vérification du niveau de charge de la batterie . 21

3.5 Utilisation des lumières LED 21

3.6 Utilisation du haut-parleur Bluetooth® 22

3.7 Utilisation de la cloche 23

3.8 Utilisation de la béquille 23

4. Faire bouger les choses

4.1 Utilisation du frein 24

4.2 Conduire le scooter 24

4.3 Maximiser la vitesse et le rayon d'action 25

5. Voyager en toute sécurité

5.1 Sécurité des casques 26

5.2 Contrôles de sécurité avant le départ 26

5.3 Entretien et maintenance 27

Couverture de la garantie 28

AVERTISSEMENTS DE SÉCURITÉ.

CONSERVER CES INSTRUCTIONS.

INSTRUCTIONS RELATIVES AU RISQUE D'INCENDIE OU DE BLESSURE DES PERSONNES ET CONSIGNES DE SÉCURITÉ IMPORTANTES

- Avant d'utiliser l'appareil, veuillez lire attentivement le manuel d'utilisation et les avertissements de sécurité, et assurez-vous de comprendre et d'accepter toutes les consignes de sécurité. L'utilisateur sera responsable de toute perte ou de tout dommage causé par une utilisation inappropriée.
- **Le fait de ne pas utiliser le chargeur approprié peut provoquer un incendie et une explosion, entraînant des dommages matériels, des blessures et la mort.**
- Avant chaque cycle de fonctionnement, l'opérateur doit effectuer les vérifications préalables spécifiées par le fabricant : Le système de freinage fonctionne correctement. Toutes les protections d'essieu, de chaîne ou autres couvertures ou protections fournies par le fabricant sont en place et en bon état.
- Les composants doivent être entretenus et réparés conformément aux spécifications du fabricant et en utilisant uniquement les pièces de rechange autorisées par le fabricant, l'installation étant effectuée par des revendeurs ou d'autres personnes qualifiées.
- Avertissement contre la recharge de piles non rechargeables.
- Ne laissez pas les mains, les pieds, les cheveux, les parties du corps, les vêtements ou autres articles similaires entrer en contact avec les pièces mobiles, les roues ou la chaîne cinématique lorsque le moteur est en marche.
- Ce produit ne doit pas être utilisé par des enfants ou des personnes dont les capacités physiques, sensorielles ou mentales sont réduites, ou qui manquent d'expérience et de connaissances, à moins qu'ils n'aient été supervisés ou instruits (IEC 60335-1/A2:2006).
- Les enfants non surveillés ne doivent pas jouer avec le produit (IEC 60335-1/A2:2006).
- La supervision d'un adulte est requise.
- Les unités ne doivent pas être utilisées pour effectuer des courses, des cascades ou d'autres manœuvres pouvant entraîner une perte de contrôle ou des actions ou réactions incontrôlées de la part de l'opérateur ou du passager.
- Ne jamais utiliser à proximité de véhicules à moteur.
- Évitez les bosses, les grilles de drainage et les changements brusques de surface. Le scooter peut s'arrêter soudainement.
- Évitez les rues et les surfaces recouvertes d'eau, de sable, de gravier, de saleté, de feuilles et d'autres débris. Le temps humide réduit la traction, le freinage et la visibilité.
- Évitez de rouler à proximité de gaz, de vapeur, de liquides ou de poussières inflammables qui pourraient provoquer un incendie.
- Les opérateurs doivent se conformer à toutes les recommandations et instructions du fabricant, ainsi qu'à toutes les lois et ordonnances : Les unités dépourvues de phares ne doivent être utilisées que dans des conditions de visibilité suffisantes à la lumière du jour, et les propriétaires sont encouragés à mettre en évidence (pour la conspicuité) en utilisant des éclairages, des réflecteurs et, pour les unités à faible portance, des drapeaux de signalisation sur des poteaux flexibles.
- Les personnes présentant les conditions suivantes doivent être mises en garde contre l'utilisation de l'appareil : Les personnes souffrant de troubles cardiaques, les femmes enceintes, les personnes souffrant d'affections de la tête, du dos ou du cou, ou ayant subi des opérations chirurgicales dans ces parties du

corps, et les personnes souffrant de troubles mentaux ou physiques susceptibles de les rendre vulnérables aux blessures ou d'altérer leur dextérité physique ou leurs capacités mentales à reconnaître, comprendre et appliquer toutes les consignes de sécurité et à assumer les risques inhérents à l'utilisation de l'appareil.

- Ne pas rouler la nuit.
- Ne roulez pas après avoir bu ou pris des médicaments.
- Ne transportez pas d'objets lorsque vous roulez.
- Ne jamais utiliser le produit pieds nus.
- Portez toujours des chaussures et gardez les lacets attachés.
- Veillez à ce que vos pieds soient toujours bien posés sur le pont.
- Les opérateurs doivent toujours utiliser des vêtements de protection appropriés, y compris, mais sans s'y limiter, un casque, avec la certification appropriée, et tout autre équipement recommandé par le fabricant : Portez toujours un équipement de protection tel qu'un casque, des genouillères et des coudières.
- Il faut toujours céder la place aux piétons.
- Soyez attentif à ce qui se trouve devant vous et loin de vous.
- Ne vous laissez pas distraire lorsque vous conduisez, par exemple en répondant au téléphone ou en vous livrant à d'autres activités.
- Le produit ne peut pas être monté par plus d'une personne.
- Lorsque vous utilisez le produit avec d'autres conducteurs, gardez toujours une distance de sécurité afin d'éviter toute collision.
- Lorsque vous tournez, veillez à garder l'équilibre.
- Rouler avec des freins mal réglés est dangereux et peut entraîner des blessures graves, voire mortelles.
- Le frein peut devenir chaud pendant son fonctionnement, ne le touchez pas avec votre peau nue.
- Une application trop forte ou trop soudaine des freins peut bloquer une roue, ce qui peut entraîner une perte de contrôle et une chute. Une application soudaine ou excessive du frein peut entraîner des blessures ou la mort.
- Si le frein se desserre, ajustez-le à l'aide d'une clé hexagonale, d'un tournevis ou d'un autre outil approprié, ou contactez l'équipe Jetson Care.
- Remplacer immédiatement les pièces usées ou cassées.
- Vérifiez que toutes les étiquettes de sécurité sont en place et comprises avant de prendre la route.
- Le propriétaire autorise l'utilisation et le fonctionnement de l'unité après avoir démontré que les opérateurs peuvent comprendre et faire fonctionner tous les composants de l'unité avant de l'utiliser.
- Ne pas rouler sans avoir reçu une formation adéquate. Ne pas rouler à grande vitesse, sur des terrains accidentés ou sur des pentes. Ne pas faire de cascades ou tourner brusquement.
- Recommandé pour une utilisation à l'intérieur.
- Une exposition prolongée aux rayons UV, à la pluie et aux intempéries peut endommager les matériaux de l'enceinte ; rangez-la à l'intérieur lorsqu'elle n'est pas utilisée.
- Les dispositifs personnels d'e-mobilité ne sont pas destinés à être utilisés dans des lieux de haute altitude nécessitant un espace plus important entre les fils électriques dans les circuits électriques, ce qui indique qu'ils ne sont pas destinés à être utilisés à des altitudes supérieures à 2 000 mètres au-dessus du niveau de la mer.
- N'utilisez que la (les) batterie(s) spécifiée(s) par le fabricant
- STOCKER À L'INTÉRIEUR LORSQU'IL N'EST PAS UTILISÉ. LAISSER À L'INTÉRIEUR PENDANT LE CHARGEMENT OU LORSQU'IL N'EST PAS UTILISÉ POUR LA CONDUITE.
- **AVERTISSEMENT** - Risque d'incendie - Aucune des pièces ne peut être réparée par l'utilisateur.
- **AVERTISSEMENT** - Risque d'incendie et de choc électrique - Aucune pièce réparable par l'utilisateur.
- Attention : Risque d'incendie
- Le pilote ne doit pas dépasser 99,7 kg.

MODIFICATIONS

N'essayez pas de démonter, de modifier, de réparer ou de remplacer l'appareil ou l'un de ses composants sans les instructions de l'équipe Jetson Care. Cela annulerait toute garantie et pourrait entraîner des dysfonctionnements susceptibles de provoquer des blessures.

PRÉCAUTIONS D'UTILISATION SUPPLÉMENTAIRES

Ne soulevez pas le produit du sol lorsqu'il est en marche et que les roues sont en mouvement. Les roues pourraient tourner librement et vous blesser ou blesser d'autres personnes se trouvant à proximité. Ne sautez pas sur l'appareil, ne descendez pas de l'appareil et ne sautez pas lorsque vous l'utilisez. Gardez toujours les pieds fermement posés sur le repose-pieds pendant l'utilisation. Vérifiez toujours la charge de la batterie avant de l'utiliser.

ÉLIMINATION DE LA BATTERIE USAGÉE



La batterie peut contenir des substances dangereuses susceptibles de mettre en danger l'environnement et la santé humaine. Ce symbole apposé sur la pile et/ou l'emballage indique que la pile usagée ne doit pas être traitée comme un déchet municipal. Les piles doivent être déposées dans un point de collecte approprié en vue de leur recyclage. En veillant à ce que les piles usagées soient éliminées correctement, vous contribuerez à prévenir les conséquences négatives potentielles pour l'environnement et la santé humaine. Le recyclage des matériaux contribue à la préservation des ressources naturelles. Pour plus d'informations sur le recyclage des piles usagées, veuillez contacter le service d'élimination des déchets de votre municipalité.

AVIS DE CONFORMITÉ

Cet appareil est conforme à la partie 15 des règles de la FCC. Son fonctionnement est soumis aux deux conditions suivantes : (1) cet appareil ne doit pas causer d'interférences nuisibles, et (2) cet appareil doit accepter toute interférence reçue, y compris les interférences susceptibles de provoquer un fonctionnement indésirable. Avertissement : Les changements ou modifications apportés à cet appareil qui ne sont pas expressément approuvés par la partie responsable de la conformité peuvent annuler le droit de l'utilisateur à faire fonctionner l'équipement. REMARQUE : Cet équipement a été testé et déclaré conforme aux limites imposées aux appareils numériques de classe B, conformément à la partie 15 des règles de la FCC. Ces limites sont conçues pour fournir une protection raisonnable contre les interférences nuisibles dans une installation résidentielle. Cet équipement génère, utilise et peut émettre des fréquences radio et, s'il n'est pas installé et utilisé conformément aux instructions, peut causer des interférences nuisibles aux communications radio. Cependant, il n'y a aucune garantie que des interférences ne se produiront pas dans une installation particulière. Si cet équipement provoque des interférences nuisibles à la réception de la radio ou de la télévision, ce qui peut être déterminé en éteignant et en allumant l'équipement, l'utilisateur est encouragé à essayer de corriger les interférences en prenant une ou plusieurs des mesures suivantes :

- Réorienter ou déplacer l'antenne de réception.
- Augmenter la distance entre l'équipement et le récepteur.
- Branchez l'appareil sur une prise de courant située sur un circuit différent de celui sur lequel le récepteur est branché.
- Consultez le revendeur ou un technicien radio/TV expérimenté pour obtenir de l'aide.
- Des câbles blindés doivent être utilisés avec cet appareil pour garantir la conformité aux limites de la classe B de la FCC.

⚠ AVERTISSEMENT :

Le non-respect des instructions suivantes peut entraîner des blessures pour l'enfant ou d'autres personnes.

- Tenir les petites pièces hors de portée des enfants pendant l'assemblage.
- L'accessoire doit être monté et démonté par un adulte.
- Inspecter fréquemment le produit pour vérifier qu'il n'est pas endommagé.

*** UN ASSEMBLAGE PAR UN ADULTE EST NÉCESSAIRE.**

⚠ AVERTISSEMENT :

Pour réduire le risque de blessure, la surveillance d'un adulte est nécessaire. Ne jamais utiliser sur les routes, à proximité de véhicules à moteur, sur ou à proximité de pentes ou de marches abruptes, de piscines ou d'autres étendues d'eau ; toujours porter des chaussures, et ne jamais autoriser plus d'un passager.

⚠ AVERTISSEMENT :

Respectez toujours les précautions de base lors de l'utilisation de ce produit, notamment les suivantes :

(A) Lisez toutes les instructions avant d'utiliser le produit.
(B) Pour réduire les risques de blessures, une surveillance stricte est indispensable lorsque le produit est utilisé à proximité d'enfants.
(C) Ne pas introduire les doigts ou les mains dans le produit.
(D) N'utilisez pas ce produit si le câble d'alimentation élastique ou le câble de sortie est écrasé, si son isolation est rompue ou s'il présente d'autres signes d'endommagement.
(E) Pour tous les équipements. Les instructions doivent indiquer : Cet appareil n'est pas destiné à être utilisé à des températures ambiantes inférieures à 14°F (-10°C) ou supérieures à 104°F (40°C).
(F) Pour tous les appareils, les instructions doivent inclure les informations suivantes :

La batterie est conçue pour être chargée lorsque la température ambiante est comprise entre 0°C (32°F) et 40°C (104°F). Ne chargez jamais la batterie lorsque la température ambiante se situe en dehors de cette plage.

PROPOSITION 65 DE LA CALIFORNIE

⚠ AVERTISSEMENT :

CE PRODUIT PEUT VOUS EXPOSER À DES PRODUITS CHIMIQUES, Y COMPRIS LE CADMIUM, QUI EST RECONNU PAR L'ÉTAT DE CALIFORNIE COMME UNE CAUSE DE CANCER ET D'ANOMALIES CONGÉNITALES OU D'AUTRES TROUBLES DE LA REPRODUCTION.
POUR PLUS D'INFORMATIONS, CONSULTEZ LE SITE :
WWW.P65WARNINGS.CA.GOV.

1.
A PROPOS DE VOTRE PRODUIT.

1.1 Présentation du produit

1. GUIDON*
   A. FREIN À MAIN
   B. CLOCHE
   C. ACCÉLÉRATION PAR LE POUCE
   D. BOUTON D'ÉCLAIRAGE
   E. BOUTON D'ALIMENTATION
   F. CROCHET DE FERMETURE REPLIABLE
2. TIGE
3. CROCHET PLIANT*
4. LOQUET PLIANT
5. AVANT FOURCHE
6. ROUE AVANT (ROUE DU MOTEUR)
7. BÉQUILLE
8. PONT
9. AILE ARRIÈRE
10. PORT DE CHARGEMENT DE LA BATTERIE AVEC COUVERCLE
11. LUMIÈRES LED
12. ROUE ARRIÈRE
13. TÉMOIN DE CHARGE DE LA BATTERIE (B)
14. TÉMOIN DU MODE VITESSE (S)
15. RÉFLECTEUR
16. CHARGEUR

**NÉCESSITE UN ASSEMBLAGE*

Outil inclus pour l'assemblage et le réglage :



clé Allen de 5 mm

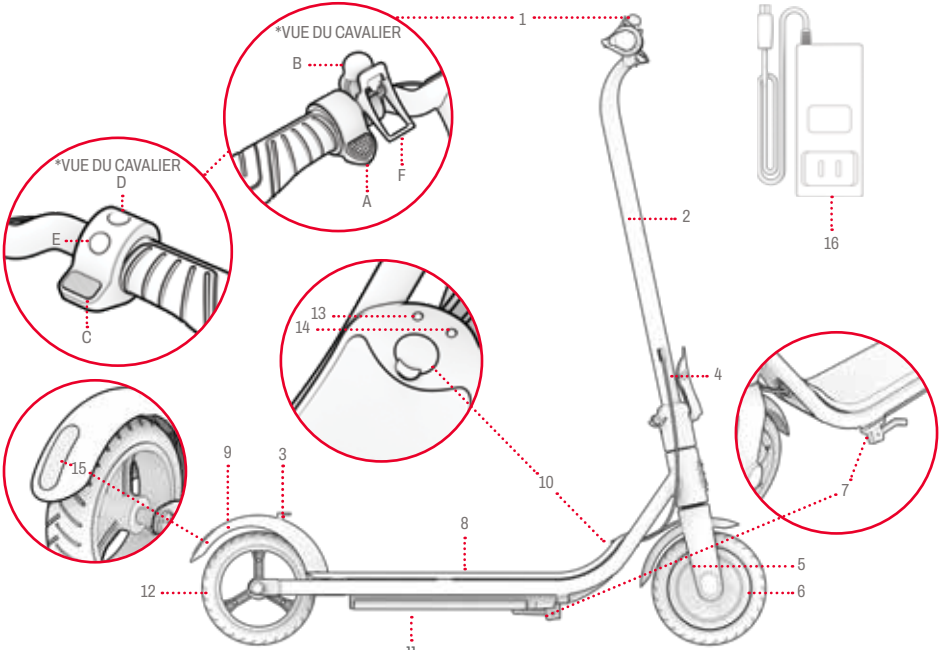

NOTE : LES IMAGES PEUVENT NE PAS REFLÉTER L'ASPECT EXACT DU PRODUIT RÉEL.

1.2 Spécifications du produit

- LIMITE DE POIDS : 220 LB | 99,7 KG
- POIDS MINIMUM DU CAVALIER : 100 LB | 45,4 KG
- POIDS DU PRODUIT : 24.2 LB | 10.9 KG
- ÂGE RECOMMANDÉ : 12+
- DIMENSIONS DU PRODUIT, DÉPLIÉ :
  36.8" (L) × 16.9" (L) × 40.3" (H) | 93.5 cm (L) × 42.9 cm (L) × 102.4 cm (H)
  DIMENSIONS DU PRODUIT, PLIÉ :
  36.8" (L) × 16.9" (L) × 18.9" (H) | 93.5 cm (L) × 42.9 cm (L) × 48.0 cm (H)
- TAILLE DU PONT : 18.0" (L) × 6.0" (L) | 45.7 cm(L) × 15.2 cm (L)
- TAILLE DES ROUES : 8" | 20.3 CM
- VITESSE MAXIMALE : 15 MPH* | 24 KM/H*
- PORTÉE MAXIMALE : 8 MILES | 12,9 KM *, **
- BATTERIE : 21.6V, 5.0AH
- TYPE DE BATTERIE : LITHIUM-ION
- MOTEUR : 200W***
- SORTIE DU CHARGEUR : 25.2V 1A
- CERTIFICATION UL : UL 2272
- TEMPS DE CHARGE : ENVIRON 6 HEURES
- ANGLE DE MONTÉE MAXIMAL : 10°.

**LA PORTÉE DU PRODUIT, LA VITESSE, L'AUTONOMIE DE LA BATTERIE ET D'AUTRES CARACTÉRISTIQUES PEUVENT VARIER EN FONCTION DES CONDITIONS DE CONDUITE DU PILOTE ET DU SITE .*

***TESTÉ AVEC UNE CHARGE DE 54,4 KG, À UNE TEMPÉRATURE DE 26,7 °C ET À UNE VITESSE DE 8 KM/H. VOIR LA SECTION 4.3 POUR PLUS DE DÉTAILS SUR LES CONDITIONS SUSCEPTIBLES D'AFFECTER LA PORTÉE.*

****PUISSANCE DE POINTE*

1.3 Ressources en ligne

Recherchez nos produits les plus
produit mis à jour
des documents d'accueil
et des ressources
d'assistance.

Ce manuel d'utilisation est disponible en ligne à l'adresse suivante :
https://cdn.shopify.com/s/files/1/2530/6734/files/LOOMIS_MANUAL-web-1729020178548.pdf

Retrouvez notre collection de manuels d'utilisation sur
https://ridejetson.com/pages/product-manuals

2. POUR COMMENCER.

2.1 Notes de départ

- COMMENCEZ VOTRE AVENTURE DU BON PIED :
  AVANT D'UTILISER CE PRODUIT, LISEZ ATTENTIVEMENT L'ENSEMBLE DU MANUEL D'UTILISATION, Y COMPRIS LES AVERTISSEMENTS DE SÉCURITÉ. ASSUREZ-VOUS DE COMPRENDRE, D'ACCEPTER ET DE RESPECTER TOUTES LES CONSIGNES :
  - RECOMMANDATIONS DU FABRICANT.
  - CONSIGNES DE SÉCURITÉ ET AVERTISSEMENTS.
  - LOIS ET ORDONNANCES LOCALES RELATIVES À LA CONDUITE ET À L'EXPLOITATION.

- FAITES ATTENTION LORS DU DÉBALLAGE, DE L'ENLÈVEMENT DE TOUS LES MATÉRIAUX D'EMBALLAGE ET DU POSITIONNEMENT DU SCOOTER POUR L'ASSEMBLAGE, CAR LE GUIDON NE SERA QU'À MOITIÉ FIXÉ.

- LES DIRECTIONS DONNÉES DANS CE MANUEL - DROITE, GAUCHE, AVANT/AVANT ET ARRIÈRE/ARRIÈRE - SONT ORIENTÉES COMME LE CONDUCTEUR LES VERRAIT LORSQU'IL SE TIENDRAIT DEBOUT SUR LE SCOOTER. LE " CÔTÉ DROIT " DU SCOOTER, PAR EXEMPLE, EST LE CÔTÉ OÙ SE TROUVE LA MAIN DROITE DU CONDUCTEUR.

2.2 Assemblage du guidon

1. PLACEZ LA BASE DU SCOOTER SUR SA BÉQUILLE. (VOIR SECTION 3.8)
   ⚠ **IMPORTANT :** MANIPULEZ LA POTENCE SEMI-ATTACHÉE AVEC PRÉCAUTION. VEILLEZ À NE PAS TIRER OU EMMÊLER LE CÂBLAGE.
2. DESSERREZ ET RETIREZ LE BOULON CENTRAL (M6 X 12 MM) PRÉINSTALLÉ SUR LA BASE DE LA POTENCE AVEC LA TÊTE DIRECTEMENT AU-DESSUS DU PONT EN LE TOURNANT DANS LE SENS INVERSE DES AIGUILLES D'UNE MONTRE À L'AIDE DE LA CLÉ ALLEN DE 5 MM. METTEZ LE BOULON CENTRAL DE CÔTÉ.

IMPORTANT : NE PAS DESSERRER OU RETIRER LE BOULON DE LA BASE DE LA POTENCE AVEC LA TÊTE TOURNÉE VERS LE CÔTÉ DU SCOOTER.

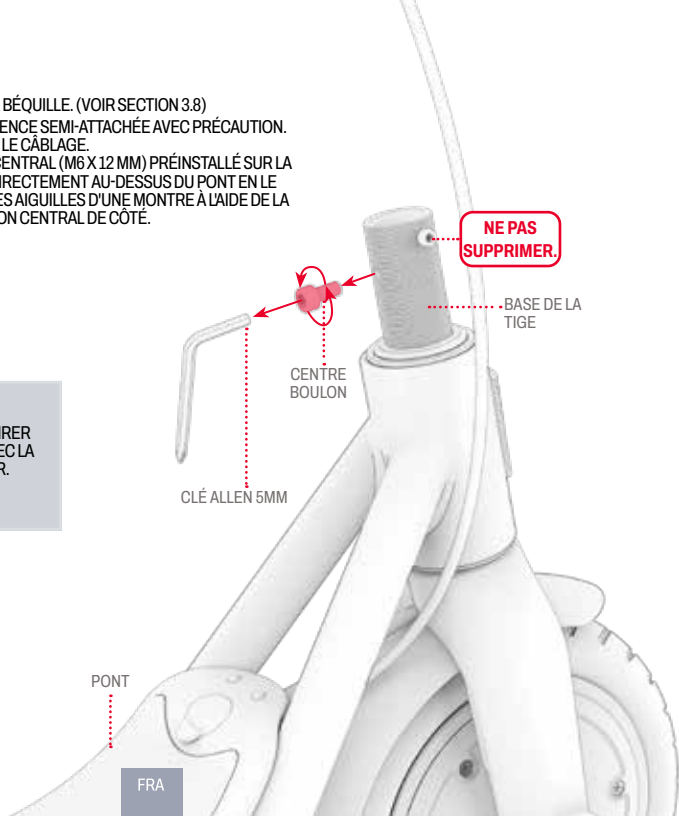

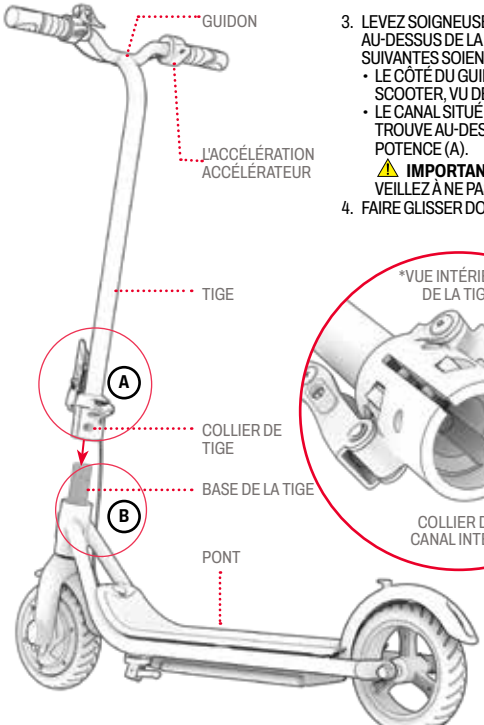

3. LEVEZ SOIGNEUSEMENT LA TIGE POUR QU'ELLE SOIT POSITIONNÉE VERTICALEMENT AU-DESSUS DE LA BASE DE LA TIGE, DE MANIÈRE À CE QUE LES CONDITIONS SUIVANTES SOIENT REMPLIES :
   - LE CÔTÉ DU GUIDON OÙ SE TROUVE L'ACCÉLÉRATEUR SE TROUVE À DROITE DU SCOOTER, VU DE LA POSITION DE CONDUITE.
   - LE CANAL SITUÉ À L'INTÉRIEUR DU COLLIER DE SERRAGE DE LA POTENCE SE TROUVE AU-DESSUS DU BOULON SITUÉ SUR LE CÔTÉ DROIT DE LA BASE DE LA POTENCE (A).

     ⚠ **IMPORTANT :** MANIPULEZ LA POTENCE SEMI-ATTACHÉE AVEC PRÉCAUTION. VEILLEZ À NE PAS TIRER OU EMMÊLER LES CÂBLES.
4. FAIRE GLISSER DOUCEMENT LA TIGE VERS LE BAS SUR LA BASE DE LA TIGE (B).



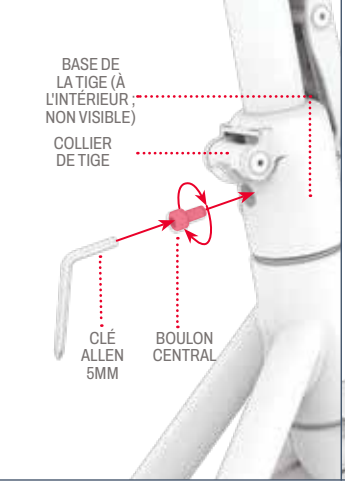

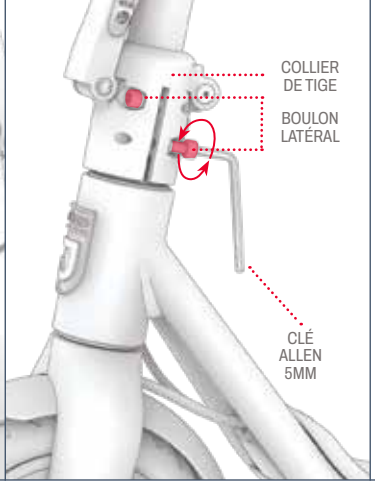

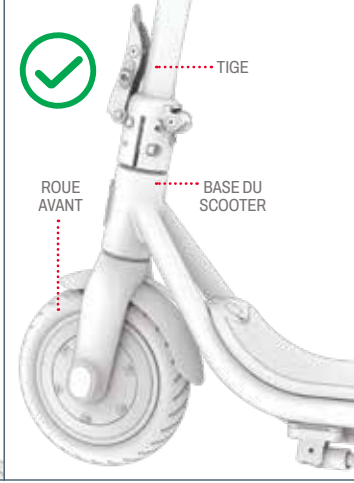

5. RÉINSÉREZ LE BOULON RETIRÉ DANS LES TROUS ALIGNÉS DU COLLIER DE POTENCE ET DE LA BASE DE LA POTENCE EN LE TOURNANT DANS LE SENS DES AIGUILLES D'UNE MONTRE. SERREZ COMPLÈTEMENT LE BOULON À L'AIDE DE LA CLÉ ALLEN DE 5 MM.

6. SERREZ LES DEUX BOULONS SUR LE CÔTÉ GAUCHE DU COLLIER DE POTENCE EN LES TOURNANT DANS LE SENS DES AIGUILLES D'UNE MONTRE À L'AIDE DE LA CLÉ ALLEN DE 5 MM.

7. VÉRIFIEZ QUE LA POTENCE EST BIEN FIXÉE SUR LA BASE DU SCOOTER ET QUE LA ROUE AVANT TOURNE DANS L'ALIGNEMENT DE LA ROTATION DU GUIDON.

2.2 Charger la batterie

REMARQUE : IL FAUT ENVIRON 6 HEURES POUR QUE LA BATTERIE SOIT COMPLÈTEMENT CHARGÉE. CHARGEZ COMPLÈTEMENT LA BATTERIE AVANT LA PREMIÈRE UTILISATION.

1. CONNECTEZ LE CÂBLE DE CHARGEMENT AU CHARGEUR
2. OUVREZ LE COUVERCLE DU PORT DE CHARGE DE VOTRE SCOOTER
3. BRANCHEZ LE CÂBLE DE CHARGEMENT SUR LE MUR, PUIS BRANCHEZ LE CHARGEUR SUR LE PORT DE CHARGEMENT
4. LORSQUE LE TÉMOIN LUMINEUX DU CHARGEUR PASSE DU ROUGE AU VERT, LA BATTERIE EST COMPLÈTEMENT CHARGÉE. RETIREZ LE CHARGEUR DU PORT DE CHARGE ET DÉBRANCHEZ LE CÂBLE DE LA PRISE MURALE.
5. FERMEZ LE COUVERCLE DU PORT DE CHARGE.

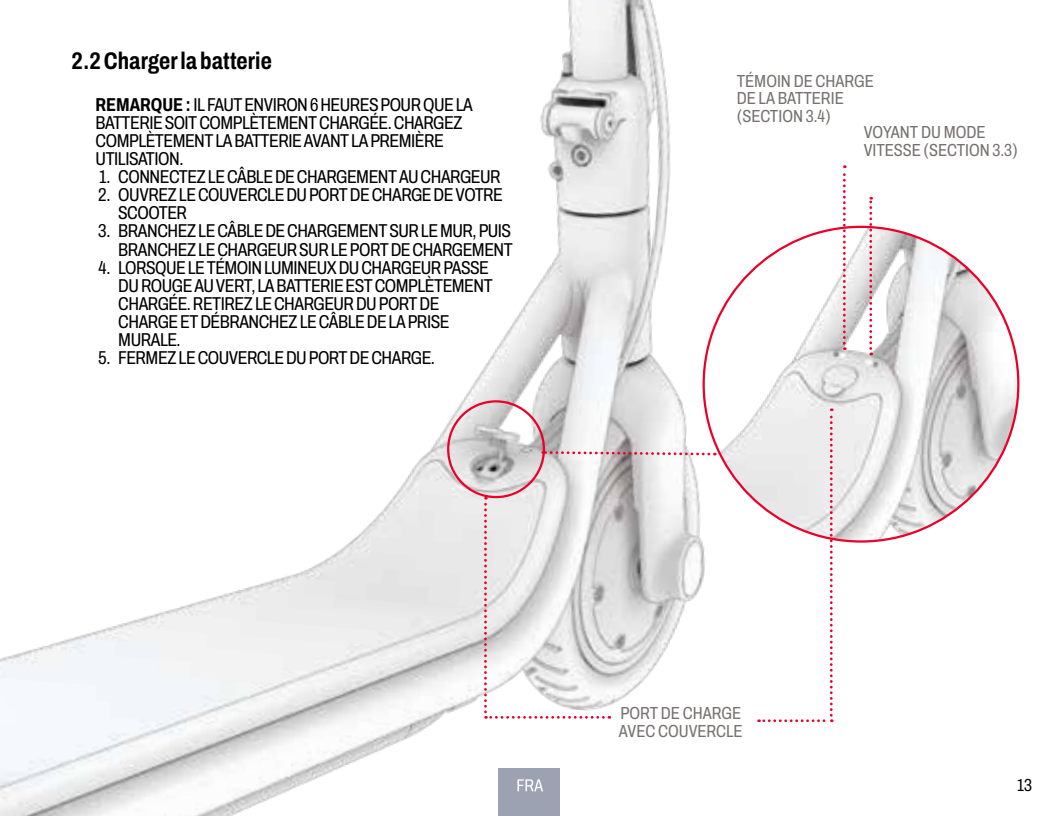

INDICATEUR DE CHARGE VOYANT DU CHARGEUR :	ROUGE ÉCLAIRAGE CHARGEMENT	ÉCLAIRAGE VERT CHARGEMENT TERMINÉ

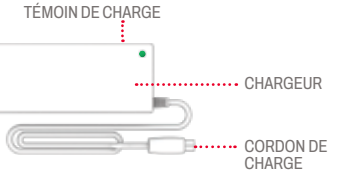

REMARQUES IMPORTANTES SUR LE CHARGEMENT :

UTILISEZ UNIQUEMENT LE CHARGEUR FOURNI OU UN CHARGEUR OBTENU DIRECTEMENT AUPRÈS DE JETSON ET PORTANT LA MENTION FCA135-252010
MADE BY SHENZHEN FENGCHI ELECTRIC CO.,LTD
(MODÈLE JETSON N° PJLOOM-CH).

⚠ **L'UTILISATION D'UN CHARGEUR INADAPTÉ PEUT ENTRAÎNER DES RISQUES D'INCENDIE ET D'EXPLOSION.**

- GARDEZ TOUJOURS LE PORT DE CHARGE FERMÉ LORSQUE VOUS NE CHARGEZ PAS ACTIVEMENT LA BATTERIE.
- N'ALLUMEZ JAMAIS LE PRODUIT LORSQU'IL EST EN COURS DE CHARGEMENT.
- NE PAS UTILISER DE PRISES DE COURANT DÉPLAÇABLES.
- POUR UNE MEILLEURE SANTÉ DE LA BATTERIE, CHARGEZ-LA COMPLÈTEMENT LORS DE CHAQUE SESSION DE CHARGE (ENVIRON 6 HEURES).
- NE LAISSEZ JAMAIS VOTRE PRODUIT EN CHARGE PENDANT LA NUIT OU PENDANT DES PÉRIODES PROLONGÉES.
- N'ESSAYEZ PAS DE RETIRER OU DE DÉMONTER LA BATTERIE.
- PLAGE DE TEMPÉRATURES AMBIANTES DE CHARGE : 37.4°F (3°C) - 104°F (40°C)
- PLAGE DE TEMPÉRATURE AMBIANTE DE FONCTIONNEMENT : 14°F(-10°C)-104°F(40°C)
- GARDEZ TOUJOURS LE COUVERCLE DU PORT DE CHARGE FERMÉ LORSQUE VOUS NE CHARGEZ PAS ACTIVEMENT LE PRODUIT.
- N'UTILISEZ PAS CE PRODUIT SI LE CORDON D'ALIMENTATION FLEXIBLE DU CÂBLE DE SORTIE EST EFFILOCHÉ, A UNE ISOLATION CASSÉE, OU TOUT AUTRE SIGNE DE DOMMAGE.
- VÉRIFIEZ QUE LE NUMÉRO DE MODÈLE DU CHARGEUR FIGURANT SUR L'ÉTIQUETTE DU CHARGEUR CORRESPOND AU NUMÉRO DE MODÈLE DU CHARGEUR INDIQUÉ CI-DESSUS.
- VÉRIFIEZ QUE L'ÉTIQUETTE DU CHARGEUR INDIQUE QU'IL EST COMPATIBLE AVEC VOTRE MODÈLE JETSON. VOUS TROUVEREZ LE NOM ET L'UGS DE VOTRE MODÈLE JETSON SUR UNE ÉTIQUETTE COLLÉE SUR LE DESSUS, LE CÔTÉ OU LE DESSOUS DU CADRE OU DE LA PLATE-FORME DU PRODUIT.

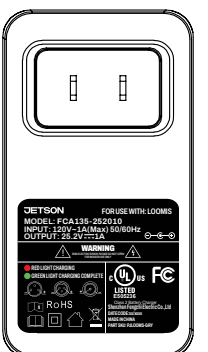

VOICI UN EXEMPLE DE MARQUAGE VOTRE CHARGEUR.

3. CARACTÉRISTIQ -UES ET FONCTIONS.

3.1 Pliage et dépliage du scooter

QUAND PLIER : POUR LE STOCKAGE ET LE TRANSPORT
QUAND LE DÉPLIER : POUR L'ÉQUITATION

IMPORTANT : NE SOULEVEZ PAS LE SCOOTER PAR LE GUIDON. POUR LE TRANSPORTER, FIXEZ-LE EN POSITION PLIÉE ET PORTEZ-LE PAR LA POTENCE.

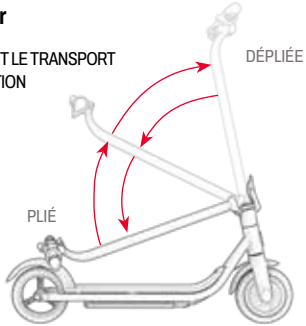

3.1.A Comment plier

1. POUSSEZ LA LANGUETTE DU LOQUET VERS LE HAUT, PUIS TIREZ SUR LE LOQUET POUR L'OUVRIR ET L'ÉLOIGNER DE LA TIGE.

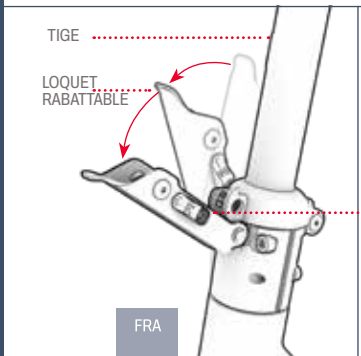

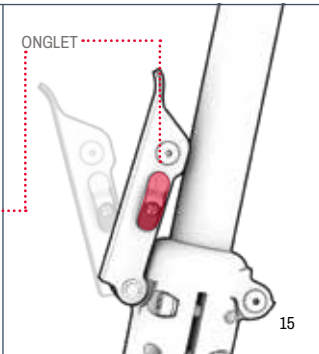

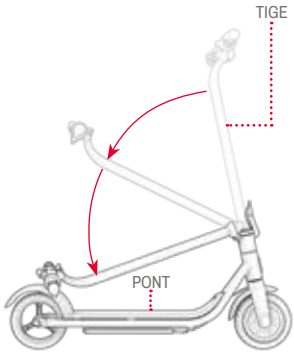

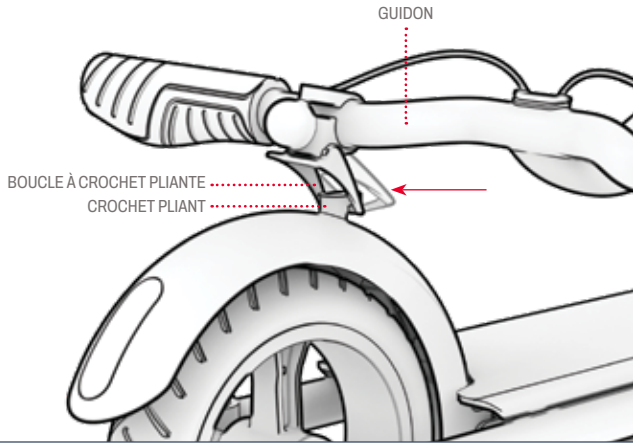

2. ABAISSER LA POTENCE SUR LE PONT.
3. POUSSER LE LOQUET DU CROCHET PLIANT VERS LE BAS JUSQU'À CE QU'IL S'ENROULE AUTOUR DU CROCHET PLIANT.
4. VÉRIFIEZ QUE LE SCOOTER EST BIEN FIXÉ EN POSITION PLIÉE.

IMPORTANT : SI LE CROCHET PLIANT NE S'ALIGNE PAS AVEC LE CROCHET OU NE S'ENROULE PAS AUTOUR DE LUI, IL PEUT ÊTRE NÉCESSAIRE DE FAIRE PIVOTER LE MÉCANISME DE VERROUILLAGE SUR LE GUIDON JUSQU'À CE QUE LE MÉCANISME DE VERROUILLAGE SOIT À L'ANGLE APPROPRIÉ POUR S'ENROULER AUTOUR DU CROCHET. (SECTION 3.1.B)

3.1.B Réglage du mécanisme de verrouillage

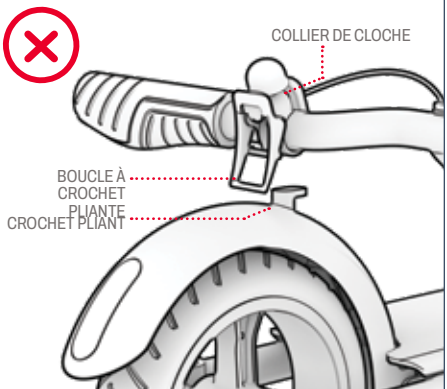

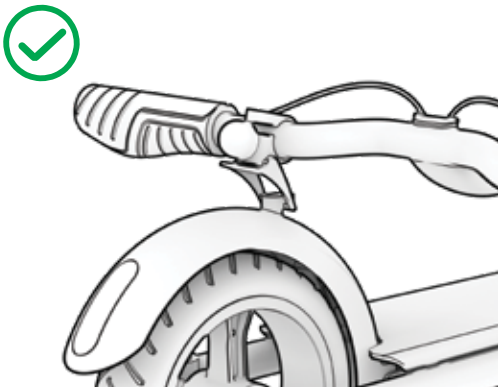

INCORRECT : LE LOQUET DU CROCHET PLIANT N'EST PAS ALIGNÉ AVEC LE CROCHET PLIANT. TOURNEZ LA PINCE AUTOUR DU GUIDON JUSQU'À CE QUE LE CROCHET PLIANT SOIT CORRECTEMENT POSITIONNÉ POUR ATTRAPER LE CROCHET.

CORRECT : LE CROCHET PLIANT EST CORRECTEMENT ALIGNÉ POUR "ATTRAPER" LE CROCHET.

3.1.C Comment se déplier

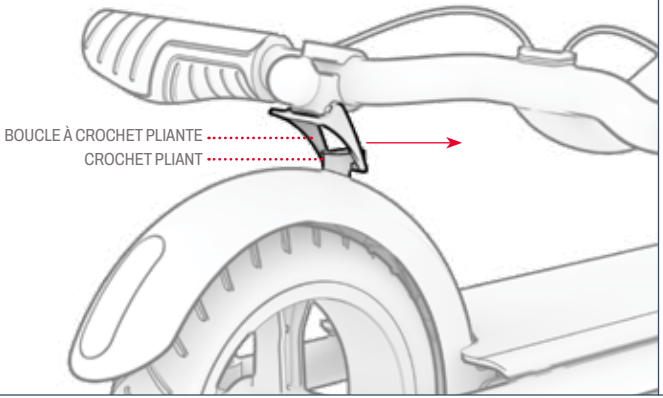

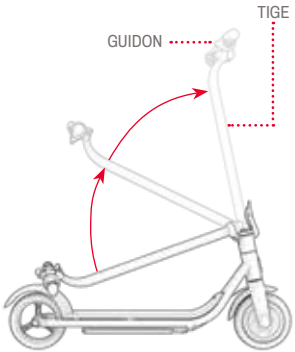

1. POUSSEZ LE LOQUET DU CROCHET DE PLIAGE EN L'ÉLOIGNANT DU GARDE-BOUE ARRIÈRE POUR LE DÉGAGER DU CROCHET DE PLIAGE.

2. LEVEZ LE GUIDON VERS L'AVANT DU SCOOTER JUSQU'À CE QUE LA POTENCE SOIT COMPLÈTEMENT À LA VERTICALE.

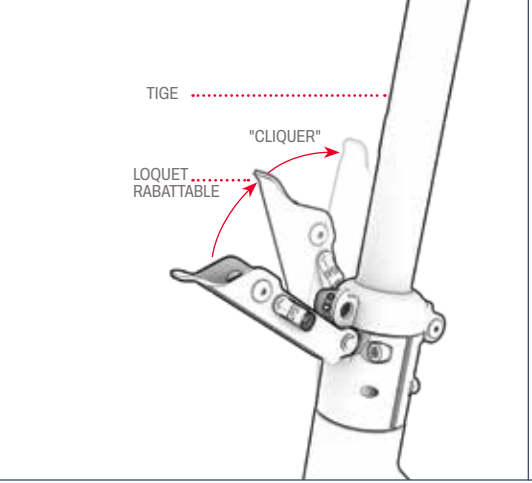

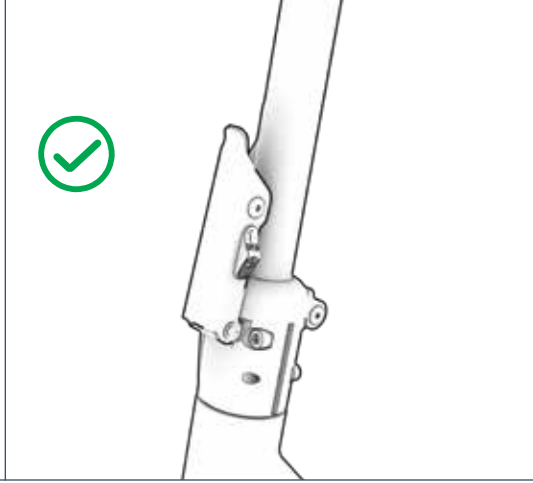

3. POUSSER VIGOUREUSEMENT LE LOQUET PLIANT CONTRE LA TIGE JUSQU'À CE QU'IL S'ENCLENCHE EN POSITION FERMÉE.

4. VÉRIFIER QUE LA TIGE EST BIEN FIXÉE EN POSITION VERTICALE.

3.2 Mise sous tension et hors tension

POUR ALLUMER L'APPAREIL :
APPUYEZ SUR LE BOUTON D'ALIMENTATION ET MAINTENEZ-LE ENFONCÉ PENDANT 1 SECONDE.

POUR ÉTEINDRE L'APPAREIL :
APPUYEZ SUR LE BOUTON D'ALIMENTATION ET MAINTENEZ-LE ENFONCÉ PENDANT 3 SECONDES.

- POUR PRÉSERVER LA PUISSANCE DE LA BATTERIE, VOTRE SCOOTER EST DOTÉ D'UNE FONCTION D'ARRÊT AUTOMATIQUE ET S'ÉTEINDRA AUTOMATIQUEMENT APRÈS 10 MINUTES D'INUTILISATION.
- N'OUBLIEZ PAS D'ÉTEINDRE VOTRE SCOOTER LORSQUE VOUS VOUS ARRÊTEZ OU QUE VOUS LE RANGEZ POUR LA NUIT.

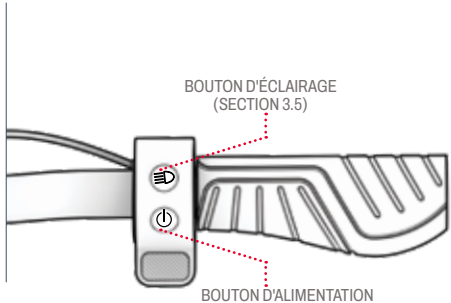

3.3 Utilisation des modes de vitesse

- IL EXISTE 3 MODES DE VITESSE, CHACUN D'ENTRE EUX VOUS PERMETTANT DE ROULER À UNE VITESSE MAXIMALE DIFFÉRENTE.
- LORSQUE LE SCOOTER EST ALLUMÉ, APPUYEZ RAPIDEMENT SUR LE BOUTON D'ALIMENTATION POUR CHANGER DE MODE DE VITESSE.

TÉMOIN LUMINEUX DU MODE VITESSE(S)	MODE VITESSE	VITESSE MAXIMALE
BLANC ÉCLAIRAGE ◯	Mode piéton (lent)	JUSQU'À 5 MPH | 8 KM/H
VERT ÉCLAIRAGE ◯	Mode confort (moyen)	JUSQU'À 10 MPH | 16,1 KM/H
ROUGE ÉCLAIRAGE ◯	Mode Sport (Rapide)	JUSQU'À 15 MPH | 24,1 KM/H

3.4 Vérification du niveau de charge de la batterie

VOUS POUVEZ SURVEILLER LE NIVEAU DE CHARGE DE VOTRE BATTERIE EN REGARDANT LE TÉMOIN DE CHARGE DE LA BATTERIE SUR LE PONT.

BATTERIE INDICATEUR LEGER (B)	POURCENTAGE APPROXIMATIF DE LA CHARGE RESTANTE*
VERT ÉCLAIRAGE	76% - 100%
JAUNE ÉCLAIRAGE	41% - 75%
ROUGE ÉCLAIRAGE	0% - 40% Chargez votre Jetson MAINTENANT !

IMPORTANT : LORSQUE LA CHARGE DE LA BATTERIE EST ÉPUISÉE À 0%, LE SCOOTER S'ÉTEINDRA. RECHARGEZ LE SCOOTER À PLEINE PUISSANCE (SECTION 2.3) AVANT VOTRE PROCHAINE SORTIE.

**APPROXIMATION SEULEMENT. PEUT VARIER EN FONCTION DE L'UTILISATION.*

3.5 Utilisation des lumières LED

POUR ALLUMER OU ÉTEINDRE LES LUMIÈRES : APPUYEZ SUR LE BOUTON D'ÉCLAIRAGE ET MAINTENEZ-LE ENFONCÉ PENDANT 2 SECONDES.
POUR PASSER À L'UN DES 5 MODES D'ÉCLAIRAGE : LORSQUE LES LAMPES SONT ALLUMÉES, APPUYEZ RAPIDEMENT SUR LE BOUTON D'ÉCLAIRAGE.

- LORSQUE DE LA MUSIQUE EST DIFFUSÉE PAR LE HAUT-PARLEUR BLUETOOTH®, LES LUMIÈRES CLIGNOTENT EN SYNCHRONISATION AVEC LE RYTHME MUSICAL.

3.6 Utilisation du haut-parleur Bluetooth®

VOUS POUVEZ CONNECTER VOTRE APPAREIL PORTABLE AU HAUT-PARLEUR BLUETOOTH® INTÉGRÉ DU SCOOTER POUR DIFFUSER DE LA MUSIQUE PENDANT VOTRE TRAJET. UNE FOIS LA MUSIQUE LANCÉE, LES LUMIÈRES DE VOTRE SCOOTER SE SYNCHRONISERONT AUTOMATIQUEMENT AVEC LA MUSIQUE ET CLIGNOTERONT AU RYTHME DE CELLE-CI.

POUR CONNECTER VOTRE APPAREIL PORTABLE AU HAUT-PARLEUR BLUETOOTH® DU SCOOTER :

1. METTRE LE SCOOTER EN MARCHE. (SECTION 3.2)
2. DANS LA SECTION DES PARAMÈTRES DE VOTRE APPAREIL PORTABLE, ACTIVEZ BLUETOOTH ET RECHERCHEZ "LOOMIS" DANS LA LISTE DES OPTIONS. SÉLECTIONNEZ-LE.
3. JOUEZ DE LA MUSIQUE VIA VOTRE APPLICATION PRÉFÉRÉE, ET ELLE SERA DIFFUSÉE PAR LES HAUT-PARLEURS DU SCOOTER.

DÉPANNAGE DES PROBLÈMES DE CONNECTIVITÉ

SI VOUS N'ARRIVEZ PAS À VOUS CONNECTER À L'ENCEINTE, ESSAYEZ :

1. MISE HORS TENSION PUIS REMISE SOUS TENSION DU SCOOTER.
2. MISE HORS TENSION PUIS REMISE SOUS TENSION DE VOTRE APPAREIL PERSONNEL.
3. CLIQUER SUR LE BOUTON D'ANALYSE POUR ACTUALISER LA LISTE DES PRODUITS DÉTECTÉS.

3.7 Utilisation de la cloche

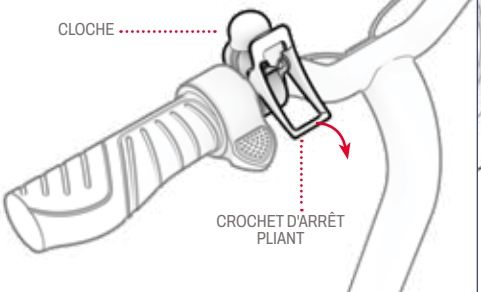

UTILISEZ LA CLOCHE POUR ALERTER LES AUTRES CYCLISTES ET LES PIÉTONS.

POUR FAIRE SONNER LA CLOCHE : FAIRE BASCULER LE CROCHET PLIANT VERS LE BAS ET LE RELÂCHER RAPIDEMENT.

3.8 Utilisation de la béquille

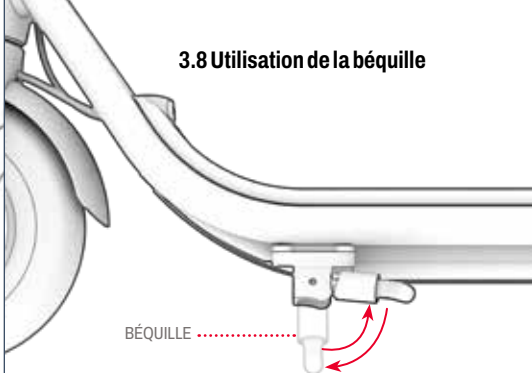

POUR UTILISER LA BÉQUILLE : PIVOTEZ-LA VERS LE BAS ET BASCULEZ DOUCEMENT VOTRE SCOOTER DESSUS POUR LE METTRE DEBOUT.

POUR RELEVER LA BÉQUILLE : LA FAIRE PIVOTER VERS LE HAUT.

⚠ **IMPORTANT :** RELEVEZ TOUJOURS LA BÉQUILLE AVANT DE ROULER.

4.
FAIRE BOUGER LES CHOSES.

4.1 Utilisation du frein

APPUYEZ DOUCEMENT SUR LE FREIN À MAIN POUR RALENTIR. POUSSEZ PLUS FORT POUR VOUS ARRÊTER COMPLÈTEMENT.

⚠ **IMPORTANT :** POUR ÉVITER LES MOUVEMENTS BRUSQUES, ESSAYEZ D'ENGAGER LE FREIN À MAIN PROGRESSIVEMENT.

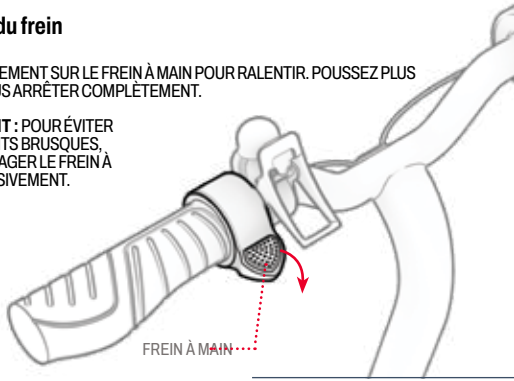

4.2 Conduire le scooter

REMARQUE : LE MOTEUR DE CETTE TROTTINETTE DOIT ÊTRE ACTIVÉ PAR LE KICK-MOTION POUR DÉMARRER.

1. PLACEZ UN PIED À L'AVANT DE LA PLATE-FORME, FACE À L'AVANT. PROPULSEZ LA TROTTINETTE VERS L'AVANT EN POUSSANT SUR LE SOL DEUX FOIS DE SUITE AVEC L'AUTRE PIED.
2. PLACEZ VOTRE PIED DE FRAPPE À L'ARRIÈRE DE LA PLATE-FORME, TOURNÉ VERS L'EXTÉRIEUR À UN ANGLE DE 70° À 90° POUR PLUS DE STABILITÉ.
3. APPUYEZ PROGRESSIVEMENT SUR L'ACCÉLÉRATEUR POUR ACCÉLÉRER, PUIS MAINTENEZ VOTRE VITESSE.

⚠ **IMPORTANT :** POUR ÉVITER LES BRUSQUES ACCÉLÉRATIONS, APPUYEZ TOUJOURS DOUCEMENT SUR L'ACCÉLÉRATEUR .

FAIRE DES VIRAGES :
TOURNER LE GUIDON VERS LA GAUCHE OU LA DROITE.

4.3 Maximiser la vitesse et le rayon d'action

PLUS LE MOTEUR EST SOLLICITÉ, PLUS LA VITESSE EST ÉLEVÉE LA BATTERIE SE DÉCHARGE. DANS DES CONDITIONS IDÉALES, LA CAPACITÉ MAXIMALE DE
LE KILOMÉTRAGE QU'IL EST POSSIBLE D'ATTEINDRE PAR CHARGE DE BATTERIE EST DE 12,9 KM ET LA VITESSE MAXIMALE EST DE 24,1 KM/H.

LES FACTEURS SUIVANTS AFFECTENT ÉGALEMENT LA VITESSE ET L'AUTONOMIE. IL S'AGIT DES FACTEURS SUIVANTS

SURFACE DE ROULEMENT :
- SE DÉPLACER SUR UNE SURFACE RUGUEUSE DEMANDE PLUS DE PUISSANCE MOTRICE QUE DE ROULER SUR UNE SURFACE LISSE.

POIDS À VIDE :
- L'AUGMENTATION DU POIDS (CONDUCTEUR ET CHARGEMENT) RÉDUIT L'AUTONOMIE RÉALISABLE.

STYLE DE CONDUITE :
- DES DÉMARRAGES ET DES ARRÊTS FRÉQUENTS RÉDUIRONT LA DISTANCE RÉALISABLE AVEC UNE SEULE CHARGE DE BATTERIE.

TEMPÉRATURE DE L'AIR :
- LA TEMPÉRATURE IDÉALE POUR CONDUIRE ET RANGER LE SCOOTER SE SITUE ENTRE 10°C ET 35°C (50°F ET 90°F).

INCLINAISON :
- LE MOTEUR DOIT TRAVAILLER PLUS FORT EN MONTÉE QU'EN PLAT OU EN DESCENTE.

ENTRETIEN DE LA BATTERIE :
- LA CHARGE DE LA BATTERIE APRÈS CHAQUE TRAJET PERMET DE MAINTENIR LA CAPACITÉ ET LA SOLIDITÉ DE LA BATTERIE.

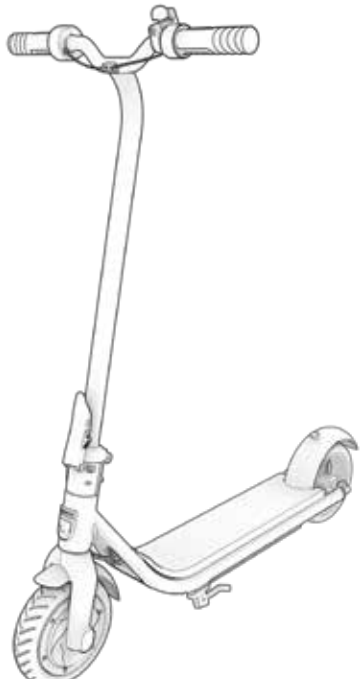

5. VOYAGER EN TOUTE SÉCURITÉ.

5.1 Sécurité des casques

LE COUREUR DOIT PORTER UN CASQUE EN PERMANENCE.



MAUVAIS POSITIONNEMENT :
LE FRONT EST EXPOSÉ.
UNE CHUTE PEUT EN RÉSULTER
DES BLESSURES GRAVES.



POSITIONNEMENT CORRECT :
LE FRONT EST COUVERT
PAR LE CASQUE.

**PORTEZ UN CASQUE, DES VÊTEMENTS, DES CHAUSSURES ET DES ÉQUIPEMENTS DE SÉCURITÉ APPROPRIÉS. ÉVITEZ LES VÊTEMENTS QUI PEUVENT SE COINCER DANS OU SOUS LES ROUES. IL EST RECOMMANDÉ DE PORTER DES CHAUSSURES PLATES ET FERMÉES. PORTEZ UN CASQUE ET UN ÉQUIPEMENT DE PROTECTION HOMOLOGUÉS ASTM F1492 POUR ÉVITER LES BLESSURES EN CAS D'ACCIDENT.*

5.2 Contrôles de sécurité avant le départ

EFFECTUEZ CES CONTRÔLES DE SÉCURITÉ IMPORTANTS AVANT CHAQUE VOYAGE :

FREINER :
- ASSUREZ-VOUS QUE LE FREIN FONCTIONNE CORRECTEMENT, C'EST-À-DIRE QUE LE FREIN ÉLECTRONIQUE S'ENCLENCHE FACILEMENT ET ARRÊTE LE SCOOTER.

CADRE :
- VÉRIFIEZ QUE LE CADRE DU SCOOTER N'EST PAS ENDOMMAGÉ, PLIÉ OU CASSÉ.
- VÉRIFIER QUE LA POTENCE EST FIXÉE PAR LE LOQUET DE PLIAGE DE LA POTENCE.

PILOTAGE :
- VÉRIFIEZ QUE LA ROUE ET LE GUIDON SONT ALIGNÉS.

ROUES :
- VÉRIFIER QUE LES ROUES NE PRÉSENTENT PAS DE SIGNES D'USURE EXCESSIVE OU QU'ELLES NE SONT PAS ENDOMMAGÉES.

5.3 Entretien et maintenance

PRENEZ SOIN DE VOTRE JETSON POUR QU'IL CONTINUE À ROULER EN DOUCEUR ET EN TOUTE SÉCURITÉ. VOICI COMMENT FAIRE :

MANIPULER VOTRE JETSON :
- NE SOULEVEZ PAS L'APPAREIL DU SOL LORSQU'IL EST SOUS TENSION. POUR VOUS RAPPELER DE REPOSER L'APPAREIL SUR UNE SURFACE SOLIDE, SES ROUES TOURNENT RAPIDEMENT, PUIS L'APPAREIL ÉMET UN SIGNAL SONORE CONTINU. POUR ARRÊTER LE BIP, ÉTEIGNEZ LE PRODUIT EN APPUYANT RAPIDEMENT SUR LE BOUTON D'ALIMENTATION.

NETTOYER VOTRE JETSON :
- POUR NETTOYER LE PRODUIT, ESSUYEZ-LE SOIGNEUSEMENT AVEC UN CHIFFON HUMIDE, PUIS SÉCHEZ-LE AVEC UN CHIFFON SEC. N'APPLIQUEZ PAS D'EAU DIRECTEMENT SUR LE PRODUIT, CAR LES SYSTÈMES ÉLECTRIQUES ET ÉLECTRONIQUES RISQUENT D'ÊTRE MOUILLÉS, CE QUI POURRAIT ENTRAÎNER UN DYSFONCTIONNEMENT METTANT EN PÉRIL LA SÉCURITÉ DU CYCLISTE.
- SI LES PIÈCES ÉLECTRIQUES OU LA BATTERIE SONT MOUILLÉES, NE METTEZ PAS LE PRODUIT SOUS TENSION. VEUILLEZ CONTACTER L'ÉQUIPE JETSON CARE POUR OBTENIR DE L'AIDE.

STOCKER VOTRE JETSON :
- CHARGEZ COMPLÈTEMENT LA BATTERIE AVANT DE RANGER LE PRODUIT POUR UNE PÉRIODE PROLONGÉE.
- EN CAS DE STOCKAGE PROLONGÉ, CHARGEZ COMPLÈTEMENT LA BATTERIE UNE FOIS PAR MOIS.
- COUVREZ LE PRODUIT POUR LE PROTÉGER DE LA POUSSIÈRE.
- STOCKER LE PRODUIT À L'INTÉRIEUR ET DANS UN ENDROIT SEC.

⚠ PRÉCAUTIONS CONCERNANT LES PILES :

VOTRE PRODUIT EST ÉQUIPÉ D'UNE BATTERIE AU LITHIUM-ION.

FAITES ATTENTION

LORSQUE VOUS LA MANIPULEZ.
- TENIR LE PRODUIT À L'ÉCART DU FEU ET DE LA CHALEUR EXCESSIVE.
- ÉVITEZ LES CHOCS PHYSIQUES INTENSES, LES VIBRATIONS SÉVÈRES OU LES IMPACTS.
- PROTÉGER LE PRODUIT DE L'EAU OU DE L'HUMIDITÉ.
- NE PAS PLACER OU STOCKER LE PRODUIT EN PILE SUR OU SOUS D'AUTRES OBJETS.
- NE PAS DÉMONTER LE PRODUIT OU SA BATTERIE.
- NE PAS JETER LE PRODUIT AVEC LES ORDURES MÉNAGÈRES. APPORTEZ LE PRODUIT À UN CENTRE DE TRAITEMENT DES DÉCHETS ÉLECTRONIQUES OU À UN CENTRE DE RECYCLAGE DES PILES . POUR PLUS D'INFORMATIONS SUR LES SITES D'ÉLIMINATION PRÈS DE CHEZ VOUS, CONTACTEZ VOTRE MUNICIPALITÉ OU VOTRE TRANSPORTEUR DE DÉCHETS.
- SI LA BATTERIE DU PRODUIT EST CHAUDE OU PRÉSENTE DES SIGNES DE SURCHAUFFE, SI ELLE ÉMET UNE ODEUR OU UN SON INHABITUEL, SI ELLE FUIT UN LIQUIDE OU UN GAZ, OU SI ELLE CHANGE DE FORME OU DE COULEUR, IL CONVIENT DE LE SIGNALER IMMÉDIATEMENT :
  1. SI LE PRODUIT EST EN COURS D'UTILISATION, ARRÊTEZ IMMÉDIATEMENT DE L'UTILISER. RETIREZ LE CÂBLE DE CHARGEMENT DU PRODUIT S'IL EST BRANCHÉ.
  2. CESSER D'UTILISER LE PRODUIT.
  3. SI VOUS POUVEZ LE FAIRE EN TOUTE SÉCURITÉ, DÉPLACEZ LE PRODUIT DANS UN ESPACE DÉGAGÉ ET À L'ÉCART DE TOUT CE QUI EST INFLAMMABLE.
  4. APPELEZ LES SERVICES D'URGENCE LOCAUX POUR OBTENIR DE L'AIDE
  5. LAVER SOIGNEUSEMENT À L'EAU COURANTE LES YEUX OU LES PARTIES DE LA PEAU AYANT ÉTÉ EN CONTACT AVEC LE LIQUIDE ÉLECTROLYTIQUE DE LA BATTERIE QUI A FUI, ET CONSULTER UN MÉDECIN.
- EN CAS DE PROBLÈME AVEC LA BATTERIE, CONTACTEZ L'ÉQUIPE JETSON CARE.

COUVERTURE DE LA GARANTIE.

GARANTIE LIMITÉE GÉNÉRALE

VOTRE NOUVEAU PRODUIT JETSON EST GARANTI CONTRE LES DÉFAUTS DE MATÉRIAUX ET DE FABRICATION COMME INDIQUÉ SUR RIDEJETSON.COM/WARRANTY POUR UNE PÉRIODE DE TEMPS À PARTIR DE LA DATE D'ACHAT AU DÉTAIL D'ORIGINE LORSQU'IL EST UTILISÉ CONFORMÉMENT AUX MANUELS D'UTILISATION DE JETSON (SE RÉFÉRER À RIDEJETSON.COM/SUPPORT). **DANS LE CADRE DE CETTE GARANTIE, VOUS POURREZ ADRESSER VOS RÉCLAMATIONS À JETSON MÊME SI VOUS AVEZ ACHETÉ LE PRODUIT JETSON CHEZ L'UN DE NOS DÉTAILLANTS AGRÉÉS.** POUR LIRE LES CONDITIONS COMPLÈTES DE NOTRE GARANTIE, VISITEZ LE SITE RIDEJETSON.COM/WARRANTY.

GARDER EN TOUCHER.

Ne manquez pas de suivre @ ridejetson
sur les médias sociaux
pour découvrir des offres fantastiques, des cadeaux et toutes les
dernières nouvelles de Jetson.

JETSON

VOUS AIMEZ VOTRE VOITURE ?

Laissez un commentaire à l'adresse suivante ridejetson.com/reviews.
Nous sommes impatients de vous entendre !
#MakeMoves

DES QUESTIONS ? LAISSEZ-NOUS AIDER.

RIDEJETSON.COM/SUPPORT
RIDEJETSON.COM/CHAT

1-844-585-7462

Pour exercer les droits de votre produit ou se renseigner sur la garantie la couverture de la garantie, nous contacter directement.

www.ridejetson.com

JETSON

2025, TRURIDE TECH. TOUS DROITS RÉSERVÉS.
FABRIQUÉ POUR TRURIDE TECH LLC.
JETSON® EST UNE MARQUE DÉPOSÉE UTILISÉE SOUS LICENCE DE JETSTREAM BRANDS LLC.
AUCUNE PARTIE DE CE DOCUMENT, Y COMPRIS LA FORME, LES GRAPHIQUES ET LA CONCEPTION, NE PEUT ÊTRE REPRODUITE OU TRANSMISE SOUS QUELQUE FORME OU PAR QUELQUE MOYEN QUE CE SOIT.

LA MARQUE ET LES LOGOS BLUETOOTH® SONT DÉPOSÉS SONT DES MARQUES DÉPOSÉES APPARTENANT À BLUETOOTH SIG, INC. ET TOUTE UTILISATION DE CES MARQUES PAR TRURIDE TECH LLC. SE FAIT SOUS LICENCE.
LES AUTRES MARQUES ET NOMS COMMERCIAUX SONT CEUX DE LEURS PROPRIÉTAIRES RESPECTIFS.

FABRIQUÉ À HUIZHOU, CHINE
IMPORTÉ PAR TRURIDE TECH LLC.
PO BOX 461, JERSEY CITY, NJ 07302-9998

CODE DATE : 04/2025
ÉDITION DU DOCUMENT : V2.0
FABRIQUÉ EN CHINE

UNA GUIDA PER IL VOSTRO VIAGGIO.

IMPORTANTE:
Leggere attentamente e conservare
per riferimento futuro.

JETSON

LOOMIS
Scooter elettrico.

MODELLO SKU: JLOOMS-GRY



IL TOP DI JETSON
DUE CAVALCATE
REGOLE:

SIATE SICURI. DIVERTITEVI!

Contenuti

Avvertenze di sicurezza 3

1. Informazioni sul prodotto

1.1 Panoramica del prodotto 6

1.2 Specifiche del prodotto 8

1.3 Risorse online 8

2. Come iniziare

2.1 Note iniziali 9

2.2 Montaggio del manubrio 10

2.3 Ricarica della batteria 13

3. Caratteristiche e funzioni

3.1 Piegare e disfare il monopattino 15

3.1.A Come piegare 15

3.1.B Regolazione del meccanismo di presa .. 17

3.1.C Come dispiegare 18

3.2 Accensione e spegnimento 20

3.3 Utilizzo delle modalità di velocità 20

3.4 Controllo del livello di carica della batteria ... 21

3.5 Utilizzo delle luci LED 21

3.6 Utilizzo dell'altoparlante Bluetooth 22

3.7 Utilizzo della campana 23

3.8 Uso del cavalletto 23

4. Fare movimento

4.1 Uso del freno 24

4.2 Guida del monopattino 24

4.3 Massimizzazione della velocità e dell'autonomia di guida 25

5. Viaggio sicuro

5.1 Sicurezza del casco 26

5.2 Controlli di sicurezza pre-corsa 26

5.3 Cura e manutenzione 27

Copertura della garanzia 28

AVVERTENZE DI SICUREZZA.

CONSERVARE QUESTE ISTRUZIONI.

ISTRUZIONI SUL RISCHIO DI INCENDIO O DI LESIONI ALLE PERSONE E IMPORTANTI ISTRUZIONI DI SICUREZZA

- Prima dell'uso, leggere attentamente il manuale d'uso e le avvertenze di sicurezza e assicurarsi di aver compreso e accettato tutte le istruzioni di sicurezza. L'utente sarà responsabile di eventuali perdite o danni causati da un uso improprio.
- **Il mancato utilizzo di un caricabatterie corretto può provocare incendi ed esplosioni, con conseguenti danni materiali, lesioni e morte.**
- Prima di ogni ciclo di funzionamento, l'operatore deve eseguire i controlli pre-operativi specificati dal costruttore: Che tutte le protezioni e le pastiglie originariamente fornite dal costruttore siano al loro posto e in condizioni di manutenzione; Che l'impianto frenante funzioni correttamente; Che tutte le protezioni dell'assale, le protezioni della catena o altre coperture o protezioni fornite dal costruttore siano al loro posto e in condizioni di manutenzione; Che i pneumatici siano in buone condizioni, gonfiati correttamente e abbiano un battistrada sufficiente; L'area in cui il prodotto deve essere utilizzato deve essere sicura e adatta a un funzionamento sicuro.
- I componenti devono essere sottoposti a manutenzione e riparazione in conformità alle specifiche del produttore e utilizzando solo i pezzi di ricambio autorizzati dal produttore, con installazione eseguita da rivenditori o altre persone qualificate.
- Attenzione a non ricaricare le batterie non ricaricabili.
- Non permettere che mani, piedi, capelli, parti del corpo, indumenti o altri oggetti simili entrino in contatto con le parti in movimento, le ruote o la trasmissione quando il motore è in funzione.
- Questo prodotto non deve essere utilizzato da bambini o da persone con ridotte capacità fisiche, sensoriali o mentali, o con mancanza di esperienza e conoscenza, a meno che non abbiano ricevuto supervisione o istruzioni (IEC 60335-1/A2:2006).
- I bambini non sorvegliati non devono giocare con il prodotto (IEC 60335-1/A2:2006).
- È necessaria la supervisione di un adulto.
- Le unità non devono essere utilizzate per eseguire corse, acrobazie o altre manovre che possano causare la perdita di controllo o azioni o reazioni incontrollate dell'operatore/passeggero.
- Non utilizzare mai in prossimità di veicoli a motore.
- Evitate le asperità, le griglie di scolo e i cambiamenti improvvisi di superficie. Il monopattino potrebbe fermarsi improvvisamente.
- Evitate strade e superfici con acqua, sabbia, ghiaia, sporcizia, foglie e altri detriti. Il bagnato compromette la trazione, la frenata e la visibilità.
- Evitare di circolare in prossimità di gas, vapore, liquidi o polveri infiammabili che potrebbero causare incendi.
- Gli operatori devono attenersi a tutte le raccomandazioni e le istruzioni del costruttore e rispettare tutte le leggi e le ordinanze: Le unità prive di fari devono essere utilizzate solo in condizioni di visibilità adeguate alla luce del giorno; i proprietari devono essere incoraggiati a evidenziare (per la visibilità) l'uso di luci, riflettori e, per le unità a bassa velocità, bandiere di segnalazione su pali flessibili.
- Le persone con le seguenti condizioni devono essere avvertite di non operare: Persone con problemi cardiaci; donne in gravidanza; persone con disturbi alla testa, alla schiena o al collo o con precedenti

interventi chirurgici a tali aree del corpo; persone con condizioni mentali o fisiche che potrebbero renderle suscettibili di lesioni o compromettere la loro destrezza fisica o le loro capacità mentali di riconoscere, comprendere ed eseguire tutte le istruzioni di sicurezza e di essere in grado di affrontare i rischi inerenti all'uso dell'unità.

- Non guidate di notte.
- Non guidare dopo aver bevuto o aver assunto farmaci.
- Non trasportare oggetti durante la guida.
- Non utilizzare mai il prodotto a piedi nudi.
- Indossare sempre le scarpe e tenere i lacci delle scarpe legati.
- Assicuratevi che i piedi siano sempre ben saldi sulla coperta.
- Gli operatori devono sempre utilizzare indumenti protettivi appropriati, tra cui, a titolo esemplificativo, un casco con certificazione appropriata e qualsiasi altro equipaggiamento raccomandato dal produttore: Indossare sempre dispositivi di protezione quali casco, ginocchiere e gomitiere.
- Dare sempre la precedenza ai pedoni.
- Fate attenzione alle cose davanti e lontane da voi.
- Durante la guida, non lasciatevi distrarre, ad esempio rispondendo al telefono o dedicandovi ad altre attività.
- Il prodotto non può essere guidato da più di una persona.
- Quando si guida il prodotto insieme ad altri motociclisti, mantenere sempre una distanza di sicurezza per evitare collisioni.
- Quando si gira, assicurarsi di mantenere l'equilibrio.
- La guida con freni regolati in modo non corretto è pericolosa e può causare gravi lesioni o morte.
- Il freno può diventare caldo durante il funzionamento, non toccarlo a pelle nuda.
- Un'applicazione troppo brusca o improvvisa dei freni può bloccare una ruota, con il rischio di perdere il controllo e cadere. Un'applicazione improvvisa o eccessiva dei freni può causare lesioni o morte.
- Se il freno si allenta, regolarlo con una chiave esagonale, un cacciavite o un altro strumento adatto, oppure contattare il team di assistenza Jetson.
- Sostituire immediatamente le parti usurate o rotte.
- Prima della guida, verificare che tutte le etichette di sicurezza siano state applicate e comprese.
- Il proprietario deve consentire l'uso e il funzionamento dell'unità dopo aver dimostrato che gli operatori sono in grado di comprendere e utilizzare tutti i componenti dell'unità prima dell'uso.
- Non guidate senza un adeguato addestramento. Non guidare a velocità elevate, su terreni irregolari o su pendii. Non eseguire acrobazie o svolte brusche.
- Consigliato per uso interno.
- L'esposizione prolungata ai raggi UV, alla pioggia e alle intemperie può danneggiare i materiali della custodia; conservare al coperto quando non si usa.
- I dispositivi di mobilità elettrica personale non sono destinati all'uso in luoghi ad alta quota che richiedono una maggiore distanza tra i cavi elettrici nei circuiti elettrici, indicano che non sono destinati all'uso ad altitudini superiori a 2.000 metri sul livello del mare.
- Utilizzare solo le batterie specificate dal produttore
- RIPORRE AL COPERTO QUANDO NON VIENE UTILIZZATO. LASCIARE AL COPERTO DURANTE LA RICARICA O QUANDO NON VIENE UTILIZZATO PER LA GUIDA.
- **AVERTISSEMENT** - Risque d'incendie - Aucune des pieces ne peut être réparée par l'utilisateur.
- **AVVERTENZA** - Rischio di incendio e scosse elettriche - Nessuna parte riparabile dall'utente.
- Attenzione: Rischio di incendio
- Il ciclista non deve superare le 220 libbre (99,7 kg).

MODIFICHE

Non tentare di smontare, modificare, riparare o sostituire l'unità o qualsiasi componente dell'unità senza le istruzioni del Jetson Care Team. Questa operazione invalida la garanzia e può provocare malfunzionamenti che possono causare lesioni.

PRECAUZIONI SUPPLEMENTARI PER IL FUNZIONAMENTO

Non sollevare il prodotto da terra mentre è acceso e le ruote sono in movimento. In questo modo le ruote possono girare liberamente, causando lesioni a voi stessi o ad altre persone nelle vicinanze. Non saltate sopra o sotto il prodotto e non saltate mentre lo usate. Tenere sempre i piedi ben piantati sul poggiapiedi durante il funzionamento. Controllare sempre la carica della batteria prima dell'uso.

SMALTIMENTO DELLA BATTERIA USATA

La batteria può contenere sostanze pericolose che possono mettere in pericolo l'ambiente e la salute umana. Il simbolo riportato sulla batteria e/o sulla confezione indica che la batteria usata non deve essere trattata come rifiuto urbano. Le batterie devono essere smaltite presso un punto di raccolta appropriato per il riciclaggio. Assicurandovi che le batterie usate siano smaltite correttamente, contribuirete a prevenire potenziali conseguenze negative per l'ambiente e la salute umana. Il riciclaggio dei materiali contribuisce alla conservazione delle risorse naturali. Per ulteriori informazioni sul riciclaggio delle batterie usate, contattare il servizio di smaltimento rifiuti del proprio comune.

AVVISO DI CONFORMITÀ

Questo dispositivo è conforme alla Parte 15 delle norme FCC. Il funzionamento è soggetto alle due condizioni seguenti: (1) il dispositivo non può causare interferenze dannose e (2) deve accettare qualsiasi interferenza ricevuta, comprese quelle che possono causare un funzionamento indesiderato. Attenzione: Cambiamenti o modifiche a questa unità non espressamente approvati dalla parte responsabile della conformità possono invalidare l'autorizzazione dell'utente all'uso dell'apparecchiatura. NOTA: Questo apparecchio è stato testato ed è risultato conforme ai limiti previsti per i dispositivi digitali di Classe B, ai sensi della Parte 15 delle norme FCC. Questi limiti sono concepiti per fornire una protezione ragionevole contro le interferenze dannose in un'installazione residenziale. Questa apparecchiatura genera, utilizza e può irradiare energia in radiofrequenza e, se non viene installata e utilizzata secondo le istruzioni, può causare interferenze dannose alle comunicazioni radio. Tuttavia, non è possibile garantire che non si verifichino interferenze in una particolare installazione. Se questa apparecchiatura causa interferenze dannose alla ricezione radiotelevisiva, che possono essere determinate spegnendo e riaccendendo l'apparecchiatura, l'utente è invitato a cercare di correggere l'interferenza con una o più delle seguenti misure:

- Riorientare o riposizionare l'antenna ricevente.
- Aumentare la distanza tra l'apparecchiatura e il ricevitore.
- Collegare l'apparecchio a una presa di corrente su un circuito diverso da quello a cui è collegato il ricevitore.
- Consultare il rivenditore o un tecnico radiotelevisivo esperto.
- Per garantire la conformità ai limiti FCC di Classe B, è necessario utilizzare cavi schermati con questa unità.

⚠ ATTENZIONE:

La mancata osservanza delle seguenti istruzioni può causare lesioni al bambino o ad altri.

- Durante il montaggio, tenere le parti più piccole lontano dalla portata dei bambini.
- L'accessorio deve essere montato e smontato da un adulto.
- Ispezionare frequentemente il prodotto per verificare l'assenza di danni.

*** È RICHIESTO L'ASSEMBLAGGIO DA PARTE DI UN ADULTO.**

⚠ ATTENZIONE:

Per ridurre il rischio di lesioni, è necessaria la supervisione di un adulto. Non utilizzare mai in carreggiata, vicino a veicoli a motore, su o in prossimità di pendenze o gradini ripidi, piscine o altri specchi d'acqua; indossare sempre le scarpe e non consentire mai l'utilizzo di più di un pilota.

⚠ ATTENZIONE:

Osservare sempre le precauzioni di base quando si utilizza questo prodotto, tra cui le seguenti:

(A) Leggere tutte le istruzioni prima di utilizzare il prodotto.
(B) Per ridurre il rischio di lesioni, è indispensabile una stretta sorveglianza quando il prodotto viene utilizzato in prossimità dei bambini.
(C) Non inserire le dita o le mani nel prodotto.
(D) Non utilizzare il prodotto se il cavo di alimentazione o di uscita elastico è schiacciato, ha l'isolamento rotto o presenta altri segni di danneggiamento.
(E) Per tutte le apparecchiature. Le istruzioni devono indicare: Questo apparecchio non è destinato all'uso in ambienti con temperature inferiori a -10°F o superiori a 40°F.
(F) Per tutti i dispositivi, le istruzioni devono includere le seguenti informazioni: La batteria è stata progettata per essere caricata quando la temperatura ambiente è compresa tra 0°C (32°F) e 40°C (104°F). Non caricare mai la batteria quando la temperatura ambiente non rientra in questo intervallo.

PROPOSIZIONE 65 DELLA CALIFORNIA

⚠ ATTENZIONE:

QUESTO PRODOTTO PUÒ ESPORRE A SOSTANZE CHIMICHE, TRA CUI IL CADMIO, CHE SECONDO LO STATO DELLA CALIFORNIA PUÒ CAUSARE CANCRO E DIFETTI ALLA NASCITA O ALTRI DANNI RIPRODUTTIVI.
PER ULTERIORI INFORMAZIONI:
WWW.P65WARNINGS.CA.GOV.

1. CIRCA IL VOSTRO PRODOTTO.

1.1 Panoramica del prodotto

1. MANUBRIO*
   A. FRENO ELETTRONICO
   B. CAMPANA
   C. ACCELERAZIONE CON ACCELERATORE A POLLICE
   D. PULSANTE DI ILLUMINAZIONE
   E. PULSANTE DI ACCENSIONE
   F. GANCIO DI CHIUSURA PIEGHEVOLE
2. STELO
3. GANCIO PIEGHEVOLE*
4. CHIUSURA A LIBRO
5. ANTERIORE FORCELLA
6. RUOTA ANTERIORE (RUOTA MOTORE)
7. CAVALLETTO
8. PONTE
9. PARAFANGO POSTERIORE
10. PORTA DI RICARICA DELLA BATTERIA CON COPERCHIO
11. LUCI LED
12. RUOTA POSTERIORE
13. SPIA DI CARICA DELLA BATTERIA (B)
14. SPIA DELLA MODALITÀ VELOCITÀ (S)
15. RIFLETTORE
16. CARICABATTERIE

**RICHIEDE IL MONTAGGIO*

Utensile incluso per il montaggio e la regolazione:



chiave a brugola da 5 mm

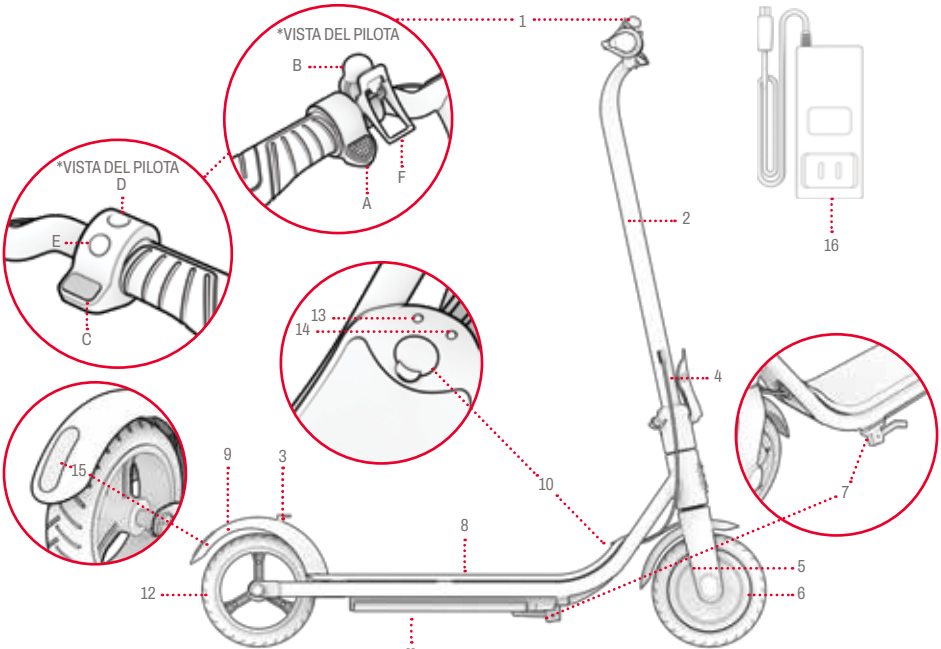

NOTA: LE IMMAGINI POTREBBERO NON RIFLETTERE L'ASPETTO ESATTO DEL PRODOTTO REALE.

1.2 Specifiche del prodotto

- LIMITE DI PESO: 220 LB | 99,7 KG
- PESO MINIMO DEL PILOTA: 100 LB | 45,4 KG
- PESO DEL PRODOTTO: 24,2 LB | 10,9 KG
- ETÀ CONSIGLIATA: 12+
- DIMENSIONI DEL PRODOTTO, DISPIEGATO:
  36.8" (L) × 16,9" (W) × 40,3" (H) | 93,5 cm (L) × 42,9 cm (W) × 102,4 cm (H)
  DIMENSIONI DEL PRODOTTO, PIEGATO:
  36.8" (L) × 16,9" (W) × 18,9" (H) | 93,5 cm (L) × 42,9 cm (W) × 48,0 cm (H)
- DIMENSIONI DEL PONTE: 18,0" (L) × 6,0" (L) | 45,7 cm (L) × 15,2 cm (L)
- DIMENSIONE RUOTA: 8" | 20,3 CM
- VELOCITÀ MASSIMA: 15 MPH* | 24 KM/H*
- AUTONOMIA MASSIMA: 8 MIGLIA | 12,9 KM *, **
- BATTERIA: 21,6V, 5,0AH
- TIPO DI BATTERIA: IONI DI LITIO
- MOTORE: 200W***
- USCITA DEL CARICABATTERIE: 25.2V 1A
- CERTIFICAZIONE UL: UL 2272
- TEMPO DI RICARICA: CIRCA 6 ORE
- ANGOLO MASSIMO DI SALITA: 10°

**LA PORTATA DEL PRODOTTO, LA VELOCITÀ, LA DURATA DELLA BATTERIA E ALTRE SPECIFICHE POSSONO VARIARE IN BASE ALLE CONDIZIONI DI GUIDA DEL PILOTA E DI .*

***QUANDO È STATO TESTATO IL TRASPORTO DI 120 LBS | 54,4 KG, CON UNA TEMPERATURA DELL'ARIA DI 80°F | 26,7 °C E A UNA VELOCITÀ DI 5 MPH | 8 KM/H. PER ULTERIORI DETTAGLI SULLE CONDIZIONI CHE POSSONO INFLUIRE SULL'AUTONOMIA, VEDERE LA SEZIONE 4.3.*

****POTENZA DI PICCO*

1.3 Risorse online

Scansione per i nostri più prodotto aggiornato materiali di onboarding e risorse di supporto.

Trovate questo manuale d'uso online su https://cdn.shopify.com/s/files/1/2530/6734/files/LOOMIS_MANUAL-web-1729020178548.pdf

Trovate la nostra collezione di manuali d'uso su https://ridejetson.com/pages/product-manuals

2.
PER INIZIARE.

2.1 Note iniziali

- INIZIATE LA VOSTRA AVVENTURA NEL MODO GIUSTO:
  PRIMA DI UTILIZZARE QUESTO PRODOTTO, LEGGERE ATTENTAMENTE L'INTERO MANUALE D'USO, COMPRESE LE AVVERTENZE DI SICUREZZA. ASSICURARSI DI AVER COMPRESO, ACCETTATO E RISPETTATO TUTTE LE AVVERTENZE:
  - RACCOMANDAZIONI DEL PRODUTTORE.
  - ISTRUZIONI E AVVERTENZE DI SICUREZZA.
  - LEGGI E ORDINANZE LOCALI IN MATERIA DI EQUITAZIONE E FUNZIONAMENTO.
- PRESTARE ATTENZIONE QUANDO SI DISIMBALLA, SI RIMUOVONO TUTTI I MATERIALI DI IMBALLAGGIO E SI POSIZIONA IL MONOPATTINO PER L'ASSEMBLAGGIO, POICHÉ IL MANUBRIO SARÀ SOLO SEMIAGGANCIATO.
- LE INDICAZIONI FORNITE IN QUESTO MANUALE - DESTRA, SINISTRA, AVANTI/AVANTI E INDIETRO/DIETRO - SONO ORIENTATE COME LE VEDREBBE IL PILOTA QUANDO È IN PIEDI SULLO SCOOTER. IL "LATO DESTRO" DELLO SCOOTER, AD ESEMPIO, È IL LATO IN CUI SI TROVA LA MANO DESTRA DEL PILOTA.

2.2 Montaggio del manubrio

1. SOLLEVARE LA BASE DELLO SCOOTER SUL CAVALLETTO. (VEDERE SEZIONE 3.8)
   ⚠ **IMPORTANTE:** MANEGGIARE CON CURA LO STELO SEMI-ATTACCATO. FARE ATTENZIONE A NON STRATTONARE O AGGROVIGLIARE IL CABLAGGIO.
2. ALLENTARE E RIMUOVERE IL BULLONE CENTRALE PREINSTALLATO (M6 X 12 MM) SULLA BASE DELLO STELO CON LA TESTA DIRETTAMENTE SOPRA LA COPERTA, RUOTANDOLO IN SENSO ANTIORARIO CON LA CHIAVE A BRUGOLA DA 5 MM. METTERE DA PARTE IL BULLONE CENTRALE.

IMPORTANTE: NON ALLENTARE O RIMUOVERE IL BULLONE NELLA BASE DELLO STELO CON LA TESTA RIVOLTA VERSO IL LATO DELLO SCOOTER.

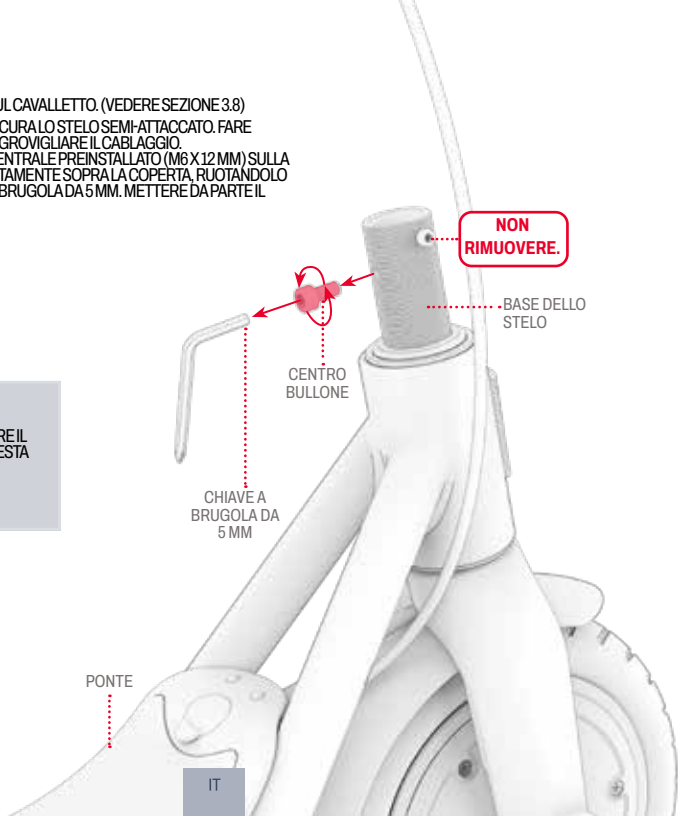

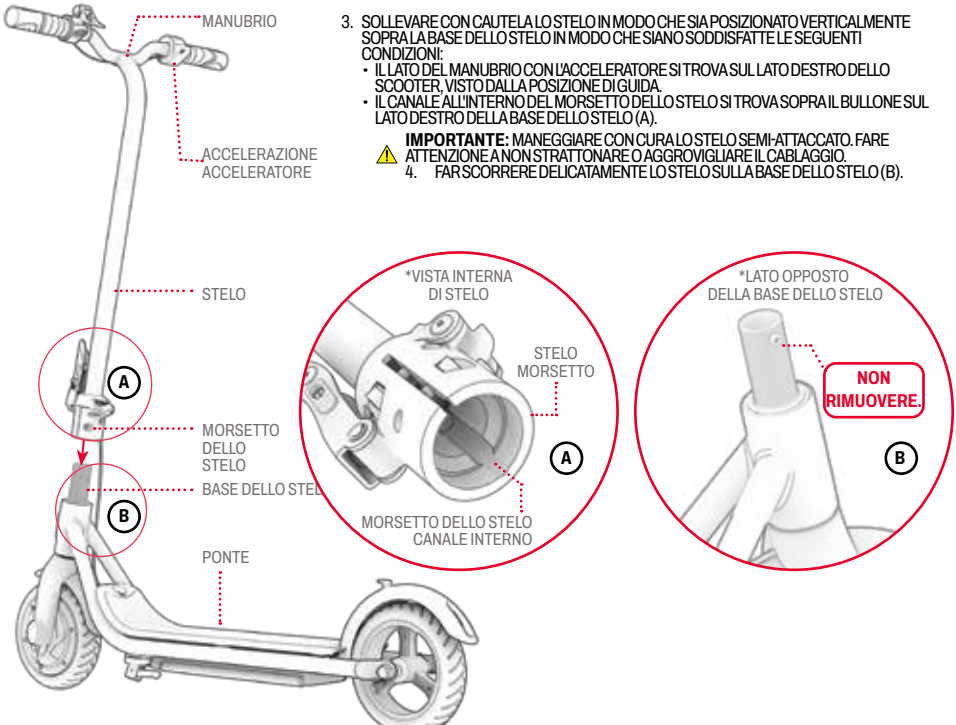

3. SOLLEVARE CON CAUTELA LO STELO IN MODO CHE SIA POSIZIONATO VERTICALMENTE SOPRA LA BASE DELLO STELO IN MODO CHE SIANO SODDISFATTE LE SEGUENTI CONDIZIONI:
   - IL LATO DEL MANUBRIO CON L'ACCELERATORE SI TROVA SUL LATO DESTRO DELLO SCOOTER, VISTO DALLA POSIZIONE DI GUIDA.
   - IL CANALE ALL'INTERNO DEL MORSETTO DELLO STELO SI TROVA SOPRA IL BULLONE SUL LATO DESTRO DELLA BASE DELLO STELO (A).

IMPORTANTE: MANEGGIARE CON CURA LO STELO SEMI-ATTACCATO. FARE ATTENZIONE A NON STRATTONARE O AGGROVIGLIARE IL CABLAGGIO.

4. FAR SCORRERE DELICATAMENTE LO STELO SULLA BASE DELLO STELO (B).

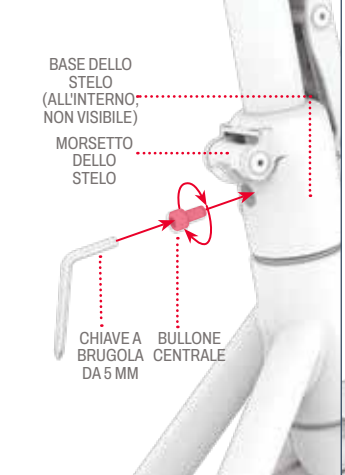

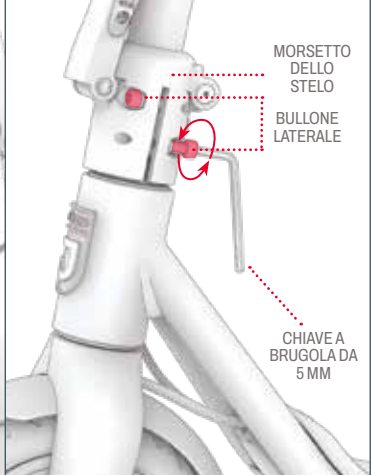

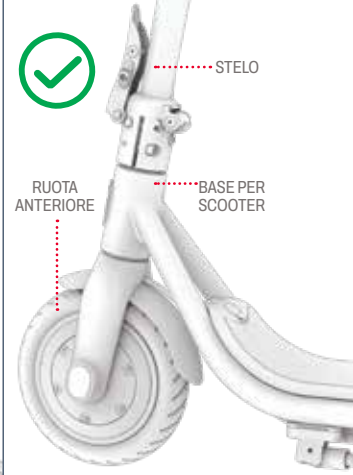

5. REINSERIRE IL BULLONE RIMOSSO ATTRAVERSO I FORI ALLINEATI DEL MORSETTO DELL'ATTACCO MANUBRIO E DELLA BASE DELL'ATTACCO MANUBRIO RUOTANDOLO IN SENSO ORARIO. SERRARE COMPLETAMENTE IL BULLONE CON LA CHIAVE A BRUGOLA DA 5 MM.

6. SERRARE I DUE BULLONI SUL LATO SINISTRO DEL MORSETTO DELLO STELO RUOTANDOLI IN SENSO ORARIO CON LA CHIAVE A BRUGOLA DA 5 MM.

7. VERIFICARE CHE L'ATTACCO MANUBRIO SIA BEN SALDO SULLA BASE DEL MONOPATTINO E CHE LA RUOTA ANTERIORE RUOTI ALLINEATA ALLA ROTAZIONE DEL MANUBRIO.

2.2 Carica della batteria

NOTA: POSSONO ESSERE NECESSARIE CIRCA 6 ORE PER PORTARE LA BATTERIA ALLA CARICA COMPLETA. CARICARE COMPLETAMENTE LA BATTERIA PRIMA DEL PRIMO UTILIZZO.

1. COLLEGARE IL CAVO DI RICARICA AL CARICATORE
2. APRIRE IL COPERCHIO DELLA PORTA DI RICARICA DELLO SCOOTER
3. COLLEGARE IL CAVO DI RICARICA ALLA PARETE, QUINDI COLLEGARE IL CARICATORE ALLA PORTA DI RICARICA
4. QUANDO L'INDICATORE LUMINOSO SUL CARICATORE PASSA DA ROSSO A VERDE, LA BATTERIA HA RAGGIUNTO LA CARICA COMPLETA. RIMUOVERE IL CARICATORE DALLA PORTA DI RICARICA E SCOLLEGARE IL CAVO DALLA PRESA DI CORRENTE.
5. CHIUDERE IL COPERCHIO DELLA PORTA DI RICARICA.

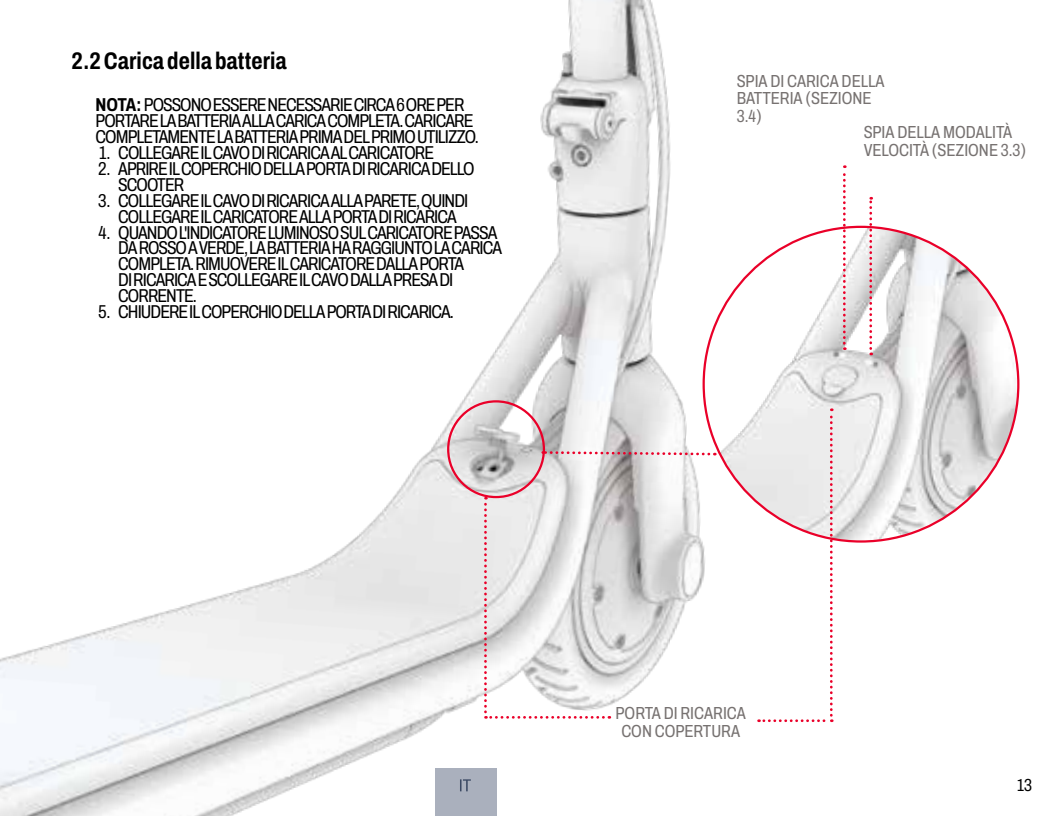

INDICATORE DI CARICA SPIA SUL CARICATORE:	ROSSO ILLUMINAZIONE RICARICA	ILLUMINAZIONE VERDE RICARICA COMPLETA

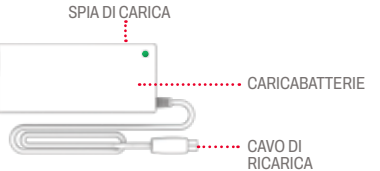

NOTE IMPORTANTI SULLA RICARICA:

UTILIZZARE ESCLUSIVAMENTE IL CARICABATTERIE IN DOTAZIONE O QUELLO OTTENUTO DIRETTAMENTE TRAMITE JETSON, ETICHETTATO CON FCA135-252010
MADE BY SHENZHEN FENGCHI ELECTRIC CO.,LTD
(MODELLO JETSON N. PJLOOM-CH).

⚠ **IL MANCATO UTILIZZO DEL CARICABATTERIE CORRETTO PUÒ PROVOCARE INCENDI ED ESPLOSIONI.**

- TENERE SEMPRE CHIUSA LA PORTA DI RICARICA QUANDO NON SI CARICA ATTIVAMENTE LA BATTERIA.
- NON ACCENDERE MAI IL PRODOTTO MENTRE È IN CARICA.
- NON UTILIZZARE RUBINETTI DI ALIMENTAZIONE RIPOSIZIONABILI.
- PER UNA MIGLIORE SALUTE DELLA BATTERIA, CARICARLA COMPLETAMENTE DURANTE OGNI SESSIONE DI RICARICA (CIRCA 6 ORE).
- NON LASCIARE MAI IL PRODOTTO IN CARICA DURANTE LA NOTTE O PER PERIODI PROLUNGATI.
- NON TENTARE DI RIMUOVERE O SMONTARE LA BATTERIA.
- INTERVALLO DI TEMPERATURA AMBIENTE DI CARICA: 37.4°F (3°C) - 104°F (40°C)
- TEMPERATURA AMBIENTE DI FUNZIONAMENTO: 14°F(-10°C)-104°F(40°C)
- TENERE SEMPRE CHIUSO IL COPERCHIO DELLA PORTA DI RICARICA QUANDO NON SI CARICA ATTIVAMENTE IL PRODOTTO.
- NON UTILIZZARE QUESTO PRODOTTO SE IL CAVO DI ALIMENTAZIONE FLESSIBILE DEL CAVO DI USCITA È SFILACCIATO, HA L'ISOLAMENTO ROTTO O PRESENTA ALTRI SEGNI DI DANNEGGIAMENTO.
- VERIFICARE CHE IL NUMERO DI MODELLO DEL CARICABATTERIE RIPORTATO SULL'ETICHETTA CORRISPONDA AL NUMERO DI MODELLO DEL CARICABATTERIE ELENCATO SOPRA.
- VERIFICARE CHE L'ETICHETTA DEL CARICABATTERIE LO IDENTIFICHI COME COMPATIBILE CON IL PROPRIO MODELLO JETSON. IL NOME E LA SKU DEL MODELLO JETSON SONO RIPORTATI SU UN'ETICHETTA APPLICATA SULLA PARTE SUPERIORE, LATERALE O INFERIORE DEL TELAIO O DEL PIANO DI APPOGGIO DEL PRODOTTO.

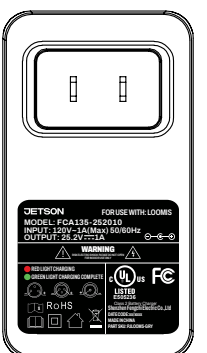

QUESTO È UN ESEMPIO DI MARCATURA IL VOSTRO CARICABATTERIE.

3. CARATTERISTIC -HE E FUNZIONI.

3.1 Piegare e disfare il monopattino

QUANDO PIEGARE: PER LO STOCCAGGIO E IL TRASPORTO
QUANDO DISPIEGARLO: PER LA GUIDA

IMPORTANTE: NON SOLLEVARE LO SCOOTER DAL MANUBRIO. PER TRASPORTARLO, FISSARLO IN POSIZIONE RIPIEGATA E PORTARLO PER LO STELO.

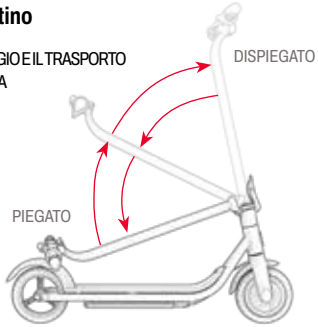

3.1.A Come piegare

1. SPINGERE VERSO L'ALTO LA LINGUETTA DELLA CHIUSURA A LIBRO, QUINDI TIRARE LA CHIUSURA APRENDOLA E ALLONTANANDOLA DALLO STELO.

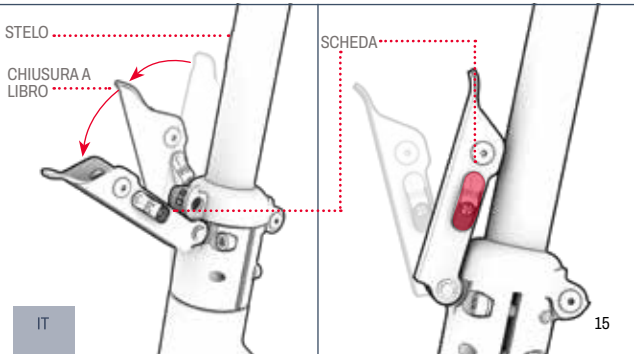

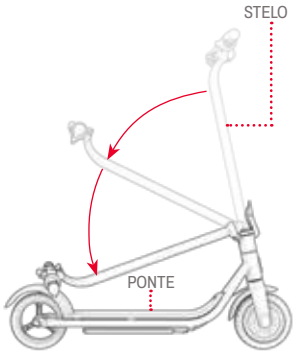

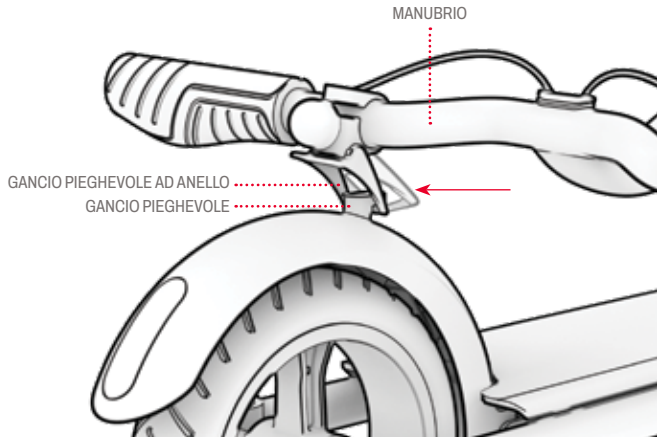

2. ABBASSARE LO STELO SUL PONTE.
3. SPINGERE IL FERMO DEL GANCIO PIEGHEVOLE VERSO IL BASSO FINCHÉ NON SI AGGANCIA AL GANCIO PIEGHEVOLE.
4. VERIFICARE CHE LO SCOOTER SIA SICURO NELLA POSIZIONE RIPIEGATA.

IMPORTANTE: SE IL FERMO DEL GANCIO PIEGHEVOLE NON SI ALLINEA CON IL GANCIO O NON SI AVVOLGE INTORNO AD ESSO, POTREBBE ESSERE NECESSARIO RUOTARE IL MECCANISMO DI FERMO SUL MANUBRIO FINCHÉ IL MECCANISMO DI FERMO NON SI TROVA NELL'ANGOLO GIUSTO PER AVVOLGERSI INTORNO AL GANCIO. (SEZIONE 3.1.B)

3.1.B Regolazione del meccanismo di presa

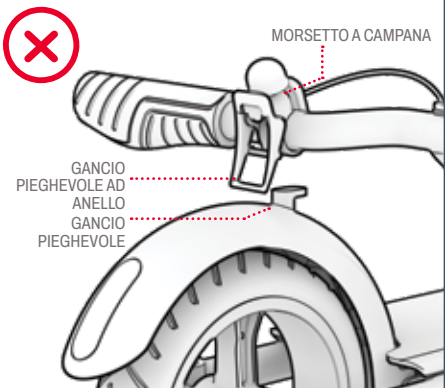

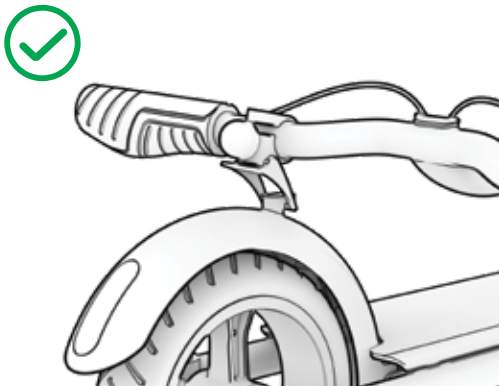

NON CORRETTO: IL GANCIO PIEGHEVOLE NON È ALLINEATO CON IL GANCIO PIEGHEVOLE. RUOTARE IL MORSETTO A CAMPANA COME NECESSARIO INTORNO AL MANUBRIO FINCHÉ IL GANCIO PIEGHEVOLE NON È POSIZIONATO CORRETTAMENTE PER "CATTURARE" IL GANCIO.

CORRETTO: IL GANCIO PIEGHEVOLE È CORRETTAMENTE ALLINEATO PER "CATTURARE" IL GANCIO.

3.1.C Come dispiegare

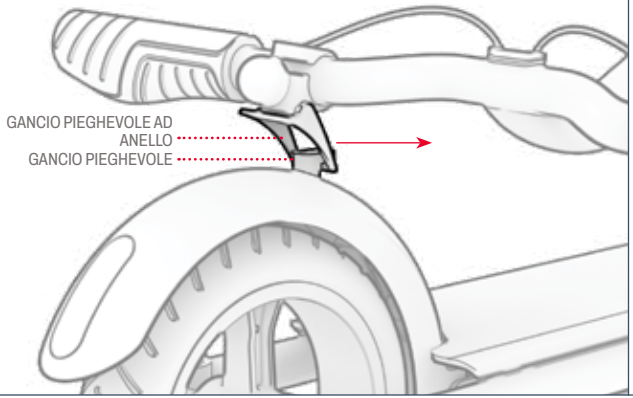

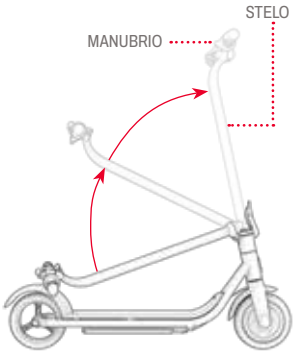

1. SPINGERE IL FERMO DEL GANCIO PIEGHEVOLE LONTANO DAL PARAFANGO POSTERIORE PER SGANCIARLO DAL GANCIO PIEGHEVOLE.

2. SOLLEVARE IL MANUBRIO VERSO LA PARTE ANTERIORE DELLO SCOOTER FINO A QUANDO L'ATTACCO MANUBRIO È COMPLETAMENTE VERTICALE.

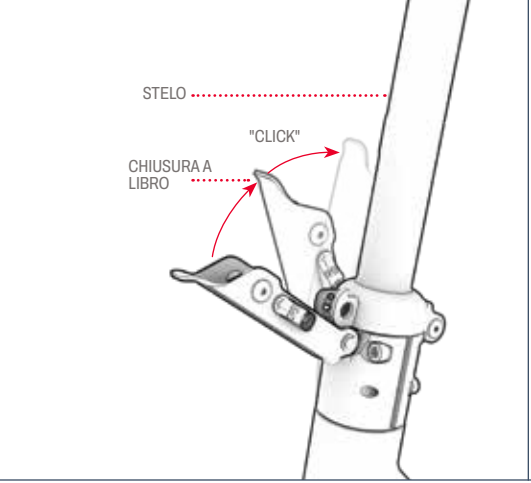

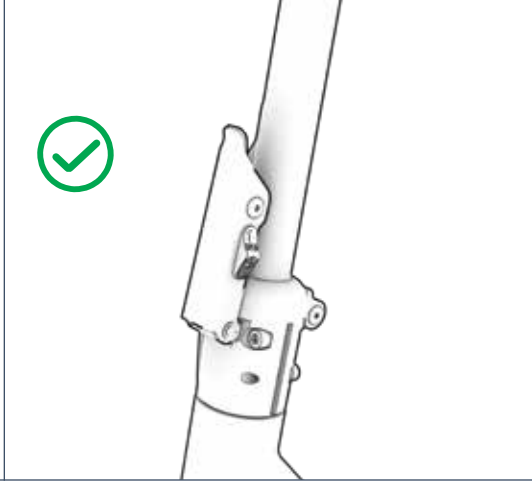

3. SPINGERE CON FORZA LA CHIUSURA A LIBRO CONTRO LO STELO FINCHÉ NON SCATTA.

4. VERIFICARE CHE LO STELO SIA FISSATO IN POSIZIONE VERTICALE.

3.2 Accensione e spegnimento

PER ACCENDERE IL DISPOSITIVO:
TENERE PREMUTO IL PULSANTE DI ACCENSIONE PER 1 SECONDO.

PER SPEGNERE IL DISPOSITIVO:
TENERE PREMUTO IL PULSANTE DI ACCENSIONE PER 3 SECONDI.

- PER PRESERVARE LA CARICA DELLA BATTERIA, IL MONOPATTINO È DOTATO DI UNA FUNZIONE DI AUTOSPEGNIMENTO E SI SPEGNE AUTOMATICAMENTE DOPO 10 MINUTI DI INUTILIZZO.
- RICORDATE SEMPRE DI SPEGNERE LO SCOOTER QUANDO FATE UN PIT STOP O LO METTETE VIA PER LA NOTTE.

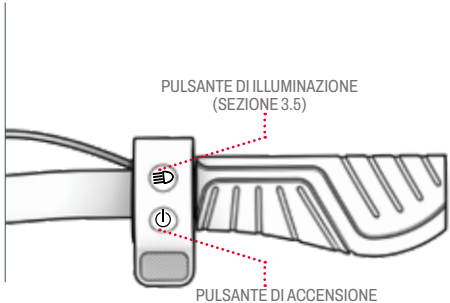

3.3 Utilizzo delle modalità di velocità

- SONO DISPONIBILI 3 MODALITÀ DI VELOCITÀ, OGNUNA DELLE QUALI CONSENTE DI RAGGIUNGERE UNA VELOCITÀ MASSIMA DIVERSA.
- CON LO SCOOTER ACCESO, PREMERE RAPIDAMENTE IL PULSANTE DI ACCENSIONE PER CAMBIARE MODALITÀ DI VELOCITÀ.

INDICATORE LUMINOSO DELLA MODALITÀ DI VELOCITÀ	MODALITÀ VELOCITÀ	VELOCITÀ MASSIMA
BIANCO ILLUMINAZIONE ○	Modalità pedonale (lenta)	FINO A 5 MPH | 8 KM/H
VERDE ILLUMINAZIONE ○	Modalità Comfort (centrale)	FINO A 10 MPH | 16,1 KM/H
ROSSO ILLUMINAZIONE ○	Modalità Sport (Veloce)	FINO A 15 MPH | 24,1 KM/H

3.4 Controllo del livello di carica della batteria

È POSSIBILE TENERE SOTTO CONTROLLO IL LIVELLO DI CARICA DELLA BATTERIA OSSERVANDO LA SPIA DI CARICA DELLA BATTERIA SUL PONTE.

BATTERIA INDICATORE LUCE (B)	PERCENTUALE DI CARICA RESIDUA APPROSSIMATIVA*	
VERDE ILLUMINAZIONE	76% - 100%	**IMPORTANTE:** QUANDO LA CARICA DELLA BATTERIA SCENDE ALLO 0%, LO SCOOTER SI SPEGNE. RICARICARE LO SCOOTER ALLA MASSIMA POTENZA (SEZIONE 2.3) PRIMA DELLA PROSSIMA USCITA.
GIALLO ILLUMINAZIONE	41% - 75%	
ROSSO ILLUMINAZIONE	0% - 40% Ricarica il tuo Jetson ORA!	

**SOLO PER APPROSSIMAZIONE. PUÒ VARIARE IN BASE ALL'USO.*

3.5 Utilizzo delle luci LED

PER ACCENDERE O SPEGNERE LE LUCI: TENERE PREMUTO IL PULSANTE DI ILLUMINAZIONE PER 2 SECONDI.

PER PASSARE A UN'ALTRA DELLE 5 MODALITÀ DI ILLUMINAZIONE: CON LE LUCI ACCESE, PREMERE RAPIDAMENTE IL PULSANTE DI ILLUMINAZIONE.

- OGNI VOLTA CHE LA MUSICA VIENE RIPRODOTTA ATTRAVERSO L'ALTOPARLANTE BLUETOOTH®, LE LUCI PULSANO IN SINCRONIA CON IL RITMO MUSICALE.

3.6 Utilizzo dell'altoparlante Bluetooth

È POSSIBILE COLLEGARE IL PROPRIO DISPOSITIVO PORTATILE ALL'ALTOPARLANTE BLUETOOTH® INTEGRATO NELLO SCOOTER PER ASCOLTARE MUSICA IN STREAMING DURANTE LA CORSA. UNA VOLTA AVVIATA LA RIPRODUZIONE, LE LUCI DELLO SCOOTER SI SINCRONIZZANO AUTOMATICAMENTE CON LA MUSICA E LAMPEGGIANO AL SUO RITMO.

PER COLLEGARE IL DISPOSITIVO PORTATILE ALL'ALTOPARLANTE BLUETOOTH® DELLO SCOOTER:

1. ACCENSIONE DELLO SCOOTER. (SEZIONE 3.2)
2. NELLA SEZIONE DELLE IMPOSTAZIONI DEL DISPOSITIVO PORTATILE, ATTIVATE IL BLUETOOTH E CERCATE "LOOMIS" NELL'ELENCO DELLE OPZIONI. SELEZIONATELO.
3. RIPRODUCETE LA MUSICA ATTRAVERSO LA VOSTRA APP PREFERITA E LA SENTIRETE IN STREAMING ATTRAVERSO GLI ALTOPARLANTI DELLO SCOOTER.

RISOLUZIONE DEI PROBLEMI DI CONNETTIVITÀ

SE SI RISCONTRANO PROBLEMI DI CONNESSIONE CON IL DIFFUSORE, PROVARE:

1. SPEGNERE E RIACCENDERE LO SCOOTER.
2. SPEGNERE E RIACCENDERE IL DISPOSITIVO PERSONALE.
3. FACENDO CLIC SUL PULSANTE DI SCANSIONE SI AGGIORNA L'ELENCO DEI PRODOTTI RILEVATI.

3.7 Utilizzo della campana

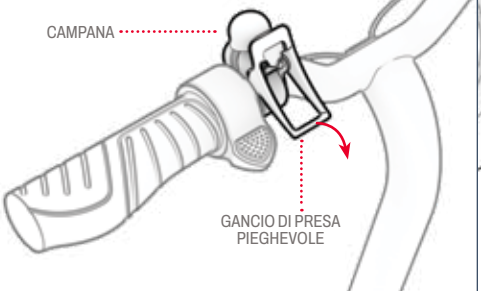

UTILIZZATE IL CAMPANELLO PER AVVISARE GLI ALTRI CICLISTI E I PEDONI.

PER FAR SUONARE IL CAMPANELLO: PREMERE IL GANCIO DI CHIUSURA PIEGHEVOLE VERSO IL BASSO E RILASCIARLO RAPIDAMENTE.

3.8 Uso del cavalletto

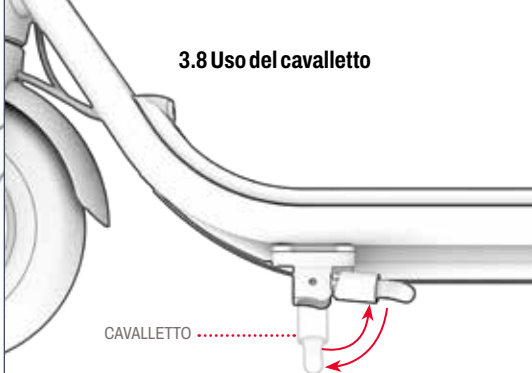

PER USARE IL CAVALLETTO: ABBASSARLO E INCLINARE DELICATAMENTE LO SCOOTER PER FARLO STARE IN PIEDI.

PER SOLLEVARE IL CAVALLETTO: RUOTARLO DI NUOVO VERSO L'ALTO.

⚠ **IMPORTANTE:** SOLLEVARE SEMPRE IL CAVALLETTO PRIMA DELLA GUIDA.

4. FARE MOVIMENTO.

4.1 Uso del freno

PREMERE DELICATAMENTE IL FRENO DI EMERGENZA PER RALLENTARE. SPINGERE CON PIU FORZA PER FERMARSI COMPLETAMENTE.

⚠ **IMPORTANTE:** PER EVITARE MOVIMENTI BRUSCHI, CERCARE DI INSERIRE IL FRENO ELETTRONICO GRADUALMENTE.

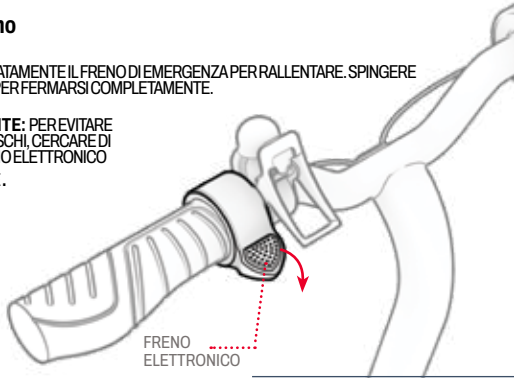

4.2 Guida del monopattino

NOTA: IL MOTORE DI QUESTO MONOPATTINO RICHIEDE L'ATTIVAZIONE DEL MOVIMENTO A PEDALE PER AVVIARSI.

1. POSIZIONARE UN PIEDE NELLA PARTE ANTERIORE DELLA PEDANA, RIVOLTO IN AVANTI. SPINGERE IL MONOPATTINO IN AVANTI SPINGENDO DA TERRA PER 2 VOLTE DI SEGUITO CON L'ALTRO PIEDE.
2. POSIZIONARE IL PIEDE DI CALCIO SUL RETRO DELLA PEDANA, GIRATO VERSO L'ESTERNO CON UN ANGOLO DI 70°-90° PER GARANTIRE LA STABILITÀ.
3. SPINGERE GRADUALMENTE VERSO IL BASSO L'ACCELERATORE A POLLICE PER ACCELERARE E POI MANTENERE LA VELOCITÀ.

⚠ **IMPORTANTE:** PER EVITARE IMPROVVISE IMPENNATE DI VELOCITÀ, PREMERE SEMPRE DELICATAMENTE L'ACCELERATORE.

EFFETTUARE DELLE CURVE:
RUOTARE IL MANUBRIO A SINISTRA O A DESTRA.

4.3 Massimizzazione della velocità e dell'autonomia di guida

PIÙ IL MOTORE DEVE LAVORARE INTENSAMENTE, PIÙ VELOCE È IL VOSTRO BATTERIA SI SCARICHERÀ. IN CONDIZIONI IDEALI, IL VALORE MASSIMO LA DISTANZA PERCORRIBILE PER OGNI CARICA DELLA BATTERIA È DI 12,9 KM E LA VELOCITÀ MASSIMA È DI 24,1 KM/ORA.

ANCHE I SEGUENTI FATTORI INFLUISCONO SULLA VELOCITÀ E SULL'AUTONOMIA DI GUIDA. ESSI COMPRENDONO:

SUPERFICIE DI GUIDA:
- PER VIAGGIARE SU UNA SUPERFICIE RUVIDA È NECESSARIA UNA MAGGIORE POTENZA DEL MOTORE RISPETTO A UNA SUPERFICIE LISCIA.

PESO DI TRASPORTO:
- PIÙ PESO (PILOTA PIÙ CARICO) DIMINUISCE L'AUTONOMIA RAGGIUNGIBILE.

STILE DI GUIDA:
- GLI AVVIAMENTI E GLI ARRESTI FREQUENTI RIDUCONO LA DISTANZA PERCORRIBILE CON UNA SOLA CARICA DELLA BATTERIA.

TEMPERATURA DELL'ARIA:
- LA TEMPERATURA IDEALE PER LA GUIDA E LA CONSERVAZIONE DELLO SCOOTER È COMPRESA TRA 50°F E 90°F (10°C - 35°C).

INCLINAZIONE:
- IL MOTORE DEVE LAVORARE DI PIÙ IN SALITA CHE IN PIANURA O IN DISCESA.

MANUTENZIONE DELLA BATTERIA:
- LA RICARICA TEMPESTIVA DELLA BATTERIA DOPO OGNI CORSA CONTRIBUISCE A MANTENERNE LA CAPACITÀ E LA RESISTENZA.

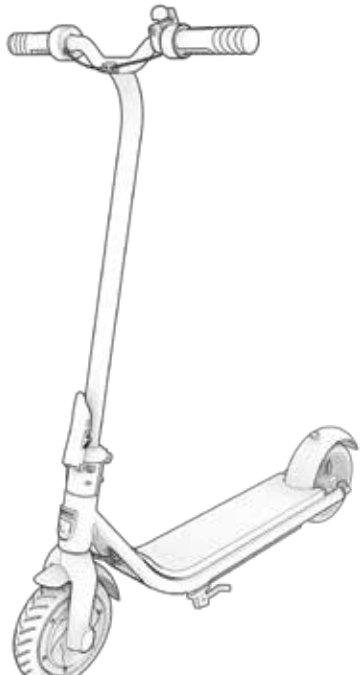

5. VIAGGIO SICURO.

5.1 Sicurezza del casco

IL PILOTA DEVE INDOSSARE SEMPRE IL CASCO.



POSIZIONAMENTO ERRATO:
LA FRONTE È ESPOSTA.
UNA CADUTA POTREBBE PROVOCARE
IN CASO DI LESIONI GRAVI.



POSIZIONAMENTO CORRETTO:
LA FRONTE È COPERTA
DAL CASCO.

**INDOSSATE IL CASCO, UN ABBIGLIAMENTO ADEGUATO, SCARPE E DISPOSITIVI DI SICUREZZA. EVITARE INDUMENTI CHE POSSANO IMPIGLIARSI NELLE RUOTE O SOTTO DI ESSE. SI CONSIGLIA DI INDOSSARE SCARPE BASSE E CHIUSE. INDOSSARE UN CASCO E UN EQUIPAGGIAMENTO PROTETTIVO APPROVATO ASTM F1492 PER EVITARE LESIONI IN CASO DI INCIDENTE.*

5.2 Controlli di sicurezza pre-corsa

ESEGUITE QUESTI IMPORTANTI CONTROLLI DI SICUREZZA PRIMA DI OGNI VIAGGIO:

FRENO:
- ASSICURARSI CHE IL FRENO FUNZIONI CORRETTAMENTE, IN MODO CHE IL FRENO ELETTRONICO SI INNESTI FACILMENTE E PORTI LO SCOOTER ALL'ARRESTO.

TELAIO:
- VERIFICARE CHE IL TELAIO DELLO SCOOTER NON SIA DANNEGGIATO, PIEGATO O ROTTO.
- VERIFICARE CHE LO STELO SIA FISSATO DAL FERMO DI RIPIEGAMENTO DELLO STELO.

STERZO:
- CONTROLLARE CHE LA RUOTA E IL MANUBRIO SIANO ALLINEATI.

RUOTE:
- CONTROLLARE CHE LE RUOTE NON PRESENTINO SEGNI DI USURA ECCESSIVA O SIANO DANNEGGIATE.

5.3 Cura e manutenzione

PRENDETEVI CURA DEL VOSTRO JETSON PER MANTENERLO IN PERFETTA EFFICIENZA E SICUREZZA. ECCO COME FARE:

GESTIRE IL PROPRIO JETSON:
- NON SOLLEVARE IL PRODOTTO DA TERRA QUANDO È ACCESO. COME PROMEMORIA PER RIMETTERE IL PRODOTTO SU UNA SUPERFICIE SOLIDA, LE SUE RUOTE FARANNO UN RAPIDO GIRO E POI IL PRODOTTO INIZIERÀ A EMETTERE UN SEGNALE ACUSTICO CONTINUO. PER INTERROMPERE IL SEGNALE ACUSTICO, SPEGNERE IL PRODOTTO PREMENDO RAPIDAMENTE IL PULSANTE DI ACCENSIONE.

PULIZIA DI JETSON:
- PER PULIRE IL PRODOTTO, PASSARE UN PANNO UMIDO E ASCIUGARE CON UN PANNO ASCIUTTO. NON APPLICARE ACQUA DIRETTAMENTE SUL PRODOTTO, POICHÉ I SISTEMI ELETTRICI ED ELETTRONICI POTREBBERO BAGNARSI, CAUSANDO UN MALFUNZIONAMENTO CHE METTEREBBE A RISCHIO LA SICUREZZA DEL PILOTA.
- SE LE PARTI ELETTRICHE O LA BATTERIA SI BAGNANO, NON ACCENDERE IL PRODOTTO. CONTATTARE IL TEAM DI ASSISTENZA JETSON PER RICEVERE ASSISTENZA.

CONSERVARE IL PROPRIO JETSON:
- CARICARE COMPLETAMENTE LA BATTERIA PRIMA DI RIPORRE IL PRODOTTO PER LUNGHI PERIODI DI TEMPO.
- IN CASO DI STOCCAGGIO PER PERIODI PROLUNGATI, CARICARE COMPLETAMENTE LA BATTERIA UNA VOLTA AL MESE.
- COPRIRE IL PRODOTTO PER PROTEGGERLO DALLA POLVERE.
- CONSERVARE IL PRODOTTO AL CHIUSO E IN UN LUOGO ASCIUTTO.

⚠ PRECAUZIONI PER LE BATTERIE:

IL PRODOTTO È DOTATO DI UNA BATTERIA AGLI IONI DI LITIO. PRESTARE ATTENZIONE
DURANTE LA MANIPOLAZIONE.
- TENERE IL PRODOTTO LONTANO DAL FUOCO E DAL CALORE ECCESSIVO.
- EVITARE URTI FISICI INTENSI, FORTI VIBRAZIONI O IMPATTI.
- PROTEGGERE IL PRODOTTO DALL'ACQUA O DALL'UMIDITÀ.
- NON COLLOCARE O CONSERVARE IL PRODOTTO IN PILA SOPRA O SOTTO ALTRI OGGETTI.
- NON SMONTARE IL PRODOTTO O LA BATTERIA.
- NON SMALTIRE IL PRODOTTO CON I RIFIUTI QUOTIDIANI. PORTARE IL PRODOTTO IN UN IMPIANTO DEDICATO AI RIFIUTI ELETTRONICI O IN UN CENTRO DI RICICLAGGIO DELLE BATTERIE . PER ULTERIORI INFORMAZIONI SUI SITI DI SMALTIMENTO PIÙ VICINI A VOI, CONTATTATE IL VOSTRO COMUNE O IL TRASPORTATORE DI RIFIUTI.
- SE LA BATTERIA DEL PRODOTTO SI SURRISCALDA O MOSTRA SEGNI DI SURRISCALDAMENTO, EMETTE UN ODORE O UN SUONO INSOLITO, PERDE FLUIDI O GAS O CAMBIA FORMA O COLORE, È NECESSARIO INTERVENIRE IMMEDIATAMENTE:
  1. SE IN USO, INTERROMPERE IMMEDIATAMENTE L'UTILIZZO DEL PRODOTTO. RIMUOVERE IL CAVO DI RICARICA DAL PRODOTTO SE È COLLEGATO.
  2. INTERROMPERE L'USO DEL PRODOTTO.
  3. SE È SICURO, SPOSTARE IL PRODOTTO IN UNO SPAZIO LIBERO E LONTANO DA QUALSIASI COSA INFIAMMABILE.
  4. CHIAMARE I SERVIZI DI EMERGENZA LOCALI PER RICEVERE ASSISTENZA
  5. LAVARE ACCURATAMENTE CON ACQUA CORRENTE PULITA GLI OCCHI O LE AREE DELLA PELLE CHE SONO VENUTE A CONTATTO CON IL LIQUIDO ELETTROLITICO DELLA BATTERIA FUORIUSCITO E RIVOLGERSI A UN MEDICO.
- IN CASO DI PROBLEMI CON LA BATTERIA, CONTATTARE IL TEAM DI ASSISTENZA JETSON.

COPERTURA DELLA GARANZIA.

GARANZIA GENERALE LIMITATA

IL NUOVO PRODOTTO JETSON È GARANTITO CONTRO I DIFETTI DI MATERIALI E DI FABBRICAZIONE COME INDICATO SU RIDEJETSON.COM/GARANZIA PER UN PERIODO DI TEMPO A PARTIRE DALLA DATA DI ACQUISTO ORIGINALE AL DETTAGLIO, SE UTILIZZATO IN CONFORMITÀ CON I MANUALI D'USO DI JETSON (FARE RIFERIMENTO A RIDEJETSON.COM/SUPPORT). **IN BASE A QUESTA GARANZIA, L'UTENTE POTRÀ RIVOLGERSI A JETSON ANCHE NEL CASO IN CUI ABBIA ACQUISTATO IL PRODOTTO JETSON PRESSO UNO DEI NOSTRI RIVENDITORI AUTORIZZATI.** PER LEGGERE I TERMINI COMPLETI DELLA NOSTRA GARANZIA, VISITARE IL SITO RIDEJETSON.COM/WARRANTY.

TENERE IN TOCCARE.

Assicuratevi di seguire @ ridejetson
sui social media per conoscere fantastiche offerte, omaggi e tutte le ultime novità di Jetson.

JETSON

VI PIACE IL VOSTRO MEZZO?

Lasciate una recensione su ridejetson.com/recensioni.
Non vediamo l'ora di sentirvi!
#MakeMoves

DOMANDE? LASCIATECI AIUTO.

RIDEJETSON.COM/SUPPORTO
RIDEJETSON.COM/CHAT

1-844-585-7462

Per esercitare il proprio prodotto
garanzia o di informarsi sulla copertura della garanzia, contattateci direttamente.

www.ridejetson.com

JETSON

© 2025, TRURIDE TECH. TUTTI I DIRITTI RISERVATI.
PRODOTTO PER TRURIDE TECH LLC.
JETSON® È UN MARCHIO REGISTRATO UTILIZZATO SU LICENZA DI JETSTREAM BRANDS LLC.
NESSUNA PARTE DI QUESTO DOCUMENTO, COMPRESI FORMA, GRAFICA E DESIGN, PUÒ ESSERE RIPRODOTTA O TRASMESSA IN QUALSIASI FORMA O CON QUALSIASI MEZZO.

IL MARCHIO E I LOGHI BLUETOOTH® SONO REGISTRATI MARCHI DI PROPRIETÀ DI BLUETOOTH SIG, INC. E QUALSIASI USO DI TALI MARCHI DA PARTE DI TRURIDE TECH LLC. È CONCESSO IN LICENZA. ALTRI MARCHI E NOMI COMMERCIALI SONO QUELLI DEI RISPETTIVI PROPRIETARI.

PRODOTTO A HUIZHOU, CINA
IMPORTATO DA TRURIDE TECH LLC.
PO BOX 461, JERSEY CITY, NJ 07302-9998

CODICE DATA: 04/2025
EDIZIONE DEL DOCUMENTO: V2.0
PRODOTTO IN CINA

دليل لرحلتك

مهم:
اقرأ بعناية واحتفظ بما يلي
للرجوع إليها مستقبلاً

JETSON

LOOMIS

سكوتركهربائي.

الموديل SKU(S): JLOOMS-GRY



قمة JETSON
ركوب اثنين
القواعد:

كن آمناً. استمتع بوقتك!

المحتويات

تحذيرات السلامة 3

1. نبذة عن منتجك

1.1 نظرة عامة على المنتج 6

1.2 مواصفات المنتج 8

1.3 موارد على الإنترنت 8

2. الشروع في العمل

2.1 ملاحظات البداية 9

2.2 تجميع المقود 10

2.3 شحن البطارية 13

3. الميزات والوظائف

3.1 طي السكوتر وفك طيّ السكوتر وفكّه 15

3.1-أ كيفية الطي 15

B.3.1 ضبط آلية الالتقاط 17

C.3.1 كيف تتكشف 18

3.2 تشغيل وإيقاف التشغيل 20

3.3 استخدام أوضاع السرعة 20

3.4 التحقق من مستوى شحن البطارية 21

3.5 استخدام مصابيح LED 21

3.6 استخدام مكبر صوت Bluetooth® 22

3.7 استخدام الحرس 23

3.8 استخدام المسند 23

4. إحراء التحركات

4.1 استخدام المكابح 24

4.2 ركوب السكوتر 24

4.3 زيادة السرعة القصوى ومدى
الركوب إلى أقصى حد 25

5. رحلة آمنة

5.1 سلامة الخوذة 26

5.2 فحوصات السلامة قبل الركوب 26

5.3 العناية والصيانة 27

تغطية الضمان 28

تحذيرات السلامة.

احتفظ بهذه التعليمات.

تعليمات حول مخاطر نشوب حريق أو إصابة الأشخاص وتعليمات السلامة المهمة

- قبل الاستخدام، يُرجى قراءة دليل المستخدم وتحذيرات السلامة بعناية، والتأكد من فهمك وقبولك لجميع تعليمات السلامة. سيكون المستخدم مسؤولاً عن أي خسارة أو ضرر ناتج عن الاستخدام غير السليم.
- **يمكن أن يؤدي عدم استخدام الشاحن الصحيح إلى نشوب حريق وانفجار، مما يؤدي إلى تلف الممتلكات والإصابة والوفاة.**
- قبل كل دورة تشغيل، يجب على المشغل إجراء فحوصات ما قبل التشغيل المحددة من قبل الشركة المصنعة: أن تكون جميع الواقيات والوسادات الموردة أصلاً من قبل الشركة المصنعة في مكانها الصحيح وفي حالة صالحة للخدمة؛ أن يكون نظام الكبح يعمل بشكل صحيح؛ أن تكون جميع واقيات المحاور أو واقيات السلاسل أو غيرها من الأغطية أو الواقيات التي توفرها الشركة المصنعة في مكانها وفي حالة صالحة للخدمة؛ أن تكون الإطارات في حالة جيدة ومنفوخة بشكل صحيح وبها مداس كافٍ متبقٍ؛ يجب أن تكون المنطقة التي سيتم تشغيل المنتج فيها آمنة ومناسبة للتشغيل الآمن.
- يجب صيانة المكونات وإصلاحها وفقًا لمواصفات الشركة المصنعة وباستخدام قطع الغيار المعتمدة من الشركة المصنعة فقط مع إجراء التركيب من قبل الوكلاء أو أشخاص مهرة آخرين.
- تحذير من إعادة شحن البطاريات غير القابلة لإعادة الشحن؛
- لا تسمح لليدين، أو القدمين، أو الشعر، أو أجزاء الجسم، أو الملابس، أو أي أشياء مشابهة بملامسة الأجزاء المتحركة، أو العجلات، أو محمولة القيادة، أثناء تشغيل المحرك.
- لا ينبغي استخدام هذا المنتج من قبل الأطفال أو الأشخاص ذوي القدرات البدنية أو الحسية أو العقلية المنخفضة أو الذين يفتقرون إلى الخبرة والمعرفة، ما لم يتم الإشراف عليهم أو تعليمهم (IEC 60335-1/A2:2006).
- يجب ألا يلعب الأطفال غير الخاضعين للإشراف بالمنتج (IEC 60335-1/A2:2006).
- يلزم إشراف البالغين.
- لا يجوز تشغيل الوحدات لأداء السباقات أو الركوب البهلواني أو غيرها من المناورات التي قد تتسبب في فقدان السيطرة أو قد تتسبب في تصرفات أو ردود فعل غير منضبطة من المشغل/الراكب.
- لا تستخدم بالقرب من السيارات.
- تجنب المطبات الحادة وشبكات الصرف والتغيرات السطحية المفاجئة. قد يتوقف السكوتر فجأة.
- تجنب الشوارع والأسطح المليئة بالمياه والرمال والحصى والأوساخ وأوراق الشجر وغيرها من المخلفات. فالطقس الرطب يضعف السحب والكبح والرؤية.
- تجنب الركوب حول الغاز القابل للاشتعال أو البخار أو السائل أو الغبار القابل للاشتعال الذي قد يتسبب في نشوب حريق.
- يجب على المشغلين الالتزام بجميع توصيات وتعليمات الشركة المصنعة، وكذلك الامتثال لجميع القوانين والمراسيم: لا يتم تشغيل الوحدات التي لا تحتوي على مصابيح أمامية إلا في ظروف رؤية كافية في ضوء النهار، و؛ يجب تشحيح المالكين على تسليط الضوء (للوضوح) باستخدام الإضاءة والعاكسات وأعلام الإشارة على أعمدة مرنة للوحدات منخفضة السير.
- يجب تحذير الأشخاص الذين يعانون من الحالات التالية من إجراء العملية: الأشخاص الذين يعانون من أمراض القلب؛ والنساء الحوامل؛ والأشخاص الذين يعانون من أمراض في الرأس أو الظهر أو الرقبة أو الذين سبق لهم إجراء عمليات جراحية في تلك المناطق من الجسم؛ والأشخاص الذين يعانون من أي حالات عقلية أو بدنية قد تجعلهم عرضة

- إستخدم البطارية (البطاريات) المحددة من قبل الشركة المصنعة فقط
- تخزن في الداخل عند عدم الاستخدام. تترك في الداخل أثناء الشحن أو عند عدم استخدامها للقيادة.
- **AVERTISSEMENT** - Risque d'incendie - لا يمكن فك القطع من قبل المستخدم.
- **تحذير** - خطر نشوب حريق وصدمة كهربائية - لا توجد أجزاء يمكن للمستخدم صيانتها.
- تحذير: خطر نشوب حريق
- يجب ألا يتجاوز وزن الراكب 220 رطلاً | 99.7 كجم.

التعديلات

لا تحاول تفكيك الوحدة أو تعديلها أو إصلاحها أو استبدالها أو أي من مكوناتها دون تعليمات من فريق Jetson Care. سيؤدي ذلك إلى إبطال أي ضمان، ويمكن أن يؤدي إلى حدوث أعطال قد تتسبب في حدوث إصابة.

احتياطات إضافية للتشغيل

لا ترفع المنتج عن الأرض أثناء تشغيله والعجلات في وضع الحركة. يمكن أن يؤدي ذلك إلى دوران العجلات بشكل حر، مما قد يتسبب في إصابتك أو إصابة الآخرين القريبين منك. لا تقفز على المنتج أو تنزل منه، ولا تقفز أثناء استخدامه. احرص دائماً على تثبيت قدميك بثبات على مسند القدمين أثناء التشغيل. تحقق دائما من شحن البطارية قبل الاستخدام.

التخلص من البطارية المستعملة



قد تحتوي البطارية على مواد خطرة قد تعرض البيئة وصحة الإنسان للخطر. يشير هذا الرمز الملصق على البطارية و/أو العبوة إلى أن البطارية المستعملة يجب ألا تعامل كنفايات بلدية. يجب التخلص من البطاريات في نقطة تجميع مناسبة لإعادة التدوير. من خلال ضمان التخلص من البطاريات المستعملة بشكل صحيح، سوف تساعد في منع العواقب السلبية المحتملة على البيئة وصحة الإنسان. ستساعد إعادة تدوير المواد في الحفاظ على الموارد الطبيعية. للمزيد من المعلومات حول إعادة تدوير البطاريات المستعملة، يُرجى الاتصال بخدمة التخلص من النفايات البلدية المحلية.

للإصابة أو تضعف من قدراتهم البدنية أو العقلية على إدراك وفهم وتنفيذ جميع تعليمات السلامة والقدرة على تحمل المخاطر الملازمة لاستخدام الوحدة.

- لا تركب في الليل.
- لا تقم بالركوب بعد تناول الكحول أو تناول الأدوية الموصوفة طبيًا.
- لا تحمل أغراضًا أثناء الركوب.
- لا تقم بتشغيل المنتج حافي القدمين أبداً.
- ارتدِ حذاءً دائماً وحافظ على رباط الحذاء مربوطاً.
- تأكد من وضع قدميك دائما بإحكام على سطح السفينة.
- يجب على المشغلين دائمًا استخدام الملابس الواقية المناسبة، بما في ذلك على سبيل المثال لا الحصر الخوذة، مع شهادة مناسبة، وأي معدات أخرى توصي بها الشركة المصنعة: ارتداء معدات الحماية دائمًا مثل الخوذة ووسادات الركبة ووسادات الكوع.
- احرص دائماً على إفساح الطريق للمشاة.
- كن متيقظا للأشياء أمامك وبعيداً عنك.
- لا تسمح بإلهاءات أثناء القيادة، مثل الرد على الهاتف أو الانخراط في أي أنشطة أخرى.
- لا يمكن أن يركب المنتج أكثر من شخص واحد.
- عندما تركب المنتج مع ركاب آخرين، حافظ دائما على مسافة آمنة لتجنب الاصطدام.
- عند الانعطاف، تأكد من الحفاظ على توازنك.
- يعد الركوب بمكابح غير مضبوطة بشكل صحيح أمراً خطيراً ويمكن أن يؤدي إلى إصابة خطيرة أو الوفاة.
- قد تصبح المكابح ساخنة أثناء التشغيل، لا تلمس المكابح بجلدك العاري.
- قد يؤدي استخدام المكابح بشدة أو بشكل مفاجئ حدا إلى إقفال العجلة، مما قد يؤدي إلى فقدان السيطرة والسقوط. قد يؤدي الضغط المفاجئ أو المفرط على المكابح إلى الإصابة أو الوفاة.
- في حال ارتخاء المكابح، يُرجى ضبطها باستخدام مفتاح ربط سداسي أو مفك براغي أو أي أداة أخرى قابلة للتطبيق، أو يُرجى الاتصال بفريق العناية بـ Jetson Care Team.
- استبدل الأجزاء البالية أو المكسورة على الفور.
- تحقق مما إذا كانت جميع ملصقات السلامة في مكانها ومفهومة قبل الركوب.
- يجب أن يسمح المالك باستخدام الوحدة وتشغيلها بعد إثبات أن هؤلاء المشغلين يمكنهم فهم وتشغيل جميع مكونات الوحدة قبل الاستخدام.
- لا تركب بدون تدريب مناسب. لا تركب بسرعات عالية، أو على التضاريس غير المستوية أو على المنحدرات. لا تؤدي حركات بهلوانية أو تنعطف بشكل مفاجئ.
- موصى به للاستخدام الداخلي.
- قد يؤدي التعرض المطول للأشعة فوق البنفسجية والمطر والعوامل الجوية إلى تلف مواد الغلاف، قم بتخزينه في الداخل عند عدم الاستخدام.
- إن أجهزة التنقل الإلكترونية الشخصية غير مخصصة للاستخدام في المواقع المرتفعة التي تتطلب زيادة الخلوص بين الأسلاك الكهربائية في الدوائر الكهربائية، مما يشير إلى أنها غير مخصصة للاستخدام على ارتفاعات تزيد عن 2000 متر فوق مستوى سطح البحر.

تحذير:

التزم دائمًا بالاحتياطات الأساسية عند استخدام هذا المنتج، بما في ذلك ما يلي:

(A) اقرأ جميع التعليمات قبل استخدام المنتج.

(B) للحد من خطر الإصابة، من الضروري الإشراف الصارم عند استخدام المنتج بالقرب من الأطفال.

(C) لا تدخل أصابعك أو يديك في المنتج.

(D) لا تستخدم هذا المنتج إذا كان كابل الطاقة المرن أو كابل الإخراج مكسورًا أو كان عازله مكسورًا أو به أي مؤشرات أخرى تدل على التلف.

(E) لجميع المعدات. يجب أن تنص التعليمات على ما يلي: هذا الجهاز غير مخصص للاستخدام في درجات حرارة محيطة أقل من 14 درجة فهرنهايت (-10 درجة مئوية) أو أعلى من درجة حرارة محيطة تبلغ 104 درجة فهرنهايت (40 درجة مئوية).

(F) بالنسبة لجميع الأجهزة، يجب أن تتضمن التعليمات المعلومات التالية: تم تصميم البطارية ليتم شحن البطارية عندما تكون درجة الحرارة المحيطة بين 32 درجة فهرنهايت (0 درجة فهرنهايت) و104 درجة فهرنهايت (40 درجة مئوية). لا تشحن البطارية أبدًا عندما تكون درجة الحرارة المحيطة خارج هذا النطاق.

اقتراح كاليفورنيا 65

تحذير:

هذا المنتج يمكن أن يعرضك لمواد كيميائية بما في ذلك الكادميوم المعروف في ولاية كاليفورنيا بأنه يسبب السرطان والتشوهات الخلقية أو غيرها من الأضرار الإنجابية.
للمزيد من المعلومات اذهب إلى:
.WWW.P65WARNINGS.CA.GOV

إشعار الامتثال

يتوافق هذا الجهاز مع الجزء 15 من قواعد لجنة الاتصالات الفيدرالية FCC. يخضع التشغيل للشرطين التاليين: (1) لا يجوز أن يتسبب هذا الجهاز في حدوث تداخل ضار، و (2) يجب أن يقبل هذا الجهاز أي تداخل يتم استقباله، بما في ذلك التداخل الذي قد يتسبب في تشغيل غير مرغوب فيه. تحذير: قد تؤدي التغييرات أو التعديلات على هذه الوحدة التي لم تتم الموافقة عليها صراحة من قبل الطرف المسؤول عن الامتثال إلى إبطال صلاحية المستخدم لتشغيل الجهاز.
ملاحظة: تم اختبار هذا الجهاز ووجد أنه يتوافق مع حدود الأجهزة الرقمية من الفئة ب، وفقًا للجزء 15 من قواعد لجنة الاتصالات الفيدرالية FCC. تم تصميم هذه الحدود لتوفير حماية معقولة ضد التداخل الضار في التركيبات السكنية. يولد هذا الجهاز طاقة ترددات لاسلكية ويستخدمها ويمكن أن يشعها، وإذا لم يتم تركيبه واستخدامه وفقًا للتعليمات، فقد يتسبب في حدوث تداخل ضار في الاتصالات اللاسلكية. ومع ذلك، ليس هناك ما يضمن عدم حدوث تداخل في تركيب معين. إذا تسبب هذا الجهاز بالفعل في حدوث تداخل ضار على الاستقبال اللاسلكي أو التلفزيوني والذي يمكن تحديده من خلال إيقاف تشغيل الجهاز وتشغيله، يُنصح المستخدم بمحاولة تصحيح التداخل بواحد أو أكثر من الإجراءات التالية:

- إعادة توجيه هوائي الاستقبال أو تغيير موقعه.
- زيادة الفصل بين الجهاز وجهاز الاستقبال.
- قم بتوصيل الجهاز بمأخذ في دائرة كهربائية مختلفة عن تلك التي تم توصيل جهاز الاستقبال بها.
- استشر الوكيل أو فني راديو/تلفزيون متمرس للحصول على المساعدة.
- يجب استخدام الكابلات المحمية مع هذه الوحدة لضمان التوافق مع حدود لجنة الاتصالات الفيدرالية FCC من الفئة B.

تحذير:

قد يؤدي عدم الالتزام بالتعليمات التالية إلى إصابة الطفل أو الآخرين.

- احفظ الأجزاء الصغيرة بعيداً عن متناول الأطفال أثناء التجميع.
- يجب تجميع الملحقات وإزالتها بواسطة شخص بالغ.
- افحص المنتج باستمرار للتأكد من عدم وجود تلف.

*** يلزم تجميع البالغين.**

تحذير:

لتقليل خطر الإصابة، يجب أن يكون هناك إشراف من شخص بالغ. لا تُستخدم مطلقاً في الطرقات أو بالقرب من السيارات أو على أو بالقرب من المنحدرات أو الدرجات شديدة الانحدار أو أحواض السباحة أو غيرها من المسطحات المائية؛ ارتدِ حذاءً دائماً، ولا تسمح أبداً لأكثر من راكب واحد.

1. نبذة عن منتحك

1.1 نظرة عامة على المنتج

1. المقود*
A. المكابح الإلكترونية
B. الحرس
C. خنق إبهام التسارع
D. زر الإضاءة
E. زر التشغيل
F. ماسك خطاف قابل للطي
2. الحذع
3. خطاف قابل للطي*
4. مزلاج قابل للطي
5. شوكة أمامية
6. العجلة الأمامية (عجلة المحرك)
7. المسند
8. سطح السفينة
9. الرفرف الخلفي
10. منفذ شحن البطارية مع غطاء
11. مصابيح LED
12. العجلة الخلفية
13. ضوء مؤشر شحن البطارية (ب)
14. مؤشر ضوء مؤشر وضع السرعة (S)
15. العاكس
16. الشاحن

*يتطلب التحميع

أداة متضمنة للتحميع والتعديل:



مفتاح ألين 5 مم .....

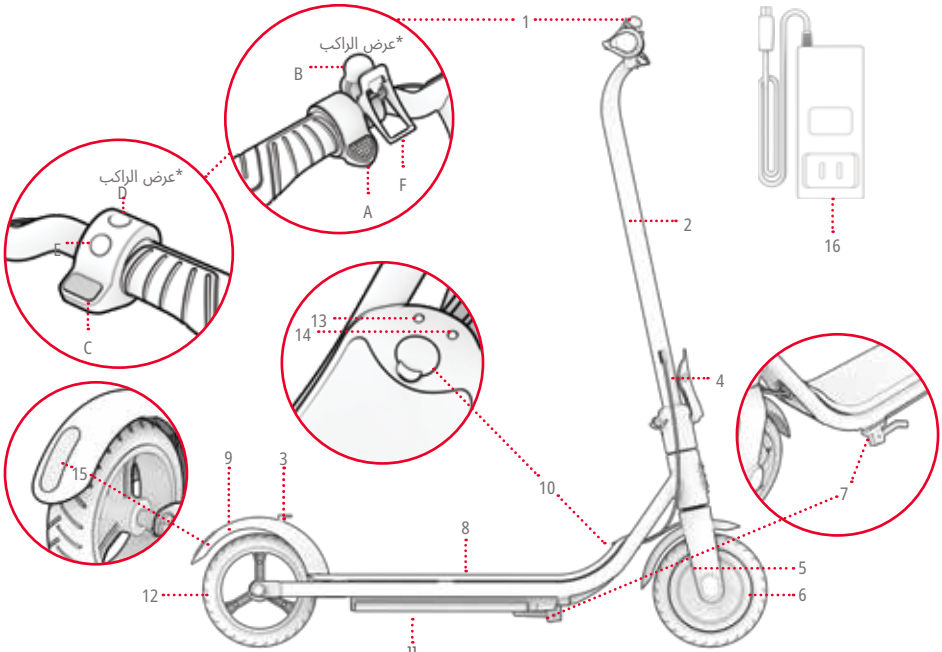

ملاحظة: قد لا تعكس الصور المظهر الدقيق للمنتج الفعلي.

1.2 مواصفات المنتج

- الحد الأقصى للوزن: 220 رطلاً | 99.7 كحم
- الحد الأدنى لوزن الراكب: 100 رطل | 45.4 كحم
- وزن المنتج: 24.2 رطل | 10.9 كحم
- العمر الموصى به: 12 سنة فأكثر
- أبعاد المنتج، غير مطوية:
36.8 بوصة (طول) × 16.9 بوصة (عرض) × 40.3 بوصة (ارتفاع) | 93.5 سم (طول) × 42.9 سم (عرض) × 102.4 سم (ارتفاع)
أبعاد المنتج، مطوي:
36.8 بوصة (طول) × 16.9 بوصة (عرض) × 18.9 بوصة (ارتفاع) | 93.5 سم (طول) × 42.9 سم (عرض) × 48.0 سم (ارتفاع)
- حجم السطح: 18.0 □ (طول) × 6.0 □ (عرض) | 45.7 سم(طول) × 15.2 سم (عرض)
- مقاس العجلة: 8 □ 20.3 سم
- أقصى سرعة: 15 ميلاً في الساعة* | 24 كم/ساعة*
- الحد الأقصى للمدى: 8 أميال | 12.9 كم*، **
- البطارية: 21.6 فولت، 5.0 أمبير/ساعة
- نوع البطارية: ليثيوم أيون
- المحرك: 200 واط***
- مخرج الشاحن: 25.2 فولت 1 أمبير
- شهادة UL: UL 2272
- وقت الشحن: 6 ساعات تقريباً
- زاوية التسلق القصوى: 10 درجات

*قد يختلف نطاق المنتج وسرعته وعمر البطارية والمواصفات الأخرى بناءً على ظروف الركوب للراكب و .

**عند اختبارها وهي تحمل 120 رطلاً | 54.4 كحم، في درجة حرارة هواء تبلغ 80 درجة فهرنهايت | 26.7 درجة مئوية، وبسرعة 5 أميال في الساعة | 8 كم/ساعة. راجع القسم 4.3 لمزيد من التفاصيل حول الظروف التي يمكن أن تؤثر على المدى.

*** ذروة القوة

1.3 موارد على الإنترنت

ابحث عن أكثر منتج محدث مواد التأهيل وموارد الدعم.

ابحث عن دليل المستخدم هذا على الإنترنت على
https://cdn.shopify.com/s/files/1/2530/6734/files/LOOMIS_MANUAL-web-1729020178548.pdf

ابحث عن محموعتنا من أدلة المستخدم على
https://ridejetson.com/pages/product-manuals

2. الشروع في العمل.

2.1 ملاحظات البداية

- ابدأ مغامرتك بشكل صحيح:
قبل استخدام هذا المنتج، اقرأ بعناية دليل المستخدم بالكامل، بما في ذلك تحذيرات السلامة. تأكد من فهمك وقبولك والتزامك بحميع التحذيرات:
  - توصيات الشركة المصنعة.
  - تعليمات وتحذيرات السلامة.
  - قوانين ومراسيم الركوب والتشغيل المحلية.

- توخِّ الحذر عند فك العلبة وإزالة حميع مواد التغليف ووضع السكوتر للتركيب، حيث أن المقود سيكون شبه مثبت فقط.

- إن الاتحاهات الواردة في هذا الدليل - اليمين، واليسار، والأمام/الأمام، والخلف/المؤخرة - موجهة كما يراها الراكب عند وقوفه على السكوتر. "الحانب الأيمن" من السكوتر، على سبيل المثال، هو الحانب الذي ستكون فيه اليد اليمنى للراكب.

2.2 تحميع المقود

1. ادعم قاعدة السكوتر على مسندها. (انظر القسم 3.8)
⚠ **هام:** تعامل مع الحذع شبه المتصل بعناية. احرص على عدم شد أو تشابك الأسلاك.
2. قم بفك وإزالة البرغي المركزي المثبت مسبقاً (12 × M6 مم) الموجود على قاعدة الحذع مع وضع الرأس فوق السطح مباشرةً عن طريق تدويره عكس اتجاه عقارب الساعة باستخدام مفتاح ألين 5 مم. ضع البرغي المركزي جانباً.

مهم: لا تقم بفك أو إزالة البرغي الموجود في قاعدة الحذع بحيث يكون الرأس مواجهاً لجانب السكوتر.

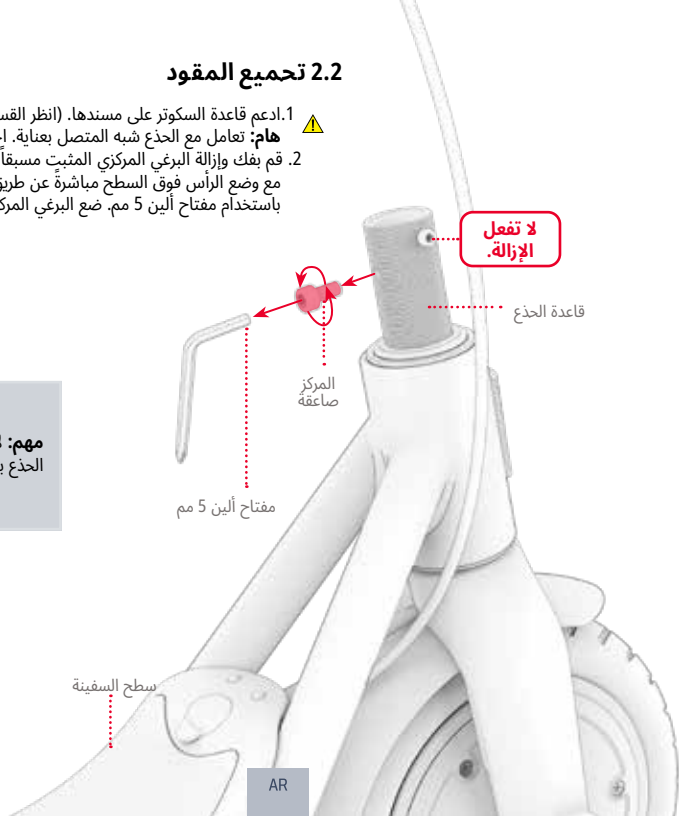

3. ارفع الحذع بعناية بحيث يكون في وضع رأسي فوق قاعدة قاعدة الحذع بحيث يتم استيفاء الشروط التالية:
   - يقع جانب المقود الذي يحتوي على صمام خانق التسارع على الجانب الأيمن من السكوتر كما يظهر من وضعية الركوب.
   - القناة الموجودة داخل مشبك الحذع من الداخل فوق البرغي الموجود على الجانب الأيمن من قاعدة الحذع (أ).

⚠ **هام:** تعامل مع الحذع شبه الموصول بحذر. احرص على عدم شد أو تشابك الأسلاك.

4. حرك الحذع برفق إلى أسفل على قاعدة الحذع (ب).

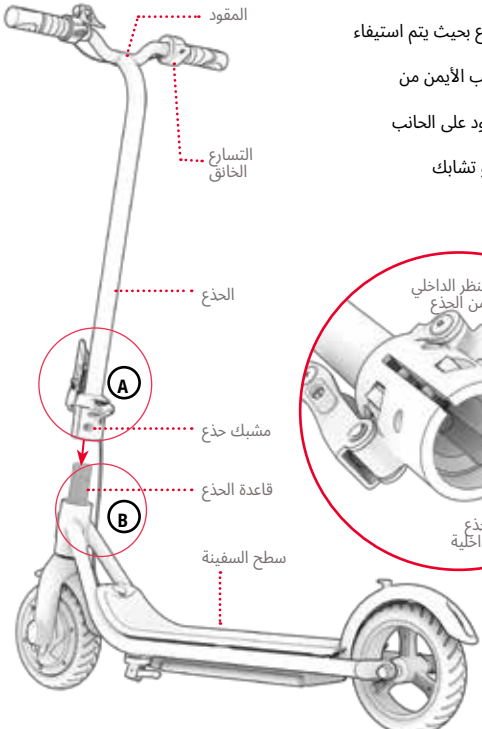



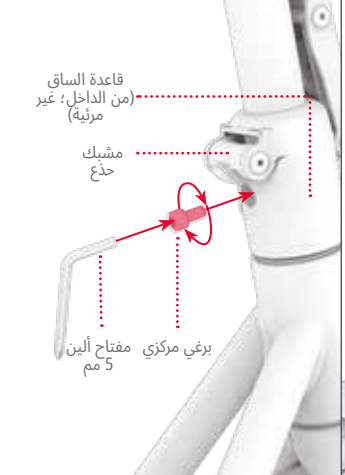

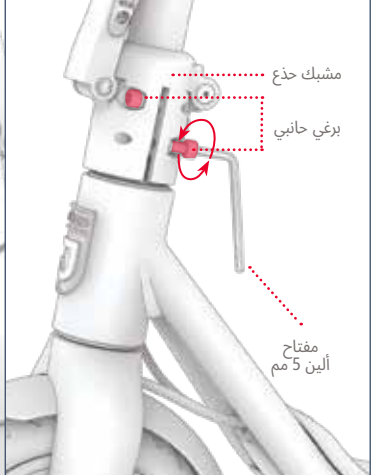

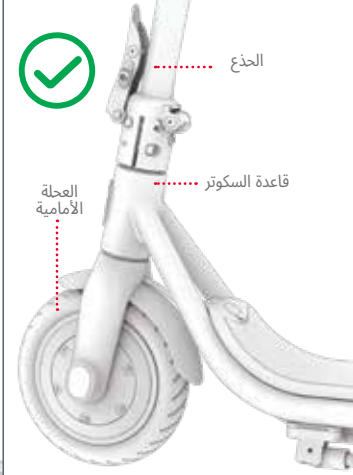

7. تحقق من أن الحذع مثبت على قاعدة السكوتر وأن العجلة الأمامية تدور بمحاذاة دوران المقود.

6. أحكم ربط البرغيين الموحودين على الحانب الأيسر من مشبك الحذع عن طريق تدويرهما في اتحاه عقارب الساعة باستخدام مفتاح ألين 5 مم.

5. أعد إدخال البرغي الذي تمت إزالته من خلال الفتحات المحاذية في مشبك الحذع وقاعدة الحذع عن طريق لفه في اتحاه عقارب الساعة. أحكم ربط البرغي بالكامل باستخدام مفتاح ألين 5 مم.

2.2 شحن البطارية

ملاحظة: قد يستغرق شحن البطارية بالكامل 6 ساعات تقريبًا. اشحن البطارية بالكامل قبل الاستخدام الأول.

1. قم بتوصيل كابل الشحن بالشاحن
2. اسحب غطاء منفذ الشحن الموجود على السكوتر الخاص بك
3. قم بتوصيل كابل الشحن بالحائط، ثم قم بتوصيل الشاحن بمنفذ الشحن
4. عندما يتغير ضوء المؤشر على الشاحن من الأحمر إلى الأخضر، فهذا يعني أن البطارية قد وصلت إلى الشحن الكامل. أخرج الشاحن من منفذ الشحن وافصل الكابل من مقبس الحائط.
5. أغلق غطاء منفذ الشحن.



ضوء مؤشر الشحن على الشاحن:	أحمر الإضاءة الشحن	إضاءة خضراء اكتمل الشحن

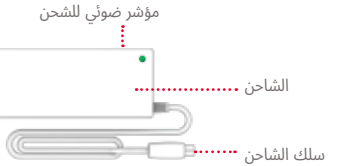

ملاحظات مهمة للشحن:

استخدم فقط الشاحن المرفق أو الشاحن الذي تم الحصول عليه مباشرةً من خلال JETSON الذي يحمل علامة FCA135-252010 صنع شركة شنتشن فنغتشي إلكتريك المحدودة (JETSON موديل رقم PJLOOM-CH).

⚠ **قد يؤدي عدم استخدام الشاحن الصحيح إلى نشوب حريق وانفجار.**

- أبقِ منفذ الشحن مغلقاً دائماً عند عدم شحن البطارية بشكل نشط.
- لا تقم بتشغيل المنتج مطلقاً أثناء شحنه.
- لا تستخدم صنابير الطاقة القابلة للنقل.
- للحصول على أفضل صحة للبطارية، قم بشحن البطارية بالكامل خلال كل حلسة شحن - حوالي 6 ساعات.
- لا تترك منتجك يشحن طوال الليل أو لفترات طويلة من الوقت.
- لا تحاول إزالة البطارية أو تفكيكها.
- نطاق درجة الحرارة المحيطة للشحن: 37.4 درجات فهرنهايت (3 درجات مئوية) - 104 درجات فهرنهايت (40 درجة مئوية)
- نطاق درجة حرارة التشغيل المحيطة: 14°F(-10°C)-104°F(40°C)
- أبقِ غطاء منفذ الشحن مغلقًا دائمًا عند عدم شحن المنتج بشكل نشط.
- لا تستخدم هذا المنتج إذا كان سلك الطاقة المرن لكابل الإخراج مهترئًا أو به عازل مكسور أو أي علامات تلف أخرى.
- تحقق من تطابق رقم طراز الشاحن الموجود على ملصق الشاحن مع رقم طراز الشاحن المذكور أعلاه.
- تأكد من أن ملصق الشاحن يحدد الشاحن على أنه متوافق مع طراز JETSON الخاص بك. يمكنك العثور على اسم طراز JETSON الخاص بك و SKU على الملصق الملصق الملصق على الجزء العلوي أو الجانبي أو السفلي من إطار المنتج أو السطح القائم.

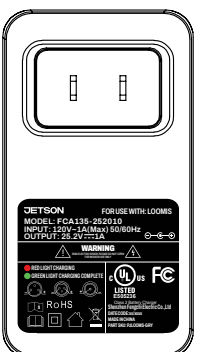

هذا مثال على الوسم سيحتوي الشاحن الخاص بك.

3. الميزات والوظائف.

3.1 طي السكوتر وفك طيّ السكوتر وفكّه

عند الطي: للتخزين والنقل
متى تتكشف: للركوب

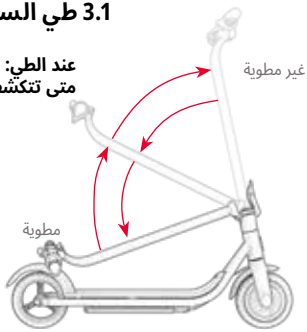

مهم: لا ترفع السكوتر من المقود. لنقله، قم بتثبيته في الوضع المطوي واحمله من المقود.

3.1.A أ كيفية الطي

1. ادفع اللسان الموحود على المزلاج القابل للطي لأعلى، ثم اسحب المزلاج لأعلى ثم اسحب المزلاج لأعلى وبعيداً عن الحذع.

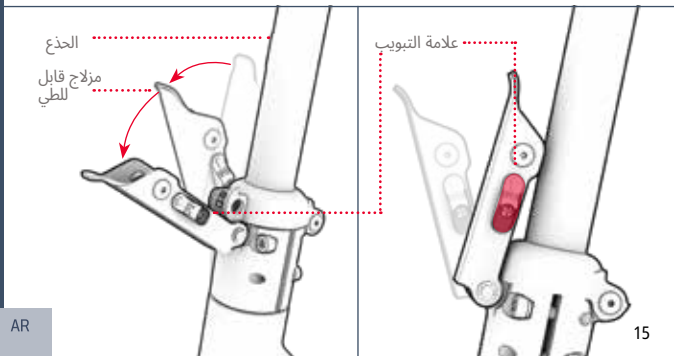

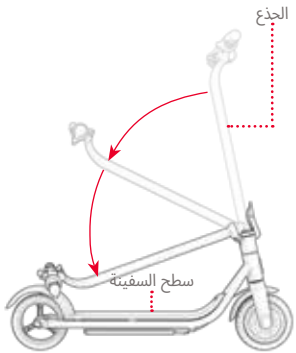

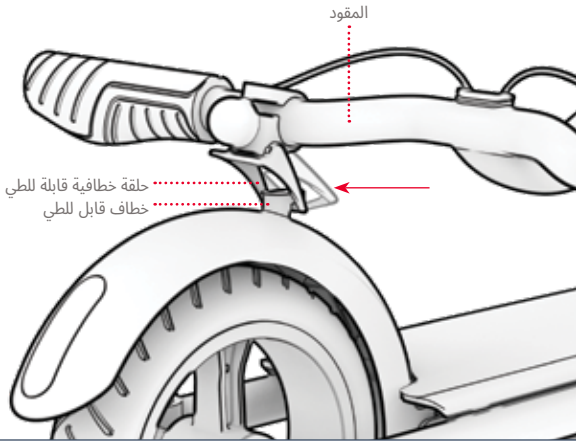

2. اخفض الحذع لأسفل فوق سطح السفينة.

3. ادفع ماسك الخطاف القابل للطي للأسفل حتى يلتف حول الخطاف القابل للطي.
4. تحقق من أن السكوتر آمن في وضع الطي.

هام: إذا لم يكن ماسك الخطاف القابل للطي بمحاذاة الخطاف أو يلتف حوله، فقد يكون من الضروري تدوير آلية الماسك على المقود حتى تصبح آلية الماسك بالزاوية الصحيحة للالتفاف حول الخطاف. (القسم 3.1.ب)

B.3.1 ضبط آلية الالتقاط

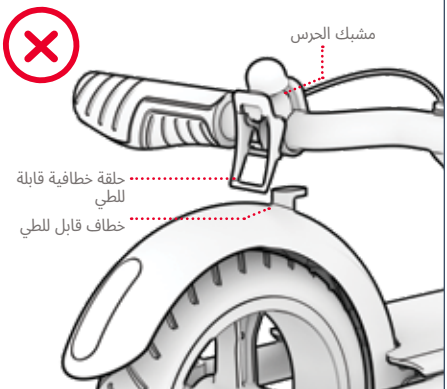

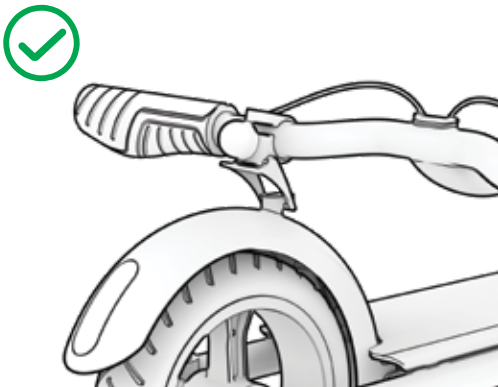

صحيح: يتم وزن ماسك الخطاف القابل للطي بشكل صحيح "لالتقاط" الخطاف.

غير صحيح: ماسك الخطاف القابل للطي ليس بمحاذاة الخطاف القابل للطي. قم بتدوير مشبك الحرس حسب الضرورة حول المقود حتى يتم وضع ماسك الخطاف القابل للطي بشكل صحيح "لالتقاط" الخطاف.

C.3.1 كيف تتكشف

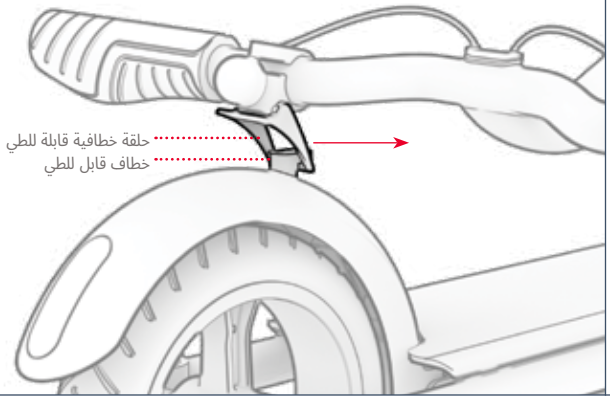

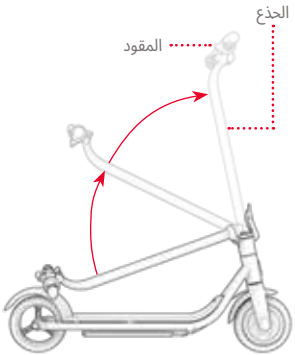

1. ادفع ماسك الخطاف القابل للطي بعيداً عن الرفرف الخلفي لتحريره من الخطاف القابل للطي.

2. ارفع المقود باتجاه مقدمة السكوتر حتى يصبح الحذع في وضع مستقيم تماماً.

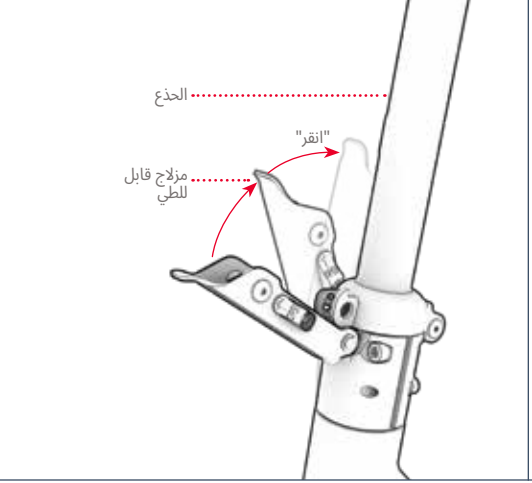

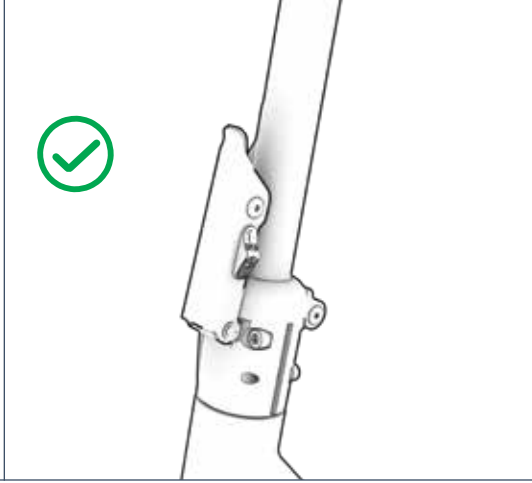

3. ادفع المزلاج القابل للطي بقوة على الحذع حتى يتم إغلاقه.

4. تحقق من أن الحذع آمن في الوضع الرأسي.

3.2 تشغيل وإيقاف التشغيل

للتشغيل:
اضغط مع الاستمرار على زر الطاقة لمدة ثانية واحدة.
لإيقاف التشغيل:
اضغط مع الاستمرار على زر الطاقة لمدة 3 ثوانٍ.

- للحفاظ على طاقة البطارية، فإن السكوتر مزود بخاصية الإيقاف التلقائي وسيتم إيقاف تشغيله تلقائياً بعد 10 دقائق دون استخدام.
- تذكّر دائماً إيقاف تشغيل السكوتر عند التوقف أو إبعاده ليلاً.

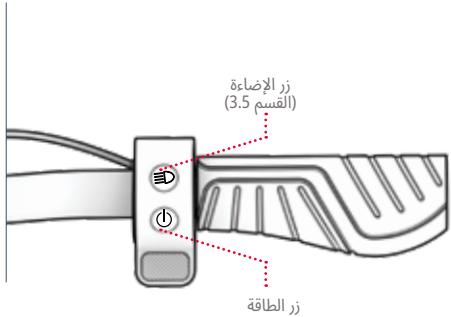

3.3 استخدام أوضاع السرعة

- هناك 3 أوضاع للسرعة، يتيح لك كل منها ركوب سرعة قصوى مختلفة.
- عند تشغيل السكوتر، اضغط سريعاً على زر الطاقة لتغيير أوضاع السرعة.

السرعة القصوى	وضع السرعة	مؤشر ضوئي (مؤشرات ضوئية) لوضع السرعة
حتى 5 كم/ساعة | 8 كم/ساعة	وضع المشاة (بطيء)	أبيض الإضاءة
حتى 10 أميال في الساعة | 16,1 كم/ساعة	الوضع المريح (الأوسط)	أخضر الإضاءة
حتى 15 ميلاً في الساعة | 24,1 كم/ساعة	الوضع الرياضي (سريع)	أحمر الإضاءة

3.4 التحقق من مستوى شحن البطارية

يمكنك متابعة مستوى شحن البطارية من خلال النظر إلى ضوء مؤشر شحن البطارية على سطح السفينة.

البطارية المؤشر الضوء (ب)	النسبة المئوية التقريبية للشحنات المتبقية*	
أخضر الإضاءة	76% - 100%	**هام:** عند نفاد شحن البطارية إلى 0% سيتم إيقاف تشغيل السكوتر. اشحن السكوتر حتى يصل إلى الطاقة الكاملة (القسم 2.3) قبل رحلتك التالية.
أصفر الإضاءة	41% - 75%	
أحمر الإضاءة	0% - 40% اشحن JETSON الآن!	

*تقديرات تقريبية فقط. قد تختلف بناءً على الاستخدام.

3.5 استخدام مصابيح LED

لتشغيل الأضواء أو إطفائها: اضغط مع الاستمرار على زر الإضاءة لمدة ثانيتين.
للانتقال إلى وضع آخر من أوضاع الإضاءة الخمسة: عند تشغيل المصابيح، اضغط سريعًا على زر الإضاءة.

• عندما يتم تشغيل الموسيقى عبر مكبر الصوت بتقنية BLUETOOTH®، ستنبض الأضواء بشكل متزامن مع الإيقاع الموسيقي.

3.6 استخدام مكبر صوت Bluetooth®

يمكنك توصيل حهازك المحمول باليد بمكبر الصوت المدمج في السكوتر المدمج بتقنية BLUETOOTH® لبث الموسيقى أثناء القيادة. بمحرد بدء تشغيل الموسيقى، ستتزامن الأضواء على السكوتر تلقائياً مع الموسيقى وتومض على إيقاعها.

لتوصيل حهازك المحمول باليد بمكبر الصوت BLUETOOTH® في السكوتر:

1. تشغيل السكوتر. (القسم 3.2)
2. في قسم الإعدادات على حهازك المحمول باليد، قم بتمكين BLUETOOTH وابحث عن "LOOMIS" في قائمة الخيارات. حدده.
3. قم بتشغيل الموسيقى من خلال تطبيقك المفضل، وسيتم بثها عبر مكبرات الصوت في السكوتر.

استكشاف مشكلات الاتصال وإصلاحها

إذا كنت تواحه مشكلة في الاتصال بالسماعة، حرّب:

1. إيقاف تشغيل السكوتر ثم إعادة تشغيله مرة أخرى.
2. إيقاف تشغيل حهازك الشخصي ثم إعادة تشغيله مرة أخرى.
3. النقر على زر الفحص لتحديث قائمة المنتحات المكتشفة.

3.8 استخدام المسند

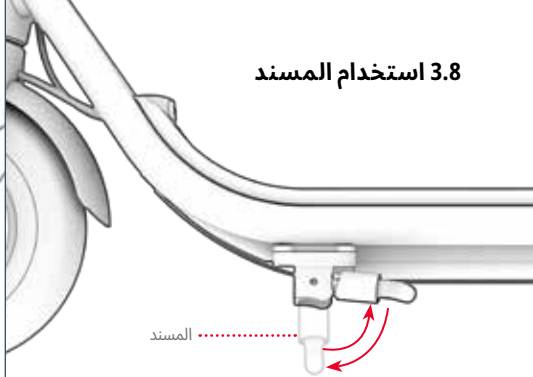

لاستخدام المسند: قم بتدويره إلى الأسفل وقم بإمالة السكوتر برفق عليه للوقوف.
لرفع المسند: قم بتدويره لأعلى.

⚠ **هام:** ارفع المسند دائماً قبل الركوب.

3.7 استخدام الحرس

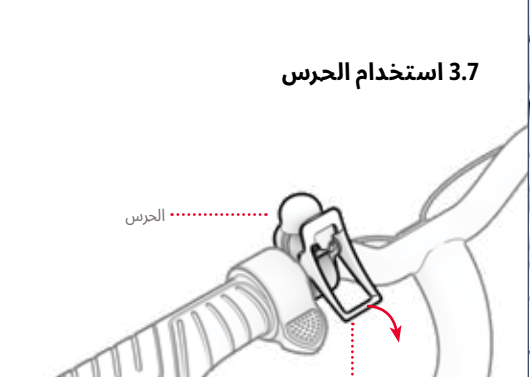

استخدم الحرس كتنبيه للركاب والمشاة الآخرين.

لإصدار صوت الحرس: حرّك خطاف الإمساك القابل للطي لأسفل ثم حرره بسرعة.

4. القيام بتحركات.

4.1 استخدام المكابح

اضغط على المكابح الإلكترونية برفق لإبطاء السرعة، ثم ادفع بقوة أكبر للتوقف التام.

⚠ **هام:** لتجنب الحركات المفاجئة، حاول تشغيل المكابح الإلكترونية تدريجياً.

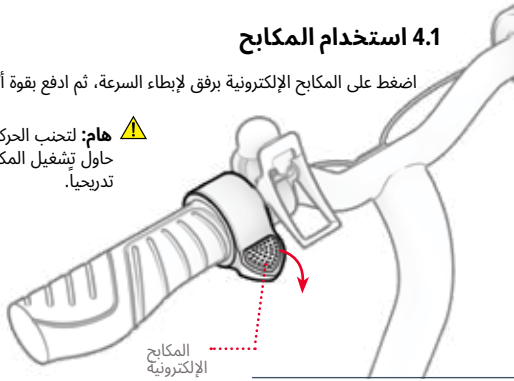

4.2 ركوب السكوتر

ملاحظة: يتطلب محرك هذا السكوتر تنشيط حركة الركلة لبدء التشغيل.

1. ضع إحدى قدميك في مقدمة السطح باتجاه الأمام. ادفع السكوتر للأمام عن طريق دفع السكوتر للأمام بدفعه عن الأرض مرتين متتاليتين بقدمك الأخرى.
2. ضع قدم الركل في الجزء الخلفي من سطح السفينة، مع توجيهها للخارج بزاوية 70° - 90° لتحقيق الثبات.
3. اضغط تدريجيًا على دواسة الوقود بالإبهام لأسفل لتسريع السرعة ثم حافظ على سرعتك.

⚠ **هام:** لتجنب الاندفاعات المفاجئة للسرعة، اضغط دائماً على دواسة الوقود برفق.

لإجراء المنعطفات:
قم بتدوير المقود إلى اليسار أو اليمين.

4.3 زيادة السرعة القصوى ومدى الركوب إلى أقصى حد

كلما احتاج المحرك إلى العمل بجهد أكبر، كلما زادت سرعة سوف تستنزف البطارية. في الظروف المثالية، فإن الحد الأقصى تبلغ المسافة المقطوعة التي يمكن تحقيقها لكل شحنة بطارية 8 أميال | 12.9 كم والسرعة القصوى 15 ميلاً في الساعة | 24.1 كم/ساعة.

ستؤثر العوامل التالية أيضاً على السرعة ونطاق الركوب. وهي تشمل:

سطح الركوب:
• يتطلب السفر على سطح خشن قوة محرك أكثر من الركوب على سطح أملس.

وزن الحمل:
• يقلل الوزن الزائد (الراكب والحمولة) من المدى الذي يمكن تحقيقه.

أسلوب الركوب:
• سيؤدي التشغيل والتوقف المتكرر إلى تقليل المسافة التي يمكن تحقيقها بشحنة بطارية واحدة.

درجة حرارة الهواء:
• تتراوح درجة الحرارة المثالية لركوب السكوتر وتخزينه بين 50 درجة فهرنهايت - 90 درجة فهرنهايت (10 درجات مئوية - 35 درجة مئوية).

انحدار:
• يتعيّن على المحرك أن يعمل بجهد أكبر أثناء السفر صعوداً أكثر من عمله على المنحدرات المسطحة أو المنحدرات.

صيانة البطارية:
• يساعد شحن البطارية في الوقت المناسب بعد كل رحلة في الحفاظ على سعة البطارية وقوتها.

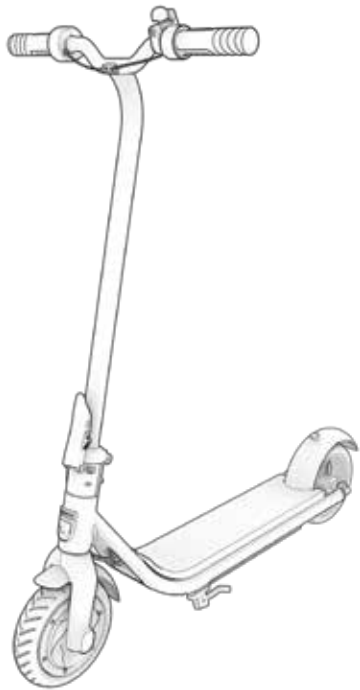

5.
رحلة آمنة .

5.1 سلامة الخوذة

يحب أن يرتدي الراكب الخوذة في حميع الأوقات.



الوضعية المناسبة:
الحبهة مغطاة
بواسطة الخوذة



التموضع غير الصحيح:
الحبهة مكشوفة.
قد ينتج عن السقوط
في إصابة خطيرة.

*ارتد خوذة وملابس وأحذية ومعدات سلامة مناسبة. تجنب الملابس التي يمكن أن تعلق في العجلات أو تحتها. يوصى بارتداء أحذية مسطحة مغلقة من الأمام. ارتد خوذة ومعدات حماية معتمدة من ASTM F1492 لمنع الإصابة في حالة وقوع حادث.

5.2 فحوصات السلامة قبل الركوب

قم بإجراء هذه الفحوصات المهمة للسلامة قبل كل رحلة:

الفرامل:
- تأكد من أن المكابح تعمل بشكل صحيح بحيث يتم تعشيق المكابح الإلكترونية بسهولة وتوقف السكوتر.

الإطار:
- تحقق من أن إطار السكوتر غير تالف أو مثني أو مكسور.
- تحقق من تأمين الحذع بواسطة مزلاج طي الحذع.

التوحيه:
- تحقق من محاذاة العحلة والمقود.

العجلات:
- تحقق من أن العجلات لا تظهر عليها علامات التآكل الزائد أو التلف.

5.3 العناية والصيانة

⚠ احتياطات البطارية:

يحتوي منتجك على بطارية ليثيوم أيون. توخَّ الحذر عند المناولة.

- يُحفظ المنتج بعيداً عن النار والحرارة الزائدة.
- تجنب الصدمات الحسدية الشديدة أو الاهتزازات الشديدة أو الصدمات.
- حماية المنتج من الماء أو الرطوبة.
- لا تضع المنتج أو تخزنه في كومة فوق أو تحت أشياء أخرى.
- لا تفكك المنتج أو بطاريته.
- لا تتخلص من المنتج مع القمامة اليومية. أحضر المنتج إلى منشأة مخصصة للنفايات الإلكترونية أو مركز إعادة تدوير البطاريات . لمزيد من المعلومات عن مواقع التخلص من النفايات القريبة منك، اتصل بالبلدية المحلية أو شركة نقل النفايات.
- إذا شعرت أن بطارية المنتج ساخنة أو ظهرت عليها علامات ارتفاع درجة الحرارة أو انبعثت منها رائحة أو صوت غير معتاد أو تسرب سائل أو غاز أو تغير شكلها أو لونها، فقم بذلك على الفور:
  1. إذا كان قيد الاستخدام، توقف عن استخدام المنتج على الفور. قم بإزالة كابل الشحن من المنتج إذا كان موصولاً بالكهرباء.
  2. التوقف عن استخدام المنتج.
  3. إذا كان ذلك آمنًا، انقل المنتج إلى مساحة خالية وبعيدًا عن أي شيء قابل للاشتعال.
  4. اتصل بخدمات الطوارئ المحلية للحصول على المساعدة
  5. اغسل العينين أو مناطق الجلد التي لامست سائل إلكتروليت البطارية المتسرب بالماء الجاري النظيف جيدًا واطلب المزيد من العناية الطبية.
- إذا كانت هناك أي مشاكل في البطارية، اتصل بفريق JETSON CARE TEAM.

اعتنِ بسيارتك JETSON جيداً للحفاظ على سيرها بسلاسة وأمان. إليك الطريقة:

التعامل مع JETSON الخاص بك:

- لا ترفع المنتج عن الأرض عند تشغيله. كتذكير لإعادة المنتج على سطح صلب، ستقوم عجلاته بالدوران السريع ثم سيبدأ المنتج بإصدار صوت تنبيه بشكل مستمر. لإيقاف الصفير، قم بإيقاف تشغيل المنتج بالضغط السريع على زر الطاقة.

تنظيف JETSON الخاص بك:

- لتنظيف المنتج، امسحه بعناية بقطعة قماش مبللة ثم حففه بقطعة قماش حافة. لا تستخدم الماء مباشرة على المنتج، حيث قد تتبلل الأنظمة الكهربائية والإلكترونية، مما قد يؤدي إلى حدوث عطل يعرض سلامة الراكب للخطر.
- إذا تبللت الأجزاء الكهربائية أو البطارية، لا تقم بتشغيل المنتج. يُرجى الاتصال بفريق JETSON كير للحصول على المساعدة.

تخزين JETSON الخاص بك:

- اشحن البطارية بالكامل قبل تخزين المنتج لفترات طويلة.
- عند التخزين لفترات طويلة، اشحن البطارية بالكامل مرة واحدة في الشهر.
- قم بتغطية المنتج لحمايته من الغبار.
- قم بتخزين المنتج في الداخل وفي مكان حاف.

تغطيةالضمان.

الضمان المحدود العام

منتج JETSON الحديد الخاص بك مضمون ضد العيوب في المواد والتصنيع كما هو موضح على RIDEJETSON.COM/ARARRANTY لفترة زمنية من تاريخ الشراء الأصلي للبيع بالتحزئة عند استخدامه وفقًا لكتيبات المستخدم الخاصة بـ JETSON (راجع RIDEJETSON.COM/SUPPORT). **بموجب هذا الضمان، يمكنك توجيه مطالباتك إلى JETSON حتى في الحالات التي اشتريت فيها منتج JETSON من أحد تجار التحزئة المعتمدين لدينا.** لقراءة الشروط الكاملة للضمان، يرجى زيارة RIDEJETSON. COM/WARRANTY.

ابق في اللمس.

احرص على متابعة @ridejetson
على وسائل التواصل الاجتماعي
للتعرف على العروض الرائعة
والهدايا وجميع أخبار
أحدث أخبار JETSON.

JETSON

هل تعجبك رحلتك؟

اترك تعليقًا على
.ridejetson.com/reviews
نحن متشوقون لسماع أخبارك!
#MakeMoves



©TRURIDE TECH،2025. حميع الحقوق محفوظة.
صُنعت لصالح شركة TRURIDE TECH LLC.
JETSON® علامة تجارية مسجلة مستخدمة بموجب ترخيص
من شركة JETSTREAM BRANDS LLC.
لا يجوز إعادة إنتاج أو نقل أي جزء من هذا المستند، بما في ذلك الشكل،
الرسومات والتصميم، أو
بأي شكل أو بأي وسيلة.

تم تسجيل علامة BLUETOOTH® وعلامة BLUETOOTH® وشعاراتها
علامات تجارية مملوكة لشركة BLUETOOTH SIG, INC. وأي استخدام ل
هذه العلامات من قبل شركة TRURIDE TECH LLC. هو بموجب ترخيص.
أما العلامات التجارية والأسماء التجارية الأخرى فهي
لمالكيها المعنيين.

صُنع في هويتشو، الصين
مستورد من شركة TRURIDE TECH LLC.
ص.ب. 461، حيرسي سيتي، حيرسي سيتي، نيوحيرسي 07302-9998

رمز التاريخ: 04/2025
إصدار المستند: الإصدار 2.0
صُنع في الصين

هل من أسئلة؟ دعونا المساعدة.

RIDEJETSON.COM/SUPPORT
RIDEJETSON.COM/CHAT

1-844-585-7462

لممارسة منتحك
الضمان أو الاستفسار عن
تغطية الضمان,
اتصل بنا مباشرةً.

www.ridejetson.com

JETSON

א גייד פֿאַר אייער רייזע.

וויכטיג:
לייענט קערפֿול און באַהאַלט פֿאַר צוקונפֿטיקע רעפֿערענץ.

JETSON

LOOMIS
עלעקטרישער סקוטער.

מאָדעל SKU(S): JLOOMS-GRY



דזשעטסאָן'ס שפּיץ צוויי ריידינג כּללים:

זייט זיכער. האָט הנאה!

אינהאַלט

זיכערהייט וואָרענונגען 3

1. וועגן אייער פראָדוקט

1.1 פראָדוקט איבערבליק 6

1.2 פראָדוקט ספעקס 8

1.3 אָנליין רעסורסן 8

2. אָנהייבן

2.1 אָנהייב הערות 9

2.2 צוזאַמענשטעלן דעם האַנטל 10

2.3 אויפלאָדן די באַטאַרייע 13

3. פֿעיקייטן און פֿונקציעס

3.1 צוזאמענפאלטן און אויספאלטן דעם סקוטער . 15

A.3.1 א ווי אזוי צו פאלטן 15

B.3.1 אִדזשאַסטירן דעם כאַפּ מעקאַניזם 17

C.3.1 ווי אזוי זיך אויסצועפענען 18

3.2 איינצושאַלטן און אויסשאַלטן 20

3.3 ניצן גיכקייט מאָדעס 20

3.4 קאָנטראָלירן די באַטאַרייע טשאַרדזש לעוועל . 21

3.5 ניצן די LED לייץ 21

3.6 ניצן דעם בלוטוט® רעדנער 22

3.7 ניצן דעם גלאָק 23

3.8 ניצן די Bluetooth ® רעדנער 23

4. מאַכן באַוועגונגען

4.1 ניצן די ברעיק 24

4.2 פארן אויפן סקוטער 24

4.3 מאַקסאַמיזירן גיכקייט און ריידינג קייט 25

5. זיכערע רייזע

5.1 העלם זיכערקייט 26

5.2 זיכערהייט קאָנטראָלן איידערן פֿאָרן 26

5.3 זאָרג און וישאַלט 27

וואָראַנטי קאַוווערידזש 28

זיכערהייט וואָרענונגען.

האַלט די אינסטרוקציעס.

אינסטרוקציעס וועגן דעם ריזיקע פון פייער אדער שאדן צו מענטשן און וויכטיגע זיכערהייט אינסטרוקציעס

- פארן נוצן, ביטע ליינט דעם באַציצער מאנואל און זיכערהייט וואַרענונגען קערפול, און מאכט זיכער אז איר פֿאַרשטייט און אַקסעפּטירט אַלע זיכערהייט אינסטרוקציעס. דער באַציצער וועט זיין פֿאַראַנטוואָרטלעך פֿאַר יעדן פֿאַרלוסט אדער שאַדן פֿאַראורזאכט דורך נישט ריכטיק נוצן.
- **נישט נוצן דעם ריכטיקן טשארדזשער קען רעזולטירן אין פייער און עקספלאָזיע, וואָס רעזולטירט אין שאַדן צו פֿאַרמעגן, שאַדן און טויט.**
- פאר יעדן ציקל פון אפעראציע, זאל דער אפעראטאר דורכפירן די פאר-אפעראציע טשעקס פֿעסטיפיזירט דורך דעם פאבריקאנט: אז אלע שיצער און פעזס וואס זענען אראנזשל צוגעשטעלט געווארן דורך דעם פאבריקאנט זענען אין ריכטיגן פלאץ און אין א סערוויסבארן צושטאנד; אז די בעריץ סיסטעם ארבעט ריכטיג; אז אלע אקסל שיצער, קייט שיצער, אדער אנדערע דעקלקער אדער שיצער וואס זענען צוגעשטעלט צעווארן דורך דעם פאבריקאנט זענען אין פלאץ און אין א סערוויסבארן צושטאנד; אז די רעדער זענען אין א גוטן צושטאנד, ריכטיג אויפגעבלאזן, און האבן גענוג פראפעסיאנאליזעם פארבליבן; די בעגגט וואג דער פראדוקט וועט אפערירט ווערן זאל זיין זיכער און פאסיג פאר זיכערע אפעראציע.
- קאָמפּאָנענטן זאָלן ווערן אויפגעהאלטן און רעפּאַרירט לויט די ספּעציפיקאַציע פונעם פאַבריקאַנט און ניצן בלויז די פונעם פאַבריקאַנט באַראַנטירטע פּאַרטייַס טיילן, מיט דער אינסטאַלאַציע זורכצופֿירן דורך העגדלער אדער אנדערע באַגאַבטע פערזאָנען.
- וואַרענונג קעגן אויפלאדן נישט-אויפלאדבארע באטעריעס.
- לאָזט נישט העגט, פיס, האַר, גוף־טיילן, קלייד־ער, אדער ענלעכע זאכן קומען אין קאָנטאַקט מיט באוועגלעכע טיילן, רעדער, אדער דרייוו־טרעין, בשעת דער מאַטאָר לויפֿט.
- דאס פראדוקט זאל נישט נענוצט ווערן דורך קינדער אדער מענטשן מיט פארקלענערטע זשמיות, סענסאָרישע אדער נייטיקע מעגלעכקייטן, אדער א מאנגל אין דערפאַרונג און וויסן, סיידן זיי האבן באקומען השגחה אדער אינסטרוקציעס (IEC 60335-1/A2:2006).
- קינדער אָן השגחה זאָלן נישט שפּילן מיטן פּראָדוקט (IEC 60335-1/A2:2006).
- דערוואַקסענע השגחה איז פארלאנגט.
- אייניהייטן זאָלן נישט ווערן אפערירט צו דורכפירן ראַסיג, שטאַנט ריידיג, אדער אנדערע מאַנוווערז, וואָס קען פארואורזאכן קאָנטראָל אָנווער, אדער קען פֿאַראורזאכן אַנקאַנטראָולד אָפּעראַטאָר/פּאַסאַזשיר אַקציעס אדער רעאַקציעס.
- קיינמאל נישט נוצן לענג מאטאר פארמיטלען.
- פֿאַרמיידט שאַרפּע נומפּס, דרעגאַזש גראַטעס, און פלוצעדמדיקע עגדערונגען אין דער ייבערפלאַך. דער סקוטער קען פלוצעס אָפּשטעלן.
- פארמיידט נאסן און ייבערפלאכן מיט וואַסער, זאמד, גראַוואָל, שמוץ, בלעטער און אנדערע דעברים. נאס וועטער שטערט טראקשאן, בערייקינג און זיכערהייט.
- פארמיידט צו פארן ארום בערעגדיקן גאז, פארע, פליסיקייטן אדער שטוב וואס קענען פארואורזאכן א פייער.
- אפעראטארן זאלן זיך האלטן צו אלע רעקאמענדאציעס און אינסטרוקציעס פונעם פאבריקאנט, ווי אויך נאכפאלגן אלע בעשעפן און ארבאנגמענט: אפאראטן אן פארלינט זאל נאר אפערירט ווערן מיט בענוניקע צוגלייכן באדינגונגען פון זעבארקייט, און; איינגענומער זאל ווערן בעמוטיקט צו הויכפונקט (פאר קאָמפּספיקאַטי) מיט לייטינג, רעפלעקטאָרן, און פאר נידערקיי-ריידינג אפּאראַטן, סיגנאל פאן אויף פלעקסאבאל פוילש.
- פערזאנען מיט די פאלגענדע צושטאנדן זאלן נעווארנט ווערן נישט צו ארבעטן מיט דעם אפּאראט: מענטשן מיט הארץ פראבלעמען; שוואנגערע פרויען; מענטשן מיט קאָע, דזקן אדער האלדז פראבלעמען, אדער פריערדיקע כירורגישע צו ענגע בעציהן פון דעם גוף; און מענטשן מיט יעדע גייסטיקע אדער גשמיות צושטאנד וואָס קען זיי

ים שטאפל.

- ניצט נאָר די באטעריע(ס) וואס זענען ספעציפיצירט דורך דעם פאבריקאנט
- האלטן אינעווייניק וועון נישט אין באנוץ. לאזן אינעווייניק בשעתן לאדן אדער וועון נישט אין באנוץ פאר דרייוועס.
- **וואַרענונג** - פייער גרעפאר - קיין איינע פון די טיילן קען נישט ווערן פארראכטן דורך דעם באַניצער.
- **וואַרענונג** - ריזיקע פון פייער און עלעקטרישן שאק - קיין טיילן קענען נישט ווערן סערוויסט דורך דעם באַניצער.
- פאראיכט: ריזיקע פון פייער
- דער רייטער זאל נישט אינדוסטריע 220 פונט | 99.7 ק"ג.

מאדיפיקאציעס

פראדוקט נישט צו צענדערן, מאדיפיצירן, פארראכטן אדער פארטרעטן דעם איינהייט אדער קיין קאמפאנענט פון דעם איינהייט אן אנווייזונגען פון דעם דאזשטסטאן קער טיפּם. דאס וועט בטל מאכן יעדע גאראנטיע און קען פירן צו מאלפונקציעס וואס קענען פארשאפן שאדן.

נאך אפּפּראציע פּראזיכטיגקייטן

דער איינהייט קען פּראדוקט פון דער ערד בשעת עס איז אויף אזי דער רעזדער זענען אין באוועגונג. דאס קען רעזולטירן אין פּריי דרייוון רעדער, וואס קען פארואורזאכן שאדן צו זיך אדער אנדערע אין דער נאענט. שפּרינגט נישט אויף אדער אראפּ פון דעם פּראדוקט, און שפּרינגט נישט בשעת איר ניצט עס. האלט שטענדיק אייערע פיס פעסט פארזיכערט אויף דער פוסשטיצע בשעת איר ניצט עס. קאנטראלירט שטענדיק צו באטאריע לאדונג אייידער איר ניצט עס.

אוועקוואַרפן גענוצטע באַטעריעס

באטעריעס קענען אנטהאלטן גיפטאקטיווע סובסטאנצן וואס קענען געפערן די סביבה און מענטשלעכע געזונט. דאס סימבאל, וואס איז אנגעצייכנט אויף דער באטעריע און/אדער פּאקאדזשינג, וויזיט אז אזא ענוצטע באטעריעס זאלן נישט באהאנדלט ווערן ווי שטאנדיש אפּפּאל. באטעריעס זאלן אוועקגעוואָרפן ווערן אין א פאסיק זאמלונג־סוּנקט פאר ריסייקלינג. דורך זיכער מאכן אז די ענוצטע באטעריעס ווערן אוועקגעוואָרפן ריכטיק, ווען איר העלפן פארמיידן פּאטענציעלע נעגאטיוו קאנסאקווענצן פאר דער סביבה און מענטשלעכע געזונט. די ריסייקלינג פון מאטעריאלן וועט העלפן צו שפּארן נאטירלעכע רעסורסן. פאר מער אינפארמאציע וועגן ריסייקלינג פון ענוצטע באטעריעס, ביטע קאנטאקטירט אייער לאקאלע מוניציפּאליטעט אפּפּאל באַזייטיקונג סערוויס.

מאכן סאטיספּאקטאָריש צו שאָדן אדער שאטן זייער גשמיות באוועלעקטריש אדער גייסטיקע פּייערליכיין צו דערקענען, פּראשטיין און דורכפּירן אלע זיכערהייט אינסטרוקציעס און צו קענען אונטערשרייבן די בעפּאָרן וואס זענען איינגעוואָרפן אין נוצן דעם אפּאראט.

- פאר נישט צו נאכט.
- פאר נישט נאך טרינקען אדער נעמען תרופעס מעדיקאציע.
- טראגט נישט קיין זאכן אזא ווי איר רייט.
- קיינמאל נישט נוצן דעם פּראדוקט באהוועס.
- טראגט שטענדיק שיך אן האלט זיי שוך-שניר־לעך געבונדן.
- מאכט זיכער אז איינער פּיס זענען שטענדיק זיכער גשטעלט אויף דער דעק.
- אפּעראטארן זאלן שטענדיק נוצן פאסיקע שוך-קליידער, אריינגערעכט אבער נישט לימיטעד צו א העלם, מיט פאסיקע סטרעטפּיקאציע, און יעדע אנדערע עקוויפּמענט רעקאמענדירט דורך דעם פאבריקאנט: שטענדיק טראָגן שוך-עקוויפּמענט ווי א העלם, קני פּאדס און עלבוגן.
- שטענדיג נעבן וועג פאר פוסגייער.
- זייט אכטונגספּול אויף זאכן פאר אייך אן וויייט פון אייך.
- לאזט נישט צו קיין שטרוקנען בשעתן פאָרן, ווי זענפּערן דעם טעלפאָן אדער זיך באַטייליקן אין קיין אנדערע אקטיוויטעטן.
- דער פּראדוקט קען נישט ענפּאָרן ווערן דורך מער ווי איין מענטש.
- וועון איר פארט דעם פּראדוקט צוזאמען מיט אנדערע רייטער, האלט שטענדיק א זיכערע דיסטאנץ צו יסמיידן א קאָלליזיע.
- וועון איר דרייט זיך, זייט זיכער צו האלטן אייער באלאנס.
- פאָרן מיט נישט ריכטיק איינגעשטעלטע בעריקס אזיי געפערלעך און קען רעזולטירן אין טרויסע שאדן אדער טויט.
- די בעריקס קען נישט ענפּאָרן בשעתן ארבעטן, ריזט נישט אן די בעריקס מיט אייער נארעט הויט.
- לאז שטארק אדער צו פולזיצע אנשטעלן די בעריקס קען פארשפארן א ראד, וואס קען פירן צו פארלירן קאנטראל און פאלן. פולזצינג אדער אינערגרעטערבינג אנשטעלונג פון די בעריקס קען רעזולטירן אין א שאדן אדער טויט.
- אויב די בעריקס ווערט לאָז, ביטע אדזשאסטסיין מיט א העקסאגאן שליסל, שרויבפּנציהער, אדער אנדער פּאסיק בעצייג, אדער ביטע קאנטאקט די דזשטסטאן קער מאנשאפט.
- פארבייטן אפּגענוצטע אדער צעברעכענע טיילן גלייך.
- קאנטראלירט צי אלע זיכערהייט לאבעלס זענען אויף זייער אָרט און פארשטאנד אייידער איר פארט.
- דער אריינגענומער זאל ערלויבן די נוצן און אפּעראציע פון דער איינהייט נאך א תמאנטטראציע אז אזעלכע אפּעראטארן קענען פארשטיין און אפּעריר אלע קאמפּאנענט פון דער איינהייט אייידער נוצן.
- פארט נישט אן ענפערליך טרענירונג. פארט נישט מיט הויכע גיכקייטן, אויף אומגלייכן טעריין, אדער אויף אלעפּוגנע. מאכט נישט קיין שטאנט ווו דרייט נישט פלוצעם.
- רעקאמענדירט פאר אקטיוויטיץ נוצן.
- פארלענגערע אויסשטעלונג צו UV שטראלן, רעגן און די עלעמענט קען שעדיגן די מאטעריאלן פון די קעסטל, זאל פון דעם האלטן אינווייניק ווען מען ניצט עס נישט.
- פערהעלעכע עלעקטרישע מאַניפּולירטע דעוויסעס דערמיט ענענן נישט בדעה פאר נוצן אין הויך-הייץ לאקאציעס וואס דארפן נעוואקסן קלאָראָנס צוויישן עלעקטרישע דראָטן אין עלעקטרישע קרייזן, וואס וויייט אז זיי ענענן נישט בדעה פאר נוצן אין הייכן הערבר 2,000 מעטער אינערן

ווארענונג:

שטענדיק אבסאלוירן גרונטלעכע פֿאַרזיכטיגקייטן ווען איר ניצט דעם פֿראָדוקט, אריינגערעכנט די פֿאָלגנדיקע:

(A) לייענט אַלע אינסטרוקציעס איידער איר ניצט דעם פֿראָדוקט.

(B) כדי צו רעדוצירן די ריזיקע פון שאָדן, איז שטרענגע השגחה וויכטיג וואָן דער פֿראָדוקט ווערט גענוצט צוגעוווי ענטער צו קינדער.

(C) שטעקט נישט אריין די פינגער אדער הענט אין דעם פראדוקט.

(D) ניצט נישט דעם פֿראָדוקט אויב דער גומישער מאַטע קאַליִ אדער אַרויסגאַנג קאַליִ איז צוקוועטשט, האט צעברעכענע אויסלאַציע, אדער האט אנדערע סימנים פון שאָדן.

(E) פֿאַר אַלע עקוויפמענט. אינסטרוקציעס זאָלן זאָגן: די אפפליאַנס איז נישט געמיינט פֿאַר נוצן אין אמביאַנט טעמפּעראַטור אונטער -10°C) 14°F) אדער העכער אַן אמביאַנט טעמפּעראַטור פון 40°C) 104°F).

(F) פֿאַר אַלע דעוויסעס, די אינסטרוקציעס זאָלן אנטהאלטן די אינפֿארמאציע: די באטעריע איז דיזיינד צו ווערן אויפגעלאדן ווען די אמביאנט טעמפּעראַטור איז צווישן 0°C) 32°F) און 40°C) 104°F). קיינמאל נישט אויפלאדן די באטעריע ווען די אמביאנט טעמפּעראַטור איז אַרויס פון דעם קייט.

קאַליפֿאָרניע פּראָפּאָזיציע 65

ווארענונג:

דאס פּראָדוקט קען אייך אויסשטעלן צו כעמיקאַלן אריינגערעכנט קאַדמיום, וואָס איז באַקאַנט אין קאַליפֿאָרניע צו פֿאַראורזאַכן ראַק און געבורט-דעפעקטן אָדער אַנדערע רעפּראָדוקטיווע שאָדן. פֿאַר מער אינפֿאָרמאַציע גייט צו: WWW.P65WARNINGS.CA.GOV.

מעלדונג פון קאַנפֿארמאַטי

די דעוויִיס איז אין אייַנקלאַנג מיט טייל 15 פון די FCC רולס. די אפּעראַציע איז אונטערטעניק צו די פאלגענדע צוויי באדינגונגען: (1) די דעוויִיס מעג נישט פֿאַראורזאַכן שעדלעכע ינטערפֿעראַנס, און (2) די דעוויִיס מוז אנגענומען יעדע ינטערפֿעראַנס וואָס ווערט באקומען, אריינגערעכנט ינטערפֿעראַנס וואָס קען פֿאַראורזאַכן אונדזעוטע אפּעראַציע. וואַרענונג: עמדערונגען אדער מאדיפיקאַטיאָנס צו דעם אפּאַראַט וואָס זענען נישט אויסדרוקלעך באשטעטיקט דורך דער פּארטיי וואָס איז פֿאַראַנטוואָרטלעך פֿאַר קאַנפֿארמאַטי קעגנעך בטל מאַכן די אויטאָריטעט פון דעם באַניצער צו אפּעריר צו עקוויפמענט.

באמערקונג: די עקווויפמענט איז געטעסט אַנווארן און גיפונען צו פֿאַלן די לימיטן פֿאַר א קלאַס ב דיגיטאַלער מיטל, לויט טייל 15 פון די FCC כללים. די לימיטן זענען דיזיינד צו צושטעלן בלייבנדוויכטיק שוץ קעגן שעדלעכע ינטערפֿעראַנס אין א רעזידענטשאל יאָטשאַלירונג. די עקווויפמענט דזשענערירט, ניצט און קען אויסשטראַלן ראַדיא פֿרעקווענץ ענערגיע און, אויב נישט אינסטאַלירט און גענוצט לויט די אינסטרוקציעס, קען פֿאַראורזאַכן שעדלעכע ינטערפֿעראַנס צו ראַדיא קאָמוניקאַציעס. אבער, עס איז קיין גאַראַנטיע אז ינטערפֿעראַנס וועט נישט פּאַסירן אין א באַזונדערער ינסטאַלירונג. אויב די עקווויפמענט טוט פֿאַראורזאַכן שעדלעכע ינטערפֿעראַנס צו ראַדיא אדער טעלעוויזיע אפּאַראַט, וואָס קען באשטימט וועדן דורך אויסלעשן און אנצינדן די עקווויפמענט, וועדט דער באניצער געמוטשקט צו פּרובירן צו פֿאַרריכטן די ינטערפֿעראַנס דורך איינע אדער מער פון די פֿאלגנדיקע מיטלען:

- ריאָריענטירן אדער ארטבעדרייַן די אנטענע וואָס נעמט אויף זיך.
- פֿאַרגרעסערן די עשעידונג צווישן די עקווויפמענט און עפּמענער.
- פֿאַרבינדט די עקווויפמענט צו אן אוטלעט אויף א קרייַז אנדערש ווי דעם צו וועלכן דער עפּמענער איז פֿאַרבונדן.
- באַראַטן זיך מיטן העכלער אדער אן ערפֿאַרענעם ראַדיא/טעלעוויזיע טעכניקער פֿאַר הילף.
- באשאַצטע קייַבלס מוזן גענוצט וועדן מיט דעם אפּאַראַט צו עגשור אַז עס איז אין לויט מיט די קלאַס ב FCC לימאַץ.

ווארענונג:

נישט נאכקומען די פֿאלגנדע אינסטרוקציעס קען רעזולטירן אין שאָדן פארן קינד אדער אנדערע.

- האלט קליינע טיילן אוועק פון קינדער בעת די פֿאראַמלונג.
- די אקסעסאָריז מוז צוזאַמענגעשטעלט און אראַפּגענומען וועדן דורך אַן ערוואַקסענעס.
- אפט קאָנטראָלירן דעם פּראָדוקט פֿאַר שאָדן.

*** פֿאַראַמלונג פון דערוואַקסענע איז נויטיק.**

ווארענונג:

כדי צו רעדוצירן דעם ריזיקע פון שאָדן, איז דערוואַקסענע השגחה נויטיק. ניצט קיינמאל נישט אויף וועגן, לענג מאַטאָר פֿאַרמיטלען, אויף אדער לענג שטיילע אראַפּגענגען אדער טרעפ, שווימבאַדן אדער אנדערע וואַסערן; טראָגט שטענדיק שיך, און ערלויבט קיינמאל נישט מער ווי 1 רייטער.

1.
וועגן דיין פּראָדוקט.

1.1 פּראָדוקט איבערבליק

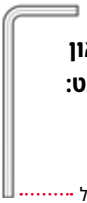

געצייג אַריַינגערעכנט פֿאַר פֿאַרזאַמלונג און אַדזשאַסטמאַנט:

5 מ״מ אַלען שליסל

1. האַנטל*
A. עלעקטראָנישע ברעיק
B. גלאָק
C. אקסעלעראַציע גראָבער פינגער גאַז
D. לייטינג קנעפל
E. מאַכט קנעפל
F. פּאָלדינג קרוק קאָטש
2. שטאָם
3. צוזאמענפאַלטנדיקער קרוק*
4. פּאָלדינג לאָטש
5. פּראָנט גאָפל
6. פּראָנט ראָד (מאָטאָר ראָד)
7. קיקשטאַנד
8. דעק
9. הינטערשטע פענדער
10. באַטעריע טשאַרדזשינג פּאָרט מיט דעקל
11. לעד לייץ
12. הינטערשטע ראָד
13. באַטעריע טשאַרדזש אינדיקאַטאָר ליכט (B)
14. גיכקייט מאָדע אינדיקאַטאָר ליכט (S)
15. רעפלעקטאָר
16. טשאַרדזשער

*פארלאנגט צוזאמענשטעלן

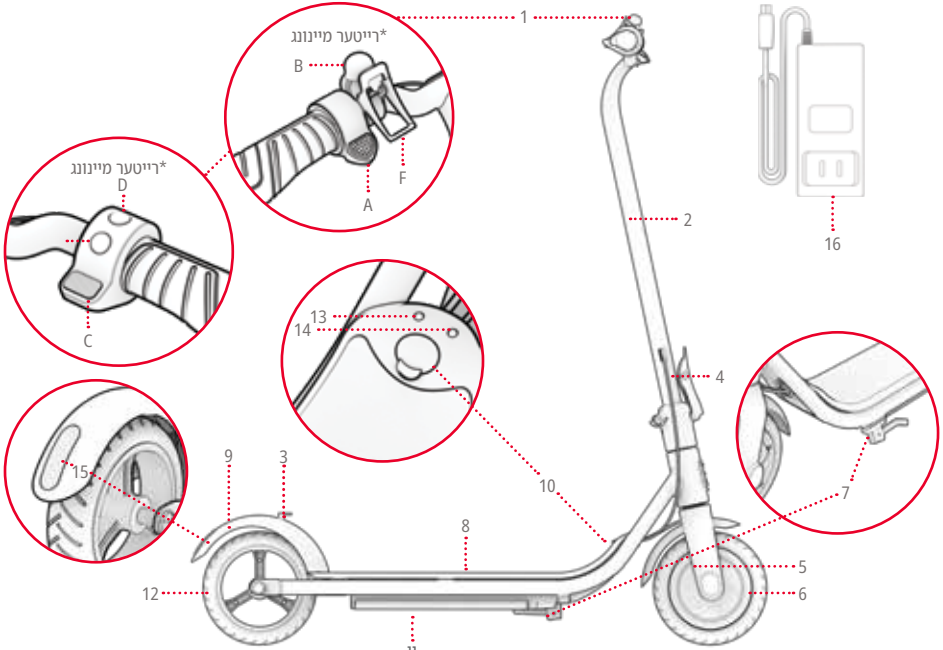

באמערקונג: בילדער קען נישט שפיגלען די געניוע אויסזען פון דעם פאַקטישן פראָדוקט.

YI

1.2 פראָדוקט ספעקס

- וואָג לימיט: 220 פונט | 99.7 ק"ג
- מינימום רייטער וואָג: 100 פונט | 45.4 ק"ג
- פראָדוקט וואָג: 24.2 פונט | 10.9 ק"ג
- רעקאָמענדירטע עלטער: +12
- פראָדוקט גרייסן, אויסגעפאַנט:
  36.8 □ (ל) × 16.9 אינטשעס (בריייט) × 40.3 אינטשעס (ה) | 93.5 ס״מ (ל) × 42.9 ס״מ (בריייט) × 102.4 ס״מ (ה)
  פראָדוקט גרייסן, צוזאַמענגעפאָלטן:
  36.8 אינטשעס (ל) × 16.9 אינטשעס (בריייט) × 18.9 אינטשעס (ה) | 93.5 ס״מ (ל) × 42.9 ס״מ (בריייט) × 48.0 ס״מ (ה)
- דעק גרייס: 18.0 אינטשעס (ל) × 6.0 אינטשעס (בריייט) | 45.7 ס״מ (ל) × 15.2 ס״מ (וו)
- ראַד גרייס: 8 אינטשעס | 20.3 ס״מ
- מאַקסימום גיכקייט: 15 מייל פער שעה* | 24 קילאָמעטער פער שעה*
- מאַקסימום ראַנגע: 8 מייל | 12.9 קילאָמעטער *, **
- באַטעריע: 21.6V, 5.0AH
- באַטעריע טיפּ: ליטהיום-יאָן
- מאַטאָר: 200 וואַט***
- טשאַרדזשער אַרויסגאַנג: 25.2V 1A
- UL סערטיפיקאַציע: UL 2272
- טשאַרדזשינג צייט: בערך 6 שעה
- מאַקסימום קלעטערינג ווינקל: °10

*פראָדוקט קייט, גיכקייט, באַטאַרייע לעבן, און אנדערע ספעסיפיקאַציעס קענען זיין אַנדערש לויטן רייטער און רידינג באדינגונגען.

וועג גטעסט מיט 120 פונט | 54.4 ק״ג, אין א לופט טעמפעראטור פון | 80°F 26.7 °C, אוו מיט א שנעלקייט פון 5 מייל פער שעה | 8 ק״מ/שעה. זעט סעקציע 4.3 פאר מער פרטים וועגן באדינגונגען וואס קענען אפעקטירן די רייכווייט.

***שפּיץ מאַכט

1.3 אָנליין רעסורסן

סקענען פֿאַר אונדזער מערסטע דערהיינטיקט פּראָדוקט אָנבאָאַרדינג מאַטעריאַלן און שטיצע רעסורסן.

געפינט דעם באַניצער מאַנואַל אָנליין ביי https://cdn.shopify.com/s/files/1/2530/6734/files/LOOMIS_MANUAL-web-1729020178548.pdf

געפינט אונדזער זאַמלונג פון באַניצער מאַנואַלן ביי https://ridejetson.com/pages/product-manuals

2. אָנהייבן.

2.1 אָנהייב הערות

- הייבט אן אייער אוואנטורע ריכטיג:
  איידער איר ניצט דעם פּראָדוקט, לייענט קערפול דעם גאַנצן באַניצער מאַנואַל, אַריינגערעכנט זיכערהייט ווארענונגען. מאַכט זיכער אַז איר פֿאַרשטייט, אַקסעפטירט און פֿאָלגט אַלץ:
  - פֿאַבריקאַנט ס רעקאָמענדאַציעס.
  - זיכערהייט אינסטרוקציעס און ווארענונגען.
  - לאקאלע ריידינג און אפּעראציאנעלע געזעצן און ארדאנאנצן.

- זייט פֿאַרזיכטיג ווען איר נעמט אויס די שאכטל, נעמט ארויס אלע פּאקאדזש מאטעריאלן, און שטעלט דעם סקוטער פּאר צוזאמענשטעלן, ווייל דער האנטלעפּ ווען נאר זיין האלב-אטאטשט.

- די אינסטרוקציעס געגעבן אין דעם מאַנואַל—רעכטס, לינקס, פאָרנט/פאָרווערטס, און הינטן/הינטער—זענען אָריענטירט ווי דער פאָרער וואָלט זיי געזען ווען ער וואָלט שטייענדיק אויף דעם סקוטער. די "רעכטע זייט" פון דעם סקוטער, למשל, איז די זייט וואו דער פאָרערס רעכטע האַנט וועט זיין.

2.2 צוזאַמענשטעלן דעם האַנטל

1. שטעלט דעם סקוטער אויף זיין שטאַנד. (זעט אָפּטייל 3.8)
2. **⚠ וויכטיג:** באַהאַנדלט דעם האַלב-אַטאַטשטן שטאַם מיט וואָרענונג. זייט פֿאָרזיכטיק נישט צו ציען אָדער פֿאַרפלאָנטערן די דראָטן.
3. לאָזט אָפּ און נעמט אַראָפּ דעם פֿאַראינסטאַלירטן צענטער־באָלט (M6 X 12 מ״מ) אויף דער סטעם־באַזע מיטן קאָפּ גלייך איבערן דעק דורך אים דרייען קעגן־זייגער מיטן 5 מ״מ אַלען־שליסל. לייגט דעם צענטער־באָלט באַזונדער.

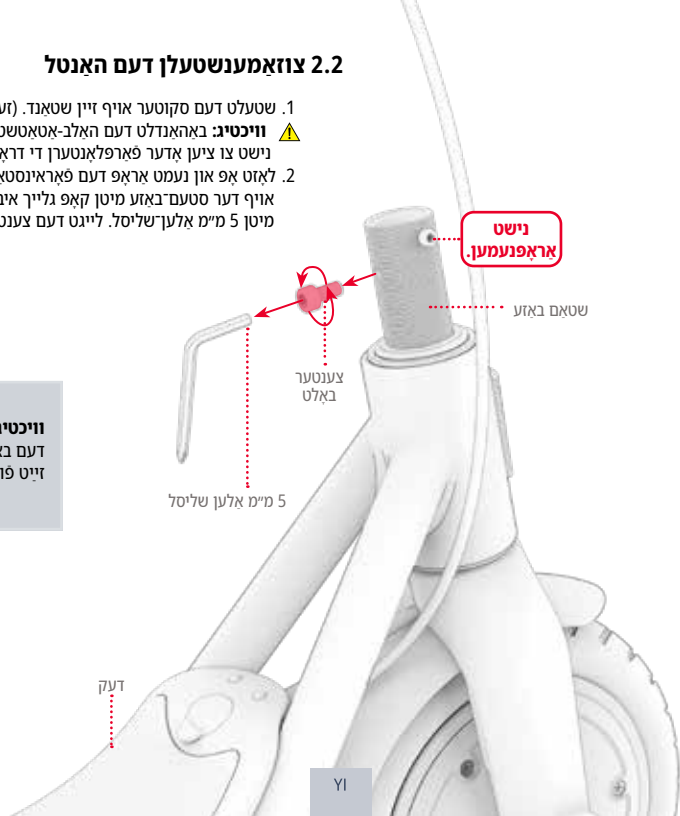

וויכטיג: לאָזט נישט אָפּ אָדער נעמט נישט אַראָפּ דעם באָלט אין דער סטעם באַזע מיטן קאָפּ צו דער זייט פֿון סקוטער.

3. פֿאַרזיכטיק הייבט אויף דעם שטאָם אַזוי אַז עס זאָל זיין פּאַזיציאָנירט וועריטיקאַל איבער דער באַזע פֿון דעם שטאָם, אַזוי אַז די פֿאָלגנדיקע באַדינגונגען זאָלן זיין דערפֿילט:
   - די זייט פון דער האַנטל מיטן אַקסעלעראַציע גאַז-הענטל איז אויף דער רעכטער זייט פון די סקוטער ווי געזען פון דער ריידינג פּאָזיציע.
   - דער קאָנאָל אויף דער אינעווייניקסטער זייט פון דער סטעם קלאַמער איז איבער דעם באָלט אויף דער רעכטער זייט פון דער סטעם באַזע (א).

   ⚠ **וויכטיג:** באַהאַנדלט דעם האָלב-אַטאַטשטן שטאָם מיט וואָרענונג. זייט פֿאַרזיכטיק נישט צו ציען אָדער פֿאַרפלאָנטערן די דראָטן.
4. רוקט דעם שטאָם אַראָפּ אויף דער באַזע פֿון דעם שטאָם (ב).

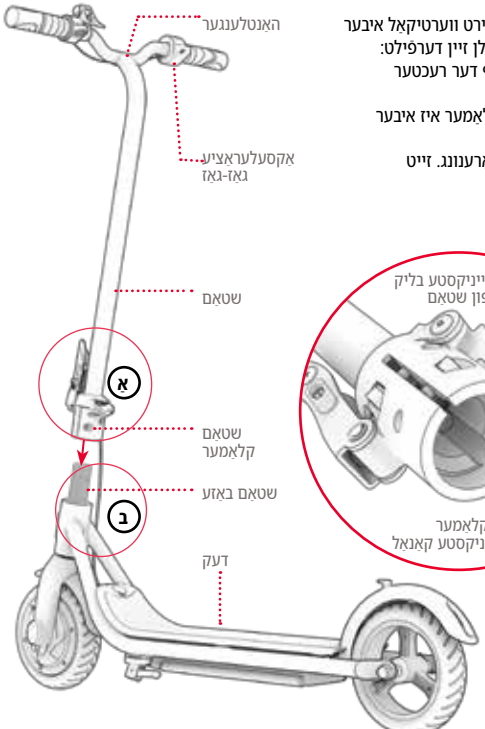



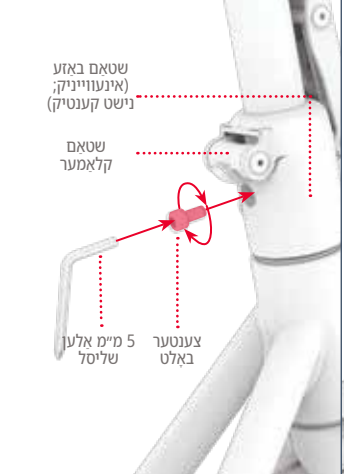

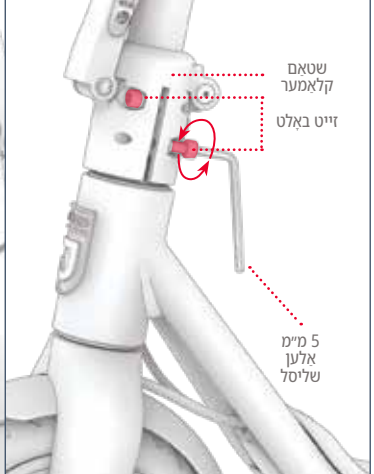

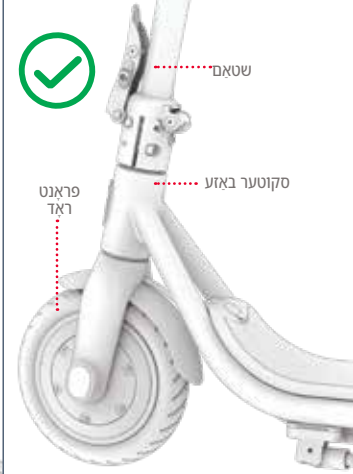

7. קאַנטראָלירט אַז דער סטעם איז זיכער אויף דער סקוטער באַזע און אַז די פראָנט ראַד דרייט זיך אין לויט מיט דער ראָטאַציע פון דער האַנטל.

6. פֿעסט ציען די צוויי באָלץ אויף דער לינקער זייט פון דער סטעם קלאַמער דורך זיי דרייען זייגער־ווײַז מיטן 5 מ״מ אָלען שליסל.

5. אַריינשטעקן צוריק דעם אַרויסגענומען באָלט דורך די אויסגעגלייכטע לעכער אין דער סטעם קלאַמער און סטעם באַזע דורך אים דרייען אין זייגער ריכטונג. פֿעסט אָנצייען דעם באָלט מיטן 5 מ״מ אָלען שליסל.

2.2 אויפלאָדן די באַטאַרייע

באַמערקונג: עס קען נעמען אַרום 6 שעה צו ברענגען די באַטאַרייע צו פולער אָפּלאָדונג. לאָדט די באַטאַרייע גאָר אָפּ אייִדער איר ניצט עס צום ערשטן מאָל.

1. פֿאַרבינדט דעם טשאַרדזשינג קאַבל מיטן טשאַרדזשער.
2. צייגט אויף דעם טשאַרדזשינג פּאָרט דעקל אויף אייער סקוטער.
3. שטעקט אריין דעם טשאַרדזשינג קאַבל אין דער וואַנט, און דערנאָך שטעקט אריין דעם טשאַרדזשער אין דעם טשאַרדזשינג פּאָרט.
4. וועלן די אינדיקאַטאָר ליכט אויף דעם טשאַרדזשער ענדערט זיך פון רויט צו גרין, איז אייער באַטאַרייע פול אויפגעלאָדן. נעמט אַרויס דעם טשאַרדזשער פֿון דעם טשאַרדזשינג פּאָרט און צייט אַרויס דעם קאַבל פֿון דער וואַנט אַוטלעט.
5. פֿאַרמאַכט דעם דעקל פֿונעם טשאַרדזשינג פּאָרט.

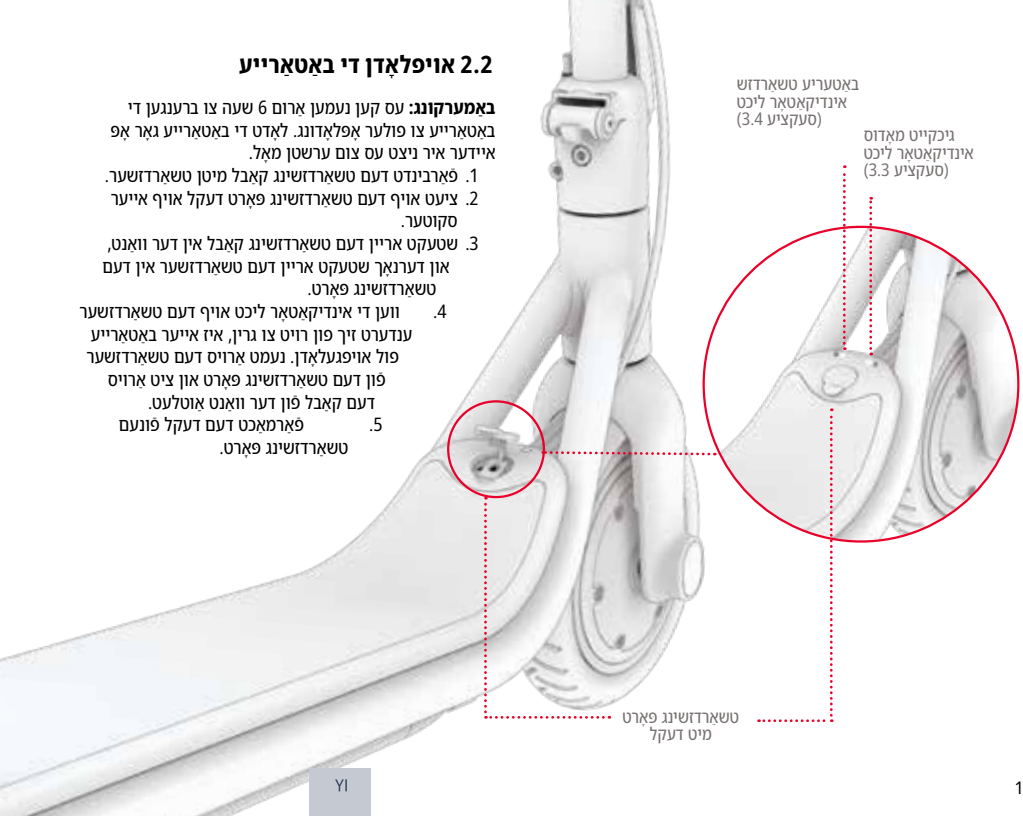

טשאַרדזשינג אינדיקאַטאָר ליכט

טשאַרדזשער

טשאַרדזשער שנור

גרינע באַלויכטונג טשאַרדזשינג פֿאַרטיק	רויט באַלויכטונג טשאַרדזשינג	טשאַרדזשינג אינדיקאַטאָר ליכט: טשאַרדזשער:

וויכטיג אויפלאדונג הערות:

ניצט נאָר דעם אַריינגערעכנטן טשאַרדזשער אָדער איינעם וואָס איז באַקומען גלייך דורך דזשעטסאָן מיטן באַצייכענונג FCA135-252010 געמאכט דורך שענזשען פענגטשי עלעקטריק קאָו.,לטד (דזשעטסאָן מאָדעל נומ. פדזשלוס-טש).

⚠ נישט נוצן דעם ריכטיקן טשאַרדזשער קען רעזולטירן אין פייער און עקספלאָזיע.

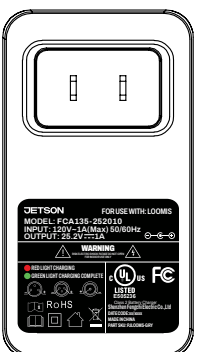

דאָס איז אַ ביישפיל פֿון מאַרקינג דיין טשאַרדזשער וועט האָבן.

- האַלט שטענדיק דעם טשאַרדזשינג פּאָרט פֿאַרמאַכט ווען איר טשאַרדזשט נישט אַקטיוו די באַטאַרייע.
- קיינמאָל נישט אָנצינדן דעם פּראָדוקט בשעת עס לאָדנט זיך אויף.
- ניצט נישט קיין פֿאַררוקבאַרע עלעקטרישע קראַנען.
- פֿאַר די בעסטע באַטאַריע געזונט, לאָדט די באַטאַריע גאָר אויף בעת יעדער טשאַרדזשינג סעסיע - אַרום 6 שעה.
- לאָזט קיינמאָל נישט אייער פּראָדוקט טשאַרדזשינג אויבער נאַכט אָדער פֿאַר לענגערע צייטן.
- פֿרויערט נישט צו אַראָפּנעמען אָדער צענעמען די באַטאַרייע.
- טשאַרדזשינג אַמביאַנט טעמפּעראַטור קייט: 40°C) 104°F - (3°C) 37.4°F)
- אָפּעראַטינג אַמביאַנט טעמפּעראַטור קייט: 40°C) 104°F -(-10°C) 14°F)
- האַלט שטענדיק דעם טשאַרדזשינג פּאָרט דערקלערט פֿאַרמאַכט ווען איר טשאַרדזשט נישט אַקטיוו דאָס פּראָדוקט.
- ניצט נישט דעם פּראָדוקט אויב דער פלעקסיבל עלעקטרישער שנור אדער אַרויסגאַנג קאָבל איז צעריסן, האט צעבראכן איזאָלאַציע, אדער יעדע אַנדערע סימן פון שאַדן.
- קאָנטראָלירט אַז די טשאַרדזשער מאָדעל נומער אויף דער טשאַרדזשער עטיקעט שטימט מיט דער טשאַרדזשער מאָדעל נומער וואָס איז ליסטעד אויבן.
- קאָנטראָלירט אַז די טשאַרדזשער עטיקעט אידענטיפיצירט דעם טשאַרדזשער ווי קאָמפּאַטיבל מיט אייער דזשעטסאָן מאָדעל. איר קענט געפֿינען דעם נאָמען און SKU פון אייער דזשעטסאָן מאָדעל אויף אַ עטיקעט וואָס איז צוגעקלעפט צו דער שפּיץ, זייט, אָדער אונטערשטער טייל פון דעם פּראָדוקט'ס ראַם אָדער שטייענדיקן דעק.

3. פֿעיִקייטן און פֿונקציעס.

3.1 צוזאמענפאלטן און אויספאלטן דעם סקוטער

וועג צו בייגן: פֿאר סטאָרידזש און טראַנספאָרט
וועג צו עפענען: פֿאַר ריידינג

וויכטיג: הייבט נישט דעם סקוטער ביים האַנטל. צו טראַנספאָרטירן עס, באַזאָרגט עס אין דער צוזאַמענגעפאַלטער פאָזיציע און טראָגט עס ביים שטאַם.

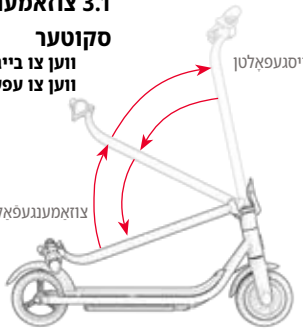

A.3.1 א ווי אזוי צו פאלטן

1. שטופ די לאַפּ אויף די צוזאַמענפאַלטנדיקע לאַטש אַרויף, און דערנאָך ציעט די לאַטש אויף און אַוועק פון די סטעם.

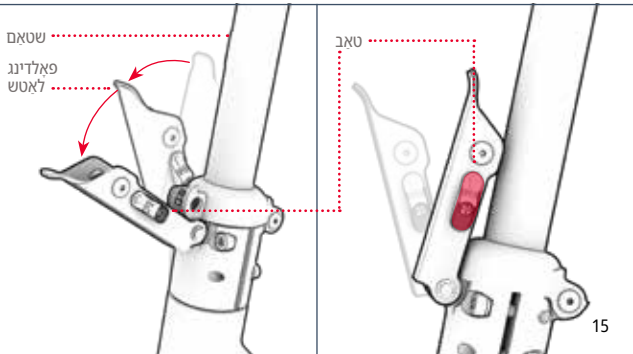

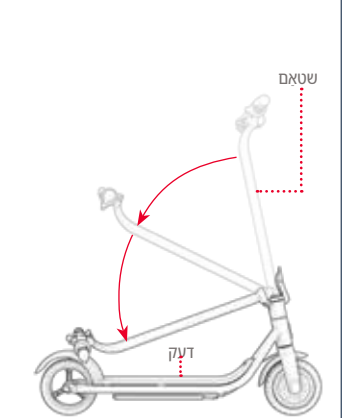

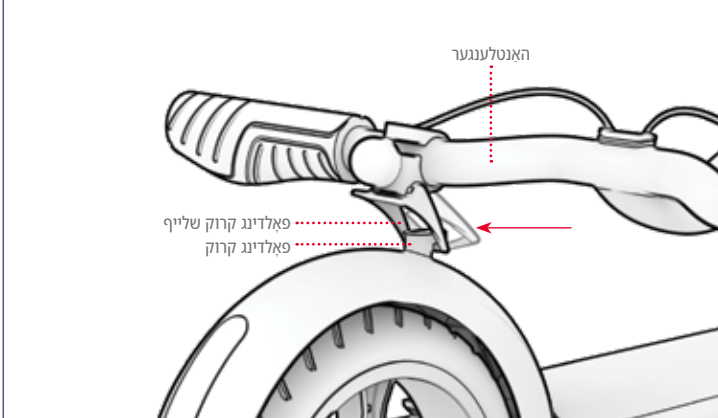

2. לאָזט אַראָפ דעם שטאַם איבערן דעק.
3. דריק דעם צוזאמענפאלנדיקן קרוק

כאַפ אַראָפ ביז עס שלייכט זיך אַרום דעם צוזאמענפאלנדיקן קרוק.
4. קאָנטראָלירט אַז דער סקוטער איז זיכער אין דער צוזאַמענגעפאַלטער פאָזיציע.

וויכטיג: אויב דער צוזאמענפאַלטנדיקער האַקן-כאַפ פאַסט נישט מיטן האַקן אָדער דרייט זיך נישט אַרום אים, קען זיין נייטיק צו דרייען דעם כאַפ-מעכאַניזם אויפן האַנטל-לייג ביז דער כאַפ-מעכאַניזם איז אין דעם ריכטיקןווינקל צו זיך דרייען אַרום דעם האַקן. (סעקציע 3.1.ב)

B.3.1 אַדזשאַסטירן דעם כאַפּ מעקאַניזם

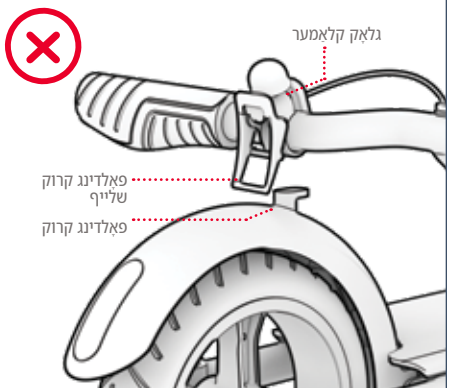

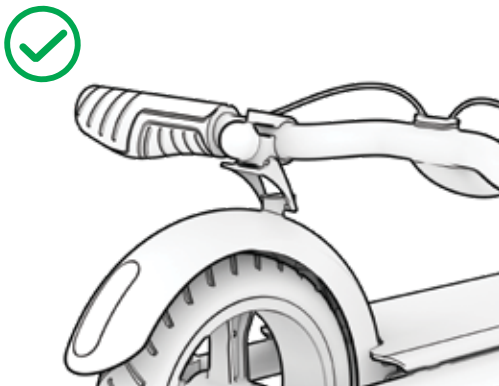

ריכטיק: דער צוזאמענפאלנדיקער קרוק קעטש איז ריכטיג צוגעשטעלט צו "כאפן" דעם קרוק.

נישט ריכטיק: דער צוזאמענפאלנדיקער האק קעטש איז נישט אויסגעשטעלט מיטן צוזאמענפאלנדיקן האק. דרייט דעם גלאָק קלאַמער ווי נויטיק אַרום דעם האַנטל ביז דער צוזאמענפאלנדיקער האק קעטש איז ריכטיק פאַזיציאָנירט צו "כאפן" דעם האק.

C.3.1 ווי אזוי זיך אויסצוועפענען

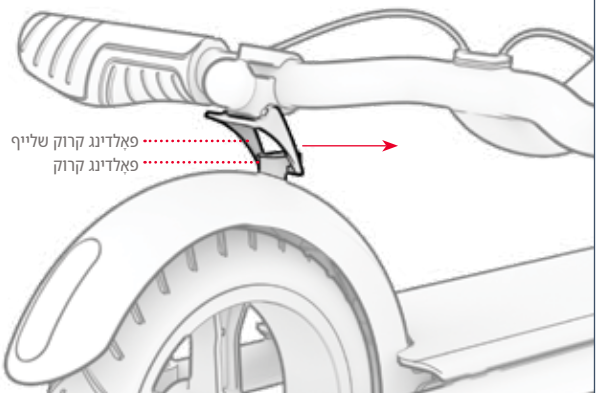

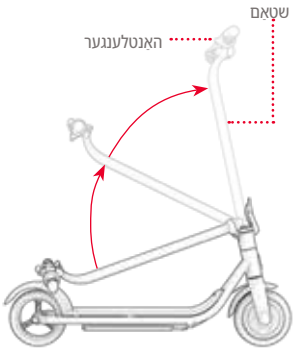

1. שטופ דעם צוזאַמענפאַלטנדיקן קרוק־כאַפּ אַוועק פֿון דעם הינטערשטן פֿענדער צו עס באַפֿרייַען פֿון דעם צוזאַמענפאַלטנדיקן קרוק.

2. הייבט אויף דעם האַנטל צו דער פראָנט פון דעם סקוטער ביז דער סטעם איז גאָר אויפגעשטעלט.

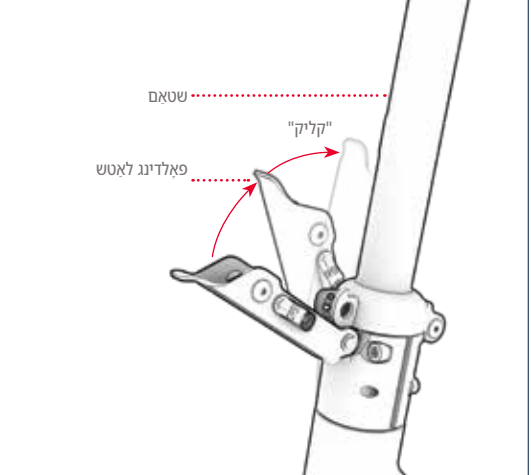

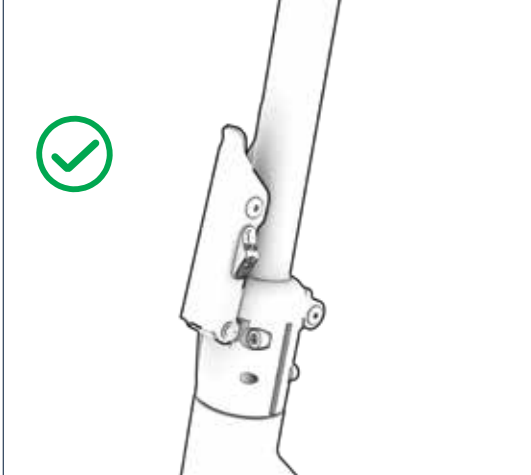

3. דריקט מיט קראַפט דעם צוזאַמענפאַלטנדיקן לאַטש קעגן דעם שטאַם ביז עס קליקט פֿאַרמאַכט.

4. קאָנטראָלירט אַז דער שטאַם איז זיכער אין דער וווערטיקאַלער פּאָזיציע.

3.2 אײַנצושאַלטן און אויסשאַלטן

צו אנצינדן:
דריק און האלט דעם מאַכט קנעפל פֿאַר 1 סעקונדע.
אויסצולעשן:
דריק און האַלט דעם מאַכט קנעפל פֿאַר 3 סעקונדעס.

- כדי צו שפּאָרן די באַטאַרייע, האָט אייער סקוטער אַן אויטאָמאַטישע אויס-פֿונקציע און וועט זיך אויטאָמאַטיש אויסלאָשן נאָך 10 מינוט אַן באַנוץ.
- געדענקט שטענדיק אויסצולאָשן אייער סקוטער ווען איר מאַכט אַ פּיט סטאָפּ אָדער לייגט עס אַוועק פֿאַר דער נאַכט.

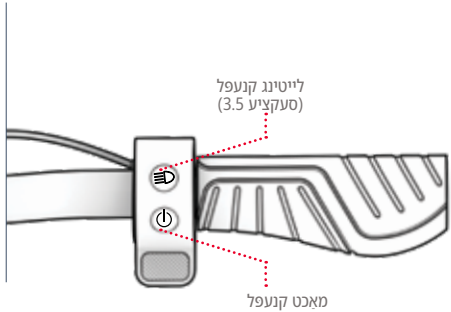

3.3 ניצן גיכקייט מאָדעס

- עס זענען דא 3 גיכקייט מאָדעס, יעדער פון וועלכע ערלויבט איר צו פֿאָרן מיט אַ אַנדער מאַקסימום גיכקייט.
- מיטן סקוטער אנגעצונדן, דריקט שנעל דעם מאַכט קנעפל צו טוישן גיכקייט מאָדעס.

מאַקסימום גיכקייט	גיכקייט מאָדע	גיכקייט מאָדע אינדיקאַטאָר ליכט (S)
ביז צו 5 מייל פֿער שעה | 8 קילאָמעטער פֿער שעה	פוסגייער מאָדע (לאַנגזאַם)	ווייס באַלויכטונג
ביז צו 10 מייל פֿער שעה | 16,1 קילאָמעטער/ שעה	קאָמפּאָרט מאָדע (מיטל)	גרין באַלויכטונג
ביז צו 15 מייל פֿער שעה | 24,1 קילאָמעטער פֿער שעה	ספּאָרט מאָדע (שנעל)	רויט באַלויכטונג

3.4 קאָנטראָלירן די באַטאַרייע טשאַרדזש לעוועל

איר קענט האַלטן אַן אויג אויף די טשאַרדזשינג מדרגה פון אייער באַטאַרייע דורך קוקן אויף די באַטאַרייע טשאַרדזשינג אינדיקאַטאָר ליכט אויף דער דעק.

באַטעריע אינדיקאַטאָר ליכט (ב)	אומגעפערע פראצענט פון פארבליבענע טשאַרדזשינג*	
גרין באַלויכטונג	76% - 100%	**וויכטיג:** וועז די באַטעריע טשאַרדזש איז אויסגעשעפט צו 0%, וועט דער סקוטער זיך אויסלאָשן. לאָדט דעם סקוטער צו פולער מאַכט (סעקציע 2.3) איידער אייער ווייַטער רייזן.
געל באַלויכטונג	41% - 75%	
רויט באַלויכטונג	0% - 40% לאָדט אייער דזשעטסאַן איצט!	

*נאָר אַן אפּראָקסימאַציע. קען זיך פֿאַרשיידן לויט באַנוץ.

3.5 ניצן די LED לייץ

צו אנצינדן אדער אויסלעשן די ליכטער: דריק און האלט דעם לייטינג קנעפל פאר 2 סעקונדעס.
צו גיין צו נאך איינס פון 5 לייטינג מאָדעס: מיט די ליכטער אנגעצונדן, דריקט שנעל דעם לייטינג קנעפל.

- וועז מוזיק שפילט דורך דעם בלוטוט® רעדנער, וועלן די ליכט פולסירן אין סינק מיט מוזיקאַלישן ריטם.

3.6 ניצן דעם בלוטוט® רעדנער

איר קענט פֿאַרבינדן אייער האָנט-געהאלטענע דעוויס צום סקוטער'ס איינגעבויטן BLUETOOTH® רעדנער צו סטרימען מוזיק בעת אייער רייזע. אָבער, מוזיק הייבט אָן צו שפּילן, וואָלן די ליכט אויף אייער סקוטער זיך אויטאָמאַטיש סינקראָניזירן מיט דער מוזיק און בליצן צו איר ריטם.

צו פֿאַרבינדן אייער האָנט-געהאלטענע דעוויס צום סקוטער'ס BLUETOOTH® רעדנער:

1. צינד אן דעם סקוטער. (סעקציע 3.2)
2. אין די סעטטינגס סעקציע אויף אייער האָנט-געהאלטענע מיטל, אַקטיווירט BLUETOOTH און זוכט פֿאַר "לומיס" אין דער רשימה פון אָפּציעס. סעלעקטירט עס.
3. שפּילט מוזיק דורך אייער באַלויבטער אָפּ, און עס וועט סטרימען דורך די סקוטער'ס רעדנערס.

פּראָבלעם־לייזונג פֿאַר פֿאַרבינדונג־פּראָבלעמען

אויב איר האָט פּראָבלעמען זיך צו פֿאַרבינדן מיטן רעדנער, פּרוּווט:

1. אויסלעשן דעם סקוטער און דערנאך צוריק אנצינדן.
2. אויסלעשן און דערנאך צוריק אנצינדן אייער פערזענליכע דעווייס.
3. דריקן דעם סקנעפל צו דערפרישן די ליסטע פון דעטעקטירטע פראדוקטן.

3.8 ניצן דעם שטאַנד

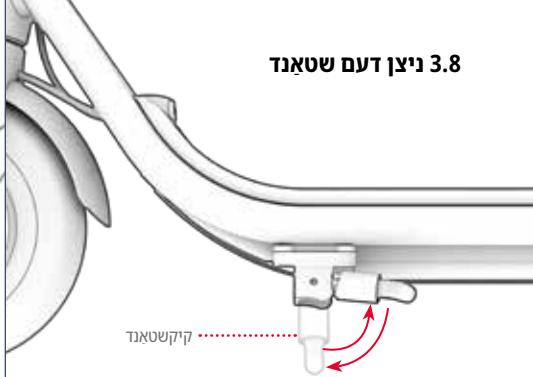

3.7 ניצן דעם גלאָק

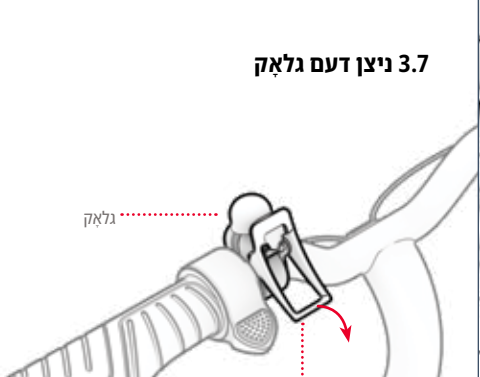

צו ניצן דעם קיקשטאַנד: דריי עס אַראָפּ און בייג דיין סקוטער לייכט אויף אים צו שטיין.
צו הייבן דעם קיקשטאנד: דריי עס צוריק ארויף.

⚠ **וויכטיג:** שטענדיק הייבן אויף דעם שטאַנד איידער איר פארט.

ניצט דעם גלאָק ווי אַ וואָרענונג צו אַנדערע רייטער און פוסגייער.

צו קלינגען דעם גלאָק: שלעפט אַראָפּ דעם צוזאַמענפאַלטנדיקן כאַפּ־האָק און לאָזט אים שנעל אַרויס.

4.
מאַכן מוומאַנץ.

4.1 ניצן די ברעיק

דריק אראפ דעם עלעקטרישן ברעיק לייכט צו פארלאנגזאמען. דריק נאך שטארקער צו קומען צו א פולשטענדיגן אפשטעל.

⚠ **וויכטיג:** כדי צו פֿאַרמיידן פלוצעמדיקע באַוועגונגען, פרווווט צו אַקטיווויזירן די עלעקטרישע ברעיק ביסלעכווייז.



4.2 פארן אויפן סקוטער

באַמערקונג: דעם סקוטער'ס מאַטאָר דאַרף קיק-מאַושאַן אַקטיווירן צו אַנהייבן.

1. שטעלט איין פוס ביי דער פראנט פון דער דעק מיטן פנים פאַרויס. שטופט דעם סקוטער פאַרויס דורך שטופן פון דער ערד צוויי מאָל נאכאנאנד מיט אייער צווייטן פוס.
2. שטעלט אייער קיקנדיק פוס אין דער הינטערשטער טייל פון דער דעק, אויסגעדרייט אין אַ 70° - 90°ווינקל פֿאַר סטאַביליטעט.
3. ביסלעכווייז דריק אַראָפּ אויף די גראָבער פינגער גאַז-פונקט צו פאַרגיכערן און דערנאָך האַלט דיין גיכקייט.

⚠ **וויכטיג:** כדי צו פֿאַרמיידן פלוצעמדיקע אויסברוכן פֿון גיכקייט, דריקט שטענדיק אַראָפּ דעם גאַז-דרוק לייכט.

צו מאַכן דרייען:
דריי דעם האַנטלאָפּ צו די לינקס אָדער רעכטס.

4.3 מאַקסאַמיזירן גיכקייט און רייַדינג קייט

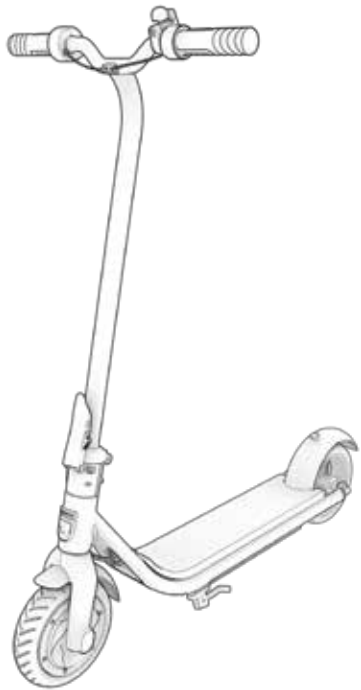

וואָס שוועכער דער מאָטאָר דאַרף אַרבעטן, אַלץ שנעלער וועט איר באַטעריע וועט זיך אויסליידיקן. אין אידעאַלע באַדינגונגען, די מאַקסימום די מייל וואָס מען קען דערגרייכן פער באַטאַרייע אָפּלאָדונג איז 8 מייל | 12.9 קילאָמעטער און די מאַקסימום גיכקייט איז 15 מ.פּ.ש. | 24.1 קילאָמעטער/שעה.

די פאלגענדע פאקטארן וועלן אויך אפעקטירן גיכקייט און רייזע-ריכווייט. זיי שליסן איין:

רייַדינג ייבערפלאַך:
• אַרומפאָרן איבער אַ גראָבער ייבערפלאַך דאַרף מאָטאָר-קראַפט ווי רייַדינג אויף אַ גלאַטער.
טראָגן וואָג:
• מער וואָג (פאָרער פלוס לאַסט) פאַרקלענערט די דערגרייכבארע רייכווייט.
רייַדינג סטיל:
• אָפּטע אָנפּאָנגען און אָפּשטעלן וועט פֿאַרקירצן די דערגרייכבאָרע דיסטאַנץ אויף איין באַטעריע אָפּלאָדונג.
לופט טעמפּעראַטור:
• די אידעאַלע טעמפּעראַטור פֿאַר פֿאָרן און אויפֿהיטן דעם סקוטער איז צווישן 10°C - 35°C (50°F - 90°F).
שפּיצן:
• דער מאָטאָר דאַרף אַרבעטן האַרדער ביים פֿאָרן אַרויף אַ באַרג ווי אויף גלייכע שטיקער אָדער אַראָפּגאַנג.
באַטעריע וישאַלט:
• צייטיקע באַטעריע טשאַרדזשינג נאָך יעדער רייזע העלפֿט אויפֿהאַלטן די באַטעריע קאַפּאַציטעט און שטאַרקייט.

5. זיכער רייזע.

5.1 העלם זיכערקייט

א העלם זאָל געטראָגן ווערן דורך דעם רייטער צו אַלע מאָל.



ריכטיקע פאָזיציאָנירונג:
די שטערן איז באדעקט
ביים העלם.



אומרעכטע פאָזיציאָנירונג:
די שטערן איז אויפגעדעקט.
א פאַל קען רעזולטירן
אין ערנסטער שאָדן.

טראגט א העלם, פאסיקע קליידער, שיך און זיכערהייטס-אויסריכטונג. פֿאַרמיידט קליידער וואס קענען זיך פֿאַרהאַנגען אין אַדער אונטער די רעדער. פֿאַרמאכטע, פֿלאכע שיך ווערן רעקאָמענדירט. טראגט אן ASTM F1492 באַשטעטיקטן העלם און שוץ-אויסריכטונג צו פֿאַרמיידן שאָדן אין פאַל פון אַן אַקסידענט.

5.2 זיכערהייט קאָנטראָלן איידערן פֿאָרן

פירט אויס די וויכטיגע זיכערהייט קאנטראלן פאר יעדער רייזע:

ברעיק:

- זייט זיכער אז די ברעיק ארבעט ריכטיג אזוי אז די עלעקטרישע ברעיק זאל זיך גרינג אקטיווירן און ברענגען דעם סקוטער צו א שטאפל.

ראַם:

- קָאָנטראָלירט אַז דער סקוטער ראַם איז נישט געשעדיגט, געבויגן, אָדער צעבראָכן.
- קָאָנטראָלירט אַז דער שטאַם איז פֿאַרזיכערט דורך דעם שטאַם פֿאַלדינג לאַטש.

שטייערונג:

- קָאָנטראָלירט אַז די ראָד און האַנטל זענען אין אַליינמענט.

רעדער:

- קָאָנטראָלירט אַז די רעדער וויַיזן נישט קיין סימנים פון איבערגעטריבענער אָפּנוץ אָדער זענען געשעדיגט.

5.3 זאָרג און וישאַלט

⚠ באַטעריע פֿאַרזיכטיגקייטן:

אייער פּראָדוקט האט אַ ליטיום-יאָן באַטאַרייע. זייט פֿאָרזיכטיק ביים האַנדלען.

- דאָס פּראָדוקט אויטאָ פּוסט פֿייער און איבערגעטריבענע היץ.
- פֿאַרמיידן אינטענסיוון פֿיזישע שאָקן, שוועריע וויבראַציעס, אָדער אימפּאַקט.
- באַשיצן דעם פּראָדוקט פֿון וואַסער אָדער פֿייכטקייט.
- לייגט אדער לאגערט נישט דעם פּראָדוקט אין א הויפן אויף אדער אונטער אנדערע אביעקטן.
- נעמט נישט אויס דעם פּראָדוקט אדער זיין באַטעריע.
- וואַרפט נישט אַוועק דעם פּראָדוקט מיטן טעגלעכן מיסט. ברענגט דעם פּראָדוקט צו אַ ספּעציעלער עלעקטראָנישער אָפּפּאַל־אַנשטאַלט אָדער באַטעריע ריסייקלינג צענטער. פֿאַר מער אינפֿאָרמאַציע וועגן אָפּפּאַל זייטלעך לעבן אייַך, קאָנטאַקטירט אייער לאָקאַלע מוניציפּאַליטעט אָדער אָפּפּאַל טראַנספּאָרטער.
- אויב די פּראָדוקט'ס באַטאַרייע פילט זיך הייס אָדער וווייזט סימנים פון איבערהיצונג, גיט אַרויס אַ שמעק אָדער אַן אומגעוויינטלעכן געזעוש, לעקט פליסיקייט אָדער גאַז, אָדער ענדערט זיך אין פֿאָרעם אָדער קאָליר, זאָלט איר גלייך:
  1. אויב אין באַנוץ, הערט אויף צו ניצן דעם פּראָדוקט גלייך. נעמט אַראָפּ דעם טשאַרדזשינג קאַבל פֿון פּראָדוקט אויב עס איז אַרײַנגעשטעקט אין דער שטעקער.
  2. אויפהערן ניצן דעם פּראָדוקט.
  3. אויב זיכער צו טאָן דאָס, רוקן דעם פּראָדוקט אין אַ קלאָרן אָרט און אַוועק פון אַלע ברענעוודיק.
  4. רופט אייערע לאקאלע נויטפאַל סערוויסעס פאר הילף
  5. וואַשט גרינטלעך די אויגן אָדער הויט־גביטן וואָס זענען געקומען אין קאָנטאַקט מיט לעכדזקיקער באַטעריע־עלעקטראָליט־פליסיק מיט ריינעם פליסנדיקן וואַסער און זוכט נאָך מעדיצינישע הילף.
- אויב עס זענען דא פראבלעמען מיט דער באַטעריע, קאָנטאַקטירט די דזשעטסאָן קער מאַנשאַפֿט.

נעמט גוט קעיר פון אייער דזשעטסאָן כדי עס זאָל קענען ריידן גלאַט און זיכער. אַזוי אַרבעט עס:

האַנדלינג דיין דזשעטסאָן:

- אַנגעצונדן. אלס אַ דערמאָנונג צו שטעלן דעם פּראָדוקט צוריק אויף אַ האַרטער ייבערפלאַך, וועלן זיינע רעדער מאַכן אַ שנעלע דרייַ און דערנאָך וועט דער פּראָדוקט אַנהייבן צו ביפּן קעסיידער. כדי צו אָפּשטעלן דאָס ביפּן, מאַכט אויס דעם פּראָדוקט דורך שנעל דריקן דעם מאַכט קנעפּל.

רייניקן דיין דזשעטסאָן:

- צו רייניקן דעם פּראָדוקט, וווישט אָפּ מיט אַ פייכטן שטאָף און דערנאָך טריקנט עס אָפּ מיט אַ טרוקענעם שטאָף. נישט אַנווענדן וואַסער גלייך אויף דעם פּראָדוקט, וווייל די עלעקטרישע און עלעקטראָנישע סיסטעמען קענען נאַס ווערן, וואָס קען פירן צו אַ דורכפאַל וואָס שטעלט די זיכערקייט פון דעם פּאָרער אין ריזיקע.
- אויב די עלעקטרישע טיילן אדער באַטעריע ווערן נאַס, זאָלט איר נישט אָנצינדן דאָס פּראָדוקט. ביטע קאָנטאַקטירט דעם דזשעטסאָן קער מאַנשאַפֿט פֿאַר הילף.

סטאָרינג דיין דזשעטסאָן:

- לאָדט גאָר אויף די באַטאַרייע איידער איר לייגט דאָס פּראָדוקט אַוועק פֿאַר אַ לענגערע צייט.
- ווען אין סטאָריזזש פֿאַר לענגערע צייטן, גאָר אָפּלאָדן די באַטאַרייע אַמאָל אַ חודש.
- דעקט צו דעם פּראָדוקט צו באַשיצן עס קעגן שטויב.
- האַלט דעם פּראָדוקט אינעווייניק און אין אַ טרוקענעם אָרט.

וואָראַנטי קאַווערידזש.

אַלגעמיינע לימיטעד וואָראַנטי

אייער נייער דזשעטסאָן פראָדוקט איז געוואָראַנטירט קעגן חסרונות אין מאַטעריאַלן און אַרבעט ווי אנגעוויזן אויף RIDEJETSON.COM/WARRANTY פֿאַר אַ צייט-פעריאָד פון דעם טאָג פון אָריגינעלן קויפן אין דער רעטאַיל-געשעפט וועלכן געוויזט לויט דזשעטסאָן'ס באַניצער-מאַנואַלן (זעט RIDEJETSON.COM/SUPPORT). **אונטער דעם גאַראַנטיע, וועט איר קענען ריכטן אייערע טענות צו דזשעטסאָן אפילו אין סיטואַציעס וואו איר האָט געקויפט דעם דזשעטסאָן פראָדוקט פון איינעם פון אונדזערע באַרעכטיקטע רעטיילערס.** צו לייענען די פולע באדינגונגען פון אונדזער גאַראַנטיע, באַזוכט RIDEJETSON.COM/WARRANTY.

האַלטן אין אָנרירן.

זייט זיכער צו נאָכפאָלגן
@ridejetson
אויף סאציאלע מעדיע
צו לערנען וועגן
פאַנטאַסטישע אָפּפערס,
מתנות, און אַלע די
די לעצטע נייעס פון
דזשעטסאָן.

JETSON

רעייא ריא טביל עזייך?

לאָזט אַ רעצענזיע ביי
ridejetson.com/reviews.
מיר קענען נישט וואַרטן צו הערן פון דיר!
#MakeMoves



© 2025, TRURIDE TECH. אלע רעכטן רעזערווירט. פאבריצירט פאר TRURIDE TECH. LLC. JETSON® איז א רעגיסטרירטע טריידמארק געווצט אונטער ליצענץ פון JETSTREAM BRANDS LLC. קיין טייל פון דעם דאקומענט, אריינגערעכנט די פארעם, גראפיקס, און זיזיין, מעג נישט ווערן רעפראדוצירט אדער אינערגעגעבן אין קיין פארעם אדער דורך קיין מיטל.

די BLUETOOTH® ווארט צייכן און לאגאס זענען רעגיסטרירט טריידמארקס וואס געהערן צו BLUETOOTH SIG, ינק. און יעדע נוצן פון אזעלכע מארקס דורך TRURIDE TECH LLC. איז אונטער ליצענץ. אנדערע טריידמארקס און האנדל נעמען זענען יענע פון זייערע ריספעקטיווע אייגענטימער.

פאבריצירט אין הויזשאו, כינע
אימפארטירט דורך TRURIDE TECH LLC.
פ.אָ. באקס 461, דזשערזי סיטי, נדזש 07302-9998

דאטע קאד: 04/2025
דאקומענט אויסגאבע: V2.0
געמאכט אין כינע

פֿראַגעס? לאָמיר הילף.

RIDEJETSON.COM/SUPPORT
RIDEJETSON.COM/CHAT

1-844-585-7462

צו נוצן די פֿעיקייטן פֿון דיין פּראָדוקט
גאָראַנטיע אָדער פּרעגן וועגן גאָראַנטיע קאָווערידזש,
קאָנטאַקט אונדז גלייך.

www.ridejetson.com

JETSON

আপনার যাত্রার জন্য একটি গাইড।

গুরুত্বপূর্ণ:
মনোযোগ সহকারে পড়ুন এবং ধরে রাখুন
ভবিষ্যতের রেফারেন্সের জন্য।

JETSON

LOOMIS

ইলেকট্রিক স্কুটার।

মডেল SKU(S): JLOOMS-GRY



JETSONরে টপ দুইজন অশ্বারোহী নিয়ম:

নিরাপদে থাকো। মজা করো!

সন্তুষ্ট

নিরাপত্তা সতর্কতা 3

১. আপনার পণ্য সম্পর্কে

১.১ পণ্যের সংক্ষিপ্ত বিবরণ 6

১.২ পণ্যের স্পেসিফিকেশন 8

১.৩ অনলাইন রিসোর্স 8

2. শুরু করা

২.১ শুরুর নোট 9

২.২ হ্যান্ডেলবার একত্রিত করা 10

২.৩ ব্যাটারি চার্জ করা 13

3. বৈশিষ্ট্য এবং কার্যাবলী

৩.১ স্কুটার ভাঁজ করা এবং খোলা 15

৩.১.ক কিভাবে ভাঁজ করবেন 15

৩.১.খ ধরার প্রক্রিয়া সামঞ্জস্য করা 17

৩.১.সি কীভাবে উন্মোচন করবেন 18

৩.২ পাওয়ার চালু এবং বন্ধ করা 20

৩.৩ স্পিড মোড ব্যবহার করা 20

৩.৪ ব্যাটারি চার্জ লেভেল পরীক্ষা করা 21

৩.৫ LED লাইট ব্যবহার করা 21

৩.৬ BLUETOOTH® স্পিকার ব্যবহার করা 22

৩.৭ বেল ব্যবহার করা 23

৩.৮ কিকস্ট্যান্ড ব্যবহার করা 23

৪. নড়াচড়া করা

৪.১ ব্রেক ব্যবহার করা 24

৪.২ স্কুটার চালানো 24

৪.৩ গতি এবং রাইডিং রেঞ্জ সর্বাধিক করা 25

৫. নিরাপদ যাত্রা

৫.১ হেলমেট সুরক্ষা 26

৫.২ যাত্রার পূর্বে নিরাপত্তা পরীক্ষা 26

৫.৩ যত্ন ও রক্ষণাবেক্ষণ 27

ওয়ারেন্টি কিভাবে 28

নরিাপত্তা সতর্কতা।

এই নর্দিশোবলী মনেে চলুন।

আগুন লাগার ঝুঁকি বা ব্যক্তদিরে আঘাতরে বষিয়ে নর্দিশোবলী এবং গুরুত্বপূর্ণ নরিাপত্তা নর্দিশোবলী

- ব্যবহাররে আগে, অনুগ্রহ করে ব্যবহারকারীর ম্যানুয়াল এবং সুরক্ষা সতর্কতাগুলি সাবধানে পড়ুন এবং নশি্চতি করুন যে আপনি সমস্ত সুরক্ষা নর্দিশোবলী বুঝতে পরেছেনে এবং গ্রহণ করছেনে। অনুপযুক্ত ব্যবহাররে ফলে যে কোনও ক্ষতি বা ক্ষতরি জন্য ব্যবহারকারী দায়ী থাকবনে।
- **সঠকি চার্জার ব্যবহার না করলে আগুন এবং বস্ফিোরণ ঘটতে পারে, যার ফলে সম্পত্তরি ক্ষতি, আঘাত এবং মৃত্যু হতে পারে।**
- প্রবতিটি অপারশেনে চক্ররে আগে, অপারটেরকে প্রস্তুতকারকরে দ্বারা নর্দিষ্টি প্রাক-অপারশেন পরীক্ষাগুলি সম্পাদন করতে হবে: প্রস্তুতকারকরে দ্বারা সরবরাহ করা সমস্ত গারড এবং প্যাডগুলি সঠকি স্থানে এবং পরষিবোযে গ্য অবস্থায় আছে কনা; ব্রকেিং সসিটেমটি সঠকিভাবে কাজ করছে কনা; প্রস্তুতকারকরে দ্বারা সরবরাহ করা সমস্ত অ্যাকসেল গারড, চইেন গারড, বা অন্যান্য কভার বা গারডগুলি স্থানে এবং পরষিবোযে গ্য অবস্থায় আছে কনা; টায়ারগুলি ভাল অবস্থায় আছে, সঠকিভাবে স্ফীত হয়ছে এবং পর্যাপ্ত টরেডে অবশষ্টি আছে কনা; পণ্যটি যে অংশে পরচিালনা করা হবে তা নরিাপদ এবং নরিাপদ পরচিালনার জন্য উপযুক্ত হওয়া উচতি।
- যন্ত্রাংশগুলি প্রস্তুতকারকরে সপ্সেফিকিশেন অনুসার রক্ষণাবক্ষেণ এবং মরোমত করতে হবে এবং শুধুমাত্র প্রস্তুতকারকরে অনুমোদতি প্রতস্থিাপন যন্ত্রাংশ ব্যবহার করতে হবে এবং ডলিার বা অন্যান্য দক্ষ ব্যক্তদিরে দ্বারা ইন্সটলেশন করা হবে।
- অ-রচিার্জবলে ব্যাটার রিচিার্জ করার বরিুদ্ধে সতর্কতা।
- মোটের চলমান থাকাকালীন হাত, পা, চুল, শরীররে অংশ, পোশাক বা অনুরূপ জনিসিপত্র চলমান যন্ত্রাংশ, চাকা বা ড্রাইভ ট্রনেরে সংস্পর্শে আসতে দবেনে না।
- এই পণ্যটি শশিু বা শারীরকি, সংবদেনশীল বা মানসকি ক্ষমতা হ্রাসপ্রাপ্ত ব্যক্তদিরে দ্বারা ব্যবহার করা উচতি নয়, অথবা অভজ্ঞিতা ও জ্ঞানরে অভাব রয়ছে, যদি না তাদরে তত্ত্বাবধান বা নর্দিশেনা দওেয়া হয় (IEC 60335-1/A2:2006)।
- তত্ত্বাবধানবহিীন শশিুদরে পণ্যটি নয়িে খলো উচতি নয় (IEC 60335-1/A2:2006)।
- প্রাপ্তবয়স্কদরে তত্ত্বাবধান প্রয়োজন।
- ইউনটিগুলকিে দৌড়, স্টান্ট রাইডংি, বা অন্যান্য কৌশল সম্পাদনরে জন্য প্রচিালতি করা যাবে না, যা নয়িন্ত্রণ হারাতে পার, অথবা অনয়িন্ত্রতি অপারটেরে/যাত্রী করম বা প্রতক্রিয়িা সৃষ্টি করতে পার।
- মোটের গাড়রি কাছাকাছি কখনও ব্যবহার করবনে না।
- ধারালো বাম্প, ড্রনেজে গ্রটে এবং হঠাৎ পৃষ্ঠরে পরবির্তন এড়য়িে চলুন। স্কুটার হঠাৎ বন্ধ হয়ে যতেে পার।
- পানি, বালি, নুড়ি, ময়লা, পাতা এবং অন্যান্য ধ্বংসাবশষেযুক্ত রাস্তা এবং পৃষ্ঠতল এড়য়িে চলুন। আর্দ্র আবহাওয়া টর্য়াকশন, ব্রকেিং এবং দৃশ্যমানতা ব্যাহত কর।
- আগুন লাগার কারণ হতে পার এমন দাহ্য গ্যাস, বাষ্প, তরল বা ধুলোর আশপোশ গাড়ি চালানো এড়য়িে চলুন।
- অপারটেরদরে প্রস্তুতকারকরে সমস্ত সুপারশি এবং নর্দিশোবলী মনেে চলতে হবে, পাশাপাশি সমস্ত আইন এবং অধ্যাদশে মনেে চলতে হবে: হডেলাইটবহিীন ইউনটিগুলি কবেলমাত্র পর্যাপ্ত দনিরে আলোতে দৃশ্যমানতার সাথে পরচিালতি হবে, এবং; মালকিদরে আলো, পরতিফলক ব্যবহার করে (সুপ্রষিতার জন্য) হইেলাইট করতে এবং কম-রাইডংি ইউনটিগুলরি জন্য, নমনীয় খুঁটতিে সংকতে পতাকা ব্যবহার করতে উৎসাহতি করা হবে।
- নম্নিলখিতি রোগে আক্রান্ত ব্যক্তদিরে অস্ত্রোপচার না করার জন্য সতর্ক করা হবে: যাদরে হৃদরোগ

আছে; গর্ভবতী মহিলা; মাথা, পিঠ বা ঘাড়রে রংগে আছে, অথবা শরীররে এই অংশ পুরবে অস্ত্রোপচার করা হয়ছে; এবং এমন কোনেও মানসকি বা শারীরকি অবস্থা আছে যার কারণে তারা আঘাতরে ঝুঁকতিে পড়তে পারে বা তাদরে শারীরকি দক্ষতা বা মানসকি ক্ষমতা ব্যাহত করতে পারে যাতে তারা সমস্ত সুরক্ষা নর্দিশোবলী চনিতে, বুঝতে এবং পালন করতে পারে এবং ইউনটি ব্যবহাররে অন্তর্নহিতি বপিদগুলি ধরা নতিে পারে।

- রাতে বাইক চালাবনে না।
- মদ্যপান বা প্রসকেরপিশনরে ওষুধ খাওয়ার পর বাইক চালাবনে না।
- বাইক চালানোর সময় জনিসিপত্র বহন করবনে না।
- কখনও খালি পায়ে পণ্যটি পরচিালনা করবনে না।
- সরবদা জুতা পরুন এবং জুতার ফতিা বাঁধুন।
- নশিচতি করুন যে আপনার পা সবসময় ডকেরে উপর নরিাপদ রাখা আছে।
- অপারটেরদরে সরবদা উপযুক্ত প্রতরিক্ষামূলক পোশাক ব্যবহার করতে হবে, যার মধ্যে রয়ছে উপযুক্ত সার্টফিকিটে সহ একটি হলমটে, এবং প্রস্তুতকারকরে দ্বারা সুপারশিকৃত অন্য যকেোনো সরঞ্জাম: সরবদা হলমটে, হাঁটু প্যাড এবং কনুই প্যাডরে মতো সুরক্ষামূলক সরঞ্জাম পরুন।
- পথচারীদরে সর্বদা পথ দনি।
- সামনে এবং দূরে থাকা জনিসিগুলরি প্রতি সতর্ক থাকুন।
- বাইক চালানোর সময়, যমেন ফোনরে উত্তর দওেয়া বা অন্য কোনেও কাজ ব্যস্ত থাকা, কোনও বক্ষিপ্ত সৃষ্টি করতে দবেনে না।
- পণ্যটি একাধকি ব্যক্তি চালাতে পারবনে না।
- যখন আপনি অন্যান্য আরোহীদরে সাথে পণ্যটি চালান, তখন সংঘর্ষ এড়াতে সর্বদা নরিাপদ দূরত্ব বজায় রাখুন।
- বাঁক নওেয়ার সময়, আপনার ভারসাম্য বজায় রাখতে ভুলবনে না।
- ভুলভাবে সামঞ্জস্যপূর্ণ ব্রকে নয়িে গাড়ি চালানো বপিজ্জনক এবং এর ফলে গুরুতর আঘাত বা মৃত্যু হতে পারে।
- ব্রকে চালানোর সময় গরম হয়ে যতেে পারে, আপনার খালি ত্বক দয়িে ব্রকে স্পর্শ করবনে না।
- খুব জোরে বা হঠাৎ করে ব্রকে লাগালে চাকা আটকে যতেে পারে, যার ফলে আপনি নয়িন্ত্রণ হারয়িে ফলেতে পারনে এবং পড়ে যতেে পারনে। হঠাৎ বা অতরিক্তি ব্রকে লাগালে আঘাত বা মৃত্যু হতে পারে।
- যদি ব্রকেটি আলগা হয়ে যায়, তাহলে অনুগ্রহ করে একটি ষড়ভুজ রঞ্চে, স্কুরু ড্রাইভার, বা অন্যান্য প্রয়োজ্য সরঞ্জাম দয়িে সামঞ্জস্য করুন, অথবা JETSON কয়েের টমিরে সাথে যোগাযোগ করুন।
- জীর্ণ বা ভাঙা অংশগুলি অবলিম্বে প্রতস্থিাপন করুন।
- বাইক চালানোর আগে সমস্ত সুরক্ষা লবেলে জায়গায় আছে কনিা এবং বোঝা যাচ্ছে কনিা তা পরীক্ষা করে ননি।
- ব্যবহারকে আগে, মালকি ইউনটিটরি ব্যবহার এবং পরচিালনার অনুমতি দবেনে, একটি প্রদর্শনরে পরে যে এই ধরনরে অপারটেররা ইউনটিরে সমস্ত উপাদান বুঝতে এবং পরচিালনা করতে পারে।
- সঠকি পরশকি্ষণ ছাড়া বাইক চালাবনে না। উচ্চ গততিে, অসম ভূখণ্ডে বা ঢালুতে বাইক চালাবনে না। স্টান্ট করবনে না বা হঠাৎ ঘুরবনে না।
- অভ্যন্তরীণ ব্যবহারে জন্য প্রসতাবতি।
- অতবিগুনী রশ্মি, বৃষ্টি এবং উপাদানরে দীর্ঘস্থায়ী সংস্পর্শে থাকার ফলে ঘরেরে উপকরণগুলরি ক্ষতি হতে পারে, ব্যবহার না করার সময় ঘরেে ভতিরে সংরক্ষণ করুন।
- ব্যক্তগিত ই-মোবলিটিি ডভিাইসগুলি উচ্চ-উচ্চতার স্থানে ব্যবহাররে জন্য নয় যখোনে বৈদ্যুতকি সারকটিে বদৈ্যুতকি তারে মধ্যে বর্ধতি কলয়িারনেস প্রয়োজন, ইঙ্গতি দয়ে যে এগুলি সমুদ্রপৃষ্ঠ থকেে 2,000 মটিারে বশেি উচ্চতায় ব্যবহারে জন্য নয়।
- শুধুমাত্র প্রস্তুতকারকরে দ্বারা নর্দিষ্টি ব্যাটারি(ies) ব্যবহার করুন
- ব্যবহার না করার সময় ঘরেে ভতিরে জনিসিপত্র রাখুন। চার্জ করার সময় বা গাড়ি চালানোর সময় ব্যবহারে সময় জনিসিপত্র রখেে দনি।
- **সতর্কতামূলক** - আগুনরে ঝুঁকি - ব্যবহারকারী কোনও যন্ত্রাংশ মরোমত করতে পারবনে না।
- **সতর্কতামূলক** - আগুন এবং বদৈ্যুতকি শকরে ঝুঁকি - ব্যবহারকারীর ব্যবহাররে উপযোগী যন্ত্রাংশ নইে।
- সতর্কতা: আগুনরে ঝুঁকি
- আরোহীর ওজন ২২০ পাউন্ড | ৯৯.৭ কজেরি বশেি হওয়া উচতি নয়।

পরবির্তন

JETSON কয়ের টমিরে নর্দিশে ছাড়া ইউনটি বা ইউনটিরে কোনও উপাদান বচ্ছিন্নি, পরবির্তন, মরোমত বা প্রতস্থিাপন করার চষ্টো করবনে না। এটি যকেোনো ওয়ারন্টেি বাতলি করবে এবং ঝুঁকরি কারণ হতে পারে যা আঘাতরে কারণ হতে পারে।

অতরিক্তি অপারশেন সতর্কতা

পণ্যটি চালু থাকা অবস্থায় এবং চাকাগুলি চলমান থাকা অবস্থায় মাটি থকেে তুলবনে না। এর ফলে চাকাগুলি অবাধে ঘুরতে পারে, যা আপনার বা আশপোশরে অন্যদরে আঘাতরে কারণ হতে পারে। পণ্যটরি উপর লাফয়িে পড়বনে না বা নামবনে না, এবং এটি ব্যবহার করার সময় লাফয়িে পড়বনে না। ব্যবহারকে সময় সরবদা আপনার পা পাযরে রশরি উপর শক্তভাবে রাখুন। ব্যবহারে আগে সর্বদা ব্যাটারি চার্জ পরীক্ষা করনে নিি।

ব্যবহৃত ব্যাটারি নষ্পিত্তি



ব্যাটারতিে বপিজ্জনক পদার্থ থাকতে পারে যা পরবিশে এবং মানুষরে স্বাস্থ্যরে জন্য বপিজ্জনক হতে পারে। ব্যাটারি এবং/অথবা প্যাকজেোয়িং চহ্নিতি এই প্রতীকটি নর্দিশে করে যে ব্যবহৃত ব্যাটারি পণৌর বর্জ্য হসিবে গণ্য করা হবে না। পুনরব্যবহারে জন্য উপযুক্ত সংগ্রহস্থলে ব্যাটারিগুলি নষ্পিত্তি করা উচতি। ব্যবহৃত ব্যাটারিগুলি সঠকিভাবে নষ্পিত্তি করা হয়ছে তা নশ্চিতি করে, আপনা পরবিশে এবং মানব স্বাস্থ্যরে জন্য সম্ভাব্য নতেবিাচক পরণিতি প্রতরিোধ করতে সহায়তা করবনে। উপকরণ পুনরব্যবহার প্রাকৃতকি সম্পদ সংরক্ষণে সহায়তা করব। ব্যবহৃত ব্যাটারি পুনরব্যবহার সম্পর্কে আরও তথ্য জন্য, অনুগ্রহ করে আপনার স্থানীয় পৌরসভার বর্জ্য নষ্পিত্তি পরষিবোর সাথে যোগাযোগ করুন।

সম্মতরি বজিঞপ্তি

এই ডভিাইসটি FCC নয়িমরে ১৫ নম্বুর অংশ মনেে চল। অপারশেন নম্নিলখিতি দুটি শর্ত সাপকেষ: (১) এই ডভিাইসটি ক্ষতকিারক হস্তক্ষপেরে কারণ হতে পার না, এবং (২) এই ডভিাইসটকি অবাঞ্ছতি অপারশেনরে কারণ হতে পার এমন হস্তক্ষপে সহ প্রাপ্ত যকে োনে হস্তক্ষপে গ্রহণ করত হব। সতর্কতা: সম্মতরি জন্য দায়ী পক্ষ দ্বারা স্পষ্টভাব অনুমা দতি না হওয়া এই ইউনটিি পরবির্তন বা পরবির্তন ব্যবহারকারীর সরঞ্জাম পরচিালনার করতৃত্ব বাতলি করত পার।

দ্রষ্টব্য: এই সরঞ্জামটি পরীক্ষা করা হয়ছে এবং FCC নয়িমরে পার্ট 15 অনুসার ক্লাস B ডজিটিাল ডভিাইসরে সীমা মনেে চলার জন্য পাওয়া গছে। এই সীমাগুল আবাসকি ইনস্টলশেনে ক্ষতকিারক হস্তক্ষপেরে বরিুদ্ধে যুক্তসিঙ্গত সুরক্ষা প্রদানরে জন্য ডজিাইন করা হয়ছে। এই সরঞ্জামটি রডেিও ফ্রকিুয়োন্সি শক্তি উৎপন্ন করে, ব্যবহার কর এবং বকিরিণ করত পার এবং, যদি ইনস্টল না করা হয় এবং নর্দিশোবলী অনুসার ব্যবহার না করা হয়, তাহল রডেিও যোগাযোগে ক্ষতকিারক হস্তক্ষপে হত পার। তবে, কোনও নর্দিষ্ট ইনস্টলশেনে হস্তক্ষপে ঘটব না এমন কোনও গ্যারান্টি নইে। যদি এই সরঞ্জামটি রডেিও বা টলেভিশিন অভ্যর্থনায় ক্ষতকিারক হস্তক্ষপেরে কারণ হয়, যা সরঞ্জামটি বন্ধ এবং চালু করে নর্ধিারণ করা যতে পার, তাহল ব্যবহারকারীকে নম্নিলখিতি এক বা একাধকি ব্যবস্থা দ্বারা হস্তক্ষপে সংশোধন করার চষ্টো করত উৎসাহতি করা হচ্ছ:

- রসিভিার্ অ্যান্টনোকে পুনঃস্থাপন করুন বা স্থানান্তর করুন।
- সরঞ্জাম এবং রসিভিারে মধ্য বচিছেদ বাড়ান।
- রসিভিার্টি যে সার্কটিরে সাথে সংযুক্ত তার থকেে আলাদা একটি সার্কটিরে একটি আউটলটেে সরঞ্জামগুলকি সংযুক্ত করুন।
- সাহায্যরে জন্য ডলিার অথবা একজন অভজি্ঞ রডেিও/টভিি টকেনশিয়িানরে সাথে পরামর্শ করুন।
- ক্লাস B FCC সীমা মনেে চলা নশ্চিতি করত এই ইউনটিরে সাথে শল্ডিড কবেল ব্যবহার করত হব।

⚠ সতর্কতা:

নম্নিলখিতি নর্দিশোবলী মনেে চলত ব্যর্থ হল শশ্বি বা অন্যদরে আঘাত লাগত পার।

- সমাবশেরে সময় ছোট ছোট অংশ শশ্বিদরে থকেে দূরে রাখুন।
- আনুষাঙ্গকি জনিসিপত্র একজন প্রাপ্তবয়স্ককে একত্রতি করে খুল ফলেত হব।
- ক্ষতরি জন্য ঘন ঘন পণ্যটি পরীক্ষা করুন।

*** প্রাপ্তবয়স্কদরে সমাবশে আবশ্যক।**

⚠ সতর্কতা:

আঘাতরে ঝুঁকি কমাত, প্রাপ্তবয়স্কদরে ততত্ত্বাবধান প্রয়োজন। রাস্তাঘাটে, মোটর গাড়রি কাছে, খাড়া ঢাল বা সড়িতি, সুইমংি পুল বা অন্যান্য জলাশয়রে কাছাকাছি কখনও ব্যবহার করবনে না; সর্বদা জুতা পরুন এবং কখনও একজনরে বশেী আরোহীকে অনুমতি দবিনে না।

⚠ সতর্কতা:

এই পণ্যটি ব্যবহার করার সময় সর্বদা মৌলকি সতর্কতাগুলি অনুসরণ করুন, যার মধ্য নম্নিলখিতিগুলি অন্তর্ভুক্ত রয়ছে:

- **(A)** পণ্যটি ব্যবহারে আগ সমস্ত নর্দিশোবলী পড়ুন।
- **(B)** আঘাতরে ঝুঁকি কমাত, শশ্বিদরে কাছাকাছি পণ্য ব্যবহার করার সময় কঠোর ততত্ত্বাবধান অপরহিার্য।
- **(C)** পণ্যটি আঙুল বা হাত টোকাবনে না।
- **(D)** যদি ইলাসটকি পাওয়ার কবেল বা আউটপুট কবেলটি ক্ষয়াঙ্ক হয়ে যায়, ইনসুলশেন ভঙেে যায়, অথবা ক্ষতরি অন্য কোনও লক্ষণ থাক তবে এই পণ্যটি ব্যবহার করবনে না।
- **(E)** সকল সরঞ্জামরে জন্য। নর্দিশোবলীত উল্লখে করা উচতি: এই যন্ত্রটি ১৪°F (-১০°C) এর নচিে বা ১০৪°F (৪০°C) এর উপর পরবিশেতিে তাপমাত্রায় ব্যবহারে জন্য নয়।
- **(F)** সমস্ত ডভিাইসরে জন্য, নর্দিশোবলীত নম্নিলখিতি তথ্য অন্তর্ভুক্ত করা উচতি:
  ব্যাটারটিি এমনভাব ডজিাইন করা হয়ছে য, যখন পরবিশেরে তাপমাত্রা 32°F (0°C) এবং 104°F (40°C) এর মধ্য থাক তখন চার্জ করা যাব। পরবিশেরে তাপমাত্রা এই সীমার বাইর থাকল কখনই ব্যাটার চার্জ করবনে না।

ক্যালফিোর্নয়িা প্রস্তাব 65

⚠ সতর্কতা:

এই পণ্যটি আপনাকে ক্যাডমিয়াম সহ রাসায়নকিরে সংস্পর্শে আনত পার, যা ক্যালফিোর্নয়িা রাজ্য ক্যান্সার এবং জন্মগত ত্রুটি বা অন্যান্য প্রজনন ক্ষতরি কারণ হসিাব পরচিতি।
আরও তথ্যরে জন্য এখান যান:
WWW.P65WARNINGS.CA.GOV.

১. সম্পর্কে তোমার পণ্য।

১.১ পণ্যের সংক্ষিপ্ত বিবরণ

1. হ্যান্ডলেবার*
   A. ই-ব্রেকে
   B. ঘণ্টা
   C. ত্বরণ থাম্ব থ্রোটেল
   D. আলোর বোতাম
   E. পাওয়ার বাটন
   F. ভাঁজ করা হুক ধরা
2. কাণ্ড
3. ভাঁজ করা হুক*
4. ভাঁজ করা ল্যাচ
5. সামনের কাঁটা
6. সামনের চাকা (মোটর চাকা)
7. ককিস্ট্যান্ড
8. ডকে
9. রিয়ার ফেন্ডার
10. কভার সহ ব্যাটারি চার্জিং পোর্ট
11. এলইডি লাইট
12. পিছনের চাকা
13. ব্যাটারি চার্জ ইন্ডিকেটর লাইট (B)
14. স্পিড মোড ইন্ডিকেটর লাইট (S)
15. প্রতিফলক
16. চার্জার

*সমাবেশে প্রয়োজন

সমাবেশে এবং সমন্বয়ের জন্য সরঞ্জাম অন্তর্ভুক্ত:



৫ মিমি অ্যালেন কী

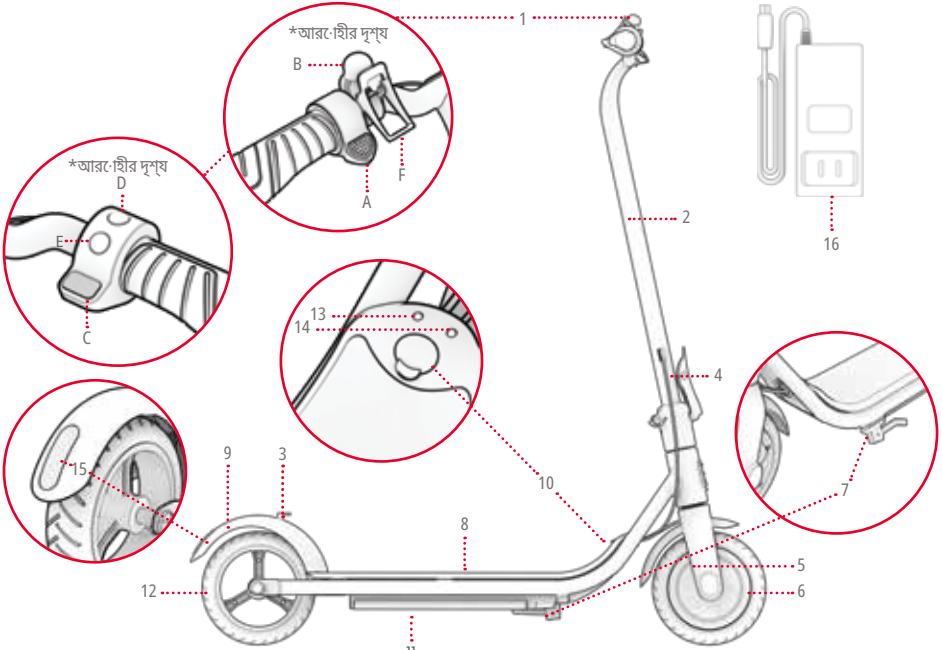

দ্রষ্টব্য: ছবগিুলি প্রকৃত পণ্যরে সঠকি চহোরা প্রতফিলতি নাও করতে পারে।

১.২ পণ্যরে স্পসেফিকিশেন

- ওজন সীমা: ২২০ পাউন্ড | ৯৯.৭ কজেি
- সর্বনম্নি আরোহীর ওজন: ১০০ পাউন্ড | ৪৫.৪ কজেি
- পণ্যরে ওজন: ২৪.২ পাউন্ড | ১০.৯ কজেি
- প্রস্তাবতি বয়স: ১২+
- পণ্যরে মাত্রা, উন্মোচতি:
  36.8 "(এল) × 16.9 "(ওয়াট) × 40.3 "(এইচ) | 93.5 সমেি(এল) × 42.9 সমেি (ওয়াট) × 102.4 সমেি(এইচ)
- পণ্য মাত্রা, ভাঁজ:
- 36.8 "(এল) × 16.9 "(ওয়াট) × 18.9 "(এইচ) | 93.5 সমেি(এল) × 42.9 সমেি (ওয়াট) × 48.0 সমেি(এইচ)
- ডকে আকার: 18.0 "(এল) × 6.0 "(ওয়াট) | 45.7 সমেি(এল) × 15.2 সমেি(ওয়াট)
- চাকার আকার: ৮" | ২০.৩ সমেি
- সর্বোচ্চ গতি: ১৫ মাইল প্রতি ঘণ্টা* | ২৪ কমি/িঘন্টা*
- সর্বোচ্চ পরসীমা: ৮ মাইল | ১২.৯ কমি*, **
- ব্যাটারি: ২১.৬V, ৫.০AH
- ব্যাটারির ধরণ: লথিয়িাম-আয়ন
- মোটর: ২০০ ওয়াট***
- চার্জার আউটপুট: 25.2V 1A
- উল সার্টফিকিশেন: উল ২২৭২
- চার্জংি সময়: প্রায় ৬ ঘন্টা
- সর্বোচ্চ আরোহণ কোণ: ১০°

*পণ্যরে পরসির, গতি, ব্যাটারি লাইফ এবং অন্যান্য স্পসেফিকিশেন রাইডার এবং এর উপর নর্িভর করে পরবির্ততি হতে পারে রাইডিং অবস্থা।

**পরীক্ষার সময় ৮০°F | ২৬.৭°C বায়ু তাপমাত্রায় এবং ৫ মাইল প্রতি ঘণ্টা | ৮ কমি/িঘন্টা গতিতে ১২০ পাউন্ড | ৫৪.৪ কজেি ওজন বহন করা হয়। পরসিরকে প্রভাবতি করতে পারে এমন পরস্থিতি সম্পর্কে আরও বস্তিারতি জানার জন্য বভিাগ ৪.৩ দখেুন।

*** সর্বোচ্চ শক্তি

১.৩ অনলাইন রসিোর্স

আমাদরে সর্বাধকি জন্য স্ক্যান করুন আপডটে করা পণ্য জাহাজে ওঠার উপকরণ এবং সহায়তা সংস্থান।

এই ব্যবহারকারী ম্যানুয়ালটি অনলাইনে এখানে খুঁজুন
https://cdn.shopify.com/s/files/1/2530/6734/files/LOOMIS_MANUAL-web-1729020178548.pdf

আমাদরে ব্যবহারকারী ম্যানুয়াল সংগ্রহটি এখানে খুঁজুন
https://ridejetson.com/pages/product-manuals

২.
শুরু হচ্ছে।

২.১ শুরুর নোট

- তোমার অভিযান এখনই শুরু করো:
  এই পণ্যটি ব্যবহারের আগে, সুরক্ষা সতর্কতা সহ সম্পূর্ণ ব্যবহারকারীর ম্যানুয়ালটি সাবধানে পড়ুন। নিশ্চিত করুন যে আপনি সমস্ত কিছু বুঝতে পেরেছেন, গ্রহণ করছেন এবং মনে চলছেন:
  - প্রস্তুতকারকের সুপারিশ।
  - নিরাপত্তা নির্দেশাবলী এবং সতর্কতা।
  - স্থানীয় অশ্বচালনা এবং পরিচালনা আইন এবং অধ্যাদেশ।

- স্কুটারটি আনবক্স করার সময়, সমস্ত প্যাকেজিং উপকরণ সরিয়ে ফেলার সময় এবং অ্যাসেম্বেলির জন্য রাখার সময় সাবধানতা অবলম্বন করুন, কারণ হ্যান্ডেলবারটি কেবল আধা-সংযুক্ত থাকবে।

- এই ম্যানুয়ালটিতে দেওয়া নির্দেশাবলী—ডান, বাম, সামনে/সামনে, এবং পিছনে/পিছনে—স্কুটারে দাঁড়ানোর সময় আরোহী যেভাবে দেখতে পাবেন, সেভাবেই নির্দেশিত। উদাহরণস্বরূপ, স্কুটারের "ডান দিকে" হল সেই দিকে যেখানে আরোহীর ডান হাত থাকবে।

২.২ হ্যান্ডলেবার একত্রতি করা

1. স্কুটারটকিে তার ককিস্ট্যান্ডরে উপর দাঁড় করান। (বভিাগ 3.8 দখেুন)
   ⚠ **গুরুত্বপূর্ণ:** আধা-সংযুক্ত কাণ্ডটি সাবধানে পরচিালনা করুন। তাররে টান বা জট না লাগাতে খয়োল রাখবনে।
2. ৫ মমিি অ্যালনে কী দয়িে ঘড়রি কাঁটার বপিরীত দকিে ঘুরয়িে ডকেরে ঠকি উপরে মাথা রখেে স্টমেরে বসে আগে থকেে ইনস্টল করা সন্টেোর বল্টে (M6 X 12 মমিি) আলগা করে খুলে ফলেুন। সন্টেোর বল্টেটি একপাশে রাখুন।

গুরুত্বপূর্ণ: স্কুটাররে মাথাটি পাশে রখেে স্টমে বসেরে বল্টুটি আলগা করবনে না বা সরাবনে না।

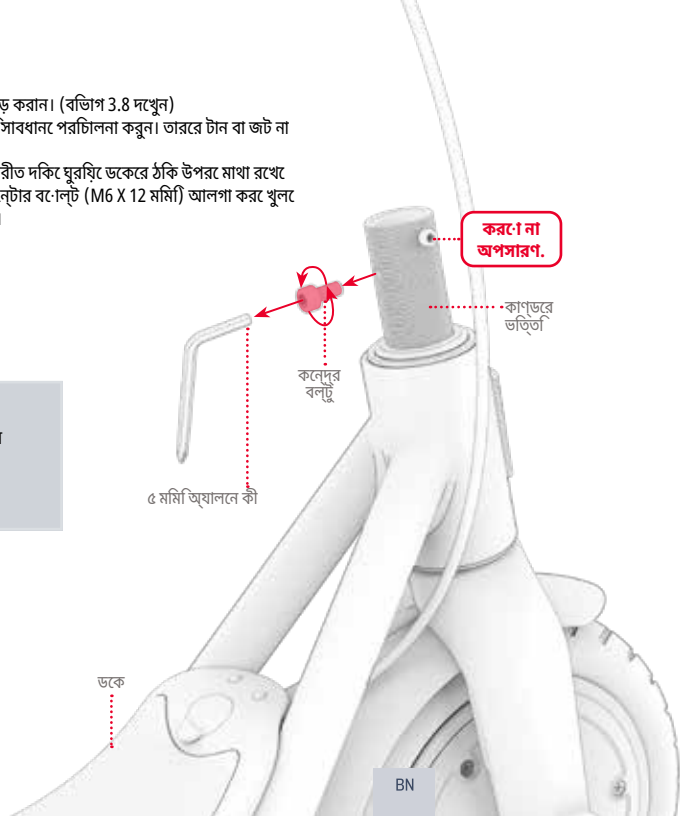

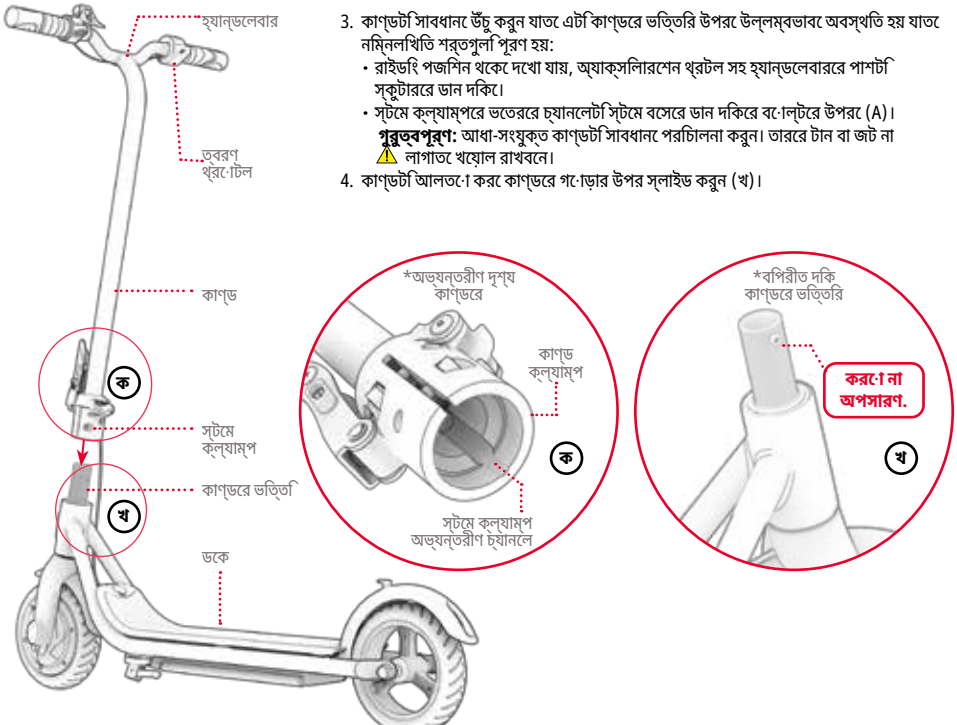

3. কাণ্ডটি সাবধানে উঁচু করুন যাতে এটি কাণ্ডরে ভত্তিরি উপরে উল্লম্বভাবে অবস্থতি হয় যাতে নম্নলখিতি শর্তগুলি পূরণ হয়:
   - রাইডংি পজশিন থকেে দখো যায়, অ্যাক্সলিারশেন থ্রটল সহ হ্যান্ডলেবাররে পাশটি স্কুটাররে ডান দকিে।
   - স্টমে ক্ল্যাম্পরে ভতেররে চ্যানলেটি স্টমে বসেরে ডান দকিরে বো·ল্টরে উপরে (A)।
   গুরুত্বপূর্ণ: আধা-সংযুক্ত কাণ্ডটি সাবধানে পরচিালনা করুন। তাররে টান বা জট না লাগাতে খয়োল রাখবনে।
4. কাণ্ডটি আলতো করে কাণ্ডরে গো·ড়ার উপর স্লাইড করুন (খ)।

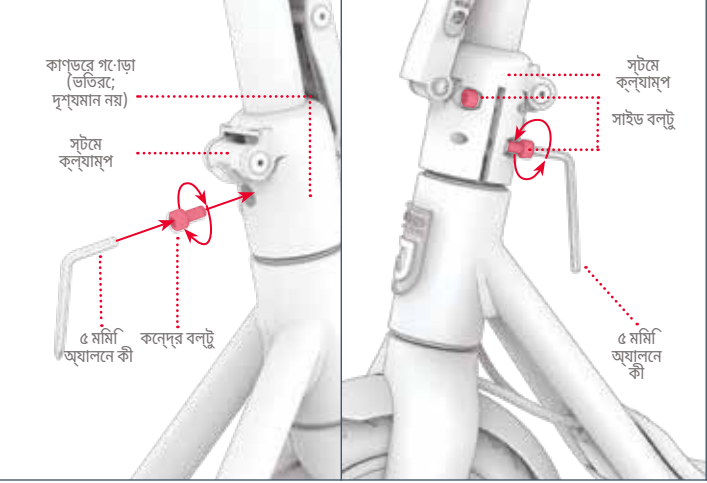

5. স্টমে ক্ল্যাম্প এবং স্টমে বসেরে সারবিদ্ধ গর্তরে মধ্য দয়িে সরানো বো·েল্টটি ঘড়রি কাঁটার দকিে ঘুরয়িে পুনরায় চো·েকান। ৫ মমি অ্যালনে কী দয়িে বো·েল্টটি সম্পূর্ণ শক্ত করুন।

6. ৫ মমি অ্যালনে কী দয়িে ঘড়রি কাঁটার দকিে ঘুরয়িে স্টমে ক্ল্যাম্পরে বাম দকিরে দুটি বো·েল্ট শক্ত করুন।

7. স্কুটাররে বসে স্টমেটি সুরক্ষতি আছে কনিা এবং সামনরে চাকাটি হ্যান্ডলেবয়িাররে ঘূর্ণনরে সারবিদ্ধভাব ঘো·েরে কনিা তা পরীক্ষা করুন।

২.২ ব্যাটারি চার্জ করা

বিঃদ্রঃ: ব্যাটারি সম্পূর্ণ চার্জ হতে প্রায় ৬ ঘন্টা সময় লাগতে পারে। প্রথমবার ব্যবহারের আগে ব্যাটারি সম্পূর্ণ চার্জ করুন।

1. চার্জারের সাথে চার্জিং কেবেলটি সংযুক্ত করুন।
2. আপনার স্কুটারের চার্জিং পোর্ট কভারটি টেনে খুলুন।
3. চার্জিং কেবেলটি দিয়ে লাগান, এবং তারপর চার্জারটি চার্জিং পোর্টে লাগান।
4. যখন চার্জারের ইন্ডিকেটের লাইট লাল থেকে সবুজ হয়ে যায়, তখন বুঝতে হবে আপনার ব্যাটারি সম্পূর্ণ চার্জ হয়ে গেছে। চার্জিং পোর্ট থেকে চার্জারটি খুলে নিন এবং ওয়াল আউটলেটে থেকে কেবেলটি খুলে দিন।
5. চার্জিং পোর্ট কভারটি বন্ধ করুন।

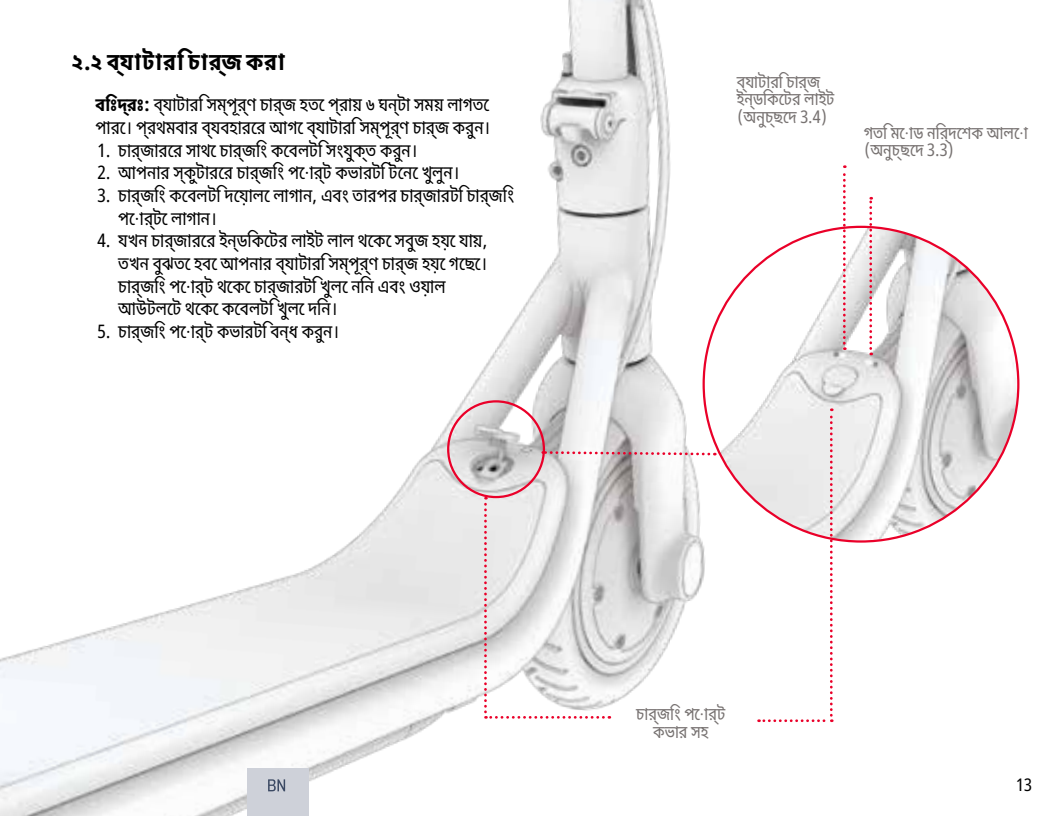

চার্জার চার্জিং ইন্ডিকেটর লাইট:	লাল আলোকসজ্জা চার্জিং	সবুজ আলোকসজ্জা চার্জিং সম্পূর্ণ

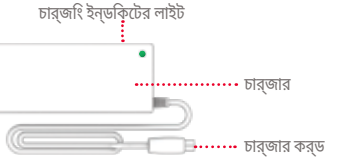

গুরুত্বপূর্ণ চার্জিং নোট:

শুধুমাত্র অন্তর্ভুক্ত চার্জারটি অথবা FCA135-252010 লেবেলযুক্ত JETSONরে মাধ্যমে সরাসরি প্রাপ্ত চার্জারটি ব্যবহার করুন।
শেনজেনে ফংচি ইলেকট্রনিক কোং লিমিটেডে দ্বারা তৈরি (JETSON মডেল নং. পজিলুম-সিএইচ)।

⚠ সঠিক চার্জার ব্যবহার না করলে আগুন এবং বিস্ফোরণ হতে পারে।

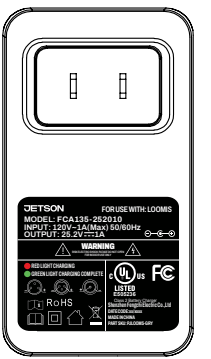

- ব্যাটারি সক্রিয়ভাবে চার্জ না করার সময় চার্জিং পোর্টটি সর্বদা বন্ধ রাখুন।
- চার্জ করার সময় কখনই পণ্যটি চালু করবেন না।
- স্থানান্তরযোগ্য পাওয়ার ট্যাপ ব্যবহার করবেন না।
- ব্যাটারির সর্বোত্তম স্বাস্থ্যের জন্য, প্রতিটি চার্জিং সেশনের সময় - প্রায় ৬ ঘন্টা - ব্যাটারি সম্পূর্ণ চার্জ করুন।
- আপনার পণ্যটি রাতারাতি বা দীর্ঘ সময়ের জন্য চার্জে রেখে দেবেন না।
- ব্যাটারি অপসারণ বা বিচ্ছিন্ন করার চেষ্টা করবেন না।
- চার্জিং অ্যাম্বিয়েন্ট তাপমাত্রার পরিসর: 37.4°F (3°C) - 104°F (40°C)
- অপারেটিং অ্যাম্বিয়েন্ট তাপমাত্রার পরিসর: 14°F(-10°C)-104°F(40°C)
- পণ্যটি সক্রিয়ভাবে চার্জ না করার সময় চার্জিং পোর্ট কভারটি সর্বদা বন্ধ রাখুন।
- আউটপুট কেবলের নমনীয় পাওয়ার কর্ডটি ছিঁড়ে গেলে এই পণ্যটি ব্যবহার করবেন না, ভেঙে যাওয়া ইনসুলেশন, অথবা অন্য কোনও ক্ষতির লক্ষণ আছে।
- চার্জার লেবেলে থাকা চার্জার মডেল নম্বরটি উপরে তালিকাভুক্ত চার্জার মডেল নম্বরের সাথে মিলে যাচ্ছে কিনা তা পরীক্ষা করুন।
- চার্জার লেবেলটি আপনার JETSON মডেলের সাথে সামঞ্জস্যপূর্ণ কিনা তা পরীক্ষা করে দেখুন। আপনি পণ্যের ফর্মে বা স্ট্যান্ডিং ডেস্কের উপরে, পাশে বা নীচে লাগানো একটি লেবেলে আপনার JETSON মডেলের নাম এবং SKU খুঁজে পেতে পারেন।

এটি চিহ্নিতকরণের একটি উদাহরণ তোমার চার্জারে থাকবে।

৩. বৈশিষ্ট্য এবং কার্যাবলী।

৩.১ স্কুটার ভাঁজ করা এবং খোলা

কখন ভাঁজ করবেন: সংরক্ষণ এবং পরিবহনের জন্য
কখন উন্মোচন করবেন: অশ্বারোহণের জন্য

গুরুত্বপূর্ণ: স্কুটারটি হ্যান্ডেলবার ধরে তুলবেন না। এটি পরিবহনের জন্য, এটিকে ভাঁজ করা অবস্থায় সুরক্ষিত করুন এবং কাণ্ড ধরে বহন করুন।



৩.১.ক কিভাবে ভাঁজ করবেন

1. ফোল্ডিং ল্যাচটি উপরে ঠেলে দিন, তারপর ল্যাচটি খুলে কাণ্ড থেকে দূরে টেনে আনুন।

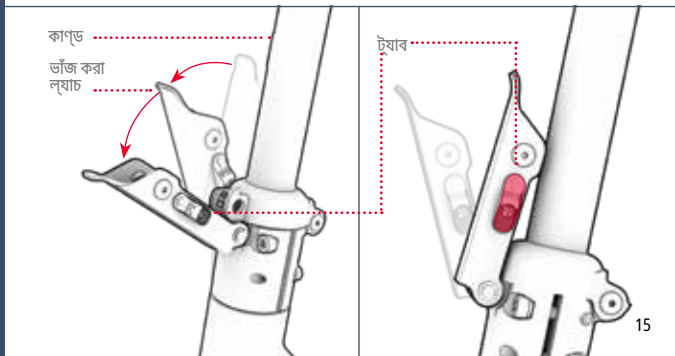

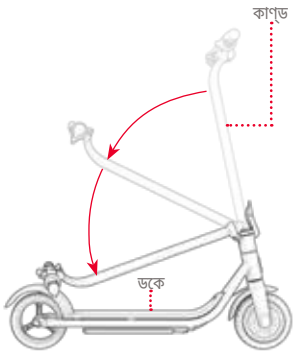

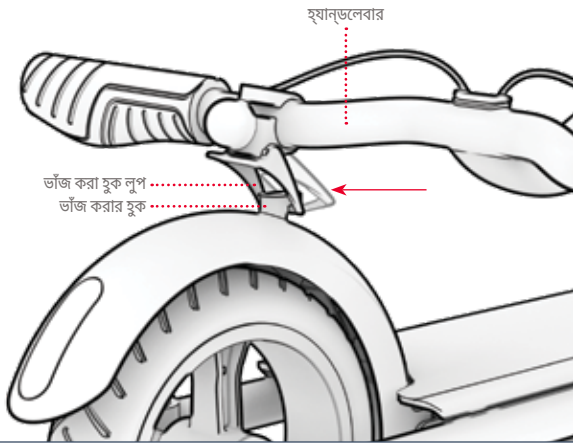

2. ডকেরে উপরে কাণ্ডটি নামিয়ে দিনি।
3. ভাঁজ করা হুকটি ধরে রাখুন যতক্ষণ না এটি ভাঁজ করা হুকরে চারপাশে লুপ হয়ে যায়।
4. স্কুটারটি ভাঁজ করা অবস্থায় নিরাপদে আছে কিনা তা পরীক্ষা করুন।

গুরুত্বপূর্ণ: যদি ভাঁজ করা হুক ক্যাচটি হুকরে সাথে সারবিদ্ধ না হয় বা এর চারপাশে লুপ না করে, তাহলে হ্যান্ডলেবারে ক্যাচ মকোনজিমটি ঘোরানোর প্রয়োজন হতে পারে যতক্ষণ না ক্যাচ মকোনজিমটি হুকরে চারপাশে লুপ করার জন্য সমকোণে থাকে। (অনুচ্ছদে 3.1.B)

৩.১.খ ক্যাচ মকোনজিম সামঞ্জস্য করা

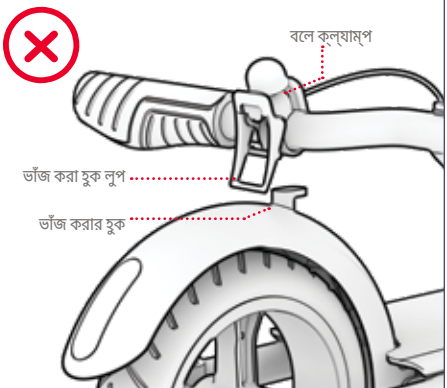

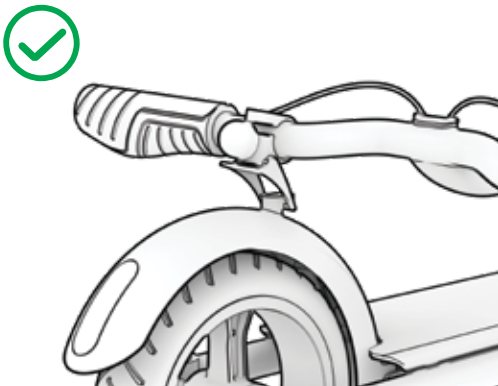

ভুল: ফোল্ডিং হুক ক্যাচ ফোল্ডিং হুকের সাথে সারবিদ্ধ নয়। প্রয়োজনে হ্যান্ডলেবারের চারপাশে বলে ক্ল্যাম্পটি ঘোরান যতক্ষণ না ফোল্ডিং হুক ক্যাচ হুকটিকে "ধরার" জন্য সঠিকভাবে অবস্থানে থাকে।

সঠিক: ফোল্ডিং হুক ক্যাচটি হুকটিকে "ধরা" দেওয়ার জন্য সঠিকভাবে সাজানো হয়েছে।

৩.১.সকিীভাবে উন্মোচন করবনে

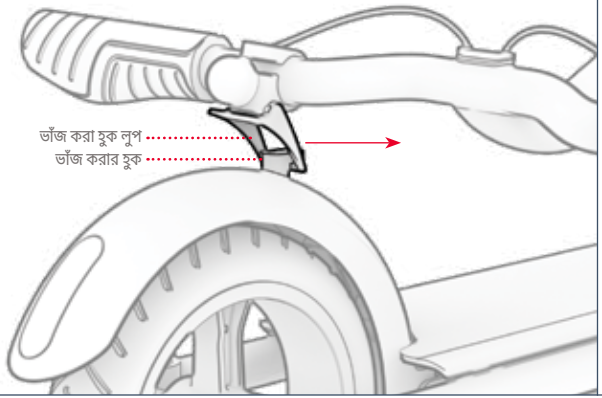



1. ফোল্ডিং হুক থকেে মুক্তি পতেে ফোল্ডিং হুক ক্যাচটকিে পছিনরে ফন্ডোর থকেে দূরে ঠলেে দনি।

2. স্কুটাররে সামনরে দকিে হ্যান্ডলেবারটি তুলুন যতক্ষণ না স্টমেটি সম্পূর্ণ খাড়া হয়।

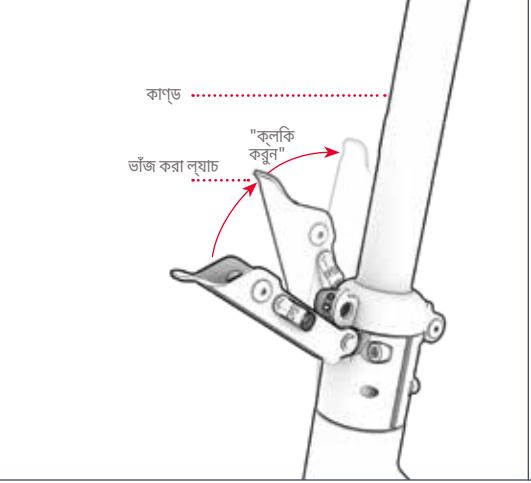

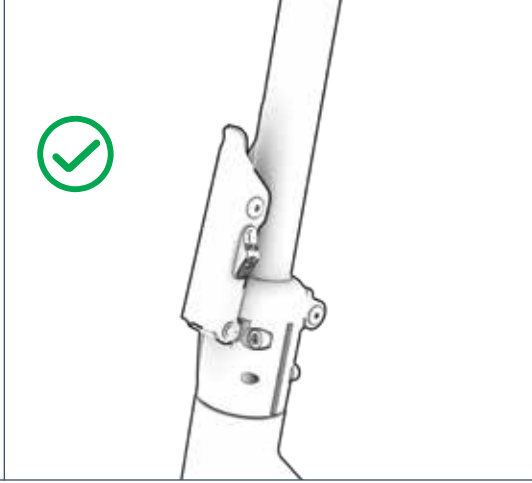

3. ভাঁজ করা ল্যাচটি জোর করে কাণ্ডের সাথে ঠেলে দিন যতক্ষণ না এটি বন্ধ হয়ে যায়।

4. পরীক্ষা করুন যে কাণ্ডটি উল্লম্ব অবস্থানে সুরক্ষিত আছে।

৩.২ পাওয়ার চালু এবং বন্ধ করা

চালু করার জন্য:
১ সেকেন্ডের জন্য পাওয়ার বোতাম টিপুন এবং ধরে রাখুন।
বিদ্যুৎ বন্ধ করতে:
পাওয়ার বোতামটি ৩ সেকেন্ডের জন্য টিপুন এবং ধরে রাখুন।

- ব্যাটারির শক্তি সংরক্ষণের জন্য, আপনার স্কুটারে একটি অটো-অফ বৈশিষ্ট্য রয়েছে এবং ব্যবহার না করে 10 মিনিট পরে স্বয়ংক্রিয়ভাবে বন্ধ হয়ে যাবে।
- পটি স্টপ করার সময় বা রাতের জন্য দূরে রাখার সময় সর্বদা আপনার স্কুটারের পাওয়ার বন্ধ করে দিতে ভুলবেন না।

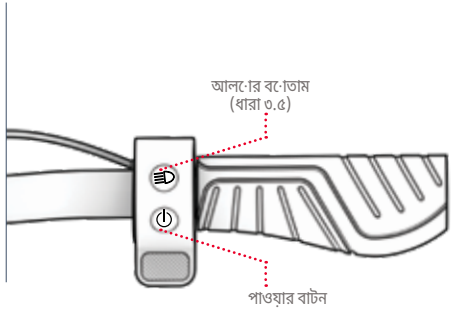

৩.৩ স্পিড মোড ব্যবহার করা

- ৩টি স্পিড মোড আছে, যার প্রতিটি আপনাকে আলাদা সর্বোচ্চ গতিতে রাইড করতে দেয়।
- স্কুটারটি চালু থাকা অবস্থায়, গতির মোড পরিবর্তন করতে পাওয়ার বোতামটি দ্রুত টিপুন।

স্পিড মোড ইন্ডিকেটর লাইট (লুলি)	গতি মোড	সর্বোচ্চ গতি
সাদা আলোকসজ্জা	পথচারী মোড (ধীর)	পর্যন্ত ৫ মাইল প্রতি ঘণ্টা | ৮ কিমি/ঘন্টা
সবুজ আলোকসজ্জা	আরাম মোড (মাঝারি)	পর্যন্ত ১০ মাইল প্রতি ঘণ্টা | ১৬.১ কিমি/ঘন্টা
লাল আলোকসজ্জা	স্পোর্ট মোড (দ্রুত)	পর্যন্ত ১৫ মাইল প্রতি ঘণ্টা | ২৪.১ কিমি/ঘন্টা

৩.৪ ব্যাটারি চার্জ লেভেল পরীক্ষা করা

ডকেরে ব্যাটারি চার্জ ইন্ডিকেটের লাইট দেখে আপনি আপনার ব্যাটারির চার্জ লেভেলের উপর নজর রাখতে পারেন।

ব্যাটারি নির্দেশক আলো (খ)	আনুমানিক অবশিষ্ট চার্জ শতাংশ*	
সবুজ আলোকসজ্জা	৭৬% - ১০০%	**গুরুত্বপূর্ণ:** যখন ব্যাটারির চার্জ ০% এ নেমে যাবে, তখন স্কুটারটি বন্ধ হয়ে যাবে। আপনার পরবর্তী যাত্রার আগে স্কুটারটিকে পূর্ণ শক্তিতে চার্জ করুন (বিভাগ ২.৩)।
হলুদ আলোকসজ্জা	৪১% - ৭৫%	
লাল আলোকসজ্জা	০% - ৪০% এখনই তোমার JETSON চার্জ করো!	

*শুধুমাত্র আনুমানিক। ব্যবহারের উপর ভিত্তি করে পরিবর্তিত হতে পারে।

৩.৫ LED লাইট ব্যবহার করা

লাইট জ্বালানো বা বন্ধ করার জন্য: লাইটিং বোতামটি 2 সেকেন্ডের জন্য টিপুন এবং ধরে রাখুন।
৫টি আলোর মোডের মধ্যে আরকেটিতে সাইকেল চালাতে: লাইট জ্বালানোর সাথে সাথে, লাইটিং বোতামটি দ্রুত টিপুন।

- যখনই BLUETOOTH® স্পিকার সঙ্গীত বাজবে, তখন আলোগুলি সঙ্গীতের সুরের সাথে সামঞ্জস্যপূর্ণভাবে স্পন্দিত হবে।

৩.৬ BLUETOOTH® স্পকিার ব্যবহার করা

আপনার যাত্রার সময় সঙ্গীত স্ট্রমি করার জন্য আপনি আপনার হ্যান্ডহল্ডে ডভিাইসটকিে স্কুটাররে অন্তর্নর্মিতি BLUETOOTH® স্পকিাররে সাথে সংযুক্ত করতে পারনে। সঙ্গীত বাজানো শুরু হলে, আপনার স্কুটাররে আলো স্বয়ংক্রয়িভাবে সঙ্গীতরে সাথে সঙি্ক হয়ে যাবে এবং তার তালে ফ্ল্যাশ করবে।

আপনার হ্যান্ডহল্ডে ডভিাইসটি স্কুটাররে BLUETOOTH® স্পকিাররে সাথে সংযুক্ত করতে:

1. স্কুটারে বদি্যুৎ। (অনুচ্ছদে 3.2)
2. আপনার হ্যান্ডহল্ডে ডভিাইসরে সটেংিস বভিাগে, BLUETOOTH সক্ষম করুন এবং বকিল্পগুলরি তালকিায় "LOOMIS" খুঁজুন। এটি নর্বিাচন করুন।
3. আপনার পছন্দরে অ্যাপরে মাধ্যমে সঙ্গীত চালান, এবং এটি স্কুটাররে স্পকিাররে মাধ্যমে স্ট্রমি হবে।

সংযোগ সমস্যা সমাধান

যদি আপনার স্পকিাররে সাথে সংযোগ করতে সমস্যা হয়, তাহলে চষে্টা করুন:

1. স্কুটারটি বন্ধ করে আবার চালু করা হচ্ছে।
2. আপনার ব্যক্তগিত ডভিাইসটি বন্ধ করে আবার চালু করা হচ্ছে।
3. সনাক্ত করা পণ্যরে তালকিা রফ্রিশে করতে স্ক্যান বোতামে ক্লকি করা।

৩.৭ বলে ব্যবহার করা

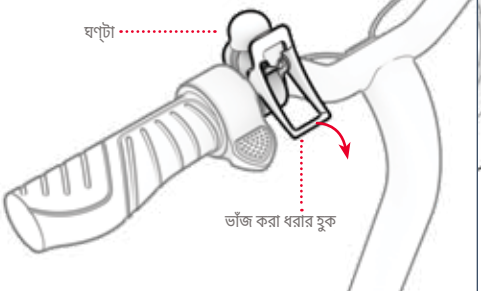

৩.৮ ককিস্ট্যান্ড ব্যবহার করা

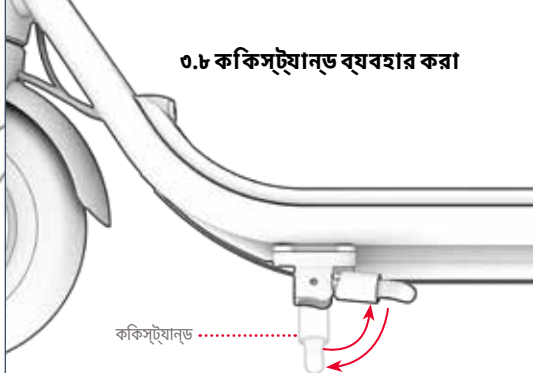

অন্যান্য আরোহী এবং পথচারীদরে সতর্ক করার জন্য ঘণ্টাটি ব্যবহার করুন।

ঘণ্টা বাজানোর জন্য: ভাঁজ করা ক্যাচ হুকটি নীচে ঠলেে দনি এবং দ্রুত ছড়েে দনি।

ককিস্ট্যান্ড ব্যবহার করত: এটকিে নীচরে দকিে ঘুরয়িে দনি এবং আপনার স্কুটারটি আলতো করে এটরি উপর কাত করে দাঁড়ান।
ককিস্ট্যান্ড উঁচু করত: এটকিে আবার উপরে তুলুন।

⚠ **গুরুত্বপূর্ণ:** বাইক চালানোর আগে সর্বদা ককিস্ট্যান্ডটি উঁচু করুন।

৪.
নড়াচড়া করা।

৪.১ ব্রকে ব্যবহার করা

গতি কমাতে ই-ব্রকেটি আলতো করে চাপ দিন। সম্পূর্ণ থামানোর জন্য আরও জোরে চাপ দিন।

⚠ **গুরুত্বপূর্ণ:** হঠাৎ নড়াচড়া এড়াতে, ধীরে ধীরে ই-ব্রকে চালু করার চেষ্টা করুন।

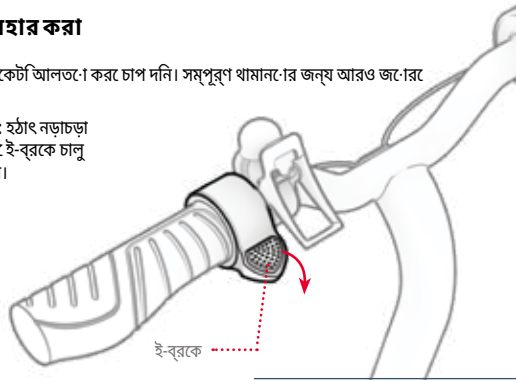

৪.২ স্কুটার চালানো

বহিদ্রঃ এই স্কুটারের মোটর চালু করার জন্য ককি-মোশন অ্যাকটিভিশেন প্রয়োজন।

1. ডকেরে সামনরে দকিে এক পা সামনরে দকিে রাখুন। অন্য পা দয়িে পরপর দু'বার মাটি থকেে ঠলেে স্কুটারটকিে সামনরে দকিে ঠলেে দনি।
2. স্থতিশিলতার জন্য আপনার ককিংি পা ডকেরে পছিনে রাখুন, ৭০° - ৯০° কোণে বাইররে দকিে ঘুরয়িে।
3. গতি বাড়ানোর জন্য ধীরে ধীরে থাম্ব থ্রোটলে চাপ দনি এবং তারপর আপনার গতি বজায় রাখুন।

⚠ **গুরুত্বপূর্ণ:** হঠাৎ গতরি বস্ফিোরণ এড়াতে, সর্বদা থ্রটলটি আলতো করে চাপ দনি।

পালা করার জন্য:
হ্যান্ডলেবারটি বাম বা ডানে ঘোরান।

৪.৩ গতি এবং রাইডিং রেঞ্জ সর্বাধিক করা

মোটরটিকে যত বেশি কাজ করতে হবে, তত দ্রুত আপনার ব্যাটারি শেষ হয়ে যাবে। আদর্শ পরিস্থিতিতে, সর্বাধিক প্রতি ব্যাটারি চার্জে ৮ মাইল | ১২.৯ কিমি মাইলেজ এবং সর্বোচ্চ গতি ১৫ মাইল প্রতি ঘণ্টা | ২৪.১ কিমি/ঘন্টা।

নিম্নলিখিত বিষয়গুলি গতি এবং রাইডিং রেঞ্জেকওে প্রভাবিত করবে। এর মধ্যে রয়েছে:

রাইডিং সারফেস:
- মসৃণ পৃষ্ঠের উপর চড়ার চেয়ে রুক্ষ পৃষ্ঠের উপর দিয়ে ভ্রমণের জন্য মোটর শক্তির প্রয়োজন।

ওজন বহন:
- বেশি ওজন (আরোহী প্লাস কার্গো) অর্জনযোগ্য পরিসর হ্রাস করে।

রাইডিং স্টাইল:
- ঘন ঘন ব্যাটারি চালু করা এবং থামানো একবার ব্যাটারি চার্জে অর্জনযোগ্য দূরত্ব কমিয়ে দেবে।

বাতাসের তাপমাত্রা:
- স্কুটার চালানো এবং সংরক্ষণের জন্য আদর্শ তাপমাত্রা হল ৫০°F - ৯০°F (১০°C - ৩৫°C)।

ঝোঁক:
- সমতল প্রান্ত বা উতরাইয়ের চেয়ে চড়াই-উতরাইয়ে যাওয়ার সময় মোটরটিকে বেশি পরিশ্রম করতে হয়।

ব্যাটারি রক্ষণাবেক্ষণ:
- প্রতিটি যাত্রার পর সময়মত ব্যাটারি চার্জ করা ব্যাটারির ক্ষমতা এবং শক্তি বজায় রাখতে সাহায্য করে।

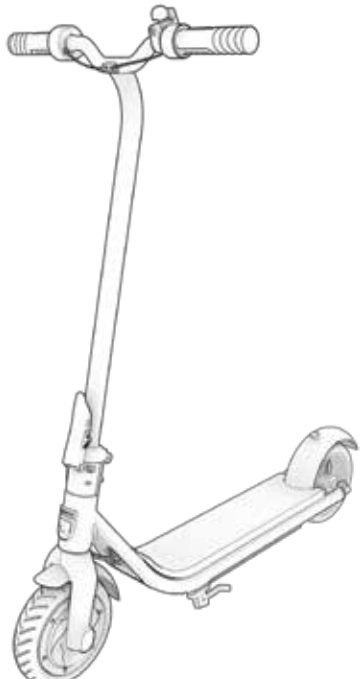

৫। নরিাপদ যাত্রা।

৫.১ হলেমটে সুরক্ষা

আরোহীর সর্বদা হলেমটে পরা উচতি।



অনুপযুক্ত অবস্থান:
কপাল উন্মুক্ত।
পতন হতে পারে
গুরুতর আহত অবস্থায়।



সঠকি অবস্থান:
কপাল ঢাকা।
হলেমটে দ্বারা।

*একটি হলেমটে, উপযুক্ত পোশাক, জুতা এবং সুরক্ষা সরঞ্জাম পরুন। এমন পোশাক এড়িয়ে চলুন যা চাকার মধ্যে বা চাকার নীচে আটকে যতেে পারে। বন্ধ পা, ফলেযাট জুতা ব্যবহারের পরামর্শ দওেয়া হয়। দুর্ঘটনার ক্ষত্রে আঘাত এড়াতে ASTM F1492 অনুমোদতি হলেমটে এবং সুরক্ষা সরঞ্জাম পরুন।

৫.২ যাত্রার পূর্বে নরিাপত্তা পরীক্ষা

প্রতটিি ভ্রমণরে আগে এই গুরুত্বপূর্ণ নরিাপত্তা পরীক্ষাগুলি করুন:

ব্রকে:
- নশ্চিতি করুন যে ব্রকেটি সঠকিভাবে কাজ করছে যাতে ই-ব্রকেটি সহজইে সংযুক্ত হয় এবং স্কুটারটকিে থামাতে পারে।

ফ্রমে:
- স্কুটাররে ফ্রমে ক্ষতগ্রিস্ত, বাঁকা বা ভাঙা কনিা তা পরীক্ষা করুন।
- সটমেটে স্টমে ফোল্ডংি ল্যাচ দ্বারা সুরক্ষতি আছে কনিা তা পরীক্ষা করুন।

স্টয়িারংি:
- চাকা এবং হ্যান্ডলেবার সারবিদ্ধ আছে কনিা তা পরীক্ষা করুন।

চাকা:
- চাকাগুলি অতরিক্তি ক্ষয়রে লক্ষণ দখোচ্ছে না বা ক্ষতগ্রিস্ত হয়ছে কনিা তা পরীক্ষা করুন।

৫.৩ যত্ন ও রক্ষণাবক্ষেণ

আপনার JETSONকে সুচারুভাবে এবং নরিাপদে চালানো-র জন্য তার যত্ন ননি। কীভাবে করবনে তা এখানে:

তোমোর JETSON পরচিালনা করা:

- বদি্যুৎ চালু থাকা অবস্থায় পণ্যটি মাটি থকেে তুলবনে না। পণ্যটকিে আবার শক্ত পৃষ্ঠে রাখার জন্য মনে করযি়ে দওেয়ার জন্য, এর চাকাগুলি দ্রুত ঘুরবে এবং তারপর পণ্যটি ক্রমাগত বপি করতে শুরু করবে। বপি বন্ধ করতে, পাওয়ার বোতামটি দ্রুত টপিে পণ্যটি বন্ধ করুন।

তোমোর JETSON পরষ্কিার করা:

- পণ্যটি পরষ্কিার করার জন্য, সাবধানে একটি স্যাঁতসঁতে কাপড় দযি়ে মুছুন এবং তারপর একটি শুকনো কাপড় দযি়ে শুকযি়ে ননি। পণ্যটতিে সরাসরি জল লাগাবনে না, কারণ বদি্যুতকি এবং ইলকেট্রনকি সসি্টমেগুলি ভজিে যতেে পারে, যার ফলে ত্রুটি দখো দতিে পারে যা আরোহীর নরিাপত্তাকে ঝুঁকরি মধ্যে ফলে।
- যদি বদি্যুতকি যন্ত্রাংশ বা ব্যাটারি ভজিে যায়, তাহলে পণ্যটি চালু করবনে না। সহায়তার জন্য অনুগ্রহ করে JETSON কয়োর টমিরে সাথে যোগাযোগ করুন।

আপনার JETSON সংরক্ষণ করা:

- পণ্যটি দীর্ঘ সময় ধরে সংরক্ষণ করার আগে ব্যাটারটিি সম্পূর্ণ চার্জ করুন।
- দীর্ঘ সময় ধরে স্টোরজেে রাখলে, মাসে একবার ব্যাটারি সম্পূর্ণ চার্জ করুন।
- ধুলো থকেে রক্ষা পতেে পণ্যটি ঢকেে দনি।
- পণ্যটি ঘররে ভতিরে এবং শুকনো জায়গায় সংরক্ষণ করুন।

⚠ ব্যাটাররি সতর্কতা:

আপনার পণ্যটতিে লথিয়িাম-আয়ন ব্যাটারি য়ছে। সাবধান থাকুন। পরচিালনা করার সময়।

- পণ্যটকিে আগুন এবং অতরিক্তি তাপ থকেে দূরে রাখুন।
- তীব্র শারীরকি ধাক্কা, তীব্র কম্পন, বা আঘাত এড়যি়ে চলুন।
- জল বা আর্দ্রতা থকেে পণ্য রক্ষা করুন।
- অন্য কোনও বস্তুর উপর বা নীচে পণ্যটি স্তূপে রাখবনে না বা সংরক্ষণ করবনে না।
- পণ্য বা এর ব্যাটারি আলাদা করবনে না।
- পরতদিনিরে আবর্জনার সাথে পণ্যটি ফলেবনে না। পণ্যটি একটি নর্দিষ্টি ই-বর্জ্য সুবধিায় আনুন অথবা ব্যাটারি পুনর্ব্যবহার কর্ন্দ্র। আপনার কাছাকাছি বর্জ্য অপসারণরে স্থান সম্পর্কে আরও তথ্যরে জন্য, আপনার স্থানীয় পৌরসভা বা বর্জ্য পরবিহনকারীর সাথে যোগাযোগ করুন।
- যদি পণ্যরে ব্যাটারি গরম অনুভূত হয় বা অতরিক্তি গরম হওয়ার লক্ষণ দখো দয়ে, গন্ধ বা অস্বাভাবকি শব্দ নর্গিত হয়, তরল বা গ্যাস লকি হয়, অথবা আকার বা রঙ পরবির্তন হয়, তাহলে অবলিম্বে:
  1. যদি ব্যবহার করা হয়, তাহলে অবলিম্বে পণ্যটি ব্যবহার বন্ধ করুন। যদি পণ্যটি প্লাগ ইন করা থাকে তবে চার্জংি কবেলটি খুলে ফলেুন।
  2. পণ্যটরি ব্যবহার বন্ধ করুন।
  3. যদি এটি করা নরিাপদ হয়, তাহলে পণ্যটি একটি পরষ্কিার স্থানে এবং দাহ্য পদার্থ থকেে দূরে সরযি়ে রাখুন।
  4. সাহায্যরে জন্য আপনার স্থানীয় জরুরি পরষিবোগুলতিে কল করুন
  5. ব্যাটারি ইলকেট্রোলাইট তরলরে লকিংিয়রে সংস্পর্শে আসা চোখ বা ত্বকরে যে অংশগুলি আছে তা পরষ্কিার প্রবাহতি জল দযি়ে ভালোভাবে ধুয়ে ফলেুন এবং অতরিক্তি চকিৎিসা সহায়তা ননি।
- ব্যাটারতিে কোনও সমস্যা হলে, JETSON কয়োর টমিরে সাথে যোগাযোগ করুন।

ওয়ারন্টেি কভারজে।

জনোরলে লমিটিডে ওয়ারন্টেি

আপনার নতুন JETSON পণ্যটি RIDEJETSON.COM/WARRANTY-তে নর্িদশেতি উপকরণ এবং কারগিরি ত্রুটরি বর্িুদ্ধে নশ্চিতি, যা মূল খুচরা ক্রয়রে তারখি থকেে একটি নর্িদষ্টি সময়রে জন্য JETSONরে ব্যবহারকারী ম্যানুয়াল অনুসারে ব্যবহার করা হবে (RIDEJETSON.COM/SUPPORT দখেুন)। **এই ওয়ারন্টেরি অধীনে, আপনি আমাদরে অনুমোদতি খুচরা বক্রিতোদরে কাছ থকেে JETSON পণ্য কনিছেনে এমন পরস্থিতিতিওে আপনার দাবগিুলি JETSONরে কাছে পাঠাতে পারবনে।** আমাদরে ওয়ারন্টেরি সম্পূর্ণ শর্তাবলী পড়তে, দখেুন RIDEJETSON.COM/WARRANTY.

রাখা স্পর্শ।

@ridejetson কে অনুসরণ করতে ভুলবেন না অসাধারণ অফার, উপহার এবং সকল কিছু সম্পর্কে জানতে সোশ্যাল মিডিয়ায় JETSONের সর্বশেষ খবর।

JETSON

তোমার যাত্রা ভালো লাগছে?

একটি পর্যালোচনা লিখুন
ridejetson.com/reviews.
আমরা আপনার কাছ থেকে শুনতে অধীর আগ্রহে
অপেক্ষা করতে পারছি না!
#MakeMoves

প্রশ্ন? আসুন সাহায্য।

RIDEJETSON.COM/SUPPORT
RIDEJETSON.COM/CHAT সম্পর্ক

১-৮৪৪-৫৮৫-৭৪৬২

আপনার পণ্যরে ব্যবহার
ওয়ারেন্টি অথবা জজ্ঞিাসা
করুন
ওয়ারেন্টি কিভারজে,
সরাসরি আমাদরে সাথে
যোগাযোগ করুন।

www.ridejetson.com

JETSON

© ২০২৫, TRURIDE TECH. সর্বস্বত্ব সংরক্ষতি।
TRURIDE TECH LLC-এর জন্য তরৈি।
JETSON® হল JETSTREAM BRANDS LLC-এর
লাইসন্সেরে অধীনে ব্যবহৃত একটি নবিন্ধতি ট্রডেমার্ক।
এই নথরি কোনও অংশ, আকৃতি, গ্রাফক্সি এবং নকশা সহ,
কোনও আকারে বা কোনও উপায়ে পুনরুত্পাদন বা প্ররেণ করা যাবে না।

BLUETOOTH® শব্দ চহ্নি এবং লোগো নবিন্ধতি হয়ছে
BLUETOOTH এসআইজি, ইনকর্পোরটেডেরে মালকিানাধীন ট্রডেমার্ক এবং এর যকেোনো ব্যবহার
ট্রুব্লুরাইড টকে এলএলসি কর্তৃক প্রদত্ত এই ধরনরে চহ্নি লাইসন্সেরে অধীনে।
অন্যান্য ট্রডেমার্ক এবং ট্রডে নামগুলি হল
তাদরে নজি নজি মালকিদরে।

চীনরে হুইঝোতে উৎপাদতি
TRURIDE TECH LLC দ্বারা আমদানকিৃত।
P.O. বক্স 461, জার্সি সটিি, NJ 07302-9998

তারখি কোড: ০৪/২০২৫
ডকুমন্টে সংস্করণ: V2.0
চীনে তরৈি

YON GID POU VWAYAJ OU A.

ENPÒTAN:
Li ak anpil atansyon epi konsève pou referans nan lavni.

JETSON

LOOMIS
Scooter elektrik.

MODÈL SKU(S): JLOOMS-GRY



TÈT JETSON AN DE MOUN K AP MONTE RÈG:

PRAN PREKOSYON. PRAN PLEZI!

Kontni

Avètisman Sekirite 3

1. Konsènan pwodwi ou a

1.1 Apèsi sou pwodwi a 6

1.2 Espesifikasyon pwodwi 8

1.3 Resous sou Entènèt 8

2. Pou kòmanse

2.1 Nòt pou kòmanse 9

2.2 Asanblaj gidon an 10

2.3 Chaje batri a 13

3. Karakteristik ak Fonksyon

3.1 Pliye ak Depliye Scooter a 15

3.1.A Kijan pou pliye 15

3.1.B Ajisteman Mekanis Trape a 17

3.1.C Kijan pou dewoule 18

3.2 Limen ak Etenn 20

3.3 Itilizasyon Mòd Vitès yo 20

3.4 Tcheke Nivo Chaj Batri a 21

3.5 Itilizasyon Limyè LED yo 21

3.6 Itilizasyon Oratè Bluetooth® la 22

3.7 Sèvi ak klòch la 23

3.8 Itilizasyon sipò a 23

4. Fè mouvman

4.1 Itilizasyon fren an 24

4.2 Monte Scooter la 24

4.3 Maksimize Vitès ak Ranje Monte 25

5. Vwayaj an sekirite

5.1 Sekirite Kas 26

5.2 Verifikasyon Sekirite Anvan Monte 26

5.3 Swen ak Antretyen 27

Garanti pwoteksyon 28

AVÈTISMAN SEKIRITE.

KENBE ENSTRIKSYON SA YO.

ENSTRIKSYON SOU RISK DIFE OSWA BLESI POU MOUN AK ENSTRIKSYON SEKIRITE ENPÒTAN YO

- Anvan w itilize li, tanpri li manyèl itilizatè a ak avètisman sekirite yo ak anpil atansyon, epi asire w ou konprann epi aksepte tout enstriksyon sekirite yo. Itilizatè a ap responsab pou nenpòt pèt oswa domaj ki koze pa move itilizasyon.
- **Si ou pa sèvi ak bon plato a, sa ka lakòz difè ak eksplozyon, sa ki ka lakòz domaj materyèl, blesi ak lanmò.**
- Anvan chak sik operasyon, operatè a dwe fè verifikasyon pre-operasyon yo espesifye pa manifakti a: Ke tout pwoteksyon ak plaket manifakti a te founi orijinalman yo nan plas yo epi yo nan bon kondisyon pou sèvi; Ke sistèm frenaj la ap fonksyone byen; Ke tout pwoteksyon aks, pwoteksyon chèn, oswa lòt kouvèti oswa pwoteksyon manifakti a te founi yo nan plas yo epi yo nan bon kondisyon; Ke kawotchou yo nan bon kondisyon, yo byen gonfle, epi yo gen ase sifas ki rete; Zòn kote pwodwi a pral opere a ta dwe an sekirite epi apwopriye pou operasyon an sekirite.
- Yo dwe antretenI epi repare konpozan yo dapre espesifikasyon manifakti a epi sèlman itilize pyès ranplasman otorize pa manifakti a, epi enstalasyon an dwe fèt pa konsesyonè oswa lòt moun ki kalifye.
- Avètisman kont rechaje pil ki pa rechajab.
- Pa kite men, pye, cheve, pati nan kò, rad, oswa bagay menm jan an antre an kontak ak pati k ap deplase, wou, oswa sistèm transmisyon an pandan motè a ap mache.
- Timoun oswa moun ki gen kapasite fizik, sansoryèl oswa mantal ki redwi, oswa ki manke eksperyans ak konesans, pa dwe itilize pwodui sa a, sof si yo te resevwa sipèvizyon oswa enstriksyon (IEC 60335-1/ A2:2006).
- Timoun ki pa gen sipèvizyon pa dwe jwe ak pwodui sa a (IEC 60335-1/A2:2006).
- Sipèvizyon yon granmoun obligatwa.
- Yo pa dwe opere inite yo pou fè kous, kaskad, oswa lòt manèv ki ka lakòz pèt kontwòl, oswa ki ka lakòz aksyon oswa reyaksyon san kontwòl operatè/pasaje a.
- Pa janm sèvi ak li toupre machin motè.
- Evite boul byen file, griyaj drenaj, ak chanjman sifas toudenkou. Trotinèt la ka kanpe sibitman.
- Evite lari ak sifas ki gen dlo, sab, gravye, pousyè tè, fèy ak lòt debri. Tan mouye afekte priz, frenaj ak vizibilite.
- Evite monte machin nan bò kote gaz, vapè, likid oswa pousyè ki ka pran difè.
- Operatè yo dwe respekte tout rekòmandasyon ak enstriksyon manifakti a, epi tou konfòme yo avèk tout lwa ak òdonans yo: Inite ki pa gen limyè devan yo dwe fonksyone sèlman lè gen bon limyè lajounen pou wè, epi; Yo dwe ankouraje pwopriyetè yo pou yo mete limyè, reflektè, epi pou inite ki ba yo, drapo siyal sou poto fleksib pou mete aksan sou yo (pou yo ka wè yo byen).
- Moun ki gen pwoblèm sa yo dwe resevwa avètisman pou yo pa opere: Moun ki gen pwoblèm kè; Fanm ansent; Moun ki gen pwoblèm nan tèt, nan do, oswa nan kou, oswa ki te deja fè operasyon nan zòn sa yo nan kò a; ak moun ki gen nenpòt pwoblèm mantal oswa fizik ki ka fè yo vilnerab a blesi oswa afekte ladrès fizik yo oswa kapasite mantal yo pou rekonèt, konprann, epi egzekite tout enstriksyon sekirite yo epi pou yo kapab sipoze danje ki genyen nan itilizasyon aparèy la.
- Pa monte bisiklèt lannwit.

- Pa monte bisiklèt apre ou fin bwè oswa pran medikaman sou preskripsyon.
- Pa pote bagay lè w ap monte bisiklèt.
- Pa janm opere pwodwi a pye atè.
- Toujou mete soulye epi kenbe lasèt soulye yo mare.
- Asire w ke pye w yo toujou byen plase sou platfòm nan.
- Operatè yo dwe toujou itilize rad pwoteksyon apwopriye, tankou yon kas, ak sètifikasyon apwopriye, ak nenpòt lòt ekipman manifakti a rekòmande: Toujou mete ekipman pwoteksyon tankou kas, pwoteksyon jenou, ak pwoteksyon koud.
- Toujou bay pyeton yo plas.
- Fè atansyon ak bagay ki devan ou ak bagay ki lwen ou.
- Pa kite anyen distrè w lè w ap monte bisiklèt, tankou reponn telefòn oswa fè nenpòt lòt aktivite.
- Plis pase yon moun pa ka monte pwodwi a.
- Lè w ap monte pwodwi a ansanm ak lòt pasaje, toujou kenbe yon distans ki an sekirite pou evite yon kolizyon.
- Lè w ap vire, asire w ou kenbe balans ou.
- Monte bisiklèt ak fren ki pa byen ajiste yo danjere epi li ka lakòz blesi grav oswa lanmò.
- Fren an ka vin cho pandan l ap fonksyone, pa touche fren an ak po ou toutouni.
- Si ou peze fren yo twò fò oswa twò sibit, sa ka bloke yon wou, sa ki ka fè ou pèdi kontwòl epi tonbe. Si ou peze fren yo twòp oswa si ou peze yo twòp, sa ka lakòz ou blese oswa mouri.
- Si fren an dekole, tanpri ajiste li avèk yon kle egzagonal, yon tournevis, oswa yon lòt zouti ki aplikab, oswa tanpri kontakte Ekip Swen Jetson an.
- Ranplase pati ki ize oswa ki kase yo imedyatman.
- Tcheke si tout etikèt sekirite yo an plas epi si yo byen konprann anvan ou monte bisiklèt.
- Pwopriyetè a dwe otorize itilizasyon ak operasyon inite a apre yon demonstrasyon ki montre operatè sa yo ka konprann epi opere tout konpozan inite a anvan yo itilize li.
- Pa monte san antrennman apwopriye. Pa monte ak gwo vitès, sou tèren inegal, oswa sou pant. Pa fè kaskad oswa vire bridsoukou.
- Rekòmande pou itilizasyon andedan kay la.
- Ekspozisyon pwolonje a reyon UV, lapli ak move tan ka domaje materyèl bwat la, sere l andedan kay la lè w pa ap itilize li.
- Aparèy mobilite elektrik pèsonèl yo pa fèt pou itilize nan zòn ki gen gwo altitid ki mande plis espas ant fil elektrik nan sikui elektrik yo, sa vle di yo pa fèt pou itilize nan altitid ki depase 2,000 mèt anwo nivo lanmè a.
- Sèlman sèvi ak pil (yo) manifakti a espesifye yo.
- SERE L ANDEDAN LÈ W PA AP ITILIZE L. KITE L ANDEDAN PANDAN W AP CHAJEL OSWA LÈ W PA AP ITILIZE L POU W KONDUI.
- **AVÈTISMAN** - Danje difè - Itilizatè a pa ka repare okenn nan pyès yo.
- **AVÈTISMAN** - Risk difè ak chòk elektrik - Pa gen pyès ki ka sèvi pa itilizatè a.
- Atansyon: Risk difè
- Siklis la pa dwe depase 220 lb | 99.7 kg.

MODIFIKASYON

Pa eseye demonte, modifye, repare, oswa ranplase aparèy la oswa okenn konpozan nan aparèy la san enstriksyon nan men Ekip Swen Jetson an. Sa ap anile nenpòt garanti, epi li ka lakòz fonksyònman ki ka lakòz blesi.

LÒT PREKOSYON POU OPERASYON

Pa leve pwodwi a atè pandan l ap monte epi wou yo ap deplase. Sa ka lakòz wou yo vire lib, sa ki ka blese ou oswa lòt moun ki tou pre. Pa sote sou oswa desann pwodwi a, epi pa sote pandan w ap itilize li. Toujou kenbe pye ou byen plante sou repo pye a pandan l ap fonksyone. Toujou tcheke chaj batri a anvan ou itilize li.

JETE PIL IZE YO

Batri a ka gen sibstans danjere ki ka mete anviwònman an ak sante moun an danje. Senbòl sa a ki make sou batri a ak/oswa anbalaj la endike ke batri ize a pa dwe trete kòm dechè minisipal. Batri yo ta dwe jete nan yon pwen koleksyon ki apwopriye pou resiklaj. Lè w asire w ke pil ize yo jete kòrèkteman, ou pral ede anpeche konsekans negatif potansyèl pou anviwònman an ak sante moun. Resiklaj materyèl yo ap ede konsève resous natirèl yo. Pou plis enfòmasyon sou resiklaj pil ize yo, tanpri kontakte sèvis eliminasyon dechè minisipalite lokal ou a.

AVI KONFÒMITE

Aparèy sa a konfòm ak Pati 15 nan Règ FCC yo. Fonksyònman an sijè a de kondisyon sa yo: (1) aparèy sa a pa dwe lakòz entèferans danjere, epi (2) aparèy sa a dwe aksepte nenpòt entèferans li resevwa, tankou entèferans ki ka lakòz operasyon endezirab.
Avètisman: Chanjman oswa modifikasyon nan inite sa a ki pa apwouve ekspresman pa pati responsab konfòmite a ka anile otorite itilizatè a pou opere ekipman an.
REMAK: Yo teste ekipman sa a epi yo jwenn li konfòm ak limit pou yon aparèy dijital Klas B, dapre Pati 15 nan Règ FCC yo. Limit sa yo fèt pou bay yon pwoteksyon rezonab kont entèferans danjere nan yon enstalasyon rezidansyèl. Ekipman sa a jenere, itilize epi li ka emèt enèji frekans radyo epi, si li pa enstale epi itilize dapre enstriksyon yo, li ka lakòz entèferans danjere nan kominikasyon radyo. Sepandan, pa gen okenn garanti ke entèferans pap rive nan yon enstalasyon patikilye. Si ekipman sa a lakòz entèferans danjere nan resepsyon radyo oswa televizyon, sa yo ka detèmine lè yo etenn epi limen ekipman an, yo ankouraje itilizatè a pou l eseye korije entèferans lan pa youn oswa plis nan mezi sa yo:

- Reoryante oswa deplase antèn reseptè a.
- Ogmante separasyon ki genyen ant ekipman an ak reseptè a.
- Konekte ekipman an nan yon priz sou yon sikwi diferan de sa reseptè a konekte a.
- Konsilte konsesyonè a oswa yon teknisyen radyo/televizyon ki gen eksperyans pou èd.
- Fòk ou itilize kab pwoteje avèk aparèy sa a pou asire konfòmite avèk limit FCC Klas B yo.

⚠ AVÈTISMAN:

Si ou pa swiv enstriksyon sa yo, timoun nan oswa lòt moun ka blese.

- Kenbe ti pyès yo lwen timoun yo pandan asanblaj la.
- Yon granmoun dwe monte epi retire akseswa a.
- Enspekte pwodwi a souvan pou wè si li gen domaj.

*** ASANBLEMAN ADILT OBLIGATWA.**

⚠ AVÈTISMAN:

Pou diminye risk pou blese, sipèvizyon yon granmoun nesesè. Pa janm itilize li nan wout, toupre machin, sou oswa toupre pant oswa mach eskalye apik, pisin oswa lòt kò dlo; toujou mete soulye, epi pa janm kite plis pase 1 pasaje.

⚠ AVÈTISMAN:

Toujou obsève prekosyon debaz yo lè w ap itilize pwodui sa a, tankou sa ki annapre yo:

(A) Li tout enstriksyon yo anvan ou itilize pwodwi a.
(B) Pou diminye risk pou blese, li esansyèl pou gen yon sipèvizyon strik lè w ap itilize pwodwi a toupre timoun yo.
(C) Pa mete dwèt ou oswa men ou nan pwodwi a.
(D) Pa sèvi ak pwodui sa a si kab elastik pouvwa a oswa kab pwodiksyon an kraze, gen izolasyon kase, oswa si li gen nenpòt lòt siy domaj.
(E) Pou tout ekipman yo. Enstriksyon yo ta dwe di: Aparèy sa a pa fèt pou itilize nan tanperati anbyen ki anba 14°F (-10°C) oswa ki pi wo pase yon tanperati anbyen 104°F (40°C).
(F) Pou tout aparèy yo, enstriksyon yo ta dwe gen ladan enfòmasyon sa yo: Batri a fèt pou chaje lè tanperati anbyen an ant 32°F (0°C) ak 104°F (40°C). Pa janm chaje batri a lè tanperati anbyen an pa nan menm nivo sa a.

PWOPOZISYON KALIFÒNI 65

⚠ AVÈTISMAN:

PWODUI SA A KA EKSPOZE OU A PWODUI CHIMIK TANKOU KADMYÒM, KE ETA KALIFÒNI KONNEN KI LAKÒZ KANSÈ AK ANOMALI KONJENITAL OSWA LÒT PWOBLÈM REPWODIKSYON.
POU PLIS ENFÒMASYON ALE NAN: WWW.P65WARNINGS.CA.GOV.

1.
A PWOPO PWODWI OU.

1.1 Apèsi sou pwodwi a

1. GIDON*
   A. FREN ELEKTWONIK
   B. KLÒCH
   C. AKSELERASYON AK POUS AKSELERATÈ
   D. BOUTON EKLERAJ
   E. BOUTON POUVWA
   F. KWÒK PLIYAN POU KENBE
2. TIJ
3. KWÒK PLIYAB*
4. LATCH PLIYAN
5. FOUCHÈT DEVAN
6. ROU DEVAN (ROU MOTÈ)
7. SIPÒ
8. PON
9. GARDE-BOUE DÈYÈ
10. PÒ CHAJE BATRI AVÈK KOUVÈTI
11. LIMYÈ LED
12. ROU DÈYÈ
13. LIMYÈ ENDIKATÈ CHAJ BATRI (B)
14. LIMYÈ ENDIKATÈ MÒD VITÈS (S)
15. REFLEKTÈ
16. CHARGEUR

**MANDE ASANBLAJ*

Zouti enkli pou asanblaj ak ajisteman:



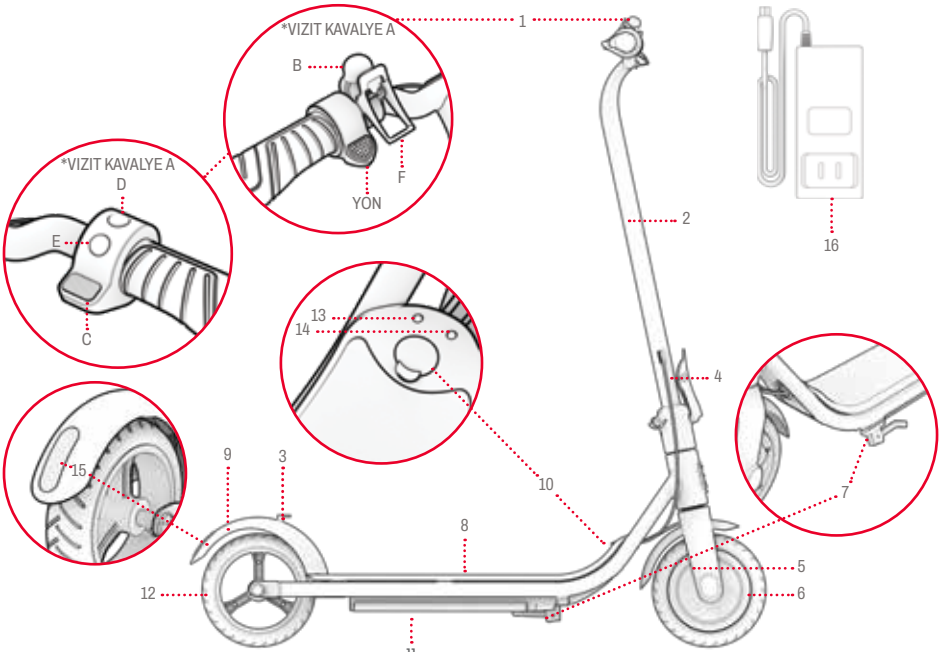

REMAK: IMAJ YO KA PA REFLETE APARANS EGZAK PWODWI REYÈL LA.

1.2 Espesifikasyon pwodwi

- LIMIT PWA: 220 LB | 99.7 KG
- PWA MINIMÒM POU PASAJE A: 100 LB | 45.4 KG
- PWA PWODWI: 24.2 LIV | 10.9 KG
- LAJ REKÒMANDE: 12+
- DIMANSYON PWODWI A, DEWOULE:
  36.8 " (L) × 16.9" (LAJÈ) × 40.3" (WOTÈ) | 93.5" santimèt (L) × 42.9 santimèt (W) × 102.4 santimèt (H)
  DIMANSYON PWODWI A, PLIYE:
  36.8" (LONGÈ) × 16.9" (LAJÈ) × 18.9" (WOTÈ) | 93.5" santimèt (L) × 42.9 santimèt (W) × 48.0 santimèt (H)
- GWOSÈ PLATFÒM: 18.0" (L) × 6.0" (W) | 45.7 santimèt (L) × 15.2 santimèt (W)
- GWOSÈ WOU: 8" | 20.3 CM
- VITÈS MAKSIMÒM: 24 KM/H* | 24 KM/H*
- DISTANS MAKSIMÒM: 8 MIL | 12.9 KM *, **
- BATRI: 21.6V, 5.0AH
- KALITE BATRI: LITYÒM-ION
- MOTÈ: 200W***
- SÒTI CHAJÈ: 25.2V 1A
- SÈTIFIKASYON UL: UL 2272
- TAN CHAJE: APEPRÈ 6 ÈDTAN
- ANG MAKSIMÒM POU MONTE: 10°

**GAM PWODWI, VITÈS, DIRE LAVI BATRI, AK LÒT ESPESIFIKASYON YO KA VARYE SELON PASAJÈ A AK KONDISYON MONTE BISIKLÈT.*

LÈ YO TESTE L AK YON PWA 54.4 KG (120 LBS), NAN YON TANPERATI 26.7 °C (80°F), EPI NAN YON VITÈS 8 KM/H (5 MPH). GADE SEKSYON 4.3 POU PLIS DETAY SOU KONDISYON KI KA AFEKTE DISTANS LAN.

****PIK PUISANS*

1.3 Resous sou Entènèt

Eskane pou pi bon nou yo pwodwi mete ajou materyèl entegrasyon ak resous sipò.

Jwenn manyèl itilizatè sa a sou entènèt nan https://cdn.shopify.com/s/files/1/2530/6734/files/LOOMIS_MANUAL-web-1729020178548.pdf

Jwenn koleksyon manyèl itilizatè nou yo nan https://ridejetson.com/pages/product-manuals

2.
POU KÒMANSE.

2.1 Nòt pou kòmanse

- KÒMANSE AVANTI OU BYEN:
  ANVAN OU ITILIZE PWODUI SA A, LI TOUT MANYÈL ITILIZATÈ A AVÈK ATANSYON, KI GEN LADAN AVÈTISMAN SEKIRITE YO. ASIRE W OU KONPRANN, AKSEPTE, EPI RESPEKTE TOUT BAGAY SA YO:
  - REKÒMANDASYON MANIFAKTI A.
  - ENSTRIKSYON AK AVÈTISMAN SEKIRITE.
  - LWA AK ÒDONANS LOKAL YO SOU MONTE BISIKLÈT AK FONKSYÒNMAN.

- FÈ ATANSYON LÈ W AP DEBALE SCOOTER A, RETIRE TOUT MATERYÈL ANBALAJ YO, EPI METE L NAN POZISYON POU ASANBLAJ LA, PASKE GIDON AN PRAL SÈLMAN MWATYE TACHE.

- DIREKSYON YO BAY NAN MANYÈL SA A—ADWAT, AGOCH, DEVAN/DEVAN, AK DÈYÈ/DÈYÈ—ORYANTE JAN MOUN K AP MONTE SCOOTER A TA WÈ YO LÈ L KANPE SOU LI. PA EGZANP, "BÒ DWAT" SCOOTER A SE BÒ KOTE MEN DWAT MOUN K AP MONTE SCOOTER A PRAL YE A.

2.2 Asanblaj gidon an

1. SIPÒTE BAZ SCOOTER A SOU SIPÒ LI. (GADE SEKSYON 3.8)
   ⚠ **ENPÒTAN:** MANYEN TIJ KI MWATYE TACHE A AVÈK PREKOSYON. FÈ ATANSYON POU OU PA RALE OSWA MELE FIL ELEKTRIK YO.
2. DESERE EPI RETIRE BOULON SANTRAL KI TE DEJA ENSTALE A (M6 X 12MM) SOU BAZ TIJ LA AVÈK TÈT LA DIRÈKTEMAN ANLÈ PLATFÒM LA LÈ W VIRE L NAN SANS KONTRÈ ZEGWI MONT LAN AVÈK KLE ALLEN 5MM LAN. METE BOULON SANTRAL LA SOU KOTE.

ENPÒTAN: PA DEKOLE OSWA RETIRE BOULON KI NAN BAZ TIJ LA AK TÈT LA AP FÈ FAS SOU KOTE SCOOTER A.

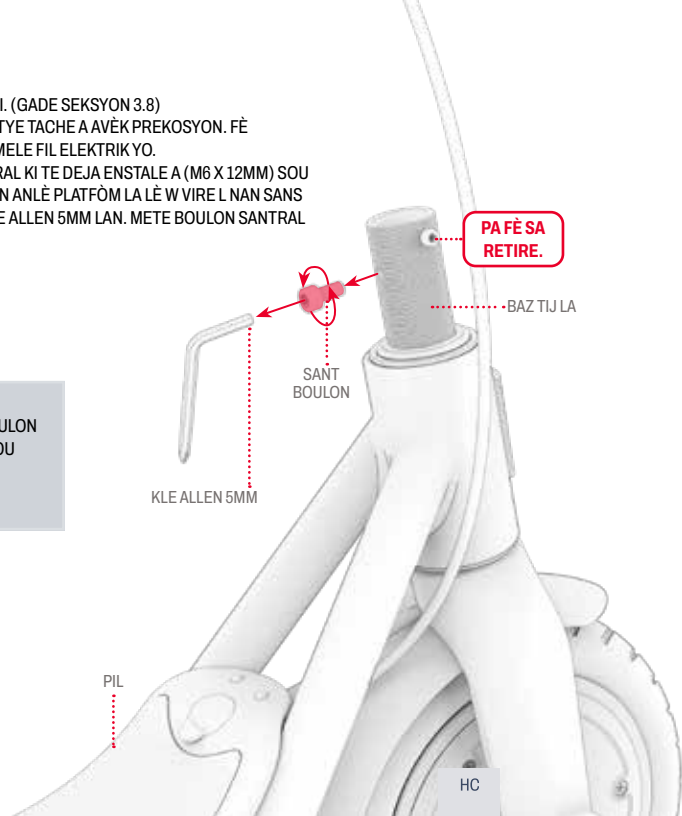

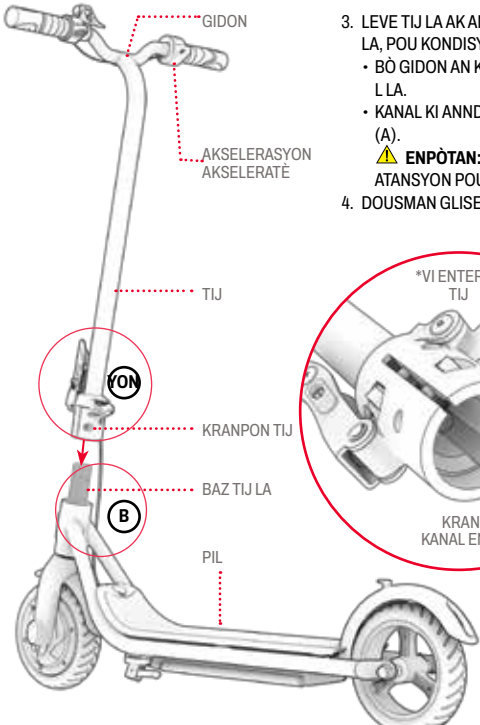

3. LEVE TIJ LA AK ANPIL ATANSYON POU L KA POZISYONE VÈTIKALMAN ANLÈ BAZ TIJ LA, POU KONDISYON SA YO SATISFÈ:
   - BÒ GIDON AN KI GEN AKSELERATÈ A SOU BÒ DWAT SCOOTER A LÈ W AP MONTE L LA.
   - KANAL KI ANNDAN KRANPON TIJ LA ANLÈ BOULON KI SOU BÒ DWAT BAZ TIJ LA (A).

   ⚠ **ENPÒTAN:** MANYEN TIJ KI MWATYE TACHE A AVÈK PREKOSYON. FÈ ATANSYON POU OU PA RALE OSWA MELE FIL ELEKTRIK YO.
4. DOUSMAN GLISE TIJ LA DESANN SOU BAZ TIJ LA (B).

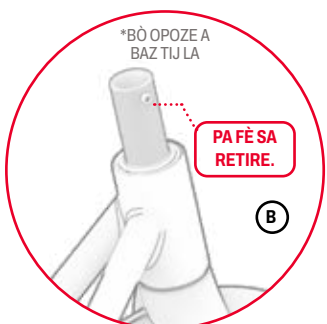

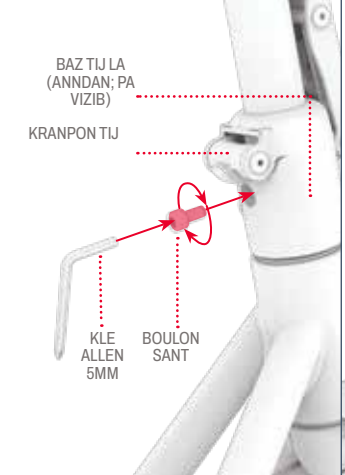

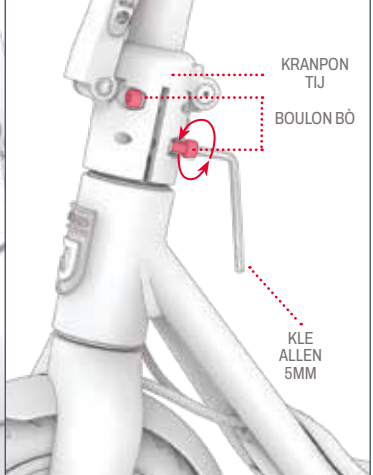

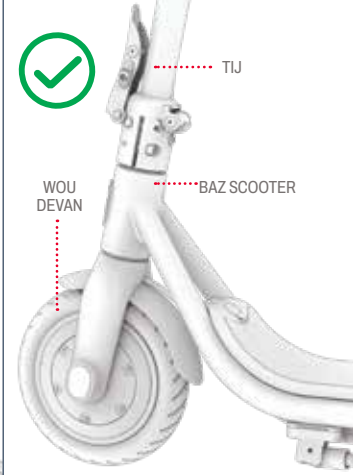

5. RE-ANTRE BOULON OU TE RETIRE A NAN TWOU KI ALIYEN YO NAN KRANPON TIJ LA AK BAZ TIJ LA LÈ W VIRE L NAN SANS ZEGWI MONT LAN. SERE BOULON AN NÈT AK KLE ALLEN 5MM LAN.

6. SERE DE BOULON YO SOU BÒ GÒCH KRANPON TIJ LA LÈ W VIRE YO NAN SANS ZEGWI MONT LAN AVÈK KLE ALLEN 5MM LAN.

7. TCHEKE KE TIJ LA BYEN FÈM SOU BAZ SCOOTER A EPI KE WOU DEVAN AN AP VIRE NAN ALIYMAN AK WOTASYON GIDON AN.

2.2 Chaje batri a

NÒT: LI KA PRAN APEPRÈ 6 ÈDTAN POU BATRI A CHAJE NÈT. CHAJE BATRI A NÈT ANVAN PREMYE ITILIZASYON AN.

1. KONEKTE KAB CHAJE A AK PLATO A.
2. RALE KOUVÈTI PÒ CHAJE A SOU SCOOTER OU A.
3. BRANCHE KAB CHAJE A NAN MIRAY LA, EPI BRANCHE PLATO A NAN PÒ CHAJE A.
4. LÈ LIMYÈ ENDIKATÈ KI SOU PLATO A CHANJE SOTI NAN WOUJ POU VIN VÈT, SA VLE DI BATRI A CHAJE NÈT. RETIRE PLATO A NAN PÒ CHAJ LA EPI DEPLOGE KAB LA NAN PRIZ MIRAY LA.
5. FÈMEN KOUVÈTI PÒ CHAJE A.

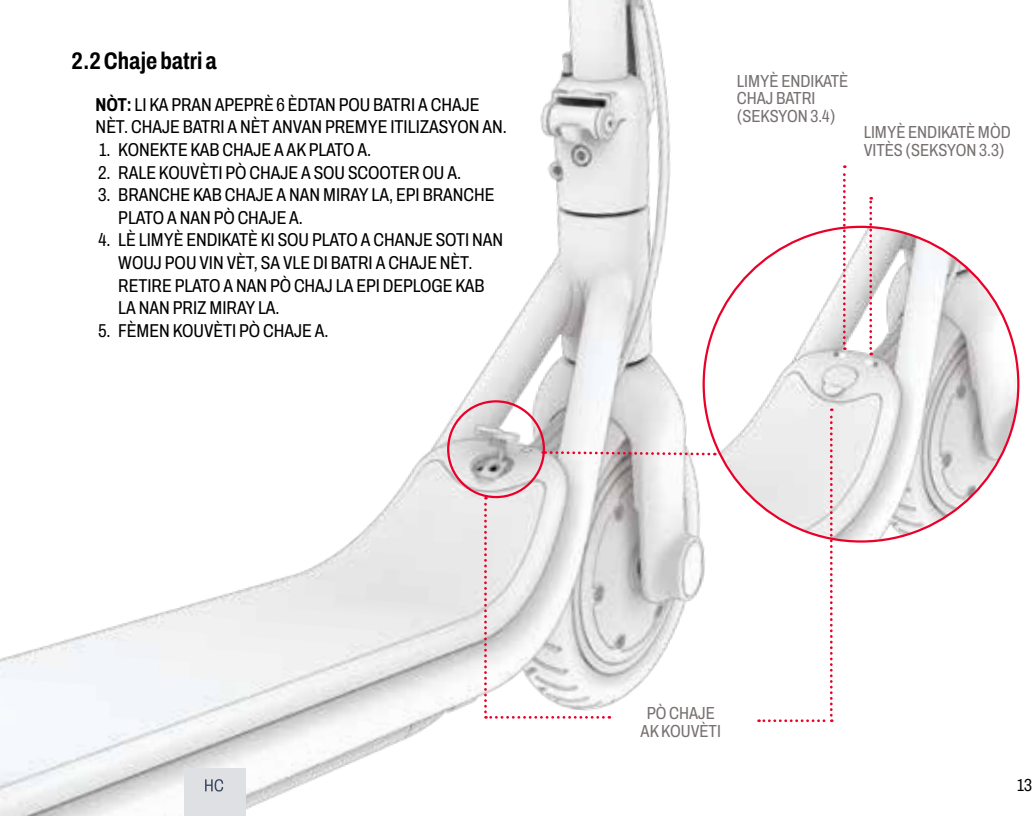

LIMYÈ ENDIKATÈ CHAJ SOU PLATO A:	WOUJ EKLERAJ CHAJE ○	EKLERAJ VÈT CHAJMAN KONPLÈ ○

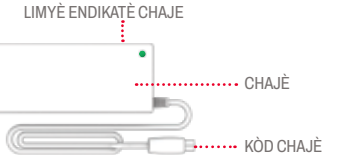

NÒT ENPÒTAN SOU CHAJE:

SÈLMAN SÈVI AK PLATO KI VINI AK PLATO A OSWA YOUN OU JWENN DIRÈKTEMAN NAN JETSON KI MAKE AK FCA135-252010 LA.
FABRIKE PA SHENZHEN FENGCHI ELECTRIC CO., LTD
(NOMÈL JETSON: PJLOOM-CH).

⚠ **SI OU PA SÈVI AK BON PLATO A, SA KA LAKÒZ DIFE AK EKSPLOZYON.**

- TOUJOU KENBE PÒ CHAJE A FÈMEN LÈ W PA AP CHAJE BATRI A AKTIVMAN.
- PA JANM LIMEN PWODWI A PANDAN L AP CHAJE.
- PA SÈVI AK ROBINÈ KOURAN KI KA DEPLASE.
- POU PI BON SANTE BATRI A, CHAJE BATRI A NÈT PANDAN CHAK SESYON CHAJE—APEPRÈ 6 ÈDTAN.
- PA JANM KITE PWODWI OU AP CHAJE LANNWIT LAN OSWA POU YON BON BOUT TAN.
- PA ESEYE RETIRE OSWA DEMONTE BATRI A.
- TANPERATI ANBYEN POU CHAJE: 37.4°F (3°C) - 104°F (40°C)
- TANPERATI ANBYEN OPERASYONÈL: 14°F(-10°C)-104°F(40°C)
- TOUJOU KENBE KOUVÈTI PÒ CHAJE A FÈMEN LÈ W PA AP CHAJE PWODWI A AKTIVMAN.
- PA ITILIZE PWODWI SA A SI KÒD ALIMANTASYON FLEKSIB KAB SOTI A DECHIRE, GEN IZOLASYON KASE, OSWA NENPÒT LÒT SIY DOMAJ.
- TCHEKE SI NIMEWO MODÈL CHARGEUR A KI SOU ETIKÈT CHARGEUR A KORESPONN AK NIMEWO MODÈL CHARGEUR KI NAN LIS ANWO A.
- TCHEKE ETIKÈT PLATO A KI IDANTIFYE PLATO A KÒM KONPATIB AK MODÈL JETSON OU AN. OU KA JWENN NON AK SKU MODÈL JETSON OU AN SOU YON ETIKÈT KI KOLE SOU TÈT, SOU KOTE, OSWA ANBA ANKADREMAN PWODWI A OSWA PLATFÒM KANPE A.

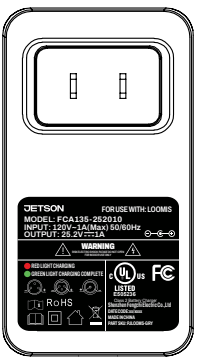

SA A SE YON EGZANP MAK LA PLATO OU A AP GENYEN.

3. KARAKTERISTIK AK FONKSYON.

3.1 Pliye ak Depliye Scooter a

KILÈ POU PLIYE: POU DEPO AK TRANSPÒ
KILÈ POU DEWOULE: POU MONTE

ENPÒTAN: PA LEVE TROTINET LA NAN GIDON AN. POU TRANSPÒTE LI, BYEN SERE L NAN POZISYON PLIYE A EPI POTE L NAN TIJ LA.

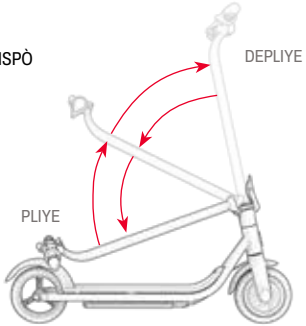

3.1.A Kijan pou pliye

1. POUSE TI LANG KI SOU LATCH PLIYAN AN MONTE, APRESA RALE LATCH LA LOUVRI EPI RETIRE LI SOU TIJ LA.

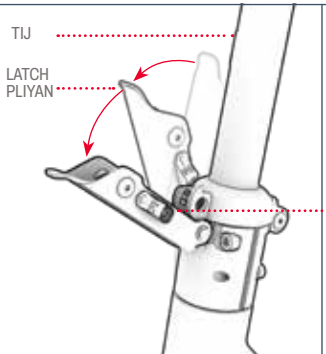

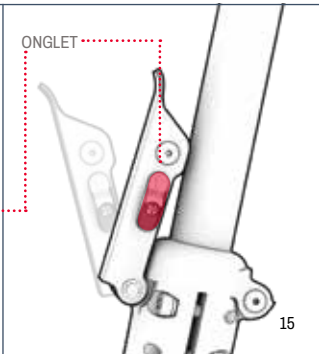

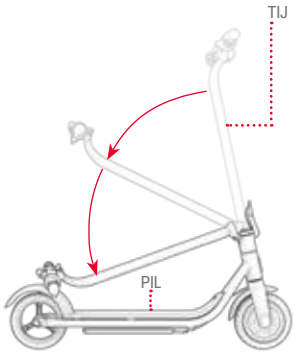

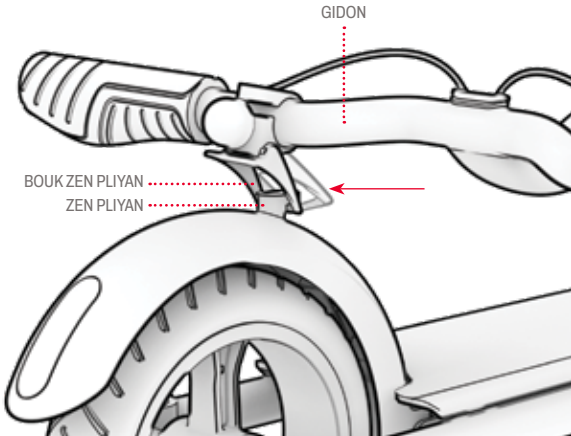

2. DESANN TIJ LA SOU PLATFÒM LA.
3. POUSE KWÒK PLIYAN AN DESANN JISKASKE LI VLOPE ZEN AN.
4. TCHEKE SI SCOOTER A BYEN FIKS NAN POZISYON PLIYE A.

ENPÒTAN: SI KWÒK KI PLIYE A PA ALIYEN AK KWÒK LA OUBYEN LI PA FÈ YON BOUK OTOU LI, LI KA NESESÈ POU VIRE MEKANIS KWÒK LA SOU GIDON AN JISKASKE MEKANIS KWÒK LA NAN BON ANG LAN POU L FÈ YON BOUK OTOU KWÒK LA. (SEKSYON 3.1.B)

3.1.B Ajisteman Mekanis Trape a

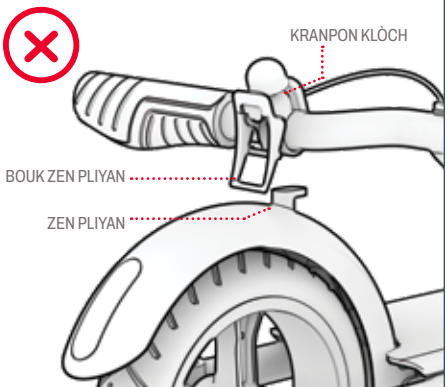

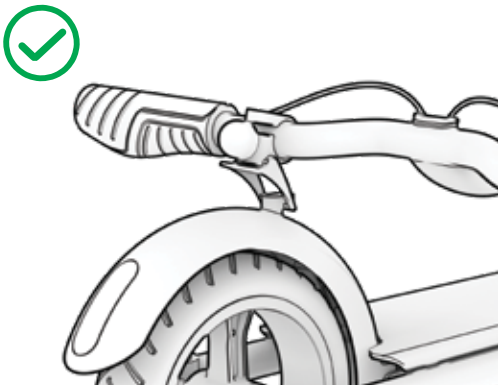

PA KÒRÈK: KWÒK PLIYAN AN PA ALIYEN AK KWÒK PLIYAN AN. THORNE KRANPON KLÒCH LA JAN SA NESESÈ OTOU GIDON AN JISKASKE KWÒK PLIYAN AN BYEN POZISYONE POU "TRAPE" ZEN AN.

KÒRÈK: KWÒK PLIYAN AN BYEN ALIYEN POU "TRAPE" ZEN AN.

3.1.C Kijan pou dewoule

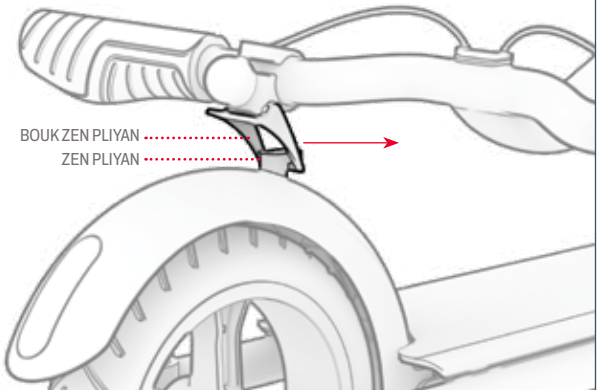

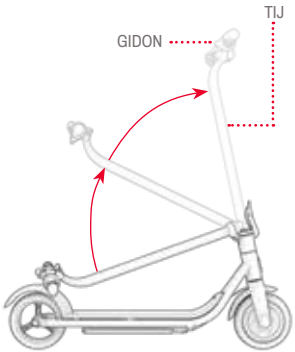

1. POUSE KWÒK PLIYAN AN LWEN GAD BOUE DÈYÈ A POU LIBERE L NAN KWÒK PLIYAN AN.

2. LEVE GIDON AN DEVAN SCOOTER A JISKASKE TIJ LA BYEN DWAT.

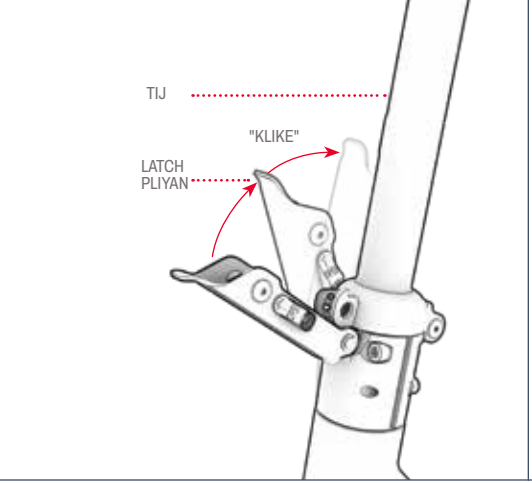

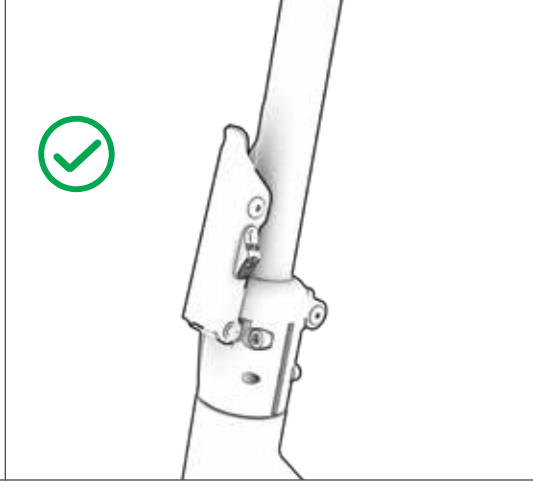

3. POUSE LATCH PLIYAN AN AVÈK FÒS KONT TIJ LA JISKASKE LI FÈME AK YON KLIK.

4. TCHEKE KE TIJ LA BYEN FIKS NAN POZISYON VÈTIKAL LA.

3.2 Limen ak Etenn

POU LIMEN:
PEZE EPI KENBE BOUTON POUVWA A PANDAN 1 SEGONN.
POU ETENN APARÈY LA:
PEZE EPI KENBE BOUTON POWER LA PANDAN 3 SEGOND.

- POU KONSÈVE BATRI A, SCOOTER OU A GEN YON FONKSYON ETENN OTOMATIKMAN EPI L AP ETENN OTOMATIKMAN APRE 10 MINIT SAN W PA ITILIZE LI.
- TOUJOU SONJE ETENN SCOOTER OU A LÈ W AP FÈ YON ARÈ NAN PIT OUBYEN LÈ W AP METE L SOU KOTE POU PASE NWIT LAN.

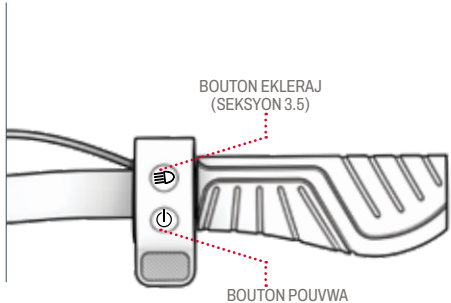

3.3 Itilizasyon Mòd Vitès yo

- GEN 3 MÒD VITÈS, EPI CHAK MÒD PÈMÈT OU MONTE YON VITÈS MAKSIMÒM DIFERAN.
- AVÈK SCOOTER A LIMEN, PEZE BOUTON POUVWA A RAPIDMAN POU CHANJE MÒD VITÈS LA.

LIMYÈ ENDIKATÈ MÒD VITÈS (S)	MÒD VITÈS	VITÈS MAKSIMÒM
BLAN EKLERAJ ◯	Mòd pyeton (ralanti)	JISKAPE 5 MPH | 8 KM/H
VÈT EKLERAJ ◯	Mòd Konfò (Mwayen)	JISKAPE 10 MPH | 16,1 KILOMÈT PA ÈDTAN
WOUJ EKLERAJ ◯	Mòd Espò (Vit)	JISKAPE 24,1 KM/H

3.4 Tcheke Nivo Chaj Batri a

OU KA KONTWOLE NIVO CHAJ BATRI OU A LÈ W GADE LIMYÈ ENDIKATÈ CHAJ BATRI A SOU PLATFÒM NAN.

BATRI ENDIKATÈ LIMYÈ (B)	POUSANTAJ CHAJ KI RETE APWOKSIMATIF*
VÈT EKLERAJ	76% - 100%
JÒN EKLERAJ	41% - 75%
WOUJ EKLERAJ	0% - 40% Chaje Jetson ou KOUNYE A!

ENPÒTAN: LÈ CHAJ BATRI A RIVE NAN 0%, SCOOTER A AP ETENN. CHAJE SCOOTER A NÈT (SEKSYON 2.3) ANVAN PWOCHEN WOULIB OU A.

**APWOKSIMASYON SÈLMAN. KA VARYE SELON ITILIZASYON.*

3.5 Itilizasyon Limyè LED yo

POU LIMEN OSWA ETENN LIMYÈ YO: PEZE EPI KENBE BOUTON EKLERAJ LA PANDAN 2 SEGONN.
POU CHANJE NAN YON LÒT NAN 5 MÒD EKLERAJ YO: AVÈK LIMYÈ YO LIMEN, PEZE BOUTON EKLERAJ LA RAPIDMAN.

- CHAK FWA MIZIK AP JWE NAN ORATÈ BLUETOOTH® LA, LIMYÈ YO AP PULSASYON AN SENKRONIZE AK RIT MIZIK LA.

3.6 Itilizasyon Oratè Bluetooth® la

OU KA KONEKTE APARÈY PÒTAB OU A AK ORATÈ BLUETOOTH® ENTEGRE NAN SCOOTER A POU KOUTE MIZIK PANDAN W AP MONTE. YON FWA MIZIK LA KÒMANSE JWE, LIMYÈ KI SOU SCOOTER OU A AP SENKRONIZE OTOMATIKMAN AK MIZIK LA EPI YO PRAL FLACHE SOU RIT LI.

POU KONEKTE APARÈY PÒTAB OU A AK ORATÈ BLUETOOTH® SCOOTER A:

1. LIMEN SCOOTER A. (SEKSYON 3.2)
2. NAN SEKSYON PARAMÈT YO SOU APARÈY PÒTAB OU A, AKTIVE BLUETOOTH EPI CHÈCHE "LOOMIS" NAN LIS OPSYON YO. CHWAZI LI.
3. JWE MIZIK ATRAVÈ APLIKASYON PI RENMEN OU AN, EPI L AP DIFIZE NAN ORATÈ SCOOTER LA.

DEPANAJ PWOBLÈM KONEKSYON

SI W AP GEN PWOBLÈM POU KONEKTE AK ORATÈ A, ESEYE:

1. ETENN SCOOTER A EPI LIMEN L ANKÒ.
2. ETENN EPI LIMEN APARÈY PÈSONÈL OU A.
3. KLIKE SOU BOUTON ESKANÈ A POU RAFRECHI LIS PWODWI DETEKTE YO.

3.7 Sèvi ak klòch la

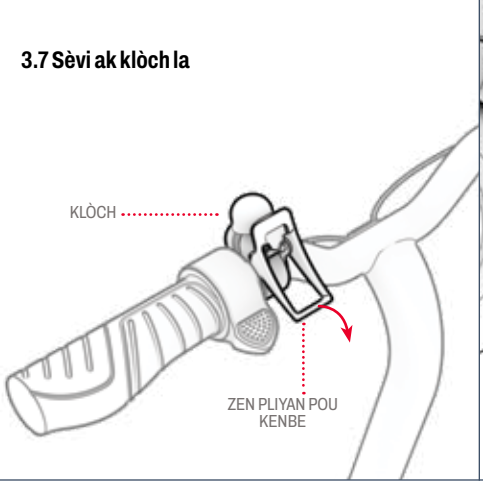

SÈVI AK KLÒCH LA KÒM YON ALÈT POU LÒT SIKLIS AK PYETON.

POU SONNEN KLÒCH LA: RALE ZEN KI PLIYE A DESANN EPI LAGE L BYEN VIT.

3.8 Itilizasyon sipò a

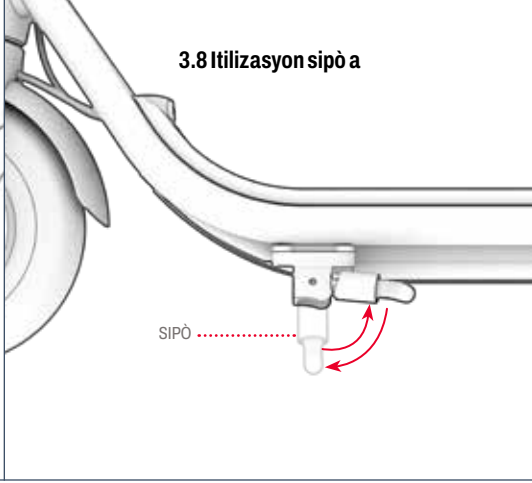

POU ITILIZE SIPÒ A: PIVOTE LI DESANN EPI PANCHE SCOOTER OU DOUSMAN SOU LI POU L KANPE.
POU LEVE SIPÒ A: PIVOTE L TOUNEN ANLÈ.

⚠ **ENPÒTAN:** TOUJOU LEVE SIPÒ A ANVAN OU MONTE BISIKLÈT LA.

4.
FÈ MOUVMAN.

4.1 Itilizasyon fren an

PEZE FREN ELEKTRIK LA DOUSMAN POU RALANTI. PEZE PLIS FÒS POU OU KANPE NÈT.

⚠ **ENPÒTAN:** POU EVITE MOUVMAN BRIDSOUKOU, ESEYE ANGAJE FREN ELEKTRIK LA PITI PITI.

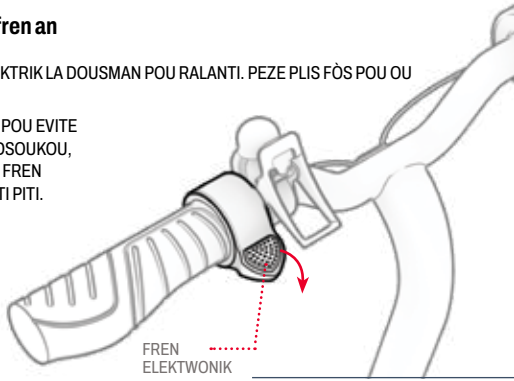

4.2 Monte Scooter la

NÒT: MOTÈ SCOOTER SA A BEZWEN YON AKTIVASYON MOUVMAN KOUT PYE POU L KA DEMARRE.

1. METE YON PYE DEVAN PLATFÒM NAN, GADE PI DEVAN. POUSE SCOOTER A PI DEVAN LÈ W POUSE L ANLÈ TÈ A 2 FWA YOUN APRE LÒT AK LÒT PYE W LA.
2. METE PYE KICKING OU A DÈYÈ PLATFÒM NAN, VIRE DEYÒ NAN YON ANG 70° - 90° POU ESTABILITE.
3. PEZE AKSELERATÈ A PITI PITI POU AKSELERE EPI KENBE VITÈS OU.

⚠ **ENPÒTAN:** POU EVITE OGMANTASYON VITÈS TOUDENKOU, TOUJOU PEZE AKSELERATÈ A DOUSMAN.

POU FÈ VIRE:
VIRE GIDON AN AGOCH OSWA ADWAT.

4.3 Maksimize Vitès ak Ranje Monte

PLIS MOTÈ A BEZWEN TRAVAY RÈD, SE PLIS OU VIT BATRI A AP VIDE. NAN KONDISYON IDEYAL, MAKSIMÒM LAN KANTITE KILOMÈT OU KA FÈ POU CHAK CHAJ BATRI SE 8 MIL | 12.9 KM EPI VITÈS MAKSIMÒM NAN SE 15 MPH | 24.1 KM/H.

FAKTÈ SA YO AP AFEKTE VITÈS AK DISTANS OU KA MONTE A TOU. YO ENKLI:

SIFAS POU MONTE:
- VWAYAJE SOU YON SIFAS KI GRAJ MANDE PLIS POUVWA MOTÈ PASE MONTE SOU YON SIFAS KI LIS.

PWA KI POTE:
- PLIS PWA (KAGO A PLIS PASAJE A) DIMINYE DISTANS KI KA ATENN.

STIL MONTE:
- DEMARAJ AK ARÈ SOUVAN AP DIMINYE DISTANS OU KA REYALIZE AK YON SÈL CHAJ BATRI.

TANPERATI LÈ A:
- TANPERATI IDEYAL POU MONTE EPI SERE SCOOTER A SE ANT 50°F - 90°F (10°C - 35°C).

ENKLINASYON:
- MOTÈ A DWE TRAVAY PI RÈD LÈ W AP MONTE YON MÒN PASE SOU TEREN PLAT OSWA DESANN.

ANTRETYEN BATRI:
- CHAJE BATRI A ALÈ APRE CHAK WOULIB EDE KENBE KAPASITE AK FÒS BATRI A.

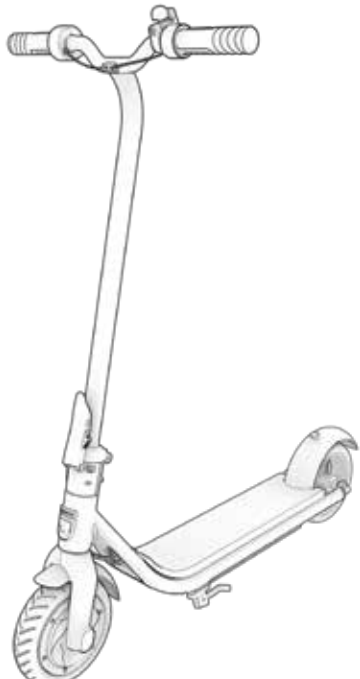

5.
AN SEKIRITE VWAYAJE.

5.1 Sekirite Kas

SIKLIS LA TA DWE METE YON KAS TOUT TAN.



MOVE POZISYONMAN:
FWON AN EKSPOZE.
YON TONBE KA LAKÒZ
NAN BLESI GRAV.



BON POZISYONMAN:
FWON AN KOUVRI
PA KAS LA.

**METE YON KAS, RAD APWOPRIYE, SOULYE, AK EKIPMAN SEKIRITE. EVITE RAD KI KA KOLE NAN OSWA ANBA WOU YO. LI REKÒMANDE POU METE SOULYE FÈMEN AK PLAT. METE YON KAS AK EKIPMAN PWOTEKSYON KI APWOUVE PA ASTM F1492 POU EVITE BLESI NAN KA TA GEN YON AKSIDAN.*

5.2 Verifikasyon Sekirite Anvan Monte

FÈ VERIFIKASYON SEKIRITE ENPÒTAN SA YO ANVAN CHAK VWAYAJ:

FREN:
- ASIRE W KE FREN AN FONKSYONE BYEN POU FREN ELEKTRIK LA ANGAJE FASILMAN EPI FÈ SCOOTER A KANPE.

ANKADREMAN:
- TCHEKE POU WÈ SI CHASI SCOOTER A PA DOMAJE, PLIYE, OSWA KASE.
- TCHEKE SI TIJ LA BYEN FÈMEN AK LATCH PLIYE TIJ LA.

VOLAN:
- TCHEKE KE VOLAN AN AK GIDON AN BYEN ALIYEN.

WOU:
- TCHEKE KE WOU YO PA MONTRE SIY TWÒP ITILIZASYON OSWA YO PA DOMAJE.

5.3 Swen ak Antretyen

PRAN SWEN JETSON OU A POU L KA KONTINYE WOULE SAN PWOBLÈM EPI AN SEKIRITE. MEN KIJAN POU FÈ SA:

KIJAN POU JERE JETSON OU A:

- PA LEVE PWODWI A ATÈ LÈ LI LIMEN. POU FÈ W SONJE POU W REMETE PWODWI A SOU YON SIFAS SOLID, WOU LI YO AP VIRE BYEN VIT EPI PWODWI A AP KÒMANSE BIP SAN RETE. POU SISPANN BIP LA, ETENN PWODWI A LÈ W PEZE BOUTON POUVWA A BYEN VIT.

NETWAYE JETSON OU A:

- POU NETWAYE PWODWI A, SIYE L AVÈK ANPIL ATANSYON AVÈK YON TWAL MOUYE EPI SECHE L AVÈK YON TWAL SÈK. PA METE DLO DIRÈKTEMAN SOU PWODWI A, PASKE SISTÈM ELEKTRIK AK ELEKTWONIK YO KA MOUYE, SA KI KA LAKÒZ YON FONKSYÒNMAN KI KA METE SEKIRITE PASAJE A AN DANJE.
- SI PATI ELEKTRIK YO OSWA BATRI A VIN MOUYE, PA LIMEN PWODWI A. TANPRI KONTAKTE EKIP SWEN JETSON AN POU ASISTANS.

SERE JETSON OU A:

- CHAJE BATRI A NÈT ANVAN OU SERE PWODWI A POU YON BON BOUT TAN.
- LÈ W AP SERE L POU YON BON BOUT TAN, CHAJE BATRI A NÈT YON FWA PA MWA.
- KOUVRI PWODWI A POU PWOTEJE L KONT POUSYÈ.
- SERE PWODWI A ANDEDAN KAY LA EPI NAN YON KOTE KI SÈK.

⚠ PREKOSYON POU BATRI A:

PWODWI OU A GEN YON PIL ITYÒM-ION. FÈ ATANSYON. LÈ W AP MANYEN.

- KENBE PWODWI A LWEN DIFE AK CHALÈ TWÒP.
- EVITE GWO CHÒK FIZIK, GWO VIBRASYON, OSWA ENPAK.
- PWOTEJE PWODWI A KONT DLO OSWA IMIDITE.
- PA METE OSWA SERE PWODWI A AN PIL SOU OSWA ANBA LÒT OBJÈ.
- PA DEMONTE PWODWI A OSWA BATRI LI.
- PA JETE PWODWI A NAN FATRA ÒDINÈ. POTE PWODWI A NAN YON SANT ESPESYAL POU FATRA ELEKTWONIK OUBYEN SANT RESIKLAJ PIL. POU PLIS ENFÒMASYON SOU SIT JETE FATRA KI TOUPRE W LA, KONTAKTE MINISIPALITE LOKAL OU A OSWA KONPAYI KI RESPONSAB POU RANMASE FATRA A.
- SI BATRI PWODWI A CHO OSWA LI MONTRE SIY SURCHOF, LI DEGAJE YON ODÈ OSWA YON SON DWÒL, LI GEN YON KOULE LIKID OSWA GAZ, OSWA LI CHANJE FÒM OSWA KOULÈ, IMEDYATMAN:
  1. SI W AP ITILIZE PWODWI A, SISPANN ITILIZE LI IMEDYATMAN. RETIRE KAB CHAJE A NAN PWODWI A SI LI BRANCHE.
  2. SISPANN SÈVI AK PWODWI A.
  3. SI LI AN SEKIRITE POU FÈ SA, DEPLASE PWODWI A NAN YON ESPAS VID EPI LWEN NENPÒT BAGAY KI KA PRAN DIFE.
  4. RELE SÈVIS IJANS LOKAL OU A POU JWENN ASISTANS
  5. LAVE JE YO OSWA ZÒN PO KI TE AN KONTAK AK LIKID ELEKTWOLIT BATRI A KI AP KOULE A BYEN AVÈK DLO PWÒP K AP KOULE EPI CHÈCHE SWEN MEDIKAL ADISYONÈL.
- SI GEN NENPÒT PWOBLÈM AK BATRI A, KONTAKTE EKIP SWEN JETSON AN.

KOUVÈTI GARANTI.

GARANTI JENERAL LIMITE

NOUVO PWODUI JETSON OU A GARANTI KONT DOMAJ NAN MATERYÈL AK NAN FABRIKASYON JAN SA ENDIKE SOU RIDEJETSON.COM/WARRANTY POU YON PERYÒD TAN APATI DAT ACHA ORIJINAL LA LÈ YO ITILIZE LI AN AKÒ AVÈK MANYÈL ITILIZATÈ JETSON YO (GADE RIDEJETSON.COM/SUPPORT). **ANBA GARANTI SA A, OU AP KAPAB ADRESE REKLAMASYON OU YO BAY JETSON MENM NAN SITIYASYON KOTE OU TE ACHTE PWODWI JETSON AN NAN MEN YOUN NAN DÉTAILLANTS OTORIZE NOU YO.** POU LI TOUT KONDISYON GARANTI NOU AN, VIZITE RIDEJETSON.COM/WARRANTY.

KENBE ANNDAN TOUCHE.

Pa bliye swiv @ridejetson sou rezo sosyal yo pou aprann sou òf fantastik, kado, ak tout bagay sa yo dènye nouvèl Jetson yo.

JETSON

OU RENMEN WOULIB OU A?

Kite yon revizyon nan ridejetson.com/reviews. Nou pa ka tann pou nou tande nouvèl ou!
#MakeMoves

KESYON? KITE NOU ÈD.

RIDEJETSON.COM/SIPÒ
RIDEJETSON.COM/CHAT

1-844-585-7462

Pou egzèse pwodwi ou a garanti oubyen mande enfòmasyon sou pwoteksyon garanti, kontakte nou dirèkteman.

www.ridejetson.com

JETSON

© 2025, TRURIDE TECH. TOUT DWA REZÈVE.
FABRIKE POU TRURIDE TECH LLC.
JETSON® SE YON MAK ANREJISTRE KI ITILIZE ANBA LISANS NAN MEN JETSTREAM BRANDS LLC.
OKENN PÒSYON NAN DOKIMAN SA A, KI GEN LADAN FÒM NAN, GRAFIK, AK KONSEPSYON, KA REPWODUI OSWA TRANSMÈT NAN NENPÒT FÒM OSWA PA NENPÒT MWAYEN.

MAK MO AK LOGO BLUETOOTH® YO ANREJISTRE MAK KOMÈSYAL KI POSEDE PA BLUETOOTH SIG, INC. AK NENPÒT ITILIZASYON MAK SA YO PA TRURIDE TECH LLC. SE ANBA LISANS. LÒT MAK KOMÈSYAL AK NON KOMÈSYAL YO SE SA YO KI NAN PWOPRIYETÈ RESPEKTIF YO.

FABRIKE NAN HUIZHOU, LACHIN
ENPÒTE PA TRURIDE TECH LLC.
PO BOX 461, JERSEY CITY, NJ 07302-9998

KÒD DAT: 04/2025
EDISYON DOKIMAN: V2.0
FÈT AN LACHIN

آپ کی سواری کے لیے ایک گائیڈ۔

اہم:
غور سے پڑھیں اور برقرار رکھیں
مستقبل کے حوالہ کے لئے۔

JETSON

LOOMIS

الیکٹرک سکوٹر۔

ماڈل SKU(S): JLOOMS-GRY



جیٹسن کا سب سے اوپر
دو سواری
قواعد:

محفوظ رہیں۔ مزہ کرو!

مشمولات

حفاظتی انتباہات 3

1. آپ کے پروڈکٹ کے بارے میں

1.1 پروڈکٹ کا جائزہ 6

1.2 مصنوعات کی تفصیلات 8

1.3 آن لائن وسائل 8

2. شروع کرنا

2.1 ابتدائی نوٹس 9

2.2 ہینڈل بار کو جمع کرنا 10

2.3 بیٹری چارج کرنا 13

3. خصوصیات اور افعال

3.1 سکوٹر کو فولڈنگ اور کھولنا 15

A.3.1 فولڈ کرنے کا طریقہ 15

B.3.1 کیچ میکانزم کو ایڈجسٹ کرنا 17

C.3.1 کیسے کھولا جائے۔ 18

3.2 پاور آن اور آف کرنا 20

3.3 سپیڈ موڈز کا استعمال 20

3.4 بیٹری چارج لیول چیک کرنا 21

3.5 ایل ای ڈی لائٹس کا استعمال 21

3.6 BLUETOOTH سپیکر استعمال کرنا 22

3.7 گھنٹی کا استعمال 23

3.8 کِک اسٹینڈ کا استعمال 23

4. حرکتیں کرنا

4.1 بریک کا استعمال 24

4.2 سکوٹر پر سوار ہونا 24

4.3 رفتار اور سواری کی حد کو زیادہ سے زیادہ کرنا 25

5. محفوظ سفر

5.1 ہیلمٹ کی حفاظت 26

5.2 سواری سے پہلے کے حفاظتی چیکس 26

5.3 دیکھ بھال اور دیکھ بھال 27

وارنٹی کوریج 28

حفاظتی انتباہات۔

ان ہدایات کو برقرار رکھیں۔

UR

آگ لگنے یا افراد کو چوٹ لگنے کے خطرے سے متعلق ہدایات اور اہم حفاظتی ہدایات

- استعمال کرنے سے پہلے، براہ کرم صارف دستی اور حفاظتی انتباہات کو احتیاط سے پڑھیں، اور یقینی بنائیں کہ آپ تمام حفاظتی ہدایات کو سمجھتے اور قبول کرتے ہیں۔ صارف غلط استعمال کی وجہ سے ہونے والے کسی بھی نقصان یا نقصان کا ذمہ دار ہوگا۔
- **درست چارجر استعمال کرنے میں ناکامی کے نتیجے میں آگ اور دھماکہ ہو سکتا ہے، جس کے نتیجے میں املاک کو نقصان، چوٹ اور موت ہو سکتی ہے۔**
- آپریشن کے ہر چکر سے پہلے، آپریٹر مینوفیکچرر کی طرف سے بیان کردہ پری آپریشن چیک کرے گا: کہ مینوفیکچرر کی طرف سے اصل میں فراہم کیے گئے تمام گارڈز اور پیڈ مناسب جگہ اور قابل خدمت حالت میں ہیں؛ کہ بریکنگ سسٹم ٹھیک سے کام کر رہا ہے؛ کہ کوئی بھی اور تمام ایکسل گارڈز، چین گارڈز، یا مینوفیکچرر کی طرف سے فراہم کردہ دیگر کور یا گارڈز اپنی جگہ اور قابل خدمت حالت میں ہیں؛ یہ کہ ٹائر اچھی حالت میں ہیں، مناسب طریقے سے فلایا ہوا ہے، اور کافی چلنا باقی ہے۔ جس علاقے میں پروڈکٹ کو چلایا جانا ہے وہ محفوظ اور محفوظ آپریشن کے لیے موزوں ہونا چاہیے۔
- اجزاء کو مینوفیکچرر کی تصریحات کے مطابق برقرار رکھا جائے گا اور مرمت کی جائے گی اور ٹیلرز یا دیگر ہنر مند افراد کے ذریعہ تنصیب کے ساتھ صرف مینوفیکچرر کے مجاز متبادل پرزوں کا استعمال کیا جائے گا۔
- غیر ریچارج ایبل بیٹریوں کو ری چارج کرنے کے خلاف انتباہ۔
- جب موٹر چل رہی ہو تو ہاتھ، پاؤں، بال، جسم کے اعضاء، کپڑوں یا اس سے ملتی جلتی اشیاء کو چلتے ہوئے پرزوں، پہیوں، یا ڈرائیو ٹرین کے رابطے میں آنے کی اجازت نہ دیں۔
- یہ پروڈکٹ بچوں یا افراد کو کم جسمانی، حسی یا ذہنی صلاحیتوں، یا تجربے اور علم کی کمی کے ساتھ استعمال نہیں کرنا چاہئے، جب تک کہ انہیں نگرانی یا ہدایت نہ دی گئی ہو (IEC 60335-1/A2:2006)۔
- غیر زیر نگرانی بچوں کو پروڈکٹ کے ساتھ نہیں کھیلنا چاہیے (IEC 60335-1/A2:2006)۔
- بالغوں کی نگرانی کی ضرورت ہے۔
- یونٹس کو ریسنگ، سنٹنٹ سواری، یا دیگر ہتھکنڈوں کو انجام دینے کے لیے نہیں چلایا جائے گا، جو کنٹرول کھو سکتے ہیں، یا آپریٹر/مسافر کو بے قابو حرکتیں یا رد عمل کا سبب بن سکتے ہیں۔
- کبھی بھی موٹر گاڑیوں کے قریب استعمال نہ کریں۔
- تیز دھوں، نکاسی آب کے جھاڑیوں اور سطح کی اچانک تبدیلیوں سے بچیں۔ اسکوٹر اچانک رک سکتا ہے۔
- پانی، ریت، بجری، مٹی، پتے اور دیگر ملبے والی سڑکوں اور سطحوں سے پرہیز کریں۔ گیلا موسم کرشن، بریک لگانے اور مرئیت کو متاثر کرتا ہے۔
- آتش گیر گیس، بھاپ، مائع، یا دھول کے ارد گرد سواری سے گریز کریں جو آگ کا سبب بن سکتی ہے۔
- آپریٹرز مینوفیکچرر کی تمام سفارشات اور ہدایات پر عمل کریں گے، نیز تمام قوانین اور آرڈیننس کی تعمیل کریں گے: پیڈلائٹس کے بغیر یونٹ صرف مرئیت کی مناسب دن کی روشنی کے حالات کے ساتھ چلائے جائیں گے، اور؛ مالکان کی حوصلہ افزائی کی جائے گی کہ وہ لائٹنگ، ریفلیکٹرز، اور کم سواری کرنے والے یونٹس کے لیے ٹکچدار کھمبوں پر سگنل جھنڈوں کو نمایاں کریں۔
- مندرجہ ذیل حالات والے افراد کو آپریشن نہ کرنے کے لیے خبردار کیا جائے گا: وہ لوگ جن کے دل کی بیماریاں ہیں۔ حاملہ خواتین؛ سر، کمر، یا گردن کی بیماریوں میں مبتلا افراد، یا جسم کے ان حصوں میں پہلے کی سرجری؛ اور کسی بھی ذہنی یا جسمانی حالت والے افراد جو انہیں چوٹ لگنے کا شکار بنا سکتے ہیں یا ان کی جسمانی مہارت یا دماغی صلاحیتوں کو پہچاننے، سمجھنے اور ان پر عمل کرنے کی تمام حفاظتی ہدایات کو تسلیم کرنے اور یونٹ کے استعمال میں موجود خطرات کو سمجھنے کے قابل ہو سکتے ہیں۔
- رات کو سواری نہ کریں۔
- پینے یا نسخے کی دوائی لینے کے بعد سواری نہ کریں۔
- سواری کرتے وقت اشیاء ساتھ نہ رکھیں۔
- پروڈکٹ کو کبھی بھی ننگے پاؤں نہ چلائیں۔
- ہمیشہ جوتے پہنیں اور جوتوں کے تسمے باندھ کر رکھیں۔
- یقینی بنائیں کہ آپ کے پیر ہمیشہ ڈیک پر محفوظ طریقے سے رکھے گئے ہیں۔

ترمیمات

Jetson Care ٹیم کی ہدایت کے بغیر یونٹ یا یونٹ کے کسی بھی اجزاء کو جدا کرنے، ترمیم کرنے، مرمت کرنے یا تبدیل کرنے کی کوشش نہ کریں۔ یہ کسی بھی وارنٹی کو باطل کر دے گا، اور خرابی کا باعث بن سکتا ہے جو چوٹ کا سبب بن سکتا ہے۔

اضافی آپریشن احتیاطی تدابیر

جب پروڈکٹ آن ہو اور پہیے حرکت میں ہوں تو اسے زمین سے نہ اٹھائیں۔ اس کے نتیجے میں پہیے آزادانہ طور پر گھوم سکتے ہیں، جو آپ کو یا اس پاس کے دوسروں کو چوٹ پہنچا سکتے ہیں۔ پروڈکٹ کو آن یا آف نہ کریں، اور اسے استعمال کرتے وقت چھلانگ نہ لگائیں۔ آپریشن کے دوران ہمیشہ اپنے پیروں کو فٹ ریسٹ پر مضبوطی سے لگائے رکھیں۔ استعمال کرنے سے پہلے ہمیشہ بیٹری چارج چیک کریں۔

استعمال شدہ بیٹری کو ضائع کرنا

بیٹری میں خطرناک مادے ہوسکتے ہیں جو ماحول اور انسانی صحت کو خطرے میں ڈال سکتے ہیں۔ بیٹری اور/یا پیکجنگ پر نشان زدہ علامت بتاتی ہے کہ استعمال شدہ بیٹری کو میونسپل فضلہ نہیں سمجھا جائے گا، بیٹریوں کو ری سائیکلنگ کے لیے مناسب جمع کرنے کے مقام پر تھمکانے لگانا چاہیے۔ اس بات کو یقینی بنا کر کہ استعمال شدہ بیٹریوں کو صحیح طریقے سے ضائع کیا جائے، آپ ماحول اور انسانی صحت کے لیے ممکنہ منفی نتائج کو روکنے میں مدد کریں گے۔ مواد کی ری سائیکلنگ سے قدرتی وسائل کے تحفظ میں مدد ملے گی۔ استعمال شدہ بیٹریوں کی ری سائیکلنگ کے بارے میں مزید معلومات کے لیے، براہ کرم اپنی مقامی میونسپلٹی ویسٹ ڈسپوزل سروس سے رابطہ کریں۔

- آپریٹرز کو ہمیشہ مناسب حفاظتی لباس کا استعمال کرنا چاہیے، جس میں پیلمٹ شامل ہے لیکن ان تک محدود نہیں، مناسب سرٹیفکیشن کے ساتھ، اور مینوفیکچرر کی طرف سے تجویز کردہ کوئی دوسرا سامان: ہمیشہ حفاظتی سامان جیسے ہیلمٹ، گھٹنے کے پیڈ، اور کہنی کے پیڈ پہنیں۔
- ہمیشہ پیدل چلنے والوں کو راستہ دیں۔
- سامنے کی چیزوں سے ہوشیار رہیں اور آپ سے دور رہیں۔
- سواری کرتے وقت خلفشار کی اجازت نہ دیں، جیسے فون کا جواب دینا یا کسی دوسری سرگرمیوں میں مشغول ہونا۔
- مصنوعات پر ایک سے زیادہ افراد سوار نہیں ہوسکتے ہیں۔
- جب آپ پروڈکٹ کو دوسرے سواروں کے ساتھ سوار کرتے ہیں، تو تصادم سے بچنے کے لیے ہمیشہ محفوظ فاصلہ رکھیں۔
- موڑتے وقت اپنا توازن برقرار رکھنا یقینی بنائیں۔
- غلط طریقے سے ایڈجسٹ شدہ بریکوں کے ساتھ سواری خطرناک ہے اور اس کے نتیجے میں سنگین چوٹ یا موت واقع ہو سکتی ہے۔
- آپریٹنگ کے دوران بریک گرم ہو سکتی ہے، اپنی ننگی جلد سے بریک کو مت چھوئیں۔
- بہت سخت یا بہت زیادہ اچانک بریک لگانے سے وہیل بند ہو سکتی ہے، جس سے آپ کنٹرول کھو سکتے ہیں اور گر سکتے ہیں۔ اچانک یا زیادہ بریک لگانے سے چوٹ یا موت واقع ہو سکتی ہے۔
- اگر بریک ڈھیلی ہو جاتی ہے، تو براہ کرم مسدس رنچ، سکریو ڈرائیور، یا دوسرے قابل اطلاق آلے کے ساتھ ایڈجسٹ کریں، یا براہ کرمJETSONلن کیئر ٹیم سے رابطہ کریں۔
- پھٹے یا ٹوٹے ہوئے حصوں کو فوری طور پر تبدیل کریں۔
- سواری سے پہلے چیک کریں کہ آیا تمام حفاظتی لیبل اپنی جگہ پر ہیں اور سمجھ گئے ہیں۔
- مالک اس مظاہرے کے بعد یونٹ کے استعمال اور آپریشن کی اجازت دے گا کہ اس طرح کے آپریٹرز استعمال سے پہلے یونٹ کے تمام اجزاء کو سمجھ سکتے اور چلا سکتے ہیں۔
- مناسب تربیت کے بغیر سواری نہ کریں۔ تیز رفتار، ناہموار خطوں یا ڈھلوانوں پر سواری نہ کریں۔ کرتب نہ کریں یا اچانک موڑیں۔
- انڈور استعمال کے لیے تجویز کردہ۔
- UV شعاعوں، بارش اور عناصر کی طویل نمائش سے انکلوژر مواد کو نقصان پہنچ سکتا ہے، استعمال میں نہ ہونے پر گھر کے اندر اسٹور کریں۔
- ذاتی ای-موبلٹی ڈیوائسز اونچائی والے مقامات پر استعمال کے لیے نہیں ہیں جنہیں برقی سرکٹس میں برقی تاروں کے درمیان کلیئرنس میں اضافہ کی ضرورت ہوتی ہے، اس بات کی نشاندہی کرتے ہیں کہ وہ سطح سمندر سے 2,000 میٹر سے زیادہ بلندی پر استعمال کے لیے نہیں ہیں۔
- صرف وہی بیٹری استعمال کریں جو مینوفیکچرر کی طرف سے بتائی گئی ہے۔
- استعمال میں نہ ہونے پر گھر کے اندر اسٹور کریں۔ چارجنگ کے دوران یا ڈرائیونگ کے استعمال میں نہ ہونے کے دوران گھر کے اندر ہی نکل جائیں۔
- وارننگ - آگ کا خطرہ - صارف کے ذریعہ کسی بھی حصے کی مرمت نہیں کی جاسکتی ہے۔
- وارننگ - آگ اور الیکٹرک شاک کا خطرہ - صارف کے قابل خدمت حصے نہیں ہیں۔
- احتیاط: آگ لگنے کا خطرہ
- سوار کا وزن 220 پونڈ سے زیادہ نہیں ہونا چاہیے۔ 99.7 کلوگرام

انتباہ:

اس پروڈکٹ کو استعمال کرتے وقت ہمیشہ بنیادی احتیاطی تدابیر پر عمل کریں، بشمول درج ذیل:

(A) مصنوعات کو استعمال کرنے سے پہلے تمام ہدایات پڑھیں.

(B) چوٹ کے خطرے کو کم کرنے کے لیے، جب پروڈکٹ کو بچوں کے قریب استعمال کیا جائے تو سخت نگرانی ضروری ہے.

(C) مصنوعات میں انگلیاں یا ہاتھ نہ ڈالیں.

(D) اگر لچکدار پاور کیبل یا آؤٹ پٹ کیبل کچل گئی ہو، موصلیت ٹوٹ گئی ہو، یا نقصان کے کوئی اور اشارے ہوں تو اس پروڈکٹ کا استعمال نہ کریں.

(E) تمام آلات کے لیے. ہدایات میں درج ہونا چاہیے: یہ آلات 10°C (-) 14°F) سے کم یا 40°C) 104°F) سے زیادہ محیطی درجہ حرارت میں استعمال کے لیے نہیں ہے.

(F) تمام آلات کے لیے، ہدایات میں یہ معلومات شامل ہونی چاہیے:
بیٹری کو اس وقت چارج کرنے کے لیے ڈیزائن کیا گیا ہے جب محیطی درجہ حرارت 0°C) 32°F) اور 40°C) 104°F) کے درمیان ہو. جب محیطی درجہ حرارت اس حد سے باہر ہو تو بیٹری کو کبھی بھی چارج نہ کریں.

کیلیفورنیا کی تجویز 65

انتباہ:

یہ پروڈکٹ آپ کو کیڈمیم سمیت کیمیکلز سے بے نقاب کر سکتی ہے، جو ریاست کیلیفورنیا میں کینسر اور پیدائشی نقائص یا دیگر تولیدی نقصان کا سبب بنتی ہے.

مزید معلومات کے لیے جائیں:
.WWW.P65WARNINGS.CA.GOV

تعمیل کا نوٹس

یہ آلہ FCC قواعد کے حصہ 15 کی تعمیل کرتا ہے. آپریشن مندرجہ ذیل دو شرائط کے ساتھ مشروط ہے: (1) یہ آلہ نقصان دہ مداخلت کا سبب نہیں بن سکتا، اور (2) اس آلہ کو موصول ہونے والی کسی بھی مداخلت کو قبول کرنا چاہیے، بشمول مداخلت جو ناپسندیدہ آپریشن کا سبب بن سکتی ہے. انتباہ: اس یونٹ میں تبدیلیاں یا ترمیمات جو تعمیل کے لیے ذمہ دار فریق کی طرف سے واضح طور پر منظور نہیں کی گئی ہیں، صارف کے آلات کو چلانے کا اختیار ختم کر سکتی ہیں.

نوٹ: اس سامان کی جانچ کی گئی ہے اور FCC قواعد کے حصہ 15 کے مطابق کلاس B ڈیجیٹل ڈیوائس کی حدود کی تعمیل کرتے ہوئے پایا گیا ہے. یہ حدود رہائشی تنصیب میں نقصان دہ مداخلت کے خلاف معقول تحفظ فراہم کرنے کے لیے بنائی گئی ہیں. یہ سامان ریڈیو فریکوئنسی توانائی پیدا کرتا ہے، استعمال کرتا ہے اور اس کو خارج کر سکتا ہے اور، اگر انسٹال اور ہدایات کے مطابق استعمال نہ کیا جائے تو، ریڈیو مواصلات میں نقصان دہ مداخلت کا سبب بن سکتا ہے. تاہم، اس بات کی کوئی ضمانت نہیں ہے کہ کسی خاص تنصیب میں مداخلت نہیں ہوگی. اگر یہ سامان ریڈیو یا ٹیلی ویژن کے استقبالیہ میں نقصان دہ مداخلت کا باعث بنتا ہے، جس کا تعین آلات کو آف اور آن کر کے کیا جا سکتا ہے، تو صارف کی حوصلہ افزائی کی جاتی ہے کہ وہ درج ذیل میں سے ایک یا زیادہ اقدامات کے ذریعے مداخلت کو درست کرنے کی کوشش کریں.

- وصول کرنے والے اینٹینا کو دوبارہ ترتیب دیں یا دوبارہ منتقل کریں.
- سامان اور وصول کنندہ کے درمیان علیحدگی میں اضافہ کریں.
- سامان کو کسی ایسے سرکٹ پر آؤٹ لیٹ سے جوڑیں جس سے ریسور جڑا ہوا ہے.
- مدد کے لیے ڈیلر یا کسی تجربہ کار ریڈیو/ٹی وی ٹیکنیشن سے مشورہ کریں.
- کلاس B FCC کی حدود کی تعمیل کو یقینی بنانے کے لیے اس یونٹ کے ساتھ شیلڈ کیبلز کا استعمال کیا جانا چاہیے.

انتباہ:

درج ذیل ہدایات پر عمل کرنے میں ناکامی کے نتیجے میں بچے یا دوسروں کو چوٹ پہنچ سکتی ہے.

- اسمبلی کے دوران چھوٹے حصوں کو بچوں سے دور رکھیں.
- لوازمات کو ایک بالغ کے ذریعہ جمع اور ہٹا دیا جانا چاہئے.
- نقصان کے لئے اکثر مصنوعات کا معائنہ کریں.

*** بالغوں کی اسمبلی کی ضرورت ہے.**

انتباہ:

چوٹ کے خطرے کو کم کرنے کے لیے، بالغوں کی نگرانی کی ضرورت ہے. سڑکوں پر، موٹر گاڑیوں کے قریب، کھڑی جھکاؤ یا سیڑھیوں پر یا اس کے قریب، سوئمنگ پول یا پانی کے دیگر ذخائر میں کبھی استعمال نہ کریں. ہمیشہ جوتے پہنیں، اور کبھی بھی 1 سے زیادہ سوار کی اجازت نہ دیں.

1.
کے بارے میں آپ کی پروڈکٹ۔

1.1 پروڈکٹ کا جائزہ

1. ہینڈل بار*
A. ای بریک
B. گھنٹی
C. ایکسلریشن تھمب تھروٹل
D. روشنی کے بٹن
E. پاور بٹن
F. فولڈنگ ہک کیچ
2. تنا
3. فولڈنگ ہک*
4. فولڈنگ لیچ
5. فرنٹ فورک
6. اگلا پہیہ (موٹر وہیل)
7. کک اسٹینڈ
8. ڈیک
9. ریئر فینڈر
10. کور کے ساتھ بیٹری چارجنگ پورٹ
11. ایل ای ڈی لائٹس
12. ریئر وہیل
13. بیٹری چارج انڈیکیٹر لائٹ (B)
14. سپیڈ موڈ انڈیکیٹر لائٹ (S)
15. عکاس
16. چارجر

* اسمبلی کی ضرورت ہے۔

ٹول اسمبلی اور ایڈجسٹمنٹ کے لیے شامل ہے:



5 ملی میٹر ایلن کلید

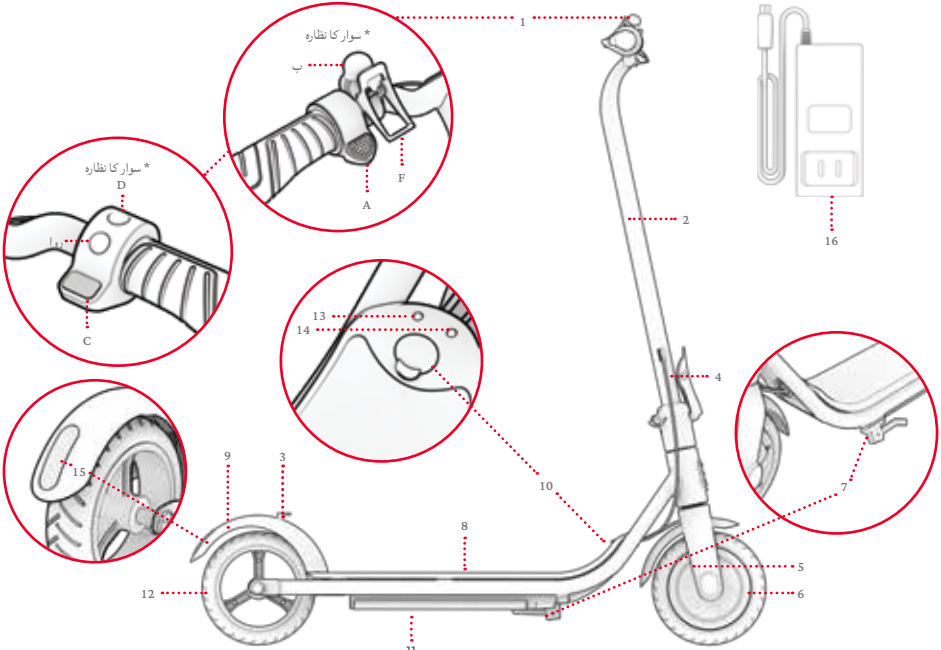

نوٹ: تصاویر اصل پروڈکٹ کی ظاہری شکل کی عکاسی نہیں کر سکتی ہیں۔

1.2 مصنوعات کی تفصیلات

- وزن کی حد: 220 پونڈ | 99.7 کلوگرام
- کم از کم سوار وزن: 100 پونڈ | 45.4 کلوگرام
- پروڈکٹ وزن: 24.2 پونڈ | 10.9 کلوگرام
- تجویز کردہ عمر: +12
- پروڈکٹ کے طول و عرض، کھولے گئے:
  36.8 " (93.5) | (H) ⍇40.3 × (W) ⍇16.9 × (L سینٹی میٹر (42.9 × (L سینٹی میٹر (102.4 × (W سینٹی میٹر (H)
  پروڈکٹ کے طول و عرض، فولڈ:
  ⍇36.8 (93.5) | (H) ⍇18.9 × (W) ⍇16.9 × (L سینٹی میٹر (42.9 × (L سینٹی میٹر (48.0 × (W سینٹی میٹر (H)
- ڈیک کا سائز: ⍇18.0 (45.7) | (W) ⍇6.0 × (L سینٹی میٹر (15.2 × (L سینٹی میٹر (W)
- وہیل کا سائز: ⍇8 | 20.3 سینٹی میٹر
- زیادہ سے زیادہ رفتار: 15 میل فی گھنٹہ* | 24 کلومیٹر فی گھنٹہ*
- زیادہ سے زیادہ رینج: 8 میل | 12.9 کلومیٹر *، **
- بیٹری: 21.6V، 5.0AH
- بیٹری کی قسم: لتیم آئن
- موٹر: 200W ***
- چارجر آؤٹ پٹ: 25.2V 1A
- UL سرٹیفکیشن: UL 2272
- چارج کرنے کا وقت: تقریبا 6 گھنٹے
- زیادہ سے زیادہ چڑھنے کا زاویہ: 10°

*مصنوعات کی حد، رفتار، بیٹری کی زندگی، اور دیگر وضاحتیں سوار کی بنیاد پر مختلف ہو سکتی ہیں۔ سواری کے حالات

**جب 120 پونڈ لے جانے کا تجربہ کیا جاتا ہے | 54.4 کلوگرام، 80 °F کے ہوا کے درجہ حرارت میں | 26.7 °C، اور 5 میل فی گھنٹہ کی رفتار سے | 8 کلومیٹر فی گھنٹہ ان شرائط کے بارے میں مزید تفصیلات کے لیے سیکشن 4.3 دیکھیں جو حد کو متاثر کر سکتی ہیں۔

*** چوٹی کی طاقت

1.3 آن لائن وسائل

ہمارے سب سے زیادہ کے لیے اسکین کریں۔
تازہ کاری شدہ مصنوعات
بورڈنگ مواد
اور سپورٹ وسائل۔

اس صارف دستی کو آن لائن تلاش کریں۔
https://cdn.shopify.com/s/files/1/2530/6734/files/LOOMIS_MANUAL-web-1729020178548.pdf

ہمارے صارف کتابچے کا مجموعہ یہاں پر تلاش کریں۔
https://ridejetson.com/pages/product-manuals

.2
شروع کرنا۔

2.1 ابتدائی نوٹس

- اپنے ایڈونچر کو صحیح طریقے سے شروع کریں:
  اس پروڈکٹ کو استعمال کرنے سے پہلے، احتیاط سے صارف کا پورا دستی پڑھیں، بشمول حفاظتی انتباہات۔ یقینی بنائیں کہ آپ سب کو سمجھتے ہیں، قبول کرتے ہیں اور ان پر عمل کرتے ہیں:
- ڈویلپر کی سفارشات۔
- حفاظتی ہدایات اور انتباہات۔
- مقامی سواری اور آپریشنل قوانین اور آرڈیننس۔

- ان باکسنگ کرتے وقت، تمام پیکیجنگ مواد کو ہٹاتے وقت، اور اسکوٹر کو اسمبلی کے لیے جگہ دیتے وقت احتیاط برتیں، کیونکہ ہینڈل بار صرف نیم منسلک ہوگا۔

- اس مینوئل میں دی گئی ہدایات — دائیں، بائیں، آگے/آگے، اور پیچھے/پیچھے — پر مبنی ہیں جیسا کہ سوار انہیں سکوٹر پر کھڑے ہونے پر دیکھے گا۔ مثال کے طور پر سکوٹر کی "دائیں طرف" وہ طرف ہے جہاں سوار کا دایاں ہاتھ ہوگا۔

2.2 ہینڈل بار کو جمع کرنا

1. اسکوٹر کی بنیاد کو اس کے کک اسٹینڈ پر کھڑا کریں۔ (سیکشن 3.8 دیکھیں)

⚠ **اہم:** نیم منسلک تنے کو احتیاط سے سنبھالیں۔ اس بات کا خیال رکھیں کہ وائرنگ کو نہ کھینچیں اور نہ الجھیں۔

2. اسٹیم بیس پر پہلے سے نصب سینٹر بولٹ (M6 X 12MM) کو ڈیک کے بالکل اوپر سر کے ساتھ 5MM ایلن کی کے ساتھ گھڑی کی مخالف سمت میں موڑ کر ڈھیلا کریں اور ہٹا دیں۔ سینٹر بولٹ کو ایک طرف رکھیں۔

اہم: سکوٹر کے سائیڈ میں سر کے ساتھ اسٹیم بیس میں بولٹ کو ڈھیلا یا ہٹائیں نہیں۔

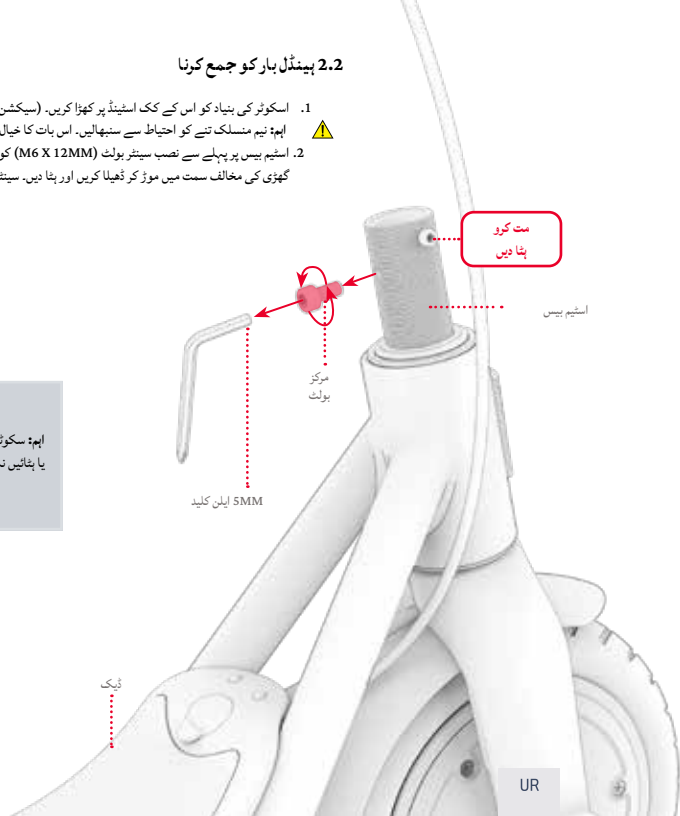

UR

3. تنے کو احتیاط سے اٹھائیں تاکہ یہ اسٹیم بیس کے اوپر عمودی طور پر رکھا جائے تاکہ درج ذیل شرائط پوری ہوں:

- ایکسلریشن تھروٹل کے ساتھ ہینڈل بار کا سائیڈ سکوٹر کے دائیں جانب ہے جیسا کہ سواری کی پوزیشن سے دیکھا جاتا ہے۔
- اسٹیم کلیمپ کے اندر کا چینل اسٹیم بیس (A) کے دائیں جانب بولٹ کے اوپر ہے۔

⚠ اہم: نیم منسلک تنے کو احتیاط سے سنبھالیں۔ اس بات کا خیال رکھیں کہ وائرنگ کو نہ کھینچیں اور نہ الجھیں۔

4. تنے کو آہستہ سے تنے کی بنیاد (B) پر سلائیڈ کریں۔

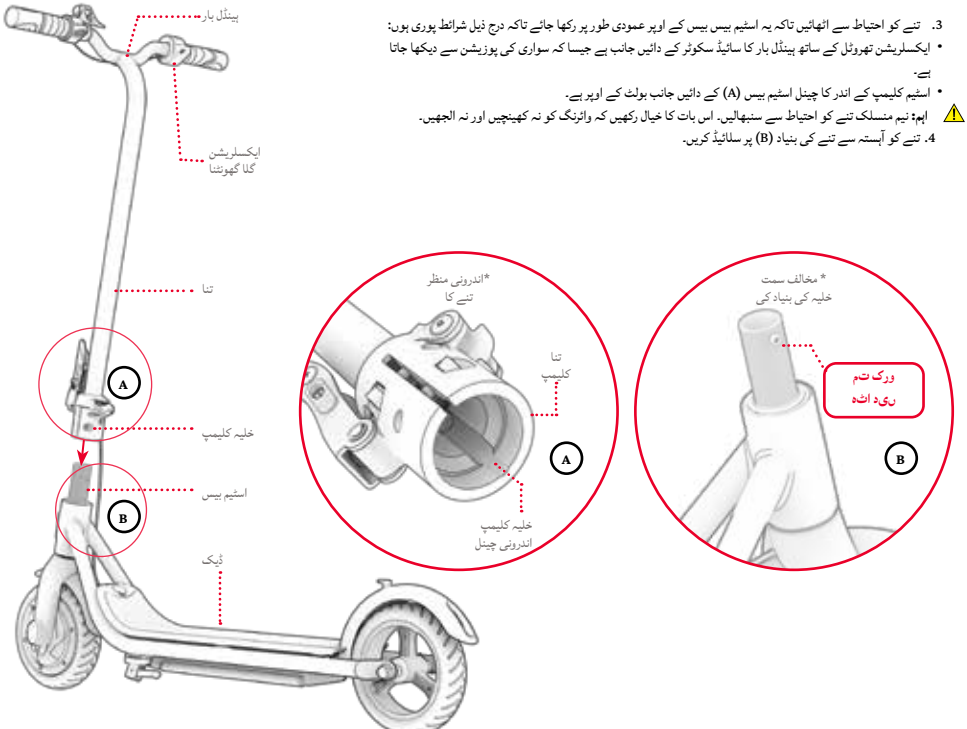

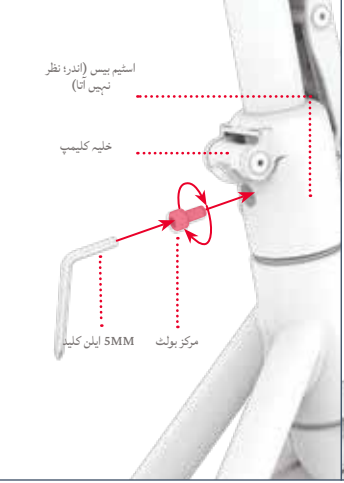

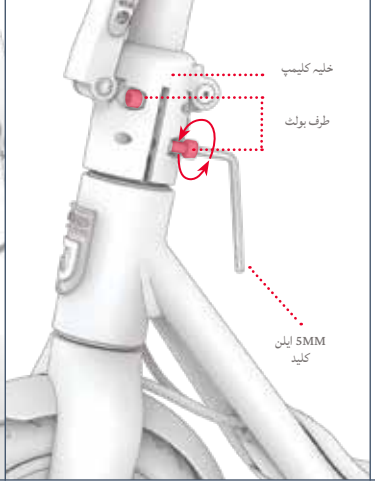

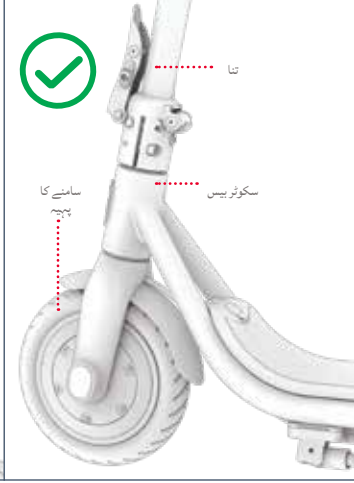

7. چیک کریں کہ اسٹیم سکوٹر کی بنیاد پر محفوظ ہے اور سامنے کا پہیہ ہینڈل بیئر کی گردش کی سیدھ میں گھومتا ہے۔

6. اسٹیم کلیمپ کے بائیں جانب دو بولٹس کو 5MM ایلن کی کے ساتھ گھڑی کی سمت موڑ کر سخت کریں۔

5. ہٹائے گئے بولٹ کو گھڑی کی سمت میں گھما کر اسٹیم کلیمپ اور اسٹیم بیس میں منسلک سوراخوں کے ذریعے دوبارہ داخل کریں۔ 5MM ایلن کی کے ساتھ بولٹ کو مکمل طور پر سخت کریں۔

2.2 بیٹری چارج کرنا

نوٹ: بیٹری کو مکمل چارج کرنے میں تقریباً 6 گھنٹے لگ سکتے ہیں۔ پہلے استعمال سے پہلے بیٹری کو مکمل طور پر چارج کریں۔

1. چارجنگ کیبل کو چارجر کے ساتھ جوڑیں۔
2. اپنے اسکوٹر پر چارجنگ پورٹ کور کو کھولیں۔
3. چارجنگ کیبل کو دیوار میں لگائیں، اور پھر چارجر کو چارجنگ پورٹ میں لگائیں۔
4. جب چارجر پر اشارے کی روشنی سرخ سے سبز ہو جاتی ہے، تو آپ کی بیٹری مکمل چارج ہو چکی ہے۔ چارجر کو چارجنگ پورٹ سے ہٹائیں اور کیبل کو وال آؤٹ لیٹ سے ان پلگ کریں۔
5. چارجنگ پورٹ کور کو بند کریں۔

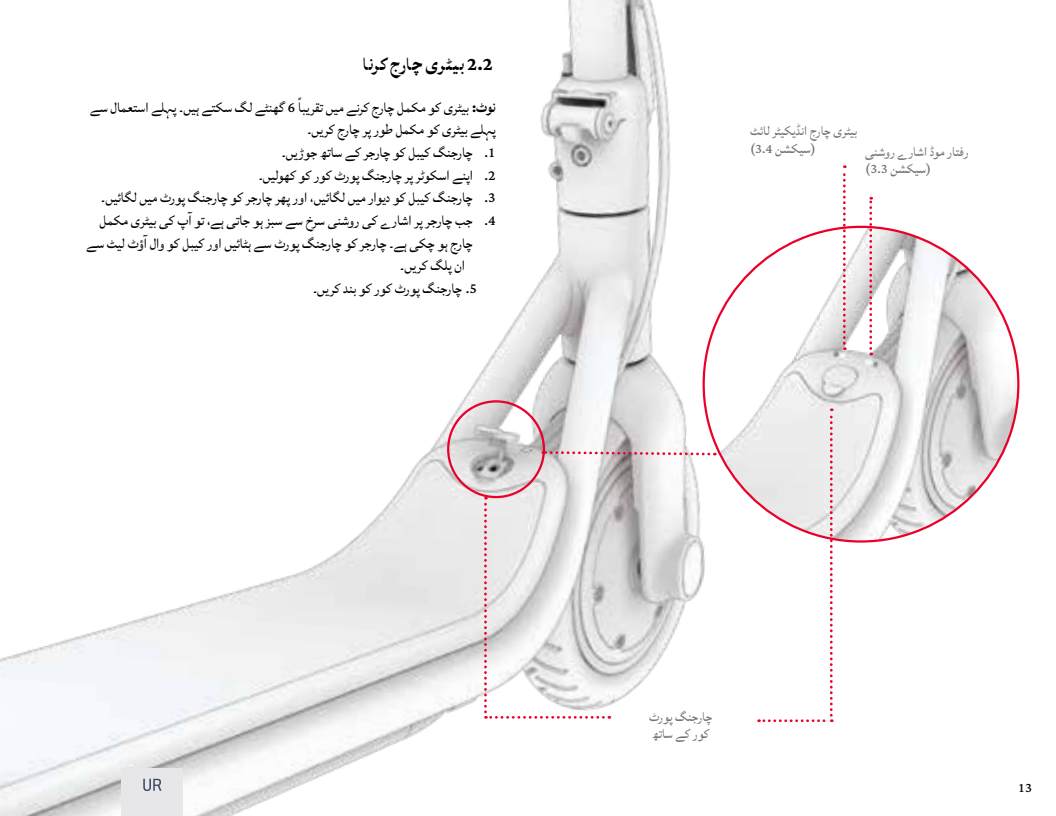

چارجر پر چارجنگ انڈیکیٹر لائٹ:	سرخ روشنی چارج ہو رہا ہے۔	سبز روشنی چارجنگ مکمل

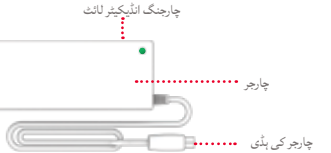

چارجنگ کے اہم نوٹس:

صرف شامل چارجر کا استعمال کریں یا FCA135-252010 کا لیبل لگا ہوا JETSON کے ذریعے براہ راست حاصل کیا گیا ہو۔
شینزین فینگچی الیکٹرک کمپنی، لمیٹڈ کے ذریعہ تیار کردہ
(جیئسن ماڈل نمبر PJLOOM-CH)۔

⚠ **درست چارجر استعمال کرنے میں ناکامی کے نتیجے میں آگ اور دھماکہ ہو سکتا ہے۔**

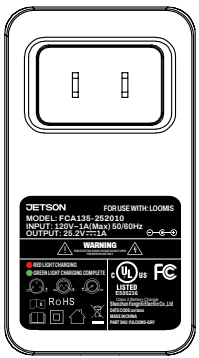

یہ مارکنگ کی ایک مثال ہے۔
آپ کا چارجر ہوگا۔

- بیٹری کو فعال طور پر چارج نہ کرتے وقت چارجنگ پورٹ کو ہمیشہ بند رکھیں۔
- جب پروڈکٹ چارج ہو رہی ہو تو اسے کبھی آن نہ کریں۔
- دوبارہ منتقلی کے قابل بجلی کے نلکوں کا استعمال نہ کریں۔
- بیٹری کی بہترین صحت کے لیے، ہر چارجنگ سیشن کے دوران بیٹری کو مکمل طور پر چارج کریں۔ تقریباً 6 گھنٹے۔
- اپنے پروڈکٹ کو کبھی بھی راتوں رات یا طویل مدت کے لیے چارج کرنے کے لیے مت چھوڑیں۔
- بیٹری کو ہٹانے یا الگ کرنے کی کوشش نہ کریں۔
- چارجنگ محیط درجہ حرارت کی حد: 40°C - 104°F (3°C - 37.4°F)
- آپریٹنگ محیط درجہ حرارت کی حد: 40°C-104°F(-10°C-14°F)
- پروڈکٹ کو فعال طور پر چارج نہ کرتے وقت چارجنگ پورٹ کور کو ہمیشہ بند رکھیں۔
- اس پروڈکٹ کو استعمال نہ کریں اگر آؤٹ پٹ کیبل کی لچکدار پاور کورڈ بھڑک جائے، موصلیت ٹوٹ گئی ہے، یا نقصان کی کوئی دوسری علامت۔
- چیک کریں کہ چارجر لیبل پر چارجر کا ماڈل نمبر اوپر درج چارجر ماڈل نمبر سے ملتا ہے۔
- چیک کریں کہ چارجر کا لیبل چارجر کو آپ کے JETSON ماڈل کے ساتھ مطابقت رکھتا ہے۔ آپ اپنے JETSON ماڈل کا نام اور SKU پروڈکٹ کے فریم یا اسٹینڈنگ ڈیک کے اوپر، سائیڈ، یا نیچے کی طرف لگے لیبل پر تلاش کر سکتے ہیں۔

3.
خصوصیات اور افعال۔

3.1 سکوٹر کو فولڈنگ اور کھولنا

کب فولڈ کرنا ہے: اسٹوریج اور ٹرانسپورٹ کے لیے
کب کھولنا ہے: سواری کے لیے

اہم: سکوٹر کو ہینڈل بار سے نہ اٹھائیں۔ اسے لے جانے کے لیے، اسے فولڈ پوزیشن میں محفوظ کریں اور اسے تنے کے ساتھ لے جائیں۔

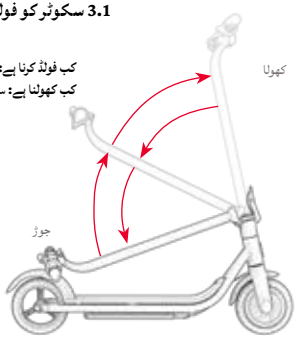

A.3.1 فولڈ کرنے کا طریقہ

1. فولڈنگ لیچ پر ٹیب کو دھکیلیں، پھر کنڈی کو کھلا اور تنے سے دور کھینچیں۔

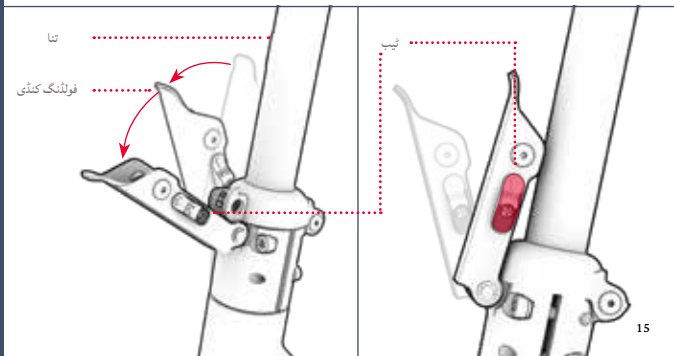

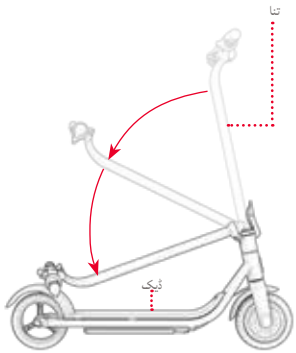

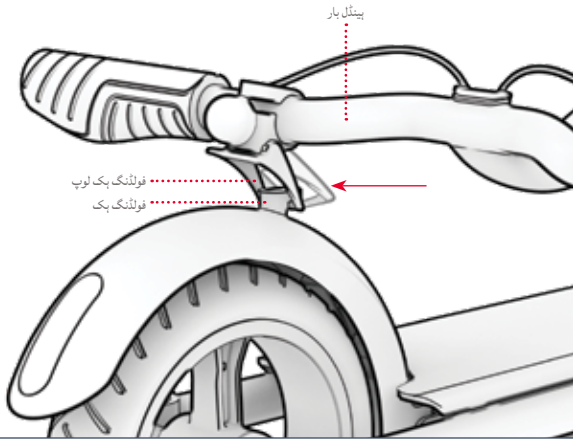

فولڈنگ ہک کے ارد گرد نہ ہو جائے۔

4. چیک کریں کہ سکوٹر فولڈ پوزیشن میں محفوظ ہے۔

2. تنے کو ڈیک کے اوپر نیچے کریں۔

3. فولڈنگ ہک کیچ کو نیچے دھکیلیں جب تک کہ یہ

اہم: اگر فولڈنگ ہک کیچ ہک کے ساتھ سیدھ میں نہیں آرہا ہے یا اس کے ارد گرد لوپ نہیں کر رہا ہے، تو یہ ضروری ہو سکتا ہے کہ ہینڈل بار پر کیچ میکانزم کو گھمائیں جب تک کہ کیچ میکانزم ہک کے گرد لوپ کرنے کے لیے صحیح زاویہ پر نہ ہو۔ **(سیکشن B.3.1)**

B.3.1 کیچ میکانزم کو ایڈجسٹ کرنا

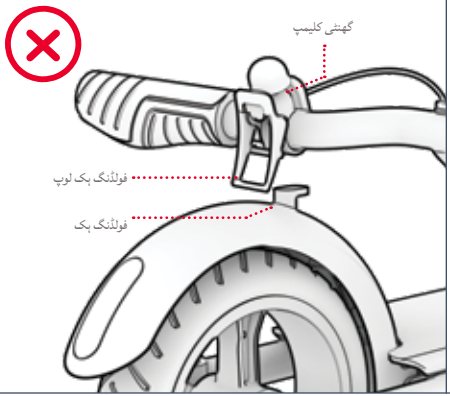

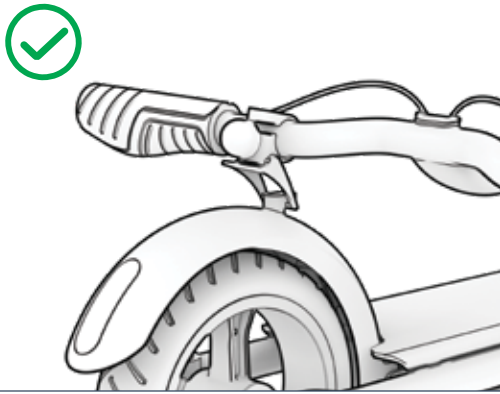

درست: فولڈنگ ہک کیچ کو ہک کو "کیچ" کے لیے مناسب طریقے سے جوڑا گیا ہے۔

غلط: فولڈنگ ہک کیچ فولڈنگ ہک کے ساتھ منسلک نہیں ہے۔ بیل کلیمپ کو ہینڈل بار کے گرد ضرورت کے مطابق گھمائیں جب تک کہ فولڈنگ ہک کیچ ہک کو "کیچ" کرنے کے لیے مناسب طریقے سے پوزیشن میں نہ آجائے۔

C.3.1 کیسے کھولا جائے۔

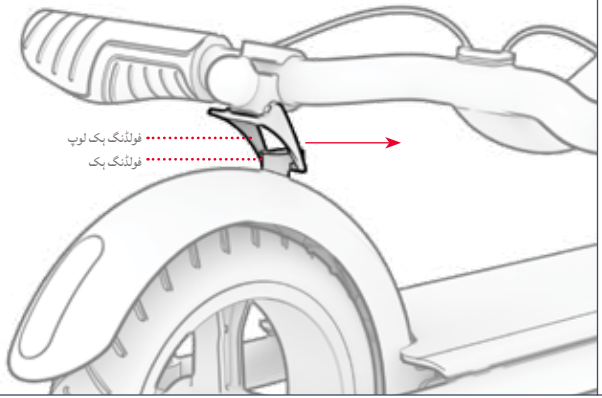

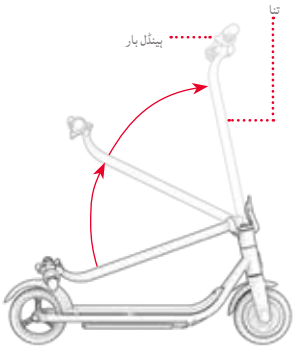

1. فولڈنگ ہک کیچ کو پچھلے فینڈر سے دور دھکیلیں تاکہ اسے فولڈنگ ہک سے آزاد کیا جاسکے۔

2. ہینڈل بار کو سکوٹر کے سامنے کی طرف اس وقت تک اٹھائیں جب تک کہ تنا مکمل طور پر سیدھا نہ ہو۔

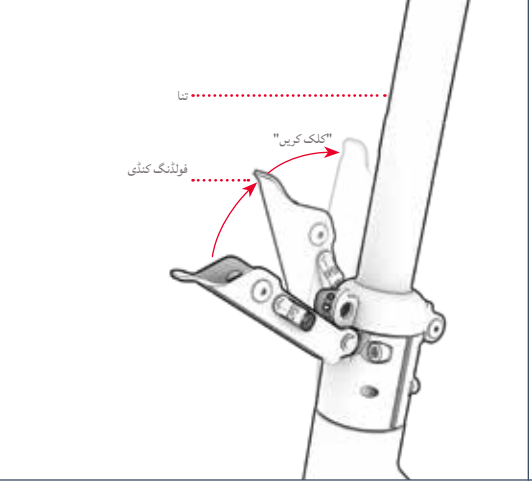

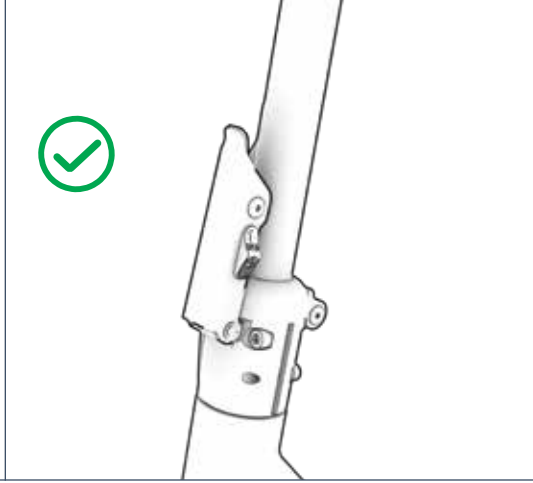

3. فولڈنگ لیچ کو تنے کے خلاف زبردستی دبائیں جب تک کہ یہ بند نہ ہوجائے۔

4. چیک کریں کہ تنا عمودی پوزیشن میں محفوظ ہے۔

3.2 پاور آن اور آف کرنا

پاور آن کرنے کے لیے:
پاور بٹن کو 1 سیکنڈ تک دبائے رکھیں۔
پاور آف کرنے کے لیے:
پاور بٹن کو 3 سیکنڈ تک دبائے رکھیں۔

- بیٹری کی طاقت کو محفوظ رکھنے کے لیے، آپ کے سکوٹر میں آٹو آف فیچر ہے اور بغیر استعمال کیے 10 منٹ کے بعد خود بخود پاور آف ہو جائے گا۔
- گڑھے کو روکتے وقت یا اسے رات کے لیے دور رکھتے وقت ہمیشہ اپنے اسکوٹر کو بند کرنا یاد رکھیں۔

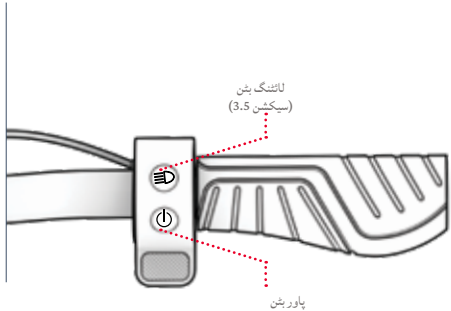

3.3 سپیڈ موڈز کا استعمال

- 3 اسپیڈ موڈز ہیں، جن میں سے ہر ایک آپ کو مختلف زیادہ سے زیادہ رفتار چلانے کی اجازت دیتا ہے۔
- سکوٹر آن ہونے کے ساتھ، رفتار کے طریقوں کو تبدیل کرنے کے لیے پاور بٹن کو فوری دبائیں۔

زیادہ سے زیادہ رفتار	اسپیڈ موڈ	سپیڈ موڈ انڈیکیٹر لائٹ(S)
UP TO 5 ایم پی ایچ | 8 کلومیٹر فی گھنٹہ	پیدل چلنے کا موڈ (آہستہ)	سفید روشنی
UP TO 10 ایم پی ایچ | 16,1 کلومیٹر فی گھنٹہ	کمفرٹ موڈ (درمیانی)	سبز روشنی
UP TO 15 ایم پی ایچ | 24,1 کلومیٹر فی گھنٹہ	اسپورٹ موڈ (تیز)	سرخ روشنی

3.4 بیٹری چارج لیول چیک کرنا

آپ ڈیک پر بیٹری چارج انڈیکیٹر لائٹ کو دیکھ کر اپنی بیٹری کے چارج لیول پر ٹیبز رکھ سکتے ہیں۔

بیٹری اشاریے روشنی (B)	تقریباً باقی چارج فیصد*	
سبز روشنی	76% - 100%	**اہم:** جب بیٹری کا چارج 0% تک ختم ہو جائے گا، تو سکوٹر بند ہو جائے گا. اپنی اگلی سواری سے پہلے اسکوٹر کو پوری طاقت (سیکشن 2.3) پر چارج کریں.
پیلا روشنی	41% - 75%	
سرخ روشنی	0% - 40% اپنے JETSON کو ابھی چارج کریں!	

*صرف قربت. استعمال کی بنیاد پر مختلف ہو سکتے ہیں.

3.5 ایل ای ڈی لائٹس کا استعمال

لائٹس کو آن یا آف کرنے کے لیے: روشنی کے بٹن کو 2 سیکنڈ تک دبائیں اور تھامیں.
5 لائٹنگ موڈز میں سے دوسرے پر سائیکل کرنے کے لیے: لائٹ آن ہونے کے ساتھ، لائٹنگ بٹن کو فوری دبائیں.

- جب بھی BLUETOOTH سپیکر کے ذریعے موسیقی چل رہی ہو گی، روشنیاں میوزیکل بیٹ کے ساتھ مطابقت پذیر ہوں گی.

BLUETOOTH 3.6 سپیکر استعمال کرنا

آپ اپنی سواری کے دوران موسیقی چلانے کے لیے اپنے ہینڈ ہیلڈ ڈیوائس کو اسکوٹر کے بلٹ ان BLUETOOTH سپیکر سے جوڑ سکتے ہیں۔ ایک بار جب موسیقی چلنا شروع ہو جائے گی، آپ کے سکوٹر کی لائٹس خود بخود موسیقی کے ساتھ مطابقت پذیر ہو جائیں گی اور اس کی بیٹ پر فلیش ہو جائیں گی۔

اپنے ہینڈ ہیلڈ ڈیوائس کو سکوٹر کے BLUETOOTH سپیکر سے جوڑنے کے لیے:

1. سکوٹر پر پاور۔ (سیکشن 3.2)
2. اپنے ہینڈ ہیلڈ ڈیوائس پر سیٹنگ سیکشن میں، BLUETOOTH کو فعال کریں اور اختیارات کی فہرست میں "نومس" تلاش کریں۔ اسے منتخب کریں۔
3. اپنی پسندیدہ ایپ کے ذریعے موسیقی چلائیں، اور یہ اسکوٹر کے اسپیکرز کے ذریعے چلائے گا۔

کنیکٹیویٹی کے مسائل کا ازالہ کرنا

اگر آپ کو اسپیکر سے رابطہ قائم کرنے میں دشواری ہو رہی ہے، تو کوشش کریں:

1. سکوٹر کو بند کر کے دوبارہ آن کریں۔
2. آپ کے ذاتی ڈیوائس کو آف کرنا اور پھر دوبارہ آن کرنا۔
3. دریافت شدہ مصنوعات کی فہرست کو تازہ کرنے کے لیے اسکین بٹن پر کلک کرنا۔

3.7 گھنٹی کا استعمال

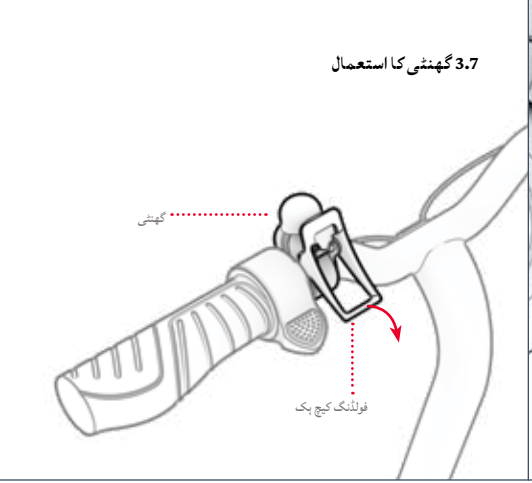

3.8 کِک اسٹینڈ کا استعمال

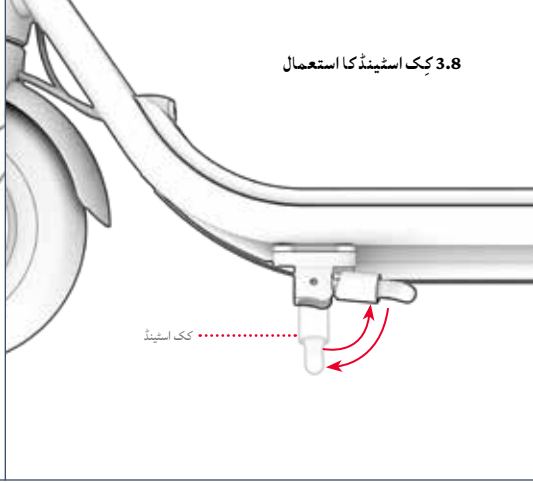

کک اسٹینڈ استعمال کرنے کے لیے: اسے نیچے کی طرف موڑیں اور اپنے سکوٹر کو کھڑے ہونے کے لیے اس پر آہستہ سے جھکائیں.
کک اسٹینڈ کو بڑھانے کے لیے: اسے بیک اپ کریں.

⚠ **اہم:** سواری سے پہلے ہمیشہ کک اسٹینڈ کو بلند کریں.

گھنٹی کو دوسرے سواروں اور پیدل چلنے والوں کے لیے الرٹ کے طور پر استعمال کریں.

گھنٹی بجانا: فولڈنگ کیچ ہک کو نیچے فلک کریں اور اسے جلدی سے چھوڑ دیں.

4. حرکتیں کرنا۔

4.1 بریک کا استعمال

سست ہونے کے لیے ای بریک پر آہستہ سے دبائیں۔ مکمل سٹاپ پر آنے کے لیے زیادہ زور سے دھکیلیں۔

اہم: اچانک حرکت سے بچنے کے لیے، ای بریک کو آہستہ آہستہ لگانے کی کوشش کریں۔

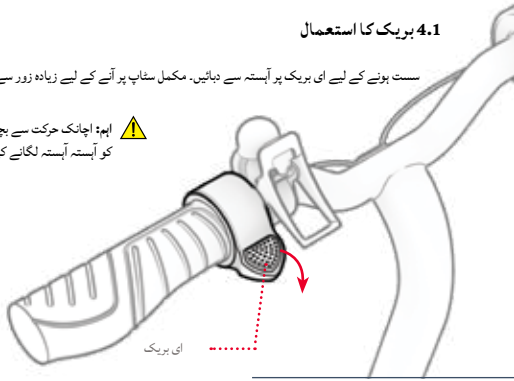

4.2 سکوٹر پر سوار ہونا

نوٹ: اس سکوٹر کی موٹر کو شروع کرنے کے لیے کِک موشن ایکٹیویشن کی ضرورت ہوتی ہے۔

1. ڈیک کے سامنے ایک پاؤں آگے کی طرف رکھیں۔ اپنے دوسرے پاؤں سے لگاتار 2 بار زمین سے دھکیل کر اسکوٹر کو آگے بڑھائیں۔
2. اپنے کِکنگ پاؤں کو ڈیک کے پچھلے حصے پر رکھیں، استحکام کے لیے 70° - 90° زاویہ پر باہر کی طرف مڑیں۔
3. تیز کرنے کے لیے انگوٹھے کے تھروٹل پر آہستہ آہستہ نیچے کی طرف دھکیلیں اور پھر اپنی رفتار کو برقرار رکھیں۔

اہم: رفتار کے اچانک پھٹنے سے بچنے کے لیے، ہمیشہ تھروٹل پر آہستہ سے دھکیلیں۔

موڑ بنانے کے لیے:
ہینڈل بار کو بائیں یا دائیں گھمائیں۔

UR

4.3 زیادہ سے زیادہ رفتار اور سواری کی حد

موٹر کو جتنی مشکل سے کام کرنے کی ضرورت ہے، اتنی ہی تیزی سے آپ کا
بیٹری ختم ہو جائے گی۔ مثالی حالات میں، زیادہ سے زیادہ
مائلیج جو فی بیٹری چارج 8 میل ہے حاصل کیا جا سکتا ہے۔ 12.9 کلومیٹر اور زیادہ سے زیادہ رفتار 15 میل
فی گھنٹہ ہے | 24.1 کلومیٹر فی گھنٹہ

درج ذیل عوامل رفتار اور سواری کی حد کو بھی متاثر کریں گے۔ ان میں شامل ہیں:

سواری کی سطح:
• کسی کھردری سطح پر سفر کرنے کے لیے ہموار پر سوار ہونے کے بجائے موٹر پاور کی ضرورت ہوتی ہے۔

وزن اٹھانا:
• زیادہ وزن (سوار کے علاوہ کارگو) قابل حصول حد کو کم کرتا ہے۔

سواری کا انداز:
• بار بار شروع کرنے اور رکنے سے ایک بیٹری چارج پر قابل حصول فاصلہ کم ہو جائے گا۔

ہوا کا درجہ حرارت:
• سکوٹر کی سواری اور ذخیرہ کرنے کے لیے مثالی درجہ حرارت 35°C - 10°C) 90°F - 50°F) کے درمیان
ہے۔

مائل:
• موٹر کو فلیٹ اسٹریچ یا نیچے کی طرف جانے کی نسبت اوپر کی طرف سفر کرنے میں زیادہ محنت کرنی
پڑتی ہے۔

بیٹری کی بحالی:
• ہر سواری کے بعد بروقت بیٹری چارج کرنے سے بیٹری کی صلاحیت اور طاقت کو برقرار رکھنے میں مدد
ملتی ہے۔

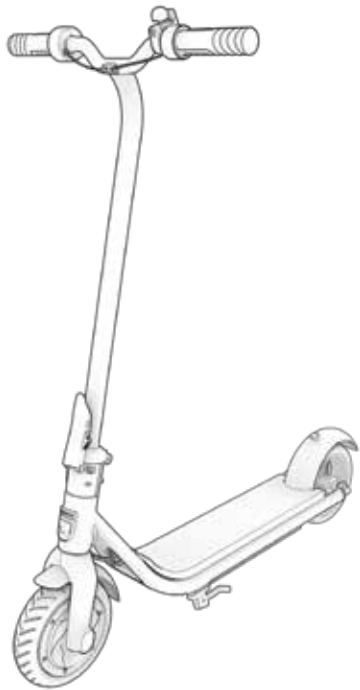

5. محفوظ سفر کرنا۔

5.1 ہیلمٹ کی حفاظت

سوار کو ہر وقت ہیلمٹ پہننا چاہیے۔



مناسب پوزیشننگ:
پیشانی ڈھکی ہوئی ہے۔
ہیلمٹ کی طرف سے۔



غلط پوزیشننگ:
پیشانی کھل جاتی ہے۔
زوال کا نتیجہ ہو سکتا ہے۔
شدید چوٹ میں۔

*ہیلمٹ، مناسب لباس، جوتے اور حفاظتی سامان پہنیں۔ ایسے لباس سے پرہیز کریں جو پہیوں میں یا نیچے پھنس سکتے ہیں۔ بند پیر، فلیٹ جوتے تجویز کیے جاتے ہیں۔ حادثے کی صورت میں چوٹ سے بچنے کے لیے ASTM F1492 منظور شدہ ہیلمٹ اور حفاظتی پوشاک پہنیں۔

5.2 سواری سے پہلے کے حفاظتی چیکس

ہر سفر سے پہلے ان اہم حفاظتی جانچ پڑتال کریں:

بریک:

- اس بات کو یقینی بنائیں کہ بریک صحیح طریقے سے کام کرتی ہے تاکہ ای بریک آسانی سے لگ جائے اور اسکوٹر کو روکے۔

فریم:

- چیک کریں کہ سکوٹر کا فریم خراب، جھکا یا ٹوٹا نہیں ہے۔
- چیک کریں کہ تنے کو فولڈنگ لیچ سے محفوظ کیا گیا ہے۔

اسٹیئرنگ:

- چیک کریں کہ وہیل اور ہینڈل بار سیدھ میں ہیں۔

پہیے:

- چیک کریں کہ پہیے زیادہ پہننے یا خراب ہونے کے آثار نہیں دکھاتے ہیں۔

5.3 دیکھ بھال اور دیکھ بھال

⚠ بیٹری کی احتیاطی تدابیر:

آپ کے پروڈکٹ میں لتیم آئن بیٹری ہے۔ خیال رکھنا ہینڈل کرتے وقت.

- مصنوعات کو آگ اور ضرورت سے زیادہ گرمی سے دور رکھیں۔
- شدید جسمانی جھٹکا، شدید کمپن، یا اثر سے بچیں۔
- مصنوعات کو پانی یا نمی سے بچائیں۔
- دوسری اشیاء کے اوپر یا نیچے کسی ڈھیر میں پروڈکٹ نہ رکھیں اور نہ ہی ذخیرہ کریں۔
- مصنوعات یا اس کی بیٹری کو جدا نہ کریں۔
- روزمرہ کے کوڑے دان کے ساتھ مصنوعات کو ضائع نہ کریں۔ پروڈکٹ کو ایک وقف شدہ ای ویسٹ سہولت پر لائیں یا بیٹری ری سائیکلنگ سینٹر۔ اپنے نزدیک ٹھکانے لگانے کی جگہوں کے بارے میں مزید معلومات کے لیے، اپنی مقامی میونسپلٹی یا کچرے کو ہٹانے والے سے رابطہ کریں۔
- کیا پروڈکٹ کی بیٹری گرم محسوس کرتی ہے یا زیادہ گرم ہونے کی علامات ظاہر کرتی ہے، بدبو یا غیر معمولی آواز خارج کرتی ہے، مائع یا گیس خارج ہوتی ہے، یا شکل یا رنگ میں فوری طور پر تبدیلی آتی ہے:
  1. اگر استعمال میں ہے، تو فوری طور پر پروڈکٹ کا استعمال بند کر دیں۔ چارجنگ کیبل کو پروڈکٹ سے ہٹا دیں اگر یہ پلگ ان ہے۔
  2. مصنوعات کا استعمال بند کریں۔
  3. اگر ایسا کرنا محفوظ ہے تو، پروڈکٹ کو ایک صاف جگہ پر لے جائیں اور کسی بھی آتش گیر چیز سے دور ہوں۔
  4. مدد کے لیے اپنی مقامی ہنگامی خدمات کو کال کریں۔
  5. آنکھوں یا جلد کے ان حصوں کو اچھی طرح دھوئیں جو بیٹری کے الیکٹرولائٹ فلوئڈ کے خارج ہونے کے ساتھ بہتے ہوئے پانی سے رابطے میں آئے ہیں اور اضافی طبی امداد حاصل کریں۔
- اگر بیٹری کے ساتھ کوئی مسئلہ ہے، JETSON CARE ٹیم سے رابطہ کریں۔

اپنے JETSONآن کو آسانی سے اور محفوظ طریقے سے چلانے کے لیے اس کا اچھی طرح خیال رکھیں۔ یہ ہے طریقہ:

اپنے JETSONآن کو سنبھالنا:

- جب پروڈکٹ آن ہو تو اسے زمین سے نہ اٹھائیں۔ پروڈکٹ کو ٹھوس سطح پر واپس رکھنے کی یاد دہانی کے طور پر، اس کے پہیے تیزی سے گھمائیں گے اور پھر پروڈکٹ مسلسل بیپ کرنا شروع کر دے گی۔ بیپ کو روکنے کے لیے، پاور بٹن کو فوری دبا کر پروڈکٹ کو آف کر دیں۔

اپنے JETSONآن کو صاف کرنا:

- مصنوعات کو صاف کرنے کے لیے، احتیاط سے گیلے کپڑے سے مسح کریں اور پھر خشک کپڑے سے خشک کریں۔ پانی کو براہ راست پروڈکٹ پر نہ لگائیں، کیونکہ الیکٹریکل اور الیکٹرانک سسٹم گیلے ہو سکتے ہیں، جو خرابی کا باعث بن سکتا ہے جس سے سوار کی حفاظت خطرے میں پڑ سکتی ہے۔
- اگر بجلی کے پرزے یا بیٹری گیلی ہو جائے تو پروڈکٹ کو بجلی نہ لگائیں۔ برائے مہربانی مدد کے لیے JETSONآن کیئر ٹیم سے رابطہ کریں۔

اپنے JETSONآن کو ذخیرہ کرنا:

- مصنوعات کو طویل عرصے تک ذخیرہ کرنے سے پہلے بیٹری کو مکمل طور پر چارج کریں۔
- جب طویل مدت کے لیے اسٹوریج میں ہو تو مہینے میں ایک بار بیٹری کو مکمل طور پر چارج کریں۔
- پروڈکٹ کو دھول سے بچانے کے لیے ڈھانپیں۔
- مصنوعات کو گھر کے اندر اور خشک جگہ پر اسٹور کریں۔

وارنٹی کوریج۔

جنرل لمیٹڈ وارنٹی

آپ کی نئی JETSON پروڈکٹ کو مواد اور کاریگری میں نقائص کے خلاف وارنٹی دی جاتی ہے جیسا کہ RIDEJETSON.COM/WARRANTY پر اشارہ کیا گیا ہے اصل خوردہ خریداری کی تاریخ سے لے کر ایک مدت کے لیے جب JETSON کے صارف دستورالعمل کے مطابق استعمال کیا جائے (RIDEJETSON.COM/SUPPORT سے رجوع کریں)۔ **اس وارنٹی کے تحت، آپ اپنے دعوے JETSON کو بھیجنے کے قابل ہو جائیں گے یہاں تک کہ ان حالات میں بھی جب آپ نے ہمارے مجاز خوردہ فروشوں میں سے ایک سے JETSON پروڈکٹ خریدا ہو۔** ہماری وارنٹی کی مکمل شرائط پڑھنے کے لیے، ملاحظہ کریں۔ RIDEJETSON.COM/WARRANTY۔

اندر رکھیں چھو

@ridejetson کو ضرور فالو کریں۔
سوشل میڈیا پر لاجواب پیشکشوں، تحفوں اور تمام
چیزوں کے بارے میں جاننے کے لیے
JETSONان کی تازہ ترین خبریں۔

JETSON

اپنی سواری سے محبت کر رہے ہو؟

پر ایک جائزہ چھوڑیں۔
ridejetson.com/reviews.
ہم آپ سے سننے کا انتظار نہیں کر سکتے!
#MakeMoves



© 2025، TRURIDE TECH. تمام حقوق محفوظ ہیں.
TRURIDE TECH LLC کے لیے تیار کردہ.
JETSON® ایک رجسٹرڈ ٹریڈ مارک ہے جس کے تحت استعمال کیا جاتا ہے.
JETSTREAM برانڈز LLC سے لائسنس.
اس دستاویز کا کوئی حصہ، بشمول شکل،
گرافکس، اور ڈیزائن کو دوبارہ تیار کیا جا سکتا ہے یا
کسی بھی شکل میں یا کسی بھی ذریعہ سے منتقل کیا جاتا ہے.

BLUETOOTH® ورڈ مارک اور لوگو رجسٹرڈ ہیں.
BLUETOOTH SIG، INC کی ملکیت والے ٹریڈ مارکس. اور کوئی بھی استعمال
TRURIDE TECH LLC کی طرف سے ایسے نشانات. لائسنس کے تحت ہے.
دوسرے ٹریڈ مارک اور تجارتی نام وہ ہیں.
ان کے متعلقہ مالکان کے.

HUIZHOU، چین میں تیار
TRURIDE TECH LLC کے ذریعے درآمد کردہ.
P.O باکس 461، جرسی سٹی، NJ 07302-9998

تاریخ کوڈ: 04/2025
دستاویز ایڈیشن: V2.0
چین میں بنایا گیا ہے.

سوالات؟ چلو مدد

RIDEJETSON.COM/SUPPORT
RIDEJETSON.COM/CHAT

1-844-585-7462

اپنی مصنوعات کو استعمال کرنے کے لیے
وارنٹی یا اس کے بارے میں پوچھ گچھ کریں.
وارنٹی کوریج،
ہم سے براہ راست رابطہ کریں.

www.ridejetson.com

JETSON