A GUIDE FOR YOUR RIDE.

IMPORTANT:
Read carefully and retain for future reference.

JETSON

JAX
Electric Dirt Bike.

MODEL SKU(S): JJAX-BLK

JETSON'S TOP TWO RIDING RULES:

BE SAFE. HAVE FUN!



MANUFACTURED IN JINHUA, ZHEJIANG, CHINA
IMPORTED BY TRURIDE TECH LLC.
PO BOX 461, JERSEY CITY, NJ 07302-9998

DATE CODE: 07/2026
DOCUMENT EDITION: V1.0
MADE IN CHINA

© 2026, TRURIDE TECH. ALL RIGHTS RESERVED. MANUFACTURED FOR TRURIDE TECH LLC.
JETSON® IS A REGISTERED TRADEMARK USED UNDER LICENSE FROM JETSTREAM BRANDS LLC.
NO PORTION OF THIS DOCUMENT, INCLUDING SHAPE, GRAPHICS, AND DESIGN, MAY BE REPRODUCED OR TRANSMITTED IN ANY FORM OR BY ANY MEANS.

AIRTAG IS A TRADEMARK OF APPLE INC.
TILE AND THE TILE DESIGN ARE TRADEMARKS OF TILE, INC.
THE BLUETOOTH® WORD MARK AND LOGOS ARE REGISTERED TRADEMARKS OWNED BY THE BLUETOOTH SIG, INC. AND ANY USE OF SUCH MARKS BY TRURIDE TECH LLC LLC. IS UNDER LICENSE. OTHER TRADEMARKS AND TRADE NAMES ARE THOSE OF THEIR RESPECTIVE OWNERS.



Contents

Safety Warnings 3
Arbitration Agreement 6
1. About Your Product
1.1 Product Specs 8
1.2 Product Overview 8
1.3 Online Resources 10
2. Installation Instructions
2.1 Starting Notes 11
2.2 Rider Suitability 11
2.3 Attaching the Front Wheel 12
2.4 Attaching the Handlebar 14
2.5 Attaching the Front Plate 15
2.6 Charging the Battery 16
2.7 Tire Pressure & Inflation 18
3. Features & Functions
3.1 Powering On & Off 19
3.2 Understanding the Battery Indicator Lights 20
3.3 Using the Kickstand 20
4. Operating Instructions
4.1 Pre-Ride Safety Checks 21
4.2 Riding Your Jetson 22
4.3 Changing Speed Modes 23
4.4 Using the Brake 23
4.5 Helmet Safety 24
4.6 Maximizing Speed & Run Time 24
User Maintenance Instructions 25
Warranty Coverage 26
Connect With Us 27

SAFETY WARNINGS.

KEEP THESE INSTRUCTIONS.

INSTRUCTIONS ON THE RISK OF FIRE OR INJURY TO PERSONS AND IMPORTANT SAFETY INSTRUCTIONS

- Before use, please read the user manual and safety warnings carefully, and make sure you understand and accept all the safety instructions. The user will be responsible for any loss or damage caused by improper use.
- **Failure to use correct charger can result in fire and explosion, resulting in property damage, injury, and death.**
- Before each cycle of operation, the operator shall perform the preoperation checks specified by the manufacturer: That all guards and pads originally supplied by the manufacturer are in proper place and in serviceable condition; That the braking system is functioning properly; That any and all axle guards, chain guards, or other covers or guards supplied by the manufacturer are in place and in serviceable condition; That tires are in good condition, inflated properly, and have sufficient tread remaining; The area that the product is to be operated should be safe and suitable for safe operation.
- Components shall be maintained and repaired in accordance with the manufacturer's specifications and using only the manufacturer's authorized replacement parts with installation performed by dealers or other skilled persons.
- Warning against recharging non-rechargeable batteries.
- Don't allow hands, feet, hair, body parts, clothing, or similar articles to come in contact with moving parts, wheels, or drive train, while the motor is running.
- This product should not be used by children or persons with reduced physical, sensory or mental capabilities, or lack of experience and knowledge, unless they have been given supervision or instruction (IEC 60335-1/A2:2006).
- Unsupervised children should not play with the product (IEC 60335-1/A2:2006).
- Adult supervision is required.
- Units shall not be operated to perform racing, stunt riding, or other maneuvers, which may cause loss of control, or may cause uncontrolled operator/passenger actions or reactions.
- Never use near motor vehicles.
- Avoid sharp bumps, drainage grates, and sudden surface changes. Product may suddenly stop.
- Avoid streets and surfaces with water, sand, gravel, dirt, leaves, and other debris. Wet weather impairs traction, braking, and visibility.
- Avoid riding around flammable gas, steam, liquid, or dust that could cause fire.
- Operators shall adhere to all of the manufacturer's recommendations and instructions, as well as comply with all laws and ordinances: Units without headlights shall be operated only with adequate daylight conditions of visibility, and; Owners shall be encouraged to highlight (for conspicuity) using lighting, reflectors, and for low-riding units, signal flags on flexible poles.
- Persons with the following conditions shall be cautioned not to operate: Those with heart conditions; Pregnant women; Persons with head, back, or neck ailments, or prior surgeries to those areas of the body; and persons with any mental or physical conditions that may make them susceptible to injury or impair their physical dexterity or mental capabilities to recognize, understand, and perform all of the safety instructions and to be able to assume the hazards inherent in unit use.

- Do not ride at night.
- Do not ride after drinking or taking prescription medication.
- Do not carry items when riding.
- Never operate the product barefooted.
- Always wear shoes and keep shoelaces tied.
- Make sure your feet are always placed securely on the deck.
- Operators always shall use appropriate protective clothing, including but not limited to a helmet, with appropriate certification, and any other equipment recommended by the manufacturer: Always wear protective equipment such as helmet, knee pads, and elbow pads.
- Always give way to pedestrians.
- Be alert to things in front and far away from you.
- Do not allow distractions when riding, such as answering the phone or engaging in any other activities.
- The product cannot be ridden by more than one person.
- When you ride the product along with other riders, always keep a safe distance to avoid a collision.
- When turning, be sure to maintain your balance.
- Riding with improperly adjusted brakes is dangerous and can result in serious injury or death.
- The brake may become hot while operating, do not touch the brake with your bare skin.
- Applying brakes too hard or too suddenly can lock up a wheel, which could cause you to lose control and fall. Sudden or excessive application of the brake may result in injury or death.
- If the brake loosens, please adjust with a hexagon wrench, screwdriver, or other applicable tool, or please contact the Jetson Care Team.
- Replace worn or broken parts immediately.
- Check whether all safety labels are in place and understood before riding.
- The owner shall allow the use and operation of the unit after a demonstration that such operators can understand and operate all components of the unit before use.
- Do not ride without proper training. Do not ride at high speeds, on uneven terrain, or on slopes. Do not perform stunts or turn abruptly.
- Recommended for indoor charge.
- Recommended for outdoor use.
- Prolonged exposure to UV rays, rain and the elements may damage the enclosure materials, store indoors when not in use.
- The eBikes not intended for use in high altitude locations, which may require increased electrical spacings in electrical circuits, shall indicate that they are not intended for use at elevations greater than 2000 m above sea level.
- Only use the battery(ies) specified by the manufacturer.
- STORE INDOORS WHEN NOT IN USE. LEAVE IT INDOOR WHEN CHARGING OR NOT RIDING.
- **AVERTISSEMENT** - Risque d'incendie - Aucune des pieces ne peut être réparée par l'utilisateur.
- **WARNING** - Risk of Fire – No User Serviceable Parts.
- The rider should not exceed 140 lb (63.50 kg).

MODIFICATIONS

Do not attempt to disassemble, modify, repair, or replace the unit or any components of the unit without instruction from the Jetson Care Team. This will void any warranty, and can lead to malfunctions which may cause injury.

ADDITIONAL OPERATION PRECAUTIONS

Do not lift the product off the ground while it is on and the wheels are in motion. This can result in freely spinning wheels, which may cause injury to yourself or others nearby. Do not jump on or off the product, and do not jump while using it. Always keep your feet firmly planted on the foot rest while in operation. Always check the battery charge before using.

DISPOSAL OF USED BATTERY



Battery may contain hazardous substances which could endanger the environment and human health. This symbol marked on the battery and/or packaging indicates that used battery shall not be treated as municipal waste. Batteries should be disposed of at an appropriate collection point for recycling. By ensuring the used batteries are disposed of correctly, you will help preventing potential negative consequences for the environment and human health. The recycling of materials will help to conserve natural resources. For more information about recycling of used batteries, please contact your local municipality waste disposal service.

NOTICE OF COMPLIANCE

This device complies with Part 15 of the FCC Rules. Operation is subject to the following two conditions: (1) this device may not cause harmful interference, and (2) this device must accept any interference received, including interference that may cause undesired operation. Warning: Changes or modifications to this unit not expressly approved by the party responsible for compliance could void the user's authority to operate the equipment.

NOTE: This equipment has been tested and found to comply with the limits for a Class B digital device, pursuant to Part 15 of the FCC Rules. These limits are designed to provide reasonable protection against harmful interference in a residential installation. This equipment generates, uses and can radiate radio frequency energy and, if not installed and used in accordance with the instructions, may cause harmful interference to radio communications. However, there is no guarantee that interference will not occur in a particular installation. If this equipment does cause harmful interference to radio or television reception, which can be determined by turning the equipment off and on, the user is encouraged to try to correct the interference by one or more of the following measures:

- Reorient or relocate the receiving antenna.
- Increase the separation between the equipment and receiver.
- Connect the equipment into an outlet on a circuit different from that to which the receiver is connected.
- Consult the dealer or an experienced radio/TV technician for help.
- Shielded cables must be used with this unit to ensure compliance with the Class B FCC limits.

⚠ WARNING:

Failure to comply with the following instructions may result in injury to the child or others.

- Keep small parts away from children during assembly.
- Accessory must be assembled and removed by an adult.
- Frequently inspect the product for damage.

*** ADULT ASSEMBLY IS REQUIRED.**

⚠ WARNING:

To reducte the risk of injury, adult supervision is required. Never use in roadways, near motor vehicles, on or near steep inclines or steps, swimming pools or other bodies of water; always wear shoes, and never allow more than 1 rider.

IMPORTANT SAFETY INSTRUCTIONS

WARNING - When using this product, basic precautions should always be followed, including the following:

(A) Read all the instructions before using the product.

(B) To reduce the risk of injury, close supervision is necessary when the product is used near children.

(C) Do not put fingers or hands into the product.

(D) Do not use this product if the flexible power cord or output cable is frayed, has broken insulation, or any other signs of damage.

(E) For all equipment, the instructions shall indicate: This equipment is not intended to be used at ambient temperatures less than -10 °C (14 °F) or above ambient temperatures of 40°C (104°F).

(F) For all equipment, the instructions shall indicate: The battery is intended to be charged when the ambient temperature is between 0 °C (32 °F) and 40°C (104°F). Never charge the battery when ambient temperatures are outside this range.

CALIFORNIA PROPOSITION 65

⚠ WARNING:

THIS PRODUCT CAN EXPOSE YOU TO CHEMICALS INCLUDING CADMIUM, WHICH IS KNOWN TO THE STATE OF CALIFORNIA TO CAUSE CANCER AND BIRTH DEFECTS OR OTHER REPRODUCTIVE HARM.
FOR MORE INFORMATION GO TO:
WWW.P65WARNINGS.CA.GOV.

ARBITRATION AGREEMENT.

IMPORTANT NOTICE ABOUT YOUR RIGHTS - PLEASE READ.

THIS ARBITRATION AGREEMENT ("AGREEMENT") SHALL GOVERN THE MANNER BY WHICH ANY CLAIMS AGAINST US REGARDING THIS PURCHASE AND/OR USE OF OUR PRODUCTS SHALL BE RESOLVED. THIS AGREEMENT SETS FORTH IMPORTANT LEGAL RIGHTS. PLEASE READ THIS AGREEMENT CAREFULLY.

BY PURCHASING OUR PRODUCTS FROM US OR ANY THIRD PARTY, YOU UNDERSTAND AND AGREE THAT ANY DISPUTE BETWEEN YOU AND US CONCERNING SUCH PRODUCT SHALL BE SETTLED BY BINDING INDIVIDUAL ARBITRATION IN ACCORDANCE WITH THE TERMS OF THIS AGREEMENT AND AS SUCH YOU WAIVE YOUR RIGHT TO PARTICIPATE IN OR REPRESENT A CLASS OF CONSUMERS IN SUCH DISPUTES. IF YOU DO NOT AGREE WITH THESE TERMS, YOU MUST RETURN THE PRODUCT WITHIN (30) DAYS OF YOUR RECEIPT OF THIS PRODUCT.

GOVERNING LAW; ASSENT

This Agreement shall be governed by the Federal Arbitration Act, 9 U.S.C. §§ 1 et seq., and, to the extent state law is applicable, the laws of the State of Delaware, without regard to conflict of laws principles. By retaining the Product beyond thirty (30) days from the date of receipt, you acknowledge that you have read, understood, and agreed to be bound by this Agreement. If you do not agree to this Agreement, you must return the Product within thirty (30) days of receipt for a full refund of the purchase price.

I. RESOLUTION BY BINDING ARBITRATION.

Any Claim or dispute between you and us, or any of our subsidiaries or affiliates, agents or representatives arising out of or relating in any way to the Product or this Agreement shall be resolved through final, binding arbitration. This arbitration obligation applies regardless of whether the claim or dispute involves a tort, fraud, misrepresentation, product liability, negligence, violation of a statute, or any other legal theory. You specifically acknowledge and agree that you waive your right to bring a lawsuit based on such claims or disputes and to have such lawsuit resolved by a judge or jury. Notwithstanding the foregoing, either party may seek emergency injunctive or other equitable relief from a court of competent jurisdiction solely to prevent irreparable harm pending arbitration, without waiving any right to arbitration of the underlying dispute.

II. WAIVER OF CLASS PARTICIPATION.

All arbitrations under this Agreement shall be conducted on an individual (and not a class-wide) basis, and an arbitrator shall have no authority to award class-wide relief. You acknowledge and agree that this Agreement specifically prohibits you from commencing arbitration proceedings as a representative of others or joining in any arbitration proceedings brought by any other person. You also acknowledge and agree that you are giving up your right to serve as a representative, as a private attorney general, or in any other representative capacity, and/or to participate as a member of a class of claimants in any lawsuit filed against us and/or related third parties.

III. ARBITRATION PROCEDURES.

(A) Before commencing any arbitration proceedings under this Agreement, you must first present the claim or dispute to us by calling our Representative toll free at 1-866-225-9723 and providing all requested information. You may be required to provide us with a written statement setting forth the nature of your claim or dispute. We shall have forty-five (45) days from the receipt of such call (or written statement) to

resolve such claim or dispute ("Resolution Period"). If your claim or dispute is not resolved within the Resolution Period, you may commence arbitration proceedings in accordance with the terms of this Agreement.

(B) The arbitration of any claim or dispute under this Agreement shall be conducted pursuant to the AAA Consumer Arbitration Rules then in effect ("AAA"). These rules and procedures are available by calling the AAA or by visiting its web site at www.adr.org.

(C) The arbitrator shall not conduct class arbitration; that is, the arbitrator shall not allow you to serve as a representative, as a private attorney general, or in any representative capacity for others in the arbitration.

(D) The arbitration of any claim or dispute under this Agreement shall be conducted in New York County, New York State; provided, however, that for claims of $25,000 or less, you may elect to conduct the arbitration by telephone or videoconference, in which case no in-person appearance shall be required.

(E) MASS ARBITRATION. If twenty (20) or more similar claims are filed against us within any ninety (90) day period ("Mass Filing"), the AAA shall administer the Mass Filing in a coordinated proceeding. The AAA shall select up to ten (10) claims to serve as bellwether proceedings, which shall be resolved first. The results of the bellwether proceedings shall not be binding on remaining claimants but may be used by the parties to facilitate resolution. No additional claims in the Mass Filing shall be administered or arbitrated while the bellwether proceedings are pending. All applicable statutes of limitations shall be tolled during any period of abeyance under this section. This provision shall not limit your individual right to arbitration.

(F) ALTERNATE ADMINISTRATOR. If the AAA is unable or unwilling to administer a claim under this Agreement, JAMS, Inc. ("JAMS") shall serve as the arbitration administrator pursuant to its Consumer Arbitration Minimum Standards then in effect, available at www.jamsadr.com.

IV. COSTS.

All administrative expenses of the arbitration proceedings commenced under this Agreement shall be as follows:

(A) If the claim or dispute that is the subject of the arbitration proceedings is less than five thousand dollars (US $5,000), your financial responsibility for the administrative costs shall not exceed One Hundred Dollars ($100);

(B) If the claim or dispute that is the subject of the arbitration proceedings is between five thousand dollars (US $5,000) and fifty thousand dollars (US $50,000), your financial responsibility for administrative costs shall not exceed Three Hundred Dollars ($300); and

(C) If the claim or dispute that is the subject of the arbitration proceedings exceeds $50,000, your financial responsibility for administrative costs shall be in accordance with the Commercial Fee Schedule provided by the AAA.

(D) Each party shall pay the fees and costs of its own counsel, experts and witnesses.

V. SMALL CLAIMS.

If a claim is within the jurisdiction of a small claims court, either party may choose to take the claim to that court instead of arbitration. Any dispute that cannot be adjudicated within the jurisdiction of a small claims tribunal shall be resolved by binding arbitration as described in and in accordance with the terms of this Agreement. Any appeal of a judgement from a small claims tribunal shall be resolved by binding arbitration under the terms of this Agreement.

VI. SEVERABILITY.

If any provision of this Agreement is declared or found to be unlawful, unenforceable or void, such provision will be ineffective only to the extent that it is found unlawful, unenforceable or void, and the remainder of the provision and all other provisions shall remain fully enforceable.

TruRide Tech LLC
794 School House Road
New Castle, DE 19720

Implemented: January 2026

1. ABOUT YOUR PRODUCT.

1.1 Product Specs

- PRODUCT DIMENSIONS: 45.3 IN (L) × 22.0 IN (W) × 29.1 IN (H) | 115 CM (L) × 56 CM (W) × 74 CM (H)
- HANDLEBAR HEIGHT:29.1 IN | 73.91CM
- SEAT HEIGHT: 19.2 IN | 48.8 CM
- PRODUCT WEIGHT: 39.7 LB | 18 KG
- TIRE SIZE: 16 IN | 40.64 CM
- BRAKE TYPE: HANDBRAKE
- WEIGHT LIMIT: 140 LB | 63.5 KG
- MINIMUM RIDER WEIGHT: 44 LB | 20KG
- RECOMMENDED AGE: 13+
- MAX SPEED: 14 MPH* | 22.5 KM/H*
- MAX RUN TIME: 30 MINS.*
- MOTOR: 300W**
- BATTERY: 36V, 4.0AH LITHIUM-ION
- CHARGING TIME: UP TO 4 HOURS
- RECOMMENDED TIRE PRESSURE: 40 PSI
- WATER RESISTANCE RATING: IPX4
- UL CERTIFICATION: UL2272
- CHARGER: UL LISTED, 42VDC 1.0A

**PRODUCT RUN TIME, SPEED, BATTERY LIFE, AND OTHER SPECIFICATIONS MAY VARY BASED ON RIDER AND RIDING CONDITIONS. SEE SECTION 5.5 FOR MORE DETAILS ON CONDITIONS THAT CAN AFFECT PERFORMANCE.*
*** PEAK POWER*

1.2 Product Overview

1. HANDLEBAR*
2. FRONT PLATE*
3. WHEEL (×2; FRONT AND REAR)
4. FRONT FORK
5. TIRE VALVE WITH DUST CAP (×2; FRONT AND REAR)
6. CHARGING PORT WITH COVER
7. SEAT
8. KICKSTAND
9. FOOT DECK * (×2, LEFT AND RIGHT)
10. HANDBRAKE
11. HAND GRIP
12. SPEED MODE SWITCH
13. HANDLEBAR CLAMP*
14. POWER BUTTON
15. BATTERY CHARGE DISPLAY
16. ACCELERATION THROTTLE
17. CHARGER

**NOT PRE-ATTACHED; REQUIRES ASSEMBLY.*

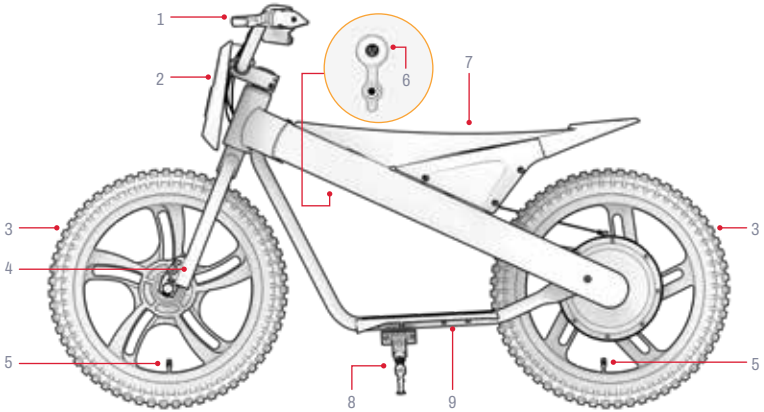

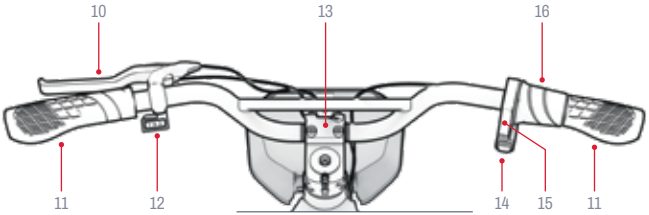

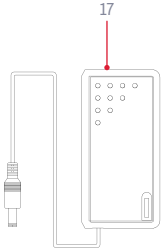

NOTE: IMAGES MAY NOT REFLECT EXACT APPEARANCE OF ACTUAL PRODUCT.

Tools, hardware**, and parts included for assembly, adjustment, & maintenance:

A



4MM ALLEN KEY

B



5MM ALLEN KEY

C



DOUBLE-SIDED 13MM** & 16MM WRENCH

D



M5×10MM HEX SCREW

E



M6×25MM HEX BOLT (×4)

F



HANDLEBAR CLAMP

G



FRONT WHEEL*

H



FRONT PLATE

***ADDITIONAL HARDWARE FOR ASSEMBLY IS PRE-ATTACHED. SEE ASSEMBLY STEPS FOR MORE DETAILS.*
****14MM WRENCH TIP NOT REQUIRED FOR ASSEMBLY OF THIS PRODUCT.*

1.3 Online Resources

Scan for our most updated product onboarding materials and support resources.

Find this user manual online at https://cdn.shopify.com/s/files/1/2530/6734/files/JAX-MANUAL-web.pdf

Find our collection of user manuals at https://ridejetson.com/pages/product-manuals

2. INSTALLATION INSTRUCTIONS.

2.1 Starting Notes

- KICK OFF YOUR ADVENTURE RIGHT:
  PRIOR TO USE OF THIS PRODUCT, CAREFULLY READ THE ENTIRE USER MANUAL, INCLUDING SAFETY WARNINGS. MAKE SURE YOU UNDERSTAND, ACCEPT, AND ADHERE TO ALL:
  - MANUFACTURER'S RECOMMENDATIONS.
  - SAFETY INSTRUCTIONS AND WARNINGS.
  - LOCAL RIDING AND OPERATIONAL LAWS AND ORDINANCES.

- REMOVE ALL PROTECTIVE PACKAGING PIECES PRIOR TO BEGINNING ASSEMBLY.

- THE DIRECTIONS GIVEN IN THIS MANUAL—RIGHT, LEFT, FRONT/FORWARD, AND REAR/BACK—ARE ORIENTED AS THE RIDER WOULD SEE THEM WHEN SEATED ON THE DIRT BIKE. THE "RIGHT SIDE" OF THE DIRT BIKE, FOR EXAMPLE, IS THE SIDE WHERE THE RIDER'S RIGHT HAND WILL BE.

- IT IS EASIER TO ASSEMBLE YOUR DIRT BIKE WITH IT PROPPED UPRIGHT ON ITS KICKSTAND. (SECTION 4.3)

2.2 Rider Suitability

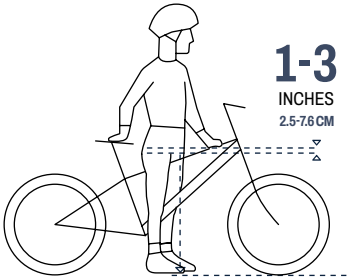

For safe and comfortable riding, there should be a clearance of at least 1-3 inches (2.5-7.6 cm) between the crotch and the top tube of the bike frame when the rider straddles the bike with both feet flat on the ground.



2.3 Attaching the Front Wheel

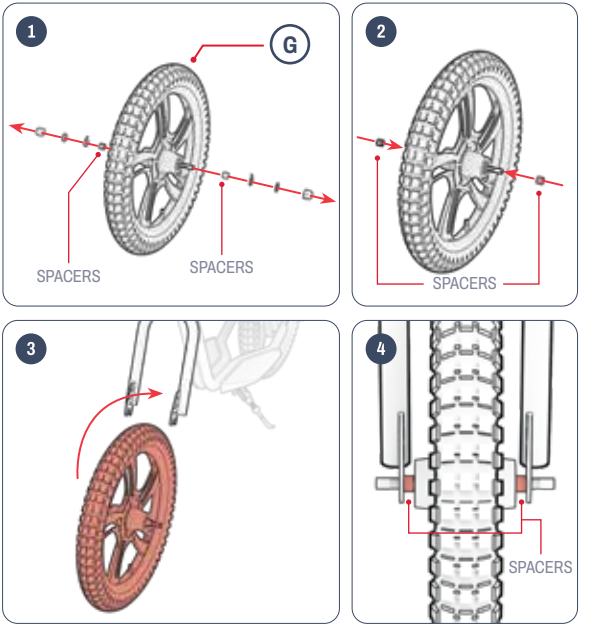

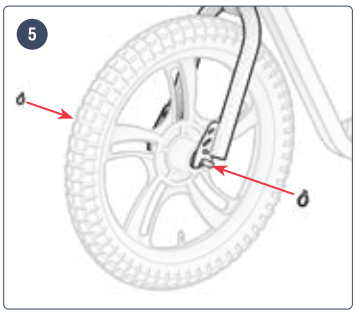
5


6

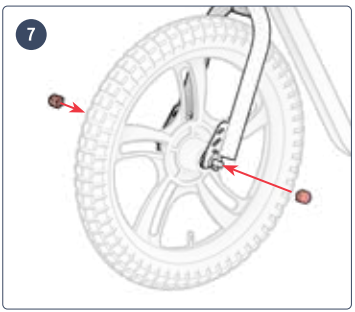
7

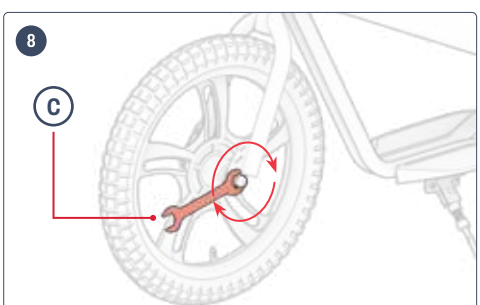
8
C

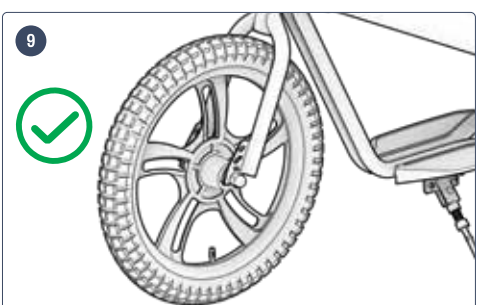
9



2.4 Attaching the Handlebar

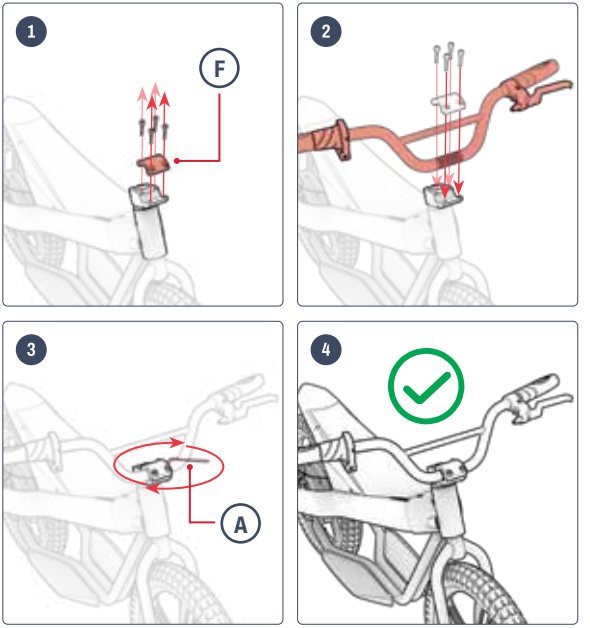

2.5 Attaching the Front Plate

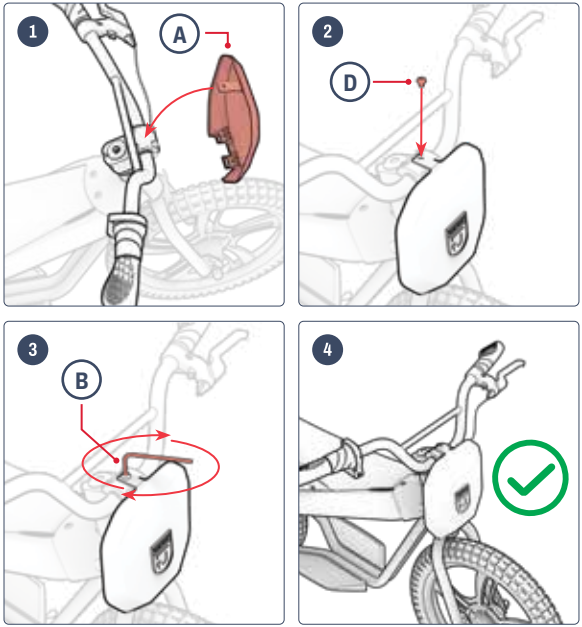



2.6 Charging the Battery

AFTER THE INITIAL CHARGING SESSION, AND FOR ALL SUBSEQUENT CHARGING SESSIONS, CHARGE THE BATTERY UNTIL IT REACHES FULL CHARGE. FOR A FULLY DEPLETED BATTERY, THAT TAKES ABOUT 4 HOURS.

1. PULL OPEN THE CHARGING PORT COVER ON YOUR PRODUCT.
2. PLUG THE CHARGER INTO THE WALL, AND THEN PLUG THE CHARGING CABLE INTO THE CHARGING PORT.
3. WHEN THE INDICATOR LIGHT ON THE CHARGER CHANGES FROM RED TO GREEN, YOUR BATTERY HAS REACHED FULL CHARGE. REMOVE THE CHARGING CABLE FROM THE CHARGING PORT AND UNPLUG THE CHARGER FROM THE WALL OUTLET.
4. CLOSE THE CHARGING PORT COVER.

CHARGER INDICATOR LIGHT:	STATUS
RED ILLUMINATION	CHARGING
GREEN ILLUMINATION	CHARGING COMPLETE

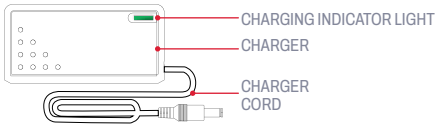

NOTE: Prior to the first use of this product, charge the battery for **4 HOURS,** even if the charging indicator light is illuminated green, indicating that charging is complete.

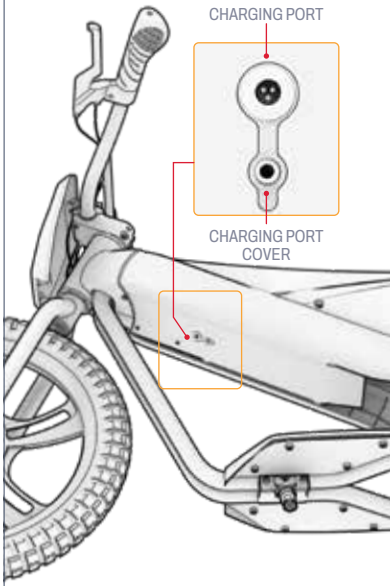

Important Charging Notes:

- ALWAYS KEEP THE CHARGING PORT CLOSED WHEN NOT ACTIVELY CHARGING THE BATTERY.
- NEVER TURN ON THE PRODUCT WHILE IT IS CHARGING.
- DO NOT USE RELOCATABLE POWER TAPS.
- FOR BEST BATTERY HEALTH, CHARGE THE BATTERY FULLY DURING EACH CHARGING SESSION—ABOUT 4 HOURS.
- NEVER LEAVE YOUR PRODUCT CHARGING OVERNIGHT OR FOR EXTENDED PERIODS OF TIME.
- DO NOT ATTEMPT TO REMOVE OR DISASSEMBLE THE BATTERY.
- CHARGING AMBIENT TEMPERATURE RANGE: 32°F (0°C) - 104°F (40°C)
- OPERATING AMBIENT TEMPERATURE RANGE: 14°F(-10°C)-104°F(40°C)
- ALWAYS KEEP THE CHARGING PORT COVER CLOSED WHEN NOT ACTIVELY CHARGING THE PRODUCT.
- DO NOT USE THIS PRODUCT IF THE FLEXIBLE POWER CORD OF OUTPUT CABLE IS FRAYED, HAS BROKEN INSULATION , OR ANY OTHER SIGNS OF DAMAGE.
- CHECK THAT THE CHARGER MODEL NUMBER ON THE CHARGER LABEL MATCHES THE CHARGER MODEL NUMBER LISTED ABOVE.
- CHECK THAT THE CHARGER LABEL IDENTIFIES THE CHARGER AS COMPATIBLE WITH YOUR JETSON MODEL. YOU CAN FIND YOUR JETSON MODEL'S NAME AND SKU ON A LABEL ADHERED TO THE TOP, SIDE, OR UNDERSIDE OF THE PRODUCT'S FRAME OR STANDING DECK.

IMPORTANT:

ONLY USE THE INCLUDED CHARGER OR ONE OBTAINED DIRECTLY THROUGH JETSON (JETSON MODEL NO. PJRIO-CH) LABELED WITH FY0424201000, MADE BY SHENZHEN FUYUANDIAN POWER CO LTD.

⚠ **FAILURE TO USE CORRECT CHARGER CAN RESULT IN FIRE AND EXPLOSION.**

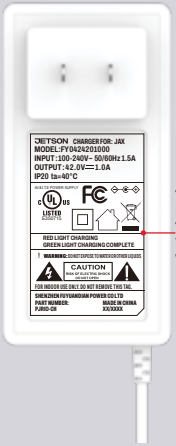

THIS IS AN EXAMPLE OF THE MARKING YOUR CHARGER WILL HAVE.

2.7 Tire Pressure & Inflation

BEFORE YOUR FIRST RIDE, YOU WILL NEED TO ADD AIR TO THE TIRES TO BRING THEM TO THE RECOMMENDED PRESSURE OF **40 PSI** (POUNDS PER SQUARE INCH). USE A GAUGE TO CHECK THAT THE TIRE PRESSURE IS AT 35 PSI PRIOR TO EVERY RIDE.

To Add Air:

1. REMOVE THE DUST CAP FROM THE TIRE VALVE ON ONE WHEEL BY TWISTING IT COUNTERCLOCKWISE. SET ASIDE.
2. FOLLOW THE MANUFACTURER'S INSTRUCTIONS ON YOUR AIR PUMP TO INSERT AIR INTO THE TIRE. CHECK PERIODICALLY WITH A GAUGE AND CONTINUE ADDING AIR UNTIL YOU REACH **40 PSI**.
3. REMOVE THE AIR PUMP FROM THE VALVE AND REPLACE THE DUST CAP BY TWISTING IT CLOCKWISE ONTO THE VALVE.
4. REPEAT WITH THE OTHER TIRE.

⚠ **IMPORTANT:** Only use a manual air pump to inflate the tires on your product. Never use an air compressor; doing so may cause the tire tubes to pop.

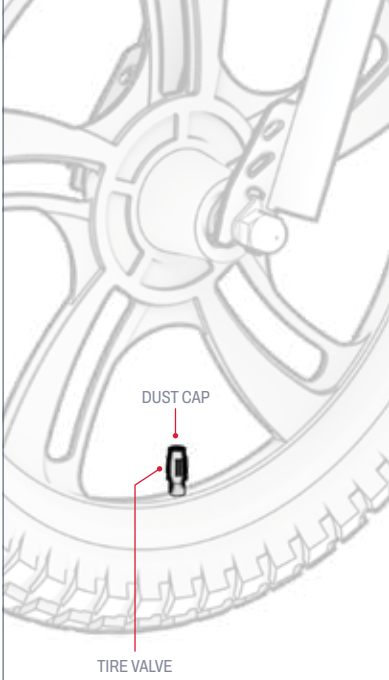

3. FEATURES & FUNCTIONS.

3.1 Powering On & Off

PRESS AND HOLD THE POWER BUTTON FOR 3 SECONDS TO TURN YOUR DIRT BIKE ON OR OFF.

IMPORTANT POWER NOTES:

- TO PRESERVE BATTERY POWER, ALWAYS REMEMBER TO POWER YOUR DIRT BIKE OFF WHEN MAKING A PIT STOP OR PUTTING IT AWAY FOR THE NIGHT.
- POWER OFF YOUR DIRT BIKE WHEN WALKING WITH IT SO AS NOT TO ENGAGE THE MOTOR BY INADVERTENTLY TWISTING THE ACCELERATION THROTTLE.

NOTE: The dirt bike will automatically power off after 8 minutes without use.

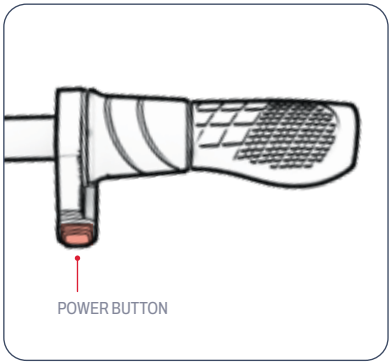

3.2 Understanding the Battery Indicator Lights

YOU CAN KEEP TABS ON YOUR BATTERY'S CHARGE LEVEL BY LOOKING TO THE INDICATOR LIGHTS.

BATTERY INDICATOR LIGHTS	APPROXIMATE REMAINING CHARGE PERCENTAGE*
4 GREEN LIGHTS	76 - 100%
3 GREEN LIGHTS	51 - 75%
2 GREEN LIGHTS	26 - 50%
1 GREEN LIGHT	<25% Charge your Jetson NOW!

IMPORTANT: WHEN THE BATTERY CHARGE DEPLETES TO 0%, THE BIKE WILL POWER OFF. CHARGE TO FULL POWER (SEE SECTION 2.4) PRIOR TO YOUR NEXT RIDE.

**APPROXIMATION ONLY. MAY VARY BASED ON USE.*

3.3 Using the Kickstand

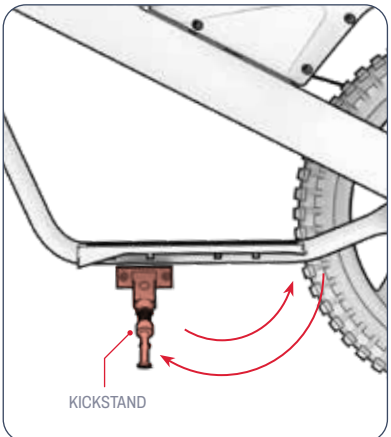

TO PROP THE RIO UPRIGHT ON THE KICKSTAND, PIVOT THE KICKSTAND DOWN AND GENTLY TILT THE DIRT BIKE ONTO IT. TO RAISE THE KICKSTAND, PIVOT IT BACK UP.

⚠ **IMPORTANT:** Always raise the kickstand before riding.

4. OPERATING INSTRUCTIONS.

4.1 Pre-Ride Safety Checks

CONDUCT THESE IMPORTANT SAFETY CHECKS BEFORE EVERY JOURNEY:

Brake:

- MAKE SURE THE BRAKE WORKS PROPERLY SUCH THAT THE HANDBRAKE LEVERS ARE SECURED TO THE HANDLEBAR AND LUBRICATED SO THEY COMPRESS EASILY.
- THE BRAKES SMOOTHLY AND SAFELY BRING THE WHEELS TO A STOP WHEN COMPRESSED.

Foot Decks:

- CHECK THAT THE FOOT DECKS ARE SECURELY TIGHTENED TO THE FRAME

Frame & Fork:

- CHECK THAT THE FRAME AND THE FORK ARE NOT DAMAGED, BENT, OR BROKEN.
- ENSURE THAT THE STEM-TO-FORK BOLT IS NOT OVERTIGHTENED. AN OVERTIGHTENED BOLT CAN LEAD TO A MALFUNCTION THAT PUTS RIDER SAFETY AT RISK.
- CHECK THAT THE DRIVE SYSTEM IS IN WORKING ORDER AND SECURELY ATTACHED TO THE FRAME.

Steering:

- CHECK THAT THE HANDLEBAR AND WHEEL ROTATE IN ALIGNMENT.
- CHECK THAT THE HANDLEBAR IS SECURED IN POSITION BY THE HANDLEBAR CLAMPS.

Wheels & Tires:

- CHECK THAT TIRES DO NOT SHOW SIGNS OF EXCESSIVE WEAR OR ARE DAMAGED.
- MAKE SURE THAT THE TIRES ARE INFLATED TO WITHIN THE RECOMMENDED PRESSURE OF **40 PSI**.
- CHECK THAT THE WHEEL SPOKES ARE NOT BROKEN.
- CHECK THE WHEEL RIMS ARE NOT DAMAGED OR BENT.
- CHECK THAT THE AXLE NUTS ARE TIGHT.
- CHECK THAT THE WHEELS AND TIRES ARE CLEAR OF DEBRIS.

Chain:

- CHECK THAT THE CHAIN IS PROPERLY SITUATED AND ROTATES EASILY.
- CHECK THAT THE CHAIN AND CHAIN AREA ARE FREE OF DEBRIS.

4.2 Riding Your Jetson

TO START AND ACCELERATE: SLOWLY ROTATE THE ACCELERATION THROTTLE TOWARDS YOU.

IMPORTANT: The more you rotate the throttle, the more the motor will engage—and the faster you will travel. To avoid sudden bursts of speed, always rotate the throttle gradually.

TO MAINTAIN SPEED: HOLD THE THROTTLE STEADY.

TO SLOW DOWN: GENTLY EASE UP ON THE THROTTLE.

TO TURN: ROTATE THE HANDLEBAR TO THE LEFT OR RIGHT.

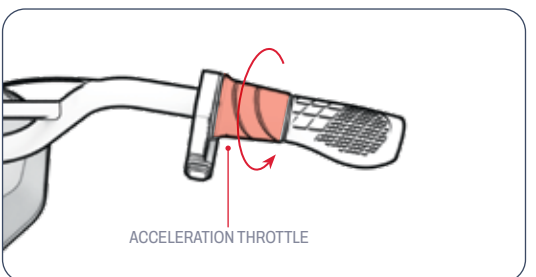

⚠ **IMPORTANT:** Always ride with your feet resting on the foot decks. Never ride with them dangling off the side of the bike. This product should not be ridden in areas dense with pedestrians or on roadways with cars and vehicle traffic.

4.3 Changing Speed Modes

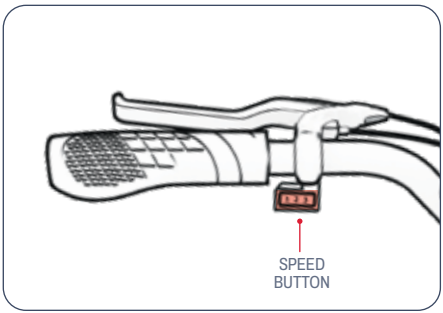

- THERE ARE 3 SPEED MODES, EACH OF WHICH HAS A MAXIMUM SPEED AT WHICH THE DIRT BIKE CAN TRAVEL.
- TO CHANGE SPEED MODES, TOGGLE THE SPEED MODE SWITCH.

MODE 1	MODE 2	MODE 3
UP TO 5.0 MPH (8.0 KM/H)	UP TO 7.5 MPH (12.1 KM/H)	UP TO 14.0 MPH (22.5 KM/H)

4.4 Using the Brake

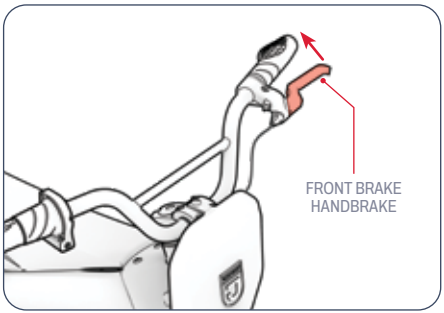

- SQUEEZE THE HANDBRAKE GENTLY TO SLOW DOWN
- SQUEEZE MORE FORCEFULLY TO COME TO A COMPLETE STOP.
- TO AVOID ABRUPT MOVEMENTS, TRY TO SQUEEZE THE HANDBRAKE GRADUALLY.
  - LEFT HANDBRAKE ➔ REAR WHEEL BRAKE

4.5 Helmet Safety

A HELMET SHOULD BE WORN BY THE RIDER AT ALL TIMES.



IMPROPER POSITIONING:
THE FOREHEAD IS EXPOSED. A FALL COULD RESULT IN SERIOUS INJURY.



PROPER POSITIONING:
THE FOREHEAD IS COVERED BY THE HELMET.

**WEAR A HELMET, APPROPRIATE CLOTHING, SHOES, AND SAFETY GEAR. AVOID CLOTHING THAT CAN GET CAUGHT INTO OR UNDER THE WHEELS. CLOSED-TOE, FLAT SHOES ARE RECOMMENDED. WEAR AN ASTM F1492 APPROVED HELMET AND PROTECTIVE GEAR TO PREVENT INJURY IN THE EVENT OF AN ACCIDENT.*

4.6 Maximizing Speed & Run Time

IN IDEAL CONDITIONS, THE MAXIMUM SPEED THAT CAN BE ACHIEVED IS 14.0 MPH (22.5 KM/H) AND THE MAXIMUM RUN TIME PER BATTERY CHARGE IS 30 MINUTES.

Riding Surface:
TRAVELING OVER A ROUGH SURFACE CAUSES FRICTION, WHICH CAN SLOW YOU DOWN AND REQUIRES THE MOTOR TO WORK HARDER, WHICH DRAINS IT FASTER. WHEN POSSIBLE, CHOOSE A SMOOTH RIDING SURFACE.

Carrying Weight:
- MORE WEIGHT (RIDER PLUS CARGO) DECREASES ACHIEVABLE RANGE.
- MAXIMUM RANGE AND SPEED CAN BE ACHIEVED WITH CARRYING WEIGHT OF 140 LB (63.5 KG) OR LESS.

Riding Style:
FREQUENT STARTING AND STOPPING WILL REDUCE RIDING RANGE.

Air Temperature:
THE IDEAL TEMPERATURE FOR RIDING AND STORING THE PRODUCT IS BETWEEN 50°F - 75°F (10°C - 23.9°C).

Incline:
THE MOTOR HAS TO WORK HARDER TRAVELING UPHILL THAN ON FLAT STRETCHES OR DOWNHILL.

Battery Maintenance:
TIMELY BATTERY CHARGING AFTER EVERY RIDE HELPS MAINTAIN BATTERY CAPACITY AND STRENGTH.

Take good care of your Jetson to keep it riding smoothly and safely. Here's how:

USER MAINTENANCE INSTRUCTIONS.

⚠ **WARNING:** Do not spray or apply water directly onto to the product. Water can cause damage to the wiring, battery compartment, and lights, as well as deterioration of the frame—all of which could cause a malfunction that puts rider safety at risk.

Handling Your Jetson

- Avoid exposing your product to severe vibration or intense physical impact.
- Never disassemble the battery.
- Keep your product away from water and moisture.
- Ride on smooth, flat surfaces to avoid breakage.
- Never carry your product by the wheels, seat, and/or handlebar.
- Take care not to pull or snag the wiring connecting the motor with the handlebar components.

Storage Instructions

- Fully charge the battery before storing the product for extended periods of time.
- When in storage for extended periods of time, fully charge the battery once a month.
- Cover the product to protect it against dust.
- Store the product indoors and in a dry place at a temperature between 50°F - 95°F (10°C - 32.2°C).

Cleaning Your Jetson

- Seat and frame - Wipe with a damp dust-free cloth or one dipped in rubbing alcohol. Follow with a dry dust-free cloth.
- Handlebar - Wipe down with mild soap using a damp dust-free cloth. Remove excess soap with a separate damp cloth.
- Wheel components - Wipe with a damp dust-free cloth.
- Tires - Wipe with a damp dust-free cloth. A tire finisher or cleaner can also be used.

⚠ Battery Precautions

Your product has a lithium-ion battery. Take care when handling.

- Keep product away from fire and excessive heat.
- Avoid intense physical shock, severe vibration, or impact.
- Protect product from water or moisture.
- Do not place or store product in a pile on top of or underneath other objects.
- Do not disassemble the product or its battery.
- Do not dispose of product with everyday trash. Bring product to a dedicated e-waste facility or battery recycling center. For more information on disposal sites near you, contact your local municipality or waste hauler.
- Should the product's battery feel hot or exhibit signs of overheating, emit an odor or unusual sound, leak fluid or gas, or change in shape or color, immediately:
    1. If in use, stop using the product immediately. Remove the charging cable from the product if it is plugged in.
    2. Discontinue use of the product.
    3. If safe to do so, Move the product into a clear space and away from anything flammable.
    4. Call your local emergency services for assistance.
    5. Thoroughly wash eyes or areas of skin that have come in contact with leaking battery electrolyte fluid with clean running water and seek additional medical attention.
- If there are any issues with the battery, contact The Jetson Care Team.

WARRANTY COVERAGE.

To exercise your product's warranty or inquire about warranty coverage, contact us directly.

www.ridejetson.com

GENERAL LIMITED WARRANTY

YOUR NEW JETSON PRODUCT IS WARRANTED AGAINST DEFECTS IN MATERIALS AND WORKMANSHIP AS INDICATED ON RIDEJETSON.COM/WARRANTY FOR A PERIOD OF TIME FROM THE DATE OF ORIGINAL RETAIL PURCHASE WHEN USED IN ACCORDANCE WITH JETSON'S USER MANUALS (REFER TO RIDEJETSON.COM/SUPPORT). **UNDER THIS WARRANTY, YOU WILL BE ABLE TO DIRECT YOUR CLAIMS TO JETSON EVEN IN SITUATIONS WHERE YOU PURCHASED THE JETSON PRODUCT FROM ONE OF OUR AUTHORIZED RETAILERS.** TO READ THE FULL TERMS OF OUR WARRANTY, VISIT RIDEJETSON.COM/WARRANTY.

PRODUCT REGISTRATION

REGISTER YOUR NEW JETSON TO FAST-TRACK YOU TOWARDS PERSONALIZED PRODUCT AND WARRANTY SUPPORT. MAKE YOUR MOVE AT RIDEJETSON.COM/PAGES/REGISTRATION.

CONNECT WITH US.

RIDEJETSON.COM/SUPPORT
RIDEJETSON.COM/CHAT

1-844-585-7462

Be sure to follow @ridejetson on social media to learn about fantastic offers, giveaways, and all the latest Jetson news.

LOVING YOUR RIDE?

Leave a review at
ridejetson.com/reviews.
We can't wait to hear from you!
#MakeMoves


JETSON

UNA GUÍA PARA TU VIAJE.

IMPORTANTE:
Lee con atención y retén la información para futuras consultas.

JETSON

JAX
Moto eléctrica de cross.

REFERENCIA(S) DEL MODELO: JJAX-BLK

LA PARTE SUPERIOR DE JETSON DOS JINETES NORMAS:

¡CUÍDATE! ¡DIVIÉRTETE!

FABRICADO EN JINHUA, ZHEJIANG, CHINA
IMPORTADO POR TRURIDE TECH LLC.
APARTADO DE CORREOS 461, JERSEY CITY, NJ 07302-9998

CÓDIGO DE FECHA: 07/2026
EDICIÓN DEL DOCUMENTO: V1.0
FABRICADO EN CHINA

© 2026, TRURIDE TECH. TODOS LOS DERECHOS RESERVADOS. FABRICADO PARA TRURIDE TECH LLC.
JETSON® ES UNA MARCA REGISTRADA UTILIZADA BAJO LICENCIA DE JETSTREAM BRANDS LLC.
QUEDA PROHIBIDA LA REPRODUCCIÓN O TRANSMISIÓN TOTAL O PARCIAL DE ESTE DOCUMENTO, INCLUYENDO SU FORMA, GRÁFICOS Y DISEÑO, EN CUALQUIER FORMATO O POR CUALQUIER MEDIO.

AIRTAG ES UNA MARCA COMERCIAL DE APPLE INC.
TILE Y EL DISEÑO DE TILE SON MARCAS REGISTRADAS DE TILE, INC.
LA MARCA DENOMINATIVA Y LOS LOGOTIPOS DE BLUETOOTH® SON MARCAS REGISTRADAS PROPIEDAD DE BLUETOOTH SIG, INC., Y CUALQUIER USO DE DICHAS MARCAS POR PARTE DE TRURIDE TECH LLC SE REALIZA BAJO LICENCIA. LAS DEMÁS MARCAS COMERCIALES Y NOMBRES COMERCIALES PERTENECEN A SUS RESPECTIVOS PROPIETARIOS.

Índice

Advertencias de seguridad 3
Acuerdo de arbitraje 6
1. Acerca de su producto
1.1 Especificaciones del producto 8
1.2 Descripción general del producto 8
1.3 Recursos en línea 10
2. Instrucciones de instalación
2.1 Notas preliminares 11
2.2 Requisitos para los participantes 11
2.3 Montaje de la rueda delantera 12
2.4 Montaje del manillar 14
2.5 Colocación de la placa frontal 15
2.6 Carga de la batería 16
2.7 Presión y inflado de los neumáticos 18
3. Características y funciones
3.1 Encendido y apagado 19
3.2 Explicación de las luces indicadoras de la batería . . 20
3.3 Uso del soporte 20
4. Instrucciones de uso
4.1 Comprobaciones de seguridad antes de salir 21
4.2 Cómo manejar 22
4.3 Cambio de modos de velocidad 23
4.4 Uso del freno 23
4.5 Seguridad con el casco 24
4.6 Optimización de la velocidad y eltiempo de funcionamiento 24
Instrucciones de mantenimiento 25
Cobertura de la garantía 26
Conéctate con nosotros 27

ADVERTENCIAS DE SEGURIDAD.

GUARDE ESTAS INSTRUCCIONES.

ADVERTENCIAS SOBRE EL RIESGO DE INCENDIO O LESIONES PERSONALES E INSTRUCCIONES DE SEGURIDAD IMPORTANTES

- Antes de utilizar el producto, lea atentamente el manual de usuario y las advertencias de seguridad, y asegúrese de que comprende y acepta todas las instrucciones de seguridad. El usuario será responsable de cualquier pérdida o daño causado por un uso inadecuado.
- **El uso de un cargador inadecuado puede provocar incendios y explosiones, lo que puede causar daños materiales, lesiones y la muerte.**
- Antes de cada ciclo de funcionamiento, el operador deberá realizar las comprobaciones previas a la puesta en marcha especificadas por el fabricante: que todas las protecciones y almohadillas suministradas originalmente por el fabricante estén correctamente colocadas y en buen estado de funcionamiento; que el sistema de frenos funcione correctamente; Que todas y cada una de las protecciones de los ejes, las protecciones de las cadenas u otras cubiertas o protecciones suministradas por el fabricante estén colocadas y en condiciones de funcionamiento; Que los neumáticos estén en buen estado, inflados correctamente y tengan suficiente profundidad de banda de rodadura; El área en la que se va a utilizar el producto debe ser segura y adecuada para un funcionamiento seguro.
- Los componentes deberán someterse a mantenimiento y reparación de acuerdo con las especificaciones del fabricante, utilizando únicamente piezas de repuesto autorizadas por este, y la instalación deberá ser realizada por distribuidores u otras personas cualificadas.
- Advertencia: no recargue baterías no recargables.
- No permita que las manos, los pies, el cabello, cualquier parte del cuerpo, la ropa u otros objetos similares entren en contacto con las piezas móviles, las ruedas o el tren de transmisión mientras el motor esté en marcha.
- Este producto no debe ser utilizado por niños ni por personas con capacidades físicas, sensoriales o mentales reducidas, o con falta de experiencia y conocimientos, a menos que estén bajo supervisión o hayan recibido instrucciones (IEC 60335-1/A2:2006).
- Los niños no deben jugar con este producto sin la supervisión de un adulto (IEC 60335-1/A2:2006).
- Se requiere la supervisión de un adulto.
- Las unidades no deben utilizarse para realizar carreras, acrobacias u otras maniobras que puedan provocar la pérdida de control o acciones o reacciones incontroladas por parte del conductor o los pasajeros.
- Nunca lo utilice cerca de vehículos motorizados.
- Evite los baches pronunciados, las rejillas de desagüe y los cambios bruscos en la superficie. El producto podría detenerse de repente.
- Evita las calles y superficies con agua, arena, grava, tierra, hojas y otros residuos. El clima húmedo afecta la tracción, el frenado y la visibilidad.
- Evite circular cerca de gases, vapores, líquidos o polvo inflamables que puedan provocar un incendio.
- Los operadores deberán seguir todas las recomendaciones e instrucciones del fabricante, así como cumplir con todas las leyes y ordenanzas: las unidades sin faros solo podrán circular cuando las condiciones de visibilidad diurna sean adecuadas; se recomendará a los propietarios que aumenten su visibilidad mediante el uso de luces, reflectores y, en el caso de las unidades de perfil bajo, banderas de señalización en mástiles flexibles.
- Se advierte a las personas que padezcan las siguientes afecciones que no utilicen el equipo: personas con afecciones cardíacas; mujeres embarazadas; personas con dolencias en la cabeza, la espalda o el cuello,

o que hayan sido sometidas a cirugías previas en esas zonas del cuerpo; y personas con cualquier afección física o mental que pueda hacerlas propensas a sufrir lesiones o que merme su destreza física o sus capacidades mentales para reconocer, comprender y seguir todas las instrucciones de seguridad, así como para asumir los riesgos inherentes al uso del equipo.

- No conduzcas de noche.
- No conduzcas después de haber bebido alcohol o de haber tomado medicamentos recetados.
- No lleves objetos contigo mientras conduces.
- Nunca utilice el producto descalzo.
- Lleva siempre zapatos y mantén los cordones atados.
- Asegúrate de que tus pies estén siempre bien apoyados en la plataforma.
- Los operadores deberán utilizar siempre ropa de protección adecuada, incluyendo, entre otros, un casco con la certificación correspondiente, así como cualquier otro equipo recomendado por el fabricante: Utilice siempre equipo de protección, como casco, rodilleras y coderas.
- Cede siempre el paso a los peatones.
- Mantente atento a lo que hay delante de ti y a lo que está lejos.
- No te distraigas mientras conduces, por ejemplo, contestando el teléfono o realizando cualquier otra actividad.
- El producto no puede ser utilizado por más de una persona.
- Cuando conduzcas el vehículo junto con otros conductores, mantén siempre una distancia de seguridad para evitar colisiones.
- Al girar, asegúrate de mantener el equilibrio.
- Conducir con los frenos mal ajustados es peligroso y puede provocar lesiones graves o la muerte.
- El freno puede calentarse durante su funcionamiento; no lo toques con la piel desnuda.
- Frenar con demasiada fuerza o de forma demasiado brusca puede bloquear una rueda, lo que podría hacer que pierdas el control y te caigas. Frenar de forma brusca o excesiva puede provocar lesiones o la muerte.
- Si el freno se afloja, ajústelo con una llave hexagonal, un destornillador u otra herramienta adecuada, o póngase en contacto con el equipo de atención al cliente de Jetson.
- Reemplace inmediatamente las piezas desgastadas o rotas.
- Antes de conducir, comprueba que todas las etiquetas de seguridad estén en su lugar y que las hayas comprendido.
- El propietario deberá autorizar el uso y la puesta en funcionamiento de la unidad una vez que se haya demostrado que los operadores son capaces de comprender y manejar todos los componentes de la unidad antes de su uso.
- No conduzcas sin haber recibido la formación adecuada. No conduzcas a alta velocidad, en terrenos irregulares ni en pendientes. No realices acrobacias ni gires bruscamente.
- Se recomienda cargarlo en interiores.
- Recomendado para uso al aire libre.
- La exposición prolongada a los rayos UV, la lluvia y las inclemencias del tiempo puede dañar los materiales de la carcasa; guárdela en un lugar cerrado cuando no la utilice.
- Las bicicletas eléctricas que no estén diseñadas para su uso en lugares de gran altitud —lo que puede requerir mayores distancias de aislamiento en los circuitos eléctricos— deberán indicar que no están destinadas a su uso a altitudes superiores a los 2000 m sobre el nivel del mar.
- Utilice únicamente las baterías especificadas por el fabricante.
- GUÁRDALO EN INTERIORES CUÁNDO NO LO UTILICES. MANTÉNLO EN INTERIORES MIENTRAS SE CARGA O CUANDO NO LO UTILICES.
- **ADVERTENCIA** - Peligro de incendio - Ninguna de las piezas puede ser reparada por el usuario.
- **ADVERTENCIA**: riesgo de incendio. No contiene piezas que pueda reparar el usuario.
- El peso del conductor no debe superar los 63,50 kg (140 lb).

MODIFICACIONES

No intente desmontar, modificar, reparar ni sustituir la unidad ni ninguno de sus componentes sin las instrucciones del equipo de atención al cliente de Jetson. Esto anulará cualquier garantía y puede provocar fallos de funcionamiento que podrían causar lesiones.

PRECAUCIONES ADICIONALES DE FUNCIONAMIENTO

No levantes el producto del suelo mientras esté encendido y las ruedas estén en movimiento. Esto puede provocar que las ruedas giren libremente, lo que podría causarte lesiones a ti o a otras personas que se encuentren cerca. No saltes al subir o bajar del producto, ni saltes mientras lo utilizas. Mantén siempre los pies firmemente apoyados en el reposapiés mientras el producto esté en funcionamiento. Comprueba siempre el nivel de carga de la batería antes de utilizarlo.

ELIMINACIÓN DE BATERÍAS USADAS



La batería puede contener sustancias peligrosas que podrían poner en peligro el medio ambiente y la salud humana. Este símbolo, que aparece en la batería o en el embalaje, indica que las baterías usadas no deben tratarse como residuos municipales. Las baterías deben depositarse en un punto de recogida adecuado para su reciclaje. Al asegurarse de que las baterías usadas se eliminan correctamente, contribuirá a prevenir posibles consecuencias negativas para el medio ambiente y la salud humana. El reciclaje de los materiales ayudará a conservar los recursos naturales. Para obtener más información sobre el reciclaje de baterías usadas, comuníquese con el servicio de recolección de residuos de su municipio.

NOTIFICACIÓN DE CUMPLIMIENTO

Este dispositivo cumple con la Parte 15 de las normas de la FCC. Su funcionamiento está sujeto a las dos condiciones siguientes: (1) este dispositivo no debe causar interferencias perjudiciales, y (2) este dispositivo debe aceptar cualquier interferencia recibida, incluidas aquellas que puedan provocar un funcionamiento indeseado.
Advertencia: Los cambios o modificaciones realizados en esta unidad que no hayan sido expresamente aprobados por la parte responsable del cumplimiento podrían anular la autorización del usuario para utilizar el equipo.
NOTA: Este equipo ha sido probado y cumple con los límites establecidos para un dispositivo digital de Clase B, de conformidad con la Parte 15 de las normas de la FCC. Estos límites están diseñados para proporcionar una protección razonable contra interferencias perjudiciales en una instalación residencial. Este equipo genera, utiliza y puede emitir energía de radiofrecuencia y, si no se instala y utiliza de acuerdo con las instrucciones, puede causar interferencias perjudiciales en las comunicaciones por radio. Sin embargo, no hay garantía de que no se produzcan interferencias en una instalación concreta. Si este equipo causa interferencias perjudiciales para la recepción de radio o televisión, lo cual puede determinarse encendiendo y apagando el equipo, se recomienda al usuario que intente corregir la interferencia mediante una o varias de las siguientes medidas:

- Reoriente o cambie de lugar la antena receptora.
- Aumente la distancia entre el equipo y el receptor.
- Conecte el equipo a una toma de corriente de un circuito distinto al que está conectado el receptor.
- Pide ayuda al distribuidor o a un técnico especializado en radio y televisión.
- Se deben utilizar cables apantallados con esta unidad para garantizar el cumplimiento de los límites de la Clase B de la FCC.

⚠ ADVERTENCIA:

El incumplimiento de las siguientes instrucciones puede provocar lesiones al niño o a otras personas.

- Mantenga las piezas pequeñas fuera del alcance de los niños durante el montaje.
- El accesorio debe ser instalado y desmontado por un adulto.
- Revise el producto con frecuencia para detectar posibles daños.

*** SE REQUIERE EL MONTAJE POR PARTE DE UN ADULTO.**

⚠ ADVERTENCIA:

Para reducir el riesgo de lesiones, se requiere la supervisión de un adulto. Nunca lo utilice en la vía pública, cerca de vehículos motorizados, en pendientes pronunciadas o escalones, ni cerca de ellos, en piscinas u otras masas de agua; utilice siempre calzado y no permita que lo utilice más de una persona a la vez.

INSTRUCCIONES DE SEGURIDAD IMPORTANTES

ADVERTENCIA - Al utilizar este producto, se deben respetar siempre las precauciones básicas, entre las que se incluyen las siguientes:

(A) Lea todas las instrucciones antes de utilizar el producto.

(B) Para reducir el riesgo de lesiones, es necesario vigilar de cerca a los niños cuando se utilice el producto en su presencia.

(C) No introduzca los dedos ni las manos en el producto.

(D) No utilice este producto si el cable de alimentación flexible o el cable de salida están deshilachados, presentan el aislamiento dañado o muestran cualquier otro signo de deterioro.

(E) En el caso de todos los equipos, las instrucciones deberán indicar lo siguiente: Este equipo no está diseñado para utilizarse a temperaturas ambientales inferiores a -10 °C (14 °F) ni superiores a 40 °C (104 °F).

(F) En todos los equipos, las instrucciones deberán indicar lo siguiente: La batería está diseñada para cargarse cuando la temperatura ambiente se encuentra entre 0 °C (32 °F) y 40 °C (104 °F). Nunca cargue la batería cuando la temperatura ambiente se encuentre fuera de este rango.

PROPUESTA 65 DE CALIFORNIA

⚠ ADVERTENCIA:

ESTE PRODUCTO PUEDE EXPONERLO A SUSTANCIAS QUÍMICAS, ENTRE ELLAS EL CADMIO, QUE SEGÚN EL ESTADO DE CALIFORNIA PUEDE CAUSAR CÁNCER Y DEFECTOS CONGÉNITOS U OTROS DAÑOS REPRODUCTIVOS.
PARA OBTENER MÁS INFORMACIÓN, VISITE: WWW.P65WARNINGS.CA.GOV.

ACUERDO DE ARBITRAJE.

AVISO IMPORTANTE SOBRE SUS DERECHOS: LÉALO ATENTAMENTE.

EL PRESENTE ACUERDO DE ARBITRAJE («ACUERDO») REGULARÁ LA FORMA EN QUE SE RESOLVERÁN CUALQUIER RECLAMACIÓN CONTRA NOSOTROS RELACIONADA CON ESTA COMPRA Y/O EL USO DE NUESTROS PRODUCTOS. EL PRESENTE ACUERDO ESTABLECE DERECHOS LEGALES IMPORTANTES. LÉALO ATENTAMENTE.

AL ADQUIRIR NUESTROS PRODUCTOS A TRAVÉS DE NOSOTROS O DE CUALQUIER TERCERO, USTED ENTIENDE Y ACEPTA QUE CUALQUIER CONTROVERSIA ENTRE USTED Y NOSOTROS RELACIONADA CON DICHO PRODUCTO SE RESOLVERÁ MEDIANTE ARBITRAJE INDIVIDUAL VINCULANTE DE ACUERDO CON LOS TÉRMINOS DE ESTE ACUERDO Y, COMO TAL, USTED RENUNCIA A SU DERECHO DE PARTICIPAR O REPRESENTAR A UN GRUPO DE CONSUMIDORES EN DICHAS CONTROVERSIAS. SI NO ESTÁ DE ACUERDO CON ESTOS TÉRMINOS, DEBE DEVOLVER EL PRODUCTO EN UN PLAZO DE (30) DÍAS A PARTIR DE LA FECHA DE RECEPCIÓN DEL MISMO.

LEY APLICABLE; ACEPTACIÓN

El presente Acuerdo se regirá por la Ley Federal de Arbitraje (Federal Arbitration Act), 9 U.S.C. §§ 1 y siguientes, y, en la medida en que sea aplicable la legislación estatal, por las leyes del estado de Delaware, sin tener en cuenta los principios sobre conflicto de leyes. Al conservar el Producto durante más de treinta (30) días a partir de la fecha de recepción, usted reconoce que ha leído, comprendido y aceptado quedar vinculado por el presente Acuerdo. Si no está de acuerdo con este Acuerdo, debe devolver el Producto dentro de los treinta (30) días siguientes a su recepción para obtener un reembolso total del precio de compra.

I. RESOLUCIÓN MEDIANTE ARBITRAJE VINCULANTE.

Cualquier reclamación o controversia entre usted y nosotros, o cualquiera de nuestras subsidiarias o afiliadas, agentes o representantes, que surja de o esté relacionada de cualquier manera con el Producto o el presente Acuerdo, se resolverá mediante arbitraje definitivo y vinculante. Esta obligación de arbitraje se aplica independientemente de si la reclamación o controversia se refiere a un delito civil, fraude, tergiversación, responsabilidad por productos defectuosos, negligencia, violación de una ley o cualquier otra teoría jurídica. Usted reconoce y acepta específicamente que renuncia a su derecho a entablar una demanda basada en tales reclamaciones o disputas y a que dicha demanda sea resuelta por un juez o un jurado. Sin perjuicio de lo anterior, cualquiera de las partes podrá solicitar medidas cautelares de emergencia u otras medidas equitativas ante un tribunal de jurisdicción competente con el único fin de evitar un daño irreparable mientras se resuelve el arbitraje, sin renunciar a ningún derecho al arbitraje de la disputa subyacente.

II. RENUNCIA A LA PARTICIPACIÓN EN LA CLASE.

Todos los arbitrajes en virtud del presente Acuerdo se llevarán a cabo de forma individual (y no colectiva), y el árbitro no tendrá autoridad para dictar resoluciones colectivas. Usted reconoce y acepta que este Acuerdo le prohíbe específicamente iniciar procedimientos de arbitraje como representante de otros o unirse a cualquier procedimiento de arbitraje iniciado por cualquier otra persona. También reconoce y acepta que renuncia a su derecho a actuar como representante, como fiscal general privado o en cualquier otra capacidad representativa, y/o a participar como miembro de una clase de demandantes en cualquier demanda presentada contra nosotros y/o terceros relacionados.

III. PROCEDIMIENTOS DE ARBITRAJE.

(A) Antes de iniciar cualquier procedimiento de arbitraje en virtud del presente Acuerdo, deberá presentarnos

primero la reclamación o controversia llamando a nuestro representante al número gratuito 1-866-225-9723 y proporcionando toda la información solicitada. Es posible que se le pida que nos envíe una declaración por escrito en la que exponga la naturaleza de su reclamación o controversia. Dispondremos de cuarenta y cinco (45) días a partir de la recepción de dicha llamada (o declaración por escrito) para resolver dicha reclamación o disputa («Período de resolución»). Si su reclamación o disputa no se resuelve dentro del Período de resolución, podrá iniciar un procedimiento de arbitraje de conformidad con los términos del presente Acuerdo.

(B) El arbitraje de cualquier reclamación o controversia en virtud del presente Acuerdo se llevará a cabo de conformidad con las Reglas de Arbitraje para Consumidores de la AAA vigentes en ese momento («AAA»). Estas reglas y procedimientos pueden consultarse llamando a la AAA o visitando su sitio web en www.adr.org.

(C) El árbitro no llevará a cabo un arbitraje colectivo; es decir, el árbitro no le permitirá actuar como representante, como fiscal general privado ni en ninguna otra capacidad representativa en nombre de terceros durante el arbitraje.

(D) El arbitraje de cualquier reclamación o controversia en virtud del presente Acuerdo se llevará a cabo en el condado de Nueva York, estado de Nueva York; sin embargo, en el caso de reclamaciones por un importe igual o inferior a 25 000 dólares, usted podrá optar por que el arbitraje se realice por teléfono o videoconferencia, en cuyo caso no se exigirá la comparecencia presencial.

(E) ARBITRAJE COLECTIVO. Si se presentan veinte (20) o más reclamaciones similares en nuestra contra en un plazo de noventa (90) días («Presentación colectiva»), la AAA administrará la Presentación colectiva mediante un procedimiento coordinado. La AAA seleccionará hasta diez (10) reclamaciones para que sirvan como procedimientos de referencia, los cuales se resolverán en primer lugar. Los resultados de los procedimientos de referencia no serán vinculantes para los demandantes restantes, pero las partes podrán utilizarlos para facilitar la resolución. No se administrarán ni arbitrarán reclamaciones adicionales de la Presentación Masiva mientras los procedimientos de referencia estén pendientes. Todos los plazos de prescripción aplicables quedarán suspendidos durante cualquier período de suspensión en virtud de esta sección. Esta disposición no limitará su derecho individual al arbitraje.

(F) ADMINISTRADOR SUPLENTE. Si la AAA no puede o no desea gestionar una reclamación en virtud del presente Acuerdo, JAMS, Inc. («JAMS») actuará como administrador del arbitraje de conformidad con sus Normas Mínimas de Arbitraje para Consumidores vigentes en ese momento, disponibles en www.jamsadr.com.

IV. COSTES.

Los gastos administrativos del procedimiento de arbitraje iniciado en virtud del presente Acuerdo serán los siguientes:

(A) Si la reclamación o controversia objeto del procedimiento de arbitraje es inferior a cinco mil dólares (5.000 USD), su responsabilidad financiera por los costos administrativos no excederá los cien dólares (100 $);

(B) Si la reclamación o controversia objeto del procedimiento de arbitraje oscila entre cinco mil dólares (5.000 USD) y cincuenta mil dólares (50.000 USD), su responsabilidad financiera por los gastos administrativos no excederá los trescientos dólares (300 USD); y

(C) Si la reclamación o controversia objeto del procedimiento de arbitraje supera los 50 000 dólares, su responsabilidad financiera por los gastos administrativos se ajustará al Baremo de Tarifas Comerciales establecido por la AAA.

(D) Cada parte deberá sufragar los honorarios y gastos de sus propios abogados, peritos y testigos.

V. RECLAMACIONES DE MENOR CUANTÍA.

Si una demanda entra dentro de la competencia de un tribunal de menor cuantía, cualquiera de las partes podrá optar por presentar la demanda ante dicho tribunal en lugar de recurrir al arbitraje. Cualquier controversia que no pueda resolverse dentro de la competencia de un tribunal de menor cuantía se resolverá mediante arbitraje vinculante, tal y como se describe en el presente Acuerdo y de conformidad con sus términos. Cualquier apelación contra una sentencia dictada por un tribunal de menor cuantía se resolverá mediante arbitraje vinculante, de conformidad con los términos del presente Acuerdo.

VI. CLÁUSULA DE SEPARABILIDAD.

Si alguna disposición del presente Acuerdo fuera declarada o considerada ilegal, inaplicable o nula, dicha disposición solo dejará de surtir efecto en la medida en que se considere ilegal, inaplicable o nula, y el resto de dicha disposición, así como todas las demás disposiciones, seguirán siendo plenamente aplicables.

TruRide Tech LLC
794 School House Road
New Castle, DE 19720

Entrada en vigor: enero de 2026

1. ACERCA DE TU PRODUCTO.

1.1 Especificaciones del producto

- DIMENSIONES DEL PRODUCTO: 45,3 PU (LARGO) × 22,0 PU (ANCHO) × 29,1 PU (ALTO) | 115 CM (LARGO) × 56 CM (ANCHO) × 74 CM (ALTO)
- ALTURA DEL MANILLAR: 29,1 PU | 73,91 CM
- ALTURA DEL ASIENTO: 19,2 PU | 48,8 CM
- PESO DEL PRODUCTO: 39,7 LB | 18 KG
- TAMAÑO DEL NEUMÁTICO: 16 PU | 40,64 CM
- TIPO DE FRENO: FRENO DE MANO
- LÍMITE DE PESO: 140 LB | 63,5 KG
- PESO MÍNIMO DEL USUARIO: 44 LB | 20 KG
- EDAD RECOMENDADA: A PARTIR DE 13 AÑOS
- VELOCIDAD MÁXIMA: 14 MPH* | 22,5 KM/H*
- DURACIÓN MÁXIMA: 30 MINUTOS.*
- MOTOR: 300 W**
- BATERÍA: 36 V, 4,0 AH DE IONES DE LITIO
- TIEMPO DE CARGA: HASTA 4 HORAS
- PRESIÓN RECOMENDADA DE LOS NEUMÁTICOS: 40 PSI
- ÍNDICE DE RESISTENCIA AL AGUA: IPX4
- CERTIFICACIÓN UL: UL2272
- CARGADOR: CERTIFICADO POR UL, 42 V CC, 1,0 A

**EL TIEMPO DE FUNCIONAMIENTO, LA VELOCIDAD, LA DURACIÓN DE LA BATERÍA Y OTRAS ESPECIFICACIONES DEL PRODUCTO PUEDEN VARIAR EN FUNCIÓN DEL USUARIO Y DE LAS CONDICIONES DE CONDUCCIÓN. CONSULTE LA SECCIÓN 5.5 PARA OBTENER MÁS DETALLES SOBRE LAS CONDICIONES QUE PUEDEN AFECTAR AL RENDIMIENTO.*
*** POTENCIA MÁXIMA*

1.2 Descripción general del producto

1. MANILLAR*
2. PLACA FRONTAL*
3. RUEDA (×2; DELANTERA Y TRASERA)
4. HORQUILLA DELANTERA
5. VÁLVULA DE NEUMÁTICO CON TAPÓN ANTIPOLVO (×2; DELANTERA Y TRASERA)
6. PUERTO DE CARGA CON TAPA
7. SEAT
8. PATA DE CABRA
9. PLATAFORMA PARA LOS PIES * (×2, IZQUIERDA Y DERECHA)
10. FRENO DE MANO
11. EMPUÑADURA
12. SELECTOR DE MODO DE VELOCIDAD
13. ABRAZADERA DEL MANILLAR*
14. BOTÓN DE ENCENDIDO
15. INDICADOR DE CARGA DE LA BATERÍA
16. ACELERADOR
17. CARGADOR

**NO VIENE MONTADO; REQUIERE MONTAJE.*

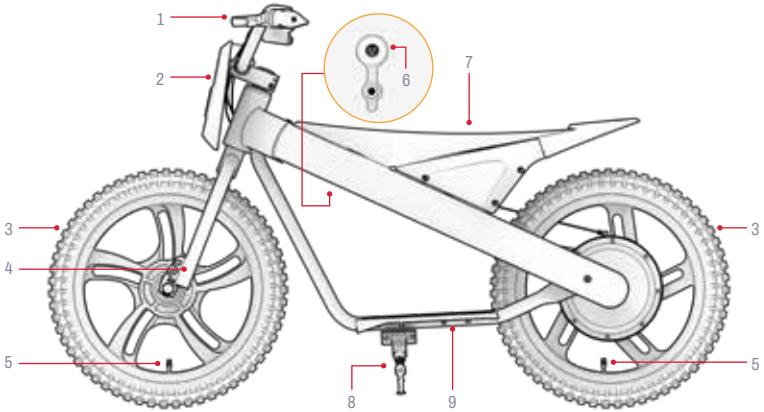

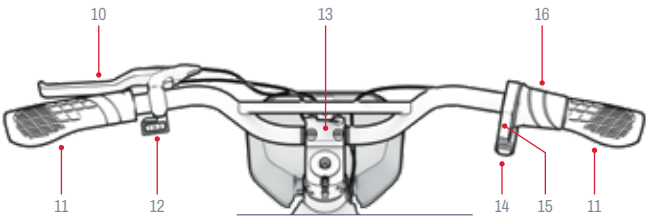

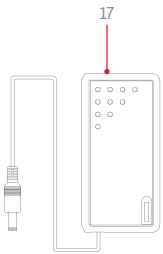

NOTA: ES POSIBLE QUE LAS IMÁGENES NO REFLEJEN EL ASPECTO EXACTO DEL PRODUCTO REAL.

Herramientas, tornillería y piezas incluidas para el montaje, el ajuste y el mantenimiento:**

A  LLAVE ALLEN DE 4 MM	B  LLAVE ALLEN DE 5 MM	C  DE DOBLE CARA, 13 MM** Y LLAVE DE 16 MM
D  TORNILLO HEXAGONAL M5 × 10 MM	E  TORNILLO HEXAGONAL M6 × 25 MM (×4)	F  ABRAZADERA DE MANILLAR
G  RUEDA DELANTERA*	H  PLACA FRONTAL	

***LOS ACCESORIOS ADICIONALES PARA EL MONTAJE VIENEN YA INSTALADOS. CONSULTE LOS PASOS DE MONTAJE PARA OBTENER MÁS DETALLES.*
****NO SE NECESITA UNA LLAVE DE 14 MM PARA EL MONTAJE DE ESTE PRODUCTO.*

1.3 Recursos en línea

Escanea para ver nuestros productos más producto actualizado materiales de incorporación y recursos de apoyo.

Puede consultar este manual de usuario en línea en https://cdn.shopify.com/s/files/1/2530/6734/files/JAX-MANUAL-web.pdf

Encuentra nuestra colección de manuales de usuario en https://ridejetson.com/pages/product-manuals

2. INSTRUCCIONES DE INSTALACIÓN.

2.1 Notas preliminares

- EMPIEZA TU AVENTURA CON BUEN PIE:
  ANTES DE UTILIZAR ESTE PRODUCTO, LEE ATENTAMENTE TODO EL MANUAL DE USUARIO, INCLUIDAS LAS ADVERTENCIAS DE SEGURIDAD. ASEGÚRATE DE COMPRENDER, ACEPTAR Y CUMPLIR CON TODO LO SIGUIENTE:
  - RECOMENDACIONES DEL FABRICANTE.
  - INSTRUCCIONES DE SEGURIDAD Y ADVERTENCIAS.
  - LEYES Y ORDENANZAS LOCALES SOBRE CIRCULACIÓN Y FUNCIONAMIENTO.
- RETIRE TODOS LOS ELEMENTOS DEL EMBALAJE DE PROTECCIÓN ANTES DE COMENZAR EL MONTAJE.
- LAS INDICACIONES QUE FIGURAN EN ESTE MANUAL —DERECHA, IZQUIERDA, DELANTE/ADELANTE Y ATRÁS/ATRÁS— SE REFIEREN A LA ORIENTACIÓN QUE VERÍA EL CONDUCTOR AL ESTAR SENTADO EN LA MOTO DE CROSS. EL «LADO DERECHO» DE LA MOTO DE CROSS, POR EJEMPLO, ES EL LADO DONDE SE ENCUENTRA LA MANO DERECHA DEL CONDUCTOR.
- ES MÁS FÁCIL ARMAR TU MOTO DE CROSS SI LA MANTIENES EN POSICIÓN VERTICAL APOYADA EN EL CABALLETE. (SECCIÓN 4.3)

2.2 Requisitos para los participantes

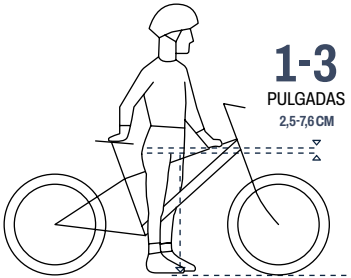

Para circular de forma segura y cómoda, debe haber un espacio libre de al menos 1 a 3 pulgadas (2,5a7,6cm) entre la entrepierna y el tubo superior del cuadro de la bicicleta cuando el ciclista se coloca a horcajadas sobre la bicicleta con ambos pies apoyados en el suelo.



2.3 Montaje de la rueda delantera

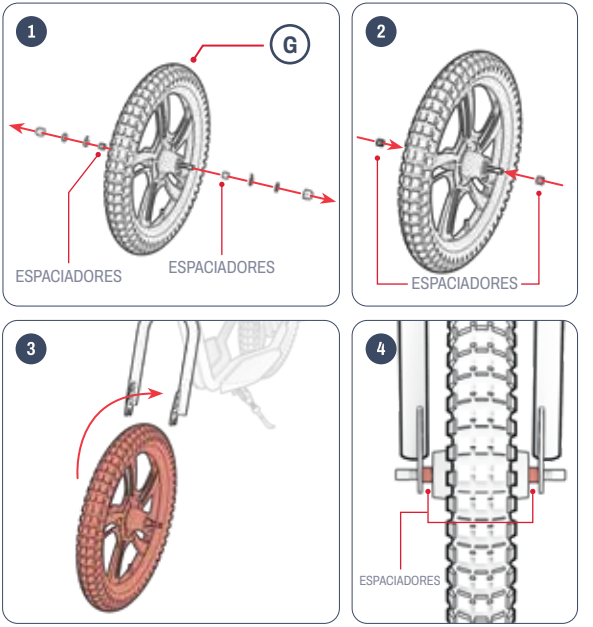

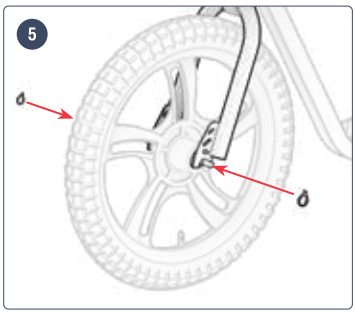
5


6

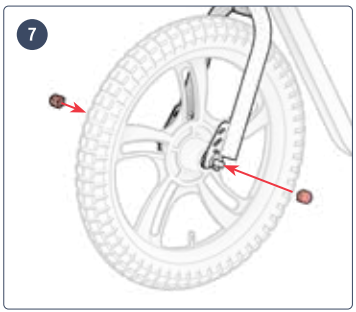
7

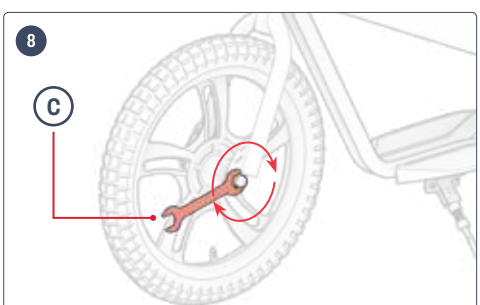
8
C

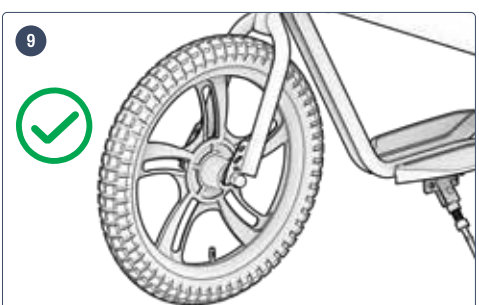
9



2.4 Montaje del manillar

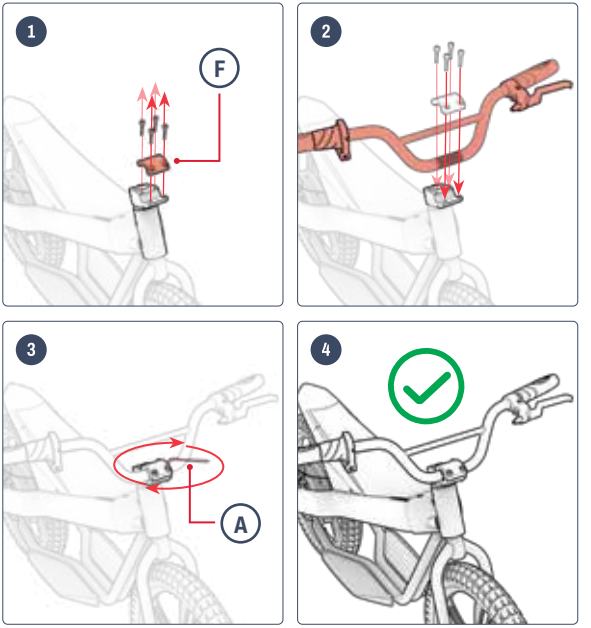

2.5 Colocación de la placa frontal

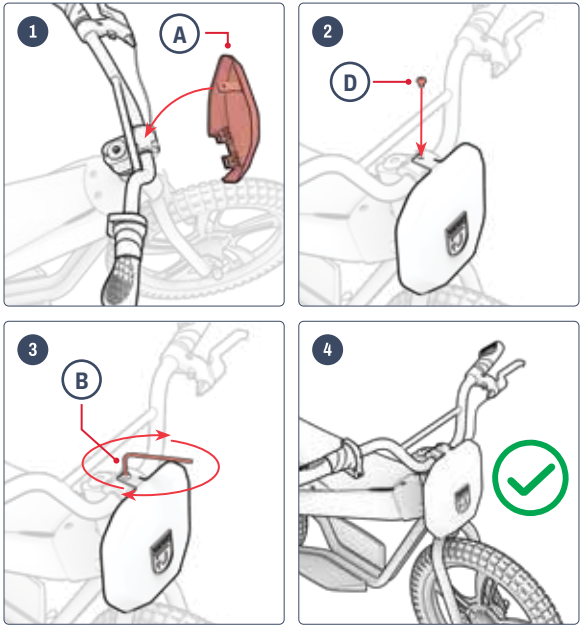



2.6 Carga de la batería

DESPUÉS DE LA PRIMERA CARGA, Y EN TODAS LAS CARGAS POSTERIORES, CARGUE LA BATERÍA HASTA QUE ALCANCE SU CAPACIDAD MÁXIMA. SI LA BATERÍA ESTÁ COMPLETAMENTE DESCARGADA, ESTO TARDA UNAS 4 HORAS.

1. TIRA DE LA TAPA DEL PUERTO DE CARGA DE TU PRODUCTO PARA ABRIRLA.
2. ENCHUFA EL CARGADOR A LA TOMA DE CORRIENTE Y, A CONTINUACIÓN, CONECTA EL CABLE DE CARGA AL PUERTO DE CARGA.
3. CUANDO LA LUZ INDICADORA DEL CARGADOR CAMBIE DE ROJO A VERDE, LA BATERÍA HABRÁ ALCANZADO SU CARGA MÁXIMA. RETIRA EL CABLE DE CARGA DEL PUERTO DE CARGA Y DESENCHUFA EL CARGADOR DE LA TOMA DE CORRIENTE.
4. CIERRA LA TAPA DEL PUERTO DE CARGA.

LUZ INDICADORA DEL CARGADOR:	ESTADO
ILUMINACIÓN ROJA	CARGA
ILUMINACIÓN ECOLÓGICA	CARGA COMPLETA

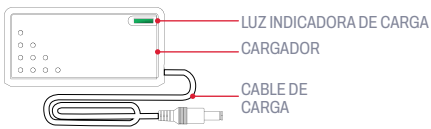

NOTA: Antes de utilizar este producto por primera vez, cargue la batería durante **4 HORAS,** incluso si el indicador luminoso de carga está encendido en verde, lo que indica que la carga ha finalizado.

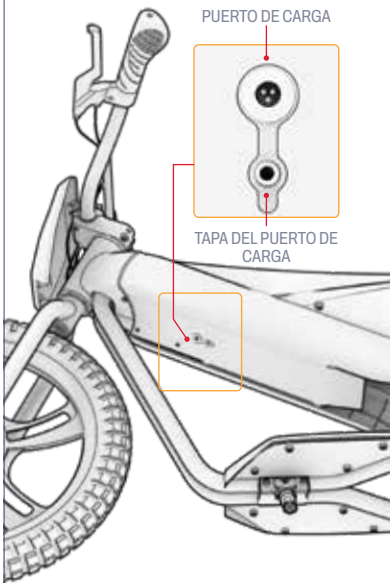

Notas importantes sobre la carga:

- MANTÉN SIEMPRE CERRADO EL PUERTO DE CARGA CUANDO NO ESTÉS CARGANDO LA BATERÍA.
- NUNCA ENCIENDAS EL PRODUCTO MIENTRAS SE ESTÁ CARGANDO.
- NO UTILICE REGLETAS DE ENCHUFES DESMONTABLES.
- PARA MANTENER LA BATERÍA EN ÓPTIMAS CONDICIONES, CÁRGALA POR COMPLETO EN CADA SESIÓN DE CARGA, LO QUE LLEVA UNAS 4 HORAS.
- NUNCA DEJES TU DISPOSITIVO CARGÁNDOSE DURANTE TODA LA NOCHE NI DURANTE PERÍODOS PROLONGADOS.
- NO INTENTE RETIRAR NI DESMONTAR LA BATERÍA.
- RANGO DE TEMPERATURA AMBIENTE DURANTE LA CARGA: 32 °F (0 °C) - 104 °F (40 °C)
- RANGO DE TEMPERATURA AMBIENTE DE FUNCIONAMIENTO: 14 °F (-10 °C) - 104 °F (40 °C)
- MANTENGA SIEMPRE CERRADA LA TAPA DEL PUERTO DE CARGA CUANDO NO ESTÉ CARGANDO EL PRODUCTO.
- NO UTILICE ESTE PRODUCTO SI EL CABLE DE ALIMENTACIÓN FLEXIBLE O EL CABLE DE SALIDA ESTÁN DESHILACHADOS, TIENEN EL AISLAMIENTO ROTO O PRESENTAN CUALQUIER OTRO SIGNO DE DAÑO.
- COMPRUEBA QUE EL NÚMERO DE MODELO QUE FIGURA EN LA ETIQUETA DEL CARGADOR COINCIDA CON EL NÚMERO DE MODELO INDICADO ANTERIORMENTE.
- COMPRUEBA QUE LA ETIQUETA DEL CARGADOR INDIQUE QUE ES COMPATIBLE CON TU MODELO DE JETSON. ENCONTRARÁS EL NOMBRE Y EL SKU DE TU MODELO DE JETSON EN UNA ETIQUETA PEGADA EN LA PARTE SUPERIOR, LATERAL O INFERIOR DEL ARMAZÓN O LA PLATAFORMA DEL PRODUCTO.

IMPORTANTE:

UTILICE ÚNICAMENTE EL CARGADOR INCLUIDO O UNO ADQUIRIDO DIRECTAMENTE A TRAVÉS DE JETSON (N.º DE MODELO JETSON: PJRIO-CH) QUE LLEVE LA ETIQUETA FY0424201000, FABRICADO POR SHENZHEN FUYUANDIAN POWER CO LTD.

⚠ **EL USO DE UN CARGADOR INADECUADO PUEDE PROVOCAR UN INCENDIO O UNA EXPLOSIÓN.**



ESTE ES UN EJEMPLO DE LA CALIFICACIÓN QUE TENDRÁ TU CARGADOR.

2.7 Presión y inflado de los neumáticos

ANTES DE TU PRIMER PASEO, DEBERÁS INFLAR LAS LLANTAS HASTA ALCANZAR LA PRESIÓN RECOMENDADA DE **40 PSI (** LIBRAS POR PULGADA CUADRADA). UTILIZA UN MANÓMETRO PARA COMPROBAR QUE LA PRESIÓN DE LAS LLANTAS SEA DE 35 PSI ANTES DE CADA PASEO.

Para añadir aire:

1. QUITA LA TAPA ANTIPOLVO DE LA VÁLVULA DE UNA DE LAS LLANTAS GIRÁNDOLA EN SENTIDO ANTIHORARIO. DÉJALA A UN LADO.
2. SIGUE LAS INSTRUCCIONES DEL FABRICANTE DE LA BOMBA DE AIRE PARA INFLAR LA LLANTA. COMPRUEBA PERIÓDICAMENTE LA PRESIÓN CON UN MANÓMETRO Y SIGUE INFLANDO HASTA ALCANZAR **LOS 40 PSI**.
3. RETIRA LA BOMBA DE AIRE DE LA VÁLVULA Y VUELVE A COLOCAR LA TAPA ANTIPOLVO GIRÁNDOLA EN SENTIDO HORARIO SOBRE LA VÁLVULA.
4. REPITE EL PROCEDIMIENTO CON LA OTRA LLANTA.

⚠ **IMPORTANTE:** Utilice únicamente una bomba de aire manual para inflar los neumáticos de su producto. Nunca utilice un compresor de aire, ya que podría provocar que las cámaras de aire reventen.



3. CARACTERÍSTICAS Y FUNCIONES.

3.1 Encendido y apagado

MANTÉN PRESIONADO EL BOTÓN DE ENCENDIDO DURANTE 3 SEGUNDOS PARA ENCENDER O APAGAR TU MOTO DE CROSS.

NOTAS IMPORTANTES SOBRE LA ALIMENTACIÓN:

- PARA AHORRAR BATERÍA, RECUERDA SIEMPRE APAGAR TU MOTO DE CROSS CUANDO HAGAS UNA PARADA EN BOXES O LA GUARDES POR LA NOCHE.
- APAGA TU MOTOCICLETA TODOTERRENO CUANDO LA TRASLADES A PIE, PARA EVITAR QUE EL MOTOR SE PONGA EN MARCHA AL GIRAR EL ACELERADOR SIN QUERER.

NOTA: La moto de cross se apagará automáticamente tras 8 minutos sin uso.

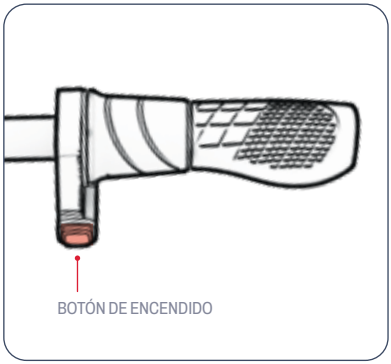

3.2 Cómo interpretar las luces indicadoras de la batería

PUEDES CONTROLAR EL NIVEL DE CARGA DE LA BATERÍA FIJÁNDOTE EN LAS LUCES INDICADORAS.

BATERÍA INDICADOR LUCES	PORCENTAJE APROXIMADO DE BATERÍA RESTANTE*
4 VERDE LUCES	76 - 100%
3 VERDE LUCES	51 - 75%
2 VERDE LUCES	26 - 50%
1 VERDE LUZ	<25% ¡Carga tu Jetson YA!

IMPORTANTE: CUANDO LA BATERÍA SE AGOTE AL 0 %, LA BICICLETA SE APAGARÁ. CARGUE LA BATERÍA AL MÁXIMO (CONSULTE LA SECCIÓN 2.4) ANTES DE SU PRÓXIMO RECORRIDO.

**CIFRA APROXIMADA. PUEDE VARIAR EN FUNCIÓN DEL USO.*

3.3 Uso del soporte

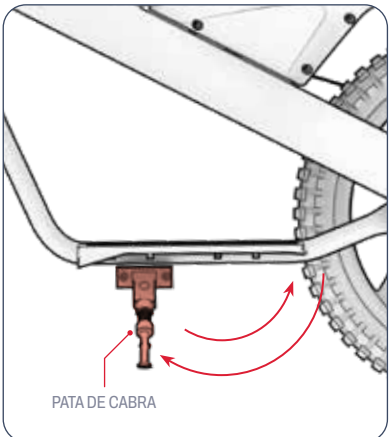

PARA APOYAR LA RIO EN POSICIÓN VERTICAL SOBRE EL CABALLETE, GIRA EL CABALLETE HACIA ABAJO E INCLINA SUAVEMENTE LA MOTO DE CROSS SOBRE ÉL. PARA LEVANTAR EL CABALLETE, GÍRALO HACIA ARRIBA.

⚠ **IMPORTANTE:** Levanta siempre el soporte antes de ponerte a andar.

4. INSTRUCCIONES DE FUNCIONAMIENTO.

4.1 Comprobaciones de seguridad antes de salir

REALICE ESTAS IMPORTANTES COMPROBACIONES DE SEGURIDAD ANTES DE CADA VIAJE:

Freno:
- ASEGÚRATE DE QUE LOS FRENOS FUNCIONEN CORRECTAMENTE, DE MODO QUE LAS PALANCAS DEL FRENO DE MANO ESTÉN BIEN FIJADAS AL MANILLAR Y LUBRICADAS PARA QUE SE PUEDAN ACCIONAR CON FACILIDAD.
- AL ACCIONARLOS, LOS FRENOS DETIENEN LAS RUEDAS DE FORMA SUAVE Y SEGURA.

Plataformas para los pies:
- COMPRUEBA QUE LAS PLATAFORMAS PARA LOS PIES ESTÉN BIEN FIJADAS AL BASTIDOR

Cuadro y horquilla:
- COMPRUEBA QUE EL CUADRO Y LA HORQUILLA NO ESTÉN DAÑADOS, DOBLADOS NI ROTOS.
- ASEGÚRATE DE QUE EL PERNO QUE UNE LA POTENCIA A LA HORQUILLA NO ESTÉ DEMASIADO APRETADO. UN PERNO DEMASIADO APRETADO PUEDE PROVOCAR UN MAL FUNCIONAMIENTO QUE PONGA EN RIESGO LA SEGURIDAD DEL CICLISTA.
- COMPRUEBA QUE EL SISTEMA DE TRANSMISIÓN FUNCIONE CORRECTAMENTE Y ESTÉ BIEN FIJADO AL BASTIDOR.

Dirección:
- COMPRUEBA QUE EL MANILLAR Y LA RUEDA GIREN ALINEADOS.
- COMPRUEBA QUE EL MANILLAR ESTÉ BIEN SUJETO MEDIANTE LAS ABRAZADERAS.

Ruedas y llantas:
- COMPRUEBA QUE LOS NEUMÁTICOS NO PRESENTEN SIGNOS DE DESGASTE EXCESIVO NI ESTÉN DAÑADOS.
- ASEGÚRATE DE QUE LOS NEUMÁTICOS ESTÉN INFLADOS A LA PRESIÓN RECOMENDADA DE **40 PSI**.
- COMPRUEBA QUE LOS RADIOS DE LA RUEDA NO ESTÉN ROTOS.
- COMPRUEBA QUE LAS LLANTAS NO ESTÉN DAÑADAS NI DOBLADAS.
- COMPRUEBA QUE LAS TUERCAS DEL EJE ESTÉN BIEN APRETADAS.
- COMPRUEBA QUE NO HAYA RESIDUOS EN LAS RUEDAS NI EN LOS NEUMÁTICOS.

Cadena:
- COMPRUEBA QUE LA CADENA ESTÉ BIEN COLOCADA Y GIRE CON FACILIDAD.
- COMPRUEBA QUE LA CADENA Y LA ZONA QUE LA RODEA ESTÉN LIBRES DE RESIDUOS.

4.2 Cómo manejar

PARA ARRANCAR Y ACELERAR: GIRA LENTAMENTE LA PALANCA DEL ACELERADOR HACIA TI.

IMPORTANTE: Cuanto más gires el acelerador, más potencia desarrollará el motor y mayor será tu velocidad. Para evitar acelerones bruscos, gira siempre el acelerador de forma gradual.

PARA MANTENER LA VELOCIDAD: MANTENGA EL ACELERADOR EN UNA POSICIÓN CONSTANTE.

PARA REDUCIR LA VELOCIDAD: SUELTA POCO A POCO EL ACELERADOR.

PARA GIRAR: GIRA EL MANILLAR HACIA LA IZQUIERDA O HACIA LA DERECHA.

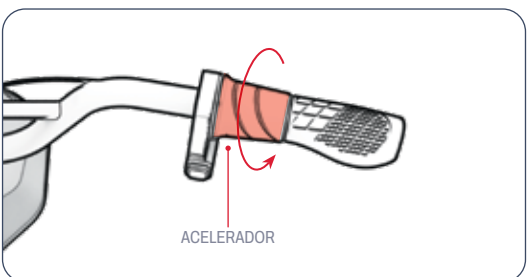

⚠ **IMPORTANTE:** Conduce siempre con los pies apoyados en las plataformas. Nunca conduzcas con los pies colgando por los lados de la bicicleta. No se debe utilizar este producto en zonas con mucha afluencia de peatones ni en vías con tráfico de automóviles y otros vehículos.

4.3 Cambio de modos de velocidad

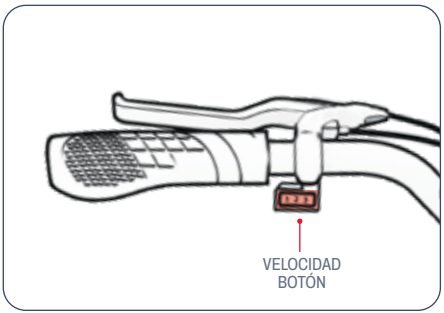

- HAY TRES MODOS DE VELOCIDAD, CADA UNO DE LOS CUALES TIENE UNA VELOCIDAD MÁXIMA A LA QUE PUEDE CIRCULAR LA MOTO TODOTERRENO.
- PARA CAMBIAR LOS MODOS DE VELOCIDAD, ACCIONE EL INTERRUPTOR DE MODO DE VELOCIDAD.

MODO 1	MODO 2	MODO 3
HASTA 5,0 MPH (8,0 KM/H)	HASTA 12 KM/H (12,1 KM/H)	HASTA 14,0 MPH (22,5 KM/H)

4.4 Uso del freno

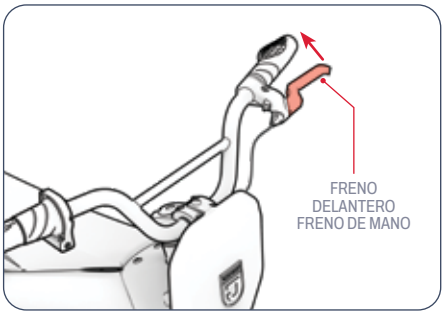

- APRIETA SUAVEMENTE EL FRENO DE MANO PARA REDUCIR LA VELOCIDAD
- APRIETA CON MÁS FUERZA PARA DETENERTE POR COMPLETO.
- PARA EVITAR MOVIMIENTOS BRUSCOS, INTENTA ACCIONAR EL FRENO DE MANO POCO A POCO.
  - FRENO DE MANO IZQUIERDO ➔ FRENO DE RUEDA TRASERA

4.5 Seguridad con el casco

EL MOTOCICLISTA DEBE LLEVAR CASCO EN TODO MOMENTO.



COLOCACIÓN INCORRECTA:
LA FRENTE QUEDA AL DESCUBIERTO.
PODRÍA PRODUCIRSE UNA CAÍDA EN LESIONES GRAVES.



COLOCACIÓN CORRECTA:
LA FRENTE ESTÁ CUBIERTA POR EL CASCO.

**UTILICE CASCO, ROPA ADECUADA, CALZADO Y EQUIPO DE SEGURIDAD. EVITE LLEVAR ROPA QUE PUEDA ENREDARSE EN LAS RUEDAS O QUEDAR ATRAPADA DEBAJO DE ELLAS. SE RECOMIENDA LLEVAR CALZADO CERRADO Y SIN TACÓN. UTILICE UN CASCO HOMOLOGADO SEGÚN LA NORMA ASTM F1492 Y EQUIPO DE PROTECCIÓN PARA PREVENIR LESIONES EN CASO DE ACCIDENTE.*

4.6 Cómo maximizar la velocidad y la autonomía

EN CONDICIONES IDEALES, LA VELOCIDAD MÁXIMA QUE SE PUEDE ALCANZAR ES DE 14,0 MPH (22,5 KM/H) Y LA AUTONOMÍA MÁXIMA POR CARGA DE BATERÍA ES DE 30 MINUTOS.

Superficie de rodadura:
CONDUCIR SOBRE UNA SUPERFICIE IRREGULAR GENERA FRICCIÓN, LO QUE PUEDE REDUCIR LA VELOCIDAD Y OBLIGA AL MOTOR A ESFORZARSE MÁS, LO QUE AGOTA SU BATERÍA MÁS RÁPIDAMENTE. SIEMPRE QUE SEA POSIBLE, ELIGE UNA SUPERFICIE LISA PARA CONDUCIR.

Peso de carga:
- UN MAYOR PESO (DEL CONDUCTOR MÁS LA CARGA) REDUCE LA AUTONOMÍA.
- SE ALCANZA LA AUTONOMÍA Y LA VELOCIDAD MÁXIMAS CON UNA CARGA DE 140 LB (63,5 KG) O MENOS.

Estilo de conducción:
LAS PARADAS Y ARRANQUES FRECUENTES REDUCIRÁN LA AUTONOMÍA.

Temperatura del aire:
LA TEMPERATURA IDEAL PARA USAR Y GUARDAR EL PRODUCTO OSCILA ENTRE LOS 10 °C Y LOS 23,9 °C.

Inclinación:
EL MOTOR TIENE QUE ESFORZARSE MÁS AL SUBIR UNA CUESTA QUE EN LOS TRAMOS LLANOS O AL BAJAR.

Mantenimiento de la batería:
CARGAR LA BATERÍA A TIEMPO DESPUÉS DE CADA USO AYUDA A MANTENER SU CAPACIDAD Y RENDIMIENTO.

INSTRUCCIONES DE MANTENIMIENTO.

Cuida bien tu Jetson para que siga funcionando sin problemas y de forma segura. A continuación te explicamos cómo:

Cómo manejar tu Jetson

- Evite exponer el producto a vibraciones fuertes o a golpes intensos.
- Nunca desmonte la batería.
- Mantenga su producto alejado del agua y la humedad.
- Conduzca sobre superficies lisas y planas para evitar que se rompa.
- Nunca transportes tu producto agarrándolo por las ruedas, el asiento o el manillar.
- Ten cuidado de no tirar ni enganchar el cableado que conecta el motor con los componentes del manillar.

Instrucciones de almacenamiento

- Cargue completamente la batería antes de guardar el producto durante períodos prolongados.
- Si la batería va a estar almacenada durante un tiempo prolongado, cárgala por completo una vez al mes.
- Cubra el producto para protegerlo del polvo.
- Guarde el producto en un lugar cerrado y seco, a una temperatura comprendida entre 10 °C y 32,2 °C (50 °F y 95 °F).

⚠ **ADVERTENCIA:** No rocíe ni aplique agua directamente sobre el producto. El agua puede dañar el cableado, el compartimento de la batería y las luces, así como deteriorar el chasis, lo que podría provocar un mal funcionamiento que ponga en riesgo la seguridad del ciclista.

Cómo limpiar tu Jetson

- Asiento y estructura: límpielos con un paño húmedo que no suelte pelusa o con uno humedecido en alcohol isopropílico. A continuación, púlalos con un paño seco que no suelte pelusa.
- Manillar: límpialo con jabón suave y un paño húmedo que no suelte pelusa. Retira el exceso de jabón con otro paño húmedo.
- Componentes de las ruedas: límpielos con un paño húmedo y sin pelusa.
- Neumáticos: límpielos con un paño húmedo que no suelte pelusa. También se puede utilizar un producto para el acabado o la limpieza de neumáticos.

⚠ Precauciones relativas a la batería

Tu producto cuenta con una batería de iones de litio. Ten cuidado al manipularlo.

- Mantenga el producto alejado del fuego y del calor excesivo.
- Evite golpes físicos intensos, vibraciones fuertes o impactos.
- Proteja el producto del agua o la humedad.
- No coloque ni guarde el producto apilado encima o debajo de otros objetos.
- No desarme el producto ni su batería.
- No deseche el producto con la basura doméstica. Lleve el producto a un centro especializado en residuos electrónicos o a un centro de reciclaje de baterías. Para obtener más información sobre los puntos de recogida más cercanos, póngase en contacto con su ayuntamiento o con la empresa de recogida de residuos de su localidad.
- Si la batería del producto se siente caliente o muestra signos de sobrecalentamiento, emite un olor o un ruido inusual, tiene fugas de líquido o gas, o cambia de forma o color, actúe de inmediato:
    1. Si está en uso, deje de utilizar el producto de inmediato. Desconecte el cable de carga del producto si está enchufado.
    2. Deje de utilizar el producto.
    3. Si es seguro hacerlo, traslade el producto a un espacio despejado y lejos de cualquier material inflamable.
    4. Llame a los servicios de emergencia locales para pedir ayuda.
    5. Lávese bien los ojos o las zonas de la piel que hayan entrado en contacto con el líquido electrolítico de la batería derramado con agua corriente limpia y acuda a un médico.
- Si tienes algún problema con la batería, ponte en contacto con el equipo de atención al cliente de Jetson.

COBERTURA DE LA GARANTÍA.

Para hacer valer los derechos de garantía de su producto garantía o consultar sobre cobertura de la garantía, Póngase en contacto con nosotros directamente.

www.ridejetson.com

GARANTÍA GENERAL LIMITADA

TU NUEVO PRODUCTO JETSON ESTÁ CUBIERTO POR UNA GARANTÍA CONTRA DEFECTOS DE MATERIALES Y MANO DE OBRA, TAL Y COMO SE INDICA EN RIDEJETSON.COM/WARRANTY, DURANTE UN PERÍODO A PARTIR DE LA FECHA DE COMPRA ORIGINAL EN TIENDA, SIEMPRE Y CUANDO SE UTILICE DE ACUERDO CON LOS MANUALES DE USUARIO DE JETSON (CONSULTA RIDEJETSON.COM/SUPPORT). **EN VIRTUD DE ESTA GARANTÍA, PODRÁS DIRIGIR TUS RECLAMACIONES A JETSON INCLUSO EN LOS CASOS EN QUE HAYAS COMPRADO EL PRODUCTO JETSON A UNO DE NUESTROS DISTRIBUIDORES AUTORIZADOS.** PARA LEER LOS TÉRMINOS COMPLETOS DE NUESTRA GARANTÍA, VISITE RIDEJETSON.COM/WARRANTY.

REGISTRO DEL PRODUCTO

REGISTRA TU NUEVO JETSON PARA ACCEDER RÁPIDAMENTE A ASISTENCIA PERSONALIZADA SOBRE EL PRODUCTO Y LA GARANTÍA. ENTRA EN RIDEJETSON.COM/PAGES/REGISTRATION.

CONÉCTATE CON NOSOTROS.

RIDEJETSON.COM/SOPORTE
RIDEJETSON.COM/CHAT

1-844-585-7462

No olvides seguir a @ridejetson en las redes sociales para estar al tanto de fantásticas ofertas, sorteos y todas las últimas noticias sobre Jetson.

¿TE ENCANTA TU AUTO?

Deja una reseña en
ridejetson.com/reseñas.
¡Estamos deseando saber de ti!
#Hazlo


JETSON

РУКОВОДСТВО ДЛЯ ПУТЕШЕСТВЕННИКОВ.

ВАЖНО:
Внимательно прочтите и запомните на будущее.

JETSON

JAX

Электрический кроссовый мотоцикл.

АРТИКУЛ(Ы) МОДЕЛИ: JJAX-BLK

НАШИ ДВА ЛУЧШИХ ПРАВИЛА ЕЗДЫ:

БУДЬТЕ ОСТОРОЖНЫ. ВЕСЕЛИТЕСЬ!

ПРОИЗВЕДЕНО В ГОРОДЕ ЦЗИНЬХУА, ПРОВИНЦИЯ ЧЖЭЦЗЯН, КИТАЙ
ИМПОРТИРОВАНО КОМПАНИЕЙ TRURIDE TECH LLC.
ПОЧТОВЫЙ ЯЩИК 461, ДЖЕРСИ-СИТИ, НЬЮ-ДЖЕРСИ 07302-9998

КОД ДАТЫ: 07/2026
ВЕРСИЯ ДОКУМЕНТА: V1.0
СДЕЛАНО В КИТАЕ

© 2026, TRURIDE TECH. ВСЕ ПРАВА ЗАЩИЩЕНЫ. ПРОИЗВЕДЕНО ДЛЯ TRURIDE TECH LLC.
JETSON® ЯВЛЯЕТСЯ ЗАРЕГИСТРИРОВАННЫМ ТОВАРНЫМ ЗНАКОМ, ИСПОЛЬЗУЕМЫМ ПО ЛИЦЕНЗИИ КОМПАНИИ JETSTREAM BRANDS LLC.
ЗАПРЕЩАЕТСЯ ВОСПРОИЗВЕДЕНИЕ ИЛИ ПЕРЕДАЧА ЛЮБОЙ ЧАСТИ НАСТОЯЩЕГО ДОКУМЕНТА, ВКЛЮЧАЯ ЕГО ФОРМУ, ГРАФИЧЕСКИЕ ЭЛЕМЕНТЫ И ОФОРМЛЕНИЕ, В ЛЮБОЙ ФОРМЕ И ЛЮБЫМИ СРЕДСТВАМИ.

AIRTAG ЯВЛЯЕТСЯ ТОВАРНЫМ ЗНАКОМ КОМПАНИИ APPLE INC.
TILE И ДИЗАЙН TILE ЯВЛЯЮТСЯ ТОВАРНЫМИ ЗНАКАМИ КОМПАНИИ TILE, INC.
СЛОВЕСНЫЙ ЗНАК И ЛОГОТИПЫ BLUETOOTH® ЯВЛЯЮТСЯ ЗАРЕГИСТРИРОВАННЫМИ ТОВАРНЫМИ ЗНАКАМИ, ПРИНАДЛЕЖАЩИМИ КОМПАНИИ BLUETOOTH SIG, INC., И ИСПОЛЬЗУЮТСЯ КОМПАНИЕЙ TRURIDE TECH LLC ПО ЛИЦЕНЗИИ. ДРУГИЕ ТОВАРНЫЕ ЗНАКИ И ТОРГОВЫЕ НАИМЕНОВАНИЯ ПРИНАДЛЕЖАТ ИХ СООТВЕТСТВУЮЩИМ ВЛАДЕЛЬЦАМ.

Содержание

Предупреждения о безопасности 3
Арбитражное соглашение 6
1. О вашем продукте
1.1 Технические характеристики продукта 8
1.2 Обзор продукта 8
1.3 Онлайн-ресурсы 10
2. Инструкция по установке
2.1 Вводные замечания 11
2.2 Пригодность для пользователя 11
2.3 Установка переднего колеса 12
2.4 Установка руля 14
2.5 Установка передней панели 15
2.6 Зарядка аккумулятора 16
2.7 Давление в шинах и подкачка 18
3. Особенности и функции
3.1 Включение и выключение 19
3.2 Индикаторы заряда аккумулятора 20
3.3 Использование подставки 20
4. Инструкция по эксплуатации
4.1 Проверка безопасности перед поездкой 21
4.2 Как управлять 22
4.3 Переключение режимов скорости 23
4.4 Использование тормоза 23
4.5 Безопасность при использовании шлема . . . 24
4.6 Оптимизация скорости и времени работы . . 24
Инструкции по обслуживанию 25
Гарантийные обязательства 26
Свяжитесь с нами 27

ПРЕДУПРЕЖДЕНИЯ О БЕЗОПАСНОСТИ.

СОХРАНИТЕ ЭТУ ИНСТРУКЦИЮ.

ПРЕДУПРЕЖДЕНИЯ О РИСКЕ ВОЗГОРАНИЯ ИЛИ ТРАВМИРОВАНИЯ ЛЮДЕЙ И ВАЖНЫЕ ПРАВИЛА ТЕХНИКИ БЕЗОПАСНОСТИ

- Перед использованием внимательно ознакомьтесь с руководством пользователя и предупреждениями о безопасности, а также убедитесь, что вы поняли и принимаете все правила техники безопасности. Пользователь несет ответственность за любой ущерб или убытки, возникшие в результате ненадлежащего использования.
- **Использование неподходящего зарядного устройства может привести к возгоранию и взрыву, что может повлечь за собой материальный ущерб, травмы и гибель людей.**
- Перед каждым циклом работы оператор должен выполнить предпусковые проверки, указанные производителем: убедиться, что все защитные кожухи и накладки, поставляемые изначально производителем, установлены на месте и находятся в исправном состоянии; убедиться, что тормозная система работает исправно; убедиться, что все защитные кожухи осей, защитные кожухи цепей или другие крышки и защитные кожухи, поставляемые производителем, установлены на месте и находятся в рабочем состоянии; убедиться, что шины находятся в хорошем состоянии, накачаны должным образом и имеют достаточный остаток протектора; место, где будет эксплуатироваться изделие, должно быть безопасным и пригодным для безопасной эксплуатации.
- Техническое обслуживание и ремонт компонентов должны производиться в соответствии с техническими требованиями производителя с использованием исключительно запасных частей, одобренных производителем, а монтаж должен выполняться дилерами или другими квалифицированными специалистами.
- Предупреждение о недопустимости зарядки неперезаряжаемых батарей.
- Не допускайте, чтобы руки, ноги, волосы, части тела, одежда или подобные предметы соприкасались с движущимися частями, колесами или трансмиссией во время работы двигателя.
- Данный изделие не предназначено для использования детьми или лицами с ограниченными физическими, сенсорными или умственными способностями, а также лицами, не обладающими достаточным опытом и знаниями, за исключением случаев, когда они находятся под присмотром или получили соответствующие инструкции (IEC 60335-1/A2:2006).
- Дети не должны играть с этим изделием без присмотра взрослых (IEC 60335-1/A2:2006).
- Требуется присмотр взрослых.
- Запрещается использовать транспортные средства для участия в гонках, выполнения трюков или других маневров, которые могут привести к потере управления или вызвать неконтролируемые действия или реакции водителя/пассажира.
- Никогда не используйте вблизи автомобилей.
- Старайтесь обходить резкие неровности, дренажные решетки и места с резким изменением рельефа. Устройство может внезапно остановиться.
- Старайтесь избегать улиц и дорожных покрытий, на которых есть вода, песок, гравий, грязь, листья и другой мусор. В дождливую погоду ухудшаются сцепление с дорогой, тормозные характеристики и видимость.
- Не ездите вблизи горючих газов, пара, жидкостей или пыли, которые могут стать причиной возгорания.
- Операторы должны соблюдать все рекомендации и инструкции производителя, а также выполнять все законы и нормативные акты: транспортные средства без фар разрешается эксплуатировать только при достаточной видимости в дневное время; владельцам рекомендуется обеспечивать заметность транспортных средств с помощью освещения, светоотражателей, а для транспортных средств с низкой посадкой — с помощью сигнальных флажков на гибких шестах.
- Лицам, страдающим следующими заболеваниями, не рекомендуется использовать данное устройство: лицам с сердечными заболеваниями; беременным женщинам; лицам с заболеваниями головы, спины

или шеи, а также тем, кто ранее перенес операции в этих областях тела; лицам с любыми психическими или физическими нарушениями, которые могут повысить риск получения травм или ухудшить их физическую ловкость или умственные способности, необходимые для восприятия, понимания и выполнения всех инструкций по технике безопасности, а также для осознания опасностей, связанных с использованием устройства.

- Не ездите ночью.
- Не садитесь за руль после употребления алкоголя или приема лекарств, выписанных врачом.
- Во время езды не перевозите никаких предметов.
- Никогда не эксплуатируйте изделие босиком.
- Всегда надевайте обувь и завязывайте шнурки.
- Убедитесь, что ваши ноги всегда прочно стоят на палубе.
- Операторы должны всегда использовать надлежащую защитную одежду, включая, помимо прочего, шлем, имеющий соответствующий сертификат, а также любое другое оборудование, рекомендованное производителем: всегда надевайте средства защиты, такие как шлем, наколенники и налокотники.
- Всегда уступайте дорогу пешеходам.
- Будьте внимательны к тому, что находится перед вами и вдали от вас.
- Во время езды не отвлекайтесь на посторонние дела, например, на ответы на телефонные звонки или другие действия.
- На этом изделии не может ездить более одного человека.
- Когда вы едете на этом транспортном средстве вместе с другими участниками дорожного движения, всегда соблюдайте безопасную дистанцию, чтобы избежать столкновения.
- При поворотах обязательно следите за равновесием.
- Езда с неправильно отрегулированными тормозами опасна и может привести к серьезным травмам или смерти.
- Во время работы тормоз может нагреваться, поэтому не прикасайтесь к нему голыми руками.
- Слишком резкое или сильное нажатие на тормоз может привести к блокировке колеса, что может стать причиной потери управления и падения. Резкое или чрезмерное нажатие на тормоз может привести к травмам или смерти.
- Если тормоз ослаб, отрегулируйте его с помощью шестигранного ключа, отвертки или другого подходящего инструмента либо обратитесь в службу поддержки Jetson.
- Незамедлительно заменяйте изношенные или сломанные детали.
- Перед поездкой убедитесь, что все предупреждающие надписи на месте и их содержание понятно.
- Владелец должен разрешить использование и эксплуатацию устройства только после того, как будет доказано, что операторы способны понять принцип работы всех компонентов устройства и умеют ими пользоваться до начала эксплуатации.
- Не садитесь на велосипед без надлежащей подготовки. Не ездите на высоких скоростях, по неровной местности или по склонам. Не выполняйте трюки и не совершайте резких поворотов.
- Рекомендуется заряжать в помещении.
- Рекомендуется для использования на открытом воздухе.
- Длительное воздействие ультрафиолетовых лучей, дождя и других погодных условий может привести к повреждению материалов корпуса; когда устройство не используется, храните его в помещении.
- На электровелосипедах, не предназначенных для эксплуатации в высокогорных районах, где может потребоваться увеличение габаритных расстояний в электрических цепях, должно быть указано, что они не предназначены для использования на высоте более 2000 м над уровнем моря.
- Используйте только аккумуляторы, рекомендованные производителем.
- ХРАНИТЕ В ПОМЕЩЕНИИ, КОГДА НЕ ИСПОЛЬЗУЕТЕ. ОСТАВЛЯЙТЕ В ПОМЕЩЕНИИ ВО ВРЕМЯ ЗАРЯДКИ ИЛИ КОГДА НЕ ЕЗДИТЕ.
- **ПРЕДУПРЕЖДЕНИЕ** — Опасность возгорания — Ни одна из деталей не подлежит ремонту пользователем.
- **ПРЕДУПРЕЖДЕНИЕ** — Опасность возгорания — Детали, не подлежащие ремонту пользователем.
- Вес всадника не должен превышать 140 фунтов (63,50 кг).

ИЗМЕНЕНИЯ

Не пытайтесь разбирать, модифицировать, ремонтировать или заменять устройство или какие-либо его компоненты без указаний службы технической поддержки Jetson. Это приведет к аннулированию гарантии и может вызвать неисправности, которые могут стать причиной травм.

ДОПОЛНИТЕЛЬНЫЕ МЕРЫ ПРЕДОСТОРОЖНОСТИ ПРИ ЭКСПЛУАТАЦИИ

Не поднимайте устройство с пола, пока оно включено и колеса находятся в движении. Это может привести к свободному вращению колес, что может стать причиной травм для вас или окружающих. Не прыгайте на устройство и с него, а также не прыгайте во время его использования. Во время работы всегда твердо стойте ногами на подножке. Перед использованием всегда проверяйте заряд аккумулятора.

УТИЛИЗАЦИЯ ОТРАБОТАВШИХ АККУМУЛЯТОРОВ



Батарея может содержать опасные вещества, которые могут нанести вред окружающей среде и здоровью человека. Этот символ, нанесенный на батарею и/или упаковку, означает, что отработанную батарею нельзя утилизировать как бытовые отходы. Батреи следует сдавать в специальные пункты сбора для переработки. Обеспечивая правильную утилизацию отработанных батарей, вы помогаете предотвратить возможные негативные последствия для окружающей среды и здоровья человека. Переработка материалов способствует сохранению природных ресурсов. Для получения дополнительной информации о переработке отработанных батарей обратитесь в местную службу по утилизации отходов.

УВЕДОМЛЕНИЕ О СООТВЕТСТВИИ

Данное устройство соответствует требованиям части 15 Правил Федеральной комиссии по связи (FCC). Эксплуатация устройства допускается при соблюдении следующих двух условий: (1) данное устройство не должно создавать вредных помех, и (2) данное устройство должно принимать любые поступающие помехи, включая помехи, которые могут привести к нежелательному функционированию. Предупреждение: Внесение изменений или модификаций в данное устройство, не одобренных стороной, ответственной за его соответствие требованиям, может привести к аннулированию права пользователя на эксплуатацию оборудования. ПРИМЕЧАНИЕ: Данное оборудование прошло испытания и соответствует ограничениям, установленным для цифровых устройств класса B в соответствии с частью 15 Правил Федеральной комиссии по связи (FCC). Эти ограничения призваны обеспечить надлежащую защиту от вредных помех при установке в жилых помещениях. Данное оборудование генерирует, использует и может излучать радиочастотную энергию и, если оно не установлено и не используется в соответствии с инструкциями, может создавать вредные помехи для радиосвязи. Однако нет гарантий, что в конкретной установке помехи не возникнут. Если данное оборудование действительно вызывает вредные помехи при приеме радио- или телевизионных сигналов, что можно определить путем выключения и включения оборудования, пользователю рекомендуется попытаться устранить помехи, применив одну или несколько из следующих мер:

- Измените ориентацию или переместите приёмную антенну.
- Увеличьте расстояние между оборудованием и приемником.
- Подключите оборудование к розетке, находящейся в другой электрической цепи, чем та, к которой подключен ресивер.
- Обратитесь за помощью к продавцу или опытному специалисту по радио- и телетехнике.
- Для обеспечения соответствия нормам FCC класса B с данным устройством необходимо использовать экранированные кабели.

⚠ ВНИМАНИЕ:

Несоблюдение приведенных ниже инструкций может привести к травмированию ребенка или других людей.

- Во время сборки держите мелкие детали в недоступном для детей месте.
- Установку и демонтаж данного аксессуара должен производить взрослый.
- Регулярно проверяйте изделие на наличие повреждений.

*** ТРЕБУЕТСЯ СБОРКА ВЗРОСЛЫМИ.**

⚠ ВНИМАНИЕ:

Для снижения риска получения травм необходим присмотр со стороны взрослых. Ни в коем случае не используйте устройство на дорогах, вблизи автомобилей, на крутых склонах или лестницах, а также рядом с ними, у бассейнов или других водоемов; всегда надевайте обувь и не допускайте на устройство более одного человека.

ВАЖНЫЕ ПРАВИЛА ТЕХНИКИ БЕЗОПАСНОСТИ

ПРЕДУПРЕЖДЕНИЕ — При использовании данного изделия необходимо всегда соблюдать основные меры предосторожности, в том числе следующие:

(A) Перед использованием продукта внимательно ознакомьтесь со всеми инструкциями.

(B) Чтобы снизить риск получения травм, необходимо тщательно следить за детьми при использовании изделия в их присутствии.

(C) Не вставляйте пальцы или руки в изделие.

(D) Не используйте данное изделие, если гибкий шнур питания или выходной кабель имеют потертости, поврежденную изоляцию или какие-либо другие признаки повреждения.

(E) В инструкциях по эксплуатации всего оборудования должно быть указано: данное оборудование не предназначено для использования при температуре окружающей среды ниже -10 °C (14 °F) или выше 40 °C (104 °F).

(F) В инструкциях по эксплуатации всего оборудования должно быть указано: зарядка аккумулятора допускается при температуре окружающей среды от 0 °C (32 °F) до 40 °C (104 °F). Ни в коем случае не заряжайте аккумулятор, если температура окружающей среды выходит за пределы указанного диапазона.

КАЛИФОРНИЙСКАЯ ПОПРАВКА 65

⚠ ВНИМАНИЕ:

ЭТОТ ПРОДУКТ МОЖЕТ ПОДВЕРГНУТЬ ВАС ВОЗДЕЙСТВИЮ ХИМИЧЕСКИХ ВЕЩЕСТВ, В ТОМ ЧИСЛЕ КАДМИЯ, КОТОРЫЙ, ПО ДАННЫМ ШТАТА КАЛИФОРНИЯ, ВЫЗЫВАЕТ РАК, ВРОЖДЁННЫЕ ДЕФЕКТЫ ИЛИ ДРУГИЕ НАРУШЕНИЯ РЕПРОДУКТИВНОЙ ФУНКЦИИ. ДЛЯ ПОЛУЧЕНИЯ ДОПОЛНИТЕЛЬНОЙ ИНФОРМАЦИИ ПОСЕТИТЕ САЙТЫ: WWW.P65WARNINGS.CA.GOV.

АРБИТРАЖНОЕ СОГЛАШЕНИЕ.

ВАЖНОЕ УВЕДОМЛЕНИЕ О ВАШИХ ПРАВАХ — ПРОСЬБА ПРОЧИТАТЬ.

НАСТОЯЩЕЕ АРБИТРАЖНОЕ СОГЛАШЕНИЕ («СОГЛАШЕНИЕ») РЕГУЛИРУЕТ ПОРЯДОК РАЗРЕШЕНИЯ ЛЮБЫХ ПРЕТЕНЗИЙ К НАМ, СВЯЗАННЫХ С НАСТОЯЩЕЙ ПОКУПКОЙ И/ИЛИ ИСПОЛЬЗОВАНИЕМ НАШИХ ПРОДУКТОВ. НАСТОЯЩЕЕ СОГЛАШЕНИЕ ОПРЕДЕЛЯЕТ ВАЖНЫЕ ПРАВОВЫЕ ПРАВА. ПРОСИМ ВАС ВНИМАТЕЛЬНО ОЗНАКОМИТЬСЯ С НАСТОЯЩИМ СОГЛАШЕНИЕМ.

ПРИОБРЕТАЯ НАШИ ПРОДУКТЫ У НАС ИЛИ У ЛЮБОГО ТРЕТЬЕГО ЛИЦА, ВЫ ПОНИМАЕТЕ И СОГЛАШАЕТЕСЬ, ЧТО ЛЮБОЙ СПОР МЕЖДУ ВАМИ И НАМИ, КАСАЮЩИЙСЯ ТАКОГО ПРОДУКТА, БУДЕТ РАЗРЕШАТЬСЯ ПУТЕМ ОБЯЗАТЕЛЬНОГО ИНДИВИДУАЛЬНОГО АРБИТРАЖА В СООТВЕТСТВИИ С УСЛОВИЯМИ НАСТОЯЩЕГО СОГЛАШЕНИЯ, И В СВЯЗИ С ЭТИМ ВЫ ОТКАЗЫВАЕТЕСЬ ОТ СВОЕГО ПРАВА УЧАСТВОВАТЬ В ТАКИХ СПОРАХ ИЛИ ПРЕДСТАВЛЯТЬ ГРУППУ ПОТРЕБИТЕЛЕЙ. ЕСЛИ ВЫ НЕ СОГЛАСНЫ С НАСТОЯЩИМИ УСЛОВИЯМИ, ВЫ ДОЛЖНЫ ВЕРНУТЬ ПРОДУКТ В ТЕЧЕНИЕ (30) ДНЕЙ С МОМЕНТА ЕГО ПОЛУЧЕНИЯ.

ПРИМЕНИМОЕ ЗАКОНОДАТЕЛЬСТВО; СОГЛАСИЕ

Настоящее Соглашение регулируется Федеральным законом об арбитраже (9 U.S.C. §§ 1 и далее) и, в той мере, в какой применимо законодательство штата, законами штата Делавэр, без учета принципов коллизионного права. Сохраняя Продукт у себя более тридцати (30) дней с даты его получения, вы подтверждаете, что прочитали, поняли и согласились соблюдать условия настоящего Соглашения. Если вы не согласны с настоящим Соглашением, вы должны вернуть Продукт в течение тридцати (30) дней с момента получения для получения полного возмещения покупной цены.

I. УРЕГУЛИРОВАНИЕ СПОРА ПУТЕМ ОБЯЗАТЕЛЬНОГО АРБИТРАЖА.

Любые претензии или споры между вами и нами, а также любой из наших дочерних компаний, аффилированных лиц, агентов или представителей, возникающие из или связанные каким-либо образом с Продуктом или настоящим Соглашением, подлежат разрешению в рамках окончательного и обязательного к исполнению арбитража. Данное обязательство по арбитражу применяется независимо от того, связана ли претензия или спор с деликтом, мошенничеством, введением в заблуждение, ответственностью за качество продукции, халатностью, нарушением законодательства или любой другой правовой теорией. Вы прямо признаете и соглашаетесь с тем, что отказываетесь от права подавать иск на основании таких претензий или споров и от права на рассмотрение такого иска судьей или присяжными. Несмотря на вышесказанное, любая из сторон может обратиться в суд соответствующей юрисдикции за экстренным судебным запретом или иным справедливым судебным решением исключительно с целью предотвращения непоправимого ущерба до завершения арбитражного разбирательства, не отказываясь при этом от права на арбитражное урегулирование основного спора.

II. ОТКАЗ ОТ УЧАСТИЯ В ГРУППОВОМ ИСКЕ.

Все арбитражные разбирательства в рамках настоящего Соглашения проводятся на индивидуальной (а не коллективной) основе, и арбитр не вправе выносить решение о коллективном удовлетворении исковых требований. Вы признаете и соглашаетесь с тем, что настоящее Соглашение прямо запрещает вам инициировать арбитражное разбирательство в качестве представителя других лиц или присоединяться к какому-либо арбитражному разбирательству, инициированному любым другим лицом. Вы также признаете и соглашаетесь с тем, что отказываетесь от своего права выступать в качестве представителя, частного прокурора или в любом ином представительском качестве и/или участвовать в качестве члена группы истцов в любом судебном иске, поданном против нас и/или связанных третьих лиц.

III. АРБИТРАЖНЫЕ ПРОЦЕДУРЫ.

(A) Прежде чем инициировать арбитражное разбирательство в соответствии с настоящим Соглашением, вы должны сначала обратиться к нам с претензией или спором, позвонив нашему представителю по бесплатному номеру 1-866-225-9723 и предоставив всю запрашиваемую информацию. От вас может потребоваться предоставить нам письменное заявление с изложением сути вашей претензии или спора. У нас будет сорок пять (45) дней с момента получения такого звонка (или письменного заявления) на урегулирование такой претензии или спора («Период урегулирования»). Если ваша претензия или спор не будут урегулированы в течение Периода урегулирования, вы можете начать арбитражное разбирательство в соответствии с условиями настоящего Соглашения.

(B) Арбитражное разбирательство по любым претензиям или спорам, возникающим в связи с настоящим Соглашением, проводится в соответствии с действующими на тот момент Правилами потребительского арбитража Американской арбитражной ассоциации (далее — «ААА»). С этими правилами и процедурами можно ознакомиться, позвонив в ААА или посетив ее веб-сайт по адресу www.adr.org.

(C) Арбитр не вправе проводить групповое арбитражное разбирательство; иными словами, арбитр не вправе разрешать вам выступать в арбитражном разбирательстве в качестве представителя, частного прокурора или в любом ином представительском качестве от имени других лиц.

(D) Арбитражное разбирательство по любым претензиям или спорам, возникающим в связи с настоящим Соглашением, проводится в округе Нью-Йорк, штат Нью-Йорк; при этом, однако, в случае претензий на сумму не более 25 000 долларов США вы вправе выбрать проведение арбитражного разбирательства по телефону или посредством видеоконференции, и в таком случае личное присутствие не требуется.

(E) МАССОВОЕ АРБИТРАЖНОЕ РАЗБИРАТЕЛЬСТВО. Если в течение любого девяностодневного (90-дневного) периода против нас будет подано двадцать (20) или более аналогичных исков («Массовое обращение»), ААА будет рассматривать Массовое обращение в рамках скоординированного разбирательства. ААА отберет до десяти (10) исков для проведения показательного разбирательства, которые будут рассмотрены в первую очередь. Результаты показательных разбирательств не будут обязательными для остальных истцов, но могут быть использованы сторонами для облегчения урегулирования. Никакие дополнительные иски в рамках массового подачи не будут рассматриваться или арбитражно рассматриваться, пока показательные разбирательства находятся на рассмотрении. Все применимые сроки исковой давности приостанавливаются на любой период приостановки в соответствии с настоящим разделом. Настоящее положение не ограничивает ваше индивидуальное право на арбитраж.

(F) АЛЬТЕРНАТИВНЫЙ АДМИНИСТРАТОР. Если ААА не может или не желает осуществлять администрирование претензии в соответствии с настоящим Соглашением, функции арбитражного администратора будет выполнять компания JAMS, Inc. («JAMS») в соответствии со своими «Минимальными стандартами потребительского арбитража», действующими на тот момент и доступными по адресу www.jamsadr.com.

IV. РАСХОДЫ.

Все административные расходы, связанные с арбитражным разбирательством, возбужденным в соответствии с настоящим Соглашением, составляют:

(A) Если сумма иска или спора, являющегося предметом арбитражного разбирательства, не превышает пяти тысяч долларов (5 000 долл. США), ваша финансовая ответственность за административные расходы не должна превышать ста долларов (100 долл. США);

(B) если сумма иска или спора, являющегося предметом арбитражного разбирательства, составляет от пяти тысяч долларов (5 000 долл. США) до пятидесяти тысяч долларов (50 000 долл. США), ваша финансовая ответственность за административные расходы не должна превышать трехсот долларов (300 долл. США); и

(C) Если сумма иска или спора, являющегося предметом арбитражного разбирательства, превышает 50 000 долларов США, ваша финансовая ответственность за административные расходы будет определяться в соответствии с Тарифной сеткой по коммерческим делам, установленной Американской арбитражной ассоциацией (ААА).

(D) Каждая сторона оплачивает гонорары и расходы своих адвокатов, экспертов и свидетелей.

V. МЕЛКИЕ ИСКИ.

Если иск подпадает под юрисдикцию суда по мелким искам, любая из сторон может принять решение о рассмотрении иска в данном суде вместо арбитража. Любой спор, который не может быть разрешен в рамках юрисдикции суда по мелким искам, подлежит разрешению путем обязательного арбитража в соответствии с положениями настоящего Соглашения. Любая апелляция на решение суда по мелким искам подлежит разрешению путем обязательного арбитража в соответствии с положениями настоящего Соглашения.

VI. ОТДЕЛИМОСТЬ ПОЛОЖЕНИЙ.

Если какое-либо положение настоящего Соглашения будет признано незаконным, не имеющим юридической силы или недействительным, такое положение утратит силу лишь в той части, в которой оно признано незаконным, не имеющим юридической силы или недействительным, при этом остальная часть данного положения, а также все остальные положения сохраняют полную юридическую силу.

TruRide Tech OOO
794 Скул-Хаус-Роуд
Нью-Касл, штат Делавэр, 19720

Время реализации: январь 2026 года

1.
О ВАШЕМ ПРОДУКТЕ.

1.1 Технические характеристики продукта

- РАЗМЕРЫ ИЗДЕЛИЯ: 45,3 ДЮ (Д) × 22,0 ДЮ (Ш) × 29,1 ДЮ (В) | 115 СМ (Д) × 56 СМ (Ш) × 74 СМ (В)
- ВЫСОТА РУЛЯ: 29,1 ДЮЙМА | 73,91 СМ
- ВЫСОТА СИДЕНЬЯ: 19,2 ДЮЙМА | 48,8 СМ
- ВЕС ИЗДЕЛИЯ: 39,7 ФУНТА | 18 КГ
- РАЗМЕР ШИНЫ: 16 ДЮЙМОВ | 40,64 СМ
- ТИП ТОРМОЗА: РУЧНОЙ ТОРМОЗ
- ПРЕДЕЛЬНЫЙ ВЕС: 140 ФУНТОВ | 63,5 КГ
- МИНИМАЛЬНЫЙ ВЕС ВОДИТЕЛЯ: 44 ФУНТА | 20 КГ
- РЕКОМЕНДУЕМЫЙ ВОЗРАСТ: ОТ 13 ЛЕТ
- МАКСИМАЛЬНАЯ СКОРОСТЬ: 14 МИЛЬ/Ч* | 22,5 КМ/Ч*
- МАКСИМАЛЬНАЯ ПРОДОЛЖИТЕЛЬНОСТЬ: 30 МИНУТ*
- ДВИГАТЕЛЬ: 300 ВТ**
- АККУМУЛЯТОР: 36 В, 4,0 А·Ч, ЛИТИЙ-ИОННЫЙ
- ВРЕМЯ ЗАРЯДКИ: ДО 4 ЧАСОВ
- РЕКОМЕНДУЕМОЕ ДАВЛЕНИЕ В ШИНАХ: 40 ФУНТОВ НА КВАДРАТНЫЙ ДЮЙМ
- СТЕПЕНЬ ЗАЩИТЫ ОТ ВОДЫ: IPX4
- СЕРТИФИКАЦИЯ UL: UL2272
- ЗАРЯДНОЕ УСТРОЙСТВО: СЕРТИФИЦИРОВАНО UL, 42 В ПОСТОЯННОГО ТОКА, 1,0 А

**ВРЕМЯ РАБОТЫ, СКОРОСТЬ, ВРЕМЯ АВТОНОМНОЙ РАБОТЫ И ДРУГИЕ ТЕХНИЧЕСКИЕ ХАРАКТЕРИСТИКИ МОГУТ ВАРЬИРОВАТЬСЯ В ЗАВИСИМОСТИ ОТ ВОДИТЕЛЯ И УСЛОВИЙ ЕЗДЫ. БОЛЕЕ ПОДРОБНУЮ ИНФОРМАЦИЮ ОБ УСЛОВИЯХ, КОТОРЫЕ МОГУТ ПОВЛИЯТЬ НА РАБОЧИЕ ХАРАКТЕРИСТИКИ, СМ. В РАЗДЕЛЕ 5.5.*
*** ПИКОВАЯ МОЩНОСТЬ*

1.2 Обзор продукта

1. РУЛЬ*
2. ПЕРЕДНЯЯ ПАНЕЛЬ*
3. КОЛЕСО (×2; ПЕРЕДНЕЕ И ЗАДНЕЕ)
4. ПЕРЕДНЯЯ ВИЛКА
5. ШТУЦЕР ДЛЯ ШИН С ПЫЛЕЗАЩИТНОЙ КРЫШКОЙ (×2; ПЕРЕДНИЕ И ЗАДНИЕ)
6. ПОРТ ДЛЯ ЗАРЯДКИ С КРЫШКОЙ
7. SEAT
8. ПОДСТАВКА
9. ПОДНОЖКА * (×2, ЛЕВАЯ И ПРАВАЯ)
10. РУЧНОЙ ТОРМОЗ
11. РУКОЯТКА
12. ПЕРЕКЛЮЧАТЕЛЬ РЕЖИМА СКОРОСТИ
13. ЗАЖИМ РУЛЯ*
14. КНОПКА ПИТАНИЯ
15. ИНДИКАТОР ЗАРЯДА АККУМУЛЯТОРА
16. ДРОССЕЛЬНАЯ ЗАСЛОНКА УСКОРЕНИЯ
17. ЗАРЯДНОЕ УСТРОЙСТВО

**НЕ ПОСТАВЛЯЕТСЯ В СБОРЕ; ТРЕБУЕТ СБОРКИ.*

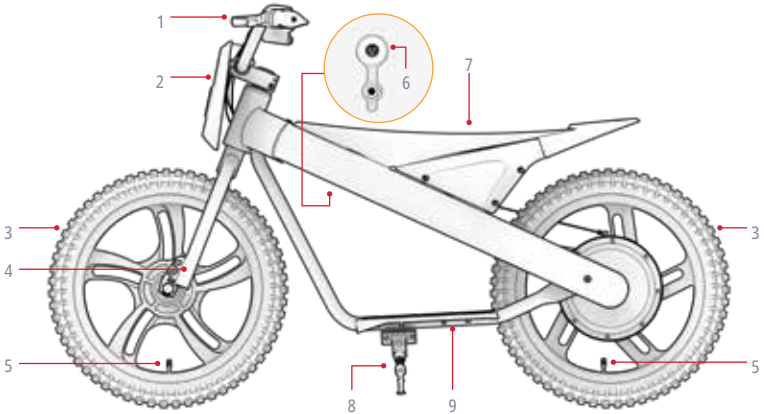

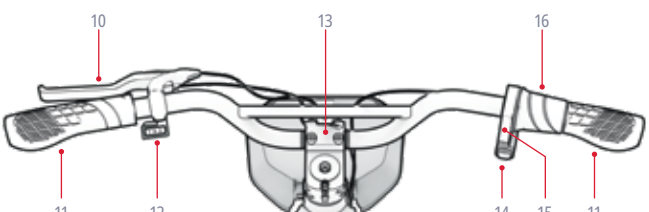

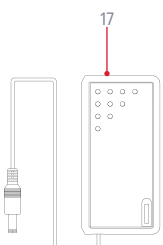

ПРИМЕЧАНИЕ: ИЗОБРАЖЕНИЯ МОГУТ НЕ СООТВЕТСТВОВАТЬ РЕАЛЬНОМУ ВНЕШНЕМУ ВИДУ ТОВАРА.

Инструменты, крепеж** и детали, необходимые для сборки, регулировки и технического обслуживания:

A



4-МИЛЛИМЕТРОВЫЙ ШЕСТИГРАННЫЙ КЛЮЧ

B



ШЕСТИГРАННЫЙ КЛЮЧ 5 ММ

C



ДВУСТОРОННЯЯ, 13 ММ** И ГАЕЧНЫЙ КЛЮЧ НА 16 ММ

D



ШЕСТИГРАННЫЙ ВИНТ M5×10 ММ

E



ШЕСТИГРАННЫЙ БОЛТ M6×25 ММ (4 ШТ.)

F



ЗАЖИМ РУЛЯ

G



ПЕРЕДНЕЕ КОЛЕСО*

H



ПЕРЕДНЯЯ ПАНЕЛЬ

***ДОПОЛНИТЕЛЬНЫЕ ДЕТАЛИ ДЛЯ СБОРКИ УЖЕ ПРИКРЕПЛЕНЫ. БОЛЕЕ ПОДРОБНУЮ ИНФОРМАЦИЮ СМ. В ИНСТРУКЦИИ ПО СБОРКЕ.*
****ДЛЯ СБОРКИ ДАННОГО ИЗДЕЛИЯ НЕ ТРЕБУЕТСЯ НАСАДКА НА ГАЕЧНЫЙ КЛЮЧ 14 ММ.*

1.3 Онлайн-ресурсы

Найдите наши самые обновленная версия руководства и ресурсы поддержки.

Это руководство пользователя можно найти в Интернете по адресу https://cdn.shopify.com/s/files/1/2530/6734/files/JAX-MANUAL-web.pdf

Нашу коллекцию руководств по эксплуатации можно найти по адресу https://ridejetson.com/pages/product-manuals

2. ИНСТРУКЦИЯ ПО УСТАНОВКЕ.

2.1 Вступительные замечания

- НАЧНИТЕ СВОЕ ПРИКЛЮЧЕНИЕ ПРАВИЛЬНО:
  ПЕРЕД ИСПОЛЬЗОВАНИЕМ ДАННОГО ИЗДЕЛИЯ ВНИМАТЕЛЬНО ПРОЧТИТЕ ВСЮ ИНСТРУКЦИЮ ПО ЭКСПЛУАТАЦИИ, ВКЛЮЧАЯ ПРЕДУПРЕЖДЕНИЯ О БЕЗОПАСНОСТИ. УБЕДИТЕСЬ, ЧТО ВЫ ПОНЯЛИ, СОГЛАСИЛИСЬ И ОБЯЗУЕТЕСЬ СОБЛЮДАТЬ ВСЕ:
  - РЕКОМЕНДАЦИИ ПРОИЗВОДИТЕЛЯ.
  - ПРАВИЛА ТЕХНИКИ БЕЗОПАСНОСТИ И ПРЕДУПРЕЖДЕНИЯ.
  - МЕСТНЫЕ ЗАКОНЫ И ПОСТАНОВЛЕНИЯ, РЕГУЛИРУЮЩИЕ ДВИЖЕНИЕ И ЭКСПЛУАТАЦИЮ ТРАНСПОРТНЫХ СРЕДСТВ.

- ПЕРЕД НАЧАЛОМ СБОРКИ СНИМИТЕ ВСЮ ЗАЩИТНУЮ УПАКОВКУ.

- НАПРАВЛЕНИЯ, УКАЗАННЫЕ В ДАННОМ РУКОВОДСТВЕ — «ВПРАВО», «ВЛЕВО», «ВПЕРЕД» И «НАЗАД» — СООТВЕТСТВУЮТ ТОМУ, КАК ИХ ВИДИТ МОТОЦИКЛИСТ, СИДЯ НА МОТОЦИКЛЕ. НАПРИМЕР, «ПРАВАЯ СТОРОНА» МОТОЦИКЛА — ЭТО СТОРОНА, НА КОТОРОЙ НАХОДИТСЯ ПРАВАЯ РУКА МОТОЦИКЛИСТА.

- СБОРКА МОТОЦИКЛА ПРОЩЕ, ЕСЛИ ОН СТОИТ НА ПОДНОЖКЕ В ВЕРТИКАЛЬНОМ ПОЛОЖЕНИИ. (РАЗДЕЛ 4.3)

2.2 Пригодность для пользователя

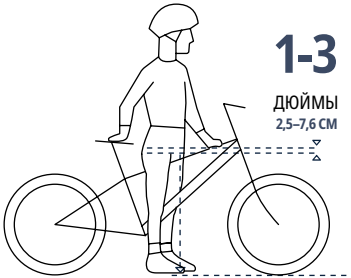

Для безопасной и комфортной езды между промежностью и верхней трубой рамы велосипеда должен быть зазор не менее 1–3 дюймов (2,5–7,6 см), когда велосипедист стоит верхом на велосипеде, опираясь обеими ногами на землю.



2.3 Установка переднего колеса

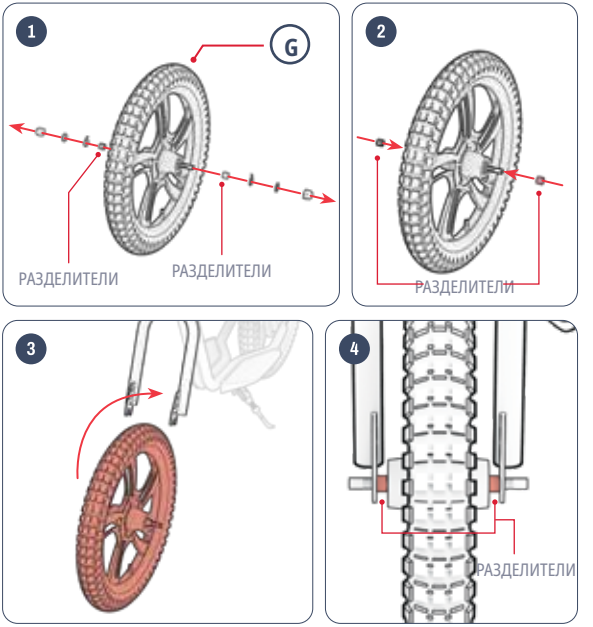

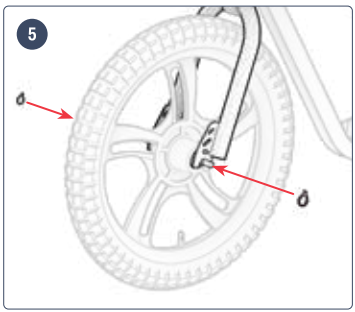
5


6

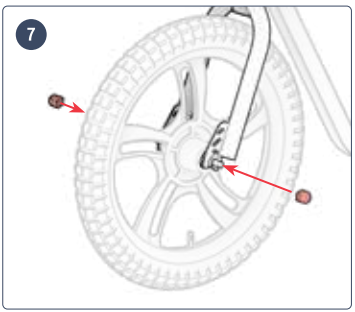
7

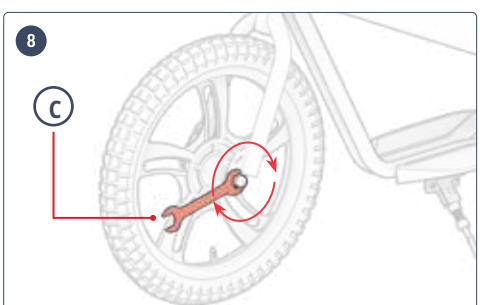
8
C

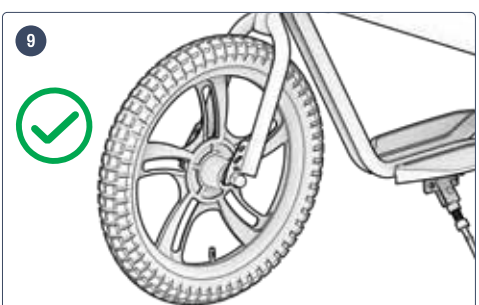
9



2.4 Установка руля

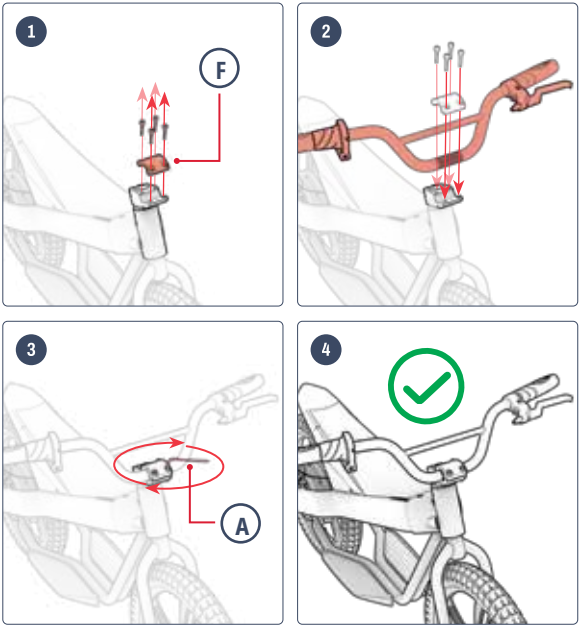

2.5 Установка передней панели

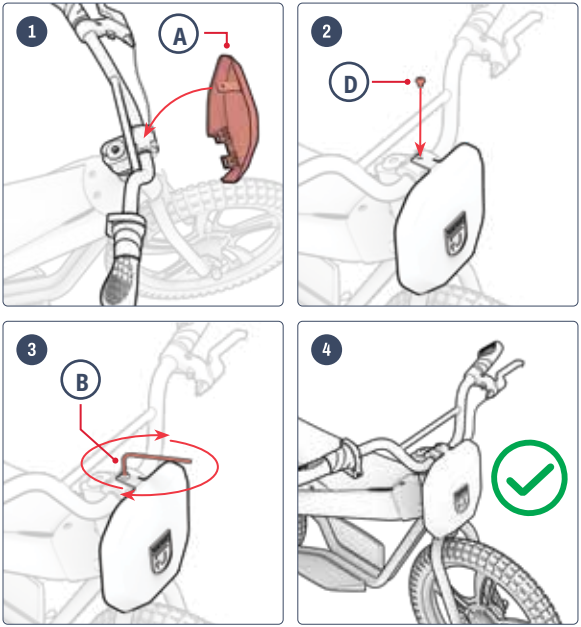



2.6 Зарядка аккумулятора

ПОСЛЕ ПЕРВОЙ ЗАРЯДКИ, А ТАКЖЕ ПРИ ВСЕХ ПОСЛЕДУЮЩИХ ЗАРЯДКАХ, ЗАРЯЖАЙТЕ АККУМУЛЯТОР ДО ПОЛНОГО ЗАРЯДА. ДЛЯ ПОЛНОСТЬЮ РАЗРЯЖЕННОГО АККУМУЛЯТОРА ЭТО ЗАНИМАЕТ ОКОЛО 4 ЧАСОВ.

1. ОТКРОЙТЕ КРЫШКУ ПОРТА ЗАРЯДКИ НА ВАШЕМ УСТРОЙСТВЕ.
2. ПОДКЛЮЧИТЕ ЗАРЯДНОЕ УСТРОЙСТВО К РОЗЕТКЕ, А ЗАТЕМ ПОДКЛЮЧИТЕ ЗАРЯДНЫЙ КАБЕЛЬ К ЗАРЯДНОМУ РАЗЪЕМУ.
3. КОГДА ИНДИКАТОР НА ЗАРЯДНОМ УСТРОЙСТВЕ СМЕНИТ ЦВЕТ С КРАСНОГО НА ЗЕЛЕНЫЙ, ЭТО ОЗНАЧАЕТ, ЧТО АККУМУЛЯТОР ПОЛНОСТЬЮ ЗАРЯЖЕН. ОТСОЕДИНИТЕ ЗАРЯДНЫЙ КАБЕЛЬ ОТ РАЗЪЕМА ДЛЯ ЗАРЯДКИ И ОТКЛЮЧИТЕ ЗАРЯДНОЕ УСТРОЙСТВО ОТ РОЗЕТКИ.
4. ЗАКРОЙТЕ КРЫШКУ ПОРТА ЗАРЯДКИ.

ЛАМПОЧКА ЗАРЯДНОГО УСТРОЙСТВА:	СТАТУС
КРАСНАЯ ПОДСВЕТКА	ЗАРЯДКА
ЗЕЛЕНОЕ ОСВЕЩЕНИЕ	Зарядка завершена

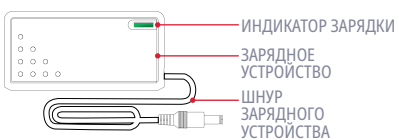

ПРИМЕЧАНИЕ: перед первым использованием данного устройства зарядите аккумулятор в течение **4 ЧАСОВ**, даже если индикатор зарядки горит зеленым цветом, что означает завершение зарядки.

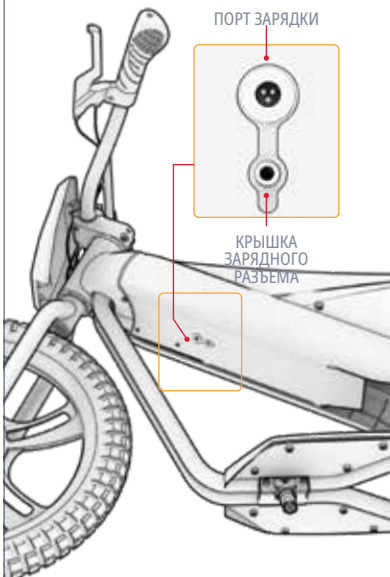

Важные замечания по зарядке:

- ВСЕГДА ЗАКРЫВАЙТЕ РАЗЪЕМ ДЛЯ ЗАРЯДКИ, КОГДА АККУМУЛЯТОР НЕ ЗАРЯЖАЕТСЯ.
- НИ В КОЕМ СЛУЧАЕ НЕ ВКЛЮЧАЙТЕ УСТРОЙСТВО ВО ВРЕМЯ ЗАРЯДКИ.
- НЕ ИСПОЛЬЗУЙТЕ ПЕРЕНОСНЫЕ РАЗВЕТВИТЕЛИ.
- ДЛЯ ПОДДЕРЖАНИЯ ОПТИМАЛЬНОГО СОСТОЯНИЯ АККУМУЛЯТОРА ЗАРЯЖАЙТЕ ЕГО ДО ПОЛНОГО ЗАРЯДА ПРИ КАЖДОЙ ЗАРЯДКЕ — ПРИМЕРНО 4 ЧАСА.
- НИКОГДА НЕ ОСТАВЛЯЙТЕ УСТРОЙСТВО НА ЗАРЯДКЕ НА ВСЮ НОЧЬ ИЛИ НА ДЛИТЕЛЬНОЕ ВРЕМЯ.
- НЕ ПЫТАЙТЕСЬ ИЗВЛЕЧЬ ИЛИ РАЗОБРАТЬ АККУМУЛЯТОР.
- ДИАПАЗОН ТЕМПЕРАТУР ОКРУЖАЮЩЕЙ СРЕДЫ ПРИ ЗАРЯДКЕ: ОТ 0 °C (32 °F) ДО 40 °C (104 °F)
- ДИАПАЗОН РАБОЧИХ ТЕМПЕРАТУР ОКРУЖАЮЩЕЙ СРЕДЫ: ОТ -10 °C (14 °F) ДО 40 °C (104 °F)
- ВСЕГДА ДЕРЖИТЕ КРЫШКУ ЗАРЯДНОГО РАЗЪЕМА ЗАКРЫТОЙ, КОГДА УСТРОЙСТВО НЕ ЗАРЯЖАЕТСЯ.
- НЕ ИСПОЛЬЗУЙТЕ ДАННЫЙ ПРОДУКТ, ЕСЛИ ГИБКИЙ ШНУР ПИТАНИЯ ИЛИ ВЫХОДНОЙ КАБЕЛЬ ИМЕЮТ ПОТЕРТОСТИ, ИЗНОШЕННУЮ ИЗОЛЯЦИЮ ИЛИ ЛЮБЫЕ ДРУГИЕ ПРИЗНАКИ ПОВРЕЖДЕНИЯ.
- УБЕДИТЕСЬ, ЧТО НОМЕР МОДЕЛИ ЗАРЯДНОГО УСТРОЙСТВА, УКАЗАННЫЙ НА ЕГО ЭТИКЕТКЕ, СОВПАДАЕТ С НОМЕРОМ МОДЕЛИ, ПРИВЕДЕННЫМ ВЫШЕ.
- УБЕДИТЕСЬ, ЧТО НА ЭТИКЕТКЕ ЗАРЯДНОГО УСТРОЙСТВА УКАЗАНО, ЧТО ОНО СОВМЕСТИМО С ВАШЕЙ МОДЕЛЬЮ JETSON. НАЗВАНИЕ МОДЕЛИ И АРТИКУЛ (SKU) ВАШЕГО JETSON УКАЗАНЫ НА ЭТИКЕТКЕ, ПРИКЛЕЕННОЙ НА ВЕРХНЕЙ, БОКОВОЙ ИЛИ НИЖНЕЙ ЧАСТИ КОРПУСА УСТРОЙСТВА ИЛИ ОПОРНОЙ ПЛАТФОРМЫ.

ВАЖНО:

ИСПОЛЬЗУЙТЕ ТОЛЬКО ЗАРЯДНОЕ УСТРОЙСТВО ИЗ КОМПЛЕКТА ПОСТАВКИ ИЛИ ПРИОБРЕТЕННОЕ НЕПОСРЕДСТВЕННО У КОМПАНИИ JETSON (МОДЕЛЬ JETSON № PJRIO-CH) С МАРКИРОВКОЙ FY0424201000, ИЗГОТОВЛЕННОЕ КОМПАНИЕЙ SHENZHEN FUYUAN DIAN POWER CO., LTD.

⚠ **ИСПОЛЬЗОВАНИЕ НЕПОДХОДЯЩЕГО ЗАРЯДНОГО УСТРОЙСТВА МОЖЕТ ПРИВЕСТИ К ВОЗГОРАНИЮ И ВЗРЫВУ.**

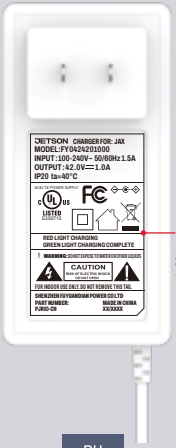

ВОТ ПРИМЕР МАРКИРОВКИ БУДЕТ У ВАШЕГО ЗАРЯДНОГО УСТРОЙСТВА.

2.7 Давление в шинах и подкачка

ПЕРЕД ПЕРВОЙ ПОЕЗДКОЙ НЕОБХОДИМО НАКАЧАТЬ ШИНЫ ДО РЕКОМЕНДУЕМОГО ДАВЛЕНИЯ В **40 PSI (** ФУНТОВ НА КВАДРАТНЫЙ ДЮЙМ). ПЕРЕД КАЖДОЙ ПОЕЗДКОЙ ПРОВЕРЯЙТЕ МАНОМЕТРОМ, ЧТОБЫ ДАВЛЕНИЕ В ШИНАХ СОСТАВЛЯЛО 35 PSI.

Чтобы добавить воздух:

1. СНИМИТЕ ПЫЛЕЗАЩИТНЫЙ КОЛПАЧОК С КЛАПАНА ШИНЫ НА ОДНОМ ИЗ КОЛЕС, ПОВЕРНУВ ЕГО ПРОТИВ ЧАСОВОЙ СТРЕЛКИ. ОТЛОЖИТЕ В СТОРОНУ.
2. ДЛЯ НАКАЧИВАНИЯ ШИНЫ СЛЕДУЙТЕ ИНСТРУКЦИЯМ ПРОИЗВОДИТЕЛЯ, ПРИВЕДЕННЫМ НА ВОЗДУШНОМ НАСОСЕ. ПЕРИОДИЧЕСКИ ПРОВЕРЯЙТЕ ДАВЛЕНИЕ С ПОМОЩЬЮ МАНОМЕТРА И ПРОДОЛЖАЙТЕ НАКАЧИВАТЬ, ПОКА ДАВЛЕНИЕ НЕ ДОСТИГНЕТ **40 ФУНТОВ НА КВАДРАТНЫЙ ДЮЙМ**.
3. СНИМИТЕ ВОЗДУШНЫЙ НАСОС С КЛАПАНА И УСТАНОВИТЕ ПЫЛЕЗАЩИТНЫЙ КОЛПАЧОК, ЗАКРУТИВ ЕГО ПО ЧАСОВОЙ СТРЕЛКЕ НА КЛАПАНЕ.
4. ПОВТОРИТЕ ТО ЖЕ САМОЕ С ДРУГОЙ ШИНОЙ.

⚠ **ВАЖНО:** Для накачивания шин вашего изделия используйте только ручной насос. Ни в коем случае не используйте воздушный компрессор, так как это может привести к разрыву камер.

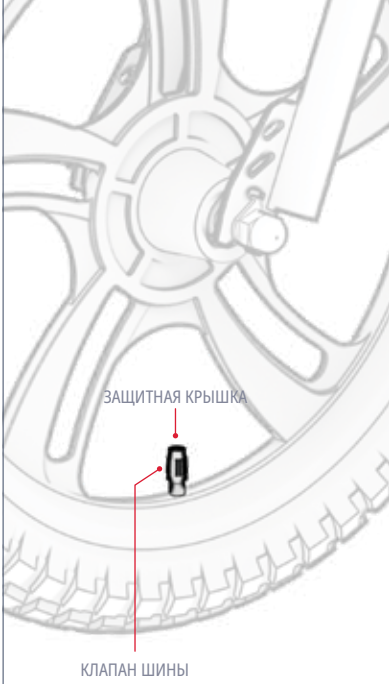

3. ОСОБЕННОСТИ И ФУНКЦИИ.

3.1 Включение и выключение

НАЖМИТЕ И УДЕРЖИВАЙТЕ КНОПКУ ПИТАНИЯ В ТЕЧЕНИЕ 3 СЕКУНД, ЧТОБЫ ВКЛЮЧИТЬ ИЛИ ВЫКЛЮЧИТЬ МОТОЦИКЛ.

ВАЖНЫЕ ЗАМЕЧАНИЯ ПО ПИТАНИЮ:

- ЧТОБЫ СЭКОНОМИТЬ ЗАРЯД АККУМУЛЯТОРА, ВСЕГДА НЕ ЗАБЫВАЙТЕ ВЫКЛЮЧАТЬ МОТОЦИКЛ, КОГДА ДЕЛАЕТЕ ОСТАНОВКУ В БОКСАХ ИЛИ УБИРАЕТЕ ЕГО НА НОЧЬ.
- ВЫКЛЮЧАЙТЕ МОТОЦИКЛ ПЕРЕД ТЕМ, КАК ВЕСТИ ЕГО ПЕШКОМ, ЧТОБЫ НЕ ЗАПУСТИТЬ ДВИГАТЕЛЬ ИЗ-ЗА СЛУЧАЙНОГО ПОВОРОТА РУКОЯТКИ ГАЗА.

ПРИМЕЧАНИЕ: Мотоцикл для бездорожья автоматически отключится через 8 минут простоя.

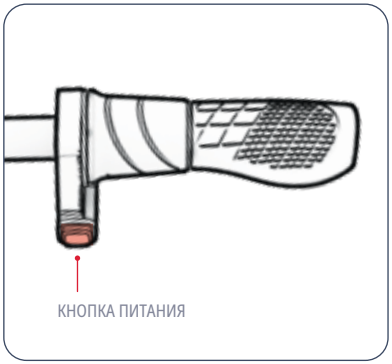

3.2 Индикаторы заряда аккумулятора

ВЫ МОЖЕТЕ СЛЕДИТЬ ЗА УРОВНЕМ ЗАРЯДА АККУМУЛЯТОРА ПО СВЕТОВЫМ ИНДИКАТОРАМ.

АККУМУЛЯТОР ПОКАЗАТЕЛЬ ОСВЕЩЕНИЕ	ПРИБЛИЗИТЕЛЬНЫЙ ПРОЦЕНТ ОСТАВШЕГОСЯ ЗАРЯДА*
4 ЗЕЛЕНЫЙ ОГНИ	76 - 100%
3 ЗЕЛЕНЫЙ ОГНИ	51 - 75%
2 ЗЕЛЕНЫЙ ОГНИ	26 - 50%
1 ЗЕЛЁНЫЙ СВЕТ	<25% Зарядите свой Jetson ПРЯМО СЕЙЧАС!

ВАЖНО:
КОГДА ЗАРЯД АККУМУЛЯТОРА ДОСТИГНЕТ 0 %, ВЕЛОСИПЕД ОТКЛЮЧИТСЯ. ПЕРЕД СЛЕДУЮЩЕЙ ПОЕЗДКОЙ ЗАРЯДИТЕ АККУМУЛЯТОР ДО ПОЛНОГО ЗАРЯДА (СМ. РАЗДЕЛ 2.4).

**ДАННЫЕ ПРИВЕДЕНЫ ПРИБЛИЗИТЕЛЬНО. ФАКТИЧЕСКИЕ ПОКАЗАТЕЛИ МОГУТ ОТЛИЧАТЬСЯ В ЗАВИСИМОСТИ ОТ УСЛОВИЙ ЭКСПЛУАТАЦИИ.*

3.3 Использование подставки

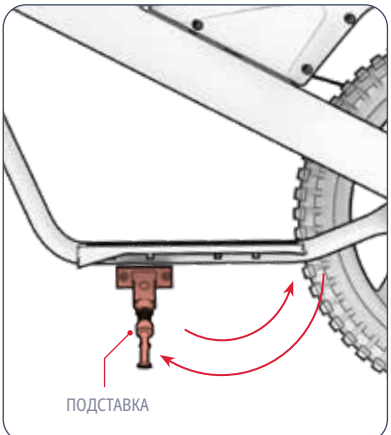

ЧТОБЫ ПОСТАВИТЬ МОТОЦИКЛ RIO НА ПОДНОЖКУ, ОПУСТИТЕ ПОДНОЖКУ И ОСТОРОЖНО НАКЛОНИТЕ МОТОЦИКЛ НА НЕЕ. ЧТОБЫ ПОДНЯТЬ ПОДНОЖКУ, ПОДНИМИТЕ ЕЕ ОБРАТНО.

⚠ **ВАЖНО:** перед поездкой всегда поднимайте подножку.

4. ИНСТРУКЦИЯ ПО ЭКСПЛУАТАЦИИ.

4.1 Проверка безопасности перед поездкой

ПЕРЕД КАЖДОЙ ПОЕЗДКОЙ ПРОВОДИТЕ СЛЕДУЮЩИЕ ВАЖНЫЕ ПРОВЕРКИ БЕЗОПАСНОСТИ:

Тормоз:
- УБЕДИТЕСЬ, ЧТО ТОРМОЗ РАБОТАЕТ ИСПРАВНО: РЫЧАГИ РУЧНОГО ТОРМОЗА ДОЛЖНЫ БЫТЬ НАДЕЖНО ЗАКРЕПЛЕНЫ НА РУЛЕ И СМАЗАНЫ, ЧТОБЫ ОНИ ЛЕГКО СЖИМАЛИСЬ.
- ПРИ НАЖАТИИ НА ТОРМОЗНОЙ ПЕДАЛЬ ТОРМОЗА ПЛАВНО И БЕЗОПАСНО ОСТАНАВЛИВАЮТ КОЛЕСА.

Подиумы:
- УБЕДИТЕСЬ, ЧТО ПОДНОЖКИ НАДЕЖНО ЗАКРЕПЛЕНЫ НА РАМЕ

Рама и вилка:
- УБЕДИТЕСЬ, ЧТО РАМА И ВИЛКА НЕ ПОВРЕЖДЕНЫ, НЕ ПОГНУТЫ И НЕ СЛОМАНЫ.
- УБЕДИТЕСЬ, ЧТО БОЛТ, СОЕДИНЯЮЩИЙ РУЛЬ С ВИЛКОЙ, НЕ ЗАТЯНУТ ЧРЕЗМЕРНО. ЧРЕЗМЕРНАЯ ЗАТЯЖКА БОЛТА МОЖЕТ ПРИВЕСТИ К НЕИСПРАВНОСТИ, КОТОРАЯ СОЗДАСТ УГРОЗУ БЕЗОПАСНОСТИ ВЕЛОСИПЕДИСТА.
- УБЕДИТЕСЬ, ЧТО ПРИВОДНАЯ СИСТЕМА ИСПРАВНА И НАДЕЖНО ЗАКРЕПЛЕНА НА РАМЕ.

Рулевое управление:
- УБЕДИТЕСЬ, ЧТО РУЛЬ И КОЛЕСО ВРАЩАЮТСЯ СИНХРОННО.
- УБЕДИТЕСЬ, ЧТО РУЛЬ НАДЕЖНО ЗАКРЕПЛЕН С ПОМОЩЬЮ РУЛЕВЫХ ХОМУТОВ.

Колеса и шины:
- УБЕДИТЕСЬ, ЧТО НА ШИНАХ НЕТ ПРИЗНАКОВ ЧРЕЗМЕРНОГО ИЗНОСА ИЛИ ПОВРЕЖДЕНИЙ.
- УБЕДИТЕСЬ, ЧТО ДАВЛЕНИЕ В ШИНАХ СООТВЕТСТВУЕТ РЕКОМЕНДОВАННОМУ ЗНАЧЕНИЮ — **40 ФУНТОВ НА КВАДРАТНЫЙ ДЮЙМ**.
- УБЕДИТЕСЬ, ЧТО СПИЦЫ КОЛЕС НЕ СЛОМАНЫ.
- УБЕДИТЕСЬ, ЧТО ДИСКИ НЕ ПОВРЕЖДЕНЫ И НЕ ПОГНУТЫ.
- УБЕДИТЕСЬ, ЧТО ГАЙКИ ОСИ ЗАТЯНУТЫ.
- УБЕДИТЕСЬ, ЧТО НА КОЛЕСАХ И ШИНАХ НЕТ МУСОРА.

Цепочка:
- УБЕДИТЕСЬ, ЧТО ЦЕПЬ РАСПОЛОЖЕНА ПРАВИЛЬНО И СВОБОДНО ВРАЩАЕТСЯ.
- УБЕДИТЕСЬ, ЧТО ЦЕПЬ И ПРОСТРАНСТВО ВОКРУГ НЕЕ ОЧИЩЕНЫ ОТ МУСОРА.

4.2 Как управлять

ЧТОБЫ ЗАПУСТИТЬ И УСКОРИТЬ: МЕДЛЕННО ПОВЕРНИТЕ РУЧКУ УСКОРЕНИЯ К СЕБЕ.

ВАЖНО: чем сильнее вы поворачиваете ручку газа, тем сильнее включается двигатель — и тем быстрее вы будете двигаться. Чтобы избежать резких скачков скорости, всегда поворачивайте ручку газа плавно.

ЧТОБЫ СОХРАНИТЬ СКОРОСТЬ: ДЕРЖИТЕ РЫЧАГ ГАЗА В НЕИЗМЕННОМ ПОЛОЖЕНИИ.

ЧТОБЫ ЗАМЕДЛИТЬСЯ: ПЛАВНО ОТПУСТИТЕ ПЕДАЛЬ ГАЗА.

ЧТОБЫ ПОВЕРНУТЬ: ПОВЕРНИТЕ РУЛЬ ВЛЕВО ИЛИ ВПРАВО.



⚠ **ВАЖНО:** всегда ездите, удерживая ноги на подножках. Ни в коем случае не ездите, свесив ноги с боков велосипеда. Не следует использовать данное изделие в местах с большим скоплением пешеходов или на дорогах с движением автомобилей и другого транспорта.

4.3 Переключение режимов скорости

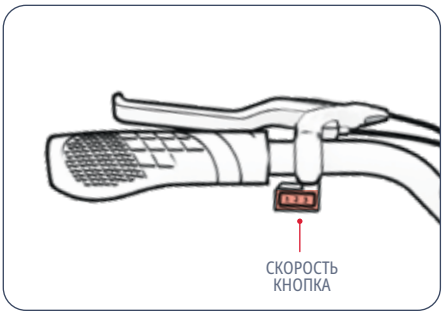

- СУЩЕСТВУЕТ 3 РЕЖИМА СКОРОСТИ, КАЖДЫЙ ИЗ КОТОРЫХ ИМЕЕТ СВОЮ МАКСИМАЛЬНУЮ СКОРОСТЬ, С КОТОРОЙ МОЖЕТ ДВИГАТЬСЯ МОТОЦИКЛ.
- ЧТОБЫ ПЕРЕКЛЮЧИТЬ РЕЖИМ СКОРОСТИ, НАЖМИТЕ НА ПЕРЕКЛЮЧАТЕЛЬ РЕЖИМА СКОРОСТИ.

РЕЖИМ 1	РЕЖИМ 2	РЕЖИМ 3
ДО 5,0 МИЛЬ/Ч (8,0 КМ/Ч)	ДО 7,5 МИЛЬ В ЧАС (12,1 КМ/Ч)	ДО 14,0 МИЛЬ/Ч (22,5 КМ/Ч)

4.4 Использование тормоза

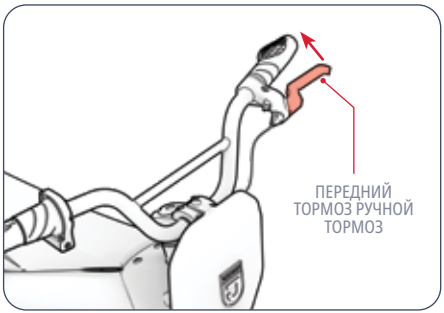

- СЛЕГКА ЗАЖМИТЕ РУЧНОЙ ТОРМОЗ, ЧТОБЫ ЗАМЕДЛИТЬ ХОД
- НАЖМИТЕ СИЛЬНЕЕ, ЧТОБЫ ПОЛНОСТЬЮ ОСТАНОВИТЬСЯ.
- ЧТОБЫ ИЗБЕЖАТЬ РЕЗКИХ ДВИЖЕНИЙ, СТАРАЙТЕСЬ ЗАТЯГИВАТЬ РУЧНОЙ ТОРМОЗ ПЛАВНО.
  - ЛЕВЫЙ СТОЯНОЧНЫЙ ТОРМОЗ ТОРМОЗ□□□□□□□КОЛЕСА

4.5 Безопасность при использовании шлема

ВОДИТЕЛЬ ДОЛЖЕН ПОСТОЯННО НОСИТЬ ШЛЕМ.



НЕПРАВИЛЬНОЕ РАСПОЛОЖЕНИЕ:
ЛОБ ОТКРЫТ.
ЭТО МОЖЕТ ПРИВЕСТИ К ПАДЕНИЮ
С ТЯЖКИМИ ТЕЛЕСНЫМИ ПОВРЕЖДЕНИЯМИ.



ПРАВИЛЬНОЕ РАСПОЛОЖЕНИЕ:
ЛОБ ПРИКРЫТ
ЗА ШЛЕМ.

**НАДЕВАЙТЕ ШЛЕМ, ПОДХОДЯЩУЮ ОДЕЖДУ, ОБУВЬ И СРЕДСТВА ЗАЩИТЫ. ИЗБЕГАЙТЕ ОДЕЖДЫ, КОТОРАЯ МОЖЕТ ЗАЦЕПИТЬСЯ ЗА КОЛЕСА ИЛИ ПОПАСТЬ ПОД НИХ. РЕКОМЕНДУЕТСЯ НОСИТЬ ЗАКРЫТУЮ ОБУВЬ НА ПЛОСКОЙ ПОДОШВЕ. НАДЕВАЙТЕ ШЛЕМ, СООТВЕТСТВУЮЩИЙ СТАНДАРТУ ASTM F1492, И СРЕДСТВА ЗАЩИТЫ, ЧТОБЫ ПРЕДОТВРАТИТЬ ТРАВМЫ В СЛУЧАЕ АВАРИИ.*

4.6 Оптимизация скорости и времени работы

В ИДЕАЛЬНЫХ УСЛОВИЯХ МАКСИМАЛЬНАЯ СКОРОСТЬ СОСТАВЛЯЕТ 14,0 МИЛЬ/Ч (22,5 КМ/Ч), А МАКСИМАЛЬНОЕ ВРЕМЯ РАБОТЫ НА ОДНОМ ЗАРЯДЕ АККУМУЛЯТОРА — 30 МИНУТ.

Покрытие трассы:
ДВИЖЕНИЕ ПО НЕРОВНОЙ ПОВЕРХНОСТИ ВЫЗЫВАЕТ ТРЕНИЕ, ЧТО МОЖЕТ СНИЗИТЬ СКОРОСТЬ И ЗАСТАВЛЯЕТ ДВИГАТЕЛЬ РАБОТАТЬ С БОЛЬШЕЙ НАГРУЗКОЙ, В РЕЗУЛЬТАТЕ ЧЕГО ОН БЫСТРЕЕ РАЗРЯЖАЕТСЯ. ПО ВОЗМОЖНОСТИ ВЫБИРАЙТЕ РОВНУЮ ПОВЕРХНОСТЬ ДЛЯ ЕЗДЫ.

Вес груза:
- УВЕЛИЧЕНИЕ ВЕСА (ВЕС МОТОЦИКЛИСТА ПЛЮС ГРУЗ) СНИЖАЕТ ЗАПАС ХОДА.
- МАКСИМАЛЬНАЯ ДАЛЬНОСТЬ И СКОРОСТЬ ДОСТИГАЮТСЯ ПРИ ВЕСЕ ГРУЗА НЕ БОЛЕЕ 140 ФУНТОВ (63,5 КГ).

Стиль езды:
ЧАСТЫЕ ЗАПУСКИ И ОСТАНОВКИ СОКРАЩАЮТ ЗАПАС ХОДА.

Температура воздуха:
ОПТИМАЛЬНАЯ ТЕМПЕРАТУРА ДЛЯ ЕЗДЫ И ХРАНЕНИЯ ИЗДЕЛИЯ СОСТАВЛЯЕТ ОТ 50 ДО 75 °F (ОТ 10 ДО 23,9 °C).

Уклон:
ПРИ ДВИЖЕНИИ В ГОРУ ДВИГАТЕЛЮ ПРИХОДИТСЯ РАБОТАТЬ ИНТЕНСИВНЕЕ, ЧЕМ НА РОВНЫХ УЧАСТКАХ ИЛИ ПРИ СПУСКЕ.

Уход за аккумулятором:
СВОЕВРЕМЕННАЯ ЗАРЯДКА АККУМУЛЯТОРА ПОСЛЕ КАЖДОЙ ПОЕЗДКИ ПОМОГАЕТ СОХРАНИТЬ ЕГО ЕМКОСТЬ И РАБОТОСПОСОБНОСТЬ.

ИНСТРУКЦИИ ПО ОБСЛУЖИВАНИЮ.

Бережно относитесь к своему Jetson, чтобы он всегда работал бесперебойно и безопасно. Вот как это сделать:

Работа с Jetson

- Не подвергайте изделие сильной вибрации или сильным ударам.
- Ни в коем случае не разбирайте аккумулятор.
- Не допускайте попадания воды и влаги на изделие.
- Езжайте по ровным, гладким поверхностям, чтобы избежать поломки.
- Ни в коем случае не переносите изделие, держась за колеса, сиденье и/или руль.
- Будьте осторожны, чтобы не натянуть и не зацепить провода, соединяющие двигатель с деталями руля.

Указания по хранению

- Перед длительным хранением изделия полностью зарядите аккумулятор.
- При длительном хранении аккумулятор следует полностью заряжать один раз в месяц.
- Накройте изделие, чтобы защитить его от пыли.
- Храните изделие в помещении в сухом месте при температуре от 50 °F до 95 °F (от 10 °C до 32,2 °C).

Чистка вашего Jetson

- Сиденье и рама — протрите влажной безворсовой тканью или тканью, смоченной медицинским спиртом. Затем протрите сухой безворсовой тканью.
- Руль — протрите его мягким мылом с помощью влажной ткани без ворса. Удалите излишки мыла отдельной влажной тканью.
- Детали колес — протрите влажной тканью без ворса.
- Шины — протрите влажной тканью без ворса. Также можно использовать средство для ухода за шинами или очиститель.

ПРЕДУПРЕЖДЕНИЕ: Не распыляйте воду и не наносите её непосредственно на изделие. Вода может повредить электропроводку, аккумуляторный отсек и световые приборы, а также привести к износу рамы, что может вызвать неисправность и поставить под угрозу безопасность велосипедиста.

Меры предосторожности при использовании аккумулятора

В вашем устройстве установлен литий-ионный аккумулятор. Будьте осторожны при обращении с ним.

- Держите изделие вдали от огня и источников сильного тепла.
- Не подвергайте устройство сильным ударам, сильной вибрации или механическим воздействиям.
- Берегите изделие от попадания воды или влаги.
- Не кладите и не складывайте изделие в стопку поверх или под другими предметами.
- Не разбирайте изделие и не разбирайте его аккумулятор.
- Не выбрасывайте изделие вместе с бытовым мусором. Сдайте изделие в специальный пункт приема электронных отходов или центр утилизации аккумуляторов. Для получения дополнительной информации о ближайших пунктах утилизации обратитесь в местные органы власти или к компании, занимающейся вывозом отходов.
- Если аккумулятор устройства нагрелся или проявляет признаки перегрева, испускает запах или необычные звуки, из него вытекает жидкость или газ, либо он изменил форму или цвет, немедленно:
  1. Если устройство находится в использовании, немедленно прекратите его эксплуатацию. Отсоедините зарядный кабель от устройства, если оно подключено к розетке.
  2. Прекратите использование продукта.
  3. Если это безопасно, переместите изделие в свободное место, подальше от легковоспламеняющихся предметов.
  4. Обратитесь за помощью в местную службу экстренной помощи.
  5. Тщательно промойте глаза или участки кожи, которые вступили в контакт с вытекшей электролитной жидкостью из аккумулятора, чистой проточной водой и обратитесь за дополнительной медицинской помощью.
- Если возникнут какие-либо проблемы с аккумулятором, обратитесь в службу поддержки The Jetson Care Team.

ГАРАНТИЙНЫЕ ОБЯЗАТЕЛЬСТВА.

Чтобы воспользоваться возможностями вашего продукта гарантии или узнать о гарантийное обслуживание, свяжитесь с нами напрямую.

www.ridejetson.com

ОБЩАЯ ОГРАНИЧЕННАЯ ГАРАНТИЯ

НА ВАШ НОВЫЙ ПРОДУКТ JETSON ПРЕДОСТАВЛЯЕТСЯ ГАРАНТИЯ НА ДЕФЕКТЫ МАТЕРИАЛОВ И ИЗГОТОВЛЕНИЯ, КАК УКАЗАНО НА САЙТЕ RIDEJETSON.COM/WARRANTY, В ТЕЧЕНИЕ ОПРЕДЕЛЕННОГО ПЕРИОДА С ДАТЫ ПЕРВОНАЧАЛЬНОЙ РОЗНИЧНОЙ ПОКУПКИ ПРИ УСЛОВИИ ИСПОЛЬЗОВАНИЯ В СООТВЕТСТВИИ С РУКОВОДСТВАМИ ПОЛЬЗОВАТЕЛЯ JETSON (СМ. RIDEJETSON.COM/SUPPORT). **В РАМКАХ ДАННОЙ ГАРАНТИИ ВЫ СМОЖЕТЕ ОБРАЩАТЬСЯ С ПРЕТЕНЗИЯМИ НЕПОСРЕДСТВЕННО В КОМПАНИЮ JETSON ДАЖЕ В ТЕХ СЛУЧАЯХ, ЕСЛИ ПРОДУКТ JETSON БЫЛ ПРИОБРЕТЕН У ОДНОГО ИЗ НАШИХ ОФИЦИАЛЬНЫХ ДИЛЕРОВ.** ЧТОБЫ ОЗНАКОМИТЬСЯ С ПОЛНЫМИ УСЛОВИЯМИ НАШЕЙ ГАРАНТИИ, ПОСЕТИТЕ САЙТ RIDEJETSON.COM/WARRANTY.

РЕГИСТРАЦИЯ ПРОДУКТА

ЗАРЕГИСТРИРУЙТЕ СВОЙ НОВЫЙ JETSON, ЧТОБЫ ПОЛУЧИТЬ БЫСТРЫЙ ДОСТУП К ИНДИВИДУАЛЬНОЙ ПОДДЕРЖКЕ ПО ПРОДУКТУ И ГАРАНТИЙНОМУ ОБСЛУЖИВАНИЮ. ПЕРЕЙДИТЕ ПО ССЫЛКЕ RIDEJETSON.COM/PAGES/REGISTRATION.

СВЯЖИТЕСЬ С НАМИ.

RIDEJETSON.COM/SUPPORT
RIDEJETSON.COM/CHAT

1-844-585-7462

Обязательно подпишитесь на @ridejetson в социальных сетях, чтобы узнавать о фантастических предложениях, розыгрышах и всех последних новостях Jetson.

НРАВИТСЯ ЛИ ВАМ ВАШ JETSON?

Оставьте отзыв на ridejetson.com/reviews.
Мы с нетерпением ждем вашего ответа!
#MakeMoves


JETSON

出行指南。

重要提示：
请仔细阅读并牢记
以备将来参考。

JETSON

JAX
电动越野摩托车。

型号（SKU）：JJAX-BLK

杰森的顶部
双人骑行
规则：

注意安全，玩得开心！

产自中国浙江省金华市
由TRURIDE TECH LLC进口。
新泽西州泽西市 07302-9998 邮政信箱 461 号

生产日期：2026年7月
文档版本：V1.0
中国制造

© 2026, TRURIDE TECH。保留所有权利。本产品由TRURIDE TECH LLC委托制造。
JETSON® 是 JETSTREAM BRANDS LLC 授权使用的注册商标。
本文档的任何部分，包括版式、图形和设计，均不得以任何形式或任何方式复制或传播。

AIRTAG 是 APPLE INC. 的注册商标。
TILE 及 TILE 设计均为 TILE, INC. 的商标。
“BLUETOOTH®”文字商标和徽标是 BLUETOOTH SIG, INC. 拥有的注册商标。TRURIDE TECH LLC 对这些商标的任何使用均基于许可。其他商标和商号均为其各自所有者的财产。

目录

安全警告 3
仲裁协议 6
1. 关于您的产品
1.1 产品规格 8
1.2 产品概述 8
1.3 在线资源 10
2. 安装说明
2.1 开篇说明 11
2.2 骑手适配性 11
2.3 安装前轮 12
2.4 安装车把 14
2.5 安装前面板 15
2.6 电池充电 16
2.7 轮胎气压与充气 18
3. 特点与功能
3.1 开机与关机 19
3.2 了解电池指示灯 20
3.3 使用支架 20
4. 操作说明
4.1 骑行前安全检查 21
4.2 驾驶你的喷气机 22
4.3 切换速度模式 23
4.4 刹车的使用 23
4.5 头盔安全 24
4.6 优化速度与运行时间 24
用户维护说明 25
保修范围 26
联系我们 27

安全警告。

请妥善保管本说明书。

关于火灾风险或人身伤害的警示及重要安全须知

- 使用前，请仔细阅读用户手册和安全警告，并确保您已理解并接受所有安全说明。因使用不当造成的任何损失或损坏，均由用户自行承担责任。
- **如果未使用正确的充电器，可能会导致火灾和爆炸，从而造成财产损失、人身伤害甚至死亡。**
- 在每次运行周期开始前，操作人员应执行制造商规定的运行前检查：确保制造商原厂提供的所有防护罩和垫片均安装到位且处于可正常使用状态；确保制动系统运行正常；制造商提供的所有车轴防护罩、链条防护罩或其他盖板或防护装置均已安装到位且处于可正常使用状态；轮胎状况良好，充气压力适当，且胎面花纹深度充足；设备运行区域应安全且适合安全操作。
- 应按照制造商的技术规范对部件进行维护和修理，并仅使用制造商授权的备件，安装工作应由经销商或其他具备专业技能的人员进行。
- 警告：请勿给不可充电电池充电。
- 电机运转时，请勿让手、脚、头发、身体部位、衣物或类似物品接触运动部件、轮子或传动系统。
- 儿童或身体、感官或精神能力受限者，以及缺乏经验和知识者，不应使用本产品，除非有专人监督或指导(IEC 60335-1/A2:2006)。
- 无人看管的儿童不应玩耍本产品(IEC 60335-1/A2:2006)。
- 必须有成人监护。
- 严禁将本设备用于竞速、特技骑行或其他可能导致失控，或引发操作员/乘客做出失控动作或反应的操作。
- 切勿在机动车辆附近使用。
- 请避开尖锐的凸起、排水格栅以及路面突变。产品可能会突然停止运行。
- 请避开积水、沙地、碎石路、泥泞路面以及散落着树叶和其他杂物的路段。潮湿天气会降低车辆的抓地力、制动性能和能见度。
- 请避免在易燃气体、蒸汽、液体或粉尘附近骑行，以免引发火灾。
- 操作人员应严格遵守制造商的所有建议和说明，并遵守所有法律法规：未配备前照灯的车辆仅可在光线充足、能见度良好的白天条件下行驶；应鼓励车主使用照明设备、反光片以及(对于低底盘车辆)安装在柔性杆上的信号旗来提高车辆的醒目度。
- 患有以下疾病或状况的人员应被提醒不要操作本设备：患有心脏疾病者；孕妇；患有头部、背部或颈部疾病，或曾接受过上述部位手术者；以及因任何身心状况而可能容易受伤，或其身体协调能力、认知能力、理解能力及执行能力受损，以致无法识别、理解并执行所有安全指示，或无法应对设备使用中固有的风险的人员。
- 请勿在夜间骑行。
- 饮酒或服用处方药后请勿骑行。
- 骑行时请勿携带物品。
- 切勿赤脚操作本产品。

- 请务必穿鞋，并系好鞋带。
- 请确保双脚始终稳稳地踩在甲板上。
- 操作人员必须始终穿着适当的防护服，包括但不限于经过适当认证的安全帽，以及制造商推荐的任何其他装备：必须始终佩戴安全帽、护膝和护肘等防护装备。
- 请务必礼让行人。
- 请留意前方及远处的事物。
- 骑行时请勿分心，例如接听电话或从事其他活动。
- 该产品仅限一人乘坐。
- 与其他骑行者同行时，请务必保持安全距离，以避免发生碰撞。
- 转弯时，请务必保持平衡。
- 使用调整不当的刹车骑行非常危险，可能导致严重受伤甚至死亡。
- 制动器在工作时可能会发热，请勿用裸手触摸制动器。
- 如果刹车过猛或过急，可能会导致车轮抱死，从而造成失去控制并摔倒。突然或过度刹车可能会导致受伤或死亡。
- 如果刹车松动，请使用六角扳手、螺丝刀或其他合适的工具进行调整，或联系 Jetson 客服团队。
- 请立即更换磨损或损坏的部件。
- 骑行前，请确认所有安全标签是否完好无缺且已充分理解其内容。
- 所有者应在操作人员证明其能够理解并操作该设备的所有部件后，方可允许其使用和操作该设备。
- 未经适当培训请勿骑行。请勿在崎岖不平的地形或斜坡上高速骑行。请勿进行特技动作或急转弯。
- 建议在室内充电。
- 建议在户外使用。
- 长期暴露在紫外线、雨水和自然环境中可能会损坏外壳材料，不使用时请存放在室内。
- 不适用于高海拔地区的电动自行车（此类地区可能需要增加电路中的电气间距），应标明其不适用于海拔超过2000米的地方。
- 请仅使用制造商指定的电池。
- 不使用时请存放在室内。充电或不骑行时请将其留在室内。
- **警告** - 存在火灾风险 - 任何部件均不得由用户自行维修。
- **警告** —存在火灾风险——本产品不含用户可维修部件。
- 骑行者的体重不应超过140磅（63.50千克）。

修改

未经 Jetson 客服团队指示，请勿擅自拆卸、改装、维修或更换本设备或其任何部件。否则将导致保修失效，并可能引发故障，从而造成人身伤害。

其他操作注意事项

当产品处于运行状态且车轮正在转动时，请勿将其抬离地面。否则可能会导致车轮空转，从而造成您或附近人员受伤。请勿在产品上跳上或跳下，使用过程中也请勿跳跃。运行时，请始终将双脚稳稳地放在脚踏板上。使用前请务必检查电池电量。

废旧电池的处置

电池可能含有有害物质，这些物质可能对环境和人体健康造成危害。电池和/或包装上标有此符号，表示废旧电池不得作为生活垃圾处理。电池应送至适当的回收点进行回收处理。通过确保正确处理废旧电池，您将有助于防止对环境和人体健康造成潜在的负面影响。材料的回收利用有助于节约自然资源。如需了解有关废旧电池回收的更多信息，请联系您当地的市政垃圾处理服务部门。

合规通知

本设备符合《联邦通信委员会规则》第15部分的规定。其使用须符合以下两个条件：(1) 本设备不得造成有害干扰；(2) 本设备必须接受任何接收到的干扰，包括可能导致意外运行的干扰。警告：未经负责合规方明确批准对本设备进行的任何更改或修改，都可能导致用户丧失操作该设备的权限。

注意：本设备已经过测试，符合美国联邦通信委员会(FCC)规则第15部分对B类数字设备的限值要求。这些限值旨在为住宅环境中的安装提供合理的保护，防止产生有害干扰。本设备会产生、使用并可能辐射射频能量；如果未按照说明进行安装和使用，可能会对无线电通信造成有害干扰。然而，无法保证在特定安装环境下不会发生干扰。如果本设备确实对无线电或电视接收造成有害干扰(可通过关闭和开启设备来判断)，建议用户采取以下一种或多种措施来消除干扰：

- 调整接收天线的方向或重新安装天线。
- 增加设备与接收器之间的距离。
- 请将设备插入与接收器所接电路不同的电源插座上。
- 请咨询经销商或经验丰富的广播/电视技术人员以获取帮助。
- 本设备必须使用屏蔽电缆，以确保符合 FCC B 类限值要求。

⚠警告：

如果不遵守以下说明，可能会导致儿童或他人受伤。

- 组装时，请将小零件放在儿童接触不到的地方。
- 该配件必须由成人进行安装和拆卸。
- 请经常检查产品是否有损坏。

*** 必须由成人组装。**

⚠警告：

为降低受伤风险，使用时必须有成人监护。切勿在道路上、机动车辆附近、陡坡或台阶上及附近、游泳池或其他水域附近使用；使用时务必穿鞋，且每次仅限1人乘坐。

重要安全须知

警告 - 使用本产品时，应始终遵守基本安全注意事项，包括以下内容：

(A) 使用本产品前，请仔细阅读所有说明。

(B) 为降低受伤风险，在儿童附近使用本产品时，必须进行密切监护。

(C) 请勿将手指或手伸入产品内部。

(D) 如果软电源线或输出线出现磨损、绝缘层破损或任何其他损坏迹象，请勿使用本产品。

(E) 对于所有设备，说明书中应注明：本设备不适用于环境温度低于 -10 °C(14 °F)或高于 40 °C(104 °F)的场合。

(F) 对于所有设备，说明书中应注明：电池应在环境温度为 0 °C(32 °F)至 40 °C(104 °F)之间进行充电。当环境温度超出此范围时，切勿对电池进行充电。

加利福尼亚州第65号提案

⚠警告：

本产品可能使您接触到包括镉在内的化学物质，而镉已被加利福尼亚州认定为会导致癌症、出生缺陷或其他生殖危害的物质。

如需了解更多信息，请访问：WWW.P65WARNINGS.CA.GOV。

仲裁协议。

关于您权利的重要通知——
请仔细阅读。

本仲裁协议（以下简称“协议”）将规范针对我们提出的、与购买和/或使用我们的产品有关的任何索赔的解决方式。本协议规定了重要的法律权利。请仔细阅读本协议。

通过向我们或任何第三方购买我们的产品，即表示您理解并同意：您与我们之间关于该产品的任何争议，均应根据本协议条款通过具有约束力的个人仲裁予以解决；因此，您在此放弃在该等争议中作为消费者集体成员参与或代表该集体的权利。如果您不同意这些条款，您必须在收到该产品后 (30) 天内退回产品。

适用法律；同意

本协议受《联邦仲裁法》(《美国法典》第9编第1节及以下条款）管辖；如适用州法律，则受特拉华州法律管辖，且不考虑法律冲突原则。若您在收到产品之日起三十(30)天后仍未退回产品，即视为您已阅读、理解并同意受本协议约束。如果您不同意本协议，您必须在收到产品后三十(30)天内退回产品，以获得全额退款。

一、通过具有约束力的仲裁解决争议。

您与我们、我们的任何子公司或关联公司、代理或代表之间因本产品或本协议引起或与之相关的任何索赔或争议，均应通过具有最终约束力的仲裁予以解决。无论该索赔或争议涉及侵权、欺诈、虚假陈述、产品责任、过失、违反法规还是任何其他法律理论，此仲裁义务均适用。您明确承认并同意，您放弃基于此类索赔或争议提起诉讼以及由法官或陪审团解决此类诉讼的权利。尽管有上述规定，任何一方均可向有管辖权的法院寻求紧急禁令或其他衡平法救济，但仅限于在仲裁期间防止不可弥补的损害，且不因此放弃对基础争议进行仲裁的任何权利。

二、放弃参加课程。

根据本协议进行的所有仲裁均应以个人（而非集体）为单位进行，且仲裁员无权裁决集体救济。您确认并同意，本协议明确禁止您作为他人的代表提起仲裁程序，或加入任何由其他人士提起的仲裁程序。您还确认并同意，您放弃以代表人、私人检察官或任何其他代表身份行事的权利，以及/或作为索赔人集体成员参与针对我们和/或相关第三方提起的任何诉讼的权利。

三、仲裁程序。

(A) 在根据本协议启动任何仲裁程序之前，您必须首先通过拨打我们的代表免费电话 1-866-225-9723 并提供所有所需信息，向我们提出索赔或争议。我们可能会要求您提供一份书面声明，说明您的索赔或争议的性质。自收到该电话（或书面陈述）之日起，我们有四十五(45)天的时间来解决该索赔或争议（“解决期”）。如果您的索赔或争议在解决期内未得到解决，您可以根据本协议的条款启动仲裁程序。

(B) 根据本协议提出的任何索赔或争议的仲裁, 均应依照当时有效的美国仲裁协会(“AAA”)《消费者仲裁规则》进行。如需查阅这些规则和程序, 可致电美国仲裁协会或访问其网站 www.adr.org。

(C) 仲裁员不得进行集体仲裁; 也就是说, 仲裁员不得允许您在仲裁中作为代表、私人检察官或以任何代表他人身份参与。

(D) 根据本协议提出的任何索赔或争议的仲裁应在纽约州纽约县进行; 但若索赔金额在25,000美元及以下, 您可选择通过电话或视频会议进行仲裁, 在此情况下无需亲自出庭。

(E) 集体仲裁。如果在任何九十(90)天内针对本公司提起的二十(20)项或更多类似索赔(“集体诉讼”), 美国仲裁协会(AAA)应通过协调程序管理该集体诉讼。美国仲裁协会应选定最多十(10)项索赔作为示范案件, 并优先予以解决。先行裁决的结果对其余索赔人不具约束力, 但各方可据此促进争议解决。在先行裁决程序进行期间, 集体诉讼中的其他索赔不得进行管理或仲裁。根据本条规定暂停期间, 所有适用的诉讼时效均应中止。本条款不限制您个人的仲裁权利。

(F) 替代管理机构。如果AAA无法或不愿根据本协议管理索赔, 则JAMS, Inc.(以下简称“JAMS”)应根据其当时有效的《消费者仲裁最低标准》(可于www.jamsadr.com查阅)担任仲裁管理机构。

四、费用。
根据本协议启动的仲裁程序的所有行政费用应如下:
(A) 如果仲裁程序所涉及的索赔或争议金额低于五千美元(5,000美元), 您承担的行政费用不得超过一百美元(100美元);

(B) 如果仲裁程序所涉及的索赔或争议金额在五千美元(US $5,000)至五万美元(US $50,000)之间, 您承担的行政费用不得超过三百美元($300); 以及

(C) 如果仲裁程序所涉及的索赔或争议金额超过50,000美元, 您应承担的行政费用将按照美国仲裁协会(AAA)提供的《商业费用表》执行。

(D) 各方应各自承担其律师、专家及证人的费用和开支。

五、小额索赔。
如果某项索赔属于小额索赔法院的管辖范围, 任何一方均可选择将该索赔提交至该法院, 而非通过仲裁解决。任何超出小额索赔法庭管辖范围的争议, 均应按照本协议所述条款, 通过具有约束力的仲裁予以解决。对小额索赔法庭作出的任何判决提出的上诉, 均应根据本协议条款通过具有约束力的仲裁予以解决。

第六条 可分割性。
如果本协议的任何条款被宣告或认定为非法、不可执行或无效, 该条款仅在被认定为非法、不可执行或无效的范围内失效, 该条款的其余部分以及所有其他条款仍应具有完全的法律效力。

TruRide Tech 有限责任公司
794 学校路
特拉华州纽卡斯尔市, 邮编 19720

实施时间:2026年1月

1.
关于
您的产品。

1.1 产品规格

- 产品尺寸:
  45.3 英寸(长)× 22.0 英寸(宽)×
  29.1 英寸(高)|
  115 厘米(长)× 56 厘米(宽)× 74
  厘米(高)
- 车把高度:29.1 英寸 | 73.91 厘米
- 座高:19.2 英寸 | 48.8 厘米
- 产品重量:39.7 磅 | 18 公斤
- 轮胎尺寸:16 英寸 | 40.64 厘米
- 制动类型:手刹
- 体重限制:140磅 | 63.5公斤
- 骑行者最低体重:44磅 | 20公斤
- 建议年龄:13岁以上
- 最高时速:14 英里/小时* |
  22.5 公里/小时*
- 最长运行时间:30 分钟*
- 电机:300W**
- 电池:36V, 4.0AH 锂离子电池
- 充电时间:最长4小时
- 推荐胎压:40 PSI
- 防水等级:IPX4
- UL认证:UL2272
- 充电器:通过UL认证, 42VDC 1.0A

*产品的续航时间、速度、电池寿命及其他规格可能因骑行者及骑行条件而异。有关可能影响性能的条件, 请参阅第5.5节。
** 峰值功率

1.2 产品概述

1. 车把*
2. 前盖*
3. 轮毂
   (×2; 前轮和后轮)
4. 前叉
5. 带防尘盖的轮胎气门嘴
   (×2; 前轮和后轮各一个)
6. 带盖充电口
7. SEAT
8. 支架
9. 脚踏板 *
   (×2, 左右各一个)
10. 手刹
11. 手柄
12. 速度模式开关
13. 车把夹*
14. 电源按钮
15. 电池电量显示
16. 加速油门
17. 充电器

*未预装;需自行组装。

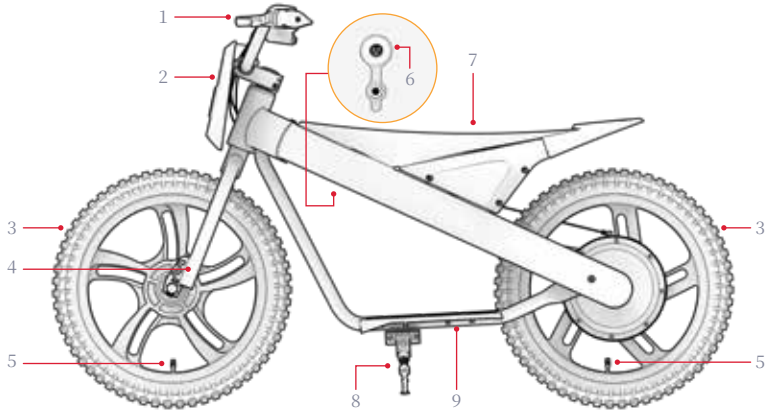

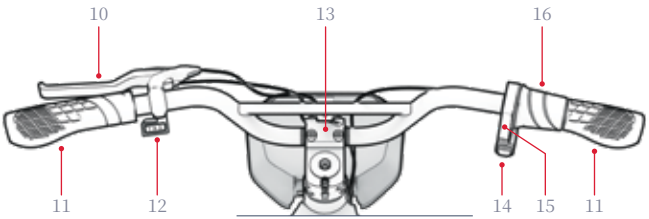

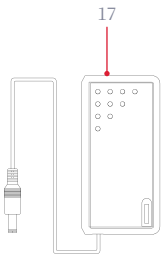

注:图片可能与实际产品外观略有差异。

随附用于组装、调整和维护的工具、五金件**及零部件:

A



4毫米内六角扳手

B



5毫米内六角扳手

C



双面 13 毫米**
& 16毫米扳手

D



M5×10MM 内六角
螺钉

E



M6×25MM 六角螺栓
（×4）

F



车把夹

G



前轮*

H



前盖板

**组装所需的其他硬件已预先安装。更多详情请参阅组装步骤。
***组装本产品无需使用14毫米扳手头。

1.3 在线资源

扫描以获取我们的
更新后的产品
入职资料
及支持资源。

您可以在
网站上查阅本用户手册:https://cdn.shopify.com/s/files/1/2530/6734/files/JAX-MANUAL-web.pdf

请访问
查阅我们的用户手册合集https://ridejetson.com/pages/product-manuals

2.
安装说明。

2.1 开篇说明

- 让您的冒险之旅开局顺利:
  使用本产品前, 请仔细阅读整本用户手册, 包括安全警告。请确保您理解、接受并遵守以下所有内容:
  - 制造商的建议。
  - 安全说明和警告。
  - 当地的骑行及运营法律法规。

- 开始组装前, 请先取下所有防护包装件。

- 本手册中提到的方向——右、左、前和后——均以骑手坐在越野摩托车上的视角为准。例如, 越野摩托车的“右侧”是指骑手右手所在的一侧。

- 将越野摩托车竖立在侧架上, 组装起来会更方便。(第4.3节)

2.2 骑手适配性

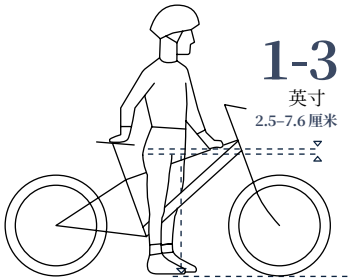

为了确保骑行安全舒适, 当骑行者跨坐在自行车上且双脚平放在地面时, 裆部与车架上管之间应至少留有1-3英寸(2.5-7.6厘米)的间隙。

2.3 安装前轮



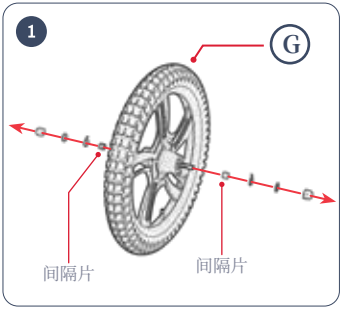

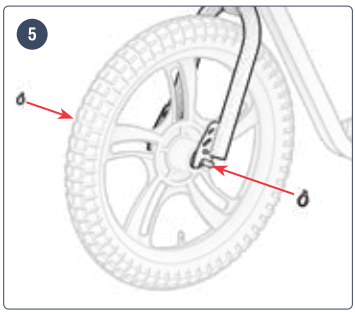
5


6

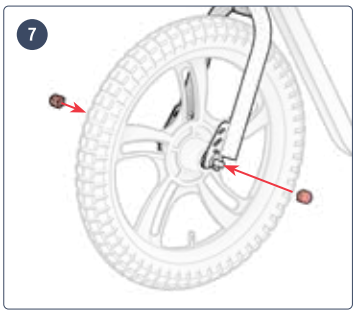
7

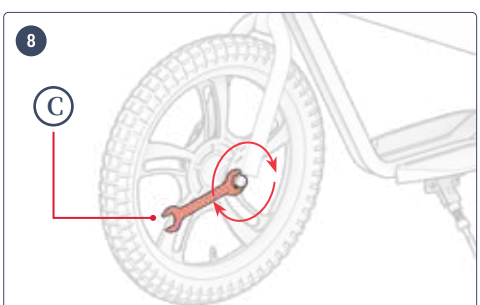
8
C

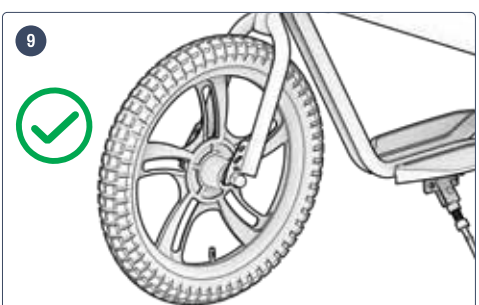
9

2.4 安装车把



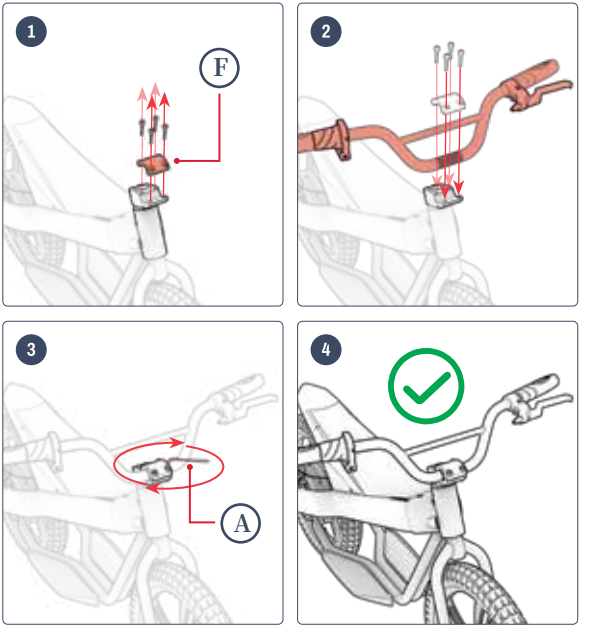

2.5 安装前面板

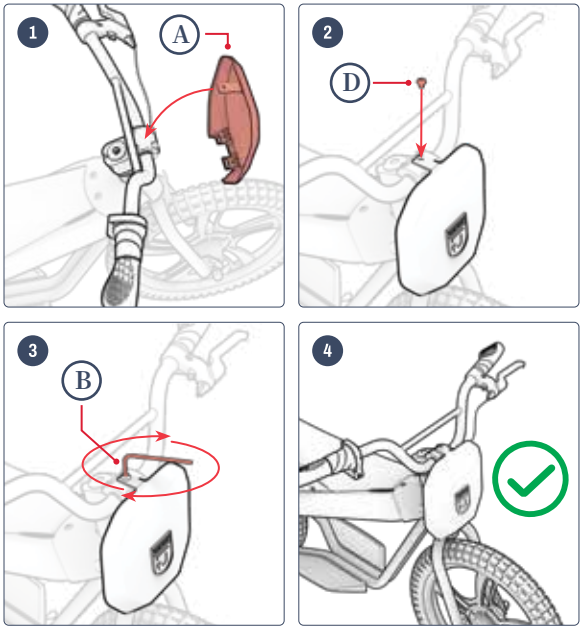



2.6 电池充电

首次充电后，以及此后每次充电时，请将电池充至满电状态。对于完全放电的电池，充电时间约为4小时。

1. 拉开产品上的充电端口盖。
2. 将充电器插入墙壁插座，然后将充电线插入充电端口。
3. 当充电器上的指示灯从红色变为绿色时，说明电池已充满电。请将充电线从充电口拔出，并把充电器从墙壁插座上拔下。
4. 盖上充电口盖。

充电指示灯：	状态
红色光芒	充电
绿色照明	充电完成

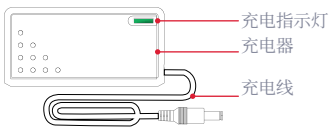

注意：首次使用本产品前，请将电池充电4小时，即使充电指示灯已亮起绿色，表明充电已完成。

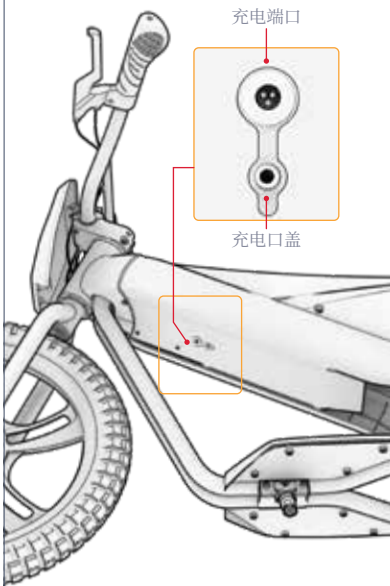

重要充电注意事项:

- 在不为电池充电时, 请务必保持充电口关闭。
- 切勿在产品充电时将其打开。
- 请勿使用可移动式电源插座。
- 为了保持电池的最佳状态, 每次充电时请将电池充满——大约需要4小时。
- 切勿让设备过夜或长时间处于充电状态。
- 请勿尝试拆卸或拆解电池。
- 充电环境温度范围: 32°F (0°C) - 104°F (40°C)
- 工作环境温度范围: 14°F (-10°C) 至 104°F (40°C)
- 当产品未处于充电状态时, 请务必保持充电口盖关闭。
- 如果输出线缆的软电源线出现磨损、绝缘层破损, 或存在任何其他损坏迹象, 请勿使用本产品。
- 请确认充电器标签上的型号与上文列出的型号一致。
- 请确认充电器标签上注明该充电器与您的 JETSON 机型兼容。您可以在产品框架或底座的顶部、侧面或底部粘贴的标签上找到 JETSON 机型的名称和 SKU。

重要提示:

请仅使用随附的充电器, 或直接通过JETSON购买的充电器 (JETSON型号: PJRIO-CH), 该充电器应标有"FY0424201000"字样, 并注明"由深圳市富源电力有限公司制造"。

⚠ 如果使用不正确的充电器, 可能会导致火灾和爆炸。

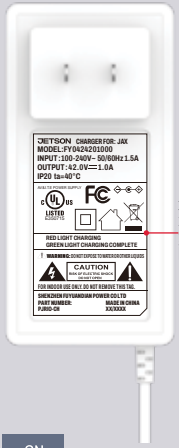

这是一个评分示例 您的充电器将配备。

2.7 轮胎气压与充气

首次骑行前，您需要给轮胎充气，将其气压调整至推荐**的40 PSI**（每平方英寸磅）。每次骑行前，请使用气压表检查轮胎气压是否为35 PSI。

充气方法：

1. 将一个车轮上的轮胎气门嘴防尘盖逆时针旋转取下。将其放在一旁。
2. 请按照气泵上的制造商说明给轮胎充气。定期使用气压表检查，并继续充气，直到气压**达到40 PSI**。
3. 将气泵从阀门上取下，然后顺时针旋转将防尘盖拧回阀门上。
4. 对另一条轮胎重复上述操作。

⚠ **重要提示：**请仅使用手动打气筒给产品轮胎充气。切勿使用空气压缩机；否则可能会导致内胎爆裂。

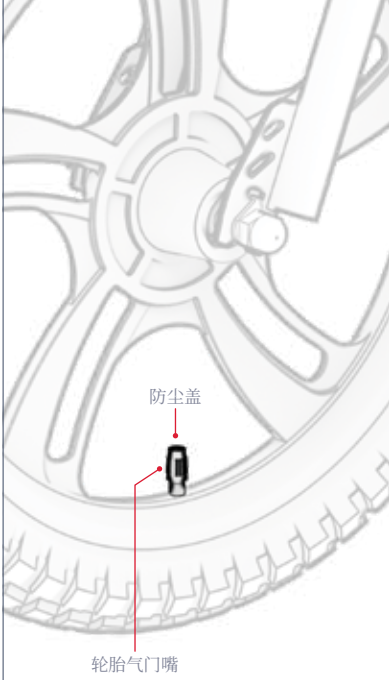

3.
特点与功能。

3.1 开机与关机

长按电源键 3 秒钟即可开启或关闭您的越野摩托车。

关于电源的重要说明:

- 为了节省电量, 请务必记住, 在进站休息或晚上收车时, 要关闭越野摩托车的电源。
- 推车行走时请关闭越野摩托车的电源, 以免因不慎扭动油门而启动发动机。

注意:越野摩托车在闲置8分钟后将自动关机。

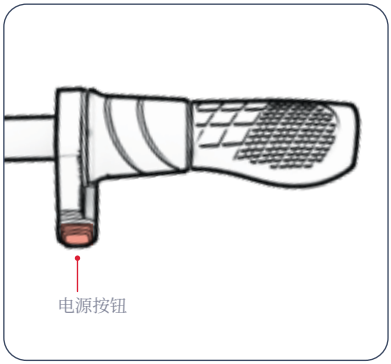

3.2 了解电池指示灯

您可以通过观察指示灯来随时掌握电池的电量。

电池指标灯光	剩余电量(约)*
4绿色灯光	76 - 100%
3绿色灯光	51 - 75%
2绿色灯光	26 - 50%
1绿色光	<25% 立即为您的Jetson充电!

重要提示:当 电池电量耗尽至0%**时**,自行车将自动关机。下次骑行前,请将电池充满电(参见第 2.4 节)。

*仅供参考。实际使用情况可能有所不同。

3.3 使用支架

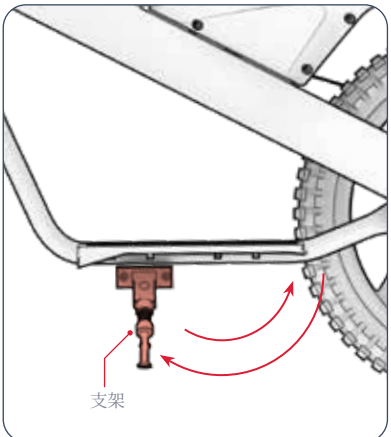

要将RIO竖立在侧架上,请将侧架向下旋转,然后轻轻将越野摩托车倾斜至侧架上。要收起侧架,请将其旋转回原位。

⚠ **重要提示:**骑行前请务必将车架撑腿收起。

4.
操作说明。

4.1 骑行前安全检查

每次出行前, 请务必进行以下重要安全检查:

制动器:
- 请确保刹车系统工作正常, 即手刹拉杆应牢固地固定在车把上, 并已润滑, 以便轻松拉紧。
- 踩下刹车时, 车轮会平稳且安全地停下来。

脚踏板:
- 请检查脚踏板是否已牢固地拧紧在车架上

车架与前叉:
- 请检查车架和前叉是否存在损坏、变形或断裂的情况。
- 请确保车把与前叉之间的螺栓不要拧得太紧。螺栓拧得太紧可能会导致故障, 从而危及骑行者的安全。
- 请检查驱动系统是否运行正常, 并确保其已牢固地安装在车架上。

转向:
- 请检查车把和车轮是否同轴旋转。
- 请检查车把是否已通过车把夹紧固到位。

轮毂与轮胎:
- 请检查轮胎是否出现过度磨损或损坏的迹象。
- 请确保轮胎气压保持在推荐的**40 PSI**范围内。
- 请检查车轮辐条是否断裂。
- 检查轮毂是否损坏或变形。
- 请检查车轴螺母是否拧紧。
- 请检查车轮和轮胎上是否附着异物。

链:
- 请检查链条是否安装到位且转动顺畅。
- 请检查链条及链条周围区域是否无杂物。

4.2 驾驶你的喷气机

启动和加速:将加速手柄缓慢向自己方向旋转。

重要提示:油门转得越多, 电机驱动越强, 行驶速度也就越快。为避免速度突然飙升, 请务必缓慢转动油门。

要保持车速: 请保持油门稳定。

减速: 轻轻松开油门。

转向: 将车把向左或向右转动。

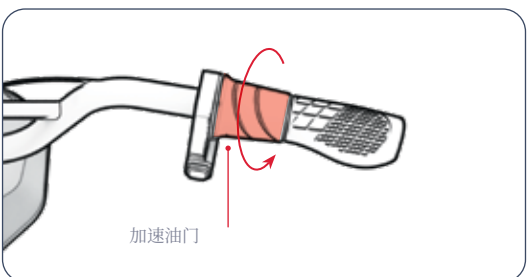

⚠ **重要提示:**骑行时请务必将双脚放在脚踏板上。切勿让双脚悬在车身两侧。请勿在行人密集的区域或有汽车及其他车辆通行的道路上使用本产品。

4.3 切换速度模式

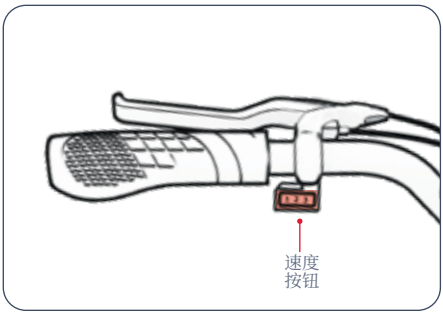

- 共有3种速度模式, 每种模式下越野摩托车都有其最高时速。
- 要切换速度模式, 请拨动速度模式开关。

模式 1	模式 2	模式 3
最高时速 5.0 英里 (8.0 公里/小时)	最高时速7.5英里 (12.1 公里/小时)	最高时速可达14.0 英里 (22.5 公里/小时)

4.4 刹车的使用

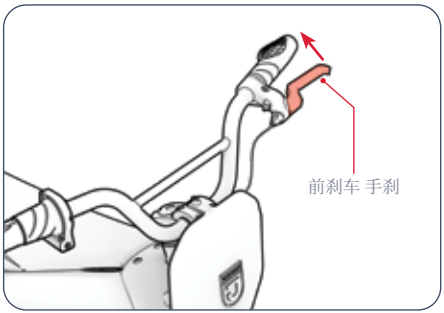

- 轻轻拉起手刹以减速
- 用力按压, 使其完全停止。
- 为避免突然移动, 请尽量缓慢地拉紧手刹。
  - 左侧手刹 ➔ 轮刹车

4.5 头盔安全

骑行者应始终佩戴头盔。



定位不正确：
额头露出来了。
可能会导致跌倒
造成严重伤害。



正确定位：
额头被遮住了
在头盔旁边。

*请佩戴头盔，并穿着合适的服装、鞋履及安全装备。避免穿着可能被车轮卷入或卡住的衣物。建议穿着包头平底鞋。请佩戴符合ASTM F1492标准的头盔及防护装备，以防发生事故时受伤。

4.6 最大化速度与运行时间

在理想条件下，最高时速可达14.0英里/小时（22.5公里/小时），每次充电后的最大续航时间为30分钟。

骑行路面：
在崎岖不平的路面上行驶会产生摩擦，这不仅会降低车速，还会使电机负荷加重，从而导致电量消耗更快。尽可能选择路面平整的路线。

承重：
- 载重增加（包括骑手和货物）会降低实际续航里程。
- 当载重不超过140磅（63.5千克）时，可达到最大航程和最高速度。

骑行风格：
频繁启停会缩短续航里程。

空气温度：
该产品的理想骑行和存放温度为 50°F 至 75°F（10°C 至 23.9°C）。

坡度：
电机在爬坡时比在平路或下坡时需要更费力。

电池维护：
每次骑行后及时给电池充电，有助于保持电池的容量和性能。

请妥善保养您的 Jetson，以确保其行驶平稳、安全。具体方法如下：

用户维护说明。

⚠ **警告：**请勿将水直接喷洒或泼洒在产品上。水可能会损坏线路、电池仓和车灯，并导致车架腐蚀——所有这些都可能引发故障，危及骑行者的安全。

如何使用您的 Jetson

- 请避免让产品受到剧烈振动或强烈物理冲击。
- 切勿拆解电池。
- 请将产品远离水和潮湿环境。
- 请在平坦光滑的地面上行驶，以免损坏。
- 切勿抓着车轮、座椅和/或车把搬运产品。
- 请注意，不要拉扯或勾住连接电机与车把部件的线缆。

储存说明

- 在长期存放本产品前，请先将电池充满电。
- 如果电池需长期存放，请每月为其充满电一次。
- 请盖好产品，以防积灰。
- 请将本产品存放在室内干燥处，温度应保持在50°F至95°F（10°C至32.2°C）之间。

清洁您的Jetson

- 座椅和框架——请用无尘湿布或蘸有医用酒精的布擦拭，然后用无尘干布擦干。
- 车把——用沾有温和肥皂水的无尘湿布擦拭。再用另一块湿布擦去多余的肥皂水。
- 车轮部件——请用无尘湿布擦拭。
- 轮胎——用无尘湿布擦拭。也可使用轮胎护理剂或清洁剂。

⚠ 电池使用注意事项

本产品内置锂离子电池。使用时请小心。

- 请将本产品远离火源及高温环境。
- 请避免剧烈的物理冲击、强烈振动或撞击。
- 请避免产品接触水或受潮。
- 请勿将产品堆叠在其他物品之上或之下。
- 请勿拆卸本产品或其电池。
- 请勿将本产品与生活垃圾一同丢弃。请将本产品送至专门的电子废物处理设施或电池回收中心。如需了解您附近的回收点信息，请联系当地市政部门或垃圾清运公司。
- 如果产品电池摸起来很烫或出现过热迹象，散发出异味或发出异常声响，有液体或气体泄漏，或者形状或颜色发生变化，请立即：
  1. 如果正在使用该产品，请立即停止使用。如果产品已连接电源，请拔下充电线。
  2. 请停止使用该产品。
  3. 如果操作安全，请将产品移至开阔处，并远离任何易燃物品。
  4. 请致电当地紧急救援服务寻求帮助。
  5. 用干净的流动水彻底冲洗眼睛或接触过泄漏电池电解液的皮肤部位，并寻求进一步的医疗救助。
- 如果电池出现任何问题，请联系 Jetson 客服团队。

保修范围。

要行使您对产品的
保修或咨询
保修范围,
请直接联系我们。

www.ridejetson.com

一般有限保修

您的新款 JETSON 产品自 原始零售购买之日起, 在按照 JETSON 用户手册(请参阅RIDEJETSON.COM/SUPPORT)使用的情况下, 享有 RIDEJETSON.COM/WARRANTY 页面所示的针对材料和工艺缺陷的保修服务。**根据本保修条款, 即使您是从我们的授权零售商处购买的 JETSON 产品, 您仍可直接向 JETSON 提出索赔**。如需阅读完整的保修条款, 请访问RIDEJETSON.COM/WARRANTY。

产品注册

注册您的新 JETSON, 即可优先享受个性化产品及保修支持。请访问 RIDEJETSON.COM/PAGES/REGISTRATION进行注册。

联系我们。

RIDEJETSON.COM/SUPPORT
RIDEJETSON.COM/CHAT

1-844-585-7462

请务必在社交媒体上关注 @ridejetson, 了解超值优惠、赠品活动以及所有最新的Jetson资讯。

喜欢你的座驾吗?

在以下位置留下评论
ridejetson.com/reviews.
我们期待您的回复!
#行动起来


JETSON

여행에 도움이 될 가이드입니다.

중요:
주의 깊게 읽고 기억해 두세요
나중에 참고하시기 바랍니다.

JETSON

JAX
전기 오프로드 오토바이.

모델 SKU(S): JJAX-BLK

제트슈의 상의
도 명이 타는
규칙:

조심하세요. 즐거운 시간
보내세요!

중국 저장성 진화에서 제조됨
TRURIDE TECH LLC에서 수입했습니다.
PO BOX 461, 저지시티, 뉴저지주 07302-9998

유통기한: 2026년 7월
문서 버전: V1.0
중국산

© 2026, TRURIDE TECH. 모든 권리 보유. TRURIDE TECH LLC를 위해 제조됨.
JETSON®은 JETSTREAM BRANDS LLC로부터 라이선스를 받아 사용되는 등록 상표입니다.
본 문서의 형태, 그래픽, 디자인을 포함한 어떠한 부분도 어떠한 형태나 수단을 통해든 복제하거나 전송할 수 없습니다.

AIRTAG는 APPLE INC.의 상표입니다.
TILE 및 TILE 디자인은 TILE, INC.의 상표입니다.
“BLUETOOTH®” 워드마크 및 로고는 BLUETOOTH SIG, INC.가 소유한 등록 상표입니다. TRURIDE TECH LLC는 라이선스 계약에 따라 해당 상표를 사용하고 있습니다. 기타 상표 및 상호는 각 소유자의 재산입니다.

목차

안전 주의사항 3
중재 합의서 6
1. 귀사의 제품에 대하여
1.1 제품 사양 8
1.2 제품 개요 8
1.3 온라인 자료 10
2. 설치 안내
2.1 시작에 앞서 11
2.2 라이더 적격성 11
2.3 앞바퀴 장착하기 12
2.4 핸들바 장착하기 14
2.5 전면판 장착 15
2.6 배터리 충전 16
2.7 타이어 공기압 및 공기 주입 18
3. 특징 및 기능
3.1 전원을 켜고 끄기 19
3.2 배터리 표시등 이해하기 20
3.3 킥스탠드 사용하기 20
4. 사용 설명서
4.1 주행 전 안전 점검 21
4.2 제트슨 타기 22
4.3 속도 모드 변경 23
4.4 브레이크 사용법 23
4.5 헬멧 안전 24
4.6 속도 및 실행 시간 극대화 24
사용자 관리 지침 25
보증 범위 26
저희와 소통하세요 27

안전 주의사항.

이 지침을 잘 보관하십시오.

화재 또는 인명 피해 위험에 관한 안내 및 중요한 안전 수칙

- 사용 전에 사용 설명서와 안전 주의 사항을 주의 깊게 읽으시고, 모든 안전 지침을 이해하고 준수하시기 바랍니다. 부적절한 사용으로 인해 발생하는 모든 손실이나 손해에 대한 책임은 사용자에게 있습니다.
- **올바른 충전기를 사용하지 않을 경우 화재나 폭발이 발생할 수 있으며, 이로 인해 재산 피해, 부상 또는 사망에 이를 수 있습니다.**
- 각 작동 주기 전에, 작업자는 제조업체가 지정한 가동 전 점검을 수행해야 합니다: 제조업체가 원래 제공한 모든 보호 덮개와 패드가 제자리에 제대로 장착되어 있고 사용 가능한 상태인지; 제동 시스템이 정상적으로 작동하는지; 제조업체가 제공한 모든 차축 가드, 체인 가드 또는 기타 덮개나 가드가 제자리에 설치되어 있고 사용 가능한 상태인지; 타이어가 양호한 상태이며, 적정 공기압이 유지되고, 트레드 마모 여유가 충분한지; 제품을 작동할 장소가 안전하고 안전한 작동을 위해 적합한지.
- 부품은 제조사의 사양에 따라 유지보수 및 수리되어야 하며, 제조사가 승인한 교체 부품만을 사용해야 하고, 설치는 대리점이나 기타 숙련된 인력이 수행해야 합니다.
- 충전 불가능한 배터리를 충전하지 말라는 경고.
- 모터가 작동 중일 때는 손, 발, 머리카락, 신체 부위, 의복 또는 이와 유사한 물체가 회전 부품, 바퀴 또는 구동계와 접촉하지 않도록 하십시오.
- 이 제품은 어린이 또는 신체적, 감각적, 정신적 능력이 저하되었거나 경험과 지식이 부족한 사람이 감독이나 지도를 받지 않은 경우 사용해서는 안 됩니다(IEC 60335-1/A2:2006).
- 보호자의 감독 없이 어린이가 이 제품을 가지고 놀아서는 안 됩니다(IEC 60335-1/A2:2006).
- 성인의 감독이 필요합니다.
- 해당 장비는 경주, 스턴트 주행 또는 기타 조종 불능을 초래하거나 운전자/승객의 통제 불능 상태의 행동이나 반응을 유발할 수 있는 기동을 수행하기 위해 운용되어서는 안 됩니다.
- 절대로 자동차 근처에서 사용하지 마십시오.
- 갑작스러운 요철, 배수구 그릴, 노면 상태의 급격한 변화를 피하십시오. 제품이 갑자기 멈출 수 있습니다.
- 물, 모래, 자갈, 흙, 낙엽 및 기타 이물질이 있는 도로와 노면은 피하십시오. 비가 오는 날에는 접지력, 제동력 및 시야가 저하됩니다.
- 화재의 원인이 될 수 있는 인화성 가스, 증기, 액체 또는 분진이 있는 곳에서는 주행하지 마십시오.
- 운전자는 제조업체가 제시한 모든 권장 사항 및 지침을 준수해야 할 뿐만 아니라, 모든 법률 및 조례를 준수해야 합니다. 헤드라이트가 없는 차량은 시야 확보가 충분한 주간 조건에서만 운행해야 하며, 소유주에게는 조명, 반사판, 그리고 차체가 낮은 차량의 경우 유연한 막대에 부착된 신호 깃발 등을 사용하여 (시인성을 높이기 위해) 눈에 잘 띄도록 할 것을 권장합니다.
- 다음과 같은 상태에 있는 분들은 본 기기를 조작하지 않도록 주의해야 합니다: 심장 질환이 있는 분; 임산부; 머리, 등 또는 목에 질환이 있거나 해당 부위에 과거 수술 이력이 있는 분; 그리고 부상을 입기 쉬우거나, 모든 안전 지침을 인지·이해·이행하고

기기 사용에 내재된 위험을 감수할 수 있는 신체적 민첩성이나 정신적 능력을 저해할 수 있는 정신적 또는 신체적 상태가 있는 분.
- 밤에는 자전거를 타지 마십시오.
- 음주 후나 처방약을 복용한 후에는 자전거를 타지 마십시오.
- 자전거를 탈 때는 물건을 가지고 타지 마십시오.
- 절대로 맨발로 제품을 작동하지 마십시오.
- 항상 신발을 신고, 신발 끈을 단단히 묶어 두세요.
- 발이 항상 갑판에 단단히 고정되어 있는지 확인하십시오.
- 작업자는 항상 적절한 인증을 받은 헬멧을 포함하되 이에 국한되지 않는 적절한 보호복과 제조업체가 권장하는 기타 장비를 착용해야 합니다. 헬멧, 무릎 보호대, 팔꿈치 보호대 등의 보호 장비를 항상 착용하십시오.
- 항상 보행자에게 양보하십시오.
- 앞쪽과 멀리 있는 사물에 주의를 기울이세요.
- 주행 중에는 전화 받거나 그 밖의 다른 활동을 하는 등 주의를 분산시키는 행동을 삼가십시오.
- 이 제품은 한 명 이상이 탑승할 수 없습니다.
- 다른 라이더들과 함께 주행할 때는 충돌을 방지하기 위해 항상 안전한 거리를 유지하십시오.
- 회전할 때는 반드시 균형을 유지해야 합니다.
- 브레이크가 제대로 조정되지 않은 상태에서 주행하는 것은 위험하며, 심각한 부상이나 사망으로 이어질 수 있습니다.
- 작동 중 브레이크가 뜨거워질 수 있으므로 맨손으로 브레이크를 만지지 마십시오.
- 브레이크를 너무 세게 또는 너무 갑작스럽게 밟으면 바퀴가 잠길 수 있으며, 이로 인해 차량을 제어하지 못해 전복될 수 있습니다. 갑작스럽거나 과도한 제동은 부상이나 사망으로 이어질 수 있습니다.
- 브레이크가 느슨해지면 육각 렌치, 드라이버 또는 기타 적합한 도구를 사용하여 조여 주시거나, Jetson 고객 지원팀에 문의해 주십시오.
- 마모되거나 파손된 부품은 즉시 교체하십시오.
- 주행 전에 모든 안전 라벨이 제대로 부착되어 있는지, 그리고 그 내용을 숙지했는지 확인하십시오.
- 소유주는 사용자들이 사용 전에 해당 기기의 모든 구성 요소를 이해하고 조작할 수 있음을 확인한 후에야 기기의 사용 및 작동을 허용해야 한다.
- 적절한 훈련을 받지 않은 상태에서는 타지 마십시오. 과속하거나, 울퉁불퉁한 지형이나 경사면에서 타지 마십시오. 묘기를 부리거나 급회전하지 마십시오.
- 실내에서 충전하는 것을 권장합니다.
- 아외에서 사용하기에 적합합니다.
- 자외선, 비 및 기타 외부 요인에 장기간 노출되면 케이스 재질이 손상될 수 있으므로, 사용하지 않을 때는 실내에 보관하십시오.
- 고지대에서의 사용을 목적으로 하지 않는 전기 자전거(고지대에서는 전기 회로의 절연 간격을 늘려야 할 수 있음)의 경우, 해발 2000m 이상의 고도에서는 사용하지 말아야 함을 명시해야 한다.
- 제조업체에서 지정한 배터리만 사용하십시오.
- 사용하지 않을 때는 실내에 보관하십시오. 충전 중이거나 주행하지 않을 때는 실내에 두십시오.
- **경고** - 화재 위험 - 어떤 부품도 사용자가 직접 수리해서는 안 됩니다.
- **경고** - 화재 위험 – 사용자가 직접 수리할 수 있는 부품이 없습니다.
- 라이더의 체중은 140 lb (63.50 kg)을 초과해서는 안 됩니다.

수정 사항

Jetson Care 팀의 지시 없이 본 제품이나 그 구성품을 분해, 개조, 수리 또는 교체하려고 시도하지 마십시오. 이를 위반할 경우 모든 보증이 무효화되며, 오작동을 유발하여 부상을 초래할 수 있습니다.

추가적인 작업 시 주의사항

제품의 전원이 켜져 있고 바퀴가 회전 중인 상태에서는 제품을 바닥에서 들어 올리지 마십시오. 이 경우 바퀴가 제멋대로 회전하여 본인이나 주변 사람들에게 부상을 입힐 수 있습니다. 제품 위에서 뛰어내리거나 올라타지 말고, 사용 중에 뛰어오르지 마십시오. 작동 중에는 항상 발을 발받침대에 단단히 고정하십시오. 사용 전에는 반드시 배터리 충전 상태를 확인하십시오.

사용 후 배터리 처리



배터리에는 환경과 인체 건강을 위협할 수 있는 유해 물질이 포함되어 있을 수 있습니다. 배터리 및/또는 포장재에 표시된 이 기호는 사용한 배터리를 일반 생활폐기물로 처리해서는 안 됨을 나타냅니다. 배터리는 재활용을 위해 지정된 수거 장소에 배출해야 합니다. 사용한 배터리를 올바르게 배출함으로써 환경과 인체 건강에 미칠 수 있는 잠재적인 악영향을 방지하는 데 기여할 수 있습니다. 자재 재활용은 천연 자원을 보존하는 데 도움이 됩니다. 사용 후 배터리 재활용에 대한 자세한 정보는 관할 지자체 폐기물 처리 담당 부서에 문의하시기 바랍니다.

준수 통지서

이 장치는 FCC 규정 제15부를 준수합니다. 본 장치의 사용은 다음 두 가지 조건을 충족해야 합니다. (1) 이 장치는 유해한 간섭을 일으켜서는 안 되며, (2) 이 장치는 원치 않는 작동을 유발할 수 있는 간섭을 포함하여 수신되는 모든 간섭을 수용해야 합니다. 경고: 규정 준수를 책임지는 당사자가 명시적으로 승인하지 않은 본 장치의 변경 또는 개조는 사용자의 장비 사용 권한을 무효화할 수 있습니다.
참고: 본 장비는 FCC 규정 제15부에 따라 테스트를 거쳤으며, B급 디지털 기기의 제한 기준을 준수하는 것으로 확인되었습니다. 이러한 제한 기준은 주거 환경에서 유해한 간섭으로부터 합리적인 보호를 제공하기 위해 마련되었습니다. 본 장비는 무선 주파수 에너지를 발생, 사용 및 방출할 수 있으며, 지침에 따라 설치 및 사용되지 않을 경우 무선 통신에 유해한 간섭을 일으킬 수 있습니다. 그러나 특정 설치 환경에서 간섭이 발생하지 않을 것이라고 보장할 수는 없습니다. 이 장비가 라디오 또는 텔레비전 수신에 유해한 간섭을 일으키는 경우(장비의 전원을 껐다가 다시 켜면 확인할 수 있음), 사용자는 다음 조치 중 하나 이상을 통해 간섭을 해결해 보시기 바랍니다:

- 수신 안테나의 방향을 조정하거나 위치를 변경하십시오.
- 장비와 수신기 사이의 거리를 늘리십시오.
- 이 장비를 수신기가 연결된 회로와 다른 회로의 콘센트에 연결하십시오.
- 대리점이나 경험이 풍부한 라디오·TV 기술자에게 도움을 요청하십시오.
- FCC Class B 제한 기준을 준수하려면 본 장치에 차폐 케이블을 사용해야 합니다.

⚠ 경고:

다음 지침을 준수하지 않을 경우, 아동이나 다른 사람에게 부상을 입힐 수 있습니다.

- 조립 시 작은 부품은 어린이의 손이 닿지 않는 곳에 두십시오.
- 부속품은 반드시 성인이 조립하고 분리해야 합니다.
- 제품에 손상된 부분이 없는지 수시로 점검하십시오.

*** 성인 보호자의 동반이 필수입니다.**

⚠ 경고:

부상의 위험을 줄이기 위해 성인의 감독이 필요합니다. 도로, 자동차 근처, 가파른 경사면이나 계단 위 또는 그 근처, 수영장이나 기타 수역에서는 절대로 사용하지 마십시오. 항상 신발을 착용해야 하며, 탑승자는 1명만 허용됩니다.

중요한 안전 지침

경고 - 본 제품을 사용할 때는 다음을 포함한 기본적인 안전 수칙을 항상 준수해야 합니다:

(A) 제품을 사용하기 전에 모든 사용 설명서를 꼼꼼히 읽어보십시오.

(B) 부상의 위험을 줄이기 위해, 어린이 근처에서 이 제품을 사용할 때는 세심한 감독이 필요합니다.

(C) 제품 안에 손가락이나 손을 넣지 마십시오.

(D) 유연한 전원 코드나 출력 케이블이 닳았거나, 절연체가 파손되었거나, 그 밖의 손상 징후가 있는 경우 이 제품을 사용하지 마십시오.

(E) 모든 장비의 사용 설명서에는 다음 내용이 명시되어야 합니다. 본 장비는 주변 온도가 -10 °C (14 °F) 미만 또는 40 °C (104 °F) 이상인 환경에서는 사용하도록 설계되지 않았습니다.

(F) 모든 장비의 사용 설명서에는 다음 사항이 명시되어야 합니다. 배터리는 주변 온도가 0 °C (32 °F)에서 40 °C (104 °F) 사이일 때 충전해야 합니다. 주변 온도가 이 범위 밖일 때는 절대로 배터리를 충전하지 마십시오.

캘리포니아 주 제65호 주민발의안

⚠ 경고:

이 제품에는 캘리포니아주에서 암, 선천적 기형 또는 기타 생식 기능 장애를 유발하는 것으로 알려진 카드뮴을 비롯한 화학 물질이 포함되어 있을 수 있습니다.
자세한 정보는 다음 웹사이트를 참조하십시오:
WWW.P65WARNINGS.CA.GOV.

중재 합의.

귀하의 권리에 관한 중요 공지 - 꼭 읽어 주시기 바랍니다.

본 중재 합의서(이하 "합의서")는 당사의 제품 구매 및/또는 사용과 관련하여 당사를 상대로 제기되는 모든 청구의 해결 방식을 규정합니다. 본 합의서에는 중요한 법적 권리가 명시되어 있습니다. 본 합의서를 주의 깊게 읽어 주시기 바랍니다.

당사 또는 제3자로부터 당사의 제품을 구매함으로써, 귀하는 해당 제품과 관련하여 귀하와 당사 간에 발생하는 모든 분쟁이 본 계약의 조건에 따라 구속력 있는 개별 중재를 통해 해결됨을 이해하고 이에 동의하며, 이에 따라 귀하는 해당 분쟁에서 집단 소송에 참여하거나 소비자 집단을 대표할 권리를 포기합니다. 본 약관에 동의하지 않는 경우, 귀하는 해당 제품을 수령한 날로부터 (30)일 이내에 제품을 반품해야 합니다.

준거법; 동의
본 계약은 연방 중재법(9 U.S.C. § § 1 et seq.) 및 주법이 적용되는 범위 내에서 델라웨어주 법률의 적용을 받으며, 법 충돌 원칙은 적용되지 않습니다. 수령일로부터 30일 이상 제품을 보유함으로써, 귀하는 본 계약을 읽고 이해하였으며, 본 계약의 구속력을 수락한 것으로 간주됩니다. 본 계약에 동의하지 않는 경우, 수령일로부터 30일 이내에 제품을 반품해야 구매 대금을 전액 환불받을 수 있습니다.

I. 구속력 있는 중재를 통한 해결.
귀하와 당사, 또는 당사의 자회사, 계열사, 대리인 또는 대표자 간에 제품 또는 본 계약으로 인해 발생하거나 이와 관련이 있는 모든 청구 또는 분쟁은 최종적이고 구속력 있는 중재를 통해 해결되어야 합니다. 이 중재 의무는 해당 청구 또는 분쟁이 불법행위, 사기, 허위 진술, 제조물 책임, 과실, 법령 위반 또는 기타 법적 이론과 관련이 있는지 여부에 관계없이 적용됩니다. 귀하는 이러한 청구 또는 분쟁을 근거로 소송을 제기하거나, 해당 소송을 판사 또는 배심원에 의해 해결받을 권리를 명시적으로 포기함을 인정하고 이에 동의합니다. 전술한 내용에도 불구하고, 양 당사자는 중재 진행 중 회복할 수 없는 피해를 방지하기 위한 목적으로만, 해당 분쟁에 대한 중재권을 포기하지 않은 채 관할 법원에 긴급 가처분 또는 기타 형평법상 구제를 청구할 수 있습니다.

II. 수업 참여 면제.
본 계약에 따른 모든 중재는 개별적(집단적 아님)으로 진행되며, 중재인에게는 집단적 구제 조치를 내릴 권한이 없습니다. 귀하는 본 계약이 귀하가 타인을 대표하여 중재 절차를 개시하거나 다른 사람이 제기한 중재 절차에 참여하는 것을 명시적으로 금지하고 있음을 인정하고 이에 동의합니다. 또한 귀하는 당사 및/또는 관련 제3자를 상대로 제기된 소송에서 대표자, 민간 검찰관 또는 기타 어떠한 대표 자격으로도 활동하거나 청구인 집단 구성원으로서 참여할 권리를 포기함을 인정하고 이에 동의합니다.

III. 중재 절차.

(A) 본 계약에 따른 중재 절차를 시작하기 전에, 귀하는 먼저 당사의 담당자(무료 전화: 1-866-225-9723)에게 전화하여 요청된 모든 정보를 제공함으로써 당사에 청구 또는 분쟁을 제기해야 합니다. 귀하는 청구 또는 분쟁의 내용을 명시한 서면 진술서를 당사에 제출해야 할 수도 있습니다. 당사는 해당 전화(또는 서면 진술서)를 수령한 날로부터 45일 이내에 해당 청구 또는 분쟁을 해결해야 합니다("해결 기간"). 해결 기간 내에 귀하의 청구 또는 분쟁이 해결되지 않는 경우, 귀하는 본 계약의 조건에 따라 중재 절차를 개시할 수 있습니다.

(B) 본 계약에 따른 모든 청구 또는 분쟁의 중재는 당시 유효한 AAA 소비자 중재 규칙("AAA")에 따라 진행됩니다. 해당 규칙 및 절차는 AAA에 전화하거나 www.adr.org 웹사이트를 방문하여 확인할 수 있습니다.

(C) 중재인자는 집단 중재를 진행해서는 안 됩니다. 즉, 중재인자는 귀하가 중재 절차에서 대표자, 민간 검찰관 또는 타인을 대리하는 어떠한 지위로서도 활동하는 것을 허용해서는 안 됩니다.

(D) 본 계약에 따른 모든 청구 또는 분쟁에 대한 중재는 뉴욕주 뉴욕 카운티에서 진행됩니다. 단, 청구 금액이 25,000달러 이하인 경우, 귀하는 전화 또는 화상 회의를 통해 중재를 진행할 것을 선택할 수 있으며, 이 경우 직접 출석은 필요하지 않습니다.

(E) 집단 중재. 90일 기간 내에 당사를 상대로 20건 이상의 유사한 청구가 제기되는 경우("집단 제기"), AAA는 해당 집단 제기를 통합 절차로 관리해야 합니다. AAA는 최대 10건의 청구를 선별하여 선례가 되는 절차로 지정하며, 해당 절차는 우선적으로 해결되어야 합니다. 선도적 절차의 결과는 나머지 청구인들에게 구속력을 갖지 않으나, 당사자들이 해결을 촉진하기 위해 이를 활용할 수 있습니다. 선도적 절차가 진행 중인 동안에는 집단 제소 대의 추가 청구에 대한 중재 절차가 진행되거나 중재되지 않습니다. 본 조항에 따른 중지 기간 동안 모든 적용 가능한 소멸시효는 정지됩니다. 이 조항은 귀하의 개별적인 중재권을 제한하지 않습니다.

(F) 대체 중재 관리 기관. AAA가 본 계약에 따른 청구를 관리할 수 없거나 관리하기를 원하지 않는 경우, JAMS, Inc. ("JAMS")가 당시 유효한 소비자 중재 최소 기준(www.jamsadr.com에서 확인 가능)에 따라 중재 관리 기관의 역할을 수행합니다.

IV. 비용.
본 계약에 따라 개시된 중재 절차의 모든 행정 비용은 다음과 같다:
(A) 중재 절차의 대상이 되는 청구액 또는 분쟁 금액이 5,000달러(US $5,000) 미만인 경우, 귀하가 부담해야 할 행정 비용은 100달러($100)를 초과하지 않습니다.

(B) 중재 절차의 대상이 되는 청구 또는 분쟁 금액이 5,000달러(US $5,000) 이상 50,000달러(US $50,000) 미만인 경우, 귀하가 부담해야 할 행정 비용은 300달러($300)를 초과하지 않습니다. 또한,

(C) 중재 절차의 대상이 되는 청구액 또는 분쟁 금액이 50,000달러를 초과하는 경우, 귀하가 부담해야 할 행정 비용은 AAA가 제공하는 '상업용 수수료표'에 따라 결정됩니다.

(D) 각 당사자는 자사의 변호인, 전문가 및 증인에 대한 수임료와 비용을 부담하여야 한다.

V. 소액 청구.
청구가 소액재판소의 관할권에 속하는 경우, 당사자 중 어느 한 쪽이라도 중재 대신 해당 재판소에 청구를 제기할 수 있습니다. 소액재판소의 관할권 내에서 판결을 내릴 수 없는 모든 분쟁은 본 계약의 조건에 명시된 바에 따라 구속력 있는 중재를 통해 해결되어야 합니다. 소액재판소의 판결에 대한 항소는 본 계약의 조건에 따라 구속력 있는 중재를 통해 해결되어야 합니다.

VI. 분리 가능성.
본 계약의 어느 조항이든 불법적이거나, 집행 불가능하거나, 무효로 선언되거나 판정되는 경우, 해당 조항은 불법적이거나, 집행 불가능하거나, 무효로 판정된 범위 내에서만 효력을 상실하며, 해당 조항의 나머지 부분 및 기타 모든 조항은 여전히 완전한 효력을 유지합니다.

TruRide Tech LLC
794 스쿨 하우스 로드
델라웨어주 뉴캐슬, 19720

시행일: 2026년 1월

1. 소개 귀하의 제품.

1.1 제품 사양

- 제품 크기:
  45.3 IN (길이) × 22.0 IN (너비) × 29.1 IN (높이) |
  115 CM (길이) × 56 CM (너비) × 74 CM (높이)
- 핸들바 높이: 29.1인치 | 73.91CM
- 좌석 높이: 19.2 IN | 48.8 CM
- 제품 무게: 39.7 LB | 18 KG
- 타이어 크기: 16인치 | 40.64CM
- 브레이크 유형: 핸드 브레이크
- 체중 제한: 140 LB | 63.5 KG
- 최소 탑승자 체중: 44 LB | 20KG
- 권장 연령: 13세 이상
- 최고 속도: 14 MPH* | 22.5 KM/H*
- 최대 재생 시간: 30분*
- 모터: 300W**
- 배터리: 36V, 4.0AH 리튬이온
- 충전 시간: 최대 4시간
- 권장 타이어 공기압: 40 PSI
- 방수 등급: IPX4
- UL 인증: UL2272
- 충전기: UL 인증, 42VDC 1.0A

*제품의 주행 시간, 속도, 배터리 수명 및 기타 사양은 라이더와 주행 조건에 따라 달라질 수 있습니다. 성능에 영향을 미칠 수 있는 조건에 대한 자세한 내용은 5.5항을 참조하십시오.
** 최대 전력

1.2 제품 개요

1. 핸들바*
2. 전면판*
3. 휠
   (2개; 앞·뒤)
4. 프론트 포크
5. 먼지 방지 캡이 있는 타이어 밸브
   (2개; 앞·뒤용)
6. 커버가 있는 충전 포트
7. SEAT
8. 받침대
9. 풋 데크 *
   (×2, 좌우)
10. 핸드브레이크
11. 손잡이
12. 속도 모드 전환 스위치
13. 핸들바 클램프*
14. 전원 버튼
15. 배터리 잔량 표시
16. 가속 스로틀
17. 충전기

*미조립 상태이며, 조립이 필요합니다.

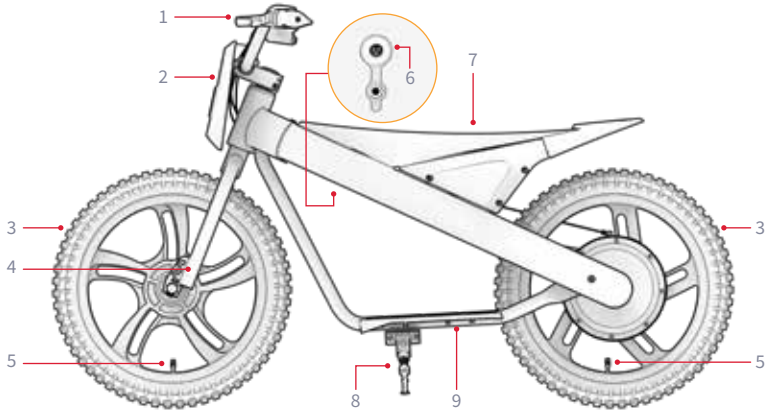

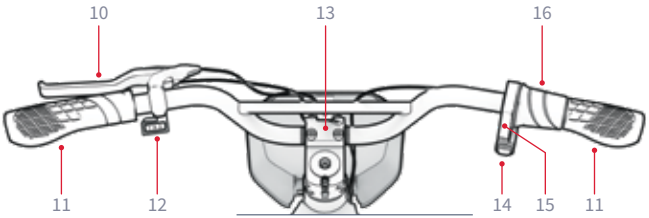

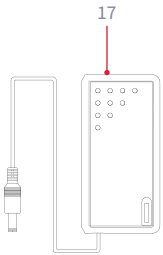

참고: 이미지는 실제 제품의 외관과 다를 수 있습니다.

KOR

조립, 조정 및 유지보수에 필요한 도구, 하드웨어** 및 부품:

A



4MM 알렌 키

B



5MM 알렌 키

C



양면 13MM**
& 16MM 렌치

D



M5×10MM 육각 나사

E



M6×25MM 육각 볼트
(4개)

F



핸들바 클램프

G



앞바퀴*

H



전면판

조립에 필요한 추가 하드웨어는 미리 부착되어 있습니다. 자세한 내용은 조립 단계를 참조하십시오.
***이 제품의 조립에는 14MM 렌치 비트가 필요하지 않습니다.

1.3 온라인 자료

저희의 가장 인기 있는
상품을 찾아보세요
업데이트된 제품
입사 교육 자료
및 지원 자료.

이 사용 설명서는 https://cdn.shopify.com/s/files/1/2530/6734/files/JAX-MANUAL-web.pdf

에서 당사의 사용자 설명서 모음을 확인해 보세요. https://ridejetson.com/pages/product-manuals

2 절치 안내.

2.1 시작에 앞서

- 모험을 올바르게 시작하세요:
  이 제품을 사용하기 전에 안전 경고 사항을 포함한 사용 설명서 전체를 주의 깊게 읽어보십시오. 다음 사항을 모두 이해하고, 동의하며, 준수해야 합니다:
  - 제조업체의 권장 사항.
  - 안전 지침 및 주의 사항.
  - 지역별 주행 및 운영 관련 법률 및 조례.

- 조립을 시작하기 전에 모든 보호 포장재를 제거하십시오.

- 이 설명서에 제시된 방향(오른쪽, 왼쪽, 앞/전방, 뒤/후방)은 라이더가 오프로드 오토바이에 앉았을 때 보는 방향을 기준으로 합니다. 예를 들어, 오프로드 오토바이의 "오른쪽"은 라이더의 오른손이 위치하게 될 쪽을 말합니다.

- 킥스탠드를 세워 오프로드 오토바이를 똑바로 세운 상태에서 조립하는 것이 더 쉽습니다. (4.3절)

2.2 라이더 적격성



안전하고 편안하게 자전거를 타기 위해서는, 라이더가 자전거에 걸터앉아 양발을 바닥에 평평하게 디딘 상태에서 가랑이와 자전거 프레임의 탑 튜브 사이에 최소 1~3 인치(2.5~7.6 cm)의 여유 공간이 있어야 합니다.



2.3 앞바퀴 장착하기

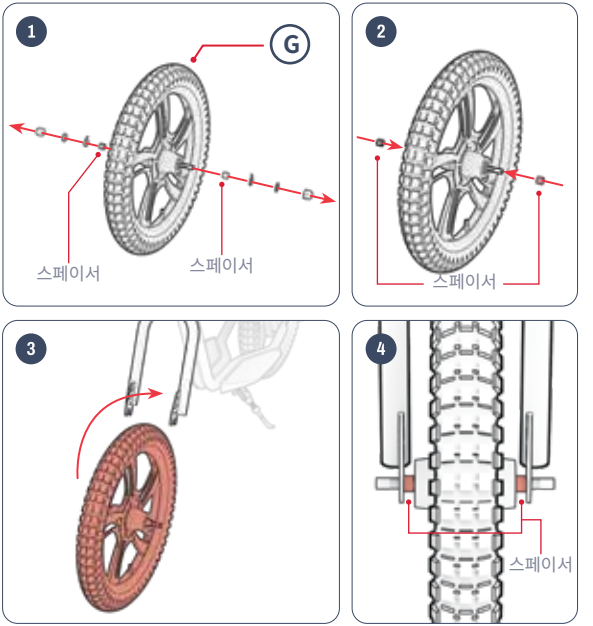

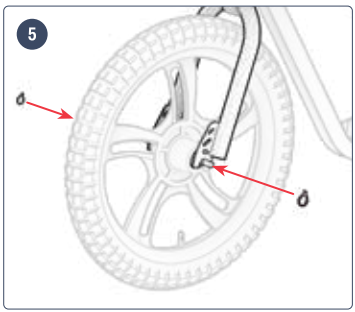
5


6

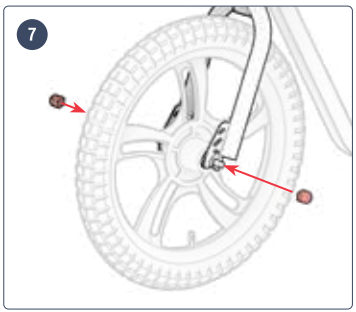
7

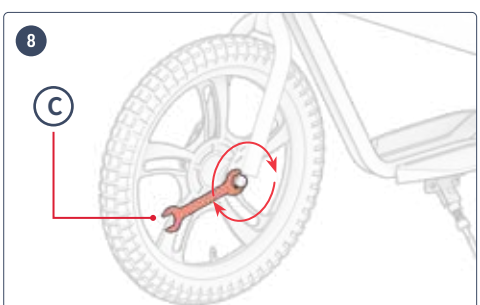
8
C

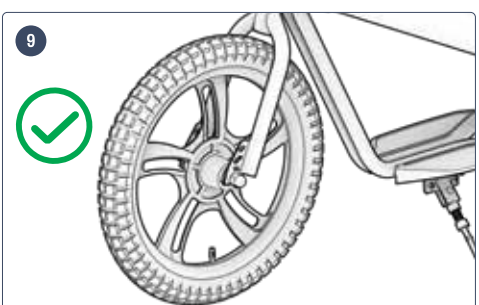
9

2.4 핸들바 장착하기



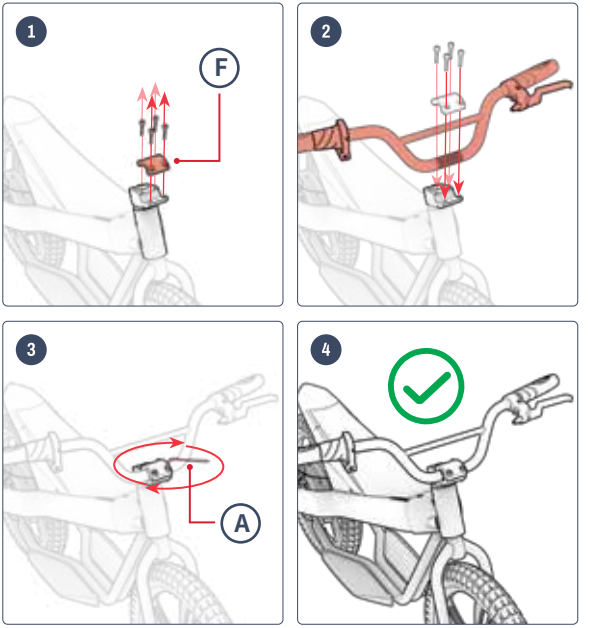

2.5 전면판 장착

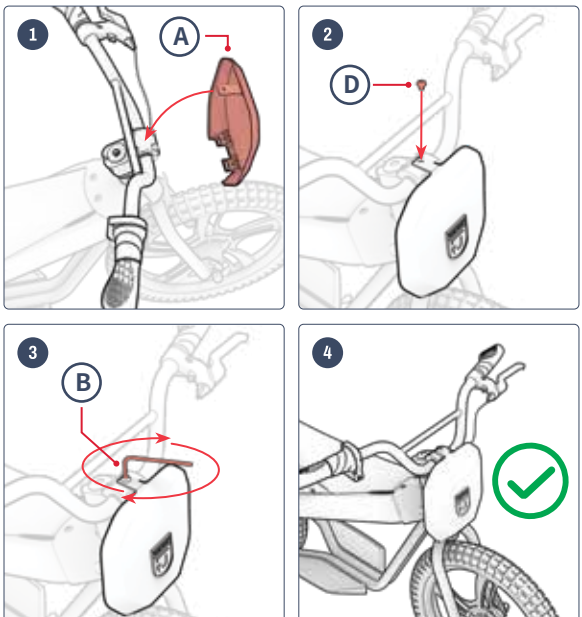



2.6 배터리 충전

첫 번째 충전 후에는, 그 이후의 모든 충전 시에도 배터리가 완전히 충전될 때까지 충전하십시오. 완전히 방전된 배터리의 경우, 충전에는 약 4시간이 소요됩니다.

1. 제품의 충전 포트 덮개를 당겨서 열어 주세요.
2. 충전기를 벽면 콘센트에 꽂은 다음, 충전 케이블을 충전 포트에 연결하세요.
3. 충전기의 표시등이 빨간색에서 녹색으로 바뀌면 배터리가 완전히 충전된 것입니다. 충전 포트에서 충전 케이블을 분리하고, 벽면 콘센트에서 충전기를 뽑으십시오.
4. 충전 포트 덮개를 닫으세요.

충전기 표시등:	상태
붉은 빛	충전
그린 일루미네이션	충전 완료

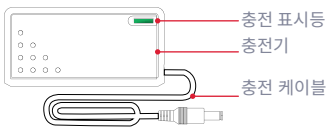

참고: 이 제품을 처음 사용하기 전에, 충전 표시등이 녹색으로 켜져 충전이 완료된 것으로 표시되더라도 배터리를 **4시간** 동안 충전하십시오 .

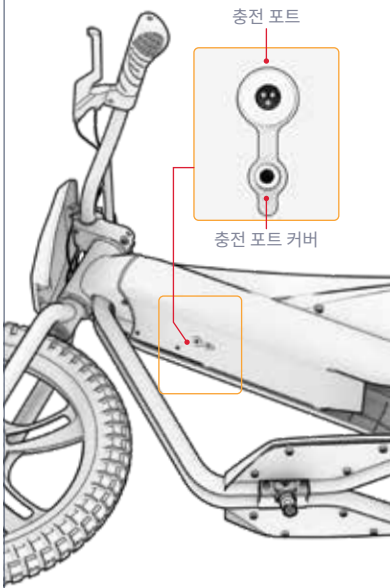

충전에 관한 중요 사항:

- 배터리를 충전하지 않을 때는 항상 충전 포트를 닫아 두십시오.
- 충전 중에는 절대로 제품의 전원을 켜지 마십시오.
- 이동식 전원 탭은 사용하지 마십시오.
- 배터리 수명을 최상으로 유지하려면 매번 충전할 때마다 배터리를 완전히 충전하십시오(약 4시간 소요).
- 제품을 밤새 또는 장시간 충전해 두지 마십시오.
- 배터리를 제거하거나 분해하려고 시도하지 마십시오.
- 충전 시 주변 온도 범위: 32°F (0°C) ~ 104°F (40°C)
- 작동 주변 온도 범위: 14°F(-10°C)~104°F(40°C)
- 제품을 충전하지 않을 때는 항상 충전 포트 덮개를 닫아 두십시오.
- 출력 케이블의 유연한 전원 코드가 닳아 있거나 의 절연체가 파손되었거나 그 밖의 손상 징후가 있는 경우, 이 제품을 사용하지 마십시오.
- 충전기 라벨에 기재된 모델 번호가 위에 나열된 충전기 모델 번호와 일치하는지 확인하십시오.
- 충전기의 라벨에 해당 충전기가 사용자의 JETSON 모델과 호환된다고 명시되어 있는지 확인하십시오. JETSON 모델명과 SKU는 제품 프레임이나 스탠딩 데크의 상단, 측면 또는 하단에 부착된 라벨에서 확인할 수 있습니다.

중요:

동봉된 충전기 또는 JETSON을 통해 직접 구입한 충전기(JETSON 모델 번호 PJRIO-CH)만 사용하십시오. 해당 충전기에는 FY04242010000이라는 라벨이 부착되어 있으며, 제조사는 SHENZHEN FUYUANDIAN POWER CO LTD입니다.

⚠ 올바른 충전기를 사용하지 않을 경우 화재나 폭발이 발생할 수 있습니다.

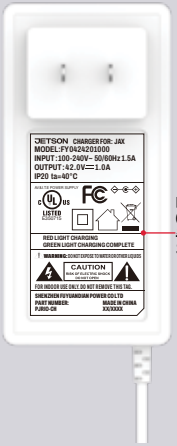

다음은 채점 예시입니다. 충전기에 있을 것입니다.

2.7 타이어 공기압 및 공기 주입

처음 라이딩을 하기 전에, 타이어에 공기를 주입하여 권장 공기압인 **40 PSI(** 제곱인치당 파운드)로 맞춰야 합니다. 라이딩을 하기 전마다 공기압 게이지를 사용하여 타이어 공기압이 35 PSI인지 확인하십시오.

공기를 주입하려면:

1. 바퀴 하나에 있는 타이어 밸브의 먼지 덮개를 시계 반대 방향으로 돌려 제거하십시오. 제거한 덮개는 따로 두십시오.
2. 타이어에 공기를 주입할 때는 공기 펌프에 표시된 제조사의 지침을 따르십시오. 압력계를 사용하여 주기적으로 확인하고, **40 PSI에** 도달할 때까지 공기를 계속 주입하십시오.
3. 밸브에서 에어 펌프를 분리하고, 먼지 방지 캡을 밸브에 시계 방향으로 돌려 끼워 넣으십시오.
4. 나머지 타이어도 같은 방법으로 반복하세요.

⚠ **중요:** 본 제품의 타이어 공기 주입 시에는 반드시 수동 공기 펌프만 사용하십시오. 절대로 공기 압축기를 사용하지 마십시오. 공기 압축기를 사용할 경우 타이어 튜브가 터질 수 있습니다.



3 특징 및 기능.

3.1 전원을 켜고 끄기

오프로드 오토바이를 켜거나 끄려면 전원 버튼을 3초 동안 길게 누르세요.

전원 관련 중요 사항:
- 배터리 전력을 절약하려면, 피트 스톱을 하거나 밤에 오토바이를 보관할 때는 항상 시동을 끄는 것을 잊지 마세요.
- 오프로드 오토바이를 끌고 걸을 때는 실수로 가속 스로틀을 돌리는 바람에 엔진이 작동하지 않도록 전원을 끄십시오.

참고:오프로드 오토바이는 8분 동안 사용하지 않으면 자동으로 전원이 꺼집니다.

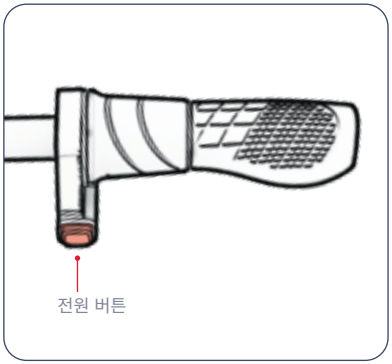

3.2 배터리 표시등 이해하기

표시등을 확인하면 배터리의 충전 상태를 파악할 수 있습니다.

배터리 지표 조명	대략적인 잔여 배터리 용량(%)*
4 그린 조명 ○○○○	76 - 100%
3 그린 조명 ○○○	51 - 75%
2 그린 조명 ○○	26 - 50%
1 녹색 빛 ○	<25% 지금 바로 Jetson을 충전하세요!

중요: 배터리 잔량이 0%가**되면** 자전거의 전원이 꺼집니다. 다음 라이딩 전에 배터리를 완전히 충전하십시오(2.4 항 참조).

*대략적인 수치입니다. 사용 상황에 따라 달라질 수 있습니다.

3.3 킥스탠드 사용하기

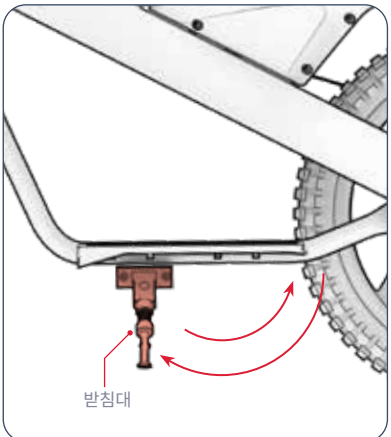

리오를 킥스탠드에 세워 두려면, 킥스탠드를 아래로 내려서 오프로드 바이크를 킥스탠드 위로 부드럽게 기울여 올려놓으세요. 킥스탠드를 올리려면, 다시 위로 올려주세요.

⚠ **중요:** 주행 전에는 반드시 킥스탠드를 올려두십시오.

4 사용 설명서.

4.1 주행 전 안전 점검

매번 출발하기 전에 다음과 같은 중요한 안전 점검을 실시하십시오:

브레이크:
- 브레이크가 제대로 작동하는지 확인하십시오. 특히 핸드브레이크 레버가 핸들바에 단단히 고정되어 있고, 윤활이 잘 되어 있어 쉽게 눌릴 수 있도록 해야 합니다.
- 브레이크를 밟으면 바퀴가 부드럽고 안전하게 정지합니다.

풋 데크:
- 풋 데크가 프레임에 단단히 고정되어 있는지 확인하십시오.

프레임 및 포크:
- 프레임과 포크에 손상, 휘어짐, 파손이 없는지 확인하십시오.
- 스템-포크 연결 볼트를 지나치게 조이지 않도록 주의하십시오. 볼트를 지나치게 조이면 오작동이 발생하여 라이더의 안전을 위협할 수 있습니다.
- 구동 시스템이 정상적으로 작동하는지, 그리고 프레임에 단단히 고정되어 있는지 확인하십시오.

조향:
- 핸들바와 바퀴가 일직선으로 회전하는지 확인하십시오.
- 핸들바 클램프로 핸들바가 제자리에 단단히 고정되어 있는지 확인하십시오.

휠 및 타이어:
- 타이어에 과도한 마모 흔적이 있거나 손상된 부분이 없는지 확인하십시오.
- 타이어 공기압이 권장 압력인 **40 PSI** 이내로 유지되도록 하십시오.
- 바퀴 스포크가 부러지지 않았는지 확인하십시오.
- 휠 림에 손상이나 휘어진 부분이 없는지 확인하십시오.
- 차축 너트가 단단히 조여져 있는지 확인하십시오.
- 바퀴와 타이어에 이물질이 끼어 있지 않은지 확인하십시오.

체인:
- 체인이 제자리에 제대로 위치해 있는지, 그리고 원활하게 회전하는지 확인하십시오.
- 체인과 체인 주변에 이물질이 없는지 확인하십시오.

4.2 제트슨 타기

시동 및 가속 방법: 가속 스로틀을 몸 쪽으로 천천히 돌리십시오.

중요: 스로틀을 더 많이 돌릴수록 모터가 더 많이 작동하며, 속도가 더 빨라집니다. 속도가 갑자기 치솟는 것을 방지하려면 항상 스로틀을 서서히 돌리십시오.

속도를 유지하려면: 스로틀을 일정하게 유지하십시오.

속도를 줄이려면: 가속 페달을 부드럽게 떼세요.

방향 전환 방법: 핸들을 왼쪽이나 오른쪽으로 돌리세요.

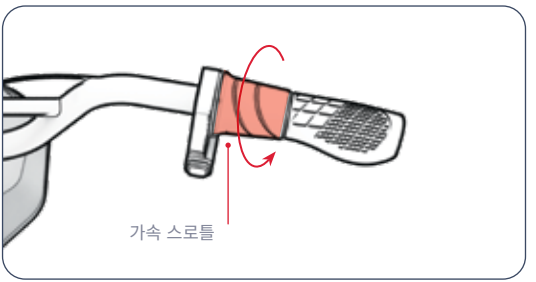

⚠ **중요:** 주행 시에는 항상 발을 발판 위에 올려놓으십시오. 절대로 발을 자전거 옆으로 늘어뜨린 채로 주행하지 마십시오. 이 제품은 보행자가 많은 곳이나 자동차 및 차량 통행이 있는 도로에서는 타서는 안 됩니다.

4.3 속도 모드 변경

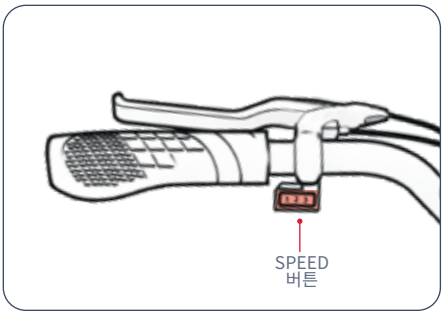

- 3가지 속도 모드가 있으며, 각 모드마다 오프로드 오토바이가 달릴 수 있는 최고 속도가 정해져 있습니다.
- 속도 모드를 변경하려면 속도 모드 스위치를 전환하십시오.

모드 1	모드 2	모드 3
최대 5.0 MPH (8.0 KM/H)	최대 7.5 MPH (12.1 KM/H)	최대 14.0 MPH (22.5 KM/H)

4.4 브레이크 사용법

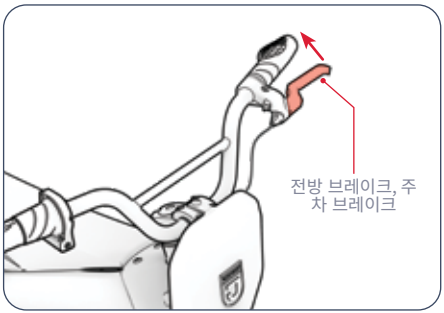

- 속도를 줄이려면 핸드브레이크를 살짝 당기세요
- 더 세게 꽉 쥐어 완전히 멈추게 하세요
- 갑작스러운 움직임을 피하기 위해, 핸드브레이크를 서서히 조여 주세요.
  - 좌측 주차 브레이크 ➔ 뒷바퀴 브레이크

4.5 헬멧 안전

라이더는 항상 헬멧을 착용해야 합니다.



부적절한 위치 선정:
이마가 드러나 있다.
넘어질 수 있습니다
중상을 입었다.



올바른 자세:
이마가 가려져 있다
헬멧 옆에서.

*헬멧과 적절한 복장, 신발, 안전 장비를 착용하십시오. 바퀴에 끼이거나 바퀴 밑으로 말려 들어갈 것 같은 옷은 피하십시오. 발가락이 덮히 편평한 신발을 착용하는 것이 좋습니다. 사고 발생 시 부상을 예방하기 위해 ASTM F1492 인증 헬멧과 보호 장비를 착용하십시오.

4.6 속도 및 작동 시간 극대화

이상적인 조건에서 달성할 수 있는 최고 속도는 14.0 MPH(22.5 KM/H)이며, 배터리 1회 충전당 최대 주행 시간은 30분입니다.

주행 노면:
거친 노면을 주행하면 마찰이 발생하여 속도가 느려질 뿐만 아니라 모터에 더 큰 부하가 걸려 배터리가 더 빨리 소모됩니다. 가능하면 주행감이 매끄러운 노면을 선택하세요.

적재 중량:
- 총 중량(라이더와 화물)이 늘어날수록 주행 가능 거리가 줄어듭니다.
- 최대 비행 거리와 속도는 140 LB (63.5 KG) 이하의 적재 하중에서 달성할 수 있습니다.

라이딩 스타일:
자주 시동을 걸고 끄면 주행 거리가 줄어듭니다.

기온:
이 제품을 타고 보관하기에 가장 적합한 온도는 50°F~75°F(10°C~23.9°C)입니다.

경사도:
모터는 평지나 내리막길보다 오르막길을 주행할 때 더 많은 힘을 써야 합니다.

배터리 관리:
매번 주행 후 적시에 배터리를 충전하면 배터리 용량과 성능을 유지하는 데 도움이 됩니다.

사용자 유지관리 지침.

제트슨을 잘 관리하여 부드럽고 안전하게 주행할 수 있도록 하세요. 방법은 다음과 같습니다:

Jetson 사용법
- 제품을 심한 진동이나 강한 물리적 충격에 노출시키지 마십시오.
- 배터리를 절대로 분해하지 마십시오.
- 제품을 물이나 습기가 닿지 않는 곳에 보관하십시오.
- 파손을 방지하려면 매끄럽고 평평한 노면에서 주행하십시오.
- 절대로 바퀴, 좌석 및/또는 핸들바를 잡고 제품을 운반하지 마십시오.
- 모터와 핸들바 부품을 연결하는 배선이 당겨지거나 걸리지 않도록 주의하십시오.

보관 방법
- 제품을 장기간 보관하기 전에 배터리를 완전히 충전하십시오.
- 장기간 보관할 때는 한 달에 한 번씩 배터리를 완전히 충전하십시오.
- 제품에 먼지가 묻지 않도록 덮어 두세요.
- 이 제품은 실내의 건조한 장소에서 50°F ~ 95°F (10°C ~ 32.2°C)의 온도 범위 내에서 보관하십시오.

제트슨 청소하기
- 좌석 및 프레임 - 먼지가 없는 젖은 천이나 소독용 알코올을 적신 천으로 닦으십시오. 그 후 먼지가 없는 마른 천으로 닦아내십시오.
- 핸들바 - 먼지가 없는 젖은 천에 중성 세제를 묻혀 닦아 주세요. 별도의 젖은 천으로 남은 세제를 닦아내세요.
- 휠 부품 - 먼지가 없는 젖은 천으로 닦아 주세요.
- 타이어 - 먼지가 없는 젖은 천으로 닦아 주세요. 타이어 광택제나 세정제를 사용할 수도 있습니다.

⚠ 배터리 사용 시 주의사항
이 제품에는 리튬이온 배터리가 내장되어 있습니다. 취급 시 주의하십시오.
- 이 제품은 화기 및 과도한 열원에서 멀리 보관하십시오.
- 강한 물리적 충격, 심한 진동 또는 충격을 피하십시오.
- 제품을 물이나 습기로부터 보호하십시오.
- 이 제품을 다른 물건 위나 아래에 쌓아 두거나 보관하지 마십시오.
- 제품이나 배터리를 분해하지 마십시오.
- 이 제품을 일반 쓰레기와 함께 버리지 마십시오. 전용 전자폐기물 처리 시설이나 배터리 재활용 센터로 가져가십시오. 가까운 처리 장소에 대한 자세한 정보는 해당 지역 지자체나 폐기물 수거 업체에 문의하십시오.
- 제품의 배터리가 뜨겁게 느껴지거나 과열 징후가 나타나거나, 이상한 냄새나 소리가 나거나, 액체나 가스가 누출되거나, 모양이나 색상이 변하는 경우, 즉시 다음 조치를 취하십시오:
  1. 현재 제품을 사용하고 있다면 즉시 사용을 중단하십시오. 충전 케이블이 제품에 연결되어 있다면 분리하십시오.
  2. 해당 제품의 사용을 중단하십시오.
  3. 안전하다면, 제품을 탁 트인 공간으로 옮기고 가연성 물질에서 멀리 떨어뜨리십시오.
  4. 도움이 필요하시면 지역 응급 서비스에 연락하십시오.
  5. 배터리 전해액이 누출되어 눈에 닿았거나 피부에 닿은 부위는 깨끗한 흐르는 물로 철저히 씻어낸 후, 의료진의 추가 진료를 받으십시오.
- 배터리에 문제가 있는 경우, 제트슨 고객 지원팀에 문의해 주십시오.

⚠ 경고: 제품에 물을 직접 뿌리거나 묻히지 마십시오. 물은 배선, 배터리 수납부 및 조명에 손상을 입힐 뿐만 아니라 프레임의 부식을 유발할 수 있으며, 이 모든 것이 오작동을 일으켜 라이더의 안전을 위협할 수 있습니다.

보증 범위.

제품의
보증 또는 문의
보증 범위,
저희에게 직접 문의해 주십
시오.

www.ridejetson.com

일반 제한 보증

귀하의 새로운 JETSON 제품은 RIDEJETSON.COM/WARRANTY에 명시된 바와 같이, JETSON 사용자 설명서(RIDEJETSON.COM/SUPPORT 참조)에 따라 사용된 경우, 최초 소매 구매일로부터 일정 기간 동안 재료 및 제조상의 결함에 대해 보증이 적용됩니다. **본 보증에 따라, 귀하가 당사의 공인 판매처 중 한 곳에서 JETSON 제품을 구매한 경우에도 JETSON에 직접 보증 청구를 제기할 수 있습니다.** 보증 약관의 전문을 확인하시려면 RIDEJETSON.COM/WARRANTY를 방문해 주십시오 .

제품 등록

새로 구입한 JETSON을 등록하시면 맞춤형 제품 및 보증 지원을 더 빠르게 받으실 수 있습니다. RIDEJETSON.COM/PAGES/REGISTRATION에서 지금 바로 등록하세요 .

저희와 소통해 보세요.

RIDEJETSON.COM/SUPPORT
RIDEJETSON.COM/CHAT

1-844-585-7462

소셜 미디어에서 @ridejetson 을 팔로우하여 환상적인 혜택, 경품 이벤트 및 제트슨의 최신 소식을 놓치지 마세요.

차 정말 마음에 드시나요?

다음에서 리뷰를 남겨주세요
ridejetson.com/reviews.
여러분의 소식을 기다리고 있습니다!
#MakeMoves

KOR


JETSON

PRZEWODNIK PO TRASIE.

WAŻNE:
Przeczytaj uważnie i zapamiętaj na przyszłość.

JETSON

JAX
Elektryczny motocykl terenowy.

NUMER KATALOGOWY MODELU (MODELE): JJAX-BLK

NAJLEPSZE PRODUKTY MARKI JETSON DWIE PRZEJAŻDŻKI ZASADY:

BĄDŹCIE OSTROŻNI. BAWCIE SIĘ DOBRZE!

WYPRODUKOWANO W JINHUA, W PROWINCJI ZHEJIANG, W CHINACH
IMPORTOWANE PRZEZ TRURIDE TECH LLC.
SKRYTKA POCZTOWA NR 461, JERSEY CITY, NJ 07302-9998

KOD DATY: 07/2026
WERSJA DOKUMENTU: V1.0
WYPRODUKOWANO W CHINACH

© 2026, TRURIDE TECH. WSZELKIE PRAWA ZASTRZEŻONE. WYPRODUKOWANO NA ZLECENIE TRURIDE TECH LLC.
JETSON® JEST ZASTRZEŻONYM ZNAKIEM TOWAROWYM UŻYWANYM NA PODSTAWIE LICENCJI UDZIELONEJ PRZEZ JETSTREAM BRANDS LLC.
ŻADNA CZĘŚĆ NINIEJSZEGO DOKUMENTU, W TYM JEGO FORMA, GRAFIKA I PROJEKT, NIE MOŻE BYĆ POWIELANA ANI PRZEKAZYWANA W JAKIEJKOLWIEK FORMIE ANI W JAKIKOLWIEK SPOSÓB.

AIRTAG JEST ZNAKIEM TOWAROWYM FIRMY APPLE INC.
TILE ORAZ ZNAK GRAFICZNY TILE SĄ ZNAKAMI TOWAROWYMI FIRMY TILE, INC.
ZNAK SŁOWNY I LOGO BLUETOOTH® SĄ ZAREJESTROWANYMI ZNAKAMI TOWAROWYMI NALEŻĄCYMI DO BLUETOOTH SIG, INC., A FIRMA TRURIDE TECH LLC KORZYSTA Z NICH NA PODSTAWIE LICENCJI. POZOSTAŁE ZNAKI TOWAROWE I NAZWY HANDLOWE NALEŻĄ DO ICH ODPOWIEDNICH WŁAŚCICIELI.

Spis treści

Ostrzeżenia dotyczące bezpieczeństwa 3
Umowa arbitrażowa 6
1. Informacje o produkcie
1.1 Dane techniczne produktu 8
1.2 Przegląd produktu 8
1.3 Zasoby internetowe 10
2. Instrukcja montażu
2.1 Uwagi wstępne 11
2.2 Wymagania wobec zawodników 11
2.3 Montaż przedniego koła 12
2.4 Montaż kierownicy 14
2.5 Montaż płyty przedniej 15
2.6 Ładowanie akumulatora 16
2.7 Ciśnienie w oponach i pompowanie 18
3. Cechy i funkcje
3.1 Włączanie i wyłączanie zasilania 19
3.2 Jak odczytywać kontrolki stanu akumulatora 20
3.3 Korzystanie z podpórki 20
4. Instrukcja obsługi
4.1 Kontrola bezpieczeństwa przed jazdą 21
4.2 Jazda na Jetsonie 22
4.3 Zmiana trybów prędkości 23
4.4 Korzystanie z hamulca 23
4.5 Bezpieczeństwo związane z kaskiem 24
4.6 Maksymalizacja prędkości i czasu pracy 24
Instrukcje dotyczące obsługi użytkownika 25
Zakres gwarancji 26
Skontaktuj się z nami 27

OSTRZEŻENIA DOTYCZĄCE

PRZECHOWAJ TE INSTRUKCJE.

INFORMACJE DOTYCZĄCE RYZYKA POŻARU LUB OBRAŻEŃ CIAŁA ORAZ WAŻNE WSKAZÓWKI DOTYCZĄCE BEZPIECZEŃSTWA

- Przed rozpoczęciem użytkowania należy uważnie zapoznać się z instrukcją obsługi i ostrzeżeniami dotyczącymi bezpieczeństwa oraz upewnić się, że wszystkie wskazówki bezpieczeństwa zostały zrozumiane i zaakceptowane. Użytkownik ponosi odpowiedzialność za wszelkie straty lub szkody spowodowane niewłaściwym użytkowaniem urządzenia.
- **Nieprawidłowe użycie ładowarki może spowodować pożar lub wybuch, co może doprowadzić do zniszczenia mienia, obrażeń ciała, a nawet śmierci.**
- Przed każdym cyklem pracy operator powinien przeprowadzić kontrole przeduruchomieniowe określone przez producenta: czy wszystkie osłony i podkładki dostarczone pierwotnie przez producenta znajdują się na właściwym miejscu i są w stanie nadającym się do użytku; czy układ hamulcowy działa prawidłowo; czy wszystkie osłony osi, osłony łańcuchów lub inne osłony dostarczone przez producenta są zamontowane i w stanie nadającym się do użytku; czy opony są w dobrym stanie, odpowiednio napompowane i mają wystarczającą głębokość bieżnika; obszar, na którym produkt ma być eksploatowany, powinien być bezpieczny i odpowiedni do bezpiecznej eksploatacji.
- Elementy należy konserwować i naprawiać zgodnie ze specyfikacjami producenta, używając wyłącznie autoryzowanych przez niego części zamiennych, a montaż powinien być wykonywany przez dealerów lub inne wykwalifikowane osoby.
- Ostrzeżenie dotyczące ładowania baterii jednorazowych.
- Nie wolno dopuścić, aby dłonie, stopy, włosy, części ciała, ubranie lub podobne przedmioty miały kontakt z ruchomymi elementami, kołami lub układem napędowym podczas pracy silnika.
- Produktu tego nie powinny używać dzieci ani osoby o ograniczonych zdolnościach fizycznych, sensorycznych lub umysłowych, a także osoby nieposiadające odpowiedniego doświadczenia i wiedzy, chyba że znajdują się pod nadzorem lub otrzymały odpowiednie instrukcje (IEC 60335-1/A2:2006).
- Dzieci pozostające bez opieki nie powinny bawić się tym produktem (IEC 60335-1/A2:2006).
- Wymagany jest nadzór osoby dorosłej.
- Urządzeń nie wolno używać do wyścigów, akrobacji motocyklowych ani innych manewrów, które mogą spowodować utratę kontroli nad pojazdem lub wywołać niekontrolowane działania lub reakcje kierowcy/pasażera.
- Nigdy nie używać w pobliżu pojazdów silnikowych.
- Należy unikać ostrych nierówności, kratkanali i nagłych zmian w nawierzchni. Urządzenie może nagle się zatrzymać.
- Należy unikać ulic i nawierzchni pokrytych wodą, piaskiem, żwirem, błotem, liśćmi i innymi zanieczyszczeniami. Deszczowa pogoda pogarsza przyczepność, skuteczność hamowania i widoczność.
- Należy unikać jazdy w pobliżu łatwopalnych gazów, par, cieczy lub pyłów, które mogą spowodować pożar.
- Użytkownicy powinni przestrzegać wszystkich zaleceń i instrukcji producenta, a także wszystkich przepisów ustawowych i wykonawczych: pojazdy bez reflektorów mogą być użytkowane wyłącznie przy odpowiedniej widoczności w świetle dziennym, a ponadto; właściciele należy zachęcać do zwiększania widoczności za pomocą oświetlenia, odblasków, a w przypadku pojazdów o niskim zawieszeniu – flag sygnalizacyjnych na elastycznych drążkach.
- Osoby cierpiące na poniższe schorzenia powinny zostać ostrzeżone przed korzystaniem z urządzenia: osoby z chorobami serca; kobiety w ciąży; osoby z dolegliwościami głowy, pleców lub szyi lub po operacjach w tych obszarach ciała; oraz osoby z wszelkimi schorzeniami psychicznymi lub fizycznymi, które mogą zwiększać ryzyko odniesienia urazu lub ograniczać ich sprawność fizyczną lub zdolności umysłowe niezbędne do rozpoznania,

zrozumienia i wykonania wszystkich instrukcji bezpieczeństwa oraz do oceny zagrożeń związanych z użytkowaniem urządzenia.

- Nie należy jeździć w nocy.
- Nie należy jeździć po spożyciu alkoholu lub zażyciu leków na receptę.
- Podczas jazdy nie należy przewozić żadnych przedmiotów.
- Nigdy nie należy obsługiwać produktu na boso.
- Zawsze noś buty i dbaj o to, by sznurowadła były zawiązane.
- Upewnij się, że stopy zawsze stabilnie spoczywają na pokładzie.
- Operatorzy powinni zawsze używać odpowiedniej odzieży ochronnej, w tym między innymi kasku posiadającego odpowiedni certyfikat, oraz wszelkiego innego sprzętu zalecanego przez producenta: Należy zawsze nosić sprzęt ochronny, taki jak kask, nakolanniki i nałokietniki.
- Zawsze ustępuj pierwszeństwa pieszym.
- Zwracaj uwagę na to, co znajduje się przed tobą i daleko od ciebie.
- Podczas jazdy nie należy pozwalać sobie na czynniki rozpraszające uwagę, takie jak odbieranie telefonów czy wykonywanie jakichkolwiek innych czynności.
- Z produktu nie może korzystać więcej niż jedna osoba.
- Kiedy poruszasz się na tym produkcie razem z innymi użytkownikami, zawsze zachowuj bezpieczną odległość, aby uniknąć zderzenia.
- Podczas skręcania pamiętaj o utrzymaniu równowagi.
- Jazda z nieprawidłowo wyregulowanymi hamulcami jest niebezpieczna i może spowodować poważne obrażenia lub śmierć.
- Podczas pracy hamulec może się nagrzewać, dlatego nie należy dotykać go gołą ręką.
- Zbyt gwałtowne lub zbyt mocne hamowanie może spowodować zablokowanie koła, co z kolei może doprowadzić do utraty kontroli nad rowerem i upadku. Nagłe lub nadmierne hamowanie może skutkować obrażeniami lub śmiercią.
- Jeśli hamulec się poluzuje, należy go dokręcić za pomocą klucza imbusowego, śrubokręta lub innego odpowiedniego narzędzia albo skontaktować się z zespolem obsługi klienta Jetson Care.
- Zużyte lub uszkodzone części należy natychmiast wymienić.
- Przed jazdą należy sprawdzić, czy wszystkie etykiety bezpieczeństwa są na swoim miejscu i czy ich treść jest zrozumiała.
- Właściciel zezwoli na użytkowanie i obsługę urządzenia po upewnieniu się, że operatorzy rozumieją działanie wszystkich elementów urządzenia i potrafią je obsługiwać przed rozpoczęciem użytkowania.
- Nie należy jeździć bez odpowiedniego przeszkolenia. Nie należy jeździć z dużą prędkością, po nierównym terenie ani po zboczach. Nie należy wykonywać akrobacji ani wykonywać gwałtownych skrętów.
- Zalecane do ładowania w pomieszczeniach.
- Zalecane do użytku na zewnątrz.
- Długotrwała ekspozycja na promieniowanie UV, deszcz i czynniki atmosferyczne może spowodować uszkodzenie materiałów, z których wykonana jest obudowa; gdy urządzenie nie jest używane, należy je przechowywać w pomieszczeniu.
- Rowery elektryczne, które nie są przeznaczone do użytkowania w miejscach położonych na dużych wysokościach – co może wymagać zwiększenia odstępów izolacyjnych w obwodach elektrycznych – powinny posiadać oznaczenie informujące, że nie są przeznaczone do użytkowania na wysokości powyżej 2000 m n.p.m.
- Należy używać wyłącznie baterii wskazanych przez producenta.
- Gdy urządzenie nie jest używane, należy je przechowywać w pomieszczeniu. Podczas ładowania lub gdy nie jeździsz, pozostaw je w pomieszczeniu.
- **OSTRZEŻENIE** – Ryzyko pożaru – Zadna z części nie może być naprawiana przez użytkownika.
- **OSTRZEŻENIE** – Ryzyko pożaru – Urządzenie nie zawiera części, które użytkownik może samodzielnie naprawiać.
- Waga kierowcy nie powinna przekraczać 140 funtów (63,50 kg).

ZMIANY

Nie należy podejmować prób demontażu, modyfikacji, naprawy ani wymiany urządzenia ani żadnego z jego elementów bez instrukcji zespołu Jetson Care. Spowoduje to utratę wszelkich praw wynikających z gwarancji i może doprowadzić do nieprawidłowego działania urządzenia, co z kolei może spowodować obrażenia.

DODATKOWE ŚRODKI OSTROŻNOŚCI PODCZAS EKSPLOATACJI

Nie podnoś urządzenia z podłoża, gdy jest włączone, a koła są w ruchu. Może to spowodować swobodny obrót kół, co z kolei może doprowadzić do obrażeń u Ciebie lub osób znajdujących się w pobliżu. Nie wskakuj na urządzenie ani z niego nie zeskakuj, a także nie wykonuj skoków podczas jego użytkowania. Podczas pracy zawsze trzymaj stopy mocno oparte na podnóżku. Przed użyciem zawsze sprawdź poziom naładowania akumulatora.

UTYLIZACJA UŻYWANYCH AKUMULATORÓW



Bateria może zawierać substancje niebezpieczne, które mogą stanowić zagrożenie dla środowiska i zdrowia ludzkiego. Symbol ten, umieszczony na baterii i/lub opakowaniu, oznacza, że zużytej baterii nie wolno traktować jako odpadu komunalnego. Zużyte baterie należy oddawać do odpowiedniego punktu zbiórki w celu recyklingu. Zapewniając prawidłową utylizację zużytych baterii, przyczynisz się do zapobiegania potencjalnym negatywnym skutkom dla środowiska i zdrowia ludzkiego. Recykling materiałów pomoże chronić zasoby naturalne. Aby uzyskać więcej informacji na temat recyklingu zużytych baterii, prosimy o kontakt z lokalnym przedsiębiorstwem zajmującym się gospodarką odpadami.

ZAWIADOMIENIE O ZGODNOŚCI

Urządzenie to jest zgodne z częścią 15 przepisów FCC. Jego eksploatacja podlega następującym dwóm warunkom: (1) urządzenie to nie może powodować szkodliwych zakłóceń oraz (2) urządzenie to musi akceptować wszelkie odbierane zakłócenia, w tym zakłócenia, które mogą powodować niepożądane działanie. Ostrzeżenie: Wszelkie zmiany lub modyfikacje niniejszego urządzenia, które nie zostały wyraźnie zatwierdzone przez podmiot odpowiedzialny za zgodność z przepisami, mogą spowodować unieważnienie uprawnień użytkownika do eksploatacji sprzętu.

UWAGA: Urządzenie to zostało przetestowane i uznane za zgodne z limitami dla urządzeń cyfrowych klasy B, zgodnie z częścią 15 przepisów FCC. Limity te mają na celu zapewnienie odpowiedniej ochrony przed szkodliwymi zakłóceniami w instalacjach domowych. Urządzenie to generuje, wykorzystuje i może emitować energię o częstotliwości radiowej, a jeśli nie zostanie zainstalowane i użytkowane zgodnie z instrukcją, może powodować szkodliwe zakłócenia w łączności radiowej. Nie ma jednak gwarancji, że w konkretnej instalacji zakłócenia nie wystąpią. Jeśli urządzenie to powoduje szkodliwe zakłócenia w odbiorze sygnału radiowego lub telewizyjnego — co można stwierdzić poprzez wyłączenie i ponowne włączenie urządzenia — zaleca się użytkownikowi podjęcie próby wyeliminowania zakłóceń poprzez zastosowanie jednego lub kilku z poniższych środków:

- Zmień ustawienie lub przenieś antenę odbiorczą.
- Zwiększ odległość między urządzeniem a odbiornikiem.
- Podłącz urządzenie do gniazdka należącego do innego obwodu elektrycznego niż ten, do którego podłączony jest odbiornik.
- W razie potrzeby należy zwrócić się o pomoc do sprzedawcy lub doświadczonego technika radiowo-telewizyjnego.
- Aby zapewnić zgodność z limitami FCC klasy B, z tym urządzeniem należy stosować kable ekranowane.

⚠ OSTRZEŻENIE:

Nieprzestrzeganie poniższych instrukcji może spowodować obrażenia u dziecka lub innych osób.

- Podczas montażu należy przechowywać małe elementy w miejscu niedostępnym dla dzieci.
- Akcesoria muszą być montowane i demontowane przez osobę dorosłą.
- Należy regularnie sprawdzać, czy produkt nie jest uszkodzony.

*** WYMAGANY JEST MONTAŻ PRZEZ OSOBĘ DOROSŁĄ.**

⚠ OSTRZEŻENIE:

Aby zmniejszyć ryzyko urazu, konieczny jest nadzór osoby dorosłej. Nigdy nie należy używać urządzenia na jezdniach, w pobliżu pojazdów silnikowych, na stromych zboczach lub schodach ani w ich pobliżu, a także w pobliżu basenów lub innych zbiorników wodnych; należy zawsze nosić obuwie i nigdy nie pozwalać na jazdę więcej niż jednej osobie.

WAŻNE WSKAZÓWKI DOTYCZĄCE BEZPIECZEŃSTWA

OSTRZEŻENIE – Podczas korzystania z tego produktu należy zawsze przestrzegać podstawowych środków ostrożności, w tym następujących:

(A) Przed użyciem produktu należy zapoznać się z całą instrukcją.

(B) Aby zmniejszyć ryzyko odniesienia obrażeń, podczas użytkowania produktu w pobliżu dzieci konieczny jest ścisły nadzór.

(C) Nie należy wkładać palców ani rąk do urządzenia.

(D) Nie należy używać tego produktu, jeśli elastyczny przewód zasilający lub kabel wyjściowy jest postrzępiony, ma uszkodzoną izolację lub wykazuje jakiekolwiek inne oznaki uszkodzenia.

(E) W przypadku wszystkich urządzeń instrukcja powinna zawierać następującą informację: Urządzenie to nie jest przeznaczone do użytkowania w temperaturach otoczenia poniżej -10 °C (14 °F) ani powyżej 40 °C (104 °F).

(F) W przypadku wszystkich urządzeń instrukcja powinna zawierać następującą informację: Akumulator należy ładować, gdy temperatura otoczenia wynosi od 0 °C (32 °F) do 40 °C (104 °F). Nigdy nie należy ładować akumulatora, gdy temperatura otoczenia wykracza poza ten zakres.

KALIFORNIJSKA INICJATYWA USTAWODAWCZA NR 65

⚠ OSTRZEŻENIE:

TEN PRODUKT MOŻE NARAZIĆ UŻYTKOWNIKA NA DZIAŁANIE SUBSTANCJI CHEMICZNYCH, W TYM KADMU, KTÓRY WEDŁUG WŁADZ STANU KALIFORNIA POWODUJE RAKA ORAZ WADY WRODZONE LUB INNE SZKODY DLA ROZRODCZOŚCI.

WIĘCEJ INFORMACJI MOŻNA ZNALEŹĆ NA STRONACH:
WWW.P65WARNINGS.CA.GOV.

UMOWA ARBITRAŻOWA.

WAŻNA INFORMACJA DOTYCZĄCA TWOICH PRAW – PROSIMY O ZAPOZNANIE SIĘ Z NĄ.

NINIEJSZA UMOWA ARBITRAŻOWA („UMOWA") REGULUJE SPOSÓB ROZSTRZYGANIA WSZELKICH ROSZCZEŃ WSTĘPOWANYCH PRZECIWKO NAM W ZWIĄZKU Z NINIEJSZYM ZAKUPEM I/LUB KORZYSTANIEM Z NASZYCH PRODUKTÓW. NINIEJSZA UMOWA OKREŚLA WAŻNE PRAWA. PROSIMY O UWAŻNE ZAPOZNANIE SIĘ Z NINIEJSZĄ UMOWĄ.

DOKONUJĄC ZAKUPU NASZYCH PRODUKTÓW U NAS LUB U JAKIEJKOLWIEK STRONY TRZECIEJ, UŻYTKOWNIK ROZUMIE I WYRAŻA ZGODĘ, ŻE WSZELKIE SPORY MIĘDZY UŻYTKOWNIKIEM A NAMI DOTYCZĄCE TAKIEGO PRODUKTU BĘDĄ ROZSTRZYGANE W DRODZE WIĄŻĄCEGO ARBITRAŻU INDYWIDUALNEGO ZGODNIE Z WARUNKAMI NINIEJSZEJ UMOWY, A W ZWIĄZKU Z TYM UŻYTKOWNIK ZRZEKA SIĘ PRAWA DO UCZESTNICZENIA W TAKICH SPORACH LUB REPREZENTOWANIA GRUPY KONSUMENTÓW W TAKICH SPORACH. JEŚLI NIE WYRAŻASZ ZGODY NA NINIEJSZE WARUNKI, MUSISZ ZWRÓCIĆ PRODUKT W CIĄGU (30) DNI OD DATY JEGO OTRZYMANIA.

PRAWO WŁAŚCIWE; ZGODĘ

Niniejsza Umowa podlega przepisom federalnej ustawy o arbitrażu (Federal Arbitration Act), 9 U.S.C. §§ 1 i nast., a w zakresie, w jakim mają zastosowanie przepisy stanowe – przepisom stanu Delaware, z pominięciem zasad kolizji praw. Zatrzymując Produkt przez okres dłuższy niż trzydzieści (30) dni od daty jego otrzymania, użytkownik potwierdza, że zapoznał się z niniejszą Umową, zrozumiał ją i wyraża zgodę na jej przestrzeganie. Jeśli nie zgadzasz się na niniejszą Umowę, musisz zwrócić Produkt w ciągu trzydziestu (30) dni od daty otrzymania, aby otrzymać pełny zwrot ceny zakupu.

I. ROZSTRZYGNIĘCIE SPORU W DRODZE WIĄŻĄCEGO ARBITRAŻU.

Wszelkie roszczenia lub spory między użytkownikiem a nami, naszymi spółkami zależnymi lub stowarzyszonymi, agentami lub przedstawicielami, wynikające z Produktu lub niniejszej Umowy lub w jakikolwiek sposób z nimi związane, będą rozstrzygane w drodze ostatecznego i wiążącego arbitrażu. Niniejszy obowiązek arbitrażu ma zastosowanie niezależnie od tego, czy roszczenie lub spór dotyczy czynu niedozwolonego, oszustwa, wprowadzenia w błąd, odpowiedzialności za produkt, zaniedbania, naruszenia przepisów ustawowych czy jakiejkolwiek innej podstawy prawnej. Użytkownik wyraźnie potwierdza i zgadza się, że zrzeka się prawa do wniesienia pozwu sądowego w oparciu o takie roszczenia lub spory oraz do rozstrzygnięcia takiego pozwu przez sędziego lub ławę przysięgłych. Niezależnie od powyższego każda ze stron może zwrócić się do właściwego sądu o wydanie nadzwyczajnego nakazu sądowego lub innego słusznego środka zabezpieczającego wyłącznie w celu zapobieżenia nieodwracalnej szkodzie w toku postępowania arbitrażowego, bez zrzeczenia się jakiegokolwiek prawa do rozstrzygnięcia sporu w drodze arbitrażu.

II. ZRZECZENIE SIĘ PRAWA DO UDZIAŁU W POSTĘPOWANIU GRUPOWYM.

Wszelkie postępowania arbitrażowe wynikające z niniejszej Umowy będą prowadzone indywidualnie (a nie w ramach postępowania zbiorowego), a arbiter nie będzie uprawniony do orzekania o zadośćuczynieniu zbiorowym. Użytkownik przyjmuje do wiadomości i zgadza się, że niniejsza Umowa wyraźnie zabrania mu wszczynania postępowania arbitrażowego jako przedstawiciel innych osób lub przystępowania do jakiegokolwiek postępowania arbitrażowego wszczętego przez jakąkolwiek inną osobę. Użytkownik przyjmuje również do wiadomości i zgadza się, że zrzeka się prawa do pełnienia funkcji przedstawiciela, prywatnego pełnomocnika generalnego lub jakiejkolwiek innej funkcji reprezentacyjnej, a także prawa do uczestnictwa jako członek grupy powodów w jakimkolwiek postępowaniu sądowym wszczętym przeciwko nam i/lub powiązanym stronom trzecim.

III. POSTĘPOWANIE ARBITRAŻOWE.

(A) Przed wszczęciem jakiegokolwiek postępowania arbitrażowego na mocy niniejszej Umowy należy najpierw zgłosić nam roszczenie lub spór, dzwoniąc pod bezpłatny numer naszego przedstawiciela 1-866-225-9723 i podając wszystkie wymagane informacje. Może zaistnieć konieczność dostarczenia nam pisemnego oświadczenia określającego charakter roszczenia lub sporu. Mamy czterdzieści pięć (45) dni od otrzymania takiego zgłoszenia telefonicznego (lub pisemnego oświadczenia) na rozstrzygnięcie takiego roszczenia lub sporu („Okres rozstrzygania"). Jeśli roszczenie lub spór nie zostanie rozstrzygnięty w Okresie rozstrzygania, użytkownik może wszcząć postępowanie arbitrażowe zgodnie z warunkami niniejszej Umowy.

(B) Arbitraż wszelkich roszczeń lub sporów wynikających z niniejszej Umowy będzie prowadzony zgodnie z obowiązującymi w danym momencie Zasadami arbitrażu konsumenckiego AAA („AAA"). Zasady i procedury te można uzyskać, dzwoniąc do AAA lub odwiedzając jej stronę internetową pod adresem www.adr.org.

(C) Arbiter nie może prowadzić postępowania arbitrażowego w sprawie zbiorowej; oznacza to, że arbiter nie może zezwolić Państwu na występowanie w charakterze przedstawiciela, prywatnego pełnomocnika publicznego ani w żadnej innej roli reprezentującej inne osoby w ramach postępowania arbitrażowego.

(D) Arbitraż w sprawie wszelkich roszczeń lub sporów wynikających z niniejszej Umowy będzie prowadzony w hrabstwie Nowy Jork w stanie Nowy Jork; z zastrzeżeniem jednak, że w przypadku roszczeń o wartości nieprzekraczającej 25 000 USD użytkownik może zdecydować się na przeprowadzenie arbitrażu przez telefon lub wideokonferencję, przy czym w takim przypadku nie będzie wymagane osobiste stawienie się.

(E) ARBITRAŻ MASOWY. Jeżeli w ciągu dowolnego okresu dziewięćdziesięciu (90) dni zostanie przeciwko nam wniesionych co najmniej dwadzieścia (20) podobnych roszczeń („Zgłoszenie masowe"), AAA będzie prowadzić postępowanie w sprawie Zgłoszenia masowego w ramach skoordynowanego postępowania. AAA wybierze maksymalnie dziesięć (10) roszczeń, które posłużą jako postępowania wzorcowe i które zostaną rozpatrzone w pierwszej kolejności. Wyniki postępowań precedensowych nie będą wiążące dla pozostałych wnioskodawców, ale strony mogą je wykorzystać w celu ułatwienia rozstrzygnięcia sporu. Żadne dodatkowe roszczenia w ramach Zgłoszenia zbiorowego nie będą rozpatrywane ani poddawane arbitrażowi w trakcie trwania postępowań precedensowych. Wszelkie obowiązujące terminy przedawnienia ulegają zawieszeniu na czas zawieszenia postępowania zgodnie z niniejszym punktem. Niniejsze postanowienie nie ogranicza indywidualnego prawa użytkownika do arbitrażu.

(F) ZASTĘPCZY ADMINISTRATOR. Jeżeli AAA nie jest w stanie lub nie chce przeprowadzić postępowania w sprawie roszczenia na mocy niniejszej Umowy, funkcję administratora arbitrażu pełni JAMS, Inc. („JAMS") zgodnie z obowiązującymi w danym momencie minimalnymi standardami arbitrażu konsumenckiego tej organizacji, dostępnymi na stronie www.jamsadr.com.

IV. KOSZTY.

Wszystkie koszty administracyjne postępowania arbitrażowego wszczętego na mocy niniejszej Umowy wynoszą:

(A) Jeżeli wartość roszczenia lub sporu będącego przedmiotem postępowania arbitrażowego nie przekracza pięciu tysięcy dolarów (5 000 USD), Państwa udział w kosztach administracyjnych nie przekroczy stu dolarów (100 USD);

(B) Jeżeli wartość roszczenia lub sporu będącego przedmiotem postępowania arbitrażowego wynosi od pięciu tysięcy dolarów (5 000 USD) do pięćdziesięciu tysięcy dolarów (50 000 USD), Państwa udział w kosztach administracyjnych nie przekroczy trzystu dolarów (300 USD); oraz

(C) Jeżeli wartość roszczenia lub sporu będącego przedmiotem postępowania arbitrażowego przekracza 50 000 dolarów, Państwa udział w kosztach administracyjnych będzie zgodny z cennikiem opłat handlowych udostępnionym przez AAA.

(D) Każda ze stron pokrywa honoraria i koszty związane z własnymi pełnomocnikami, biegłymi i świadkami.

V. SPRAWY O NISKIEJ WARTOŚCI.

Jeżeli roszczenie podlega jurysdykcji sądu ds. drobnych roszczeń, każda ze stron może zdecydować się na wniesienie sprawy do tego sądu zamiast do arbitrażu. Wszelkie spory, których nie można rozstrzygnąć w ramach jurysdykcji sądu ds. drobnych roszczeń, będą rozstrzygane w drodze wiążącego arbitrażu zgodnie z postanowieniami niniejszej Umowy. Wszelkie odwołania od orzeczeń wydanych przez sąd ds. drobnych roszczeń będą rozstrzygane w drodze wiążącego arbitrażu zgodnie z postanowieniami niniejszej Umowy.

VI. ROZDZIELNOŚĆ POSTANOWIEŃ.

Jeżeli którekolwiek z postanowień niniejszej Umowy zostanie uznane za niezgodne z prawem, niewykonalne lub nieważne, postanowienie to straci moc wyłącznie w zakresie, w jakim zostało uznane za niezgodne z prawem, niewykonalne lub nieważne, a pozostała część tego postanowienia oraz wszystkie pozostałe postanowienia zachowają pełną moc prawną.

TruRide Tech LLC
794 School House Road
New Castle, DE 19720

Wprowadzenie: styczeń 2026 r.

1. O NAS TWÓJ PRODUKT.

1.1 Dane techniczne produktu

- WYMIARY PRODUKTU: 45,3 IN (L) × 22,0 IN (W) × 29,1 IN (H) | 115 CM (L) × 56 CM (W) × 74 CM (H)
- WYSOKOŚĆ KIEROWNICY: 29,1 IN | 73,91 CM
- WYSOKOŚĆ SIEDZISKA: 19,2 IN | 48,8 CM
- WAGA PRODUKTU: 39,7 FUNTA | 18 KG
- ROZMIAR OPONY: 16 CALI | 40,64 CM
- RODZAJ HAMULCA: HAMULEC RĘCZNY
- LIMIT WAGI: 140 FUNTÓW | 63,5 KG
- MINIMALNA WAGA ROWERZYSTY: 44 FUNTÓW | 20 KG
- ZALECANY WIEK: OD 13 LAT
- MAKSYMALNA PRĘDKOŚĆ: 14 MPH* | 22,5 KM/H*
- MAKSYMALNY CZAS TRWANIA: 30 MINUT*
- SILNIK: 300 W**
- AKUMULATOR: 36 V, 4,0 AH LITOWO-JONOWY
- CZAS ŁADOWANIA: DO 4 GODZIN
- ZALECANE CIŚNIENIE W OPONACH: 40 PSI
- STOPIEŃ WODOODPORNOŚCI: IPX4
- CERTYFIKAT UL: UL2272
- ŁADOWARKA: CERTYFIKAT UL, 42 V DC, 1,0 A

**CZAS PRACY URZĄDZENIA, PRĘDKOŚĆ, ŻYWOTNOŚĆ AKUMULATORA I INNE PARAMETRY TECHNICZNE MOGĄ SIĘ RÓŻNIĆ W ZALEŻNOŚCI OD UŻYTKOWNIKA I WARUNKÓW JAZDY. WIĘCEJ INFORMACJI NA TEMAT CZYNNIKÓW, KTÓRE MOGĄ WPŁYWAĆ NA OSIĄGI, ZNAJDUJE SIĘ W SEKCJI 5.5.*
*** MOC SZCZYTOWA*

1.2 Przegląd produktu

1. KIEROWNICA*
2. PŁYTA CZOŁOWA*
3. KOŁO (×2; PRZEDNIE ORAZ TYLNE)
4. WIDELEC PRZEDNI
5. ZAWÓR DO OPONY Z NASADKĄ PRZECIWPYŁOWĄ „ ” (2 SZT.; PRZÓD I TYŁ)
6. PORT ŁADOWANIA Z OSŁONĄ
7. SEAT
8. PODPÓRKA
9. PODEST NA STOPY * (×2, LEWY I PRAWY)
10. HAMULEC RĘCZNY
11. UCHWYT DO RĘKI
12. PRZEŁĄCZNIK TRYBU PRĘDKOŚCI
13. OBEJMA KIEROWNICY*
14. PRZYCISK ZASILANIA
15. WSKAŹNIK POZIOMU NAŁADOWANIA AKUMULATORA
16. PRZEPUSTNICA PRZYSPIESZENIA
17. ŁADOWARKA

**NIE JEST ZAMONTOWANE FABRYCZNIE; WYMAGA MONTAŻU.*

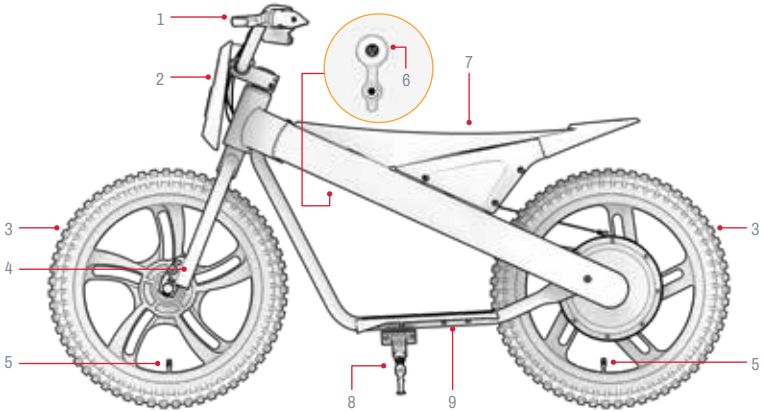

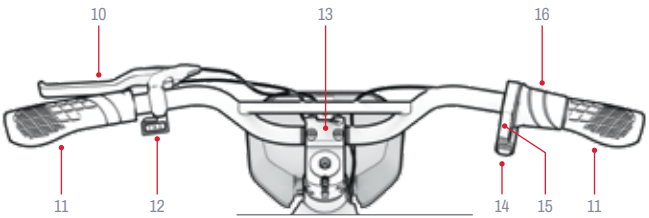

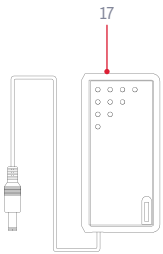

UWAGA: ZDJĘCIA MOGĄ NIE ODZWIERCIEDLAĆ DOKŁADNEGO WYGLĄDU RZECZYWISTEGO PRODUKTU.

PLK

Narzędzia, elementy metalowe oraz części niezbędne do montażu, regulacji i konserwacji:**



***DODATKOWE ELEMENTY MONTAŻOWE SĄ JUŻ ZAMONTOWANE. WIĘCEJ SZCZEGÓŁÓW ZNAJDZIESZ W INSTRUKCJI MONTAŻU.*
****DO MONTAŻU TEGO PRODUKTU NIE JEST POTRZEBNA KOŃCÓWKA KLUCZA O ŚREDNICY 14 MM.*

1.3 Zasoby internetowe

Przeszukaj naszą ofertę, aby znaleźć nasze najlepsze zaktualizowany produkt materiały wprowadzające oraz zasoby pomocnicze.

Instrukcję obsługi można znaleźć w Internecie pod adresem https://cdn.shopify.com/s/files/1/2530/6734/files/JAX-MANUAL-web.pdf

Naszą kolekcję instrukcji obsługi można znaleźć pod adresem https://ridejetson.com/pages/product-manuals

2. INSTRUKCJA MONTAŻU.

2.1 Uwagi wstępne

- ZACZNIJ SWOJĄ PRZYGODĘ JAK NALEŻY:
  PRZED UŻYCIEM TEGO PRODUKTU NALEŻY UWAŻNIE PRZECZYTAĆ CAŁĄ INSTRUKCJĘ OBSŁUGI, W TYM OSTRZEŻENIA DOTYCZĄCE BEZPIECZEŃSTWA. UPEWNIJ SIĘ, ŻE ROZUMIESZ, AKCEPTUJESZ I PRZESTRZEGASZ WSZYSTKICH:
  - ZALECENIA PRODUCENTA.
  - WSKAZÓWKI DOTYCZĄCE BEZPIECZEŃSTWA I OSTRZEŻENIA.
  - LOKALNE PRZEPISY I ROZPORZĄDZENIA DOTYCZĄCE JAZDY KONNEJ ORAZ PROWADZENIA DZIAŁALNOŚCI.

- PRZED ROZPOCZĘCIEM MONTAŻU NALEŻY USUNĄĆ WSZYSTKIE ELEMENTY OPAKOWANIA OCHRONNEGO.

- WSKAZÓWKI ZAWARTE W NINIEJSZEJ INSTRUKCJI — „PRAWA STRONA", „LEWA STRONA", „PRZÓD" I „TYŁ" — SĄ PODANE Z PERSPEKTYWY KIEROWCY SIEDZĄCEGO NA MOTOCYKLU TERENOWYM. NA PRZYKŁAD „PRAWA STRONA" MOTOCYKLA TERENOWEGO TO STRONA, PO KTÓREJ ZNAJDUJE SIĘ PRAWA RĘKA KIEROWCY.

- MOTOCYKL TERENOWY ŁATWIEJ JEST ZŁOŻYĆ, GDY STOI PIONOWO NA PODPÓRCE. (PUNKT 4.3)

2.2 Wymagania wobec zawodnika

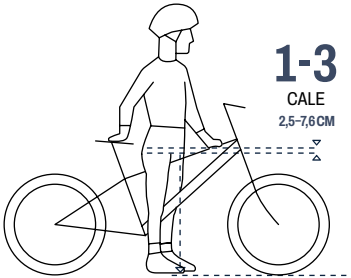

Aby jazda była bezpieczna i wygodna, odległość między kroczem a górną rurą ramy roweru powinna wynosić co najmniej 1–3 cale (2,5-7,6 cm), gdy rowerzysta siedzi okrakiem na rowerze, opierając obie stopy płasko na ziemi.



2.3 Montaż przedniego koła

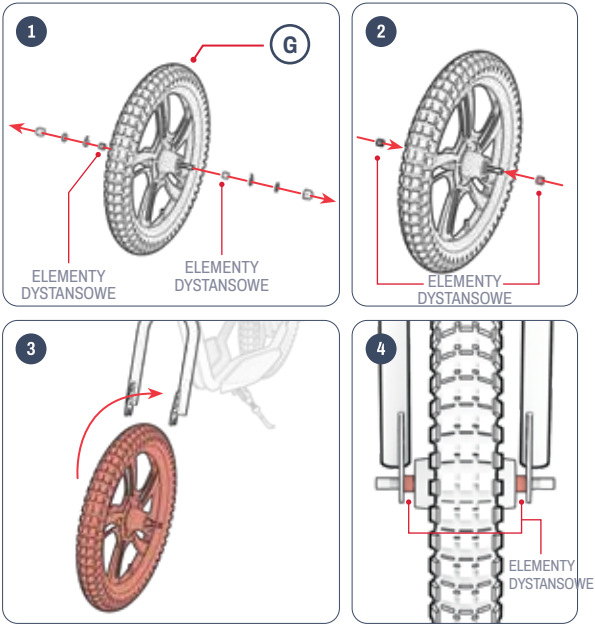

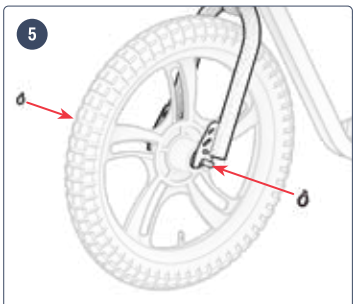
5

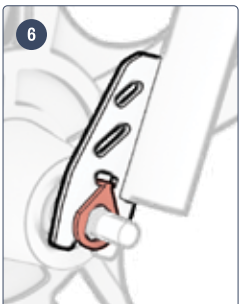
6

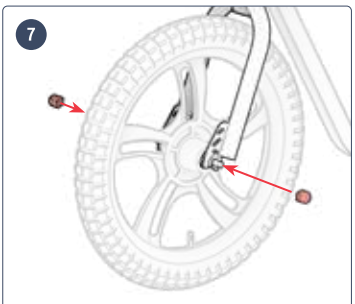
7

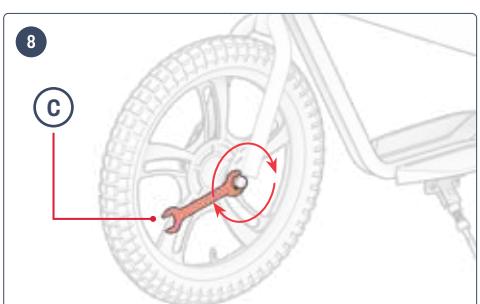
8
C

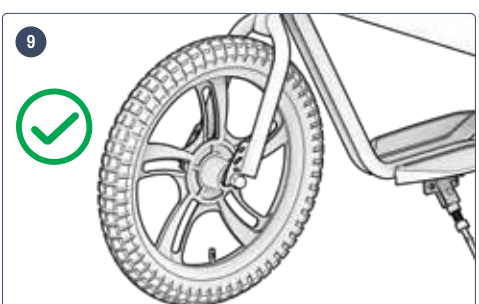
9



2.4 Montaż kierownicy

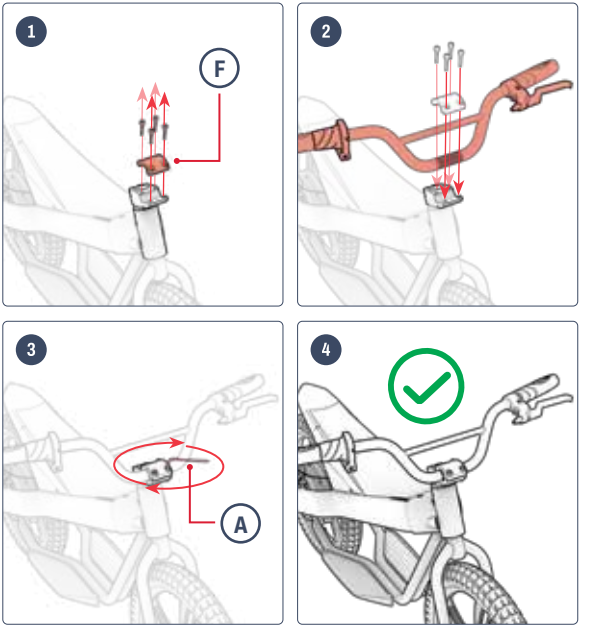

PLK

2.5 Montaż płyty przedniej

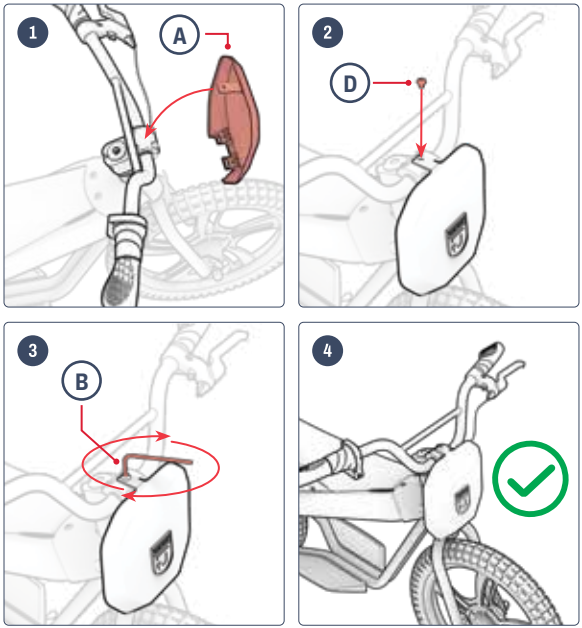



2.6 Ładowanie akumulatora

PO PIERWSZYM ŁADOWANIU ORAZ PODCZAS WSZYSTKICH KOLEJNYCH CYKLI ŁADOWANIA NALEŻY ŁADOWAĆ AKUMULATOR DO MOMENTU OSIĄGNIĘCIA PEŁNEGO NAŁADOWANIA. W PRZYPADKU CAŁKOWICIE ROZŁADOWANEGO AKUMULATORA TRWA TO OKOŁO 4 GODZIN.

1. ODSUŃ POKRYWĘ PORTU ŁADOWANIA W URZĄDZENIU.
2. PODŁĄCZ ŁADOWARKĘ DO GNIAZDKA, A NASTĘPNIE PODŁĄCZ KABEL ŁADUJĄCY DO PORTU ŁADOWANIA.
3. GDY KONTROLKA NA ŁADOWARCE ZMIENI KOLOR Z CZERWONEGO NA ZIELONY, OZNACZA TO, ŻE AKUMULATOR JEST W PEŁNI NAŁADOWANY. ODŁĄCZ KABEL ŁADUJĄCY OD PORTU ŁADOWANIA I WYJMIJ WTYCZKĘ ŁADOWARKI Z GNIAZDKA.
4. ZAMKNIJ POKRYWĘ PORTU ŁADOWANIA.

KONTROLKA ŁADOWARKI:	STATUS
CZERWONE OŚWIETLENIE	ŁADOWANIE
ZIELONE OŚWIETLENIE	ŁADOWANIE ZAKOŃCZONE

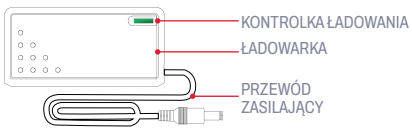

UWAGA: Przed pierwszym użyciem tego produktu należy ładować akumulator przez **4 GODZINY**, nawet jeśli kontrolka ładowania świeci się na zielono, co oznacza, że ładowanie zostało zakończone.

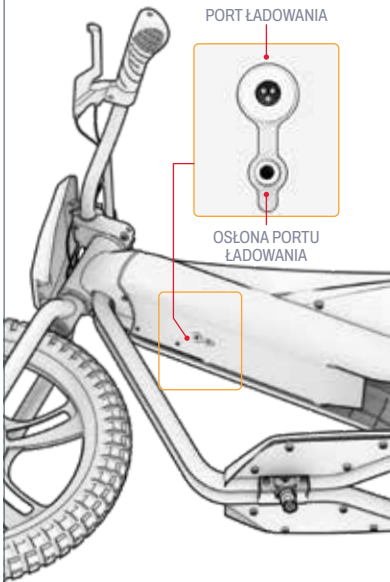

Ważne uwagi dotyczące ładowania:

- ZAWSZE NALEŻY UTRZYMYWAĆ PORT ŁADOWANIA ZAMKNIĘTY, GDY AKUMULATOR NIE JEST AKTYWNIE ŁADOWANY.
- NIGDY NIE WŁĄCZAJ URZĄDZENIA PODCZAS ŁADOWANIA.
- NIE NALEŻY UŻYWAĆ ODŁĄCZALNYCH ROZGAŁĘŹNIKÓW ZASILANIA.
- ABY ZAPEWNIĆ OPTYMALNY STAN AKUMULATORA, NALEŻY GO W PEŁNI NAŁADOWAĆ PODCZAS KAŻDEJ SESJI ŁADOWANIA — TRWA TO OKOŁO 4 GODZIN.
- NIGDY NIE NALEŻY POZOSTAWIAĆ URZĄDZENIA NA ŁADOWANIU PRZEZ CAŁĄ NOC ANI PRZEZ DŁUŻSZY CZAS.
- NIE NALEŻY PRÓBOWAĆ WYJMOWAĆ ANI ROZBIERAĆ AKUMULATORA.
- ZAKRES TEMPERATUR OTOCZENIA PODCZAS ŁADOWANIA: 32°F (0°C) – 104°F (40°C)
- ZAKRES TEMPERATUR OTOCZENIA PODCZAS PRACY: 14°F (-10°C) – 104°F (40°C)
- ZAWSZE NALEŻY UTRZYMYWAĆ POKRYWĘ PORTU ŁADOWANIA ZAMKNIĘTĄ, GDY URZĄDZENIE NIE JEST AKTUALNIE ŁADOWANE.
- NIE NALEŻY UŻYWAĆ TEGO PRODUKTU, JEŚLI ELASTYCZNY PRZEWÓD ZASILAJĄCY LUB KABEL WYJŚCIOWY JEST POSTRZĘPIONY, MA USZKODZONĄ IZOLACJĘ LUB WYKAZUJE JAKIEKOLWIEK INNE OZNAKI USZKODZENIA.
- SPRAWDŹ, CZY NUMER MODELU ŁADOWARKI PODANY NA ETYKIECIE ŁADOWARKI JEST ZGODNY Z NUMEREM MODELU PODANYM POWYŻEJ.
- SPRAWDŹ, CZY NA ETYKIECIE ŁADOWARKI ZNAJDUJE SIĘ INFORMACJA, ŻE JEST ONA KOMPATYBILNA Z TWOIM MODELEM JETSON. NAZWĘ MODELU JETSON ORAZ NUMER SKU ZNAJDZIESZ NA ETYKIECIE PRZYKLEJONEJ NA GÓRZE, Z BOKU LUB POD SPODEM RAMY PRODUKTU LUB PODSTAWY.

WAŻNE:

NALEŻY UŻYWAĆ WYŁĄCZNIE DOŁĄCZONEJ ŁADOWARKI LUB ŁADOWARKI ZAKUPIONEJ BEZPOŚREDNIO W FIRMIE JETSON (NR MODELU JETSON: PJRIO-CH) OPATRZONEJ OZNACZENIEM FY0424201000, WYPRODUKOWANEJ PRZEZ FIRMĘ SHENZHEN FUYUANDIAN POWER CO LTD.

⚠ **UŻYCIE NIEWŁAŚCIWEJ ŁADOWARKI MOŻE SPOWODOWAĆ POŻAR LUB WYBUCH.**

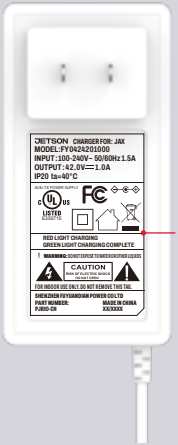

OTO PRZYKŁAD OZNACZENIA JAKĄ BĘDZIE MIAŁA TWOJA ŁADOWARKA.

2.7 Ciśnienie w oponach i pompowanie

PRZED PIERWSZĄ PRZEJAŻDŻKĄ NALEŻY NAPOMPOWAĆ OPONY DO ZALECANEGO CIŚNIENIA WYNOSZĄCEGO **40 PSI (** FUNTÓW NA CAL KWADRATOWY). PRZED KAŻDĄ PRZEJAŻDŻKĄ NALEŻY SPRAWDZIĆ MANOMETREM, CZY CIŚNIENIE W OPONACH WYNOSI 35 PSI.

Aby dodać powietrze:

1. ZDEJMIJ NASADKĘ PRZECIWPYŁOWĄ Z ZAWORU OPONY NA JEDNYM Z KÓŁ, PRZEKRĘCAJĄC JĄ W KIERUNKU PRZECIWNYM DO RUCHU WSKAZÓWEK ZEGARA. ODŁÓŻ JĄ NA BOK.
2. ABY NAPOMPOWAĆ OPONĘ, POSTĘPUJ ZGODNIE Z INSTRUKCJĄ PRODUCENTA POMPY POWIETRZA. SPRAWDZAJ CIŚNIENIE CO JAKIŚ CZAS ZA POMOCĄ MANOMETRU I DOPOMPOWUJ OPONĘ, AŻ CIŚNIENIE OSIĄGNIE **40 PSI**.
3. ODŁĄCZ POMPKĘ POWIETRZNĄ OD ZAWORU I ZAŁÓŻ NASADKĘ PRZECIWPYŁOWĄ, NAKRĘCAJĄC JĄ NA ZAWÓR ZGODNIE Z RUCHEM WSKAZÓWEK ZEGARA.
4. POWTÓRZ TĘ CZYNNOŚĆ Z DRUGĄ OPONĄ.

⚠ **WAŻNE:** Do pompowania opon w tym produkcie należy używać wyłącznie ręcznej pompki. Nigdy nie należy używać sprężarki powietrza; może to spowodować pęknięcie dętek.

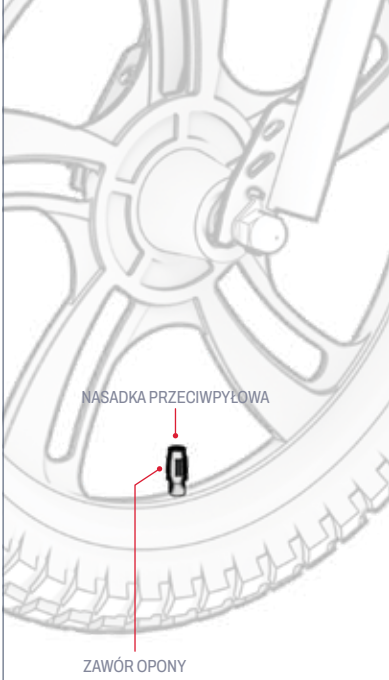

3. CECHY I FUNKCJE.

3.1 Włączanie i wyłączanie zasilania

ABY WŁĄCZYĆ LUB WYŁĄCZYĆ MOTOCYKL TERENOWY, NACIŚNIJ I PRZYTRZYMAJ PRZYCISK ZASILANIA PRZEZ 3 SEKUNDY.

WAŻNE UWAGI DOTYCZĄCE ZASILANIA:

- ABY OSZCZĘDZAĆ ENERGIĘ AKUMULATORA, ZAWSZE PAMIĘTAJ, ABY WYŁĄCZYĆ MOTOCYKL TERENOWY PODCZAS POSTOJU W BOKSIE LUB PRZED ODSTAWIENIEM GO NA NOC.
- PODCZAS PROWADZENIA MOTOCYKLA TERENOWEGO NALEŻY WYŁĄCZYĆ SILNIK, ABY UNIKNĄĆ PRZYPADKOWEGO URUCHOMIENIA SILNIKA W WYNIKU NIEUMYŚLNEGO PRZEKRĘCENIA MANETKI GAZU.

UWAGA: Motocykl terenowy wyłączy się automatycznie po 8 minutach bezczynności.

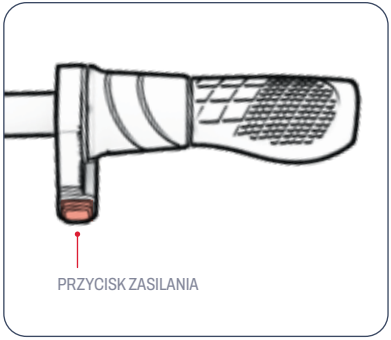

3.2 Jak odczytywać kontrolki stanu akumulatora

POZIOM NAŁADOWANIA AKUMULATORA MOŻNA SPRAWDZIĆ, OBSERWUJĄC LAMPKI KONTROLNE.

AKUMULATOR WSKAŹNIK OŚWIETLENIE	PRZYBLIŻONY PROCENT POZOSTAŁEGO NAŁADOWANIA*
4 ZIELONY ŚWIATŁA	76 - 100%
3 ZIELONY ŚWIATŁA	51 - 75%
2 ZIELONY ŚWIATŁA	26 - 50%
1 ZIELONY ŚWIATŁO	<25% Naładuj swojego Jetsona JUŻ TERAZ!

WAŻNE:
GDY POZIOM NAŁADOWANIA AKUMULATORA SPADNIE DO 0%, ROWER WYŁĄCZY SIĘ. PRZED KOLEJNĄ PRZEJAŻDŻKĄ NALEŻY NAŁADOWAĆ AKUMULATOR DO PEŁNA (PATRZ PUNKT 2.4).

**DANE ORIENTACYJNE. MOGĄ SIĘ RÓŻNIĆ W ZALEŻNOŚCI OD SPOSOBU UŻYTKOWANIA.*

3.3 Korzystanie z podpórki

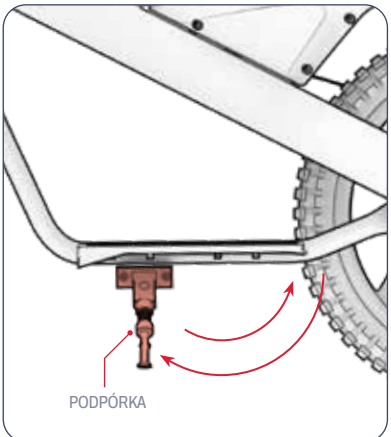

ABY USTAWIĆ MOTOCYKL RIO W POZYCJI PIONOWEJ NA PODPÓRCE, NALEŻY OPUŚCIĆ PODPÓRKĘ I DELIKATNIE PRZECHYLIĆ MOTOCYKL TERENOWY NA NIĄ. ABY PODNIEŚĆ PODPÓRKĘ, NALEŻY JĄ PONOWNIE PODNIEŚĆ.

⚠ **WAŻNE:** Przed rozpoczęciem jazdy należy zawsze podnieść podpórkę.

4. INSTRUKCJA OBSŁUGI.

4.1 Kontrola bezpieczeństwa przed jazdą

PRZED KAŻDĄ PODRÓŻĄ NALEŻY PRZEPROWADZIĆ NASTĘPUJĄCE WAŻNE KONTROLE BEZPIECZEŃSTWA:

Hamulec:

- UPEWNIJ SIĘ, ŻE HAMULEC DZIAŁA PRAWIDŁOWO, A DŹWIGNIE HAMULCA RĘCZNEGO SĄ DOBRZE ZAMOCOWANE DO KIEROWNICY I NASMAROWANE, TAK ABY DAŁO SIĘ JE ŁATWO WCISNĄĆ.
- PO NACIŚNIĘCIU HAMULCE PŁYNNIE I BEZPIECZNIE ZATRZYMUJĄ KOŁA.

Pomosty:

- SPRAWDŹ, CZY PODESTY SĄ SOLIDNIE PRZYMOCOWANE DO RAMY

Rama i widelec:

- SPRAWDŹ, CZY RAMA I WIDELEC NIE SĄ USZKODZONE, WYGIĘTE ANI ZŁAMANE.
- NALEŻY UPEWNIĆ SIĘ, ŻE ŚRUBA ŁĄCZĄCA MOST Z WIDELCEM NIE JEST ZBYT MOCNO DOKRĘCONA. ZBYT MOCNO DOKRĘCONA ŚRUBA MOŻE SPOWODOWAĆ AWARIĘ, KTÓRA ZAGRAŻA BEZPIECZEŃSTWU ROWERZYSTY.
- NALEŻY SPRAWDZIĆ, CZY UKŁAD NAPĘDOWY DZIAŁA PRAWIDŁOWO I CZY JEST SOLIDNIE ZAMOCOWANY DO RAMY.

Układ kierowniczy:

- SPRAWDŹ, CZY KIEROWNICA I KOŁO OBRACAJĄ SIĘ RÓWNOLEGLE.
- SPRAWDŹ, CZY KIEROWNICA JEST ZAMOCOWANA NA SWOIM MIEJSCU ZA POMOCĄ ZACISKÓW KIEROWNICY.

Koła i opony:

- NALEŻY SPRAWDZIĆ, CZY OPONY NIE WYKAZUJĄ OZNAK NADMIERNEGO ZUŻYCIA ANI USZKODZEŃ.
- NALEŻY UPEWNIĆ SIĘ, ŻE OPONY SĄ NAPOMPOWANE DO ZALECANEGO CIŚNIENIA WYNOSZĄCEGO **40 PSI**.
- SPRAWDŹ, CZY SZPRYCHY KOŁA NIE SĄ PĘKNIĘTE.
- SPRAWDŹ, CZY FELGI NIE SĄ USZKODZONE ANI WYGIĘTE.
- SPRAWDŹ, CZY NAKRĘTKI OSI SĄ DOBRZE DOKRĘCONE.
- SPRAWDŹ, CZY NA KOŁACH I OPONACH NIE MA ŻADNYCH ZANIECZYSZCZEŃ.

Łańcuch:

- SPRAWDŹ, CZY ŁAŃCUCH JEST PRAWIDŁOWO UŁOŻONY I CZY OBRACA SIĘ SWOBODNIE.
- NALEŻY SPRAWDZIĆ, CZY ŁAŃCUCH I OBSZAR WOKÓŁ NIEGO SĄ WOLNE OD ZANIECZYSZCZEŃ.

4.2 Jazda na Jetsonie

ABY RUSZYĆ I PRZYSPIESZYĆ: POWOLI PRZEKRĘĆ MANETKĘ GAZU W SWOJĄ STRONĘ.

WAŻNE: Im bardziej przekręcisz manetkę gazu, tym większa będzie moc silnika — i tym szybciej będziesz jechać. Aby uniknąć nagłych skoków prędkości, zawsze przekręcaj manetkę gazu stopniowo.

ABY UTRZYMAĆ PRĘDKOŚĆ: TRZYMAJ MANETKĘ GAZU W STAŁEJ POZYCJI.

ABY ZWOLNIĆ: DELIKATNIE ZWOLNIJ PEDAŁ GAZU.

ABY SKRĘCIĆ: OBRÓĆ KIEROWNICĘ W LEWO LUB W PRAWO.

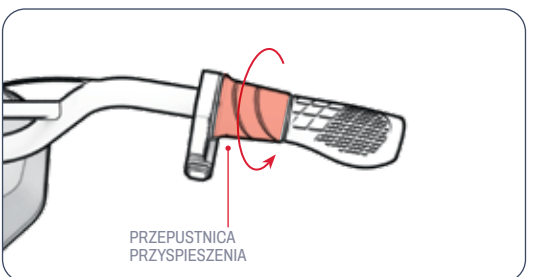

⚠ **WAŻNE:** Podczas jazdy stopy należy zawsze trzymać na podnóżkach. Nigdy nie należy jeździć z nogami zwisającymi z boku roweru. Nie należy korzystać z tego produktu w miejscach o dużym natężeniu ruchu pieszego ani na drogach, po których poruszają się samochody i inne pojazdy.

4.3 Zmiana trybów prędkości

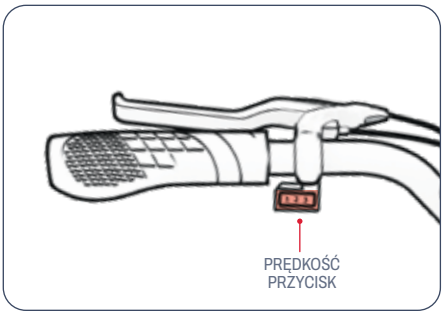

- DOSTĘPNE SĄ 3 TRYBY PRĘDKOŚCI, Z KTÓRYCH KAŻDY MA OKREŚLONĄ MAKSYMALNĄ PRĘDKOŚĆ, Z JAKĄ MOTOCYKL TERENOWY MOŻE SIĘ PORUSZAĆ.
- ABY ZMIENIĆ TRYB PRĘDKOŚCI, NALEŻY PRZEŁĄCZYĆ PRZEŁĄCZNIK TRYBU PRĘDKOŚCI.

TRYB 1	TRYB 2	TRYB 3
DO 5,0 MIL NA GODZINĘ (8,0 KM/H)	DO 7,5 MIL NA GODZINĘ (12,1 KM/H)	DO 14,0 MIL NA GODZINĘ (22,5 KM/H)

4.4 Korzystanie z hamulca

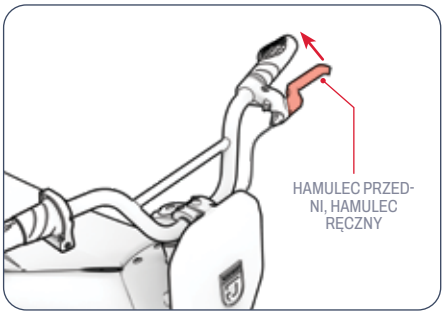

- DELIKATNIE ZACIĄGNIJ HAMULEC RĘCZNY, ABY ZWOLNIĆ
- NACISNĄĆ MOCNIEJ, ABY CAŁKOWICIE SIĘ ZATRZYMAĆ.
- ABY UNIKNĄĆ GWAŁTOWNYCH RUCHÓW, STARAJ SIĘ NACISKAĆ HAMULEC RĘCZNY STOPNIOWO.
  - HAMULEC RĘCZNY PO LEWEJ STRONIE ➔ HAMULEC TYLNEGO KOŁA

4.5 Bezpieczeństwo związane z kaskiem

KOLARZ POWINIEN ZAWSZE NOSIĆ KASK.



NIEPRAWIDŁOWE USTAWIENIE:
CZOŁO JEST ODSŁONIĘTE.
MOŻE TO SKUTKOWAĆ UPADKIEM W WYNIKU POWAŻNYCH OBRAŻEŃ.



PRAWIDŁOWE USTAWIENIE:
CZOŁO JEST ZAKRYTE ZA KASK.

**NALEŻY NOSIĆ KASK, ODPOWIEDNIĄ ODZIEŻ, OBUWIE ORAZ SPRZĘT OCHRONNY. NALEŻY UNIKAĆ ODZIEŻY, KTÓRA MOGŁABY SIĘ ZAPLĄTAĆ W KOŁA LUB WSUNĄĆ POD NIE. ZALECA SIĘ NOSZENIE OBUWIA Z ZAKRYTYMI PALCAMI I PŁASKĄ PODESZWĄ. NALEŻY NOSIĆ KASK ZGODNY Z NORMĄ ASTM F1492 ORAZ SPRZĘT OCHRONNY, ABY ZAPOBIEC OBRAŻENIOM W RAZIE WYPADKU.*

4.6 Maksymalizacja prędkości i czasu pracy

W IDEALNYCH WARUNKACH MAKSYMALNA PRĘDKOŚĆ, JAKĄ MOŻNA OSIĄGNĄĆ, WYNOSI 14,0 MPH (22,5 KM/H), A MAKSYMALNY CZAS PRACY NA JEDNYM ŁADOWANIU AKUMULATORA WYNOSI 30 MINUT.

Nawierzchnia do jazdy:

JAZDA PO NIERÓWNEJ NAWIERZCHNI POWODUJE TARCIE, KTÓRE MOŻE SPOWOLNIĆ POJAZD I WYMAGA OD SILNIKA WIĘKSZEGO WYSIŁKU, CO PRZYSPIESZA JEGO ZUŻYCIE. JEŚLI TO MOŻLIWE, WYBIERAJ GŁADKĄ NAWIERZCHNIĘ.

Nośność:

- WIĘKSZA MASA (KIEROWCA WRAZ Z ŁADUNKIEM) ZMNIEJSZA ZASIĘG, JAKI MOŻNA OSIĄGNĄĆ.
- MAKSYMALNY ZASIĘG I PRĘDKOŚĆ MOŻNA OSIĄGNĄĆ PRZY OBCIĄŻENIU WYNOSZĄCYM 140 LB (63,5 KG) LUB MNIEJSZYM.

Styl jazdy:

CZĘSTE RUSZANIE I ZATRZYMYWANIE SIĘ SKRACA ZASIĘG POJAZDU.

Temperatura powietrza:

IDEALNA TEMPERATURA DO JAZDY NA ROWERZE I PRZECHOWYWANIA PRODUKTU WYNOSI OD 50°F DO 75°F (10°C – 23,9°C).

Nachylenie:

SILNIK MUSI PRACOWAĆ CIĘŻEJ PODCZAS JAZDY POD GÓRĘ NIŻ NA PŁASKICH ODCINKACH LUB PODCZAS ZJAZDU.

Konserwacja akumulatora:

REGULARNE ŁADOWANIE AKUMULATORA PO KAŻDEJ JEŹDZIE POMAGA ZACHOWAĆ JEGO POJEMNOŚĆ I WYDAJNOŚĆ.

INSTRUKCJA KONSERWACJI URZĄDZENIA.

Dbaj o swój Jetson, aby zapewnić mu płynną i bezpieczną jazdę. Oto jak to zrobić:

Obsługa urządzenia Jetson

- Należy unikać narażania produktu na silne wibracje lub intensywne uderzenia.
- Nigdy nie należy rozbierać akumulatora na części.
- Należy chronić produkt przed wodą i wilgocią.
- Należy jeździć po gładkich, płaskich powierzchniach, aby uniknąć uszkodzeń.
- Nigdy nie należy przenosić produktu, trzymając go za koła, siedzisko i/lub kierownicę.
- Należy uważać, aby nie pociągnąć ani nie zaczepić przewodów łączących silnik z elementami kierownicy.

Wskazówki dotyczące przechowywania

- Przed przechowywaniem produktu przez dłuższy czas należy w pełni naładować akumulator.
- W przypadku długotrwałego przechowywania należy raz w miesiącu w pełni naładować akumulator.
- Przykryj produkt, aby chronić go przed kurzem.
- Produkt należy przechowywać w pomieszczeniu, w suchym miejscu, w temperaturze od 50°F do 95°F (10°C – 32,2°C).

OSTRZEŻENIE: Nie należy spryskiwać ani polewać produktu wodą bezpośrednio. Woda może spowodować uszkodzenie okablowania, komory baterii i świateł, a także doprowadzić do zniszczenia ramy — co w sumie może spowodować awarię zagrażającą bezpieczeństwu rowerzysty.

Czyszczenie urządzenia Jetson

- Siedzisko i rama – przetrzeć wilgotną, niepyłową ściereczką lub ściereczką nasączoną alkoholem. Następnie wytrzeć do sucha niepyłową ściereczką.
- Kierownica – przetrzeć ją łagodnym mydłem za pomocą wilgotnej, pozbawionej pyłu ściereczki. Nadmiar mydła usunąć osobną wilgotną ściereczką.
- Elementy kół – przetrzeć wilgotną, pozbawioną pyłu szmatką.
- Opony – przetrzeć wilgotną, pozbawioną pyłu ściereczką. Można również użyć środka do pielęgnacji opon lub środka czyszczącego.

Środki ostrożności dotyczące akumulatorów

Twój produkt jest wyposażony w akumulator litowo-jonowy. Należy zachować ostrożność podczas użytkowania.

- Produkt należy przechowywać z dala od ognia i nadmiernego ciepła.
- Należy unikać silnych wstrząsów fizycznych, intensywnych drgań lub uderzeń.
- Należy chronić produkt przed wodą lub wilgocią.
- Nie należy układać ani przechowywać produktu w stosie na innych przedmiotach ani pod nimi.
- Nie należy demontować produktu ani jego baterii.
- Nie wyrzucaj produktu wraz z odpadami komunalnymi. Odnieś produkt do specjalnego punktu zbiórki odpadów elektronicznych lub centrum recyklingu baterii. Aby uzyskać więcej informacji na temat punktów zbiórki w Twojej okolicy, skontaktuj się z lokalnymi władzami lub firmą zajmującą się wywozem odpadów.
- Jeśli bateria produktu jest gorąca lub wykazuje oznaki przegrzania, wydziela nieprzyjemny zapach lub nietypowy dźwięk, wycieka z niej płyn lub gaz albo zmienia kształt lub kolor, należy natychmiast:
    1. Jeśli produkt jest w trakcie użytkowania, należy natychmiast zaprzestać jego używania. Jeśli kabel ładujący jest podłączony do urządzenia, należy go odłączyć.
    2. Należy zaprzestać stosowania produktu.
    3. Jeśli jest to bezpieczne, przenieś produkt w wolną przestrzeń, z dala od wszelkich materiałów łatwopalnych.
    4. Zadzwoń do lokalnych służb ratowniczych, aby uzyskać pomoc.
    5. Należy dokładnie przemyć oczy lub obszary skóry, które miały kontakt z wyciekającym elektrolitem z akumulatora, czystą bieżącą wodą i zwrócić się o dodatkową pomoc medyczną.
- W razie jakichkolwiek problemów z baterią prosimy o kontakt z zespołem obsługi klienta The Jetson Care.

ZAKRES GWARANCJI.

Aby skorzystać z gwarancji na swój produkt
gwarancja lub zapytanie dotyczące zakres gwarancji,
Skontaktuj się z nami bezpośrednio.

www.ridejetson.com

OGÓLNA OGRANICZONA GWARANCJA

TWÓJ NOWY PRODUKT MARKI JETSON OBJĘTY JEST GWARANCJĄ NA WADY MATERIAŁOWE I WYKONAWCZE ZGODNIE Z INFORMACJAMI PODANYMI NA STRONIE RIDEJETSON.COM/WARRANTY PRZEZ OKRES LICZONY OD DATY PIERWOTNEGO ZAKUPU DETALICZNEGO, POD WARUNKIEM UŻYTKOWANIA ZGODNEGO Z INSTRUKCJAMI OBSŁUGI FIRMY JETSON (ZOBACZ RIDEJETSON.COM/SUPPORT). **W RAMACH TEJ GWARANCJI BĘDZIESZ MÓGŁ ZGŁASZAĆ ROSZCZENIA BEZPOŚREDNIO DO FIRMY JETSON, NAWET JEŚLI PRODUKT MARKI JETSON ZOSTAŁ ZAKUPIONY U JEDNEGO Z NASZYCH AUTORYZOWANYCH SPRZEDAWCÓW.** ABY ZAPOZNAĆ SIĘ Z PEŁNYMI WARUNKAMI NASZEJ GWARANCJI, ODWIEDŹ STRONĘ RIDEJETSON.COM/WARRANTY.

REJESTRACJA PRODUKTU

ZAREJESTRUJ SWÓJ NOWY JETSON, ABY UZYSKAĆ SZYBSZY DOSTĘP DO SPERSONALIZOWANEJ OBSŁUGI PRODUKTOWEJ I GWARANCYJNEJ. ZAREJESTRUJ SIĘ NA STRONIE RIDEJETSON.COM/PAGES/REGISTRATION.

SKONTAKTUJ SIĘ Z NAMI.

RIDEJETSON.COM/SUPPORT
RIDEJETSON.COM/CHAT

1-844-585-7462

Pamiętaj, aby śledzić @ridejetson w mediach społecznościowych, aby dowiadywać się o fantastycznych ofertach, konkursach z nagrodami i wszystkich najnowszych wiadomościach dotyczących Jetson.

PODOBA CI SIĘ TWÓJ MOTOCYKL?

Napisz recenzję na stronie ridejetson.com/reviews.
Nie możemy się doczekać, aż się odezwiesz!
#MakeMoves


JETSON

UN GUIDE POUR VOTRE BALADE.

IMPORTANT :
Lisez attentivement et retenez bien à titre de référence pour l'avenir.

JETSON

JAX

Moto tout-terrain électrique.

RÉFÉRENCE(S) DU MODÈLE : JJAX-BLK

LE HAUT DE GAMME DE JETSON DEUX CAVALIERS RÈGLES :

FAITES ATTENTION À VOUS. AMUSEZ-VOUS BIEN !

FABRIQUÉ À JINHUA, DANS LA PROVINCE DU ZHEJIANG, EN CHINE
IMPORTÉ PAR TRURIDE TECH LLC.
BOÎTE POSTALE 461, JERSEY CITY, NJ 07302-9998

CODE DE DATE : 07/2026
VERSION DU DOCUMENT : V1.0
FABRIQUÉ EN CHINE

© 2026, TRURIDE TECH. TOUS DROITS RÉSERVÉS. FABRIQUÉ POUR TRURIDE TECH LLC.
JETSON® EST UNE MARQUE DÉPOSÉE UTILISÉE SOUS LICENCE ACCORDÉE PAR JETSTREAM BRANDS LLC.
AUCUNE PARTIE DE CE DOCUMENT, Y COMPRIS SA FORME, SES GRAPHISMES ET SA CONCEPTION, NE PEUT ÊTRE REPRODUITE OU TRANSMISE SOUS QUELQUE FORME OU PAR QUELQUE MOYEN QUE CE SOIT.

AIRTAG EST UNE MARQUE DÉPOSÉE D'APPLE INC.
« TILE » ET LE LOGO TILE SONT DES MARQUES DÉPOSÉES DE TILE, INC.
LA MARQUE VERBALE ET LES LOGOS BLUETOOTH® SONT DES MARQUES DÉPOSÉES APPARTENANT À BLUETOOTH SIG, INC. TOUTE UTILISATION DE CES MARQUES PAR TRURIDE TECH LLC S'EFFECTUE SOUS LICENCE. LES AUTRES MARQUES ET NOMS COMMERCIAUX APPARTIENNENT À LEURS PROPRIÉTAIRES RESPECTIFS.

Sommaire

Avertissements de sécurité 3
Convention d'arbitrage 6
1. À propos de votre produit
1.1 Caractéristiques techniques du produit 8
1.2 Présentation du produit 8
1.3 Ressources en ligne 10
2. Instructions d'installation
2.1 Remarques préliminaires 11
2.2 Conditions requises pour les cyclistes 11
2.3 Montage de la roue avant 12
2.4 Montage du guidon 14
2.5 Fixation de la plaque avant 15
2.6 Recharge de la batterie 16
2.7 Pression des pneus et gonflage 18
3. Caractéristiques et fonctionnalités
3.1 Mise sous tension et hors tension 19
3.2 Comprendre les voyants de la batterie 20
3.3 Utilisation de la béquille 20
4. Mode d'emploi
4.1 Vérifications de sécurité avant le départ 21
4.2 Conduire votre Jetson 22
4.3 Changement de mode de vitesse 23
4.4 Utilisation du frein 23
4.5 Sécurité relative au port du casque 24
4.6 Optimisation de la vitesse et de l'autonomie 24
Instructions d'entretien destinées à l'utilisateur . . 25
Couverture de la garantie 26
Suivez-nous 27

CONSIGNES DE SÉCURITÉ.

CONSERVEZ CES INSTRUCTIONS.

AVERTISSEMENTS CONCERNANT LES RISQUES D'INCENDIE OU DE BLESSURES CORPORELLES ET CONSIGNES DE SÉCURITÉ IMPORTANTES

- Avant toute utilisation, veuillez lire attentivement le mode d'emploi et les consignes de sécurité, et vous assurer que vous comprenez et acceptez l'ensemble des consignes de sécurité. L'utilisateur sera tenu responsable de toute perte ou de tout dommage résultant d'une utilisation inappropriée.
- **L'utilisation d'un chargeur non adapté peut provoquer un incendie ou une explosion, pouvant entraîner des dommages matériels, des blessures, voire la mort.**
- Avant chaque cycle de fonctionnement, l'opérateur doit effectuer les vérifications préalables spécifiées par le fabricant : s'assurer que tous les dispositifs de protection et tous les coussinets fournis d'origine par le fabricant sont bien en place et en bon état de fonctionnement ; s'assurer que le système de freinage fonctionne correctement ; que tous les protège-essieux, protège-chaînes ou autres capots et protections fournis par le fabricant soient en place et en bon état de fonctionnement ; que les pneus soient en bon état, correctement gonflés et présentent une profondeur de sculpture suffisante ; que la zone dans laquelle le produit doit être utilisé soit sûre et adaptée à une utilisation en toute sécurité.
- L'entretien et la réparation des composants doivent être effectués conformément aux spécifications du fabricant et en utilisant exclusivement des pièces de rechange agréées par celui-ci ; l'installation doit être réalisée par des concessionnaires ou d'autres personnes qualifiées.
- Avertissement concernant la recharge de piles non rechargeables.
- Veillez à ce que vos mains, vos pieds, vos cheveux, toute partie de votre corps, vos vêtements ou tout autre objet similaire n'entrent pas en contact avec les pièces en mouvement, les roues ou la chaîne cinématique lorsque le moteur tourne.
- Ce produit ne doit pas être utilisé par des enfants ou des personnes dont les capacités physiques, sensorielles ou mentales sont réduites, ou qui manquent d'expérience et de connaissances, à moins qu'elles ne soient placées sous surveillance ou qu'elles aient reçu des instructions (IEC 60335-1/A2:2006).
- Les enfants ne doivent pas jouer avec ce produit sans surveillance (IEC 60335-1/A2:2006).
- La présence d'un adulte est obligatoire.
- Les engins ne doivent pas être utilisés pour pratiquer des courses, des figures acrobatiques ou toute autre manœuvre susceptible d'entraîner une perte de contrôle ou de provoquer des actions ou réactions incontrôlées de la part du conducteur ou du passager.
- Ne jamais utiliser à proximité de véhicules à moteur.
- Évitez les bosses marquées, les grilles d'évacuation et les changements brusques de revêtement. Le produit risque de s'arrêter brusquement.
- Évitez les routes et les surfaces recouvertes d'eau, de sable, de gravier, de terre, de feuilles et d'autres débris. Les conditions météorologiques humides nuisent à l'adhérence, au freinage et à la visibilité.
- Évitez de rouler à proximité de gaz, de vapeurs, de liquides ou de poussières inflammables susceptibles de provoquer un incendie.
- Les conducteurs doivent respecter toutes les recommandations et instructions du constructeur, ainsi que l'ensemble des lois et arrêtés municipaux : les véhicules dépourvus de phares ne doivent être conduits que lorsque la visibilité est suffisante en plein jour ; les propriétaires sont invités à rendre leurs véhicules plus visibles à l'aide d'un éclairage, de réflecteurs et, pour les véhicules surbaissés, de drapeaux de signalisation fixés à des mâts flexibles.
- Il est déconseillé aux personnes présentant les conditions suivantes d'utiliser cet appareil : les personnes souffrant de troubles cardiaques ; les femmes enceintes ; les personnes souffrant d'affections au niveau de la tête, du dos

ou de la nuque, ou ayant subi des interventions chirurgicales antérieures dans ces zones du corps ; ainsi que les personnes présentant tout trouble mental ou physique susceptible de les exposer à un risque de blessure ou d'altérer leur dextérité physique ou leurs capacités mentales à reconnaître, comprendre et appliquer l'ensemble des consignes de sécurité, et à assumer les risques inhérents à l'utilisation de l'appareil.

- Ne roulez pas la nuit.
- Ne conduisez pas après avoir bu de l'alcool ou pris des médicaments sur ordonnance.
- Ne transportez pas d'objets lorsque vous roulez.
- N'utilisez jamais ce produit pieds nus.
- Portez toujours des chaussures et veillez à ce que vos lacets soient bien noués.
- Veillez à ce que vos pieds soient toujours bien calés sur le pont.
- Les opérateurs doivent toujours porter des vêtements de protection adaptés, notamment, mais sans s'y limiter, un casque certifié conforme, ainsi que tout autre équipement recommandé par le fabricant : portez systématiquement des équipements de protection tels qu'un casque, des genouillères et des coudières.
- Cédez toujours le passage aux piétons.
- Soyez attentif à ce qui se trouve devant vous et loin de vous.
- Évitez toute distraction lorsque vous roulez, comme répondre au téléphone ou vous livrer à toute autre activité.
- Ce produit ne peut pas être utilisé par plus d'une personne.
- Lorsque vous roulez avec d'autres cyclistes, veillez à toujours respecter une distance de sécurité afin d'éviter toute collision.
- Lorsque vous tournez, veillez à garder votre équilibre.
- Rouler avec des freins mal réglés est dangereux et peut entraîner des blessures graves, voire la mort.
- Le frein peut devenir chaud pendant son fonctionnement ; ne le touchez pas à mains nues.
- Un freinage trop brusque ou trop violent peut bloquer une roue, ce qui pourrait vous faire perdre le contrôle et vous faire chuter. Un freinage brusque ou excessif peut entraîner des blessures, voire la mort.
- Si le frein se desserre, veuillez le resserrer à l'aide d'une clé hexagonale, d'un tournevis ou de tout autre outil adapté, ou contactez l'équipe d'assistance Jetson.
- Remplacez immédiatement les pièces usées ou cassées.
- Avant de prendre la route, vérifiez que toutes les étiquettes de sécurité sont bien en place et que leur contenu est bien compris.
- Le propriétaire doit autoriser l'utilisation et le fonctionnement de l'appareil après s'être assuré que les utilisateurs sont en mesure de comprendre et de manipuler tous les composants de l'appareil avant sa mise en service.
- Ne roulez pas sans avoir suivi une formation adéquate. Ne roulez pas à grande vitesse, sur un terrain accidenté ou en pente. Ne réalisez pas de figures et ne tournez pas brusquement.
- Recommandé pour une recharge en intérieur.
- Recommandé pour une utilisation en extérieur.
- Une exposition prolongée aux rayons UV, à la pluie et aux intempéries peut endommager les matériaux de l'enceinte ; rangez-la à l'intérieur lorsqu'elle n'est pas utilisée.
- Les vélos électriques qui ne sont pas destinés à être utilisés en haute altitude, ce qui peut nécessiter des espacements électriques plus importants dans les circuits électriques, doivent porter une mention indiquant qu'ils ne sont pas destinés à être utilisés à des altitudes supérieures à 2 000 m au-dessus du niveau de la mer.
- N'utilisez que la ou les batteries spécifiées par le fabricant.
- RANGER À L'INTÉRIEUR LORSQU'IL N'EST PAS UTILISÉ. LE LAISSER À L'INTÉRIEUR LORS DE LA CHARGE OU LORSQUE VOUS NE L'UTILISEZ PAS.
- **AVERTISSEMENT** - Risque d'incendie - Aucune pièce ne peut être réparée par l'utilisateur.
- **AVERTISSEMENT** - Risque d'incendie – Aucune pièce ne peut être réparée par l'utilisateur.
- Le poids du cycliste ne doit pas dépasser 140 lb (63,50 kg).

MODIFICATIONS

Ne tentez pas de démonter, de modifier, de réparer ou de remplacer l'appareil ou l'un de ses composants sans avoir reçu d'instructions de la part de l'équipe Jetson Care. Cela annulerait toute garantie et pourrait entraîner des dysfonctionnements susceptibles de causer des blessures.

PRÉCAUTIONS D'UTILISATION SUPPLÉMENTAIRES

Ne soulevez pas l'appareil du sol lorsqu'il est en marche et que ses roues tournent. Cela pourrait entraîner une rotation incontrôlée des roues, susceptible de vous blesser ou de blesser des personnes se trouvant à proximité. Ne sautez pas sur l'appareil ni n'en descendez en sautant, et ne sautez pas pendant son utilisation. Gardez toujours les pieds bien calés sur le repose-pieds pendant son fonctionnement. Vérifiez toujours le niveau de charge de la batterie avant utilisation.

ÉLIMINATION DES BATTERIES USAGÉES



La pile peut contenir des substances dangereuses susceptibles de nuire à l'environnement et à la santé humaine. Ce symbole figurant sur la pile et/ou son emballage indique que les piles usagées ne doivent pas être traitées comme des déchets ménagers. Les piles doivent être déposées dans un point de collecte approprié en vue de leur recyclage. En veillant à ce que les piles usagées soient éliminées correctement, vous contribuerez à prévenir d'éventuelles conséquences négatives pour l'environnement et la santé humaine. Le recyclage des matériaux permettra de préserver les ressources naturelles. Pour plus d'informations sur le recyclage des piles usagées, veuillez contacter le service municipal chargé de la collecte des déchets de votre commune.

AVIS DE CONFORMITÉ

Cet appareil est conforme à la partie 15 du règlement de la FCC. Son utilisation est soumise aux deux conditions suivantes : (1) cet appareil ne doit pas provoquer d'interférences nuisibles, et (2) cet appareil doit accepter toute interférence reçue, y compris celles susceptibles d'entrainer un fonctionnement indésirable. Avertissement : toute modification apportée à cet appareil sans l'accord exprès de la partie responsable de la conformité pourrait entraîner la perte du droit de l'utilisateur à utiliser l'équipement.

REMARQUE : Cet équipement a été testé et déclaré conforme aux limites applicables aux appareils numériques de classe B, conformément à la partie 15 du règlement de la FCC. Ces limites sont destinées à assurer une protection raisonnable contre les interférences nuisibles dans le cadre d'une installation résidentielle. Cet équipement génère, utilise et peut émettre de l'énergie radioélectrique et, s'il n'est pas installé et utilisé conformément aux instructions, il peut provoquer des interférences nuisibles aux communications radio. Toutefois, il n'existe aucune garantie que des interférences ne se produiront pas dans une installation particulière. Si cet équipement provoque des interférences nuisibles à la réception radio ou télévision, ce qui peut être vérifié en éteignant puis en rallumant l'appareil, l'utilisateur est invité à essayer de corriger ces interférences en prenant une ou plusieurs des mesures suivantes :

- Réorientez ou déplacez l'antenne de réception.
- Augmentez la distance entre l'appareil et le récepteur.
- Branchez l'appareil sur une prise appartenant à un circuit différent de celui auquel le récepteur est raccordé.
- Adressez-vous au revendeur ou à un technicien expérimenté en radio et télévision pour obtenir de l'aide.
- Il est impératif d'utiliser des câbles blindés avec cet appareil afin de garantir le respect des limites de la classe B de la FCC.

⚠ AVERTISSEMENT :

Le non-respect des consignes suivantes peut entraîner des blessures pour l'enfant ou pour d'autres personnes.

- Lors du montage, gardez les petites pièces hors de portée des enfants.
- L'accessoire doit être monté et démonté par un adulte.
- Vérifiez régulièrement que le produit ne présente pas de dommages.

*** LA PRÉSENCE D'UN ADULTE EST OBLIGATOIRE.**

⚠ AVERTISSEMENT :

Afin de réduire les risques de blessure, la présence d'un adulte est obligatoire. Ne jamais utiliser sur la voie publique, à proximité de véhicules à moteur, sur ou à proximité de pentes raides ou de marches, de piscines ou d'autres plans d'eau ; toujours porter des chaussures et ne jamais laisser monter plus d'un utilisateur à la fois.

CONSIGNES DE SÉCURITÉ IMPORTANTES

AVERTISSEMENT - Lors de l'utilisation de ce produit, il convient de toujours respecter les précautions élémentaires, notamment les suivantes :

(A) Veuillez lire l'intégralité des instructions avant d'utiliser le produit.

(B) Afin de réduire le risque de blessure, une surveillance étroite est nécessaire lorsque le produit est utilisé à proximité d'enfants.

(C) Ne mettez pas vos doigts ni vos mains à l'intérieur de l'appareil.

(D) N'utilisez pas cet appareil si le cordon d'alimentation ou le câble de sortie présente des effilochages, une isolation endommagée ou tout autre signe de détérioration.

(E) Pour tous les équipements, la notice d'utilisation doit indiquer : « Cet équipement n'est pas destiné à être utilisé à des températures ambiantes inférieures à -10 °C (14 °F) ou supérieures à 40 °C (104 °F). »

(F) Pour tous les équipements, la notice d'utilisation doit indiquer : la batterie est conçue pour être rechargée lorsque la température ambiante est comprise entre 0 °C (32 °F) et 40 °C (104 °F). Ne rechargez jamais la batterie lorsque la température ambiante se situe en dehors de cette plage.

PROPOSITION 65 DE CALIFORNIE

⚠ AVERTISSEMENT :

CE PRODUIT PEUT VOUS EXPOSER À DES SUBSTANCES CHIMIQUES, NOTAMMENT LE CADMIUM, RECONNU PAR L'ÉTAT DE CALIFORNIE COMME POUVANT PROVOQUER LE CANCER, DES MALFORMATIONS CONGÉNITALES OU D'AUTRES TROUBLES DE LA REPRODUCTION.
POUR PLUS D'INFORMATIONS, CONSULTEZ LES SITES SUIVANTS :
WWW.P65WARNINGS.CA.GOV.

ACCORD D'ARBITRAGE.

AVIS IMPORTANT CONCERNANT VOS DROITS - À LIRE ATTENTIVEMENT.

LA PRÉSENTE CONVENTION D'ARBITRAGE (CI-APRÈS DÉNOMMÉE « LA CONVENTION ») RÉGIT LES MODALITÉS DE RÉSOLUTION DE TOUTE RÉCLAMATION À NOTRE ENCONTRE CONCERNANT L'ACHAT ET/OU L'UTILISATION DE NOS PRODUITS. LA PRÉSENTE CONVENTION ÉNONCE DES DROITS LÉGAUX IMPORTANTS. VEUILLEZ LIRE ATTENTIVEMENT LA PRÉSENTE CONVENTION.

EN ACHETANT NOS PRODUITS AUPRÈS DE NOUS OU DE TOUT TIERS, VOUS RECONNAISSEZ ET ACCEPTEZ QUE TOUT LITIGE ENTRE VOUS ET NOUS CONCERNANT CE PRODUIT SOIT RÉGLÉ PAR VOIE D'ARBITRAGE INDIVIDUEL EXÉCUTOIRE, CONFORMÉMENT AUX TERMES DU PRÉSENT CONTRAT, ET À CE TITRE, VOUS RENONCEZ À VOTRE DROIT DE PARTICIPER À UNE ACTION COLLECTIVE OU DE REPRÉSENTER UN GROUPE DE CONSOMMATEURS DANS LE CADRE DE TELS LITIGES. SI VOUS N'ACCEPTEZ PAS CES CONDITIONS, VOUS DEVEZ RETOURNER LE PRODUIT DANS UN DÉLAI DE (30) JOURS À COMPTER DE SA RÉCEPTION.

LOI APPLICABLE ; ACCEPTATION

Le présent Contrat est régi par la loi fédérale sur l'arbitrage (Federal Arbitration Act), 9 U.S.C. §§ 1 et suivants, et, dans la mesure où le droit de l'État est applicable, par les lois de l'État du Delaware, sans égard aux principes de conflit de lois. En conservant le Produit au-delà de trente (30) jours à compter de la date de réception, vous reconnaissez avoir lu, compris et accepté d'être lié par le présent Contrat. Si vous n'acceptez pas le présent Contrat, vous devez retourner le Produit dans les trente (30) jours suivant sa réception afin d'obtenir le remboursement intégral du prix d'achat.

I. RÉSOLUTION PAR ARBITRAGE EXÉCUTOIRE.

Tout litige ou différend entre vous et nous, ou l'une de nos filiales ou sociétés affiliées, nos agents ou représentants, découlant de ou lié de quelque manière que ce soit au Produit ou au présent Contrat, sera tranché par voie d'arbitrage définitif et contraignant. Cette obligation d'arbitrage s'applique que le litige ou le différend porte sur un délit civil, une fraude, une fausse déclaration, la responsabilité du fait des produits, une négligence, une violation d'une loi ou toute autre théorie juridique. Vous reconnaissez et acceptez expressément de renoncer à votre droit d'intenter une action en justice sur la base de telles réclamations ou litiges et de faire trancher cette action par un juge ou un jury. Nonobstant ce qui précède, chacune des parties peut solliciter une mesure injonctive d'urgence ou toute autre mesure équitable auprès d'un tribunal compétent, dans le seul but de prévenir un préjudice irréparable dans l'attente de l'arbitrage, sans pour autant renoncer à son droit à l'arbitrage du litige sous-jacent.

II. RENONCIATION À LA PARTICIPATION AU COURS.

Tous les arbitrages relevant du présent Contrat se dérouleront à titre individuel (et non collectif), et l'arbitre n'aura pas le pouvoir d'accorder une réparation collective. Vous reconnaissez et acceptez que le présent Contrat vous interdit expressément d'engager une procédure d'arbitrage en tant que représentant d'autrui ou de vous joindre à une procédure d'arbitrage engagée par une autre personne. Vous reconnaissez et acceptez également que vous renoncez à votre droit d'agir en tant que représentant, en tant que « procureur général privé » ou à tout autre titre représentatif, et/ou de participer en tant que membre d'un groupe de demandeurs à toute action en justice intentée à notre encontre et/ou à l'encontre de tiers liés.

III. PROCÉDURES D'ARBITRAGE.

(A) Avant d'engager toute procédure d'arbitrage en vertu du présent Contrat, vous devez d'abord nous soumettre votre réclamation ou votre litige en appelant notre représentant au numéro gratuit 1-866-225-9723 et en fournissant toutes les informations demandées. Il pourra vous être demandé de nous fournir une déclaration écrite exposant la nature de votre réclamation ou de votre litige. Nous disposerons d'un délai de quarante-cinq (45) jours à compter de la réception de cet appel (ou de cette déclaration écrite) pour résoudre cette réclamation ou ce litige (« délai de résolution »). Si votre réclamation ou votre litige n'est pas résolu dans le délai de résolution, vous pourrez engager une procédure d'arbitrage conformément aux termes du présent Contrat.

(B) L'arbitrage de toute réclamation ou de tout litige relevant du présent Contrat sera mené conformément au Règlement d'arbitrage de l'AAA applicable aux consommateurs alors en vigueur (« AAA »). Ce règlement et ces procédures sont disponibles en contactant l'AAA ou en consultant son site web à l'adresse www.adr.org.

(C) L'arbitre ne mènera pas d'arbitrage collectif ; en d'autres termes, il ne vous autorisera pas à agir en tant que représentant, en tant que « procureur général privé » ou à exercer toute autre fonction de représentation au nom d'autrui dans le cadre de l'arbitrage.

(D) L'arbitrage de toute réclamation ou de tout litige relevant du présent Contrat se déroulera dans le comté de New York, dans l'État de New York ; toutefois, pour les réclamations d'un montant inférieur ou égal à 25 000 dollars, vous pouvez choisir de mener l'arbitrage par téléphone ou par vidéoconférence, auquel cas aucune comparution en personne ne sera requise.

(E) ARBITRAGE COLLECTIF. Si vingt (20) réclamations similaires ou plus sont déposées à notre encontre au cours d'une période de quatre-vingt-dix (90) jours (ci-après dénommée « Dépôt collectif »), l'AAA gérera ce Dépôt collectif dans le cadre d'une procédure coordonnée. L'AAA sélectionnera jusqu'à dix (10) réclamations qui serviront de procédures de référence et seront résolues en premier lieu. Les résultats des procédures de référence ne seront pas contraignants pour les autres demandeurs, mais pourront être utilisés par les parties pour faciliter le règlement. Aucune autre réclamation relevant de la procédure collective ne sera traitée ni soumise à l'arbitrage tant que les procédures de référence seront en cours. Tous les délais de prescription applicables seront suspendus pendant toute période de suspension prévue par la présente section. Cette disposition ne limite pas votre droit individuel à l'arbitrage.

(F) ADMINISTRATEUR DE REMPLACEMENT. Si l'AAA n'est pas en mesure ou ne souhaite pas gérer une demande au titre du présent accord, JAMS, Inc. (« JAMS ») fera office d'administrateur de l'arbitrage conformément à ses « Normes minimales d'arbitrage pour les consommateurs » alors en vigueur, disponibles à l'adresse www.jamsadr.com.

IV. FRAIS.

Les frais administratifs liés à la procédure d'arbitrage engagée en vertu du présent accord s'établissent comme suit :

(A) Si le montant de la réclamation ou du litige faisant l'objet de la procédure d'arbitrage est inférieur à cinq mille dollars (5 000 $ US), votre participation aux frais administratifs ne dépassera pas cent dollars (100 $) ;

(B) Si le montant de la réclamation ou du litige faisant l'objet de la procédure d'arbitrage est compris entre cinq mille dollars (5 000 $ US) et cinquante mille dollars (50 000 $ US), votre participation aux frais administratifs ne dépassera pas trois cents dollars (300 $) ; et

(C) Si le montant de la réclamation ou du litige faisant l'objet de la procédure d'arbitrage dépasse 50 000 dollars, votre participation aux frais administratifs sera fixée conformément au barème des frais commerciaux établi par l'AAA.

(D) Chaque partie prendra en charge les honoraires et les frais de son propre avocat, de ses experts et de ses témoins.

V. PETITES CRÉANCES.

Si un litige relève de la compétence d'un tribunal des petites créances, chacune des parties peut choisir de porter l'affaire devant ce tribunal plutôt que de recourir à l'arbitrage. Tout litige ne pouvant être tranché dans le cadre de la compétence d'un tribunal des petites créances sera résolu par voie d'arbitrage exécutoire, tel que décrit dans les présentes et conformément aux dispositions du présent Contrat. Tout recours contre une décision rendue par un tribunal des petites créances sera résolu par voie d'arbitrage exécutoire, conformément aux dispositions du présent Contrat.

VI. CLAUSE DE DIVISIBILITÉ.

Si une disposition du présent Contrat est déclarée ou jugée illégale, inapplicable ou nulle, cette disposition ne sera sans effet que dans la mesure où elle est jugée illégale, inapplicable ou nulle, et le reste de cette disposition ainsi que toutes les autres dispositions resteront pleinement applicables.

TruRide Tech LLC
794, School House Road
New Castle, DE 19720

Mise en œuvre : janvier 2026

1. À PROPOS VOTRE PRODUIT.

1.1 Caractéristiques techniques du produit

- DIMENSIONS DU PRODUIT : 45,3 PO (L) × 22,0 PO (L) × 29,1 PO (H) | 115 CM (L) × 56 CM (L) × 74 CM (H)
- HAUTEUR DU GUIDON : 29,1 PO | 73,91 CM
- HAUTEUR D'ASSISE : 19,2 PO | 48,8 CM
- POIDS DU PRODUIT : 39,7 LB | 18 KG
- DIMENSIONS DU PNEU : 16 PO | 40,64 CM
- TYPE DE FREIN : FREIN À MAIN
- LIMITE DE POIDS : 140 LB | 63,5 KG
- POIDS MINIMUM DU CYCLISTE : 44 LB | 20 KG
- ÂGE RECOMMANDÉ : 13 ANS ET PLUS
- VITESSE MAXIMALE : 14 MPH* | 22,5 KM/H*
- DURÉE MAXIMALE : 30 MINUTES*
- MOTEUR : 300 W**
- BATTERIE : 36 V, 4,0 AH, LITHIUM-ION
- DURÉE DE RECHARGE : JUSQU'À 4 HEURES
- PRESSION DES PNEUS RECOMMANDÉE : 40 PSI
- INDICE DE RÉSISTANCE À L'EAU : IPX4
- CERTIFICATION UL : UL2272
- CHARGEUR : HOMOLOGUÉ UL, 42 V CC, 1,0 A

**L'AUTONOMIE, LA VITESSE, LA DURÉE DE VIE DE LA BATTERIE ET D'AUTRES CARACTÉRISTIQUES TECHNIQUES PEUVENT VARIER EN FONCTION DU CONDUCTEUR ET DES CONDITIONS DE CONDUITE. REPORTEZ-VOUS À LA SECTION 5.5 POUR PLUS DE DÉTAILS SUR LES CONDITIONS SUSCEPTIBLES D'INFLUENCER LES PERFORMANCES.*
*** PUISSANCE DE POINTE*

1.2 Présentation du produit

1. GUIDON*
2. PLAQUE AVANT*
3. DE ROUE (×2; AVANT ET ARRIÈRE)
4. FOURCHE AVANT
5. VALVE DE PNEU AVEC CAPUCHON ANTI-POUSSIÈRE (×2; AVANT ET ARRIÈRE)
6. PORT DE RECHARGE AVEC CACHE
7. SIÈGE
8. BÉQUILLE
9. PLATEFORME POUR LES PIEDS * (×2, GAUCHE ET DROITE)
10. FREIN À MAIN
11. POIGNÉE
12. SÉLECTEUR DE MODE DE VITESSE
13. COLLIER DE SERRAGE DE GUIDON*
14. BOUTON D'ALIMENTATION
15. INDICATEUR DE CHARGE DE LA BATTERIE
16. ACCÉLÉRATEUR
17. CHARGEUR

**NON PRÉ-MONTÉ ; À ASSEMBLER.*

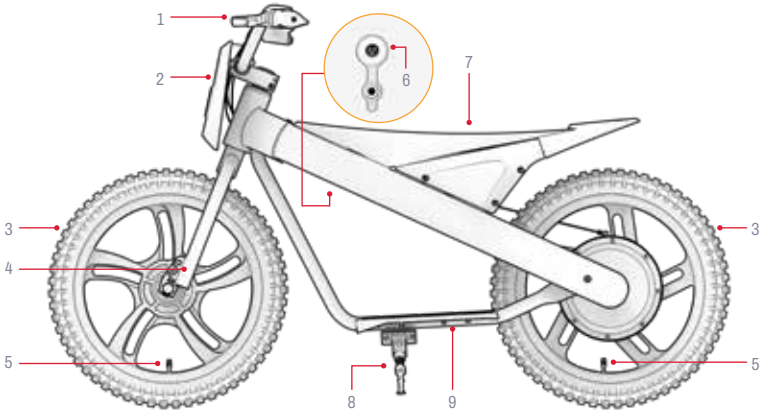

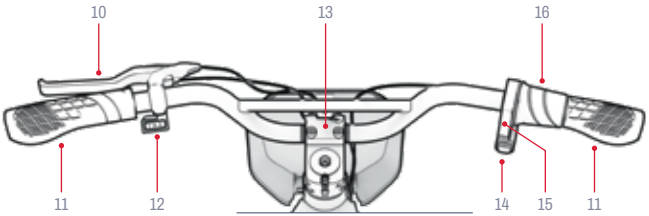

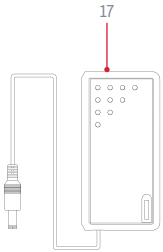

REMARQUE : LES IMAGES PEUVENT NE PAS REFLÉTER FIDÈLEMENT L'ASPECT DU PRODUIT RÉEL.

Outils, quincaillerie et pièces fournies pour le montage, le réglage et l'entretien :**

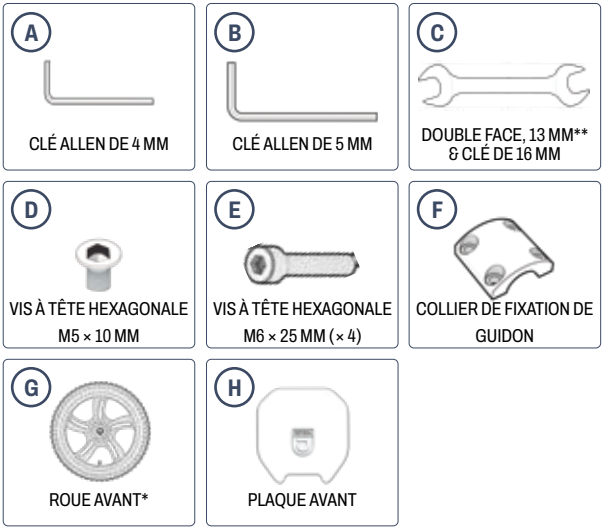

***LES PIÈCES DE MONTAGE SUPPLÉMENTAIRES SONT DÉJÀ FIXÉES. CONSULTEZ LES INSTRUCTIONS DE MONTAGE POUR PLUS DE DÉTAILS.*
****LA DOUILLE DE 14 MM N'EST PAS NÉCESSAIRE POUR LE MONTAGE DE CE PRODUIT.*

1.3 Ressources en ligne

Scannez le code pour découvrir nos meilleurs produit mis à jour documents d'intégration et ressources d'aide.

Vous trouverez ce mode d'emploi en ligne à l'adresse https://cdn.shopify.com/s/files/1/2530/6734/files/JAX-MANUAL-web.pdf

Découvrez notre collection de manuels d'utilisation sur https://ridejetson.com/pages/product-manuals

2. INSTRUCTIONS D'INSTALLATION.

2.1 Remarques préliminaires

- COMMENCEZ VOTRE AVENTURE DU BON PIED :
  AVANT D'UTILISER CE PRODUIT, LISEZ ATTENTIVEMENT L'INTÉGRALITÉ DU MODE D'EMPLOI, Y COMPRIS LES CONSIGNES DE SÉCURITÉ. ASSUREZ-VOUS DE BIEN COMPRENDRE, D'ACCEPTER ET DE RESPECTER TOUTES LES CONSIGNES SUIVANTES :
  - RECOMMANDATIONS DU FABRICANT.
  - CONSIGNES DE SÉCURITÉ ET AVERTISSEMENTS.
  - LOIS ET ARRÊTÉS MUNICIPAUX RELATIFS À LA CIRCULATION ET À L'EXPLOITATION.

- RETIREZ TOUS LES ÉLÉMENTS D'EMBALLAGE DE PROTECTION AVANT DE COMMENCER LE MONTAGE.

- LES INDICATIONS FOURNIES DANS CE MANUEL — DROITE, GAUCHE, AVANT ET ARRIÈRE — CORRESPONDENT À LA PERSPECTIVE DU PILOTE LORSQU'IL EST ASSIS SUR SA MOTO TOUT-TERRAIN. LE « CÔTÉ DROIT » DE LA MOTO TOUT-TERRAIN, PAR EXEMPLE, EST LE CÔTÉ OÙ SE TROUVE LA MAIN DROITE DU PILOTE.

- IL EST PLUS FACILE DE MONTER VOTRE MOTO TOUT-TERRAIN LORSQU'ELLE EST EN POSITION VERTICALE, APPUYÉE SUR SA BÉQUILLE. (SECTION 4.3)

2.2 Conditions requises pour les cyclistes

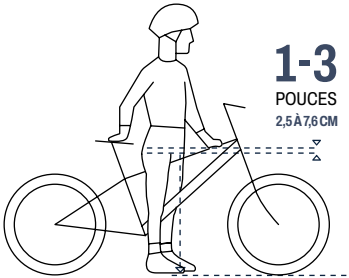

Pour rouler en toute sécurité et dans le plus grand confort, il faut prévoir un espace d'au moins 1 à 3 pouces (2,5 à7ß cm) entre l'entrejambe et le tube supérieur du cadre du vélo lorsque le cycliste est à califourchon sur le vélo, les deux pieds à plat sur le sol.



2.3 Montage de la roue avant

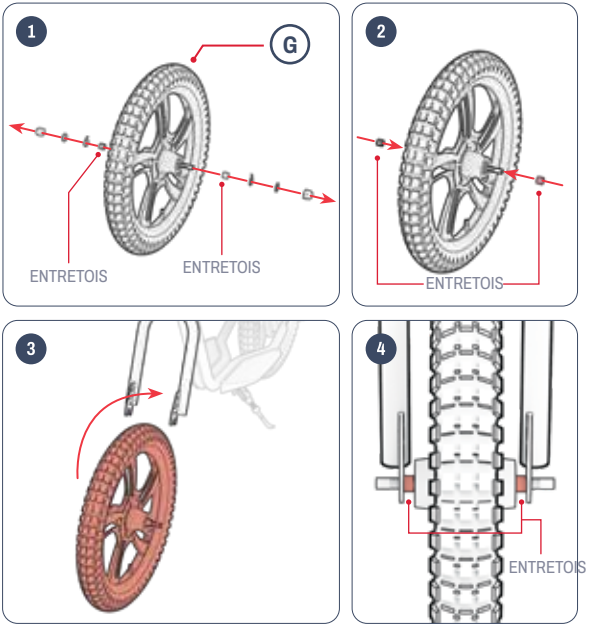

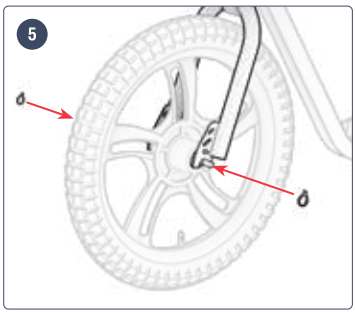
5


6

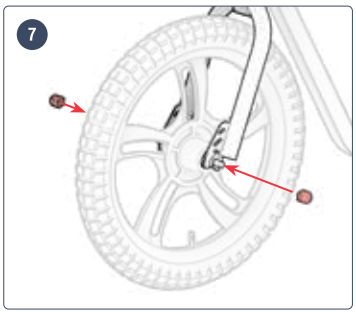
7

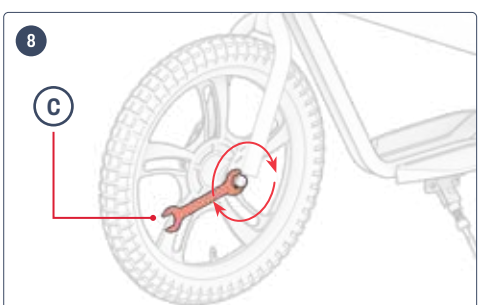
8
C

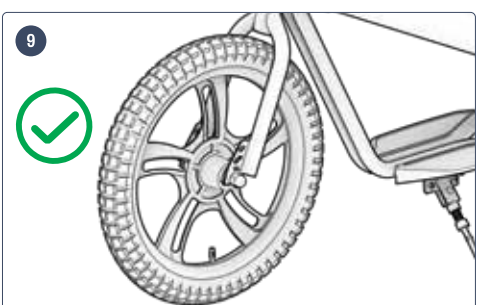
9



2.4 Montage du guidon

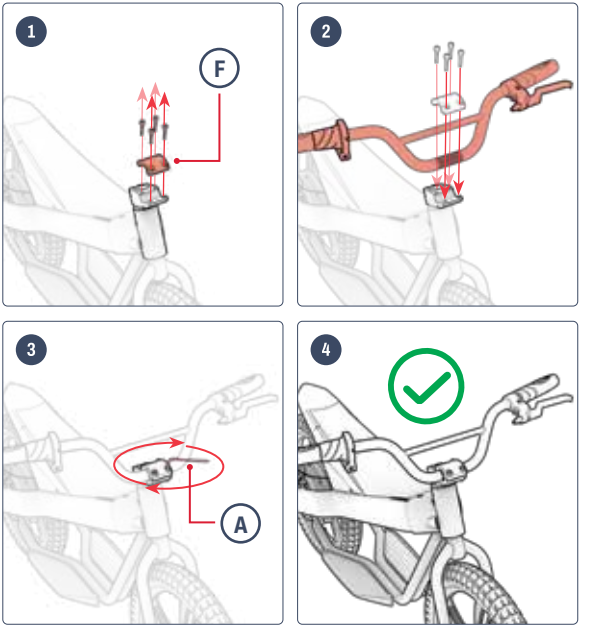

2.5 Fixation de la plaque avant

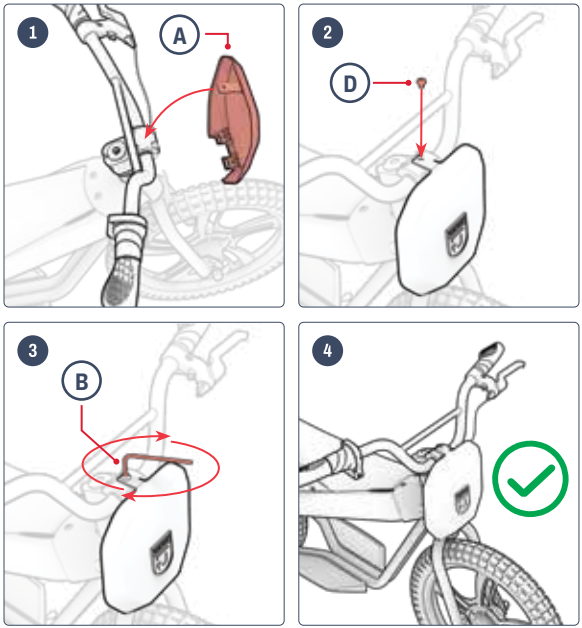



2.6 Recharge de la batterie

APRÈS LA PREMIÈRE CHARGE, ET POUR TOUTES LES CHARGES SUIVANTES, RECHARGEZ LA BATTERIE JUSQU'À CE QU'ELLE ATTEIGNE SA PLEINE CAPACITÉ. POUR UNE BATTERIE COMPLÈTEMENT DÉCHARGÉE, CELA PREND ENVIRON 4 HEURES.

1. OUVREZ LE CACHE DU PORT DE RECHARGE DE VOTRE APPAREIL.
2. BRANCHEZ LE CHARGEUR SUR LA PRISE MURALE, PUIS BRANCHEZ LE CÂBLE DE RECHARGE SUR LE PORT DE RECHARGE.
3. LORSQUE LE VOYANT LUMINEUX DU CHARGEUR PASSE DU ROUGE AU VERT, CELA SIGNIFIE QUE VOTRE BATTERIE EST COMPLÈTEMENT CHARGÉE. RETIREZ LE CÂBLE DE RECHARGE DU PORT DE RECHARGE ET DÉBRANCHEZ LE CHARGEUR DE LA PRISE MURALE.
4. FERMEZ LE CACHE DU PORT DE RECHARGE.

TÉMOIN LUMINEUX DU CHARGEUR :	STATUT
ÉCLAIRAGE ROUGE	RECHARGE
ÉCLAIRAGE VERT	RECHARGE TERMINÉE

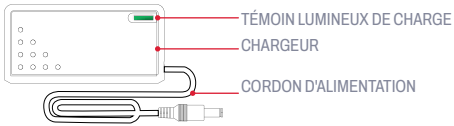

REMARQUE : avant la première utilisation de ce produit, chargez la batterie pendant **4 HEURES,** même si le voyant de charge est vert, ce qui indique que la charge est terminée.

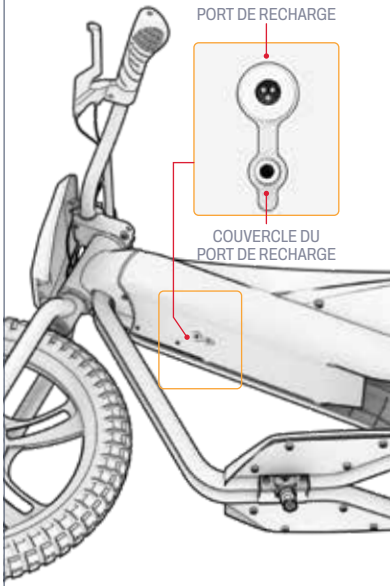

Remarques importantes concernant la recharge :

- VEILLEZ À TOUJOURS GARDER LE PORT DE RECHARGE FERMÉ LORSQUE LA BATTERIE N'EST PAS EN COURS DE RECHARGE.
- NE METTEZ JAMAIS L'APPAREIL SOUS TENSION PENDANT QU'IL EST EN CHARGE.
- N'UTILISEZ PAS DE PRISES DE COURANT AMOVIBLES.
- POUR PRÉSERVER AU MIEUX LA SANTÉ DE LA BATTERIE, RECHARGEZ-LA COMPLÈTEMENT À CHAQUE SESSION DE RECHARGE, SOIT ENVIRON 4 HEURES.
- NE LAISSEZ JAMAIS VOTRE APPAREIL EN CHARGE PENDANT LA NUIT OU PENDANT DE LONGUES PÉRIODES.
- N'ESSAYEZ PAS DE RETIRER OU DE DÉMONTER LA BATTERIE.
- PLAGE DE TEMPÉRATURE AMBIANTE DE CHARGE : 32 °F (0 °C) - 104 °F (40 °C)
- PLAGE DE TEMPÉRATURES AMBIANTES DE FONCTIONNEMENT : 14 °F (-10 °C) À 104 °F (40 °C)
- VEILLEZ À TOUJOURS GARDER LE CACHE DU PORT DE RECHARGE FERMÉ LORSQUE LE PRODUIT N'EST PAS EN COURS DE RECHARGE.
- N'UTILISEZ PAS CE PRODUIT SI LE CORDON D'ALIMENTATION FLEXIBLE OU LE CÂBLE DE SORTIE EST EFFILOCHÉ, SI L'ISOLATION EST ENDOMMAGÉE OU S'IL PRÉSENTE TOUT AUTRE SIGNE DE DÉTÉRIORATION.
- VÉRIFIEZ QUE LE NUMÉRO DE MODÈLE FIGURANT SUR L'ÉTIQUETTE DU CHARGEUR CORRESPOND BIEN À CELUI INDIQUÉ CI-DESSUS.
- VÉRIFIEZ QUE L'ÉTIQUETTE DU CHARGEUR INDIQUE BIEN QUE CELUI-CI EST COMPATIBLE AVEC VOTRE MODÈLE DE JETSON. VOUS TROUVEREZ LE NOM ET LA RÉFÉRENCE (SKU) DE VOTRE MODÈLE DE JETSON SUR UNE ÉTIQUETTE APPOSÉE SUR LE DESSUS, LE CÔTÉ OU LE DESSOUS DU CHÂSSIS OU DE LA PLATE-FORME DU PRODUIT.

IMPORTANT :

UTILISEZ EXCLUSIVEMENT LE CHARGEUR FOURNI OU UN CHARGEUR ACHETÉ DIRECTEMENT AUPRÈS DE JETSON (RÉFÉRENCE JETSON : PJRIO-CH) PORTANT LA MENTION « FY0424201000 » ET FABRIQUÉ PAR SHENZHEN FUYUANDIAN POWER CO LTD.

⚠ **L'UTILISATION D'UN CHARGEUR INADAPTÉ PEUT ENTRAÎNER UN INCENDIE OU UNE EXPLOSION.**

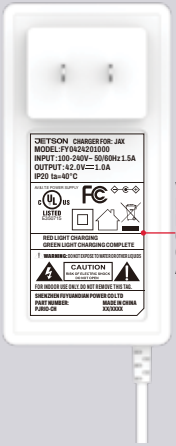

VOICI UN EXEMPLE DE NOTATION QUE VOTRE CHARGEUR AURA.

2.7 Pression des pneus et gonflage

AVANT VOTRE PREMIÈRE SORTIE, VOUS DEVREZ GONFLER LES PNEUS POUR LES AMENER À LA PRESSION RECOMMANDÉE DE **40 PSI (** LIVRES PAR POUCE CARRÉ). UTILISEZ UN MANOMÈTRE POUR VÉRIFIER QUE LA PRESSION DES PNEUS EST DE 35 PSI AVANT CHAQUE SORTIE.

Pour ajouter de l'air :

1. RETIREZ LE CAPUCHON ANTI-POUSSIÈRE DE LA VALVE D'UN PNEU EN LE TOURNANT DANS LE SENS INVERSE DES AIGUILLES D'UNE MONTRE. METTEZ-LE DE CÔTÉ.
2. SUIVEZ LES INSTRUCTIONS DU FABRICANT FIGURANT SUR VOTRE POMPE À AIR POUR GONFLER LE PNEU. VÉRIFIEZ RÉGULIÈREMENT LA PRESSION À L'AIDE D'UN MANOMÈTRE ET CONTINUEZ À GONFLER JUSQU'À ATTEINDRE **40 PSI**.
3. RETIREZ LA POMPE À AIR DE LA VALVE ET REMETTEZ LE CAPUCHON ANTI-POUSSIÈRE EN PLACE EN LE VISSANT DANS LE SENS DES AIGUILLES D'UNE MONTRE SUR LA VALVE.
4. RÉPÉTEZ L'OPÉRATION AVEC L'AUTRE PNEU.

⚠ **IMPORTANT :** Utilisez uniquement une pompe à air manuelle pour gonfler les pneus de votre produit. N'utilisez jamais de compresseur d'air ; cela pourrait provoquer l'éclatement des chambres à air.

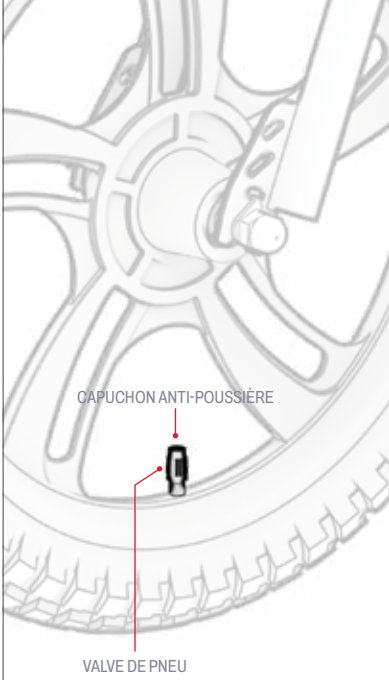

3. CARACTÉRISTIQUES ET FONCTIONNALITÉS.

3.1 Mise sous tension et hors tension

APPUYEZ SUR LE BOUTON D'ALIMENTATION ET MAINTENEZ-LE ENFONCÉ PENDANT 3 SECONDES POUR ALLUMER OU ÉTEINDRE VOTRE MOTO TOUT-TERRAIN.

REMARQUES IMPORTANTES CONCERNANT L'ALIMENTATION :

- POUR ÉCONOMISER LA BATTERIE, PENSEZ TOUJOURS À COUPER LE CONTACT DE VOTRE MOTO TOUT-TERRAIN LORSQUE VOUS FAITES UN ARRÊT AU STAND OU QUE VOUS LA RANGEZ POUR LA NUIT.
- ÉTEIGNEZ VOTRE MOTO TOUT-TERRAIN LORSQUE VOUS LA POUSSEZ À PIED AFIN D'ÉVITER DE FAIRE DÉMARRER LE MOTEUR EN TOURNANT PAR INADVERTANCE LA POIGNÉE DES GAZ.

REMARQUE : la moto tout-terrain s'éteindra automatiquement après 8 minutes d'inactivité.

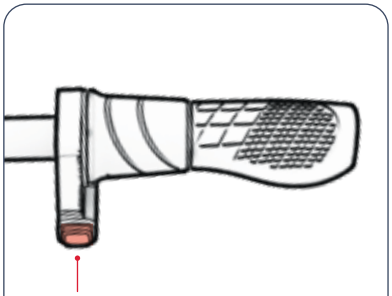

3.2 Comprendre les voyants de la batterie

VOUS POUVEZ SURVEILLER LE NIVEAU DE CHARGE DE VOTRE BATTERIE EN OBSERVANT LES VOYANTS LUMINEUX.

BATTERIE INDICATEUR ÉCLAIRAGE	POURCENTAGE APPROXIMATIF DE CHARGE RESTANTE*
4 VERT LUMIÈRES	76 - 100%
3 VERT LUMIÈRES	51 - 75%
2 VERT LUMIÈRES	26 - 50%
1 VERT LUMIÈRE	<25% Rechargez votre Jetson dès MAINTENANT !

IMPORTANT : LORSQUE LA CHARGE DE LA BATTERIE ATTEINT 0 %, LE VÉLO S'ÉTEINT. RECHARGEZ-LE COMPLÈTEMENT (VOIR SECTION 2.4) AVANT VOTRE PROCHAINE SORTIE.

**CHIFFRE INDICATIF. PEUT VARIER EN FONCTION DE L'UTILISATION.*

3.3 Utilisation de la béquille

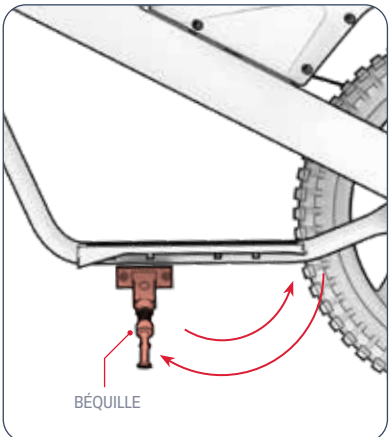

POUR METTRE LA RIO EN POSITION VERTICALE SUR LA BÉQUILLE, ABAISSEZ CELLE-CI ET INCLINEZ DOUCEMENT LA MOTO TOUT-TERRAIN DESSUS. POUR RELEVER LA BÉQUILLE, REMONTEZ-LA.

⚠ **IMPORTANT : VEILLEZ À** toujours relever la béquille avant de partir.

4.
MODE D'EMPLOI.

4.1 Vérifications de sécurité avant le départ

EFFECTUEZ CES CONTRÔLES DE SÉCURITÉ ESSENTIELS AVANT CHAQUE TRAJET :

Frein :
- ASSUREZ-VOUS QUE LE FREIN FONCTIONNE CORRECTEMENT, NOTAMMENT QUE LES LEVIERS DU FREIN À MAIN SOIENT BIEN FIXÉS AU GUIDON ET LUBRIFIÉS AFIN DE S'ENFONCER FACILEMENT.
- LORSQU'ON APPUIE SUR LES FREINS, CEUX-CI IMMOBILISENT LES ROUES EN DOUCEUR ET EN TOUTE SÉCURITÉ.

Plateformes :
- VÉRIFIEZ QUE LES REPOSE-PIEDS SONT BIEN FIXÉS AU CADRE.

Cadre et fourche :
- VÉRIFIEZ QUE LE CADRE ET LA FOURCHE NE SONT PAS ENDOMMAGÉS, TORDUS OU CASSÉS.
- VEILLEZ À NE PAS TROP SERRER LE BOULON RELIANT LA POTENCE À LA FOURCHE. UN BOULON TROP SERRÉ PEUT ENTRAÎNER UN DYSFONCTIONNEMENT SUSCEPTIBLE DE COMPROMETTRE LA SÉCURITÉ DU CYCLISTE.
- VÉRIFIEZ QUE LE SYSTÈME D'ENTRAÎNEMENT FONCTIONNE CORRECTEMENT ET QU'IL EST SOLIDEMENT FIXÉ AU CHÂSSIS.

Direction :
- VÉRIFIEZ QUE LE GUIDON ET LA ROUE TOURNENT BIEN DANS LE MÊME AXE.
- VÉRIFIEZ QUE LE GUIDON EST BIEN FIXÉ À L'AIDE DES COLLIERS DE SERRAGE.

Jantes et pneus :
- VÉRIFIEZ QUE LES PNEUS NE PRÉSENTENT PAS DE SIGNES D'USURE EXCESSIVE OU DE DOMMAGES.
- VEILLEZ À CE QUE LES PNEUS SOIENT GONFLÉS À LA PRESSION RECOMMANDÉE, SOIT **40 PSI**.
- VÉRIFIEZ QUE LES RAYONS DE LA ROUE NE SONT PAS CASSÉS.
- VÉRIFIEZ QUE LES JANTES NE SONT NI ENDOMMAGÉES NI TORDUES.
- VÉRIFIEZ QUE LES ÉCROUS D'ESSIEU SONT BIEN SERRÉS.
- VÉRIFIEZ QU'IL N'Y A PAS DE DÉBRIS SUR LES ROUES ET LES PNEUS.

Chaîne :
- VÉRIFIEZ QUE LA CHAÎNE EST BIEN EN PLACE ET QU'ELLE TOURNE SANS À-COUPS.
- VÉRIFIEZ QUE LA CHAÎNE ET LA ZONE AUTOUR DE CELLE-CI NE COMPORTENT AUCUN DÉBRIS.

4.2 Conduire votre Jetson

POUR DÉMARRER ET ACCÉLÉRER : TOURNEZ LENTEMENT LA MANETTE D'ACCÉLÉRATION VERS VOUS.

IMPORTANT : plus vous tournez la manette des gaz, plus le moteur s'active — et plus vous roulez vite. Pour éviter les accélérations brusques, tournez toujours la manette des gaz progressivement.

POUR MAINTENIR VOTRE VITESSE : MAINTENEZ LA MANETTE DES GAZ À UN RÉGIME CONSTANT.

POUR RALENTIR : RELÂCHEZ DOUCEMENT L'ACCÉLÉRATEUR.

POUR TOURNER : TOURNEZ LE GUIDON VERS LA GAUCHE OU VERS LA DROITE.

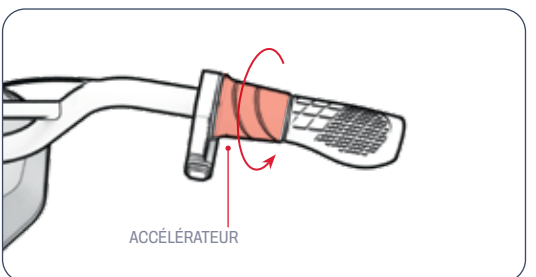

⚠ **IMPORTANT :** roulez toujours en posant vos pieds sur les repose-pieds. Ne roulez jamais en laissant vos pieds pendre sur le côté de la trottinette. Ce produit ne doit pas être utilisé dans des zones très fréquentées par les piétons ni sur des voies ouvertes à la circulation automobile.

4.3 Changement de mode de vitesse

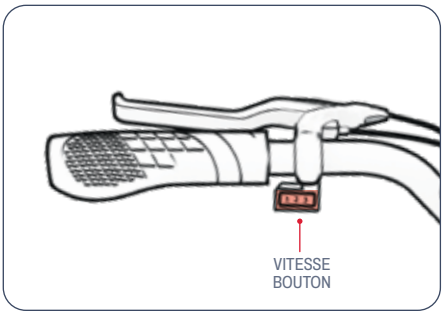

- IL EXISTE 3 MODES DE VITESSE, CHACUN CORRESPONDANT À UNE VITESSE MAXIMALE À LAQUELLE LA MOTO TOUT-TERRAIN PEUT ROULER.
- POUR CHANGER DE MODE DE VITESSE, ACTIONNEZ LE COMMUTATEUR DE MODE DE VITESSE.

MODE 1	MODE 2	MODE 3
JUSQU'À 5,0 MPH (8,0 KM/H)	JUSQU'À 7,5 MPH (12,1 KM/H)	JUSQU'À 14,0 MPH (22,5 KM/H)

4.4 Utilisation du frein

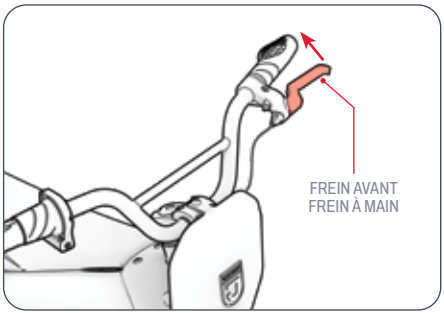

- SERREZ DOUCEMENT LE FREIN À MAIN POUR RALENTIR
- APPUYEZ PLUS FORT POUR VOUS ARRÊTER COMPLÈTEMENT.
- POUR ÉVITER LES MOUVEMENTS BRUSQUES, ESSAYEZ D'ACTIONNER LE FREIN À MAIN PROGRESSIVEMENT.
  - FREIN À MAIN GAUCHE ➔ FREIN DE ROUE ARRIÈRE

4.5 Sécurité relative au port du casque

LE CYCLISTE DOIT PORTER UN CASQUE EN PERMANENCE.



MAUVAIS POSITIONNEMENT :
LE FRONT EST DÉCOUVERT.
CELA POURRAIT ENTRAÎNER UNE CHUTE
ENTRAÎNANT DES BLESSURES GRAVES.



POSITIONNEMENT CORRECT :
LE FRONT EST COUVERT
PAR LE CASQUE.

**PORTEZ UN CASQUE, DES VÊTEMENTS ADAPTÉS, DES CHAUSSURES ET UN ÉQUIPEMENT DE SÉCURITÉ. ÉVITEZ LES VÊTEMENTS QUI POURRAIENT SE COINCER DANS OU SOUS LES ROUES. IL EST RECOMMANDÉ DE PORTER DES CHAUSSURES FERMÉES ET PLATES. PORTEZ UN CASQUE HOMOLOGUÉ SELON LA NORME ASTM F1492 AINSI QU'UN ÉQUIPEMENT DE PROTECTION AFIN D'ÉVITER TOUTE BLESSURE EN CAS D'ACCIDENT.*

4.6 Optimisation de la vitesse et de l'autonomie

DANS DES CONDITIONS IDÉALES, LA VITESSE MAXIMALE POUVANT ÊTRE ATTEINTE EST DE 14,0 MPH (22,5 KM/H) ET L'AUTONOMIE MAXIMALE PAR CHARGE DE BATTERIE EST DE 30 MINUTES.

Surface de roulement :
ROULER SUR UNE SURFACE IRRÉGULIÈRE GÉNÈRE DES FROTTEMENTS, CE QUI PEUT VOUS RALENTIR ET OBLIGE LE MOTEUR À FOURNIR UN EFFORT SUPPLÉMENTAIRE, CE QUI L'ÉPUISE PLUS RAPIDEMENT. DANS LA MESURE DU POSSIBLE, CHOISISSEZ UNE SURFACE DE ROULEMENT LISSE.

Poids transporté :
- UN POIDS PLUS ÉLEVÉ (MOTOCYCLISTE ET CHARGEMENT) RÉDUIT L'AUTONOMIE.
- L'AUTONOMIE ET LA VITESSE MAXIMALES PEUVENT ÊTRE ATTEINTES AVEC UNE CHARGE MAXIMALE DE 140 LB (63,5 KG).

Style de conduite :
LES DÉMARRAGES ET ARRÊTS FRÉQUENTS RÉDUIRONT L'AUTONOMIE.

Température de l'air :
LA TEMPÉRATURE IDÉALE POUR L'UTILISATION ET LE STOCKAGE DE CE PRODUIT SE SITUE ENTRE 50 °F ET 75 °F (10 °C ET 23,9 °C).

Pente :
LE MOTEUR DOIT FOURNIR PLUS D'EFFORTS DANS LES MONTÉES QUE SUR LES TRONÇONS PLATS OU EN DESCENTE.

Entretien de la batterie :
RECHARGER LA BATTERIE RAPIDEMENT APRÈS CHAQUE SORTIE PERMET DE PRÉSERVER SA CAPACITÉ ET SES PERFORMANCES.

INSTRUCTIONS D'ENTRETIEN POUR L'UTILISATEUR.

⚠ AVERTISSEMENT : Ne vaporisez pas et n'appliquez pas d'eau directement sur le produit. L'eau peut endommager le câblage, le compartiment à piles et les feux, et entraîner une détérioration du cadre, ce qui pourrait provoquer un dysfonctionnement mettant en danger la sécurité du cycliste.

Prenez bien soin de votre Jetson pour qu'il continue à rouler en douceur et en toute sécurité. Voici comment faire :

Utilisation de votre Jetson

- Évitez d'exposer votre produit à des vibrations importantes ou à des chocs violents.
- Ne démontez jamais la batterie.
- Évitez tout contact de votre produit avec l'eau et l'humidité.
- Roulez sur des surfaces lisses et planes pour éviter tout risque de casse.
- Ne transportez jamais votre produit en le tenant par les roues, le siège et/ou le guidon.
- Veillez à ne pas tirer ni accrocher le câblage reliant le moteur aux composants du guidon.

Consignes de conservation

- Chargez complètement la batterie avant de ranger le produit pour une période prolongée.
- En cas de stockage prolongé, rechargez complètement la batterie une fois par mois.
- Couvrez le produit pour le protéger de la poussière.
- Conservez le produit à l'intérieur, dans un endroit sec, à une température comprise entre 50 °F et 95 °F (10 °C et 32,2 °C).

Nettoyage de votre Jetson

- Siège et structure : essuyez-les à l'aide d'un chiffon humide non pelucheux ou imbibé d'alcool à 70°. Essuyez ensuite avec un chiffon sec non pelucheux.
- Guidon : essuyez-le avec du savon doux à l'aide d'un chiffon humide et non pelucheux. Retirez l'excès de savon à l'aide d'un autre chiffon humide.
- Composants des roues - Essuyez-les avec un chiffon humide et exempt de poussière.
- Pneus - Essuyez-les avec un chiffon humide et exempt de poussière. Vous pouvez également utiliser un produit d'entretien ou un nettoyant pour pneus.

⚠ Précautions d'utilisation de la batterie

Votre produit est équipé d'une batterie au lithium-ion. Manipulez-le avec précaution.

- Tenir le produit à l'écart du feu et de toute source de chaleur excessive.
- Évitez les chocs physiques violents, les vibrations importantes ou les impacts.
- Protégez le produit de l'eau ou de l'humidité.
- Ne pas empiler le produit ni le stocker au-dessus ou en dessous d'autres objets.
- Ne démontez pas l'appareil ni sa batterie.
- Ne jetez pas ce produit avec les ordures ménagères. Apportez-le dans un centre de collecte dédié aux déchets électroniques ou dans un centre de recyclage des piles. Pour plus d'informations sur les points de collecte près de chez vous, contactez votre municipalité ou votre entreprise de collecte des déchets.
- Si la batterie du produit est chaude au toucher ou présente des signes de surchauffe, dégage une odeur ou un bruit inhabituel, présente une fuite de liquide ou de gaz, ou change de forme ou de couleur, procédez immédiatement comme suit :
    1. Si vous utilisez actuellement le produit, cessez immédiatement de l'utiliser. Débranchez le câble de recharge du produit s'il est branché.
    2. Cessez d'utiliser ce produit.
    3. Si cela peut se faire en toute sécurité, déplacez le produit vers un endroit dégagé, loin de tout matériau inflammable.
    4. Appelez les services d'urgence locaux pour obtenir de l'aide.
    5. Lavez soigneusement les yeux ou les zones de peau ayant été en contact avec le liquide électrolytique s'écoulant de la batterie à l'eau courante propre et consultez un médecin.
- En cas de problème avec la batterie, veuillez contacter l'équipe d'assistance Jetson.

COUVERTURE DE LA GARANTIE.

Pour faire valoir la garantie de votre produit, garantie ou pour toute question concernant couverture de la garantie, Contactez-nous directement.

www.ridejetson.com

GARANTIE GÉNÉRALE LIMITÉE

VOTRE NOUVEAU PRODUIT JETSON EST GARANTI CONTRE LES DÉFAUTS DE MATÉRIAUX ET DE FABRICATION, COMME INDIQUÉ SUR RIDEJETSON.COM/WARRANTY, PENDANT UNE PÉRIODE À COMPTER DE LA DATE D'ACHAT INITIALE EN MAGASIN, À CONDITION QU'IL SOIT UTILISÉ CONFORMÉMENT AUX MANUELS D'UTILISATION DE JETSON (VOIR RIDEJETSON.COM/SUPPORT). **DANS LE CADRE DE CETTE GARANTIE, VOUS POURREZ ADRESSER VOS RÉCLAMATIONS DIRECTEMENT À JETSON, MÊME SI VOUS AVEZ ACHETÉ LE PRODUIT JETSON AUPRÈS DE L'UN DE NOS REVENDEURS AGRÉÉS.** POUR CONSULTER L'INTÉGRALITÉ DES CONDITIONS DE NOTRE GARANTIE, RENDEZ-VOUS SUR RIDEJETSON.COM/WARRANTY.

ENREGISTREMENT DU PRODUIT

ENREGISTREZ VOTRE NOUVEAU JETSON POUR BÉNÉFICIER PLUS RAPIDEMENT D'UN SERVICE CLIENT PERSONNALISÉ ET D'UNE ASSISTANCE EN MATIÈRE DE GARANTIE. RENDEZ-VOUS SUR RIDEJETSON.COM/PAGES/REGISTRATION.

REJOIGNEZ-NOUS.

RIDEJETSON.COM/SUPPORT
RIDEJETSON.COM/CHAT

1-844-585-7462

N'oubliez pas de suivre @ridejetson sur les réseaux sociaux pour découvrir des offres exceptionnelles, des jeux-concours et toutes les dernières actualités concernant Jetson.

TU ADORES TA MOTO ?

Laissez un avis sur
ridejetson.com/reviews.
Nous avons hâte d'avoir de vos nouvelles !
#MakeMoves


JETSON

UNA GUIDA PER IL TUO VIAGGIO.

IMPORTANTE:
Leggi attentamente e memorizza per riferimento futuro.

JETSON

JAX

Moto da cross elettrica.

CODICI ARTICOLO (SKU) DEL MODELLO: JJAX-BLK

LA PARTE SUPERIORE DI JETSON DUE IN SELLA REGOLE:

STATE ATTENTI. DIVERTITEVI!

PRODOTTO A JINHUA, ZHEJIANG, CINA
IMPORTATO DA TRURIDE TECH LLC.
CASELLA POSTALE 461, JERSEY CITY, NJ 07302-9998

CODICE DATA: 07/2026
VERSIONE DEL DOCUMENTO: V1.0
PRODOTTO IN CINA

© 2026, TRURIDE TECH. TUTTI I DIRITTI RISERVATI. PRODOTTO PER CONTO DI TRURIDE TECH LLC.
JETSON® È UN MARCHIO REGISTRATO UTILIZZATO SU LICENZA DI JETSTREAM BRANDS LLC.
NESSUNA PARTE DEL PRESENTE DOCUMENTO, INCLUSI LA FORMA, LA GRAFICA E IL DESIGN, PUÒ ESSERE RIPRODOTTA O TRASMESSA IN QUALSIASI FORMA O CON QUALSIASI MEZZO.

AIRTAG È UN MARCHIO REGISTRATO DI APPLE INC.
TILE E IL DESIGN TILE SONO MARCHI REGISTRATI DI TILE, INC.
IL MARCHIO DENOMINATIVO E I LOGHI BLUETOOTH® SONO MARCHI REGISTRATI DI PROPRIETÀ DI BLUETOOTH SIG, INC. E QUALSIASI UTILIZZO DI TALI MARCHI DA PARTE DI TRURIDE TECH LLC AVVIENE SU LICENZA. GLI ALTRI MARCHI E NOMI COMMERCIALI APPARTENGONO AI RISPETTIVI PROPRIETARI.

Indice

Avvertenze di sicurezza 3
Accordo arbitrale 6
1. Informazioni sul tuo prodotto
1.1 Specifiche del prodotto 8
1.2 Panoramica del prodotto 8
1.3 Risorse online 10
2. Istruzioni per l'installazione
2.1 Note preliminari 11
2.2 Idoneità del pilota 11
2.3 Montaggio della ruota anteriore 12
2.4 Montaggio del manubrio 14
2.5 Montaggio della piastra anteriore 15
2.6 Ricarica della batteria 16
2.7 Pressione degli pneumatici e gonfiaggio . . 18
3. Caratteristiche e funzioni
3.1 Accensione e spegnimento 19
3.2 Come interpretare le spie della batteria 20
3.3 Utilizzo del cavalletto 20
4. Istruzioni per l'uso
4.1 Controlli di sicurezza prima della corsa 21
4.2 Come guidare il tuo Jetson 22
4.3 Modifica delle modalità di velocità 23
4.4 Utilizzo del freno 23
4.5 Sicurezza del casco 24
4.6 Ottimizzazione della velocità e dell'autonomia 24
Istruzioni per la manutenzione da parte dell'utente . . 25
Copertura della garanzia 26
Segui la nostra pagina 27

AVVERTENZE DI SICUREZZA.

CONSERVARE QUESTE ISTRUZIONI.

AVVERTENZE RELATIVE AL RISCHIO DI INCENDIO O DI LESIONI ALLE PERSONE E IMPORTANTI ISTRUZIONI DI SICUREZZA

- Prima dell'uso, si prega di leggere attentamente il manuale d'uso e le avvertenze di sicurezza, assicurandosi di aver compreso e accettato tutte le istruzioni di sicurezza. L'utente sarà responsabile di eventuali perdite o danni causati da un uso improprio.
- **L'uso di un caricabatterie non adeguato può causare incendi ed esplosioni, con conseguenti danni materiali, lesioni e morte.**
- Prima di ogni ciclo operativo, l'operatore deve eseguire i controlli preliminari specificati dal produttore: verificare che tutte le protezioni e i cuscinetti forniti originariamente dal produttore siano al posto giusto e in condizioni di funzionamento; verificare che l'impianto frenante funzioni correttamente; che tutte le protezioni degli assi, le protezioni delle catene o altre coperture o protezioni fornite dal produttore siano al loro posto e in condizioni idonee all'uso; che i pneumatici siano in buone condizioni, gonfiati correttamente e presentino un battistrada residuo sufficiente; l'area in cui il prodotto deve essere utilizzato deve essere sicura e idonea a un funzionamento sicuro.
- I componenti devono essere sottoposti a manutenzione e riparati in conformità alle specifiche del produttore, utilizzando esclusivamente ricambi autorizzati dal produttore e affidando l'installazione a concessionari o altro personale qualificato.
- Avviso: non ricaricare le batterie non ricaricabili.
- Non lasciare che mani, piedi, capelli, parti del corpo, indumenti o oggetti simili entrino in contatto con parti in movimento, ruote o trasmissione mentre il motore è in funzione.
- Questo prodotto non deve essere utilizzato da bambini o da persone con capacità fisiche, sensoriali o mentali ridotte, oppure prive di esperienza e conoscenza, a meno che non siano sottoposte a supervisione o abbiano ricevuto istruzioni adeguate (IEC 60335-1/A2:2006).
- I bambini non devono giocare con il prodotto senza la supervisione di un adulto (IEC 60335-1/A2:2006).
- È richiesta la supervisione di un adulto.
- I veicoli non devono essere utilizzati per gare, acrobazie o altre manovre che possano causare la perdita di controllo o provocare azioni o reazioni incontrollate da parte del conducente o dei passeggeri.
- Non utilizzare mai in prossimità di veicoli a motore.
- Evitare dossi bruschi, griglie di scarico e cambiamenti improvvisi del manto stradale. Il prodotto potrebbe arrestarsi improvvisamente.
- Evitare strade e superfici con acqua, sabbia, ghiaia, terra, foglie e altri detriti. Il maltempo compromette l'aderenza, la frenata e la visibilità.
- Evitare di circolare in presenza di gas, vapori, liquidi o polveri infiammabili che potrebbero provocare un incendio.
- Gli operatori devono attenersi a tutte le raccomandazioni e le istruzioni del produttore, nonché rispettare tutte le leggi e le ordinanze: i veicoli sprovvisti di fari devono essere utilizzati solo in condizioni di visibilità adeguata alla luce del giorno; i proprietari devono essere incoraggiati a rendere i veicoli più visibili utilizzando luci, catarifrangenti e, nel caso di veicoli ribassati, bandiere di segnalazione su aste flessibili.
- Si avverte che le persone affette dalle seguenti condizioni non devono utilizzare l'apparecchio: chi soffre di patologie cardiache; le donne in stato di gravidanza; chi soffre di disturbi alla testa, alla schiena o al collo, o che abbia subito precedenti interventi chirurgici in tali zone del corpo; e chi presenta condizioni fisiche o mentali che potrebbero renderlo soggetto a lesioni o compromettere la sua destrezza fisica o le sue capacità mentali necessarie

per riconoscere, comprendere e seguire tutte le istruzioni di sicurezza, nonché per essere in grado di valutare i rischi inerenti all'uso dell'apparecchio.
- Non andare in bicicletta di notte.
- Non guidare dopo aver bevuto alcolici o assunto farmaci su prescrizione medica.
- Non trasportare oggetti mentre si è in sella.
- Non utilizzare mai il prodotto a piedi nudi.
- Indossare sempre le scarpe e tenere i lacci allacciati.
- Assicurati che i piedi siano sempre ben saldi sul ponte.
- Gli operatori devono sempre indossare indumenti protettivi adeguati, tra cui, a titolo esemplificativo ma non esaustivo, un casco in possesso della certificazione appropriata, nonché qualsiasi altro dispositivo raccomandato dal produttore: indossare sempre dispositivi di protezione quali casco, ginocchiere e gomitiere.
- Dare sempre la precedenza ai pedoni.
- Presta attenzione a ciò che si trova davanti a te e lontano da te.
- Quando si è in sella, evitare qualsiasi distrazione, come rispondere al telefono o dedicarsi ad altre attività.
- Il prodotto non può essere utilizzato da più di una persona.
- Quando si utilizza il prodotto insieme ad altri ciclisti, mantenere sempre una distanza di sicurezza per evitare collisioni.
- Quando giri, assicurati di mantenere l'equilibrio.
- Guidare con i freni regolati in modo errato è pericoloso e può causare lesioni gravi o la morte.
- Durante il funzionamento, il freno potrebbe surriscaldarsi; non toccarlo a mani nude.
- Frenare con troppa forza o troppo bruscamente può bloccare una ruota, causandone la perdita di controllo e una caduta. Un'azionamento improvviso o eccessivo del freno può provocare lesioni o la morte.
- Se il freno si allenta, regolarlo con una chiave esagonale, un cacciavite o un altro attrezzo adatto, oppure contattare il team di assistenza Jetson.
- Sostituire immediatamente le parti usurate o rotte.
- Prima di mettersi in sella, verificare che tutte le etichette di sicurezza siano presenti e che il loro significato sia stato compreso.
- Il proprietario dovrà consentire l'uso e il funzionamento dell'apparecchio solo dopo aver verificato che gli operatori siano in grado di comprendere e utilizzare correttamente tutti i componenti dell'apparecchio prima dell'uso.
- Non utilizzare il veicolo senza aver seguito un'adeguata formazione. Non guidare ad alta velocità, su terreni irregolari o in pendenza. Non eseguire acrobazie né effettuare curve brusche.
- Consigliato per la ricarica in ambienti chiusi.
- Consigliato per l'uso all'aperto.
- L'esposizione prolungata ai raggi UV, alla pioggia e agli agenti atmosferici può danneggiare i materiali della custodia; conservarla al chiuso quando non viene utilizzata.
- Le eBike non destinate all'uso in località ad alta quota, dove potrebbero essere necessarie distanze di isolamento maggiori nei circuiti elettrici, devono riportare l'indicazione che non sono destinate all'uso a quote superiori a 2000 m sul livello del mare.
- Utilizzare esclusivamente le batterie specificate dal produttore.
- CONSERVARE AL RIPARO QUANDO NON SI UTILIZZA. LASCIARLO AL RIPARO DURANTE LA RICARICA O QUANDO NON SI UTILIZZA.
- **AVVERTENZA** - Pericolo di incendio - Nessuna delle parti può essere riparata dall'utente.
- **AVVERTENZA** - Pericolo di incendio – Nessuna parte riparabile dall'utente.
- Il peso del motociclista non deve superare i 140 lb (63,50 kg).

MODIFICHE

Non tentare di smontare, modificare, riparare o sostituire l'apparecchio o qualsiasi suo componente senza le istruzioni del team di assistenza Jetson. Ciò comporterà l'annullamento di qualsiasi garanzia e potrebbe causare malfunzionamenti che potrebbero provocare lesioni.

ULTERIORI PRECAUZIONI OPERATIVE

Non sollevare il prodotto da terra mentre è acceso e le ruote sono in movimento. Ciò potrebbe causare la rotazione incontrollata delle ruote, con il rischio di provocare lesioni a te stesso o alle persone vicine. Non saltare sopra o fuori dal prodotto e non saltare mentre lo stai utilizzando. Tieni sempre i piedi ben saldi sul poggiapiedi durante il funzionamento. Controlla sempre il livello di carica della batteria prima dell'uso.

SMALTIMENTO DELLE BATTERIE USATE



La batteria può contenere sostanze pericolose che potrebbero mettere a rischio l'ambiente e la salute umana. Questo simbolo riportato sulla batteria e/o sulla confezione indica che la batteria esaurita non deve essere smaltita come rifiuto urbano. Le batterie devono essere smaltite presso un punto di raccolta appropriato per il riciclaggio. Assicurandovi che le batterie esaurite vengano smaltite correttamente, contribuirete a prevenire potenziali conseguenze negative per l'ambiente e la salute umana. Il riciclaggio dei materiali contribuirà a preservare le risorse naturali. Per ulteriori informazioni sul riciclaggio delle batterie esaurite, si prega di contattare il servizio comunale di smaltimento dei rifiuti della propria zona.

ATTESTATO DI CONFORMITÀ

Il presente dispositivo è conforme alla Parte 15 delle norme FCC. Il suo funzionamento è soggetto alle due condizioni seguenti: (1) il presente dispositivo non deve causare interferenze dannose e (2) il presente dispositivo deve accettare qualsiasi interferenza ricevuta, comprese quelle che potrebbero causare un funzionamento indesiderato. Avvertenza: eventuali modifiche o alterazioni apportate a questa unità non espressamente approvate dal soggetto responsabile della conformità potrebbero invalidare l'autorizzazione dell'utente a utilizzare l'apparecchiatura.

NOTA: L'apparecchiatura è stata testata e risultata conforme ai limiti previsti per i dispositivi digitali di Classe B, ai sensi della Parte 15 delle norme FCC. Tali limiti sono stati stabiliti per garantire una protezione ragionevole contro le interferenze dannose in un'installazione residenziale. L'apparecchiatura genera, utilizza e può emettere energia a radiofrequenza e, se non installata e utilizzata in conformità con le istruzioni, può causare interferenze dannose alle comunicazioni radio. Tuttavia, non è possibile garantire che non si verifichino interferenze in una particolare installazione. Se questa apparecchiatura dovesse causare interferenze dannose alla ricezione radiofonica o televisiva, cosa che può essere verificata accendendo e spegnendo l'apparecchiatura, si invita l'utente a cercare di correggere l'interferenza adottando una o più delle seguenti misure:

- Riorientare o spostare l'antenna ricevente.
- Aumentare la distanza tra l'apparecchiatura e il ricevitore.
- Collegare l'apparecchio a una presa appartenente a un circuito diverso da quello a cui è collegato il ricevitore.
- Per assistenza, rivolgersi al rivenditore o a un tecnico esperto in radio e TV.
- Con questa unità è necessario utilizzare cavi schermati per garantire la conformità ai limiti FCC di Classe B.

⚠ AVVISO:

Il mancato rispetto delle seguenti istruzioni può causare lesioni al bambino o ad altre persone.

- Durante il montaggio, tenere le piccole parti fuori dalla portata dei bambini.
- L'accessorio deve essere montato e smontato da un adulto.
- Controllare regolarmente che il prodotto non presenti danni.

*** È NECESSARIO IL MONTAGGIO DA PARTE DI UN ADULTO.**

⚠ AVVISO:

Per ridurre il rischio di infortuni, è necessaria la supervisione di un adulto. Non utilizzare mai su strade, in prossimità di veicoli a motore, su o in prossimità di pendenze ripide o gradini, piscine o altri specchi d'acqua; indossare sempre le scarpe e non consentire mai la presenza di più di un utente alla volta.

ISTRUZIONI IMPORTANTI PER LA SICUREZZA

AVVERTENZA - Durante l'uso di questo prodotto, è necessario attenersi sempre alle precauzioni di base, tra cui:

(A) Leggere attentamente tutte le istruzioni prima di utilizzare il prodotto.

(B) Per ridurre il rischio di lesioni, è necessario prestare particolare attenzione quando il prodotto viene utilizzato in presenza di bambini.

(C) Non inserire le dita o le mani all'interno del prodotto.

(D) Non utilizzare questo prodotto se il cavo di alimentazione flessibile o il cavo di uscita presentano sfilacciature, isolante danneggiato o qualsiasi altro segno di danneggiamento.

(E) Per tutte le apparecchiature, le istruzioni devono indicare quanto segue: La presente apparecchiatura non è destinata all'uso a temperature ambiente inferiori a -10 °C (14 °F) o superiori a 40 °C (104 °F).

(F) Per tutte le apparecchiature, le istruzioni devono indicare quanto segue: la batteria deve essere ricaricata quando la temperatura ambiente è compresa tra 0 °C (32 °F) e 40 °C (104 °F). Non ricaricare mai la batteria quando la temperatura ambiente non rientra in questo intervallo.

PROPOSTA DI LEGGE N. 65 DELLA CALIFORNIA

⚠ AVVERTENZA:

QUESTO PRODOTTO PUÒ ESPORVI A SOSTANZE CHIMICHE, TRA CUI IL CADMIO, CHE SECONDO LO STATO DELLA CALIFORNIA PUÒ CAUSARE CANCRO, DIFETTI ALLA NASCITA O ALTRI DANNI RIPRODUTTIVI.
PER ULTERIORI INFORMAZIONI, VISITARE I SITI: WWW.P65WARNINGS.CA.GOV.

ACCORDO DI ARBITRATO.

AVVISO IMPORTANTE SUI VOSTRI DIRITTI - SI PREGA DI LEGGERE.

IL PRESENTE ACCORDO DI ARBITRATO ("ACCORDO") REGOLAMENTA LE MODALITÀ DI RISOLUZIONE DI EVENTUALI CONTROVERSIE NEI NOSTRI CONFRONTI RELATIVE ALL'ACQUISTO E/O ALL'UTILIZZO DEI NOSTRI PRODOTTI. IL PRESENTE ACCORDO STABILISCE IMPORTANTI DIRITTI LEGALI. SI PREGA DI LEGGERE ATTENTAMENTE IL PRESENTE ACCORDO.

ACQUISTANDO I NOSTRI PRODOTTI DA NOI O DA TERZI, L'UTENTE RICONOSCE E ACCETTA CHE QUALSIASI CONTROVERSIA TRA L'UTENTE E NOI RELATIVA A TALE PRODOTTO SARÀ RISOLTA MEDIANTE ARBITRATO INDIVIDUALE VINCOLANTE IN CONFORMITÀ AI TERMINI DEL PRESENTE ACCORDO E, IN TALE SENSO, L'UTENTE RINUNCIA AL PROPRIO DIRITTO DI PARTECIPARE O DI RAPPRESENTARE UNA CLASSE DI CONSUMATORI IN TALI CONTROVERSIE. SE NON ACCETTI I PRESENTI TERMINI, DEVI RESTITUIRE IL PRODOTTO ENTRO (30) GIORNI DALLA SUA RICEZIONE.

DIRITTO APPLICABILE; ACCETTAZIONE

Il presente Contratto è regolato dal Federal Arbitration Act, 9 U.S.C. §§ 1 e seguenti, e, nella misura in cui sia applicabile la legge statale, dalle leggi dello Stato del Delaware, indipendentemente dai principi di conflitto di leggi. Trattenendo il Prodotto oltre i trenta (30) giorni dalla data di ricezione, l'utente riconosce di aver letto, compreso e accettato di essere vincolato dal presente Contratto. Se non accetti il presente Contratto, devi restituire il Prodotto entro trenta (30) giorni dal ricevimento per ottenere il rimborso completo del prezzo di acquisto.

I. RISOLUZIONE MEDIANTE ARBITRATO VINCOLANTE.

Qualsiasi reclamo o controversia tra l'utente e noi, o una qualsiasi delle nostre controllate o affiliate, agenti o rappresentanti, derivante da o relativa in qualsiasi modo al Prodotto o al presente Contratto, sarà risolta mediante arbitrato definitivo e vincolante. Tale obbligo di arbitrato si applica indipendentemente dal fatto che il reclamo o la controversia riguardi un illecito civile, una frode, una dichiarazione mendace, la responsabilità per il prodotto, una negligenza, la violazione di una legge o qualsiasi altra teoria giuridica. L'utente riconosce e accetta espressamente di rinunciare al proprio diritto di intentare un'azione legale sulla base di tali reclami o controversie e di far risolvere tale azione da un giudice o da una giuria. Fermo restando quanto sopra, ciascuna delle parti potrà richiedere un provvedimento ingiuntivo d'urgenza o altro provvedimento equitativo presso un tribunale della giurisdizione competente al solo scopo di prevenire un danno irreparabile in attesa dell'arbitrato, senza rinunciare al diritto all'arbitrato della controversia sottostante.

II. RINUNCIA ALLA PARTECIPAZIONE ALLA CLASSE.

Tutti gli arbitrati ai sensi del presente Contratto saranno condotti su base individuale (e non collettiva) e l'arbitro non avrà alcuna autorità di concedere un provvedimento a favore di una classe. L'utente riconosce e accetta che il presente Accordo gli vieti espressamente di avviare procedimenti arbitrali in qualità di rappresentante di altri o di partecipare a procedimenti arbitrali avviati da qualsiasi altra persona. L'utente riconosce e accetta inoltre di rinunciare al proprio diritto di agire in qualità di rappresentante, di procuratore generale privato o in qualsiasi altra veste rappresentativa, e/o di partecipare come membro di una classe di ricorrenti in qualsiasi azione legale intentata contro di noi e/o terze parti correlate.

III. PROCEDURE DI ARBITRATO.

(A) Prima di avviare qualsiasi procedimento arbitrale ai sensi del presente Contratto, è necessario presentare il reclamo o la controversia contattando il nostro Rappresentante al numero verde 1-866-225-9723 e fornendo tutte le informazioni richieste. Potrebbe essere richiesto di fornirci una dichiarazione scritta che illustri la natura del reclamo o della controversia. Avremo a disposizione quarantacinque (45) giorni dalla ricezione di tale chiamata (o dichiarazione scritta) per risolvere il reclamo o la controversia ("Periodo di risoluzione"). Se il reclamo o la controversia non vengono risolti entro il Periodo di risoluzione, l'utente potrà avviare un procedimento arbitrale in conformità con i termini del presente Accordo.

(B) L'arbitrato relativo a qualsiasi reclamo o controversia derivante dal presente Contratto sarà condotto in conformità alle Norme di arbitrato per i consumatori dell'AAA ("AAA") allora in vigore. Tali norme e procedure sono disponibili contattando l'AAA o visitando il suo sito web all'indirizzo www.adr.org.

(C) L'arbitro non condurrà un arbitrato collettivo; in altre parole, l'arbitro non consentirà al ricorrente di agire in qualità di rappresentante, di procuratore generale privato o in qualsiasi altra veste rappresentativa per conto di terzi nell'ambito dell'arbitrato.

(D) L'arbitrato relativo a qualsiasi reclamo o controversia ai sensi del presente Contratto avrà luogo nella contea di New York, nello Stato di New York; fermo restando, tuttavia, che per i reclami di importo pari o inferiore a 25.000 dollari, l'utente potrà scegliere di svolgere l'arbitrato per telefono o videoconferenza, nel qual caso non sarà richiesta alcuna comparizione di persona.

(E) ARBITRATO COLLETTIVO. Qualora vengano presentate contro di noi venti (20) o più richieste di risarcimento simili entro un periodo di novanta (90) giorni ("Presentazione Collettiva"), l'AAA gestirà la Presentazione Collettiva nell'ambito di un procedimento coordinato. L'AAA selezionerà fino a dieci (10) richieste di risarcimento che fungeranno da procedimenti pilota, i quali saranno risolti per primi. I risultati dei procedimenti pilota non saranno vincolanti per i restanti ricorrenti, ma potranno essere utilizzati dalle parti per facilitare la risoluzione. Nessun'altra richiesta di risarcimento contenuta nel Ricorso Collettivo sarà gestita o sottoposta ad arbitrato mentre i procedimenti pilota sono pendenti. Tutti i termini di prescrizione applicabili saranno sospesi durante qualsiasi periodo di sospensione ai sensi della presente sezione. La presente disposizione non limiterà il vostro diritto individuale all'arbitrato.

(F) AMMINISTRATORE SOSTITUTIVO. Qualora l'AAA non sia in grado o non intenda gestire una richiesta di risarcimento ai sensi del presente Accordo, JAMS, Inc. ("JAMS") fungerà da amministratore dell'arbitrato in conformità con i propri Standard minimi per l'arbitrato dei consumatori allora in vigore, disponibili all'indirizzo www.jamsadr.com.

IV. COSTI.

Tutte le spese amministrative relative ai procedimenti arbitrali avviati ai sensi del presente Accordo saranno le seguenti:

(A) Se l'importo della richiesta di risarcimento o della controversia oggetto del procedimento arbitrale è inferiore a cinquemila dollari (5.000 USD), la vostra responsabilità finanziaria per le spese amministrative non potrà superare i cento dollari (100 $);

(B) Se l'importo della controversia oggetto del procedimento arbitrale è compreso tra cinquemila dollari (5.000 USD) e cinquantamila dollari (50.000 USD), la vostra responsabilità finanziaria per le spese amministrative non potrà superare i trecento dollari (300 USD); e

(C) Se la controversia oggetto del procedimento arbitrale supera i 50.000 dollari, la vostra responsabilità finanziaria per le spese amministrative sarà determinata in base al tariffario commerciale fornito dall'AAA.

(D) Ciascuna parte dovrà sostenere gli onorari e le spese dei propri avvocati, periti e testimoni.

V. CONTROVERSIE DI MODESTA ENTITÀ.

Se una controversia rientra nella competenza di un tribunale per le controversie di modesta entità, ciascuna delle parti può scegliere di sottoporre la controversia a tale tribunale anziché ricorrere all'arbitrato. Qualsiasi controversia che non possa essere risolta nell'ambito della competenza di un tribunale per le controversie di modesta entità sarà risolta mediante arbitrato vincolante, come descritto nel presente Accordo e in conformità con i termini dello stesso. Qualsiasi ricorso contro una sentenza emessa da un tribunale per le controversie di modesta entità sarà risolto mediante arbitrato vincolante ai sensi del presente Accordo.

VI. SEPARABILITÀ.

Qualora una qualsiasi disposizione del presente Contratto fosse dichiarata o ritenuta illegale, inapplicabile o nulla, tale disposizione sarà inefficace solo nella misura in cui sia ritenuta illegale, inapplicabile o nulla, mentre la parte restante della disposizione e tutte le altre disposizioni rimarranno pienamente applicabili.

TruRide Tech LLC
794 School House Road
New Castle, DE 19720

Entrata in vigore: gennaio 2026

1. INFORMAZIONI SU IL TUO PRODOTTO.

1.1 Specifiche del prodotto

- DIMENSIONI DEL PRODOTTO: 45,3 IN (L) × 22,0 IN (W) × 29,1 IN (H) | 115 CM (L) × 56 CM (W) × 74 CM (H)
- ALTEZZA DEL MANUBRIO: 29,1 POLLICI | 73,91 CM
- ALTEZZA DELLA SELLA: 19,2 POLLICI | 48,8 CM
- PESO DEL PRODOTTO: 39,7 LB | 18 KG
- DIMENSIONI PNEUMATICO: 16 POLLICI | 40,64 CM
- TIPO DI FRENO: FRENO A MANO
- LIMITE DI PESO: 140 LB | 63,5 KG
- PESO MINIMO DEL PILOTA: 44 LB | 20 KG
- ETÀ CONSIGLIATA: DAI 13 ANNI IN SU
- VELOCITÀ MASSIMA: 14 MPH* | 22,5 KM/H*
- DURATA MASSIMA: 30 MINUTI.*
- MOTORE: 300 W**
- BATTERIA: 36 V, 4,0 AH AGLI IONI DI LITIO
- TEMPO DI RICARICA: FINO A 4 ORE
- PRESSIONE CONSIGLIATA DEGLI PNEUMATICI: 40 PSI
- GRADO DI IMPERMEABILITÀ: IPX4
- CERTIFICAZIONE UL: UL2272
- CARICABATTERIE: CERTIFICATO UL, 42 V CC, 1,0 A

**L'AUTONOMIA, LA VELOCITÀ, LA DURATA DELLA BATTERIA E ALTRE SPECIFICHE TECNICHE DEL PRODOTTO POSSONO VARIARE A SECONDA DEL CICLISTA E DELLE CONDIZIONI DI GUIDA. PER ULTERIORI DETTAGLI SULLE CONDIZIONI CHE POSSONO INFLUIRE SULLE PRESTAZIONI, CONSULTARE LA SEZIONE 5.5.*
*** POTENZA MASSIMA*

1.2 Panoramica del prodotto

1. MANUBRIO*
2. PIASTRA FRONTALE*
3. E DELLE RUOTE (×2; ANTERIORE E POSTERIORE)
4. FORCELLA ANTERIORE
5. VALVOLA PER PNEUMATICI CON CAPPUCCIO ANTIPOLVERE (×2; ANTERIORE E POSTERIORE)
6. PORTA DI RICARICA CON COPERCHIO
7. SEAT
8. PIEDINO DI APPOGGIO
9. POGGIAPIEDI * (×2, SINISTRO E DESTRO)
10. FRENO A MANO
11. IMPUGNATURA
12. SELETTORE DELLA MODALITÀ DI VELOCITÀ
13. MORSETTO PER MANUBRIO*
14. PULSANTE DI ACCENSIONE
15. INDICATORE DI CARICA DELLA BATTERIA
16. ACCELERATORE
17. CARICABATTERIE

**NON PREASSEMBLATO; RICHIEDE IL MONTAGGIO.*

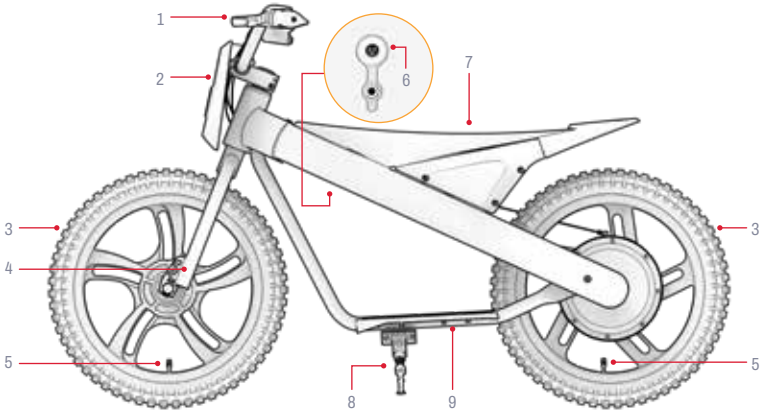

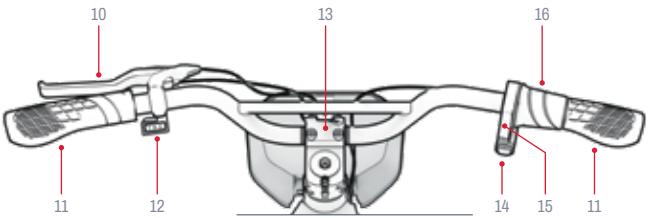

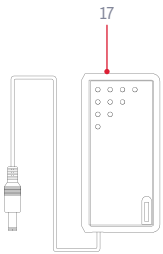

NOTA: LE IMMAGINI POTREBBERO NON RISPECCHIARE FEDELMENTE L'ASPETTO DEL PRODOTTO REALE.

Strumenti, ferramenta e componenti inclusi per il montaggio, la regolazione e la manutenzione:**

A



CHIAVE A BRUGOLA DA 4 MM

B



CHIAVE A BRUGES DA 5 MM

C



BIFACCIALE DA 13 MM** & CHIAVE DA 16 MM

D



VITE ESAGONALE M5×10 MM

E



BULLONE ESAGONALE M6×25 MM (×4)

F



MORSA PER MANUBRIO

G



RUOTA ANTERIORE*

H



PIASTRA ANTERIORE

L'HARDWARE AGGIUNTIVO NECESSARIO PER IL MONTAGGIO È GIÀ MONTATO. PER ULTERIORI DETTAGLI, CONSULTARE LE ISTRUZIONI DI MONTAGGIO.
****PER IL MONTAGGIO DI QUESTO PRODOTTO NON È NECESSARIA UNA CHIAVE DA 14 MM.*

1.3 Risorse online

Cerca i nostri prodotti più prodotto aggiornato materiali di inserimento e risorse di supporto.

È possibile consultare questo manuale d'uso online all'indirizzo https://cdn.shopify.com/s/files/1/2530/6734/files/JAX-MANUAL-web.pdf

Scopri la nostra raccolta di manuali d'uso su https://ridejetson.com/pages/product-manuals

2. ISTRUZIONI DI INSTALLAZIONE.

2.1 Note preliminari

- INIZIA LA TUA AVVENTURA NEL MODO GIUSTO:
  PRIMA DI UTILIZZARE QUESTO PRODOTTO, LEGGI ATTENTAMENTE L'INTERO MANUALE D'USO, COMPRESE LE AVVERTENZE DI SICUREZZA. ASSICURATI DI AVER COMPRESO, ACCETTATO E DI RISPETTARE TUTTE LE SEGUENTI INDICAZIONI:
  - RACCOMANDAZIONI DEL PRODUTTORE.
  - ISTRUZIONI DI SICUREZZA E AVVERTENZE.
  - LEGGI E ORDINANZE LOCALI IN MATERIA DI CIRCOLAZIONE E DI GESTIONE.

- RIMUOVERE TUTTI GLI ELEMENTI DELL'IMBALLAGGIO PROTETTIVO PRIMA DI INIZIARE IL MONTAGGIO.

- LE INDICAZIONI FORNITE IN QUESTO MANUALE — DESTRA, SINISTRA, DAVANTI/IN AVANTI E DIETRO/INDIETRO — SONO ORIENTATE SECONDO LA PROSPETTIVA DEL PILOTA SEDUTO SULLA MOTO DA CROSS. IL "LATO DESTRO" DELLA MOTO DA CROSS, AD ESEMPIO, È IL LATO IN CUI SI TROVERÀ LA MANO DESTRA DEL PILOTA.

- È PIÙ FACILE MONTARE LA MOTO DA CROSS TENENDOLA IN POSIZIONE VERTICALE SUL CAVALLETTO. (SEZIONE 4.3)

2.2 Idoneità del pilota

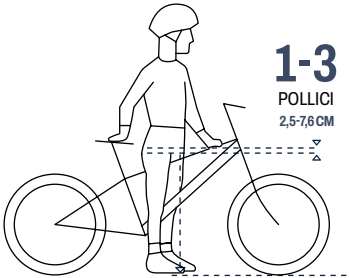

Per garantire una guida sicura e confortevole, è necessario che vi sia uno spazio libero di almeno 1-3 pollici (2,5-7,6 cm) tra il cavallo e il tubo orizzontale del telaio della bicicletta quando il ciclista è a cavalcioni sulla bicicletta con entrambi i piedi appoggiati a terra.



2.3 Montaggio della ruota anteriore

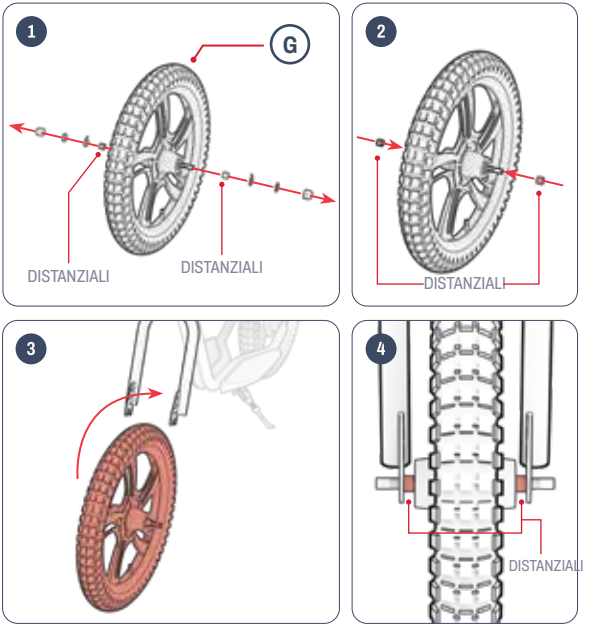

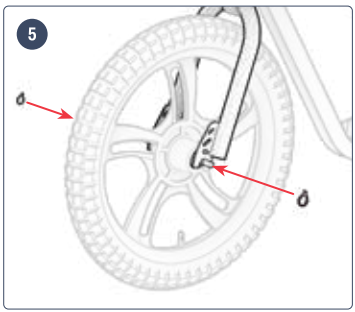
5


6

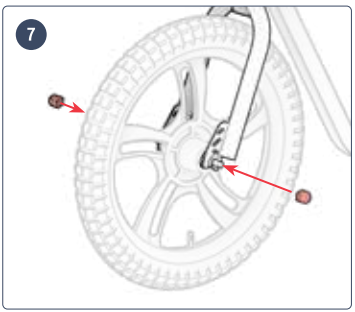
7

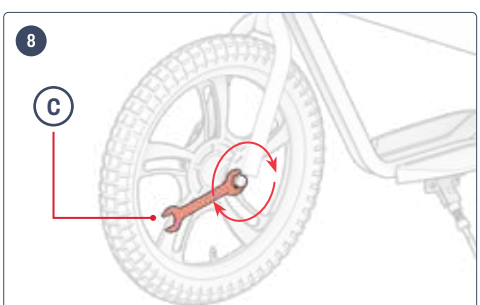
8
C

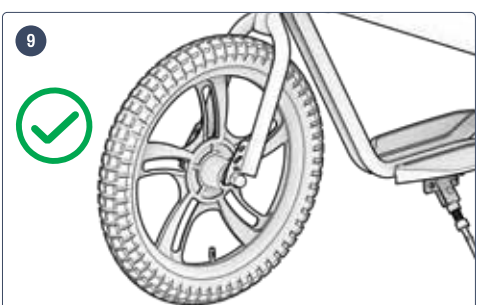
9



2.4 Montaggio del manubrio

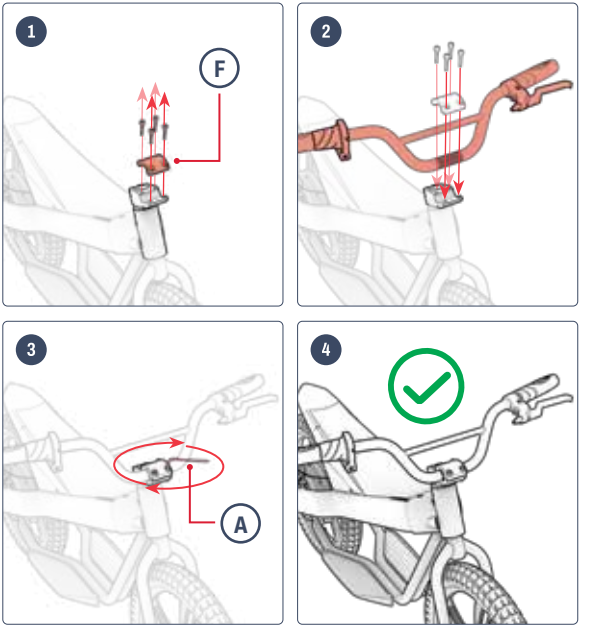

2.5 Montaggio della piastra anteriore

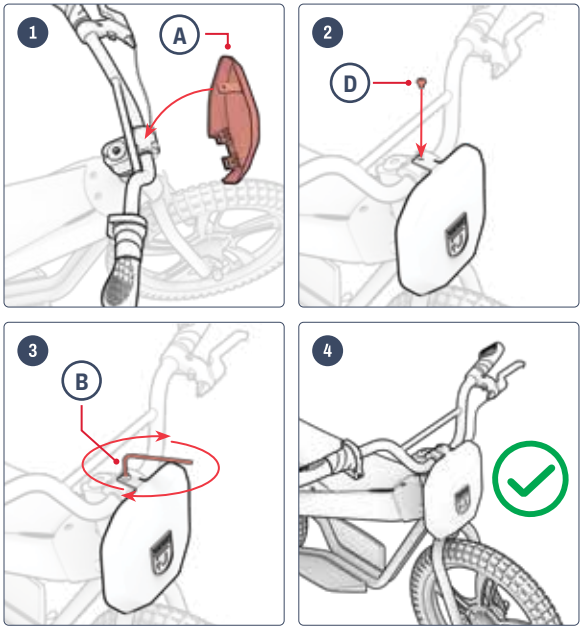



2.6 Ricarica della batteria

DOPO LA PRIMA RICARICA, E PER TUTTE LE RICARICHE SUCCESSIVE, RICARICARE LA BATTERIA FINO A RAGGIUNGERE IL LIVELLO MASSIMO DI CARICA. SE LA BATTERIA È COMPLETAMENTE SCARICA, L'OPERAZIONE RICHIEDE CIRCA 4 ORE.

1. APRIRE IL COPERCHIO DELLA PORTA DI RICARICA DEL PRODOTTO.
2. COLLEGARE IL CARICABATTERIE ALLA PRESA A MURO, QUINDI COLLEGARE IL CAVO DI RICARICA ALLA PORTA DI RICARICA.
3. QUANDO LA SPIA LUMINOSA SUL CARICABATTERIE PASSA DAL ROSSO AL VERDE, SIGNIFICA CHE LA BATTERIA È COMPLETAMENTE CARICA. STACCA IL CAVO DI RICARICA DALLA PORTA DI RICARICA E SCOLLEGA IL CARICABATTERIE DALLA PRESA A MURO.
4. CHIUDERE IL COPERCHIO DELLA PORTA DI RICARICA.

SPIA DI RICARICA:	STATO
ILLUMINAZIONE ROSSA	RICARICA
ILLUMINAZIONE VERDE	RICARICA COMPLETATA

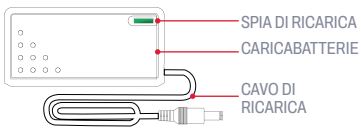

NOTA: prima di utilizzare il prodotto per la prima volta, caricare la batteria per **4 ORE,** anche se la spia di ricarica è accesa in verde, a indicare che la ricarica è completa.

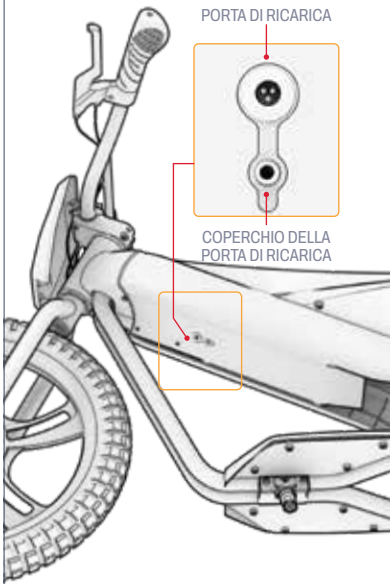

Note importanti sulla ricarica:

- TENERE SEMPRE CHIUSA LA PORTA DI RICARICA QUANDO LA BATTERIA NON È IN FASE DI RICARICA.
- NON ACCENDERE MAI IL PRODOTTO MENTRE È IN CARICA.
- NON UTILIZZARE PRESE MULTIPLE CON CAVO ESTENSIBILE.
- PER MANTENERE LA BATTERIA IN CONDIZIONI OTTIMALI, RICARICARLA COMPLETAMENTE AD OGNI RICARICA, PER CIRCA 4 ORE.
- NON LASCIARE MAI IL DISPOSITIVO IN CARICA DURANTE LA NOTTE O PER PERIODI DI TEMPO PROLUNGATI.
- NON TENTARE DI RIMUOVERE O SMONTARE LA BATTERIA.
- INTERVALLO DI TEMPERATURA AMBIENTE DURANTE LA RICARICA: DA 32 °F (0 °C) A 104 °F (40 °C)
- INTERVALLO DI TEMPERATURA AMBIENTE DI FUNZIONAMENTO: DA 14 °F (-10 °C) A 104 °F (40 °C)
- TENERE SEMPRE CHIUSO IL COPERCHIO DELLA PORTA DI RICARICA QUANDO IL PRODOTTO NON È IN FASE DI RICARICA.
- NON UTILIZZARE QUESTO PRODOTTO SE IL CAVO DI ALIMENTAZIONE FLESSIBILE O IL CAVO DI USCITA È SFRANZATO, PRESENTA UN ISOLAMENTO ROTTO O QUALSIASI ALTRO SEGNO DI DANNO.
- VERIFICARE CHE IL NUMERO DI MODELLO RIPORTATO SULL'ETICHETTA DEL CARICABATTERIE CORRISPONDA A QUELLO INDICATO SOPRA.
- VERIFICA CHE L'ETICHETTA DEL CARICABATTERIE INDICHI CHE IL CARICABATTERIE È COMPATIBILE CON IL TUO MODELLO DI JETSON. PUOI TROVARE IL NOME E IL CODICE SKU DEL TUO MODELLO DI JETSON SU UN'ETICHETTA APPOSTA SULLA PARTE SUPERIORE, LATERALE O INFERIORE DEL TELAIO O DELLA PIATTAFORMA DI APPOGGIO DEL PRODOTTO.

IMPORTANTE:

UTILIZZARE ESCLUSIVAMENTE IL CARICABATTERIE IN DOTAZIONE O UNO ACQUISTATO DIRETTAMENTE PRESSO JETSON (MODELLO JETSON N. PJRIO-CH) RECANTE LA DICITURA FY0424201000, PRODOTTO DA SHENZHEN FUYUANDIAN POWER CO LTD.

⚠ L'USO DI UN CARICABATTERIE NON ADEGUATO PUÒ CAUSARE INCENDI ED ESPLOSIONI.

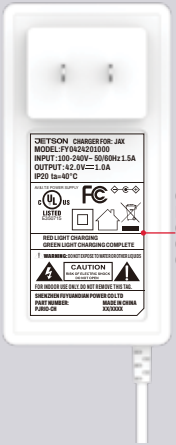

QUESTO È UN ESEMPIO DI CORREZIONE CHE AVRÀ IL TUO CARICABATTERIE.

2.7 Pressione degli pneumatici e gonfiaggio

PRIMA DELLA TUA PRIMA USCITA, DOVRAI GONFIARE GLI PNEUMATICI FINO A RAGGIUNGERE LA PRESSIONE CONSIGLIATA DI **40 PSI (** LIBBRE PER POLLICE QUADRATO). UTILIZZA UN MANOMETRO PER VERIFICARE CHE LA PRESSIONE DEGLI PNEUMATICI SIA DI 35 PSI PRIMA DI OGNI USCITA.

Per aggiungere aria:

1. RIMUOVERE IL CAPPUCCIO ANTIPOLVERE DALLA VALVOLA DI UNO DEI PNEUMATICI RUOTANDOLO IN SENSO ANTIORARIO. METTERLO DA PARTE.
2. SEGUI LE ISTRUZIONI DEL PRODUTTORE RIPORTATE SULLA POMPA PER GONFIARE LO PNEUMATICO. CONTROLLA PERIODICAMENTE LA PRESSIONE CON UN MANOMETRO E CONTINUA AD AGGIUNGERE ARIA FINO A RAGGIUNGERE **I 40 PSI**.
3. RIMUOVERE LA POMPA AD ARIA DALLA VALVOLA E RIMETTERE IL CAPPUCCIO ANTIPOLVERE AVVITANDOLO IN SENSO ORARIO SULLA VALVOLA.
4. RIPETERE L'OPERAZIONE CON L'ALTRO PNEUMATICO.

⚠ **IMPORTANTE:** Utilizzare esclusivamente una pompa manuale per gonfiare gli pneumatici del prodotto. Non utilizzare mai un compressore d'aria; ciò potrebbe causare lo scoppio delle camere d'aria.

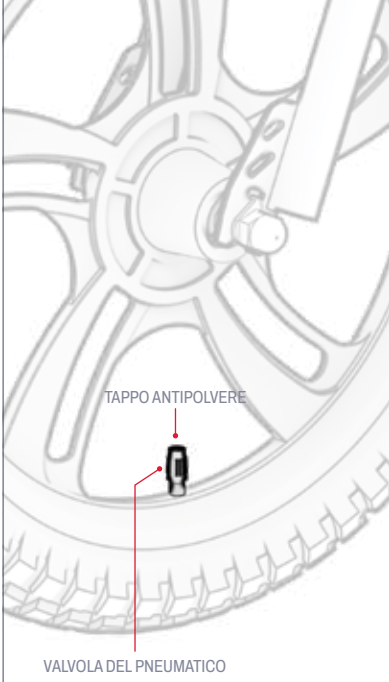

3. CARATTERISTICHE E FUNZIONI.

3.1 Accensione e spegnimento

TIENI PREMUTO IL PULSANTE DI ACCENSIONE PER 3 SECONDI PER ACCENDERE O SPEGNERE LA TUA MOTO DA CROSS.

NOTE IMPORTANTI RELATIVE ALL'ALIMENTAZIONE:

- PER RISPARMIARE LA CARICA DELLA BATTERIA, RICORDATI SEMPRE DI SPEGNERE LA TUA MOTO DA CROSS QUANDO FAI UNA SOSTA AI BOX O LA RIPONI PER LA NOTTE.
- SPEGNI LA TUA MOTO DA CROSS QUANDO LA SPOSTI A MANO, PER EVITARE DI AVVIARE IL MOTORE RUOTANDO INAVVERTITAMENTE LA MANOPOLA DELL'ACCELERATORE.

NOTA: la moto da cross si spegnerà automaticamente dopo 8 minuti di inattività.

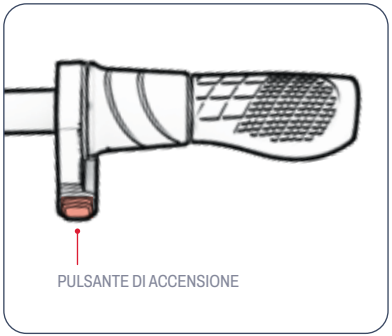

3.2 Come interpretare le spie della batteria

PUOI TENERE SOTTO CONTROLLO IL LIVELLO DI CARICA DELLA BATTERIA OSSERVANDO LE SPIE LUMINOSE.

BATTERIA INDICATORE LUCI	PERCENTUALE APPROSSIMATIVA DI CARICA RESIDUA*
4 VERDE LUCI	76 - 100%
3 VERDE LUCI	51 - 75%
2 VERDE LUCI	26 - 50%
1 VERDE LUCE	<25% Ricarica il tuo Jetson ADESSO!

IMPORTANTE: QUANDO LA CARICA DELLA BATTERIA SCENDE ALLO 0%, LA BICICLETTA SI SPEGNE. RICARICARLA COMPLETAMENTE (VEDERE LA SEZIONE 2.4) PRIMA DELLA PROSSIMA USCITA.

**DATI APPROSSIMATIVI. POSSONO VARIARE A SECONDA DELL'USO.*

3.3 Utilizzo del cavalletto

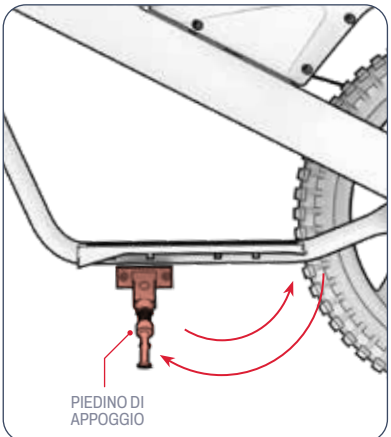

PER APPOGGIARE LA RIO IN POSIZIONE VERTICALE SUL CAVALLETTO, RUOTARE IL CAVALLETTO VERSO IL BASSO E INCLINARE DELICATAMENTE LA MOTO DA CROSS SU DI ESSO. PER SOLLEVARE IL CAVALLETTO, RUOTARLO NUOVAMENTE VERSO L'ALTO.

⚠ **IMPORTANTE:** alzare sempre il cavalletto prima di mettersi in sella.

4. ISTRUZIONI PER L'USO.

4.1 Controlli di sicurezza prima della corsa

PRIMA DI OGNI VIAGGIO, EFFETTUA QUESTI IMPORTANTI CONTROLLI DI SICUREZZA:

Freno:
- ASSICURARSI CHE IL FRENO FUNZIONI CORRETTAMENTE, IN MODO CHE LE LEVE DEL FRENO A MANO SIANO FISSATE AL MANUBRIO E LUBRIFICATE, COSÌ DA POTER ESSERE AZIONATE FACILMENTE.
- QUANDO VENGONO AZIONATI, I FRENI ARRESTANO LE RUOTE IN MODO FLUIDO E SICURO.

Piattaforme per i piedi:
- VERIFICARE CHE I POGGIAPIEDI SIANO FISSATI SALDAMENTE AL TELAIO

Telaio e forcella:
- VERIFICARE CHE IL TELAIO E LA FORCELLA NON SIANO DANNEGGIATI, PIEGATI O ROTTI.
- ASSICURARSI CHE IL BULLONE CHE COLLEGA L'ATTACCO MANUBRIO ALLA FORCELLA NON SIA SERRATO ECCESSIVAMENTE. UN BULLONE SERRATO ECCESSIVAMENTE PUÒ CAUSARE UN MALFUNZIONAMENTO CHE METTE A RISCHIO LA SICUREZZA DEL CICLISTA.
- VERIFICARE CHE IL SISTEMA DI TRASMISSIONE SIA IN BUONE CONDIZIONI E FISSATO SALDAMENTE AL TELAIO.

Sterzo:
- VERIFICARE CHE IL MANUBRIO E LA RUOTA RUOTINO ALLINEATI.
- VERIFICARE CHE IL MANUBRIO SIA FISSATO SALDAMENTE IN POSIZIONE TRAMITE I MORSETTI DEL MANUBRIO.

Ruote e pneumatici:
- VERIFICARE CHE GLI PNEUMATICI NON PRESENTINO SEGNI DI USURA ECCESSIVA O DANNI.
- ASSICURARSI CHE GLI PNEUMATICI SIANO GONFIATI ALLA PRESSIONE RACCOMANDATA DI **40 PSI**.
- VERIFICARE CHE I RAGGI DELLE RUOTE NON SIANO ROTTI.
- VERIFICARE CHE I CERCHIONI NON SIANO DANNEGGIATI O DEFORMATI.
- VERIFICARE CHE I DADI DELL'ASSE SIANO BEN SERRATI.
- VERIFICARE CHE LE RUOTE E GLI PNEUMATICI SIANO PRIVI DI DETRITI.

Catena:
- VERIFICARE CHE LA CATENA SIA POSIZIONATA CORRETTAMENTE E CHE RUOTI SENZA INTOPPI.
- VERIFICARE CHE LA CATENA E L'AREA CIRCOSTANTE SIANO PRIVE DI DETRITI.

4.2 Come guidare il tuo Jetson

PER AVVIARE E ACCELERARE: RUOTARE LENTAMENTE LA MANOPOLA DELL'ACCELERATORE VERSO DI SÉ.

IMPORTANTE: più si ruota la manopola dell'acceleratore, più il motore entrerà in funzione e maggiore sarà la velocità di marcia. Per evitare improvvisi aumenti di velocità, ruotare sempre la manopola dell'acceleratore in modo graduale.

PER MANTENERE LA VELOCITÀ: TENERE L'ACCELERATORE COSTANTE.

PER RALLENTARE: RILASCIARE DELICATAMENTE L'ACCELERATORE.

PER SVOLTARE: RUOTARE IL MANUBRIO VERSO SINISTRA O VERSO DESTRA.

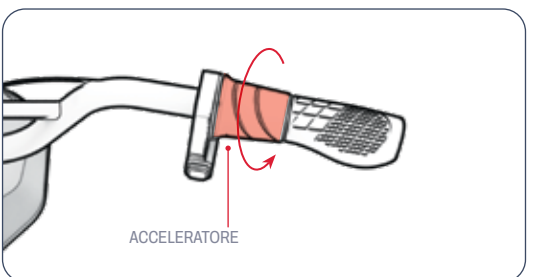

⚠ **IMPORTANTE:** guidare sempre con i piedi appoggiati sui poggiapiedi. Non guidare mai con i piedi penzoloni dai lati della bicicletta. Questo prodotto non deve essere utilizzato in zone affollate di pedoni né su strade con traffico automobilistico.

4.3 Modifica delle modalità di velocità

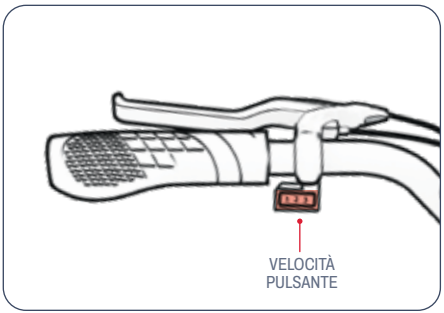

- SONO DISPONIBILI 3 MODALITÀ DI VELOCITÀ, CIASCUNA DELLE QUALI PREVEDE UNA VELOCITÀ MASSIMA ALLA QUALE LA MOTO DA CROSS PUÒ VIAGGIARE.
- PER CAMBIARE MODALITÀ DI VELOCITÀ, AZIONARE L'INTERRUTTORE DELLA MODALITÀ DI VELOCITÀ.

MODALITÀ 1	MODALITÀ 2	MODALITÀ 3
FINO A 5,0 MPH (8,0 KM/H)	FINO A 7,5 MPH (12,1 KM/H)	FINO A 14,0 MPH (22,5 KM/H)

4.4 Utilizzo del freno

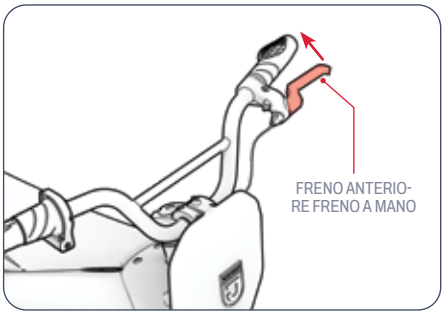

- PREMERE DELICATAMENTE IL FRENO A MANO PER RALLENTARE
- STRINGERE CON PIÙ FORZA PER FERMARSI COMPLETAMENTE.
- PER EVITARE MOVIMENTI BRUSCHI, CERCA DI AZIONARE IL FRENO A MANO IN MODO GRADUALE.
  - FRENO A MANO SINISTRO ➔ FRENO DELLA RUOTA POSTERIORE

4.5 Sicurezza del casco

IL MOTOCICLISTA DEVE INDOSSARE SEMPRE IL CASCO.



POSIZIONAMENTO ERRATO:
LA FRONTE È SCOPERTA.
POTREBBE VERIFICARSI UNA CADUTA
IN LESIONI GRAVI.



POSIZIONAMENTO CORRETTO:
LA FRONTE È COPERTA
DAL CASCO.

**INDOSSARE UN CASCO, ABBIGLIAMENTO, SCARPE E DISPOSITIVI DI PROTEZIONE ADEGUATI. EVITARE INDUMENTI CHE POSSANO IMPIGLIARSI NELLE RUOTE O FINIRE SOTTO DI ESSE. SI CONSIGLIANO SCARPE CHIUSE E CON SUOLA PIATTA. INDOSSARE UN CASCO OMOLOGATO SECONDO LA NORMA ASTM F1492 E DISPOSITIVI DI PROTEZIONE PER PREVENIRE LESIONI IN CASO DI INCIDENTE.*

4.6 Ottimizzazione della velocità e dell'autonomia

IN CONDIZIONI IDEALI, LA VELOCITÀ MASSIMA RAGGIUNGIBILE È DI 14,0 MPH (22,5 KM/H) E L'AUTONOMIA MASSIMA PER OGNI RICARICA DELLA BATTERIA È DI 30 MINUTI.

Superficie di percorrenza:
GUIDARE SU UNA SUPERFICIE IRREGOLARE PROVOCA ATTRITO, CHE PUÒ RALLENTARE IL VEICOLO E COSTRINGE IL MOTORE A LAVORARE DI PIÙ, CONSUMANDO COSÌ PIÙ RAPIDAMENTE LA CARICA. QUANDO POSSIBILE, SCEGLI UNA SUPERFICIE DI GUIDA LISCIA.

Peso trasportabile:
- UN PESO MAGGIORE (MOTOCICLISTA PIÙ CARICO) RIDUCE L'AUTONOMIA RAGGIUNGIBILE.
- È POSSIBILE RAGGIUNGERE L'AUTONOMIA E LA VELOCITÀ MASSIME CON UN CARICO MASSIMO DI 140 LB (63,5 KG).

Stile di guida:
LE FREQUENTI PARTENZE E FERMATE RIDUCONO L'AUTONOMIA.

Temperatura dell'aria:
LA TEMPERATURA IDEALE PER L'UTILIZZO E LA CONSERVAZIONE DEL PRODOTTO È COMPRESA TRA 50°F E 75°F (10°C - 23,9°C).

Pendenza:
IL MOTORE DEVE LAVORARE DI PIÙ IN SALITA RISPETTO AI TRATTI IN PIANO O IN DISCESA.

Manutenzione della batteria:
RICARICARE LA BATTERIA TEMPESTIVAMENTE DOPO OGNI UTILIZZO AIUTA A PRESERVARNE LA CAPACITÀ E LE PRESTAZIONI.

Prenditi cura del tuo Jetson per garantire una guida fluida e sicura. Ecco come fare:

Come utilizzare il tuo Jetson

- Evitare di esporre il prodotto a forti vibrazioni o a urti violenti.
- Non smontare mai la batteria.
- Tenere il prodotto lontano dall'acqua e dall'umidità.
- Guidare su superfici lisce e pianeggianti per evitare danni.
- Non trasportare mai il prodotto afferrandolo per le ruote, il sedile e/o il manubrio.
- Fare attenzione a non tirare o impigliare i cavi che collegano il motore ai componenti del manubrio.

Istruzioni per la conservazione

- Caricare completamente la batteria prima di riporre il prodotto per periodi di tempo prolungati.
- In caso di inutilizzo prolungato, ricaricare completamente la batteria una volta al mese.
- Coprite il prodotto per proteggerlo dalla polvere.
- Conservare il prodotto al chiuso e in un luogo asciutto, a una temperatura compresa tra 50°F e 95°F (10°C - 32,2°C).

Come pulire il tuo Jetson

- Sedile e telaio - Pulire con un panno umido privo di pelucchi o imbevuto di alcol denaturato. Asciugare poi con un panno asciutto privo di pelucchi.
- Manubrio - Pulire con sapone delicato utilizzando un panno umido privo di pelucchi. Rimuovere il sapone in eccesso con un altro panno umido.
- Componenti delle ruote - Pulire con un panno umido privo di polvere.
- Pneumatici - Pulire con un panno umido privo di polvere. È possibile utilizzare anche un prodotto specifico per la cura dei pneumatici o un detergente.

⚠ Precauzioni relative alle batterie

Il prodotto è dotato di una batteria agli ioni di litio. Prestare attenzione durante l'utilizzo.

- Tenere il prodotto lontano da fiamme e fonti di calore eccessivo.
- Evitare urti fisici violenti, vibrazioni intense o colpi.
- Proteggere il prodotto dall'acqua o dall'umidità.
- Non collocare né riporre il prodotto in una pila sopra o sotto altri oggetti.
- Non smontare il prodotto né la sua batteria.
- Non smaltire il prodotto insieme ai rifiuti domestici. Consegnare il prodotto presso un centro di raccolta dedicato ai rifiuti elettronici o un centro di riciclaggio delle batterie. Per ulteriori informazioni sui punti di smaltimento più vicini, contattare l'amministrazione comunale o l'azienda di raccolta rifiuti locale.
- Se la batteria del prodotto risulta calda o mostra segni di surriscaldamento, emette un odore o un rumore insolito, presenta perdite di liquido o gas oppure subisce variazioni di forma o colore, procedere immediatamente a:
  1. Se il prodotto è in uso, interromperne immediatamente l'utilizzo. Se il cavo di ricarica è collegato al prodotto, scollegarlo.
  2. Interrompere l'uso del prodotto.
  3. Se è possibile farlo in tutta sicurezza, spostare il prodotto in uno spazio libero e lontano da qualsiasi materiale infiammabile.
  4. Chiama i servizi di emergenza locali per chiedere aiuto.
  5. Lavare accuratamente con acqua corrente pulita gli occhi o le zone della pelle che sono entrate in contatto con il liquido elettrolitico fuoriuscito dalla batteria e rivolgersi a un medico per ulteriori accertamenti.
- In caso di problemi con la batteria, contattare il team di assistenza Jetson.

ISTRUZIONI PER LA MANUTENZIONE DA PARTE DELL'UTENTE.

⚠ **AVVERTENZA:** Non spruzzare né versare acqua direttamente sul prodotto. L'acqua può danneggiare il cablaggio, il vano batteria e le luci, oltre a provocare il deterioramento del telaio; tutto ciò potrebbe causare un malfunzionamento che mette a rischio la sicurezza del ciclista.

COPERTURA DELLA GARANZIA.

Per esercitare il diritto relativo al tuo prodotto
garanzia o per informazioni su copertura della garanzia,
Contattateci direttamente.

www.ridejetson.com

GARANZIA GENERALE LIMITATA

IL TUO NUOVO PRODOTTO JETSON È COPERTO DA GARANZIA CONTRO I DIFETTI DI MATERIALI E DI FABBRICAZIONE, COME INDICATO SU RIDEJETSON.COM/WARRANTY, PER UN PERIODO A PARTIRE DALLA DATA DI ACQUISTO ORIGINALE AL DETTAGLIO, PURCHÉ UTILIZZATO IN CONFORMITÀ CON I MANUALI D'USO DI JETSON (CONSULTARE RIDEJETSON.COM/SUPPORT). **IN BASE A QUESTA GARANZIA, POTRAI RIVOLGERE I TUOI RECLAMI DIRETTAMENTE A JETSON ANCHE NEL CASO IN CUI TU ABBIA ACQUISTATO IL PRODOTTO JETSON PRESSO UNO DEI NOSTRI RIVENDITORI AUTORIZZATI.** PER LEGGERE I TERMINI COMPLETI DELLA NOSTRA GARANZIA, VISITA IL SITO RIDEJETSON.COM/WARRANTY.

REGISTRAZIONE DEL PRODOTTO

REGISTRA IL TUO NUOVO JETSON PER ACCEDERE PIÙ RAPIDAMENTE ALL'ASSISTENZA PERSONALIZZATA SUL PRODOTTO E ALLA GARANZIA. VAI SU RIDEJETSON.COM/PAGES/REGISTRATION.

SEGUI LA NOSTRA PAGINA.

RIDEJETSON.COM/SUPPORT
RIDEJETSON.COM/CHAT

1-844-585-7462

Assicurati di seguire @ridejetson sui social media per scoprire fantastiche offerte, omaggi e tutte le ultime novità su Jetson.

TI PIACE LA TUA MOTO?

Lascia una recensione su ridejetson.com/reviews.
Non vediamo l'ora di ricevere tue notizie!
#MakeMoves


JETSON

আপনার যাত্রার জন্য একটি গাইড।

গুরুত্বপূর্ণ:
মনোযোগ দিয়ে পড়ুন এবং মনে রাখুন।
ভবিষ্যতের রেফারেন্সের জন্য

JETSON

JAX
ইলেকট্রিক ডার্ট বাইক

মডেল এসকেইউ(গুলি): JJAX-BLK

জটেসনরে শীর্ষ দুই আরোহী নিয়মাবলী:

সুরক্ষতি থাকুন। মজা করুন!

চীনরে ঝজেয়িাং প্রদশেরে জনিুয়া শহরে উৎপাদতি
ট্রু রাইড টকে এলএলসি দ্বারা আমদানি করা হয়ছে।
পি.ও. বক্স ৪৬১, জার্সি সিটি, এনজে ০৭৩০২-৯৯৯৮

তারখি কোড: ০৭/২০২৬
ডকুমনে্ট সংস্করণ: V1.0
চীনে তরৈি

© ২০২৬, ট্রু রাইড টকে। সমস্ত অধকিার সংরক্ষতি। ট্রু রাইড টকে এলএলসরি জন্য নর্িমতি।
JETSON® হল JETSTREAM BRANDS LLC-এর লাইসন্সেরে অধীনে ব্যবহৃত একটি নবিন্ধতি ট্রডেমার্ক।
এই নথরি কোনো অংশ, যার মধ্যে আকৃতি, গ্রাফক্সি এবং ডজিাইন অন্তর্ভুক্ত, কোনোভাবে বা কোনো মাধ্যমে পুনরুৎপাদন বা প্ররেণ করা যাবে না।

AIRTAG হল APPLE INC. এর একটি ট্রডেমার্ক।
TILE এবং TILE ডজিাইন হল TILE, INC. এর ট্রডেমার্ক।
BLUETOOTH® শব্দচহ্নি এবং লোগোগুলো BLUETOOTH SIG, INC. এর নবিন্ধতি ট্রডেমার্ক। TRURIDE TECH LLC দ্বারা এসব চহ্নিরে যে কোনো ব্যবহার লাইসন্সেরে আওতায়।
অন্যান্য ট্রডেমার্ক এবং ট্রডে নামগুলো তাদরে নজি নজি মালকিদরে সম্পত্তি।

সূচি

নরিাপত্তা সতর্কতা 3
মধ্যস্থতা চুক্তি 6
1. আপনার পণ্যরে সম্পর্কে
1.1 পণ্যরে স্পসেফিকিশেন 8
1.2 পণ্যরে সারসংক্ষপে 8
1.3 অনলাইন সম্পদ 10
2. ইনস্টলশেন নর্দিশেনা
2.1 প্রারম্ভকি নোট 11
2.2 রাইডাররে উপযুক্ততা 11
2.3 সামনরে চাকা সংযুক্ত করা 12
2.4 হ্যান্ডলেবার সংযুক্ত করা 14
2.5 সামনরে প্লটে সংযুক্ত করা 15
2.6 ব্যাটারি চার্জ করা 16
2.7 টায়াররে চাপ ও ফোলানো 18
3. বশৈষ্ট্যি ও কার্যকারতিা
3.1 চালু ও বন্ধ করা 19
3.2 ব্যাটারি নর্দিশেক লাইটগুলি বোঝা 20
3.3 ককিস্ট্যান্ড ব্যবহার করা 20
4. পরচিালনার নর্দিশেনা
4.1 রাইডরে পূর্ব নরিাপত্তা পরীক্ষা 21
4.2 আপনার জটেসন চালানো 22
4.3 গতমিোড পরবির্তন 23
4.4 ব্রকে ব্যবহার 23
4.5 হলেমটে নরিাপত্তা 24
4.6 গতি ও রান টাইম সর্বাধকি করা 24
ব্যবহারকারী রক্ষণাবক্ষেণ নর্দিশেকিা 25
ওয়ারন্টেকিভারজে 26
আমাদরে সাথে সংযোগ করুন 27

সুরক্ষা সতর্কতা

এই নির্দেশনাগুলো রাখুন।

আগুন বা ব্যক্তদিরে আঘাতরে ঝুঁকি এবং গুরুত্বপূর্ণ নরিাপত্তা নর্দিশেনা

- ব্যবহারকরে আগ, অনুগ্রহ করে ব্যবহারকারী ম্যানুয়াল এবং নরিাপত্তা সতর্কবার্তাগুলি মনোযোগ দয়িে পড়ুন এবং নশ্চিতি করুন যে আপনি সমস্ত নরিাপত্তা নর্দিশেকিা বুঝছেনে ও মনে নয়িছেনে। ভুল ব্যবহারকরে ফলে সৃষ্ট যকোনো ক্ষতর্ি বা ক্ষতরি জন্য ব্যবহারকারী দায়ী থাকবনে।
- **সঠকি চার্জার ব্যবহার না করলে আগুন ও বস্ফিোরণে ঘটবে পারে, যার ফলে সম্পত্তরি ক্ষতর্ি, আহত এবং মৃত্যু হত পারে।**
- প্রতটিি অপারশেন চকররে আগে অপারটেরকে প্রস্তুতকারকরে নর্দিশেতি পূর্ব-অপারশেন পরীক্ষাগুলি সম্পাদন করত হবে: প্রস্তুতকারকরে দ্বারা মূলত সরবরাহতি সমস্ত গার্ড ও প্যাড যথাযথ স্থানে এবং ব্যবহারযোগ্য অবস্থায় আছে; ব্রকেরি সস্টিমে সঠকিভাবে কাজ করছে; যে কোনো অক্ষ রক্ষাকবচ, চক্রে রক্ষাকবচ বা প্রস্তুতকারকরে সরবরাহকৃত অন্যান্য আবরণ বা রক্ষাকবচ যথাযথ স্থানে রয়ছে এবং ব্যবহারে উপযোগী অবস্থায় আছে; টায়ারগুলো ভালো অবস্থায়, সঠকিভাবে ফোলানো এবং পর্যাপ্ত ট্রডে অবশষ্টি আছে; পণ্যটি যে এলাকায় পরচিালতি হবে তা নরিাপদ এবং নরিাপদ পরচিালনার জন্য উপযুক্ত।
- উপাদানসমূহ প্রস্তুতকারকরে স্পসেফিকিশেন অনুযায়ী রক্ষণাবক্ষেণ ও মরোমত করত হবে এবং শুধুমাত্র প্রস্তুতকারকরে অনুমোদতি প্রতস্থিাপন যন্ত্রাংশ ব্যবহার করে ডলিার বা অন্যান্য দক্ষ ব্যক্তদিরে দ্বারা ইনস্টলশেন সম্পন্ন করত হবে।
- অ-রচিারজবেল ব্যাটার পুনরায় চারজ করার বরিুদ্ধে সতর্কতা।
- মটেরে চলার সময় হাত, পা, চুল, শরীররে কোনো অংশ, পোশাক বা অনুরূপ কোনো বস্তু চলন্ত অংশ, চাকা বা ড্রাইভ ট্রনেরে সংস্পর্শে আসত দবেনে না।
- এই পণ্যটি শশিুদরে বা শারীরকি, সংবদেনশীল বা মানসকি সক্ষমতা হ্রাসপ্রাপ্ত ব্যক্তদিরে, অথবা অভজ্ঞিতা ও জ্ঞানরে অভাব থাকা ব্যক্তদিরে দ্বারা ব্যবহার করা উচতি নয়, যদি না তাদরে তত্ত্বাবধান বা নর্দিশেনা প্রদান করা হয় (IEC 60335-1/A2:2006)।
- তদারকবাহনী শশিুদরে এই পণ্যরে সাথে খলেতে দয়োে উচতি নয় (IEC 60335-1/A2:2006)।
- প্রাপ্তবয়স্ক তত্তবাবধান আবশ্যক।
- ইউনটিগুলো রসেটি, স্টান্ট রাইডার বা অন্য কোনো এমন কৌশল সম্পাদনরে জন্য পরচিালনা করা যাবে না, যা নয়িন্ত্রণ হারানোর কারণ হত পারে বা অপারটের/যাত্রীদরে অনয়িন্ত্রতি কর্মকাণ্ড বা প্রতক্রিয়িা ঘটাত পারে।
- মটেরিযানরে কাছে কখনই ব্যবহার করবনে না।
- তীক্ষ্ণ ডঁচু-নচিু অংশ, ড্রয়নেজে গ্রটে এবং হঠাৎ পৃষ্ঠ পরবির্তন এড়য়িে চলুন। পণ্যটি হঠাৎ করে থমে যতেে পারে।
- পানি, বালি, পাথরকুচি, মাটি, পাতা এবং অন্যান্য আবর্জনাযুক্ত রাস্তা ও পৃষ্ঠতল এড়য়িে চলুন। ভজো আবহাওয়া টানাশক্ত, ব্রকেরি এবং দৃশ্যমানতা হ্রাস করে।
- আগুন ধরত পারে এমন গ্যাস, বাষ্প, তরল বা ধুলোর আশপোশ ঘোরাঘুরি করা এড়য়িে চলুন।
- অপারটেরদা প্রস্তুতকারকরে সমস্ত সুপারশি ও নর্দিশেনা মনে চলবে এবং সকল আইন ও বধিবিধি পালন করব: হডেলাইটবহীন ইউনটিগুলো শুধুমাত্র পর্যাপ্ত দনিরে আলোয়ে দৃশ্যমানতা নশ্চিতি করে পরচিালতি হবে; মালকিদরে দৃশ্যমানতার জন্য আলো, প্রতফিলক এবং নচিুভাবে চালতি ইউনটিরে ক্ষত্রে নমনীয় দণ্ড সংকতে পতাকা ব্যবহার করে হাইলাইট করত উৎসাহতি করা হবে।
- নম্নলখিতি অবস্থায় থাকা ব্যক্তদিরে সতর্ক করা হচ্ছে যে তারা এটি পরচিালনা করবনে না: হৃদরোগে আক্রান্ত ব্যক্ত; গর্ভবতী নারী; মাথা, পঠি বা ঘাড়রে রোগে ভুগছে এমন ব্যক্ত বা ওই অংশে পূর্বে অস্ত্রোপচার করানো ব্যক্ত; এবং যকোনো মানসকি বা শারীরকি অবস্থায় থাকা ব্যক্ত, যা তাদরে আঘাতরে প্রতি সংবদেনশীল করতুলত পারে বা নরিাপত্তা নর্দিশেনাগুলো চহ্নিতি, বোঝা ও পালন করার শারীরকি দক্ষতা বা মানসকি সক্ষমতা হ্রাস করত পারে এবং ইউনটি ব্যবহারে অন্তর্নহিতি ঝুঁকিগুলো গ্রহণ করত অক্ষম করে।

- রাতে আরোহন করবনে না।
- মদ্যপান বা প্রসেক্রপিশন ওষুধ গ্রহণের পর চালানো উচতি নয়।
- গাড়ি চালানোর সময় জনিসিপত্র বহন করবনে না।
- পণ্যটি খালি পায়ে কখনই ব্যবহার করবনে না।
- সবসময় জুতো পরুন এবং ফতিে বঁধে রাখুন।
- নশ্চিতি করুন আপনার পা সবসময় ডকে দৃঢ়ভাবে স্থরি আছে।
- অপারটেরদের সর্বদা উপযুক্ত সুরক্ষা পোশাক ব্যবহার করতে হবে, যার মধ্যে রয়ছে (কনিতু শুধুমাত্র এর মধ্যে সীমাবদ্ধ নয়) যথাযথ সার্টফিকিশেনসহ হলমেট এবং প্রস্তুতকারকরে সুপারশিকৃত যকোনো অন্যান্য সরঞ্জাম। সর্বদা হলমেটে, হাঁটুর প্যাড এবং কনুই প্যাডরে মতো সুরক্ষা সরঞ্জাম পরধিান করুন।
- পদচারীদরে সর্বদা পথ ছড়েে দনি।
- সামনরে এবং দূরে থাকা বধিয়গুলরি প্রতি সতর্ক থাকুন।
- গাড়ি চালানোর সময় বভি্রান্তি এড়য়িে চলুন, যমেন কোনে কথা বলা বা অন্য কোনো কাজ করা।
- এই পণ্যটতিে একরে বশেি ব্যিকত চড়ত পারবনে না।
- যখন আপনি অন্যান্য রাইডারদরে সঙ্গে পণ্যটি চালান, সংঘর্ষ এড়াতে সবসময় নরিাপদ দূরত্ব বজায় রাখুন।
- মঞ্চে নওেয়ার সময় আপনার ভারসাম্য বজায় রাখতে ভুলবনে না।
- ভুলভাবে সামঞ্জস্য করা ব্রকে নয়িে গাড়ি চালানো বপিজ্জনক এবং গুরুতর আঘাত বা মৃত্যুর কারণ হত পারে।
- ব্রকে কাজ করার সময় গরম হয়ে যতেে পারে, খালি হাতে ব্রকে স্পর্শ করবনে না।
- ব্রকে খুব জোরে বা হঠাৎ করলে চাকা আটকে যতেে পারে, যার ফলে আপনি নয়িন্ত্রণ হারয়িে পড়ে যতেে পারনে। হঠাৎ বা অতরিক্তি ব্রকে প্রয়োগে আঘাত বা মৃত্যু হত পারে।
- যদি ব্রকে চলি হয়ে যায়, অনুগ্রহ কর হেক্সোগন রঞ্চে, স্ক্রুড্রাইভার বা অন্য কোনো উপযুক্ত সরঞ্জাম দয়িে সামঞ্জস্য করুন, অথবা Jetson কয়োর টমিরে সাথে যোগাযোগ করুন।
- পরধিান বা ভাঙা অংশগুলো অবলিম্বে প্রতস্থিাপন করুন।
- চক্কার আগে সব নরিাপত্তা লবেলে সঠকিভাবে লাগানো আছে কনিা এবং বোঝা হয়ছে কনিা পরীক্ষা করুন।
- মালকি অপারটেরবা ব্যবহারের আগে ইউনটিরে সমস্ত উপাদান বুঝতে ও পরচিালনা করতে সক্ষম তা প্রদর্শনের পর ইউনটিটি ব্যিবহার ও পরচিালনার অনুমতি দবেনে।
- যথাযথ প্রশকি্ষণ ছাড়া চালানো উচতি নয়। উচ্চ গতত্রি, অসমান ভূখণ্ড বা ঢালে চালানো উচতি নয়। স্টান্ট করা বা হঠাৎ মঞ্চে নওেয়া উচতি নয়।
- ঘরের ভতিরে চার্জ করার জন্য সুপারশি করা হয়।
- বহরিঙ্গন ব্যবহারের জন্য সুপারশি করা হয়।
- দীর্ঘ সময় অতবিগেুনি রশ্মি, বৃষ্টি ও আবহাওয়ার অন্যান্য উপাদানরে সংস্পর্শে থাকলে আবরণ সাময়কি ক্ষতগ্রিস্ত হত পারে; ব্যবহার না করার সময় ঘরের ভতিরে সংরক্ষণ করুন।
- যই-বাইকগুলো উচ্চ উচ্চতার স্থানে ব্যবহারের জন্য নর্মিতি নয়, যখোনে বদ্যিুতকি সার্কটিে বাড়তি বদ্যিুতকি ফকি প্রয়োজন হত পারে, সগেুলো নর্দিশে করবে যে এগুলো সমুদ্রপৃষ্ঠ থকেে ২০০০ মটিারে বশেি উচ্চতায় ব্যবহারের জন্য নয়।
- শুধুমাত্র প্রস্তুতকারকরে নর্দিশেতি ব্যাটার(িগুলি) ব্যবহার করুন।
- ব্যবহার না করার সময় ঘরের ভতিরে সংরক্ষণ করুন। চার্জ করার সময় বা চালানো না হলে এটি ঘরের ভতিরেই রাখুন।
- **সতর্কবার্তা** - অগ্নকিাণ্ডরে ঝুঁকি কোনো যন্ত্রাংশ ব্যবহারকারী দ্বারা মরোমত করা যাবে না।
- **সতর্কবার্তা** - অগ্নকিাণ্ডরে ঝুঁকি– ব্যবহারকারী দ্বারা মরোমতযোগ্য কোনো অংশ নইে।
- আরোহীর ওজন ১৪০ পাউন্ড (৬৩.৫ কজেি) ছাড়য়িে যাবে না।

পরমিার্জনসমূহ

জটেসন কয়োর টমিরে নর্দিশেনা ছাড়া ইউনটি বা এর কোনো উপাদান বচ্ছিন্নি, পরবির্তন, মরোমত বা প্রতস্থিাপন করার চষ্টো করবনে না। এতে যকোনো ওয়ারন্টেি বাতলি হয়ে যাবে এবং তত্ত্বুটি দখো দতিে পারে যা আঘাতরে কারণ হতে পারে।

অতরিক্তি পরচিালনার সতর্কতা

চালু অবস্থায় এবং চাকা ঘুরার সময় পণ্যটি মাটি থকেে তুলে নবেনে না। এতে চাকা অবাধে ঘুরতে পারে, যা আপনার বা আশপোশরে অন্য করি্মীদরে আঘাত ঘটাতে পারে। পণ্যরে উপর লাফ দবেনে না বা থকেে লাফয়িে নামবনে না, এবং ব্যবহারকের সময় লাফ দবেনে না। অপারশেনের সময় সবসময় আপনার পা দৃঢ়ভাবে পা রাখার স্থানে স্থরি রাখুন। ব্যবহারকের আগে সবসময় ব্যাটারর চার্জ পরীক্ষা করুন।

ব্যবহৃত ব্যাটার নষ্পিত্তি



ব্যাটারতি বপিজ্জনক পদার্থ থাকতে পারে যা পরবিশে এবং মানবস্বাস্থ্যকে বপিন্ন করতে পারে। ব্যাটারি এবং/অথবা এর প্যাকজেরি-এ চহ্নিতি এই প্রতীকটি নর্দিশে করে যে ব্যবহৃত ব্যাটারকিে পৌর বর্জ্য হসিবে গণ্য করা যাবে না। ব্যাটারগিুলি পুনর্ব্যবহারের জন্য উপযুক্ত সংগ্রহসথলে নষ্পিত্তি করা উচতি। ব্যবহৃত ব্যাটারগিুলি সঠকিভাবে নষ্পিত্তি করার মাধ্যমে আপনি পরবিশে এবং মানবস্বাস্থ্যরে সম্ভাব্য নতেবিাচক পরণিতি প্রতরিোধে সহায়তা করবনে। উপকরণ পুনর্ব্যবহার প্রাকৃতকি সম্পদ সংরক্ষণে সহায়তা করবে। ব্যবহৃত ব্যাটারি পুনর্ব্যবহার সম্পর্কে আরও তথ্যরে জন্য, অনুগ্রহ করে আপনার স্থানীয় পৌর বর্জ্য নষ্পিত্তি সবোয় যোগাযোগ করুন।

অনুপালনরে বজি্ঞপ্তি

এই ডিভাইসটি FCC-এর নয়িমরে পার্ট 15-এর সাথে সামঞ্জস্যপূর্ণ। এর কার্যকারতিা নম্নিলখিতি দুই শর্তরে অধীন: (1) এই ডিভাইসটি ক্ষতকির হস্তক্ষপে সৃষ্টি করতে পারবে না, এবং (2) এই ডিভাইসটিকে যে কোনো হস্তক্ষপে গ্রহণ করতে হবে, এমনকি এমন হস্তক্ষপেও যা অনাকাঙ্ক্ষতি কার্যকারতিা সৃষ্টি করতে পারে। সতর্কবার্তা: সম্মতি দায়ত্বিপ্রাপ্ত পক্ষরে স্পষ্ট অনুমোদন ছাড়া এই ইউনটিে কোনো পরবির্তন বা সংশোধন করলে ব্যবহারকারীর সরঞ্জাম পরচিালনার অধকিার বাতলি হয়ে যতেে পারে।

বশিষে দ্রষ্টব্য: এই সরঞ্জামটি FCC-এর নয়িমরে পার্ট 15 অনুযায়ী পরীক্ষতি হয়ছে এবং ক্লাস B ডজিটিাল ডভিাইসরে সীমা মনেে চলে। এই সীমাগুলি আবাসকি স্থাপনায় ক্ষতকির হস্তক্ষপেরে বরিুদ্ধে যুক্তসিঙ্গত সুরক্ষা প্রদানরে জন্য নর্িধারতি। এই সরঞ্জামটি রডেওি ফ্রকিোয়নেসি শক্তি উৎপন্ন করে, ব্যবহার করে এবং বকিরিণ করতে পারে, এবং যদি নর্িদশেনা অনুযায়ী ইনস্টলে ও ব্যবহার না করা হয়, তবে এটি রডেওি যোগাযোগে ক্ষতকির হস্তক্ষপে সৃষ্টি করতে পারে। তবে কোনো নর্িদষ্টি ইনস্টলনেনে হস্তক্ষপে ঘটবে না, তার কোনো নশ্চিয়তা নইে। যদি এই সরঞ্জাম রডেওি বা টলেভিশিন গ্রহণে ক্ষত্রে ক্ষতকির হস্তক্ষপে সৃষ্টি করে, যা সরঞ্জামটি বন্ধ ও চালু করে পরীক্ষা করে নর্িধারণ করা যায়, তবে ব্যবহারকারীকে নম্নিলখিতি এক বা একাধকি উপায় অবলম্বন করে হস্তক্ষপে সংশোধনরে চষ্টো করতে উৎসাহতি করা হচ্ছে:

- গ্রহীতা অ্যান্টনোটি পুনর্বন্যিস্ত বা স্থানান্তর করুন।
- সরঞ্জাম এবং রসিভিারের মধ্যে দূরত্ব বাড়ান।
- যন্ত্রটি রসিভিার সংযুক্ত থাকা সার্কটিরে ভন্নি কোনো সার্কটিরে আউটলটে সংযুক্ত করুন।
- সহায়তার জন্য ডলিার বা একজন অভজি্ঞ রডেওি/টভিি প্রযুক্তবিদরে সাথে পরামর্শ করুন।
- কন্সাল বি এসসি সীমা মনেে চলার জন্য এই ইউনটিরে সাথে শল্ডিযুক্ত ক্যাবল ব্যবহার করতে হবে।

⚠ সতর্কবার্তা:

নম্নিলখিতি নর্িদশেনাগুলি মনেে না চললে শর্রি ও অন্যদরে আঘাত হতে পারে।

- সমন্ত্রবয়রে সময় ছোটি অংশগুলো শশিুদরে থকেে দূরে রাখুন।
- অ্যাকসসেরটি একজন প্রাপ্তবয়স্ক ব্যক্তকি সংযুক্ত ও অপসারণ করতে হবে।
- পণ্যটি ক্ষতগ্রিস্ত হয়ছে কনিা তা ঘন ঘন পরীক্ষা করুন।

প্রাপ্তবয়স্কদরে সমাবশে আবশ্যক।

⚠ সতর্কবার্তা:

আঘাতপ্রাপ্তরি ঝুঁক কমাতে প্রাপ্তবয়স্ক তত্ত্বাবধান আবশ্যক। কখনোই সড়ক, মোটরযানবাহনরে কাছে, খাড়া ঢাল বা সড়িঁরি ওপর বা কাছে, সুইমংি পুল বা অন্য কোনো জলাশয়রে কাছে ব্যবহার করবনে না; সবসময় জুতো পরবনে, এবং কখনোই একরে বশেি আরোহীকে অনুমতি দবিনে না।

গুরুত্বপূর্ণ নরিাপত্তা নর্িদশেনা

সতর্কতা- এই পণ্যটি ব্যবহার করার সময় নম্নিলখিতিসহ মৌলকি সতর্কতাগুলি সর্বদা অনুসরণ করা উচতি:

(A) পণ্যটি ব্যবহার করার আগে সমস্ত নর্িদশেনা পড়ুন।

(B) আঘাতজনতি ঝুঁক কমাতে, পণ্যটি শশিুদরে আশপোশে ব্যবহার করার সময় ঘনষ্ঠি তদারকি প্রয়োজন।

(C) পণ্যরে ভতিরে আঙুল বা হাত ঢোকাবনে না।

(D) যদি নমনীয় পাওয়ার কর্ড বা আউটপুট কবেলে ছঁড়ি যাওয়া, বচিছন্নিতা ভঙেে যাওয়া বা অন্য কোনো ধরনরে ক্ষতরি লক্ষণ দখো যায়, তবে এই পণ্যটি ব্যবহার করবনে না।

(E) সমস্ত সরঞ্জামরে জন্য নর্িদশেকিায় উল্লখে করতে হবে: এই সরঞ্জামটি -10 °C (14 °F)-এর কম পরবিশেগত তাপমাত্রায় বা 40 °C (104 °F)-এর বশেি পরবিশেগত তাপমাত্রায় ব্যবহারের জন্য উপযুক্ত নয়।

(F) সমস্ত সরঞ্জামরে জন্য নর্িদশেকিায় উল্লখে করতে হবে: ব্যাটারটি চার্জ করার জন্য উপযুক্ত তাপমাত্রা পরবিশেরে তাপমাত্রা ০ °C (৩২ °F) থকেে ৪০ °C (১০৪ °F) এর মধ্যে থাকা উচতি। পরবিশেরে তাপমাত্রা এই পরসিরেরে বাইরে থাকলে কখনই ব্যাটারি চার্জ করবনে না।

ক্যালফিোর্নয়িা প্রস্তাব ৬৫

⚠ সতর্কবার্তা:

এই পণ্যটি আপনাকে ক্যাডমিয়ামসহ বভিন্নি রাসায়নকিরে সংস্পর্শে আনতে পারে, যা ক্যালফিোর্নয়িা রাজ্যরে মতে ক্যান্সার, জন্মগত ত্রুটি বা অন্যান্য প্রজননগত ক্ষতি ঘটাতে পারে। আরও তথ্যরে জন্য দখেুন: WWW.P65WARNINGS.CA.GOV

মধ্যস্থতা চুক্তি

আপনার অধিকার সম্পর্কে গুরুত্বপূর্ণ বিজ্ঞপ্তি - অনুগ্রহ করে পড়ুন।

এই সালিশি চুক্তি ("চুক্তি") নির্ধারণ করবে কীভাবে আমাদের বিরুদ্ধে এই ক্রয় এবং/অথবা আমাদের পণ্য ব্যবহার সংক্রান্ত যে কোনো দাবি নিষ্পত্তি হবে। এই চুক্তিতে গুরুত্বপূর্ণ আইনগত অধিকার উল্লেখ করা হয়েছে। অনুগ্রহ করে এই চুক্তিটি মনোযোগ সহকারে পড়ুন।

আমাদের কাছ থেকে বা কোনো তৃতীয় পক্ষ থেকে আমাদের পণ্য ক্রয় করার মাধ্যমে, আপনি বুঝছেন এবং সম্মত যে, উক্ত পণ্য সংক্রান্ত আপনার এবং আমাদের মধ্যে যে কোনো বিরোধ বাধ্যতামূলক ব্যক্তিগত সালিশির মাধ্যমে এই চুক্তির শর্তাবলী অনুযায়ী নিষ্পত্তি হবে এবং সেই হিসেবে আপনি এমন বিরোধে ভোক্তাদের কোনো শ্রেণির অংশ হিসেবে অংশগ্রহণ বা প্রতিনিধিত্ব করার অধিকার ত্যাগ করছেন। যদি আপনি এই শর্তগুলোর সাথে একমত না হন, তাহলে আপনাকে এই পণ্যটি গ্রহণের ৩০ দিনের মধ্যে ফেরত দিতে হবে।

শাসক আইন; সম্মতি

এই চুক্তি ফিডারেল সালিশি আইন, 9 U.S.C. §§ 1 ও পরবর্তী ধারা এবং যেখানে প্রযোজ্য রাজ্য আইন, ডেলাওয়্যার রাজ্যের আইন দ্বারা শাসিত হবে, আইনগত দ্বন্দ্বের নীতিমালা উপেক্ষা করে। পণ্যটি প্রাপ্তির তারিখ থেকে ত্রিশ (৩০) দিনের বেশি সময় ধরে রেখে আপনি স্বীকার করছেন যে আপনি এই চুক্তি পড়ছেন, বুঝছেন এবং এর শর্তাবলী মনে চলতে সম্মত হয়েছেন। যদি আপনি এই চুক্তির সাথে একমত না হন, তবে আপনাকে প্রাপ্তির ত্রিশ (৩০) দিনের মধ্যে পণ্যটি ফেরত দিতে হবে এবং ক্রয়মূল্যের সম্পূর্ণ ফেরত নিতে হবে।

I. বাধ্যতামূলক সালিশির মাধ্যমে নিষ্পত্তি

আপনার এবং আমাদের, অথবা আমাদের কোনো অধীনস্থ বা সহযোগী সংস্থা, এজেন্ট বা প্রতিনিধির মধ্যে পণ্য বা এই চুক্তির সাথে সম্পর্কিত বা এর ফলে উদ্ভূত যেকোনো দাবি বা বিরোধ চূড়ান্ত, বাধ্যতামূলক সালিশির মাধ্যমে নিষ্পত্তি হবে। এই সালিশি বাধ্যবাধকতা প্রযোজ্য হবে, দাবি বা বিরোধে টোরট, প্রতারণা, ভুল উপস্থাপন, পণ্যের দায়, অবহেলা, আইন লঙ্ঘন, বা অন্য কোনো আইনি তত্ত্ব জড়িত থাকুক বা না থাকুক। আপনি বিশেষভাবে স্বীকার ও সম্মত হচ্ছেন যে, আপনি এ ধরনের দাবি বা বিরোধের ভিত্তিতে মামলা করার এবং বিচারক বা জুরি দ্বারা সেই মামলা নিষ্পত্তি করানোর আপনার অধিকার ত্যাগ করছেন। উপরোক্ত বিধান সত্ত্বেও, যে কোনো পক্ষ মধ্যস্থতা চলাকালীন অপ্রতিরোধ্য ক্ষতি রোধ করার একমাত্র উদ্দেশ্যে উপযুক্ত এখতিয়ারসম্পন্ন আদালতের কাছে জরুরি নিষেধাজ্ঞামূলক বা অন্য কোনো ন্যায়সঙ্গত প্রতিকার প্রার্থনা করতে পারে, মূল বিরোধের মধ্যস্থতার অধিকার ত্যাগ না করেই।

II. শ্রেণি অংশগ্রহণ থেকে অব্যাহতি

এই চুক্তির অধীনে সমস্ত সালিশি ব্যক্তিগত (এবং শ্রেণি-ব্যাপী নয়) ভিত্তিতে পরিচালিত হবে, এবং কোনো সালিশিকারীর শ্রেণি-ব্যাপী প্রতিকার পুরস্কার করার ক্ষমতা থাকবে না। আপনি স্বীকার করছেন এবং সম্মত হচ্ছেন যে এই চুক্তি আপনাকে অন্যদের প্রতিনিধি হিসেবে সালিশি কার্যকরণ শুরু করা বা অন্য কোনো সালিশি কার্যকরণে যোগদানের স্পষ্টভাবে নিষেধ করে। আপনি আরও স্বীকার করছেন এবং সম্মত হচ্ছেন যে আপনি প্রতিনিধি, ব্যক্তিগত অ্যাটর্নি জেনারেল বা অন্য কোনো প্রতিনিধিত্বমূলক পদ দায়িত্ব পালন করার এবং/অথবা আমাদের বিরুদ্ধে বা সংশ্লিষ্ট তৃতীয় পক্ষের বিরুদ্ধে দায়ের করা কোনো মামলায় দাবিদারদের শ্রেণির সদস্য হিসেবে অংশগ্রহণের আপনার অধিকার ত্যাগ করছেন।

III. সালিশি প্রক্রিয়া

(A) এই চুক্তির অধীনে কোনো সালিশি কার্যক্রম শুরু করার আগে আপনাকে প্রথমে আমাদের প্রতিনিধিদের টোল-ফ্রি নম্বরে (1-866-225-9723) কল করে দাবি বা বিরোধ আমাদের কাছে উপস্থাপন করতে হবে এবং সমস্ত অনুরোধকৃত তথ্য সরবরাহ করতে হবে। আপনাকে লিখিত বিবৃতি দিতে হতে পারে, যাতে আপনার দাবি বা বিরোধের প্রকৃতি উল্লেখ থাকবে। আমরা উক্ত কল (অথবা লিখিত বিবৃতি) গ্রহণের তারিখ থেকে পঁয়ত্রিশ (৪৫) দিনের মধ্যে উক্ত দাবি বা বিরোধ নিষ্পত্তি করতে ("নিষ্পত্তির সময়কাল") সময় পাব। যদি আপনার দাবি বা বিরোধ নিষ্পত্তি সময়কালের মধ্যে নিষ্পত্তি না হয়, তবে আপনি এই চুক্তির শর্তাবলী অনুযায়ী সালিশি কার্যক্রম শুরু করতে পারবেন।

(B) এই চুক্তির আওতায় যেকোনো দাবি বা বিরোধের সালিশি তখনকার কার্যকর AAA'র বিধিমালা ("AAA") অনুসারে পরিচালিত হবে। এই বিধিমালা ও পরক্রিয়াগুলি সম্পর্কে জানতে AAA-কে কল করা বা www.adr.org ওয়েবসাইট পরিদর্শন করা যেতে পারে।

(C) মধ্যস্থতাকারী শ্রেণি মধ্যস্থতা পরিচালনা করবেন না; অর্থাৎ, মধ্যস্থতাকারী আপনাকে মধ্যস্থতায় অন্যদের পক্ষে প্রতিনিধি, ব্যক্তিগত অ্যাটর্নি জেনারেল বা অন্য কোনো প্রতিনিধিত্বমূলক ভূমিকা পালন করতে দেবেন না।

(D) এই চুক্তির আওতায় যে কোনো দাবি বা বিরোধের সালিশি নিউ ইয়র্ক কাউন্টি, নিউ ইয়র্ক রাজ্যে অনুষ্ঠিত হবে; তবে ২৫,০০০ ডলার বা তার কম মূল্যের দাবির ক্ষেত্রে, আপনি টেলিফোনে বা ভিডিও কনফারেন্সের মাধ্যমে সালিশি পরিচালনার বিকল্প বেছে নিতে পারেন, সেক্ষেত্রে ব্যক্তিগত উপস্থিতি বাধ্যতামূলক হবে না।

(E) বড় আকারের সালিশি। যদি কোনো নব্বই (৯০) দিনের মধ্যে আমাদের বিরুদ্ধে বেশি (২০) বা ততোধিক অনুরূপ দাবি দায়ের করা হয় ("বড় আকারের দাবি দায়ের"), তাহলে AAA সমন্বয়ে পৃথক্রিয়ায় বড় আকারের দাবি দায়ের পরিচালনা করবে। AAA সর্বোচ্চ দশ (১০)টি দাবি বেছে নেবে বলেওয়াদার কার্যক্রমের জন্য, যেগুলো প্রথমে নিষ্পত্তি করা হবে। বলেওয়াদার কার্যবিবরণীর ফলাফল অবশিষ্ট দাবিদারদের জন্য বাধ্যতামূলক হবে না, তবে পৃথক্গুলো সমাধান সহজতর করতে তা ব্যবহার করতে পারে। বলেওয়াদার কার্যবিবরণী মীমাংসিত না হওয়া পর্যন্ত ময়াস ফাইলিং-এর কোনো অতিরিক্ত দাবি পরিচালনা বা সালিশি করা হবে না। এই অনুচ্ছেদের অধীনে যে কোনো সাময়িকালীন সময়ের জন্য প্রযোজ্য ময়াদসীমা স্থগিত থাকবে। এই বিধান আপনার ব্যক্তিগত সালিশি করার অধিকারকে সীমিত করবে না।

(F) বিকল্প প্রশাসক। যদি AAA এই চুক্তির অধীনে কোনো দাবি পরিচালনা করতে অক্ষম বা অনিচ্ছুক হয়, তাহলে JAMS, Inc. ("JAMS") তার তখনকার কার্যকর ভোক্তা সালিশি নিয়মনীতি (www.jamsadr.com) অনুযায়ী সালিশি প্রশাসকের দায়িত্ব পালন করবে।

IV. খরচসমূহ

এই চুক্তির আওতায় শুরু হওয়া সালিশি কার্যবিধির সমস্ত প্রশাসনিক ব্যয় নিম্নরূপ হবে:

(A) যদি সালিশি কার্যবিধির বিষয়বস্তু দাবি বা বিরোধ পাঁচ হাজার মার্কিন ডলার (US $5,000)-এর কম হয়, তাহলে প্রশাসনিক খরচের জন্য আপনার আর্থিক দায়িত্ব একশো মার্কিন ডলার ($100)-এর বেশি হবে না।

(B) যদি সালিশি কার্যবিবরণীর বিষয়বস্তু এমন কোনো দাবি বা বিরোধ হয় যা পাঁচ হাজার মার্কিন ডলার (US $5,000) থেকে পঁচাত্তর হাজার মার্কিন ডলার (US $50,000) এর মধ্যে, তাহলে প্রশাসনিক খরচের জন্য আপনার আর্থিক দায়িত্ব তিনশো মার্কিন ডলার ($300) ছাড়িয়ে যাবে না; এবং

(C) যদি সালিশি কার্যক্রমের বিষয়বস্তু হিসেবে দাবি বা বিরোধের পরিমাণ $50,000 ছাড়িয়ে যায়, তাহলে প্রশাসনিক খরচের জন্য আপনার আর্থিক দায়িত্ব AAA কর্তৃক প্রদত্ত বাণিজ্যিক ফি সূচির অনুযায়ী হবে।

(D) প্রতিপক্ষ তাদের নিজস্ব আইনজীবী, বিশেষজ্ঞ ও সাক্ষীদের ফি ও খরচ বহন করবে।

V. ছোট দাবি

যদি কোনো দাবি ক্ষুদ্র দাবি আদালতের এখতিয়ারের মধ্যে পড়ে, তবে যে কোনো পক্ষ সালিশির পরিবর্তে সেই আদালতে দাবিটি উত্থাপন সিদ্ধান্ত নিতে পারে। যে কোনো বিরোধ যা ক্ষুদ্র দাবি আদালতের এখতিয়ারে নিষ্পত্তি করা যায় না, তা এই চুক্তির শর্তাবলী অনুযায়ী বাধ্যতামূলক সালিশির মাধ্যমে সমাধান করা হবে। ক্ষুদ্র দাবি আদালতে কোনো রায়ের বিরুদ্ধে যে কোনো আপিলও এই চুক্তির শর্তাবলী অনুযায়ী বাধ্যতামূলক সালিশির মাধ্যমে নিষ্পত্তি করা হবে।

VI. বিচ্ছেদযোগ্যতা

যদি এই চুক্তির কোনো বিধান অবৈধ, প্রয়োগযোগ্য নয় বা বাতিল বলে ঘোষণা বা প্রমাণিত হয়, তবে সেই বিধান শুধুমাত্র সেই পরিমাণে কার্যকর হবে না যতটা তা অবৈধ, প্রয়োগযোগ্য নয় বা বাতিল বলে প্রমাণিত হয়েছে, এবং বিধানের অবশিষ্ট অংশ ও অন্যান্য সমস্ত বিধান সম্পূর্ণরূপে কার্যকর থাকবে।

টুর্নু রাইড টেক এলএলসি
৭৯৪ স্কুল হাউস রোড
নর্থ কাউন্সিল, ভলোওয়ুয়ার ১৯৭২০

বাস্তবায়িত: জানুয়ারি ২০২৬

1. সমপরকে আপনার পণ্য

1.1 পণ্যরে স্পসেফিকিশেন

- পণ্যরে মাত্রা: ৪৫.৩ ইঞ্চি (দৈর্ঘ্য) × ২২.০ ইঞ্চি (প্রস্থ) × ২৯.১ ইঞ্চি (উচ্চতা) | ১১৫ সমেি (দৈর্ঘ্য) × ৫৬ সমেি (প্রস্থ) × ৭৪ সমেি (উচ্চতা)
- হ্যান্ডলেবারে উচ্চতা: ২৯.১ ইঞ্চি | ৭৩.৯১ সমেি
- সটিে উচ্চতা: 19.2 ইঞ্চি | 48.8 সমেি
- পণ্যরে ওজন: ৩৯.৭ পাউন্ড | ১৮ কজেি
- টায়াররে আকার: ১৬ ইঞ্চি | ৪০.৬৪ সমেি
- ব্রকে ধরন: হ্যান্ডব্রকে
- ওজন সীমা: ১৪০ পাউন্ড | ৬৩.৫ কজেি
- সর্বনম্নি আরোহীর ওজন: ৪৪ পাউন্ড | ২০ কজেি
- সুপারশিকৃত বয়স: ১৩+
- সর্বোচ্চ গতি: 14 মাইল প্রতি ঘণ্টা* | 22.5 কলিোমটিার প্রতি ঘণ্টা*
- সর্বোচ্চ রান টাইম: ৩০ মনিটি*
- মোটর: ৩০০ ওয়াট
- ব্যাটারি: ৩৬ ভি, ৪.০ অ্যাম্পয়িার-ঘন্টা লথিয়িাম-আয়ন
- চার্জংি সময়: সর্বোচ্চ ৪ ঘণ্টা
- সুপারশিকৃত টায়ার চাপ: ৪০ পএিসআই
- জল প্রতরিোধরে রটেংি: IPX4
- UL সার্টফিকিশেন: UL2272
- চার্জার: ইউএল তালকিাভুক্ত, ৪২ ভডিসিি ১.০ এ

পণ্যরে চলার সময়, গতি, ব্যাটারি লাইফ এবং অন্যান্য স্পসেফিকিশেন রাইডার এবং রাইডংি শর্তরে উপর নর্িভর করে পরবির্ততি হতে পারে। কর্মক্ষমতাকে প্রভাবতি করতে পারে এমন শর্তাবলী সম্পর্কে আরও তথ্যরে জন্য অনুচ্ছদে ৫.৫ দখেুন।
চূড়ান্ত শক্তি

1.2 পণ্যরে সারসংক্ষপে

1. হ্যান্ডলেবার*
2. সামনরে প্লটে*
3. চাকা (×2; সামনরে এবং পছিনরে)
4. সামনরে ফর্ক
5. ডাস্ট ক্যাপসহ টায়ার ভালভ (×২; সামনরে এবং পছিনরে)
6. ঢাকনা সহি চার্জংি পোর্ট
7. সটি
8. স্ট্যান্ড
9. ফুট ডকে * (×2, বাম ও ডান)
10. হ্যান্ডব্রকে
11. হাতরে গ্রপি
12. গতি মোড সুইচ
13. হ্যান্ডলেবার ক্ল্যাম্প*
14. পাওয়ার বাটন
15. ব্যাটারি চার্জ প্রদর্শন
16. গতি ত্বরণ থ্রটল
17. চার্জকারী

আগে থকেে সংযুক্ত নয়; সংযোজন প্রয়োজন।

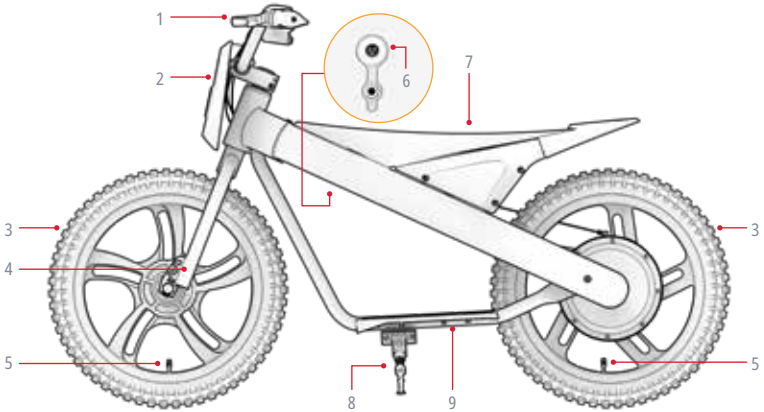

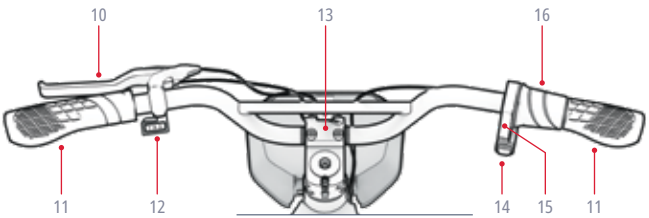

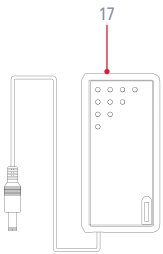

দ্রষ্টব্য: ছবগুিলো আসল পণ্যরে সঠকি চহোরা প্রতফিলতি নাও করতে পার।

সমন্বয়, সামঞ্জস্যকরণ এবং রক্ষণাবেক্ষণের জন্য অন্তর্ভুক্ত সরঞ্জাম, হার্ডওয়্যার** এবং যন্ত্রাংশ:

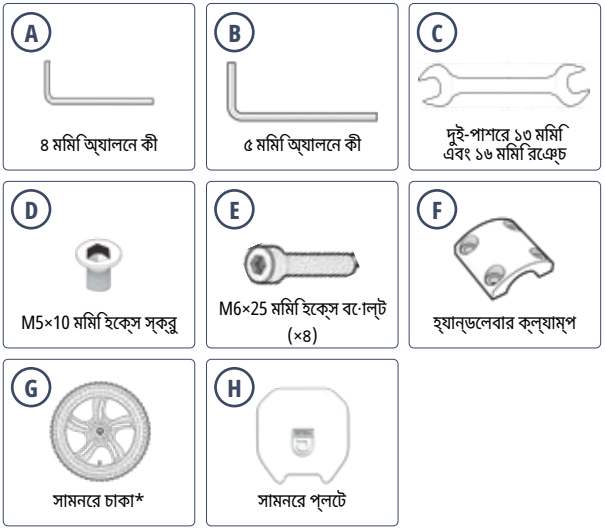

অতিরিক্ত হার্ডওয়্যার সংযোজনের জন্য পূর্বেই সংযুক্ত করা হয়েছে। আরও তথ্যের জন্য সংযোজন ধাপগুলি দেখুন।
এই পণ্যের সংযোজনের জন্য 14 মিমি রেঞ্চ টপি প্রয়োজন নেই।

1.3 অনলাইন সম্পদ

আমাদের সবচেয়ে জন্য স্ক্যান করুন
আপডেট করা পণ্য
অনবোর্ডিং উপকরণ
এবং সহায়তা সম্পদ।

এই ব্যবহারকারী ম্যানুয়ালটি অনলাইনে https://cdn.shopify.com/s/files/1/2530/6734/files/JAX-MANUAL-web.pdf এ খুঁজে পেতে পারেন।

আমাদের ব্যবহারকারী ম্যানুয়াল সংগ্রহটি https://ridejetson.com/pages/product-manuals এ খুঁজে দেখুন।

2. ইনস্টলশেন নর্িদশেনা

2.1 প্রারম্ভকি নোট

- আপনার অভযিান সঠকিভাব শুরু করুন:
  এই পণ্যটি ব্যবহাররে আগে, নরিাপত্তা সতর্কতা সহ সম্পূর্ণ ব্যবহারকারী ম্যানুয়ালটি মনোযোগ দয়িে পড়ুন। নশ্চিতি করুন যে আপনি সবকছিু বুঝছেনে, গ্রহণ করছেনে এবং মনেে চলছনে:
  - নর্িমাতার সুপারশিসমূহ।
  - নরিাপত্তা নর্িদশেনা ও সতর্কতা
  - স্থানীয় আরোহেন ও পরচিালনার আইন ও বধিমিালা।

- সমন্বয় শুরু করার আগে সমস্ত সুরক্ষামূলক প্যাকজেং অংশ সরয়িে ফলেুন।

- এই ম্যানুয়ালে দওেয়া দকিনর্িদশেনা—ডান, বাম, সামনরে/আগামী এবং পছিনরে/পশ্চাৎ—এমনভাবে সাজানো হয়ছে যে, ডার্ট বাইকে বসে থাকা অবস্থায় আরোহী সগেুলো দখেতে পাবনে। উদাহরণস্বরূপ, ডার্ট বাইকরে "ডান দকি" হল সইে পাশ যখোনে আরোহীর ডান হাত থাকবে।

- আপনার ডার্ট বাইকটকিে কিকিস্ট্যান্ড দাঁড় করয়িে রাখলে তা একত্রতি করা সহজ হয়। (অধ্যায় ৪.৩)

2.2 রাইডাররে উপযুক্ততা

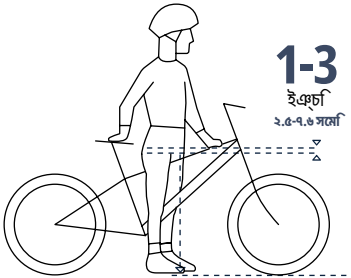

নরিাপদ ও আরামদায়ক রাইডংিয়রে জন্য, যখন রাইডার দুই পা মাটতিে সমতল রখেে বাইকরে ওপর পা দয়িে দাঁড়ায়, তখন ক্রচ এবং বাইকরে ফ্রমেরে টপ টউিবরে মধ্যে কমপক্ষে ১–৩ ইঞ্চি (২.৫–৭.৬ সমেি) ফাঁক থাকা উচতি।



2.3 সামনরে চাকা সংযুক্ত করা

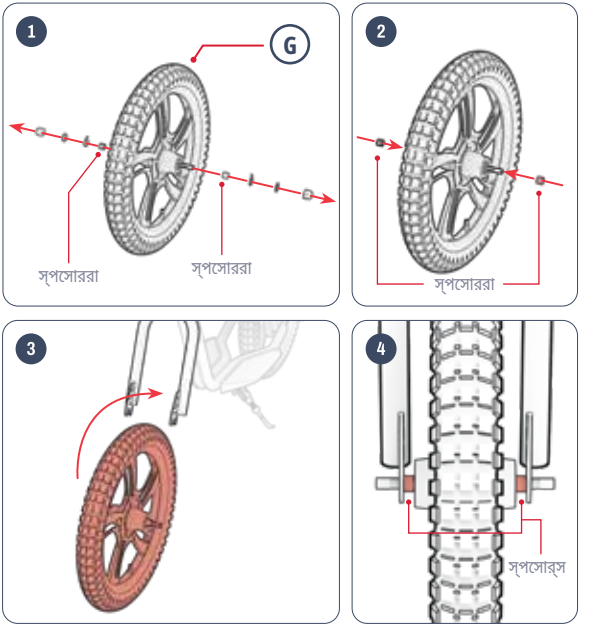

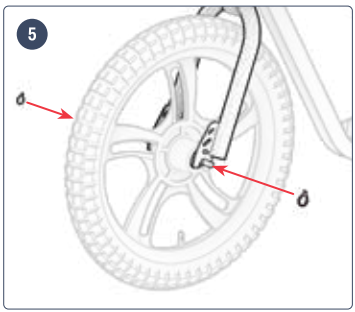
5


6

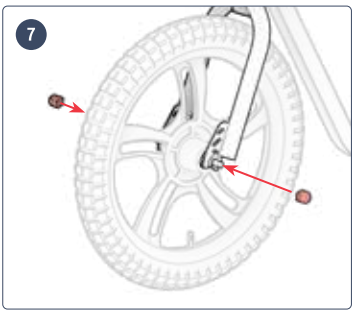
7

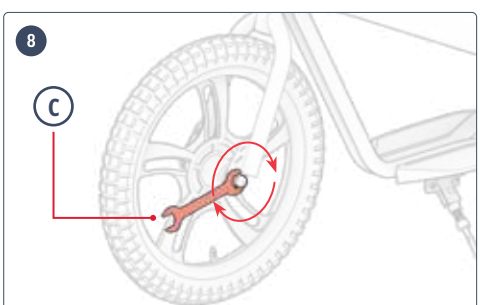
8
C

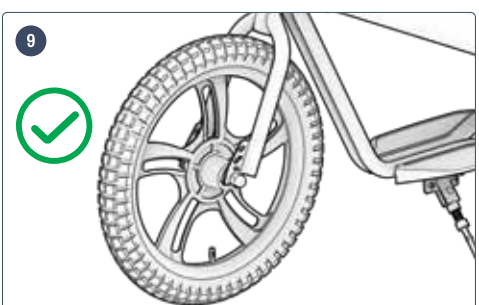
9



2.4 হ্যান্ডলেবার সংযুক্ত করা

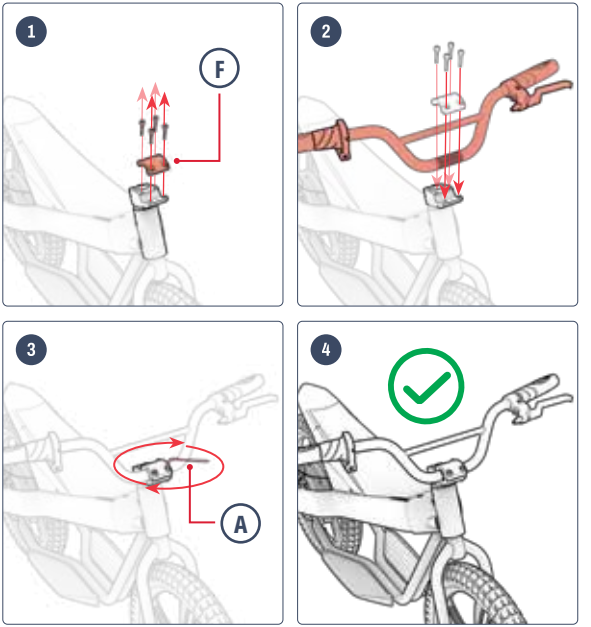

2.5 সামনরে প্লটে সংযুক্ত করা

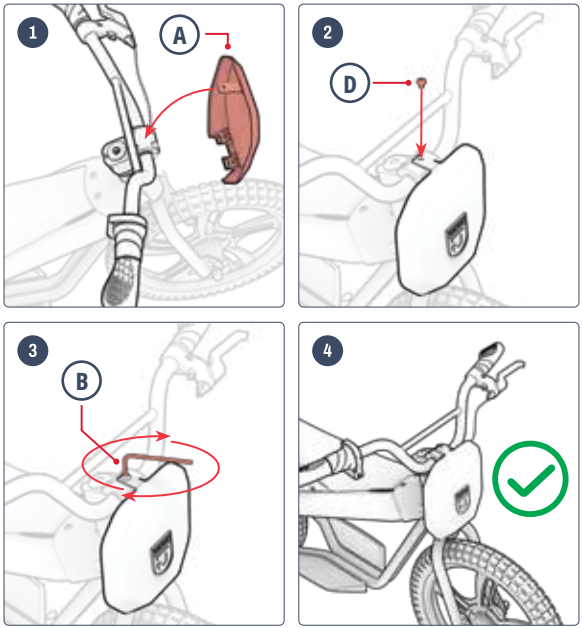



2.6 ব্যাটারি চার্জ করা

প্রাথমিক চার্জিং সেশনের পর এবং পরবর্তী সব চার্জিং সেশনে ব্যাটারিটি সম্পূর্ণ চার্জ হওয়া পর্যন্ত চার্জ করুন। সম্পূর্ণভাবে ফুরিয়ে যাওয়া ব্যাটারির ক্ষেত্রে এতে প্রায় ৪ ঘণ্টা সময় লাগে।

1. আপনার পণ্যের চার্জিং পোর্ট কভারটি টেনে খুলুন।
2. চার্জারের প্লাগটি দিয়ালে লাগান, তারপর চার্জিং কেবলটি চার্জিং পোর্টে সংযুক্ত করুন।
3. চার্জারের ইন্ডিকেটর লাইট লাল থেকে সবুজে পরিবর্তিত হলে, আপনার ব্যাটারি সম্পূর্ণ চার্জ হয়েছে। চার্জিং পোর্ট থেকে চার্জিং ক্যাবল বের করুন এবং ওয়াল আউটলেট থেকে চার্জার আনপ্লাগ করুন।
4. চার্জিং পোর্টের ঢাকনাটি বন্ধ করুন।

চার্জারের নির্দেশক আলো:	অবস্থা
লাল আলোকসজ্জা	চার্জ করা
সবুজ আলোকসজ্জা	চার্জ সম্পন্ন

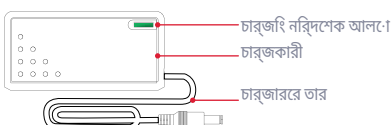

দ্রষ্টব্য: এই পণ্যটি প্রথমবার ব্যবহারের আগে ব্যাটারিটি ৪ ঘণ্টা চার্জ করুন, এমনকি চার্জিং নির্দেশক লাইট সবুজ দেখালেও, যা চার্জ সম্পূর্ণ হওয়ার ইঙ্গিত দেয়।

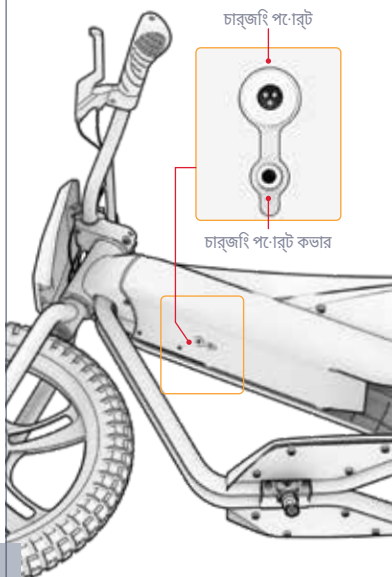

গুরুত্বপূর্ণ চার্জিং নির্দেশনা:

- ব্যাটারি সিকুরিয়িভাবে চার্জ না করার সময় সর্বদা চার্জিং পোর্ট বন্ধ রাখুন।
- চার্জ করার সময় কখনই পণ্যটি চালু করবেন না।
- রিচোকেটেবেল পাওয়ার ট্যাপ ব্যবহার করবেন না।
- সর্বোত্তম ব্যাটারি স্বাস্থ্যের জন্য, প্রতি চার্জিং সেশনে ব্যাটারিটি সম্পূর্ণরূপে চার্জ করুন—প্রায় ৪ ঘণ্টা।
- আপনার পণ্যটিকে রাতভর বা দীর্ঘ সময়ের জন্য চার্জ হতে ছেড়ে দেবেন না।
- ব্যাটারি সিরানোর বা বিচ্ছিন্ন করার চেষ্টা করবেন না।
- চার্জিংয়ের সময় পরিবেশগত তাপমাত্রার পরিসর: ৩২°F (০°C) - ১০৪°F (৪০°C)
- পরিচালনার পরিবেশগত তাপমাত্রার পরিসীমা: 14°F(-10°C) থেকে 104°F(40°C)
- পণ্যটি সিকুরিয়িভাবে চার্জ না করার সময় সর্বদা চার্জিং পোর্টটে ঢাকনা বন্ধ রাখুন।
- যদি আউটপুট কবেলের নমনীয় পাওয়ার কর্ড ছিঁড়ে যায়, -এর ইনসুলেশন ভঙে যায়, বা অন্য কোনো ধরনের ক্ষতরি লক্ষণ দখো যায়, তাহলে এই পণ্যটি ব্যবহার করবেন না।
- চার্জাররে লবেলে থাকা চার্জাররে মডলে নম্বরটি উপর তালকিাভুক্ত চার্জাররে মডলে নম্বররে সাথে মলিছে কনিা পরীক্ষা করুন।
- যাচাই করুন চার্জাররে লবেলে এটি আপনার JETSON মডলেরে সাথে সামঞ্জস্যপূর্ণ বলে উল্লখে আছে কি না। আপন পিণ্যরে ফ্রমে বা স্ট্যান্ডি ডকে উপর, পাশ বা নচিে লাগানো লবেলে আপনার JETSON মডলেরে নাম এবং SKU খুঁজে পতে পারনে।

গুরুত্বপূর্ণ:

শুধুমাত্র সংযুক্ত চার্জার অথবা JETSON (JETSON মডলে নং PJRIO-CH) থকে সরাসরি প্রাপ্ত, FY0424201000 লবেলেযুক্ত এবং MADE BY SHENZHEN FUYUANDIAN POWER CO LTD দ্বারা নর্মিতি চার্জার ব্যবহার করুন।

⚠ সঠকি চার্জার ব্যবহার না করলে আগুন ও বস্ফিোরণ ঘটতে পারে।

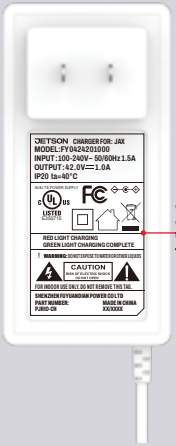

এটি মারকিংয়রে একটি উদাহরণ। আপনার চার্জাররে থাকবে।

2.7 টায়ারের চাপ ও ফোলানো

আপনার প্রথম রাইডের আগে টায়ারে বায়ু ভরে নির্ধারিত চাপ **৪০ পএিসআই (** পাউন্ড পার স্কয়ার ইঞ্চি) এ আনতে হবে। প্রতিটি রাইডের আগে গজে ব্যবহার করে টায়ারের চাপ ৩৫ পএিসআই আছে কিনা পরীক্ষা করুন।

বাতাস যোগ করতে:

1. একটি চাকার টায়ারের ভালভ থেকে ধুলোর ঢাকনাটি ঘড়ির কাঁটার বিপরীত দিকে ঘুরিয়ে খুলে ফেলুন। একপাশে রেখে দিন।
2. টায়ারে বাতাস ভরার জন্য আপনার এয়ার পাম্পের প্রস্তুতকারকের নির্দেশনা অনুসরণ করুন। একটি গজে দিয়ে নিয়মিত পরীক্ষা করুন এবং **৪০ পএিসআই** না হওয়া পর্যন্ত বাতাস যোগ করতে থাকুন।
3. ভালভ থেকে এয়ার পাম্পটি সরিয়ে ফেলুন এবং ধুলো ঢাকনাটি ভালভের উপর ঘড়ির কাঁটার দিকে ঘুরিয়ে লাগিয়ে দিন।
4. অন্য টায়ারটির ক্ষেত্রেও একই কাজ পুনরাবৃত্তি করুন।



⚠ **গুরুত্বপূর্ণ:** আপনার পণ্যের টায়ার ফোলানোর জন্য শুধুমাত্র ম্যানুয়াল এয়ার পাম্প ব্যবহার করুন। কখনই এয়ার কম্প্রেসর ব্যবহার করবেন না; এতে টায়ার টিউব ফেটে যেতে পারে।

3. বৈশিষ্ট্য ও কার্যকারিতা

3.1 চালু ও বন্ধ করা

আপনার ডার্ট বাইক চালু বা বন্ধ করতে পাওয়ার বাটনটি ৩ সেকেন্ডে ধরে চেপে রাখুন।

গুরুত্বপূর্ণ পাওয়ার নোট:

- ব্যাটারির চার্জ সংরক্ষণ করতে, সবসময় মনে রাখবেন পিট স্টপ করার সময় বা রাতের জন্য ডার্ট বাইকটি সরিয়ে রাখার সময় সেটি বন্ধ করে দিতে।
- হাঁটতে হাঁটতে আপনার ডার্ট বাইকটি বন্ধ রাখুন, যাতে অনিচ্ছাকৃতভাবে অ্যাক্সিলারেশন থ্রটল ঘুরিয়ে মোটের চালু না হয়ে যায়।

দ্রষ্টব্য: ডার্ট বাইকটি ৮ মিনিট ব্যবহার না করলে স্বয়ংক্রিয়ভাবে বন্ধ হয়ে যাবে।

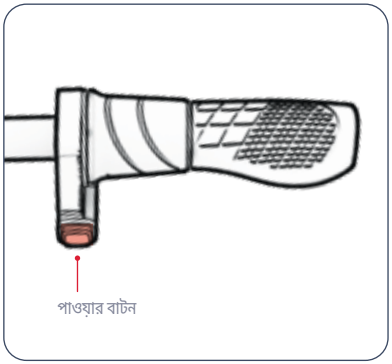

3.2 ব্যাটারি নির্দেশক লাইটগুলি বোঝা

আপনি ইন্ডিকেটর লাইটগুলো দেখে আপনার ব্যাটারির চার্জ স্তর পর্যবেক্ষণ করতে পারেন।

ব্যাটারি সূচক আলো	আনুমানিক অবশিষ্ট চার্জের শতাংশ*
৪ সবুজ আলো	76 - 100%
৩ সবুজ আলো	51 - 75%
২ সবুজ আলো	26 - 50%
১ সবুজ হালকা	<25% আপনার জটেসন এখনই চার্জ করুন!

গুরুত্বপূর্ণ: ব্যাটারির চার্জ ০% এ **পৌঁছালে** বাইক বন্ধ হয়ে যাবে। আপনার পরবর্তী রাইডের আগে সম্পূর্ণ চার্জ করুন (অধ্যায় ২.৪ দেখুন)।

*শুধুমাত্র আনুমানিক। ব্যবহারের উপর নির্ভর করে পরিবর্তিত হতে পারে।

3.3 কিকস্ট্যান্ড ব্যবহার করা

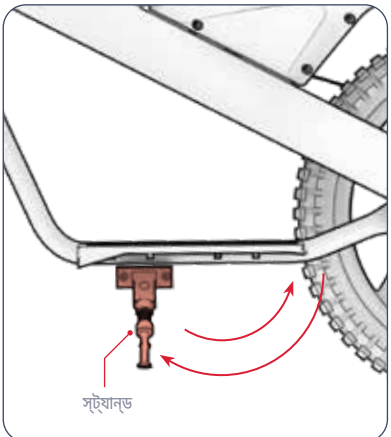

রাখতে কিকস্ট্যান্ডে সোজা করে দাঁড় করানোর জন্য, কিকস্ট্যান্ডটি নিচের দিকে ঘুরিয়ে ডার্ট বাইকটি ধীরে ধীরে এর ওপর ঢলে দিন। কিকস্ট্যান্ডটি তুলতে, এটিকে আবার উপরের দিকে ঘুরিয়ে দিন।

⚠ **গুরুত্বপূর্ণ:** রাইড করার আগে সবসময় কিকস্ট্যান্ড তুলে রাখুন।

4. পরচিালনা নর্িদশেনা

4.1 রাইডরে পূর্ব নরিাপত্তা পরীক্ষা

প্রতটিি যাত্রার আগে এই গুরুত্বপূর্ণ নরিাপত্তা পরীক্ষাগুলো করুন:

ব্রকে:

- নশ্চিতি করুন ব্রকে সঠকিভাবে কাজ করছ, হ্যান্ডব্রকে লভিারগুলো হ্যান্ডলেবারে দৃঢ়ভাবে সংযুক্ত এবং মসৃণভাবে তলেযুক্ত, যাতে সগেুলো সহজইে সংকুচতি হয়।
- ব্রকে চাপল চাকাগুলো মসৃণভাবে এবং নরিাপদে থমেে যায়।

ফুট ডকেস:

- ফুট ডকেগুলো ফ্রমেে দৃঢ়ভাবে আঁটানো আছে কনিা পরীক্ষা করুন।

ফ্রমে ও ফর্ক:

- ফ্রমে এবং ফর্ক ক্ষতগ্রিস্ত, বকেঁা বা ভাঙা আছে কনিা পরীক্ষা করুন।
- নশ্চিতি করুন য স্টমে-টু-ফর্ক বোল্ট অতরিক্তি টাইট করা হয়নি। অতরিক্তি টাইট করা বোল্ট ত্রুটরি কারণ হত পার, যা আরোহীর নরিাপত্তাকে ঝুঁকরি মুখে ফলে।
- যানবাহনরে ড্রাইভ সস্টিমে সঠকিভাবে কাজ করছে এবং ফ্রমেরে সাথে নরিাপদে সংযুক্ত আছে কনিা পরীক্ষা করুন।

স্টয়িারংি:

- হ্যান্ডলেবার এবং চাকা সারবিদ্ধভাবে ঘুরছে কনিা পরীক্ষা করুন।
- হ্যান্ডলেবার ক্ল্যাম্পগুলো দয়িে হ্যান্ডলেবারটি সঠকিভাবে অবস্থান করছে কনিা পরীক্ষা করুন।

চাকা ও টায়ার:

- যাচাই করুন টায়ারগুলোতে অতরিক্তি ক্ষয়রে কোনো লক্ষণ বা ক্ষতি আছে কনিা।
- নশ্চিতি করুন য টায়ারগুলো সুপারশিকৃত **৪০ পএিসআই** চাপ অনুযায়ী ফোলানো হয়ছে।
- চাকার স্পোকেগুলো ভাঙা নইে কনিা পরীক্ষা করুন।
- চাকার রমিগুলো ক্ষতগ্রিস্ত বা বাঁকা আছে কনিা পরীক্ষা করুন।
- এক্সলেরে নাটগুলো টাইট আছে কনিা পরীক্ষা করুন।
- চাকা এবং টায়ারগুলো ময়লা-আবর্জনা থকেে পরষ্কিার আছে কনিা পরীক্ষা করুন।

চইেন:

- চইেনটি সঠকিভাবে স্থাপতি আছে এবং সহজইে ঘোরে কনিা পরীক্ষা করুন।
- চইেন এবং চইেনরে এলাকা ময়লা-আবর্জনা মুক্ত আছে কনিা পরীক্ষা করুন।

4.2 আপনার জটেসন চালানো

শুরু এবং ত্বরান্বিত করত: ত্বরণ থ্রটলটি ধীরে ধীরে আপনার দিকে ঘুরান।

গুরুত্বপূর্ণ: আপনি থ্রটল যত বেশি ঘুরাবেন, মোটর তত বেশি সক্রিয় হবে—এবং আপনি তত দ্রুত চলবেন। হঠাৎ গতি বৃদ্ধিরোধ করত, সবসময় থ্রটল ধীরে ধীরে ঘুরান।

গতি বজায় রাখত: থ্রটল স্থির রাখুন।

গতি কমাত: ধীরে ধীরে থ্রটল ছেড়ে দিন।

মোড় নিত: হ্যান্ডলেবারটি বাম বা ডানে ঘুরান।

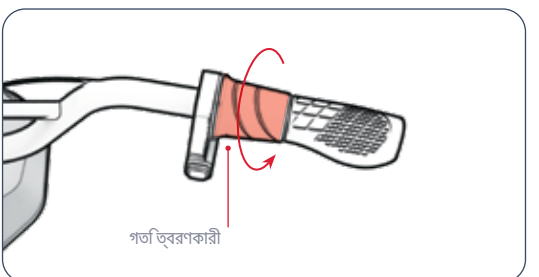

⚠ **গুরুত্বপূর্ণ:** সবসময় আপনার পা ফুট ডকে রেখে চড়ুন। কখনোই পা বাইকের পাশে ঝুলিয়ে চড়বেন না। এই পণ্যটি জনবহুল এলাকা বা গাড়ি ও যানবাহনের চলাচল বেশি এমন সড়কে চড়া উচিত নয়।

4.3 গতি মোড পরিবর্তন

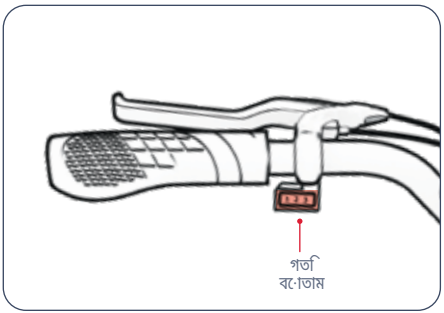

- ৩টি গতি মোড আছে, প্রত্যেকটিরই একটি সর্বোচ্চ গতসীমা রয়েছে, যার মধ্যে ডার্ট বাইকটি চলতে পারে।
- গতি মোড পরিবর্তন করতে, গতি মোড সুইচ টগল করুন।

মোড ১	মোড ২	মোড ৩
5.0 মাইল প্রতি ঘণ্টা পর্যন্ত (৮.০ কিমি/ঘন্টা)	৭.৫ মাইল প্রতি ঘণ্টা পর্যন্ত (১২.১ কিমি/ঘন্টা)	১৪.০ মাইল প্রতি ঘণ্টা পর্যন্ত (২২.৫ কিমি/ঘন্টা)

4.4 ব্রেকে ব্যবহার

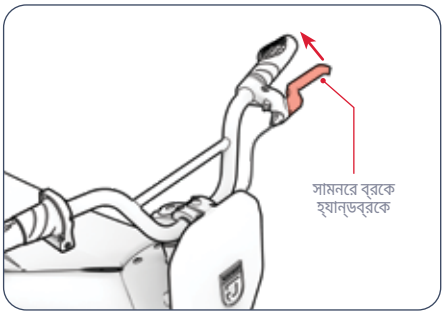

- গতি কমাতে হ্যান্ডব্রেকটি ধীরে চাপুন।
- সম্পূর্ণ থামতে আরও জোরে চেপে ধরুন।
- হঠাৎ নড়াচড়া এড়াতে, হ্যান্ডব্রেকটি ধীরে ধীরে চেপে ধরার চেষ্টা করুন।
  - বাম হ্যান্ডব্রেকে ➔ পিছনের চাকার ব্রেকে

4.5 হলেমটে নরিাপত্তা

আরোহীকে সব সময় হলেমটে পরতে হবে।



অসঠকি অবস্থান:
কপাল উন্মুক্ত।
পতন ঘটতে পারে
গুরুতর আঘাত



সঠকি অবস্থান:
কপাল ঢাকা আছে
হলেমটেরে দ্বারা

হলেমটে, উপযুক্ত পোশাক, জুতো এবং সুরক্ষা গয়িার পরধিান করুন। চাকার নচিে বা মধ্যে আটকে যতে পারে এমন পোশাক পরহিার করুন। বন্ধ আঙুলের সমতল জুতো পরার পরামর্শ দওেয়া হয়। দুর্ঘটনায় আঘাত প্রতরিোধের জন্য ASTM F1492 অনুমোদতি হলেমটে এবং সুরক্ষা গয়িার পরধিান করুন।

4.6 গতওি রান টাইম সর্বাধকিকরণ

আদর্শ পরস্থিতিতে, সর্বোচ্চ গতি ১৪.০ মাইল প্রতি ঘণ্টা (২২.৫ কমি/ঘণ্টা) এবং প্রতি ব্যাটারি চার্জে সর্বোচ্চ চলার সময় ৩০ মনিটি।

আরোহণরে পৃষ্ঠ:
খসখসে পৃষ্ঠে ভ্রমণ করলে ঘর্ষণ সৃষ্টি হয়, যা আপনাকে ধীর করে এবং মোটরকে বশেি কাজ করতে বাধ্য করে, ফলে এটি দ্রুত নঃিশেষতি হয়। সম্ভব হলে মসৃণ চলার পৃষ্ঠ বছে ননি।

বহনক্ষমতা:
- অতরিক্ত ওজন (আরোহী ও মালামাল) সম্ভাব্য পরসির কমযি দেয়ে।
- ১৫০ পাউন্ড (৬৩.৫ কর্জো) বা তার কম বহন ওজন নয়িে সর্বোচ্চ পরসির এবং গতি অর্জন করা যায়।

আরোহণরে শলৈী:
বারবার চালু ও বন্ধ করলে চলার পরসীমা কমে যাবে।

বাতাসরে তাপমাত্রা:
পণ্যটি চালানো এবং সংরক্ষণরে জন্য আদর্শ তাপমাত্রা ৫০°F–৭৫°F (১০°C–২৩.৯°C) এর মধ্যে।

ঢাল:
মোটরকে সমতল বা ঢালু পথে চলার তুলনায় উর্ধ্বগামী পথে বশেি পরশ্রিম করতে হয়।

ব্যাটারি রক্ষণাবক্ষেণ:
প্রতিটি রাইডরে পর সময়মতো ব্যাটারি চার্জ করলে ব্যাটারির ধারণক্ষমতা ও শক্তি বজায় রাখতে সাহায্য করে।

ব্যবহারকারী রক্ষণাবেক্ষণ নির্দেশনা

আপনার জটেসনকে ভালোভাবে রক্ষণাবেক্ষণ করুন যাতে এটি মসৃণভাবে এবং নিরাপদে চলে। কীভাবে করবেন:

আপনার জুটেসন পরিচালনা

- আপনার পণ্যটিকে তীব্র কম্পন বা প্রবল শারীরিক আঘাতের সংস্পর্শে আনা থেকে বিরত থাকুন।
- ব্যাটারি কখনই খুলে ফেলবেন না।
- আপনার পণ্যটি জল ও আর্দ্রতা থেকে দূরে রাখুন।
- ভাঙা-চোরা এড়াতে মসৃণ ও সমতল পৃষ্ঠে চালান।
- আপনার পণ্যটি কখনই চাকা, আসন এবং/অথবা হ্যান্ডলেবার ধরে বহন করবেন না।
- মোটরকে হ্যান্ডলেবারের উপাদানগুলোর সাথে সংযুক্ত করা তারগুলো টানবেন না বা আটকে ফেলবেন না।

সংরক্ষণ নির্দেশনা

- পণ্যটি দীর্ঘ সময়ের জন্য সংরক্ষণের আগে ব্যাটারিটি সম্পূর্ণরূপে চার্জ করুন।
- দীর্ঘ সময় সংরক্ষণে রাখার সময় মাসে একবার ব্যাটারি সম্পূর্ণরূপে চার্জ করুন।
- পণ্যটিকে খুলো থেকে রক্ষা করার জন্য ঢেকে রাখুন।
- পণ্যটি ঘরের ভিতরে এবং শুকনো স্থানে ৫০°F–৯৫°F (১০°C–৩২.২°C) তাপমাত্রায় সংরক্ষণ করুন।

আপনার জটেসন পরিষ্কার করা

- সিট ও ফ্রমে – আর্দ্র, ধুলমিুক্ত কাপড় বা রাবিং অ্যালকোহল ভিজিয়ে মুছুন। এরপর শুকনো, ধুলমিুক্ত কাপড় দিয়ে মুছুন।
- হ্যান্ডলেবার - হালকা সাবান দিয়ে আর্দ্র, ধুলমিুক্ত কাপড় দিয়ে মুছে নিন। অতিরিক্ত সাবান আলাদা একটি আর্দ্র কাপড় দিয়ে মুছে ফেলুন।
- চাকার উপাদানসমূহ - আর্দ্র ও ধূলমিুক্ত কাপড় দিয়ে মুছে নিন।
- টায়ার – আর্দ্র, ধুলমিুক্ত কাপড় দিয়ে মুছে নিন। টায়ার ফিনিশার বা ক্লিনারও ব্যবহার করা যেতে পারে।

⚠ ব্যাটারি সতর্কতা

আপনার পণ্যে লিথিয়াম-আয়ন ব্যাটারি রয়েছে। হ্যান্ডলে করার সময় সতর্ক থাকুন।

- পণ্যটি আগুন এবং অতিরিক্ত তাপ থেকে দূরে রাখুন।
- তীব্র শারীরিক ধাক্কা, প্রবল কম্পন বা আঘাত এড়িয়ে চলুন।
- পণ্যকে জল বা আর্দ্রতা থেকে রক্ষা করুন।
- পণ্যটি অন্য কোনো বস্তুর উপরে বা নীচে স্তূপ করে রাখবেন না।
- পণ্য বা এর ব্যাটারি বিচ্ছিন্ন করবেন না।
- পণ্যটি সাধারণ আবর্জনার সঙ্গে ফেলে দেবেন না। পণ্যটি একটি নির্দেশিত ই-ওয়েস্টে সুবিধাকেন্দ্রে বা ব্যাটারি পুনর্ব্যবহার কেন্দ্রে নিয়ে যান। আপনার নকিটস্থ নির্দিষ্ট স্থানের বিষয়ে আরও তথ্যের জন্য আপনার স্থানীয় পৌরসভা বা বর্জ্য পরিবহনকারী সংস্থার সাথে যোগাযোগ করুন।
- যদি পণ্যের ব্যাটারি গরম অনুভূত হয় বা অতিরিক্ত উত্তাপের লক্ষণ প্রদর্শন করে, দুর্গন্ধ বা অস্বাভাবিক শব্দ নির্গত করে, তরল বা গ্যাস লিক করে, অথবা আকৃতি বা রঙ পরিবর্তিত হয়, তাহলে অবিলম্বে:
  1. যদি ব্যবহারের সময় হয়, তাহলে অবিলম্বে পণ্যটি ব্যবহার বন্ধ করুন। যদি পণ্যটি প্লাগ ইন করা থাকে, তাহলে চার্জিং ক্যাবলটি সরিয়ে ফেলুন।
  2. পণ্যটির ব্যবহার বন্ধ করুন।
  3. যদি নিরাপদ হয়, পণ্যটি পরিষ্কার কোনো স্থানে সরান এবং কোনো দাহ্য পদার্থ থেকে দূরে রাখুন।
  4. সহায়তার জন্য আপনার স্থানীয় জরুরি সেবায় কল করুন।
  5. ব্যাটারির ইলেকট্রোলাইট তরল ছড়িয়ে পড়লে চোখ বা ত্বকের সংস্পর্শে আসা অংশগুলো পরিষ্কার বয়ে চলা পানিতে ভালোভাবে ধুয়ে নিন এবং অতিরিক্ত চিকিৎসা সহায়তা নিন।
- ব্যাটারিতে কোনো সমস্যা হলে, জটেসন কয়ের টমিরে সাথে যোগাযোগ করুন।

⚠ সতর্কবার্তা: পণ্যের উপর সরাসরি জল স্প্রে বা প্রয়োগ করবেন না। জল তারের সংযোগ, ব্যাটারি কম্পার্টমেন্টে এবং লাইটগুলোতে ক্ষতিগ্রস্ত করতে পারে, পাশাপাশি ফ্রমেরে ক্ষয় ঘটাতে পারে—যা সবই ত্রুটি সৃষ্টি করে আরোহীর নিরাপত্তাকে ঝুঁকিতে মুখে ফেলতে পারে।

ওয়ারেন্টি কভারেজ

আপনার পণ্যের অনুশীলন করতে
ওয়ারেন্টি বা জিজ্ঞাসা করুন
ওয়ারেন্টি কভারেজে
আমাদের সাথে সরাসরি যোগাযোগ
করুন।

www.ridejetson.com

সাধারণ সীমিত ওয়ারেন্টি

আপনার নতুন জেটসন পণ্যটি উপকরণ ও কারিগরি ত্রুটির বিরুদ্ধে RIDEJETSON.COM/WARRANTY-এ নির্দেশিত সময় সীমার জন্য গ্যারান্টিযুক্ত, যদি এটি জেটসনের ব্যবহারকারী ম্যানুয়াল (RIDEJETSON.COM/SUPPORT দেখুন) অনুযায়ী ব্যবহার করা হয়। **এই ওয়ারেন্টির আওতায়, আপনি এমনকি যখন আমাদের অনুমোদিত কোনো খুচরা বিক্রেতার কাছ থেকে পণ্যটি কিনেছেন, তখনও আপনার দাবি সরাসরি জেটসনের কাছে জানাতে পারবেন।** আমাদের ওয়ারেন্টির সম্পূর্ণ শর্তাবলী পড়তে RIDEJETSON.COM/WARRANTY দেখুন।

পণ্য নিবন্ধন

আপনার নতুন জেটসন নিবন্ধন করুন, যাতে আপনি ব্যক্তিগতকৃত পণ্য ও ওয়ারেন্টি সমর্থনের জন্য দ্রুত সেবা পেতে পারেন। এখনি নিবন্ধন করুন RIDEJETSON.COM/PAGES/REGISTRATION-এ।

আমাদরে সাথে সংযোগ করুন।

RIDEJETSON.COM/SUPPORT
RIDEJETSON.COM/CHAT

1-844-585-7462

দারুণ অফার, গভিঅ্যাওয়ে এবং সর্বশষে জটেসন সংবাদ জানতে অবশ্যই সোশ্যাল মডিয়িায় @ridejetson-কে ফলো করুন।

আপনার গাড়টিা কি ভালোবাসছনে?

মন্তব্য দনি
ridejetson.com/reviews.
আমরা আপনার কাছ থকেে শুনতে আর অপক্ষো করতে পারছি না!
#MakeMoves


JETSON

YON GID POU WOUT OU.

ENPÒTAN:
Li byen epi sonje.
pou referans alavni

JETSON

JAX
Moto Dirt Elektrik.

SKU MODÈL(YO): JJAX-BLK

TÈT JETSON
DE MOUN K AP MONTE
RÈG:

PRAN PREKOSYON. PRAN PLEZI!

FABRIKE NAN JINHUA, ZHEJIANG, LACHIN
ENPÒTE PA TRURIDE TECH LLC.
BWAT POSTAL 461, JERSEY CITY, NJ 07302-9998

KÒD DAT: 07/2026
EDISYON DOKIMAN: V1.0
FÈT NAN LACHIN

© 2026, TRURIDE TECH. TOUT DWA RESÈVE. FÈT POU TRURIDE TECH LLC.
JETSON® SE YON MAK KOMÈSYAL ANREJISTRE KI ITILIZE ANBA LISANS JETSTREAM BRANDS LLC.
OKENN PATI NAN DOKIMAN SA A, ENKLI FÒM, GRAFIK AK KONSEPSYON, PA KA REPWODUI OSWA TRANSMÈT NAN OKENN FÒM OSWA PA OKENN MWAYEN.

AIRTAG SE YON MAK KOMÈSYAL APPLE INC.
TILE AK KONSEPSYON TILE LA SE MAK KOMÈSYAL TILE, INC.
MAK MO BLUETOOTH® AK LOGO YO SE MAK KOMÈSYAL ANREJISTRE KI POSEDE PA BLUETOOTH SIG, INC. NENPÒT ITILIZASYON MAK SA YO PA TRURIDE TECH LLC FÈT ANBA LISANS. LÒT MAK KOMÈSYAL AK NON KOMÈSYAL YO SE PWOPRIYETE PWOPRIYETÈ RESPEKTIF YO.

Kontni

Avètisman Sekirite 3
Akò abitraj 6
1. Sou Pwodui Ou a
1.1 Espesifikasyon Pwodwi 8
1.2 Apèsi sou Pwodwi a 8
1.3 Resous anliy 10
2. Enstriksyon Enstalasyon
2.1 Nòt pou kòmanse 11
2.2 Apwopriete Chofè a 11
2.3 Atache wou devan an 12
2.4 Atache Guidon an 14
2.5 Ate plak devan an 15
2.6 Chaje Batri a 16
2.7 Presyon Kawotchou & Enflasyon 18
3. Karakteristik ak Fonksyon
3.1 Limen ak Eteni 19
3.2 Konprann Limyè Endikatè Batri yo 20
3.3 Itilize sipò a 20
4. Enstriksyon pou itilizasyon
4.1 Tchek Sekirite Anvan W Monté 21
4.2 Monte sou Jetson ou 22
4.3 Chanje mòd vitès 23
4.4 Itilize fren an 23
4.5 Sekirite kas la 24
4.6 Maksimize Vitès ak Tan Kouri 24
Enstriksyon pou Antretyen Itilizatè 25
Kouvèti garanti 26
Konekte avèk nou 27

AVÈTISMAN SEKIRITE.

Kenbe enstriksyon sa yo.

ENSTRIKSYON SOU RISK DIFE OSWA BLESI POU MOUN AK ENSTRIKSYON SEKIRITE ENPÒTAN

- Anvan ou itilize, tanpri li manyèl itilizatè a ak avètisman sekirite yo ak anpil atansyon, epi asire w ke ou konprann epi aksepte tout enstriksyon sekirite yo. Itilizatè a ap responsab pou nenpòt pèt oswa domaj ki koze pa itilizasyon ki pa kòrèk.
- **Si w pa itilize chajè ki kòrèk la, sa ka lakòz dife ak eksplozyon, ki ka lakoz domaj nan pwopriyete, blesi, ak lanmò.**
- Anvan chak sik operasyon, operatè a dwe fè verifikasyon pre-operasyon manifakti a presize yo: Ke tout pwoteksyon ak pad ki te founi pa manifakti a okòmansman yo nan plas yo epi yo an bon kondisyon pou sèvi; Ke sistèm frenaj la ap fonksyone kòrèkteman; Ke tout pwoteksyon aks, pwoteksyon chenn, oswa lòt kouvèti oswa pwoteksyon ke manifakti a te bay yo an plas epi an bon kondisyon; Ke kawotchou yo an bon kondisyon, gonfle kòrèkteman, epi gen ase pawa ki rete; Zòn kote pwodwi a pral opere a dwe an sekirite epi apwopriye pou operasyon an sekirite.
- Konpozan yo dwe antretni ak repare dapre espesifikasyon manifakti a epi sèlman ak pyès ranplasman otorize pa manifakti a, enstalasyon an dwe fèt pa dilè oswa lòt pèsonèl kalifye.
- Avètisman kont rechaje batri ki pa rechajab.
- Pa kite men, pye, cheve, pati kò, rad oswa atik ki sanble yo antre an kontak ak pati k ap deplase, wou oswa tren kondwi pandan motè a ap mache.
- Pwodui sa a pa dwe itilize pa timoun oswa moun ki gen kapasite fizik, sansoryèl oswa mantal redwi, oswa ki manke eksperyans ak konesans, sof si yo resevwa sipèvizyon oswa enstriksyon (IEC 60335-1/A2:2006).
- Timoun ki pa gen sipèvizyon pa dwe jwe ak pwodwi a (IEC 60335-1/A2:2006).
- Siveyans yon adilt obligatwa.
- Inite yo pa dwe itilize pou fè kous, fè aksyon danjere oswa lòt manèv ki ka lakòz pèt kontwòl oswa ki ka lakòz aksyon oswa reyaksyon san kontwòl pa operatè a oswa pasaje a.
- Pa janm itilize toupre machin.
- Evite gwo chòk, griy drenaj, ak chanjman sifas toudenkou. Pwodwi a ka sispann toudenkou.
- Evite lari ak sifas ki gen dlo, sab, gravye, tè, fèy ak lòt debri. Move tan mouye diminye traksyon, frenaj ak vizibilite.
- Evite kondwi bò kote gaz, vapè, likid oswa pousyè ki ka pran difè.
- Operatè yo dwe respekte tout rekòmandasyon ak enstriksyon manifakti a, epi konfòme yo ak tout lwa ak òdonans yo. Inite ki pa gen limyè devan dwe opere sèlman lè kondisyon limyè lajounen ase pou vizibilite. Pwopriyetè yo ankouraje mete aksan sou yo (pou yo pi vizib) ak limyè, reflektè, epi pou inite ki ba, drapo siyal sou poto fleksib.
- Moun ki gen kondisyon sa yo dwe avèti pou yo pa opere: moun ki gen maladi kè; fanm ansent; moun ki gen pwoblèm tèt, do oswa kou, oswa ki te sibi operasyon anvan nan zòn sa yo nan kò a; ak moun ki gen nenpòt kondisyon mantal oswa fizik ki ka fè yo sansib a blesi oswa ki ka diminye deksite fizik yo oswa kapasite mantal yo pou rekonèt, konprann ak aplike tout enstriksyon sekirite yo epi pou yo kapab asime risk ki natirèlman lye ak itilizasyon inite a.
- Pa monte bisiklèt nan mitan lannwit.
- Pa monte apre ou fin bwè oswa pran medikaman sou preskripsyon.

- Pa pote anyen lè w ap monte.
- Pa janm opere pwodwi a ak pye atè.
- Toujou mete soulye epi kenbe kòd soulye yo mare.
- Asire w ke pye ou toujou byen plase sou pon an.
- Operatè yo dwe toujou itilize rad pwoteksyon ki apwopriye, enkli men pa limite a yon kas ki gen sètifikasyon apwopriye, ak nenpòt lòt ekipman manifakti a rekòmande: Toujou mete ekipman pwoteksyon tankou kas, pwotektè jenou, ak pwotektè koud.
- Toujou bay pyeon yo chemen.
- Fè atansyon ak bagay ki devan ou ak sa ki lwen ou.
- Pa pèmèt distraksyon lè w ap kondwi, tankou reponn apèl telefòn oswa fè nenpòt lòt aktivite.
- Pwodwi a pa ka monte pa plis pase yon moun.
- Lè w ap monte pwodwi a ansanm ak lòt moun k ap monte, toujou kenbe yon distans ki an sekirite pou evite yon kolizyon.
- Lè w ap vire, asire w kenbe balans ou.
- Fè fren ki pa byen ajiste yo glise se danjere e sa ka lakoz blesi grav oswa lanmò.
- Fren an ka vin cho pandan l ap fonksyone, pa manyen fren an ak po ou.
- Lè w aplike fren yo twò fò oswa twò bridsoukou, sa ka bloke yon wou, e sa ka fè w pèdi kontwòl epi tonbe. Aplikasyon fren twò bridsoukou oswa twòp ka lakoz blesi oswa lanmò.
- Si fren an lach, tanpri ajiste l ak yon kle egzagòn, yon tournevis, oswa yon lòt zouti ki apwopriye, oswa tanpri kontakte Ekip Sèvis Jetson.
- Ranplase pyès ki fin itilize oswa ki kase imedyatman.
- Tcheke si tout etikèt sekirite yo an plas epi ou konprann yo anvan ou monte.
- Pwopriyetè a dwe pèmèt itilizasyon ak fonksyònman inite a apre yon demonstrasyon ki montre ke operatè yo ka konprann epi opere tout konpozan inite a anvan yo itilize li.
- Pa monte san fòmasyon apwopriye. Pa monte a gwo vitès, sou tèren inegal oswa sou pant. Pa fè akrobasi oswa vire bridsoukou.
- Rekòmande pou chaje andedan kay la.
- Rekòmande pou itilizasyon deyò.
- Ekspozisyon pwolonje a reyon UV, lapli ak eleman yo ka domaje materyèl kouvèti a, sere l andedan kay la lè w pa itilize l.
- E-bisiklèt ki pa fèt pou itilize nan zòn ki gen gwo altitid, ki ka mande pou ogmante espas elektrik nan sikwi elektrik yo, dwe endike ke yo pa fèt pou itilize nan altitid ki depase 2000 m anlè nivo lanmè.
- Sèlman itilize batri (yo) manifakti a presize.
- Sere l andedan kay la lè w pa itilize l. Kite l andedan kay la lè w ap chaje l oswa lè w pa ap kondwi l.
- **AVÈTISMAN** - Risk dife - Okenn pyès pa ka repare pa itilizatè a.
- **AVÈTISMAN** - Risk Dife – Pa gen pyès itilizatè ka ranje.
- Pwa monte a pa dwe depase 140 liv (63.50 kg).

MODIFIKASYON

Pa eseye demonte, modifye, repare oswa ranplase inite a oswa nenpòt konpozan li san enstriksyon ekip Jetson Care. Sa ap anile nenpòt garanti epi ka lakoz malfonksyònman ki ka lakòz blesi.

PREKOSYON SIPLEMANTÈ POU FONKSYONMAN

Pa leve pwodwi a sou tè a pandan li limen epi wou yo ap vire. Sa ka fè wou yo vire san kontwòl, sa ki ka blese ou menm oswa moun ki bò kote w. Pa sote sou oswa desann pwodwi a, epi pa sote pandan w ap itilize li. Toujou kenbe pye w byen fiks sou repo pye a pandan w ap itilize li. Toujou tcheke chaj batri a anvan w itilize li.

JETE BATRI ITILIZE



Batri a ka genyen sibstans danjere ki ta ka mete anviwònman an ak sante moun an danje. Senbòl sa a ki make sou batri a ak/oswa anbalaj la endike ke batri ki itilize a pa dwe trete kòm fatra minisipal. Fòk yo jete batri yo nan yon pwen ranmasaj apwopriye pou resiklaj. Lè w asire w batri ki itilize yo jete kòmsadwa, w ap ede anpeche konsekans negatif posib pou anviwònman an ak sante moun. Resiklaj materyèl yo ap ede konsève resous natirèl yo. Pou plis enfòmasyon sou resiklaj batri itilize, tanpri kontakte sèvis lokal ou a ki okipe jete dechè yo.

NÒT KONFÒMITE

Aparèy sa a konfòme li ak Pati 15 nan Règleman FCC yo. Fonksyònman an sijè a de kondisyon sa yo: (1) aparèy sa a pa dwe lakòz entèferans ki danjere, epi (2) aparèy sa a dwe aksepte nenpòt entèferans li resevwa, enkli entèferans ki ka lakòz fonksyònman endezirab. Avètisman: Chanjman oswa modifikasyon nan inite sa a ki pa ekspresman apwouve pa pati ki responsab pou konfòmite a ka anile otorite itilizatè a pou opere ekipman an.

NÒT: Ekipman sa a te teste epi yo jwenn li konfòm ak limit pou yon aparèy dijital Klas B, dapre Pati 15 nan Règleman FCC yo. Limit sa yo fèt pou bay yon pwoteksyon rezonab kont entèferans danjere nan yon enstalasyon rezidansyèl. Ekipman sa a jenere, itilize epi ka iradye enèji frekans radyo epi, si li pa enstale epi itilize dapre enstriksyon yo, li ka lakòz entèferans danjere nan kominikasyon radyo. Sepandan, pa gen okenn garanti ke entèferans p ap rive nan yon enstalasyon patikilye. Si ekipman sa a lakòz entèferans danjere nan resepsyon radyo oswa televizyon, sa ka detèmine lè w etenn epi limen ekipman an, nou ankouraje itilizatè a eseye korije entèferans lan ak youn oswa plizyè nan mezi sa yo:

- Reoriente oswa deplase antèn reseptè a.
- Ogmante separasyon ant ekipman an ak reseptè a.
- Konekte ekipman an nan yon priz ki sou yon sikwi diferan de sa reseptè a konekte ladan l.
- Konsilte dilè a oswa yon teknisyen radyo/televizyon ki gen eksperyans pou jwenn èd.
- Kablo ki gen ekran dwe itilize ak inite sa a pou asire konfòmite ak limit FCC Klas B yo.

ENSTRIKSYON SIKIRITE ENPÒTAN

AVÈTISMAN - Lè w ap itilize pwodui sa a, ou dwe toujou pran prekosyon debaz yo, ki gen ladan sa ki annapre yo:

(A) Li tout enstriksyon yo anvan ou itilize pwodwi a.

(B) Pou diminye risk blesi, sipèvizyon sere nesesè lè pwodwi a itilize toupre timoun.

(C) Pa mete dwèt oswa men nan pwodwi a.

(D) Pa itilize pwodwi sa a si kòd alimantasyon fleksib la oswa kab sòti a file, izolasyon an kase, oswa gen nenpòt lòt siy domaj.

(E) Pou tout ekipman, enstriksyon yo dwe endike: Ekipman sa a pa fèt pou itilize nan tanperati anbyan ki pi ba pase -10 °C (14 °F) oswa ki pi wo pase 40 °C (104 °F).

(F) Pou tout ekipman, enstriksyon yo dwe endike: Batri a fèt pou chaje lè tanperati anbyan an ant 0 °C (32 °F) ak 40 °C (104 °F). Pa janm chaje batri a lè tanperati anbyan an pa nan entèval sa a.

⚠ AVÈTISMAN:

Si w pa respekte enstriksyon sa yo, sa ka lakòz blesi pou timoun nan oswa pou lòt moun.

- Kenbe ti pyès yo lwen timoun pandan w ap monte yo.
- Yon adilt dwe monte epi retire akseswa a.
- Enspekte pwodwi a souvan pou wè si li pa domaje.

*** YON ADILT DWE PREZAN.**

⚠ AVÈTISMAN:

Pou diminye risk blesi, sipèvizyon yon adilt obligatwa. Pa janm itilize sou wout, toupre machin, sou oswa toupre pant apik oswa eskalye, bò pisin oswa lòt kote ki gen dlo; toujou mete soulye, epi pa janm pèmèt plis pase yon sèl moun monte.

PWOPOZISYON 65 KALIFÒNI

⚠ AVÈTISMAN:

PWODWI SA A KA EKSPOZE OU A PWODWI CHIMIK TANKOU KADMI, KE LETA KALIFÒNI REKONÈT KÒM KOZ KANSÈ, DEFO NESANS OSWA LÒT DOMAJ REPWODIKTIF. POU PLIS ENFÒMASYON ALE NAN: WWW.P65WARNINGS.CA.GOV.

AKÒ ARBITRAJ

AVÈTISMAN ENPÒTAN SOU DWA OU - TANPRI LI.

AKÒ ARBITRAJ SA A ("AKÒ") AP GOUVÈNE FASON POU N REZÒVE TOUT REKLAMASYON KONT NOU KONSÈNAN ACHT SA A AK/OSWA ITILIZASYON PWODWI NOU YO. AKÒ SA A ETANBLI DWA LEGAL ENPÒTAN. TANPRI LI AKÒ SA A AK ATANSYON.

LÈ W ACHTE PWODWI NOU YO SWA BAY NOU SWA BAY YON TWAZYÈM PATI, OU KONPRANN EPI OU AKSEPTE KE NENPÒT DIFERANS ANT OU MENM AK NOU KONSÈNAN PWODWI SA A DAPRE RESÒLV PA YON ABITRAJ ENDIVIDYÈL OBLIGATWA DAPRE TÈM AKÒ SA A, EPI KONSÈNAN SA, OU RENONSE A DWA OU POU PATISIPE OSWA REPREZANTE YON KLAS KONSOMATÈ NAN DIFERANS SA YO. SI OU PA DAKÒ AK TÈM SA YO, OU DWE RETOUNE PWODWI A DANTH (30) JOU APRE OU RESEVWA L.

LWA KI GOUVÈNE; ASANTMAN

Akò sa a ap gouvène pa Lwa Federal sou Abitraj la, 9 U.S.C. §§ 1 et seq., epi, nan mezi lalwa eta a aplike, pa lwa Eta Delaware, san konsidere prensip konfli lwa yo. Lè ou kenbe Pwodwi a plis pase trant (30) jou apati dat ou resevwa li, ou rekonèt ke ou li, konprann, epi dakò pou w respekte Akò sa a. Si ou pa dakò ak Akò sa a, ou dwe retounen Pwodwi a nan trant (30) jou apre ou fin resevwa li pou jwenn yon ranbousman total pou pri acha a.

I. REZOLISYON PA ABITRAJ OBLIGATWA.

Nenpòt Reklamasyon oswa dispit ant ou menm ak nou, oswa nenpòt nan filyal nou yo, afilye, ajan oswa reprezantan nou yo, ki soti nan oswa ki gen rapò nan nenpòt fason ak Pwodui a oswa Akò sa a, dwe rezoud atravè yon abitraj final ki obligatwa. Obligasyon abitraj sa a aplike kèlkeswa si reklamasyon an oswa dispit la enplike yon deli, fwod, fo deklarasyon, responsablite pwodui, neglijans, vyolasyon yon lwa, oswa nenpòt lòt teyori legal. Ou rekonèt espesyalman epi ou dakò ke ou renonse a dwa ou pou pote yon pwosè ki baze sou reklamasyon oswa konfli sa yo epi pou fè yon jij oswa yon jiri rezoud pwosè sa a. Malgre sa ki di anwo a, nenpòt nan pati yo ka chèche yon lòd restriksyon ijans oswa nenpòt lòt soulajman ekitab nan men yon tribinal ki gen jiridiksyon konpetan sèlman pou anpeche yon domaj irevèsib pandan abitraj la, san yo pa renonse a okenn dwa pou abitre konfli ki anba a.

II. RENONSE PÀTISIPASYON NAN KLAS LA.

Tout abitraj ki anba Akò sa a dwe fèt sou yon baz endividyèl (e non pa sou yon baz klas), e yon abit pa gen okenn otorite pou bay soulajman pou tout klas la. Ou rekonèt epi dakò ke Akò sa a entèdi w espesyalman pou kòmanse pwosedi abitraj kòm reprezantan lòt moun oswa pou patisipe nan nenpòt pwosedi abitraj ki pote pa nenpòt lòt moun. Ou rekonèt tou epi dakò ke w ap abandone dwa w pou sèvi kòm reprezantan, kòm avoka jeneral prive, oswa nan nenpòt lòt kapasite reprezantan, epi/oswa pou patisipe kòm manm yon klas reklamasyon nan nenpòt pwosè ki depoze kont nou ak/oswa kont twazyèm pati ki gen rapò.

III. PWOSEDI ABITRAJ.

(A) Anvan ou kòmanse nenpòt pwosedi abitraj anba Akò sa a, ou dwe premye prezante reklamasyon an oswa konfli a ban nou lè w rele Reprezantan nou an gratis nan 1-866-225-9723 epi bay tout enfòmasyon yo mande. Yo ka mande w pou w ban nou yon deklarasyon alekri ki esplike nati reklamasyon w oswa konfli w la. Nou pral gen katreven-senk (45) jou apati de resevwa apèl sa a (oswa deklarasyon alekri a) pou rezoud

reklamasyon oswa konfli sa a ("Peryòd Rezolisyon"). Si reklamasyon oswa konfli ou a pa rezoud nan Peryòd Rezolisyon an, ou ka kòmanse pwosedi abitraj yo an akò avèk tèm Akò sa a.

(B) Abitraj nenpòt reklamasyon oswa konfli anba Akò sa a dwe fèt dapre Règleman Abitraj Konsomatè AAA ki an vigè ("AAA"). Ou ka jwenn règleman ak pwosedi sa yo lè w rele AAA oswa lè w vizite sit entènèt li a nan www.adr.org.

(C) Abitrè a pa dwe fè abitraj klas; sa vle di li pa dwe pèmèt ou sèvi kòm reprezantan, kòm pwokirè jeneral prive, oswa nan nenpòt kapasite reprezantan pou lòt moun nan abitraj la.

(D) Abitray nenpòt reklamasyon oswa konfli anba Akò sa a dwe fèt nan Konte New York, Eta New York; sepandan, pou reklamasyon ki pa depase $25,000, ou ka chwazi fè arbitray la pa telefòn oswa videokonferans, nan ka sa a pa gen okenn prezans an pèsòn ki nesesè.

(E) ABITRAJ AN MAS. Si yo depoze ven (20) reklamasyon oswa plis ki sanble kont nou nan nenpòt peryòd nèfanta (90) jou ("Depo an Mas"), AAA a pral administre Depo an Mas la nan yon pwosedi kowòdone. AAA a pral chwazi jiska dis (10) reklamasyon pou sèvi kòm pwosedi tès, ki pral rezoud an premye. Rezilta pwosedi modèl yo pa dwe gen fòs obligatwa pou lòt moun ki gen reklamasyon ki rete yo, men pati yo ka itilize yo pou fasilite rezolisyon an. Pap gen okenn lòt reklamasyon nan Gwo Depo Reklamasyon an ki pral jere oswa atriase pandan pwosedi modèl yo ap pandye. Tout dispozisyon lalwa sou preskripsyon ki aplikab yo pral sispann kouri pandan nenpòt peryòd sispansyon anba seksyon sa a. Dispozisyon sa a pa dwe limite dwa endividyèl ou genyen pou atriasyon.

(F) ADMINISTRATÈ ALTERNA. Si AAA pa kapab oswa pa vle administre yon reklamasyon anba Akò sa a, JAMS, Inc. ("JAMS") pral sèvi kòm administratè abitraj dapre Estanda Minimòm Abitraj Konsomatè li yo ki an vigè, ki disponib nan www.jamsadr.com.

IV. FRÈ

Tout depans administratif pou pwosedi abitraj ki kòmanse anba Akò sa a ap jan sa a:

(A) Si reklamasyon an oswa dispit la ki se sijè pwosedi abitraj la pi piti pase senk mil dola (US $5,000), responsablite finansye ou pou depans administratif yo pa dwe depase San Dola ($100);

(B) Si reklamasyon oswa konfli ki se sijè pwosedi abitraj la se ant senk mil dola (US $5,000) ak senkant mil dola (US $50,000), responsablite finansye ou pou depans administratif yo pa dwe depase twa san dola ($300); epi

(C) Si reklamasyon an oswa dispit la ki se sijè pwosedi abitraj la depase $50,000, responsablite finansye ou pou depans administratif yo dwe an akò ak Tablo Frè Komèsyal ke AAA bay.

(D) Chak pati dwe peye frè ak depans pwòp avoka li, ekspè li yo ak temwen li yo.

V. TI REKLAMASYON

Si yon reklamasyon tonbe anba jiridiksyon tribinal pou ti reklamasyon, nenpòt nan pati yo ka chwazi pote reklamasyon an devan tribinal sa a olye de abitraj. Nenpòt konfli ki pa ka jije anba jiridiksyon tribinal pou ti reklamasyon dwe rezoud pa abitraj obligatwa jan sa dekri e an akò ak tèm Akò sa a. Nenpòt apèl kont yon jijman ki soti nan tribinal pou ti reklamasyon dwe rezoud pa abitraj obligatwa dapre tèm Akò sa a.

VI. SÈVABILITE.

Si nenpòt dispozisyon nan Akò sa a deklare oswa jwenn ilegal, enaplikab oswa san efè, dispozisyon sa a ap vin inefikas sèlman nan limit yo jwenn li ilegal, enaplikab oswa san efè, epi rès dispozisyon an ak tout lòt dispozisyon yo ap rete totalman aplikab.

TruRide Tech LLC
794 Wout Lekòl
New Castle, DE 19720

Mete an aplikasyon: Janvye 2026

1. APWOPO PWODWI OU.

1.1 Espesifikasyon Pwodwi

- DIMANSYON PWODWI: 45.3 POUS (L) × 22.0 POUS (W) × 29.1 POUS (H) | 115 CM (L) × 56 CM (W) × 74 CM (H)
- WOTÈ GIDON:29.1 POUS | 73.91CM
- WOTÈ CHÈZ: 19.2 POUS | 48.8 CM
- PWA PWODWI A: 39.7 LIV | 18 KG
- GWOSÈ KAWOTCHOU: 16 POUS | 40.64 CM
- KALITE FREN: FREN MANYÈL
- LIMIT PWA: 140 LIV | 63.5 KG
- PWA MINIMÒM POU CHOFÈ A: 44 LIV | 20KG
- LAJ REKÒMANDE: 13+
- VITÈS MAKSIMÒM: 14 MIL PA ÈDTAN* | 22.5 KILOMÈT PA ÈDTAN*
- DIRE MAKSIMÒM: 30 MINIT.*
- MOTÈ: 300W**
- BATRI: 36V, 4.0AH LITYÒM-YON
- TAN POU CHAJE: JISKA 4 ÈDTAN
- PRESYON KAWOTCHOU REKÒMANDE: 40 PSI
- NIVO REZISTANS A DLO: IPX4
- SÈTIFIKASYON UL: UL2272
- CHAJÈ: SÈTIFYE UL, 42VDC 1.0A

TAN FONKSYÒNMAN PWODUI A, VITÈS, DIRE BATRI A, AK LÒT ESPESIFIKASYON YO KA VARYE SELON MOUN K AP MONTE A AK KONDISYON MONTE A. GADE SEKSYON 5.5 POU PLIS DETAY SOU KONDISYON KI KA AFEKTE PEFÒMANS LAN.
*** PWISAN MAKSIMÒM*

1.2 Apèsi sou Pwodwi a

1. GÒDÈT
2. PLAK DEVAN*
3. WOU (×2; DEVAN AK DÈYÈ)
4. FÒK DEVAN
5. VALV KAWOTCHOU AK BOUCHON POUSYÈ (×2; DEVAN AK DÈYÈ)
6. PÒ CHAJMAN AK KOUVÈTI
7. SIJ
8. PYE SIPÒ
9. PALE PYE * (×2, GÒCH AK DWAT)
10. FREN A MEN
11. MANCH POU KENBE
12. CHANJÈ MÒD VITÈS
13. KRANPON MANCH
14. BOUTON POUVWA
15. AFICHAJ CHAJ BATRI
16. GAZ AKSELERASYON
17. CHAJÈ

PA PRE-ATACHE; MANDE ASANBLAJ.

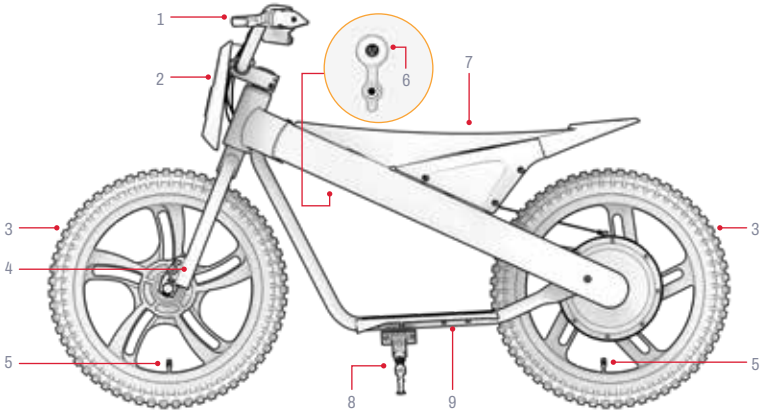

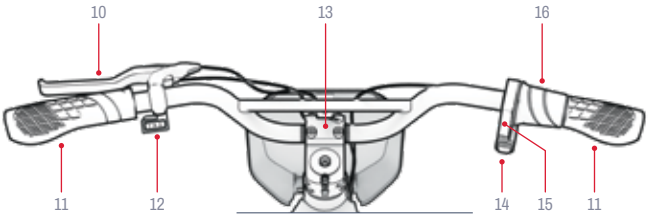

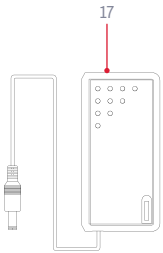

NÒT: IMAJ YO KA PA REFLETE APARANS EGZAK PWODWI A.

HC

Zouti, pyès metalik, ak pyès ki enkli pou rasanbleman, ajisteman, ak antretyen:**



PYÈS MATERYÈL ANPLIS POU MONTAJ LA DEJA ATACHE. GADE ETAP MONTAJ YO POU PLIS DETAY.
OU PA BEZWEN KLE 14MM POU MONTE PWODUI SA A.

1.3 Resous anliy

Eskane pou sa ki pi enpòtan pou nou
Pwodui mete ajou
Materyèl entegrasyon
ak resous sipò.

Jwenn manyèl itilizatè sa a sou entènèt nan https://cdn.shopify.com/s/files/1/2530/6734/files/JAX-MANUAL-web.pdf

Jwenn koleksyon manyèl itilizatè nou yo nan https://ridejetson.com/pages/product-manuals

2. ENSTRIKSYON POU ENSTALASYON.

2.1 Nòt pou kòmanse

- KÒMANSE AVANTOU OU BYEN:
  ANVAN OU ITILIZE PWODWI SA A, LI TOUT MANYÈL ITILIZATÈ A AK ANPIL ATANSYON, ENKLI AVÈTISMAN SEKIRITE YO. ASIRE W OU KONPRANN, AKSEPTE, EPI RESPEKTE TOUT:
  - REKÒMANDASYON MANIFAKTI A.
  - ENSTRIKSYON SEKIRITE AK AVÈTISMAN.
  - LWA AK ÒDONANS LOKAL SOU KONDWI AK OPERASYON.

- RETIRE TOUT MOSO ANBALAJ PWOTEKSYON ANVAN OU KÒMANSE ASANBLE A.

- DIREKSYON YO BAY NAN MANYÈL SA A—ADWAT, AGOCH, DEVAN/AVANSE, AK DÈYÈ/BAK—YO ORYANTE JAN MOUN K AP MONTE MOTO TÈ A TA WÈ YO LÈ LI CHITA SOU LI. PA EGZANP, "BÒ DWAT" MOTO TÈ A SE BÒ KOTE MEN DWAT MOUN K AP MONTE A AP YE.

- LI PI FASIL POU MONTE MOTOSIKLÈT TEREN OU A PANDAN W AP KENBE L DWAT SOU PYE L. (SEKSYON 4.3)

2.2 Apwopriete Chofè a

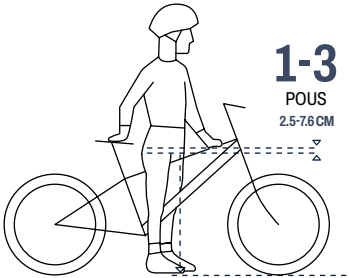

Pou monte bisiklèt an sekirite ak konfòtab, ta dwe gen yon espas ki pa mwens pase 1-3 pous (2.5-7.6 cm) ant zòn krotch la ak tib anlè ankadreman bisiklèt la lè moun k ap monte a mete pye li plat sou tè a.



2.3 Atache wou devan an

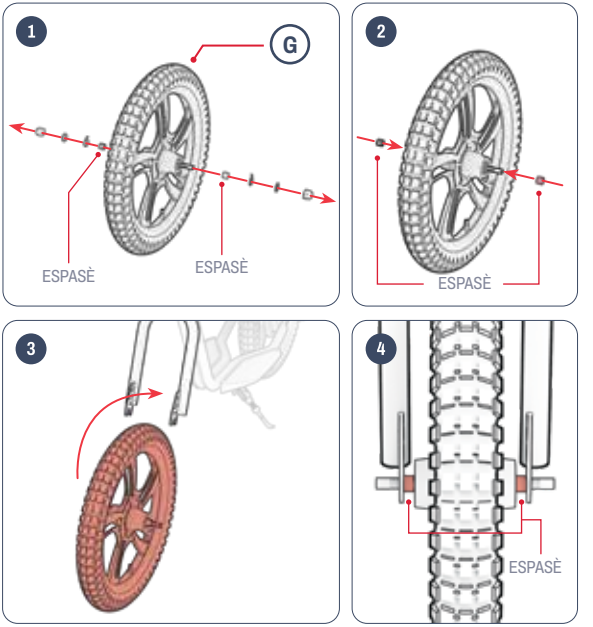

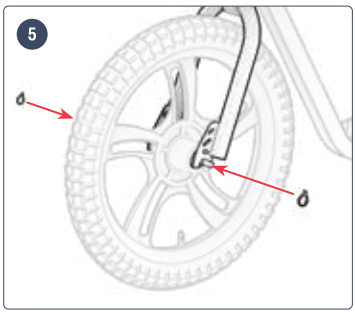
5


6

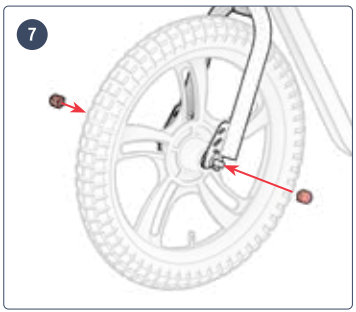
7

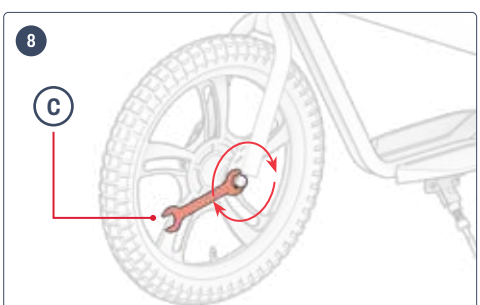
8
C

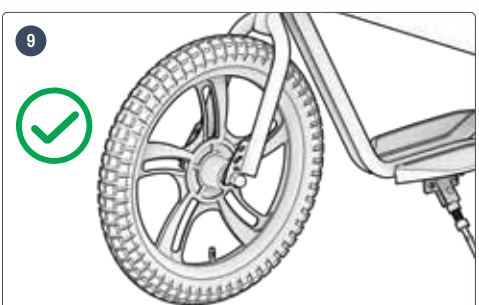
9



2.4 Atache Guidon an

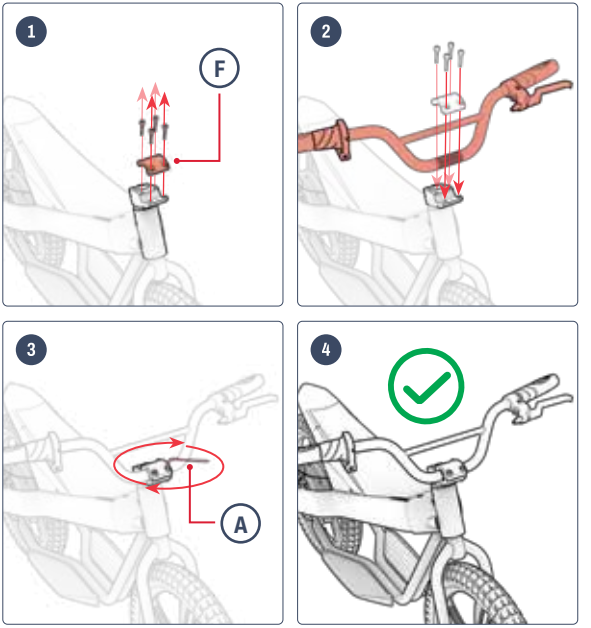

2.5 Ate plak devan an

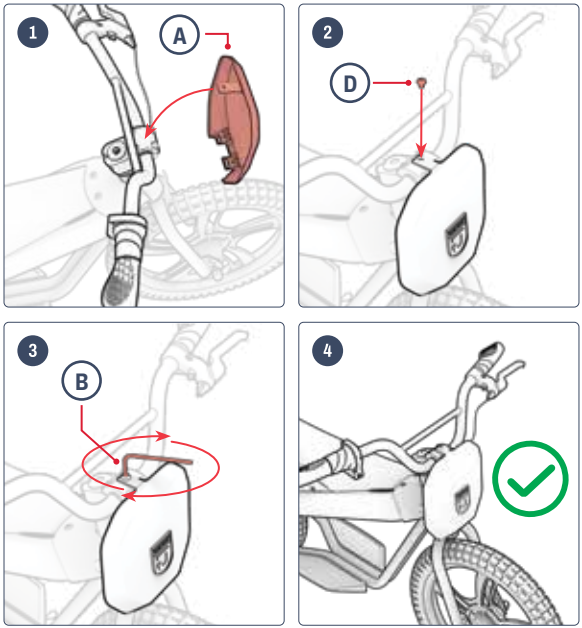



2.6 Chaje Batri a

APRE PREMYE SESYON CHAJ LA, EPI POU TOUT SESYON CHAJ KI VIN APRE YO, CHAJE BATRI A JISKASKE LI KONPLÈTMAN CHAJE. POU YON BATRI KI FIN VID NÈT, SA PRAN ANVIWON 4 ÈDTAN.

1. RALE KOUVÈTI PÒ CHAJMAN AN SOU PWODWI OU A POU L LOUVRI.
2. BRANCHE CHAJÈ A NAN PRIZ MIRAY LA, EPI BRANCHE KAB CHAJ LA NAN PÒ CHAJ LA.
3. LÈ LIMYÈ ENDIKATÈ SOU CHAJÈ A CHANJE SOTI NAN WOUJ POU VIN VÈT, BATRI OU A FIN CHAJE NÈT. RETIRE KAB CHAJ LA NAN PÒ CHAJ LA EPI DEBRANCHE CHAJÈ A NAN PRIZ MIRAY LA.
4. FÈMEN KOUVÈTI PÒ CHAJ LA.

LIMYÈ ENDIKATÈ CHAJÈ:	ESTATI
Iluminasyon Wouj	Chajman
Iluminasyon Vèt	Chajman konplè

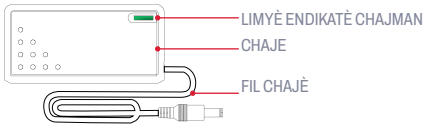

NÒT: Anvan premye itilizasyon pwodwi sa a, chaje batri a pou **4 ÈDTAN,** menm si limyè endikatè chaj la limen an vèt, sa vle di chaj la fini.

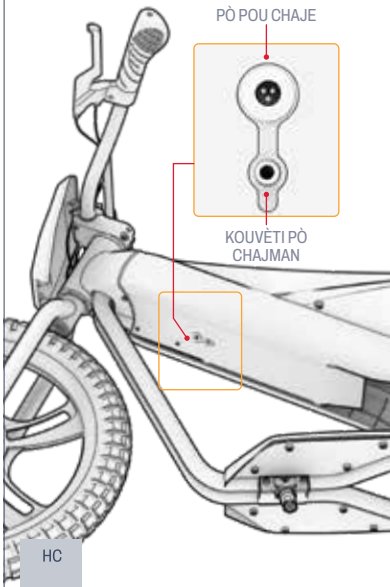

Nòt Enpòtan sou Chajman:

- TOUJOU KENBE PÒ CHAJ LA FÈMEN LÈ W PA AP CHAJE BATRI A.
- PA JANM LIMEN PWODWI A PANDAN LI AP CHAJE.
- PA ITILIZE PRIZ ELEKTRIK PÒTAB.
- POU PI BON SANTE BATRI A, CHAJE BATRI A NÈT PANDAN CHAK SESYON CHAJ—APEPRÈ 4 ÈDTAN.
- PA JANM KITE PWODWI OU AP CHAJE PANDAN LANNWIT OSWA POU PERYÒD TAN KI LONG.
- PA ESEYE RETIRE OSWA DEMONTE BATRI A.
- GAM TANPERATI ANVIWÒNMAN POU CHAJE: 32°F (0°C) - 104°F (40°C)
- GAM TANPERATI ANVIWÒNMAN POU FONKSYÒNMAN: 14°F(-10°C)-104°F(40°C)
- TOUJOU KENBE KOUVÈTI PÒ CHAJ LA FÈMEN LÈ W PA AP CHAJE PWODWI A.
- PA ITILIZE PWODWI SA A SI KÒD POUVWA FLEKSIB KAB SÒTI A FILE, IZOLASYON KÒD LA KRAZE, OSWA SI GEN NENPÒT LÒT SIY DOMAJ.
- TCHEKE KE NIMEWO MODÈL CHAJÈ KI SOU ETIKÈT LA KORESPONN AK NIMEWO MODÈL CHAJÈ KI MAKE PI WO A.
- TCHEKE KE ETIKÈT CHAJÈ A IDANTIFYE CHAJÈ A KÒM KONPATIB AK MODÈL JETSON OU A. OU KA JWENN NON MODÈL JETSON OU A AK SKU LI SOU YON ETIKÈT KI KOLE SOU TÈT, SOU BÒ, OSWA ANBA ANKADREMAN PWODWI A OSWA SOU PLATFÒM KI KENBE L KANPE.

ENPÒTAN:

SÈLMAN ITILIZE CHAJÈ KI ENKLI A OSWA YOUN OU JWENN DIRÈKTEMAN NAN JETSON (MODÈL JETSON NO. PJRIO-CH) KI MAKE AK FY0424201000, FABRIKE PA SHENZHEN FUYUANDIAN POWER CO LTD.

⚠ SI W PA ITILIZE CHAJÈ KI KÒRÈK LA, SA KA LAKÒZ DIFE AK EKSPLOZYON.

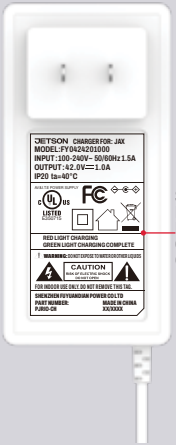

SA A SE YON EGZANP SOU NÒT LA. CHAJÈ W LA AP GENYEN.

2.7 Presyon Kawotchou & Enflasyon

ANVAN PREMYE WOULIB OU, W AP BEZWEN AJOUTE LÈ NAN KAWOTCHOU YO POU RIVE NAN PRESYON REKÒMANDE A **40 PSI (** LIV PA POUS KARE). SÈVI AK YON MANOMÈT POU VERIFYE KE PRESYON KAWOTCHOU A SE 35 PSI ANVAN CHAK WOULIB.

Pou ajoute lè:

1. RETIRE BOUCHON POUSYÈ A SOU VALV KAWOTCHOU A SOU YON WOU LÈ W VIRE L NAN SANS KONTRÈ AK MONT LAN. METE L SOU KOTE.
2. SWIV ENSTRIKSYON MANIFAKTI A SOU PONP LÈ OU A POU METE LÈ NAN KAWOTCHOU A. TCHEKE PERYODIKMAN AK YON MANOMÈT EPI KONTINYE AJOUTE LÈ JISKASKE OU RIVE **40 PSI**.
3. RETIRE PONP LÈ A SOU VALV LA EPI RANPLASE BOUCHON POUSYÈ A LÈ W VIRE L NAN SANS REVÈY LA SOU VALV LA.
4. REPETE AK LÒT KAWOTCHOU A.

⚠ **ENPÒTAN:** Sèlman itilize yon ponp lè manyèl pou gonfle kawotchou pwodwi ou a. Pa janm itilize yon konpresè lè; sa ka fè tib kawotchou yo pete.

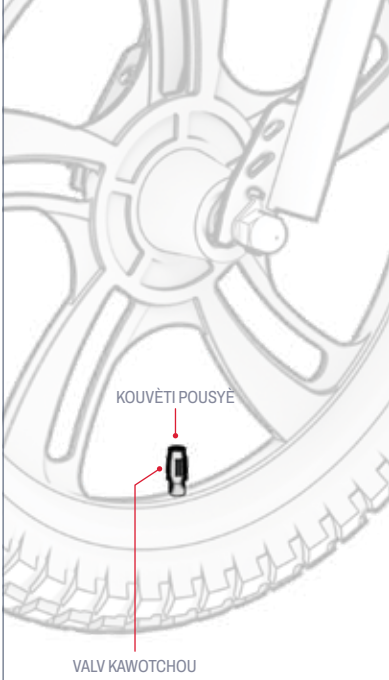

3. KARAKTERISTIK AK FONKSYON

3.1 Limen ak Eteni

PEZE EPI KENBE BOUTON POUVWA A PANDAN 3 SEGONN POU LIMEN OSWA ETENN MOTOSIKLÈT TEREN OU A.

NÒT ENPÒTAN SOU POUVWA:

- POU KONSÈVE CHAJ BATRI A, TOUJOU SONJE ETENN MOTOSIKLÈT TEREN OU LÈ W AP FÈ YON TI KANPE OSWA LÈ W AP METE L POU LANNWIT.
- ETE MOTÈ MOTO TOUT TEREN OU LÈ W AP MACHE AVÈ L, POU W PA DEMARE L SAN W PA FÈ ESPRE LÈ W VIRE MANCH GAZ LA.

NÒT: Motosiklèt tè a ap etenn otomatikman apre 8 minit san itilizasyon.

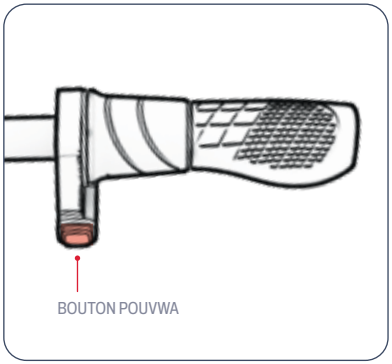

3.2 Konprann Limyè Endikatè Batri yo

OU KA SIVEYE NIVO CHAJ BATRI W LA LÈ W GADE LIMYÈ ENDIKATÈ YO.

BATRI ENDIKATÈ LIMYÈ	POUSANTAJ CHAJ KI RETE A APEPRÈ*
4 VÈ LIMYÈ	76 - 100%
TWA VÈT LIMYÈ	51 - 75%
2 VÈ LIMYÈ	26 - 50%
1 VÈ LEJÈ	<25% Chaje Jetson ou KOUNYE A!

ENPÒTAN: LÈ CHAJ BATRI A RIVE 0%, BISIKLÈT LA AP ETENN. CHAJE L NÈT (GADE SEKSYON 2.4) ANVAN PWOCHEN WOULIB OU.

**APROKSIMASYON SÈLMAN. KA VARYE SELON ITILIZASYON.*

3.3 Itilize sipò a

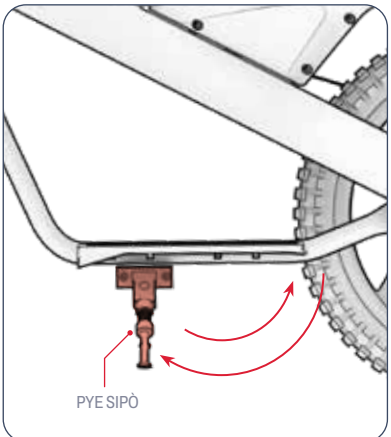

POU METE RIO A DWAT SOU PYE SIPÒ A, VIRE PYE SIPÒ A DESANN EPI DOUSMAN PANCHE MOTOSIKLÈT TÈ A SOU LI. POU LEVE PYE SIPÒ A, VIRE LI TOUNEN ANLÈ.

⚠ **ENPÒTAN:** Toujou leve sipò a anvan ou monte.

4. ENSTRIKSYON POU ITILIZASYON

4.1 Tchek Sekirite Anvan W Monté

FÈ TCHEK SEKIRITE ENPÒTAN SA YO ANVAN CHAK VWAYAJ:

Fren:
- ASIRE W KE FREN AN FONKSYONE KÒRÈKTEMAN, KONSA LEVYE FREN MEN YO BYEN FIKSE SOU MANCH LAN EPI YO LUBE POU YO KA KONPRESE FASIL.
- FREN YO FÈ WOULÈT YO KANPE DOUSMAN E AN SEKIRITE LÈ YO PEZE.

Dek pye:
- TCHEKE KE PLANCH PYE YO BYEN SERE SOU ANKADREMAN AN.

Kad & Fouchèt:
- TCHEKE KE ANKADREMAN AN AK FOUCHÈT LA PA DOMAJE, PA PLIYE, NI KASE.
- ASIRE W KE BOULON KI KONEKTE POTO DEVAN AN AK FOUCHÈT LA PA TWÒ SERE. YON BOULON KI TWÒ SERE KA LAKOZ YON MALFONKSYÒNMAN KI METE SEKIRITE CHOFÈ A AN DANJE.
- TCHEKE KE SISTÈM KONDWI A AP FONKSYONE BYEN EPI LI BYEN FIKSE SOU ANKADREMAN AN.

Direksyon:
- TCHEKE SI MANCH DIREKSYON AN AK WOU A AP VIRE AN LIY.
- TCHEKE SI MANCH DIREKSYON AN BYEN FIKSE NAN PLAS LI PA KLEMMAN MANCH DIREKSYON YO.

Wou & Kawotchou:
- TCHEKE POU WÈ SI KAWOTCHOU YO PA MONTRE SIY METE TWÒP OSWA SI YO PA DOMAJE.
- ASIRE W KE KAWOTCHOU YO GONFLE NAN PRESYON REKÒMANDE A KI SE **40 PSI**.
- TCHEKE POU WÈ SI RAY WOU YO PA KASE.
- TCHEKE KE JANT YO PA DOMAJE OSWA KOUBE.
- TCHEKE SI ÉCROU AKS YO SERE.
- TCHEKE POU WÈ SI WOU YO AK KAWOTCHOU YO PA GEN DEBRI.

Chèn:
- TCHEKE KE CHÈN NAN BYEN PLASE EPI LI VIRE FASIL.
- TCHEKE POU WÈ SI CHÈN NAN AK ZÒN CHÈN NAN PA GEN DEBRI.

4.2 Monte sou Jetson ou

POU KÒMANSE AK AKSELERE: VIRE DOUMAN LEVYE AKSELERASYON AN POU L VIRE BÒ KOTE OU.

ENPÒTAN: Plis ou vire manch gaz la, se plis motè a ap angaje—epi w ap deplase pi vit. Pou evite akselerasyon toudenkou, toujou vire manch gaz la dousman.

POU KENBE VITÈS: KENBE GAZ LA FIKS.

POU RALANTI: LASE GAZ LA DOUSMAN.

POU VIRE: WOTASYON MANCH LAN SOU BÒ GÒCH OSWA SOU BÒ DWAT.

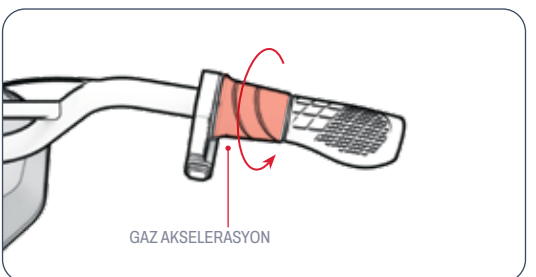

⚠ **ENPÒTAN:** Toujou monte ak pye ou repoze sou platfòm pye yo. Pa janm monte ak pye ou pandye sou bò bisiklèt la. Pa dwe monte pwodwi sa a nan zòn ki gen anpil pyeton oswa sou wout kote gen machin ak lòt veyikil k ap sikile.

4.3 Chanje mòd vitès

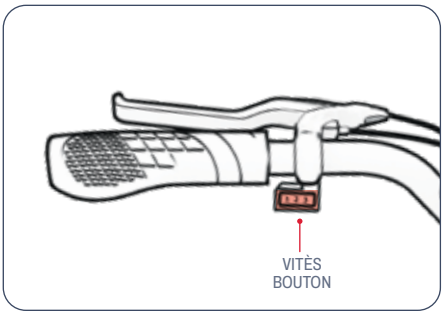

- GEN 3 MÒD VITÈS, CHAK GEN YON VITÈS MAKSIMÒM MOTOSIKLÈT TÈ A KA RIVE.
- POU CHANJE MÒD VITÈS, BASKIL SWITCH MÒD VITÈS LA.

MÒD 1	MÒD 2	MÒD 3
JISKA 5.0 MIL PA ÈDTAN (8.0 KM/H)	JISKA 7.5 MIL PA ÈDTAN (12.1 KM/H)	JISKA 14.0 MIL PA ÈDTAN (22.5 KM/H)

4.4 Itilize fren an

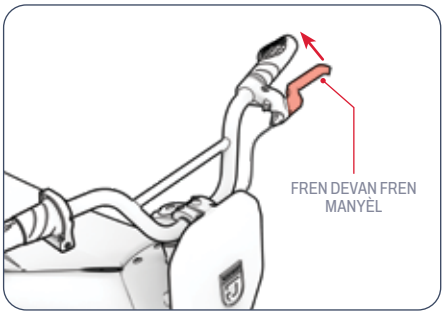

- PEZE FREN MEN AN DOUSMAN POU RALANTI.
- PEZE PI FÒ POU W KANPE NÈT.
- POU EVITE MOUVMAN TWÒ RAPID, ESEYE PEZE FREN MEN AN PITI PITI.
  - FREN MANYEN GOCH ➔ FREN DÈYÈ

4.5 Sekirite kas

CAVALYE A DWE TOUJOU METE YON KAS.



POZISYON KI PA KÒRÈK:
FWON AN EKSPOZE.
YON TONBE TA KA RIVE
NAN YON BLESI GRAV



BON POZISYÒNMAN:
FWON AN KOUVRI
PA KAS LA

METE YON KAS, RAD KI APWOPRIYE, SOULYE, AK EKIPMAN SEKIRITE. EVITE METE RAD KI KA PRAN NAN WOU YO OSWA ANBA YO. NOU REKÒMANDE SOULYE PLAT KI FEMEN DEVAN. METE YON KAS AK EKIPMAN PWOTEKSYON KI APWOUVE PA ASTM F1492 POU ANPECHE BLESI SI TA GEN YON AKSIDAN.

4.6 Maksimize Vitès ak Tan Fonksyònman

NAN KONDISYON IDEYAL, VITÈS MAKSIMÒM KI KA REYALIZE SE 14.0 MIL PA ÈDTAN (22.5 KM/H) EPI TAN KOURI MAKSIMÒM POU CHAK CHAJ BATRI SE 30 MINIT.

Sifas pou monte:
VWAYAJE SOU YON SIFAS KI GRAJ LAKOZ FWIKSYON, SA KA RALANTI W EPI FÒSE MOTÈ A TRAVAY PI DI, SA FÈ LI VIDE PI VIT. LÈ SA POSIB, CHWAZI YON SIFAS KI LIS POU W KONDWI.

Pwa pou pote:
- PLIS PWA (KONDIKTÈ PLIS KAGO) DIMINYE DISTANS KI KA KOUVRI.
- OU KA REYALIZE DISTANS MAKSIMÒM AK VITÈS MAKSIMÒM LÈ W POTE YON CHAY KI PA DEPASE 140 LIV (63.5 KG).

Stil wout:
KÒMANSE AK KANPE SOUVAN AP DIMINYE DISTANS WOULIB LA.

Tanperati lè a:
TANPERATI IDEYAL POU ITILIZE AK ESTOKE PWODWI A SE ANT 50°F - 75°F (10°C - 23.9°C).

Anklin:
MOTÈ A DWE TRAVAY PI DI LÈ L AP MONTE MÒN PASE LÈ L AP SOU WOUT PLAT OSWA DESANN MÒN.

Antretyen Batri:
CHAJE BATRI A ALÈ APRE CHAK WOULIB EDE KENBE KAPASITE AK FÒS LI.

Byen pran swen Jetson ou a pou li woule san pwoblèm epi an sekirite. Men kijan pou w fè sa:

Jere Jetson ou
- Evite ekspoze pwodwi ou a a vibrasyon sevè oswa enpak fizik entans.
- Pa janm demonte batri a.
- Kenbe pwodwi ou lwen dlo ak imidite.
- Pasyé sou sifas ki lis ak plat pou evite kase.
- Pa janm pote pwodwi ou a pa wou yo, chèz la, ak/oswa manch lan.
- Fè atansyon pou pa rale oswa kwoke fil k ap konekte motè a ak konpozan manch yo.

Enstriksyon pou estoke
- Chaje batri a nèt anvan ou sere pwodwi a pou yon tan ki long.
- Lè w ap sere l pou yon tan ki long, chaje batri a nèt yon fwa pa mwa.
- Kouvri pwodwi a pou pwoteje li kont pousyè.
- Sere pwodwi a andedan kay la, nan yon kote ki sèk, nan yon tanperati ki ant 50°F - 95°F (10°C - 32.2°C).

Netwaye Jetson ou
- Syèj ak ankadreman - Siye ak yon twal mouye ki pa gen pousyè oswa youn tranpe nan alkòl. Apre sa, siye ak yon twal sèk ki pa gen pousyè.
- Gidòn - Siye ak yon savon dou ak yon twal mouye ki pa gen pousyè. Retire savon ki depase a ak yon lòt twal mouye.
- Konpozan wou - Siye ak yon twal mouye ki pa gen pousyè.
- Kawotchou - Siye ak yon twal mou ki pa gen pousyè. Ou ka itilize tou yon pwodui fini oswa yon pwodui netwayaj pou kawotchou.

⚠ Prekosyon pou Batri
Pwodwi ou a gen yon batri lityòm-ion. Pran prekosyon lè w ap manyen li.
- Kenbe pwodwi a lwen difè ak chalè ekstrèm.
- Evite chòk fizik entans, vibrasyon sevè, oswa enpak.
- Pwoteje pwodwi a kont dlo oswa imidite.
- Pa mete oswa estoke pwodwi a anpile sou tèt oswa anba lòt objè.
- Pa demonte pwodwi a oswa batri li.
- Pa jete pwodwi a ak fatra chak jou. Mennen pwodwi a nan yon enstalasyon espesyal pou fatra elektwonik oswa nan yon sant resiklaj batri. Pou plis enfòmasyon sou sit pou jete pwodwi yo ki toupre ou, kontakte minisipalite lokal ou oswa konpayi ki ranmase fatra a.
- Si batri pwodwi a santi l cho oswa montre siy chofe twòp, degaje yon odè oswa yon son etranj, koule likid oswa gaz, oswa chanje fòm oswa koulè, imedyatman:
    1. Si w ap itilize l, sispann itilize pwodwi a imedyatman. Retire kab chaj la nan pwodwi a si li ploge nan priz la.
    2. Sispann itilize pwodui a.
    3. Si li an sekirite pou fè sa, deplase pwodwi a nan yon espas klè epi lwen nenpòt bagay ki ka pran difè.
    4. Rele sèvis ijans lokal ou pou asistans.
    5. Lave byen je yo oswa zòn po ki te an kontak ak likid elektwolit batri k ap koule a ak dlo k ap koule ki pwòp, epi chèche plis swen medikal.
- Si gen nenpòt pwoblèm ak batri a, kontakte Ekip Swen Jetson.

ENSTRIKSYON POU ANTRETYEN ITILIZATÈ.

⚠ **AVÈTISMAN:** Pa flite oswa aplike dlo dirèkteman sou pwodwi a. Dlo ka domaje filaj yo, bwat batri a, ak limyè yo, epi lakoz kad la deteryore—tout sa ka lakoz yon malfonksyònman ki mete sekirite moun k ap monte a an danje.

KOUVÈTI GARANTI.

Pou egzèse pwodwi ou a
garanti oswa mande enfòmasyon sou
Kouvèti garanti
Kontakte nou dirèkteman.

www.ridejetson.com

GARANTI JENERAL LIMITE

NOUVO PWODWI JETSON OU A GARANTI KONT DEFO NAN MATERYÈL AK TRAVAY ATIZANAL JAN SA ENDIKE SOU RIDEJETSON.COM/WARRANTY POU YON PERYÒD TAN APATI DAT ACHA ORIJINAL NAN MAGAZEN LÈ LI ITILIZE AN AKÒ AK MANYÈL ITILIZATÈ JETSON YO (GADE RIDEJETSON.COM/SUPPORT). **ANBA GARANTI SA A, W AP KAPAB SOUMÈT REKLAMASYON OU BAY JETSON MENM NAN SITIYASYON KOTE OU TE ACHTE PWODWI JETSON NAN NAN MEN YOUN NAN DÉTAILLAN OTORIZE NOU YO.** POU LI TOUT TÈM GARANTI NOU AN, VIZITE RIDEJETSON.COM/WARRANTY.

ENSKRIPSYON PWODUI

ANREJISTRE NOUVO JETSON OU A POU W JWENN AKSÈ RAPID AK SIPÒ PÈSONALIZE POU PWODWI AK GARANTI. ALE SOU RIDEJETSON.COM/PAGES/REGISTRATION POU W ANREJISTRE .

KONEKTE AVEK NOU.

RIDEJETSON.COM/SUPPORT
RIDEJETSON.COM/CHAT

1-844-585-7462

Pa bliye swiv @ridejetson sou rezo sosyal yo pou w konnen tout bèl òf, kado, ak dènye nouvèl sou Jetson.

OU RENMEN MACHIN OU A?

Kite yon revi nan
ridejetson.com/reviews.
Nou pa ka tann pou nou tande ou!
#MakeMoves


JETSON

دليل لرحلتك.

هام:
اقرأ بعناية واحفظ ما قرأت
للرجوع إليها في المستقبل.

JAX

دراجة نارية كهربائية للطرق الوعرة.

رقم المنتج (رقم SKU): JJAX-BLK

JETSON

قمة جيتسون ركوبان القواعد:

احرصوا على سلامتكم. واستمتعوا بوقتكم!

صُنع في جينهوا، تشجيانغ، الصين
مستورد من شركة TRURIDE TECH LLC.
ص. ب. 461، جيرسي سيتي، نيوجيرسي 07302-9998

رمز التاريخ: 07/2026
إصدار الوثيقة: V1.0
صُنع في الصين

© 2026، TRURIDE TECH. جميع الحقوق محفوظة. صُنع لصالح شركة TRURIDE TECH LLC.
JETSON® هي علامة تجارية مسجلة تُستخدم بموجب ترخيص من شركة JETSTREAM BRANDS LLC.
لا يجوز إعادة إنتاج أو نقل أي جزء من هذا المستند، بما في ذلك الشكل والرسومات والتصميم، بأي شكل أو بأي وسيلة كانت.

AIRTAG هي علامة تجارية مملوكة لشركة APPLE INC.
TILE وشعار TILE هما علامتان تجاريتان مملوكتان لشركة TILE, INC.
تعد العلامة اللفظية «BLUETOOTH®» وشعاراتها علامات تجارية مسجلة مملوكة لشركة BLUETOOTH SIG, INC.، ويخضع أي استخدام لهذه العلامات من قِبل شركة TRURIDE TECH LLC LLC. لترخيص. أما العلامات التجارية والأسماء التجارية الأخرى فهي مملوكة لأصحابها المعنيين.

المحتويات

تحذيرات السلامة 3
اتفاقية التحكيم 6
1. حول منتجك
مواصفات المنتج 1.1 8
نظرة عامة على المنتج 1.2 8
الموارد المتاحة عبر الإنترنت 1.3 10
2. تعليمات التثبيت
ملاحظات تمهيدية 2.1 1
مدى ملاءمة المتسابق 2.2 11
تركيب العجلة الأمامية 2.3 12
تثبيت المقود 2.4 14
تركيب اللوحة الأمامية 2.5 15
شحن البطارية 2.6 16
ضغط الإطارات وتضخيمها 2.7 18
3. الميزات والوظائف
التشغيل والإيقاف 3.1 19
فهم مصابيح مؤشر حالة البطارية 3.2 20
استخدام المسند 3.3 20
4. تعليمات التشغيل
فحوصات السلامة قبل الركوب 4.1 21
ركوب «جيتسون» الخاص بك 4.2 22
تغيير أوضاع السرعة 4.3 23
استخدام الفرامل 4.4 23
سلامة الخوذة 4.5 24
تحقيق أقصى قدر من السرعة ومدة التشغيل 4.6 24
تعليمات صيانة المستخدم 25
تغطية الضمان 26
تواصل معنا 27

تحذيرات السلامة.

.احتفظ بهذه التعليمات

إرشادات بشأن مخاطر نشوب حريق أو إصابة الأشخاص، وإرشادات السلامة الهامة

- قبل الاستخدام، يرجى قراءة دليل المستخدم وتحذيرات السلامة بعناية، والتأكد من فهمك وقبولك لجميع تعليمات السلامة. يتحمل المستخدم المسؤولية عن أي خسارة أو ضرر ناجم عن الاستخدام غير السليم.
- **قد يؤدي عدم استخدام الشاحن الصحيح إلى نشوب حريق أو انفجار، مما قد يتسبب في أضرار مادية وإصابات ووفاة.**
- قبل كل دورة تشغيل، يجب على المشغل إجراء الفحوصات التمهيدية التي حددها المصنع: التأكد من أن جميع أغطية الحماية والوسادات التي زود بها المصنع أصلاً موجودة في مكانها الصحيح وفي حالة صالحة للاستخدام؛ والتأكد من أن نظام الكبح يعمل بشكل سليم؛ أن تكون جميع واقيات المحاور، وواقيات السلاسل، أو أي أغطية أو واقيات أخرى مزودة من قبل الشركة المصنعة في مكانها وفي حالة صالحة للاستخدام؛ أن تكون الإطارات في حالة جيدة، ومنفوخة بشكل صحيح، وأن يكون لديها ما يكفي من المداس المتبقي؛ يجب أن تكون المنطقة التي سيتم تشغيل المنتج فيها آمنة ومناسبة للتشغيل الآمن.
- يجب صيانة المكونات وإصلاحها وفقًا لمواصفات الشركة المصنعة، واستخدام قطع الغيار المعتمدة من الشركة المصنعة حصرًا، على أن يتم التركيب من قبل الموزعين أو غيرهم من الأشخاص المؤهلين.
- تحذير من إعادة شحن البطاريات غير القابلة لإعادة الشحن.
- لا تسمح بأن تلامس الأيدي أو الأقدام أو الشعر أو أي أجزاء من الجسم أو الملابس أو أي أشياء مماثلة الأجزاء المتحركة أو العجلات أو نظام الدفع، أثناء تشغيل المحرك.
- يجب ألا يستخدم هذا المنتج من قبل الأطفال أو الأشخاص الذين يعانون من ضعف في القدرات الحسية أو الحسية أو العقلية، أو الذين يفتقرون إلى الخبرة والمعرفة، ما لم يتم توفير الإشراف عليهم أو تزويدهم بالتوجيهات اللازمة (IEC 60335-1/A2:2006).
- يجب ألا يلعب الأطفال دون إشراف مع هذا المنتج (IEC 60335-1/A2:2006).
- يلزم وجود إشراف من شخص بالغ.
- يُحظر تشغيل المركبات لأغراض السباق أو القيام بحركات استعراضية أو أي مناورات أخرى قد تؤدي إلى فقدان السيطرة عليها، أو قد تتسبب في تصرفات أو ردود فعل غير متحكم فيها من جانب السائق أو الركاب.
- لا تستخدمه أبدًا بالقرب من المركبات.
- تجنب المطبات الحادة وشبكات الصرف والتغيرات المفاجئة في سطح الطريق. فقد يتوقف المنتج فجأة.
- تجنب الشوارع والأسطح التي تحتوي على ماء أو رمل أو حصى أو تراب أو أوراق شجر أو أي حطام آخر. فالطقس الرطب يقلل من قوة الحر والكبح والرؤية.
- تجنب القيادة بالقرب من الغازات أو الأبخرة أو السوائل أو الغبار القابلة للاشتعال التي قد تتسبب في نشوب حريق.
- يجب على المشغلين الالتزام بجميع توصيات وتعليمات الشركة المصنعة، فضلاً عن الامتثال لجميع القوانين واللوائح: لا يجوز تشغيل المركبات التي لا تحتوي على مصابيح أمامية إلا في ظروف الرؤية النهارية الملائمة، و؛ يجب تشجيع المالكين على إبراز مركباتهم (لضمان ظهورها بوضوح) باستخدام الإضاءة والعاكسات، وبالنسبة للمركبات المنخفضة، استخدام أعلام الإشارة المثبتة على أعمدة مرنة.
- يجب تحذير الأشخاص الذين يعانون من الحالات التالية من استخدام الجهاز: المصابون بأمراض القلب؛ والنساء الحوامل؛ والأشخاص الذين يعانون من أمراض في الرأس أو الظهر أو الرقبة، أو الذين خضعوا لعمليات جراحية سابقة في تلك المناطق من الجسم؛ والأشخاص الذين يعانون من أي حالات نفسية أو حسية قد تجعلهم عرضة للإصابة أو تضعف براعتهم الحسية أو قدراتهم العقلية على إدراك وفهم وتنفيذ جميع تعليمات السلامة، والقدرة على تحمل المخاطر المرتبطة باستخدام الجهاز.
- لا تقود دراجتك ليلاً.
- لا تقود بعد تناول الكحول أو الأدوية الموصوفة طبياً.
- لا تحمل أي أغراض أثناء ركوب الدراجة.

للاستخدام على ارتفاعات تزيد عن 2000 متر فوق مستوى سطح البحر.
- لا تستخدم سوى البطارية (البطاريات) التي حددها المصنع.
- يُرجى تخزينه في مكان مغلق عند عدم استخدامه. يُرجى تركه في مكان مغلق أثناء الشحن أو عند عدم ركوبه.
- **تحذير** - خطر نشوب حريق - لا يجوز للمستخدم إصلاح أي من الأجزاء.
- **تحذير** - خطر نشوب حريق – لا توجد أجزاء يمكن للمستخدم صيانتها.

يجب ألا يتجاوز وزن الراكب 140 رطلاً (63.50 كجم).

التعديلات

لا تحاول تفكيك الجهاز أو تعديله أو إصلاحه أو استبداله، أو أي من مكوناته، دون الحصول على تعليمات من فريق Jetson Care. سيؤدي ذلك إلى إبطال أي ضمان، وقد يتسبب في حدوث أعطال قد تؤدي بدورها إلى وقوع إصابات.

احتياطات تشغيلية إضافية

لا ترفع المنتج عن الأرض أثناء تشغيله وعندما تكون العجلات في حالة حركة. فقد يؤدي ذلك إلى دوران العجلات بحرية، مما قد يتسبب في إصابة نفسك أو الآخرين الموجودين بالقرب منك. لا تقفز فوق المنتج أو تتزلق منه، ولا تقفز أثناء استخدامه. احرص دائمًا على تثبيت قدميك بإحكام على مسند القدمين أثناء التشغيل. تحقق دائمًا من شحن البطارية قبل الاستخدام.

التخلص من البطاريات المستعملة

قد تحتوي البطارية على مواد خطرة من شأنها أن تشكل خطراً على البيئة وصحة الإنسان. يشير هذا الرمز الموجود على البطارية و/أو عبوتها إلى أنه لا يجوز التعامل مع البطارية المستعملة كنفايات بلدية. يجب التخلص من البطاريات في أحد مراكز التجميع المخصصة لإعادة التدوير. ومن خلال التأكد من التخلص من البطاريات المستعملة بالطريقة الصحيحة، فإنك تساعد في منع العواقب السلبية المحتملة على البيئة وصحة الإنسان. كما أن إعادة تدوير المواد سيساعد في الحفاظ على الموارد الطبيعية. لمزيد من المعلومات حول إعادة تدوير البطاريات المستعملة، يرجى الاتصال بخدمة التخلص من النفايات التابعة للبلدية المحلية.

- لا تستخدم المنتج إذا أنت حافي القدمين.
- احرص دائمًا على ارتداء الأحذية وربط أربطة الحذاء.
- تأكد من أن قدميك مثبتتان بإحكام على سطح السفينة دائمًا.
- يجب على المشغلين دائمًا ارتداء ملابس واقية مناسبة، بما في ذلك على سبيل المثال لا الحصر خوذة حاصلة على شهادة اعتماد مناسبة، وأي معدات أخرى يوصي بها المصنع: يجب دائمًا ارتداء معدات الحماية مثل الخوذة وواقيات الركبتين وواقيات المرفقين.
- أعط دائمًا الأفضلية للمشاة.
- كن يقظًا تجاه الأشياء الموجودة أمامك وتلك البعيدة عنك.
- لا تسمح بأي عوامل تشتيت الانتباه أثناء القيادة، مثل الرد على الهاتف أو الانخراط في أي أنشطة أخرى.
- لا يجوز ركوب هذا المنتج لأكثر من شخص واحد.
- عند ركوب هذا المنتج برفقة راكبين آخرين، احرص دائمًا على الحفاظ على مسافة آمنة لتجنب الاصطدام.
- عند الانعطاف، احرص على الحفاظ على توازنك.
- القيادة مع فرامل غير مضبوطة بشكل صحيح أمر خطير وقد يؤدي إلى إصابات خطيرة أو الوفاة.
- قد ترتفع درجة حرارة الفرامل أثناء التشغيل، لذا تجنب لمس الفرامل بيديك العاريتين.
- قد يؤدي الضغط على المكابح بقوة مفرطة أو بشكل مفاجئ إلى انغلاق العجلة، مما قد يتسبب في فقدان السيطرة على الدراجة والسقوط. وقد يؤدي الضغط المفاجئ أو المفرط على المكابح إلى الإصابة أو الوفاة.
- في حالة ارتخاء الفرامل، يرجى ضبطها باستخدام مفتاح سداسي أو مفك براغي أو أي أداة مناسبة أخرى، أو يرجى الاتصال بفريق خدمة عملاء Jetson.
- استبدل الأجزاء البالية أو المكسورة على الفور.
- تأكد من وجود جميع ملصقات السلامة في أماكنها الصحيحة وفهم معانيها قبل ركوب الدراجة.
- يجب على المالك السماح باستخدام الوحدة وتشغيلها بعد التأكد من أن المشغلين قادرون على فهم جميع مكونات الوحدة وتشغيلها قبل الاستخدام.
- لا تقم بركوب الدراجة دون تلقي التدريب المناسب. لا تقم بركوب الدراجة بسرعات عالية، أو على أرض غير مستوية، أو على المنحدرات. لا تقم بأداء حركات بهلوانية أو الانعطاف بشكل مفاجئ.
- يُنصح بشحنها في الأماكن المغلقة.
- يُنصح باستخدامه في الهواء الطلق.
- قد يؤدي التعرض المطول للأشعة فوق البنفسجية والمطر والعوامل الحوية إلى تلف مواد الهيكل، لذا يُنصح بتخزينه في مكان مغلق عند عدم استخدامه.
- يجب أن يُشار في الدراجات الكهربائية غير المخصصة للاستخدام في المناطق المرتفعة — والتي قد تتطلب مسافات كهربائية أكبر في الدوائر الكهربائية — إلى أنها غير مخصصة

تعليمات أمان مهمة

تحذير - عند استخدام هذا المنتج، يجب دائمًا اتباع الاحتياطات الأساسية، بما في ذلك ما يلي:

(A) يرجى قراءة جميع التعليمات قبل استخدام المنتج.

(B) لتقليل خطر الإصابة، من الضروري توخي الحذر الشديد عند استخدام المنتج بالقرب من الأطفال.

(C) لا تضع أصابعك أو يديك داخل المنتج.

(D) لا تستخدم هذا المنتج إذا كان سلك الطاقة المرن أو كابل الإخراج متآكلا، أو كان العازل مكسورًا، أو ظهرت عليه أي علامات أخرى تدل على تلفه.

(E) بالنسبة لجميع المعدات، يجب أن تشير التعليمات إلى ما يلي: لا يُقصد استخدام هذه المعدات في درجات حرارة محيطة تقل عن 10- درجة مئوية (14 درجة فهرنهايت) أو تزيد عن 40 درجة مئوية (104 درجة فهرنهايت).

(F) بالنسبة لجميع الأجهزة، يجب أن تشير التعليمات إلى ما يلي: يُقصد بالبطارية أن تُشحن عندما تتراوح درجة الحرارة المحيطة بين 0 درجة مئوية (32 درجة فهرنهايت) و40 درجة مئوية (104 درجة فهرنهايت). لا تقم أبدًا بشحن البطارية عندما تكون درجات الحرارة المحيطة خارج هذا النطاق.

الاقتراح رقم 65 في كاليفورنيا

⚠تحذير:

قد يعرضك هذا المنتج لمواد كيميائية، منها الكادميوم، الذي تعتبره ولاية كاليفورنيا مادة مسببة للسرطان وتشوهات خلقية أو أضرارًا أخرى تتعلق بالإنجاب.
لمزيد من المعلومات، يرجى زيارة: .WWW.P65WARNINGS.CA.GOV

إشعار بالامتثال

يتوافق هذا الجهاز مع الجزء 15 من لوائح لجنة الاتصالات الفيدرالية (FCC). ويخضع تشغيله للشرطين التاليين: (1) لا يجوز لهذا الجهاز أن يتسبب في تداخل ضار، و(2) يجب أن يتحمل هذا الجهاز أي تداخل يتعرض له، بما في ذلك التداخل الذي قد يؤدي إلى تشغيل غير مرغوب فيه. تحذير: قد تؤدي أي تغييرات أو تعديلات تجرى على هذه الوحدة دون موافقة صريحة من الجهة المسؤولة عن الامتثال إلى إبطال حق المستخدم في تشغيل الجهاز.
ملاحظة: تم اختبار هذا الجهاز وتبين أنه يتوافق مع الحدود المحددة للأجهزة الرقمية من الفئة ب، وفقًا للجزء 15 من لوائح لجنة الاتصالات الفيدرالية (FCC). وقد صُممت هذه الحدود لتوفير حماية معقولة ضد التداخل الضار في بيئة سكنية. يولد هذا الجهاز طاقة الترددات الراديوية ويستخدمها ويمكن أن يشعها، وقد يتسبب في تداخل ضار بالاتصالات اللاسلكية إذا لم يتم تركيبه واستخدامه وفقًا للتعليمات. ومع ذلك، لا يوجد ضمان بعدم حدوث تداخل في منشأة معينة. إذا تسببت هذه المعدات في تداخل ضار باستقبال الإذاعة أو التلفزيون — وهو ما يمكن تحديده عن طريق إيقاف تشغيل المعدات وتشغيلها — يُنصح المستخدم بمحاولة تصحيح التداخل باتخاذ واحد أو أكثر من الإجراءات التالية:
أعد توجيه هوائي الاستقبال أو غيّر مكانه.
قم بزيادة المسافة الفاصلة بين الجهاز وجهاز الاستقبال.
قم بتوصيل الجهاز بمأخذ كهربائي في دائرة كهربائية مختلفة عن تلك التي يتصل بها جهاز الاستقبال.
استشر الموزع أو فنيًا متمرسًا في مجال الراديو والتلفزيون للحصول على المساعدة.
يجب استخدام كابلات محمية مع هذه الوحدة لضمان الامتثال للحدود التي حددتها لجنة الاتصالات الفيدرالية (FCC) للفئة ب.

⚠:تحذير

قد يؤدي عدم الالتزام بالتعليمات التالية إلى إصابة الطفل أو الآخرين.
• احرص على إبعاد القطع الصغيرة عن متناول الأطفال أثناء التجميع.
• يجب أن يقوم شخص بالغ بتركيب هذا الملحق وإزالته.
• افحص المنتج بانتظام للتأكد من عدم وجود أي تلف.
.يجب أن يتم التجميع من قبل شخص بالغ *

⚠:تحذير

لتقليل خطر الإصابة، يجب أن يكون هناك إشراف من شخص بالغ. لا تستخدمه أبدًا على الطرق، أو بالقرب من المركبات الآلية، أو على المنحدرات الشديدة أو الدرجات أو بالقرب منها، أو في حمامات السباحة أو أي مسطحات مائية أخرى؛ وارتدِ الأحذية دائمًا، ولا تسمح أبدًا بوجود أكثر من راكب واحد.

اتفاقية التحكيم.

إشعار هام بشأن حقوقك - يرجى القراءة.

يحكم إتفاق التحكيم هذا («الاتفاق») الطريقة التي سيتم بها تسوية أي مطالبات موجهة ضدنا فيما يتعلق بعملية الشراء هذه و/أو استخدام منتجاتنا. يحدد هذا الاتفاق حقوقًا قانونية مهمة. يرجى قراءة هذا الاتفاق بعناية.

بشراء منتجاتنا منا أو من أي طرف ثالث، فإنك تفهم وتوافق على أن أي نزاع بينك وبيننا بشأن هذا المنتج سيتم تسويته عن طريق التحكيم الفردي الملزم وفقًا لشروط هذه الاتفاقية. وبناءً على ذلك فإنك تتنازل عن حقك في المشاركة في مثل هذه النزاعات أو تمثيل مجموعة من المستهلكين فيها. إذا كنت لا توافق على هذه الشروط، فيجب عليك إعادة المنتج في غضون (30) يومًا من استلامك لهذا المنتج.

القانون الواجب التطبيق؛ الموافقة

تخضع هذه الاتفاقية لأحكام قانون التحكيم الفيدرالي، 9 U.S.C. §§ 1 وما يليها، وبقدر ما تكون قوانين الولاية سارية، فإنها تخضع لقوانين ولاية ديلاوير، دون مراعاة مبادئ تنازع القوانين. وباحتفاظك بالمنتج لمدة تزيد عن ثلاثين (30) يومًا من تاريخ استلامه، فإنك تقر بأنك قد قرأت هذه الاتفاقية وفهمتها ووافقت على الالتزام بها. إذا لم توافق على هذه الإتفاقية، فيجب عليك إعادة المنتج في غضون ثلاثين (30) يومًا من تاريخ استلامه لاسترداد كامل ثمن الشراء.

أولاً: التسوية عن طريق التحكيم الملزم.

أي مطالبة أو نزاع بينك وبيننا، أو بينك وبين أي من شركاتنا التابعة أو الشريكة، أو وكلائنا أو ممثلينا، ينشأ عن المنتج أو هذه الاتفاقية أو يتعلق بهما بأي شكل من الأشكال، سيتم حله من خلال التحكيم النهائي والملزم. ويسري التزام التحكيم هذا بغض النظر عما إذا كانت المطالبة أو النزاع يتعلق بمسؤولية تقصيرية، أو احتيال، أو تحريف للحقائق، أو مسؤولية المنتج، أو إهمال، أو انتهاك لقانون، أو أي أساس قانوني آخر. أنت تقر وتوافق بشكل صريح على أنك تتنازل عن حقك في رفع دعوى قضائية بناءً على مثل هذه المطالبات أو النزاعات، وفي أن يتم البت في هذه الدعوى من قبل قاضٍ أو هيئة محلفين. على الرغم مما سبق، يجوز لأي من الطرفين التماس إصدار أمر قضائي عاجل أو أي انتصاف منصف آخر من محكمة مختصة، وذلك حصريًا لمنع وقوع ضرر لا يمكن إصلاحه ريثما يتم الانتهاء من التحكيم، دون التنازل عن أي حق في التحكيم بشأن النزاع الأساسي.

ثانياً: التنازل عن المشاركة في الدعوى الجماعية

تجرى جميع إجراءات التحكيم بموجب هذه الاتفاقية على أساس فردي (وليس جماعي)، ولا يملك المحكم أي سلطة لإصدار حكم جماعي. أنت تقر وتوافق على أن هذه الإتفاقية تحظر عليك بشكل صريح بدء إجراءات التحكيم بصفتك ممثلاً للآخرين أو الانضمام إلى أي إجراءات تحكيم يرفعها أي شخص آخر. كما تقر وتوافق على أنك تتنازل عن حقك في العمل كممثل، أو كمدعي عام خاص، أو بأي صفة تمثيلية أخرى، و/أو المشاركة كعضو في مجموعة من المدعين في أي دعوى قضائية ترفع ضدنا و/أو ضد أطراف ثالثة ذات صلة.

الرابع: التكاليف.

تكون جميع المصاريف الإدارية لإجراءات التحكيم التي تُباشر بموجب هذه الاتفاقية على النحو التالي:

(A) إذا كانت قيمة المطالبة أو النزاع موضوع إجراءات التحكيم أقل من خمسة آلاف دولار (5,000 دولار أمريكي)، فلن تتجاوز مسؤوليتك المالية عن التكاليف الإدارية مائة دولار (100 دولار)؛

(B) إذا كانت قيمة المطالبة أو النزاع موضوع إجراءات التحكيم تتراوح بين خمسة آلاف دولار (5,000 دولار أمريكي) وخمسين ألف دولار (50,000 دولار أمريكي)، فإن مسؤوليتك المالية عن التكاليف الإدارية لن تتجاوز ثلاثمائة دولار (300 دولار)؛ و

(C) إذا تجاوزت قيمة المطالبة أو النزاع موضوع إجراءات التحكيم مبلغ 50,000 دولار، فستكون مسؤوليتك المالية عن التكاليف الإدارية وفقًا لجدول الرسوم التجارية الذي توفره جمعية التحكيم الأمريكية (AAA).

(D) يتحمل كل طرف أتعاب وتكاليف محاميه وخبرائه وشهوده.

خامساً: الدعاوى الصغيرة.

إذا كانت الدعوى تندرج ضمن اختصاص محكمة المطالبات الصغيرة، يجوز لأي من الطرفين اختيار رفع الدعوى إلى تلك المحكمة بدلاً من اللجوء إلى التحكيم. ويجب تسوية أي نزاع لا يمكن الفصل فيه ضمن اختصاص محكمة المطالبات الصغيرة عن طريق التحكيم الملزم على النحو المبين في شروط هذه الاتفاقية ووفقا لها. ويجب تسوية أي استئناف لحكم صادر عن محكمة المطالبات الصغيرة عن طريق التحكيم الملزم بموجب شروط هذه الاتفاقية.

السادس: قابلية الفصل.

إذا تم إعلان أو ثبوت أن أي بند من بنود هذه الاتفاقية غير قانوني أو غير قابل للتنفيذ أو باطل، فإن هذا البند لن يكون ساري المفعول إلا في الحدود التي ثبت فيها أنه غير قانوني أو غير قابل للتنفيذ أو باطل، وتظل بقية هذا البند وجميع البنود الأخرى قابلة للتنفيذ بالكامل.

شركة توروايد تك ذ.م.م.
794 شارع سكول هاوس
نيو كاسل، ديلاوير 19720

تاريخ التنفيذ: يناير 2026

ثالثًا: إجراءات التحكيم.

(A) قبلَ الشروع في أي إجراءات تحكيم بموجب هذه الاتفاقية، يجب عليك أولاً عرض المطالبة أو النزاع علينا عن طريق الاتصال بممثلنا على الرقم المجاني 1-866-225-9723 وتقديم جميع المعلومات المطلوبة. وقد يُطلب منك تزويدنا ببيان مكتوب يوضح طبيعة مطالبتك أو نزاعك. وسيكون لدينا خمسة وأربعون (45) يومًا من تاريخ استلام هذا الاتصال (أو البيان المكتوب) لحل هذه المطالبة أو هذا النزاع («فترة الحل»). إذا لم يتم حل مطالبتك أو نزاعك خلال فترة الحل، فيحوز لك بدء إجراءات التحكيم وفقًا لشروط هذه الاتفاقية.

(B) يجب أن يتم التحكيم في أي مطالبة أو نزاع بموجب هذه الاتفاقية وفقًا لقواعد التحكيم الخاصة بالمستهلكين الصادرة عن جمعية التحكيم الأمريكية (AAA) السارية في ذلك الوقت. ويمكن الاطلاع على هذه القواعد والإجراءات عن طريق الاتصال بجمعية التحكيم الأمريكية أو زيارة موقعها الإلكتروني على العنوان www.adr.org.

(C) لا يجوز للمحكم إجراء تحكيم جماعي؛ أي أنه لا يجوز للمحكم أن يسمح لك بالتصرف بصفتك ممثلًا، أو محاميًا عامًا خاصًا، أو بأي صفة تمثيلية نيابة عن الآخرين في إجراءات التحكيم.

(D) يُجرى التحكيم في أي مطالبة أو نزاع بموجب هذه الاتفاقية في مقاطعة نيويورك، بولاية نيويورك؛ شريطةَ أنه بالنسبة للمطالبات التي تبلغ قيمتها 25,000 دولار أو أقل، يجوز لك اختيار إجراء التحكيم عبر الهاتف أو الفيديو، وفي هذه الحالة لن يُشترط الحضور شخصيًا.

(E) التحكيم الجماعي. في حالة رفع عشرين (20) دعوى متشابهة أو أكثر ضدنا خلال أي فترة مدتها تسعين (90) يومًا («الدعوى الجماعية»)، تتولى جمعية التحكيم الأمريكية (AAA) إدارة الدعوى الجماعية في إطار إجراءات منسقة. وتقوم جمعية التحكيم الأمريكية (AAA) باختيار ما يصل إلى عشر (10) دعاوى لتكون بمثابة إجراءات نموذجية، على أن يتم البت فيها أولاً. ولن تكون نتائج الإجراءات النموذجية ملزمة للمطالبين المتبقين، ولكن يجوز للأطراف استخدامها لتسهيل التسوية. ولن يتم إدارة أو التحكيم في أي مطالبات إضافية ضمن الدعوى الجماعية أثناء انتظار البت في الإجراءات النموذجية. وسيتم تعليق سريان جميع قوانين التقادم المعمول بها خلال أي فترة تعليق بموجب هذا القسم. ولا يحد هذا الحكم من حقك الفردي في التحكيم.

(F) الحهة الإدارية البديلة. في حال تعذر على هيئة التحكيم الأمريكية (AAA) إدارة مطالبة بموجب هذه الاتفاقية أو عدم رغبتها في ذلك، تتولى شركة «JAMS, Inc.» دور الحهة الإدارية للتحكيم وفقًا لـ«المعايير الدنيا للتحكيم في شؤون المستهلكين» السارية في ذلك الوقت، والمتاحة على الرابط www.jamsadr.com.

1. نبذة عن منتجك.

1.1 مواصفات المنتج

- أبعاد المنتج: 45.3 بوصة (طول) × 22.0 بوصة (عرض) × 29.1 بوصة (ارتفاع) | 115 سم (طول) × 56 سم (عرض) × 74 سم (ارتفاع)
- **ارتفاع المقعد: 29.1 بوصة | 73.91 سم**
- ارتفاع المقعد: 19.2 بوصة | 48.8 سم
- وزن المنتج: 39.7 رطل | 18 كجم
- حجم الإطار: 16 بوصة | 40.64 سم
- نوع الفرامل: فرامل اليد
- الحد الأقصى للوزن: 140 رطلاً | 63.5 كجم
- الحد الأدنى لوزن الراكب: 44 رطلاً | 20 كجم
- العمر الموصى به: 13 عامًا فأكثر
- السرعة القصوى: 14 ميل في الساعة* | 22.5 كم/ساعة*
- المدة القصوى للتشغيل: 30 دقيقة.*
- المحرك: 300 واط**
- البطارية: 36 فولت، 4.0 أمبير/ساعة، ليثيوم أيون
- مدة الشحن: حتى 4 ساعات
- ضغط الهواء الموصى به في الإطارات: 40 PSI
- مستوى مقاومة الماء: IPX4
- شهادة UL: UL2272
- الشاحن: معتمد من UL، 42 فولت تيار مستمر، 1.0 أمبير

*قد تختلف مدة تشغيل المنتج وسرعته وعمر البطارية والمواصفات الأخرى بناءً على الراكب وظروف الركوب. انظر القسم 5.5 لمزيد من التفاصيل حول الظروف التي يمكن أن تؤثر على الأداء.
** القدرة القصوى

1.2 نظرة عامة على المنتج

1. المقود*
2. اللوحة الأمامية*
3. عجلة (×2؛ الأمامية والخلفية)
4. الشوكة الأمامية
5. صمام الإطار مع غطاء واقٍ من الغبار (×2؛ الأمامي والخلفي)
6. منفذ الشحن المزود بغطاء
7. سيات
8. مسند
9. منصة القدم * (×2، اليسار واليمين)
10. مكابح اليد
11. مقبض اليد
12. مفتاح وضع السرعة
13. مشبك المقود*
14. زر التشغيل
15. شاشة عرض مستوى شحن البطارية
16. دواسة التسارع
17. شاحن

*غير مُركَّب مسبقًا؛ يتطلب التجميع.

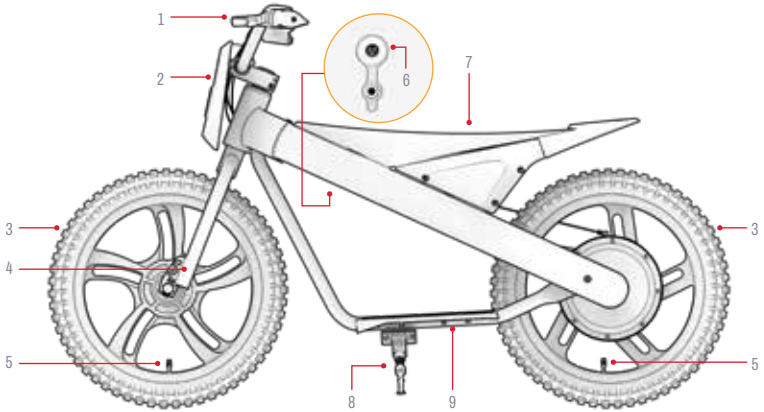

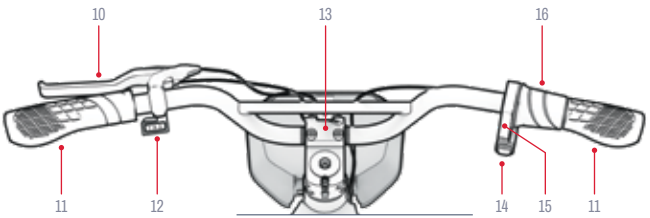

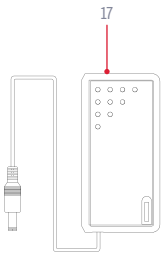

ملاحظة: قد لا تعكس الصور المظهر الدقيق للمنتج الفعلي.

AR

1.3 الموارد المتاحة عبر الإنترنت

ابحث عن أفضل منتجاتنا
المنتج المحدث
مواد التوجيه
وموارد الدعم.

يمكنك العثور على دليل المستخدم هذا عبر الإنترنت على الرابط التالي:
https://cdn.shopify.com/s/files/1/2530/6734/files/JAX-MANUAL-web.pdf

يمكنك الاطلاع على مجموعة أدلة الاستخدام الخاصة بنا على الرابط التالي:
https://ridejetson.com/pages/product-manuals

الأدوات، والمعدات**، وقطع الغيار اللازمة للتركيب، والضبط، والصيانة:

C ثنائي الجوانب 13 مم** & مفتاح ربط 16 مم	B مفتاح ألين 5 مم	A مفتاح ألين 4 مم
F مشبك المقود	E برغي سداسي M6×25 مم (4×)	D برغي سداسي M5×10 مم
H اللوحة الأمامية	G العجلة الأمامية*	

**تم تثبيت المكونات الإضافية اللازمة للتركيب مسبقًا. راجع خطوات التركيب لمزيد من التفاصيل.

***لا يلزم استخدام مفتاح ربط برأس 14 مم لتجميع هذا المنتج.

2. تعليمات التركيب.

2.1 ملاحظات تمهيدية

- ابدأ مغامرتك بالطريقة الصحيحة:
قبل استخدام هذا المنتج، اقرأ دليل المستخدم بالكامل بعناية، بما في ذلك تحذيرات السلامة. تأكد من فهمك لجميع ما يلي وقبولك له والتزامك به:
  - توصيات الشركة المصنعة.
  - تعليمات السلامة والتحذيرات.
  - القوانين واللوائح المحلية المتعلقة بركوب الدراجات والعمليات التشغيلية.

- قم بإزالة حميع قطع التغليف الواقية قبل البدء في التحميع.

- الاتجاهات المذكورة في هذا الدليل — اليمين، واليسار، والأمام/إلى الأمام، والخلف/إلى الخلف — محددة وفقًا للمنظور الذي يراها منه الراكب وهو جالس على الدراجة الترابية. فعلى سبيل المثال، يُقصد بـ«الجانب الأيمن» من الدراجة الترابية الجانب الذي ستكون فيه يد الراكب اليمنى.

- من الأسهل تحميع دراجتك الترابية عندما تكون مثبتة في وضع مستقيم على مسندها. (القسم 4.3)

2.2 مدى ملاءمة المتسابق

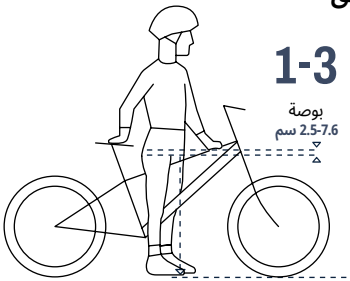

لضمان ركوب آمن ومريح، يجب أن يكون هناك مسافة لا تقل عن 3-1 بوصات (2.5-7.6 سم) بين منطقة الفخذ والأنبوب العلوي لإطار الدراجة، عندما يجلس الراكب على الدراجة مع وضع كلا القدمين مسطحتين على الأرض.

2.3 تركيب العجلة الأمامية



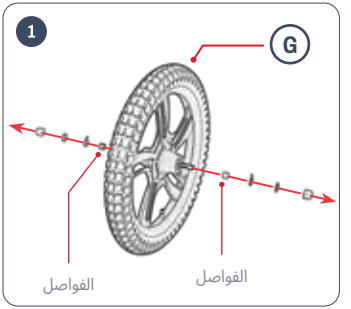

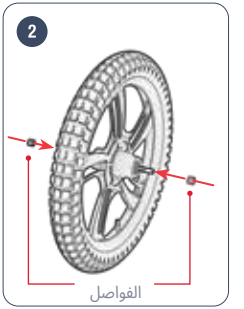

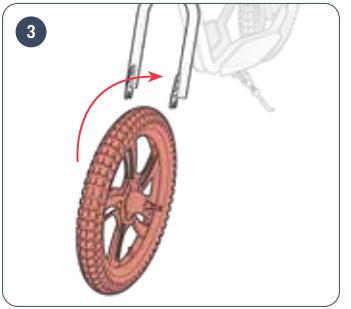

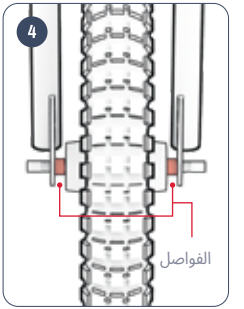

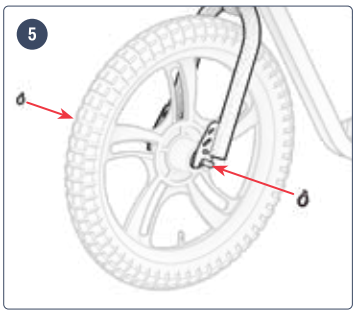
5


6

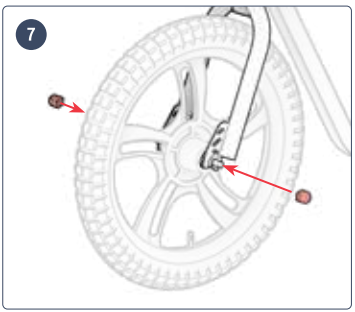
7

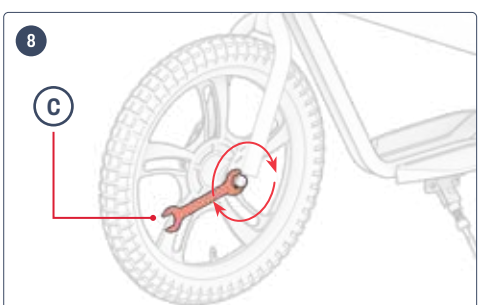
8
C

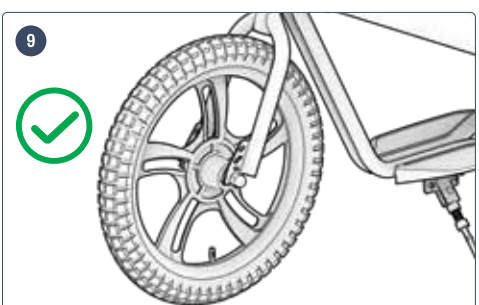
9



2.4 تثبيت المقود

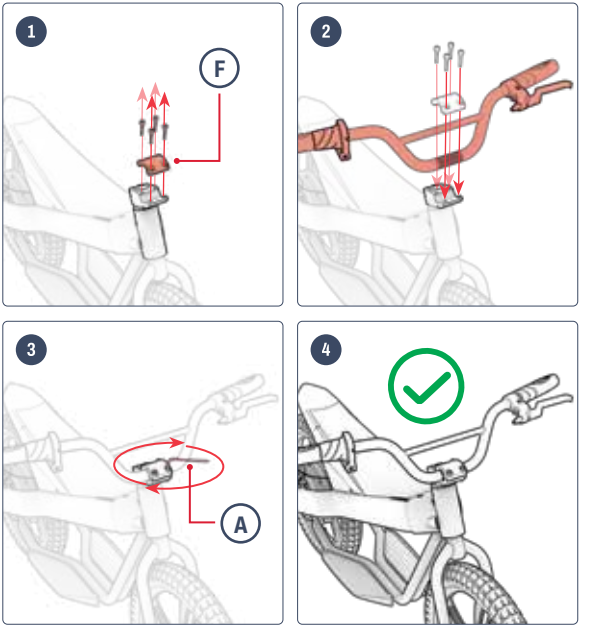

2.5 تثبيت اللوحة الأمامية

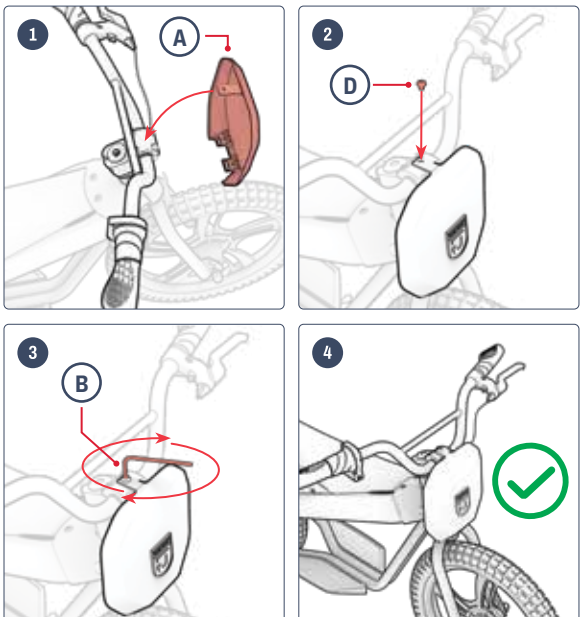



2.6 شحن البطارية

بعد جلسة الشحن الأولى، وفي جميع جلسات الشحن اللاحقة، قم بشحن البطارية حتى تصل إلى الشحن الكامل. ويستغرق ذلك حوالي 4 ساعات في حالة البطارية التي نفد شحنها تمامًا.

1. اسحب غطاء منفذ الشحن الموجود على جهازك لفتحه.
2. قم بتوصيل الشاحن بمقبس الحائط، ثم قم بتوصيل كابل الشحن بمنفذ الشحن.
3. عندما يتحول لون ضوء المؤشر الموجود على الشاحن من الأحمر إلى الأخضر، فهذا يعني أن البطارية قد وصلت إلى الشحن الكامل. افصل كابل الشحن من منفذ الشحن، ثم افصل الشاحن من مقبس الحائط.
4. أغلق غطاء منفذ الشحن.

الحالة	مصباح مؤشر الشاحن:
الشحن	الإضاءة الحمراء
اكتمل الشحن	الإضاءة الخضراء

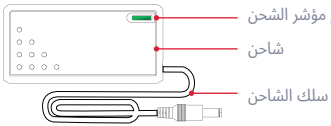

ملاحظة: قبل استخدام هذا المنتج لأول مرة، قم بشحن البطارية لمدة **4 ساعات**، حتى لو كان مصباح مؤشر الشحن مضيئًا باللون الأخضر، مما يشير إلى اكتمال الشحن.

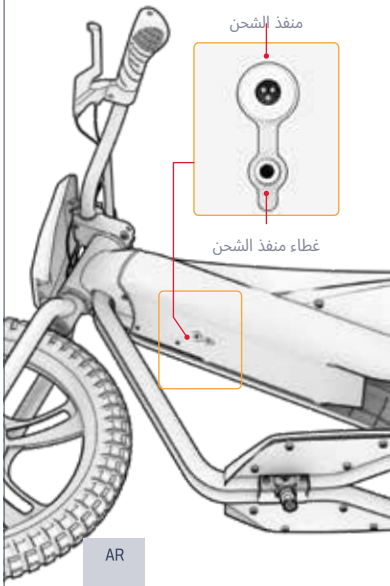

هام:

لا تستخدم سوى الشاحن المرفق أو الشاحن الذي تم شراؤه مباشرة من شركة «جيتسون» (رقم طراز جيتسون: PJRIO-CH) والمُعلَم بالرمز FY04242010000، من إنتاج شركة «شنتشن فويوانديان باور» المحدودة.

⚠ **قد يؤدي عدم استخدام الشاحن الصحيح إلى نشوب حريق أو انفجار.**

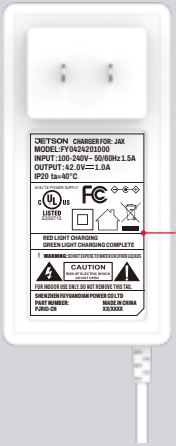

هذا مثال على طريقة التصحيح التي سيحتوي عليها شاحنك.

ملاحظات مهمة بشأن الشحن:

- احرص دائمًا على إغلاق منفذ الشحن عندما لا تكون البطارية قيد الشحن فعليًّا.
- لا تقم أبدًا بتشغيل المنتج أثناء شحنه.
- لا تستخدم موزعات الطاقة القابلة للنقل.
- للحفاظ على أفضل حالة للبطارية، قم بشحنها بالكامل في كل مرة شحن — أي لمدة 4 ساعات تقريبًا.
- لا تترك جهازك قيد الشحن طوال الليل أو لفترات طويلة.
- لا تحاول إزالة البطارية أو تفكيكها.
- نطاق درجة الحرارة المحيطة أثناء الشحن: 32 درجة فهرنهايت (0 درجة مئوية) - 104 درجة فهرنهايت (40 درجة مئوية)
- نطاق درجة الحرارة المحيطة أثناء التشغيل: 14 درجة فهرنهايت (10- درجة مئوية) - 104 درجة فهرنهايت (40 درجة مئوية)
- احرص دائمًا على إبقاء غطاء منفذ الشحن مغلقًا عندما لا يكون الجهاز قيد الشحن فعليًّا.
- لا تستخدم هذا المنتج إذا كان سلك الطاقة المرن الخاص بكابل الإخراج متآكلا، أو كان العازل الكهربائي ( ) مكسورًا، أو ظهرت عليه أي علامات تلف أخرى.
- تأكد من أن رقم طراز الشاحن الموجود على ملصق الشاحن يتطابق مع رقم طراز الشاحن المذكور أعلاه.
- تأكد من أن ملصق الشاحن يشير إلى أن الشاحن متوافق مع طراز جهاز JETSON الخاص بك. يمكنك العثور على اسم طراز جهاز JETSON ورقم SKU الخاص به على ملصق ملصق على الجزء العلوي أو الجانبي أو السفلي من هيكل المنتج أو قاعدة التثبيت.

2.7 ضغط الإطارات وتضخيمها

قبل ركوبك للدراجة لأول مرة، ستحتاج إلى نفخ الإطارات لتصل إلى الضغط الموصى به وهو **40 PSI (** رطل لكل بوصة مربعة). استخدم مقياس الضغط للتأكد من أن ضغط الإطارات يبلغ 35 PSI قبل كل رحلة.

لإضافة الهواء:

1. أزل غطاء الغبار عن صمام الإطار في إحدى العجلات عن طريق لفه عكس اتجاه عقارب الساعة. ضعه جانبًا.
2. اتبع تعليمات الشركة المصنعة الموضحة على مضخة الهواء الخاصة بك لضخ الهواء في الإطار. تحقق من الضغط بشكل دوري باستخدام مقياس الضغط واستمر في ضخ الهواء حتى تصل إلى **40 PSI**.
3. أزل مضخة الهواء من الصمام وأعد تركيب غطاء الحماية من الغبار عن طريق لفه في اتجاه عقارب الساعة على الصمام.
4. كرر العملية مع الإطار الآخر.

⚠ **هام:** استخدم فقط مضخة هواء يدوية لنفخ إطارات منتجك. لا تستخدم أبدًا ضاغط هواء؛ فقد يؤدي ذلك إلى انفجار أنابيب الإطارات.



3. الميزات والوظائف.

3.1 التشغيل والإيقاف

اضغط على زر التشغيل واستمر في الضغط عليه لمدة 3 ثوانٍ لتشغيل دراجتك الترابية أو إيقاف تشغيلها.

ملاحظات مهمة بشأن الطاقة:

- للحفاظ على طاقة البطارية، تذكر دائمًا إيقاف تشغيل دراجتك الترابية عند التوقف في منطقة الصيانة أو عند تخزينها ليلاً.
- أوقف تشغيل دراجتك الترابية عند السير بحانبها، حتى لا يتم تشغيل المحرك عن غير قصد نتيجة لف مقبض التسارع.

ملاحظة: ستتوقف الدراجة النارية الترابية عن العمل تلقائيًا بعد مرور 8 دقائق من عدم الاستخدام.

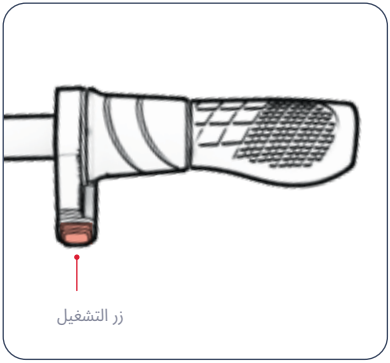

3.2 فهم مصابيح مؤشر البطارية

يمكنك مراقبة مستوى شحن البطارية من خلال النظر إلى مصابيح الإشارة.

البطارية المؤشر الأضواء	النسبة المئوية التقريبية للبطارية المتبقية*	
4 أخضر الأضواء	100% - 76	**هام: عندما** ينخفض شحن البطارية إلى 0%، ستتوقف الدراجة عن العمل. قم بشحنها حتى تصل إلى الشحن الكامل (انظر القسم 2.4) قبل رحلتك التالية.
3 أخضر الأضواء	75% - 51	
2 أخضر الأضواء	50% - 26	
1 أخضر ضوء	<25% اشحن جهاز JETSON الخاص بك الآن!	

*أرقام تقريبية فقط. قد تختلف حسب الاستخدام.

3.3 استخدام المسند

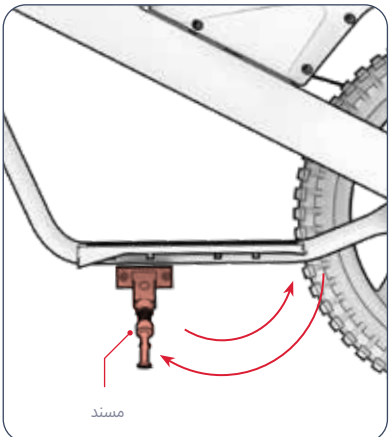

لوضع دراجة «ريو» في وضع مستقيم على المسند، قم بلف المسند لأسفل ثم قم بإمالة الدراجة برفق عليه. ولرفع المسند، قم بلفه مرة أخرى لأعلى.

⚠ **هام:** احرص دائمًا على رفع المسند قبل ركوب الدراجة.

AR

4. تعليمات التشغيل.

4.1 فحوصات السلامة قبل الركوب

قم بإجراء فحوصات السلامة المهمة التالية قبل كل رحلة:

الفرامل:
- تأكد من أن الفرامل تعمل بشكل سليم، بحيث تكون أذرع فرامل اليد مثبتة بإحكام على المقود ومشحمة بحيث يمكن ضغطها بسهولة.
- تعمل المكابح على إيقاف العجلات بسلاسة وأمان عند الضغط عليها.

أرضيات الأسطح:
- تأكد من أن أسطح القدمين مثبتة بإحكام بالإطار

الاطار والشوكة:
- تأكد من أن الإطار والشوكة غير تالفين أو منحنيين أو مكسورين.
- تأكد من عدم إحكام ربط المسمار الذي يربط بين العمود والمقود بشكل مفرط. فقد يؤدي إحكام ربط المسمار بشكل مفرط إلى حدوث عطل يعرض سلامة الراكب للخطر.
- تأكد من أن نظام الدفع يعمل بشكل سليم وأنه مثبت بإحكام على الهيكل.

نظام التوجيه:
- تأكد من أن المقود والعجلة يدوران في خط مستقيم.
- تأكد من أن المقود مثبت بإحكام في مكانه بواسطة مشابك المقود.

العجلات والإطارات:
- تأكد من أن الإطارات لا تظهر عليها علامات تآكل مفرط أو تلف.
- تأكد من أن ضغط الهواء في الإطارات لا يتجاوز الضغط الموصى به وهو **40 PSI**.
- تأكد من أن أضلاع العجلة ليست مكسورة.
- تأكد من أن حنوط العجلات ليست تالفة أو ملتوية.
- تأكد من إحكام ربط صواميل المحور.
- تأكد من خلو العجلات والإطارات من أي حطام.

السلسلة:
- تأكد من أن السلسلة موضوعة في مكانها الصحيح وتدور بسلاسة.
- تأكد من خلو السلسلة ومنطقة السلسلة من أي حطام.

4.2 ركوب «جيتسون» الخاص بك

للبدء والتسريع: قم بتدوير ذراع التسارع ببطء نحوك.

هام: كلما زادت درجة دوران مقبض التسارع، زادت قوة المحرك — وزادت سرعة تحركك. لتجنب الزيادات المفاجئة في السرعة، احرص دائمًا على تدوير مقبض التسارع تدريجيًّا.

للحفاظ على السرعة: حافظ على ثبات دواسة الوقود.

للتباطؤ: خفف الضغط على دواسة الوقود برفق.

للانعطاف: قم بتدوير المقود إلى اليسار أو اليمين.

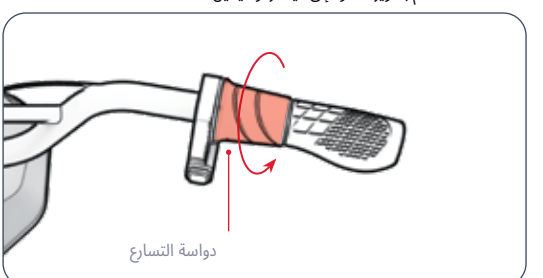

هام: احرص دائمًا على ركوب الدراجة مع وضع قدميك على مساند القدمين. لا تقم أبدًا بالركوب وقدميك متدليتين من جانبي الدراجة. لا ينبغي ركوب هذا المنتج في المناطق المزدحمة بالمشاة أو على الطرق التي تسير عليها السيارات والمركبات.

4.4 استخدام الفرامل

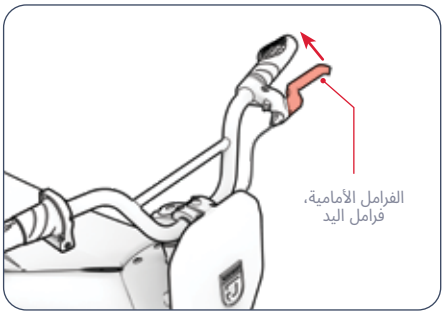

- اضغط برفق على فرامل اليد لتخفيف السرعة
- اضغط بقوة أكبر حتى تتوقف تمامًا.
- لتجنب الحركات المفاجئة، حاول الضغط على فرامل اليد تدريجيًا.
  - فرامل العجلة الخلفية ← فرامل اليد اليسرى

4.3 تغيير أوضاع السرعة

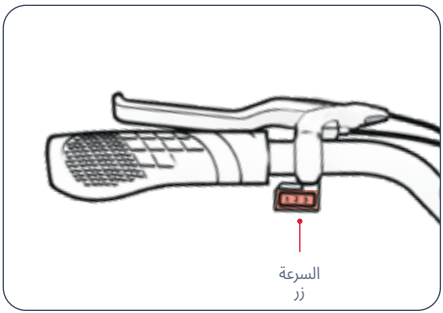

- هناك 3 أوضاع للسرعة، ولكل منها سرعة قصوى يمكن للدراجة الترابية أن تسير بها.
- لتغيير أوضاع السرعة، قم بتبديل مفتاح وضع السرعة.

الوضع 3	الوضع 2	الوضع 1
تصل سرعتها إلى 14.0 ميل في الساعة (22.5 كم/ساعة)	تصل سرعتها إلى 7.5 ميل في الساعة (12.1 كم/ساعة)	تصل سرعتها إلى 5.0 ميل في الساعة (8.0 كم/ساعة)

4.6 تحقيق أقصى قدر من السرعة ومدة التشغيل

في الظروف المثالية، تبلغ السرعة القصوى التي يمكن تحقيقها 14.0 ميل في الساعة (22.5 كم/ساعة)، ويبلغ الحد الأقصى لوقت التشغيل لكل شحنة بطارية 30 دقيقة.

سطح الركوب:
يؤدي السير على سطح خشن إلى حدوث احتكاك، مما قد يؤدي إلى إبطاء سرعتك ويجبر المحرك على بذل مجهود أكبر، وهو ما يؤدي إلى استنزاف طاقته بشكل أسرع. لذا، اختر سطحًا أملسًا للسير عليه كلما أمكن ذلك.

الوزن المحمول:
- كلما زاد الوزن (الراكب بالإضافة إلى الحمولة)، انخفضت المسافة التي يمكن قطعها.
- يمكن تحقيق أقصى مدى وسرعة عند حمل وزن يبلغ 140 رطلاً (63.5 كحم) أو أقل.

أسلوب الركوب:
سيؤدي التشغيل والتوقف المتكرران إلى تقليل مدى السير.

درجة حرارة الهواء:
تتراوح درجة الحرارة المثالية لركوب الدراجة وتخزين المنتج بين 50 درجة فهرنهايت و75 درجة فهرنهايت (10 درجات مئوية و23.9 درجة مئوية).

الانحدار:
يتعين على المحرك بذل جهد أكبر عند الصعود مقارنةً بالسير على الطرق المستوية أو عند النزول.

صيانة البطارية:
يساعد شحن البطارية في الوقت المناسب بعد كل رحلة على الحفاظ على سعة البطارية وقوتها.

4.5 سلامة الخوذة

يجب على الراكب ارتداء الخوذة في جميع الأوقات.



الوضع غير الصحيح:
الجبهة مكشوفة.
قد يؤدي ذلك إلى السقوط في إصابة خطيرة.



الوضع الصحيح:
الجبهة مغطاة
بواسطة الخوذة.

*ارتد خوذة وملابس وأحذية مناسبة ومعدات السلامة. تجنب ارتداء الملابس التي قد تعلق في العجلات أو تحتها. يُنصح بارتداء أحذية مسطحة ذات مقدمة مغلقة. ارتد خوذة معتمدة وفقًا لمعيار ASTM F1492 ومعدات الحماية لمنع الإصابة في حالة وقوع حادث.

تعليمات الصيانة للمستخدم.

تحذير: لا تقم برش الماء أو صبه مباشرةً على المنتج. فقد يتسبب الماء في تلف الأسلاك وحجرة البطارية والمصابيح، فضلاً عن تلف الهيكل — وكل ذلك قد يؤدي إلى حدوث عطل يعرض سلامة الراكب للخطر.

اعتنِ بجهاز «جيتسون» جيدًا لضمان تشغيله بسلاسة وأمان. وإليك كيفية القيام بذلك:

التعامل مع جهاز Jetson

- تجنب تعريض منتجك للاهتزازات الشديدة أو الصدمات المادية القوية.
- لا تقم أبدًا بتفكيك البطارية.
- احرص على إبقاء المنتج بعيدًا عن الماء والرطوبة.
- قم بالقيادة على أسطح مستوية وناعمة لتجنب حدوث أي كسر.
- لا تُحمل المنتج أبدًا من العجلات أو المقعد و/أو المقود.
- احرص على عدم شد أو تشابك الأسلاك التي تربط المحرك بمكونات المقود.

تعليمات التخزين

- قم بشحن البطارية بالكامل قبل تخزين المنتج لفترات طويلة.
- عند تخزين الجهاز لفترات طويلة، قم بشحن البطارية بالكامل مرة واحدة شهريًا.
- قم بتغطية المنتج لحمايته من الغبار.
- يُخزن المنتج في مكان مغلق وجاف عند درجة حرارة تتراوح بين 50°F و10°C) 95°F و32.2°C).

تنظيف جهاز Jetson

- المقعد والإطار - امسحهما بقطعة قماش رطبة خالية من الغبار أو مغموسة في الكحول الطبي، ثم امسحهما بقطعة قماش جافة خالية من الغبار.
- المقود - امسحه بصابون معتدل باستخدام قطعة قماش مبللة وخالية من الغبار. أزل الصابون الزائد بقطعة قماش مبللة أخرى.
- مكونات العجلات - امسحها بقطعة قماش رطبة وخالية من الغبار.
- الإطارات - امسحها بقطعة قماش رطبة وخالية من الغبار. يمكن أيضًا استخدام منتج لتلميع الإطارات أو منظف مخصص لها.

احتياطات تتعلق بالبطارية

يحتوي منتجك على بطارية ليثيوم أيون. توخَّ الحذر عند التعامل معه.

- احفظ المنتج بعيدًا عن النار والحرارة المفرطة.
- تجنب التعرض لصدمات حسدية شديدة أو اهتزازات قوية أو الصدمات.
- احم المنتج من الماء أو الرطوبة.
- لا تضع المنتج أو تخزنه مكدسًا فوق أو تحت أشياء أخرى.
- يرجى عدم تفكيك المنتج أو بطاريته.
- لا تتخلص من المنتج مع النفايات المنزلية العادية. قم بتسليم المنتج إلى منشأة مخصصة للنفايات الإلكترونية أو مركز لإعادة تدوير البطاريات. لمزيد من المعلومات حول مواقع التخلص القريبة منك، اتصل بالبلدية المحلية أو شركة جمع النفايات.
- في حال شعرت بأن بطارية المنتج ساخنة أو ظهرت عليها علامات ارتفاع درجة الحرارة، أو انبعثت منها رائحة أو صوت غير عادي، أو تسرب منها سائل أو غاز، أو تغير شكلها أو لونها، فيجب عليك فورًا:

1. إذا كان المنتج قيد الاستخدام، فيرجى التوقف عن استخدامه على الفور. افصل كابل الشحن عن المنتج إذا كان موصولاً بمصدر الطاقة.
2. توقف عن استخدام المنتج.
3. إذا كان ذلك آمنًا، انقل المنتج إلى مكان خالٍ وبعيدًا عن أي مواد قابلة للاشتعال.
4. اتصل بخدمات الطوارئ المحلية لطلب المساعدة.
5. اغسل العينين أو مناطق الجلد التي لامست سائل الكتروليت البطارية المتسرب جيدًا بالماء الجاري النظيف، واطلب المزيد من الرعاية الطبية.

- في حال وجود أي مشاكل تتعلق بالبطارية، يرجى الاتصال بفريق «جيتسون كير».

تغطية الضمان.

الضمان العام المحدود

يتمتع منتج JETSON الجديد الخاص بك بضمان ضد عيوب المواد والتصنيع على النحو المبين في الموقع RIDEJETSON.COM/WARRANTY. وذلك لفترة زمنية تبدأ من تاريخ الشراء الأصلي من متاجر التجزئة، شريطة استخدامه وفقًا لأدلة المستخدم الخاصة بشركة JETSON (يرجى الرجوع إلى الموقع RIDEJETSON.COM/SUPPORT). **وبموجب هذا الضمان، سيكون بإمكانك توجيه مطالباتك إلى شركة JETSON مباشرة، حتى في الحالات التي تكون فيها قد**

اشتريت منتج JETSON من أحد بائعي التجزئة المعتمدين لدينا. لقراءة الشروط الكاملة لضماننا، تفضل بزيارة موقع RIDEJETSON.COM/WARRANTY.

تسجيل المنتج

سجّل جهاز JETSON الجديد الخاص بك لتتمكن من الحصول بسرعة على الدعم المخصص للمنتج والضمان. ابدأ الآن على الموقع RIDEJETSON.COM/PAGES/REGISTRATION.

للاستفادة من ميزات منتجك الضمان أو الاستفسار عن نطاق الضمان، اتصل بنا مباشرةً.

www.ridejetson.com

تواصل معنا.

RIDEJETSON.COM/SUPPORT
RIDEJETSON.COM/CHAT

1-844-585-7462

تأكد من متابعة @ridejetson على وسائل التواصل الاجتماعي للاطلاع على العروض الرائعة والهدايا المجانية وجميع آخر أخبار Jetson.

هل تعجبك سيارتك؟

اترك تعليقًا على
ridejetson.com/reviews.
نحن نتطلع إلى سماع أخباركم!
#MakeMoves


JETSON

אַ וועגווייַזער פֿאַר אַייַער רייַזע.

וויכטיק:
לייענט אָפּגעהיט און געדענקט וואָס איר האָט געלייענט
פֿאַר צוקונפֿטיקער רעפֿערענץ

JAX

אַ עלעקטרישער אָפּ-ראָד מאָטאָרציקל.

פּראָדוקט נומער (SKU): JJAX-BLK)

JETSON

דער דזשעטסאָן־סאַמיט
ראַקוואַן
כללים:

ביטע זאָרגט פֿאַר זיך. און האָט אַ שיינע
צײַט!

געמאַכט אין דזשין־הוּאַ, זשע־דזשיאַנג, כינע
אימפּאָרטירט דורך טרו־רייד טעק על־על־סי.
פּאָסט־קעסטל 461, דזשערזי סיטי, ניו דזשערזי 07302-9998

דאַטע־קאָד: 07/2026
דאָקומענט־וועַרסיע: 1.0ו
געמאַכט אין כינע

© 2026, TRURIDE TECH. אַלע רעכט פֿאַרבאַהאַלטן. פּראָדוצירט אין נאָמען פֿון TRURIDE TECH LLC.

דזשעטסאָן® איז אַ רעגיסטרירטער האַנדל־צייכן, געוווּנט אונטער אַ ליצענץ פֿון דזשעטסטרים בראַנדס LLC. קיין טייל פֿון דעם דאָקומענט, אַרייַנגערעכנט זײַן אויסלייג, אילוסטראַציעס און דיזיין, מעג נישט ווערן רעפּראָדוצירט אָדער איבערגעשיקט אין קיין פֿאָרעם אָדער דורך קיין מיטל.

AIRTAG איז אַ האַנדל־מאַרק פֿון עפּל אינק.

טייל און דער טייל־לאָגאָ זענען האַנדל־מאַרקן אין באַזיצונג פֿון טייל, אינק.

דער וואָרט־מאַרק "BLUETOOTH®" און זײַנע לאָגאָס זענען רעגיסטרירטע האַנדל־מאַרקן אין באַזיצונג פֿון BLUETOOTH SIG, INC., און יעדער באַניץ פֿון די מאַרקן דורך TRURIDE TECH LLC איז אונטער אַ ליצענץ. אַנדערע האַנדל־מאַרקן און האַנדל־נעמען זענען די אייגנטום פֿון זייערע באַזיצער.

אינהאַלט

זיכערהייט־וואָרענונגען 3
בוררות־הסכם 6

וועגן אייער פראָדוקט 1.

פראָדוקט־ספעציפֿיקאַציעס 1.1 8
פראָדוקט איבערבליק 1.2 8
אָנליין־רעסורסן 1.3 10

אינסטאַלירונג־אינסטרוקציעס 2.

אַרײַנפֿיר־הערות 2.1 1
באַטייליקטער־פֿאַסיקייט 2.2 11
פֿאָדער־רעדל־מאָנטאַזש 2.3 12
מאָנטאַזש אויפֿן האַנדלבאַר 2.4 14
פֿאַסן דעם פראָנט־פּאַנעל 2.5 15
באַטאַרייע־לאָדונג 2.6 16
רעיפֿן־דרוק און אויפבלאָזן 2.7 18

אייגנש אַפּטן און פֿונקציעס 3.

אָנהייבן און אָפּשטעלן 3.1 19
פֿאַרשטיין די באַטאַרייע־סטאַטוס אינדיקאַטאָר־ליכט 3.2 20
ניצול פֿון די קלענערע דזשין 3.3 20

אָפּעראַציע־אינסטרוקציעס 4.

פֿאַר-פֿליג זיכערהייט-קאָנטראָלן 4.1 21
פֿאָר אויף 'געטסאָן' 4.2 22
ענדערן גיר־פּאָזיציעס 4.3 23
באַניץ פֿון די טאָרמאָזן 4.4 23
העלם־זיכערקייט 4.5 24
מאַקסימיזירן גיכקייט און אָפּעראַציע־צייט 4.6 24

אינסטרוקציעס פֿאַר באַניצער־אויפֿהאַלטונג 25
גאַראַנטיע־דעקונג 26
קאָנטאַקטירט אונדז 27

זיכערהייט־וואָרנונגען

ביטע האַלט די אינסטרוקציעס.

YI

הנחיות וועגן די סכנות פון פֿייער אָדער פערזעגלעכע פֿאַרלעצונג, און וויכטיקע זיכערקייט־אינסטרוקציעס

- פֿאַר באַניץ, ביטע לייענט אָפמערקזאם דעם באַניצער־האַנדבוך און די זיכערהייט־וואָרנונגען, און זאָרגט אַז איר פֿאַרשטייט און אָנגענומט אַלע זיכערהייט־אינסטרוקציעס. דער באַניצער איז פֿאַראַנטוואָרטלעך פֿאַר קיין פֿאַלוטסס אָדער שאָדן וואָס קומט פון אומגערעכט באַניץ.
- **ניט ניצן דעם ריכטיקן לאָדער קען פֿירן צו א פֿייער אָדער א עקספלאָזיע, וואָס קען גורם זיין צו מאַטעריעלן שאָדן, פֿאַרוווּנדונג אָדער טויט.**
- פֿאַר יעדן אַרבעט־צייקל, מוז דער אָפּעראַטאָר דורכפֿירן די פֿאַר־אָפּעראַציע קאָנטראָלן וואָס זענען ספּעציפֿיצירט דורכ־פראָדוצענט: פֿאַרזיכערן אז אַלע שוץ־דעקלעך און פּאַסט וואָס זענען אַריגינעל צוגעשטעלט גרויזעך דורכ־פראָדוצענט זענען אין זייערע ריכטיקע פּאָזיציעס און אין גוטן אַרבעט־צושטאַנד; פֿאַרזיכערן אַז די טעמפּעראַטורסטופּס פונקציאָנירט ריכטיק; פֿאַרזיכערן אז אַלע שפּינדל־שיינעס, קייט־שיינעס, אָדער סיי וועלכע אנדערע דעקלעך אָדער שיינעס צוגעשטעלט פונעם פראָדוצירער זענען אויפֿן אָרט אין גוטן אַרבעטס־צושטאַנד; פֿאַרזיכערן אַז די רעפּונס זענען אין גוטן צושטאַנד, ריכטיק אויפֿגעבלאָזן, און דאָס נאָך גענג פראָטעקטאָר; דער שטח, ווו דער פראָדוקט זאָל אָפּעריירט ווערן, מוז זיין זיכער און פּאַסיק פֿאַר א זיכערער אָפּעראַציע.
- קאָמפּאָנענטן מוזן ווערן אויפֿגעהאַלטן און רעפּאַרירט לויט די ספּעציפֿיקאַציעס פון דעם פאַבריקאַנט, און נאָר ריזערוו־טיילן וואָס דער פאַבריקאַנט האָט באַשטעטיקט, זאָלן ווערן גענוצט; די אינסטאַלירונג מוז דורכגעפֿירט ווערן דורך אויסגעהיזרטע דיסטריבוציאָנער אָדער אנדערע קוואַליפֿיצירטע פערסאָנעל.
- וואַרענונג: טאָן ניט אָפּלאָזן ניט־אָפּלאָדאַבאַרע באַטאַרייען.
- לאָזט נישט הענט, פֿיס, האָר, קייַן טייל פון דעם גוף, קלייַדער אָדער עלעמענט זאָכן קומען אין קאָנטאַקט מיט באַוועגלעכע טיילן, האַלט אָדער דעם אנטרייב־סיסטעם בשעת דער מאַטאָר לויפֿט.
- דער פּראָדוקט טאָר נישט נעוועט ווערן דורך קיינער אָדער פערזאָנען מיט פֿאַרקלענערטע פיזישע, סענסאָרישע אָדער נייסיטקע פֿעיקייטן, אָדער וואָס פֿעלן דערפֿאַרונג און וויסן, סיידן זיי ווערן אויפֿגעפּאַסט אָדער האָבן באַקומען די נויטיקע אינסטרוקציעס (IEC 60335-1/A2:2006).
- קינדער טאָרן נישט שפּילן מיט דעם פּראָדוקט אָן השגחה (IEC 60335-1/A2:2006).
- דאַרף זיין א דערוואַקסענער אויפֿפאַסער.
- עס איז פֿאַרבאָטן צו פֿירן פֿאַרמיטלען פֿאַר צ זוועקן פון געיצע, דורכפֿירן קונצן אָדער דורכפֿירן סיי־וועלכע אנדערע מאַנעווערס וואָס קענען פֿירן צו א פֿאַלוטס פון קאָנטראָל, אָדער וואָס קענען גורם זיין אומקאָנטראָלירטע אויפֿפֿירונג אָדער רעאַקציעס פון דעם שאָפֿער אָדער פאַסאַזשיר.
- ניט ניצן עס נאָענט צו פֿאַרמיטלן.
- פֿאָרמייד שאַרפֿע הויפֿן, דרעאַשז־גרילן און פלוצלינגע עמערדזשנסן אין דער וועג־אויבערפֿלאַך. דער פּראָדוקט קען פלוצלינג אָפּשטעלן.
- פֿאַרמיידט נאָסן און אויבערפֿלאַך וואָס זענען באַדעקט מיט וואַסער, זאַמד, גראַוועל, שטויב, בלעטער אָדער קיין אנדערע אָפּפאַל. נאָס וועטער רעדוצירט די בריוק־פונקציאָנאַליטעט און די זעבראקייט.
- פֿאַרמיידט צו פֿאָרן לענג אַבזשנדבארע נאָגל, זאַמפּן, פֿליסקייטן אָדער שטוב וואָס קענען אריסטרופֿן א פֿייער.
- אָפּעראַטאָרן מוזן זיך האַלטן צו אלע רעקאָמענדאַציעס פון אינסטרוקציעס פון דעם פאַבריקאַנט, וויַ אויך מוזן זיי נאָכקוקן אלע נעמען פון רעגולאַציעס: פֿאַרמיטלען פֿאַר־לירנט זאָלן נישט ווערן געפֿירט, אויסער אין באַזונדנונגן פון ענגע טאָג־לימיטקייט; מען זאָל דערמוטיקן די איינגענומער צו מאַכן זייערע פֿאַרמיטלן מער זעבאַר (כדי צו פֿאַרזיכערן אז זיי זענען קלאָר זעבאַר) דורך נישן באַלייכטונג און רעפֿלעקטאָרן, און, אין פֿאַל פון נידעריק־פֿראָפּיל פֿאַרמיטלן, דורך נישן סיגנאַל־פֿאָגען מאַנועטירט אויף בייַגעוווידיקע שטעקנס.
- מענטשן מיט די פֿאָלגנדיקע צושטאַנדן זאָל מען ראָטן נישט צו נישן דעם מכשיר: די וואָס האָבן הארץ־צושטאַנדן; שוואַנגערע פֿרויען; און מענטשן מיט קאָפּ- רוקן- אָדער האַלדז־צושטאַנדן, אָדער וואָס האָבן פֿריער דורכגעמאַכט אַ

- עלעקטרישע ביצ׳יקלען וואָס זענען נישט באשטימט פֿאר באניץ אין הויכע געגנטן — וואָס קען זאַרחפֿן לעגנעדע עלעקטרישע קרייזן — מוזן וועדן באצייכנט מיט נישט פּאַסיק פֿאר באניץ אויף הויכן העכער 2,000 מעטער אויבער ים־שפּיגל.
- ניצט נאָר די באַטעריי (באַטעריעס) וואָס דער פֿאבריקאנט האָט ספעציפיצירט.
- ביטע לייג עס אין אַ שלאָס אָדער וועג עס אין נישט אין באניץ. ביטע האַלט עס אין אַ שלאָס אָדט בשעת עס וועדט אויפֿגעלאָדן אָדער וועג עס אין נישט אין באניץ.
- **וואַרענונג** – סכנה פֿון פֿייער – דער באַניצער טאָר נישט פּרווון צו פֿאַרריכטן קיין טיילן.
- **וואַרענונג** – סכנה פֿון פֿייער – עס זענען נישטאָ קיין טיילן וואָס דער באַניצער קען סערוויסירן.

פֿאַסאַזשירן זאָלן נישט וויייגן מער ווי 140 פּאונד (63.50 ק"ג).

ענדערונגען

פֿרווזט נישט אָפּצוזומען, מאָדיפֿיצירן, פּאַרריכטן אָדער אויסטוישן דעם אָפּאַראַט אָדער קיין פֿון זיינע קאָמפּאָנענטן אָן אינסטרוקציעס פֿון דער דשוועסטאָן קאָר־טיס. דאָס וועט אָפּהייבן די גאַראַנטיע קען פֿירן צו פֿעלער, וואָס קענען גורם זיין צו פֿאַרווונדונג.

נאָך אָפּעראַציאָנעלע פֿאַרזיכטיקייטן

ניט אויפֿהייבן דעם פֿאָרדוקט פֿון דער ערד בשעת עד אַרבעט אין בשעת די ראָדן באַוווּנדן זיך. דאָס קען קומען זיין אַז די ראָדן וועלן פֿרייַ דרייַען, וואָס קען פֿירן צו פֿאַרווונדונג פֿון אייַך אָדער אָנדערע אין דער נאָענט. ניט שפּרינגען אויף אָדער אַראָפּ פֿון דעם פֿאָרדוקט, אָן נישט שפּרינגען בשעת אין ניצט אים. שטענדיק פֿאַרזיכן אַז אייערע פֿיס זאָלן שטיין פֿעסט אויף די פּיס־שטיין בעת די ניצט באַניצונג. שטענדיק קאָנטראָלירן די באַטעריי־לאָדונג פֿאָרן באניץ.

באַזייטיקונג פֿון גענישטע באַטאַריין



די באַטאַריי אָנטהאלטן גיפֿטפֿולע־סובסטאַנץ וואָס קענען שטעלן אין ריזיקע פֿאַר דער סביבה אָן פֿאַר מענטשלעכן גיזונט. דער סימבאָל אויף דער באַטאַריי אָן/אָדער דער פּאַקונג זאָגט אַז מען מוז נישט אַרויסוואַרפֿן זאָלן נישט וועדן אפּגענומען פֿון די הויז־אָפּפאַל. באַטאַריעס מוזן וועדן אפּגענומען אָן אין באשטימט באַמוגונס־פונקט פֿאַר ריסייקלינג. דורך דעם וואָס איר פֿאַרזיכערט אַז געניצט באַטאַריי וועדן באַזייטיקט וו׳ גע־מעריק. בעלפֿט אַיר פֿאַרמיידן מעלעכע נעגאַטיוו קאָנסעקוואָנץ פֿאַר דער סבֿיבה אָן מענטשלעך גיזונט. דאָס אינדערארבן פֿון דו דאָזיקע מאַטעריאַלן וועט אויך העלפֿן אויפֿהיטן נאַטירלעכע רעסורסן. פֿאַר וויייטערדיקער אינפֿאָרמאַציע וועגן אינדערארבן געניצטע באַטאַריי, ביטע פֿאַרבינדט מיט מיטן אפּפֿאַל־באַזייטיקונג דינסט פֿון אייער לאַקאַלן ראָט.

אפּעראציע אין יענע טיילן פֿון דעם גוף; אזן מענטשן מיט סיי וועלכע נייטיקע אָדער פֿיזישע צושטאנדן וואָס קענען זיי מאכן אנפֿעליק צו פֿאַרווונדונג. אָדער וואָס קענען שטערן זייער פֿיזישע פֿינקטקדיקייט אדער נייטיקער פֿעיקייט צו באַמערקן, פֿאַרשטיין און נאָכפֿאלג אלע זיכערקייט־אינסטרוקציעס, אזן זייער פֿעיקייט צו פֿאַרטראָגן די ריזיקעס וואָס זענען פֿאַרבונדן מיט באניץ פֿונעם מכשיר.

- פֿאַר נישט מיט זיין בייסיקל בּיי נאַכט.
- פֿאַרט נישט נאָך טרינקען אלקאָהאל אדער נעמען רעצעפּט־מעדיצאַמענטן.
- וועג אין אָדער אויף אַ בייסיקל, טראָגט נישט קיין חפצים.
- ניט ניצן דעם פֿאָדוקט בשעת מען איז בארפֿוס.
- זאָרג שטענדיק אַז דו טראָגסט שיך אזן ניצן דו שיכלעך.
- זאָרג אַז זיינע פֿיס זאָלן שטענדיק שטארק געשטעלט זיין אויף דער דעק.
- אָפּעראַטאָרן מזוז שטענדיק טראָג פֿאסיקע שוץ־קלייַדער, אריינגערעכנט, אבער נישט באַגרענעצט צו א העלם מיט דער פּאסיקער טערטיפֿיקאַציע, אזן אלע אנדערע אויסרוסטונג וואָס דער פֿאבריקאנט רעקאָמענדירט: שוץ־אויסרוסטונג זוי העלמען, קני־פּאדס אזן עלבע־פּאדס מזוז שטענדיק וועדן בעת ניצונג.
- גיב שטענדיק וועג פֿאר פֿוסגייער.
- זייט אויפֿמערקזאם אויף די זאָכן וואָס זענען גלייך פֿאָרן אייך אזן אויף די וואָס זענען וויייטער אוועק.
- לאָז זיך נישט אפֿלייגן בשעת דו פֿאָרן, למשל דורך ענטפֿערן אויף דער טעלעפֿאָן אָדער זיך פֿאַרגעסן מיט אנדערע אקטיוויטעטן.
- ניט מער ווי איין מענטש מעג פֿאָרן אויף דעם פֿאָדוקט.
- וועג אין פֿאָרט מיט דעם פֿאָדוקט צוזאמען מיט אנדערע רייטער, זאָרגט שטענדיק אַז איר האַלט אַ זיכערן אפּשטאנד, כדי אַז פֿאַרמיידן אַ צוזאמענשטויס.
- וועג אין דרייַיט זיך, זייט זיכער אַז איר האַלטט אייער באַלאַנס.
- פֿאָרן מיט טראָמפּן וואָס זענען נישט ריכטיק אייַנגעשטעלט איז געפֿערלעך אזן קען פֿירן צו ערנסטע פֿאַרווונדיקונגען אָדער טויט.
- די בעשטע קענען וועדן הייס בעת באניץ. אזוי פֿאַרמיידט זיי אַז ריין מיט דיינע נאַקעטע הענט.
- צו שטאַרק אָדער צו פֿלוצלינג בעת קען זיין אַז די ראָד זיך פֿארשפּאָרט, וואָס קען פֿירן צו אַ פֿאַרלוסט פֿון קאָנטראָל אויפֿן בייסיקל אזן צו אַ פֿאל. פֿלוצלינג אָדער אינערמעסיקע בעת קען פֿירן צו פֿאַרווונדונג אָדער טויט.
- אויב די טראָמפּן דעמפּן לויז, ביטע רעגולירן זיי מיט א הערקשליסל, א שרויבֿשייער אָדער קיין אנדער פּאסיק נעגייַג, אָדער ביטע קאָנטאַקטירט די קונה־סערוויס־טים פֿון דשוועסטאָן.
- טוישט גלייך אויס יעדן אינסטרומענט אָדער צעבראָכענעם טייל.
- זאָרג אַז אלע זיכערהייט־טעקניק זיינען אין די רכטיקע עדטער אזן אַז די פֿאַרשטייט וואָס זיי מיינען, אייזער דו פֿאַרסט מיט בייסיקל.
- דער בעל־הבית מוז לאָזן זי איינהיט וועדן בעניצט אזן אפּעראט נאָר נאָך דער האט זיכער נעמאכט אז זי אפּעראטאָרן קענען פֿארשטיין אזן אפּעראַן אלע קאָמפּאָנענטן פֿון דער איינהיט איידער נעניצן.
- פֿאָר נישט אויף א בייסיקל אָן פּאסיקער טערעריזונג. פֿאָר נישט מיט הויכע ניקקיינטן, אויף אומגליַיכן גרונט אָדער אראָפּ שיפּוען. טאָן נישט קיין קונצן אָדער מאכן פלוצלינגע דרייען.
- עס איז רעקאָמענדירט אז איר לאָדט עס אינעווייניק.
- עס איז רעקאָמענדירט אז איר זאָלט עס נוצן אין דרויסן.
- לאָזן בלייַבן אויסגעצויגן צו אולטראַוויאָלעטע שטראָלן, רעגן אזן די וועטער־עלעמענטן קען שוידיקן די מאַטעריאַלן פֿון דער רעם; דערפֿאָר איז ראָטזאם צו האַלטן די אינעווייניק וועג זי איז נישט אין באניץ.

ווויכטיקע זיכערהייט־אינסטרוקציעס

ווארנונג – וועג איר ניצט דעם פּראָדוקט, מוזט איר שטענדיק נאָכפֿאָלגן די יסודותדיקע זיכערקייט־פֿאָרזיכטן, אַרייַנגערעכנט די פֿאָלגנדיקע:

(A) ביטע לייענט אַלע אינסטרוקציעס איידער איר נוצט דעם פּראָדוקט.

(B) כדי צו מינימאַליזירן די ריזיקע פֿון פֿאַרווונדונג, איז עס נייטיק צו זיין אויפֿמערקזאַם־וועלנטיק פֿאָרזיכטיק וועג מען ניצט דעם פּראָדוקט אין דער אַנווען־זעהייט פֿון קינדער.

(C) לייג נישט דיינע פֿינגער אָדער הענט אינווייניק אין דעם פּראָדוקט.

(D) ניצט נישט דעם פּראָדוקט אויב דער בייַגעוודיקער שטראָם־קאַבל אָדער דער אויסגאַנג־קאַבל איז אָפּגעניצט, אויב די אינזאָלאַציע איז גשפּאָלטן, אָדער אויב עס זענען פֿאַרלאָזן אַנדערע סימנים פֿון שאָדן.

(E) פֿאַר אַלע קוויפּמענט מוזן די אינסטרוקציעס אָנגענעבן די פאלגנדיקע: דאָס קוויפּמענט איז נישט באַשטימט פֿאַר באַניץ בייַ אַרומיקע טעמפּעראַטור אונטער 10- °F 14) C) אָדער העכער 40 °F 104) C).

(F) פֿאַר אַלע דעוויסעס מוזן די אינסטרוקציעס אָנגענעבן די פאלגנדיקע: די באַטעריי איז באשטימט צו ווערן אויפֿגעלאָדן וועג די אַרומיקע טעמפּעראַטור איז צווישן 0 °F 32) C) און 40 °F 104) C). קיינמאָל נים אויפֿלאָדן די באַטעריי וועג די אַרומיקע טעמפּעראַטור ליגט אַרויס פון דעם ריינדזש.

פּראָפּאָזיציע 65 אין קאַליפֿאָרניע

ווארנונג: דער פּראָדוקט קען אייַך אויסשטעלן צו כעמיקאַלן, אַרייַנגערעכנט קאַדמיום, וואָס דער שטאַט קאַליפֿאָרניע האָט אידענטיפֿיצירט ווי אַ סובסטאַנץ באַקאַנט פֿאַרן גורם צו ראַק, געבורט־דעפֿעקטן אָדער אַנדערע רעפּראָדוקטיווע שאָדן. פֿאַר וויַיטערדיקע אינפֿאָרמאַציע, ביטע באַזוכן: WWW.P65WARNINGS.CA.GOV.

הודעה אויף צוגעפּאַסטקייט

דער אפּאַראַט איז אין הסכם מיט טייל 15 פון די כללים פון דער פעדעראַלער קאָמוניקאַציע־קאַמיסיע (FCC). זייַן אפּעראַציע איז אונטערטעניק צו די פֿאלגנדיקע צוויי באדינגונגען: (1) דער אפּאַראַט טאָר נישט פֿאַראורזאכן שעדלעכע שטערונגען, און (2) דער אפּאַראַט מוז אונעמען יעדע באקומענע שטערונג, אריינגערעכנט שטערונגען וואָס קענען פֿאַראורזאכן אומגעוווּנטשטע אפּעראַציע. ווארנונג: יעדער ענדערונג אדער מאָדיפֿיקאַציע פון דעם אפּאַראַט אָן דער אויסדרוקלעכער צושטימונג פון דער פֿאַראַנטוואָרטלעכער פּארטיי קען בטל מאַכן דעם באַניצערס רעכט צו אפּעריר דעם אפּאַראַט.

באַמערקונג: דער דאָזיקער מכשיר איז אויסגעפּרוווט אונטערן און מיט האַט פֿון דיגיטאַל דעוויס קלאַס B דיונים אלע מכשירים, לויט טייל 15 פון די רעגולאַציעס פון דער פעדעראַלער קאָמוניקאַציע־קאַמיסיע (FCC). די דאָזיקע גרענעצן זענען אויסגעמאַכט צו אויסמיידן שעדלעכע שטערונגען אין א וווינהויז אינסטאַלאַציע. דער אפּאַראַט יענערייט, ניצט און קען אויסשטראַלן ראַדיע־פרעקווענץ־ענערגיע און קען פֿאַראורזאכן שעדלעכע שטערונג צו ראַדיע־קאָמוניקאַציעס אויב ער איז נישט אינסטאַלירט און באַניצט לויט די אינסטרוקציעס. אבער, עס איז נישטא קיין גאַראַנטיע אז שטערונג וועלן נישט פֿאָרקומען אין א באַזונדערע אינסטאַלאַציע. אויב די דאָזיקע דעוויסעס פֿאַראורזאכן שעדלעכע שטערונג פֿאַרן ראַדיע־ אָדער טעלעוויזיע־אויפֿנאַם — וואָס מע קען פעסטשטעלן דורכן אויס־ און אַנצינדן די דעוויסעס — זענען דעם באַניצער ערמוטיקט צו פּרוווון צו קאָרעקטירן די שטערונג דורך איינעמען איינע אדער מער פון די פֿאלגנדיקע מיטלען:

צילן אדער דעם אנטענע אדער באזונדע אים אן צו אנדערן ארט.

פֿאַרגרעסערן די דיסטאַנץ צווישן דעם אפּאַראַט און דעם אויפֿנעמער.

שטעק דעם אפּאַראַט אין א סאָקעט אויף א אנדערן קרייַז ווי דער, צו וועלכן דער דעזיסווער איז פֿאַרבונדן.

קאָנסולטירט אייער דילער אדער א דערפֿאַרענע ראַדיע־ און טעלעוויזיע־טעכניקער פֿאַר הילף.

אויב מען פֿאָלגט נישט די אונטן־אָנגעגעבענע אינסטרוקציעס, קען דאָס פֿירן צו פֿאַרווונדונגען פֿונעם קינד אָדער אנדערע.

- וועג איר מאַנטירט, זאָרגט אַז קליינע טיילן זאָלן נישט זיין אין דערגרייך פֿון קינדער.
- דער אקסעסואַרי איז וועג אינסטאַלירט און אַראָפּגענומען דורך א דערוואַקסענער.
- פֿרווויז דאָס פּראָדוקט רעגולער, צו זיכערן אַז עס איז נישט געשעדיקט.

.די צוזאַמענשטעלונג מוז דורכגעפּירט ווערן דורך אַ דערוואַקסענעם

ווארנונג:

צו מינימאַליזירן די ריזיקע פון פֿאַרווונדונג, איז דער אויפֿזיכט פון אן ערוואקסענער נייטיק. קיינמאָל נים ניצן עס אויף באַמז, ניבביי מאַטראַ־פֿאַרמיטלען, אויף אָדער ניבביי שטייוועריקע שיפונע אָדער טרעפ, אָדער אין שווימבאַדן אָדער אין קיין אנדערע וואסער־גופים, שטענדיק טראָגן שיך, און קיינמאָל נים לאָזן מען ווי איין פאַסאַזשיר בייַ איין מאָל.

בוררות־הסכם

וויכטיקע מעלדונג וועגן אייערע .רעכט – ביטע לייענט

דער אַרביטראַציע־הסכם ('דער הסכם') באַשטימט דעם אופֿן ווי אַלע תביעות קענן אונדז אין פֿאַרבינדונג מיט דעם קויפֿן און/אדער דער נוצן פֿון אונזערע פּראָדוקטן זאָלן ווערן געלייזט. דער הסכם באַשטימט וויכטיקע נגיעות־לעצט רעכטן. ביטע לייענט דעם הסכם אָפּמערקזאַם.

דורך קויפֿן אונזערע פּראָדוקטן פֿון אונדז אַדער פֿון קיין דריטער פּאַרטיי, פֿאַרשטייט איר און שטימט זיך אַז איר יעדער קאַנפֿליקט צווישן אייך און אונדז וועגן דעם פּראָדוקט וועט ווערן גע־לעזייגט דורך אַ בינדנדיקער אינדיווידועלער ארביטראציע לויט די תנאים פֿון דעם אָפּמאַך; דערבייַ, איר וועט אָפּ אייער רעכט צו אַנטיילנעמען אין אַזעלכע קאַנפֿליקטן אַדער צו רעפּרעזענטירן אַ גרופּע פֿון קאַנסומענטן אין זיי. אויב איר זענט נישט מסכים צו די תנאים, מוזט איר צוריקשיקן דעם פּראָדוקט אין 30 טעג נאָך איר האָבן עס באקומען.

גילטיקער נגעזץ; צוזימונג

דער דאָזיקער אָפּמאַך וועלט רעגולירט דורך די פֿאַרשריפֿטן פֿונעם פֿעדעראַלן אַרביטראַזש־נגעזץ, 9 et seq. U.S.C. §§ 1, און, אין דעם מאָס וואָס שטאָט־נגעזעצן זענען אנווענדלעך, דורך די נגעזעצן פֿונעם שטאַט דעלאַוואַר, אָן אכטונג צו פּרינציפּן פֿון קאָנפֿליקטן פֿון נגעזעצ. דורך האַלטן דעם פּראָדוקט מער ווי דרייסיק (30) טעג פֿון דער דאַטע פֿון באַקומען, באַשטעטיקט איר אז איר האָט פֿולייענט, פֿאַרשטאַנדן און זענט מסכים צו זיין בעזונדן דורך דעם אָפּמאַך. אויב איר זענט נישט מסכים מיט דעם אָפּמאַך, מוזט איר צוריקשיקן דעם פּראָדוקט אין פֿאַרלויף פון דרייסיק (30) טעג פֿון דער דאַטע פֿון באַקומען, כדי צו באַקומען אַ פֿולן צוריקצאָל פֿונעם קויף־פּרייַז.

.ערשטנס: אויסגלייך דורך בינדנדיקער ארביטראַזש

יעדער תביעה אַדער מחלוקת צווישן אייך און אונדז, אַדער צווישן אייך און קיין פֿון אונדזערע טאָכטער־פֿירמעס אַדער פֿאַרבונדענע נעשעפֿטן, אַדער אונדזערע אנגענט אַדער פֿאַרשטייער, וואָס שטאַמט פֿון אַדער איז אויף וועלכן עס איז שייכות צום פּראָדוקט אַדער דעם דאָזיקן אָפּמאַך, זאָל בעלייטן ווערן דורך אַ סאָפֿקדיקער אָדער פֿאַרפֿליכטענדיקער בוררות. די דאָזיקע ארביטראַזש־פֿאַרפֿליכטונג איז גילטיק נישט נעקוקט אויף דעם צי דער תביעה אַדער מחלוקת איז שייך צו פֿאַרבראָכענעם־רשעות אַחריות, שוווינדל, פֿאַלשע פֿאַרשטעלונג, פּראָדוקט־אַחריות, פֿאַרנאַכלעסיקונג, אָ פֿאַרלעצונג פֿונעם נגעזץ, אַדער יעדן אַנדערן יורידישן יסוד. איר דערקענט און שטימט אויסדרוקלעך אָפּצוזאָגן אַלע אייער רעכט צו אַנהייבן לעגאַלע פֿאָרצוגרונ באזונדערס אויף אזעלכע טענות אַדער מחלוקתן, און אז אזעלכע פֿאָרצוגרונ זאָלן נישט ווערן באשלאָסן דורך א רעכטער אַדער א נעשוווירענער־גערעכט. אנדער־פֿונדעסטוועניג, קען יעדער צד בעטן א צייטווייליקע פֿאָרדעמונג אַדער יעדן אַנדערן גלייכבראַכטיקטן רעליעף פֿון א גערעכט פֿון קאָמפּעטענטער יורי־סדיקציע, בלויז כדי צו פֿאַרמיידן אומפֿאַרגיטיקט שאַדן בעת מע וואַרט אויף דעם אויספֿיר פֿון דער בוררות, אָן אויפֿגעבן יעדן רעכט צו בוררות בנוגע דעם אונטערליגנדיקן קאָנפֿליקט.

.צווייטנס: וויי־בער פֿון באַטייליקונג אין דער קלאַס־אַקציע

אַלע ארביטראַציע־פֿאָרצוגרונ לויט דעם אָפּמאַך זאָלן דורכגעפֿירט ווערן אויף אַ אינדיווידועלער (אנשטאָט א קלאַס) באַזיס, און דער ארביטער זאָל נישט האָבן קיין אויטאָריטעט צו אַרויסגעבן א קלאַס־פּרייַז. איר דערקענט און זענט מסכים אז דער אָפּמאַך פֿאַרבאָט אייך בפֿירוש צו אָנהייבן ארביטראציע־פֿאָרצוגרונ וויי א פֿאַרשטייער פֿון אַנדערע. אַדער זיך אָנצושליסן אין סיי וועלכע ארביטראציע־פֿאָרצוגרונ וואָס ווערן געבראכט דורך סיי וועלכער אנדערער פערזאָן. איר זענט אויך מסכים און באשטעטיקט אז איר זענט מוזמר אויף אייער רעכט צו האבן לעל וויי א פֿאַרשטייער, פֿריוואטער קלאגער אַדער אין יעדער אנדערער פֿאַרשטייער־קאָפּאַציטעט, און/אדער צו אנטיילנעמען וויי א מיטגליד פֿון א גרופּע פֿון תובעים אין יעדערע יורידישע פּראָצעדורן וואָס ווערן געבראכט קעגן אונז און/אדער קעגן רעלעוואַנטע דריטע פּארטייען.

.דריטנס: בוררות־פּראָצעדורן

(A) איידער מען הייבט אָן קיין ארביטראַזש־פֿאָרצוגרונ לויט דעם אָפּמאַך, מוזט איר קודם־כל אויספֿרעגונג זיך תביעה אַדער דעם מחלוקת מיט אונדז דורך קאָנטאַקטירן אונזער פֿאַרשטייער אויפֿן אומזיסטן טעלעפֿאָן־נומער 1-866-225-9723 און צושטעלן אַלע נויטיקע אינפֿאָרמאַציע. מע קען אייך בעטן צושטעלן א שריפֿטלעכע דערקלערונג

פֿערטנס: קאַסטן.

אַלע אַדמיניסטראַטיוון קאַסטן וואָס שייך די אַרבעטסאיצע־פֿאַראַנטוואָרט, דורכגעפֿירט לויט דעם אָפּמאַך, זאָלן זיין ווי פֿאלגנדיק:

(A) אויב דער וועלט פֿון דער תביעה אדער מחלוקת, וואָס איז דער ענין פֿון די בוררות־פֿאַראַנטוואָרט, איז וויניקער ווי פֿינף טויזנט דאָלאַר (US$5,000), זאָל אייער פּינקטלעכע אַחריות פֿאַר אַדמיניסטראַטיוון קאַסטן נישט אינגרויס הונדערט דאָלאַר (US$100);

(B) אויב דער וועלט פֿון דער תביעה אדער מחלוקת, וואָס איז דער נושא פֿון די אַרבעטסאיצע־פֿאַראַנטוואָרט, לינט צווישן פֿינף טויזנט דאָלאַר (US$5,000) און פֿופֿציק טויזנט דאָלאַר (US$50,000), זאָל דיין פּינקטלעכע אַחריות פֿאַר אַדמיניסטראַטיוון קאַסטן נישט אינגרויס דריי הונדערט דאָלאַר (US$300); און

(C) אויב דער וועלט פֿון דער תביעה אדער מחלוקת, וואָס איז דער ענין פֿון די בוררות־פֿאַראַנטוואָרט, אינגרשריט $50,000, וועט אייער פּינקטלעכע אַחריות פֿאַר אַדמיניסטראַטיוון קאַסטן זיין לויט דעם נעשעפֿטלעכן אָפּצאָל־פֿלאַן וואָס וועט צוגעשטעלט דורך דער אָמעריקאַנער אַרביטראַציע־אַסאָציאַציע (AAA).

(D) יעדער צד זאָל טראָגן אין אָפּצאָל פון קאַסטן פון זיינע אייגענע אַדוואָקאַטן, עקספּערטן און עדות.

פֿינפֿט: קליינע תּביעות

אויב דער קלאָג פֿאַלט אונטער די יורסדיקציע פון דעם בוררים פֿאַר קליינע תּביעות, קען יעדער פון די צדדים אויסקלייבן צו בערענגן דעם קלאָג פֿאַר יעמעס בוררים, אנשטאָט זיך צו וועגדן צו אַרביטראַזש. יעדער קאַנפֿליקט וואָס קען נישט וועלן צוליינט אינעם בוררים־גרעבט פון דעם קליינע־קלאַגן־בוררים, מוז וועלן באַשטימט דורך א בינדנדיקער אַרביטראַציע לויט די באַזונדנונגן פון דעם אָפּמאַך. יעדער אָפּצולירונ קענ א באַשלוס פון דעם קליינע־קלאַגן־בוררים מוז וועלן באַשטימט דורך א בינדנדיקער אַרביטראַציע לויט די באַזונדנונגן פון דעם אָפּמאַך.

6. אפּטיילבאַרקייט.

אויב קיין באַשטימונג פון דעם אָפּמאַך וועלט דערקלערט אדער דורפֿנעמען אומגעזעצלעך, אומזיכערבאַר אדער אומגילטיק, איז די באַשטימונג אומגילטיק נאָר איר דער מאָס וואָס זי וועלט נעפֿונען אומגעזעצלעך, אומזיכערבאַר אדער אומגילטיק, און דער אינגאַנצן קראַפֿט און טייל פון דער באַשטימונג אלי אלע אנדערע באַשטימונגן בלייבן אין גאַנצער קראַפֿט און ווירקונג.

טאָראוויד טעק על־על־סי
794 שול־הויז גאס
ניו קאַסל, דעלאַוואַר 19720

אויספֿירונג־דאַטע: יאַנואַר 2026

וואָס באַשרייבט די נאטור פון אייער תביעה אדער מחלוקת. מיר וועלן האבן פֿערציק און פֿינף (45) טעג פונעם טאָג פון באקומען אזא קאַמוניקאַציע (אדער שריפטלעכע דערקלערונג) צו לייזן דעם תּביעה אדער מחלוקת ("דער לייזונג־פֿעריאָד"). אויב אייער תּביעה אדער מחלוקת ווערט נישט לויזט אינעם לייזונג־פֿעריאָד, מעגן איר אָנהייבן אַרביטראַזש־פֿאַראַנטוואָרט לויט די באַדינגונגן פון דעם אָפּמאַך.

(B) יעדער תביעה אדער מחלוקת וואָס אויפֿטרעט אונטער דעם הסכם זאָל ווערן דערלייטט דורך אַרביטראַציע לויט די קאַמוטאַר־אַרביטראַציע־רעגעלן פון דער אמעריקאַנער אַרביטראַציע־אַסאָציאַציע (AAA) וואָס זענען אין קראַפֿט אין יענער צייט. די רעגעלן פון פֿראַצעדור קען מען באַקומען דורך קאַנטאַקטירן די אמעריקאנער אַרביטראַציע־אַסאָציאַציע אדער דורך באַזוכן איר וועבזייט www.adr.org.

(C) א אַרביטראַטאָר מעג נישט דורכפֿיר גרופּע־אַרביטראַציע; דאָס הייסט, א אַרביטראַטאָר מעג אייך נישט דערלויבן צו אקטיין זוי א רעפּרעזענטאַנט, א ספּעציעלער אַדוואָקאַט, אדער אין קיין אנדערער רעפּרעזענטאַטיווער וועלן אין אַרביטראַציע־פֿראַצעדור פֿאר אנדערע.

(D) יעדער תביעה אדער מחלוקת לויט דעם הסכם זאָל ווערן בעשריבן אין ניו־יאָרק קאונטי, ניו־יאָרק; אנדער פֿאר תביעות פון $25,000 אדער וויניקער קענן איר אויסקלייבן דורכצופֿירן די אַרביטראַציע דורך טעלעפֿאָן אדער ווידעא־קאָנפֿערענץ, אין וועלכן פֿאל פערזענלעכע אַנטיילנעמונג ניט וועט זיין נייטיק.

(E) קלאָס־אקשאן־אַרביטראַציע. אויב צוואַנציק (20) אדער מער עגלעכע תביעות וועלן געגראכט קעגן אונדז אין יעדן ציינציק (90)־טאָגיקן פעריאָד ("קלאָס־אקשאן"), וועט די אמעריקאנער אַרביטראַציע־אַסאָציאַציע (AAA) אדמיניסטרירן די קלאָס־אקשאן וווי א קאַמערדיזיקן פראַצעדור. די אמעריקאנער אַרביטראַציע־אַסאָציאַציע (AAA) וועט אויסקלייבן בין צען (10) תּביעות צו דיינען וויי רעפּרעזענטאטיוו פראַצעדור, וואָס וועלן באשלאָסן וועלן קודם־כל. די רעזולטאטן פון די רעפּרעזענטאטיוו פראַצעדור וועלן נישט זיין פֿארזלבֿיקטאָרט פֿאר די אינדיוויזשוּעלע אַנטיילן, אנער זי צדדים מעגן זיי נישן כדי צו פֿארבעסערן דעם פּראָצעס. קיין צוזאַמענפֿאַסונג אינעם קלאַסן־קלאָג וועלן נישט ווערן אדמיניסטרירט אדער אַרביטרירט בעת די מאַדעל־פֿראַצעדור זענען אפֿן. דער לויף פון אלע צוזטרעלעכע פֿראַטעדוקונגס־פֿעריאָדן וועט ווערן אפֿגעשטעלט בעשך פון יענע אפּשטעל־פעריאָד אונטער דעם אפּטיילי. די אַרבּיטר באַשטימונג באַגרענעצט נישט אייער אינדיוויזידועלן רעכט צו אַרביטראַזש.

(F) אלטערנאטיוון אדמיניסטראטיווע קערפערשאפֿט. אין פאל אז די אמעריקאנער אַרביטראַציע־אַסאָציאַציע (AAA) איז נישט מסוגל אדער נישט גרייט צו אדמיניסטרירן א תביעה לויט דעם אָפּמאַך, JAMS, אינק. ("JAMS") וועט דיינען ווי די אדמיניסטראטיווע אויטאָריטעט פֿאר דער אַרביטראַציע לויט די "מינימום סטאַנדאַרטן פֿאר קאַנזומער־אַרביטראַציע", וואָס זענען אין קראַפֿט אין יענער צייט, בנימצא אויף www.jamsadr.com.

1. וועגן אייער פראָדוקט

1.1 פראָדוקט־ספעציפֿיק אַציעס

- פראָדוקט־דימענסיעס: 45.3 אינטשעס (לענג) × 22.0 אינטשעס (בריים) × 29.1 אינטשעס (הויך) |
- 115 סענטימעטער (לענג) × 56 סענטימעטער (בריים) × 74 סענטימעטער (הויך)
- העכערקייט פֿון דער אָנדלבאָר: 29.1 אינטשעס | 73.91 סענטימעטער
- זיץ־הייך: 19.2 אינטשעס | 48.8 סענטימעטער
- וואָג פֿון פּראָדוקט: 39.7 פֿונט | 18 ק״ג
- רעדער־גרייס: 16 אינטשעס | 40.64 סענטימעטער
- ברעיק־טיפּ: אָנטבערעיק
- מאַקסימאַלער וואָג: 140 פאונד | 63.5 ק״ג
- מינימום פּאַסאַזשיר־געווויכט: 44 פאונד | 20 ק״ג
- רעקאָמענדירטע עלטער: 13 יאָר און העכער
- מאַקסימאַלע גיכקייט: 14 מייל פּער שעה* | 22.5 ק״מ/שעה*
- מאַקסימאַלע אַרבעטס־צייט: 30 מינוט.*
- מאַטאָר: 300 וואַט
- באַטאַרייע: 36 AH 4.0 ,V, ליטיום־יאָן
- לאָד־צייט: ביז 4 שעה
- רעקאָמענדירטער רעיפֿן־דרוק: 40 פּי־סע־אַיי
- וואַסער־קעגנשטעל־ראַנג: IPX4
- UL באַשטעטיקונג: UL2272
- לאָדער: UL-באַשטעטיקט, V 42 גלייכשטראָם, 1.0 A

די אַרבעטס־צייט, גיכקייט, באַטאַרייע־לעבן און אַנדערע ספּעציפֿיקאַציעס פֿונם פּראָדוקט קענען זיך ענדערן אפֿהענגיק פֿונעם רייטער און די רייט־באַדינגונגען. זען אָפּטייל 5.5 פֿאַר וויייטערדיקע פּרטים וועגן די באַדינגונגען וואָס קענען ווירקן אויף דער פֿונקציאָנירונג.
** מאַקסימאַלע קאַפּאַציטעט

1.2 איבערבליק פֿונעם פּראָדוקט

1. דער הענטל
2. פֿאָדערשטע פֿאַנעל
3. רעדער (×2; פֿאָר און הינטער)
4. פֿאָדערשטע גאַפּל
5. רעיפֿן־וועגטיל מיט שטויב־דעקל (×2; פֿאָר און הינטער)
6. לאָד־פּאָרט מיט אַ דעקל
7. זיץ
8. רעפֿערענץ
9. פּיס־טומע *
10. האַנט־טאָרמאָז (×2, לינקס און רעכטס)
11. האַנדל
12. גיכקייט־מאָדוס־שאַלטער
13. האַנדלבאָר־קלאַמפּ
14. שפּיל־קנעפּל
15. אָנזייַג פֿון באַטאַרייע־אָפּלאָד־ניוואָ
16. גאַז־פעדאַל
17. לאָדער

נישט פֿאָראויס־צוגעפֿגעשטעלט; פֿאָדערט צוגעפֿשטעלן.

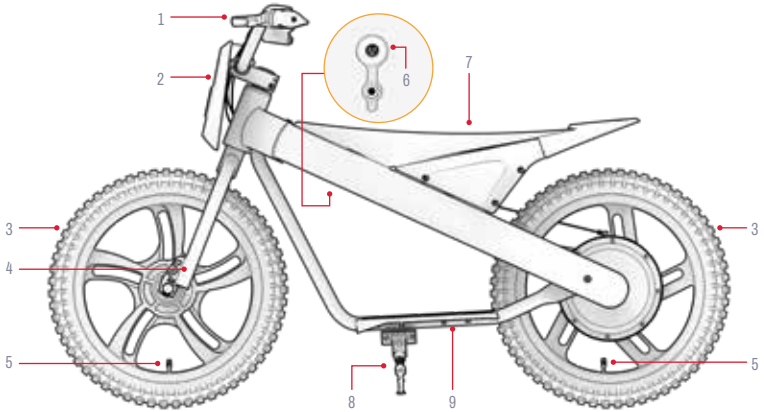

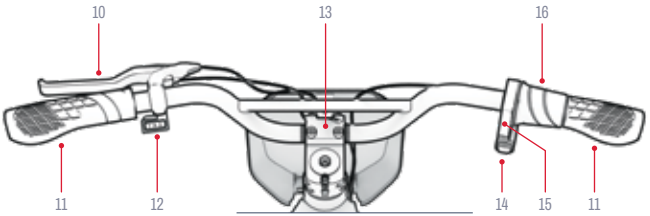

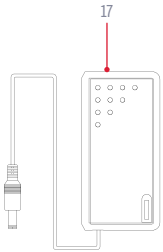

ביטע באַמערקט: די בילדער קענען נישט פינקטלעך אָפשפיגלען דעם אויסזען פֿונעם פּאַקטישן פּראָדוקט.

YI

1.3 אָנלייַן־רעסורסן

אַנטדעקט אונדזערע בעסטע
פּראָדוקטן
דערהייַנטיקטער פּראָדוקט
הנחיות
און שטיצ־מיטלען

איר קענט געפֿינען דעם באַניצער־גייד אָנלייַן אויפֿן פֿאָלגנדיקן לינק:
https://cdn.shopify.com/s/files/1/2530/6734/files/JAX-MANUAL-web.pdf

איר קענט זען אונדזער זאַמלונג פֿון באַניצער־אַנלייטונגען אויפֿן פֿאָלגנדיקן לינק:
https://ridejetson.com/pages/product-manuals

געצייַג, ויסריכט און רעזערוו־טיילן נייטיק פֿאַר אינסטאַלירונג, רעגולירונג און אויפֿהאַלטונג:**

C 13 מ״מ צוויי־זייטיק און 16 מ״מ שליסל	B 5 מ״מ אַלען־שליסל	A 4 מ״מ אַלען־שליסל
F האַנדלבאַר־קלאַמפּ	E M6 × 25 מ״מ העקסאַגאָנאַל־קאָפּ שראַבן (×4)	D M5 × 10 מ״מ העקסאַגאָנאַל־באָלץ
H פֿאָדערשטע פּאַנעל	G פֿאָדערריידז	

די צוגאַבן וואָס זענען נויטיק פֿאַר דער אינסטאַלאַציע זענען שוין אינסטאַלירט געווארן. ביטע זעט די אינסטאַלאַציע־טריט פֿאַר וווייטערדיקע פּרטים.
אַ 14 מ״מ שליסל איז ניט נייטיק צו מאַנטירן דעם פּראָדוקט.

2. אינסטאַלירונג־אינסטרוקציעס

2.1 הקדמות

- הייב אַן דיין אַוועגטור אויף דעם רעכטן פוס:
  אייזער איר ניצט דעם פּראָדוקט, לייענט ביטע דעם באַניצער־האַנטבוך גאַנץ און אָפמערקזאַם, אַרײַנגערעכנט די זיכערהייט־וואָרענונגען. ביטע זייט זיכער אַז איר פֿאַרשטייט, אָנגעמט און שטימט צו אַלע פֿאַלגנדיקע:
  - די רעקאָמענדאַציעס פון דעם פֿאַבריקאַנט.
  - זיכערהייט־אינסטרוקציעס און וואָרענונגען
  - לאָקאַלע געזעצן און רעגולאַציעס וועגן פֿאַרציקלען און אָפּעראַציע־פּראָצעדורן.
- נעמט אַרויס אַלע שוץ־פּאַקירונגען איידער איר הייבט אָן צונויפֿשטעלן.
- די ריכטונגען וואָס וועלן דערמאָנט אין דעם גייד — רעכט, לינקס, פֿאָרויס און צוריק — וועלן דעפֿינירט לויט דער פערספּעקטיוו פון דעם רײַדער בשעת ער זיצט אויף דעם בערג־בײַק. למשל, די "רעכט־האַנט זייט" פון דעם בערג־בײַק באַצייכנט די זײַט, וווּ די רעכט־האַנט פון דעם רײַטער וואָלט געווען.
- עס איז גרינגער צו צוזאַמענשטעלן דיין בערג־בײַק ווען זי שטייט גראָד אויף איר שטיינדער. (אָפּטיילונג 4.3)

2.2 פּאַסיקייט פֿונעם קאָנקורענט

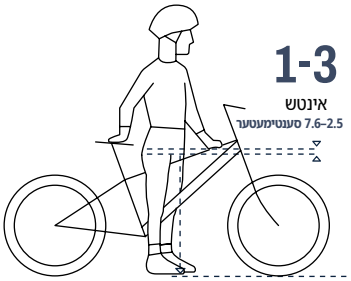

צו פֿאַרזיכערן אַ זיכערן און באַקוועמען פֿאָר, זאָל זיין אַ שפּאַלט פון לכל־הפּחות 1–3 אינטשעס (2.5-7.6 ס״מ) צווישן דעם דיך און דעם אויבערשטן רער פֿונעם בייַק־ראָם, וועלן דער פֿאָרער זיצט אויפֿן בייַק מיט ביידע פֿיס פֿלאַך אויף דער ערד.

2.3 פֿאַרמ אָנטירן דאָס פֿאָדערשטע ראָד



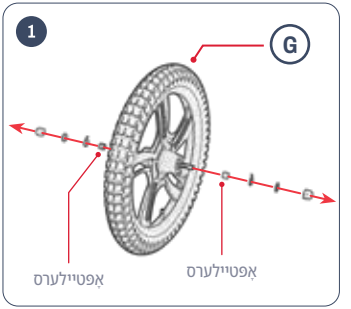

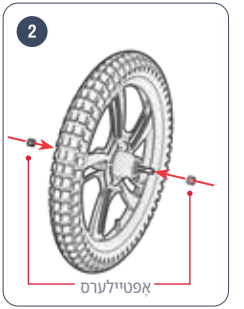

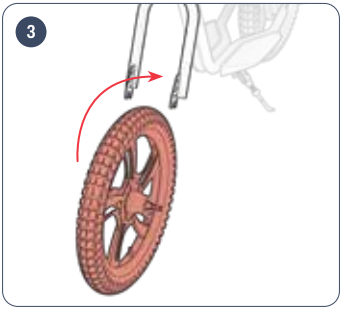

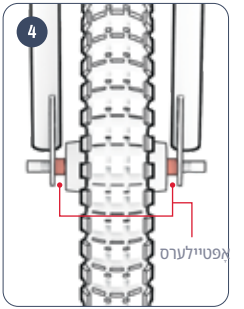

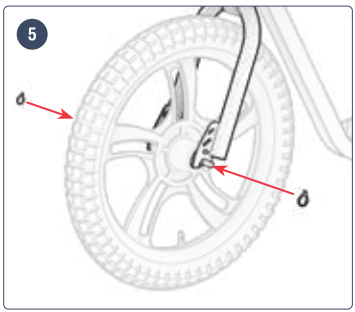
5


6

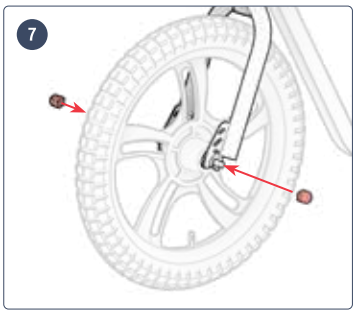
7

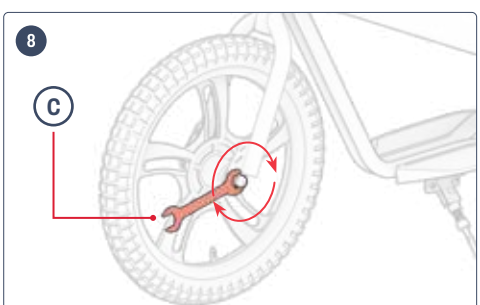
8
C

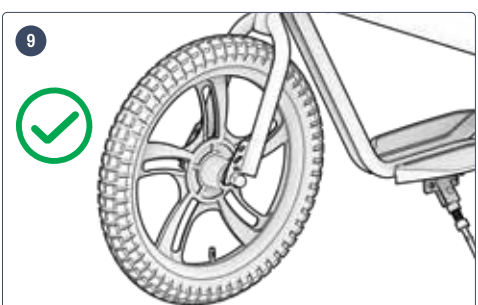
9

2.4 פּאַסן דעם האַנטלבער



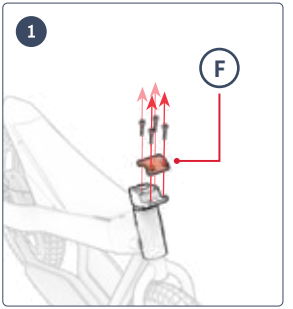

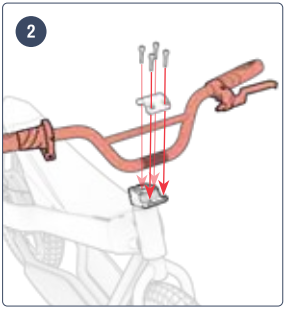

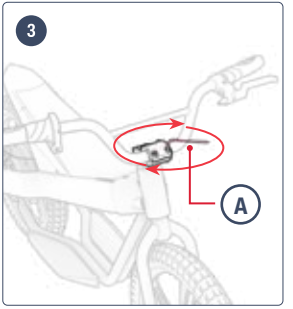

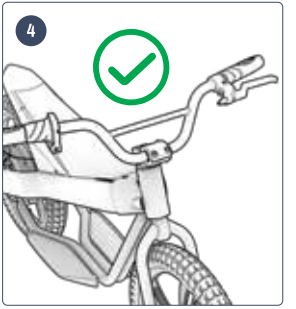

2.5 אינסטאַלירן דעם פֿאָדערשטן פּאַנעל

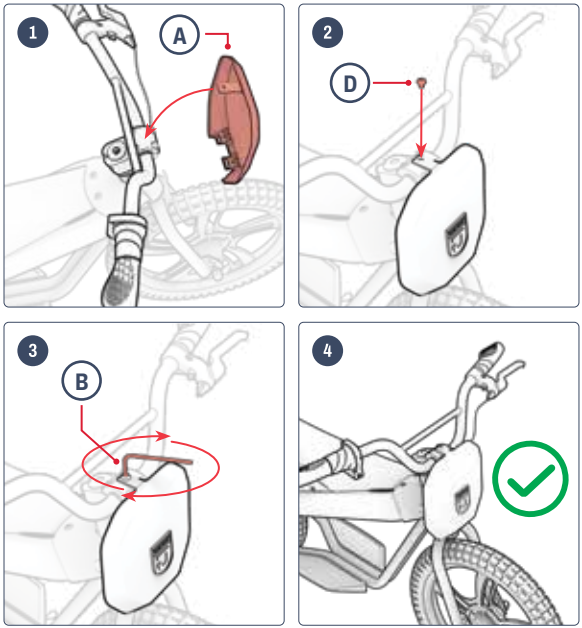



2.6 אָפּלאָדן די באַטאַרייע

נאָר דער ערשטער לאָדונג־סעסיע, און פֿאַר אַלע נאָכגייענדיקע לאָדונג־סעסיעס, לאָד די באַטאַרייע ביז זי איז גאָר אָנגעלאָדן. דאָס נעמט בערך 4 שעה אויב די באַטאַרייע איז גאָר אויסגעלאָדן.

1. ציט דעם דעקל פֿון דער לאָד־פּאָרט אויף דיין מיטל צו עפֿענען אים.
2. שטעק דעם טשארדזשער אין אַ וואַנט־קאָנטאַקט, דאַן פֿאַרבינד דעם טשארדזשינג־קאַבל צום טשארדזשינג־פּאָרט.
3. וועלן די אינדיקאַטאָר־ליכט אויף דעם טשארדזשער טוישט זיך פֿון רויט צו גרין, מיינט דאָס אַז די באַטאַרייע איז גאָר אויפֿגעלאָדן. נעמט אויס דעם לאָד־קאַבל פֿון דעם לאָד־פּאָרט, און דערנאָך נעמט אויס דעם טשארדזשער פֿון דער וואַנט־סאָקעט.
4. שליס דעם דעקל פֿונעם לאָד־פּאָרט.

סטאַטוס	לאָדער־אָנצייגער־ליכט:
שיקונג	רויטע באַלייכטונג
די שיקונג איז פֿאַרענדיקט	גרינע ליכט

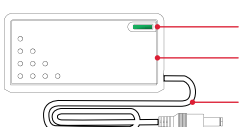

באַמערקונג: אייזער איר נוצט דעם פֿראָדוקט צום ערשטן מאָל, לאָדט אויף די באַטאַרייע פֿאַר **4 שעה**, אפֿילו אויב די לאָדונג־אינדיקאַטאָר־ליכט איז גרין, וואָס ווייזט אַז די לאָדונג איז פֿאַרענדיקט.

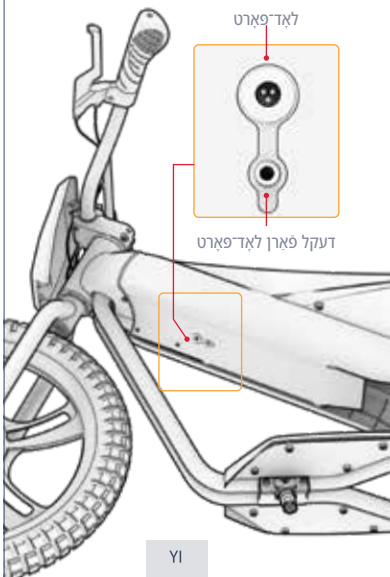

וויכטיק:

ניצט נאָר דעם צוגעשטעלטן לאָדער אָדער אַן איינעם וואָס איז דירעקט געקויפט פֿון "דזשעטסאָן" (דזשעטסאָן מאָדעל נומער: PJRIO-CH) און באַצייכנט מיטן קאָד FY0424201000, פּראָדוצירט פֿון "שענזשען פֿויוואַן דיאַן פּאָוער קאָ.,. לטד.".

⚠ ניט ניצן דעם ריכטיקן לאָדער קען פֿירן צו אַ פֿייַער אָדער אַ עקספלאָזיע.

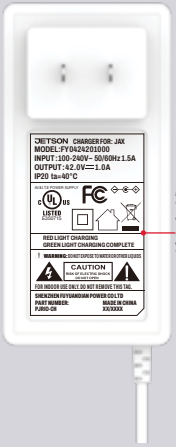

דאָס איז אַ ביישפּיל פֿון דער קאָרעקטער מעטאָדע וואָס אייער לאָדער וועט טראָגן.

וויכטיקע באַמערקונגען וועגן שיקונג:

- זאָרג שטענדיק צו פֿאַרמאַכן דעם לאָד־פּאָרט ווען די באַטאַרייע טאָקע נישט לאָדט.
- ניט אָנצינדן דעם פּראָדוקט בשעת ער לאָדט.
- ניט ניצן פּאָרטאַבילע מאַכט־סטריפּס.
- כדי צו האַלטן דיין באַטאַרייע אין דער בעסטער מעגלעכער צושטאַנד, לאָז זי גאַנץ יעדער מאָל — דאָס הייסט, פֿאַר בערך 4 שעה.
- לאָזט נישט אייער מיטל אויף לאָדונג אינעווייניק נאָכן אָדער פֿאַר לאָנגע צייַטן.
- פֿרוווט נישט אַרויסצונעמען אָדער אָפּצונעמען די באַטאַרייע.
- אַרומיקע טעמפּעראַטור־רייַך ביים לאָדן: 32 °F (0 °C) – 104 °F (40 °C)
- אַרבעט־טעמפּעראַטור־דיאַפּאַזאָן: 14 °F (-10 °C) – 104 °F (40 °C)
- זאָרג שטענדיק אַז דער דעקל פֿון דער לאָד־פּאָרט בלייַבט פֿאַרמאַכט ווען דער אַפּאַראַט טאָקע נישט לאָדט.
- ניט נוצן דעם פּראָדוקט אויב דער פֿלעקסיבלער מאַכט־קאַרד פֿון דער אַרויסגאַנג־קאַבל איז אָפּגעטראָגן, אויב די עלעקטרישע אינסולאַציע ( ) איז צעבראָכן, אָדער אויב עס זענען קיין אַנדערע סימנים פֿון שאָדן.
- ביטע זייט זיכער אַז דער מאָדעל־נומער פֿונעם לאָדער אויפֿן עטיקעט שטימט מיטן מאָדעל־נומער וואָס איז אויסגערעכנט אויבן.
- זאָרג אַז דער לייבל אויף דעם טשאַרדזשער וווייזט אַז ער איז קאַמפּאַטיבל מיט דיין דזשעטסאָן־מאָדעל. דו קענסט געפֿינען דעם מאָדעל־נאָמען און די SKU־נומער פֿון דיין דזשעטסאָן־גרעט אויף אַ לייבל אויף דער אויבערפלאַך, זייַט אָדער אונטן פֿון דער פּראָדוקט־הויז אָדער דער מאַנועל־באַזע.

2.7 רעיפֿן־דרוק און אויפבלאָזן

איידער איר פֿאָרט אויף אייער בייִסיקל צום ערשטן מאָל, דאַרפֿט איר אויפבלאָזן די רעיפֿן צו דער רעקאָמענדירטער דרוק פֿון **40 PSI** (פאונד פער קוואַדראַט־אינטש). ניצט אַ דרוקמעסטער צו קאָנטראָלירן אַז דער רעיפֿן־דרוק איז 35 PSI איידער יעדן פֿאָרן.

צו צוגעבן לופֿט:

1. נעמט אַראָפּ דעם שטויב־דעקל פֿון דעם רעדל־וועניטל אויף אייניעם פֿון די רעדער דורך אים דרייען קעגן דעם זייגער. לייגט עס אַוועק.
2. פֿאָלגט די אינסטרוקציעס פֿון דעם פֿאַבריקאַנט אויף אייער לופט־פּאָמפּע צו אויפבלאָזן דעם רעיפֿן. קאָנטראָלירט רעגולער דעם דרוק מיט אַ דרוקמעסטער און בלאָזט וויייטער ביז ער דערגרייכט **40 PSI**.
3. נעמט די לופט־פּאָמפּע פֿון דעם וואַלוו און שטעלט ווידער דעם שטויב־דעקל דורך דרייען אים מיט דער זייגער־ריכטונג אויף דעם וואַלוו.
4. איבערחזרן דעם פּראָצעס מיטן אַנדערן רעיפֿן.

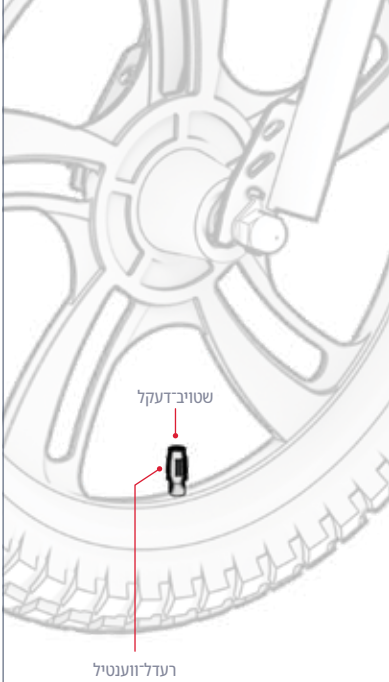

⚠ **ווייכטיק:** ניצט נאָר אַ האַנט־פּאָמפּע צו אויפבלאָזן די רעיפֿן פֿון אייער פּראָדוקט. קיינמאָל ניצט נישט אַ לופט־קאָמפּרעסער; דאָס קען גורם זיין אַז די רעיפֿן־טובלעך וועלן אויסברעכן.

3. אייגנשאַפֿטן און פֿונקציעס

3.1 אָנהייבן און אָפּשטעלן

דריק דעם מאָכט־קנעפּל און האַלט אים געדריקט פֿאַר דריי סעקונדעס צו אָנצינדן אָדער אויסמאַכן דיין דירט־בייַק.

וויכטיקע באַמערקונגען וועגן ענערגיע:

- צו שפּאָרן באַטאַרייע־קראַפֿט, געדענק שטענדיק אויסצושאַלטן דיין דירט־בייַק ווען דו שטעקסט אין אַ סערוויס־געביט אָדער ווען דו לאָגערסט עס אויבער נאַכט.
- שאַלט אויס דיין דירט־בייק ווען דו גייסט נעבן אים, כדי צו פֿאַרמיידן אַז דער מאַטאַר זיך אומגליקלעך אָנצונעמען אויב דו אומגליקלעך דרייסט די גאַז־האַנטל.

באַמערקונג: דער דירט־בייַק וועט זיך אויטאָמאַטיש אויסשאַלטן נאָך אַכט מינוט אומטעטיקייט.

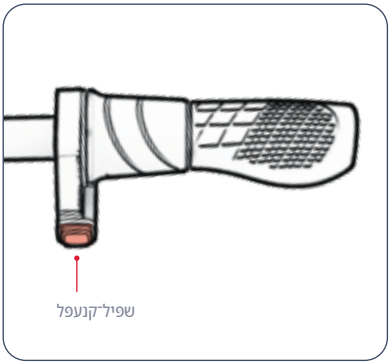

3.3 ב אַניץ פֿון דעם גענעראטאר־פּאַל

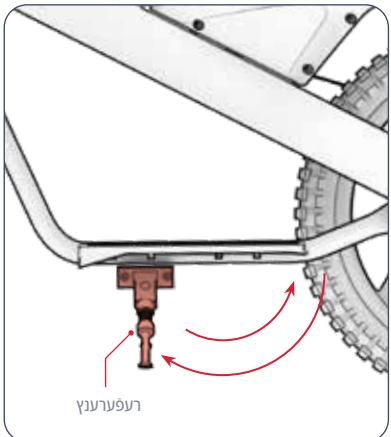

צו שטעלן דעם "ריאָ" בייַ אין אַ אויפֿגערעכטער שטעלונג אויף דעם שטאַנד, דרייט דעם שטאַנד אַראָפּ און דאַן לייגט דעם בייַק פֿאַרזיכטיק אויף אים. צו הייבן דעם שטאַנד, דרייט אים צוריק אַרויף.

⚠ וויכטיק: שטעלנדיק זאָרג אַז דו הייבט אויף דעם שטיצפֿוס אייַדער דו פֿאַרסט מיט דיין בייַסיקל.

3.2 פֿאַרשטיין די ב אַט אַרייַע־אָנצייגער־ליכט

איר קענט קאָנטראָלירן די באַטאַרייַע־לאָד־שטאַפּע דורך קוקן אויף די אינדיקאַטאָר־ליכט.

בערך פּראָצענט פֿון דער באַטאַרייַע וואָס איז נאָך פֿאַרבליבן*	די באַטאַרייַע דער אינדעקס פּראָגרעסיוו	
וויכטיק: וועט די באַטאַרייַע־לאָדונג פּאַלט צו 0%, וועט דער בייַק אויפֿהערן צו ארבעטן. ביטע לאָדט עס ביז עס איז גאָר אויפֿגעלאָדט (זע אָפּטייל 2.4) אייַדער אייַער קומענדיקער רייזע.	100% - 76	4 גרין פּראָגרעסיוו באַרס
	75% - 51	דריי גרין פּראָגרעסיוו באַרס
	50% - 26	2 גרין פּראָגרעסיוו באַרס
	<25% לאָדט אויפֿט אייַער דזשענעראַל־מכשיר!	איין גרין ליכט

די ציפֿערן זענען בערך נאָר. זיי קענען זיך ענדערן לויט דעם באַניץ.

4. אָפּעראַציע־אינסטרוקציעס

4.1 זיכערהייט־ק אָנטראָלן פֿאַרן אויפֿפֿלוג

פֿירט דורך די פֿאָלגנדיקע וויכטיקע זיכערקייט־קאָנטראָלן פֿאַר יעדער נסיעה:

ברעמסן:
- זאָרג אַז די ברעקן אַרבעטן ריכטיק, אַז דער ענטבערעריק־העבער זײַנען שטאַרק צוגעבונדן צו די העגדלבאָרן און געשמירט, אַזוי אַז מען קען זיי גרינג דריקן.
- די ברעמס ברענגען די ראָדן צו אַ גלאַטן און זיכערן אָפשטעל וועו מען דריקט דעם ברעם־פעדאַל.

דאַך־ב אָדן:
- זאָרג אַז די פּיס־פלאַטעס זענען שטאַרק צוגעבונדן צום ראַם.

דער ראַם און דער ג אָפל:
- זאָרג אַז דער רימ און די ספּאָוקס זײַנען נישט געשעדיקט, געבויגן אָדער צעבראָכן.
- זאָרג נישט צו שטאַרק אָנצושטראָפּן דעם באָלץ וואָס פֿאַרבינדט די שטאַם מיט די האָנטל־באָרס. איבערשטאַרק אָנצושטראָפּן דעם באָלץ קען גורם זײַן צו אַ פּעלער וואָס קען באַדראָען די זיכערהייט פֿון דעם רײַטער.
- זאָרג אַז דער אָנטרײַב־סיסטעם אַרבעט ריכטיק און איז זיכער צוגעבונדן צום שאַסי.

פֿירונג־סיסטעם:
- זאָרג אַז די האָנדלבאָרן און דאָס ראָד דרייען זיך אין אַ גלײַכער שורה.
- זאָרג אַז דער האָנדלבאָר איז שטאַרק און זיכער באַפעסטיקט אין אָרט מיט די האָנדלבאָר־קלאַמפּס.

רעדער און גומעס:
- זאָרג אַז די רעיפֿן וויזן קיין סימנים פֿון איבערגעטריבענער אָפּניץ אָדער שאַדן.
- זאָרג אַז דער רעיפֿן־דרוק זאָל נישט איבערגיין דעם רעקאָמענדירטן דרוק פֿון **40 PSI**.
- זאָרג אַז די שפּעקן פֿון די ראָד זײַנען נישט צעבראָכן.
- זאָרג אַז די רעדל־רײַמען זײַנען נישט געשעדיקט אָדער געבויגן.
- זאָרג אַז די אַקסל־מוסן זײַנען שטאַרק צוגעדרייט.
- זאָרג אַז די ראָדן און די רעיפֿן זײַנען פֿרײַ פֿון אַלע שמוץ.

סערײַ:
- זאָרג אַז קייט איז אין דער ריכטיקער פאָזיציע און דרייט זיך גלאַט.
- זאָרג אַז די קייט און דער געגנט אַרום זי זײַנען פֿרײַ פֿון אַלע שמוץ.

4.2 פֿאָרן אויף דיין 'געטס אָן'

צו אָנהייבן און פֿאַרגיכערן: לאָגגזאָם דרייט דעם גאַז־העבער צו זיך.

וויכטיק: ווי מער איר דרייט דעם גאַז, אַזוי מער מאַכט דער מאָטאָר פּראָדוצירט — און אַזוי שנעלער גייט איר. צו פֿאַרמיידן פלוצלינגע העכערונגען אין גיכקייט, דרייט שטעגדיק דעם גאַז גראַדועל.

צו האַלטן דיין גיכקייט: האַלט דיין פֿוס שטיל אויף דעם אַקסעלעראַטאָר.

צו פֿאַרלאַנגזאַמען: לייַכט נעמט אָפּ פֿון דעם אַקסעלעראַטאָר.

צו דרייען: דרייט די האַנדלבאַרן לינקס אָדער רעכטס.

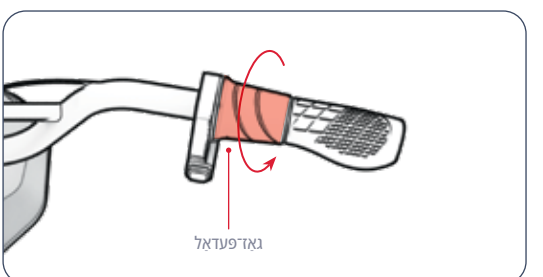

וויכטיק: שטענדיק זאָרג אַז אייער פֿיס ליגן אויף די פֿיס־שטעלעס ווען איר פֿאָרט אויף דעם בייַסיקל. קיינמאָל פֿאָרט נישט מיט אייער פֿיס הענגנדיק איבער די זייטן פון דעם בייַסיקל. דער פּראָדוקט זאָל נישט ווערן געפֿאָרן אין געביטן מיט שוועריקייט־פֿאַרקער אָדער אויף גאָסן וואָס ווערן געוויכט פון אויטאָס און אַנדערע פֿאָרמיטלען.

4.4 ניצן די טאָרמאָזן

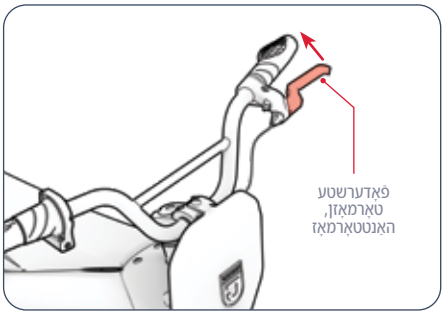

- ליידער לייג די האַנט־ברעיק צו פארלאנגזאַמען
- דריק שוועכער ביז עס שטעלט זיך גאָר אָפּ.
- צו פֿאַרמיידן פלוצלינגע באַוועגונגען, פרווווט צו אַפּליצירן די האַנטברעיק ביסלעכווייז.
- לינקער האַנט־טאָרמאָז ➔ הינטער־ראָד־טאָרמאָז

4.3 טוישן ג אַנג־פּאָזיציעס

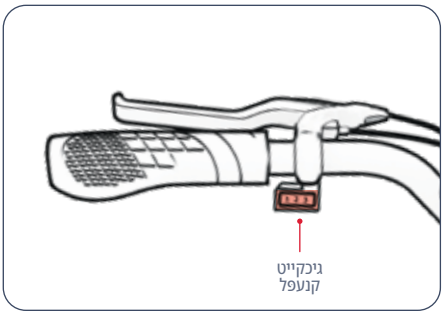

- עס זענען דרײַ גיכקייט־אײַנשטעלונגען, יעדער מיט אַ מאַקסימאַלער גיכקייט, מיט וועלכער דער דירט־בײַק קען פֿאָרן.
- צו טוישן די גיר־פֿאָזיציעס, קלאַפּ דעם גיר־סעלעקטאָר.

סצענאַר 3	סצענאַר 2	סצענאַר 1
עס דערגרייכט גיכקייטן ביז 14.0 מייל פּער שעה (22.5 קילאָמעטער פּער שעה)	עס דערגרייכט אַ גיכקייט פֿון 7.5 מייל פּער שעה (12.1 קילאָמעטער פּער שעה)	זיין גיכקייט דערגרייכט 5.0 מייל פּער שעה (8.0 קילאָמעטער פּער שעה)

4.6 מ אַקסימיזירן גיכקייט און אַרבעט־צייַט

אונטער אידעאַלע באַדינגונגען איז די העכסטע דערגרייכבאַרע גיכקייט 14.0 מייל פער שעה (22.5 ק״מ/שעה), און די העכסטע אָפעראַציע־צייַט פער באַטאַרייע־לאָדונג איז 30 מינוט.

פֿאַר־אויבערפֿלאַך:
וועג מען גייט אויף אַ גראָבער אויבערפֿלאַך, שאָפט זיך רייַבונג, וואָס קען אייַך פֿאַרלאַנגזאַמען און צווינגען דעם מאָטאָר צו ארבעטן שווערער, אַזוי אַז ער פארלירט זײַן מאַכט שנעלער. דערפֿאַר, וועג מען מעגלעך, קלייבט אַ גלאַטע אויבערפֿלאַך צו גיין אויף.

פֿאַרט אַטיוו וואָג:
- ווי שווערער די וואָג (דער פאסאזשיר צוזאַמען מיטן לאָד), אַזוי קורצער די דיסטאַנץ וואָס מען קען פאָרן.
- דער העכסטער רייכווייט און גיכקייט קען מען דערגרייכן וועג מען טראָגט אַ לאַסט פון 140 פאונד (63.5 ק״ג) אַדער ווייניקער.

רייט־סטיל:
אָפּט אַנהייבן און אָפּט אָפשטעלן וועט פֿאַרקלענערן די רייַדווייט.

לופט־טעמפּעראַטור:
די אידעאַלע טעמפּעראַטור פֿאַר ציקלירונג און אויפֿהאַלטונג פֿון דעם פראָדוקט איז צווישן 50 פֿאַרנהייט מיט 75 פֿאַרנהייט (10 סעלזיוס און 23.9 סעלזיוס).

שיפּוע:
דער מאָטאָר דאַרף אַרבעטן שווערער וועג מען פֿאָרט אַרויף אַ בערגל וויַ וועג מען פֿאָרט אויף גלייַכע וועגן אַדער אַראָפּ אַ בערגל.

ב אַט אַרייַ־אויפֿ פּ אַסונג:
אָפּלאָדן די באַטאַרייע גלייַך נאָך יעדער נסיעה העלפֿט צו האַלטן איר קאַפּאַציטעט און פֿאַרשטעלונג.

4.5 העלם־זיכערקייט

פֿאַסאַזשירן מוזן שטענדיק טראָגן אַ העלם.



פֿאַלשער מצב:
דער פֿאַדערשטע טייל איז אויסגעשטעלט.
דאָס קען פֿירן צו אַ פֿאַל
אין אַ ערנסטן אַקצידענט



די ריכטיקע פֿאָרעם:
דער פֿאַדערשטע טייל איז באַדעקט
דורך דעם העלם

טראָגט אַ העלם, פאַסיקע קליידונג און שיך, און זיכערהייט־אויסשטאַטונג. פֿאַרמיידט צו טראָגן קליידונג וואָס קען זיך פֿאַרכאַפּן אין אַדער אונטער די רעדער. עס וווּרט רעקאָמענדירט צו טראָגן פלאַכע, פֿאַרמאַכטע שיך. טראָגט אַ העלם וואָס איז באשטעטיקט לויטן ASTM F1492 סטאַנדאַרד און שוץ־אויסשטאַטונג, כדי אויסצומיידן פֿאַרוונדונגען אין פֿאַל פון אַן אַקצידענט.

אויפֿהאַלטונג־אינסטרוקציעס פֿאַרן באַניצער.

⚠ וואַרענונג: שפּריצט אָדער גיסט נישט וואַסער גלײַך אויף דעם פּראָדוקט. וואַסער קען שעדיקן די דראָטן, די באַטאַרייע־קאַמפּאָרטמענט און די ליכט, ווי אויך די גוף־אַרבעט — אַלעס קען פֿירן צו אַ פֿעלער וואָס שטעלט די זיכערהייט פֿון דעם רייַסער אין סכנה.

זאָרג גוט פֿאַר דיין "געטסאָן"־מכשיר, כּדי עס זאָל אַרבעטן גלאַטיק און זיכער. אָט ווי אַזוי:

באַהאַנדלען אייער Jetson

- פֿאַרמײַדט אויסצושטעלן אייער פּראָדוקט צו שטאַרקע ציטערנישן אָדער שוועכע פֿיזישע קלאַפּן.
- נײַט אויסמעסן די באַטאַרייע.
- זאָרג אַז דער פּראָדוקט בלײַבט וויַיט פֿון וואַסער און פֿײַכטקייט.
- פֿאַרן אויף גלאַטע, גלײַכע אויבערפֿלאַכן כּדי אויסצומײַדן יעדן בראָך.
- נײַט קיינמאָל טראָגן דעם פּראָדוקט דורך זײַנע ראָדן, זײַ און/אָדער די האַנטל־באָרס.
- זאָרג אַז די קאַבלען וואָס פֿאַרבינדן דעם מאָטאָר מיט די האַנדלבאָר־קאַמפּאָנענטן זײַנען נישט שפּאַנונג אָדער פֿאַרפֿלאָנטערט.

אויפֿהאַלטונג־אינסטרוקציעס

- לאָדן די באַטאַרייע נאָר אַפּ אייערע איר לייגט דעם פּראָדוקט אונטערן פֿאַר לאַנגע צייטן.
- אויב איר לאָגערט דעם אַפּאַראַט פֿאַר לאַנגע צייטן, לאָדן די באַטאַרייע אַיין מאָל אַ חודש נאָר אויף.
- דערקט דעם פּראָדוקט צו באַשיצן אים פֿון שוטיע.
- האַלטן דעם פּראָדוקט אין אַ קילן, טרוקענעם אָרט ביי אַ טעמפּעראַטור צווישן 50°F (10°C) 95°F און 32.2°C).

רייניקן אייער Jetson

- דער זײַט און דער ראַם – רייניקן זיי מיט אַ פֿײַנטן, שוטיע־פֿרײַען שטאָף אָדער מיט אַ שטאָף געמאַכט פֿון מעדיצינישע אלקאָהאָל. דערנאָך רייניקן זיי מיט אַ טרוקן, שוטיע־פֿרײַעם שטאָף.
- דער האַנדלבאָר – רייניק אים מיט מילד זײַף און אַ נאַס, שוטיע־פֿרײַ שטאָף. נעמט אָרויס די אינערזיקע זײַף מיט אַ צוויי־טער נאַס שטאָף.
- ראָד־טיילן – וויש זיי מיט אַ פֿײַנטן, שוטיע־פֿרײַען שטאָף.
- רעפֿע – רייניקן זיי מיט אַ נאַסן, שוטיע־פֿרײַעם שטאָף. איר קענט אויך נוצן דעפֿע־פֿאַליש אָדער אַ ספּעציעלן דעפֿע־רייניקער.

ב אַט אַרייע־פֿאַרזיכטיקייטן

⚠ אַייער פּראָדוקט אונטהאלט אַ ליטיום־יאָן באַטאַרייע. ביטע באַהאַנדלט עס מיט זאָרג.

- האַלט דעם פּראָדוקט וויַיט פֿון פֿייַער און אינערזיקער היץ.
- פֿאַרמײַדט אויסצושטעלן דעם אפּאַראַט צו שטאַרקן פֿיזישן קלאַפּ, שטאַרקע ווינדצײַטיע אָדער שאַקס.
- באשיצן דעם פּראָדוקט פֿון וואַסער אָדער פֿײַכטקייט.
- נײַ שטעלן אָדער לאָגערן דעם פּראָדוקט אויפֿגעשטעלט אויף אָדער אונטער אָבדעק.
- ביטע, טאָן נײַ אָפּנעמען די טיילן פֿון דעם פּראָדוקט אָדער פֿון זײַן באַטאַרייע.
- נײַ אַרויסנעמען אָדער פֿאַרזיכטיקן צוזאַמען מיט נעווײַניקערע הויז־אָפּפּאַלן. בהערנט דעם פּראָדוקט צו אַ באשטימטן עלעקטראָנישן אָפּפּאַל־צענטער אָדער צו אַ באַטאַרייע־רעסיקלינג־צענטער. פֿאַר מער אינפֿאָרמאַציע וועגן אָפּפּאַל־פֿונקטן אין אייער נעגנט, קאָנטאַקטירט אייער לאָקאַלע ראָטה אָדער די אָפּפּאַל־אַמלונג־פֿירמע.
- אויב איר פֿילט אַז די באַטאַרייע פֿון דעם פּראָדוקט איז הייס, אָדער אויב זי וויַיזט סימנים פֿון אינערהיצונג, אָדער אויב זי נײַ אָ אומגעווײַנלעכן ריח אָדער קלאַנג, אָדער אויב פֿליסיק אָדער גאַז לויפֿט פֿון איר, אָדער אויב איר פֿאַרגס אָדער קאַליר האָט זיך נעענדערט, מוזט איר גלייך:
  1. אויב דער פּראָדוקט איז אינם אין באַניץ, ביטע האַלטן גלייך אויף צו נוצן אים. אויסצושטעלן דעם לאָדקאַבל פֿון דעם פּראָדוקט אויב ער איז פֿאַרבונדן מיט אַ מאַכט־מקור.
  2. הער אויף צו נוצן דעם פּראָדוקט.
  3. אויב עס איז זיכער צו טאָן דאָס, באַוועגט דעם פּראָדוקט צו אַ אָפּענעם אָרט, וויַיט פֿון אַלע בהערנדיקע מאַטעריאַלן.
  4. קאָנטאַקטירט אייערע לאָקאַלע נויט־דינסטן צו בעטן הילף.
  5. שפּולט זי אויס אָדער קיין טיילן פֿון דער הויז וואָס זענען אין קאָנטאַקט נעקומען מיט אויסגעלאָפֿענעם באַטאַרייע־עלעקטראָליט גרונטלעך מיט ריין לויפֿנדיק וואַסער, און זוכט וויַיטערדיקע מעדיצינישע הילף.
- אויב איר האָט קיין פּראָבלעמען מיט דער באַטאַרייע, ביטע קאָנטאַקטירט די 'געטסאָן קער' מאַנשאַפֿט.

גאַראַנטיע־דעקונג

באַגרענעצטע אַלגעמיינע גאַראַנטיע

אײַער נײַער דזשעטסאָן־פּראָדוקט איז גאַראַנטירט קעגן דעפֿעקטן אין מאַטעריאַלן און אַרבעט, ווי עס איז אָנגעוויזן אויף RIDEJETSON.COM/WARRANTY, פֿאַר אַ באַשטימטן צײַט־פֿעריאָד פֿון דעם דאַטע פֿון דער אָריגינעלער רעטייל־קויפֿונג, וועמען מען ניצט אים לויט די באַניצער־מאַנואַלן פֿון דזשעטסאָן (זע RIDEJETSON.COM/SUPPORT). **אונטער דער גאַראַנטיע קענט איר ריכטן אייערע קלאָגן צו דזשעטסאָן, אפילו אין פאַלן ווו איר האָט געקויפֿט דעם דזשעטסאָן־פּראָדוקט ביי איינעם פֿון אונדזערע אויטאָריזירטע רעטיילערס.** צו לייענען די גאַנצע תנאים פֿון אונדזער גאַראַנטיע, באַזוכט RIDEJETSON.COM/WARRANTY.

פּראָדוקט־רעגיסטראַציע

רעגיסטרירט אייער נײַעם דזשעטסאָן, כדי צו באַקומען גיכער פערזענלעכע שטיצע פֿאַר פּראָדוקטן און גאַראַנטיע. טוט אייער שריט אויף RIDEJETSON.COM/PAGES/REGISTRATION.

צו מאַכן דאָס בעסטע פֿון די אייגנשאַפֿטן פֿון אייער פּראָדוקט גאַראַנטיע אָדער אָנפֿרעגן וועגן פֿאַרנעם פֿון דער גאַראַנטיע קאָנטאַקטירט אונדז דירעקט.

www.ridejetson.com

צי געפֿעלט דיר דײַן אויטאָ?

לאָזט אַ באַמערקונג אויף
ridejetson.com/reviews.
מיר קוקן פֿאָרויס צו הערן פֿון אײַך!
#MakeMoves

קאָנטאַקטירט אונדז.

RIDEJETSON.COM/SUPPORT
RIDEJETSON.COM/CHAT

1-844-585-7462

זייט זיכער צו פֿאָלגן @ridejetson
אויף געזעלשאַפֿטלעכע מידיאַ, כדי
צו דערוויסן זיך וועגן גרויסע אַפּערס,
אומזיסטע מתנות און אַלע נייַעסטע
דזשעטסאָן־נייַעס.


JETSON

آپ کے سفر کے لیے رہنما

اہم:
غور سے پڑھیں اور جو کچھ آپ نے پڑھا ہے اسے یاد رکھیں۔
مستقبل کے حوالے کے لیے

JETSON

JAX

ایک برقی آف روڈ موٹر بائیک۔

پروڈکٹ نمبر (SKU): JJAX-BLK

JETSONسمٹ
سوار
قواعد:

براہِ کرم اپنا خیال رکھیں۔ اور خوشگوار وقت گزاریں!

چنہوا، ژجیبانگ، چین میں تیار شدہ
ٹروِرائیڈ ٹیک ایل ایل سی کی جانب سے درآمد شدہ۔
پی او باکس 461، جرسی سٹی، نیو جرسی 07302-9998

تاریخ کوڈ: 07/2026
دستاویز کا ورژن: V1.0
چین میں تیار شدہ

© 2026، ٹروِرائیڈ ٹیک۔ تمام حقوق محفوظ ہیں۔ ٹروِرائیڈ ٹیک ایل ایل سی کی جانب سے تیار کردہ۔

JETSON® ایک رجسٹرڈ ٹریڈ مارک ہے جو JETSTREAM BRANDS LLC کی لائسنس کے تحت استعمال ہوتا ہے۔ اس دستاویز کا کوئی بھی حصہ، بشمول اس کا لے آؤٹ، تصاویر اور ڈیزائن، کسی بھی شکل میں یا کسی بھی ذریعے سے دوبارہ تیار یا منتقل نہیں کیا جا سکتا۔
AIRTAG ایپل انکارپوریٹڈ کی ملکیت ایک ٹریڈ مارک ہے۔
TILE اور TILE لوگو TILE, INC. کی ملکیت ٹریڈ مارکس ہیں۔
لفظی نشان 'BLUETOOTH®' اور اس کے لوگو رجسٹرڈ ٹریڈ مارکس ہیں جو BLUETOOTH SIG, INC. کی ملکیت ہیں، اور TRURIDE TECH LLC کی جانب سے ان نشانات کے استعمال کے لیے لائسنس ضروری ہے۔ دیگر ٹریڈ مارکس اور تجارتی نام ان کے متعلقہ مالکان کی ملکیت ہیں۔

فہرست

حفاظتی انتباہات 3
ثالثی معاہدہ 6
آپ کی مصنوعات کے بارے میں 1.
مصنوعات کی وضاحتیں 1.1 8
مصنوعات کا جائزہ 1.2 8
آن لائی وسائل 1.3 10
تنصیب کی ہدایات 2.
تعارفی نوٹس 2.1 1
مقابلہ کنندہ کی اہلیت 2.2 11
سامنے کے پہیے کی فٹنگ 2.3 12
ہینڈل بار ماؤنٹنگ 2.4 14
سامنے والے پینل کی فٹنگ 2.5 15
بیٹری چارج 2.6 16
ٹائر کا دباؤ اور بھرائی 2.7 18
خصوصیات اور افعال 3.
شروع کرنا اور روکنا 3.1 19
بیٹری اسٹیٹس انڈیکیٹر لائٹس کو سمجھنا 3.2 20
کم تر جسیو کا استعمال 3.3 20
آپریٹنگ ہدایات 4.
پرواز سے قبل حفاظتی معائنے 4.1 21
اپنی سواری Jetson 4.2 22
گیئر کی پوزیشن تبدیل کرنا 4.3 23
بریکوں کا استعمال 4.4 23
ہیلمٹ کی حفاظت 4.5 24
رفتار اور آپریٹنگ وقت کو زیادہ سے زیادہ کرنا 4.6 24
صارف کے لیے دیکھ بھال کی ہدایات 25
وارنٹی کا احاطہ 26
ہم سے رابطہ کریں 27

حفاظتی انتباہات

براہ کرم ان ہدایات کو محفوظ رکھیں۔

UR

آگ یا ذاتی چوٹ کے خطرات کے بارے میں رہنمائی اور اہم حفاظتی ہدایات

- استعمال سے پہلے براہِ کرم صارف دستی اور حفاظتی انتباہات کو احتیاط سے پڑھیں اور یقینی بنائیں کہ آپ تمام حفاظتی ہدایات کو سمجھتے اور قبول کرتے ہیں۔ غلط استعمال کے نتیجے میں ہونے والے کسی بھی نقصان یا ضرر کے لیے صارف ذمہ دار ہوگا۔
- **صحیح حارجر استعمال نہ کرنے سے آگ یا دھماکہ ہو سکتا ہے، حس سے حائیداد کو نقصان، حوٹ یا موت واقع ہو سکتی ہے۔**
- ہر آپریٹنگ سائیکل سے پہلے آپریٹر کو مینوفیکچرر کی حانب سے متعین کردہ قبل از آپریشن حیکس انجام دینا حاہیے: اس بات کو یقینی بنائیں کہ مینوفیکچرر کی حانب سے اصل میں فراہم کردہ تمام حفاظتی کورز اور پیڈز اپنی درست حگہوں پر موجود اور عمدہ حالت میں ہیں؛ یہ یقینی بنائیں کہ بریکنگ سسٹم صحیح طریقے سے کام کر رہا ہے؛ یہ یقینی بنائیں کہ تمام اسپنڈل گارڈز، حین گارڈز، یا مینوفیکچرر کی حانب سے فراہم کردہ کوئی بھی دیگر کورز یا گارڈز اپنی حگہ پر ہیں اور اچھی حالت میں ہیں؛ یہ یقینی بنائیں کہ ٹائروں کی حالت اچھی ہے، انہیں صحیح طریقے سے ہوا بھری گئی ہے، اور ان میں کافی ٹریڈ باقی ہے؛ حس علاقے میں مصنوعات استعمال کی حائیں گی وہ محفوظ اور مناسب ہونا حاہیے۔
- اجزاء کو تیار کنندہ کی وضاحت کے مطابق برقرار اور مرمت کیا جانا حاہیے، اور صرف تیار کنندہ کی منظور کردہ متبادل پرزے استعمال کیے جائیں۔ تنصیب مجاز تقسیم کاروں یا دیگر اہل عملے کے ذریعے کی جانی حاہیے۔
- انتباہ: ناقابلِ ریحارج بیٹریاں دوبارہ حارج نہ کریں۔
- انحن حلنے کے دوران ہاتھ، پاؤں، بال، حسم کا کوئی حصہ، کپڑے یا اس حیسی کوئی بھی حیز حرکت کرنے والے حصوں، پہیوں یا ڈرائیو سسٹم کے رابطے میں آنے نہ دیں۔
- یہ مصنوعات بحوں یا ایسے افراد کے استعمال کے لیے نہیں ہیں حن کی حسمانی، حسی یا ذہنی صلاحیتیں کمزور ہوں یا حن کے پاس تحربہ اور علم کی کمی ہو، حب تک کہ ان کی نگرانی نہ کی حائے یا انہیں ضروری ہدایات فراہم نہ کی گئی ہوں (IEC 60335-1/A2:2006)۔
- بحوں کو بغیر نگرانی کے اس آلے کے ساتھ کھیلنے کی احازت نہیں ہے (IEC 60335-1/A2:2006)۔
- بالغ نگرانی ضروری ہے۔
- گاڑیاں ریسنگ کے مقصد کے لیے حلانا، کرتب دکھانا یا کوئی ایسی حال حلانا حو کنٹرول کھو حانے کا باعث بنے یا ڈرائیور یا مسافروں کے لیے قابو روپے یا ردعمل کا سبب بنے، ممنوع ہے۔
- اسے گاڑیوں کے قریب کبھی استعمال نہ کریں۔
- تیز ابھاروں، نکاسی کے گڑھوں اور سڑک کی سطح میں اچانک تبدیلیوں سے گریز کریں۔ پروڈکٹ اچانک رک سکتا ہے۔
- پانی، ریت، بحری، گرد و غبار، پتے یا کسی بھی دوسرے ملبے سے ڈھکی سڑکوں اور سطحوں سے گریز کریں۔ گیلی موسم ٹریکشن، بریک کی کارکردگی اور نظر کو کم کر دیتی ہے۔
- آگ لگنے کا خطرہ پیدا کرنے والی قابلِ اشتعال گیسوں، بخارات، مائعات یا گرد و غبار کے قریب گاڑی حلانے سے گریز کریں۔
- آپریٹرز کو مینوفیکچرر کی تمام سفارشات اور ہدایات پر عمل کرنا حاہیے، نیز تمام قوانین اور ضوابط کی پابندی بھی کرنی حاہیے: بیڈلائٹس کے بغیر گاڑیاں صرف اس صورت میں حلائی حائیں حب دن کی روشنی میں مناسب حد تک دیکھا حا سکے؛ مالکان کو ترغیب دی حائی حاہیے کہ وہ اپنی گاڑیوں کو مزید نمایاں بنائیں (تاکہ وہ واضح طور پر دکھائی دیں) لائٹس اور ریفلیکٹرز استعمال کرکے، اور کم پروفائل گاڑیوں کے معاملے میں لحکدار ڈنڈوں پر نصب سگنل جھنڈے استعمال کریں۔
- مندرحہ ذیل حالات کے حامل افراد کو آلہ استعمال نہ کرنے کا مشورہ دیا حاتا ہے: دل کے امراض کے مریض؛ حاملہ حواتین؛ اور سر، کمر یا گردن کے امراض کے شکار افراد، یا حنہوں نے ان حصوں کی سرحری کروائی ہو؛ اور وہ افراد حو کسی بھی ذہنی یا حسمانی حالت میں مبتلا ہوں حو انہیں حوٹ کے لیے زیادہ حساس بنا سکتی ہو، یا حو ان کی حسمانی پھرتی یا ذہنی صلاحیت کو متأثر کر سکتی ہو تاکہ وہ تمام حفاظتی ہدایات کو محسوس، سمجھ اور اپنا

استعمال کے لیے موزوں نہ ہونے کا نشان لگانا ضروری ہے۔

- صرف وہ بیٹری (یا بیٹریاں) استعمال کریں جو بنانے والے نے مخصوص کی ہیں۔
- براہِ کرم جب آپ استعمال میں نہ ہو تو اسے تالے والی جگہ پر محفوظ رکھیں۔ براہِ کرم خارجنگ کے دوران یا جب آپ استعمال میں نہ ہو تو اسے تالے والی جگہ پر محفوظ رکھیں۔
- **انتباہ** – آگ کا خطرہ – صارف کو کسی بھی حصے کی مرمت کرنے کی کوشش نہیں کرنی چاہیے۔
- **انتباہ** – آگ کے خطرے – صارف کے قابلِ مرمت پرزے نہیں ہیں۔

مسافرین کا وزن 140 پاؤنڈ (63.50 کلوگرام) سے زیادہ نہیں ہونا چاہیے۔

ترمیمات

Jetson Care ٹیم کی ہدایات کے بغیر آلہ یا اس کے کسی بھی جزو کو کھولنے، تبدیل کرنے، مرمت کرنے یا متبادل کرنے کی کوشش نہ کریں۔ ایسا کرنے سے وارنٹی کالعدم ہو جائے گی اور خرابیوں کا سبب بن سکتا ہے، جو چوٹ کا باعث بن سکتی ہیں۔

اضافی عملی احتیاطی تدابیر

جب یہ چل رہا ہو اور پہیے حرکت کر رہے ہوں تو مصنوعات کو زمین سے نہ اٹھائیں۔ اس سے پہیے آزادانہ طور پر گھوم سکتے ہیں، جس سے آپ یا آس پاس موجود دوسروں کو چوٹ لگ سکتی ہے۔ مصنوعات پر چھلانگ نہ لگائیں، نہ اس سے اترنے کی کوشش کریں اور استعمال کے دوران چھلانگ نہ لگائیں۔ آپریشن کے دوران ہمیشہ یقینی بنائیں کہ آپ کے پاؤں مضبوطی سے فٹ ریسٹ پر ٹکے ہوں۔ استعمال سے پہلے ہمیشہ بیٹری کی چارج چیک کریں۔

استعمال شدہ بیٹریوں کا ٹھکانہ



بیٹری میں خطرناک مادّے شامل ہو سکتے ہیں جو ماحول اور انسانی صحت کے لیے خطرہ بن سکتے ہیں۔ بیٹری اور/یا اس کی پیکیجنگ پر موجود یہ علامت ظاہر کرتی ہے کہ استعمال شدہ بیٹریوں کو عام کچرہلو فضلے کے طور پر نہیں پھینکنا چاہیے۔ بیٹریوں کو ری سائیکلنگ کے لیے نامزد جمع کرنے کے مقام پر ہی ٹھکانے لگایا جائے۔ استعمال شدہ بیٹریوں کو صحیح طریقے سے ٹھکانے لگانے سے آپ ماحول اور انسانی صحت کے ممکنہ منفی نتائج سے بچاؤ میں مدد کر رہے ہیں۔ ان مواد کی ری سائیکلنگ قدرتی وسائل کے تحفظ میں بھی معاون ثابت ہوگی۔ استعمال شدہ بیٹریوں کی ری سائیکلنگ کے بارے میں مزید معلومات کے لیے براہِ کرم اپنی مقامی کونسل کی فضلہ تلف کرنے والی سروس سے رابطہ کریں۔

سکیں، اور آلے کے استعمال سے منسلک خطرات کو برداشت کرنے کی ان کی صلاحیت کو متاثر کر سکتی ہو۔

- رات کو اپنی سائیکل نہ چلائیں۔
- شراب پینے یا نسخے کی دوا لینے کے بعد گاڑی نہ چلائیں۔
- سائیکل چلاتے وقت کوئی بھی چیز ساتھ نہ لیں۔
- اس مصنوعات کو ننگے پاؤں استعمال نہ کریں۔
- ہمیشہ یہ یقینی بنائیں کہ آپ جوتے پہنیں اور اپنے جوتوں کی ڈوری باندھیں۔
- یقینی بنائیں کہ آپ کے پاؤں ہمیشہ ڈیک پر مضبوطی سے ٹکے رہیں۔
- آپریٹر کو ہمیشہ مناسب حفاظتی لباس پہننا چاہیے، بشمول، لیکن محدود نہیں، مناسب سرٹیفیکیشن والا ہیلمٹ اور مینوفیکچرر کی سفارش کردہ کوئی بھی دیگر سازوسامان: حفاظتی سازوسامان جیسے ہیلمٹ، گھٹنے کے پیڈ اور کہنی کے پیڈ ہمیشہ پہننا ضروری ہے۔
- ہمیشہ پیدل چلنے والوں کو راستہ دیں۔
- جو جیزیں آپ کے سامنے ہیں اور جو دور ہیں، ان کا خیال رکھیں۔
- ڈرائیونگ کے دوران خود کو منتشر ہونے کی اجازت نہ دیں، مثلاً فون کا جواب دینے یا کسی دوسری سرگرمی میں مصروف ہونے سے۔
- اس آلے پر ایک سے زیادہ افراد سوار نہیں ہو سکتے۔
- جب آپ اس مصنوع کے ساتھ دوسرے سواروں کے ساتھ سواری کر رہے ہوں تو ہمیشہ تصادم سے بچنے کے لیے محفوظ فاصلہ برقرار رکھیں۔
- مڑتے وقت اپنا توازن برقرار رکھیں۔
- بریکوں کو صحیح طریقے سے ایڈجسٹ نہ کرنے کے ساتھ گاڑی چلانا خطرناک ہے اور اس کے نتیجے میں شدید چوٹ یا موت واقع ہو سکتی ہے۔
- استعمال کے دوران بریکیں گرم ہو سکتی ہیں، لہٰذا انہیں ننگے ہاتھوں سے چھونے سے گریز کریں۔
- بریک بہت زور سے یا اچانک لگانے سے پہیہ جام ہو سکتا ہے، جس کے نتیجے میں سائیکل پر قابو ختم ہو کر آپ گر سکتے ہیں۔ اچانک یا ضرورت سے زیادہ بریک لگانے سے چوٹ یا موت واقع ہو سکتی ہے۔
- اگر بریک ڈھیلی ہو جائے، تو براہِ کرم اسے ہیکس رنچ، سکریو ڈرائیور، یا کسی دوسرے مناسب آلے سے ایڈجسٹ کریں، یا Jetson Care Team سے رابطہ کریں۔
- کسی بھی گھسی یا ٹوٹی ہوئی بریزوں کو فوری طور پر تبدیل کریں۔
- اس بات کو یقینی بنائیں کہ تمام حفاظتی لیبلز صحیح حگہوں پر ہوں اور آپ ان کے معنیٰ سمجھتے ہوں۔ اس سے پہلے کہ آپ سائیکل چلائیں۔
- مالک کو یونٹ کو استعمال اور اپریٹ کرنے کی اجازت صرف اس وقت دینی چاہیے جب یہ یقینی ہو کہ اپریٹر یونٹ کے تمام اجزاء کو استعمال سے پہلے سمجھ سکتے ہیں اور اپریٹ کر سکتے ہیں۔ بغیر مناسب تربیت کے سائیکل نہ چلائیں۔ تیز رفتار سے، ناہموار زمین پر یا ڈھلوان پر سائیکل نہ چلائیں۔ کھیل تماشے نہ کریں اور احانک موڑ نہ لیں۔
- یہ تجویز کیا جاتا ہے کہ آپ اسے گھر کے اندر حارج کریں۔
- نہ سفارش کی حاتی ہے کہ آپ اسے باہر استعمال کریں۔
- الٹرا وائلٹ شعاعوں، بارش اور موسمی اثرات کے طویل رابطے سے فریم کے مواد کو نقصان پہنچ سکتا ہے؛ لہٰذا حب استعمال میں نہ ہو تو اسے اندر رکھنا مشورہ دیا حاتا ہے۔
- وہ برقی سائیکل جو بلند مقامات پر استعمال کے لیے نہیں بنائی گئی ہیں — حن کے لیے طویل برقی سرکٹس درکار ہو سکتے ہیں — ان پر سمندر کی سطح سے دو ہزار میٹر سے زیادہ بلندی پر

اہم حفاظتی ہدایات

انتباہ – اس مصنوعات کے استعمال کے دوران آپ کو ہمیشہ بنیادی حفاظتی احتیاطی تدابیر پر عمل کرنا چاہیے، جن میں درج ذیل شامل ہیں:

(A) براہ کرم مصنوعات استعمال کرنے سے پہلے تمام ہدایات پڑھ لیں۔

(B) حوٹ کے خطرے کو کم سے کم کرنے کے لیے، بحوں کے قریب اس مصنوعات کے استعمال کے دوران انتہائی احتیاط برتنا ضروری ہے۔

(C) پروڈکٹ کے اندر اپنی انگلیاں یا ہاتھ نہ ڈالیں۔

(D) اگر لحکدار پاور کورڈ یا آؤٹ پٹ کیبل گھسی ہوئی ہو، اگر عایق پھٹا ہوا ہو، یا اگر نقصان کی کوئی اور علامت موحود ہو تو اس مصنوعہ کو استعمال نہ کریں۔

(E) تمام آلات کے لیے ہدایات میں درج ذیل بیان کرنا ضروری ہے: یہ آلات ماحول کے درجہ حرارت پر 14°F) -10°C) سے کم یا 104°F) 40°C) سے زیادہ استعمال کے لیے نہیں ہیں۔

(F) تمام آلات کے لیے ہدایات میں درج ذیل بیان ہونا چاہیے: بیٹری کو اس وقت چارج کرنے کے لیے ڈیزائن کیا گیا ہے جب ماحول کا درجہ حرارت 0 °C 32°F)) سے 40 °C 104 °F) کے درمیان ہو۔ جب ماحول کا درجہ حرارت اس حد سے باہر ہو تو بیٹری کو کبھی چارج نہ کریں۔

کیلیفورنیا میں پروپوزیشن 65

⚠انتباہ: یہ مصنوعہ آپ کو کیمیکلز کے سامنے لا سکتا ہے، جن میں کیڈمیئم بھی شامل ہے، جسے کیلیفورنیا ریاست نے کینسر، پیدائشی نقائص یا دیگر تولیدی نقصانات کا سبب بننے والا مادہ قرار دیا ہے۔ مزید معلومات کے لیے ملاحظہ کریں: WWW.P65WARNINGS.CA.GOV

انطباق کا نوٹس

یہ آلہ فیڈرل کمیونیکیشنز کمیشن (FCC) کے قواعد کے حصہ 15 کے مطابق ہے۔ اس کے آپریشن پر درج ذیل دو شرائط لاگو ہیں: (1) یہ آلہ نقصان دہ مداخلت کا باعث نہیں بنے گا، اور (2) یہ آلہ موصول ہونے والی کسی بھی مداخلت کو قبول کرے گا، بشمول ایسی مداخلت جو غیر مطلوبہ آپریشن کا سبب بن سکتی ہے۔ انتباہ: اس یونٹ میں کسی بھی قسم کی تبدیلی یا ترمیم، تعمیل کے ذمہ دار فریق کی واضح منظوری کے بغیر، صارف کے آلہ چلانے کے حق کو کالعدم کر سکتی ہے۔

نوٹ: اس آلے کا تجربہ کیا گیا ہے اور یہ فیڈرل کمیونیکیشنز کمیشن (FCC) کے ضوابط کے حصہ 15 کے مطابق کلاس B ڈیجیٹل آلات کے لیے مقرر کردہ حدود پر پورا اترتا پایا گیا ہے۔ یہ حدود رہائشی ماحول میں نقصان دہ مداخلت سے مناسب تحفظ فراہم کرنے کے لیے ترتیب دی گئی ہیں۔ یہ آلہ ریڈیو فریکوئنسی توانائی پیدا کرتا ہے، استعمال کرتا ہے اور خارج بھی کر سکتا ہے، اور اگر ہدایات کے مطابق نصب اور استعمال نہ کیا گیا تو ریڈیو مواصلات میں مضر خلل پیدا کر سکتا ہے۔ تاہم، اس بات کی کوئی ضمانت نہیں کہ کسی مخصوص تنصیب میں خلل نہ ہو۔ اگر یہ آلہ ریڈیو یا ٹیلی ویژن کی وصولی میں مضر مداخلت کا باعث بنتا ہے — جسے آلہ کو آن اور آف کر کے معلوم کیا جا سکتا ہے — تو صارف کو مشورہ دیا جاتا ہے کہ وہ درج ذیل ایک یا زیادہ اقدامات کر کے مداخلت کو درست کرنے کی کوشش کرے:

اپریل کو دوبارہ نشانہ بنائیں یا اسے کسی دوسری جگہ منتقل کریں۔

ڈیوائس اور رسیور کے درمیان فاصلہ بڑھائیں۔

ڈیوائس کو ایسے ساکٹ میں لگائیں جو اس سرکٹ سے مختلف ہو جس سے رسیور منسلک ہے۔

مدد کے لیے اپنے ڈیلر یا کسی تجربہ کار ریڈیو اور ٹیلی ویژن ٹیکنیشن سے رجوع کریں۔

اس یونٹ کے ساتھ شیلڈڈ کیبلز استعمال کرنا ضروری ہے تاکہ فیڈرل کمیونیکیشنز کمیشن (FCC) کی جانب سے کلاس B کے لیے مقرر کردہ حدود کی تعمیل یقینی بنائی جا سکے۔

⚠:انتباہ

نیچے دی گئی ہدایات پر عمل نہ کرنے سے بچے یا دوسروں کو چوٹ لگ سکتی ہے۔

- اسمبل کرتے وقت چھوٹے پرزے بحوں کی پہنچ سے دور رکھیں۔
- یہ لوازمہ بالغ کے ذریعے ہی نصب اور ہٹایا جانا چاہیے۔
- مصنوعہ کو باقاعدگی سے چیک کریں تاکہ یہ یقینی بنایا جا سکے کہ اس میں کوئی نقصان نہ ہو۔

اسمبلی بالغ شخص کے ذریعے کی جانی چاہیے۔

⚠:انتباہ

چوٹ کے خطرے کو کم کرنے کے لیے بالغ کی نگرانی ضروری ہے۔ اسے کبھی بھی سڑکوں پر، موٹر گاڑیوں کے قریب، کھڑی ڈھلوانوں یا سیڑھیوں پر یا ان کے پاس، یا سوئمنگ پولز یا کسی بھی دیگر پانی کے ذخائر میں استعمال نہ کریں؛ ہمیشہ جوتے پہنیں، اور ایک وقت میں ایک سے زیادہ مسافر سوار نہ ہونے دیں۔

ثالثی معاہدہ

آپ کے حقوق کے بارے میں اہم نوٹس – براہ کرم پڑھیں۔

یہ ثالثی معاہدہ ('معاہدہ') اس بات کا تعین کرتا ہے کہ اس خریداری اور/یا ہماری مصنوعات کے استعمال کے سلسلے میں ہمارے خلاف کوئی بھی دعوے کس طرح حل کیے جائیں گے۔ یہ معاہدہ اہم قانونی حقوق بیان کرتا ہے۔ براہِ کرم اس معاہدے کو غور سے پڑھیں۔

ہمارے سے یا کسی تیسری فریق سے ہماری مصنوعات خرید کر، آپ سمجھتے اور متفق ہیں کہ اس پروڈکٹ کے سلسلے میں آپ اور ہماری درمیان کوئی بھی تنازعہ اس معاہدے کی شرائط کے مطابق پابند ذاتی ثالثی کے ذریعے حل کیا جائے گا؛ لہٰذا، آپ ایسے تنازعات میں حصہ لینے یا صارفین کے گروپ کی نمائندگی کرنے کے اپنے حق سے دستبردار ہوتے ہیں۔ اگر آپ ان شرائط سے متفق نہیں ہیں تو آپ کو یہ مصنوعہ وصول کرنے کے 30 دنوں کے اندر واپس کرنا ہوگا۔

لاگو قانون؛ رضامندی

یہ معاہدہ وفاقی ثالثی ایکٹ، 9 U.S.C. §§ 1 وغیرہ کے تحت اور جہاں ریاستی قوانین لاگو ہوں، ریاست ڈیلاویئر کے قوانین کے تحت، قوانین کے تصادم کے اصولوں کو نظر انداز کرتے ہوئے، منظم کیا جاتا ہے۔ موصول کرنے کی تاریخ سے تیس (30) دن سے زیادہ عرصے تک مصنوعات کو اپنے پاس رکھ کر، آپ اس بات کی تصدیق کرتے ہیں کہ آپ نے اس معاہدے کو پڑھا، سمجھا اور اس کی پابندی کرنے پر متفق ہیں۔ اگر آپ اس معاہدے سے متفق نہیں ہیں تو خریداری کی قیمت کی مکمل واپسی کے لیے آپ کو موصول کرنے کی تاریخ سے تیس (30) دن کے اندر مصنوعات واپس کرنی ہوں گی۔

سب سے پہلے: پابند ثالثی کے ذریعے تصفیہ۔

آپ اور ہم، یا آپ اور ہماری کسی بھی ذیلی کمپنی یا الحاق شدہ ادارے، یا ہمارے ایجنٹس یا نمائندوں کے درمیان کوئی بھی دعویٰ یا تنازعہ جو پروڈکٹ یا اس معاہدے سے متعلق ہو یا کسی بھی طرح اس سے جڑا ہو، حتمی اور پابند ثالثی کے ذریعے حل کیا جائے گا۔ یہ ثالثی کا عہد اس بات سے قطع نظر لاگو ہوگا کہ دعویٰ یا تنازعہ ٹورٹیئس ذمہ داری، فراڈ، غلط بیانی، مصنوعات کی ذمہ داری، غفلت، قانون کی خلاف ورزی، یا کسی دیگر قانونی بنیاد سے متعلق ہو۔ آپ واضح طور پر تسلیم کرتے ہیں اور اتفاق کرتے ہیں کہ آپ ایسے دعووں یا تنازعات کی بنیاد پر قانونی کارروائی کا حق ترک کرتے ہیں، اور یہ کہ ایسا مقدمہ جج یا جیوری کے ذریعے فیصلہ نہیں ہوگا۔ مذکورہ بالا کے باوجود، دونوں میں سے کوئی بھی فریق ثالثی کے اختتام تک ناقابلِ تلافی نقصان سے بچنے کے لیے صرف عارضی عبوری حکم یا کسی دیگر مساوی انصاف پر مبنی ریلیف کے لیے اہل دائرہ اختیار والی عدالت سے رجوع کر سکتا ہے، بغیر اس کے کہ بنیادی تنازعہ کے حوالے سے ثالثی کے حق سے دستبرداری ہو۔

دوسری بات: کلاس ایکشن میں شرکت سے دستبرداری۔

اس معاہدے کے تحت تمام ثالثی کارروائیاں انفرادی (اجتماعی کے بجائے) بنیاد پر انجام دی جائیں گی، اور ثالث کو اجتماعی فیصلہ صادر کرنے کا اختیار نہیں ہوگا۔ اپ تسلیم کرتے ہیں اور متفق ہیں کہ یہ معاہدہ واضح طور پر آپ کو

چوتھا: اخراجات۔

اس معاہدے کے تحت ثالثی کارروائیوں سے متعلق تمام انتظامی اخراجات درج ذیل ہوں گے:

(A) اگر ثالثی کاروائی کے موضوع دعویٰ یا تنازعہ کی رقم پانچ ہزار امریکی ڈالر (US$5,000) سے کم ہو، تو انتظامی اخراجات کے لیے آپ کی مالی ذمہ داری ایک سو امریکی ڈالر ($100US) سے زیادہ نہیں ہوگی۔

(B) اگر ثالثی کاروائی کے موضوع دعویٰ یا تنازعہ کی رقم پانچ ہزار امریکی ڈالر (US$5,000) سے پچاس ہزار امریکی ڈالر (US$50,000) کے درمیان ہو تو انتظامی اخراجات کے لیے آپ کی مالی ذمہ داری تین سو امریکی ڈالر ($300US) سے زیادہ نہیں ہوگی؛ اور

(C) اگر ثالثی کاروائی کے موضوع دعویٰ یا تنازعہ کی مالیت 50,000 امریکی ڈالر سے تجاوز کر جائے تو انتظامی اخراجات کے لیے آپ کی مالی ذمہ داری امریکن آربیٹریشن ایسوسی ایشن (AAA) کے تجارتی فیس شیڈول کے مطابق ہوگی۔

(D) ہر فریق اپنے وکلاء، ماہرین اور گواہوں کی فیسیں اور اخراجات خود برداشت کرے گا۔

پانچواں: چھوٹے دعوے

اگر دعویٰ چھوٹے دعوؤں کی عدالت کے دائرہ اختیار میں آتا ہے تو دونوں میں سے کوئی بھی فریق ثالثی کے بجائے اسے اس عدالت میں پیش کرنے کا انتخاب کر سکتا ہے۔ کوئی بھی تنازعہ جو چھوٹے دعوؤں کی عدالت کے دائرہ اختیار میں حل نہ ہو سکے، اسے اس معاہدے کی شرائط کے مطابق پابند ثالثی کے ذریعے حل کرنا ضروری ہے۔ چھوٹے دعوؤں کی عدالت کے فیصلے کے خلاف کوئی بھی اپیل بھی اس معاہدے کی شرائط کے مطابق پابند ثالثی کے ذریعے حل کی جائے گی۔

6. قابل علیحدگی

اگر اس معاہدے کی کوئی شق غیر قانونی، نافذ نہ ہونے کے قابل یا باطل قرار دی جائے تو وہ شق صرف اس حد تک غیر مؤثر ہوگی جہاں اسے غیر قانونی، نافذ نہ ہونے کے قابل یا باطل پایا گیا ہو، اور اس شق کے باقی حصے اور تمام دیگر شقیں پوری طرح نافذ اور مؤثر رہیں گی۔

ٹرائیڈ ٹیک ایل ایل سی
794 اسکول ہاؤس اسٹریٹ
نیو کاسل، ڈیلاویئر 19720

تاریخِ نفاذ: جنوری 2026

دوسروں کی نمائندگی میں ثالثی کاروائیاں شروع کرنے یا کسی اور کی جانب سے شروع کی گئی ثالثی کارروائیوں میں شامل ہونے سے روکتا ہے۔ آپ اس بات کا بھی اعتراف کرتے ہیں اور اتفاق کرتے ہیں کہ آپ نمائندہ، نجی مدعی یا کسی بھی دیگر نمائندہ حیثیت میں کام کرنے کے اپنے حق سے دستبردار ہیں، اور/یا ہمیں اور/یا متعلقہ تیسری فریقین کے خلاف کسی بھی قانونی کاروائی میں مدعیین کے گروپ کے رکن کے طور پر حصہ لینے کے اپنے حق سے بھی دستبردار ہیں۔

تیسری بات: ثالثی کی کارروائی۔

(A) اس معاہدے کے تحت کسی بھی ثالثی کارروائی کا آغاز کرنے سے پہلے، آپ کو پہلے ہمیں اپنا دعویٰ یا تنازعہ ہمارے نمائندے سے فری فون نمبر 1-866-225-9723 پر رابطہ کر کے اور تمام ضروری معلومات فراہم کر کے اٹھانا ہوگا۔ آپ سے کہا جا سکتا ہے کہ آپ ہمیں تحریری بیان فراہم کریں حس میں آپ کے دعوے یا تنازعے کی نوعیت بیان کی گئی ہو۔ ہمیں اس رابطے (یا تحریری بیان) کی وصولی کی تاریخ سے حالیس پانچ (45) دنوں کے اندر دعویٰ یا تنازعہ حل کرنے کے لیے ('حل کی دوراننے') وقت دیا جائے گا۔ اگر آپ کا دعویٰ یا تنازعہ حل کے دورانیے کے اندر حل نہ ہو تو آپ اس معاہدے کی شرائط کے مطابق ثالثی کاروائی شروع کر سکتے ہیں۔

(B) اس معاہدے کے تحت پیدا ہونے والا کوئی بھی دعویٰ یا تنازعہ اس وقت نافذ العمل امریکن آربیٹریشن ایسوسی ایشن (AAA) کے صارف ثالثی قواعد کے مطابق ثالثی کے ذریعے حل کیا جائے گا۔ یہ قواعد و طریقہ کار امریکن آربیٹریشن ایسوسی ایشن سے رابطہ کر کے یا اس کی ویب سائٹ www.adr.org پر حا کر حاصل کیے حا سکتے ہیں۔

(C) ثالث گروپ ثالثی نہیں کر سکتا؛ یعنی ثالث آپ کو ثالثی کارروائیوں میں دوسروں کی جانب سے نمائندہ، خصوصی وکیل یا کسی بھی دوسری نمائندہ حیثیت میں کام کرنے کی احازت نہیں دے سکتا۔

(D) اس معاہدے کے تحت کوئی بھی دعویٰ یا تنازعہ نیویارک کاؤنٹی، نیویارک میں ثالثی کے ذریعے حل کیا جائے گا؛ بشرطیکہ ۲۵,۰۰۰ ڈالر یا اس سے کم کے دعوؤں کے لیے آپ فون یا ویڈیو کانفرنس کے ذریعے ثالثی کرانے کا انتخاب کر سکتے ہیں، حس صورت میں ذاتی شرکت ضروری نہیں ہوگی۔

(E) کلاس ایکشن ثالثی۔ اگر کسی بھی نوے (90) دن کے عرصے میں ہمارے خلاف بیس (20) یا اس سے زیادہ مماثل دعوے دائر کیے حائیں ('کلاس ایکشن')، تو امریکن آربیٹریشن ایسوسی ایشن (AAA) اس کلاس ایکشن کو ایک مربوط کارروائی کے طور پر حلائے گی۔ امریکن آربیٹریشن ایسوسی ایشن (AAA) نمائندہ کارروائیوں کے طور پر پہلے فیصلے کے لیے زیادہ سے زیادہ دس (10) دعوے منتخب کرے گی۔ نمائندہ کارروائیوں کے نتائج باقی مدعیین پر لازم نہیں ہوں گے، تاہم فریقین انہیں تصفیے کی سہولت کے لیے استعمال کر سکتے ہیں۔ حب تک مادل کارروائیاں زیر التوا ہوں گی، کلاس ایکشن کے تحت کوئی اضافی دعوے زیر انتظام یا ثالثی نہیں کیے حائیں گے۔ اس سیکشن کے تحت کسی بھی معطلی کے دوران تمام قابل اطلاق مدت کی پابندیوں کا شمار معطل رہے گا۔ یہ شق آپ کے انفرادی ثالثی کے حق کو محدود نہیں کرتی۔

(F) متبادل انتظامی ادارہ۔ اگر امریکن آربیٹریشن ایسوسی ایشن (AAA) اس معاہدے کے تحت کسی دعوے کے انتظام سے قاصر ہو یا غیر راضی ہو، تو JAMS، انکارپوریٹڈ ('JAMS') اس وقت نافذ العمل 'صارفین کے ثالثی کے لیے کم از کم معیارات' کے مطابق ثالثی کے لیے انتظامی اتھارٹی کے طور پر کام کرے گا، حو کہ www.jamsadr.com پر دستیاب ہیں۔

1. آپ کی بارے میں مصنوعات

1.1 مصنوعات کی وضاحتیں

- مصنوعہ کے ابعاد: 45.3 انچ (لمبائی) × 22.0 انچ (چوڑائی) × 29.1 انچ (اونچائی) | 115 سینٹی میٹر (لمبائی) × 56 سینٹی میٹر (چوڑائی) × 74 سینٹی میٹر (اونچائی)
- ہینڈل بار کی اونچائی: 29.1 انچ | 73.91 سینٹی میٹر
- سیٹ کی اونچائی: 19.2 انچ | 48.8 سینٹی میٹر
- پروڈکٹ کا وزن: 39.7 پاؤنڈ | 18 کلوگرام
- پہیے کا سائز: 16 انچ | 40.64 سینٹی میٹر
- بریک کی قسم: بینڈ بریک
- زیادہ سے زیادہ وزن: 140 پاؤنڈ | 63.5 کلوگرام
- کم از کم مسافر کا وزن: 44 پاؤنڈ | 20 کلوگرام
- تجویز کردہ عمر: 13 سال اور اس سے زیادہ
- زیادہ سے زیادہ رفتار: 14 میل فی گھنٹہ* | 22.5 کلومیٹر فی گھنٹہ*
- زیادہ سے زیادہ آپریٹنگ وقت: 30 منٹ.*
- موٹر: 300 واٹ
- بیٹری: 36 وولٹ، 4.0 ایمپیئر گھنٹہ، لیتھیم آئن
- حارحنگ کا وقت: حار گھنٹے تک
- تجویز کردہ ٹائر پریشر: 40 پی ایس آئی
- پانی کے خلاف مزاحمت کی درجہ بندی: IPX4
- UL سرٹیفیکیشن: UL2272
- حارحر: یو ایل منظور شدہ، 42 وولٹ ڈی سی، 1.0 ایمپیئر

پروڈکٹ کا آپریٹنگ ٹائم، رفتار، بیٹری کی زندگی اور دیگر وضاحتیں سوار اور سواری کے حالات کے مطابق مختلف ہو سکتی ہیں۔ کارکردگی کو متاثر کرنے والے حالات کے بارے میں مزید تفصیلات کے لیے سیکشن 5.5 دیکھیں۔
زیادہ سے زیادہ گنجائش

1.2 مصنوعات کا جائزہ

1. ہینڈل*
2. سامنے والا پینل*
3. پہیے (×2؛ سامنے اور پیچھے)
4. سامنے والا فورک
5. ڈسٹ کیپ کے ساتھ ٹائر والو (×2؛ سامنے اور پیچھے)
6. ڈھکن والا حارحنگ پورٹ
7. سیٹ
8. حوالہ
9. پیر رکھنے کی جگہ * (×2، بائیں اور دائیں)
10. ہاتھ کا بریک
11. سنبھالنا
12. تیز رفتار موڈ سوئچ
13. ہینڈل بار کلپ*
14. حلانے کا بٹن
15. بیٹری حارج کی سطح کا ڈسپلے
16. ایکسلریٹر پیڈل
17. حارحر

پہلے سے اسمبل نہیں؛ اسمبل کرنے کی ضرورت ہے۔

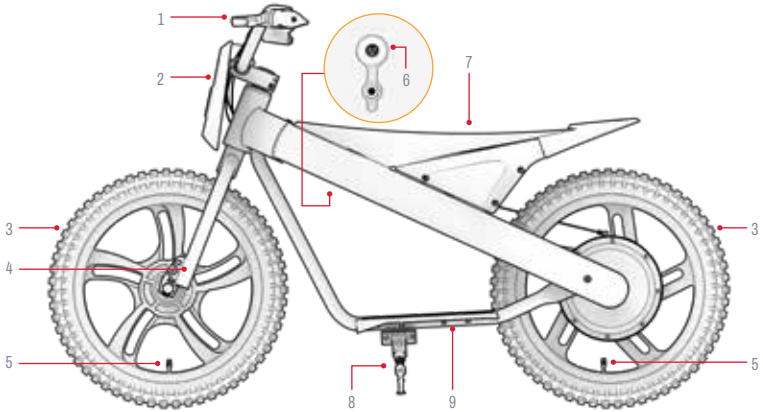

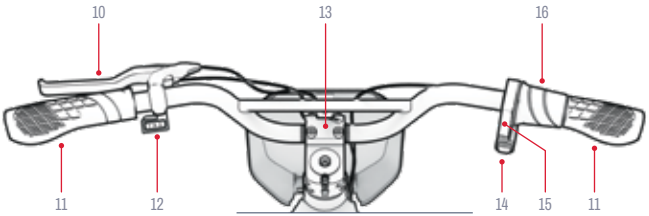

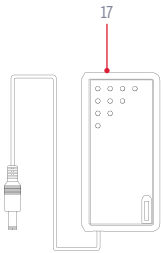

براہِ کرم نوٹ کریں: تصاویر اصل مصنوعات کی ظاہری شکل کی درست عکاسی نہیں کر سکتیں۔

UR

1.3 آن لائن وسائل

ہمارے بہترین مصنوعات
دریافت کریں
اپ ڈیٹ شدہ مصنوعات

رہنمائی کے مواد اور معاون
وسائل۔

آپ یہ صارف رہنما آن لائن درج ذیل لنک پر دیکھ سکتے ہیں:
https://cdn.shopify.com/s/files/1/2530/6734/files/JAX-MANUAL-web.pdf

آپ درج ذیل لنک پر ہماری صارف رہنما کتابچوں کا مجموعہ دیکھ سکتے ہیں:
https://ridejetson.com/pages/product-manuals

انسٹالیشن، کمیشننگ اور دیکھ بھال کے لیے درکار اوزار، ساز و سامان** اور پرزے:

C

13 ملی میٹر دو طرفہ
اور 16 ملی میٹر کا اسپینر

B

5 ملی میٹر ایلن کی

A

4 ملی میٹر ایلن کی

F

ہینڈل بار کلپ

E

M6 × 25 ملی میٹر چھ کونہ
سر والا پیچ (×4)

D

M5 × 10 ملی میٹر ہیگزاگون
بولٹ

H

سامنے والا پینل

G

سامنے والا پہیہ*

انسٹالیشن کے لیے درکار ایڈ-آنز پہلے ہی انسٹال کیے جا چکے ہیں۔ مزید تفصیلات کے لیے براہِ کرم انسٹالیشن کے مراحل ملاحظہ کریں۔
اس پروڈکٹ کو اسمبل کرنے کے لیے 14 ملی میٹر کا ساکٹ درکار نہیں ہے۔

2. تنصیب کی ہدایات۔

2.1 تعارفی باتیں

•

اپنی مہم کا آغاز صحیح قدم سے کریں: اس پروڈکٹ کو استعمال کرنے سے پہلے براہِ کرم صارف رہنما کتابچہ کو مکمل طور پر اور احتیاط کے ساتھ، بشمول حفاظتی انتباہات، پڑھیں۔ براہِ کرم یقینی بنائیں کہ آپ درج ذیل تمام امور کو سمجھتے ہیں، قبول کرتے ہیں اور ان سے متفق ہیں۔

- بنانے والے کی سفارشات۔
- حفاظتی ہدایات اور انتباہات۔
- سائیکل چلانے سے متعلق مقامی قوانین اور ضوابط اور آپریشنل طریقہ کار۔

• اسمبلی شروع کرنے سے پہلے تمام حفاظتی پیکیجنگ ہٹا دیں۔

• اس رہنما میں ذکر کی گئی سمتوں — دائیں، بائیں، آگے اور پیچھے — کو پہاڑی سائیکل پر بیٹھے سوار کے نقطۂ نظر کے مطابق تعریف کیا گیا ہے۔ مثال کے طور پر، ماؤنٹین بائیک کا 'دائیں ہاتھ والا رخ' اس جانب کو کہتے ہیں جہاں سوار کا دایاں ہاتھ ہوتا ہے۔

• جب آپ کی ماؤنٹین بائیک اپنے اسٹینڈ پر سیدھی کھڑی ہوتی ہے تو اسے اسمبل کرنا آسان ہوتا ہے۔ (سیکشن 4.3)

2.2 مقابلہ کنندہ کی اہلیت



محفوظ اور آرام دہ سواری کو یقینی بنانے کے لیے، جب سوار بائیک پر بیٹھا ہو اور دونوں پاؤں زمین پر رکھے ہوں، تو ران اور بائیک کے فریم کی ٹاپ ٹیوب کے درمیان کم از کم 1–3 انچ (2.5–7.6 سینٹی میٹر) کا فاصلہ ہونا چاہیے۔

2.3 سامنے والے پہیے کی فٹنگ



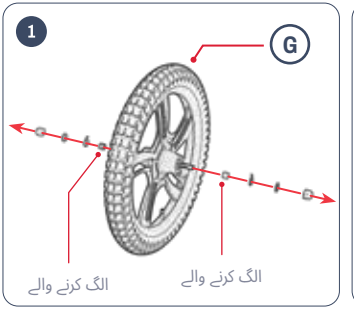

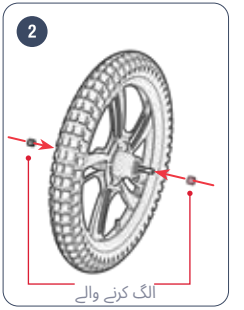

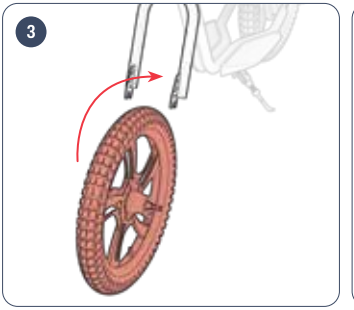

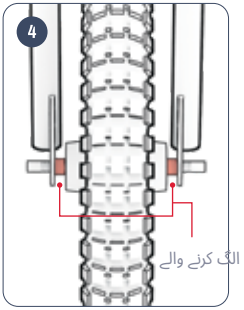

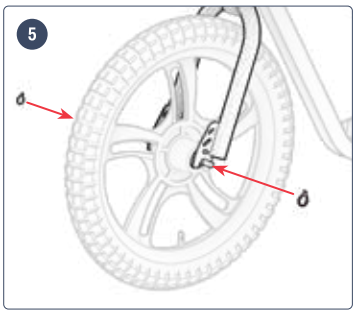
5


6

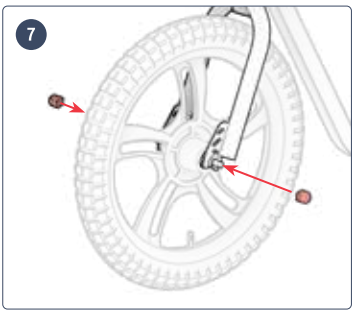
7

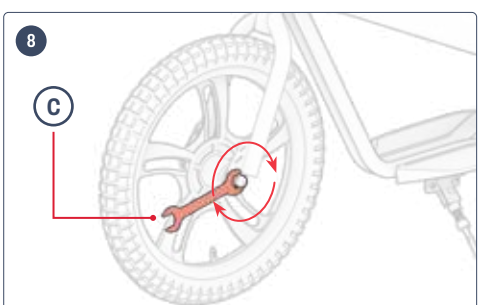
8
C

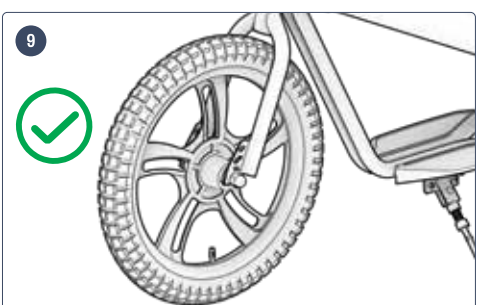
9

2.4 ہینڈل بار کی فٹنگ



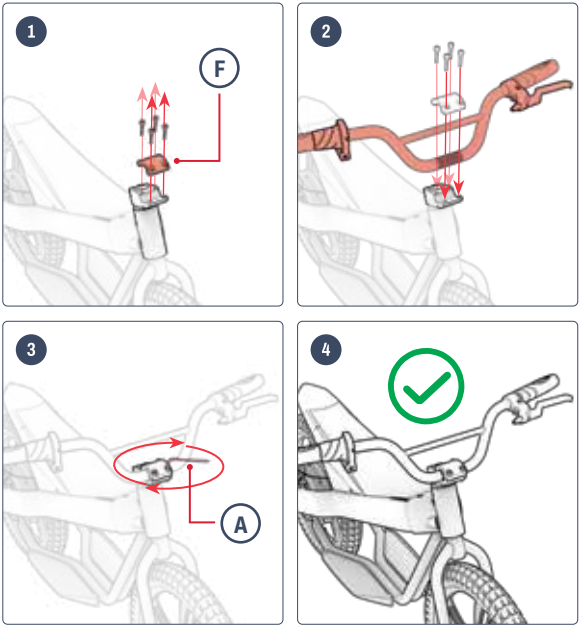

2.5 سامنے والے پینل کی فٹنگ

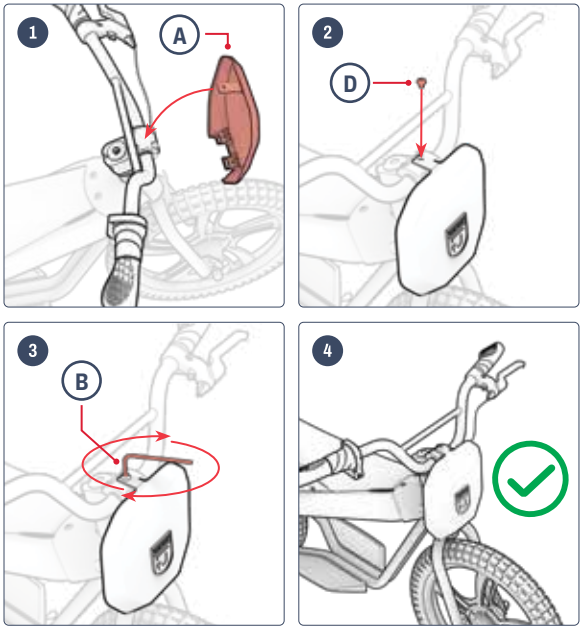



2.6 بیٹری چارج کرنا

پہلی چارجنگ سیشن کے بعد اور تمام بعد کی چارجنگ سیشنز کے لیے بیٹری کو مکمل طور پر چارج کریں۔ اگر بیٹری بالکل خالی ہو تو اس میں تقریباً چار گھنٹے لگتے ہیں۔

1. اپنے آلے کا حارجنگ پورٹ کا کور کھولنے کے لیے اسے کھینچیں۔
2. حارجر کو دیوار کے ساکٹ میں لگائیں، پھر حارجنگ کیبل کو حارجنگ پورٹ سے جوڑیں۔
3. جب حارجر کی اشارتی لائٹ سرخ سے سبز ہو جائے تو اس کا مطلب ہے کہ بیٹری مکمل طور پر حارج ہو چکی ہے۔ حارجنگ کیبل کو حارجنگ پورٹ سے نکالیں، پھر حارجر کو دیوار کے ساکٹ سے انپلگ کریں۔
4. حارجنگ پورٹ کا کور بند کریں۔

حالت	چارجر انڈیکیٹر لائٹ:
شپنگ	سرخ روشنی
شپنگ مکمل ہو چکی ہے۔	سبز روشنی

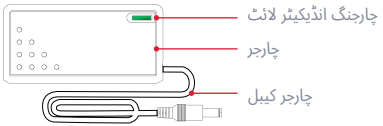

نوٹ: اس پروڈکٹ کو پہلی بار استعمال کرنے سے پہلے بیٹری کو **چار گھنٹے** تک چارج کریں، چاہے چارجنگ انڈیکیٹر لائٹ سبز ہی کیوں نہ ہو، جو چارج مکمل ہونے کا اشارہ دے۔

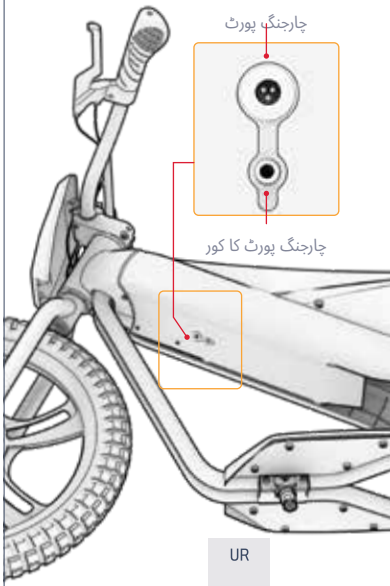

اہم:

صرف فراہم کردہ چارجر یا 'JETSON' سے براہِ راست خریدا گیا چارجر (JETSON ماڈل نمبر: PJRIO-CH) استعمال کریں، جس پر کوڈ FY0424201000 درج ہو اور جو 'SHENZHEN FUYUAN DIAN POWER' کمپنی لمیٹڈ نے تیار کیا ہو۔

⚠ صحیح چارجر استعمال نہ کرنے سے آگ یا دھماکہ ہو سکتا ہے۔

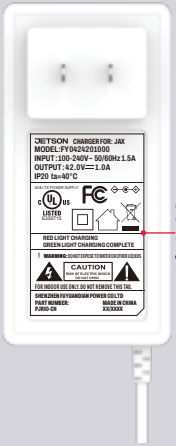

یہ اصلاحی طریقے کی ایک مثال ہے۔ جو آپ کا لاری لے کر جائے گا۔

شپنگ کے حوالے سے اہم نوٹس:

- ہمیشہ اس بات کو یقینی بنائیں کہ حب بیٹری حقیقت میں حارج نہیں ہو رہی ہو تو حارحنگ پورٹ بند رہے۔
- حارحنگ کے دوران مصنوعات کو کبھی آن نہ کریں۔
- پورٹیبل پاور سٹرپس استعمال نہ کریں۔
- اپنی پیٹری کو بہترین حالت میں رکھنے کے لیے اسے ہر بار مکمل طور پر حارج کریں — یعنی تقریبا حار گھنٹے کے لیے۔
- اپنے آلے کو رات بھر یا طویل عرصے تک حارج پر مت حھوڑیں۔
- بیٹری کو ہٹانے یا کھولنے کی کوشش نہ کریں۔
- حارحنگ کے دوران ماحول کا درحہ حرارت: 40°C) 104°F – (0°C) 32°F)
- آپریٹنگ ماحول کے درحہ حرارت کی حد: 40°C) 104°F – (-10°C) 14°F)
- ہمیشہ اس بات کو یقینی بنائیں کہ حب ڈیوائس حارج نہیں ہو رہی ہو تو حارحنگ پورٹ کا کور بند رہے۔
- اگر آؤٹ پٹ کیبل کا لحکدار پاور کورڈ گھسا ہوا ہو، اگر برقی موصل ( ) ٹوٹا ہوا ہو، یا اگر نقصان کی کوئی اور علامت ہو تو اس مصنوعہ کو استعمال نہ کریں۔
- براہ کرم یقینی بنائیں کہ حارحر کے لیبل پر درج ماڈل نمبر اوپر دیے گئے ماڈل نمبر سے مطابقت رکھتا ہو۔
- یقینی بنائیں کہ حارحر پر لگا لیبل آپ کے JETSON ماڈل کے ساتھ مطابقت رکھتا ہو۔ آپ اپنے JETSON ڈیوائس کا ماڈل نام اور SKU نمبر پروڈکٹ کے ہاؤسنگ یا ماؤنٹنگ بیس کے اوپر، سائیڈ یا نیحے لگی لیبل پر دیکھ سکتے ہیں۔

2.7 ٹائر کا دباؤ اور ہوا بھرنا

اپنی بائیک پہلی بار چلانے سے پہلے، آپ کو ٹائروں میں سفارش کردہ **40 PSI** (پاؤنڈ فی مربع انچ) دباؤ تک ہوا بھرنی ہوگی۔ ہر سواری سے پہلے پریشر گیج استعمال کرکے یہ چیک کریں کہ ٹائر کا دباؤ 35 PSI ہے۔

ہوا شامل کرنے کے لیے:

1. ایک پہیے کے ٹائر والو سے گرد کا ڈھکن گھڑی کی مخالف سمت میں گھما کر ہٹا دیں۔ اسے ایک طرف رکھ دیں۔
2. ٹائر کو ہوا بھرنے کے لیے اپنے ایئر پمپ پر بنانے والے کی ہدایات پر عمل کریں۔ دباؤ کو باقاعدگی سے پریشر گیج سے چیک کریں اور جب تک یہ **40 پی ایس آئی** تک نہ پہنچ جائے، ہوا بھرتے رہیں۔
3. والو سے ایئر پمپ نکالیں اور ڈسٹ کیپ کو والو پر گھڑی کی سوئیوں کی سمت میں گھما کر دوبارہ نصب کریں۔
4. دوسری ٹائر کے ساتھ یہ عمل دہرائیں۔

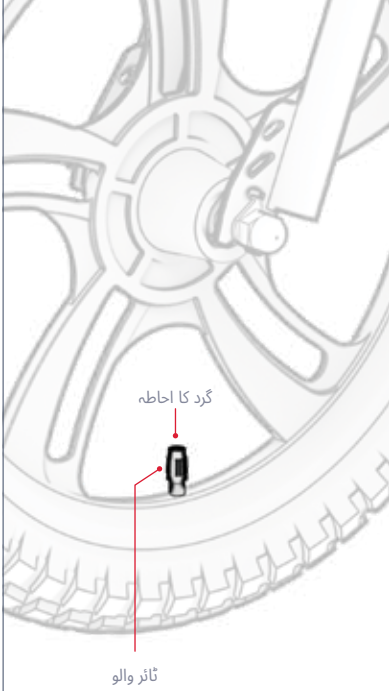

⚠**اہم:** اپنے پروڈکٹ کے ٹائروں کو ہوا بھرنے کے لیے صرف ہینڈ پمپ استعمال کریں۔ ایئر کمپریسر کبھی استعمال نہ کریں؛ اس سے ٹائروں کے پھٹنے کا خطرہ ہے۔

3. خصوصیات اور افعال

3.1 شروع اور روکنا

اپنی ڈرٹ بائیک کو آن یا آف کرنے کے لیے پاور بٹن کو 3 سیکنڈ کے لیے دبا کر رکھیں۔

توانائی کے حوالے سے اہم نوٹس:

- بیٹری کی توانائی بچانے کے لیے، جب بھی آپ مرمت کے علاقے میں رکیں یا اسے رات بھر ذخیرہ کریں تو اپنی ڈرٹ بائیک کو بند کرنا ہمیشہ یاد رکھیں۔
- جب آپ اپنی ڈرٹ بائیک کے ساتھ حل رہے ہوں تو اسے بند رکھیں، تاکہ اگر آپ غلطی سے تھروٹل گرپ موڑ دیں تو انجن اچانک شروع نہ ہو جائے۔

نوٹ: ڈرٹ بائیک 8 منٹ غیر فعال رہنے کے بعد خود بخود بند ہو جائے گی۔

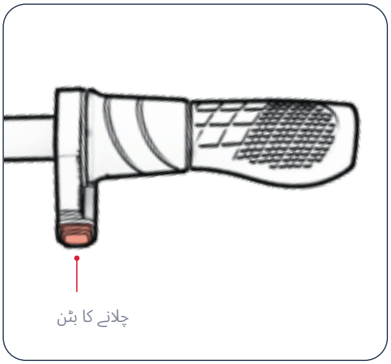

3.3 جینیٹیو کیس کا استعمال

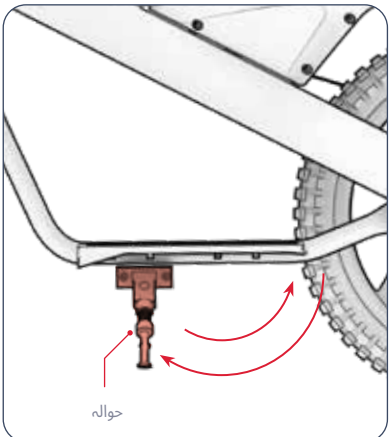

'ریو' بائیک کو اسٹینڈ پر سیدھا کھڑا کرنے کے لیے، اسٹینڈ کو نیچے کی طرف موڑیں اور پھر بائیک کو نرمی سے اس پر جھکا دیں۔ اسٹینڈ کو اٹھانے کے لیے اسے دوبارہ اوپر کی طرف موڑیں۔

اہم: ہمیشہ اپنی بائیک چلانے سے پہلے کِک اسٹینڈ اٹھانا یقینی بنائیں۔

3.2 بیٹری انڈیکیٹر لائٹس کو سمجھنا

آپ انڈیکیٹر لائٹس دیکھ کر بیٹری کے چارج کی سطح چیک کر سکتے ہیں۔

بیٹری انڈیکس سپاٹ لائٹس	بیٹری کے تقریباً باقی ماندہ فیصد*
چار سبز سپاٹ لائٹس	100% - 76
3 سبز سپاٹ لائٹس	75% - 51
2 سبز سپاٹ لائٹس	50% - 26
1 سبز بلنکا	25%> اپنا JETSON ڈیوائس ابھی چارج کریں!

اہم: جب بیٹری چارج 0% تک پہنچ جائے گی تو بائیک کام کرنا بند کر دے گی۔ براہ کرم اپنی اگلی سواری سے پہلے اسے مکمل طور پر چارج کریں (سیکشن 2.4 دیکھیں)۔

اعداد صرف تخمینی ہیں۔ استعمال کے مطابق مختلف ہو سکتے ہیں۔

4. آپریٹنگ ہدایات

4.1 پرواز سے قبل حفاظتی معائنے

ہر سفر سے پہلے درج ذیل اہم حفاظتی چیکس انجام دیں:

بریکس:
- یقینی بنائیں کہ بریکیں صحیح طریقے سے کام کر رہی ہوں، تاکہ ہینڈ بریک کے لیورز ہینڈل بارز سے مضبوطی سے جڑے ہوں اور جکڑا کیے گئے ہوں تاکہ انہیں آسانی سے دبایا جا سکے۔
- جب بریک پیڈل دبایا جاتا ہے تو بریک پہیوں کو ہموار اور محفوظ طریقے سے روک دیتی ہے۔

چھت کی فرش بندی:
- یقینی بنائیں کہ فٹ پلیٹس فریم سے مضبوطی سے جڑی ہوں۔

فریم اور فورک:
- یقینی بنائیں کہ رم اور سپوک خراب، مڑے ہوئے یا ٹوٹے ہوئے نہ ہوں۔
- یقینی بنائیں کہ گالم کو ہینڈل بارز سے جوڑنے والا بولٹ زیادہ سخت نہ کسا جائے۔ بولٹ کو حد سے زیادہ سخت کسانے سے خرابی پیدا ہو سکتی ہے جو سوار کی حفاظت کو خطرے میں ڈال سکتی ہے۔
- یقینی بنائیں کہ ڈرائیو سسٹم صحیح طریقے سے کام کر رہا ہے اور حیسس سے محفوظ طریقے سے جڑا ہوا ہے۔

اسٹیئرنگ سسٹم:
- یقینی بنائیں کہ ہینڈل بارز اور پہیہ سیدھی لکیر میں گھوم رہے ہیں۔
- یقینی بنائیں کہ ہینڈل بار ہینڈل بار کلیمپس کی مدد سے مضبوطی سے جگہ پر بند ہو۔

پہیے اور ٹائروں:
- یقینی بنائیں کہ ٹائروں میں زیادہ رگڑ یا نقصان کے کوئی آثار نہ ہوں۔
- یقینی بنائیں کہ ٹائر کا دباؤ **40 پی ایس آئی** سے زیادہ نہ ہو۔
- یقینی بنائیں کہ پہیے کی سپوکیاں ٹوٹی ہوئی نہ ہوں۔
- یقینی بنائیں کہ پہیے کے رم خراب یا ٹیڑھے نہ ہوں۔
- یقینی بنائیں کہ ایکسل کے نٹس مضبوطی سے کس دیے گئے ہوں۔
- یقینی بنائیں کہ پہیے اور ٹائروں میں کوئی ملبہ نہ ہو۔

سیریز:
- یقینی بنائیں کہ زنجیر درست پوزیشن میں ہے اور ہموار حل رہی ہے۔
- یقینی بنائیں کہ زنجیر اور اس کے اردگرد کا علاقہ کسی بھی ملبے سے پاک ہو۔

4.2 اپنا 'گیٹسن' چلانا

شروع کرنے اور رفتار بڑھانے کے لیے: تھروٹل لیور کو آہستہ آہستہ اپنی طرف موڑیں۔

اہم: جتنا زیادہ آپ تھروٹل موڑیں گے، اتنی ہی زیادہ طاقت انجن پیدا کرے گا — اور آپ اتنی ہی تیزی سے جائیں گے۔ اچانک رفتار میں اضافے سے بچنے کے لیے، ہمیشہ تھروٹل کو آہستہ آہستہ موڑیں۔

اپنی رفتار برقرار رکھنے کے لیے: اپنا پاؤں ایکسلریٹر پر مستحکم رکھیں۔

رفتار کم کرنے کے لیے: نرمی سے ایکسلریٹر چھوڑیں۔

مڑنے کے لیے: ہینڈل بار کو بائیں یا دائیں گھمائیں۔

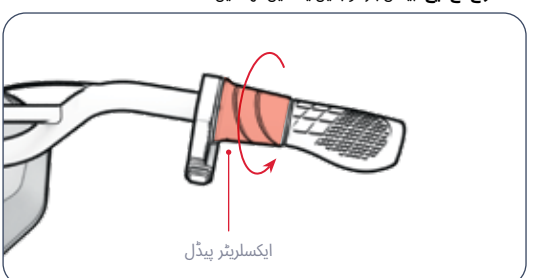

اہم: ⚠ سائیکل چلاتے وقت ہمیشہ یقینی بنائیں کہ آپ کے پاؤں فٹ ریسٹ پر ٹکے ہوں۔ اپنے پاؤں کو سائیکل کے اطراف سے لٹکا کر کبھی سائیکل نہ چلائیں۔ اس مصنوعہ کو ایسے علاقوں میں یا ایسی سڑکوں پر نہ چلائیں جہاں پیدل چلنے والوں کا رش زیادہ ہو یا جو کاروں اور دیگر گاڑیوں کے استعمال کے لیے مخصوص ہوں۔

4.4 بریکوں کا استعمال

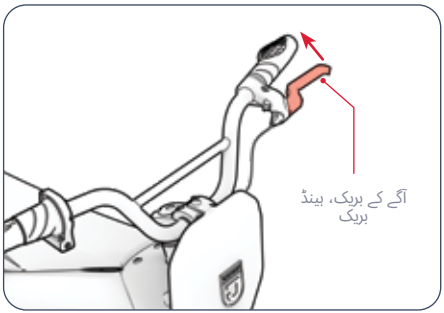

- رفتار کم کرنے کے لیے ہینڈ بریک آہستہ سے لگائیں۔
- اسے مضبوطی سے دبائیں حب تک یہ مکمل طور پر رک نہ جائے۔
- احانک حرکتوں سے بچنے کے لیے ہینڈ بریک آہستہ آہستہ لگائیں۔
  - بائیں ہاتھ کا بریک ← پچھلے پہیے کا بریک

4.3 گیئر کی پوزیشن تبدیل کرنا

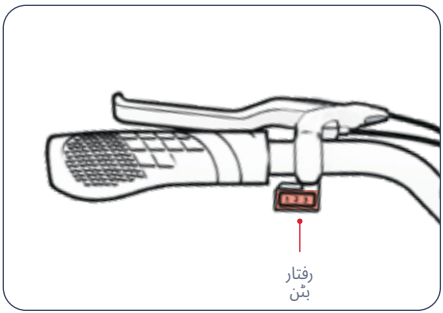

- تیز رفتاری کی تین سیٹنگز ہیں، حن میں ہر ایک کی زیادہ سے زیادہ رفتار پوتی ہے حس پر ڈرٹ بائیک سفر کر سکتی ہے۔
- گیئر کی پوزیشن تبدیل کرنے کے لیے گیئر سیلیکٹر کو تیزی سے حرکت دیں۔

منظر نامہ ۳	منظر نامہ 2	منظر نامہ 1
یہ فی گھنٹہ 14.0 میل تک کی رفتار اختیار کر لیتا ہے۔ (22.5 کلومیٹر فی گھنٹہ)	یہ فی گھنٹہ 7.5 میل کی رفتار تک پہنچ جاتا ہے۔ (12.1 کلومیٹر فی گھنٹہ)	اس کی رفتار فی گھنٹہ 5.0 میل تک پہنچتی ہے۔ (8.0 کلومیٹر فی گھنٹہ)

4.6 رفتار اور آپریٹنگ وقت کو زیادہ سے زیادہ کرنا

مثالی حالات میں، زیادہ سے زیادہ رفتار 14.0 میل فی گھنٹہ (22.5 کلومیٹر فی گھنٹہ) ہے، اور ایک بیٹری چارج پر زیادہ سے زیادہ آپریٹنگ وقت 30 منٹ ہے۔

سواری کی سطح:
کھردری سطح پر چلنے سے رگڑ پیدا ہوتی ہے، جو آپ کی رفتار کو سست کر دیتی ہے اور انجن کو زیادہ محنت سے کام کرنے پر مجبور کرتی ہے، جس کی وجہ سے اس کی طاقت جلد ختم ہو جاتی ہے۔ لہٰذا، جہاں تک ممکن ہو ہموار سطح پر چلیں۔

پورٹیبل وزن:
- حتنا زیادہ وزن (مسافر اور بوجھ)، اتنی ہی کم دوری طے کی جا سکتی ہے۔
- 140 پاؤنڈ (63.5 کلوگرام) یا اس سے کم وزن اٹھانے پر زیادہ سے زیادہ رینج اور رفتار حاصل کی جا سکتی ہے۔

سواری کا انداز:
بار بار شروع اور روکنے سے رینج کم ہو جائے گی۔

ہوا کا درجہ حرارت:
مصنوعات کی سائیکلنگ اور ذخیرہ کرنے کے لیے مثالی درجہ حرارت 50° فارن ہائیٹ سے 75° فارن ہائیٹ (10° سیلسیس سے 23.9° سیلسیس) کے درمیان ہے۔

ڈھلوان:
انجن کو پہاڑی چڑھائی پر چلنے کے دوران ہموار سڑکوں پر یا نیچے کی طرف جانے کے مقابلے میں زیادہ محنت کرنی پڑتی ہے۔

بیٹری کی دیکھ بھال:
ہر سفر کے بعد بیٹری کو فوری طور پر چارج کرنے سے اس کی گنجائش اور کارکردگی برقرار رہتی ہے۔

4.5 ہیلمٹ کی حفاظت

مسافروں کو ہر وقت ہیلمٹ پہننا ضروری ہے۔



غلط صورتحال:
سامنے کا حصہ بے نقاب ہے۔
یہ گرنے کا سبب بن سکتا ہے۔
ایک سنگین حادثے میں۔



صحیح صورتحال:
سامنے کا حصہ ڈھکا ہوا ہے۔
ہیلمٹ کے ذریعے

ہیلمٹ، مناسب لباس اور جوتے، اور حفاظتی سازوسامان پہنیں۔ ایسا لباس پہننے سے گریز کریں جو پہیوں میں یا پہیوں کے نیچے پھنس سکتا ہو۔ سفارش کی جاتی ہے کہ اپ جینز، ٹند انکلیوں والا جوتے پہنیں۔ حادثے کی صورت میں چوٹ سے بچنے کے لیے ASTM F1492 معیار کے مطابق منظور شدہ ہیلمٹ اور حفاظتی سازوسامان پہنیں۔

صارف کے لیے دیکھ بھال کی ہدایات۔

انتباہ: مصنوع پر پانی براہِ راست چھڑکیں یا ڈالیں۔ پانی واٹرنگ، بیٹری خانہ اور لائٹس کے ساتھ ساتھ باڈی ورک کو نقصان پہنچا سکتا ہے — یہ سب ایک خرابی کا باعث بن سکتے ہیں جو سوار کی حفاظت کو خطرے میں ڈال دے۔

اپنے 'گیٹسن' ڈیوائس کا اچھی طرح خیال رکھیں تاکہ یہ ہموار اور محفوظ طریقے سے کام کرے۔ یہاں طریقہ کار ہے:

اپنے Jetson کو سنبھالنے کا طریقہ

- اپنے پروڈکٹ کو شدید کمپن یا بھاری حسماتی جھٹکوں کے سامنے آنے سے بچائیں۔
- بیٹری کو کبھی بھی الگ نہ کریں۔
- مصنوعات کو پانی اور نمی سے دور رکھنا یقینی بنائیں۔
- کسی بھی ٹوٹ پھوٹ سے بچنے کے لیے ہموار اور ہموار سطحوں پر چلائیں۔
- اس کی پیہوں، سیٹ اور/یا ہینڈل بار سے کبھی نہ اٹھائیں۔
- یقینی بنائیں کہ موٹر کو ہینڈل بار کے احزاء سے جوڑنے والی کیبلز نہ تو کھنچی ہوں اور نہ ہی الجھی ہوں۔

ذخیرہ کرنے کی ہدایات

- طویل عرصے تک مصنوعات کو ذخیرہ کرنے سے پہلے بیٹری کو مکمل طور پر حارج کریں۔
- اگر آپ آلہ کو طویل عرصے تک محفوظ کر رہے ہیں تو ماہ میں ایک بار بیٹری کو مکمل طور پر حارج کریں۔
- مصنوعہ کو گرد سے بچانے کے لیے ڈھانپیں۔
- اس مصنوع کو F°50 سے F°95 (10°C سے 32.2°C) کے درمیان درجہ حرارت پر کسی ٹھنڈی اور خشک جگہ میں محفوظ کریں۔

اپنے Jetson کی صفائی

- سیٹ اور فریم کو گیلے، گرد سے پاک کپڑے یا طبی الکحل میں ڈوبے ہوئے کپڑے سے صاف کریں۔ پھر انہیں خشک، گرد سے پاک کپڑے سے صاف کریں۔
- ہینڈل بار – اسے ہلکے صابن اور ایک نم، گرد سے پاک کپڑے سے صاف کریں۔ اضافی صابن کو ایک اور نم کپڑے سے ہٹا دیں۔
- پہیے کے احزاء – انہیں ایک نم اور گرد سے پاک کپڑے سے صاف کریں۔
- ٹائروں کو گیلے اور گرد سے پاک کپڑے سے صاف کریں۔ آپ ٹائر پالش یا مخصوص ٹائر کلینر بھی استعمال کر سکتے ہیں۔

بیٹری کے احتیاطی تدابیر

آپ کی مصنوعات میں لیتھیم آئن بیٹری موجود ہے۔ براہِ کرم اسے احتیاط سے سنبھالیں۔

- پروڈکٹ کو آگ اور شدید حرارت سے دور رکھیں۔
- ڈیوائس کو شدید حسماتی جھٹکوں، تیز کمپن یا صدموں سے محفوظ رکھیں۔
- پانی یا نمی سے مصنوعات کو محفوظ رکھیں۔
- اس مصنوعات کو دوسری اشیاء کے اوپر یا نیچے رکھ کر یا ذخیرہ کر کے نہ رکھیں۔
- براہ کرم مصنوعات یا اس کی بیٹری کو کھولیں یا خدا نہ کریں۔
- اس مصنوع کو عام کھریلو فضلے کے ساتھ ضائع نہ کریں۔ اس مصنوع کو نامزد شدہ الیکٹرانک فضلہ سنبھالنے کی سہولت یا بیٹری ری سائیکلنگ سینٹر پر لے جائیں۔ آپ کے قریب ضائع کرنے کے مقامات کے بارے میں مزید معلومات کے لیے اپنی مقامی کونسل یا فضلہ اٹھانے والی کمپنی سے رابطہ کریں۔
- اگر آپ محسوس کریں کہ مصنوعات کی بیٹری گرم ہے یا زیادہ گرم ہونے کی علامات دکھا رہی ہے، یا اگر اس سے کوئی غیر معمولی بو یا آواز نکل رہی ہو، یا اگر اس سے کوئی مائع یا گیس رس رہی ہو، یا اگر اس کی شکل یا رنگ بدل گیا ہو، تو آپ کو فوری طور پر:

1. اگر یہ مصنوعہ فی الحال استعمال ہو رہا ہے تو براہِ کرم اسے فوری طور پر استعمال کرنا بند کر دیں۔ اگر حارجنگ کیبل کسی برقی ماخذ سے منسلک ہے تو اسے مصنوعہ سے انپلگ کر دیں۔
2. اس پروڈکٹ کا استعمال بند کر دیں۔
3. اگر ایسا کرنا محفوظ ہو تو مصنوعات کو کسی بھی قابلِ اشتعال مادّے سے دور کسی کھلے مقام پر منتقل کریں۔
4. مدد کے لیے اپنی مقامی ہنگامی خدمات سے رابطہ کریں۔
5. آنکھوں یا جلد کے ان حصوں کو جو لیک ہونے والے بیٹری الیکٹرولائٹ کے رابطے میں آئے ہوں، صاف بہتے ہوئے پانی سے احھی طرح دھوئیں اور مزید طبی امداد حاصل کریں۔

- اگر آپ کو بیٹری کے ساتھ کوئی مسئلہ پیش آئے تو براہِ کرم "گیٹسن کیئر" ٹیم سے رابطہ کریں۔

وارنٹی کا احاطہ

محدود عمومی وارنٹی

آپ کی نئی JETSON مصنوعات کو مواد اور کاریگری میں نقائص کے خلاف ایک وارنٹی کے تحت تحفظ حاصل ہے، جیسا کہ RIDEJETSON.COM/WARRANTY پر بیان کیا گیا ہے، جو خوردہ فروش سے اصل خریداری کی تاریخ سے شروع ہوتی ہے، بشرطیکہ اسے JETSON کے صارف رہنما کتابچوں کے مطابق استعمال کیا جائے (براہ کرم RIDEJETSON.COM/SUPPORT ملاحظہ کریں)۔ **اس وارنٹی کے تحت، آپ اپنے دعوے براہِ راست JETSON کو بھیج سکتے ہیں، چاہے آپ نے اپنا JETSON پروڈکٹ ہمارے کسی مجاز ریٹیلر سے ہی خریدا ہو۔** ہماری وارنٹی کی مکمل شرائط و ضوابط پڑھنے کے لیے براہِ کرم RIDEJETSON.COM/WARRANTY ملاحظہ کریں۔

مصنوعات کی رجسٹریشن

اپنا نیا جیٹ سون ڈیوائس رجسٹر کریں تاکہ آپ پروڈکٹ سے متعلق مخصوص سپورٹ اور اپنی وارنٹی تک فوری رسائی حاصل کر سکیں۔ ابھی RIDEJETSON.COM/PAGES/REGISTRATION پر شروع کریں۔

اپنے پروڈکٹ کی خصوصیات سے
بھرپور فائدہ اٹھانے کے لیے
ضمانت یا اس کے بارے میں
استفسارات
وارنٹی کا دائرہ کار
براہِ راست ہم سے رابطہ کریں۔

www.ridejetson.com

ہم سے رابطہ کریں۔

RIDEJETSON.COM/SUPPORT
RIDEJETSON.COM/CHAT

1-844-585-7462

سوشل میڈیا پر @ridejetson کو فالو کرنا نہ بھولیں تاکہ آپ بہترین آفرز، مفت تحائف اور تمام تازہ ترین Jetsonخبروں سے باخبر رہ سکیں۔

کیا آپ کو اپنی گاڑی پسند ہے؟

تبصرہ کریں
.ridejetson.com/reviews
ہم آپ کے جواب کے منتظر ہیں!
#MakeMoves


JETSON