A GUIDE FOR YOUR RIDE.

IMPORTANT:
Read carefully and retain for future reference.

JETSON

HORIZON
Electric Dirt Bike.

MODEL SKU(S): JKDB24-BB | JKDB24-BLK

OUR TOP TWO RIDING RULES:

BE SAFE.
HAVE FUN!

MADE IN SAMUT PRAKARN, THAILAND
IMPORTED BY TRURIDE TECH LLC.
PO BOX 461, JERSEY CITY, NJ 07302-9998

DATE CODE: 08/2025
DOCUMENT EDITION: V2.1
MADE IN THAILAND

© 2025, TRURIDE TECH. ALL RIGHTS RESERVED. MANUFACTURED FOR TRURIDE TECH LLC.
JETSON® IS A REGISTERED TRADEMARK USED UNDER LICENSE FROM JETSTREAM BRANDS LLC.
NO PORTION OF THIS DOCUMENT, INCLUDING SHAPE, GRAPHICS, AND DESIGN, MAY BE
REPRODUCED OR TRANSMITTED IN ANY FORM OR BY ANY MEANS.

Contents

Safety Warnings 4

Warranty Coverage & Product Registration 7

1. About Your Product

1.1 Product Overview 8

1.2 Product Specs 10

1.3 Online Resources 10

2. Installation Instructions

2.1 Starting Notes 11

2.2 Rider Suitability 11

2.3 Attaching the Handlebar 12

2.4 Charging the Battery 14

3. Preparing to Ride

3.1 Pre-Ride Safety Checks 16

3.2 Tire Pressure & Inflation 17

4. Operating & Riding Instructions

4.1 Powering On & Off 18

4.2 Activating the Lights 18

4.3 Understanding the Battery Indicator Lights . . . 19

4.4 Using the Kickstand 19

4.5 Riding 20

4.6 Changing Speed Modes 21

4.7 Using the Brake 21

4.8 Helmet Safety 22

4.9 Maximizing Speed & Run Time 22

Care & Maintenance 23

Connect With Us 25

SAFETY WARNINGS.

KEEP THESE INSTRUCTIONS.

INSTRUCTIONS ON THE RISK OF FIRE OR INJURY TO PERSONS AND IMPORTANT SAFETY INSTRUCTIONS

- Before use, please read the user manual and safety warnings carefully, and make sure you understand and accept all the safety instructions. The user will be responsible for any loss or damage caused by improper use.
- **Failure to use correct charger can result in fire and explosion, resulting in property damage, injury, and death.**
- Before each cycle of operation, the operator shall perform the preoperation checks specified by the manufacturer: That all guards and pads originally supplied by the manufacturer are in proper place and in serviceable condition; That the braking system is functioning properly; That any and all axle guards, chain guards, or other covers or guards supplied by the manufacturer are in place and in serviceable condition; That tires are in good condition, inflated properly, and have sufficient tread remaining; The area that the product is to be operated should be safe and suitable for safe operation.
- Components shall be maintained and repaired in accordance with the manufacturer's specifications and using only the manufacturer's authorized replacement parts with installation performed by dealers or other skilled persons.
- Warning against recharging non-rechargeable batteries.
- Don't allow hands, feet, hair, body parts, clothing, or similar articles to come in contact with moving parts, wheels, or drive train, while the motor is running.
- This product should not be used by children or persons with reduced physical, sensory or mental capabilities, or lack of experience and knowledge, unless they have been given supervision or instruction (IEC 60335-1/A2:2006).
- Unsupervised children should not play with the product (IEC 60335-1/A2:2006).
- Adult supervision is required.
- Units shall not be operated to perform racing, stunt riding, or other maneuvers, which may cause loss of control, or may cause uncontrolled operator/passenger actions or reactions.
- Never use near motor vehicles.
- Avoid sharp bumps, drainage grates, and sudden surface changes. Product may suddenly stop.
- Avoid streets and surfaces with water, sand, gravel, dirt, leaves, and other debris. Wet weather impairs traction, braking, and visibility.
- Avoid riding around flammable gas, steam, liquid, or dust that could cause fire.
- Operators shall adhere to all of the manufacturer's recommendations and instructions, as well as comply with all laws and ordinances: Units without headlights shall be operated only with adequate daylight conditions of visibility, and; Owners shall be encouraged to highlight (for conspicuity) using lighting, reflectors, and for low-riding units, signal flags on flexible poles.
- Persons with the following conditions shall be cautioned not to operate: Those with heart conditions; Pregnant women; Persons with head, back, or neck ailments, or prior surgeries to those areas of the body; and persons with any mental or physical conditions that may make them susceptible to injury or impair their physical dexterity or mental capabilities to recognize, understand, and perform all of the safety instructions and to be able to assume the hazards inherent in unit use.

- Do not ride at night.
- Do not ride after drinking or taking prescription medication.
- Do not carry items when riding.
- Never operate the product barefooted.
- Always wear shoes and keep shoelaces tied.
- Make sure your feet are always placed securely on the deck.
- Operators always shall use appropriate protective clothing, including but not limited to a helmet, with appropriate certification, and any other equipment recommended by the manufacturer: Always wear protective equipment such as helmet, knee pads, and elbow pads.
- Always give way to pedestrians.
- Be alert to things in front and far away from you.
- Do not allow distractions when riding, such as answering the phone or engaging in any other activities.
- The product cannot be ridden by more than one person.
- When you ride the product along with other riders, always keep a safe distance to avoid a collision.
- When turning, be sure to maintain your balance.
- Riding with improperly adjusted brakes is dangerous and can result in serious injury or death.
- The brake may become hot while operating, do not touch the brake with your bare skin.
- Applying brakes too hard or too suddenly can lock up a wheel, which could cause you to lose control and fall. Sudden or excessive application of the brake may result in injury or death.
- If the brake loosens, please adjust with a hexagon wrench, screwdriver, or other applicable tool, or please contact the Jetson Care Team.
- Replace worn or broken parts immediately.
- Check whether all safety labels are in place and understood before riding.
- The owner shall allow the use and operation of the unit after a demonstration that such operators can understand and operate all components of the unit before use.
- Do not ride without proper training. Do not ride at high speeds, on uneven terrain, or on slopes. Do not perform stunts or turn abruptly.
- Recommended for indoor charge.
- Recommended for outdoor use.
- Prolonged exposure to UV rays, rain and the elements may damage the enclosure materials, store indoors when not in use.
- The eBikes not intended for use in high altitude locations, which may require increased electrical spacings in electrical circuits, shall indicate that they are not intended for use at elevations greater than 2000 m above sea level.
- Only use the battery(ies) specified by the manufacturer.
- STORE INDOORS WHEN NOT IN USE. LEAVE IT INDOOR WHEN CHARGING OR NOT RIDING.
- **AVERTISSEMENT** - Risque d'incendie - Aucune des pieces ne peut être réparée par l'utilisateur.
- **WARNING** - Risk of Fire – No User Serviceable Parts.
- The rider should not exceed 140 lb (63.50 kg).

MODIFICATIONS

Do not attempt to disassemble, modify, repair, or replace the unit or any components of the unit without instruction from the Jetson Care Team. This will void any warranty, and can lead to malfunctions which may cause injury.

ADDITIONAL OPERATION PRECAUTIONS

Do not lift the product off the ground while it is on and the wheels are in motion. This can result in freely spinning wheels, which may cause injury to yourself or others nearby. Do not jump on or off the product, and do not jump while using it. Always keep your feet firmly planted on the foot rest while in operation. Always check the battery charge before using.

DISPOSAL OF USED BATTERY



Battery may contain hazardous substances which could endanger the environment and human health. This symbol marked on the battery and/or packaging indicates that used battery shall not be treated as municipal waste. Batteries should be disposed of at an appropriate collection point for recycling. By ensuring the used batteries are disposed of correctly, you will help preventing potential negative consequences for the environment and human health. The recycling of materials will help to conserve natural resources. For more information about recycling of used batteries, please contact your local municipality waste disposal service.

NOTICE OF COMPLIANCE

This device complies with Part 15 of the FCC Rules. Operation is subject to the following two conditions: (1) this device may not cause harmful interference, and (2) this device must accept any interference received, including interference that may cause undesired operation. Warning: Changes or modifications to this unit not expressly approved by the party responsible for compliance could void the user's authority to operate the equipment.

NOTE: This equipment has been tested and found to comply with the limits for a Class B digital device, pursuant to Part 15 of the FCC Rules. These limits are designed to provide reasonable protection against harmful interference in a residential installation. This equipment generates, uses and can radiate radio frequency energy and, if not installed and used in accordance with the instructions, may cause harmful interference to radio communications. However, there is no guarantee that interference will not occur in a particular installation. If this equipment does cause harmful interference to radio or television reception, which can be determined by turning the equipment off and on, the user is encouraged to try to correct the interference by one or more of the following measures:

- Reorient or relocate the receiving antenna.
- Increase the separation between the equipment and receiver.
- Connect the equipment into an outlet on a circuit different from that to which the receiver is connected.
- Consult the dealer or an experienced radio/TV technician for help.
- Shielded cables must be used with this unit to ensure compliance with the Class B FCC limits.

⚠ WARNING:

Failure to comply with the following instructions may result in injury to the child or others.

- Keep small parts away from children during assembly.
- Accessory must be assembled and removed by an adult.
- Frequently inspect the product for damage.

*** ADULT ASSEMBLY IS REQUIRED.**

⚠ WARNING:

To reducte the risk of injury, adult supervision is required. Never use in roadways, near motor vehicles, on or near steep inclines or steps, swimming pools or other bodies of water; always wear shoes, and never allow more than 1 rider.

IMPORTANT SAFETY INSTRUCTIONS

WARNING - When using this product, basic precautions should always be followed, including the following:

(A) Read all the instructions before using the product.

(B) To reduce the risk of injury, close supervision is necessary when the product is used near children.

(C) Do not put fingers or hands into the product.

(D) Do not use this product if the flexible power cord or output cable is frayed, has broken insulation, or any other signs of damage.

(E) For all equipment, the instructions shall indicate: This equipment is not intended to be used at ambient temperatures less than -10 °C (14 °F) or above ambient temperatures of 40°C (104°F).

(F) For all equipment, the instructions shall indicate: The battery is intended to be charged when the ambient temperature is between 0 °C (32 °F) and 40°C (104°F). Never charge the battery when ambient temperatures are outside this range.

CALIFORNIA PROPOSITION 65

⚠ WARNING:

THIS PRODUCT CAN EXPOSE YOU TO CHEMICALS INCLUDING CADMIUM, WHICH IS KNOWN TO THE STATE OF CALIFORNIA TO CAUSE CANCER AND BIRTH DEFECTS OR OTHER REPRODUCTIVE HARM. FOR MORE INFORMATION GO TO: WWW.P65WARNINGS.CA.GOV.

WARRANTY COVERAGE & PRODUCT REGISTRATION.

GENERAL LIMITED WARRANTY

YOUR NEW JETSON PRODUCT IS WARRANTED AGAINST DEFECTS IN MATERIALS AND WORKMANSHIP AS INDICATED ON RIDEJETSON.COM/WARRANTY FOR A PERIOD OF TIME FROM THE DATE OF ORIGINAL RETAIL PURCHASE WHEN USED IN ACCORDANCE WITH JETSON'S USER MANUALS (REFER TO RIDEJETSON.COM/SUPPORT). **UNDER THIS WARRANTY, YOU WILL BE ABLE TO DIRECT YOUR CLAIMS TO JETSON EVEN IN SITUATIONS WHERE YOU PURCHASED THE JETSON PRODUCT FROM ONE OF OUR AUTHORIZED RETAILERS.** TO READ THE FULL TERMS OF OUR WARRANTY, VISIT RIDEJETSON.COM/WARRANTY.

PRODUCT REGISTRATION

REGISTER YOUR NEW JETSON TO FAST-TRACK YOU TOWARDS PERSONALIZED PRODUCT AND WARRANTY SUPPORT. MAKE YOUR MOVE AT RIDEJETSON.COM/PAGES/REGISTRATION.

To exercise your product's warranty or inquire about warranty coverage, contact us directly.

www.ridejetson.com

1. ABOUT YOUR PRODUCT.

1.1 Product Overview

1. HANDLEBAR*
2. HANDLEBAR CLAMP* (×2; LEFT AND RIGHT)
3. FRONT PLATE
4. MUDGUARD
5. FRONT FORK
6. WHEEL (×2; FRONT AND REAR)
7. TIRE VALVE WITH DUST CAP (×2; FRONT AND REAR)
8. FLEX FOOT PEG (×2; LEFT AND RIGHT)
9. KICKSTAND
10. CHAIN
11. SHOCK ABSORBER
12. SEAT
13. FRAME LIGHTS
14. CHARGING PORT WITH COVER
15. SPEED MODE SWITCH
16. LIGHTING BUTTON
17. HANDBRAKE
18. BATTERY CHARGE DISPLAY
19. ACCELERATION THROTTLE
20. POWER BUTTON
21. CHARGER

Tools, hardware, and parts included for assembly, adjustment, and maintenance:



6MM ALLEN KEY



BOLT (×4)



CLAMP BASE (×2)



CLAMP TOP (×2)

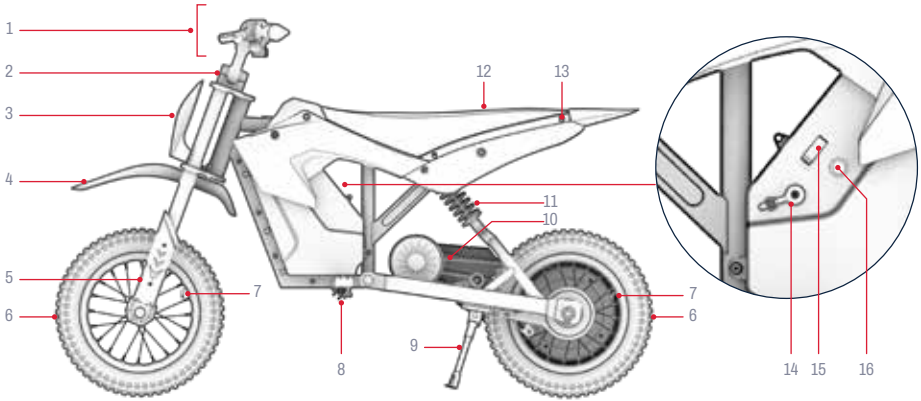

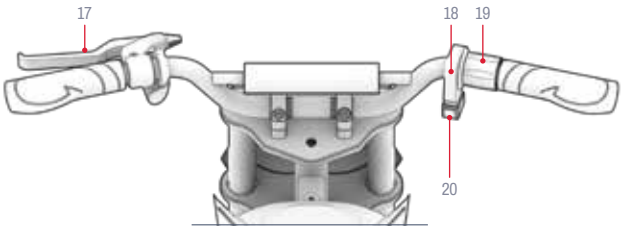

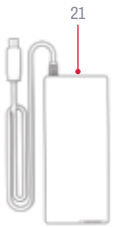

NOTE: IMAGES MAY NOT REFLECT EXACT APPEARANCE OF ACTUAL PRODUCT.
**NOT PRE-ATTACHED; REQUIRES ASSEMBLY.*

1.2 Product Specs

- PRODUCT DIMENSIONS:
  43.3 IN (L) × 23.6 IN (W) × 27.5 IN (H) |
  110 CM (L) × 60 CM (W) × 69.8 CM (H)
- HANDLEBAR HEIGHT: 31.5 IN | 80 CM
- SEAT HEIGHT: 21.1 IN | 53.4 CM
- PRODUCT WEIGHT: 39.4 LB | 17.8 KG
- TIRE SIZE: 12 IN | 30.5 CM
- BRAKE TYPE: HANDBRAKE
- WEIGHT LIMIT: 140 LB | 63.5 KG
- RECOMMENDED AGE: 13+
- MAX SPEED: 14 MPH* | 22.5 KM/H*
- MAX RUN TIME: 30 MINS.*
- CHARGING TIME: UP TO 4 HOURS
- RECOMMENDED TIRE PRESSURE: 36-40 PSI
- WATER RESISTANCE RATING: IPX4
- UL CERTIFICATION: UL2271
- CHARGER: UL LISTED, 42V 1.0A

**PRODUCT RUN TIME, SPEED, BATTERY LIFE, AND OTHER SPECIFICATIONS MAY VARY BASED ON RIDER AND RIDING CONDITIONS. SEE SECTION 4.9 FOR MORE DETAILS ON CONDITIONS THAT CAN AFFECT PERFORMANCE.*

1.3 Online Resources

Scan for our most updated product onboarding materials and support resources.

Find this user manual online at
https://cdn.shopify.com/s/files/1/2530/6734/files/HORIZON-MANUAL_WEB-1748615957147.pdf

Find our collection of user manuals at
https://ridejetson.com/pages/product-manuals

2. INSTALLATION INSTRUCTIONS.

2.1 Starting Notes

- KICK OFF YOUR ADVENTURE RIGHT. PRIOR TO USE OF THIS PRODUCT, CAREFULLY READ THE ENTIRE USER MANUAL, INCLUDING SAFETY WARNINGS. MAKE SURE YOU UNDERSTAND, ACCEPT, AND ADHERE TO ALL:
  - MANUFACTURER'S RECOMMENDATIONS.
  - SAFETY INSTRUCTIONS AND WARNINGS.
  - LOCAL RIDING AND OPERATIONAL LAWS AND ORDINANCES.

- REMOVE ALL PROTECTIVE PACKAGING PIECES PRIOR TO BEGINNING ASSEMBLY.

- THE DIRECTIONS GIVEN IN THIS MANUAL—RIGHT, LEFT, FRONT/FORWARD, AND REAR/BACK—ARE ORIENTED AS THE RIDER WOULD SEE THEM WHEN SEATED ON THE DIRT BIKE. THE "RIGHT SIDE" OF THE DIRT BIKE, FOR EXAMPLE, IS THE SIDE WHERE THE RIDER'S RIGHT HAND WILL BE.

- IT IS EASIER TO ASSEMBLE YOUR DIRT BIKE WITH IT PROPPED UPRIGHT ON ITS KICKSTAND. (SECTION 4.3)

2.2 Rider Suitability

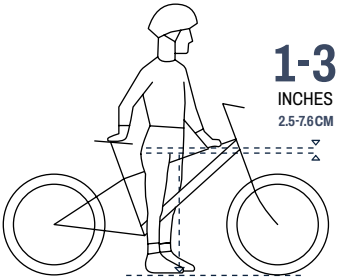

For safe and comfortable riding, there should be a clearance of at least 1 – 3 inches (2.5 – 7.6 cm) between the crotch and the top tube of the bike frame when the rider straddles the bike with both feet flat on the ground.

2.3 Attaching the Handlebar

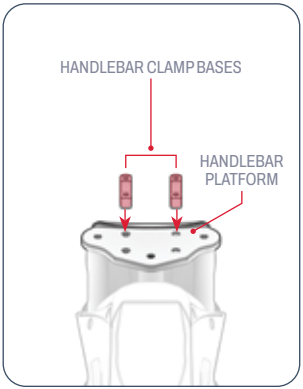

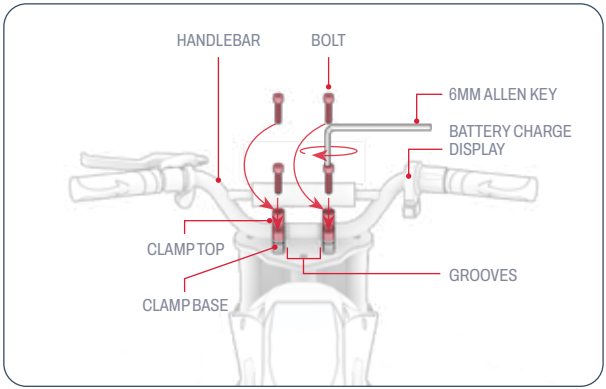

1. POSITION THE 2 CLAMP BASES ON THE HANDLEBAR PLATFORM SUCH THAT THE FLAT SIDE IS RESTING ON THE PLATFORM AND THE 2 HOLES IN EACH CLAMP BASE ARE ALIGNED WITH THE 2 HOLES ON EACH SIDE OF THE HANDLEBAR PLATFORM.
2. WITHOUT DISTURBING THE CLAMP BASES, LIFT THE HANDLEBAR ONTO THE BASES SUCH THAT THE FOLLOWING CONDITIONS ARE MET:
   - THE BATTERY CHARGE DISPLAY IS ON THE RIGHT SIDE OF THE DIRT BIKE.
   - THE TWO GROOVED AREAS AT THE BOTTOM OF THE HANDLEBAR ARE RESTING IN THE CLAMP BASES.
3. HOLDING THE HANDLEBAR IN THAT POSITION, PLACE 1 CLAMP TOP OVER THE GROOVED AREA SUCH THAT THE 2 HOLES IN THE CLAMP TOP ARE ALIGNED WITH THE 2 HOLES IN THE CLAMP BASE.
4. INSERT BUT DO NOT FULLY TIGHTEN 1 BOLT INTO EACH SET OF ALIGNED HOLES BY TURNING IT CLOCKWISE WITH THE 6 MM ALLEN KEY.
5. REPEAT STEPS 3 - 4 WITH THE OTHER CLAMP TOP AND REMAINING 2 BOLTS.

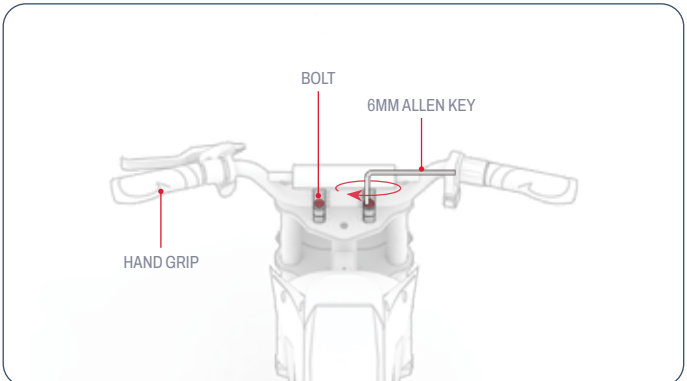

6. ROTATE THE HANDLEBAR WITHIN THE CLAMP BASES UNTIL IT SITS IN A "U" SHAPE WITH THE HAND GRIPS HIGHER THAN THE CENTER AND IS IDEALLY POSITIONED FOR THE RIDER.
   IMPORTANT: THE HANDLEBAR SHOULD BE POSITIONED SUCH THAT THE HANDBRAKE IS EASY FOR THE RIDER TO REACH AND COMPRESS.
7. FULLY TIGHTEN ALL 4 BOLTS BY TURNING EACH CLOCKWISE WITH THE ALLEN KEY.
8. CHECK THAT THE HANDLEBAR IS SECURE.

2.4 Charging the Battery

NOTE: Prior to the first use of this product, charge the battery for **12 HOURS,** even if the charging indicator light is illuminated green, indicating that charging is complete.

AFTER THE INITIAL CHARGING SESSION, AND FOR ALL SUBSEQUENT CHARGING SESSIONS, CHARGE THE BATTERY UNTIL IT REACHES FULL CHARGE. FOR A FULLY DEPLETED BATTERY, THAT TAKES ABOUT 4 HOURS.

1. PULL OPEN THE CHARGING PORT COVER ON YOUR PRODUCT.
2. PLUG THE CHARGER INTO THE WALL, AND THEN PLUG THE CHARGER CORD INTO THE CHARGING PORT.
3. WHEN THE INDICATOR LIGHT ON THE CHARGER CHANGES FROM RED TO GREEN, YOUR BATTERY HAS REACHED FULL CHARGE. REMOVE THE CHARGER CORD FROM THE CHARGING PORT AND UNPLUG THE CHARGER FROM THE WALL OUTLET.
4. CLOSE THE CHARGING PORT COVER.

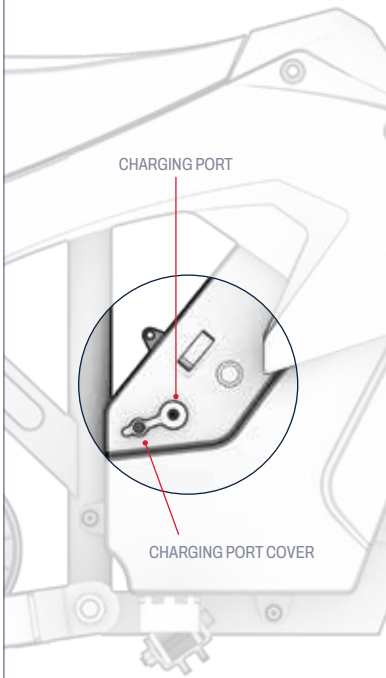

CHARGING INDICATOR LIGHT ON THE CHARGER:	RED ILLUMINATION CHARGING	GREEN ILLUMINATION CHARGING COMPLETE

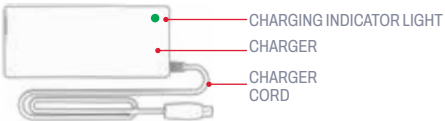

Important Charging Notes

- ALWAYS KEEP THE CHARGING PORT CLOSED WHEN NOT ACTIVELY CHARGING THE BATTERY.
- NEVER TURN ON THE PRODUCT WHILE IT IS CHARGING.
- DO NOT USE RELOCATABLE POWER TAPS.
- FOR BEST BATTERY HEALTH, CHARGE THE BATTERY FULLY DURING EACH CHARGING SESSION—ABOUT 4 HOURS.
- NEVER LEAVE YOUR PRODUCT CHARGING OVERNIGHT OR FOR EXTENDED PERIODS OF TIME.
- DO NOT ATTEMPT TO REMOVE OR DISASSEMBLE THE BATTERY.
- CHARGING AMBIENT TEMPERATURE RANGE: 32°F (0°C) - 104°F (40°C)
- OPERATING AMBIENT TEMPERATURE RANGE: 14°F(-10°C)-104°F(40°C)
- ALWAYS KEEP THE CHARGING PORT COVER CLOSED WHEN NOT ACTIVELY CHARGING THE PRODUCT.
- DO NOT USE THIS PRODUCT IF THE FLEXIBLE POWER CORD OR OUTPUT CABLE IS FRAYED, HAS BROKEN INSULATION , OR ANY OTHER SIGNS OF DAMAGE.
- CHECK THAT THE CHARGER MODEL NUMBER ON THE CHARGER LABEL MATCHES THE CHARGER MODEL NUMBER LISTED ABOVE.
- CHECK THAT THE CHARGER LABEL IDENTIFIES THE CHARGER AS COMPATIBLE WITH YOUR JETSON MODEL. YOU CAN FIND YOUR JETSON MODEL'S NAME AND SKU ON A LABEL ADHERED TO THE TOP, SIDE, OR UNDERSIDE OF THE PRODUCT'S FRAME OR STANDING DECK.

IMPORTANT:

ONLY USE THE INCLUDED CHARGER OR ONE OBTAINED DIRECTLY THROUGH JETSON (JETSON MODEL NO. PJKDB24-CH, PJKDB24-CH-3) LABELED WITH CP4210 MADE BY COMING DATA OR LABELED WITH FY0424201000 MADE BY FUYUANDIAN POWER CO. LTD.

⚠ WARNING: FAILURE TO USE CORRECT CHARGER CAN RESULT IN FIRE AND EXPLOSION, RESULTING IN PROPERTY DAMAGE, INJURY, AND DEATH.



THIS IS AN EXAMPLE OF THE MARKING YOUR CHARGER WILL HAVE.

3. PREPARING TO RIDE.

3.1 Pre-Ride Safety Checks

CONDUCT THESE IMPORTANT SAFETY CHECKS BEFORE EVERY JOURNEY:

Brake
- MAKE SURE THE BRAKE WORKS PROPERLY SUCH THAT THE HANDBRAKE LEVER IS SECURED TO THE HANDLEBAR AND LUBRICATED SO IT COMPRESSES EASILY.
- THE BRAKE SMOOTHLY AND SAFELY BRINGS THE WHEEL TO A STOP WHEN COMPRESSED.

Foot Pegs
- CHECK THAT THE FOOT PEGS ARE SECURELY TIGHTENED TO THE FRAME

Frame & Fork
- CHECK THAT THE FRAME AND THE FORK ARE NOT DAMAGED, BENT, OR BROKEN.
- ENSURE THAT THE STEM-TO-FORK BOLT IS NOT OVERTIGHTENED. AN OVERTIGHTENED BOLT CAN LEAD TO A MALFUNCTION THAT PUTS RIDER SAFETY AT RISK.
- CHECK THAT THE DRIVE SYSTEM IS IN WORKING ORDER AND SECURELY ATTACHED TO THE FRAME.

Steering
- CHECK THAT THE HANDLEBAR AND WHEEL ROTATE IN ALIGNMENT.
- CHECK THAT THE HANDLEBAR IS SECURED IN POSITION BY THE HANDLEBAR CLAMPS.

Wheels & Tires
- CHECK THAT TIRES DO NOT SHOW SIGNS OF EXCESSIVE WEAR OR ARE DAMAGED.
- MAKE SURE THAT THE TIRES ARE INFLATED TO WITHIN THE RECOMMENDED PRESSURE OF **36 - 40 PSI**.
- CHECK THAT THE WHEEL SPOKES ARE NOT BROKEN.
- CHECK THE WHEEL RIMS ARE NOT DAMAGED OR BENT.
- CHECK THAT THE AXLE NUTS ARE TIGHT.
- CHECK THAT THE WHEELS AND TIRES ARE CLEAR OF DEBRIS.

Chain
- CHECK THAT THE CHAIN IS PROPERLY SITUATED AND ROTATES EASILY.
- CHECK THAT THE CHAIN AND CHAIN AREA ARE FREE OF DEBRIS.

3.2 Tire Pressure & Inflation

BEFORE YOUR FIRST RIDE, YOU WILL NEED TO ADD AIR TO THE TIRES TO BRING THEM TO THE RECOMMENDED PRESSURE OF **36 - 40 PSI** (POUNDS PER SQUARE INCH). USE A GAUGE TO CHECK THAT THE TIRE PRESSURE IS AT 36-40 PSI PRIOR TO EVERY RIDE.

TO ADD AIR

1. REMOVE THE DUST CAP FROM THE TIRE VALVE ON ONE WHEEL BY TWISTING IT COUNTERCLOCKWISE. SET ASIDE.
2. FOLLOW THE MANUFACTURER'S INSTRUCTIONS ON YOUR AIR PUMP TO INSERT AIR INTO THE TIRE. CHECK PERIODICALLY WITH A GAUGE AND CONTINUE ADDING AIR UNTIL YOU REACH **36 - 40 PSI**.
3. REMOVE THE AIR PUMP FROM THE VALVE AND REPLACE THE DUST CAP BY TWISTING IT CLOCKWISE ONTO THE VALVE.
4. REPEAT WITH THE OTHER TIRE.

⚠ **IMPORTANT:** Only use a manual air pump to inflate the tires on your product. Never use an air compressor; doing so may cause the tire tubes to pop.

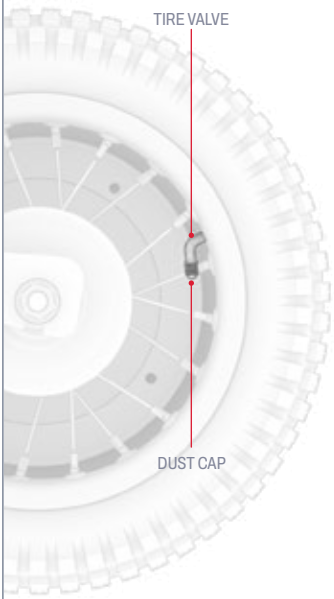

4. OPERATING & RIDING INSTRUCTIONS.

4.1 Powering On & Off

PRESS AND HOLD THE POWER BUTTON FOR 3 SECONDS TO TURN YOUR DIRT BIKE ON OR OFF.

IMPORTANT POWER NOTES:

- TO PRESERVE BATTERY POWER, ALWAYS REMEMBER TO POWER YOUR DIRT BIKE OFF WHEN MAKING A PIT STOP OR PUTTING IT AWAY FOR THE NIGHT.
- POWER OFF YOUR DIRT BIKE WHEN WALKING WITH IT SO AS NOT TO ENGAGE THE MOTOR BY INADVERTENTLY TWISTING THE ACCELERATION THROTTLE.

NOTE: The dirt bike will automatically power off after 8 minutes without use.

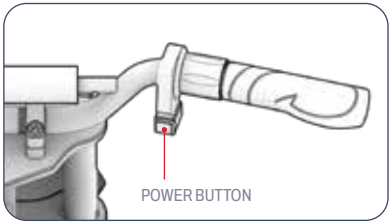

4.2 Activating the Lights

QUICK-PRESS THE LIGHTING BUTTON TO TURN THE LIGHTS ON OR OFF.

4.3 Understanding the Battery Indicator Lights

YOU CAN KEEP TABS ON YOUR BATTERY'S CHARGE LEVEL BY LOOKING TO THE BATTERY CHARGE DISPLAY.

BATTERY INDICATOR LIGHTS	APPROXIMATE REMAINING CHARGE PERCENTAGE*
4 GREEN LIGHTS ○○○○	76 - 100%
3 GREEN LIGHTS ○○○	51 - 75%
2 GREEN LIGHTS ○○	26 - 50%
1 GREEN LIGHT ○	<25% Charge your Jetson NOW!

IMPORTANT: WHEN THE BATTERY CHARGE DEPLETES TO 0%, THE BIKE WILL POWER OFF. CHARGE TO FULL POWER (SEE SECTION 2.4) PRIOR TO YOUR NEXT RIDE.

**APPROXIMATION ONLY. MAY VARY BASED ON USE.*

4.4 Using the Kickstand

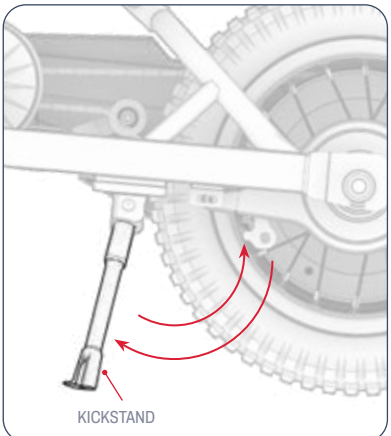

TO PROP THE DIRT BIKE UPRIGHT ON THE KICKSTAND, PIVOT THE KICKSTAND DOWN AND GENTLY TILT THE DIRT BIKE ONTO IT. TO RAISE THE KICKSTAND, PIVOT IT BACK UP.

⚠ **IMPORTANT:** Always raise the kickstand before riding.

4.5 Riding

TO START AND ACCELERATE: SLOWLY ROTATE THE ACCELERATION THROTTLE TOWARDS YOU.

IMPORTANT: The more you rotate the throttle, the more the motor will engage—and the faster you will travel. To avoid sudden bursts of speed, always rotate the throttle gradually.

TO MAINTAIN SPEED: HOLD THE THROTTLE STEADY.

TO SLOW DOWN: GENTLY EASE UP ON THE THROTTLE.

TO TURN: ROTATE THE HANDLEBAR TO THE LEFT OR RIGHT.

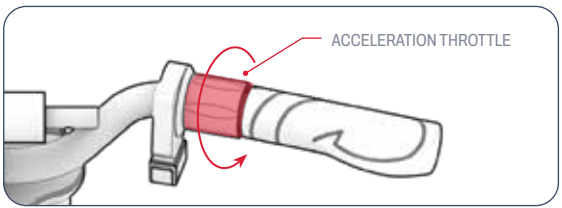

⚠ **IMPORTANT:** Always ride with your feet resting on the foot pegs. Never ride with them dangling off the side of the bike. This product should not be ridden in areas dense with pedestrians or on roadways with cars and vehicle traffic.

4.6 Changing Speed Modes

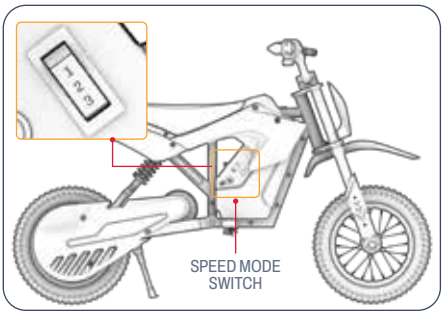

- THERE ARE 3 SPEED MODES, EACH OF WHICH HAS A MAXIMUM SPEED AT WHICH THE DIRT BIKE CAN TRAVEL.
- TO CHANGE SPEED MODES, TOGGLE THE SPEED MODE SWITCH.

MODE 1	MODE 2	MODE 3
UP TO 5.0 MPH (8.0 KM/H)	UP TO 7.5 MPH (12.1 KM/H)	UP TO 14.0 MPH (22.5 KM/H)

4.7 Using the Brake

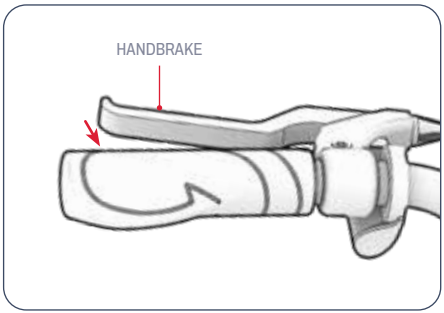

- SQUEEZE THE HANDBRAKE GENTLY TO SLOW DOWN
- SQUEEZE MORE FORCEFULLY TO COME TO A COMPLETE STOP.
- TO AVOID ABRUPT MOVEMENTS, TRY TO SQUEEZE THE HANDBRAKE GRADUALLY.

4.8 Helmet Safety

A HELMET SHOULD BE WORN BY THE RIDER AT ALL TIMES.



IMPROPER POSITIONING:
THE FOREHEAD IS EXPOSED.
A FALL COULD RESULT IN
SERIOUS INJURY.



PROPER POSITIONING:
THE FOREHEAD IS
COVERED
BY THE HELMET.

**WEAR A HELMET, APPROPRIATE CLOTHING, SHOES, AND SAFETY GEAR. AVOID CLOTHING THAT CAN GET CAUGHT INTO OR UNDER THE WHEELS. CLOSED-TOE, FLAT SHOES ARE RECOMMENDED. WEAR AN ASTM F1492 APPROVED HELMET AND PROTECTIVE GEAR TO PREVENT INJURY IN THE EVENT OF AN ACCIDENT.*

4.9 Maximizing Speed & Run Time

IN IDEAL CONDITIONS, THE MAXIMUM SPEED THAT CAN BE ACHIEVED IS 14.0 MPH (22.5 KM/H) AND THE MAXIMUM RUN TIME PER BATTERY CHARGE IS 30 MINUTES.

Riding Surface

TRAVELING OVER A ROUGH SURFACE CAUSES FRICTION, WHICH CAN SLOW YOU DOWN AND REQUIRES THE MOTOR TO WORK HARDER, WHICH DRAINS IT FASTER. WHEN POSSIBLE, CHOOSE A SMOOTH RIDING SURFACE.

Carrying Weight

- MORE WEIGHT (RIDER PLUS CARGO) DECREASES ACHIEVABLE RUN TIME.
- MAXIMUM RUN TIME AND SPEED CAN BE ACHIEVED WITH CARRYING WEIGHT OF 140 LB (63.5 KG) OR LESS.

Riding Style

FREQUENT STARTING AND STOPPING WILL REDUCE RUN TIME.

Air Temperature

THE IDEAL TEMPERATURE FOR RIDING AND STORING THE PRODUCT IS BETWEEN 50°F - 75°F (10°C - 23.9°C).

Incline

THE MOTOR HAS TO WORK HARDER TRAVELING UPHILL THAN ON FLAT STRETCHES OR DOWNHILL.

Battery Maintenance

TIMELY BATTERY CHARGING AFTER EVERY RIDE HELPS MAINTAIN BATTERY CAPACITY AND STRENGTH.

CARE & MAINTENANCE.

Take good care of your Jetson to keep it riding smoothly and safely. Here's how:

Handling Your Jetson

- AVOID EXPOSING YOUR PRODUCT TO SEVERE VIBRATION OR INTENSE PHYSICAL IMPACT.
- NEVER DISASSEMBLE THE BATTERY.
- KEEP YOUR PRODUCT AWAY FROM WATER AND MOISTURE.
- RIDE ON SMOOTH, FLAT SURFACES TO AVOID BREAKAGE.
- NEVER CARRY YOUR PRODUCT BY THE WHEELS, SEAT, AND/OR HANDLEBAR.
- TAKE CARE NOT TO PULL OR SNAG THE WIRING CONNECTING THE MOTOR WITH THE HANDLEBAR COMPONENTS.

Storage Instructions

- FULLY CHARGE THE BATTERY BEFORE STORING THE PRODUCT FOR EXTENDED PERIODS OF TIME.
- WHEN IN STORAGE FOR EXTENDED PERIODS OF TIME, FULLY CHARGE THE BATTERY ONCE A MONTH.
- COVER THE PRODUCT TO PROTECT IT AGAINST DUST.
- STORE THE PRODUCT INDOORS AND IN A DRY PLACE AT A TEMPERATURE BETWEEN 50°F - 90°F (10°C - 35°C).

Cleaning Your Jetson

- SEAT AND FRAME - WIPE WITH A DAMP DUST-FREE CLOTH OR ONE DIPPED IN RUBBING ALCOHOL. FOLLOW WITH A DRY DUST-FREE CLOTH.
- HANDLEBAR - WIPE DOWN WITH MILD SOAP USING A DAMP DUST-FREE CLOTH. REMOVE EXCESS SOAP WITH A SEPARATE DAMP CLOTH.
- WHEEL COMPONENTS - WIPE WITH A DAMP DUST-FREE CLOTH.
- TIRES - WIPE WITH A DAMP DUST-FREE CLOTH. A TIRE FINISHER OR CLEANER CAN ALSO BE USED.

⚠ **WARNING:** Do not spray or apply water directly onto to the product. Water can cause damage to the wiring, battery compartment, and lights, as well as deterioration of the frame—all of which could cause a malfunction that puts rider safety at risk.

⚠ Battery Precautions

YOUR PRODUCT HAS A LITHIUM-ION BATTERY. TAKE CARE WHEN HANDLING.

- KEEP PRODUCT AWAY FROM FIRE AND EXCESSIVE HEAT.
- AVOID INTENSE PHYSICAL SHOCK, SEVERE VIBRATION, OR IMPACT.
- PROTECT PRODUCT FROM WATER OR MOISTURE.
- DO NOT PLACE OR STORE PRODUCT IN A PILE ON TOP OF OR UNDERNEATH OTHER OBJECTS.
- DO NOT DISASSEMBLE THE PRODUCT OR ITS BATTERY.
- DO NOT DISPOSE OF PRODUCT WITH EVERYDAY TRASH. BRING PRODUCT TO A DEDICATED E-WASTE FACILITY OR BATTERY RECYCLING CENTER. FOR MORE INFORMATION ON DISPOSAL SITES NEAR YOU, CONTACT YOUR LOCAL MUNICIPALITY OR WASTE HAULER.
- SHOULD THE PRODUCT'S BATTERY FEEL HOT OR EXHIBIT SIGNS OF OVERHEATING, EMIT AN ODOR OR UNUSUAL SOUND, LEAK FLUID OR GAS, OR CHANGE IN SHAPE OR COLOR, IMMEDIATELY:
  1. IF IN USE, STOP USING THE PRODUCT IMMEDIATELY. REMOVE THE CHARGING CABLE FROM THE PRODUCT IF IT IS PLUGGED IN.
  2. DISCONTINUE USE OF THE PRODUCT.
  3. IF SAFE TO DO SO, MOVE THE PRODUCT INTO A CLEAR SPACE AND AWAY FROM ANYTHING FLAMMABLE.
  4. CALL YOUR LOCAL EMERGENCY SERVICES FOR ASSISTANCE.
  5. THOROUGHLY WASH EYES OR AREAS OF SKIN THAT HAVE COME IN CONTACT WITH LEAKING BATTERY ELECTROLYTE FLUID WITH CLEAN RUNNING WATER AND SEEK ADDITIONAL MEDICAL ATTENTION.
- IF THERE ARE ANY ISSUES WITH THE BATTERY, CONTACT THE JETSON CARE TEAM.

LOVING YOUR RIDE?

Leave a review at
ridejetson.com/reviews.
We can't wait to hear from you!
#MakeMoves

CONNECT WITH US.

RIDEJETSON.COM/SUPPORT
RIDEJETSON.COM/CHAT

1-844-585-7462

Be sure to follow @ridejetson on social media to learn about fantastic offers, giveaways, and all the latest Jetson news.


JETSON

UNA GUÍA PARA TU VIAJE.

IMPORTANTE:
Lea atentamente y conserve para futuras referencias.

JETSON

HORIZON

Bicicleta de cross eléctrica.

MODELO SKU(S): JKDB24-BB | JKDB24-BLK

NUESTROS DOS PRIMEROS NORMAS DE CONDUCCION:

CUÍDATE.
¡QUE TE DIVIERTAS!

HECHO EN SAMUT PRAKARN, TAILANDIA
IMPORTADO POR TRURIDE TECH LLC.
PO BOX 461, JERSEY CITY, NJ 07302-9998

CÓDIGO DE FECHA: 08/2025
EDICIÓN DEL DOCUMENTO: V2.1
HECHO EN TAILANDIA

2025, TRURIDE TECH. TODOS LOS DERECHOS RESERVADOS. FABRICADO PARA TRURIDE TECH LLC.
JETSON® ES UNA MARCA REGISTRADA UTILIZADA BAJO LICENCIA DE JETSTREAM BRANDS LLC.
NINGUNA PARTE DE ESTE DOCUMENTO, INCLUYENDO FORMA, GRÁFICOS Y DISEÑO, PUEDE SER REPRODUCIDA
O TRANSMITIDA EN CUALQUIER FORMA O POR CUALQUIER MEDIO.



Contenido

Advertencias de seguridad 4
Cobertura de la garantía y registro del producto . . . 7
1. Acerca de su producto
1.1 Descripción general del producto 8
1.2 Especificaciones del producto 10
1.3 Recursos en línea 10
2. Instrucciones de instalación
2.1 Notas de inicio 11
2.2 Idoneidad del piloto 11
2.3 Fijación del manillar 12
2.4 Cargar la batería 14
3. Prepararse para montar
3.1 Comprobaciones de seguridad previas a la conducción 16
3.2 Presión e inflado de los neumáticos 17
4. Instrucciones de uso y conducción
4.1 Encendido y apagado 18
4.2 Activación de las luces 18
4.3 Cómo entender los indicadores luminosos de la batería 19
4.4 Utilización del caballete 19
4.5 Equitación 20
4.6 Cambio de los modos de velocidad 21
4.7 Utilización del freno 21
4.8 Seguridad del casco 22
4.9 Maximizar la velocidad y el tiempo de funcionamiento 22
Cuidado y mantenimiento 23
Conéctese con nosotros 25

ADVERTENCIAS DE SEGURIDAD.

CONSERVE ESTAS INSTRUCCIONES.

INSTRUCCIONES SOBRE EL RIESGO DE INCENDIO O LESIONES A LAS PERSONAS E INSTRUCCIONES DE SEGURIDAD IMPORTANTES

- Antes de utilizarlo, lea atentamente el manual de usuario y las advertencias de seguridad, y asegúrese de que comprende y acepta todas las instrucciones de seguridad. El usuario será responsable de cualquier pérdida o daño causado por un uso inadecuado.
- **Si no se utiliza el cargador correcto, pueden producirse incendios y explosiones, con los consiguientes daños materiales, lesiones e incluso la muerte.**
- Antes de cada ciclo de funcionamiento, el operador deberá realizar las comprobaciones previas al funcionamiento especificadas por el fabricante: Que todos los protectores y almohadillas suministrados originalmente por el fabricante están en su lugar y en condiciones de servicio; Que el sistema de frenado funciona correctamente; Que todos y cada uno de los protectores de eje, protectores de cadena u otras cubiertas o protectores suministrados por el fabricante están en su lugar y en condiciones de servicio; Que los neumáticos están en buenas condiciones, inflados correctamente y tienen suficiente banda de rodadura restante; El área en la que se va a operar el producto debe ser segura y adecuada para una operación segura.
- Los componentes se mantendrán y repararán de acuerdo con las especificaciones del fabricante y utilizando únicamente las piezas de repuesto autorizadas por el fabricante, y la instalación será realizada por distribuidores u otras personas cualificadas.
- Advertencia contra la recarga de pilas no recargables.
- No permita que manos, pies, cabello, partes del cuerpo, ropa o artículos similares entren en contacto con piezas móviles, ruedas o tren de transmisión, mientras el motor esté en marcha.
- Este producto no debe ser utilizado por niños o personas con capacidades físicas, sensoriales o mentales reducidas, o con falta de experiencia y conocimientos, a menos que hayan recibido supervisión o instrucción (IEC 60335-1/A2:2006).
- Los niños sin supervisión no deben jugar con el producto (IEC 60335-1/A2:2006).
- Se requiere la supervisión de un adulto.
- Las unidades no se utilizarán para realizar carreras, acrobacias u otras maniobras que puedan causar la pérdida de control o provocar acciones o reacciones incontroladas del operador/pasajero.
- No utilizar nunca cerca de vehículos de motor.
- Evite los baches pronunciados, las rejillas de desagüe y los cambios bruscos de superficie. El producto puede pararse repentinamente.
- Evite las calles y superficies con agua, arena, gravilla, suciedad, hojas y otros residuos. El tiempo húmedo dificulta la tracción, el frenado y la visibilidad.
- Evite circular cerca de gases, vapores, líquidos o polvos inflamables que puedan provocar un incendio.
- Los operadores deberán seguir todas las recomendaciones e instrucciones del fabricante, así como cumplir todas las leyes y ordenanzas: Las unidades sin faros se operarán únicamente con condiciones de visibilidad adecuadas a la luz del día, y; Se animará a los propietarios a resaltar (para mayor visibilidad) utilizando iluminación, reflectores y, en el caso de unidades de baja altura, banderas de señalización en postes flexibles.
- Se advertirá a las personas con las siguientes condiciones que no operen: Las personas con afecciones

cardíacas; las mujeres embarazadas; las personas con dolencias en la cabeza, la espalda o el cuello, o con cirugías previas en esas zonas del cuerpo; y las personas con cualquier afección mental o física que pueda hacerlas susceptibles de sufrir lesiones o mermar su destreza física o sus capacidades mentales para reconocer, comprender y ejecutar todas las instrucciones de seguridad y para poder asumir los peligros inherentes al uso de la unidad.

- No conduzca de noche.
- No conduzca si ha bebido o tomado medicamentos.
- No lleves objetos mientras conduces.
- No utilice nunca el producto descalzo.
- Lleve siempre zapatos y los cordones atados.
- Asegúrese de que sus pies estén siempre bien apoyados en la cubierta.
- Los operadores utilizarán siempre ropa de protección adecuada, incluido, entre otros, un casco, con la certificación correspondiente, y cualquier otro equipo recomendado por el fabricante: Utilice siempre equipo de protección como casco, rodilleras y coderas.
- Ceda siempre el paso a los peatones.
- Esté atento a lo que hay delante y lejos de usted.
- No permita distracciones mientras conduce, como contestar al teléfono o realizar cualquier otra actividad.
- El producto no puede ser montado por más de una persona.
- Cuando conduzcas el producto junto con otros motoristas, mantén siempre una distancia de seguridad para evitar colisiones.
- Al girar, asegúrese de mantener el equilibrio.
- Conducir con los frenos mal ajustados es peligroso y puede provocar lesiones graves e incluso la muerte.
- El freno puede calentarse durante el funcionamiento, no toque el freno con la piel desnuda.
- Aplicar los frenos con demasiada fuerza o demasiado repentinamente puede bloquear una rueda, lo que podría hacerle perder el control y caer. La aplicación brusca o excesiva del freno puede provocar lesiones o la muerte.
- Si el freno se afloja, ajústelo con una llave hexagonal, un destornillador u otra herramienta adecuada, o póngase en contacto con el equipo de atención al cliente de Jetson.
- Sustituya inmediatamente las piezas desgastadas o rotas.
- Compruebe que todas las etiquetas de seguridad están colocadas y se entienden antes de circular.
- El propietario permitirá el uso y funcionamiento de la unidad después de una demostración de que dichos operadores pueden comprender y manejar todos los componentes de la unidad antes de su uso.
- No conduzca sin la formación adecuada. No conduzca a altas velocidades, en terrenos irregulares ni en pendientes. No realice acrobacias ni gire bruscamente.
- Recomendado para carga en interiores.
- Recomendado para uso en exteriores.
- La exposición prolongada a los rayos UV, la lluvia y la intemperie puede dañar los materiales de la carcasa.
- Las eBikes no destinadas al uso en lugares de gran altitud, que pueden requerir mayores distancias eléctricas en los circuitos eléctricos, deberán indicar que no están destinadas al uso en altitudes superiores a 2000 m sobre el nivel del mar.
- Utilice únicamente la(s) pila(s) especificada(s) por el fabricante.
- GUÁRDELO EN EL INTERIOR CUANDO NO LO UTILICE. DEJARLO EN EL INTERIOR CUANDO SE CARGA O NO MONTAR A CABALLO.
- **AVERTISSEMENT** - Risque d'incendie - Aucune des pieces ne peut être réparée par l'utilisateur.
- **ADVERTENCIA** - Riesgo de incendio - No hay piezas reparables por el usuario.
- El piloto no debe superar las 140 lb (63,50 kg).

MODIFICACIONES

No intente desmontar, modificar, reparar o sustituir la unidad o cualquiera de sus componentes sin instrucciones del equipo Jetson Care. Esto anulará cualquier garantía y puede provocar fallos de funcionamiento que pueden causar lesiones.

PRECAUCIONES ADICIONALES DE USO

No levante el producto del suelo mientras esté encendido y las ruedas estén en movimiento. Esto puede hacer que las ruedas giren libremente, lo que puede causar lesiones a usted mismo o a otras personas que se encuentren cerca. No salte sobre el producto ni fuera de él, ni tampoco mientras lo esté utilizando. Mantenga siempre los pies firmemente apoyados en el reposapiés mientras esté en funcionamiento. Compruebe siempre la carga de la batería antes de utilizarla.

ELIMINACIÓN DE PILAS USADAS



La pila puede contener sustancias peligrosas que pueden poner en peligro el medio ambiente y la salud humana. Este símbolo marcado en la pila y/o en el embalaje indica que la pila usada no debe tratarse como residuo municipal. Las pilas deben desecharse en un punto de recogida adecuado para su reciclaje. Al asegurarse de que las pilas usadas se eliminan correctamente, ayudará a prevenir posibles consecuencias negativas para el medio ambiente y la salud humana. El reciclaje de materiales ayudará a conservar los recursos naturales. Para más información sobre el reciclaje de pilas usadas, póngase en contacto con el servicio de recogida de residuos de su municipio.

NOTIFICACIÓN DE CONFORMIDAD

Este dispositivo cumple la Parte 15 de las normas de la FCC. Su funcionamiento está sujeto a las dos condiciones siguientes: (1) este dispositivo no puede causar interferencias perjudiciales, y (2) este dispositivo debe aceptar cualquier interferencia recibida, incluidas las interferencias que puedan causar un funcionamiento no deseado. Advertencia: Los cambios o modificaciones realizados en esta unidad que no hayan sido expresamente aprobados por la parte responsable del cumplimiento podrían anular la autoridad del usuario para utilizar el equipo.

NOTA: Este equipo ha sido sometido a pruebas y se ha determinado que cumple los límites establecidos para los dispositivos digitales de Clase B, de conformidad con el apartado 15 de las normas de la FCC. Estos límites están diseñados para proporcionar una protección razonable contra interferencias perjudiciales en una instalación residencial. Este equipo genera, utiliza y puede irradiar energía de radiofrecuencia y, si no se instala y utiliza de acuerdo con las instrucciones, puede causar interferencias perjudiciales en las comunicaciones por radio. No obstante, no se garantiza que no se produzcan interferencias en una instalación concreta. Si este equipo causa interferencias perjudiciales en la recepción de radio o televisión, lo cual puede determinarse apagando y encendiendo el equipo, se recomienda al usuario que intente corregir la interferencia mediante una o más de las siguientes medidas:

- Reoriente o reubique la antena receptora.
- Aumente la separación entre el equipo y el receptor.
- Conecte el equipo a una toma de corriente de un circuito distinto al que está conectado el receptor.
- Consulte al distribuidor o a un técnico experto en radio/TV para obtener ayuda.
- Deben utilizarse cables blindados con esta unidad para garantizar el cumplimiento de los límites FCC de Clase B.

⚠ ADVERTENCIA:

El incumplimiento de las siguientes instrucciones puede provocar lesiones al niño o a otras personas.

- Mantenga las piezas pequeñas fuera del alcance de los niños durante el montaje.
- El accesorio debe ser montado y desmontado por un adulto.
- Inspeccione con frecuencia el producto para detectar posibles daños.

*** ES NECESARIO EL MONTAJE POR PARTE DE UN ADULTO.**

⚠ ADVERTENCIA:

Para reducir el riesgo de lesiones, se requiere la supervisión de un adulto. No lo utilice nunca en la calzada, cerca de vehículos de motor, en pendientes pronunciadas o escalones, piscinas u otras masas de agua; lleve siempre calzado y no permita nunca más de 1 ciclista.

INSTRUCCIONES IMPORTANTES DE SEGURIDAD

ADVERTENCIA - Al utilizar este producto, deben seguirse siempre las precauciones básicas, incluidas las siguientes:

(A) Lea todas las instrucciones antes de utilizar el producto.

(B) Para reducir el riesgo de lesiones, es necesaria una estrecha supervisión cuando el producto se utilice cerca de niños.

(C) No introduzca los dedos ni las manos en el producto.

(D) No utilice este producto si el cable de alimentación flexible o el cable de salida está deshilachado, tiene el aislamiento roto o cualquier otro signo de daño.

(E) Para todos los equipos, las instrucciones deberán indicar: Este equipo no está destinado a ser utilizado a temperaturas ambiente inferiores a -10 °C (14 °F) ni superiores a 40 °C (104 °F).

(F) Para todos los equipos, las instrucciones deberán indicar: La batería está prevista para ser cargada cuando la temperatura ambiente esté comprendida entre 0 °C (32 °F) y 40 °C (104 °F). No cargue nunca la batería cuando la temperatura ambiente esté fuera de este intervalo.

PROPUESTA 65 DE CALIFORNIA

⚠ ADVERTENCIA:

ESTE PRODUCTO PUEDE EXPONERLE A SUSTANCIAS QUÍMICAS ENTRE LAS QUE SE INCLUYE EL CADMIO, CONOCIDO EN EL ESTADO DE CALIFORNIA POR CAUSAR CÁNCER Y DEFECTOS DE NACIMIENTO U OTROS DAÑOS REPRODUCTIVOS. PARA MÁS INFORMACIÓN, VISITE WWW.P65WARNINGS.CA.GOV.

GARANTÍA GENERAL LIMITADA

SU NUEVO PRODUCTO JETSON ESTÁ GARANTIZADO CONTRA DEFECTOS DE MATERIALES Y MANO DE OBRA, TAL Y COMO SE INDICA EN RIDEJETSON.COM/WARRANTY , DURANTE UN PERIODO DE TIEMPO A PARTIR DE LA FECHA DE COMPRA ORIGINAL AL POR MENOR CUANDO SE UTILICE DE ACUERDO CON LOS MANUALES DE USUARIO DE JETSON (CONSULTE RIDEJETSON.COM/SUPPORT). **EN VIRTUD DE ESTA GARANTÍA, PODRÁ DIRIGIR SUS RECLAMACIONES A JETSON INCLUSO EN SITUACIONES EN LAS QUE HAYA ADQUIRIDO EL PRODUCTO JETSON EN UNO DE NUESTROS DISTRIBUIDORES AUTORIZADOS.** PARA LEER LOS TÉRMINOS COMPLETOS DE NUESTRA GARANTÍA, VISITE RIDEJETSON.COM/WARRANTY.

REGISTRO DE PRODUCTOS

REGISTRE SU NUEVO JETSON PARA OBTENER RÁPIDAMENTE ASISTENCIA PERSONALIZADA PARA EL PRODUCTO Y LA GARANTÍA. HAZLO EN RIDEJETSON.COM/PAGES/REGISTRATION.

COBERTURA DE LA GARANTÍA Y REGISTRO DEL PRODUCTO.

Para ejercer la garantía o infórmese sobre cobertura de la garantía, póngase en contacto con nosotros directamente.

www.ridejetson.com

1. ACERCA DE SU PRODUCTO.

1.1 Descripción general del producto

1. MANILLAR*
2. ABRAZADERA DEL MANILLAR* (×2; IZQUIERDA Y DERECHA)
3. PLACA FRONTAL
4. GUARDABARROS
5. HORQUILLA DELANTERA
6. RUEDA (×2; DELANTERA Y TRASERA)
7. VÁLVULA DE NEUMÁTICO CON TAPÓN ANTIPOLVO (×2; DELANTERA Y TRASERA)
8. FLEX FOOT PEG (×2; IZQUIERDA Y DERECHA)
9. CABALLETE
10. CADENA
11. AMORTIGUADOR
12. ASIENTO
13. LUCES DEL MARCO
14. PUERTO DE CARGA CON TAPA
15. INTERRUPTOR DE MODO DE VELOCIDAD
16. BOTÓN DE ILUMINACIÓN
17. FRENO DE MANO
18. INDICADOR DE CARGA DE LA BATERÍA
19. ACELERACIÓN ACELERADOR
20. BOTÓN DE ENCENDIDO
21. CARGADOR

Se incluyen herramientas, herrajes y piezas para el montaje, ajuste y mantenimiento:



LLAVE ALLEN DE 6 MM



PERNO (×4)



BASE DE SUJECIÓN (×2)



ABRAZADERA SUPERIOR (×2)

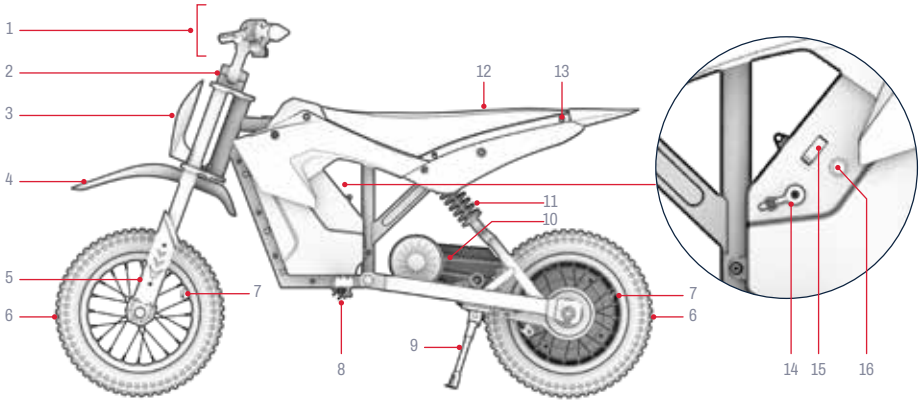

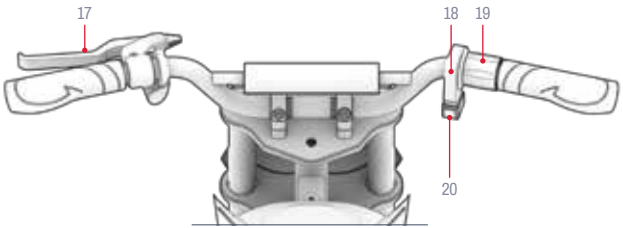

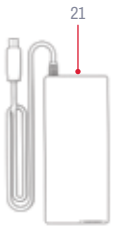

NOTA: LAS IMÁGENES PUEDEN NO REFLEJAR EL ASPECTO EXACTO DEL PRODUCTO REAL.
**NO PREINSTALADO; REQUIERE MONTAJE.*

1.2 Especificaciones del producto

- DIMENSIONES DEL PRODUCTO:
  43.3 PU (LARGO) × 23,6 PU (ANCHO) × 27,5 PU (ALTO) |
  110 CM (LARGO) × 60 CM (ANCHO) × 69,8 CM (ALTO)
- ALTURA DEL MANILLAR: 31.5 PU | 80 CM
- ALTURA DEL ASIENTO: 21.1 PU | 53.4 CM
- PESO DEL PRODUCTO: 39,4 LB | 17,8 KG
- TAMAÑO DEL NEUMÁTICO: 12 IN | 30,5 CM
- TIPO DE FRENO: FRENO DE MANO
- LÍMITE DE PESO: 140 LB | 63.5 KG
- EDAD RECOMENDADA: 13+
- VELOCIDAD MÁXIMA: 14 MPH* | 22,5 KM/H*
- DURACIÓN MÁXIMA: 30 MIN
- TIEMPO DE CARGA: HASTA 4 HORAS
- PRESIÓN DE NEUMÁTICOS RECOMENDADA: 36-40 PSI
- ÍNDICE DE RESISTENCIA AL AGUA: IPX4
- CERTIFICACIÓN UL: UL2271
- CARGADOR: UL LISTED, 42V 1.0A

**EL TIEMPO DE FUNCIONAMIENTO, LA VELOCIDAD, LA DURACIÓN DE LA BATERÍA Y OTRAS ESPECIFICACIONES DEL PRODUCTO PUEDEN VARIAR EN FUNCIÓN DE LAS CONDICIONES DE CONDUCCIÓN DEL USUARIO. CONSULTE LA SECCIÓN 4.9 PARA OBTENER MÁS INFORMACIÓN SOBRE LAS CONDICIONES QUE PUEDEN AFECTAR AL RENDIMIENTO.*

1.3 Recursos en línea

Busque nuestros producto actualizado materiales de incorporación y recursos de apoyo.

Encuentre este manual de usuario en línea en https://cdn.shopify.com/s/files/1/2530/6734/files/HORIZON-MANUAL_WEB-1748615957147.pdf

Encuentra nuestra colección de manuales de usuario en https://ridejetson.com/pages/product-manuals

2. INSTRUCCIONES DE INSTALACIÓN.

2.1 Notas de inicio

- EMPIECE BIEN SU AVENTURA. ANTES DE UTILIZAR ESTE PRODUCTO, LEA ATENTAMENTE TODO EL MANUAL DEL USUARIO, INCLUIDAS LAS ADVERTENCIAS DE SEGURIDAD. ASEGÚRESE DE QUE COMPRENDE, ACEPTA Y RESPETA TODAS:
  - RECOMENDACIONES DEL FABRICANTE.
  - INSTRUCCIONES Y ADVERTENCIAS DE SEGURIDAD.
  - LEYES Y ORDENANZAS LOCALES SOBRE EQUITACIÓN Y EXPLOTACIÓN.

- RETIRE TODAS LAS PIEZAS PROTECTORAS DEL EMBALAJE ANTES DE COMENZAR EL MONTAJE.

- LAS INDICACIONES QUE APARECEN EN ESTE MANUAL -DERECHA, IZQUIERDA, DELANTE/ADELANTE Y DETRÁS/ATRÁS- ESTÁN ORIENTADAS TAL Y COMO LAS VERÍA EL CONDUCTOR SENTADO EN LA DIRT BIKE. EL "LADO DERECHO" DE LA DIRT BIKE, POR EJEMPLO, ES EL LADO DONDE ESTARÁ LA MANO DERECHA DEL PILOTO.

- ES MÁS FÁCIL MONTAR LA MOTOCICLETA CON EL CABALLETE EN POSICIÓN VERTICAL. (SECCIÓN 4.3)

2.2 Idoneidad del piloto

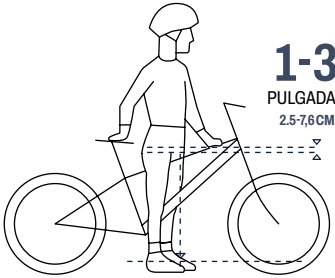

Para una conducción segura y cómoda, debe haber un espacio libre de al menos 1 - 3 pulgadas (2,5 - 7,6 cm) entre la entrepierna y el tubo superior del cuadro de la bicicleta cuando el ciclista va a horcajadas con ambos pies apoyados en el suelo.

2.3 Fijación del manillar

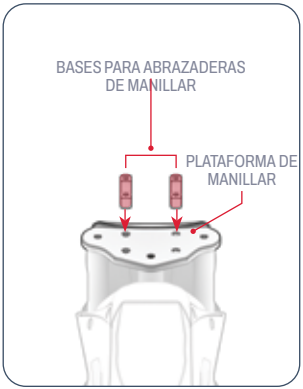

1. COLOQUE LAS 2 BASES DE LAS ABRAZADERAS EN LA PLATAFORMA DEL MANILLAR DE FORMA QUE EL LADO PLANO DESCANSE SOBRE LA PLATAFORMA Y LOS 2 ORIFICIOS DE CADA BASE DE LAS ABRAZADERAS ESTÉN ALINEADOS CON LOS 2 ORIFICIOS DE CADA LADO DE LA PLATAFORMA DEL MANILLAR.

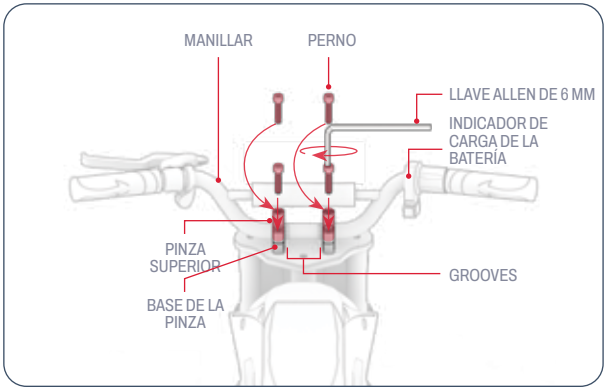

2. SIN PERTURBAR LAS BASES DE LAS ABRAZADERAS, LEVANTE EL MANILLAR SOBRE LAS BASES DE FORMA QUE SE CUMPLAN LAS SIGUIENTES CONDICIONES:
   - EL INDICADOR DE CARGA DE LA BATERÍA SE ENCUENTRA EN EL LADO DERECHO DE LA MOTO DE CROSS.
   - LAS DOS ZONAS ESTRIADAS DE LA PARTE INFERIOR DEL MANILLAR SE APOYAN EN LAS BASES DE LAS ABRAZADERAS.
3. SUJETANDO EL MANILLAR EN ESA POSICIÓN, COLOQUE 1 PARTE SUPERIOR DE LA ABRAZADERA SOBRE LA ZONA ACANALADA DE FORMA QUE LOS 2 ORIFICIOS DE LA PARTE SUPERIOR DE LA ABRAZADERA QUEDEN ALINEADOS CON LOS 2 ORIFICIOS DE LA BASE DE LA ABRAZADERA.
4. INSERTE PERO NO APRIETE COMPLETAMENTE 1 PERNO EN CADA JUEGO DE ORIFICIOS ALINEADOS GIRÁNDOLO EN EL SENTIDO DE LAS AGUJAS DEL RELOJ CON LA LLAVE ALLEN DE 6 MM.
5. REPITA LOS PASOS 3 - 4 CON LA OTRA PARTE SUPERIOR DE LA ABRAZADERA Y LOS 2 PERNOS RESTANTES.

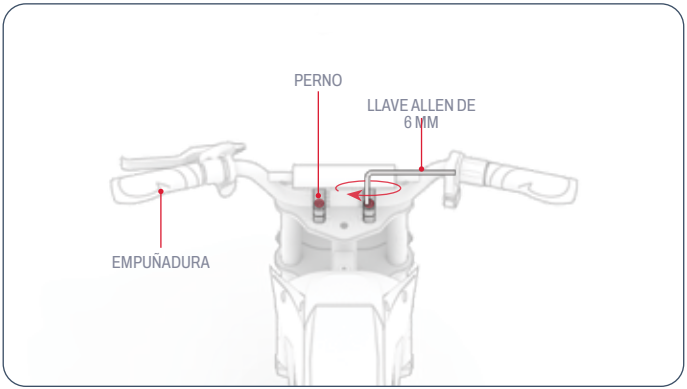

6. GIRE EL MANILLAR DENTRO DE LAS BASES DE LA ABRAZADERA HASTA QUE SE ASIENTE EN FORMA DE "U" CON LAS EMPUÑADURAS MÁS ALTAS QUE EL CENTRO Y QUEDE EN LA POSICIÓN IDEAL PARA EL CICLISTA.
   IMPORTANTE: EL MANILLAR DEBE COLOCARSE DE FORMA QUE EL CONDUCTOR PUEDA ALCANZAR Y ACCIONAR FÁCILMENTE EL FRENO DE MANO.
7. APRIETE COMPLETAMENTE LOS 4 TORNILLOS GIRANDO CADA UNO EN EL SENTIDO DE LAS AGUJAS DEL RELOJ CON LA LLAVE ALLEN.
8. COMPRUEBE QUE EL MANILLAR ESTÁ BIEN SUJETO.

2.4 Cargar la batería

NOTA: Antes del primer uso de este producto, cargue la batería durante **12 HORAS,** aunque el indicador luminoso de carga se ilumine en verde, indicando que la carga ha finalizado.

DESPUÉS DE LA SESIÓN DE CARGA INICIAL, Y PARA TODAS LAS SESIONES DE CARGA POSTERIORES, CARGUE LA BATERÍA HASTA QUE ALCANCE LA CARGA COMPLETA. EN EL CASO DE UNA BATERÍA TOTALMENTE DESCARGADA, TARDARÁ UNAS 4 HORAS.

1. ABRE LA TAPA DEL PUERTO DE CARGA DE TU PRODUCTO.
2. ENCHUFA EL CARGADOR A LA PARED Y, A CONTINUACIÓN, CONECTA EL CABLE DEL CARGADOR AL PUERTO DE CARGA.
3. CUANDO EL INDICADOR LUMINOSO DEL CARGADOR CAMBIE DE ROJO A VERDE, LA BATERÍA SE HABRÁ CARGADO POR COMPLETO. RETIRA EL CABLE DEL CARGADOR DEL PUERTO DE CARGA Y DESENCHÚFALO DE LA TOMA DE CORRIENTE.
4. CIERRE LA TAPA DEL PUERTO DE CARGA.

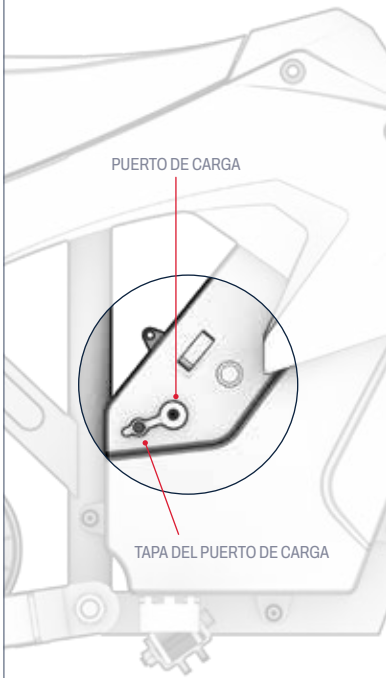

INDICADOR LUMINOSO DE CARGA EN EL CARGADOR:	ROJO ILUMINACIÓN CARGANDO	ILUMINACIÓN VERDE CARGA COMPLETA

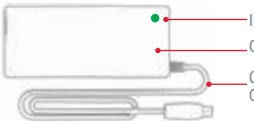

Notas importantes sobre la carga

- MANTENGA SIEMPRE CERRADO EL PUERTO DE CARGA CUANDO NO ESTÉ CARGANDO ACTIVAMENTE LA BATERÍA.
- NO ENCIENDA NUNCA EL PRODUCTO MIENTRAS SE ESTÉ CARGANDO.
- NO UTILICE TOMAS DE CORRIENTE REUBICABLES.
- PARA UNA MEJOR SALUD DE LA BATERÍA, CÁRGUELA COMPLETAMENTE DURANTE CADA SESIÓN DE CARGA (UNAS 4 HORAS).
- NO DEJE NUNCA EL PRODUCTO CARGANDO DURANTE LA NOCHE O DURANTE PERIODOS PROLONGADOS.
- NO INTENTE EXTRAER O DESMONTAR LA BATERÍA.
- RANGO DE TEMPERATURA AMBIENTE DE CARGA: 32°F (0°C) - 104°F (40°C)
- RANGO DE TEMPERATURA AMBIENTE DE FUNCIONAMIENTO: 14°F(-10°C)-104°F(40°C)
- MANTENGA SIEMPRE CERRADA LA TAPA DEL PUERTO DE CARGA CUANDO NO ESTÉ CARGANDO ACTIVAMENTE EL PRODUCTO.
- NO UTILICE ESTE PRODUCTO SI EL CORDÓN DE ALIMENTACIÓN FLEXIBLE O EL CABLE DE SALIDA ESTÁN FRATURADOS, TIENE EL AISLAMIENTO ROTO O CUALQUIER OTRO SEÑAL DE DAÑO.
- COMPRUEBE QUE EL NÚMERO DE MODELO DE CARGADOR DE LA ETIQUETA DEL CARGADOR COINCIDE CON EL NÚMERO DE MODELO DE CARGADOR INDICADO ANTERIORMENTE.
- COMPRUEBE QUE LA ETIQUETA DEL CARGADOR LO IDENTIFICA COMO COMPATIBLE CON SU MODELO JETSON. PUEDES ENCONTRAR EL NOMBRE DE TU MODELO JETSON Y LA REFERENCIA SKU EN UNA ETIQUETA ADHERIDA A LA PARTE SUPERIOR, LATERAL O INFERIOR DEL MARCO O DE LA PLATAFORMA DEL PRODUCTO.

IMPORTANTE:

UTILICE ÚNICAMENTE EL CARGADOR INCLUIDO O UNO ADQUIRIDO DIRECTAMENTE A TRAVÉS DE JETSON (MODELO JETSON N.° PJKDB24-CH, PJKDB24-CH-3) CON LA ETIQUETA CP4210, FABRICADO POR COMING DATA, O CON LA ETIQUETA FY0424201000, FABRICADO POR FUYUANDIAN POWER CO. LTD.

⚠ **ADVERTENCIA: EL USO INCORRECTO DEL CARGADOR PUEDE PROVOCAR INCENDIOS Y EXPLOSIONES, CON EL CONSIGUIENTE RIESGO DE DAÑOS MATERIALES, LESIONES E INCLUSO LA MUERTE.**



ESTE ES UN EJEMPLO DEL MARCADO QUE TENDRÁ TU CARGADOR.

3. PREPARACIÓN PARA MONTAR.

3.1 Comprobaciones de seguridad previas a la conducción

REALICE ESTAS IMPORTANTES COMPROBACIONES DE SEGURIDAD ANTES DE CADA VIAJE:

Freno
- ASEGÚRESE DE QUE EL FRENO FUNCIONA CORRECTAMENTE, DE FORMA QUE LA PALANCA DEL FRENO DE MANO ESTÉ BIEN SUJETA AL MANILLAR Y LUBRICADA PARA QUE SE COMPRIMA CON FACILIDAD.
- EL FRENO DETIENE LA RUEDA DE FORMA SUAVE Y SEGURA CUANDO SE COMPRIME.

Estribos
- COMPRUEBE QUE LOS ESTRIBOS ESTÉN BIEN APRETADOS AL CUADRO

Cuadro y horquilla
- COMPRUEBE QUE EL CUADRO Y LA HORQUILLA NO ESTÉN DAÑADOS, DOBLADOS O ROTOS.
- ASEGÚRESE DE QUE EL TORNILLO DE LA POTENCIA A LA HORQUILLA NO ESTÉ DEMASIADO APRETADO. UN TORNILLO DEMASIADO APRETADO PUEDE PROVOCAR UN MAL FUNCIONAMIENTO QUE PONGA EN PELIGRO LA SEGURIDAD DEL CICLISTA.
- COMPRUEBE QUE EL SISTEMA DE PROPULSIÓN FUNCIONA CORRECTAMENTE Y ESTÁ BIEN SUJETO AL BASTIDOR.

Dirección
- COMPRUEBE QUE EL MANILLAR Y LA RUEDA GIRAN ALINEADOS.
- COMPRUEBE QUE LAS ABRAZADERAS DEL MANILLAR FIJAN EL MANILLAR EN SU POSICIÓN.

Ruedas y neumáticos
- COMPRUEBE QUE LOS NEUMÁTICOS NO PRESENTAN SIGNOS DE DESGASTE EXCESIVO NI ESTÁN DAÑADOS.
- ASEGÚRESE DE QUE LOS NEUMÁTICOS ESTÁN INFLADOS A LA PRESIÓN RECOMENDADA DE **36 - 40 PSI**.
- COMPRUEBE QUE LOS RADIOS DE LA RUEDA NO ESTÉN ROTOS.
- COMPRUEBE QUE LAS LLANTAS NO ESTÉN DAÑADAS NI DOBLADAS.
- COMPRUEBE QUE LAS TUERCAS DEL EJE ESTÉN APRETADAS.
- COMPRUEBE QUE LAS RUEDAS Y LOS NEUMÁTICOS ESTÁN LIBRES DE RESIDUOS.

Cadena
- COMPRUEBE QUE LA CADENA ESTÁ BIEN SITUADA Y GIRA CON FACILIDAD.
- COMPRUEBE QUE LA CADENA Y LA ZONA DE LA CADENA ESTÁN LIBRES DE RESIDUOS.

3.2 Presión e inflado de los neumáticos

ANTES DE SU PRIMERA SALIDA, DEBERÁ AÑADIR AIRE A LOS NEUMÁTICOS PARA LLEVARLOS A LA PRESIÓN RECOMENDADA DE **36 - 40 PSI** (LIBRAS POR PULGADA CUADRADA). UTILICE UN MANÓMETRO PARA COMPROBAR QUE LA PRESIÓN DE LOS NEUMÁTICOS ES DE 36-40 PSI ANTES DE CADA VIAJE.

PARA AÑADIR AIRE

1. RETIRE EL TAPÓN GUARDAPOLVO DE LA VÁLVULA DEL NEUMÁTICO DE UNA RUEDA GIRÁNDOLO EN SENTIDO CONTRARIO A LAS AGUJAS DEL RELOJ. DÉJELO A UN LADO.
2. SIGA LAS INSTRUCCIONES DEL FABRICANTE DE SU BOMBA DE AIRE PARA INTRODUCIR AIRE EN EL NEUMÁTICO. COMPRUEBE PERIÓDICAMENTE CON UN MANÓMETRO Y SIGA AÑADIENDO AIRE HASTA ALCANZAR **36 - 40 PSI**.
3. RETIRE LA BOMBA DE AIRE DE LA VÁLVULA Y VUELVA A COLOCAR EL GUARDAPOLVO GIRÁNDOLO EN EL SENTIDO DE LAS AGUJAS DEL RELOJ SOBRE LA VÁLVULA.
4. REPITE LA OPERACIÓN CON EL OTRO NEUMÁTICO.

⚠ **IMPORTANTE:** Utilice únicamente una bomba de aire manual para inflar los neumáticos de su producto. No utilice nunca un compresor de aire, ya que podría reventar las cámaras de los neumáticos.

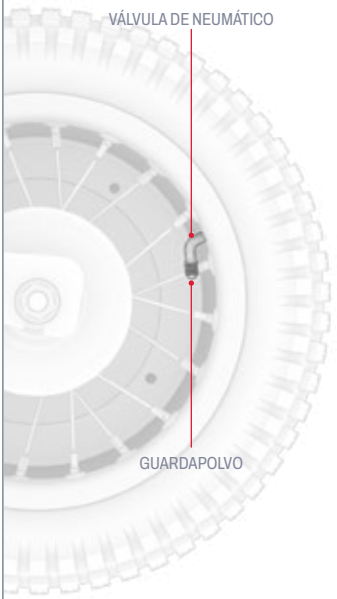

4. FUNCIONAMIENTO & MONTAR INSTRUCCIONES.

4.1 Encendido y apagado

MANTÉN PULSADO EL BOTÓN DE ENCENDIDO DURANTE 3 SEGUNDOS PARA ENCENDER O APAGAR TU MOTO DE CROSS.

NOTAS IMPORTANTES SOBRE LA POTENCIA:

- PARA CONSERVAR LA CARGA DE LA BATERÍA, RECUERDA SIEMPRE APAGAR TU MOTO DE CROSS CUANDO HAGAS UNA PARADA EN BOXES O LA GUARDES POR LA NOCHE.
- APAGUE SU MOTO DE CROSS CUANDO CAMINE CON ELLA PARA NO ENGRANAR EL MOTOR AL GIRAR INADVERTIDAMENTE EL ACELERADOR.

NOTA:La moto de cross se apagará automáticamente después de 8 minutos sin uso.

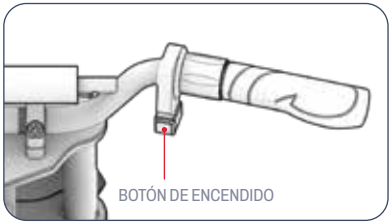

4.2 Activación de las luces

PULSA RÁPIDAMENTE EL BOTÓN DE ILUMINACIÓN PARA ENCENDER O APAGAR LAS LUCES.

4.3 Cómo entender los indicadores luminosos de la batería

PUEDES CONTROLAR EL NIVEL DE CARGA DE LA BATERÍA CONSULTANDO EL INDICADOR DE CARGA DE LA BATERÍA.

BATERÍA INDICADOR LUCES	PORCENTAJE APROXIMADO DE CARGA RESTANTE*
4 VERDE LUCES	76 - 100%
3 VERDE LUCES	51 - 75%
2 VERDE LUCES	26 - 50%
1 VERDE LUZ	<25% ¡Cargue su Jetson AHORA!

IMPORTANTE: CUANDO LA CARGA DE LA BATERÍA SE AGOTE HASTA EL 0%, LA BICICLETA SE APAGARÁ. CÁRGUELA A PLENA POTENCIA (CONSULTE LA SECCIÓN 2.4) ANTES DE SU PRÓXIMA SALIDA.

**SÓLO APROXIMACIÓN. PUEDE VARIAR EN FUNCIÓN DEL USO.*

4.4 Utilización del caballete

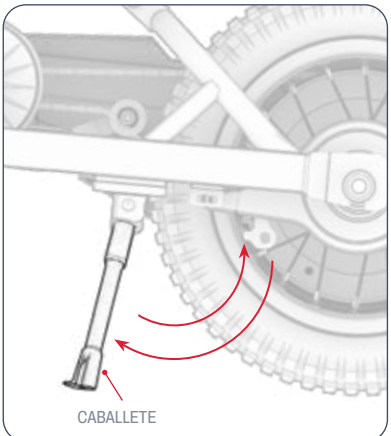

PARA PONER LA MOTO EN POSICIÓN VERTICAL SOBRE EL CABALLETE, GÍRELO HACIA ABAJO E INCLINE SUAVEMENTE LA MOTO SOBRE ÉL. PARA ELEVAR EL CABALLETE, VUELVA A GIRARLO HACIA ARRIBA.

⚠ **IMPORTANTE:** Suba siempre el caballete antes de iniciar la marcha.

4.5 Equitación

PARA ARRANCAR Y ACELERAR: GIRE LENTAMENTE EL ACELERADOR HACIA USTED.

IMPORTANTE: Cuanto más gire el acelerador, más se engranará el motor y más rápido se desplazará. Para evitar ráfagas repentinas de velocidad, gira siempre el acelerador gradualmente.

PARA MANTENER LA VELOCIDAD: MANTENGA EL ACELERADOR FIRME.

PARA REDUCIR LA VELOCIDAD: AFLOJE SUAVEMENTE EL ACELERADOR.

PARA GIRAR: GIRA EL MANILLAR HACIA LA IZQUIERDA O HACIA LA DERECHA.

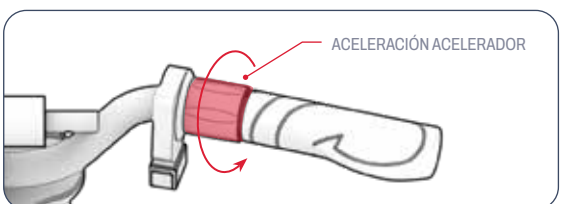

⚠ **IMPORTANTE:** Conduzca siempre con los pies apoyados en los estribos. Nunca conduzca con los pies colgando del lateral de la bicicleta. Este producto no debe utilizarse en zonas con gran densidad de peatones ni en carreteras con tráfico de coches y vehículos.

4.6 Cambio de los modos de velocidad

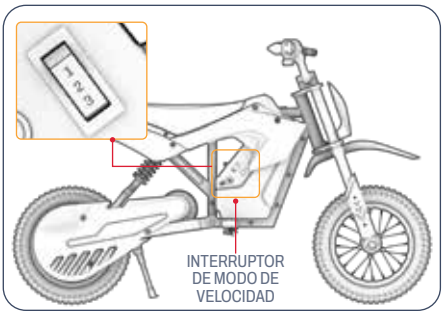

- HAY 3 MODOS DE VELOCIDAD, CADA UNO DE LOS CUALES TIENE UNA VELOCIDAD MÁXIMA A LA QUE PUEDE CIRCULAR LA MOTO DE CROSS.
- PARA CAMBIAR DE MODO DE VELOCIDAD, CONMUTE EL INTERRUPTOR DE MODO DE VELOCIDAD.

MODO 1	MODO 2	MODO 3
HASTA 5,0 MPH (8,0 KM/H)	HASTA 7,5 MPH (12,1 KM/H)	HASTA 14,0 MPH (22,5 KM/H)

4.7 Utilización del freno

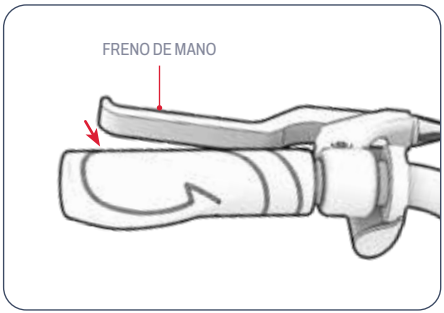

- APRIETA SUAVEMENTE EL FRENO DE MANO PARA REDUCIR LA VELOCIDAD
- APRIETE CON MÁS FUERZA PARA DETENERSE POR COMPLETO.
- PARA EVITAR MOVIMIENTOS BRUSCOS, INTENTE APRETAR EL FRENO DE MANO GRADUALMENTE.

4.8 Seguridad del casco

EL MOTORISTA DEBE LLEVAR CASCO EN TODO MOMENTO.



POSICIONAMIENTO INCORRECTO:
LA FRENTE QUEDA EXPUESTA.
UNA CAÍDA PODRÍA PROVOCAR LESIONES GRAVES.



POSICIONAMIENTO ADECUADO:
LA FRENTE ESTÁ CUBIERTA POR EL CASCO.

**LLEVE CASCO, ROPA ADECUADA, CALZADO Y EQUIPO DE SEGURIDAD. EVITE LA ROPA QUE PUEDA ENGANCHARSE EN LAS RUEDAS O DEBAJO DE ELLAS. SE RECOMIENDA LLEVAR CALZADO PLANO Y CERRADO. UTILICE UN CASCO HOMOLOGADO ASTM F1492 Y EQUIPO DE PROTECCIÓN PARA EVITAR LESIONES EN CASO DE ACCIDENTE.*

4.9 Maximizar la velocidad y el tiempo de funcionamiento

EN CONDICIONES IDEALES, LA VELOCIDAD MÁXIMA QUE PUEDE ALCANZARSE ES DE 22,5 KM/H Y LA AUTONOMÍA MÁXIMA POR CARGA DE BATERÍA ES DE 30 MINUTOS.

Superficie de conducción

VIAJAR SOBRE UNA SUPERFICIE RUGOSA PROVOCA FRICCIÓN, LO QUE PUEDE RALENTIZARTE Y EXIGE QUE EL MOTOR TRABAJE MÁS, LO QUE LO AGOTA MÁS RÁPIDO. CUANDO SEA POSIBLE, ELIGE UNA SUPERFICIE DE CONDUCCIÓN LISA.

Peso de transporte

- MÁS PESO (PILOTO MÁS CARGA) DISMINUYE EL TIEMPO DE AUTONOMÍA ALCANZABLE.
- EL TIEMPO DE FUNCIONAMIENTO Y LA VELOCIDAD MÁXIMOS PUEDEN ALCANZARSE CON UN PESO DE CARGA DE 63,5 KG (140 LB) O MENOS.

Estilo de conducción

LOS ARRANQUES Y PARADAS FRECUENTES REDUCIRÁN EL TIEMPO DE FUNCIONAMIENTO.

Temperatura del aire

LA TEMPERATURA IDEAL PARA MONTAR Y ALMACENAR EL PRODUCTO OSCILA ENTRE 10°C Y 23,9°C (50°F - 75°F).

Incline

EL MOTOR TIENE QUE TRABAJAR MÁS CUESTA ARRIBA QUE EN TRAMOS LLANOS O CUESTA ABAJO.

Mantenimiento de la batería

LA CARGA OPORTUNA DE LA BATERÍA DESPUÉS DE CADA USO AYUDA A MANTENER SU CAPACIDAD Y RESISTENCIA.

CUIDADO Y MANTENIMIENTO.

Cuida bien de tu Jetson para que circule con suavidad y seguridad. Aquí te explicamos cómo:

Manejo de su Jetson

- EVITE EXPONER EL PRODUCTO A VIBRACIONES FUERTES O IMPACTOS FÍSICOS INTENSOS.
- NO DESMONTE NUNCA LA BATERÍA.
- MANTENGA EL PRODUCTO ALEJADO DEL AGUA Y LA HUMEDAD.
- CIRCULE POR SUPERFICIES LISAS Y PLANAS PARA EVITAR ROTURAS.
- NUNCA TRANSPORTE SU PRODUCTO POR LAS RUEDAS, EL ASIENTO Y/O EL MANILLAR.
- TENGA CUIDADO DE NO TIRAR O ENGANCHAR EL CABLEADO QUE CONECTA EL MOTOR CON LOS COMPONENTES DEL MANILLAR.

Instrucciones de almacenamiento

- CARGUE COMPLETAMENTE LA BATERÍA ANTES DE GUARDAR EL PRODUCTO DURANTE LARGOS PERIODOS DE TIEMPO.
- CUANDO ESTÉ ALMACENADA DURANTE LARGOS PERIODOS DE TIEMPO, CARGUE COMPLETAMENTE LA BATERÍA UNA VEZ AL MES.
- CUBRA EL PRODUCTO PARA PROTEGERLO DEL POLVO.
- ALMACENE EL PRODUCTO EN INTERIORES Y EN UN LUGAR SECO A UNA TEMPERATURA ENTRE 10°C Y 35°C (50°F - 90°F).

Limpieza de su Jetson

- ASIENTO Y BASTIDOR - LIMPIE CON UN PAÑO HÚMEDO SIN POLVO O HUMEDECIDO EN ALCOHOL. A CONTINUACIÓN, UTILICE UN PAÑO SECO SIN POLVO.
- MANILLAR - LÍMPIELO CON JABÓN SUAVE UTILIZANDO UN PAÑO HÚMEDO SIN POLVO. ELIMINE EL EXCESO DE JABÓN CON OTRO PAÑO HÚMEDO.
- COMPONENTES DE LAS RUEDAS - LÍMPIELOS CON UN PAÑO HÚMEDO SIN POLVO.
- NEUMÁTICOS - LÍMPIELOS CON UN PAÑO HÚMEDO SIN POLVO. TAMBIÉN SE PUEDE UTILIZAR UN PRODUCTO DE ACABADO O LIMPIADOR DE NEUMÁTICOS.

⚠ **ADVERTENCIA:** No rocíe ni aplique agua directamente sobre el producto. El agua puede dañar el cableado, el compartimento de la batería y las luces, así como deteriorar el cuadro, todo lo cual podría provocar un mal funcionamiento que pondría en peligro la seguridad del ciclista.

⚠ Precauciones con las pilas

SU PRODUCTO TIENE UNA BATERÍA DE IONES DE LITIO. TENGA CUIDADO AL MANIPULARLA.

- MANTENER EL PRODUCTO ALEJADO DEL FUEGO Y DEL CALOR EXCESIVO.
- EVITE LOS CHOQUES FÍSICOS INTENSOS, LAS VIBRACIONES FUERTES O LOS IMPACTOS.
- PROTEGER EL PRODUCTO DEL AGUA O LA HUMEDAD.
- NO COLOQUE NI ALMACENE EL PRODUCTO AMONTONADO ENCIMA O DEBAJO DE OTROS OBJETOS.
- NO DESMONTE EL PRODUCTO NI SU BATERÍA.
- NO TIRE EL PRODUCTO A LA BASURA. LLEVE EL PRODUCTO A UNA INSTALACIÓN ESPECIALIZADA EN RESIDUOS ELECTRÓNICOS O A UN CENTRO DE RECICLAJE DE BATERÍAS. PARA OBTENER MÁS INFORMACIÓN SOBRE LOS CENTROS DE ELIMINACIÓN MÁS CERCANOS, PÓNGASE EN CONTACTO CON SU AYUNTAMIENTO O EMPRESA DE TRANSPORTE DE RESIDUOS.
- SI LA BATERÍA DEL PRODUCTO SE CALIENTA O MUESTRA SIGNOS DE SOBRECALENTAMIENTO, EMITE UN OLOR O SONIDO INUSUAL, PIERDE LÍQUIDO O GAS, O CAMBIA DE FORMA O COLOR, HÁGALO INMEDIATAMENTE:
  1. SI ESTÁ EN USO, DEJE DE UTILIZAR EL PRODUCTO INMEDIATAMENTE. RETIRE EL CABLE DE CARGA DEL PRODUCTO SI ESTÁ ENCHUFADO.
  2. DEJE DE UTILIZAR EL PRODUCTO.
  3. SI ES SEGURO HACERLO, TRASLADE EL PRODUCTO A UN ESPACIO DESPEJADO Y ALEJADO DE CUALQUIER OBJETO INFLAMABLE.
  4. LLAME A LOS SERVICIOS DE EMERGENCIA LOCALES PARA OBTENER AYUDA.
  5. LAVE A FONDO CON AGUA CORRIENTE LIMPIA LOS OJOS O LAS ZONAS DE LA PIEL QUE HAYAN ENTRADO EN CONTACTO CON EL LÍQUIDO ELECTROLÍTICO DE LA BATERÍA QUE GOTEA Y BUSQUE ATENCIÓN MÉDICA ADICIONAL.
- SI TIENE ALGÚN PROBLEMA CON LA BATERÍA, PÓNGASE EN CONTACTO CON EL EQUIPO DE ATENCIÓN AL CLIENTE DE JETSON.

CONÉCTESE CON NOSOTROS.

RIDEJETSON.COM/SUPPORT
RIDEJETSON.COM/CHAT

1-844-585-7462

No dejes de seguir a @ridejetson en las redes sociales para enterarte de fantásticas ofertas, sorteos y todas las novedades de Jetson.

¿TE GUSTA TU COCHE?

Deje su opinión en
ridejetson.com/reviews.
Estamos impacientes por saber de ti
#MakeMoves


JETSON

ПУТЕВОДИТЕЛЬ ДЛЯ ВАШЕЙ ПОЕЗДКИ.

ВАЖНО:
Внимательно прочитайте и сохраните для дальнейшего использования.

JETSON

HORIZON

Электрический мотоцикл для бездорожья.

МОДЕЛЬ SKU(S): JKDB24-BB | JKDB24-BLK

НАШИ ДВА ГЛАВНЫХ ПРАВИЛА:

БУДЬТЕ ОСТОРОЖНЫ.
РАЗВЛЕКАЙТЕСЬ!

ПРОИЗВЕДЕНО В САМУТ ПРАКАРНЕ, ТАИЛАНД
ИМПОРТИРУЕТСЯ КОМПАНИЕЙ TRURIDE TECH LLC.
ПОЧТОВЫЙ ЯЩИК 461, ДЖЕРСИ-СИТИ, НЬЮ-ДЖЕРСИ
07302-9998

ДАТА ПРОИЗВОДСТВА: 08/2025
ВЕРСИЯ ДОКУМЕНТА: V2.1
ПРОИЗВЕДЕНО В ТАИЛАНДЕ

© 2025, TRURIDE TECH. ВСЕ ПРАВА ЗАЩИЩЕНЫ. ПРОИЗВЕДЕНО ДЛЯ TRURIDE TECH LLC.
JETSON® - ЗАРЕГИСТРИРОВАННЫЙ ТОВАРНЫЙ ЗНАК, ИСПОЛЬЗУЕМЫЙ ПО ЛИЦЕНЗИИ JETSTREAM BRANDS LLC.
НИКАКАЯ ЧАСТЬ ЭТОГО ДОКУМЕНТА, ВКЛЮЧАЯ ФОРМУ, ГРАФИКУ И ДИЗАЙН, НЕ МОЖЕТ БЫТЬ ВОСПРОИЗВЕДЕНА ИЛИ ПЕРЕДАНА В ЛЮБОЙ ФОРМЕ И ЛЮБЫМИ СРЕДСТВАМИ.

Содержание

Предупреждения о безопасности 4
Гарантийное обслуживание и регистрация продукта 7
1. О вашем продукте
1.1 Обзор продукции 8
1.2 Характеристики продукта 10
1.3 Онлайн-ресурсы 10
2. Инструкции по установке
2.1 Начальные заметки 11
2.2 Подходит для ездока 11
2.3 Крепление руля 12
2.4 Зарядка аккумулятора 14
3. Подготовка к поездке
3.1 Проверка безопасности перед поездкой 16
3.2 Давление и накачка шин 17
4. Инструкция по эксплуатации
4.1 Включение и выключение питания 18
4.2 Активация освещения 18
4.3 Проверка уровня заряда аккумулятора 19
4.4 Использование подставки 19
4.5 Катание 20
4.6 Изменение скоростных режимов 21
4.7 Использование ручного тормоза 21
4.8 Безопасность в шлеме 22
4.9 Максимальное увеличение скорости и времени работы 22
Уход и обслуживание 23
Свяжитесь с нами 25

ПРЕДУПРЕЖДЕНИЯ О БЕЗОПАСНОСТИ.

СОХРАНЯЙТЕ ЭТИ ИНСТРУКЦИИ.

УКАЗАНИЯ О РИСКЕ ВОЗГОРАНИЯ ИЛИ ТРАВМИРОВАНИЯ ЛЮДЕЙ И ВАЖНЫЕ УКАЗАНИЯ ПО БЕЗОПАСНОСТИ

- Перед использованием, пожалуйста, внимательно прочитайте руководство пользователя и предупреждения по безопасности, убедитесь, что вы понимаете и принимаете все инструкции по безопасности. Пользователь будет нести ответственность за любые потери или повреждения, вызванные неправильным использованием.
- **Неправильное использование зарядного устройства может привести к пожару и взрыву, что повлечет за собой материальный ущерб, травмы и смерть.**
- Перед каждым циклом работы оператор должен выполнить предэксплуатационные проверки, указанные производителем: Все защитные кожухи и колодки, изначально поставляемые производителем, находятся на своих местах и в исправном состоянии; Тормозная система функционирует должным образом; Все защитные кожухи осей, защитные кожухи цепи или другие кожухи или защитные устройства, поставляемые производителем, находятся на своих местах и в исправном состоянии; Шины находятся в хорошем состоянии, накачаны должным образом и имеют достаточный остаток протектора; Территория, на которой будет эксплуатироваться изделие, должна быть безопасной и пригодной для безопасной эксплуатации.
- Обслуживание и ремонт компонентов должны осуществляться в соответствии со спецификациями производителя и с использованием только разрешенных производителем запасных частей, а установка должна производиться дилерами или другими квалифицированными специалистами.
- Предупреждение о недопустимости перезарядки неперезаряжаемых аккумуляторов.
- Не допускайте контакта рук, ног, волос, частей тела, одёжды или других подобных предметов с движущимися частями, колесами или трансмиссией во время работы двигателя.
- Данное изделие не должно использоваться детьми или лицами с ограниченными физическими, сенсорными или умственными способностями, а также с недостаточным опытом и знаниями, если только они не получили надзор или инструктаж (IEC 60335-1/A2:2006).
- Дети без присмотра взрослых не должны играть с изделием (IEC 60335-1/A2:2006).
- Необходим присмотр взрослых.
- Запрещается использовать устройства для выполнения гонок, трюковой езды или других маневров, которые могут привести к потере управления или вызвать неконтролируемые действия или реакции оператора/пассажира.
- Никогда не используйте вблизи автотранспорта.
- Избегайте резких ударов, дренажных решеток и резких перепадов поверхности. Продукт может внезапно остановиться.
- Избегайте улиц и поверхностей с водой, песком, гравием, грязью, листьями и другим мусором. Влажная погода ухудшает сцепление с дорогой, торможение и видимость.
- Избегайте поездок вблизи легковоспламеняющихся газов, пара, жидкостей или пыли, которые могут вызвать пожар.
- Операторы должны придерживаться всех рекомендаций и инструкций производителя, а также соблюдать все законы и постановления: Эксплуатация транспортных средств без фар должна осуществляться только в условиях достаточной видимости при дневном свете; владельцам рекомендуется выделяться (для заметности) с помощью освещения, светоотражателей, а для низко идущих транспортных средств - сигнальных флагов на гибких шестах.
- Лица со следующими заболеваниями должны быть предостережены от работы: Сердечно-сосудистые заболевания; беременные женщины; лица с заболеваниями головы, спины или шеи или перенесшие операции на этих участках тела; лица с любыми психическими или физическими заболеваниями,

которые могут сделать их восприимчивыми к травмам или ослабить их физическую ловкость или умственные способности, чтобы распознать, понять и выполнить все инструкции по безопасности и быть способными принять опасности, присущие использованию устройства.

- Не катайтесь ночью.
- Не катайтесь после приема алкоголя или лекарств, отпускаемых по рецепту.
- Не переносите предметы во время езды.
- Никогда не работайте с изделием босиком.
- Всегда носите обувь и держите шнурки завязанными.
- Следите за тем, чтобы ваши ноги всегда надежно стояли на палубе.
- Операторы всегда должны использовать соответствующую защитную одежду, включая, но не ограничиваясь, шлем с соответствующим сертификатом и любое другое оборудование, рекомендованное производителем: Всегда надевайте защитное снаряжение, такое как шлем, наколенники и локтевые щитки.
- Всегда уступайте дорогу пешеходам.
- Будьте внимательны к предметам, находящимся впереди и вдали от вас.
- Не позволяйте себе отвлекаться во время езды, например, отвечать на телефонные звонки или заниматься какими-либо другими делами.
- На изделии не может кататься более одного человека.
- Когда вы едете вместе с другими велосипедистами, всегда держите безопасную дистанцию, чтобы избежать столкновения.
- При повороте обязательно сохраняйте равновесие.
- Езда с неправильно отрегулированными тормозами опасна и может привести к серьезным травмам или смерти.
- Во время работы тормоз может нагреваться, не прикасайтесь к нему голой кожей.
- Слишком резкое или внезапное нажатие на тормоз может заблокировать колесо, что приведет к потере контроля и падению. Внезапное или чрезмерное нажатие на тормоз может привести к травмам или смерти.
- Если тормоз ослабнет, отрегулируйте его с помощью шестигранного ключа, отвертки или другого подходящего инструмента или обратитесь в службу технической поддержки Jetson.
- Немедленно заменяйте изношенные или сломанные детали.
- Перед поездкой проверьте, все ли знаки безопасности на месте и понятны ли они.
- Владелец должен разрешить использование и эксплуатацию устройства после демонстрации того, что операторы могут понимать и управлять всеми компонентами устройства до его использования.
- Не катайтесь без надлежащей подготовки. Не катайтесь на высоких скоростях, по неровной местности или на склонах. Не выполняйте трюки и не поворачивайте резко.
- Рекомендуется для зарядки в помещении.
- Рекомендуется для использования на открытом воздухе.
- Длительное воздействие ультрафиолетовых лучей, дождя и других факторов может привести к повреждению материалов корпуса, поэтому, когда устройство не используется, храните его в помещении.
- На велосипедах eBikes, не предназначенных для использования в высокогорных районах, где может потребоваться увеличение электрических промежутков в электрических цепях, должно быть указано, что они не предназначены для использования на высоте более 2000 м над уровнем моря.
- Используйте только аккумулятор(ы), указанный(ые) производителем.
- ХРАНИТЕ В ПОМЕЩЕНИИ, КОГДА НЕ ИСПОЛЬЗУЕТЕ. ОСТАВЛЯЙТЕ ЕГО В ПОМЕЩЕНИИ, КОГДА ЗАРЯЖАЕТЕ ИЛИ НЕ КАТАЕТЕСЬ.
- **ОСТОРОЖНО** - Риск возгорания - Все детали не могут быть разобраны пользователем.
- **ПРЕДУПРЕЖДЕНИЕ** - опасность возгорания - нет деталей, обслуживаемых пользователем.
- Вес велосипедиста не должен превышать 140 фунтов (63,50 кг).

МОДИФИКАЦИИ

Не пытайтесь разбирать, модифицировать, ремонтировать или заменять устройство или какие-либо его компоненты без указания специалистов отдела обслуживания Jetson. Это приведет к аннулированию гарантии и может стать причиной неисправностей, которые могут привести к травмам.

ДОПОЛНИТЕЛЬНЫЕ МЕРЫ ПРЕДОСТОРОЖНОСТИ ПРИ ЭКСПЛУАТАЦИИ

Не поднимайте изделие с земли, когда оно включено и колеса находятся в движении. Это может привести к свободному вращению колес, что может стать причиной травмы для вас или других людей, находящихся рядом. Не прыгайте на изделие и с него, а также не прыгайте во время его использования. Во время работы всегда держите ноги на подставке для ног. Перед использованием всегда проверяйте заряд аккумулятора.

УТИЛИЗАЦИЯ ИСПОЛЬЗОВАННОГО АККУМУЛЯТОРА



Аккумулятор может содержать опасные вещества, которые могут угрожать окружающей среде и здоровью людей. Этот символ, нанесенный на батарею и/или упаковку, указывает на то, что использованная батарея не должна рассматриваться как бытовой отход. Батареи следует сдавать на переработку в соответствующий пункт приема. Обеспечив правильную утилизацию использованных батарей, вы поможете предотвратить возможные негативные последствия для окружающей среды и здоровья человека. Вторичная переработка материалов поможет сохранить природные ресурсы. Для получения дополнительной информации о переработке использованных батареек обратитесь в местную муниципальную службу утилизации отходов.

УВЕДОМЛЕНИЕ О СОБЛЮДЕНИИ

Данное устройство соответствует части 15 правил FCC. Эксплуатация устройства разрешена при соблюдении следующих двух условий: (1) устройство не должно создавать вредных помех, и (2) устройство должно принимать любые помехи, включая помехи, которые могут вызвать нежелательную работу. Внимание: Изменения или модификации данного устройства, не одобренные стороной, ответственной за соответствие, могут лишить пользователя права на эксплуатацию оборудования.
ПРИМЕЧАНИЕ: Данное оборудование было протестировано и признано соответствующим ограничениям для цифровых устройств класса B в соответствии с частью 15 правил FCC. Эти ограничения предназначены для обеспечения разумной защиты от вредных помех при установке в жилых помещениях. Данное оборудование генерирует, использует и может излучать радиочастотную энергию и, если оно установлено и используется не в соответствии с инструкциями, может создавать вредные помехи для радиосвязи. Однако нет никакой гарантии, что помехи не возникнут в конкретной установке. Если данное оборудование создает вредные помехи для радио- или телевизионного приема, что можно определить, выключив и включив оборудование, пользователю рекомендуется попытаться устранить помехи одним или несколькими из следующих способов:

- Переориентируйте или переместите приемную антенну.
- Увеличьте расстояние между оборудованием и приемником.
- Подключите оборудование к розетке в цепи, отличной от той, к которой подключен ресивер.
- Обратитесь за помощью к дилеру или опытному специалисту по радио/ТВ.
- Для обеспечения соответствия ограничениям FCC класса B с этим устройством необходимо использовать экранированные кабели.

⚠ ВНИМАНИЕ:

Несоблюдение следующих инструкций может привести к травмам ребенка или окружающих.

- Во время сборки держите мелкие детали вдали от детей.
- Сборка и демонтаж аксессуара должны осуществляться взрослым.
- Часто осматривайте изделие на предмет повреждений.

*** ТРЕБУЕТСЯ СБОРКА ДЛЯ ВЗРОСЛЫХ.**

⚠ ВНИМАНИЕ:

Чтобы снизить риск травм, необходим присмотр взрослых. Никогда не используйте на проезжей части, вблизи автотранспорта, на крутых склонах или ступенях, в бассейнах или других водоемах; всегда надевайте обувь и не допускайте более 1 велосипедиста.

ВАЖНЫЕ УКАЗАНИЯ ПО БЕЗОПАСНОСТИ

ПРЕДУПРЕЖДЕНИЕ - При использовании данного изделия необходимо всегда соблюдать основные меры предосторожности, включая следующие:

(A) Перед использованием продукта прочтите все инструкции.

(B) Чтобы снизить риск травм, необходимо внимательно следить за тем, чтобы изделие использовалось вблизи детей.

(C) Не вставляйте пальцы или руки в изделие.

(D) Не используйте этот прибор, если гибкий шнур питания или выходной кабель перетерты, имеют нарушенную изоляцию или любые другие признаки повреждения.

(E) Для всего оборудования в инструкциях должно быть указано: Данное оборудование не предназначено для использования при температуре окружающей среды менее -10 °C (14 °F) или при температуре окружающей среды выше 40 °C (104 °F).

(F) Для всего оборудования в инструкциях должно быть указано: Аккумулятор предназначен для зарядки при температуре окружающей среды от 0 °C (32 °F) до 40 °C (104 °F). Никогда не заряжайте батарею при температуре окружающей среды вне этого диапазона.

КАЛИФОРНИЙСКОЕ ПРЕДЛОЖЕНИЕ 65

⚠ ВНИМАНИЕ:

ЭТОТ ПРОДУКТ МОЖЕТ ПОДВЕРГАТЬ ВАС ВОЗДЕЙСТВИЮ ХИМИЧЕСКИХ ВЕЩЕСТВ, ВКЛЮЧАЯ КАДМИЙ, КОТОРЫЙ, КАК ИЗВЕСТНО ШТАТУ КАЛИФОРНИЯ, МОЖЕТ ВЫЗЫВАТЬ РАК, ВРОЖДЕННЫЕ ДЕФЕКТЫ ИЛИ ДРУГИЕ РЕПРОДУКТИВНЫЕ НАРУШЕНИЯ. ДЛЯ ПОЛУЧЕНИЯ ДОПОЛНИТЕЛЬНОЙ ИНФОРМАЦИИ ПЕРЕЙДИТЕ ПО ССЫЛКЕ: WWW.P65WARNINGS.CA.GOV.

ОБЩАЯ ОГРАНИЧЕННАЯ ГАРАНТИЯ

НА ВАШ НОВЫЙ ПРОДУКТ JETSON ПРЕДОСТАВЛЯЕТСЯ ГАРАНТИЯ ОТ ДЕФЕКТОВ МАТЕРИАЛОВ И ИЗГОТОВЛЕНИЯ, КАК УКАЗАНО НА САЙТЕ RIDEJETSON.COM/WARRANTY , В ТЕЧЕНИЕ ПЕРИОДА ВРЕМЕНИ С ДАТЫ ПЕРВОНАЧАЛЬНОЙ РОЗНИЧНОЙ ПОКУПКИ ПРИ ИСПОЛЬЗОВАНИИ В СООТВЕТСТВИИ С РУКОВОДСТВАМИ ПОЛЬЗОВАТЕЛЯ JETSON (СМ. RIDEJETSON.COM/SUPPORT). **ПО ЭТОЙ ГАРАНТИИ ВЫ СМОЖЕТЕ НАПРАВИТЬ СВОИ ПРЕТЕНЗИИ КОМПАНИИ JETSON ДАЖЕ В ТЕХ СЛУЧАЯХ, КОГДА ВЫ ПРИОБРЕЛИ ПРОДУКТ JETSON У ОДНОГО ИЗ НАШИХ АВТОРИЗОВАННЫХ РОЗНИЧНЫХ ПРОДАВЦОВ.** ЧТОБЫ ОЗНАКОМИТЬСЯ С ПОЛНЫМИ УСЛОВИЯМИ НАШЕЙ ГАРАНТИИ, ПОСЕТИТЕ САЙТ RIDEJETSON.COM/WARRANTY.

РЕГИСТРАЦИЯ ПРОДУКЦИИ

ЗАРЕГИСТРИРУЙТЕ СВОЙ НОВЫЙ JETSON, ЧТОБЫ УСКОРИТЬ ПРОЦЕСС ПОЛУЧЕНИЯ ИНДИВИДУАЛЬНОЙ ПОДДЕРЖКИ ПО ПРОДУКТУ И ГАРАНТИИ. СДЕЛАЙТЕ СВОЙ ШАГ НА САЙТЕ RIDEJETSON.COM/PAGES/REGISTRATION.

ГАРАНТИЙНОЕ ПОКРЫТИЕ И РЕГИСТРАЦИЯ ПРОДУКТА.

Чтобы использовать продукт гарантию или узнать о гарантийное обслуживание, свяжитесь с нами напрямую.

www.ridejetson.com

1. О ВАШЕМ ПРОДУКТЕ.

1.1 Обзор продукции

1. РУЛЬ*
2. ЗАЖИМ РУЛЯ* (×2; ЛЕВЫЙ И ПРАВЫЙ)
3. ПЕРЕДНЯЯ ПАНЕЛЬ
4. БРЫЗГОВИК
5. ПЕРЕДНЯЯ ВИЛКА
6. КОЛЕСО (×2; ПЕРЕДНЕЕ И ЗАДНЕЕ)
7. ВЕНТИЛЬ ДЛЯ ШИНЫ С ПЫЛЕЗАЩИТНЫМ КОЛПАЧКОМ (×2; ПЕРЕДНИЙ И ЗАДНИЙ)
8. FLEX FOOT PEG (×2; ЛЕВЫЙ И ПРАВЫЙ)
9. ПОДСТАВКА ДЛЯ НОГ
10. ЦЕПЬ
11. АМОРТИЗАТОР
12. МЕСТО
13. КАРКАСНЫЕ СВЕТИЛЬНИКИ
14. ЗАРЯДНЫЙ ПОРТ С КРЫШКОЙ
15. ПЕРЕКЛЮЧАТЕЛЬ СКОРОСТНОГО РЕЖИМА
16. КНОПКА ОСВЕЩЕНИЯ
17. РУЧНОЙ ТОРМОЗ
18. ИНДИКАТОР ЗАРЯДА БАТАРЕИ
19. ДРОССЕЛЬ УСКОРЕНИЯ
20. КНОПКА ПИТАНИЯ
21. ЗАРЯДНОЕ УСТРОЙСТВО

В комплект входят инструменты, оборудование и детали для сборки, настройки и обслуживания:



ШЕСТИГРАННЫЙ КЛЮЧ 6 ММ



БОЛТ (×4)



ЗАЖИМНОЕ ОСНОВАНИЕ (×2)



ВЕРХНИЙ ЗАЖИМ (×2)

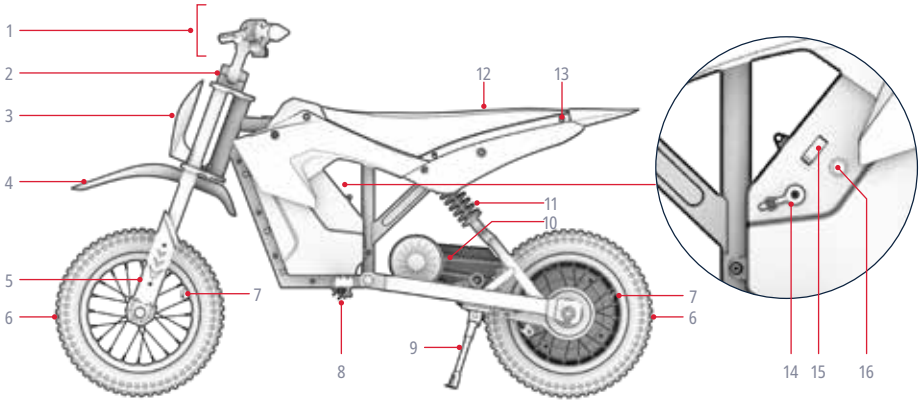

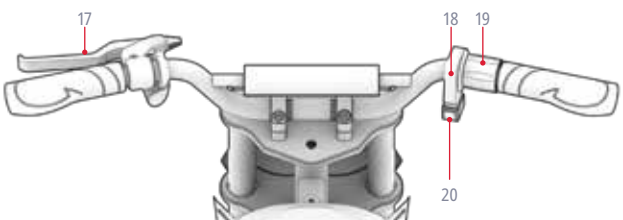

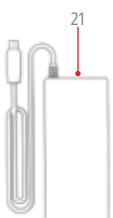

ПРИМЕЧАНИЕ: ИЗОБРАЖЕНИЯ МОГУТ НЕ ТОЧНО ОТРАЖАТЬ ВНЕШНИЙ ВИД РЕАЛЬНОГО ПРОДУКТА.
**НЕ КРЕПИТСЯ; ТРЕБУЕТСЯ СБОРКА.*

1.2 Характеристики продукта

- РАЗМЕРЫ ИЗДЕЛИЯ:
  43.3 ДЮЙМА (Д) × 23,6 ДЮЙМА (Ш) × 27,5 ДЮЙМА (В) |
  110 СМ (Д) × 60 СМ (Ш) × 69,8 СМ (В)
- ВЫСОТА РУЛЯ: 31,5 ДЮЙМА | 80 СМ
- ВЫСОТА СИДЕНЬЯ: 21,1 ДЮЙМА | 53,4 СМ
- ВЕС ИЗДЕЛИЯ: 39,4 ФУНТА | 17,8 КГ
- РАЗМЕР ШИНЫ: 12 ДЮЙМОВ | 30,5 СМ
- ТИП ТОРМОЗА: РУЧНОЙ ТОРМОЗ
- ОГРАНИЧЕНИЕ ПО ВЕСУ: 140 ФУНТОВ | 63,5 КГ
- РЕКОМЕНДУЕМЫЙ ВОЗРАСТ: 13+
- МАКСИМАЛЬНАЯ СКОРОСТЬ: 14 МИЛЬ/Ч* | 22,5 КМ/Ч*
- МАКСИМАЛЬНОЕ ВРЕМЯ РАБОТЫ: 30 МИНУТ.*
- ВРЕМЯ ЗАРЯДКИ: ДО 4 ЧАСОВ
- РЕКОМЕНДУЕМОЕ ДАВЛЕНИЕ В ШИНАХ: 36-40 ФУНТОВ НА КВ. ДЮЙМ
- СТЕПЕНЬ ВОДОНЕПРОНИЦАЕМОСТИ: IPX4
- СЕРТИФИКАЦИЯ UL: UL2271
- ЗАРЯДНОЕ УСТРОЙСТВО: UL LISTED, 42 В 1,0 А

**ВРЕМЯ РАБОТЫ, СКОРОСТЬ, СРОК СЛУЖБЫ АККУМУЛЯТОРА И ДРУГИЕ ХАРАКТЕРИСТИКИ МОГУТ ИЗМЕНЯТЬСЯ В ЗАВИСИМОСТИ ОТ УСЛОВИЙ ЕЗДЫ. БОЛЕЕ ПОДРОБНУЮ ИНФОРМАЦИЮ ОБ УСЛОВИЯХ, КОТОРЫЕ МОГУТ ПОВЛИЯТЬ НА ПРОИЗВОДИТЕЛЬНОСТЬ, СМ. В РАЗДЕЛЕ 4.9.*

1.3 Онлайн-ресурсы

Сканируйте, чтобы найти самые актуальные справочные материалы и ресурсы поддержки.

Найдите это руководство пользователя по адресу https://cdn.shopify.com/s/files/1/2530/6734/files/HORIZON-MANUAL_WEB-1748615957147.pdf

Нашу коллекцию руководств пользователя можно найти по адресу https://ridejetson.com/pages/product-manuals

2. ИНСТРУКЦИИ ПО УСТАНОВКЕ.

2.1 Начальные заметки

- НАЧНИТЕ СВОЕ ПРИКЛЮЧЕНИЕ ПРАВИЛЬНО. ПЕРЕД ИСПОЛЬЗОВАНИЕМ ДАННОГО ИЗДЕЛИЯ ВНИМАТЕЛЬНО ПРОЧИТАЙТЕ ВСЕ РУКОВОДСТВО ПОЛЬЗОВАТЕЛЯ, ВКЛЮЧАЯ ПРЕДУПРЕЖДЕНИЯ О БЕЗОПАСНОСТИ. УБЕДИТЕСЬ, ЧТО ВЫ ПОНИМАЕТЕ, ПРИНИМАЕТЕ И СОБЛЮДАЕТЕ ВСЕ ТРЕБОВАНИЯ:
  - РЕКОМЕНДАЦИИ ПРОИЗВОДИТЕЛЯ.
  - ИНСТРУКЦИИ ПО БЕЗОПАСНОСТИ И ПРЕДУПРЕЖДЕНИЯ.
  - МЕСТНЫЕ ЗАКОНЫ И ПОСТАНОВЛЕНИЯ, КАСАЮЩИЕСЯ ЕЗДЫ И ЭКСПЛУАТАЦИИ.

- ПЕРЕД НАЧАЛОМ СБОРКИ УДАЛИТЕ ВСЕ ЗАЩИТНЫЕ ЭЛЕМЕНТЫ УПАКОВКИ.

- НАПРАВЛЕНИЯ, ПРИВЕДЕННЫЕ В ДАННОМ РУКОВОДСТВЕ, - ПРАВОЕ, ЛЕВОЕ, ПЕРЕДНЕЕ/ПЕРЕДНЕЕ И ЗАДНЕЕ/ЗАДНЕЕ - ОРИЕНТИРОВАНЫ ТАК, КАК ИХ ВИДИТ ВЕЛОСИПЕДИСТ, СИДЯЩИЙ НА МОТОЦИКЛЕ. НАПРИМЕР, "ПРАВАЯ СТОРОНА" МОТОЦИКЛА - ЭТО СТОРОНА, НА КОТОРОЙ БУДЕТ НАХОДИТЬСЯ ПРАВАЯ РУКА ВОДИТЕЛЯ.

- СОБИРАТЬ МОТОЦИКЛ ЛЕГЧЕ, ЕСЛИ ОН СТОИТ НА ПОДСТАВКЕ. (РАЗДЕЛ 4.3)

2.2 Подходит для ездока

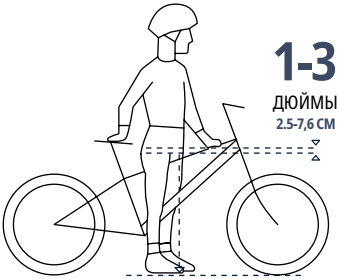

Для безопасной и комфортной езды между промежностью и верхней трубой рамы велосипеда должно быть расстояние не менее 1 - 3 дюймов (2,5 - 7,6 см), когда велосипедист сидит на велосипеде, поставив обе ноги ровно на землю.

2.3 Крепление руля

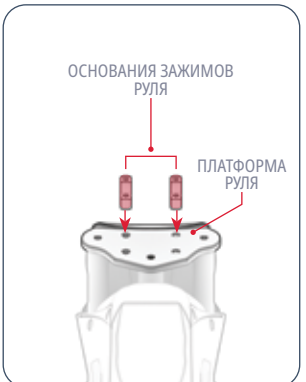

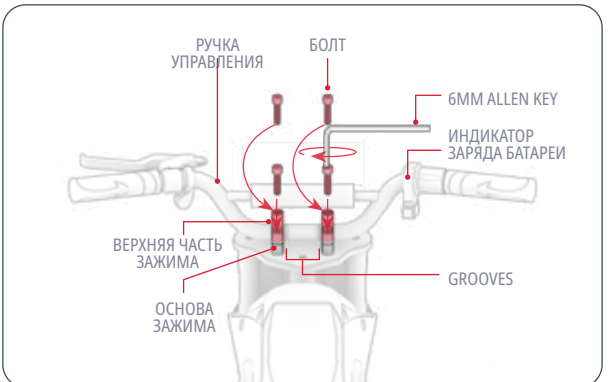

1. УСТАНОВИТЕ 2 ЗАЖИМНЫХ ОСНОВАНИЯ НА ПЛАТФОРМУ РУЛЯ ТАКИМ ОБРАЗОМ, ЧТОБЫ ПЛОСКАЯ СТОРОНА ОПИРАЛАСЬ НА ПЛАТФОРМУ, А 2 ОТВЕРСТИЯ В КАЖДОМ ЗАЖИМНОМ ОСНОВАНИИ БЫЛИ СОВМЕЩЕНЫ С 2 ОТВЕРСТИЯМИ НА КАЖДОЙ СТОРОНЕ ПЛАТФОРМЫ РУЛЯ.
2. НЕ СНИМАЯ ОСНОВАНИЯ ЗАЖИМОВ, ПОДНИМИТЕ РУЛЬ НА ОСНОВАНИЯ ТАКИМ ОБРАЗОМ, ЧТОБЫ БЫЛИ СОБЛЮДЕНЫ СЛЕДУЮЩИЕ УСЛОВИЯ:
   - ИНДИКАТОР ЗАРЯДА БАТАРЕИ НАХОДИТСЯ НА ПРАВОЙ СТОРОНЕ МОТОЦИКЛА.
   - ДВА РИФЛЕНЫХ УЧАСТКА В НИЖНЕЙ ЧАСТИ РУЛЯ УПИРАЮТСЯ В ОСНОВАНИЯ ЗАЖИМОВ.
3. УДЕРЖИВАЯ РУЛЬ В ТАКОМ ПОЛОЖЕНИИ, УСТАНОВИТЕ 1 ВЕРХНИЙ ЗАЖИМ НА РИФЛЕНУЮ ОБЛАСТЬ ТАК, ЧТОБЫ 2 ОТВЕРСТИЯ В ВЕРХНЕМ ЗАЖИМЕ СОВПАЛИ С 2 ОТВЕРСТИЯМИ В ОСНОВАНИИ ЗАЖИМА.
4. ВСТАВЬТЕ, НО НЕ ЗАТЯГИВАЙТЕ ДО КОНЦА ПО 1 БОЛТУ В КАЖДЫЙ НАБОР ВЫРОВНЕННЫХ ОТВЕРСТИЙ, ПОВОРАЧИВАЯ ЕГО ПО ЧАСОВОЙ СТРЕЛКЕ ШЕСТИГРАННЫМ КЛЮЧОМ НА 6 ММ.
5. ПОВТОРИТЕ ШАГИ 3 - 4 С ДРУГОЙ ВЕРХНЕЙ ЧАСТЬЮ ЗАЖИМА И ОСТАВШИМИСЯ 2 БОЛТАМИ.



6. ПОВОРАЧИВАЙТЕ РУЛЬ В ОСНОВАНИЯХ ЗАЖИМОВ ДО ТЕХ ПОР, ПОКА ОН НЕ ПРИМЕТ ФОРМУ БУКВЫ "U" С РУКОЯТКАМИ, РАСПОЛОЖЕННЫМИ ВЫШЕ ЦЕНТРА, И НЕ БУДЕТ ИДЕАЛЬНО РАСПОЛОЖЕН ДЛЯ ВЕЛОСИПЕДИСТА.
   ВАЖНО: РУЛЬ ДОЛЖЕН БЫТЬ РАСПОЛОЖЕН ТАК, ЧТОБЫ ВЕЛОСИПЕДИСТ МОГ ЛЕГКО ДОСТАТЬ И ВЫЖАТЬ РУЧНОЙ ТОРМОЗ.
7. ПОЛНОСТЬЮ ЗАТЯНИТЕ ВСЕ 4 БОЛТА, ПОВОРАЧИВАЯ КАЖДЫЙ ПО ЧАСОВОЙ СТРЕЛКЕ С ПОМОЩЬЮ ШЕСТИГРАННОГО КЛЮЧА.
8. УБЕДИТЕСЬ, ЧТО РУЛЬ ЗАКРЕПЛЕН НАДЕЖНО.

2.4 Зарядка аккумулятора

ПРИМЕЧАНИЕ: Перед первым использованием данного устройства заряжайте аккумулятор в течение **12 ЧАСОВ**, даже если индикатор зарядки горит зеленым, указывая на то, что зарядка завершена.

ПОСЛЕ ПЕРВОГО СЕАНСА ЗАРЯДКИ И ВО ВРЕМЯ ВСЕХ ПОСЛЕДУЮЩИХ ЗАРЯЖАЙТЕ АККУМУЛЯТОР ДО ПОЛНОГО ЗАРЯДА. ДЛЯ ПОЛНОСТЬЮ РАЗРЯЖЕННОЙ БАТАРЕИ ЭТО ЗАЙМЕТ ОКОЛО 4 ЧАСОВ.

1. ОТКРОЙТЕ КРЫШКУ ЗАРЯДНОГО ПОРТА НА ВАШЕМ УСТРОЙСТВЕ.
2. ПОДКЛЮЧИТЕ ЗАРЯДНОЕ УСТРОЙСТВО К СЕТИ, А ЗАТЕМ ВСТАВЬТЕ ШНУР ЗАРЯДНОГО УСТРОЙСТВА В ПОРТ ДЛЯ ЗАРЯДКИ.
3. КОГДА ИНДИКАТОР НА ЗАРЯДНОМ УСТРОЙСТВЕ СМЕНИТ КРАСНЫЙ ЦВЕТ НА ЗЕЛЕНЫЙ, ЭТО ОЗНАЧАЕТ, ЧТО АККУМУЛЯТОР ПОЛНОСТЬЮ ЗАРЯЖЕН. ВЫНЬТЕ ШНУР ЗАРЯДНОГО УСТРОЙСТВА ИЗ ЗАРЯДНОГО ПОРТА И ОТКЛЮЧИТЕ ЗАРЯДНОЕ УСТРОЙСТВО ОТ РОЗЕТКИ.
4. ЗАКРОЙТЕ КРЫШКУ ЗАРЯДНОГО ПОРТА.

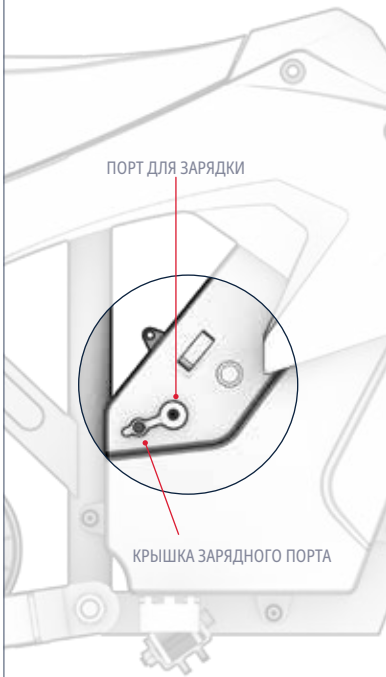

ИНДИКАТОР ЗАРЯДКИ ЗАГОРАЕТСЯ НА ЗАРЯДНОМ УСТРОЙСТВЕ:	КРАСНЫЙ ОСВЕЩЕНИЕ ЗАРЯДКА	ЗЕЛЁНАЯ ПОДСВЕТКА ЗАРЯДКА ЗАВЕРШЕНА

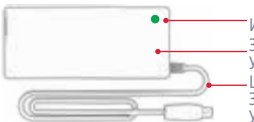

Важные указания по зарядке

- ВСЕГДА ДЕРЖИТЕ ПОРТ ДЛЯ ЗАРЯДКИ ЗАКРЫТЫМ, ЕСЛИ АККУМУЛЯТОР НЕ ЗАРЯЖАЕТСЯ.
- НИКОГДА НЕ ВКЛЮЧАЙТЕ УСТРОЙСТВО ВО ВРЕМЯ ЗАРЯДКИ.
- НЕ ИСПОЛЬЗУЙТЕ ПЕРЕНОСНЫЕ СИЛОВЫЕ КРАНЫ.
- ДЛЯ ОБЕСПЕЧЕНИЯ НАИЛУЧШЕГО СОСТОЯНИЯ АККУМУЛЯТОРА ЗАРЯЖАЙТЕ ЕГО ПОЛНОСТЬЮ В ТЕЧЕНИЕ КАЖДОГО СЕАНСА ЗАРЯДКИ - ОКОЛО 4 ЧАСОВ.
- НИКОГДА НЕ ОСТАВЛЯЙТЕ УСТРОЙСТВО ЗАРЯЖАТЬСЯ НА НОЧЬ ИЛИ НА ДЛИТЕЛЬНОЕ ВРЕМЯ.
- НЕ ПЫТАЙТЕСЬ СНЯТЬ ИЛИ РАЗОБРАТЬ АККУМУЛЯТОР.
- ДИАПАЗОН ТЕМПЕРАТУРЫ ОКРУЖАЮЩЕЙ СРЕДЫ ДЛЯ ЗАРЯДКИ: 32°F (0°C) - 104°F (40°C)
- ДИАПАЗОН РАБОЧИХ ТЕМПЕРАТУР ОКРУЖАЮЩЕЙ СРЕДЫ: 14°F(-10°C)-104°F(40°C)
- ВСЕГДА ДЕРЖИТЕ КРЫШКУ ЗАРЯДНОГО ПОРТА ЗАКРЫТОЙ, ЕСЛИ УСТРОЙСТВО НЕ ЗАРЯЖАЕТСЯ.
- НЕ ИСПОЛЬЗУЙТЕ ЭТОТ ПРОДУКТ, ЕСЛИ ГИБКИЙ ШНУР ПИТАНИЯ ИЛИ ВЫХОДНОЙ КАБЕЛЬ РАСТЕРТЫ, ИМЕЮТ НАРУШЕННУЮ ИЗОЛЯЦИЮ, ИЛИ ЛЮБЫЕ ДРУГИЕ ПРИЗНАКИ ПОРАЖЕНИЯ.
- УБЕДИТЕСЬ, ЧТО НОМЕР МОДЕЛИ ЗАРЯДНОГО УСТРОЙСТВА НА ЭТИКЕТКЕ ЗАРЯДНОГО УСТРОЙСТВА СОВПАДАЕТ С НОМЕРОМ МОДЕЛИ ЗАРЯДНОГО УСТРОЙСТВА, УКАЗАННЫМ ВЫШЕ.
- УБЕДИТЕСЬ, ЧТО НА ЭТИКЕТКЕ ЗАРЯДНОГО УСТРОЙСТВА УКАЗАНО, ЧТО ОНО СОВМЕСТИМО С ВАШЕЙ МОДЕЛЬЮ JETSON. НАЗВАНИЕ МОДЕЛИ JETSON И SKU МОЖНО НАЙТИ НА ЭТИКЕТКЕ, ПРИКЛЕЕННОЙ К ВЕРХНЕЙ, БОКОВОЙ ИЛИ НИЖНЕЙ СТОРОНЕ РАМЫ ИЛИ ПОДСТАВКИ УСТРОЙСТВА.

ВАЖНО:

ИСПОЛЬЗУЙТЕ ТОЛЬКО ЗАРЯДНОЕ УСТРОЙСТВО ИЗ КОМПЛЕКТА ПОСТАВКИ ИЛИ ПРИОБРЕТЕННОЕ НЕПОСРЕДСТВЕННО У JETSON (МОДЕЛЬ JETSON № PJKDB24-CH, PJKDB24-CH-3) С МАРКИРОВКОЙ CP4210 ПРОИЗВОДСТВА COMING DATA ИЛИ С МАРКИРОВКОЙ FY0424201000 ПРОИЗВОДСТВА FUYUANDIAN POWER CO. LTD.

⚠ **ПРЕДУПРЕЖДЕНИЕ: ИСПОЛЬЗОВАНИЕ НЕПОДХОДЯЩЕГО ЗАРЯДНОГО УСТРОЙСТВА МОЖЕТ ПРИВЕСТИ К ПОЖАРУ И ВЗРЫВУ, ЧТО МОЖЕТ ПРИВЕСТИ К МАТЕРИАЛЬНОМУ УЩЕРБУ, ТРАВМАМ И СМЕРТИ.**



3. ПОДГОТОВКА К ПОЕЗДКЕ.

3.1 Проверка безопасности перед поездкой

ПРОВОДИТЕ ЭТИ ВАЖНЫЕ ПРОВЕРКИ БЕЗОПАСНОСТИ ПЕРЕД КАЖДОЙ ПОЕЗДКОЙ:

Тормоз
- УБЕДИТЕСЬ, ЧТО ТОРМОЗ РАБОТАЕТ ПРАВИЛЬНО: РЫЧАГ РУЧНОГО ТОРМОЗА ЗАКРЕПЛЕН НА РУЛЕ И СМАЗАН, ЧТОБЫ ОН ЛЕГКО СЖИМАЛСЯ.
- ТОРМОЗ ПЛАВНО И БЕЗОПАСНО ОСТАНАВЛИВАЕТ КОЛЕСО ПРИ СЖАТИИ.

Ножные колышки
- УБЕДИТЕСЬ, ЧТО ПОДНОЖКИ НАДЕЖНО ПРИКРЕПЛЕНЫ К РАМЕ

Рама и вилка
- УБЕДИТЕСЬ, ЧТО РАМА И ВИЛКА НЕ ПОВРЕЖДЕНЫ, НЕ ПОГНУТЫ И НЕ СЛОМАНЫ.
- УБЕДИТЕСЬ, ЧТО БОЛТ КРЕПЛЕНИЯ ШТОКА К ВИЛКЕ НЕ ЗАТЯНУТ СЛИШКОМ СИЛЬНО. ЧРЕЗМЕРНО ЗАТЯНУТЫЙ БОЛТ МОЖЕТ ПРИВЕСТИ К НЕИСПРАВНОСТИ, КОТОРАЯ СТАВИТ ПОД УГРОЗУ БЕЗОПАСНОСТЬ ВЕЛОСИПЕДИСТА.
- УБЕДИТЕСЬ, ЧТО СИСТЕМА ПРИВОДА НАХОДИТСЯ В РАБОЧЕМ СОСТОЯНИИ И НАДЕЖНО ЗАКРЕПЛЕНА НА РАМЕ.

Рулевое управление
- УБЕДИТЕСЬ, ЧТО РУЛЬ И КОЛЕСО ВРАЩАЮТСЯ СООСНО.
- УБЕДИТЕСЬ, ЧТО РУЛЬ ЗАФИКСИРОВАН В НУЖНОМ ПОЛОЖЕНИИ ЗАЖИМАМИ РУЛЯ.

Колеса и шины
- УБЕДИТЕСЬ, ЧТО ШИНЫ НЕ ИМЕЮТ ПРИЗНАКОВ ЧРЕЗМЕРНОГО ИЗНОСА ИЛИ ПОВРЕЖДЕНИЙ.
- УБЕДИТЕСЬ, ЧТО ШИНЫ НАКАЧАНЫ ДО РЕКОМЕНДОВАННОГО ДАВЛЕНИЯ **36 - 40 PSI**.
- УБЕДИТЕСЬ, ЧТО СПИЦЫ КОЛЕСА НЕ СЛОМАНЫ.
- УБЕДИТЕСЬ, ЧТО ОБОДА КОЛЕС НЕ ПОВРЕЖДЕНЫ И НЕ ПОГНУТЫ.
- УБЕДИТЕСЬ, ЧТО ГАЙКИ ОСИ ЗАТЯНУТЫ.
- УБЕДИТЕСЬ, ЧТО КОЛЕСА И ШИНЫ ОЧИЩЕНЫ ОТ МУСОРА.

Цепь
- УБЕДИТЕСЬ, ЧТО ЦЕПЬ РАСПОЛОЖЕНА ПРАВИЛЬНО И ЛЕГКО ВРАЩАЕТСЯ.
- ПРОВЕРЬТЕ, ЧТОБЫ ЦЕПЬ И ОБЛАСТЬ ЦЕПИ БЫЛИ СВОБОДНЫ ОТ МУСОРА.

3.2 Давление и накачка шин

ПЕРЕД ПЕРВОЙ ПОЕЗДКОЙ ВАМ НУЖНО БУДЕТ ДОБАВИТЬ ВОЗДУХ В ШИНЫ, ЧТОБЫ ДОВЕСТИ ИХ ДО РЕКОМЕНДУЕМОГО ДАВЛЕНИЯ **36-40 PSI** (ФУНТОВ НА КВАДРАТНЫЙ ДЮЙМ). ПЕРЕД КАЖДОЙ ПОЕЗДКОЙ ПРОВЕРЯЙТЕ ДАВЛЕНИЕ В ШИНАХ С ПОМОЩЬЮ МАНОМЕТРА НА УРОВНЕ 36-40 PSI.

ЧТОБЫ ДОБАВИТЬ ВОЗДУХ

1. СНИМИТЕ ПЫЛЕЗАЩИТНЫЙ КОЛПАЧОК С ВЕНТИЛЯ ШИНЫ НА ОДНОМ КОЛЕСЕ, ПОВЕРНУВ ЕГО ПРОТИВ ЧАСОВОЙ СТРЕЛКИ. ОТЛОЖИТЕ В СТОРОНУ.
2. СЛЕДУЙТЕ ИНСТРУКЦИЯМ ПРОИЗВОДИТЕЛЯ ВОЗДУШНОГО НАСОСА, ЧТОБЫ ЗАКАЧАТЬ ВОЗДУХ В ШИНУ. ПЕРИОДИЧЕСКИ ПРОВЕРЯЙТЕ ДАВЛЕНИЕ С ПОМОЩЬЮ МАНОМЕТРА И ПРОДОЛЖАЙТЕ ДОБАВЛЯТЬ ВОЗДУХ ДО ДОСТИЖЕНИЯ **36-40 PSI**.
3. СНИМИТЕ ВОЗДУШНЫЙ НАСОС С КЛАПАНА И УСТАНОВИТЕ ПЫЛЕЗАЩИТНЫЙ КОЛПАЧОК, ЗАКРУТИВ ЕГО ПО ЧАСОВОЙ СТРЕЛКЕ НА КЛАПАН.
4. ПОВТОРИТЕ С ДРУГОЙ ШИНОЙ.

⚠ **ВАЖНО:** Для накачивания шин вашего изделия используйте только ручной воздушный насос. Никогда не используйте воздушный компрессор: это может привести к тому, что трубки шин лопнут.

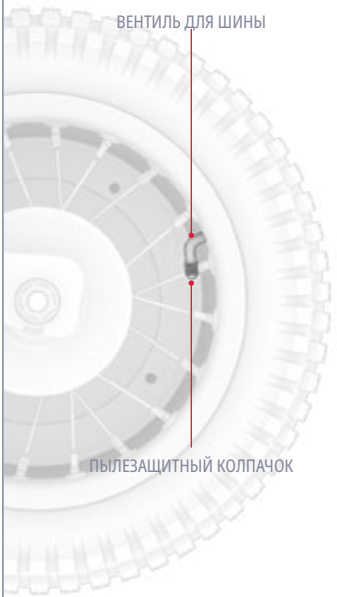

4. ИНСТРУКЦИЯ ПО ЭКСПЛУАТАЦИИ.

4.1 Включение и выключение питания

НАЖМИТЕ И УДЕРЖИВАЙТЕ КНОПКУ ПИТАНИЯ В ТЕЧЕНИЕ 3 СЕКУНД, ЧТОБЫ ВКЛЮЧИТЬ ИЛИ ВЫКЛЮЧИТЬ МОТОЦИКЛ.

ВАЖНЫЕ ЗАМЕЧАНИЯ ПО ПИТАНИЮ:

- ЧТОБЫ СОХРАНИТЬ ЗАРЯД АККУМУЛЯТОРА, НЕ ЗАБЫВАЙТЕ ВЫКЛЮЧАТЬ МОТОЦИКЛ, КОГДА ДЕЛАЕТЕ ПИТ-СТОП ИЛИ ОСТАВЛЯЕТЕ ЕГО НА НОЧЬ.
- ВЫКЛЮЧАЙТЕ МОТОЦИКЛ, КОГДА ИДЕТЕ С НИМ, ЧТОБЫ НЕ ЗАПУСТИТЬ ДВИГАТЕЛЬ, СЛУЧАЙНО ПОВЕРНУВ ДРОССЕЛЬНУЮ ЗАСЛОНКУ.

ПРИМЕЧАНИЕ: мотоцикл автоматически отключается через 8 минут без использования.

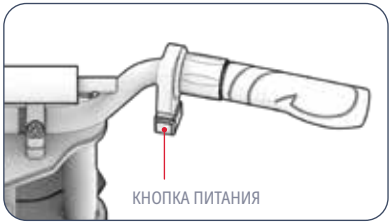

4.2 Активация освещения

БЫСТРО НАЖМИТЕ КНОПКУ ОСВЕЩЕНИЯ, ЧТОБЫ ВКЛЮЧИТЬ ИЛИ ВЫКЛЮЧИТЬ СВЕТ.

4.3 Проверка уровня заряда аккумулятора

ВЫ МОЖЕТЕ СЛЕДИТЬ ЗА УРОВНЕМ ЗАРЯДА БАТАРЕИ, ГЛЯДЯ НА ДИСПЛЕЙ ЗАРЯДА БАТАРЕИ.

АККУМУЛЯТОР ИНДИКАТОР СВЕТИЛЬНИКИ	ПРИМЕРНЫЙ ПРОЦЕНТ ОСТАВШЕГОСЯ ЗАРЯДА*
4 ЗЕЛЕНЫХ ИНДИКАТОРА	76 - 100%
3 ЗЕЛЕНЫХ ИНДИКАТОРА	51 - 75%
2 ЗЕЛЕНЫХ ИНДИКАТОРА	26 - 50%
1 ЗЕЛЕНЫЙ ИНДИКАТОР	<25% Зарядите свой Jetson СЕЙЧАС!

ВАЖНО: КОГДА ЗАРЯД БАТАРЕИ СНИЗИТСЯ ДО 0%, ВЕЛОСИПЕД ВЫКЛЮЧИТСЯ. ПЕРЕД СЛЕДУЮЩЕЙ ПОЕЗДКОЙ ЗАРЯДИТЕ АККУМУЛЯТОР ДО ПОЛНОЙ МОЩНОСТИ (СМ. РАЗДЕЛ 2.4).

**ТОЛЬКО ПРИБЛИЗИТЕЛЬНЫЕ ДАННЫЕ. МОЖЕТ МЕНЯТЬСЯ В ЗАВИСИМОСТИ ОТ ИСПОЛЬЗОВАНИЯ.*

4.4 Использование подставки

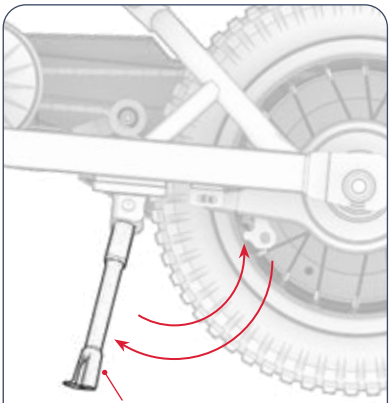

ЧТОБЫ ПОДНЯТЬ МОТОЦИКЛ НА ПОДСТАВКУ, ПОВЕРНИТЕ ПОДСТАВКУ ВНИЗ И АККУРАТНО НАКЛОНИТЕ МОТОЦИКЛ НА НЕЕ. ЧТОБЫ ПОДНЯТЬ ПОДСТАВКУ, ПОВЕРНИТЕ ЕЕ ОБРАТНО ВВЕРХ.

⚠ **ВНИМАНИЕ:** Перед поездкой всегда поднимайте кикстенд.

4.5 Катание

ДЛЯ ЗАПУСКА И УСКОРЕНИЯ: МЕДЛЕННО ПОВЕРНИТЕ ДРОССЕЛЬНУЮ ЗАСЛОНКУ НА СЕБЯ.

ВАЖНО: Чем сильнее вы вращаете дроссельную заслонку, тем сильнее задействован двигатель и тем быстрее вы едете. Чтобы избежать резких скачков скорости, всегда поворачивайте дроссель постепенно.

ДЛЯ ПОДДЕРЖАНИЯ СКОРОСТИ: ДЕРЖИТЕ ДРОССЕЛЬНУЮ ЗАСЛОНКУ РОВНО.

ЧТОБЫ ЗАМЕДЛИТЬСЯ: ПЛАВНО ОСЛАБЬТЕ ДРОССЕЛЬНУЮ ЗАСЛОНКУ.

ЧТОБЫ ПОВЕРНУТЬ: ПОВЕРНИТЕ РУЛЬ ВЛЕВО ИЛИ ВПРАВО.

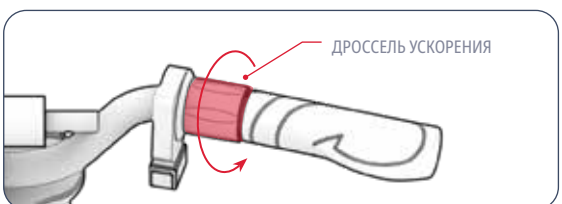

⚠ **ВАЖНО:** Всегда ставьте ноги на подножки. Никогда не катайтесь на велосипеде с болтающимися ногами. Не катайтесь на этом велосипеде в местах, где много пешеходов, или на дорогах с автомобильным движением.

4.6 Изменение скоростных режимов

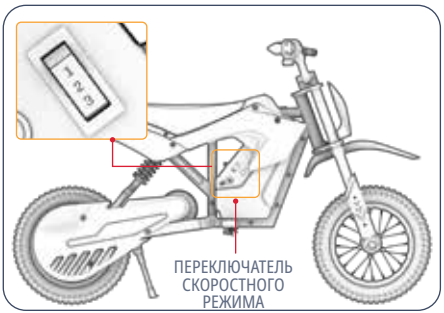

- ЕСТЬ 3 СКОРОСТНЫХ РЕЖИМА, КАЖДЫЙ ИЗ КОТОРЫХ ИМЕЕТ МАКСИМАЛЬНУЮ СКОРОСТЬ, С КОТОРОЙ МОЖЕТ ДВИГАТЬСЯ МОТОЦИКЛ.
- ЧТОБЫ ПЕРЕКЛЮЧИТЬ СКОРОСТНОЙ РЕЖИМ, ПЕРЕКЛЮЧИТЕ ПЕРЕКЛЮЧАТЕЛЬ СКОРОСТНОГО РЕЖИМА.

РЕЖИМ 1	РЕЖИМ 2	РЕЖИМ 3
ДО 5,0 МПЧ (8,0 КМ/Ч)	ДО 7,5 МПЧ (12,1 КМ/Ч)	ДО 14,0 МПЧ (22,5 КМ/Ч)

4.7 Использование ручного тормоза

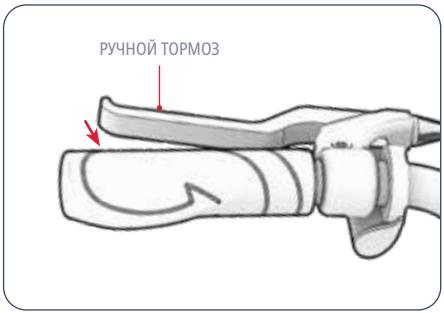

- ЧТОБЫ ЗАМЕДЛИТЬСЯ, ПЛАВНО НАЖМИТЕ НА РУЧНОЙ ТОРМОЗ
- СОЖМИТЕ СИЛЬНЕЕ, ЧТОБЫ ПОЛНОСТЬЮ ОСТАНОВИТЬСЯ.
- ЧТОБЫ ИЗБЕЖАТЬ РЕЗКИХ ДВИЖЕНИЙ, СТАРАЙТЕСЬ ВЫЖИМАТЬ РУЧНОЙ ТОРМОЗ ПОСТЕПЕННО.

4.8 Безопасность в шлеме

ВЕЛОСИПЕДИСТ ДОЛЖЕН ПОСТОЯННО НОСИТЬ ШЛЕМ.



НЕПРАВИЛЬНАЯ ПОЗИЦИЯ:
ЛОБ ОТКРЫТ.
ПАДЕНИЕ МОЖЕТ ПРИВЕСТИ К СЕРЬЕЗНОЙ ТРАВМЕ.



ПРАВИЛЬНАЯ ПОЗИЦИЯ:
ЛОБ ПОКРЫТ ШЛЕМОМ.

**НАДЕНЬТЕ ШЛЕМ, ПОДХОДЯЩУЮ ОДЕЖДУ, ОБУВЬ И ЗАЩИТНУЮ ЭКИПИРОВКУ. ИЗБЕГАЙТЕ ОДЕЖДЫ, КОТОРАЯ МОЖЕТ ЗАЦЕПИТЬСЯ ЗА КОЛЕСА ИЛИ ПОПАСТЬ ПОД НИХ. РЕКОМЕНДУЕТСЯ НОСИТЬ ПЛОСКУЮ ОБУВЬ С ЗАКРЫТЫМ НОСКОМ. НАДЕВАЙТЕ ШЛЕМ И ЗАЩИТНОЕ СНАРЯЖЕНИЕ, ОДОБРЕННОЕ СТАНДАРТОМ ASTM F1492, ЧТОБЫ ИЗБЕЖАТЬ ТРАВМ В СЛУЧАЕ АВАРИИ.*

4.9 Максимальное увеличение скорости и времени работы

В ИДЕАЛЬНЫХ УСЛОВИЯХ МАКСИМАЛЬНАЯ СКОРОСТЬ СОСТАВЛЯЕТ 14,0 МИЛЬ/Ч (22,5 КМ/Ч), А МАКСИМАЛЬНОЕ ВРЕМЯ РАБОТЫ НА ОДНОМ ЗАРЯДЕ АККУМУЛЯТОРА - 30 МИНУТ.

Поверхность для катания

ДВИЖЕНИЕ ПО НЕРОВНОЙ ПОВЕРХНОСТИ ВЫЗЫВАЕТ ТРЕНИЕ, ЧТО ЗАМЕДЛЯЕТ ДВИЖЕНИЕ И ЗАСТАВЛЯЕТ ДВИГАТЕЛЬ РАБОТАТЬ ИНТЕНСИВНЕЕ, ЧТО БЫСТРЕЕ ИСТОЩАЕТ ЕГО. ПО ВОЗМОЖНОСТИ ВЫБИРАЙТЕ ГЛАДКУЮ ПОВЕРХНОСТЬ.

Вес переноски

- УВЕЛИЧЕНИЕ ВЕСА (ВЕЛОСИПЕДИСТ ПЛЮС ГРУЗ) УМЕНЬШАЕТ ДОСТИЖИМОЕ ВРЕМЯ РАБОТЫ.
- МАКСИМАЛЬНОЕ ВРЕМЯ РАБОТЫ И СКОРОСТЬ ДОСТИГАЮТСЯ ПРИ ПЕРЕНОСНОМ ВЕСЕ НЕ БОЛЕЕ 140 ФУНТОВ (63,5 КГ).

Стиль езды

ЧАСТЫЕ ПУСКИ И ОСТАНОВКИ СОКРАТЯТ ВРЕМЯ РАБОТЫ.

Температура воздуха

ИДЕАЛЬНАЯ ТЕМПЕРАТУРА ДЛЯ КАТАНИЯ И ХРАНЕНИЯ ПРОДУКТА - ОТ 50°F ДО 75°F (10°C - 23,9°C).

Наклон

ПРИ ДВИЖЕНИИ В ГОРУ ДВИГАТЕЛЮ ПРИХОДИТСЯ РАБОТАТЬ БОЛЬШЕ, ЧЕМ НА РОВНЫХ УЧАСТКАХ ИЛИ СПУСКАХ.

Обслуживание аккумулятора

СВОЕВРЕМЕННАЯ ЗАРЯДКА АККУМУЛЯТОРА ПОСЛЕ КАЖДОЙ ПОЕЗДКИ ПОМОГАЕТ СОХРАНИТЬ ЕГО ЕМКОСТЬ И ПРОЧНОСТЬ.

УХОД И ОБСЛУЖИВАНИЕ.

Позаботьтесь о своем Jetson, чтобы он ехал гладко и безопасно. Вот как:

Обращение с вашим Jetson

- НЕ ПОДВЕРГАЙТЕ УСТРОЙСТВО СИЛЬНОЙ ВИБРАЦИИ ИЛИ ИНТЕНСИВНОМУ ФИЗИЧЕСКОМУ ВОЗДЕЙСТВИЮ.
- НИКОГДА НЕ РАЗБИРАЙТЕ АККУМУЛЯТОР.
- ХРАНИТЕ ИЗДЕЛИЕ ВДАЛИ ОТ ВОДЫ И ВЛАГИ.
- КАТАЙТЕСЬ ПО ГЛАДКИМ, РОВНЫМ ПОВЕРХНОСТЯМ, ЧТОБЫ ИЗБЕЖАТЬ ПОЛОМОК.
- НИКОГДА НЕ ПЕРЕНОСИТЕ УСТРОЙСТВО ЗА КОЛЕСА, СИДЕНЬЕ И/ИЛИ РУЛЬ.
- СЛЕДИТЕ ЗА ТЕМ, ЧТОБЫ НЕ ПОТЯНУТЬ И НЕ ЗАЦЕПИТЬ ПРОВОДКУ, СОЕДИНЯЮЩУЮ ДВИГАТЕЛЬ С ЭЛЕМЕНТАМИ РУЛЯ.

Инструкции по хранению

- ПОЛНОСТЬЮ ЗАРЯЖАЙТЕ АККУМУЛЯТОР ПЕРЕД ДЛИТЕЛЬНЫМ ХРАНЕНИЕМ УСТРОЙСТВА.
- ПРИ ДЛИТЕЛЬНОМ ХРАНЕНИИ ПОЛНОСТЬЮ ЗАРЯЖАЙТЕ БАТАРЕЮ РАЗ В МЕСЯЦ.
- НАКРОЙТЕ ИЗДЕЛИЕ, ЧТОБЫ ЗАЩИТИТЬ ЕГО ОТ ПЫЛИ.
- ХРАНИТЕ ИЗДЕЛИЕ В СУХОМ ПОМЕЩЕНИИ ПРИ ТЕМПЕРАТУРЕ ОТ 50°F ДО 90°F (10°C - 35°C).

Чистка вашего Jetson

- СИДЕНЬЕ И РАМА - ПРОТРИТЕ ВЛАЖНОЙ ТРЯПКОЙ БЕЗ ПЫЛИ ИЛИ СМОЧЕННОЙ В СПИРТЕ. ЗАТЕМ ПРОТРИТЕ СУХОЙ ТРЯПКОЙ БЕЗ ПЫЛИ.
- РУЛЬ - ПРОТРИТЕ МЯГКИМ МЫЛОМ С ПОМОЩЬЮ ВЛАЖНОЙ ТКАНИ БЕЗ ПЫЛИ. УДАЛИТЕ ИЗЛИШКИ МЫЛА ОТДЕЛЬНОЙ ВЛАЖНОЙ ТКАНЬЮ.
- КОМПОНЕНТЫ КОЛЕСА - ПРОТРИТЕ ВЛАЖНОЙ ТРЯПКОЙ БЕЗ ПЫЛИ.
- ШИНЫ - ПРОТРИТЕ ВЛАЖНОЙ ТРЯПКОЙ БЕЗ ПЫЛИ. МОЖНО ТАКЖЕ ИСПОЛЬЗОВАТЬ ФИНИШНОЕ ПОКРЫТИЕ ИЛИ ОЧИСТИТЕЛЬ ДЛЯ ШИН.

⚠ **ПРЕДУПРЕЖДЕНИЕ:** Не распыляйте и не наносите воду непосредственно на изделие. Вода может привести к повреждению проводки, аккумуляторного отсека и фонарей, а также к разрушению рамы - все это может стать причиной неисправности, которая поставит под угрозу безопасность велосипедиста.

⚠ Меры предосторожности при работе с батареями

В ВАШЕМ УСТРОЙСТВЕ УСТАНОВЛЕН ЛИТИЙ-ИОННЫЙ АККУМУЛЯТОР. БУДЬТЕ ОСТОРОЖНЫ ПРИ ОБРАЩЕНИИ С НИМ.

- ХРАНИТЕ ИЗДЕЛИЕ ВДАЛИ ОТ ОГНЯ И ЧРЕЗМЕРНОГО ТЕПЛА.
- ИЗБЕГАЙТЕ СИЛЬНЫХ ФИЗИЧЕСКИХ УДАРОВ, СИЛЬНОЙ ВИБРАЦИИ ИЛИ УДАРОВ.
- ЗАЩИЩАЙТЕ ИЗДЕЛИЕ ОТ ВОДЫ И ВЛАГИ.
- НЕ КЛАДИТЕ И НЕ ХРАНИТЕ ИЗДЕЛИЕ В КУЧЕ ПОВЕРХ ИЛИ ПОД ДРУГИМИ ПРЕДМЕТАМИ.
- НЕ РАЗБИРАЙТЕ УСТРОЙСТВО ИЛИ ЕГО АККУМУЛЯТОР.
- НЕ ВЫБРАСЫВАЙТЕ ИЗДЕЛИЕ ВМЕСТЕ С ОБЫЧНЫМ МУСОРОМ. ОТНЕСИТЕ ИЗДЕЛИЕ В СПЕЦИАЛИЗИРОВАННЫЙ ПУНКТ УТИЛИЗАЦИИ ЭЛЕКТРОННЫХ ОТХОДОВ ИЛИ ЦЕНТР ПЕРЕРАБОТКИ БАТАРЕЙ. ЧТОБЫ ПОЛУЧИТЬ ДОПОЛНИТЕЛЬНУЮ ИНФОРМАЦИЮ О БЛИЖАЙШИХ ПУНКТАХ УТИЛИЗАЦИИ, ОБРАТИТЕСЬ В МЕСТНЫЙ МУНИЦИПАЛИТЕТ ИЛИ КОМПАНИЮ ПО ВЫВОЗУ МУСОРА.
- ЕСЛИ БАТАРЕЯ ИЗДЕЛИЯ НАГРЕВАЕТСЯ ИЛИ ПРОЯВЛЯЕТ ПРИЗНАКИ ПЕРЕГРЕВА, ИЗДАЕТ ЗАПАХ ИЛИ НЕОБЫЧНЫЙ ЗВУК, ВЫТЕКАЕТ ЖИДКОСТЬ ИЛИ ГАЗ, МЕНЯЕТ ФОРМУ ИЛИ ЦВЕТ, НЕМЕДЛЕННО ОБРАТИТЕСЬ В СЕРВИСНЫЙ ЦЕНТР:
  1. ЕСЛИ УСТРОЙСТВО ИСПОЛЬЗУЕТСЯ, НЕМЕДЛЕННО ПРЕКРАТИТЕ ЕГО ИСПОЛЬЗОВАНИЕ. ИЗВЛЕКИТЕ ЗАРЯДНЫЙ КАБЕЛЬ ИЗ УСТРОЙСТВА, ЕСЛИ ОНО ПОДКЛЮЧЕНО К СЕТИ.
  2. ОТКАЖИТЕСЬ ОТ ИСПОЛЬЗОВАНИЯ ПРОДУКТА.
  3. ЕСЛИ ЭТО БЕЗОПАСНО, ПЕРЕМЕСТИТЕ УСТРОЙСТВО В СВОБОДНОЕ МЕСТО И ПОДАЛЬШЕ ОТ ВСЕГО ЛЕГКОВОСПЛАМЕНЯЮЩЕГОСЯ.
  4. ПОЗВОНИТЕ В МЕСТНУЮ СЛУЖБУ СПАСЕНИЯ, ЧТОБЫ ПОЛУЧИТЬ ПОМОЩЬ.
  5. ТЩАТЕЛЬНО ПРОМОЙТЕ ГЛАЗА ИЛИ УЧАСТКИ КОЖИ, КОТОРЫЕ КОНТАКТИРОВАЛИ С ВЫТЕКШЕЙ ЖИДКОСТЬЮ ЭЛЕКТРОЛИТА АККУМУЛЯТОРА, ЧИСТОЙ ПРОТОЧНОЙ ВОДОЙ И ОБРАТИТЕСЬ ЗА ДОПОЛНИТЕЛЬНОЙ МЕДИЦИНСКОЙ ПОМОЩЬЮ.
- ЕСЛИ ВОЗНИКНУТ КАКИЕ-ЛИБО ПРОБЛЕМЫ С БАТАРЕЕЙ, ОБРАТИТЕСЬ В СЛУЖБУ ПОДДЕРЖКИ JETSON.

ЛЮБИТЕ ЕЗДИТЬ?

Оставьте отзыв на сайте
ridejetson.com/reviews.
Мы с нетерпением ждем вашего звонка!
#MakeMoves

СВЯЖИТЕСЬ С НАМИ.

RIDEJETSON.COM/SUPPORT
RIDEJETSON.COM/CHAT

1-844-585-7462

Обязательно следите за @ridejetson в социальных сетях, чтобы узнавать о фантастических предложениях, розыгрышах и всех последних новостях Jetson.


JETSON

骑行指南

重要：
仔细阅读并保留
供今后参考。

JETSON

HORIZON
电动越野车

型号 SKU(S)：JKDB24-BB | JKDB24-BLK

我们最重要的两个骑行准则

注意安全
玩得开心

泰国北揽府制造
由 TRURIDE TECH LLC 进口。
新泽西州泽西城邮政信箱 461 邮编 07302-9998

日期代码08/2025
文件版本：V2.1
泰国制造

© 2025, TRURIDE TECH.保留所有权利。为 TRURIDE TECH LLC 生产。
JETSON® 是经 JETSTREAM BRANDS LLC 许可使用的注册商标。
不得以任何形式或手段复制或传播本文件的任何部分，包括形状、图形和设计。



目录

安全警告 4
保修范围和产品注册 7
1.关于您的产品
1.1 产品概述 8
1.2 包装及配件内容 10
1.3 在线资源 10
2.安装说明
2.1 使用前注意事项 11
2.2 骑手适用性 11
2.3 安装车把 12
2.4 电池充电 14
3.准备骑行
3.1 骑行前安全检查 16
3.2 胎压和充气 17
4.操作和驾驶说明
4.1 开机和关机 18
4.2 激活灯光 18
4.3 了解电池指示灯 19
4.4 使用脚架 19
4.5 骑行 20
4.6 更改速度模式 21
4.7 制动器的使用 21
4.8 头盔安全 22
4.9 最大化速度和运行时间 22
保养与维护 23
与我们联系 25

安全警告。

请妥善保管这些说明。

火灾或人身伤害风险说明和重要安全说明

- 使用前，请仔细阅读用户手册和安全警告，确保您理解并接受所有安全说明。因使用不当造成的任何损失或损坏均由用户负责。
- **不正确使用充电器可能导致火灾和爆炸，造成财产损失、人员伤亡。**
- 在每个操作周期之前，操作员必须进行制造商规定的操作前检查：制造商最初提供的所有防护装置和衬垫都已就位并处于可使用状态；制动系统功能正常；制造商提供的任何和所有车轴防护装置、链条防护装置或其他盖子或防护装置都已就位并处于可使用状态；轮胎状况良好，充气适当，并有足够的剩余胎面。
- 部件的维护和修理应符合制造商的技术规格，只能使用制造商授权的更换部件，并由经销商或其他熟练人员进行安装。
- 警告不要给非充电电池充电。
- 电机运转时，不要让手、脚、头发、身体部位、衣服或类似物品接触到运动部件、车轮或传动系统。
- 儿童或体力、感官或智力不佳或缺乏经验和知识的人员不得使用本产品，除非他们已得到监督或指导（IEC 60335-1/A2:2006）。
- 无人看管的儿童不得玩耍该产品（IEC 60335-1/A2:2006）。
- 需要成人监护。
- 不得驾驶设备进行赛车、特技表演或其他可能导致失控或可能导致操作员/乘客动作或反应失控的操作。
- 切勿在机动车附近使用。
- 避免急剧颠簸、排水栅和突然的表面变化。产品可能会突然停止。
- 避免在有水、沙子、碎石、泥土、树叶和其他杂物的街道和路面行驶。潮湿的天气会影响牵引力、制动和能见度。
- 避免在易燃气体、蒸汽、液体或粉尘周围行驶，以免引起火灾。
- 操作人员应遵守制造商的所有建议和说明，并遵守所有法律和条例：应鼓励车主使用照明灯、反光镜以及在灵活的杆子上悬挂信号旗（以确保醒目）。
- 有以下情况的人应注意不要操作：心脏病患者；孕妇；头部、背部或颈部患有疾病或曾在这些部位做过手术的人；以及患有任何精神或身体疾病，可能会使其容易受伤或影响其身体灵活性或识别、理解和执行所有安全说明并能够承担设备使用中固有危险的人。

- 不要在夜间骑车。
- 酒后或服用处方药后不要骑车。
- 骑车时不要携带物品。
- 切勿赤脚操作产品。
- 始终穿鞋并系紧鞋带。
- 确保双脚始终稳稳地踩在甲板上。
- 操作员应始终穿戴适当的防护服, 包括但不限于有适当认证的头盔以及制造商推荐的任何其他设备: 始终佩戴头盔、护膝和护肘等防护设备。
- 始终礼让行人。
- 警惕前方和远方的事物。
- 骑车时不要分心, 如接电话或从事任何其他活动。
- 该产品不能供多人骑乘。
- 当您与其他骑手一起骑行时, 请始终保持安全距离, 以免发生碰撞。
- 转弯时, 一定要保持平衡。
- 在制动器调整不当的情况下骑车非常危险, 可能导致严重伤亡。
- 制动器在工作时可能会发热, 请勿用裸露的皮肤接触制动器。
- 刹车太猛或太突然可能会锁住车轮, 从而导致您失去控制并摔倒。突然或过度踩刹车可能导致人员伤亡。
- 如果制动器松动, 请使用六角扳手、螺丝刀或其他适用工具进行调整, 或联系 Jetson Care 团队。
- 立即更换磨损或损坏的部件。
- 骑车前检查所有安全标签是否贴好并理解。
- 在使用前, 所有者应允许操作人员使用和操作该设备, 但必须证明操作人员能够理解和操作该设备的所有部件。
- 未经适当培训不得骑车。不要在高速、不平坦的地形或斜坡上骑行。不要做特技表演或突然转向。
- 建议用于室内充电。
- 建议室外使用。
- 长期暴露在紫外线、雨水和自然环境中可能会损坏外壳材料, 不用时请存放在室内。
- 不打算在高海拔地区使用的电动自行车, 可能需要增加电路中的电气间距, 应注明不打算在海拔超过 2000 米的地区使用。
- 只能使用制造商指定的电池。
- 不使用时存放在室内。充电或不骑车时将其置于室内。
- **AVERTISSEMENT** - Riskque d'incendie - Aucune des pieces ne peut être réparée par l'utilisateur.
- **警告** - 有火灾危险 - 无用户可维修部件。
- 骑手不应超过 140 磅(63.50 千克)。

修改

未经 Jetson Care Team 指导, 请勿尝试拆卸、修改、修理或更换设备或设备的任何组件。这将使任何保修失效, 并可能导致可能造成伤害的故障。

其他操作注意事项

当产品处于开启状态且车轮处于运动状态时, 请勿将产品举离地面。这可能会导致车轮自由旋转, 从而对您自己或附近的其他人造成伤害。不要在产品上或产品下跳跃, 也不要在使用产品时跳跃。操作时, 请务必将双脚牢牢踩在脚踏板上。使用前务必检查电池电量。

废电池的处理



电池可能含有危害环境和人类健康的有害物质。电池和/或包装上标有此标志, 表示废旧电池不得作为城市垃圾处理。电池应丢弃到适当的回收点进行回收。确保正确处理废电池, 有助于防止对环境和人类健康造成潜在的负面影响。回收材料有助于保护自然资源。有关废旧电池回收的更多信息, 请联系当地市政废物处理服务机构。

遵守通知

本设备符合 FCC 规则第 15 部分的规定。操作须符合以下两个条件：(1) 本设备不得造成有害干扰；(2) 本设备必须接受任何接收到的干扰，包括可能导致意外操作的干扰。警告：未经合规责任方明确批准而对本设备进行更改或修改，可能导致用户的设备操作权限失效。

注：本设备已经过测试，符合 FCC 规则第 15 部分对 B 类数字设备的限制。这些限制旨在为住宅安装提供合理保护，防止有害干扰。本设备会产生、使用和辐射无线电频率能量，如果不按照说明安装和使用，可能会对无线电通信造成有害干扰。但是，不能保证在特定的安装环境中不会产生干扰。如果本设备确实对无线电或电视接收造成有害干扰（可通过关闭和打开设备来确定），建议用户尝试通过以下一项或多项措施来纠正干扰：

- 调整接收天线的方向或位置。
- 增加设备与接收器之间的距离。
- 将设备连接到与接收器连接的电路不同的插座上。
- 请向经销商或有经验的无线电/电视技术人员寻求帮助。
- 本设备必须使用屏蔽电缆，以确保符合 B 类 FCC 限制。

⚠ 警告

不遵守以下说明可能会导致儿童或他人受伤。

- 在组装过程中，请勿让儿童接触小部件。
- 配件必须由成人组装和拆卸。
- 经常检查产品是否有损坏。

*** 需要成人组装。**

⚠ 警告

为降低受伤风险，需要成人监护。切勿在道路上、机动车附近、陡坡或台阶上或附近、游泳池或其他水体中使用；一定要穿鞋，并且切勿允许超过 1 名骑手。

重要安全说明

警告 - 使用本产品时，应始终遵守以下基本预防措施：

(A) 使用产品前，请阅读所有说明。

(B) 为降低伤害风险，在儿童附近使用本产品时，必须进行密切监护。

(C) 请勿将手指或手伸入产品中。

(D) 如果柔性电源线或输出线磨损、绝缘层破损或有任何其他损坏迹象，请勿使用本产品。

(E) 对于所有设备，说明书均应注明：本设备不适用于环境温度低于 -10°C (14 °F) 或高于 40°C (104 °F) 的环境。

(F) 对于所有设备，说明书应说明电池应在环境温度介于 0 °C (32 °F) 和 40 °C (104 °F) 之间时充电。切勿在环境温度超出此范围时给电池充电。

加州 65 号提案

⚠ 警告：

本产品可能会使您接触到包括镉在内的化学物质，加利福尼亚州已知镉会导致癌症、出生缺陷或其他生殖伤害。更多信息，请访问 WWW.P65WARNINGS.CA.GOV。

保修范围和产品注册。

一般有限保修

您的新 JETSON 产品自原始零售购买之日起，在按照 JETSON 用户手册（请参阅RIDEJETSON.COM/ SUPPORT）使用的情况下，享有 RIDEJETSON.COM/WARRANTY 上所示的材料和工艺缺陷保修期。**根据该保修**条款，**即使您是从我们的授权零售商处购买 JETSON 产品，您也可以直接向 JETSON 提出索赔**。要阅读我们保修的完整条款，请访问 RIDEJETSON.COM/WARRANTY。

产品注册

注册您的新 JETSON，让您快速获得个性化的产品和保修支持。请登录RIDEJETSON.COM/PAGES/REGISTRATION 进行注册。

要行使产品的
保修或查询
保修范围、
请直接与我们联系。

www.ridejetson.com

1. 关于您的产品

1.1 产品概述

1. 车把*
2. 车把夹*
   （×2；左侧和右侧）
3. 前板
4. 挡泥板
5. 前叉
6. 车轮
   （×2；前轮和后轮）
7. 带防尘盖的轮胎气门嘴
   （×2；前部和后部）
8. 弹性脚钉
   （×2；左侧和右侧）
9. 脚架
10. 链条
11. 减震器
12. 座椅
13. 框架灯
14. 带盖充电端口
15. 速度模式开关
16. 照明按钮
17. 手刹
18. 电池电量显示
19. 加速节流阀
20. 电源按钮
21. 充电器

包括用于组装、调整和维护的工具、硬件和零件：



6 毫米内六角扳手



螺栓（×4）



夹具底座（×2）



顶部夹具（×2）

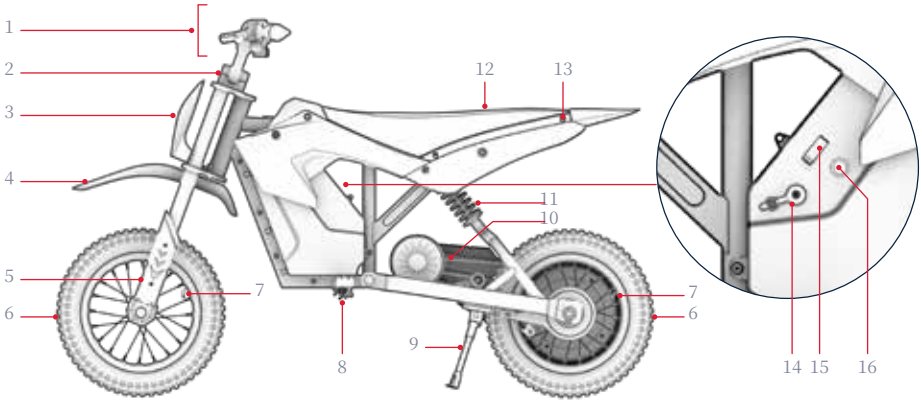

注:图片可能无法准确反映实际产品的外观。
*未预装;需要组装。

1.2 包装及配件内容

- 产品尺寸:
  43.3 英寸(长)×23.6 英寸(宽)×27.5 英寸(高) |
  110 厘米(长)×60 厘米(宽)×69.8 厘米(高)
- 车把高度:31.5 英寸 | 80 CM
- 座椅高度:21.1 英寸 | 53.4 厘米
- 产品重量:39.4 磅 | 17.8 千克
- 轮胎尺寸:12 英寸 | 30.5 厘米
- 制动器类型:手刹
- 重量限制:140 磅 | 63.5 公斤
- 建议年龄:13 岁以上
- 最大速度:14 英里/小时* | 22.5 公里/小时*
- 最大运行时间:30 分钟*
- 充电时间:长达 4 小时
- 建议胎压:36-40 磅/平方英寸
- 防水等级:防水等级: IPX4
- UL 认证:UL2271
- 充电器:UL 认证, 42V 1.0A

*产品运行时间、速度、电池寿命和其他规格可能因骑手和骑行条件而异。有关可能影响性能的条件的详细信息, 请参见第 4.9 节。

1.3 在线资源

扫描我们的最
更新产品
入职材料
和支持资源。

在线查找本用户手册, 请访问
https://cdn.shopify.com/s/files/1/2530/6734/files/HORIZON-MANUAL_WEB-1748615957147.pdf

请访问
https://ridejetson.com/pages/product-manuals
查找我们收集的用户手册。

2. 安装说明。

2.1 使用前注意事项

- 正确开启您的探险之旅。在使用本产品之前, 请仔细阅读整个用户手册, 包括安全警告。 确保您理解、接受并遵守所有安全警告:
  - 制造商建议。
  - 安全说明和警告。
  - 当地的骑行和运营法律法规。

- 在开始组装之前, 请卸下所有保护性包装件。

- 本手册中给出的方向--右侧、左侧、前方/前方和后方/后方--都是骑手坐在越野摩托车上看到的方向。例如, 越野摩托车的 "右侧 "就是骑手右手所在的一侧。

- 将越野摩托车竖立在脚架上更容易组装。(第 4.3 节)

2.2 骑手适用性

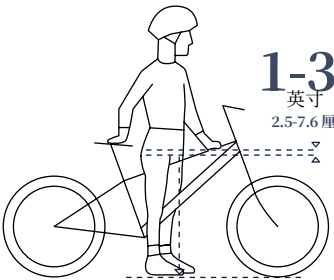

为了安全舒适地骑行, 当骑手双脚平放在地面上跨骑自行车时, 胯部与车架上管之间至少应有 1- 3 英寸(2.5 - 7.6 厘米)的间隙。

2.3 安装车把

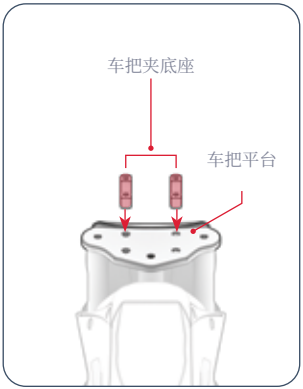

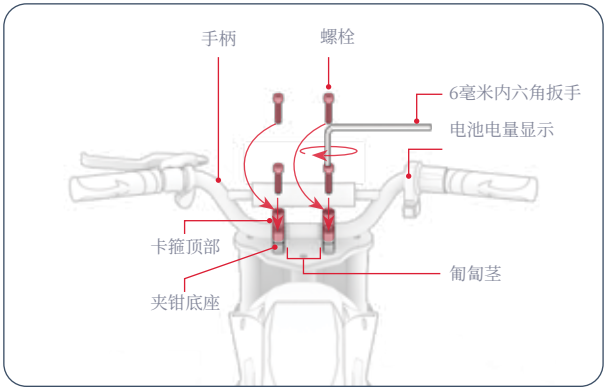

1. 将 2 个夹钳底座放在车把平台上，使平的一面靠在平台上，每个夹钳底座上的 2 个孔与车把平台两侧的 2 个孔对齐。
2. 在不触动夹具底座的情况下，将车把抬到底座上，使其满足以下条件：
   - 电池电量显示屏位于越野摩托车的右侧。
   - 车把底部的两个凹槽位于夹钳底座上。
3. 将车把固定在该位置，将 1 个夹钳顶部放在凹槽区域上，使夹钳顶部的 2 个孔与夹钳底部的 2 个孔对齐。
4. 用 6 毫米内六角扳手顺时针旋转，将 1 个螺栓插入每组对齐的孔中，但不要完全拧紧。
5. 对另一个卡箍顶部和其余 2 个螺栓重复步骤 3 - 4。

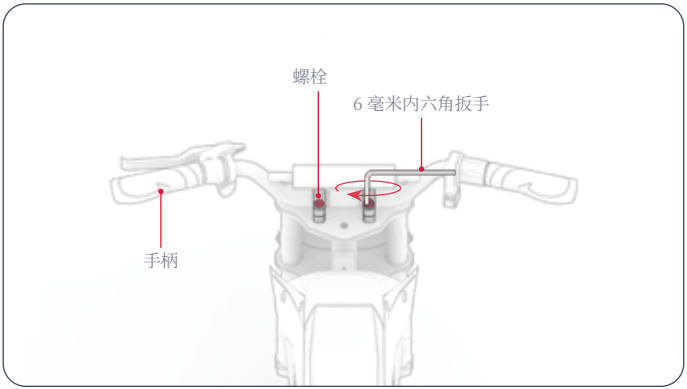

6. 在夹具基座内旋转车把, 直到车把呈 "U "形, 手柄高于中心位置, 使车手处于理想位置。
   重要提示:车把的位置应便于骑手够到和拉紧手刹。
7. 用内六角扳手顺时针旋转 4 个螺栓, 完全拧紧。
8. 检查车把是否牢固。

2.4 电池充电

注意：在首次使用本产品之前，即使充电指示灯亮起绿色表示充电完成，也 要对电池充电**12 小时**。

首次充电后，以及随后的所有充电过程中，都要对电池充电，直到电池充满电为止。对于完全耗尽的电池，这需要大约 4 个小时。

1. 拉开产品上的充电端口盖。
2. 将充电器插入墙壁，然后将充电器线插入充电端口。
3. 当充电器上的指示灯从红色变为绿色时，表示电池已充满电。从充电接口拔下充电器线，然后从墙上插座拔下充电器。
4. 关闭充电端口盖。

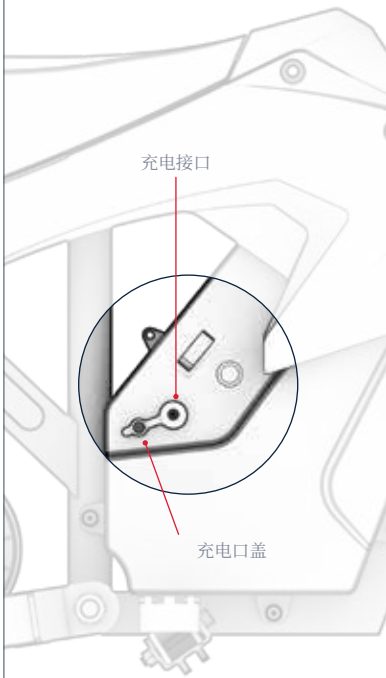

充电器上的充电指示灯：	红 照明 充电 ○	绿色照明 充电完成 ○

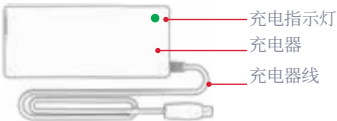

重要充电注意事项

- 不为电池充电时，请始终关闭充电端口。
- 切勿在产品充电时打开电源。
- 不要使用可移动的电源龙头。
- 为使电池保持最佳状态，请在每次充电时（约 4 小时）将电池充满。
- 切勿让产品通宵充电或长时间充电。
- 不要试图拆卸电池。
- 充电环境温度范围：32°F (0°C) - 104°F (40°C)
- 工作环境温度范围：14°F(-10°C)-104°F(40°C)
- 不给产品充电时，请始终盖好充电口盖。
- 如果柔性电源线或输出电缆破损，，或有任何其他损坏迹象，请勿使用本产品。
- 检查充电器标签上的充电器型号是否与上面列出的充电器型号一致。
- 检查充电器标签是否标明充电器与您的 JETSON 型号兼容。您可以在产品框架或底座顶部、侧面或底部粘贴的标签上找到 JETSON 型号的名称和 SKU。

重要：

仅可使用随附的充电器或直接从 JETSON 获取的充电器（JETSON 型号：PJKDB24-CH、PJKDB24-CH-3），该充电器标有 CP4210，由 COMING DATA 制造，或标有 FY0424201000，由 FUYUANDIAN POWER CO. LTD. 制造。

⚠ 警告：未使用正确的充电器可能导致火灾和爆炸，从而造成财产损失、人身伤害甚至死亡。



3.
准备去骑行

3.1 骑行前安全检查

每次旅行前都要进行这些重要的安全检查:

制动器
- 确保制动器正常工作, 如手刹杆固定在车把上, 并涂上润滑油, 使其容易压紧。
- 制动器在压缩时能平稳安全地让车轮停止。

脚踏板
- 检查脚钉是否牢固地拧紧在车架上

车架和前叉
- 检查车架和前叉是否损坏、弯曲或断裂。
- 确保阀杆至前叉的螺栓不会拧得过紧。螺栓拧得过紧会导致故障, 危及骑手的安全。
- 检查驱动系统是否正常, 是否牢固地固定在车架上。

转向系统
- 检查车把和车轮的旋转是否对准。
- 检查车把是否被车把夹固定到位。

车轮和轮胎
- 检查轮胎是否有过度磨损或损坏的迹象。
- 确保轮胎充气压力在建议的**36 - 40 PSI** 范围内。
- 检查车轮辐条是否断裂。
- 检查车轮轮辋是否损坏或弯曲。
- 检查车轴螺母是否拧紧。
- 检查车轮和轮胎是否没有碎片。

链条
- 检查链条的位置是否正确, 转动是否顺畅。
- 检查链条和链条区域是否有碎屑。

3.2 胎压和充气

第一次骑车前，您需要给轮胎充气，使其达到建议的**36-40 PSI**（磅/平方英寸）气压。每次骑车前，使用气压表检查轮胎气压是否达到36-40 PSI。

添加空气

1. 逆时针旋转一个车轮上的轮胎气门，取下防尘盖。放在一边。
2. 按照气泵制造商的说明将空气注入轮胎。定期用气压表检查并继续添加空气，直到达到**36 - 40 PSI**。
3. 从阀门上取下气泵，顺时针旋转阀门上的防尘帽，将其更换。
4. 对另一个轮胎重复上述步骤。

⚠ **重要信息：**只能使用手动气泵为产品的轮胎充气。切勿使用空气压缩机，否则可能导致轮胎内胎爆裂。

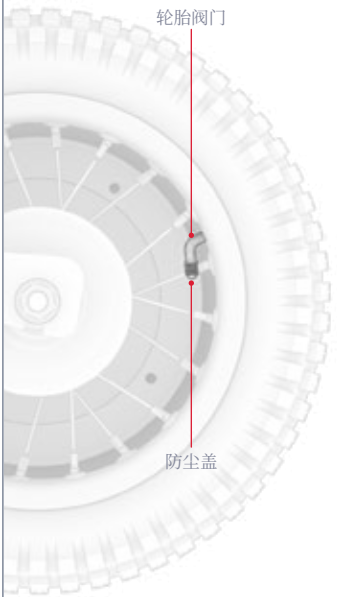

4.
运行
& 骑行
说明:

4.1 开机和关机

按住电源按钮 3 秒钟, 即可打开或关闭越野摩托车。

重要供电说明:

- 为了保存电池电量, 在进站停车或晚上收车时, 一定要记得关闭越野摩托车的电源。
- 骑着越野车行走时, 请关闭电源, 以免无意中扭动加速油门导致电机启动。

注意:8 分钟不使用后, 越野车将自动断电。

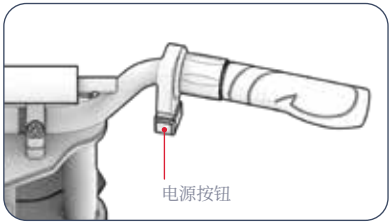

4.2 激活灯光

快速按下照明按钮, 即可打开或关闭灯光。

4.3 了解电池指示灯

通过电池电量显示屏, 您可以随时了解电池的电量。

电池指标灯光	大约剩余收费百分比*
4 颗绿色指示灯亮	76 - 100%
3 颗绿色指示灯亮	51 - 75%
2 颗绿色指示灯亮	26 - 50%
1 颗绿色指示灯亮	<25% 现在就为你的 Jetson 充电!

重要提示: 当电池电量耗尽至 0% 时, 自行车将断电。请在下次骑行前将电池充满电(见第 2.4 节)。

*仅为近似值。可能因使用情况而异。

4.4 使用脚架

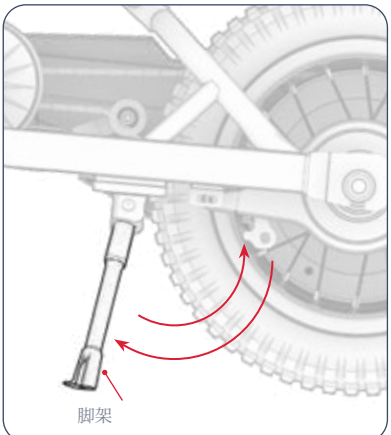

要将越野摩托车竖立在脚架上, 可将脚架向下转动, 然后将越野摩托车轻轻倾斜到脚架上。要升起脚架, 请将其转回原处。

⚠ **重要提示:**骑车前务必升起脚架。

4.5 骑行

启动和加速将加速节流阀朝向您的方向缓慢旋转。

重要提示:油门转得越多, 电机啮合得越多, 行驶速度就越快。为避免突然加速, 请始终逐渐旋转油门。

保持速度: 稳住油门。

减速 轻轻放松油门。

转向 向左或向右旋转车把。

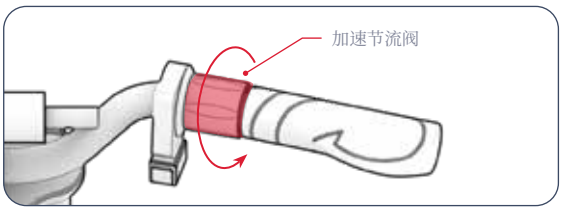

⚠ **重要提示:**骑车时应始终将脚放在脚踏板上。切勿将脚悬空骑行。本产品不得在行人密集区或有汽车和车辆通行的道路上骑行。

4.6 更改速度模式

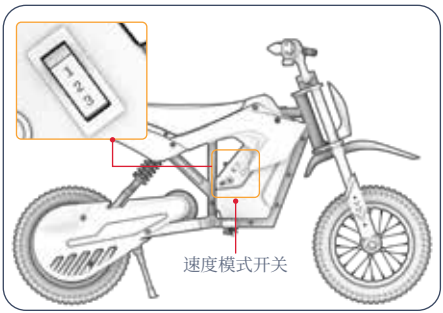

- 越野摩托车有 3 种速度模式, 每种模式都有一个最高行驶速度。
- 要更改速度模式, 请切换速度模式开关。

模式 1	模式 2	模式 3
最高 5.0 英里/小时 (8.0 公里/小时)	最高 7.5 英里/小时 (12.1 公里/小时)	最高 14.0 英里/小时 (每小时 22.5 公里)

4.7 制动器的使用

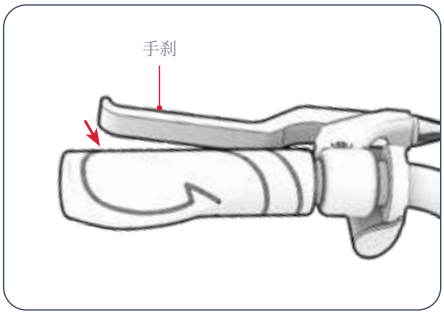

- 轻拉手刹减速
- 用力挤压, 使其完全停止。
- 为避免突然移动, 应尽量逐渐拉紧手刹。

4.8 头盔安全

骑手应始终佩戴头盔。



定位不当：
前额暴露在外。摔倒时可能会造成严重伤害。



正确定位：
前额被覆盖头盔。

*佩戴头盔、合适的衣服、鞋子和安全装备。避免穿可能被卷入车轮或车轮下的衣服。建议穿露脚趾的平底鞋。佩戴经 ASTM F1492 认证的头盔和防护装备，以防发生事故时受伤。

4.9 最大化速度和运行时间

在理想条件下，最高时速可达 14.0 英里/小时（22.5 公里/小时），电池每次充电的最长运行时间为 30 分钟。

骑行表面
在崎岖不平的路面上行驶会产生摩擦，从而减慢车速，并要求发动机更加努力地工作，从而更快地耗尽电能。尽可能选择平滑的路面。

携带重量
- 重量增加（骑手加上货物）会减少可实现的运行时间。
- 最大运行时间和速度可在载重 140 磅（63.5 公斤）或更轻的情况下实现。

骑行风格
频繁启动和停止会缩短运行时间。

空气温度
骑行和存放产品的理想温度为 10°C-23.9°C (50°F - 75°F)。

斜坡
与平路或下坡路段相比，上坡路段的电机需要更加努力地工作。

电池维护
每次骑行后及时为电池充电，有助于保持电池容量和强度。

好好保养您的 Jetson, 让它平稳安全地运行。方法如下：

处理您的 Jetson

- 避免产品受到剧烈振动或强烈的物理冲击。
- 切勿拆卸电池。
- 请将产品放在远离水和湿气的地方。
- 在光滑平坦的路面上行驶, 以避免断裂。
- 切勿用车轮、座椅和/或车把搬运产品。
- 注意不要拉扯或卡住连接电机和车把部件的线路。

存储说明

- 在长时间存放产品之前, 请将电池充满电。
- 长时间存放时, 每月给电池充满一次电。
- 盖上产品以防灰尘。
- 将产品存放在室内干燥处, 温度在 50°F - 90°F (10°C - 35°C) 之间。

清洁您的 Jetson

- 座椅和框架 - 用湿布或蘸有酒精的无尘布擦拭。然后用干无尘布擦拭。
- 车把 - 用无尘湿布沾中性肥皂擦拭。用另一块湿布擦去多余的肥皂。
- 车轮部件 - 用无尘湿布擦拭。
- 轮胎 - 用无尘湿布擦拭。也可使用轮胎整理剂或清洁剂。

警告：请勿将水直接喷洒或涂抹在产品上。水会损坏电线、电池盒和车灯，并导致车架老化，所有这些都可能导致故障，危及骑行者的安全。

⚠ 电池使用注意事项

您的产品配有锂离子电池。小心操作。

- 请将产品放在远离火源和过热的地方。
- 避免强烈的物理冲击、剧烈振动或撞击。
- 防止产品进水或受潮。
- 请勿将产品堆放或存放在其他物体上面或下面。
- 请勿拆卸产品或电池。
- 不要将产品与日常垃圾一起丢弃。将产品送到专门的电子垃圾处理设施或电池回收中心。有关您附近处理场所的更多信息，请联系当地市政府或垃圾运输商。
- 如果产品电池感觉发热或有过热迹象、发出异味或异常声音、漏液或漏气、形状或颜色发生变化，请立即更换：
  1. 如果正在使用，请立即停止使用。如果产品插着充电线，请将其拔出。
  2. 停止使用该产品。
  3. 在安全的情况下，将产品移至空旷处，远离易燃物。
  4. 致电当地紧急服务机构寻求帮助。
  5. 用干净的自来水彻底清洗接触到泄漏电池电解液的眼睛或皮肤部位，并寻求额外的医疗救助。
- 如果电池出现任何问题，请联系 JETSON CARE 团队。

喜欢您的座驾吗?

发表评论
ridejetson.com/reviews.
我们迫不及待地想收到您的来信!
#MakeMoves

与我们联系

RIDEJETSON.COM/SUPPORT
RIDEJETSON.COM/CHAT

1-844-585-7462

请务必在社交媒体上关注 @ridejetson 以了解精彩优惠、赠品和所有 Jetson 的最新消息。


JETSON

라이딩을 위한 가이드.

중요:
주의 깊게 읽고 보관하세요
나중에 참조할 수 있습니다.

JETSON

HORIZON
전기 흙 자전거.

모델 SKU(S): JKDB24-BB | JKDB24-BLK

상위 두 가지 라이딩 규칙:

안전하세요.
즐거운 시간 보내세요!

태국 사무트 프라칸에서 제조
트루라이드 테크 LLC에서 수입.
PO BOX 461, JERSEY CITY, NJ 07302-9998

날짜 코드: 08/2025
문서 버전: V2.1
태국산

© 2025, 트루라이드 테크. 모든 권리 보유. 트루라이드 테크 제조.
JETSON®은 JETSTREAM BRANDS LLC의 라이선스 하에 사용되는 등록 상표입니다.
모양, 그래픽, 디자인을 포함한 이 문서의 어떤 부분도 어떤 형태나 수단으로도 복제하거나 전송할 수 없습니다.



콘텐츠

안전 경고 4
보증 범위 및 제품 등록 7
1. 제품 정보
1.1 제품 개요 8
1.2 제품 사양 10
1.3 온라인 리소스 10
2. 설치 지침
2.1 시작 노트 11
2.2 라이더 적합성 11
2.3 핸들바 부착하기 12
2.4 배터리 충전하기 14
3. 라이딩 준비
3.1 탑승 전 안전 점검 16
3.2 타이어 공기압 및 공기 주입 17
4. 작동 및 라이딩 지침
4.1 전원 켜기 및 끄기 18
4.2 조명 활성화하기 18
4.3 배터리 표시등에 대한 이해 19
4.4 킥스탠드 사용 19
4.5 라이딩 20
4.6가지 속도 모드 변경 21
4.7 브레이크 사용 21
4.8 헬멧 안전 22
4.9 속도 및 실행 시간 극대화 22
관리 및 유지보수 23
당사와 연결하기 25

안전 경고.

이 지침을 잘 지키세요.

화재 또는 인명 피해 위험에 대한 안내 및 중요 안전 지침

- 사용하기 전에 사용 설명서와 안전 경고를 주의 깊게 읽고 모든 안전 지침을 이해하고 수락하시기 바랍니다. 부적절한 사용으로 인한 손실이나 손해에 대한 책임은 사용자에게 있습니다.
- **올바른 충전기를 사용하지 않으면 화재 및 폭발이 발생하여 재산 피해, 부상 및 사망을 초래할 수 있습니다.**
- 운전자는 매 사이클 작동 전에 제조업체가 지정한 작동 전 점검을 수행해야 합니다: 제조업체가 원래 제공한 모든 가드와 패드가 올바른 위치에 있고 서비스 가능한 상태인지, 제동 시스템이 제대로 작동하는지, 제조업체가 제공한 모든 액슬 가드, 체인 가드 또는 기타 커버나 가드가 제자리에 있고 서비스 가능한 상태인지, 타이어의 상태가 양호하고 공기압이 적절하며 트레드가 충분히 남아 있는지, 제품을 작동할 부위가 안전하고 안전한 작동에 적합해야 하는지 등 제품 작동에 필요한 사항을 확인합니다.
- 부품은 제조업체의 사양에 따라 제조업체에서 승인한 교체 부품만을 사용하여 대리점 또는 기타 숙련된 사람이 설치하여 유지 및 수리해야 합니다.
- 비충전식 배터리를 충전하지 않도록 경고합니다.
- 모터가 작동하는 동안 손, 발, 머리카락, 신체 부위, 옷 또는 이와 유사한 물건이 움직이는 부품, 바퀴 또는 구동 장치에 닿지 않도록 하세요.
- 이 제품은 신체적, 감각적 또는 정신적 능력이 약하거나 경험과 지식이 부족한 어린이 또는 사람이 감독이나 교육을 받지 않는 한 사용해서는 안 됩니다(IEC 60335-1/A2:2006).
- 보호자가 없는 어린이가 제품을 가지고 놀아서는 안 됩니다(IEC 60335-1/A2:2006).
- 성인의 감독이 필요합니다.
- 레이싱, 스턴트 라이딩 또는 기타 기동을 수행하거나 통제력을 상실할 수 있거나 운전자/동승자의 행동이나 반응이 통제되지 않을 수 있는 기동을 위해 기기를 조작해서는 안 됩니다.
- 자동차 근처에서는 절대로 사용하지 마세요.
- 날카로운 돌기, 배수 격자, 갑작스러운 표면 변화를 피하세요. 제품이 갑자기 멈출 수 있습니다.
- 물, 모래, 자갈, 흙, 낙엽, 기타 이물질이 있는 도로와 노면을 피하세요. 습한 날씨는 트랙션, 제동력 및 시야를 저하시킵니다.
- 화재를 일으킬 수 있는 가연성 가스, 증기, 액체 또는 먼지 주변에서 라이딩하지 마세요.
- 운영자는 제조업체의 모든 권장 사항과 지침을 준수하고 모든 법률 및 규정을 준수해야 합니다: 천조등이 없는 유닛은 적절한 주간 가시성 조건에서만 운행해야 하며, 소유자는 조명, 반사경, 저상 유닛의 경우 유연한 기둥에 신호 깃발을 부착하여 (눈에 잘 띄도록) 강조할 것을 권장합니다.
- 다음 질환이 있는 분은 수술을 받지 않도록 주의해야 합니다: 심장 질환이 있는 사람, 임산부, 머리, 등 또는 목에 질환이 있거나 해당 부위에 수술을 받은 적이

있는 사람, 부상에 취약하거나 모든 안전 지침을 인식, 이해 및 수행하고 기기 사용에 내재된 위험을 감당할 수 있는 신체적 손재주 또는 정신 능력을 손상시킬 수 있는 정신적 또는 신체적 질환이 있는 사람.
- 아간에는 탑승하지 마세요.
- 음주 또는 처방약을 복용한 후에는 탑승하지 마세요.
- 라이딩 중에는 물품을 휴대하지 마세요.
- 맨발로 제품을 조작하지 마세요.
- 항상 신발을 신고 신발끈을 묶어두세요.
- 발이 항상 데크에 단단히 고정되어 있는지 확인하세요.
- 운영자는 항상 적절한 인증을 받은 헬멧을 포함하되 이에 국한되지 않는 적절한 보호 복과 제조업체에서 권장하는 기타 장비를 사용해야 합니다: 헬멧, 무릎 보호대, 팔꿈치 보호대 등의 보호 장비를 항상 착용하세요.
- 항상 보행자에게 길을 양보하세요.
- 전방과 멀리 있는 사물에 주의를 기울이세요.
- 라이딩 중에는 전화를 받거나 다른 활동에 참여하는 등 주의를 산만하게 하지 마세요.
- 이 제품은 한 명 이상이 탑승할 수 없습니다.
- 다른 라이더와 함께 제품을 탈 때는 충돌을 피하기 위해 항상 안전 거리를 유지하세요.
- 회전할 때는 균형을 유지해야 합니다.
- 부적절하게 조정된 브레이크로 라이딩하는 것은 위험하며 심각한 부상이나 사망을 초래할 수 있습니다.
- 작동 중 브레이크가 뜨거워질 수 있으므로 맨살로 브레이크를 만지지 마세요.
- 브레이크를 너무 세게 또는 너무 갑자기 밟으면 바퀴가 잠겨 제어력을 잃고 넘어질 수 있습니다. 브레이크를 갑작스럽게 또는 과도하게 밟으면 부상 또는 사망에 이를 수 있습니다.
- 브레이크가 느슨해지면 육각 렌치, 드라이버 또는 기타 해당 도구로 조정하거나 Jetson 케어 팀에 문의하시기 바랍니다.
- 마모되거나 파손된 부품은 즉시 교체하세요.
- 라이딩 전에 모든 안전 라벨이 제대로 부착되어 있고 이해했는지 확인하세요.
- 소유자는 사용 전에 해당 운영자가 기기의 모든 구성 요소를 이해하고 작동할 수 있음을 입증한 후 사용 및 작동을 허용해야 합니다.
- 적절한 훈련 없이 라이딩하지 마세요. 고속으로, 고르지 않은 지형이나 경사면에서 라이딩하지 마세요. 묘기를 부리거나 갑작스럽게 방향을 전환하지 마세요.
- 실내 충전에 권장됩니다.
- 실외에서 사용하는 것이 좋습니다.
- 자외선, 비, 비바람에 장시간 노출되면 인클로저 소재가 손상될 수 있으므로 사용하지 않을 때는 실내에 보관하세요.
- 전기 회로의 전기 간격을 늘려야 할 수 있는 고지대에서 사용하도록 설계된 전기자전거는 해발 2000m 이상의 고도에서 사용하도록 설계되지 않았음을 표시해야 합니다.
- 제조업체에서 지정한 배터리만 사용하세요.
- 사용하지 않을 때는 실내에 보관하세요. 충전 중이거나 탑승하지 않을 때는 실내에 두세요.
- **경고** - 발화 위험 - 일부 부품은 사용자가 수리할 수 없습니다.
- **경고** - 화재 위험 - 사용자가 수리할 수 있는 부품이 없습니다.
- 라이더의 몸무게는 140파운드(63.50kg)를 넘지 않아야 합니다.

수정
Jetson 케어 팀의 지시 없이 장치 또는 장치의 구성품을 분해, 개조, 수리 또는 교체하지 마십시오. 보증이 무효화되고 오작동이 발생하여 부상을 초래할 수 있습니다.

추가 작동 주의 사항
제품이 켜져 있고 바퀴가 움직이고 있는 동안에는 제품을 바닥에서 들어 올리지 마세요. 바퀴가 자유롭게 회전할 수 있으며, 이로 인해 자신이나 주변 사람들이 다칠 수 있습니다. 제품 위나 아래로 뛰어내리지 마시고 사용 중에는 점프하지 마세요. 작동 중에는 항상 발을 발 받침대에 단단히 고정하세요. 사용하기 전에 항상 배터리 충전량을 확인하세요.

사용한 배터리 폐기

배터리에는 환경과 인체 건강을 위협할 수 있는 유해 물질이 포함되어 있을 수 있습니다. 배터리 및/또는 포장에 표시된 이 기호는 사용한 배터리를 일반 쓰레기로 처리해서는 안 된다는 것을 나타냅니다. 배터리는 재활용을 위해 적절한 수거 장소에 폐기해야 합니다. 사용한 배터리를 올바르게 폐기하면 환경과 인체 건강에 미칠 수 있는 부정적인 결과를 예방하는 데 도움이 됩니다. 물질을 재활용하면 천연 자원을 보존하는 데 도움이 됩니다. 사용한 배터리의 재활용에 대한 자세한 내용은 해당 지역 지방자치단체의 폐기물 처리 서비스에 문의하시기 바랍니다.

규정 준수 통지

이 장치는 FCC 규정 제15부를 준수합니다. (1)이 장치는 유해한 간섭을 일으키지 않을 수 있으며, (2)이 장치는 원치 않는 작동을 유발할 수 있는 간섭을 포함하여 수신된 모든 간섭을 수용해야 한다는 두 가지 조건에 따라 작동합니다. 경고: 규정 준수 책임이 있는 당사자가 명시적으로 승인하지 않은 본 장치를 변경하거나 수정하면 사용자의 장비 작동 권한이 무효화될 수 있습니다. 참고: 이 장비는 테스트를 거쳐 FCC 규정 제15조에 따라 클래스 B 디지털 장치에 대한 제한을 준수하는 것으로 확인되었습니다. 이러한 제한은 주거용 설치 시 유해한 간섭에 대한 합리적인 보호를 제공하기 위해 고안되었습니다. 이 장비는 무선 주파수 에너지를 생성, 사용 및 방출할 수 있으며, 지침에 따라 설치 및 사용하지 않을 경우 무선 통신에 유해한 간섭을 일으킬 수 있습니다. 그러나 특정 설치 환경에서 간섭이 발생하지 않는다는 보장은 없습니다. 이 장치가 라디오 또는 텔레비전 수신에 유해한 간섭을 일으키는 경우(장비를 껐다 켜서 확인할 수 있음), 사용자는 다음 조치 중 하나 이상을 사용하여 간섭을 수정할 것을 권장합니다:

- 수신 안테나의 방향을 바꾸거나 위치를 변경합니다.
- 장비와 수신기 사이의 거리를 늘립니다.
- 수신기가 연결된 회로와 다른 회로의 콘센트에 장비를 연결합니다.
- 대리점이나 숙련된 라디오/TV 기술자에게 도움을 요청하세요.
- 클래스 B FCC 제한을 준수하려면 이 장치와 함께 차폐 케이블을 사용해야 합니다.

⚠ 경고:

다음 지침을 준수하지 않으면 어린이 또는 다른 사람이 다칠 수 있습니다.

- 조립 중에는 작은 부품을 어린이의 손이 닿지 않는 곳에 보관하세요.
- 액세서리는 성인이 조립하고 제거해야 합니다.
- 제품의 손상 여부를 자주 점검하세요.

*** 성인 조립이 필요합니다.**

⚠ 경고:

부상 위험을 줄이려면 성인의 감독이 필요합니다. 도로, 자동차 근처, 가파른 경사나 계단, 수영장 또는 기타 수역에서는 절대로 사용하지 마시고, 항상 신발을 착용하고 한 명 이상이 탑승하지 않도록 하세요.

중요 안전 지침

경고 - 이 제품을 사용할 때는 항상 다음을 포함한 기본 예방 조치를 따라야 합니다:

(A) 제품을 사용하기 전에 모든 지침을 읽어보세요.

(B) 부상 위험을 줄이려면 어린이 근처에서 제품을 사용할 때는 세심한 감독이 필요합니다.

(C) 제품에 손가락이나 손을 넣지 마세요.

(D) 플렉시블 전원 코드 또는 출력 케이블이 닳았거나 절연이 끊어졌거나 기타 손상 징후가 있는 경우 이 제품을 사용하지 마세요.

(E) 모든 장비의 경우 지침에 명시되어 있습니다: 이 장비는 -10°C(14°F) 미만의 주변 온도 또는 주변 온도 40°C(104°F) 이상에서 사용하도록 설계되지 않았습니다.

(F) 모든 장비의 경우 지침에 명시되어 있습니다: 배터리는 주변 온도가 0°C(32°F)에서 40°C(104°F) 사이일 때 충전하도록 되어 있습니다. 주변 온도가 이 범위를 벗어날 때는 절대로 배터리를 충전하지 마세요.

캘리포니아 법안 65

⚠ 경고:

이 제품은 캘리포니아 주에서 암과 선천적 결함 또는 기타 생식 장애를 유발하는 것으로 알려진 카드뮴을 포함한 화학 물질에 노출될 수 있습니다. 자세한 내용은 여기를 참조하세요: WWW.P65WARNINGS.CA.GOV.

보증 범위 및 제품 등록.

일반 제한 보증

새 JETSON 제품은 JETSON의 사용 설명서에 따라 사용할 경우 최초 소매 구매일로부터 일정 기간 동안 RIDEJETSON.COM/WARRANTY에 명시된 대로 재료 및 제조상의 결함에 대해 보증됩니다(RIDEJETSON.COM/SUPPORT 참조). **이 보증에 따라 귀하는 당사의 공식 판매처에서 JETSON 제품을 구매한 경우에도 JETSON에 직접 클레임을 제기할 수 있습니다.** 보증의 전체 약관을 읽으려면 RIDEJETSON.COM/WARRANTY를 방문하십시오.

제품 등록

새 JETSON을 등록하면 맞춤형 제품 및 보증 지원을 빠르게 받을 수 있습니다. RIDEJETSON.COM/PAGES/REGISTRATION에서 등록하세요.

제품의
보증 또는 문의
보증 범위,
직접 문의하세요.

www.ridejetson.com

1. 정보 귀하의 제품.

1.1 제품 개요

1. 핸들바*
2. 핸들바 클램프* (×2, 왼쪽 및 오른쪽)
3. 전면 플레이트
4. 머드가드
5. 프론트 포크
6. 휠 (×2, 전면 및 후면)
7. 더스트 캡이 있는 타이어 밸브 (×2, 전면 및 후면)
8. 플렉스 풋 페그 (×2, 왼쪽 및 오른쪽)
9. 킥 스탠드
10. 체인
11. 쇼크 업소버
12. 좌석
13. 프레임 조명
14. 커버가 있는 충전 포트
15. 속도 모드 전환
16. 조명 버튼
17. 핸드브레이크
18. 배터리 충전량 표시
19. 가속 스로틀
20. 전원 버튼
21. 충전기

조립, 조정 및 유지보수를 위한 도구, 하드웨어 및 부품이 포함되어 있습니다:



6MM 알렌 키



볼트(×4)



클램프 베이스(×2)



클램프 상단(×2)

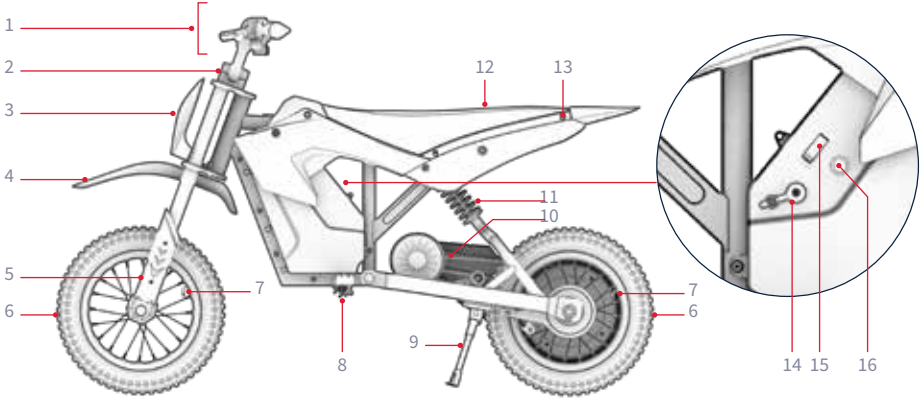

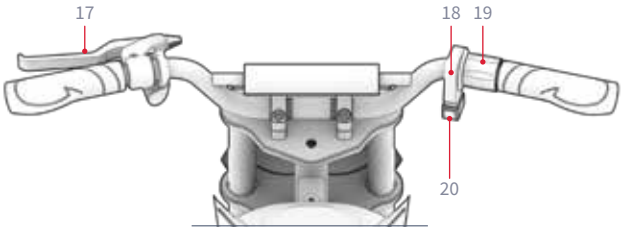

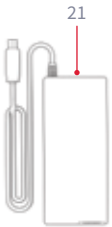

참고: 이미지는 실제 제품의 정확한 외관을 반영하지 않을 수 있습니다.
*사전 부착되지 않음; 조립이 필요합니다.

KOR

1.2 제품 사양

- 제품 크기:
  43.3인치(L) × 23.6인치(W) × 27.5인치(H) |
  110CM(L) × 60CM(W) × 69.8CM(H)
- 핸들바 높이: 31.5인치 | 80CM
- 좌석 높이: 21.1 인치 | 53.4 CM
- 제품 무게: 39.4파운드 | 17.8KG
- 타이어 사이즈: 12인치 | 30.5CM
- 브레이크 유형: 핸드브레이크
- 무게 제한: 140파운드 | 63.5킬로그램
- 권장 연령: 13세 이상
- 최대 속도: 14MPH* | 22.5KM/H*
- 최대 실행 시간: 30분*
- 충전 시간: 최대 4시간
- 권장 타이어 공기압: 36-40PSI
- 방수 등급: IPX4
- UL 인증: UL2271
- 충전기: UL 인증, 42V 1.0A

*제품 실행 시간, 속도, 배터리 수명 및 기타 사양은 라이더와 라이딩 조건에 따라 달라질 수 있습니다. 성능에 영향을 줄 수 있는 조건에 대한 자세한 내용은 섹션 4.9를 참조하세요.

1.3 온라인 리소스

가장 많이 검색한
제품 업데이트
온보딩 자료
및 지원 리소스를
참조하세요.

이 사용 설명서는 온라인
(https://cdn.shopify.com/s/files/1/2530/6734/files/HORIZON-MANUAL_WEB-1748615957147.pdf)
에서 확인할 수 있습니다

사용자 설명서 모음은
https://ridejetson.com/pages/product-manuals
에서 확인하세요

2. 설치 지침을 확인하세요.

2.1 시작 노트

- 모험을 제대로 시작하세요. 이 제품을 사용하기 전에 안전 경고를 포함한 전체 사용 설명서를 주의 깊게 읽어주세요. 모든 내용을 이해하고 수락하며 준수해야 합니다:
  - 제조업체의 권장 사항.
  - 안전 지침 및 경고.
  - 현지 라이딩 및 운영 관련 법률과 조례.

- 조립을 시작하기 전에 모든 보호용 포장재를 제거하세요.

- 이 설명서에 제시된 방향(오른쪽, 왼쪽, 앞/앞, 뒤/뒤)은 라이더가 더트 바이크에 앉았을 때 보이는 방향입니다. 예를 들어, 더트 바이크의 '오른쪽'은 라이더의 오른손이 위치하는 쪽입니다.

- 킥 스탠드에 똑바로 세운 상태로 더트 바이크를 조립하는 것이 더 쉽습니다. (섹션 4.3)

2.2 라이더 적합성

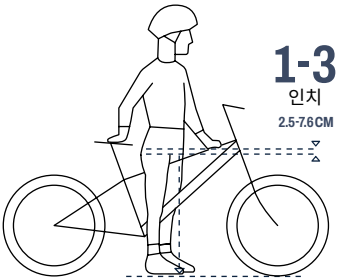

안전하고 편안한 라이딩을 위해 라이더가 두 발을 바닥에 평평하게 댄 상태에서 자전거를 탈 때 가랑이와 자전거 프레임의 탑튜브 사이에 최소 1~3인치 (2.5~7.6 cm)의 간격이 있어야 합니다.

2.3 핸들바 부착하기

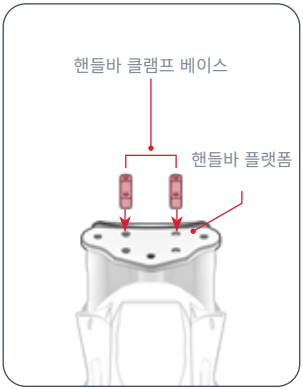

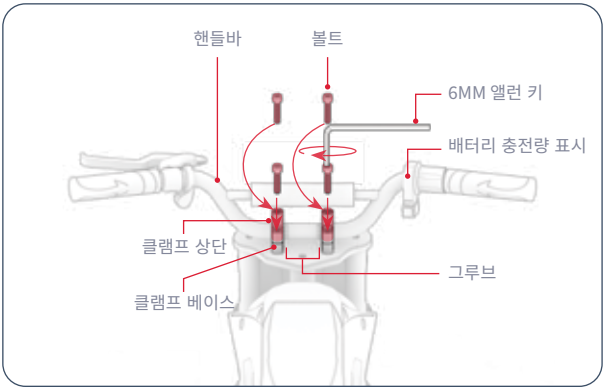

1. 평평한 면이 플랫폼에 놓이고 각 클램프 베이스의 구멍 2개가 핸들바 플랫폼의 양쪽 구멍 2개와 정렬되도록 2개의 클램프 베이스를 핸들바 플랫폼에 배치합니다.
2. 클램프 베이스를 방해하지 않고 다음 조건이 충족되도록 핸들바를 베이스 위로 들어 올립니다:
   - 배터리 충전 표시기는 더트 바이크의 오른쪽에 있습니다.
   - 핸들바 하단에 있는 두 개의 홈이 있는 부분은 클램프 베이스에 놓여 있습니다.
3. 핸들바를 해당 위치에 놓고 클램프 상단의 구멍 2개가 클램프 베이스의 구멍 2개와 정렬되도록 클램프 상단 1개를 홈이 있는 부분 위에 놓습니다.
4. 6MM 육각 렌치로 시계 방향으로 돌려 정렬된 각 구멍 세트에 볼트 1개를 삽입하되 완전히 조이지 않도록 합니다.
5. 다른 클램프 상단과 나머지 2개의 볼트로 3~4단계를 반복합니다.

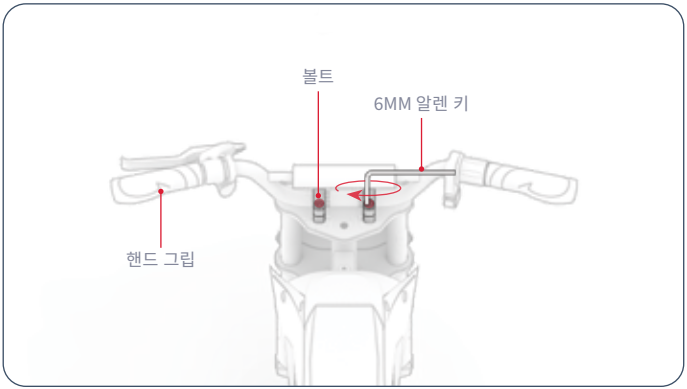

6. 핸들바가 클램프 베이스 내에서 핸드 그립이 중앙보다 높은 "U"자 모양이 될 때까지 핸들바를 돌려 라이더에게 이상적인 위치에 놓습니다.
   중요: 핸들바는 라이더가 손이 닿아 핸드브레이크를 쉽게 누를 수 있는 위치에 위치해야 합니다.
7. 4개의 볼트를 모두 육각 렌치로 시계 방향으로 돌려 완전히 조입니다.
8. 핸들바가 고정되어 있는지 확인합니다.

2.4 배터리 충전하기

참고: 이 제품을 처음 사용하기 전에 충전 표시등이 녹색으로 점등되어 충전이 완료되었음을 나타내더라도 **12시간** 동안 배터리를 충전하세요 .

최초 충전 세션이 끝나고 이후의 모든 충전 세션에서는 배터리가 완전히 충전될 때까지 충전하세요. 완전히 방전된 배터리의 경우 약 4시간이 걸립니다.

1. 제품의 충전 포트 커버를 당겨서 엽니다.
2. 충전기를 벽에 꽂은 다음 충전기 코드를 충전 포트에 꽂습니다.
3. 충전기의 표시등이 빨간색에서 녹색으로 바뀌면 배터리가 완전히 충전된 것입니다. 충전 포트에서 충전기 코드를 분리하고 벽면 콘센트에서 충전기의 플러그를 뽑습니다.
4. 충전 포트 덮개를 닫습니다.

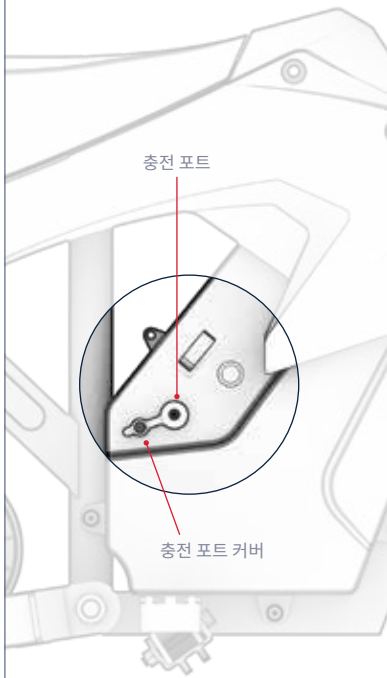

충전기의 충전 표시등이 켜집니다:	빨간색 조명 충전 ○	녹색 조명 충전 완료 ○

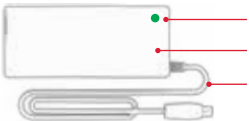

중요한 충전 참고 사항

- 배터리를 충전하지 않을 때는 항상 충전 포트를 닫아 두세요.
- 충전 중에는 절대로 제품을 켜지 마세요.
- 재배치 가능한 전원 탭을 사용하지 마세요.
- 배터리 상태를 최상으로 유지하려면 충전할 때마다 약 4시간 동안 배터리를 완전히 충전하세요.
- 제품을 밤새 또는 장시간 충전 상태로 두지 마세요.
- 배터리를 제거하거나 분해하려고 시도하지 마세요.
- 충전 주변 온도 범위: 32°F(0°C) - 104°F(40°C)
- 작동 주변 온도 범위: 14°F(-10°C)-104°F(40°C)
- 제품을 충전하지 않을 때는 항상 충전 포트 커버를 닫아 두세요.
- 유연한 전원 코드 또는 출력 케이블이 닳았거나 절연이 파손되었거나 기타 손상 징후가 있는 경우 이 제품을 사용하지 마세요.
- 충전기 라벨의 충전기 모델 번호가 위에 나열된 충전기 모델 번호와 일치하는지 확인하세요.
- 충전기 라벨에서 해당 충전기가 JETSON 모델과 호환되는지 확인합니다. 제품 프레임 또는 스탠딩 데크의 상단, 측면 또는 하단에 부착된 라벨에서 JETSON 모델의 이름과 SKU를 찾을 수 있습니다.

중요:

포함된 충전기 또는 JETSON에서 직접 구매한 충전기(JETSON 모델 번호: PJKDB24-CH, PJKDB24-CH-3)만 사용하십시오. 충전기는 COMING DATA에서 제조한 CP4210 또는 FUYUANDIAN POWER CO. LTD.에서 제조한 FY0424201000으로 표시되어 있어야 합니다.

⚠ 경고: 올바른 충전기를 사용하지 않으면 화재 및 폭발로 인해 재산 피해, 부상 및 사망에 이를 수 있습니다.



3. 준비를 클릭합니다.

3.1 승차 전 안전 점검

모든 여행 전에 다음과 같은 중요한 안전 점검을 실시하세요:

브레이크
- 브레이크가 제대로 작동하는지 확인합니다. 핸드브레이크 레버가 핸들바에 고정되어 있고 윤활유를 발라 쉽게 압축되도록 합니다.
- 브레이크를 밟으면 부드럽고 안전하게 바퀴를 멈출 수 있습니다.

풋 페그
- 풋 페그가 프레임에 단단히 고정되었는지 확인합니다

프레임 및 포크
- 프레임과 포크가 손상되거나 구부러지거나 부러지지 않았는지 확인합니다.
- 스템-포크 볼트가 과도하게 조여지지 않았는지 확인하세요. 볼트가 과도하게 조여지면 오작동이 발생하여 라이더의 안전이 위험해질 수 있습니다.
- 드라이브 시스템이 정상적으로 작동하고 프레임에 단단히 부착되어 있는지 확인합니다.

스티어링
- 핸들바와 휠이 일직선으로 회전하는지 확인합니다.
- 핸들바가 핸들바 클램프로 제자리에 고정되었는지 확인합니다.

휠 및 타이어
- 타이어가 과도하게 마모되었거나 손상된 흔적이 없는지 확인하세요.
- 타이어 공기압이 권장 공기압인 **36~40PSI** 이내로 주입되었는지 확인하세요.
- 휠 스포크가 부러지지 않았는지 확인합니다.
- 휠 림이 손상되거나 구부러지지 않았는지 확인합니다.
- 액슬 너트가 단단히 조여졌는지 확인합니다.
- 바퀴와 타이어에 이물질이 없는지 확인하세요.

체인
- 체인이 제대로 배치되어 있고 쉽게 회전하는지 확인하세요.
- 체인과 체인 부분에 이물질이 없는지 확인합니다.

3.2 타이어 공기압 및 공기 주입

첫 라이딩 전에 타이어에 공기를 주입하여 권장 공기압인 **36~40PSI** (평방인치당 파운드)가 되도록 해야 합니다. 라이딩을 시작하기 전에 게이지를 사용하여 타이어 공기압이 36~40PSI인지 확인하세요.

공기 추가하기

1. 한쪽 바퀴의 타이어 밸브에서 더스트 캡을 시계 반대 방향으로 돌려서 제거합니다. 따로 보관합니다.
2. 제조업체의 에어 펌프 지침에 따라 타이어에 공기를 주입하세요. 게이지로 주기적으로 점검하고 **36~40 PSI에** 도달할 때까지 공기를 계속 주입하세요.
3. 밸브에서 에어 펌프를 분리하고 더스트 캡을 시계 방향으로 돌려 밸브에 끼워 교체합니다.
4. 다른 타이어에도 이 과정을 반복합니다.

⚠ **중요:** 제품의 타이어에 공기를 주입할 때는 수동 공기 펌프만 사용하세요. 공기 압축기를 사용하면 타이어 튜브가 터질 수 있으므로 절대로 사용하지 마세요.

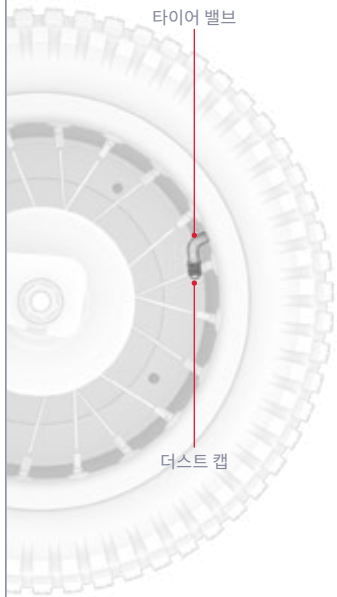

4. 운영 & 라이딩 지침.

4.1 전원 켜기 및 끄기

전원 버튼을 3초간 길게 눌러 더트 바이크를 켜거나 끕니다.

중요한 전원 참고 사항:
- 배터리 전원을 절약하려면 피트 스톱을 하거나 밤을 위해 더트 바이크를 보관할 때는 항상 전원을 꺼야 한다는 사실을 잊지 마세요.
- 더트 바이크와 함께 걸을 때는 전원을 꺼서 실수로 가속 스로틀을 비틀어 모터가 작동하지 않도록 주의하세요.

참고: 더트 바이크는 8분 동안 사용하지 않으면 자동으로 전원이 꺼집니다.

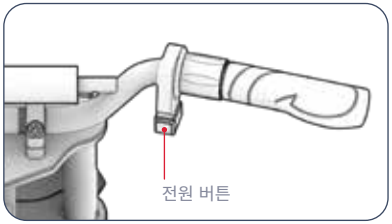

4.2 조명 활성화하기

조명 버튼을 빠르게 눌러 조명을 켜거나 끕니다.

4.3 배터리 표시등에 대한 이해

배터리 충전 표시를 통해 배터리 충전량을 확인할 수 있습니다.

배터리 표시기 조명	대략적인 잔여 충전 비율*
4 녹색 조명 ○○○○	76 - 100%
3 녹색 조명 ○○○	51 - 75%
2 녹색 조명 ○○	26 - 50%
1 녹색 빛 ○	<25% 지금 JETSON을 !충전하세요

중요: 배터리 충전량이 0%로 떨어지면 자전거의 전원이 꺼집니다. 다음 라이딩 전에 최대 전력으로 충전하세요(2.4절 참조).

*근사치일 뿐입니다. 사용 환경에 따라 다를 수 있습니다.

4.4 킥스탠드 사용

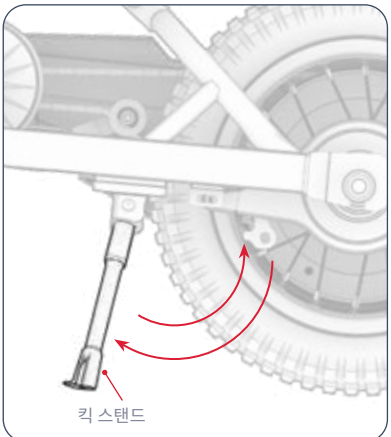

킥스탠드에 더트 바이크를 똑바로 세우려면 킥스탠드를 아래로 돌리고 더트 바이크를 그 위로 살짝 기울이세요. 킥스탠드를 올리려면 킥스탠드를 다시 위로 피벗합니다.

⚠ **중요:** 라이딩하기 전에 항상 킥스탠드를 들어 올려야 합니다.

4.5 라이딩

시동 및 가속하기: 가속 스로틀을 운전자 쪽으로 천천히 돌립니다.

중요: 스로틀을 더 많이 돌릴수록 모터가 더 많이 작동하여 더 빨리 주행할 **수** 있습니다. 갑작스러운 속도 급증을 피하려면 항상 스로틀을 서서히 돌리세요.

속도를 유지하려면: 스로틀을 안정적으로 잡습니다.

속도를 줄이려면: 스로틀을 부드럽게 밟습니다.

돌리려면: 핸들바를 왼쪽 또는 오른쪽으로 돌립니다.

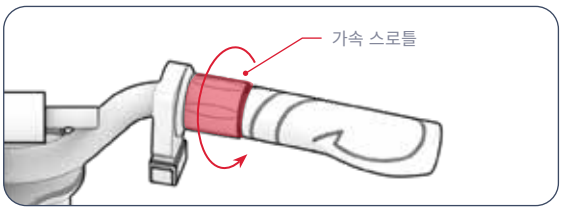

⚠ **중요:** 항상 발이 풋 페그에 고정된 상태로 라이딩하세요. 절대로 자전거 측면에 매달린 채로 라이딩하지 마세요. 본 제품은 보행자가 밀집한 지역이나 자동차 및 차량 통행이 많은 도로에서 주행해서는 안 됩니다.

4.6가지 속도 모드 변경

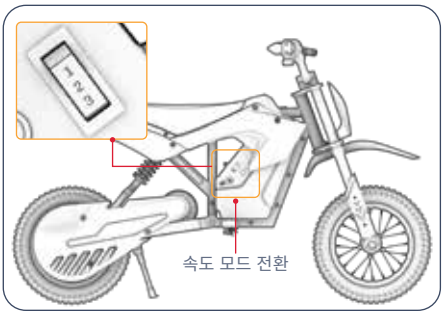

- 3가지 속도 모드가 있으며, 각 모드에는 더트 바이크가 주행할 수 있는 최대 속도가 있습니다.
- 속도 모드를 변경하려면 속도 모드 스위치를 토글합니다.

모드 1	모드 2	모드 3
최대 5.0 MPH (8.0KM/H)	최대 7.5 MPH (12.1KM/H)	최대 14.0 MPH (22.5KM/H)

4.7 브레이크 사용

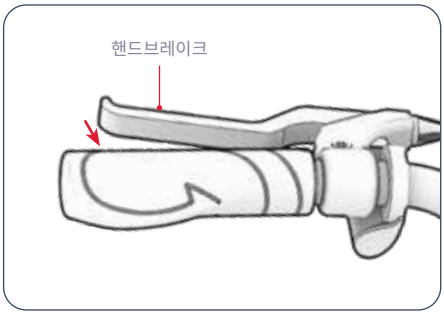

- 핸드 브레이크를 부드럽게 밟아 속도를 줄입니다
- 더 세게 꽉 쥐면 완전히 멈춥니다.
- 갑작스러운 움직임을 피하려면 핸드브레이크를 서서히 밟아주세요.

4.8 헬멧 안전

라이더는 항상 헬멧을 착용해야 합니다.



위치가 부적절합니다:
이마가 노출되어 있습니다.
넘어지면 심각한 부상을
입을 수 있습니다.



올바른 위치 지정:
이마가 가려짐
헬멧을 쓰고 있습니다.

*헬멧, 적절한 복장, 신발, 안전 장비를 착용하세요. 바퀴에 걸리거나 바퀴 밑으로 들어갈 수 있는 옷은 피하세요. 앞코가 닫힌 플랫 슈즈를 착용하는 것이 좋습니다. 사고 발생 시 부상을 방지하기 위해 ASTM F1492 인증 헬멧과 보호 장비를 착용하세요.

4.9 속도 및 실행 시간 극대화

이상적인 조건에서 달성할 수 있는 최대 속도는 14.0MPH(22.5KM/H)이며 배터리 충전당 최대 주행 시간은 30분입니다.

라이딩 표면

거친 노면을 주행하면 마찰이 발생하여 속도가 느려지고 모터가 더 열심히 작동해야 하므로 배터리가 더 빨리 소모될 수 있습니다. 가능하면 매끄러운 라이딩 표면을 선택하세요.

운반 무게

- 무게(라이더와 화물)가 많을수록 달성 가능한 실행 시간이 줄어듭니다.
- 최대 실행 시간과 속도는 운반 중량이 140파운드(63.5KG) 이하일 때 달성할 수 있습니다.

라이딩 스타일

자주 시작하고 중지하면 실행 시간이 줄어듭니다.

공기 온도

라이딩 및 제품 보관에 이상적인 온도는 50°F~75°F(10°C~23.9°C) 사이입니다.

경사

모터는 평평한 구간이나 내리막길보다 오르막길에서 더 열심히 작동해야 합니다.

배터리 유지 관리

라이딩 후 적시에 배터리를 충전하면 배터리 용량과 전력을 유지하는 데 도움이 됩니다.

관리 및 유지 관리.

Jetson을 원활하고 안전하게 주행할 수 있도록 잘 관리하세요. 방법은 다음과 같습니다:

Jetson 다루기

- 제품을 심한 진동이나 강한 물리적 충격에 노출시키지 마세요.
- 배터리를 분해하지 마세요.
- 제품을 물과 습기가 닿지 않는 곳에 보관하세요.
- 파손을 방지하기 위해 매끄럽고 평평한 표면에서 주행하세요.
- 제품을 바퀴, 시트 및/또는 핸들바를 잡고 운반하지 마세요.
- 모터와 핸들바 구성품을 연결하는 배선이 당겨지거나 걸리지 않도록 주의하세요.

보관 지침

- 제품을 장기간 보관하기 전에 배터리를 완전히 충전하세요.
- 장기간 보관할 때는 한 달에 한 번씩 배터리를 완전히 충전하세요.
- 제품을 덮어 먼지로부터 보호하세요.
- 제품을 실내의 건조한 곳에 50°F - 90°F(10°C - 35°C) 사이의 온도에 보관하세요.

JETSON 청소

- 시트 및 프레임 - 먼지가 없는 젖은 천이나 소독용 알코올을 적신 천으로 닦습니다. 그다음 먼지가 없는 마른 천으로 닦습니다.
- 핸들바 - 먼지가 없는 젖은 천을 사용하여 중성 비누로 닦아냅니다. 여분의 비누는 별도의 젖은 천으로 제거합니다.
- 휠 구성품 - 먼지가 없는 젖은 천으로 닦아주세요.
- 타이어 - 먼지가 없는 젖은 천으로 닦아주세요. 타이어 광택제나 클리너를 사용할 수도 있습니다.

⚠ **경고:** 제품에 직접 물을 뿌리거나 바르지 마세요. 물로 인해 배선, 배터리함, 라이트가 손상될 수 있으며 프레임의 성능 저하로 인해 오작동이 발생하여 라이더의 안전이 위험해질 수 있습니다.

⚠ 배터리 주의 사항

제품에는 리튬 이온 배터리가 장착되어 있습니다. 취급 시 주의하세요.

- 제품을 불이나 과도한 열이 닿지 않는 곳에 보관하세요.
- 강한 물리적 충격, 심한 진동 또는 충격을 피하세요.
- 물이나 습기로부터 제품을 보호하세요.
- 제품을 다른 물체 위나 아래에 쌓아두거나 보관하지 마세요.
- 제품이나 배터리를 분해하지 마세요.
- 제품을 일반 쓰레기와 함께 폐기하지 마세요. 제품을 전용 전자 폐기물 처리 시설이나 배터리 재활용 센터로 가져가세요. 가까운 폐기 장소에 대한 자세한 정보는 해당 지역 지자체 또는 폐기물 운반업체에 문의하세요.
- 제품의 배터리가 뜨거워지거나 과열 징후가 나타나거나, 냄새나 이상한 소리가 나거나, 액체나 가스가 새거나, 모양이나 색이 변하면 즉시 교체하세요:
  1. 사용 중이라면 즉시 제품 사용을 중단하세요. 충전 케이블이 꽂혀 있으면 제품에서 분리하세요.
  2. 제품 사용을 중단합니다.
  3. 안전하다면 제품을 가연성 물질에서 멀리 떨어진 깨끗한 공간으로 옮깁니다.
  4. 지역 응급 서비스에 도움을 요청하세요.
  5. 누출된 배터리 전해액과 접촉한 눈이나 피부 부위를 흐르는 깨끗한 물로 철저히 씻고 추가적인 치료를 받습니다.
- 배터리에 문제가 있는 경우 JETSON 케어 팀에 문의하세요.

당사와 연결하세요.

RIDEJETSON.COM/SUPPORT
RIDEJETSON.COM/CHAT

1-844-585-7462

소셜 미디어에서 @ridejetson 을 팔로우하여 환상적인 혜택, 경품 및 모든 최신 젯슨 소식을 알아보세요.

라이딩이 마음에 드시나요?

다음 주소로 리뷰를 남겨주세요
ridejetson.com/reviews.
여러분의 의견을 기다리겠습니다!
#MakeMoves


JETSON

PRZEWODNIK PODCZAS JAZDY.

WAŻNE:
Przeczytaj uważnie i zachowaj
do wykorzystania w przyszłości.

JETSON

HORIZON

Elektryczny rower terenowy.

SKU MODELU: JKDB24-BB | JKDB24-BLK

NASZA NAJLEPSZA DWÓJKA ZASADY JAZDY:

BĄDŹ BEZPIECZNY.
MIŁEJ ZABAWY!

WYPRODUKOWANO W SAMUT PRAKARN, TAJLANDIA
IMPORTOWANE PRZEZ TRURIDE TECH LLC.
PO BOX 461, JERSEY CITY, NJ 07302-9998

KOD DATY: 08/2025
DOCUMENT EDITION: V2.1
WYPRODUKOWANO W TAJLANDII

© 2025, TRURIDE TECH. WSZELKIE PRAWA ZASTRZEŻONE. WYPRODUKOWANO DLA TRURIDE TECH LLC.
JETSON® JEST ZASTRZEŻONYM ZNAKIEM TOWAROWYM UŻYWANYM NA LICENCJI JETSTREAM BRANDS LLC.
ŻADNA CZĘŚĆ NINIEJSZEGO DOKUMENTU, W TYM KSZTAŁT, GRAFIKA I PROJEKT, NIE MOŻE BYĆ POWIELANA
ANI PRZESYŁANA W JAKIEJKOLWIEK FORMIE LUB W JAKIKOLWIEK SPOSÓB.



Zawartość

Ostrzeżenia dotyczące bezpieczeństwa 4
Zakres gwarancji i rejestracja produktu 7
1. Informacje o produkcie
1.1 Przegląd produktów 8
1.2 Specyfikacja produktu 10
1.3 Zasoby online 10
2. Instrukcje instalacji
2.1 Uwagi początkowe 11
2.2 Przydatność dla kierowcy 11
2.3 Mocowanie kierownicy 12
2.4 Ładowanie akumulatora 14
3. Przygotowanie do jazdy
3.1 Kontrole bezpieczeństwa przed jazdą 16
3.2 Ciśnienie i pompowanie opon 17
4. Instrukcja obsługi i jazdy
4.1 Włączanie i wyłączanie zasilania 18
4.2 Aktywacja świateł 18
4.3 Zrozumienie wskaźników naładowania akumulatora 19
4.4 Korzystanie z podpórki 19
4.5 Jazda 20
4.6 Zmiana trybów prędkości 21
4.7 Korzystanie z hamulca 21
4.8 Bezpieczeństwo kasków 22
4.9 Maksymalizacja prędkości i czasu pracy 22
Pielęgnacja i konserwacja 23
Połącz się z nami 25

OSTRZEŻENIA DOTYCZĄCE BEZPIECZEŃSTWA.

ZACHOWAĆ TE INSTRUKCJE.

INSTRUKCJE DOTYCZĄCE RYZYKA POŻARU LUB OBRAŻEŃ CIAŁA ORAZ WAŻNE INSTRUKCJE BEZPIECZEŃSTWA

- Przed użyciem należy uważnie przeczytać instrukcję obsługi i ostrzeżenia dotyczące bezpieczeństwa oraz upewnić się, że wszystkie instrukcje bezpieczeństwa zostały zrozumiane i zaakceptowane. Użytkownik ponosi odpowiedzialność za wszelkie straty lub uszkodzenia spowodowane niewłaściwym użytkowaniem.
- **Niewłaściwa ładowarka może spowodować pożar i wybuch, a w konsekwencji uszkodzenie mienia, obrażenia ciała i śmierć.**
- Przed każdym cyklem pracy operator powinien przeprowadzić kontrole przed rozpoczęciem pracy określone przez producenta: Czy wszystkie osłony i klocki hamulcowe dostarczone pierwotnie przez producenta znajdują się na właściwym miejscu i są w stanie nadającym się do użytku; Czy układ hamulcowy działa prawidłowo; Czy wszystkie osłony osi, osłony łańcucha lub inne osłony lub osłony dostarczone przez producenta znajdują się na właściwym miejscu i są w stanie nadającym się do użytku; Czy opony są w dobrym stanie, odpowiednio napompowane i mają wystarczający bieżnik; Obszar, na którym produkt ma być obsługiwany, powinien być bezpieczny i odpowiedni do bezpiecznej obsługi.
- Podzespoły powinny być konserwowane i naprawiane zgodnie ze specyfikacjami producenta i przy użyciu wyłącznie autoryzowanych przez producenta części zamiennych, a montaż powinien być wykonywany przez dealerów lub inne wykwalifikowane osoby.
- Ostrzeżenie przed ładowaniem baterii nienadających się do ponownego ładowania.
- Nie dopuszczaj do kontaktu rąk, stóp, włosów, części ciała, odzieży lub podobnych przedmiotów z ruchomymi częściami, kołami lub układem napędowym, gdy silnik pracuje.
- Ten produkt nie powinien być używany przez dzieci lub osoby o ograniczonych zdolnościach fizycznych, sensorycznych lub umysłowych, lub nieposiadające doświadczenia i wiedzy, chyba że są one nadzorowane lub zostały poinstruowane (IEC 60335-1/A2:2006).
- Dzieci bez nadzoru nie powinny bawić się produktem (IEC 60335-1/A2:2006).
- Wymagany jest nadzór osoby dorosłej.
- Jednostki nie mogą być używane do wykonywania wyścigów, jazdy kaskaderskiej lub innych manewrów, które mogą spowodować utratę kontroli lub niekontrolowane działania lub reakcje operatora/pasażera.
- Nigdy nie używać w pobliżu pojazdów silnikowych.
- Unikać ostrych nierówności, kratek ściekowych i nagłych zmian powierzchni. Produkt może się nagle zatrzymać.
- Należy unikać ulic i nawierzchni pokrytych wodą, piaskiem, żwirem, brudem, liśćmi i innymi odpadami. Mokra nawierzchnia pogarsza przyczepność, hamowanie i widoczność.
- Należy unikać jazdy w pobliżu łatwopalnych gazów, pary, cieczy lub pyłów, które mogą spowodować pożar.
- Operatorzy muszą stosować się do wszystkich zaleceń i instrukcji producenta, a także przestrzegać wszystkich przepisów prawa i rozporządzeń: Jednostki bez świateł przednich mogą być eksploatowane wyłącznie w warunkach odpowiedniej widoczności w świetle dziennym; Właściciele zachęca się do wyróżniania (w celu zapewnienia widoczności) za pomocą oświetlenia, świateł odblaskowych, a w przypadku jednostek o niskim poziomie jazdy - flag sygnalizacyjnych na elastycznych maszt ach.
- Osoby z następującymi schorzeniami powinny zostać ostrzeżone, aby nie wykonywać operacji: Osoby ze schorzeniami serca; Kobiety w ciąży; Osoby z dolegliwościami głowy, pleców lub szyi lub osoby, które

wcześniej przeszły operacje tych części ciała; oraz osoby z jakimikolwiek schorzeniami psychicznymi lub fizycznymi, które mogą sprawić, że będą podatne na obrażenia lub osłabić ich sprawność fizyczną lub umysłową, aby rozpoznać, zrozumieć i wykonać wszystkie instrukcje bezpieczeństwa oraz być w stanie przyjąć zagrożenia związane z użytkowaniem urządzenia.

- Nie jeździć w nocy.
- Nie jeździć po spożyciu alkoholu lub zażyciu leków na receptę.
- Podczas jazdy nie należy przewozić żadnych przedmiotów.
- Nigdy nie używaj produktu boso.
- Należy zawsze nosić obuwie i mieć zawiązane sznurowadła.
- Upewnij się, że Twoje stopy są zawsze bezpiecznie umieszczone na pokładzie.
- Operatorzy powinni zawsze używać odpowiedniej odzieży ochronnej, w tym m.in. kasku z odpowiednim certyfikatem oraz innego wyposażenia zalecanego przez producenta: Należy zawsze nosić sprzęt ochronny, taki jak kask, nakolanniki i ochraniacze na łokcie.
- Zawsze ustępuj pierwszeństwa pieszym.
- Zwracaj uwagę na rzeczy znajdujące się przed Tobą i daleko od Ciebie.
- Podczas jazdy nie wolno rozpraszać się, np. odbierać telefonu lub wykonywać innych czynności.
- Produkt nie może być używany przez więcej niż jedną osobę.
- Podczas jazdy z innymi kierowcami należy zawsze zachować bezpieczną odległość, aby uniknąć kolizji.
- Podczas skręcania należy zachować równowagę.
- Jazda z nieprawidłowo wyregulowanymi hamulcami jest niebezpieczna i może skutkować poważnymi obrażeniami lub śmiercią.
- Hamulec może nagrzewać się podczas pracy, dlatego nie należy dotykać hamulca gołą skórą.
- Zbyt mocne lub zbyt gwałtowne naciśnięcie hamulca może zablokować koło, co może spowodować utratę kontroli nad pojazdem i upadek. Nagłe lub nadmierne naciśnięcie hamulca może spowodować obrażenia lub śmierć.
- Jeśli hamulec poluzuje się, wyreguluj go za pomocą klucza sześciokątnego, śrubokręta lub innego odpowiedniego narzędzia lub skontaktuj się z zespołem obsługi klienta Jetson.
- Natychmiast wymieniaj zużyte lub uszkodzone części.
- Przed jazdą należy sprawdzić, czy wszystkie etykiety bezpieczeństwa są prawidłowe i zrozumiałe.
- Właściciel zezwala na użytkowanie i obsługę urządzenia po wykazaniu, że operatorzy są w stanie zrozumieć i obsługiwać wszystkie elementy urządzenia przed jego użyciem.
- Nie jeździć bez odpowiedniego przeszkolenia. Nie jeździć z dużymi prędkościami, po nierównym terenie ani po pochyłościach. Nie należy wykonywać akrobacji ani gwałtownie skręcać.
- Zalecany do ładowania w pomieszczeniach.
- Zalecany do użytku na zewnątrz.
- Długotrwałe wystawienie na działanie promieni UV, deszczu i czynników atmosferycznych może spowodować uszkodzenie materiałów obudowy.
- Rowery elektryczne nieprzeznaczone do użytku na dużych wysokościach, które mogą wymagać zwiększonych odstępów elektrycznych w obwodach elektrycznych, muszą wskazywać, że nie są przeznaczone do użytku na wysokości większej niż 2000 m nad poziomem morza.
- Należy używać wyłącznie baterii określonych przez producenta.
- PRZECHOWYWAĆ W POMIESZCZENIU, GDY NIE JEST UŻYWANY. POZOSTAWIĆ W POMIESZCZENIU PODCZAS ŁADOWANIA LUB BEZ JAZDY.
- **AVERTISSEMENT** - Risque d'incendie - Aucune des pieces ne peut être réparée par l'utilisateur**.**
- **OSTRZEŻENIE** - Ryzyko pożaru - Brak części serwisowanych przez użytkownika.
- Waga rowerzysty nie powinna przekraczać 63,50 kg (140 funtów).

MODYFIKACJE

Nie należy podejmować prób demontażu, modyfikacji, naprawy lub wymiany urządzenia lub jego elementów bez instrukcji zespołu Jetson Care Team. Spowoduje to unieważnienie gwarancji i może prowadzić do nieprawidłowego działania, które może spowodować obrażenia.

DODATKOWE ŚRODKI OSTROŻNOŚCI DOTYCZĄCE OBSŁUGI

Nie należy podnosić produktu z podłoża, gdy jest on włączony, a koła są w ruchu. Może to doprowadzić do swobodnego obracania się kół, co może spowodować obrażenia ciała u użytkownika lub innych osób znajdujących się w pobliżu. Nie wskakiwać na produkt ani nie zeskakiwać z niego podczas użytkowania. Podczas pracy należy zawsze trzymać stopy mocno osadzone na podnóżku. Przed użyciem należy zawsze sprawdzić poziom naładowania akumulatora.

UTYLIZACJA ZUŻYTEGO AKUMULATORA



Bateria może zawierać niebezpieczne substancje, które mogą zagrażać środowisku i zdrowiu ludzkiemu. Ten symbol umieszczony na baterii i/ lub opakowaniu oznacza, że zużyta bateria nie może być traktowana jako odpad komunalny. Baterie powinny być utylizowane w odpowiednim punkcie zbiórki w celu recyklingu. Zapewnienie prawidłowej utylizacji zużytych baterii pomoże zapobiec potencjalnym negatywnym konsekwencjom dla środowiska i zdrowia ludzkiego. Recykling materiałów pomoże chronić zasoby naturalne. Aby uzyskać więcej informacji na temat recyklingu zużytych baterii, należy skontaktować się z lokalnym zakładem utylizacji odpadów.

ZAWIADOMIENIE O ZGODNOŚCI

To urządzenie jest zgodne z częścią 15 przepisów FCC. Jego działanie podlega następującym dwóm warunkom: (1) urządzenie nie może powodować szkodliwych zakłóceń oraz (2) urządzenie musi akceptować wszelkie odbierane zakłócenia, w tym zakłócenia, które mogą powodować niepożądane działanie. Ostrzeżenie: Zmiany lub modyfikacje tego urządzenia, które nie zostały wyraźnie zatwierdzone przez stronę odpowiedzialną za zgodność, mogą unieważnić prawo użytkownika do korzystania z urządzenia.

UWAGA: To urządzenie zostało przetestowane i uznane za zgodne z ograniczeniami dla urządzeń cyfrowych klasy B, zgodnie z częścią 15 przepisów FCC. Ograniczenia te mają na celu zapewnienie rozsądnej ochrony przed szkodliwymi zakłóceniami w instalacjach domowych. To urządzenie generuje, wykorzystuje i może emitować energię o częstotliwości radiowej, a jeśli nie jest zainstalowane i używane zgodnie z instrukcjami, może powodować szkodliwe zakłócenia w komunikacji radiowej. Nie ma jednak gwarancji, że zakłócenia nie wystąpią w konkretnej instalacji. Jeśli to urządzenie powoduje szkodliwe zakłócenia w odbiorze radiowym lub telewizyjnym, co można stwierdzić poprzez wyłączenie i włączenie urządzenia, zachęca się użytkownika do podjęcia próby usunięcia zakłóceń za pomocą jednego lub kilku z poniższych środków:

- Zmiana orientacji lub położenia anteny odbiorczej.
- Zwiększenie odległości między urządzeniem a odbiornikiem.
- Podłącz urządzenie do gniazda w obwodzie innym niż ten, do którego podłączony jest odbiornik.
- Skonsultuj się ze sprzedawcą lub doświadczonym technikiem radiowo-telewizyjnym w celu uzyskania pomocy.
- Aby zapewnić zgodność z ograniczeniami FCC klasy B, z tym urządzeniem muszą być używane kable ekranowane.

⚠ OSTRZEŻENIE:

Niezastosowanie się do poniższych instrukcji może spowodować obrażenia dziecka lub innych osób.

- Podczas montażu małe części należy trzymać z dala od dzieci.
- Akcesoria muszą być montowane i demontowane przez osobę dorosłą.
- Należy często sprawdzać produkt pod kątem uszkodzeń.

*** WYMAGANY MONTAŻ PRZEZ OSOBĘ DOROSŁĄ.**

⚠ OSTRZEŻENIE:

Aby zmniejszyć ryzyko obrażeń, wymagany jest nadzór osoby dorosłej. Nigdy nie używaj na drogach, w pobliżu pojazdów silnikowych, na lub w pobliżu stromych pochyłości lub schodów, basenów lub innych zbiorników wodnych; zawsze noś obuwie i nigdy nie pozwalaj na więcej niż 1 rowerzystę.

WAŻNE INSTRUKCJE BEZPIECZEŃSTWA

OSTRZEŻENIE - Podczas korzystania z tego produktu należy zawsze przestrzegać podstawowych środków ostrożności, w tym poniższych:

(A) Przed użyciem produktu należy przeczytać wszystkie instrukcje.

(B) Aby zmniejszyć ryzyko obrażeń, konieczny jest ścisły nadzór, gdy produkt jest używany w pobliżu dzieci.

(C) Nie wkładać palców ani dłoni do produktu.

(D) Nie używaj tego produktu, jeśli elastyczny przewód zasilający lub wyjściowy jest postrzępiony, ma przerwaną izolację lub inne oznaki uszkodzenia.

(E) W przypadku wszystkich urządzeń instrukcje powinny wskazywać: To urządzenie nie jest przeznaczone do użytku w temperaturach otoczenia poniżej -10°C (14°F) lub powyżej temperatury otoczenia 40°C (104°F).

(F) W przypadku wszystkich urządzeń, instrukcje powinny wskazywać: Akumulator jest przeznaczony do ładowania, gdy temperatura otoczenia wynosi od 0°C (32°F) do 40°C (104°F). Nigdy nie należy ładować akumulatora, gdy temperatura otoczenia wykracza poza ten zakres.

CALIFORNIA PROPOSITION 65

⚠ OSTRZEŻENIE:

TEN PRODUKT MOŻE NARAZIĆ UŻYTKOWNIKA NA DZIAŁANIE SUBSTANCJI CHEMICZNYCH, W TYM KADMU, O KTÓRYM STAN KALIFORNIA WIE, ŻE POWODUJE RAKA I WADY WRODZONE LUB INNE SZKODY REPRODUKCYJNE. WIĘCEJ INFORMACJI MOŻNA ZNALEŹĆ NA STRONIE: WWW.P65WARNINGS.CA.GOV.

GWARANCJA I REJESTRACJA PRODUKTU.

OGÓLNA OGRANICZONA GWARANCJA

TWÓJ NOWY PRODUKT JETSON JEST OBJĘTY GWARANCJĄ NA WADY MATERIAŁOWE I PRODUKCYJNE, JAK WSKAZANO NA STRONIE RIDEJETSON.COM/WARRANTY , PRZEZ OKRES OD DATY PIERWOTNEGO ZAKUPU DETALICZNEGO, JEŚLI JEST UŻYWANY ZGODNIE Z INSTRUKCJAMI OBSŁUGI JETSON (PATRZ RIDEJETSON.COM/SUPPORT). **W RAMACH NINIEJSZEJ GWARANCJI UŻYTKOWNIK MOŻE KIEROWAĆ SWOJE ROSZCZENIA DO FIRMY JETSON NAWET W SYTUACJACH, W KTÓRYCH PRODUKT JETSON ZOSTAŁ ZAKUPIONY OD JEDNEGO Z NASZYCH AUTORYZOWANYCH SPRZEDAWCÓW.** ABY ZAPOZNAĆ SIĘ Z PEŁNYMI WARUNKAMI NASZEJ GWARANCJI, ODWIEDŹ STRONĘ RIDEJETSON.COM/WARRANTY.

REJESTRACJA PRODUKTU

ZAREJESTRUJ SWÓJ NOWY JETSON, ABY SZYBKO UZYSKAĆ SPERSONALIZOWANE WSPARCIE PRODUKTOWE I GWARANCYJNE. WYKONAJ SWÓJ RUCH NA RIDEJETSON.COM/PAGES/REGISTRATION.

Aby korzystać z produktu gwarancji lub zapytać o zakres gwarancji, skontaktuj się z nami bezpośrednio.

www.ridejetson.com

1. O TWÓJ PRODUKT.

1.1 Przegląd produktów

1. KIEROWNICA*
2. ZACISK KIEROWNICY* (×2; LEWY I PRAWY)
3. PŁYTA PRZEDNIA
4. BŁOTNIK
5. WIDELEC PRZEDNI
6. KOŁO (×2; PRZÓD ORAZ TYŁ)
7. ZAWÓR OPONY Z KAPTURKIEM PRZECIWPYŁOWYM (×2; PRZÓD I TYŁ)
8. ELASTYCZNY KOŁEK POD STOPĘ (×2; LEWY I PRAWY)
9. PODPÓRKA
10. ŁAŃCUCH
11. AMORTYZATOR
12. SIEDZENIE
13. ŚWIATŁA RAMKI
14. PORT ŁADOWANIA Z OSŁONĄ
15. PRZEŁĄCZNIK TRYBU PRĘDKOŚCI
16. PRZYCISK OŚWIETLENIA
17. HAMULEC RĘCZNY
18. WSKAŹNIK NAŁADOWANIA AKUMULATORA
19. PRZEPUSTNICA PRZYSPIESZENIA
20. PRZYCISK ZASILANIA
21. ŁADOWARKA

W zestawie narzędzia, sprzęt i części do montażu, regulacji i konserwacji:



KLUCZ IMBUSOWY 6 MM



ŚRUBA (×4)



PODSTAWA ZACISKU (×2)



ZACISK GÓRNY (×2)

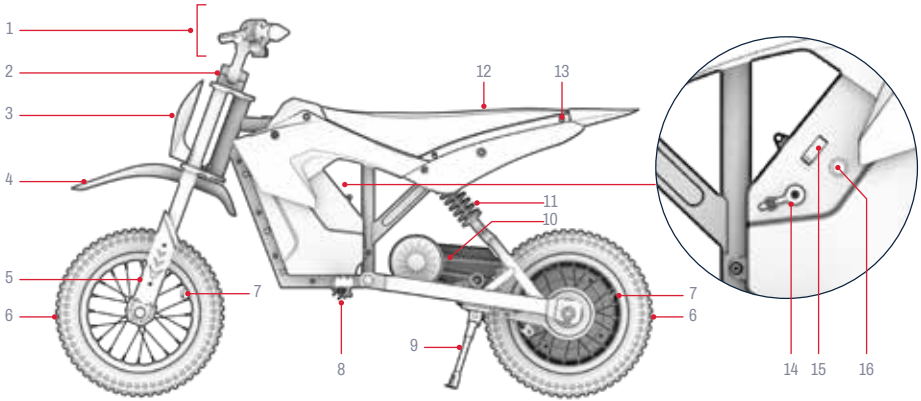

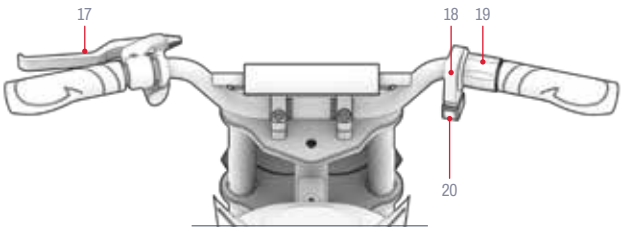

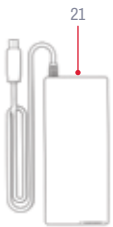

UWAGA: ZDJĘCIA MOGĄ NIE ODZWIERCIEDLAĆ DOKŁADNEGO WYGLĄDU RZECZYWISTEGO PRODUKTU.
**NIE JEST WSTĘPNIE PRZYMOCOWANY; WYMAGA MONTAŻU.*

PLK

1.2 Specyfikacja produktu

- WYMIARY PRODUKTU:
  43.3 IN (L) × 23.6 IN (W) × 27.5 IN (H) |
  110 CM (L) × 60 CM (W) × 69.8 CM (H)
- WYSOKOŚĆ KIEROWNICY: 31,5 CALA | 80 CM
- WYSOKOŚĆ SIEDZISKA: 21,1 CALA | 53,4 CM
- WAGA PRODUKTU: 39,4 LB | 17,8 KG
- ROZMIAR OPONY: 12 CALI | 30,5 CM
- TYP HAMULCA: HAMULEC RĘCZNY
- LIMIT WAGI: 140 FUNTÓW | 63,5 KG
- ZALECANY WIEK: 13+
- PRĘDKOŚĆ MAKSYMALNA: 14 MPH* | 22,5 KM/H*
- MAKSYMALNY CZAS PRACY: 30 MINUT*
- CZAS ŁADOWANIA: DO 4 GODZIN
- ZALECANE CIŚNIENIE W OPONACH: 36-40 PSI
- WODOODPORNOŚĆ: IPX4
- CERTYFIKAT UL: UL2271
- ŁADOWARKA: UL LISTED, 42V 1.0A

**CZAS PRACY PRODUKTU, PRĘDKOŚĆ, ŻYWOTNOŚĆ BATERII I INNE SPECYFIKACJE MOGĄ SIĘ RÓŻNIĆ W ZALEŻNOŚCI OD WARUNKÓW JAZDY. WIĘCEJ INFORMACJI NA TEMAT WARUNKÓW, KTÓRE MOGĄ WPŁYWAĆ NA WYDAJNOŚĆ, ZNAJDUJE SIĘ W SEKCJI 4.9.*

1.3 Zasoby online

Skanowanie w poszukiwaniu najbardziej zaktualizowany produkt materiały wdrożeniowe i zasoby wsparcia.

Instrukcję obsługi można znaleźć na stronie https://cdn.shopify.com/s/files/1/2530/6734/files/HORIZON-MANUAL_WEB-1748615957147.pdf

Naszą kolekcję podręczników użytkownika można znaleźć na stronie https://ridejetson.com/pages/product-manuals

2. INSTRUKCJE INSTALACJI.

2.1 Uwagi początkowe

- ROZPOCZNIJ SWOJĄ PRZYGODĘ WE WŁAŚCIWY SPOSÓB. PRZED UŻYCIEM TEGO PRODUKTU NALEŻY UWAŻNIE PRZECZYTAĆ CAŁĄ INSTRUKCJĘ OBSŁUGI, W TYM OSTRZEŻENIA DOTYCZĄCE BEZPIECZEŃSTWA. UPEWNIJ SIĘ, ŻE ROZUMIESZ, AKCEPTUJESZ I PRZESTRZEGASZ WSZYSTKICH ZASAD:
  - ZALECENIA PRODUCENTA.
  - INSTRUKCJE BEZPIECZEŃSTWA I OSTRZEŻENIA.
  - LOKALNE PRZEPISY I ROZPORZĄDZENIA DOTYCZĄCE JAZDY I EKSPLOATACJI.

- PRZED ROZPOCZĘCIEM MONTAŻU NALEŻY USUNĄĆ WSZYSTKIE ELEMENTY OPAKOWANIA OCHRONNEGO.

- KIERUNKI PODANE W NINIEJSZEJ INSTRUKCJI - PRAWA, LEWA, PRZÓD/PRZÓD I TYŁ/TYŁ - SĄ ZORIENTOWANE TAK, JAK WIDZI JE ROWERZYSTA SIEDZĄCY NA MOTOCYKLU TERENOWYM. NA PRZYKŁAD "PRAWA STRONA" ROWERU DIRT BIKE TO STRONA, PO KTÓREJ ZNAJDUJE SIĘ PRAWA RĘKA KIEROWCY.

- ŁATWIEJ JEST ZŁOŻYĆ ROWER DIRTOWY, GDY JEST ON USTAWIONY PIONOWO NA PODPÓRCE. (SEKCJA 4.3)

2.2 Przydatność dla kierowcy

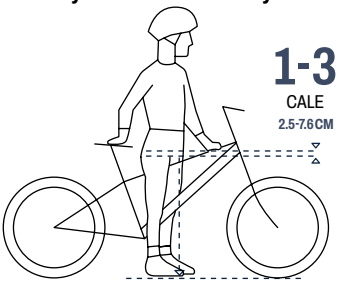

Aby zapewnić bezpieczną i wygodną jazdę, pomiędzy kroczem a górną rurą ramy roweru powinien znajdować się odstęp wynoszący co najmniej 1 - 3 cale (2.5 - 7.6 cm), gdy rowerzysta stoi na rowerze z obiema stopami płasko na ziemi.

2.3 Mocowanie kierownicy

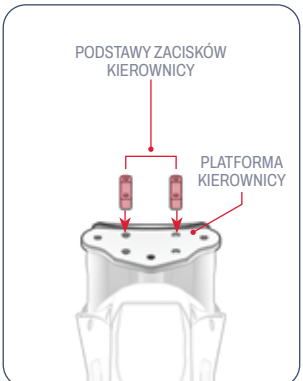

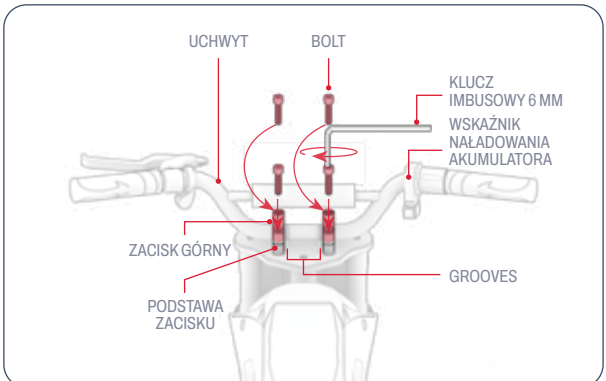

1. UMIEŚĆ 2 PODSTAWY ZACISKÓW NA PLATFORMIE KIEROWNICY W TAKI SPOSÓB, ABY PŁASKA STRONA SPOCZYWAŁA NA PLATFORMIE, A 2 OTWORY W KAŻDEJ PODSTAWIE ZACISKÓW BYŁY WYRÓWNANE Z 2 OTWORAMI PO KAŻDEJ STRONIE PLATFORMY KIEROWNICY.
2. NIE NARUSZAJĄC PODSTAW ZACISKÓW, PODNIEŚ KIEROWNICĘ NA PODSTAWY W TAKI SPOSÓB, ABY SPEŁNIONE BYŁY NASTĘPUJĄCE WARUNKI:
   - WSKAŹNIK NAŁADOWANIA AKUMULATORA ZNAJDUJE SIĘ PO PRAWEJ STRONIE MOTOCYKLA.
   - DWA ROWKOWANE OBSZARY NA DOLE KIEROWNICY SPOCZYWAJĄ W PODSTAWACH ZACISKÓW.
3. TRZYMAJĄC KIEROWNICĘ W TEJ POZYCJI, UMIEŚĆ 1 GÓRNĄ CZĘŚĆ ZACISKU NAD ROWKOWANYM OBSZAREM, TAK ABY 2 OTWORY W GÓRNEJ CZĘŚCI ZACISKU BYŁY WYRÓWNANE Z 2 OTWORAMI W PODSTAWIE ZACISKU.
4. WŁÓŻ, ALE NIE DOKRĘCAJ DO KOŃCA 1 ŚRUBY DO KAŻDEGO ZESTAWU WYRÓWNANYCH OTWORÓW, OBRACAJĄC JĄ ZGODNIE Z RUCHEM WSKAZÓWEK ZEGARA ZA POMOCĄ KLUCZA IMBUSOWEGO 6 MM.
5. POWTÓRZ KROKI 3 - 4 Z DRUGĄ GÓRNĄ CZĘŚCIĄ ZACISKU I POZOSTAŁYMI 2 ŚRUBAMI.

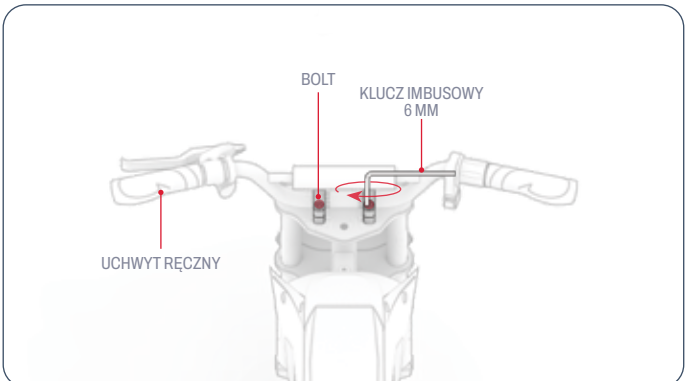

6. OBRÓĆ KIEROWNICĘ W PODSTAWIE ZACISKU, AŻ UŁOŻY SIĘ W KSZTAŁT LITERY "U" Z UCHWYTAMI DŁONI WYŻEJ NIŻ ŚRODEK I BĘDZIE IDEALNIE USTAWIONA DLA ROWERZYSTY. **WAŻNE:** KIEROWNICA POWINNA BYĆ USTAWIONA W TAKI SPOSÓB, ABY KIEROWCA MÓGŁ ŁATWO DOSIĘGNĄĆ I NACISNĄĆ HAMULEC RĘCZNY.
7. CAŁKOWICIE DOKRĘĆ WSZYSTKIE 4 ŚRUBY, OBRACAJĄC KAŻDĄ Z NICH ZGODNIE Z RUCHEM WSKAZÓWEK ZEGARA ZA POMOCĄ KLUCZA IMBUSOWEGO.
8. SPRAWDŹ, CZY KIEROWNICA JEST DOBRZE ZAMOCOWANA.

2.4 Ładowanie akumulatora

UWAGA: Przed pierwszym użyciem tego produktu należy ładować baterię przez **12 GODZIN,** nawet jeśli wskaźnik ładowania świeci się na zielono, wskazując, że ładowanie zostało zakończone**.**

PO POCZĄTKOWEJ SESJI ŁADOWANIA I WE WSZYSTKICH KOLEJNYCH SESJACH ŁADOWANIA NALEŻY ŁADOWAĆ BATERIĘ DO MOMENTU JEJ PEŁNEGO NAŁADOWANIA. W PRZYPADKU CAŁKOWICIE ROZŁADOWANEJ BATERII TRWA TO OKOŁO 4 GODZIN.

1. POCIĄGNIJ POKRYWĘ PORTU ŁADOWANIA NA PRODUKCIE.
2. PODŁĄCZ ŁADOWARKĘ DO GNIAZDKA ELEKTRYCZNEGO, A NASTĘPNIE PODŁĄCZ PRZEWÓD ŁADOWARKI DO PORTU ŁADOWANIA.
3. GDY WSKAŹNIK NA ŁADOWARCE ZMIENI KOLOR Z CZERWONEGO NA ZIELONY, OZNACZA TO, ŻE BATERIA JEST W PEŁNI NAŁADOWANA. WYJMIJ PRZEWÓD ŁADOWARKI Z PORTU ŁADOWANIA I ODŁĄCZ ŁADOWARKĘ OD GNIAZDKA ŚCIENNEGO.
4. ZAMKNIJ POKRYWĘ PORTU ŁADOWANIA.

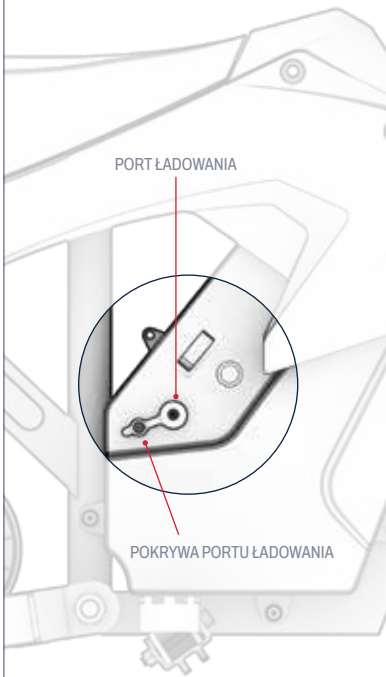

KONTROLKA ŁADOWANIA NA ŁADOWARCE:	CZERWONY OŚWIETLENIE ŁADOWANIE	ZIELONE PODŚWIETLENIE ŁADOWANIE ZAKOŃCZONE

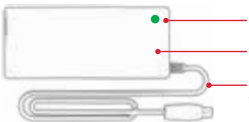

Ważne uwagi dotyczące ładowania

- PORT ŁADOWANIA POWINIEN BYĆ ZAWSZE ZAMKNIĘTY, GDY BATERIA NIE JEST AKTYWNIE ŁADOWANA.
- NIGDY NIE WŁĄCZAJ PRODUKTU PODCZAS ŁADOWANIA.
- NIE UŻYWAJ PRZENOŚNYCH ODŁĄCZNIKÓW ZASILANIA.
- ABY ZAPEWNIĆ NAJLEPSZĄ KONDYCJĘ BATERII, NALEŻY JĄ W PEŁNI NAŁADOWAĆ PODCZAS KAŻDEJ SESJI ŁADOWANIA - OKOŁO 4 GODZIN.
- NIGDY NIE POZOSTAWIAJ PRODUKTU DO ŁADOWANIA NA NOC LUB PRZEZ DŁUŻSZY CZAS.
- NIE PRÓBUJ WYJMOWAĆ ANI DEMONTOWAĆ AKUMULATORA.
- ZAKRES TEMPERATUR ŁADOWANIA: 32°F (0°C) - 104°F (40°C)
- ZAKRES TEMPERATURY OTOCZENIA PODCZAS PRACY: 14°F(-10°C)-104°F(40°C)
- GDY PRODUKT NIE JEST AKTYWNIE ŁADOWANY, POKRYWA PORTU ŁADOWANIA POWINNA BYĆ ZAWSZE ZAMKNIĘTA.
- NIE UŻYWAJ TEGO PRODUKTU, JEŚLI ELASTYCZNY PRZEWÓD ZASILAJĄCY LUB KABEL WYJŚCIOWY JEST USZKODZONY, MA PRZERWANĄ IZOLACJĘ LUB JAKIEKOLWIEK INNE OZNAKI USZKODZENIA.
- SPRAWDŹ, CZY NUMER MODELU ŁADOWARKI NA ETYKIECIE ŁADOWARKI JEST ZGODNY Z NUMEREM MODELU ŁADOWARKI WYMIENIONYM POWYŻEJ.
- SPRAWDŹ, CZY ETYKIETA ŁADOWARKI IDENTYFIKUJE ŁADOWARKĘ JAKO KOMPATYBILNĄ Z TWOIM MODELEM JETSON. NAZWĘ I SKU MODELU JETSON MOŻNA ZNALEŹĆ NA ETYKIECIE PRZYKLEJONEJ DO GÓRNEJ, BOCZNEJ LUB SPODNIEJ CZĘŚCI RAMY PRODUKTU LUB STOJĄCEJ PLATFORMY.

PLK

WAŻNE:

UŻYWAJ WYŁĄCZNIE DOŁĄCZONEJ ŁADOWARKI LUB ŁADOWARKI ZAKUPIONEJ BEZPOŚREDNIO PRZEZ JETSON (MODEL JETSON NR PJKDB24-CH, PJKDB24-CH-3) OZNACZONEJ NUMEREM CP4210, WYPRODUKOWANEJ PRZEZ COMING DATA LUB OZNACZONEJ NUMEREM FY0424201000, WYPRODUKOWANEJ PRZEZ FUYUANDIAN POWER CO. LTD.

⚠ OSTRZEŻENIE: NIEWŁAŚCIWE UŻYCIE ŁADOWARKI MOŻE SPOWODOWAĆ POŻAR I WYBUCH, A W KONSEKWENCJI USZKODZENIE MIENIA, OBRAŻENIA CIAŁA I ŚMIERĆ.



TO JEST PRZYKŁAD OZNACZENIA ŁADOWARKI.

3. PRZYGOTOWANIE DO JAZDY.

3.1 Kontrole bezpieczeństwa przed jazdą

PRZEPROWADŹ TE WAŻNE KONTROLE BEZPIECZEŃSTWA PRZED KAŻDĄ PODRÓŻĄ:

Hamulec
- UPEWNIJ SIĘ, ŻE HAMULEC DZIAŁA PRAWIDŁOWO, A DŹWIGNIA HAMULCA RĘCZNEGO JEST PRZYMOCOWANA DO KIEROWNICY I NASMAROWANA, DZIĘKI CZEMU ŁATWO SIĘ ZACISKA.
- PO ŚCIŚNIĘCIU HAMULEC PŁYNNIE I BEZPIECZNIE ZATRZYMUJE KOŁO.

Nóżki
- SPRAWDŹ, CZY PODNÓŻKI SĄ DOBRZE DOKRĘCONE DO RAMY

Rama i widelec
- SPRAWDŹ, CZY RAMA I WIDELEC NIE SĄ USZKODZONE, WYGIĘTE LUB ZŁAMANE.
- UPEWNIJ SIĘ, ŻE ŚRUBA ŁĄCZĄCA WSPORNIK KIEROWNICY Z WIDELCEM NIE JEST DOKRĘCONA ZBYT MOCNO. ZBYT MOCNO DOKRĘCONA ŚRUBA MOŻE PROWADZIĆ DO USTERKI ZAGRAŻAJĄCEJ BEZPIECZEŃSTWU ROWERZYSTY.
- SPRAWDŹ, CZY UKŁAD NAPĘDOWY JEST SPRAWNY I BEZPIECZNIE PRZYMOCOWANY DO RAMY.

Układ kierowniczy
- SPRAWDŹ, CZY KIEROWNICA I KOŁO OBRACAJĄ SIĘ W JEDNEJ LINII.
- SPRAWDŹ, CZY KIEROWNICA JEST ZABEZPIECZONA ZACISKAMI KIEROWNICY.

Koła i opony
- SPRAWDŹ, CZY OPONY NIE WYKAZUJĄ OZNAK NADMIERNEGO ZUŻYCIA LUB NIE SĄ USZKODZONE.
- UPEWNIJ SIĘ, ŻE OPONY SĄ NAPOMPOWANE DO ZALECANEGO CIŚNIENIA **36-40 PSI**.
- SPRAWDŹ, CZY SZPRYCHY KOŁA NIE SĄ ZŁAMANE.
- SPRAWDŹ, CZY OBRĘCZE KÓŁ NIE SĄ USZKODZONE LUB WYGIĘTE.
- SPRAWDŹ, CZY NAKRĘTKI OSI SĄ DOKRĘCONE.
- SPRAWDŹ, CZY KOŁA I OPONY SĄ WOLNE OD ZANIECZYSZCZEŃ.

Łańcuch
- SPRAWDŹ, CZY ŁAŃCUCH JEST PRAWIDŁOWO UŁOŻONY I OBRACA SIĘ Z ŁATWOŚCIĄ.
- SPRAWDZIĆ, CZY ŁAŃCUCH I OBSZAR ŁAŃCUCHA SĄ WOLNE OD ZANIECZYSZCZEŃ.

3.2 Ciśnienie i pompowanie opon

PRZED PIERWSZĄ JAZDĄ NALEŻY DOPOMPOWAĆ OPONY, ABY OSIĄGNĄĆ ZALECANE CIŚNIENIE **36-40 PSI** (FUNTÓW NA CAL KWADRATOWY). PRZED KAŻDĄ JAZDĄ NALEŻY SPRAWDZIĆ ZA POMOCĄ MANOMETRU, CZY CIŚNIENIE W OPONACH WYNOSI 36-40 PSI.

ABY DODAĆ POWIETRZE

1. ZDEJMIJ OSŁONĘ PRZECIWPYŁOWĄ Z ZAWORU OPONY NA JEDNYM KOLE, PRZEKRĘCAJĄC JĄ W KIERUNKU PRZECIWNYM DO RUCHU WSKAZÓWEK ZEGARA. ODŁÓŻ NA BOK.
2. POSTĘPUJ ZGODNIE Z INSTRUKCJAMI PRODUCENTA NA POMPCE POWIETRZA, ABY WPROWADZIĆ POWIETRZE DO OPONY. OKRESOWO SPRAWDZAJ CIŚNIENIE ZA POMOCĄ MIERNIKA I KONTYNUUJ DODAWANIE POWIETRZA, AŻ OSIĄGNIESZ **36-40 PSI**.
3. ZDEJMIJ POMPĘ POWIETRZA Z ZAWORU I ZAŁÓŻ OSŁONĘ PRZECIWPYŁOWĄ, PRZEKRĘCAJĄC JĄ W KIERUNKU ZGODNYM Z RUCHEM WSKAZÓWEK ZEGARA NA ZAWORZE.
4. POWTÓRZ CZYNNOŚĆ Z DRUGĄ OPONĄ.

⚠ **WAŻNE:** Do pompowania opon należy używać wyłącznie ręcznej pompki. Nigdy nie używaj sprężarki powietrza; może to spowodować pęknięcie dętki.

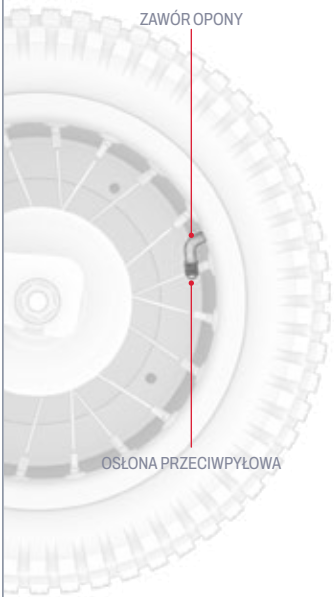

4. DZIAŁANIE & JAZDA KONNA INSTRUKCJE.

4.1 Włączanie i wyłączanie zasilania

NACIŚNIJ I PRZYTRZYMAJ PRZYCISK ZASILANIA PRZEZ 3 SEKUNDY, ABY WŁĄCZYĆ LUB WYŁĄCZYĆ ROWER TERENOWY.

WAŻNE UWAGI DOTYCZĄCE ZASILANIA:

- ABY OSZCZĘDZAĆ ENERGIĘ AKUMULATORA, ZAWSZE PAMIĘTAJ O WYŁĄCZANIU MOTOCYKLA DIRTOWEGO PODCZAS POSTOJU LUB ODSTAWIANIA GO NA NOC.
- WYŁĄCZYĆ ZASILANIE ROWERU DIRTOWEGO PODCZAS CHODZENIA Z NIM, ABY NIE WŁĄCZYĆ SILNIKA PRZEZ NIEUMYŚLNE PRZEKRĘCENIE PRZEPUSTNICY PRZYSPIESZENIA.

UWAGA: Rower terenowy wyłączy się automatycznie po 8 minutach nieużywania.

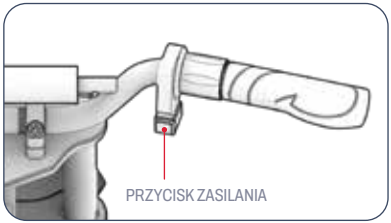

4.2 Aktywacja świateł

NACIŚNIJ SZYBKO PRZYCISK OŚWIETLENIA, ABY WŁĄCZYĆ LUB WYŁĄCZYĆ OŚWIETLENIE.

4.3 Zrozumienie wskaźników naładowania akumulatora

POZIOM NAŁADOWANIA AKUMULATORA MOŻNA ŚLEDZIĆ NA WYŚWIETLACZU POZIOMU NAŁADOWANIA AKUMULATORA.

BATERIA WSKAŹNIK ŚWIATŁA	PRZYBLIŻONY POZOSTAŁY PROCENT DOŁADOWANIA*
4 ZIELONY ŚWIATŁA	76 - 100%
3 ZIELONY ŚWIATŁA	51 - 75%
2 ZIELONY ŚWIATŁA	26 - 50%
1 ZIELONY ŚWIATŁO	<25% Naładuj swojego Jetson TERAZ!

WAŻNE: GDY POZIOM NAŁADOWANIA AKUMULATORA SPADNIE DO 0%, ROWER WYŁĄCZY SIĘ. PRZED KOLEJNĄ JAZDĄ NALEŻY NAŁADOWAĆ AKUMULATOR DO PEŁNA (PATRZ SEKCJA 2.4).

**TYLKO PRZYBLIŻENIE. MOŻE SIĘ RÓŻNIĆ W ZALEŻNOŚCI OD ZASTOSOWANIA.*

4.4 Korzystanie z podpórki

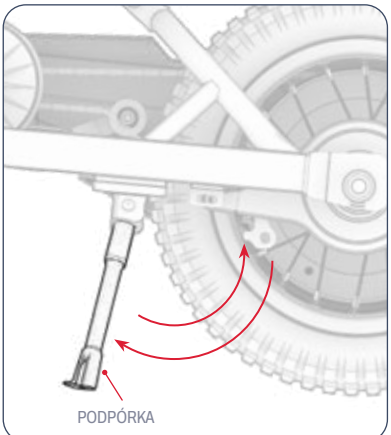

ABY PODEPRZEĆ ROWER DIRTOWY PIONOWO NA PODPÓRCE, OBRÓĆ PODPÓRKĘ W DÓŁ I DELIKATNIE PRZECHYL NA NIĄ ROWER. ABY PODNIEŚĆ PODPÓRKĘ, OBRÓĆ JĄ Z POWROTEM DO GÓRY.

⚠ **WAŻNE:** Przed jazdą należy zawsze podnieść podpórkę.

4.5 Jazda

URUCHAMIANIE I PRZYSPIESZANIE: POWOLI OBRÓĆ PRZEPUSTNICĘ PRZYSPIESZENIA DO SIEBIE.

WAŻNE: Im mocniej obrócisz przepustnicę, tym mocniej włączy się silnik i tym szybciej będziesz jechać. Aby uniknąć nagłych skoków prędkości, należy zawsze stopniowo obracać przepustnicę.

ABY UTRZYMAĆ PRĘDKOŚĆ: TRZYMAJ PRZEPUSTNICĘ NIERUCHOMO.

ABY ZWOLNIĆ: DELIKATNIE POLUZUJ PRZEPUSTNICĘ.

ABY SKRĘCIĆ: OBRÓĆ KIEROWNICĘ W LEWO LUB W PRAWO.

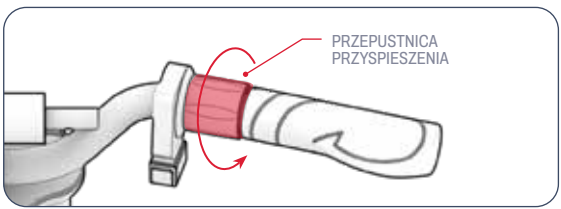

⚠ **WAŻNE:** Należy zawsze jeździć ze stopami opartymi na podnóżkach. Nigdy nie należy jeździć ze stopami zwisającymi z boku roweru. Ten produkt nie powinien być używany w miejscach gęsto uczęszczanych przez pieszych lub na drogach z ruchem samochodowym.

4.6 Zmiana trybów prędkości

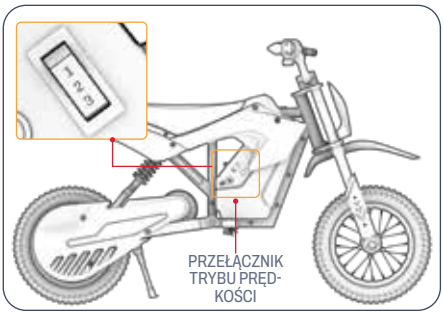

- DOSTĘPNE SĄ 3 TRYBY PRĘDKOŚCI, Z KTÓRYCH KAŻDY MA MAKSYMALNĄ PRĘDKOŚĆ, Z JAKĄ MOŻE PORUSZAĆ SIĘ MOTOCYKL.
- ABY ZMIENIĆ TRYB PRĘDKOŚCI, PRZEŁĄCZ PRZEŁĄCZNIK TRYBU PRĘDKOŚCI.

TRYB 1	TRYB 2	TRYB 3
DO 5,0 KM/H (8,0 KM/H)	DO 7,5 KM/H (12,1 KM/H)	DO 14,0 KM/H (22,5 KM/H)

4.7 Korzystanie z hamulca

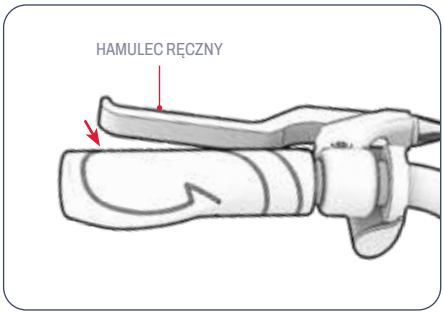

- DELIKATNIE WCIŚNIJ HAMULEC RĘCZNY, ABY ZWOLNIĆ
- ŚCIŚNIJ MOCNIEJ, ABY CAŁKOWICIE SIĘ ZATRZYMAĆ.
- ABY UNIKNĄĆ GWAŁTOWNYCH RUCHÓW, HAMULEC RĘCZNY NALEŻY ZACISKAĆ STOPNIOWO.

4.8 Bezpieczeństwo kasków

KASK POWINIEN BYĆ NOSZONY PRZEZ KIEROWCĘ PRZEZ CAŁY CZAS.



NIEPRAWIDŁOWE POZYCJONOWANIE:
CZOŁO JEST ODSŁONIĘTE. UPADEK MOŻE SPOWODOWAĆ POWAŻNE OBRAŻENIA.



PRAWIDŁOWE POZYCJONOWANIE:
CZOŁO JEST ZAKRYTE PRZEZ KASK.

**NALEŻY NOSIĆ KASK, ODPOWIEDNIĄ ODZIEŻ, OBUWIE I SPRZĘT OCHRONNY. NALEŻY UNIKAĆ UBRAŃ, KTÓRE MOGĄ ZACZEPIĆ SIĘ O KOŁA LUB DOSTAĆ SIĘ POD NIE. ZALECANE SĄ PŁASKIE BUTY Z ZAMKNIĘTYMI PALCAMI. ABY ZAPOBIEC OBRAŻENIOM W RAZIE WYPADKU, NALEŻY NOSIĆ KASK I SPRZĘT OCHRONNY ZATWIERDZONY PRZEZ NORMĘ ASTM F1492.*

4.9 Maksymalizacja prędkości i czasu pracy

W IDEALNYCH WARUNKACH MAKSYMALNA PRĘDKOŚĆ, JAKĄ MOŻNA OSIĄGNĄĆ, WYNOSI 22,5 KM/H (14,0 MIL/H), A MAKSYMALNY CZAS PRACY NA JEDNYM ŁADOWANIU AKUMULATORA TO 30 MINUT.

Powierzchnia do jazdy

JAZDA PO CHROPOWATEJ POWIERZCHNI POWODUJE TARCIE, KTÓRE MOŻE SPOWOLNIĆ I WYMAGA OD SILNIKA CIĘŻSZEJ PRACY, CO POWODUJE JEGO SZYBSZE ROZŁADOWANIE. JEŚLI TO MOŻLIWE, WYBIERZ GŁADKĄ POWIERZCHNIĘ DO JAZDY.

Masa nośna

- WIĘKSZA WAGA (KIEROWCA PLUS ŁADUNEK) ZMNIEJSZA OSIĄGALNY CZAS JAZDY.
- MAKSYMALNY CZAS PRACY I PRĘDKOŚĆ MOŻNA OSIĄGNĄĆ PRZY MASIE NOŚNEJ WYNOSZĄCEJ 140 FUNTÓW (63,5 KG) LUB MNIEJ.

Styl jazdy

CZĘSTE URUCHAMIANIE I ZATRZYMYWANIE SKRACA CZAS PRACY.

Temperatura powietrza

IDEALNA TEMPERATURA DO JAZDY I PRZECHOWYWANIA PRODUKTU WYNOSI OD 10°C DO 23,9°C.

Nachylenie

SILNIK MUSI PRACOWAĆ CIĘŻEJ PODCZAS JAZDY POD GÓRĘ NIŻ NA PŁASKICH ODCINKACH LUB W DÓŁ.

Konserwacja akumulatora

TERMINOWE ŁADOWANIE AKUMULATORA PO KAŻDEJ JEŹDZIE POMAGA UTRZYMAĆ JEGO POJEMNOŚĆ I WYTRZYMAŁOŚĆ.

PIELĘGNACJA I KONSERWACJA.

Dbaj o swojego Jetsona, aby zapewnić mu płynną i bezpieczną jazdę. Oto jak to zrobić:

Obsługa Jetsonów

- NALEŻY UNIKAĆ NARAŻANIA PRODUKTU NA SILNE WIBRACJE LUB INTENSYWNE UDERZENIA FIZYCZNE.
- NIGDY NIE DEMONTUJ AKUMULATORA.
- PRODUKT NALEŻY PRZECHOWYWAĆ Z DALA OD WODY I WILGOCI.
- JEŹDZIĆ PO GŁADKICH, PŁASKICH POWIERZCHNIACH, ABY UNIKNĄĆ USZKODZEŃ.
- NIGDY NIE PRZENOŚ PRODUKTU ZA KOŁA, SIEDZENIE I/LUB KIEROWNICĘ.
- NALEŻY UWAŻAĆ, ABY NIE POCIĄGNĄĆ ANI NIE ZACZEPIĆ PRZEWODÓW ŁĄCZĄCYCH SILNIK Z ELEMENTAMI KIEROWNICY.

Instrukcje przechowywania

- PRZED DŁUŻSZYM PRZECHOWYWANIEM PRODUKTU NALEŻY W PEŁNI NAŁADOWAĆ AKUMULATOR.
- W PRZYPADKU PRZECHOWYWANIA PRZEZ DŁUŻSZY CZAS NALEŻY RAZ W MIESIĄCU W PEŁNI NAŁADOWAĆ AKUMULATOR.
- PRZYKRYJ PRODUKT, ABY CHRONIĆ GO PRZED KURZEM.
- PRODUKT NALEŻY PRZECHOWYWAĆ W SUCHYM MIEJSCU W TEMPERATURZE OD 10°C DO 35°C.

Czyszczenie urządzenia Jetson

- SIEDZISKO I RAMA - PRZETRZEĆ WILGOTNĄ, NIEPYLĄCĄ ŚCIERECZKĄ LUB ŚCIERECZKĄ NASĄCZONĄ ALKOHOLEM. NASTĘPNIE PRZETRZEĆ SUCHĄ ŚCIERECZKĄ BEZPYŁOWĄ.
- KIEROWNICA - PRZETRZYJ ŁAGODNYM MYDŁEM ZA POMOCĄ WILGOTNEJ, NIEPYLĄCEJ SZMATKI. USUŃ NADMIAR MYDŁA OSOBNĄ WILGOTNĄ SZMATKĄ.
- ELEMENTY KÓŁ - PRZETRZEĆ WILGOTNĄ, NIEPYLĄCĄ ŚCIERECZKĄ.
- OPONY - PRZETRZEĆ WILGOTNĄ, NIEPYLĄCĄ SZMATKĄ. MOŻNA RÓWNIEŻ UŻYĆ ŚRODKA DO CZYSZCZENIA OPON.

⚠ **OSTRZEŻENIE:** Nie należy rozpylać ani nakładać wody bezpośrednio na produkt. Woda może spowodować uszkodzenie okablowania, komory akumulatora i świateł, a także zniszczenie ramy - wszystko to może spowodować awarię zagrażającą bezpieczeństwu rowerzysty.

⚠ Środki ostrożności dotyczące akumulatora

PRODUKT JEST WYPOSAŻONY W AKUMULATOR LITOWO-JONOWY. NALEŻY ZACHOWAĆ OSTROŻNOŚĆ PODCZAS JEGO OBSŁUGI.

- PRODUKT NALEŻY PRZECHOWYWAĆ Z DALA OD OGNIA I NADMIERNEGO CIEPŁA.
- UNIKAĆ INTENSYWNYCH WSTRZĄSÓW FIZYCZNYCH, SILNYCH WIBRACJI LUB UDERZEŃ.
- CHRONIĆ PRODUKT PRZED WODĄ LUB WILGOCIĄ.
- NIE NALEŻY UMIESZCZAĆ ANI PRZECHOWYWAĆ PRODUKTU W STOSIE NA LUB POD INNYMI PRZEDMIOTAMI.
- NIE NALEŻY DEMONTOWAĆ PRODUKTU ANI JEGO AKUMULATORA.
- NIE WYRZUCAĆ PRODUKTU RAZEM Z CODZIENNYMI ŚMIECIAMI. PRODUKT NALEŻY DOSTARCZYĆ DO SPECJALNEGO PUNKTU UTYLIZACJI E-ODPADÓW LUB CENTRUM RECYKLINGU BATERII. ABY UZYSKAĆ WIĘCEJ INFORMACJI NA TEMAT MIEJSC UTYLIZACJI W POBLIŻU, SKONTAKTUJ SIĘ Z LOKALNĄ GMINĄ LUB FIRMĄ ZAJMUJĄCĄ SIĘ WYWOZEM ODPADÓW.
- JEŚLI BATERIA PRODUKTU JEST GORĄCA LUB WYKAZUJE OZNAKI PRZEGRZANIA, EMITUJE NIEPRZYJEMNY ZAPACH LUB NIETYPOWY DŹWIĘK, WYCIEKA Z NIEJ PŁYN LUB GAZ, ZMIENIA KSZTAŁT LUB KOLOR, NALEŻY JĄ NATYCHMIAST WYJĄĆ:
  1. JEŚLI PRODUKT JEST W UŻYCIU, NALEŻY NATYCHMIAST ZAPRZESTAĆ JEGO UŻYWANIA. ODŁĄCZYĆ KABEL ŁADOWANIA OD PRODUKTU, JEŚLI JEST ON PODŁĄCZONY.
  2. ZAPRZESTAĆ UŻYWANIA PRODUKTU.
  3. JEŚLI JEST TO BEZPIECZNE, PRZENIEŚĆ PRODUKT W WOLNE MIEJSCE, Z DALA OD ŁATWOPALNYCH PRZEDMIOTÓW.
  4. ZADZWOŃ PO POMOC DO LOKALNYCH SŁUŻB RATUNKOWYCH.
  5. DOKŁADNIE PRZEMYĆ OCZY LUB OBSZARY SKÓRY, KTÓRE MIAŁY KONTAKT Z WYCIEKAJĄCYM PŁYNEM ELEKTROLITOWYM AKUMULATORA, CZYSTĄ BIEŻĄCĄ WODĄ I ZASIĘGNĄĆ DODATKOWEJ POMOCY MEDYCZNEJ.
- W PRZYPADKU JAKICHKOLWIEK PROBLEMÓW Z BATERIĄ NALEŻY SKONTAKTOWAĆ SIĘ Z ZESPOŁEM OPIEKI JETSON.

UWIELBIASZ SWOJĄ JAZDĘ?

Zostaw recenzję na stronie
ridejetson.com/reviews.
Nie możemy się doczekać, aż się odezwiesz!
#MakeMoves

PLK

POŁĄCZ SIĘ Z NAMI.

RIDEJETSON.COM/SUPPORT
RIDEJETSON.COM/CHAT

1-844-585-7462

Pamiętaj, aby śledzić @ridejetson w mediach społecznościowych, aby dowiedzieć się o fantastycznych ofertach, prezentach i wszystkich najnowszych wiadomościach Jetson.


JETSON

UN GUIDE POUR VOTRE VOYAGE.

IMPORTANT :
Lire attentivement et conserver pour toute référence ultérieure.

JETSON

HORIZON

Vélo tout-terrain électrique.

MODÈLE SKU(S) : JKDB24-BB | JKDB24-BLK

NOS DEUX PREMIERS REGLES DE CONDUITE :

SOYEZ PRUDENTS.
AMUSEZ-VOUS !

FABRIQUÉ À SAMUT PRAKARN, THAÏLANDE
IMPORTÉ PAR TRURIDE TECH LLC.
PO BOX 461, JERSEY CITY, NJ 07302-9998

CODE DATE : 08/2025
ÉDITION DU DOCUMENT : V2.1
FABRIQUÉ EN THAÏLANDE

2025, TRURIDE TECH. TOUS DROITS RÉSERVÉS. FABRIQUÉ POUR TRURIDE TECH LLC.
JETSON® EST UNE MARQUE DÉPOSÉE UTILISÉE SOUS LICENCE PAR JETSTREAM BRANDS LLC.
AUCUNE PARTIE DE CE DOCUMENT, Y COMPRIS LA FORME, LES GRAPHIQUES ET LA CONCEPTION,
NE PEUT ÊTRE REPRODUITE OU TRANSMISE SOUS QUELQUE FORME OU PAR QUELQUE MOYEN
QUE CE SOIT.



Contenu

Avertissements de sécurité 4
Couverture de la garantie et enregistrement du produit 7
1. A propos de votre produit
1.1 Présentation du produit 8
1.2 Spécifications du produit 10
1.3 Ressources en ligne 10
2. Instructions d'installation
2.1 Notes de départ 11
2.2 Adéquation du cavalier 11
2.3 Fixation du guidon 12
2.4 Chargement de la batterie 14
3. Se préparer à rouler
3.1 Contrôles de sécurité avant le départ 16
3.2 Pression et gonflage des pneus 17
4. Instructions d'utilisation et de conduite
4.1 Mise sous tension et hors tension 18
4.2 Activation des lumières 18
4.3 Comprendre les témoins de la batterie 19
4.4 Utilisation de la béquille 19
4.5 Circonscription 20
4.6 Changement de mode de vitesse 21
4.7 Utilisation du frein 21
4.8 Sécurité des casques 22
4.9 Maximiser la vitesse et la durée d'exécution . . 22
Entretien et maintenance 23
Connectez-vous avec nous 25

AVERTISSEMENTS DE SÉCURITÉ.

CONSERVER CES INSTRUCTIONS.

INSTRUCTIONS RELATIVES AU RISQUE D'INCENDIE OU DE BLESSURE DES PERSONNES ET CONSIGNES DE SÉCURITÉ IMPORTANTES

- Avant d'utiliser l'appareil, veuillez lire attentivement le manuel d'utilisation et les avertissements de sécurité, et assurez-vous que vous comprenez et acceptez toutes les consignes de sécurité. L'utilisateur sera responsable de toute perte ou de tout dommage causé par une utilisation inappropriée.
- **Le fait de ne pas utiliser le chargeur approprié peut provoquer un incendie et une explosion, entraînant des dommages matériels, des blessures et la mort.**
- Avant chaque cycle de fonctionnement, l'opérateur doit effectuer les vérifications préalables spécifiées par le fabricant : Le système de freinage fonctionne correctement. Toutes les protections d'essieu, de chaîne ou autres couvertures ou protections fournies par le fabricant sont en place et en bon état.
- Les composants doivent être entretenus et réparés conformément aux spécifications du fabricant et en utilisant uniquement les pièces de rechange autorisées par le fabricant, l'installation étant effectuée par des revendeurs ou d'autres personnes qualifiées.
- Avertissement contre la recharge de piles non rechargeables.
- Ne laissez pas les mains, les pieds, les cheveux, les parties du corps, les vêtements ou autres articles similaires entrer en contact avec les pièces mobiles, les roues ou la chaîne cinématique lorsque le moteur est en marche.
- Ce produit ne doit pas être utilisé par des enfants ou des personnes dont les capacités physiques, sensorielles ou mentales sont réduites, ou qui manquent d'expérience et de connaissances, à moins qu'ils n'aient été supervisés ou instruits (IEC 60335-1/A2:2006).
- Les enfants non surveillés ne doivent pas jouer avec le produit (IEC 60335-1/A2:2006).
- La supervision d'un adulte est requise.
- Units shall not be operated to perform racing, stunt riding, or other maneuvers, which may cause loss of control, or may cause uncontrolled operator/passenger actions or reactions.
- Never use near motor vehicles.
- Avoid sharp bumps, drainage grates, and sudden surface changes. Product may suddenly stop.
- Avoid streets and surfaces with water, sand, gravel, dirt, leaves, and other debris. Wet weather impairs traction, braking, and visibility.
- Avoid riding around flammable gas, steam, liquid, or dust that could cause fire.
- Operators shall adhere to all of the manufacturer's recommendations and instructions, as well as comply with all laws and ordinances: Units without headlights shall be operated only with adequate daylight conditions of visibility, and; Owners shall be encouraged to highlight (for conspicuity) using lighting, reflectors, and for low-riding units, signal flags on flexible poles.
- Persons with the following conditions shall be cautioned not to operate: Those with heart conditions; Pregnant women; Persons with head, back, or neck ailments, or prior surgeries to those areas of the body; and persons with any mental or physical conditions that may make them susceptible to injury or impair their physical dexterity or mental capabilities to recognize, understand, and perform all of the safety instructions and to be able to assume the hazards inherent in unit use.
- Do not ride at night.
- Do not ride after drinking or taking prescription medication.

- Do not carry items when riding.
- Ne jamais utiliser le produit pieds nus.
- Portez toujours des chaussures et gardez les lacets attachés.
- Veillez à ce que vos pieds soient toujours bien posés sur le pont.
- Les opérateurs doivent toujours utiliser des vêtements de protection appropriés, y compris, mais sans s'y limiter, un casque, avec la certification appropriée, et tout autre équipement recommandé par le fabricant : Portez toujours un équipement de protection tel qu'un casque, des genouillères et des coudières.
- Il faut toujours céder la place aux piétons.
- Soyez attentif à ce qui se trouve devant vous et loin de vous.
- Ne vous laissez pas distraire lorsque vous conduisez, par exemple en répondant au téléphone ou en vous livrant à d'autres activités.
- Le produit ne peut pas être monté par plus d'une personne.
- Lorsque vous utilisez le produit avec d'autres conducteurs, gardez toujours une distance de sécurité afin d'éviter toute collision.
- Lorsque vous tournez, veillez à garder l'équilibre.
- Rouler avec des freins mal réglés est dangereux et peut entraîner des blessures graves, voire mortelles.
- Le frein peut devenir chaud pendant son fonctionnement, ne le touchez pas avec votre peau nue.
- Une application trop forte ou trop soudaine des freins peut bloquer une roue, ce qui peut entraîner une perte de contrôle et une chute. Une application soudaine ou excessive du frein peut entraîner des blessures ou la mort.
- Si le frein se desserre, ajustez-le à l'aide d'une clé hexagonale, d'un tournevis ou d'un autre outil approprié, ou contactez l'équipe Jetson Care.
- Remplacer immédiatement les pièces usées ou cassées.
- Vérifiez que toutes les étiquettes de sécurité sont en place et comprises avant de prendre la route.
- Le propriétaire autorise l'utilisation et le fonctionnement de l'unité après avoir démontré que les opérateurs peuvent comprendre et faire fonctionner tous les composants de l'unité avant de l'utiliser.
- Ne pas rouler sans avoir reçu une formation adéquate. Ne pas rouler à grande vitesse, sur des terrains accidentés ou sur des pentes. Ne pas faire de cascades ou tourner brusquement.
- Recommandé pour une charge à l'intérieur.
- Recommandé pour une utilisation en extérieur.
- Une exposition prolongée aux rayons UV, à la pluie et aux intempéries peut endommager les matériaux de l'enceinte ; rangez-la à l'intérieur lorsqu'elle n'est pas utilisée.
- Les vélos électriques qui ne sont pas destinés à être utilisés en haute altitude, ce qui peut nécessiter des espacements électriques plus importants dans les circuits électriques, doivent indiquer qu'ils ne sont pas destinés à être utilisés à des altitudes supérieures à 2 000 m au-dessus du niveau de la mer.
- N'utilisez que la (les) batterie(s) spécifiée(s) par le fabricant.
- RANGER L'APPAREIL À L'INTÉRIEUR LORSQU'IL N'EST PAS UTILISÉ. LAISSEZ-LE À L'INTÉRIEUR LORSQU'IL EST EN CHARGE OU QU'IL NE ROULE PAS.
- **AVERTISSEMENT** - Risque d'incendie - Aucune des pièces ne peut être réparée par l'utilisateur.
- **AVERTISSEMENT** - Risque d'incendie - Aucune pièce réparable par l'utilisateur.
- Le pilote ne doit pas dépasser 140 lb (63,50 kg).

MODIFICATIONS

N'essayez pas de démonter, de modifier, de réparer ou de remplacer l'appareil ou l'un de ses composants sans les instructions de l'équipe Jetson Care. Cela annulerait toute garantie et pourrait entraîner des dysfonctionnements susceptibles de provoquer des blessures.

PRÉCAUTIONS D'UTILISATION SUPPLÉMENTAIRES

Ne soulevez pas le produit du sol lorsqu'il est en marche et que les roues sont en mouvement. Les roues pourraient tourner librement et vous blesser ou blesser d'autres personnes se trouvant à proximité. Ne sautez pas sur l'appareil, ne descendez pas de l'appareil et ne sautez pas lorsque vous l'utilisez. Gardez toujours les pieds fermement posés sur le repose-pieds pendant l'utilisation. Vérifiez toujours la charge de la batterie avant de l'utiliser.

ÉLIMINATION DE LA BATTERIE USAGÉE



La batterie peut contenir des substances dangereuses susceptibles de mettre en danger l'environnement et la santé humaine. Ce symbole apposé sur la pile et/ou l'emballage indique que la pile usagée ne doit pas être traitée comme un déchet municipal. Les piles doivent être déposées dans un point de collecte approprié en vue de leur recyclage. En veillant à ce que les piles usagées soient éliminées correctement, vous contribuerez à prévenir les conséquences négatives potentielles pour l'environnement et la santé humaine. Le recyclage des matériaux contribue à la préservation des ressources naturelles. Pour plus d'informations sur le recyclage des piles usagées, veuillez contacter le service d'élimination des déchets de votre municipalité.

AVIS DE CONFORMITÉ

Cet appareil est conforme à la partie 15 des règles de la FCC. Son fonctionnement est soumis aux deux conditions suivantes : (1) cet appareil ne doit pas causer d'interférences nuisibles, et (2) cet appareil doit accepter toute interférence reçue, y compris les interférences susceptibles de provoquer un fonctionnement indésirable. Avertissement : Les changements ou modifications apportés à cet appareil sans l'approbation expresse de la partie responsable de la conformité peuvent annuler le droit de l'utilisateur à faire fonctionner l'équipement.

REMARQUE : Cet équipement a été testé et déclaré conforme aux limites imposées aux appareils numériques de classe B, conformément à la partie 15 des règles de la FCC. Ces limites sont conçues pour fournir une protection raisonnable contre les interférences nuisibles dans une installation résidentielle. Cet équipement génère, utilise et peut émettre des fréquences radio et, s'il n'est pas installé et utilisé conformément aux instructions, peut causer des interférences nuisibles aux communications radio. Cependant, il n'y a aucune garantie que des interférences ne se produiront pas dans une installation particulière. Si cet équipement provoque des interférences nuisibles à la réception de la radio ou de la télévision, ce qui peut être déterminé en éteignant et en allumant l'équipement, l'utilisateur est encouragé à essayer de corriger les interférences en prenant une ou plusieurs des mesures suivantes :

- Réorienter ou déplacer l'antenne de réception.
- Augmenter la distance entre l'appareil et le récepteur.
- Brancher l'appareil sur une prise de courant située sur un circuit différent de celui sur lequel le récepteur est branché.
- Consulter le revendeur ou un technicien radio/TV expérimenté pour obtenir de l'aide.
- Des câbles blindés doivent être utilisés avec cet appareil pour garantir la conformité aux limites de la classe B de la FCC.

⚠ AVERTISSEMENT :

Le non-respect des instructions suivantes peut entraîner des blessures pour l'enfant ou d'autres personnes.

- Tenir les petites pièces hors de portée des enfants pendant l'assemblage.
- L'accessoire doit être monté et démonté par un adulte.
- Inspecter fréquemment le produit pour vérifier qu'il n'est pas endommagé.

*** UN ASSEMBLAGE PAR UN ADULTE EST NÉCESSAIRE.**

⚠ AVERTISSEMENT :

Pour réduire le risque de blessure, la surveillance d'un adulte est nécessaire. Ne jamais utiliser sur les routes, à proximité de véhicules à moteur, sur ou à proximité de pentes ou de marches abruptes, de piscines ou d'autres étendues d'eau ; toujours porter des chaussures, et ne jamais autoriser plus d'un passager.

INSTRUCTIONS IMPORTANTES EN MATIÈRE DE SÉCURITÉ

AVERTISSEMENT - Lors de l'utilisation de ce produit, des précautions de base doivent toujours être respectées, notamment les suivantes :

(A) Lisez toutes les instructions avant d'utiliser le produit.

(B) Pour réduire les risques de blessures, une surveillance stricte est indispensable lorsque le produit est utilisé à proximité d'enfants.

(C) Ne pas introduire les doigts ou les mains dans le produit.

(D) N'utilisez pas ce produit si le câble d'alimentation élastique ou le câble de sortie est écrasé, si son isolation est rompue ou s'il présente d'autres signes d'endommagement.

(E) Pour tous les équipements. Les instructions doivent indiquer : Cet appareil n'est pas destiné à être utilisé à des températures ambiantes inférieures à 14°F (-10°C) ou supérieures à 104°F (40°C).

(F) Pour tous les appareils, les instructions doivent inclure les informations suivantes: La batterie est conçue pour être chargée lorsque la température ambiante est comprise entre 0°C (32°F) et 40°C (104°F). Ne chargez jamais la batterie lorsque la température ambiante se situe en dehors de cette plage.

CALIFORNIA PROPOSITION 65

⚠ AVERTISSEMENT :

CE PRODUIT PEUT VOUS EXPOSER À DES SUBSTANCES CHIMIQUES, DONT LE CADMIUM, RECONNU PAR L'ÉTAT DE CALIFORNIE COMME POUVANT PROVOQUER DES CANCERS, DES ANOMALIES CONGÉNITALES ET D'AUTRES TROUBLES DE LA REPRODUCTION. POUR PLUS D'INFORMATIONS, CONSULTEZ : WWW.P65WARNINGS.CA.GOV.

GARANTIE LIMITÉE GÉNÉRALE

VOTRE NOUVEAU PRODUIT JETSON EST GARANTI CONTRE LES DÉFAUTS DE MATÉRIAUX ET DE FABRICATION COMME INDIQUÉ SUR RIDEJETSON.COM/WARRANTY POUR UNE PÉRIODE DE TEMPS À PARTIR DE LA DATE D'ACHAT AU DÉTAIL D'ORIGINE LORSQU'IL EST UTILISÉ CONFORMÉMENT AUX MANUELS D'UTILISATION DE JETSON (SE RÉFÉRER À RIDEJETSON.COM/SUPPORT). **DANS LE CADRE DE CETTE GARANTIE, VOUS POURREZ ADRESSER VOS RÉCLAMATIONS À JETSON MÊME SI VOUS AVEZ ACHETÉ LE PRODUIT JETSON CHEZ L'UN DE NOS DÉTAILLANTS AGRÉÉS.** POUR LIRE LES CONDITIONS COMPLÈTES DE NOTRE GARANTIE, VISITEZ LE SITE RIDEJETSON.COM/WARRANTY.

ENREGISTREMENT DES PRODUITS

ENREGISTREZ VOTRE NOUVEAU JETSON POUR BÉNÉFICIER RAPIDEMENT D'UNE ASSISTANCE PERSONNALISÉE EN MATIÈRE DE PRODUITS ET DE GARANTIE. RENDEZ-VOUS SUR RIDEJETSON.COM/PAGES/REGISTRATION.

COUVERTURE DE LA GARANTIE ET ENREGISTREMENT DU PRODUIT.

Pour faire valoir la garantie de votre produit ou vous renseigner sur la couverture de la sur la couverture de la garantie, nous contacter directement.

www.ridejetson.com

1. À PROPOS DE VOTRE PRODUIT.

1.1 Présentation du produit

1. GUIDON*
2. COLLIER DE SERRAGE DU GUIDON* (×2; GAUCHE ET DROITE)
3. PLAQUE FRONTALE
4. GARDE-BOUE
5. FOURCHE AVANT
6. ROUE (×2; AVANT ET ARRIÈRE)
7. VALVE DE PNEU AVEC CAPUCHON DE POUSSIÈRE (×2; AVANT ET ARRIÈRE)
8. PATIN FLEX (×2; GAUCHE ET DROITE)
9. BÉQUILLE
10. CHAÎNE
11. ABSORBEUR DE CHOCS
12. SIÈGE
13. LUMIÈRES DE CADRE
14. PORT DE CHARGE AVEC COUVERCLE
15. COMMUTATEUR DE MODE DE VITESSE
16. BOUTON D'ÉCLAIRAGE
17. FREIN À MAIN
18. AFFICHAGE DE LA CHARGE DE LA BATTERIE
19. ACCÉLÉRATION ACCÉLÉRATEUR
20. BOUTON D'ALIMENTATION
21. CHARGEUR

Outils, quincaillerie et pièces inclus pour l'assemblage, le réglage et l'entretien :



6MM ALLEN KEY



BOULON (×4)



CLAMP BASE (×2)



PINCE SUPÉRIEURE (×2)

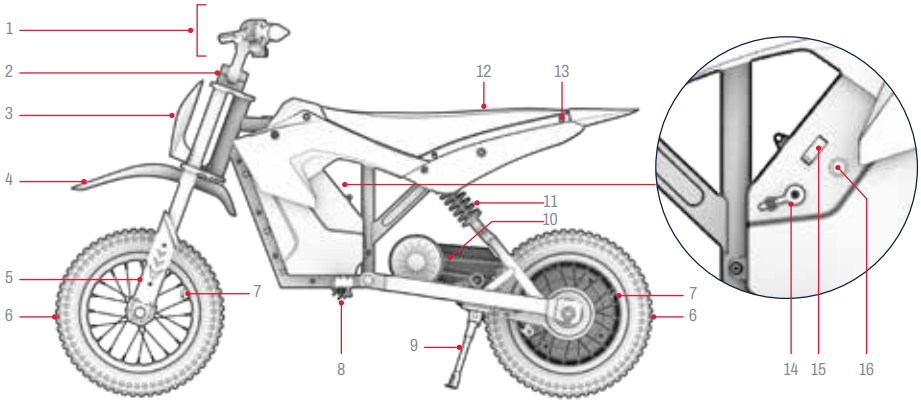

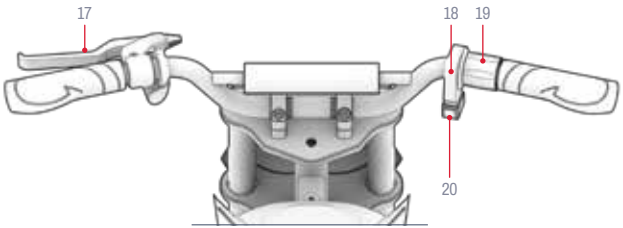

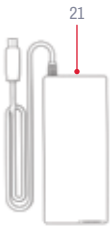

REMARQUE : LES IMAGES PEUVENT NE PAS REFLÉTER L'ASPECT EXACT DU PRODUIT RÉEL.
**NON PRÉ-ATTACHÉ ; NÉCESSITE UN ASSEMBLAGE.*

1.2 Spécifications du produit

- DIMENSIONS DU PRODUIT :
  43.3 IN (L) × 23.6 IN (W) × 27.5 IN (H) |
  110 CM (L) × 60 CM (W) × 69.8 CM (H)
- HAUTEUR DU GUIDON : 31.5 IN | 80 CM
- HAUTEUR D'ASSISE : 21.1 IN | 53.4 CM
- POIDS DU PRODUIT : 39.4 LB | 17.8 KG
- TAILLE DU PNEU : 12 IN | 30.5 CM
- TYPE DE FREIN : FREIN À MAIN
- LIMITE DE POIDS : 140 LB | 63,5 KG
- ÂGE RECOMMANDÉ : 13+
- VITESSE MAXIMALE : 14 MPH* | 22.5 KM/H*
- MAX DURÉE DE FONCTIONNEMENT : 30 MINS.*
- TEMPS DE CHARGE : JUSQU'À 4 HEURES
- PRESSION RECOMMANDÉE POUR LES PNEUS : 36-40 PSI
- RÉSISTANCE À L'EAU : IPX4
- CERTIFICATION UL : UL2271
- CHARGEUR : HOMOLOGUÉ UL, 42V 1.0A

**LA DURÉE DE FONCTIONNEMENT DU PRODUIT, LA VITESSE, L'AUTONOMIE DE LA BATTERIE ET LES AUTRES SPÉCIFICATIONS PEUVENT VARIER EN FONCTION DU CYCLISTE ET DES CONDITIONS DE CONDUITE. VOIR LA SECTION 4.9 POUR PLUS DE DÉTAILS SUR LES CONDITIONS POUVANT AFFECTER LES PERFORMANCES.*

1.3 Ressources en ligne

Recherchez nos produits les plus produit mis à jour des documents d'accueil et des ressources d'assistance.

Ce manuel d'utilisation est disponible en ligne à l'adresse suivante :
https://cdn.shopify.com/s/files/1/2530/6734/files/HORIZON-MANUAL_WEB-1748615957147.pdf

Retrouvez notre collection de manuels d'utilisation sur
https://ridejetson.com/pages/product-manuals

2. LES INSTRUCTIONS D'INSTALLATION.

2.1 Notes de départ

- COMMENCEZ VOTRE AVENTURE DU BON PIED. AVANT D'UTILISER CE PRODUIT, LISEZ ATTENTIVEMENT L'INTÉGRALITÉ DU MANUEL D'UTILISATION, Y COMPRIS LES AVERTISSEMENTS DE SÉCURITÉ. ASSUREZ-VOUS DE COMPRENDRE, D'ACCEPTER ET DE RESPECTER :
  - RECOMMANDATIONS DU FABRICANT.
  - CONSIGNES ET AVERTISSEMENTS DE SÉCURITÉ.
  - LOIS ET ORDONNANCES LOCALES RELATIVES À LA CONDUITE ET À L'EXPLOITATION.
- RETIREZ TOUS LES ÉLÉMENTS D'EMBALLAGE PROTECTEURS AVANT DE COMMENCER L'ASSEMBLAGE.
- LES INSTRUCTIONS DONNÉES DANS CE MANUEL (DROITE, GAUCHE, AVANT/AVANT ET ARRIÈRE/ARRIÈRE) SONT ORIENTÉES DE LA MANIÈRE DONT LE PILOTE LES VERRAIT ASSIS SUR LA MOTO. LE « CÔTÉ DROIT » DE LA MOTO, PAR EXEMPLE, CORRESPOND AU CÔTÉ OÙ SE TROUVE LA MAIN DROITE DU PILOTE.
- IL EST PLUS FACILE D'ASSEMBLER VOTRE MOTO EN LA TENANT DEBOUT SUR SA BÉQUILLE. (SECTION 4.3)

2.2 Adéquation du cavalier

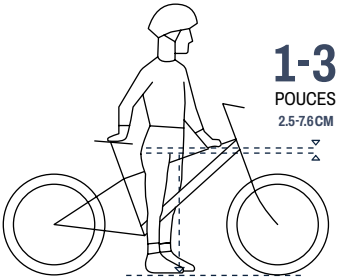

Pour une conduite sûre et confortable, il doit y avoir un espace d'au moins 2.5 - 7.6 cm entre l'entrejambe et le tube supérieur du cadre du vélo lorsque le cycliste enfourche le vélo avec les deux pieds à plat sur le sol.

2.3 Fixation du guidon

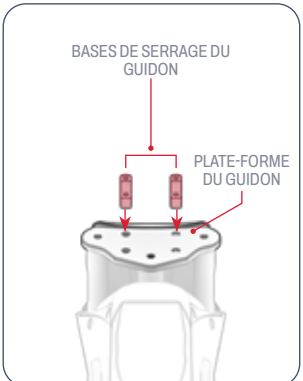

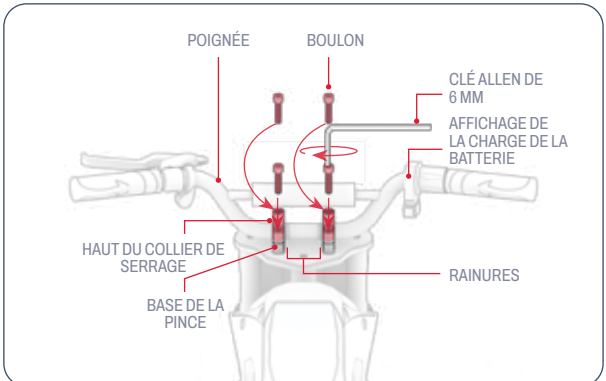

1. POSITIONNEZ LES 2 BASES DE SERRAGE SUR LA PLATE-FORME DU GUIDON DE MANIÈRE À CE QUE LE CÔTÉ PLAT REPOSE SUR LA PLATE-FORME ET QUE LES 2 TROUS DE CHAQUE BASE DE SERRAGE SOIENT ALIGNÉS AVEC LES 2 TROUS DE CHAQUE CÔTÉ DE LA PLATE-FORME DU GUIDON.
2. SANS DÉPLACER LES BASES DE SERRAGE, SOULEVEZ LE GUIDON POUR LE POSER SUR LES BASES DE MANIÈRE À CE QUE LES CONDITIONS SUIVANTES SOIENT REMPLIES :
   - L'INDICATEUR DE CHARGE DE LA BATTERIE SE TROUVE SUR LE CÔTÉ DROIT DE LA MOTO TOUT-TERRAIN.
   - LES DEUX RAINURES SITUÉES SOUS LE GUIDON REPOSENT SUR LES BASES DE SERRAGE.
3. EN MAINTENANT LE GUIDON DANS CETTE POSITION, PLACEZ UNE PARTIE SUPÉRIEURE DU COLLIER SUR LA ZONE RAINURÉE DE MANIÈRE À CE QUE LES DEUX TROUS DE LA PARTIE SUPÉRIEURE DU COLLIER SOIENT ALIGNÉS AVEC LES DEUX TROUS DE LA BASE DU COLLIER.
4. INSÉRER, SANS LE SERRER COMPLÈTEMENT, UN BOULON DANS CHAQUE SÉRIE DE TROUS ALIGNÉS EN LE TOURNANT DANS LE SENS DES AIGUILLES D'UNE MONTRE À L'AIDE DE LA CLÉ ALLEN DE 6 MM.
5. RÉPÉTEZ LES ÉTAPES 3 À 4 AVEC L'AUTRE PARTIE SUPÉRIEURE DE LA PINCE ET LES 2 BOULONS RESTANTS.

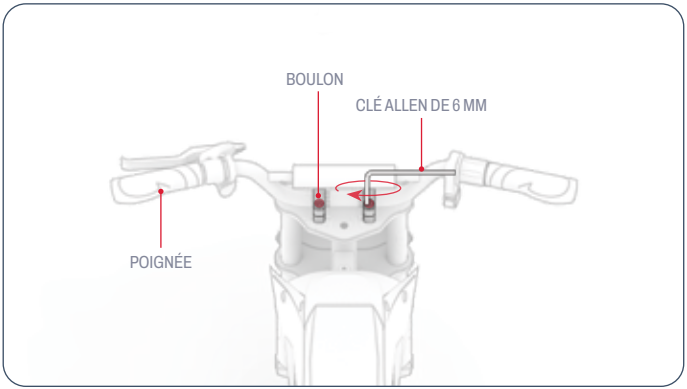

6. FAITES PIVOTER LE GUIDON DANS LES SUPPORTS DE SERRAGE JUSQU'À CE QU'IL FORME UN « U », LES POIGNÉES ÉTANT PLUS HAUTES QUE LE CENTRE, ET SOIT IDÉALEMENT POSITIONNÉ POUR LE CYCLISTE.
   IMPORTANT: LE GUIDON DOIT ÊTRE POSITIONNÉ DE MANIÈRE À CE QUE LE FREIN À MAIN SOIT FACILE À ATTEINDRE ET À SERRER.
7. SERREZ COMPLÈTEMENT LES 4 BOULONS EN LES TOURNANT DANS LE SENS DES AIGUILLES D'UNE MONTRE À L'AIDE DE LA CLÉ ALLEN..
8. VÉRIFIEZ QUE LE GUIDON EST BIEN FIXÉ.

2.4 Chargement de la batterie

REMARQUE : avant la première utilisation de ce produit, chargez la batterie pendant **12 HEURES,** même si le témoin de charge s'allume en vert, indiquant que la charge est terminée.

APRÈS LA PREMIÈRE SESSION DE CHARGE, ET POUR TOUTES LES SESSIONS SUIVANTES, CHARGEZ LA BATTERIE JUSQU'À CE QU'ELLE ATTEIGNE SA PLEINE CAPACITÉ. POUR UNE BATTERIE COMPLÈTEMENT DÉCHARGÉE, CELA PREND ENVIRON 4 HEURES.

1. OUVREZ LE COUVERCLE DU PORT DE CHARGE DE VOTRE PRODUIT.
2. BRANCHEZ LE CHARGEUR SUR LE MUR, PUIS BRANCHEZ LE CORDON DU CHARGEUR SUR LE PORT DE CHARGE.
3. LORSQUE LE TÉMOIN LUMINEUX DU CHARGEUR PASSE DU ROUGE AU VERT, LA BATTERIE EST COMPLÈTEMENT CHARGÉE. RETIREZ LE CORDON DU CHARGEUR DU PORT DE CHARGE ET DÉBRANCHEZ LE CHARGEUR DE LA PRISE MURALE.
4. FERMEZ LE COUVERCLE DU PORT DE CHARGE.

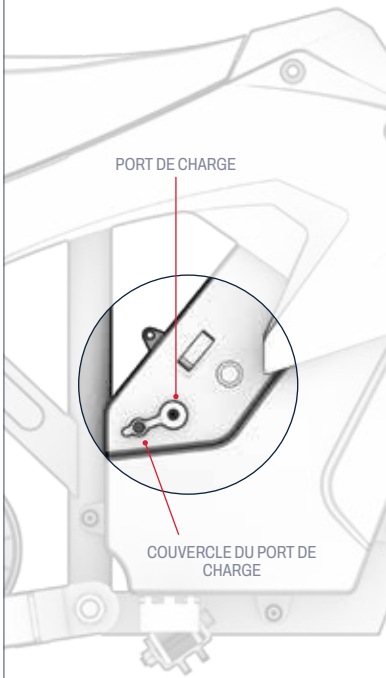

INDICATEUR DE CHARGE VOYANT DU CHARGEUR :	ROUGE ÉCLAIRAGE CHARGE ○	ÉCLAIRAGE VERT CHARGEMENT TERMINÉ ○

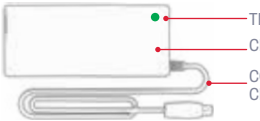

Remarques importantes concernant la charge

- GARDEZ TOUJOURS LE PORT DE CHARGE FERMÉ LORSQUE VOUS NE CHARGEZ PAS ACTIVEMENT LA BATTERIE.
- N'ALLUMEZ JAMAIS LE PRODUIT LORSQU'IL EST EN COURS DE CHARGEMENT.
- NE PAS UTILISER DE PRISES DE COURANT DÉPLAÇABLES.
- POUR UNE MEILLEURE SANTÉ DE LA BATTERIE, CHARGEZ-LA COMPLÈTEMENT LORS DE CHAQUE SESSION DE CHARGE (ENVIRON 4 HEURES).
- NE LAISSEZ JAMAIS VOTRE PRODUIT EN CHARGE PENDANT LA NUIT OU PENDANT DES PÉRIODES PROLONGÉES.
- N'ESSAYEZ PAS DE RETIRER OU DE DÉMONTER LA BATTERIE.
- PLAGE DE TEMPÉRATURES AMBIANTES DE CHARGE : 32°F (0°C) - 104°F (40°C)
- PLAGE DE TEMPÉRATURE AMBIANTE DE FONCTIONNEMENT : 14°F(-10°C)-104°F(40°C)
- GARDEZ TOUJOURS LE COUVERCLE DU PORT DE CHARGE FERMÉ LORSQUE VOUS NE CHARGEZ PAS ACTIVEMENT LE PRODUIT.
- N'UTILISEZ PAS CE PRODUIT SI LE CORDEAU D'ALIMENTATION FLEXIBLE OU LE CÂBLE DE SORTIE EST ENDOMMAGÉ, SI L'ISOLATION EST BRISÉE OU S'IL Y A D'AUTRES SIGNES D'ENDOMMAGEMENT.
- VÉRIFIEZ QUE LE NUMÉRO DE MODÈLE DU CHARGEUR FIGURANT SUR L'ÉTIQUETTE DU CHARGEUR CORRESPOND AU NUMÉRO DE MODÈLE DU CHARGEUR INDIQUÉ CI-DESSUS.
- VÉRIFIEZ QUE L'ÉTIQUETTE DU CHARGEUR IDENTIFIE LE CHARGEUR COMME ÉTANT COMPATIBLE AVEC VOTRE MODÈLE JETSON. VOUS TROUVEREZ LE NOM ET L'UGS DE VOTRE MODÈLE JETSON SUR UNE ÉTIQUETTE COLLÉE SUR LE DESSUS, LE CÔTÉ OU LE DESSOUS DU CADRE OU DE LA PLATE-FORME DU PRODUIT.

IMPORTANT :

UTILISEZ UNIQUEMENT LE CHARGEUR FOURNI OU UN CHARGEUR OBTENU DIRECTEMENT AUPRÈS DE JETSON (MODÈLE JETSON N° PJKDB24-CH, PJKDB24-CH-3) ÉTIQUETÉ CP4210, FABRIQUÉ PAR COMING DATA OU ÉTIQUETÉ FY0424201000, FABRIQUÉ PAR FUYUANDIAN POWER CO. LTD.

⚠ **AVERTISSEMENT : L'UTILISATION D'UN CHARGEUR NON ADAPTÉ PEUT PROVOQUER UN INCENDIE ET UNE EXPLOSION, POUVANT ENTRAÎNER DES DOMMAGES MATÉRIELS, DES BLESSURES, VOIRE LA MORT.**



VOICI UN EXEMPLE DE MARQUAGE VOTRE CHARGEUR.

3. PRÉPARATION POUR ROULER.

3.1 Contrôles de sécurité avant le départ

EFFECTUEZ CES CONTRÔLES DE SÉCURITÉ IMPORTANTS AVANT CHAQUE VOYAGE :

Frein
- LE LEVIER DU FREIN À MAIN EST FIXÉ AU GUIDON ET LUBRIFIÉ DE MANIÈRE À CE QU'IL SE COMPRIME FACILEMENT.
- LE FREIN IMMOBILISE LA ROUE EN DOUCEUR ET EN TOUTE SÉCURITÉ LORSQU'IL EST COMPRIMÉ.

Repose-pieds
- VÉRIFIEZ QUE LES REPOSE-PIEDS SONT BIEN FIXÉS AU CADRE

Cadre et fourche
- VÉRIFIEZ QUE LE CADRE ET LA FOURCHE NE SONT PAS ENDOMMAGÉS, PLIÉS OU CASSÉS.
- VEILLEZ À CE QUE LE BOULON DE LA POTENCE À LA FOURCHE NE SOIT PAS TROP SERRÉ. UN BOULON TROP SERRÉ PEUT ENTRAÎNER UN DYSFONCTIONNEMENT QUI MET EN PÉRIL LA SÉCURITÉ DU CYCLISTE.
- VÉRIFIEZ QUE LE SYSTÈME D'ENTRAÎNEMENT FONCTIONNE ET QU'IL EST SOLIDEMENT FIXÉ AU CADRE.

Direction
- VÉRIFIER QUE LE GUIDON ET LA ROUE TOURNENT DANS L'ALIGNEMENT.
- VÉRIFIER QUE LE GUIDON EST FIXÉ EN POSITION PAR LES PINCES DU GUIDON.

Roues et pneus
- VÉRIFIER QUE LES PNEUS NE PRÉSENTENT PAS DE SIGNES D'USURE EXCESSIVE OU QU'ILS NE SONT PAS ENDOMMAGÉS.
- ASSUREZ-VOUS QUE LES PNEUS SONT GONFLÉS À LA PRESSION RECOMMANDÉE DE **36 À 40 PSI**.
- VÉRIFIEZ QUE LES RAYONS DE LA ROUE NE SONT PAS CASSÉS.
- VÉRIFIEZ QUE LES JANTES NE SONT PAS ENDOMMAGÉES OU DÉFORMÉES.
- VÉRIFIER QUE LES ÉCROUS DE L'ESSIEU SONT BIEN SERRÉS.
- VÉRIFIEZ QUE LES ROUES ET LES PNEUS SONT EXEMPTS DE DÉBRIS.

Chaîne
- VÉRIFIER QUE LA CHAÎNE EST BIEN SITUÉE ET QU'ELLE TOURNE FACILEMENT.
- VÉRIFIER QUE LA CHAÎNE ET LA ZONE DE LA CHAÎNE SONT EXEMPTES DE DÉBRIS.

3.2 Pression et gonflage des pneus

AVANT VOTRE PREMIÈRE SORTIE, VOUS DEVREZ GONFLER LES PNEUS POUR LES AMENER À LA PRESSION RECOMMANDÉE DE 36 À 40 PSI (LIVRES PAR POUCE CARRÉ). UTILISEZ UN MANOMÈTRE POUR VÉRIFIER QUE LA PRESSION DES PNEUS EST BIEN À 36-40 PSI AVANT CHAQUE SORTIE.

AJOUTER DE L'AIR

1. RETIREZ LE CACHE-POUSSIÈRE DE LA VALVE DU PNEU D'UNE ROUE EN LE TOURNANT DANS LE SENS INVERSE DES AIGUILLES D'UNE MONTRE. METTEZ-LE DE CÔTÉ.
2. SUIVEZ LES INSTRUCTIONS DU FABRICANT DE VOTRE POMPE À AIR POUR INTRODUIRE DE L'AIR DANS LE PNEU. VÉRIFIEZ PÉRIODIQUEMENT À L'AIDE D'UN MANOMÈTRE ET CONTINUEZ À AJOUTER DE L'AIR JUSQU'À CE QUE VOUS ATTEIGNIEZ **36 - 40 PSI**.
3. RETIREZ LA POMPE À AIR DE LA VALVE ET REPLACEZ LE CAPUCHON ANTI-POUSSIÈRE EN LE TOURNANT DANS LE SENS DES AIGUILLES D'UNE MONTRE SUR LA VALVE.
4. RÉPÉTER L'OPÉRATION AVEC L'AUTRE PNEU.

⚠ **IMPORTANT :** Utilisez uniquement une pompe à air manuelle pour gonfler les pneus de votre produit. N'utilisez jamais de compresseur d'air, sous peine de faire éclater les chambres à air.

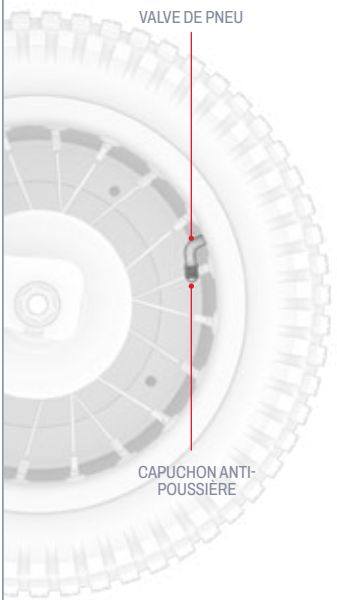

4. FONÇTIONNEMENT ET L'ÉQUITATION INSTRUCTIONS.

4.1 Mise sous et hors tension

APPUYEZ SUR LE BOUTON D'ALIMENTATION ET MAINTENEZ-LE ENFONCÉ PENDANT 3 SECONDES POUR ALLUMER OU ÉTEINDRE VOTRE VÉLO TOUT-TERRAIN.

NOTES IMPORTANTES SUR L'ALIMENTATION :
- POUR PRÉSERVER L'ÉNERGIE DE LA BATTERIE, N'OUBLIEZ PAS D'ÉTEINDRE VOTRE MOTO TOUT-TERRAIN LORSQUE VOUS VOUS ARRÊTEZ AU STAND OU QUE VOUS LA RANGEZ POUR LA NUIT.
- ÉTEIGNEZ VOTRE MOTO TOUT-TERRAIN LORSQUE VOUS MARCHEZ AVEC ELLE AFIN DE NE PAS ENCLENCHER LE MOTEUR EN TOURNANT PAR INADVERTANCE LA MANETTE D'ACCÉLÉRATION.

NOTE: Le vélo tout-terrain s'éteint automatiquement après 8 minutes d'inutilisation.

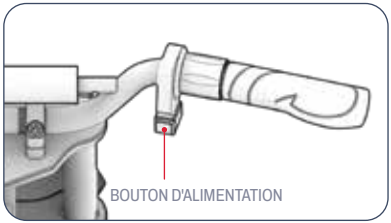

4.2 Activation des lumières

UNE PRESSION RAPIDE SUR LE BOUTON D'ÉCLAIRAGE PERMET D'ALLUMER OU D'ÉTEINDRE LES LUMIÈRES.

4.3 Comprendre les voyants de batterie

VOUS POUVEZ SURVEILLER LE NIVEAU DE CHARGE DE VOTRE BATTERIE EN CONSULTANT L'AFFICHAGE DE LA CHARGE DE LA BATTERIE.

BATTERIE INDICATEUR LUMIÈRES	POURCENTAGE APPROXIMATIF DE LA CHARGE RESTANTE*
4 VERT LUMIÈRES	76 - 100%
3 VERT LUMIÈRES	51 - 75%
2 VERT LUMIÈRES	26 - 50%
1 VERT LUMIÈRE	<25% Charge your Jetson NOW!

IMPORTANT : LORSQUE LA CHARGE DE LA BATTERIE ATTEINT 0 %, LE VÉLO S'ÉTEINT. RECHARGEZ LA BATTERIE À PLEINE PUISSANCE (VOIR SECTION 2.4) AVANT VOTRE PROCHAINE SORTIE.

**APPROXIMATION SEULEMENT. PEUT VARIER EN FONCTION DE L'UTILISATION.*

4.4 Utilisation de la béquille

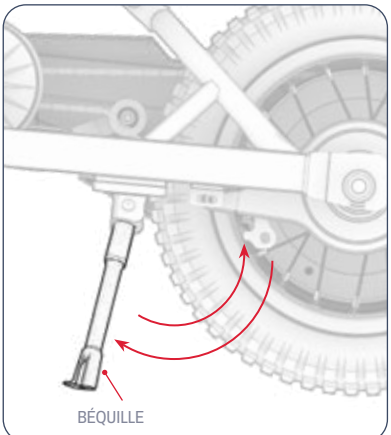

POUR REDRESSER LA MOTO SUR LA BÉQUILLE, FAITES PIVOTER CETTE DERNIÈRE VERS LE BAS ET INCLINEZ-LA DOUCEMENT. POUR RELEVER LA BÉQUILLE, FAITES-LA PIVOTER VERS LE HAUT.

⚠ **IMPORTANT:** Soulevez toujours la béquille avant de rouler.

4.5 Circonscription

POUR DÉMARRER ET ACCÉLÉRER : TOURNEZ LENTEMENT L'ACCÉLÉRATEUR VERS VOUS.

IMPORTANT: Plus vous tournez la poignée des gaz, plus le moteur s'enclenche et plus vous roulez vite. Pour éviter les pointes de vitesse soudaines, tournez toujours la poignée des gaz progressivement.

POUR MAINTENIR LA VITESSE : MAINTENEZ LA MANETTE DES GAZ STABLE.

POUR RALENTIR : RELÂCHEZ DOUCEMENT L'ACCÉLÉRATEUR.

POUR TOURNER : TOURNEZ LE GUIDON VERS LA GAUCHE OU LA DROITE.

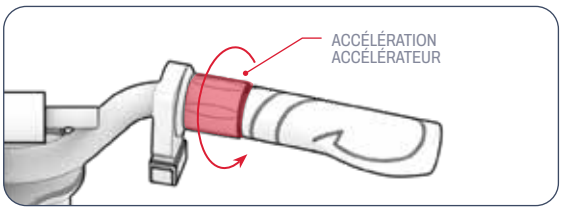

⚠ **IMPORTANT :** Roulez toujours avec les pieds posés sur les repose-pieds. Ne les laissez jamais pendre sur le côté du vélo. Ce produit ne doit pas être utilisé dans des zones denses en piétons ou sur des routes où circulent des voitures et des véhicules.

4.6 Changement de mode de vitesse

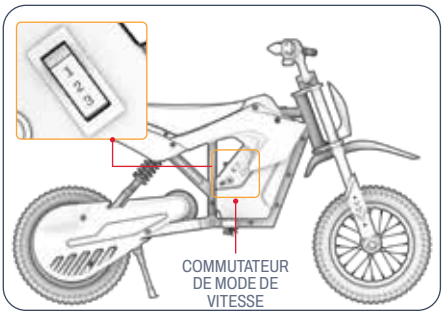

- IL Y A 3 MODES DE VITESSE, CHACUN AYANT UNE VITESSE MAXIMALE À LAQUELLE LA MOTO TOUT-TERRAIN PEUT ROULER.
- POUR CHANGER DE MODE DE VITESSE, BASCULER LE COMMUTATEUR DE MODE DE VITESSE.

MODE 1	MODE 2	MODE 3
JUSQU'À 5.0 MPH (8,0 KM/H)	JUSQU'À 7.5 MPH (12,1 KM/H)	JUSQU'À 14.0 MPH (22,5 KM/H)

4.7 Utilisation du frein

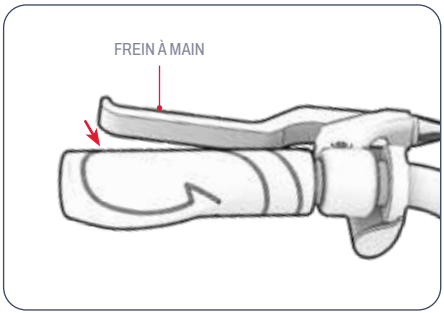

- SERRER DOUCEMENT LE FREIN À MAIN POUR RALENTIR
- APPUYER PLUS FORTEMENT SUR LA PÉDALE D'ACCÉLÉRATEUR POUR S'ARRÊTER COMPLÈTEMENT.
- POUR ÉVITER LES MOUVEMENTS BRUSQUES, ESSAYEZ DE SERRER LE FREIN À MAIN PROGRESSIVEMENT.

4.8 Sécurité des casques

LE COUREUR DOIT PORTER UN CASQUE EN PERMANENCE.



MAUVAIS POSITIONNEMENT : LE FRONT EST EXPOSÉ. UNE CHUTE PEUT ENTRAÎNER DES BLESSURES GRAVES.



POSITIONNEMENT CORRECT : LE FRONT EST COUVERT PAR LE CASQUE.

**PORTEZ UN CASQUE, DES VÊTEMENTS, DES CHAUSSURES ET UN ÉQUIPEMENT DE SÉCURITÉ APPROPRIÉS. ÉVITEZ LES VÊTEMENTS QUI POURRAIENT SE COINCER DANS OU SOUS LES ROUES. DES CHAUSSURES PLATES ET FERMÉES SONT RECOMMANDÉES. PORTEZ UN CASQUE ET UN ÉQUIPEMENT DE PROTECTION HOMOLOGUÉS ASTM F1492 POUR ÉVITER LES BLESSURES EN CAS D'ACCIDENT.*

4.9 Maximiser la vitesse et la durée d'exécution

DANS DES CONDITIONS IDÉALES, LA VITESSE MAXIMALE POUVANT ÊTRE ATTEINTE EST DE 22,5 KM/H (14,0 MPH) ET L'AUTONOMIE MAXIMALE PAR CHARGE DE BATTERIE EST DE 30 MINUTES.

Surface de conduite

ROULER SUR UNE SURFACE RUGUEUSE PROVOQUE DES FROTTEMENTS, CE QUI PEUT RALENTIR LE MOTEUR ET LE SOLLICITER DAVANTAGE, CE QUI LE FATIGUE PLUS RAPIDEMENT. SI POSSIBLE, PRIVILÉGIEZ UNE SURFACE LISSE.

Porter du poids

- UN POIDS PLUS IMPORTANT (CONDUCTEUR ET CHARGEMENT) RÉDUIT L'AUTONOMIE.
- L'AUTONOMIE ET LA VITESSE MAXIMALES PEUVENT ÊTRE ATTEINTES AVEC UN POIDS DE 63,5 KG (140 LB) OU MOINS.

Style de conduite

DES DÉMARRAGES ET DES ARRÊTS FRÉQUENTS RÉDUIRONT LA DURÉE DE FONCTIONNEMENT.

Température de l'air

LA TEMPÉRATURE IDÉALE POUR LA CONDUITE ET LE STOCKAGE DU PRODUIT SE SITUE ENTRE 10°C ET 23,9°C (50°F ET 75°F).

Inclinaison

LE MOTEUR DOIT TRAVAILLER PLUS FORT EN MONTÉE QU'EN PLAT OU EN DESCENTE.

Entretien de la batterie

LA CHARGE DE LA BATTERIE APRÈS CHAQUE TRAJET PERMET DE MAINTENIR LA CAPACITÉ ET LA SOLIDITÉ DE LA BATTERIE.

ENTRETIEN ET MAINTENANCE.

Prenez soin de votre Jetson pour qu'il continue à rouler en douceur et en toute sécurité. Voici comment faire :

Manipuler votre Jetson

- ÉVITEZ D'EXPOSER VOTRE PRODUIT À DES VIBRATIONS IMPORTANTES OU À DES CHOCS PHYSIQUES INTENSES.
- NE JAMAIS DÉMONTER LA BATTERIE.
- CONSERVEZ VOTRE PRODUIT À L'ABRI DE L'EAU ET DE L'HUMIDITÉ.
- ROULEZ SUR DES SURFACES LISSES ET PLATES POUR ÉVITER LA CASSE.
- NE TRANSPORTEZ JAMAIS VOTRE PRODUIT PAR LES ROUES, LE SIÈGE ET/OU LE GUIDON.
- VEILLEZ À NE PAS TIRER OU ACCROCHER LES CÂBLES RELIANT LE MOTEUR AUX COMPOSANTS DU GUIDON.

Instructions de stockage

- CHARGEZ COMPLÈTEMENT LA BATTERIE AVANT DE RANGER LE PRODUIT POUR UNE PÉRIODE PROLONGÉE.
- EN CAS DE STOCKAGE PROLONGÉ, CHARGEZ COMPLÈTEMENT LA BATTERIE UNE FOIS PAR MOIS.
- COUVREZ LE PRODUIT POUR LE PROTÉGER DE LA POUSSIÈRE.
- STOCKER LE PRODUIT À L'INTÉRIEUR ET DANS UN ENDROIT SEC À UNE TEMPÉRATURE COMPRISE ENTRE 10°C ET 35°C (50°F ET 90°F).

Nettoyer votre Jetson

- SELLE ET CADRE : ESSUYEZ AVEC UN CHIFFON HUMIDE ET NON POUSSIÉREUX OU IMBIBÉ D'ALCOOL ISOPROPYLIQUE. ESSUYEZ ENSUITE AVEC UN CHIFFON SEC ET NON POUSSIÉREUX.
- GUIDON : ESSUYEZ AVEC UN SAVON DOUX ET UN CHIFFON HUMIDE ET NON POUSSIÉREUX. ENLEVEZ L'EXCÉDENT DE SAVON AVEC UN AUTRE CHIFFON HUMIDE.
- ROUES : ESSUYEZ AVEC UN CHIFFON HUMIDE ET NON POUSSIÉREUX.
- PNEUS : ESSUYEZ AVEC UN CHIFFON HUMIDE ET NON POUSSIÉREUX. UN PRODUIT DE FINITION OU UN NETTOYANT POUR PNEUS PEUT ÉGALEMENT ÊTRE UTILISÉ.ALSO BE USED.

⚠ **AVERTISSEMENT :** Ne pas vaporiser ni appliquer d'eau directement sur le produit. L'eau peut endommager le câblage, le compartiment de la batterie et l'éclairage, ainsi que le cadre, ce qui peut entraîner un dysfonctionnement mettant en danger la sécurité du cycliste.

⚠ Précautions concernant les piles

VOTRE PRODUIT EST ÉQUIPÉ D'UNE BATTERIE AU LITHIUM-ION. FAITES ATTENTION LORSQUE VOUS LA MANIPULEZ.

- TENIR LE PRODUIT À L'ÉCART DU FEU ET DE LA CHALEUR EXCESSIVE.
- ÉVITEZ LES CHOCS PHYSIQUES INTENSES, LES VIBRATIONS SÉVÈRES OU LES IMPACTS.
- PROTÉGER LE PRODUIT DE L'EAU OU DE L'HUMIDITÉ.
- NE PAS PLACER OU STOCKER LE PRODUIT EN PILE SUR OU SOUS D'AUTRES OBJETS.
- NE DÉMONTEZ PAS LE PRODUIT OU SA BATTERIE.
- NE JETEZ PAS LE PRODUIT AVEC LES ORDURES MÉNAGÈRES. APPORTEZ LE PRODUIT À UN CENTRE DE TRAITEMENT DES DÉCHETS ÉLECTRONIQUES OU À UN CENTRE DE RECYCLAGE DES PILES. POUR PLUS D'INFORMATIONS SUR LES SITES D'ÉLIMINATION PRÈS DE CHEZ VOUS, CONTACTEZ VOTRE MUNICIPALITÉ OU VOTRE TRANSPORTEUR DE DÉCHETS.
- SI LA BATTERIE DU PRODUIT EST CHAUDE OU PRÉSENTE DES SIGNES DE SURCHAUFFE, SI ELLE ÉMET UNE ODEUR OU UN SON INHABITUEL, SI ELLE FUIT UN LIQUIDE OU UN GAZ, OU SI ELLE CHANGE DE FORME OU DE COULEUR, IL CONVIENT DE LE SIGNALER IMMÉDIATEMENT :
  1. SI LE PRODUIT EST EN COURS D'UTILISATION, ARRÊTEZ IMMÉDIATEMENT DE L'UTILISER. RETIREZ LE CÂBLE DE CHARGEMENT DU PRODUIT S'IL EST BRANCHÉ.
  2. CESSER D'UTILISER LE PRODUIT.
  3. SI VOUS POUVEZ LE FAIRE EN TOUTE SÉCURITÉ, DÉPLACEZ LE PRODUIT DANS UN ESPACE DÉGAGÉ ET À L'ÉCART DE TOUT CE QUI EST INFLAMMABLE.
  4. APPELEZ LES SERVICES D'URGENCE LOCAUX POUR OBTENIR DE L'AIDE.
  5. LAVER SOIGNEUSEMENT À L'EAU COURANTE LES YEUX OU LES PARTIES DE LA PEAU AYANT ÉTÉ EN CONTACT AVEC LE LIQUIDE ÉLECTROLYTIQUE DE LA BATTERIE QUI A FUI, ET CONSULTER UN MÉDECIN.
- EN CAS DE PROBLÈME AVEC LA BATTERIE, CONTACTEZ L'ÉQUIPE JETSON CARE.

VOUS AIMEZ VOTRE VOITURE ?

Laissez un commentaire sur
ridejetson.com/reviews.
Nous sommes impatients d'avoir de vos nouvelles!
#MakeMoves

FRA

CONNECTEZ-VOUS AVEC NOUS.

RIDEJETSON.COM/SUPPORT
RIDEJETSON.COM/CHAT

1-844-585-7462

Ne manquez pas de suivre @ridejetson sur les médias sociaux pour découvrir les offres fantastiques, les cadeaux et toutes les dernières nouvelles de Jetson.


JETSON

UNA GUIDA PER IL VOSTRO VIAGGIO.

IMPORTANTE:
Leggere attentamente e conservare per riferimento futuro.

JETSON

HORIZON

Bicicletta elettrica.

MODELLO SKU: JKDB24-BB | JKDB24-BLK

I NOSTRI DUE TOP REGOLE DI EQUITAZIONE:

SIATE PRUDENTI.
DIVERTITEVI!

PRODOTTO A SAMUT PRAKARN, THAILANDIA
IMPORTATO DA TRURIDE TECH LLC.
PO BOX 461, JERSEY CITY, NJ 07302-9998

CODICE DATA: 08/2025
EDIZIONE DEL DOCUMENTO: V2.1
PRODOTTO IN THAILANDIA

© 2025, TRURIDE TECH. TUTTI I DIRITTI RISERVATI. PRODOTTO PER TRURIDE TECH LLC.
JETSON® È UN MARCHIO REGISTRATO UTILIZZATO SU LICENZA DA JETSTREAM BRANDS LLC.
NESSUNA PARTE DI QUESTO DOCUMENTO, COMPRESI FORMA, GRAFICA E DESIGN, PUÒ ESSERE
RIPRODOTTA O TRASMESSA IN QUALSIASI FORMA O CON QUALSIASI MEZZO.



Contenuti

Avvertenze di sicurezza 4
Copertura della garanzia e registrazione del prodotto 7
1. Informazioni sul prodotto
1.1 Panoramica del prodotto 8
1.2 Specifiche del prodotto 10
1.3 Risorse online 10
2. Istruzioni per l'installazione
2.1 Note iniziali 11
2.2 Idoneità del pilota 11
2.3 Montaggio del manubrio 12
2.4 Ricarica della batteria 14
3. Preparazione alla guida
3.1 Controlli di sicurezza pre-corsa 16
3.2 Pressione e gonfiaggio degli pneumatici 17
4. Istruzioni per l'uso e la guida
4.1 Accensione e spegnimento 18
4.2 Attivazione delle luci 18
4.3 Informazioni sugli indicatori luminosi della batteria 19
4.4 Uso del cavalletto 19
4.5 Equitazione 20
4.6 Modifica delle modalità di velocità 21
4.7 Uso del freno 21
4.8 Sicurezza del casco 22
4.9 Massimizzazione della velocità e del tempo di esecuzione 22
Cura e manutenzione 23
Connettiti con noi 25

AVVERTENZE DI SICUREZZA.

CONSERVARE QUESTE ISTRUZIONI.

ISTRUZIONI SUL RISCHIO DI INCENDIO O DI LESIONI ALLE PERSONE E IMPORTANTI INDICAZIONI DI SICUREZZA

- Prima dell'uso, leggere attentamente il manuale d'uso e le avvertenze di sicurezza e assicurarsi di aver compreso e accettato tutte le istruzioni di sicurezza. L'utente sarà responsabile di eventuali perdite o danni causati da un uso improprio.
- **Il mancato utilizzo del caricabatterie corretto può provocare incendi ed esplosioni, con conseguenti danni materiali, lesioni e morte.**
- Prima di ogni ciclo di funzionamento, l'operatore deve eseguire i controlli pre-operativi specificati dal costruttore: Che tutte le protezioni e le pastiglie originariamente fornite dal costruttore siano al loro posto e in condizioni di manutenzione; Che l'impianto frenante funzioni correttamente; Che tutte le protezioni degli assali, le protezioni delle catene o altre coperture o protezioni fornite dal costruttore siano al loro posto e in condizioni di manutenzione; Che i pneumatici siano in buone condizioni, gonfiati correttamente e abbiano un battistrada sufficiente; L'area in cui il prodotto deve essere utilizzato deve essere sicura e idonea per un funzionamento sicuro.
- La manutenzione e la riparazione dei componenti devono essere eseguite in conformità alle specifiche del produttore e utilizzando esclusivamente i pezzi di ricambio autorizzati dal produttore, mentre l'installazione deve essere eseguita da rivenditori o altre persone qualificate.
- Attenzione a non ricaricare le batterie non ricaricabili.
- Non permettere che mani, piedi, capelli, parti del corpo, indumenti o altri oggetti simili entrino in contatto con le parti in movimento, le ruote o la trasmissione quando il motore è in funzione.
- Questo prodotto non deve essere utilizzato da bambini o da persone con ridotte capacità fisiche, sensoriali o mentali, o con mancanza di esperienza e conoscenza, a meno che non abbiano ricevuto supervisione o istruzioni (IEC 60335-1/A2:2006).
- I bambini non sorvegliati non devono giocare con il prodotto (IEC 60335-1/A2:2006).
- È necessaria la supervisione di un adulto.
- Le unità non devono essere utilizzate per eseguire corse, acrobazie o altre manovre che possano causare la perdita di controllo o azioni o reazioni incontrollate dell'operatore/passeggero.
- Non utilizzare mai in prossimità di veicoli a motore.
- Evitare urti bruschi, griglie di drenaggio e cambiamenti improvvisi di superficie. Il prodotto potrebbe arrestarsi improvvisamente.
- Evitate strade e superfici con acqua, sabbia, ghiaia, sporcizia, foglie e altri detriti. Il bagnato compromette la trazione, la frenata e la visibilità.
- Evitare di circolare in prossimità di gas, vapore, liquidi o polveri infiammabili che potrebbero causare incendi.
- Gli operatori devono attenersi a tutte le raccomandazioni e le istruzioni del costruttore e rispettare tutte le leggi e le ordinanze: Le unità prive di fari devono essere utilizzate solo in condizioni di visibilità adeguate alla luce del giorno; i proprietari devono essere incoraggiati a evidenziare (per la visibilità) l'uso di luci, riflettori e, per le unità a bassa velocità, bandiere di segnalazione su pali flessibili.
- Le persone con le seguenti condizioni devono essere avvertite di non operare: Persone con problemi cardiaci; donne in gravidanza; persone con disturbi alla testa, alla schiena o al collo o con precedenti

interventi chirurgici a tali aree del corpo; persone con condizioni mentali o fisiche che potrebbero renderle suscettibili di lesioni o compromettere la loro destrezza fisica o le loro capacità mentali di riconoscere, comprendere ed eseguire tutte le istruzioni di sicurezza e di essere in grado di affrontare i rischi inerenti all'uso dell'unità.

- Non guidate di notte.
- Non guidare dopo aver bevuto o aver assunto farmaci.
- Non trasportare oggetti durante la guida.
- Non utilizzare mai il prodotto a piedi nudi.
- Indossare sempre le scarpe e tenere i lacci delle scarpe legati.
- Assicuratevi che i piedi siano sempre ben saldi sulla coperta.
- Gli operatori devono sempre utilizzare indumenti protettivi appropriati, tra cui, a titolo esemplificativo, un casco con certificazione appropriata e qualsiasi altro equipaggiamento raccomandato dal produttore: Indossare sempre dispositivi di protezione quali casco, ginocchiere e gomitiere.
- Dare sempre la precedenza ai pedoni.
- Fate attenzione alle cose davanti e lontane da voi.
- Durante la guida, non lasciatevi distrarre, ad esempio rispondendo al telefono o dedicandovi ad altre attività.
- Il prodotto non può essere guidato da più di una persona.
- Quando si guida il prodotto insieme ad altri motociclisti, mantenere sempre una distanza di sicurezza per evitare collisioni.
- Quando si gira, assicurarsi di mantenere l'equilibrio.
- La guida con i freni regolati male è pericolosa e può causare gravi lesioni o morte.
- Il freno può diventare caldo durante il funzionamento, non toccarlo a pelle nuda.
- Un'applicazione troppo brusca o improvvisa dei freni può bloccare una ruota, con il rischio di perdere il controllo e cadere. L'applicazione improvvisa o eccessiva dei freni può causare lesioni o morte.
- Se il freno si allenta, regolarlo con una chiave esagonale, un cacciavite o un altro strumento adatto, oppure contattare il team di assistenza Jetson.
- Sostituire immediatamente le parti usurate o rotte.
- Prima della guida, verificare che tutte le etichette di sicurezza siano state applicate e comprese.
- Il proprietario deve consentire l'uso e il funzionamento dell'unità dopo aver dimostrato che gli operatori sono in grado di comprendere e utilizzare tutti i componenti dell'unità prima dell'uso.
- Non guidate senza un adeguato addestramento. Non guidare a velocità elevate, su terreni irregolari o su pendii. Non eseguire acrobazie o svolte brusche.
- Consigliato per la carica in ambienti interni.
- Consigliato per uso esterno.
- L'esposizione prolungata ai raggi UV, alla pioggia e alle intemperie può danneggiare i materiali della custodia; conservare al coperto quando non si usa.
- Le eBike non destinate all'uso in luoghi ad alta quota, che possono richiedere un aumento delle distanze elettriche nei circuiti elettrici, devono indicare che non sono destinate all'uso ad altitudini superiori a 2000 m sul livello del mare.
- Utilizzare esclusivamente le batterie specificate dal produttore.
- RIPORRE AL COPERTO QUANDO NON VIENE UTILIZZATO. LASCIARE AL COPERTO QUANDO SI CARICA O NON SI PEDALA.
- **AVERTISSEMENT** - Risque d'incendie - Aucune des pieces ne peut être réparée par l'utilisateur.
- **AVVERTENZA** - Rischio di incendio - Nessuna parte riparabile dall'utente.
- Il pilota non deve superare le 140 libbre (63,50 kg).

MODIFICHE

Non tentare di smontare, modificare, riparare o sostituire l'unità o qualsiasi componente dell'unità senza le istruzioni del Jetson Care Team. Questa operazione invalida la garanzia e può provocare malfunzionamenti che possono causare lesioni.

PRECAUZIONI SUPPLEMENTARI PER IL FUNZIONAMENTO

Non sollevare il prodotto da terra mentre è acceso e le ruote sono in movimento. In questo modo le ruote possono girare liberamente e causare lesioni a voi stessi o ad altre persone nelle vicinanze. Non saltate sopra o sotto il prodotto e non saltate mentre lo usate. Tenere sempre i piedi ben piantati sul poggiapiedi durante il funzionamento. Controllare sempre la carica della batteria prima dell'uso.

SMALTIMENTO DELLA BATTERIA USATA

La batteria può contenere sostanze pericolose che possono mettere in pericolo l'ambiente e la salute umana. Il simbolo riportato sulla batteria e/o sulla confezione indica che la batteria usata non deve essere trattata come rifiuto urbano. Le batterie devono essere smaltite presso un punto di raccolta appropriato per il riciclaggio. Assicurandovi che le batterie usate siano smaltite correttamente, contribuirete a prevenire potenziali conseguenze negative per l'ambiente e la salute umana. Il riciclaggio dei materiali contribuisce alla conservazione delle risorse naturali. Per ulteriori informazioni sul riciclaggio delle batterie usate, contattare il servizio di smaltimento rifiuti del proprio comune.

AVVISO DI CONFORMITÀ

Questo dispositivo è conforme alla Parte 15 delle norme FCC. Il funzionamento è soggetto alle due condizioni seguenti: (1) il dispositivo non può causare interferenze dannose e (2) deve accettare qualsiasi interferenza ricevuta, comprese quelle che possono causare un funzionamento indesiderato. Attenzione: Cambiamenti o modifiche a questa unità non espressamente approvati dalla parte responsabile della conformità possono invalidare l'autorizzazione dell'utente all'uso dell'apparecchiatura. NOTA: Questo apparecchio è stato testato ed è risultato conforme ai limiti previsti per i dispositivi digitali di Classe B, ai sensi della Parte 15 delle norme FCC. Questi limiti sono concepiti per fornire una protezione ragionevole contro le interferenze dannose in un'installazione residenziale. Questa apparecchiatura genera, utilizza e può irradiare energia a radiofrequenza e, se non viene installata e utilizzata secondo le istruzioni, può causare interferenze dannose alle comunicazioni radio. Tuttavia, non è possibile garantire che non si verifichino interferenze in una particolare installazione. Se questa apparecchiatura causa interferenze dannose alla ricezione radiotelevisiva, che possono essere determinate spegnendo e riaccendendo l'apparecchiatura, l'utente è invitato a cercare di correggere l'interferenza con una o più delle seguenti misure:

- Riorientare o riposizionare l'antenna ricevente.
- Aumentare la distanza tra l'apparecchiatura e il ricevitore.
- Collegare l'apparecchio a una presa di corrente su un circuito diverso da quello a cui è collegato il ricevitore.
- Consultare il rivenditore o un tecnico radiotelevisivo esperto.
- Per garantire la conformità ai limiti FCC di Classe B, è necessario utilizzare cavi schermati con questa unità.

⚠ ATTENZIONE:

La mancata osservanza delle seguenti istruzioni può causare lesioni al bambino o ad altri.

- Durante il montaggio, tenere le parti più piccole lontano dalla portata dei bambini.
- L'accessorio deve essere montato e smontato da un adulto.
- Ispezionare frequentemente il prodotto per verificare l'assenza di danni.

*** È RICHIESTO L'ASSEMBLAGGIO DA PARTE DI UN ADULTO.**

⚠ ATTENZIONE:

Per ridurre il rischio di lesioni, è necessaria la supervisione di un adulto. Non utilizzare mai su carreggiate, in prossimità di veicoli a motore, su o in prossimità di pendenze o gradini ripidi, piscine o altri specchi d'acqua; indossare sempre le scarpe e non consentire mai l'utilizzo di più di un pilota.

IMPORTANTI ISTRUZIONI DI SICUREZZA

AVVERTENZA - Quando si utilizza questo prodotto, è necessario seguire sempre le precauzioni di base, tra cui le seguenti:

(A) Leggere tutte le istruzioni prima di utilizzare il prodotto.

(B) Per ridurre il rischio di lesioni, è necessaria una stretta sorveglianza quando il prodotto viene utilizzato in prossimità di bambini.

(C) Non inserire le dita o le mani nel prodotto.

(D) Non utilizzare il prodotto se il cavo di alimentazione flessibile o il cavo di uscita sono sfilacciati, presentano rotture dell'isolamento o altri segni di danneggiamento.

(E) Per tutte le apparecchiature, le istruzioni devono indicare: Questa apparecchiatura non è destinata a essere utilizzata a temperature ambiente inferiori a -10 °C (14 °F) o a temperature ambiente superiori a 40 °C (104 °F).

(F) Per tutte le apparecchiature, le istruzioni devono indicare: La batteria deve essere caricata quando la temperatura ambiente è compresa tra 0 °C (32 °F) e 40 °C (104 °F). Non caricare mai la batteria quando la temperatura ambiente non rientra in questo intervallo.

PROPOSIZIONE 65 DELLA CALIFORNIA

⚠ ATTENZIONE:

QUESTO PRODOTTO PUÒ ESPORRE A SOSTANZE CHIMICHE, TRA CUI IL CADMIO, CHE SECONDO LO STATO DELLA CALIFORNIA PUÒ CAUSARE CANCRO E DIFETTI DI NASCITA O ALTRI DANNI RIPRODUTTIVI. PER ULTERIORI INFORMAZIONI VISITARE IL SITO: WWW.P65WARNINGS.CA.GOV.

GARANZIA GENERALE LIMITATA

IL NUOVO PRODOTTO JETSON È GARANTITO CONTRO I DIFETTI DI MATERIALI E DI FABBRICAZIONE COME INDICATO SU RIDEJETSON.COM/GARANZIA PER UN PERIODO DI TEMPO A PARTIRE DALLA DATA DI ACQUISTO ORIGINALE AL DETTAGLIO, SE UTILIZZATO IN CONFORMITÀ CON I MANUALI D'USO DI JETSON (FARE RIFERIMENTO A RIDEJETSON.COM/SUPPORT). **IN BASE A QUESTA GARANZIA, L'UTENTE POTRÀ RIVOLGERSI A JETSON ANCHE NEL CASO IN CUI ABBIA ACQUISTATO IL PRODOTTO JETSON PRESSO UNO DEI NOSTRI RIVENDITORI AUTORIZZATI.** PER LEGGERE I TERMINI COMPLETI DELLA NOSTRA GARANZIA, VISITARE IL SITO RIDEJETSON.COM/WARRANTY.

REGISTRAZIONE DEL PRODOTTO

REGISTRATE IL VOSTRO NUOVO JETSON PER OTTENERE RAPIDAMENTE UN'ASSISTENZA PERSONALIZZATA SUL PRODOTTO E SULLA GARANZIA. FATE LA VOSTRA MOSSA SU RIDEJETSON.COM/PAGES/REGISTRATION.

COPERTURA DELLA GARANZIA E REGISTRAZIONE DEL PRODOTTO.

Per esercitare il proprio prodotto garanzia o di informarsi sulla copertura della garanzia, contattateci direttamente.

www.ridejetson.com

1. CIRCA IL VOSTRO PRODOTTO.

1.1 Panoramica del prodotto

1. MANUBRIO*
2. MORSETTO DEL MANUBRIO* (×2; DESTRO E SINISTRO)
3. PIASTRA FRONTALE
4. PARAFANGO
5. FORCELLA ANTERIORE
6. RUOTE (×2; ANTERIORI E POSTERIORI)
7. VALVOLA DEL PNEUMATICO CON TAPPO ANTIPOLVERE (×2; ANTERIORE E POSTERIORE)
8. PIEDINO FLESSIBILE (×2; DESTRO E SINISTRO)
9. CAVALLETTO
10. CATENA
11. AMMORTIZZATORE
12. SEDILE
13. LUCI DELLA CORNICE
14. PORTA DI RICARICA CON COPERCHIO
15. INTERRUTTORE MODALITÀ VELOCITÀ
16. PULSANTE DI ILLUMINAZIONE
17. FRENO A MANO
18. VISUALIZZAZIONE DELLA CARICA DELLA BATTERIA
19. ACCELERAZIONE ACCELERATORE
20. PULSANTE DI ACCENSIONE
21. CARICABATTERIE

Strumenti, ferramenta e parti incluse per il montaggio, la regolazione e la manutenzione:



CHIAVE A BRUGOLA DA 6 MM



BULLONE (×4)



BASE DEL MORSETTO (×2)



MORSETTO SUPERIORE (×2)

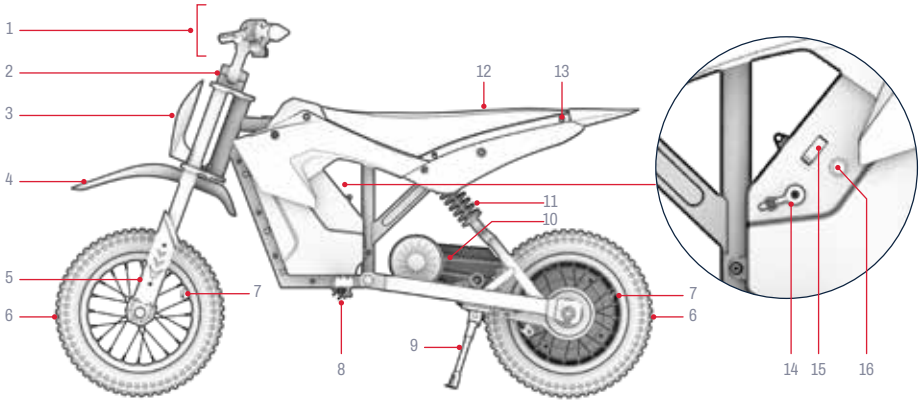

NOTA: LE IMMAGINI POTREBBERO NON RIFLETTERE L'ASPETTO ESATTO DEL PRODOTTO REALE.
**NON PREASSEMBLATO; RICHIEDE IL MONTAGGIO.*

1.2 Specifiche del prodotto

- DIMENSIONI DEL PRODOTTO:
  43.3 IN (L) × 23.6 IN (W) × 27.5 IN (H) |
  110 CM (L) × 60 CM (W) × 69.8 CM (H)
- ALTEZZA DEL MANUBRIO: 31,5 IN | 80 CM
- ALTEZZA DELLA SEDUTA: 21,1 IN | 53,4 CM
- PESO DEL PRODOTTO: 39,4 LB | 17,8 KG
- DIMENSIONE DEL PNEUMATICO: 12 IN | 30,5 CM
- TIPO DI FRENO: FRENO A MANO
- LIMITE DI PESO: 140 LB | 63,5 KG
- ETÀ CONSIGLIATA: 13+
- VELOCITÀ MASSIMA: 14 MPH* | 22,5 KM/H*
- TEMPO DI FUNZIONAMENTO MASSIMO: 30 MIN.*
- TEMPO DI RICARICA: FINO A 4 ORE
- PRESSIONE DEGLI PNEUMATICI CONSIGLIATA: 36-40 PSI
- GRADO DI RESISTENZA ALL'ACQUA: IPX4
- CERTIFICAZIONE UL: UL2271
- CARICABATTERIE: OMOLOGAZIONE UL LISTED, 42V 1.0A

**IL TEMPO DI FUNZIONAMENTO DEL PRODOTTO, LA VELOCITÀ, LA DURATA DELLA BATTERIA E ALTRE SPECIFICHE POSSONO VARIARE IN BASE ALLE CONDIZIONI DEL PILOTA E DELLA GUIDA. PER ULTERIORI DETTAGLI SULLE CONDIZIONI CHE POSSONO INFLUIRE SULLE PRESTAZIONI, CONSULTARE LA SEZIONE 4.9.*

1.3 Risorse online

Scansione per i nostri più prodotto aggiornato materiali di onboarding e risorse di supporto.

Trovate questo manuale d'uso online su https://cdn.shopify.com/s/files/1/2530/6734/files/HORIZON-MANUAL_WEB-1748615957147.pdf

Trovate la nostra collezione di manuali d'uso su https://ridejetson.com/pages/product-manuals

2. ISTRUZIONI PER L'INSTALLAZIONE.

2.1 Note iniziali

- INIZIATE LA VOSTRA AVVENTURA NEL MODO GIUSTO. PRIMA DI UTILIZZARE QUESTO PRODOTTO, LEGGERE ATTENTAMENTE L'INTERO MANUALE D'USO, COMPRESE LE AVVERTENZE DI SICUREZZA. ASSICURARSI DI AVER COMPRESO, ACCETTATO E RISPETTATO TUTTE LE AVVERTENZE:
  - RACCOMANDAZIONI DEL PRODUTTORE.
  - ISTRUZIONI E AVVERTENZE DI SICUREZZA.
  - LEGGI E ORDINANZE LOCALI IN MATERIA DI EQUITAZIONE E FUNZIONAMENTO.

- PRIMA DI INIZIARE IL MONTAGGIO, RIMUOVERE TUTTI GLI IMBALLAGGI PROTETTIVI.

- LE INDICAZIONI FORNITE IN QUESTO MANUALE - DESTRA, SINISTRA, AVANTI/AVANTI E INDIETRO/DIETRO - SONO ORIENTATE COME LE VEDREBBE IL PILOTA SEDUTO SULLA DIRT BIKE. IL "LATO DESTRO" DELLA DIRT BIKE, AD ESEMPIO, È IL LATO IN CUI SI TROVA LA MANO DESTRA DEL PILOTA.

- È PIÙ FACILE MONTARE LA MOTO DA CROSS CON LA MOTO IN POSIZIONE VERTICALE SUL CAVALLETTO. (SEZIONE 4.3)

2.2 Idoneità del pilota

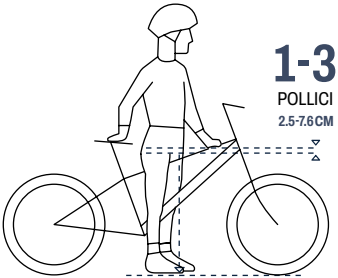

Per una guida sicura e confortevole, deve esserci uno spazio libero di almeno 1 - 3 pollici (2.5 - 7.6 cm) tra l'inguine e il tubo superiore del telaio della bicicletta quando il ciclista si trova a cavalcioni sulla bicicletta con entrambi i piedi a terra.

2.3 Montaggio del manubrio

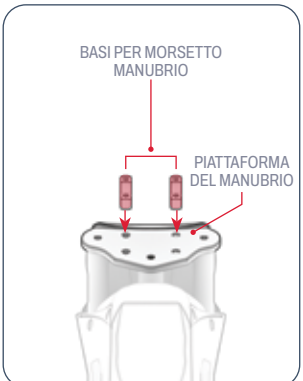

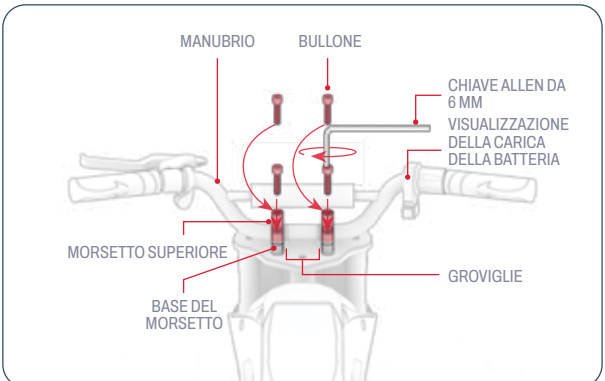

1. POSIZIONARE LE 2 BASI DI FISSAGGIO SULLA PIATTAFORMA DEL MANUBRIO IN MODO CHE IL LATO PIATTO SIA APPOGGIATO SULLA PIATTAFORMA E CHE I 2 FORI DI CIASCUNA BASE DI FISSAGGIO SIANO ALLINEATI CON I 2 FORI SU CIASCUN LATO DELLA PIATTAFORMA DEL MANUBRIO.
2. SENZA DISTURBARE LE BASI DEI MORSETTI, SOLLEVARE IL MANUBRIO SULLE BASI IN MODO CHE SIANO SODDISFATTE LE SEGUENTI CONDIZIONI:
   - L'INDICATORE DI CARICA DELLA BATTERIA SI TROVA SUL LATO DESTRO DELLA MOTO DA CROSS.
   - LE DUE AREE SCANALATE NELLA PARTE INFERIORE DEL MANUBRIO SONO APPOGGIATE ALLE BASI DEI MORSETTI.
3. TENENDO IL MANUBRIO IN QUESTA POSIZIONE, POSIZIONARE 1 FASCETTA SUPERIORE SULL'AREA SCANALATA IN MODO CHE I 2 FORI DELLA FASCETTA SUPERIORE SIANO ALLINEATI CON I 2 FORI DELLA BASE DELLA FASCETTA.
4. INSERIRE, MA NON SERRARE COMPLETAMENTE, 1 BULLONE IN OGNI SERIE DI FORI ALLINEATI, RUOTANDOLO IN SENSO ORARIO CON LA CHIAVE A BRUGOLA DA 6 MM.
5. RIPETERE I PASSAGGI 3 - 4 CON L'ALTRA PARTE SUPERIORE DEL MORSETTO E I 2 BULLONI RIMANENTI.

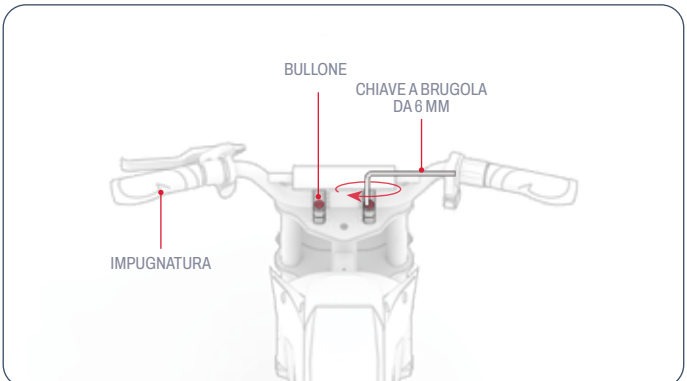

6. RUOTARE IL MANUBRIO ALL'INTERNO DELLE BASI DEI MORSETTI FINCHÉ NON ASSUME UNA FORMA A "U" CON LE MANOPOLE PIÙ IN ALTO RISPETTO AL CENTRO ED È POSIZIONATO IN MODO IDEALE PER IL PILOTA.
   IMPORTANTE: IL MANUBRIO DEVE ESSERE POSIZIONATO IN MODO CHE IL FRENO A MANO SIA FACILE DA RAGGIUNGERE E DA COMPRIMERE PER IL PILOTA.
7. SERRARE COMPLETAMENTE TUTTI E 4 I BULLONI RUOTANDO CIASCUNO IN SENSO ORARIO CON LA CHIAVE A BRUGOLA.
8. VERIFICARE CHE IL MANUBRIO SIA BEN FISSATO.

2.4 Ricarica della batteria

NOTA: prima del primo utilizzo del prodotto, caricare la batteria per **12 ORE,** anche se la spia di carica è illuminata in verde, a indicare che la carica è completa.

DOPO LA SESSIONE DI CARICA INIZIALE E PER TUTTE LE SESSIONI DI CARICA SUCCESSIVE, CARICARE LA BATTERIA FINO A RAGGIUNGERE LA CARICA COMPLETA. PER UNA BATTERIA COMPLETAMENTE SCARICA SONO NECESSARIE CIRCA 4 ORE.

1. APRIRE IL COPERCHIO DELLA PORTA DI RICARICA DEL PRODOTTO.
2. COLLEGARE IL CARICABATTERIE ALLA PARETE, QUINDI INSERIRE IL CAVO DEL CARICABATTERIE NELLA PORTA DI RICARICA.
3. QUANDO L'INDICATORE LUMINOSO SUL CARICATORE PASSA DA ROSSO A VERDE, LA BATTERIA HA RAGGIUNTO LA CARICA COMPLETA. RIMUOVERE IL CAVO DEL CARICATORE DALLA PORTA DI RICARICA E SCOLLEGARE IL CARICATORE DALLA PRESA DI CORRENTE.
4. CHIUDERE IL COPERCHIO DELLA PORTA DI RICARICA.

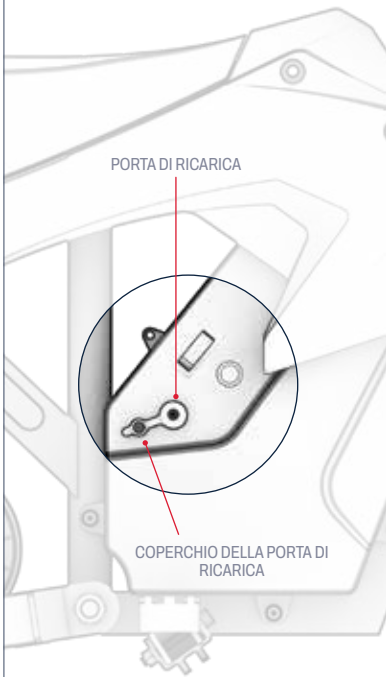

INDICATORE DI CARICA SPIA SUL CARICATORE:	ROSSO ILLUMINAZIONE ○ RICARICA	ILLUMINAZIONE VERDE ○ RICARICA COMPLETA

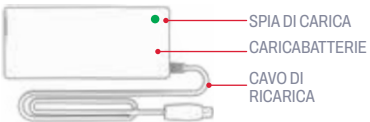

Note importanti sulla ricarica

- TENERE SEMPRE CHIUSA LA PORTA DI RICARICA QUANDO NON SI CARICA ATTIVAMENTE LA BATTERIA.
- NON ACCENDERE MAI IL PRODOTTO MENTRE È IN CARICA.
- NON UTILIZZARE RUBINETTI DI ALIMENTAZIONE RIPOSIZIONABILI.
- PER UNA MIGLIORE SALUTE DELLA BATTERIA, CARICARLA COMPLETAMENTE DURANTE OGNI SESSIONE DI RICARICA (CIRCA 4 ORE).
- NON LASCIARE MAI IL PRODOTTO IN CARICA DURANTE LA NOTTE O PER PERIODI PROLUNGATI.
- NON TENTARE DI RIMUOVERE O SMONTARE LA BATTERIA.
- INTERVALLO DI TEMPERATURA AMBIENTE DI CARICA: 32°F (0°C) - 104°F (40°C)
- TEMPERATURA AMBIENTE DI FUNZIONAMENTO: 14°F(-10°C)-104°F(40°C)
- TENERE SEMPRE CHIUSO IL COPERCHIO DELLA PORTA DI RICARICA QUANDO NON SI CARICA ATTIVAMENTE IL PRODOTTO.
- NON UTILIZZARE QUESTO PRODOTTO SE IL CAVO DI ALIMENTAZIONE FLESSIBILE O IL CAVO DI USCITA È FRAZIONATO, HA L'ISOLAMENTO ROTTO O QUALSIASI ALTRO SEGNO DI DANNO.
- VERIFICARE CHE IL NUMERO DI MODELLO DEL CARICABATTERIE RIPORTATO SULL'ETICHETTA CORRISPONDA AL NUMERO DI MODELLO DEL CARICABATTERIE ELENCATO SOPRA.
- VERIFICARE CHE L'ETICHETTA DEL CARICABATTERIE LO IDENTIFICHI COME COMPATIBILE CON IL PROPRIO MODELLO JETSON. IL NOME E LA SKU DEL MODELLO JETSON SONO RIPORTATI SU UN'ETICHETTA APPLICATA SULLA PARTE SUPERIORE, LATERALE O INFERIORE DEL TELAIO O DEL PIANO DI APPOGGIO DEL PRODOTTO.

IMPORTANTE:

UTILIZZARE SOLO IL CARICABATTERIE INCLUSO O UNO OTTENUTO DIRETTAMENTE TRAMITE JETSON (MODELLO JETSON N. PJKDB24-CH, PJKDB24-CH-3) ETICHETTATO CON CP4210 PRODOTTO DA COMING DATA OPPURE ETICHETTATO CON FY0424201000 PRODOTTO DA FUYUANDIAN POWER CO. LTD.

⚠ **AVVERTENZA: IL MANCATO UTILIZZO DI UN CARICABATTERIE CORRETTO PUÒ PROVOCARE INCENDI ED ESPLOSIONI, CON CONSEGUENTI DANNI MATERIALI, LESIONI E MORTE.**



QUESTO È UN ESEMPIO DI MARCATURA IL VOSTRO CARICABATTERIE.

3. PREPARAZIONE DA CAVALCARE.

3.1 Controlli di sicurezza pre-corsa

ESEGUITE QUESTI IMPORTANTI CONTROLLI DI SICUREZZA PRIMA DI OGNI VIAGGIO:

Freno
- ASSICURARSI CHE IL FRENO FUNZIONI CORRETTAMENTE E CHE LA LEVA DEL FRENO A MANO SIA FISSATA AL MANUBRIO E LUBRIFICATA IN MODO DA COMPRIMERSI FACILMENTE.
- IL FRENO PORTA LA RUOTA ALL'ARRESTO IN MODO FLUIDO E SICURO QUANDO VIENE COMPRESSO.

Pedane
- VERIFICARE CHE I PIEDINI SIANO SALDAMENTE SERRATI AL TELAIO

Telaio e forcella
- CONTROLLARE CHE IL TELAIO E LA FORCELLA NON SIANO DANNEGGIATI, PIEGATI O ROTTI.
- ASSICURARSI CHE IL BULLONE DA STELO A FORCELLA NON SIA SERRATO ECCESSIVAMENTE. UN BULLONE TROPPO STRETTO PUÒ CAUSARE UN MALFUNZIONAMENTO CHE METTE A RISCHIO LA SICUREZZA DEL CICLISTA.
- VERIFICARE CHE IL SISTEMA DI TRASMISSIONE SIA FUNZIONANTE E FISSATO SALDAMENTE AL TELAIO.

Sterzo
- VERIFICARE CHE IL MANUBRIO E LA RUOTA RUOTINO ALLINEATI.
- VERIFICARE CHE IL MANUBRIO SIA FISSATO IN POSIZIONE DAI MORSETTI DEL MANUBRIO.

Ruote e pneumatici
- CONTROLLARE CHE I PNEUMATICI NON PRESENTINO SEGNI DI USURA ECCESSIVA O SIANO DANNEGGIATI.
- ASSICURARSI CHE I PNEUMATICI SIANO GONFIATI ALLA PRESSIONE CONSIGLIATA DI **36-40 PSI**.
- CONTROLLARE CHE I RAGGI DELLE RUOTE NON SIANO ROTTI.
- CONTROLLARE CHE I CERCHI DELLE RUOTE NON SIANO DANNEGGIATI O PIEGATI.
- CONTROLLARE CHE I DADI DELL'ASSALE SIANO SERRATI.
- CONTROLLARE CHE LE RUOTE E I PNEUMATICI SIANO LIBERI DA DETRITI.

Catena
- CONTROLLARE CHE LA CATENA SIA POSIZIONATA CORRETTAMENTE E CHE RUOTI FACILMENTE.
- VERIFICARE CHE LA CATENA E LA ZONA DELLA CATENA SIANO PRIVE DI DETRITI.

3.2 Pressione e gonfiaggio degli pneumatici

PRIMA DELLA PRIMA USCITA, È NECESSARIO AGGIUNGERE ARIA AGLI PNEUMATICI PER PORTARLI ALLA PRESSIONE CONSIGLIATA DI **36-40 PSI** (LIBBRE PER POLLICE QUADRATO). PRIMA DI OGNI USCITA, CONTROLLATE CON UN MANOMETRO CHE LA PRESSIONE DEGLI PNEUMATICI SIA DI 36-40 PSI.

PER AGGIUNGERE ARIA

1. RIMUOVERE IL CAPPUCCIO ANTIPOLVERE DALLA VALVOLA DEL PNEUMATICO SU UNA RUOTA RUOTANDOLO IN SENSO ANTIORARIO. METTERE DA PARTE.
2. SEGUIRE LE ISTRUZIONI DEL PRODUTTORE DELLA POMPA D'ARIA PER INSERIRE L'ARIA NEL PNEUMATICO. CONTROLLARE PERIODICAMENTE CON UN MANOMETRO E CONTINUARE AD AGGIUNGERE ARIA FINO A RAGGIUNGERE **36-40 PSI**.
3. RIMUOVERE LA POMPA DELL'ARIA DALLA VALVOLA E RIPOSIZIONARE IL CAPPUCCIO ANTIPOLVERE RUOTANDOLO IN SENSO ORARIO SULLA VALVOLA.
4. RIPETERE L'OPERAZIONE CON L'ALTRO PNEUMATICO.

⚠ **IMPORTANTE:** Per gonfiare i pneumatici del prodotto, utilizzare esclusivamente una pompa d'aria manuale. Non utilizzare mai un compressore d'aria per evitare di far scoppiare i tubi dei pneumatici.

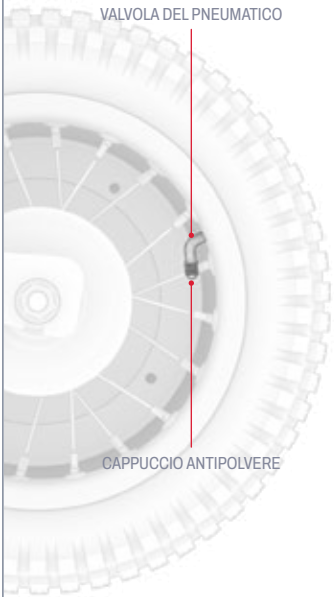

4. OPERATIVO & EQUITAZIONE ISTRUZIONI.

4.1 Accensione e spegnimento

TENERE PREMUTO IL PULSANTE DI ACCENSIONE PER 3 SECONDI PER ACCENDERE O SPEGNERE LA MOTO DA CROSS.

NOTE IMPORTANTI SULLA POTENZA:

- PER PRESERVARE LA CARICA DELLA BATTERIA, RICORDATE SEMPRE DI SPEGNERE LA VOSTRA MOTO DA CROSS QUANDO FATE UN PIT-STOP O LA RIPONETE PER LA NOTTE.
- SPEGNERE LA MOTO DA CROSS QUANDO SI CAMMINA CON ESSA PER NON INNESTARE IL MOTORE GIRANDO INAVVERTITAMENTE L'ACCELERATORE.

NOTA: la moto da cross si spegne automaticamente dopo 8 minuti di inutilizzo.

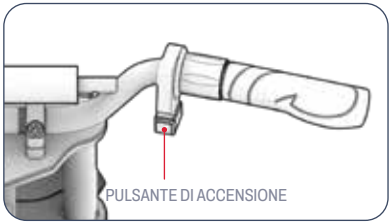

4.2 Attivazione delle luci

PREMERE RAPIDAMENTE IL PULSANTE DI ILLUMINAZIONE PER ACCENDERE O SPEGNERE LE LUCI.

4.3 Informazioni sugli indicatori luminosi della batteria

È POSSIBILE TENERE SOTTO CONTROLLO IL LIVELLO DI CARICA DELLA BATTERIA GUARDANDO IL DISPLAY DI CARICA DELLA BATTERIA.

BATTERIA INDICATORE LUCI	PERCENTUALE DI CARICA RESIDUA APPROSSIMATIVA*
4 VERDE LUCI	76 - 100%
3 VERDE LUCI	51 - 75%
2 VERDE LUCI	26 - 50%
1 VERDE LUCE	<25% Ricarica il tuo Jetson ORA!

IMPORTANTE: QUANDO LA CARICA DELLA BATTERIA SCENDE ALLO 0%, LA BICICLETTA SI SPEGNE. RICARICARE LA BATTERIA ALLA MASSIMA POTENZA (VEDERE LA SEZIONE 2.4) PRIMA DELLA PROSSIMA USCITA.

**SOLO PER APPROSSIMAZIONE. PUÒ VARIARE IN BASE ALL'USO.*

4.4 Uso del cavalletto

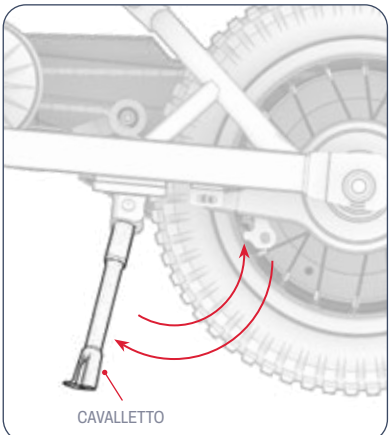

PER SOSTENERE LA MOTO DA CROSS IN POSIZIONE ERETTA SUL CAVALLETTO, RUOTATE IL CAVALLETTO VERSO IL BASSO E INCLINATE DELICATAMENTE LA MOTO DA CROSS SU DI ESSO. PER SOLLEVARE IL CAVALLETTO, RUOTARLO NUOVAMENTE VERSO L'ALTO.

⚠ **IMPORTANTE:** sollevare sempre il cavalletto prima della guida.

4.5 Equitazione

PER AVVIARE E ACCELERARE: RUOTARE LENTAMENTE L'ACCELERATORE VERSO DI SÉ.

IMPORTANTE: più si ruota l'acceleratore, più il motore si innesta e più si viaggia velocemente. Per evitare improvvise impennate di velocità, ruotate sempre l'acceleratore gradualmente.

PER MANTENERE LA VELOCITÀ: TENERE FERMO L'ACCELERATORE.

PER RALLENTARE: ALLENTARE DELICATAMENTE L'ACCELERATORE.

PER GIRARE: RUOTARE IL MANUBRIO A SINISTRA O A DESTRA.

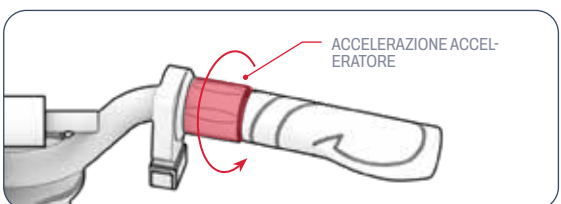

⚠ **IMPORTANTE:** guidare sempre con i piedi appoggiati sulle pedane. Non utilizzare mai i piedi a penzoloni dal lato della bicicletta. Questo prodotto non deve essere utilizzato in aree ad alta densità di pedoni o su strade con traffico di auto e veicoli.

4.6 Modifica delle modalità di velocità

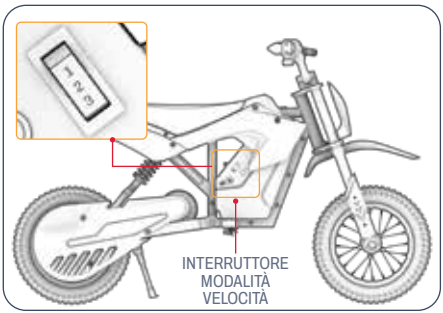

- CI SONO 3 MODALITÀ DI VELOCITÀ, OGNUNA DELLE QUALI HA UNA VELOCITÀ MASSIMA A CUI LA MOTO DA CROSS PUÒ VIAGGIARE.
- PER CAMBIARE MODALITÀ DI VELOCITÀ, COMMUTARE L'INTERRUTTORE DELLA MODALITÀ DI VELOCITÀ.

MODO 1	MODO 2	MODO 3
FINO A 5,0 MPH (8,0 KM/H)	FINO A 7,5 MPH (12,1 KM/H)	FINO A 14,0 MPH (22,5 KM/H)

4.7 Uso del freno

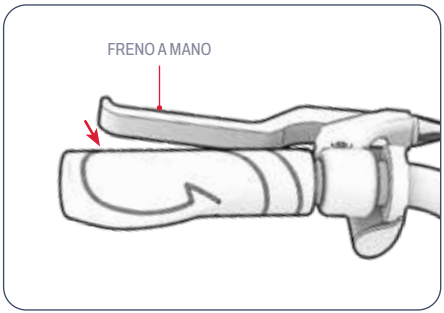

- PREMERE DELICATAMENTE IL FRENO A MANO PER RALLENTARE
- STRINGERE CON PIÙ FORZA PER FERMARSI COMPLETAMENTE.
- PER EVITARE MOVIMENTI BRUSCHI, CERCATE DI PREMERE IL FRENO A MANO GRADUALMENTE.

4.8 Sicurezza del casco

IL PILOTA DEVE INDOSSARE SEMPRE IL CASCO.



POSIZIONAMENTO ERRATO:
LA FRONTE È ESPOSTA. UNA CADUTA PUÒ PROVOCARE GRAVI LESIONI.



POSIZIONAMENTO CORRETTO:
LA FRONTE È COPERTA DAL CASCO.

**INDOSSATE IL CASCO, UN ABBIGLIAMENTO ADEGUATO, SCARPE E DISPOSITIVI DI SICUREZZA. EVITARE INDUMENTI CHE POSSANO IMPIGLIARSI NELLE RUOTE O SOTTO DI ESSE. SI CONSIGLIA DI INDOSSARE SCARPE BASSE E CHIUSE. INDOSSARE UN CASCO E UN EQUIPAGGIAMENTO PROTETTIVO APPROVATO ASTM F1492 PER EVITARE LESIONI IN CASO DI INCIDENTE.*

4.9 Massimizzazione della velocità e del tempo di esecuzione

IN CONDIZIONI IDEALI, LA VELOCITÀ MASSIMA RAGGIUNGIBILE È DI 22,5 KM/H E L'AUTONOMIA MASSIMA PER CARICA DELLA BATTERIA È DI 30 MINUTI.

Superficie di equitazione
IL PASSAGGIO SU UNA SUPERFICIE RUVIDA PROVOCA ATTRITO, CHE PUÒ RALLENTARE L'ANDATURA, E RICHIEDE AL MOTORE DI LAVORARE DI PIÙ, SCARICANDOLO PIÙ RAPIDAMENTE. QUANDO È POSSIBILE, SCEGLIETE UNA SUPERFICIE LISCIA.

Peso di trasporto
- PIÙ PESO (PILOTA PIÙ CARICO) DIMINUISCE L'AUTONOMIA RAGGIUNGIBILE.
- IL TEMPO DI FUNZIONAMENTO E LA VELOCITÀ MASSIMI POSSONO ESSERE RAGGIUNTI CON UN PESO DI TRASPORTO DI 63,5 KG O MENO.

Stile di guida
AVVIAMENTI E ARRESTI FREQUENTI RIDUCONO LA DURATA DI FUNZIONAMENTO.

Temperatura dell'aria
LA TEMPERATURA IDEALE PER LA GUIDA E LA CONSERVAZIONE DEL PRODOTTO È COMPRESA TRA 50°F E 75°F (10°C - 23,9°C).

Inclinazione
IL MOTORE DEVE LAVORARE DI PIÙ IN SALITA CHE IN PIANURA O IN DISCESA.

Manutenzione della batteria
LA RICARICA TEMPESTIVA DELLA BATTERIA DOPO OGNI CORSA CONTRIBUISCE A MANTENERNE LA CAPACITÀ E LA RESISTENZA.

CURA E MANUTENZIONE.

Prendetevi cura del vostro Jetson per mantenerlo in perfetta efficienza e sicurezza. Ecco come fare:

Gestire il vostro Jetson

- EVITARE DI ESPORRE IL PRODOTTO A FORTI VIBRAZIONI O A IMPATTI FISICI INTENSI.
- NON SMONTARE MAI LA BATTERIA.
- TENERE IL PRODOTTO LONTANO DA ACQUA E UMIDITÀ.
- GUIDARE SU SUPERFICI LISCE E PIATTE PER EVITARE ROTTURE.
- NON TRASPORTATE MAI IL PRODOTTO PER LE RUOTE, IL SEDILE E/O IL MANUBRIO.
- FARE ATTENZIONE A NON TIRARE O STRAPPARE IL CABLAGGIO CHE COLLEGA IL MOTORE AI COMPONENTI DEL MANUBRIO.

Istruzioni per la conservazione

- CARICARE COMPLETAMENTE LA BATTERIA PRIMA DI RIPORRE IL PRODOTTO PER LUNGHI PERIODI DI TEMPO.
- IN CASO DI STOCCAGGIO PER PERIODI PROLUNGATI, CARICARE COMPLETAMENTE LA BATTERIA UNA VOLTA AL MESE.
- COPRIRE IL PRODOTTO PER PROTEGGERLO DALLA POLVERE.
- CONSERVARE IL PRODOTTO AL CHIUSO E IN UN LUOGO ASCIUTTO, A UNA TEMPERATURA COMPRESA TRA 50°F E 90°F (10°C - 35°C).

Pulizia di Jetson

- SEDILE E TELAIO - PULIRE CON UN PANNO UMIDO PRIVO DI POLVERE O CON UN PANNO IMBEVUTO DI ALCOL. QUINDI PASSARE UN PANNO ASCIUTTO E PRIVO DI POLVERE.
- MANUBRIO - PULIRE CON SAPONE NEUTRO UTILIZZANDO UN PANNO UMIDO PRIVO DI POLVERE. RIMUOVERE L'ECCESSO DI SAPONE CON UN PANNO UMIDO SEPARATO.
- COMPONENTI DELLE RUOTE - PULIRE CON UN PANNO UMIDO PRIVO DI POLVERE.
- PNEUMATICI - PULIRE CON UN PANNO UMIDO PRIVO DI POLVERE. È POSSIBILE UTILIZZARE ANCHE UN PRODOTTO PER LA FINITURA DEI PNEUMATICI O UN DETERGENTE.

⚠ **AVVERTENZA:** non spruzzare o applicare acqua direttamente sul prodotto. L'acqua può danneggiare il cablaggio, il vano batteria e le luci, nonché deteriorare il telaio: tutto ciò potrebbe causare un malfunzionamento che mette a rischio la sicurezza del ciclista.

⚠ Precauzioni per le batterie

IL PRODOTTO È DOTATO DI UNA BATTERIA AGLI IONI DI LITIO. FATE ATTENZIONE QUANDO LA MANEGGIATE.

- TENERE IL PRODOTTO LONTANO DAL FUOCO E DAL CALORE ECCESSIVO.
- EVITARE URTI FISICI INTENSI, FORTI VIBRAZIONI O IMPATTI.
- PROTEGGERE IL PRODOTTO DALL'ACQUA O DALL'UMIDITÀ.
- NON COLLOCARE O CONSERVARE IL PRODOTTO IN PILA SOPRA O SOTTO ALTRI OGGETTI.
- NON SMONTARE IL PRODOTTO O LA BATTERIA.
- NON SMALTIRE IL PRODOTTO CON I RIFIUTI QUOTIDIANI. PORTARE IL PRODOTTO IN UN IMPIANTO DEDICATO AI RIFIUTI ELETTRONICI O IN UN CENTRO DI RICICLAGGIO DELLE BATTERIE. PER ULTERIORI INFORMAZIONI SUI SITI DI SMALTIMENTO PIÙ VICINI A VOI, CONTATTATE IL VOSTRO COMUNE O IL TRASPORTATORE DI RIFIUTI.
- SE LA BATTERIA DEL PRODOTTO SI SURRISCALDA O MOSTRA SEGNI DI SURRISCALDAMENTO, EMETTE UN ODORE O UN SUONO INSOLITO, PERDE FLUIDI O GAS O CAMBIA FORMA O COLORE, È NECESSARIO INTERVENIRE IMMEDIATAMENTE:
  1. SE IN USO, INTERROMPERE IMMEDIATAMENTE L'UTILIZZO DEL PRODOTTO. RIMUOVERE IL CAVO DI RICARICA DAL PRODOTTO SE È COLLEGATO.
  2. INTERROMPERE L'USO DEL PRODOTTO.
  3. SE È SICURO, SPOSTARE IL PRODOTTO IN UNO SPAZIO LIBERO E LONTANO DA QUALSIASI COSA INFIAMMABILE.
  4. CHIAMARE I SERVIZI DI EMERGENZA LOCALI PER RICEVERE ASSISTENZA.
  5. LAVARE ACCURATAMENTE CON ACQUA CORRENTE PULITA GLI OCCHI O LE AREE DELLA PELLE CHE SONO VENUTE A CONTATTO CON IL LIQUIDO ELETTROLITICO DELLA BATTERIA FUORIUSCITO E RIVOLGERSI A UN MEDICO.
- IN CASO DI PROBLEMI CON LA BATTERIA, CONTATTARE IL TEAM DI ASSISTENZA JETSON.

VI PIACE IL VOSTRO MEZZO?

Lasciate una recensione su
ridejetson.com/recensioni.
Non vediamo l'ora di sentirvi!
#MakeMoves

COLLEGATEVI CON NOI.

RIDEJETSON.COM/SUPPORTO
RIDEJETSON.COM/CHAT

1-844-585-7462

Assicuratevi di seguire @ridejetson sui social media per conoscere fantastiche offerte, omaggi e tutte le ultime novità di Jetson.


JETSON

دليل لرحلتك

مهم:
اقرأ بعناية واحتفظ بما يلي
للرجوع إليها مستقبلاً

JETSON

HORIZON

دراجةترابيةكهربائية.

SKU(S): JKDB24-BB | JKDB24-BLK الطراز

أفضل اثنين من أفضل اثنين قواعد الركوب:

كن آمناً.
استمتع بوقتك!

صُنع في ساموت براكارن، تايلاند
مستورد من شركة TRURIDE TECH LLC.
ص.ب. 461، حيرسي سيتي، حيرسي سيتي،
نيوحيرسي 07302-9998

كود التاريخ: 08/2025
إصدار المستند: الإصدار 2.1
صُنع في تايلاند

© 2025، تروراید تیك. جميع الحقوق محفوظة. تم التصنيع لصالح شركة TRURIDE TECH LLC.
JETSON® علامة تجارية مسجلة مستخدمة بموجب ترخيص من شركة JETSTREAM BRANDS LLC.
لا يجوز إعادة إنتاج أو نقل أي جزء من هذا المستند، بما في ذلك الشكل والرسومات والتصميم، بأي شكل أو بأي وسيلة.

المحتويات

تحذيرات السلامة 4
تغطية الضمان وتسجيل المنتج 7
1. نبذة عن منتجك
1.1 نظرة عامة على المنتج 8
1.2 مواصفات المنتج 10
1.3 موارد على الإنترنت 10
2. تعليمات التثبيت
2.1 ملاحظات البداية 1 11
2.2 ملاءمة الراكب 11
2.3 تركيب المقود 12
2.4 شحن البطارية 14
3. الاستعداد للركوب
3.1 فحوصات السلامة قبل الركوب 16
3.2 ضغط الإطارات ونفخها 2 17
4. تعليمات التشغيل والركوب
4.1 تشغيل وإيقاف التشغيل 1 18
4.2 تفعيل الأضواء 18
4.3 فهم أضواء مؤشر البطارية 19
4.4 استخدام المسند 19
4.5 ركوب الخيل 20
4.6 تغيير أوضاع السرعة 6 21
4.7 استخدام المكابح 21
4.8 سلامة الخوذة 8 22
4.9 زيادة السرعة ووقت التشغيل
إلى أقصى حد 22
العناية والصيانة 23
تواصل معنا 25

تحذيرات السلامة.

احتفظ بهذه التعليمات.

تعليمات حول مخاطر نشوب حريق أو إصابة الأشخاص وتعليمات السلامة المهمة

- قبل الاستخدام، يُرجى قراءة دليل المستخدم وتحذيرات السلامة بعناية، والتأكد من فهمك وقبولك لجميع تعليمات السلامة. سيكون المستخدم مسؤولاً عن أي خسارة أو ضرر ناتج عن الاستخدام غير السليم.
- **يمكن أن يؤدي عدم استخدام الشاحن الصحيح إلى نشوب حريق وانفجار، مما يؤدي إلى تلف الممتلكات والإصابة والوفاة.**
- قبل كل دورة تشغيل، يجب على المشغل إجراء فحوصات ما قبل التشغيل المحددة من قبل الشركة المصنعة: أن تكون جميع الواقيات والوسادات الموردة أصلاً من قبل الشركة المصنعة في مكانها الصحيح وفي حالة صالحة للخدمة؛ أن يكون نظام الكبح يعمل بشكل صحيح؛ أن تكون جميع واقيات المحاور أو واقيات السلاسل أو غيرها من الأغطية أو الواقيات التي توفرها الشركة المصنعة في مكانها وفي حالة صالحة للخدمة؛ إن تكون الإطارات في حالة جيدة ومنفوخة بشكل صحيح وبها مداس كافٍ متبق؛ يجب أن تكون المنطقة التي سيتم تشغيل المنتج فيها آمنة ومناسبة للتشغيل الآمن.
- يجب أن تتم صيانة المكونات وإصلاحها وفقًا لمواصفات الشركة المصنعة وباستخدام قطع الغيار المعتمدة من الشركة المصنعة فقط مع إجراء التركيب من قبل التحار أو أشخاص مهرة آخرين.
- تحذير من إعادة شحن البطاريات غير القابلة لإعادة الشحن.
- لا تسمح للبدين، أو القدمين، أو الشعر، أو أجزاء الجسم، أو الملابس، أو أي أشياء مشابهة بملامسة الأجزاء المتحركة، أو العجلات، أو مجموعة القيادة، أثناء تشغيل المحرك.
- لا ينبغي استخدام هذا المنتج من قبل الأطفال أو الأشخاص ذوي القدرات البدنية أو الحسية أو العقلية المنخفضة أو الذين يفتقرون إلى الخبرة والمعرفة، ما لم يتم الإشراف عليهم أو تعليمهم (IEC 60335-1/A2:2006).
- يجب ألا يلعب الأطفال غير الخاضعين للإشراف بالمنتج (IEC 60335-1/A2:2006).
- يلزم إشراف البالغين.
- لا يجوز تشغيل الوحدات لأداء السباقات أو الركوب البهلواني أو غيرها من المناورات التي قد تتسبب في فقدان السيطرة أو قد تتسبب في تصرفات أو ردود فعل غير منضبطة من المشغل/الراكب.
- لا تستخدم بالقرب من السيارات.
- تحنب المطبات الحادة وشبكات الصرف والتغيرات المفاجئة في السطح. قد يتوقف المنتج فجأة.
- تحنب الشوارع والأسطح المليئة بالمياه والرمال والحصى والأوساخ وأوراق الشجر وغيرها من المخلفات. فالطقس الرطب يضعف السحب والكبح والرؤية.
- تحنب الركوب حول الغاز القابل للاشتعال أو البخار أو السائل أو الغبار القابل للاشتعال الذي قد يتسبب في نشوب حريق.
- يجب على المشغلين الالتزام بجميع توصيات وتعليمات الشركة المصنعة، وكذلك الامتثال لجميع القوانين والمراسيم: لا يتم تشغيل الوحدات التي لا تحتوي على مصابيح أمامية إلا في ظروف رؤية كافية في ضوء النهار، و؛ يجب تشحيح المالكين على تسليط الضوء (للوضوح) باستخدام الإضاءة والعاكسات وأعلام الإشارة على أعمدة مرنة للوحدات منخفضة السير.
- يجب تحذير الأشخاص الذين يعانون من الحالات التالية من إجراء العملية: الأشخاص الذين يعانون من أمراض القلب؛ والنساء الحوامل؛ والأشخاص الذين يعانون من أمراض في الرأس أو

• يجب أن تشير الدراجات الإلكترونية غير المخصصة للاستخدام في المواقع المرتفعة، والتي قد تتطلب زيادة الفواصل الكهربائية في الدوائر الكهربائية، إلى أنها غير مخصصة للاستخدام على ارتفاعات تزيد عن 2000 متر فوق مستوى سطح البحر.
• استخدم فقط البطارية (البطاريات) المحددة من قبل الشركة المصنعة.
• تخزينها في الداخل عند عدم استخدامها. اتركها في الداخل عند الشحن أو عدم الركوب.
• **AVERTISSEMENT** - Risque d'incendendie - لا يمكن فك القطع من قبل المستخدم.
• **تحذير** - خطر نشوب حريق - لا توجد أجزاء يمكن للمستخدم صيانتها.
• يجب ألا يتجاوز وزن الراكب 140 رطلاً (63.50 كجم).

التعديلات

لا تحاول تفكيك الوحدة أو تعديلها أو إصلاحها أو استبدالها أو أي من مكوناتها دون تعليمات من فريق Jetson Care. سيؤدي ذلك إلى إبطال أي ضمان، ويمكن أن يؤدي إلى حدوث أعطال قد تتسبب في حدوث إصابة.

احتياطات إضافية للتشغيل

لا ترفع المنتج عن الأرض أثناء تشغيله والعجلات في وضع الحركة. يمكن أن يؤدي ذلك إلى دوران العجلات بشكل حر، مما قد يتسبب في إصابتك أو إصابة الآخرين القريبين منك. لا تقفز على المنتج أو تنزل منه، ولا تقفز أثناء استخدامه. احرص دائما على تثبيت قدميك بثبات على مسند القدمين أثناء التشغيل. تحقق دائما من شحن البطارية قبل الاستخدام.

التخلص من البطارية المستعملة



قد تحتوي البطارية على مواد خطرة قد تعرض البيئة وصحة الإنسان للخطر. يشير هذا الرمز الملصق على البطارية و/أو العبوة إلى أن البطارية المستعملة يجب ألا تعامل كنفايات بلدية. يجب التخلص من البطاريات في نقطة تجميع مناسبة لإعادة التدوير. من خلال ضمان التخلص من البطاريات المستعملة بشكل صحيح، سوف تساعد في منع العواقب السلبية المحتملة على البيئة وصحة الإنسان. ستساعد إعادة تدوير المواد في الحفاظ على الموارد الطبيعية. للمزيد من المعلومات حول إعادة تدوير البطاريات المستعملة، يُرجى الاتصال بخدمة التخلص من النفايات البلدية المحلية.

الظهر أو الرقبة أو الذين يعانون من أمراض في الرأس أو الظهر أو الرقبة أو الذين سبق لهم إجراء عمليات جراحية في تلك المناطق من الجسم؛ والأشخاص الذين يعانون من أي حالات عقلية أو بدنية قد تجعلهم عرضة للإصابة أو تضعف من قدراتهم البدنية أو العقلية على إدراك وفهم وتنفيذ جميع تعليمات السلامة والقدرة على تحمل المخاطر الملازمة لاستخدام الوحدة.
• لا تركب في الليل.
• لا تقم بالركوب بعد تناول الكحول أو تناول الأدوية الموصوفة طبيًا.
• لا تحمل أغراضاً أثناء الركوب.
• لا تقم بتشغيل المنتج حافي القدمين أبداً.
• ارتد حذاءً دائماً وحافظ على رباط الحذاء مربوطاً.
• تأكد من وضع قدميك دائماً بإحكام على سطح السفينة.
• يجب على المشغلين دائمًا استخدام الملابس الواقية المناسبة، بما في ذلك على سبيل المثال لا الحصر الخوذة، مع شهادة مناسبة، وأي معدات أخرى توصي بها الشركة المصنعة؛ ارتداء معدات الحماية دائمًا مثل الخوذة ووسادات الركبة ووسادات الكوع.
• أفسح الطريق دائما للمشاة.
• كن متيقظًا للأشياء أمامك وبعيداً عنك.
• لا تسمح بإلهاءات أثناء القيادة، مثل الرد على الهاتف أو الانخراط في أي أنشطة أخرى.
• لا يمكن أن يركب المنتج أكثر من شخص واحد.
• عندما تركب المنتج مع ركاب آخرين، حافظ دائماً على مسافة آمنة لتحنب الاصطدام.
• عند الانعطاف، تأكد من الحفاظ على توازنك.
• يعد الركوب بمكابح غير مضبوطة بشكل صحيح أمراً خطيراً ويمكن أن يؤدي إلى إصابة خطيرة أو الوفاة.
• قد تصبح المكابح ساخنة أثناء التشغيل، لا تلمس المكابح بجلدك العاري.
• قد يؤدي استخدام المكابح بشدة أو بشكل مفاجئ جدا إلى إقفال العجلة، مما قد يؤدي إلى فقدان السيطرة والسقوط. قد يؤدي الضغط المفاجئ أو المفرط على المكابح إلى الإصابة أو الوفاة.
• في حال إرتخاء المكابح، يُرجى ضبطها باستخدام مفتاح ربط سداسي أو مفك براغي أو أي أداة أخرى قابلة للتطبيق، أو يُرجى الاتصال بفريق العناية بـ Jetson Care Team.
• استبدل الأجزاء البالية أو المكسورة على الفور.
• تحقق مما إذا كانت جميع ملصقات السلامة في مكانها ومفهومة قبل الركوب.
• يجب أن يسمح المالك باستخدام الوحدة وتشغيلها بعد إثبات أن هؤلاء المشغلين يمكنهم فهم وتشغيل جميع مكونات الوحدة قبل الاستخدام.
• لا تركب بدون تدريب مناسب. لا تركب بسرعات عالية، أو على التضاريس غير المستوية أو على المنحدرات. لا تؤدي حركات بهلوانية أو تنعطف بشكل مفاجئ.
• موصى به للشحن الداخلي.
• موصى به للاستخدام الخارجي.
• قد يؤدي التعرض المطول للأشعة فوق البنفسجية والمطر والعوامل الجوية إلى تلف مواد الغلاف، قم بتخزينه في الداخل عند عدم الاستخدام.

تعليمات السلامة المهمة

تحذير - عند استخدام هذا المنتج، يجب دائمًا اتباع الاحتياطات الأساسية، بما في ذلك ما يلي:

(A) اقرئي جميع التعليمات قبل استخدام المنتج.

(B) للحد من خطر الإصابة، من الضروري الإشراف الدقيق عند استخدام المنتج بالقرب من الأطفال.

(C) لا تضع أصابعك أو يديك في المنتج.

(D) لا تستخدم هذا المنتج إذا كان سلك الطاقة المرن أو كابل الإخراج مهترئًا أو كان عازله مكسورًا أو أي علامات تلف أخرى.

(E) بالنسبة لجميع المعدات، يجب أن تشير التعليمات إلى: هذه المعدات غير معدة للاستخدام في درجات حرارة محيطة أقل من 10- درجة مئوية (14 درجة فهرنهايت) أو أعلى من 40 درجة مئوية (104 درجة فهرنهايت).

(F) بالنسبة لجميع المعدات، يجب أن تشير التعليمات إلى: البطارية مخصصة للشحن عندما تتراوح درجة الحرارة المحيطة بين 0 درجة مئوية (32 درجة فهرنهايت) و40 درجة مئوية (104 درجة فهرنهايت). لا تشحن البطارية أبدًا عندما تكون درجات الحرارة المحيطة خارج هذا النطاق.

اقتراح كاليفورنيا 65

⚠تحذير:

يمكن لهذا المنتج أن يعرضك لمواد كيميائية بما في ذلك الكادميوم، المعروف في ولاية كاليفورنيا أنه يسبب السرطان والتشوهات الخلقية أو غيرها من الأضرار الإنجابية. لمزيد من المعلومات، يرجى زيارة الموقع: WWW.P65WARNINGS.CA.GOV.

إشعار الامتثال

يتوافق هذا الجهاز مع الجزء 15 من قواعد لجنة الإتصالات الفيدرالية FCC. ويخضع التشغيل للشرطين التاليين: (1) لا يجوز أن يتسبب هذا الجهاز في حدوث تداخل ضار، و (2) يجب أن يقبل هذا الجهاز أي تداخل يتم استقباله، بما في ذلك التداخل الذي قد يتسبب في تشغيل غير مرغوب فيه. تحذير: قد تؤدي التغييرات او التعديلات على هذه الوحدة التي لم تتم الموافقة عليها صراحة من قبل الطرف المسؤول عن الامتثال إلى إبطال صلاحية المستخدم لتشغيل الجهاز.

ملاحظة: تم اختبار هذا الجهاز ووجد أنه يتوافق مع حدود الأجهزة الرقمية من الفئة ب، وفقًا للجزء 15 من قواعد لجنة الاتصالات الفيدرالية FCC. تم تصميم هذه الحدود لتوفير حماية معقولة ضد التداخل الضار في التركيبات السكنية. يولد هذا الجهاز طاقة ترددات لإسلكية ويستخدمها ويمكن أن يشعها، وإذا لم يتم تركيبه واستخدامه وفقًا للتعليمات، فقد يتسبب في حدوث تداخل ضار في الاتصالات اللاسلكية. ومع ذلك، ليس هناك ما يضمن عدم حدوث تداخل في تركيب معين. إذا تسبب هذا الجهاز في حدوث تشويش ضار على الاستقبال اللاسلكي أو التلفزيوني والذي يمكن تحديده من خلال إيقاف تشغيل الجهاز وتشغيله، يُنصح المستخدم بمحاولة تصحيح التداخل بواحد أو أكثر من الإجراءات التالية:

- إعادة توجيه هوائي الاستقبال أو تغيير موقعه.
- زيادة الفصل بين الجهاز وجهاز الاستقبال.
- قم بتوصيل الجهاز بمأخذ في دائرة كهربائية مختلفة عن تلك التي تم توصيل جهاز الاستقبال بها.
- استشر الوكيل او فني راديو/تلفزيون متمرس للحصول على المساعدة.
- يجب استخدام الكابلات المحمية مع هذه الوحدة لضمان التوافق مع حدود لجنة الاتصالات الفيدرالية FCC من الفئة B.

⚠تحذير:

قد يؤدي عدم الالتزام بالتعليمات التالية إلى إصابة الطفل أو الآخرين:

- احفظ الأجزاء الصغيرة بعيداً عن متناول الأطفال أثناء التحميع.
- يجب تحميع الملحقات وإزالتها بواسطة شخص بالغ.
- افحص المنتج باستمرار للتأكد من عدم وجود تلف.

*** يلزم تحميع البالغين.**

⚠تحذير:

لتقليل خطر الإصابة، يجب أن يكون هناك إشراف من شخص بالغ. لا تُستخدم مطلقاً في الطرقات أو بالقرب من السيارات أو على أو بالقرب من المنحدرات أو الدرجات شديدة الانحدار أو أحواض السباحة أو غيرها من المسطحات المائية؛ ارتدِ حذاءً دائماً، ولا تسمح أبداً لأكثر من راكب واحد.

تغطية الضمان وتسجيل المنتج.

لممارسة منتحك
الضمان أو الاستفسار عن
تغطية الضمان،
اتصل بنا مباشرةً.

www.ridejetson.com

الضمان المحدود العام

منتج JETSON الحديد الخاص بك مضمون ضد العيوب في المواد والتصنيع كما هو موضح على RIDEJETSON.COM/ARARRANTY. لفترة زمنية من تاريخ الشراء الأصلي للبيع بالتحزئة عند استخدامه وفقًا لكتيبات المستخدم الخاصة بـ JETSON (راجع RIDEJETSON.COM/SUPPORT). **بموجب هذا الضمان، ستتمكن بموجب هذا الضمان من توجيه مطالباتك إلى JETSON حتى في الحالات التي اشتريت فيها منتج JETSON من أحد تحار التحزئة المعتمدين لدينا.**
لقراءة الشروط الكاملة للضمان، يرجى زيارة RIDEJETSON.COM/WARRANTY.

تسجيل المنتج

سجّل سيارتك الحديدة من JETSON لتسريع عملية التسجيل
للحصول على دعم مخصص للمنتج والضمان. قم بخطوتك على
RIDEJETSON.COM/PAGES/REGISTRATION.

1 نبذة عن منتجك

1.1 نظرة عامة على المنتج

1. المقود*
2. مشبك المقود* (×2؛يسار ويمين)
3. اللوحة الأمامية
4. واقي الطين
5. شوكة أمامية
6. العجلة (×2؛الأمامية والخلفية)
7. صمام الإطارات مع غطاء الغبار (×2؛في الأمام والخلف)
8. وصلة القدم المرنة (×2؛يسار ويمين)
9. المسند
10. السلسلة
11. ممتص الصدمات
12. المقعد
13. أضواء الإطار
14. منفذ الشحن مع غطاء
15. مفتاح تبديل وضع السرعة
16. زر الإضاءة
17. فرملة اليد
18. عرض شحن البطارية
19. صمام التسارع الخانق
20. زر الطاقة
21. الشاحن

الأدوات والأحهزة والقطع المتضمنة للتحميع والضبط والصيانة:



برغي (× 4)



مفتاح ألين 6 مم



مشبك علوي (×2)



قاعدة المشبك (×2)

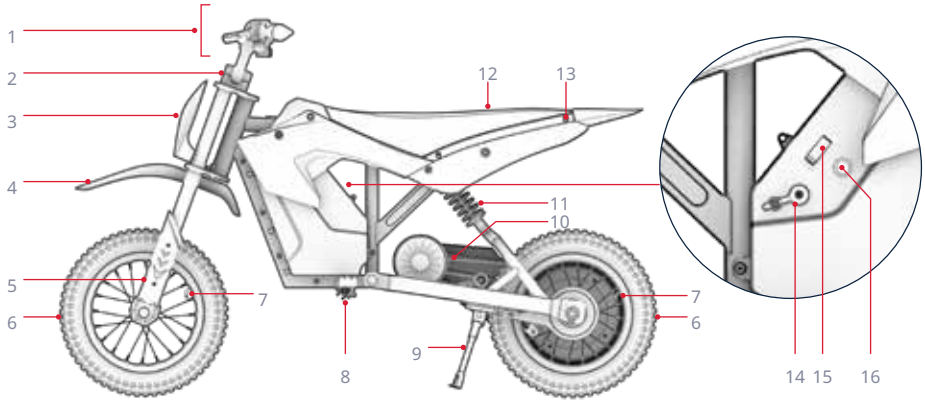

ملاحظة: قد لا تعكس الصور المظهر الدقيق للمنتج الفعلي.
*غير مثبتة مسبقاً؛ تتطلب التجميع.

1.2 مواصفات المنتج

أبعاد المنتج:
43.3 بوصة (طول) × 23.6 بوصة (عرض) × 27.5 بوصة (ارتفاع) |
110 سم (طول) × 60 سم (عرض) × 69.8 سم (ارتفاع)
ارتفاع المقود: 31.5 بوصة | 80 سم
ارتفاع المقعد: 21.1 بوصة | 53.4 سم
وزن المنتج: 39.4 رطل | 17.8 كحم
حجم الإطار: 12 بوصة | 30.5 سم
نوع المكابح: مكابح يدوية
الحد الأقصى للوزن: 140 رطلاً | 63.5 كحم
العمر الموصى به: 13 عاماً فأكثر
السرعة القصوى: 14 ميلاً في الساعة* | 22.5 كم/ساعة*
الحد الأقصى لوقت التشغيل: 30 دقيقة.*
وقت الشحن: حتى 4 ساعات
ضغط الإطارات الموصى به: 40-36 رطل لكل بوصة مربعة
تصنيف مقاومة الماء: IPX4
شهادة UL: UL2271
شاحن: مدرج في قائمة UL، 42 فولت 1.0 أمبير

*قد يختلف وقت تشغيل المنتج وسرعته وعمر البطارية والمواصفات الأخرى بناءً على ظروف الراكب وظروف الركوب. راجع القسم 4.9 لمزيد من التفاصيل حول الظروف التي يمكن أن تؤثر على الأداء.

1.3 موارد على الإنترنت

ابحث عن أكثر منتج محدث مواد التأهيل وموارد الدعم.

ابحث عن دليل المستخدم هذا على الإنترنت على https://cdn.shopify.com/s/files/1/2530/6734/files/HORIZON-MANUAL_WEB-1748615957147.pdf

اعثر على محموعتنا من أدلة المستخدم على https://ridejetson.com/pages/product-manuals

2. تعليمات التركيب.

2.1 ملاحظات البداية

- ابدأ مغامرتك بشكل صحيح. قبل استخدام هذا المنتج، اقرأ بعناية دليل المستخدم بالكامل، بما في ذلك تحذيرات السلامة. تأكد من فهمك وقبولك والتزامك بجميع التحذيرات:
  - توصيات الشركة المصنعة.
  - تعليمات وتحذيرات السلامة.
  - قوانين ومراسيم الركوب والتشغيل المحلية.

- قم بإزالة جميع قطع التغليف الواقية قبل البدء في التجميع.

- إن الاتجاهات الواردة في هذا الدليل - اليمين، واليسار، والأمام/الأمام، والخلف/المؤخرة -موجهة كما يراها الراكب عندما يجلس على الدراجة الترابية. "الجانب الأيمن" من الدراجة الترابية، على سبيل المثال، هو الجانب الذي ستكون فيه اليد اليمنى للراكب.

- من الأسهل تجميع دراجتك الترابية وهي مسنودة على مسندها. (القسم 4.3)

2.2 ملاءمة الراكب

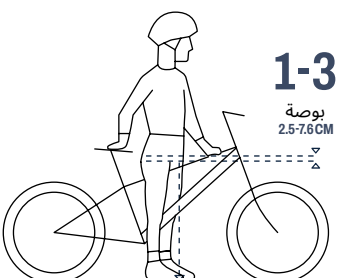

للقيادة الآمنة والمريحة، يجب أن يكون هناك مسافة لا تقل عن 1 - 3 بوصات (2.5 - 7.6 سم) بين المنشعب والأنبوب العلوي لإطار الدراجة عندما يضع الراكب الدراجة على الدراجة مع وضع كلتا قدميه على الأرض بشكل مسطح.

2.3 تركيب المقود

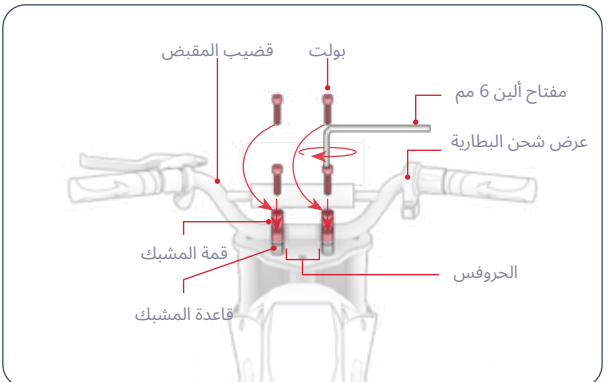

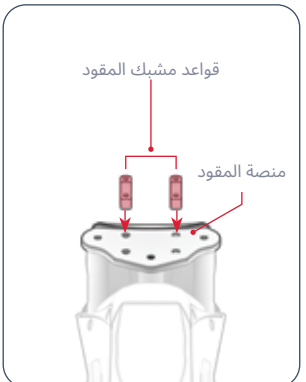

2. دون إزعاج قواعد المشبك، ارفع المقود على القواعد بحيث يتم استيفاء الشروط التالية:
   - توحد شاشة شحن البطارية على الحانب الأيمن من الدراجة الترابية.
   - تستقر المنطقتان المحززتان في الحزء السفلي من المقود في قواعد المشبك.
3. أثناء تثبيت المقود في هذا الوضع، ضع 1 مشبك علوي فوق المنطقة المحززة بحيث تكون الفتحتان الموجودتان في الحزء العلوي من المشبك بمحاذاة الفتحتين الموجودتين في قاعدة المشبك.
4. قم بإدخال مسمار واحد في كل مجموعة من الثقوب المحاذية ولكن لا تقم بإحكام ربطه بالكامل في كل مجموعة من الثقوب المحاذية عن طريق تدويره في اتجاه عقارب الساعة باستخدام مفتاح ألين 6 مم.
5. كرر الخطوتين 3 - 4 مع الحزء العلوي الآخر من المشبك والمسمارين المتبقيين.

1. ضع قاعدتي المشبك على منصة المقود بحيث يكون الحانب المسطح مستنداً على المنصة وتكون الفتحتان في كل قاعدة مشبك بمحاذاة الفتحتين على كل حانب من حوانب منصة المقود.

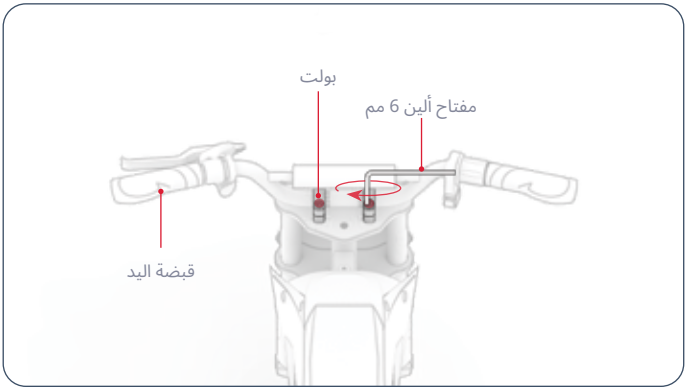

6. قم بتدوير المقود داخل قواعد المشبك حتى يستقر على شكل حرف "U" بحيث تكون مقابض اليد أعلى من المركز وتكون في وضع مثالي للراكب.
هام: يجب وضع المقود بحيث يسهل على الراكب الوصول إلى المكابح اليدوية وضغطها.
7. أحكم ربط البراغي الأربعة بالكامل عن طريق تدوير كل منها في اتجاه عقارب الساعة باستخدام مفتاح ألين.
8. تحقق من أن المقود آمن.

2.4 شحن البطارية

ملاحظة: قبل الاستخدام الأول لهذا المنتج، قم بشحن البطارية لمدة **12 ساعة**، حتى لو كان ضوء مؤشر الشحن مضاءً باللون الأخضر، مما يشير إلى اكتمال الشحن.

بعد جلسة الشحن الأولية، ولكل جلسات الشحن اللاحقة، اشحن البطارية حتى تصل إلى الشحن الكامل. بالنسبة للبطارية المستنفدة بالكامل، يستغرق ذلك حوالي 4 ساعات.

1. اسحب غطاء منفذ الشحن الموجود على منتجك.
2. قم بتوصيل الشاحن بالحائط، ثم قم بتوصيل سلك الشاحن بمنفذ الشحن.
3. عندما يتغير ضوء المؤشر على الشاحن من الأحمر إلى الأخضر، فهذا يعني أن البطارية قد وصلت إلى الشحن الكامل. أزل سلك الشاحن من منفذ الشحن وافصل الشاحن من مقبس الحائط.
4. أغلق غطاء منفذ الشحن.

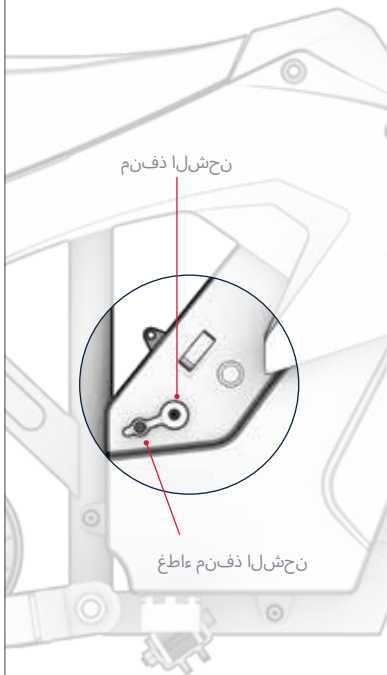

مهم:

استخدم فقط الشاحن المرفق أو الشاحن الذي تحصل عليه مباشرة من JETSON (طراز JETSON رقم .PJKDB24-CH) الذي يحمل العلامة (PJKDB24-CH-3 من COMING DATA أو العلامة CP4210 من FUYUANDIAN FY0424201000 .POWER CO. LTD.

⚠ تحذير: قد يؤدي عدم استخدام الشاحن الصحيح إلى نشوب حريق أو انفجار، مما قد يؤدي إلى تلف الممتلكات والإصابة والوفاة.



ضوء مؤشر الشحن على الشاحن:	أحمر الإضاءة الشحن	إضاءة خضراء اكتمل الشحن



ملاحظات مهمة للشحن

- أبقِ منفذ الشحن مغلقاً دائماً عند عدم شحن البطارية بشكل نشط.
- لا تَقم بتشغيل المنتج أبدًا أثناء شحنه.
- لا تستخدم صنابير الطاقة القابلة للنقل.
- للحصول على أفضل صحة للبطارية، اشحن البطارية بالكامل خلال كل حلسة شحن، أي حوالي 4 ساعات.
- لا تترك منتجك يشحن طوال الليل أو لفترات طويلة من الوقت.
- لا تحاول إزالة البطارية أو تفكيكها.
- نطاق درجة الحرارة المحيطة للشحن: 32 درجة فهرنهايت (0 درجة مئوية) - 104 درجة فهرنهايت (40 درجة مئوية)
- نطاق درجة حرارة التشغيل المحيطة: 14°F(-10°C)-104°F(40°C)
- أبقِ غطاء منفذ الشحن مغلقًا دائمًا عند عدم شحن المنتج بشكل نشط.
- لا تستخدم هذا المنتج إذا كان سلك الطاقة المرن أو كابل الإخراج متقطعًا أو به عزل مكسور أو أي علامات أخرى تدل على التلف.
- تحقق من تطابق رقم طراز الشاحن الموجود على ملصق الشاحن مع رقم طراز الشاحن المذكور أعلاه.
- تأكد من أن ملصق الشاحن يحدد الشاحن على أنه متوافق مع طراز JETSON الخاص بك. يمكنك العثور على اسم طراز JETSON الخاص بك و SKU على الملصق الملصق الملصق على الجزء العلوي أو الجانبي أو السفلي من إطار المنتج أو السطح القائم.

3 التحضير للركوب

3.1 فحوصات السلامة قبل الركوب

قم بإجراء هذه الفحوصات المهمة للسلامة قبل كل رحلة:

المكابح
- تأكد من أن المكابح تعمل بشكل صحيح بحيث تكون ذراع مكابح اليد مثبتة في المقود ومشحمة بحيث تنضغط بسهولة.
- تعمل المكابح على إيقاف العجلة بسلاسة وأمان عند الضغط عليها.

أوتاد القدم
- تحقق من أن أوتاد القدم مشدودة بإحكام في الإطار

الإطار والشوكة
- تحقق من أن الإطار والشوكة غير تالفين أو مثنيين أو مكسورين.
- تأكد من عدم إحكام ربط مسمار التثبيت من الحذع إلى الشوكة أكثر من اللازم. يمكن أن يؤدي البرغي المشدود بإحكام مفرط إلى حدوث عطل يعرض سلامة الراكب للخطر.
- تحقق من أن نظام القيادة في حالة جيدة ومثبت بإحكام في الإطار.

التوجيه
- تحقق من أن المقود والعجلة يدوران في محاذاة واحدة.
- تحقق من تثبيت المقود في موضعه بواسطة مشابك المقود.

العجلات والإطارات
- تحقق من أن الإطارات لا تظهر عليها علامات التآكل الزائد أو التلف.
- تأكد من أن الإطارات منفوخة في حدود الضغط الموصى به وهو **36 - 40 PSI**.
- تحقق من عدم وجود كسر في قضبان العجلة.
- تحقق من أن حنوط العجلات غير تالفة أو مثنية.
- تأكد من إحكام ربط صواميل المحور.
- تحقق من خلو العجلات والإطارات من الحطام.

السلسلة
- تحقق من أن السلسلة في مكانها الصحيح وتدور بسهولة.
- تحقق من خلو السلسلة ومنطقة السلسلة من الحطام.

3.2 ضغط الإطارات ونفخها 2

قبل أول حولة لك، ستحتاج إلى إضافة الهواء إلى الإطارات قبل الركوب للمرة الأولى لتوصيلها إلى الضغط الموصى به وهو **36-40 PSI** (رطل لكل بوصة مربعة). استخدم مقياسا للتحقق من ضغط الإطارات عند 36-40 رطلاً لكل بوصة مربعة قبل كل حولة.

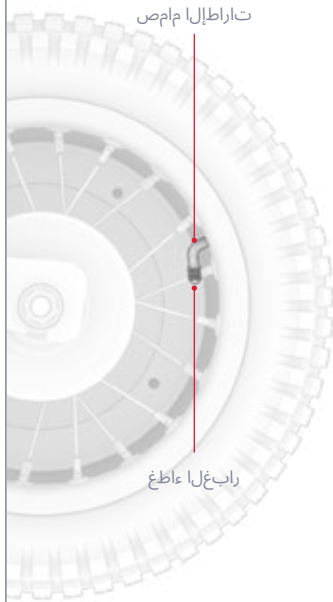

لإضافة الهواء

1. قم بإزالة غطاء الغبار من صمام الإطار على إحدى العجلات عن طريق لفه عكس اتجاه عقارب الساعة. ضعه جانباً.
2. اتبع تعليمات الشركة المصنعة على مضخة الهواء لإدخال الهواء في الإطار. تحقق بشكل دوري باستخدام المقياس واستمر في إضافة الهواء حتى تصل إلى **36 - 40 PSI**.
3. أزل مضخة الهواء من الصمام واستبدل غطاء الغبار عن طريق لفه في اتجاه عقارب الساعة على الصمام.
4. كرر الأمر مع الإطار الآخر.

⚠ **هام:** استخدم مضخة هواء يدوية فقط لنفخ الإطارات في منتجك. لا تستخدم أبداً ضاغط هواء؛ فقد يؤدي ذلك إلى انفجار أنابيب الإطارات.

4 التشغيل وركوب الخيل التعليمات.

4.1 تشغيل وإيقاف التشغيل

اضغط مع الاستمرار على زر الطاقة لمدة 3 ثوانٍ لتشغيل دراجتك الترابية أو إيقاف تشغيلها.

ملاحظات مهمة في الطاقة:
- للحفاظ على طاقة البطارية، تذكّر دائماً أن تطفئ دراجتك الترابية عند التوقف في موقف الصيانة أو وضعها جانباً ليلاً.
- قم بإيقاف تشغيل دراجتك الترابية عند السير بها حتى لا تشغل المحرك عن طريق لف خنق التسارع دون قصد.

ملاحظة: سيتم إيقاف تشغيل الدراجة الترابية تلقائياً بعد 8 دقائق بدون استخدام.

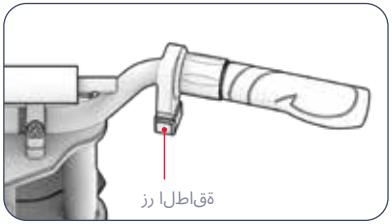

4.2 تفعيل الأضواء

اضغط بسرعة على زر الإضاءة لتشغيل الأضواء أو إطفائها.

4.4 استخدام المسند

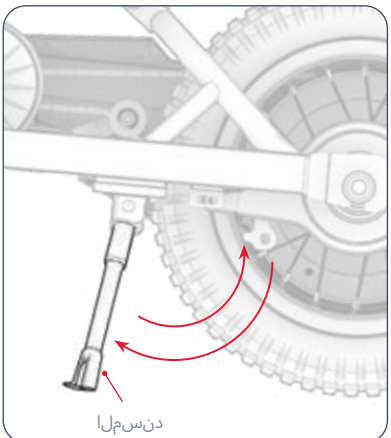

لإسناد الدراجة الترابية في وضع مستقيم على المسند، قم بتدوير المسند لأسفل وقم بإمالة الدراجة الترابية برفق عليه. لرفع المسند، قم بتدويره لأعلى مرة أخرى.

⚠ **هام:** ارفع المسند دائماً قبل الركوب.

4.3 فهم أضواء مؤشر البطارية

يمكنك متابعة مستوى شحن البطارية من خلال النظر إلى شاشة شحن البطارية.

البطارية المؤشر الأضواء	النسبة المئوية التقريبية للشحنات المتبقية*
4 أخضر الأضواء	100% - 76
3 أخضر الأضواء	75% - 51
2 رمادية خضراء الأضواء	50% - 26
1 رمادية خضراء الضوء	25%> اشحن JETSON الآن!

هام: عند نفاد شحن البطارية إلى 0% سيتم إيقاف تشغيل الدراجة. اشحنها حتى تصل إلى الطاقة الكاملة (انظر القسم 2.4) قبل رحلتك التالية.

*تقديرات تقريبية فقط. قد تختلف بناءً على الاستخدام.

4.5 ركوب الخيل

لبدء التشغيل والتسارع: قم بتدوير خنق التسارع ببطء باتجاهك.

هام: كلما قمت بتدوير الصمام الخانق بشكل أكبر، كلما زاد تعشيق المحرك - وكلما زادت سرعة سيرك. لتجنب اندفاعات السرعة المفاجئة، قم دائماً بتدوير الصمام الخانق تدريجياً.

للحفاظ على السرعة: حافظ على ثبات دواسة الوقود.

لإبطاء السرعة: خفف السرعة برفق على دواسة الوقود.

للالتفاف: قم بتدوير المقود إلى اليسار أو اليمين.

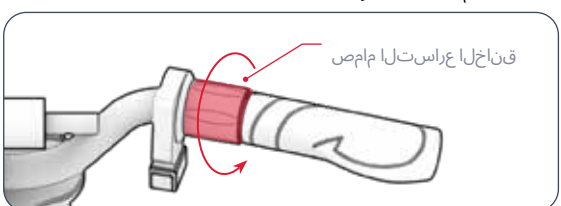

⚠ **هام:** قم دائماً بالقيادة مع وضع قدميك على أوتاد القدمين. لا تركب أبداً مع تدليهما من جانب الدراجة. لا ينبغي ركوب هذا المنتج في المناطق المكتظة بالمشاة أو على الطرقات المزدحمة بالسيارات والمركبات.

4.7 استخدام المكابح

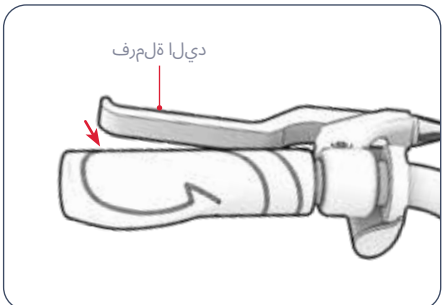

- اضغط على مكابح اليد برفق لإبطاء السرعة
- اضغط بقوة أكبر لتتوقف تماماً.
- لتجنب الحركات المفاجئة، حاول الضغط على مكابح اليد تدريجياً.

4.6 تغيير أوضاع السرعة 6

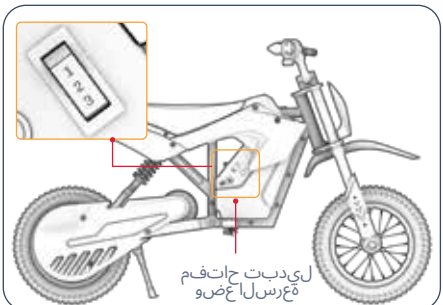

- هناك 3 أوضاع للسرعة، لكل منها سرعة قصوى يمكن للدراجة الترابية السير بها.
- لتغيير أوضاع السرعة، قم بتبديل مفتاح وضع السرعة.

الوضع 1	الوضع 2	الوضع 3
حتى 5.0 ميل في الساعة (8.0 كم/ساعة)	حتى 7.5 ميل في الساعة (12.1 كم/ساعة)	حتى 14.0 ميلاً في الساعة (22.5 كم/ساعة)

4.8 سلامة الخوذة 8

يجب أن يرتدي الراكب الخوذة في جميع الأوقات.



الوضعية المناسبة:
الجبهة مغطاة
بواسطة الخوذة



التموضع غير الصحيح:
الجبهة مكشوفة. قد يؤدي
السقوط إلى إصابة خطيرة.

*ارتدِ خوذة وملابس وأحذية ومعدات سلامة مناسبة. تجنب الملابس التي يمكن أن تعلق في العجلات أو تحتها. يوصى بارتداء أحذية مسطحة مغلقة من الأمام. ارتدِ خوذة ومعدات حماية معتمدة من ASTM F1492 لمنع الإصابة في حالة وقوع حادث.

4.9 زيادة السرعة ووقت التشغيل إلى أقصى حد

في الظروف المثالية، تبلغ السرعة القصوى التي يمكن تحقيقها 14,0 ميلاً في الساعة (22,5 كم/ساعة) ويبلغ الحد الأقصى لوقت التشغيل لكل شحنة بطارية 30 دقيقة.

سطح الركوب

يسبب السفر فوق سطح خشن احتكاكاً، مما قد يؤدي إلى إبطاء سرعتك ويتطلب من المحرك العمل بجهد أكبر، مما يؤدي إلى استنزافه بشكل أسرع. اختر سطحاً أملس عند الإمكان.

وزن الحمل

- يقلل الوزن الزائد (الراكب والحمولة) من وقت التشغيل الذي يمكن تحقيقه.
- يمكن تحقيق الحد الأقصى لوقت التشغيل والسرعة القصوى مع وزن حمل يبلغ 140 رطلاً (63.5 كحم) أو أقل.

أسلوب الركوب

سيؤدي التشغيل والتوقف المتكرر إلى تقليل وقت التشغيل.

درجة حرارة الهواء

تتراوح درجة الحرارة المثالية لركوب المنتج وتخزينه بين 50 درجة فهرنهايت - 75 درجة فهرنهايت (10 درجات مئوية - 23.9 درجة مئوية).

انحدار

يتعيّن على المحرك أن يعمل بجهد أكبر أثناء السفر صعوداً أكثر من عمله على المنحدرات المسطحة أو المنحدرات.

صيانة البطارية

يساعد شحن البطارية في الوقت المناسب بعد كل رحلة في الحفاظ على سعة البطارية وقوتها.

العناية والصيانة.

اعتنِ حيداً بسيارتك Jetson للحفاظ على سيرها بسلاسة وأمان. إليك الطريقة:

التعامل مع JETSON الخاص بك

• تحنب تعريض منتجك للاهتزازات الشديدة أو الصدمات الحسدية الشديدة.
• لا تفك البطارية أبداً.
• احفظ المنتج بعيداً عن الماء والرطوبة.
• اركب على أسطح ملساء ومستوية لتحنب الكسر.
• لا تحمل منتحك من العجلات و/أو المقعد و/أو المقود.
• احرص على عدم سحب الأسلاك التي تربط المحرك بمكونات المقود أو تعطلها.

تعليمات التخزين

• اشحن البطارية بالكامل قبل تخزين المنتج لفترات طويلة.
• عند التخزين لفترات طويلة، اشحن البطارية بالكامل مرة واحدة في الشهر.
• قم بتغطية المنتج لحمايته من الغبار.
• يُحفظ المنتج في الداخل وفي مكان حاف في درحة حرارة تتراوح بين 50 درحة فهرنهايت - 90 درحة فهرنهايت (10 درحات مئوية - 35 درحة مئوية).

⚠ تحذير: لا ترش أو تضع الماء مباشرة على المنتج. يمكن أن يتسبب الماء في تلف الأسلاك وحجرة البطارية والمصابيح، بالإضافة إلى تلف الإطار - وكل ذلك قد يتسبب في حدوث عطل يعرض سلامة الراكب للخطر.

تنظيف JETSON الخاص بك

- المقعد والإطار - يُمسح بقطعة قماش مبللة خالية من الغبار أو بقطعة قماش مغموسة في الكحول المحمر. اتبعيها بقطعة قماش جافة خالية من الغبار.
- المقود - امسحه بصابون لطيف باستخدام قطعة قماش رطبة خالية من الغبار. قم بإزالة الصابون الزائد بقطعة قماش مبللة منفصلة.
- مكونات العجلة - تُمسح بقطعة قماش رطبة خالية من الغبار.
- الإطارات - امسحها بقطعة قماش رطبة خالية من الغبار. يمكن أيضاً استخدام منظف أو منظف للإطارات.

⚠ احتياطات البطارية

يحتوي منتحك على بطارية ليثيوم أيون. توخَّ الحذر عند التعامل معه.

- يُحفظ المنتج بعيداً عن النار والحرارة الزائدة.
- تحنب الصدمات الحسدية الشديدة أو الاهتزازات الشديدة أو الصدمات.
- حماية المنتج من الماء أو الرطوبة.
- لا تضع المنتج أو تخزنه في كومة فوق أو تحت أشياء أخرى.
- لا تفكك المنتج أو بطاريته.
- لا تتخلص من المنتج مع القمامة اليومية. أحضر المنتج إلى منشأة مخصصة للنفايات الإلكترونية أو مركز إعادة تدوير البطاريات. لمزيد من المعلومات عن مواقع التخلص من النفايات القريبة منك، اتصل بالبلدية المحلية أو شركة نقل النفايات.
- إذا شعرت بسخونة بطارية المنتج أو ظهرت عليها علامات ارتفاع درجة الحرارة أو انبعثت منها رائحة أو صوت غير معتاد أو تسرب سائل أو غاز أو تغير شكلها أو لونها على الفور:

1. إذا كان قيد الاستخدام، توقف عن استخدام المنتج على الفور. قم بإزالة كابل الشحن من المنتج إذا كان موصولاً بالكهرباء.
2. التوقف عن استخدام المنتج.
3. إذا كان ذلك آمنًا، انقل المنتج إلى مساحة خالية وبعيدًا عن أي شيء قابل للاشتعال.
4. اتصل بخدمات الطوارئ المحلية للحصول على المساعدة.
5. اغسل العينين أو مناطق الجلد التي لامست سائل إلكتروليت البطارية المتسرب بالماء الجاري النظيف حيدًا واطلب المزيد من العناية الطبية.

- إذا كانت هناك أي مشاكل في البطارية، اتصل بفريق JETSON CARE TEAM.

تواصل معنا.

RIDEJETSON.COM/SUPPORT
RIDEJETSON.COM/CHAT

1-844-585-7462

احرص على متابعة @ridejetson
على وسائل التواصل الاجتماعي
للتعرف على العروض الرائعة
والهدايا وآخر أخبار Jetson.

هل تعجبك رحلتك؟

اترك تعليقًا على
ridejetson.com/reviews.
نحن متشوقون لسماع أخبارك!
#MakeMove


JETSON

א גייד פֿאַר אייער רייַזע.

וויכטיג:
לייענט קערפֿול און באַהאַלט פֿאַר צוקונפֿטיקע רעפֿערענץ.

HORIZON

עלעקטרישער דירט בייק.

מאָדעל JKDB24-BLK | JKDB24-BB :SKU(S)

JETSON

אונדזערע צוויי בעסטע ריידינג כללים:

זייט זיכער.
האָב הנאה!

געמאכט אין SAMUT PRAKARN, טיילאַנד
ימפּאָרטיד דורך TRUERIDE TECH LLC.
פּאָסטפּאַך 461, דזשערזי סיטי, ניו דזשערזי

דאַטע קאָד: 08/2025
דאָקומענט אויסגאבע: V2.1
געמאַכט אין טיילאַנד

© 2025, TRURIDE TECH. אלע רעכטן רעזערווירט. פּאבריצירט פּאר טרו-ריד טעק ללק.
JETSON® איז א רעגיסטרירטע טריידמאַרק געניצט אונטער ליצענץ פון דזשעטסטרים בראַנדז ללק.
קיין טייל פון דעם דאָקומענט, אַריינגערעכנט פֿאָרעם, גראַפיקס און דיזיין, מעג נישט ווערן
רעפראָדוצירט אָדער איבערגעגעבן אין קיין פֿאָרעם אָדער דורך קיין מיטל.

טלאַהניא

זיכערהייט וואָרענונגען 4

וואָראַנטי קאַווערידזש און

פּראָדוקט רעגיסטראַציע 7

1. וועגן אייער פּראָדוקט

1.1 פּראָדוקט איבערבליק 8

1.2 פּראָדוקט ספּעקס 10

1.3 אָנליין רעסורסן 10

2. אינסטאַלאַציע אינסטרוקציעס

2.1 אָנהייב הערות 11

2.2 פּאַסיקייט פֿאַר רייטער 11

2.3 אנשטעלן דעם האַנטל 12

2.4 אויפלאָדן די באַטאַרייע 14

3. זיך צוגרייטן צו רייטן

3.1 זיכערהייט קאָנטראָלן איידערן פֿאָרן 16

3.2 רעדער דרוק און אויפבלאָזן 17

4. אפּערירן און ריידינג אינסטרוקציעס

4.1 אײַנצושאַלטן און אויסשאַלטן 18

4.2 אַקטיווירן די ליכט 18

4.3 פֿאַרשטיין די באַטעריע אינדיקאַטאָר ליכט 19

4.4 ניצן דעם שטאַנד 19

4.5 רייטן 20

4.6 טוישן גיכקייט מאָדעס 21

4.7 ניצן די ברעיק 21

4.8 העלם זיכערקייט 22

4.9 מאַקסאַמיזירן גיכקייט און לויף צייט .. 22

זאָרג און וישאַלט 23

פֿאַרבינדט זיך מיט אונדז 25

זיכערהייט וואָרענונגען.

האַלט די אינסטרוקציעס.

אינסטרוקציעס וועגן דעם ריזיקע פון פייער אדער שאדן צו מענטשן און וויכטיגע זיכערהייט אינסטרוקציעס

- פארן נוצן, ביטע ליינט דעם באַציאונג מאַנואַל און זיכערהייט וואָרענונגען קערפֿול, און מאַכט זיכער אז איר פֿאַרשטייט און אקספּעטירט אלע זיכערהייט אינסטרוקציעס. דער באַציונג וועט זיין פֿאַראַנטוואָרטלעך פֿאַר יעדן פֿאַרלוסט אדער שאדן פֿאַראורזאכט דורך נישט ריכטיק נוצן.
- **נישט נוצן דעם ריכטער טשארדזשער קען רעזולטירן אין פייער און עקספּלאָזיע, וואָס רעזולטירט אין שאָדן צו פּערזענען, שאָדן אוו טויט.**
- פאר יעדן ציקל פון אפעראציע, זאל דער אפעראטאר דורכפירן די פאר-אפעראציע טשעקס ספעציפירט דורך דעם פאבריקאנט: אז אלע שיצער אן פעדס וואס זענען ארגינעל צוגעשטעלט געווארן דורך דעם פאבריקאנט זענען אין ריכטיגן פלאץ אין אין פ סערוויסבארן צושטאנד; אז די בריעף סיסטעם ארבעט ריכטיג; אז אלע אקסל שיצער, קייט שיצער, אדער אנדערע דעקלער אדער שיצער וואס זענען צוגעשטעלט געווארן דורך דעם פאבריקאנט זענען אין פלאץ אין אין א סערוויסבארן צושטאנד; אז די רעדער זענען אין א גוטן צושטאנד, ריכטיג אויפגעבלאזן, און האבן גענוג פראפעסיאנאליזם פארבליבן; די נעגנס וואו דער פראדוקט וועט אפערירט ווערן זאל זיין זיכער און פאסיג פאר זיכערן אפעראציע.
- קאמפּאנענטן זאלן ווערן אויפגעהאלטן און רעפּאַרירט לויט די ספּעציפיקאציעס פונעם פאבריקאנט און ניצן בלויז די פונעם פאבריקאנט בארעכטיקטע פארבייט טיילן, מיט דער אינסטאלאציע דוראכגעפירט דורך העגדלער אדער אנדערע באַאַבטע פערזאנען.
- וואַרענונג קעגן אויפלאדן נישט-אויפלאדבארע באטעריעס.
- לאָזט נישט העגט, פיס, האָר, גוף־טיילן, קלייד־ער, אדער עגלעכע זאכן קומען אין קאָנטאַקט מיט באַוועגלעכע טיילן, רעדער, אדער דריי־ורטרעגן, בשעת דער מאטאר לויפט.
- דאס פראדוקט זאל נישט געוועט ווערן דורך קינדער אדער מענטשן מיט פארקלענערטע גשמיות, סענסאריש אדער נייסטיקע מעגלעכקייטן, אדער א מאנגל אין דערפארונג און וויסן, סיידן זיי האבן באַקומען השגחה אדער אינסטרוקציעס (IEC 60335-1/A2:2006).
- קינדער אָן השגחה זאלן נישט שפּילן מיטן פראָדוקט (IEC 60335-1/A2:2006).
- דערוואַקסענע השגחה איז פארלאנגט.
- איינרייכן זאלן נישט ווערן אפעראירט צו דורכפירן ראסינג, שטאנט ריידינג, אדער אנדערע מאנוווערז, וואס קען פארורזאכן קאנטראל אנווער, אדער קען פארורזאכן אנקאנטראולד אפעראטאר/פאסאזשיר אקציעס אדער רעאקציעס.
- קיינמאל נישט נוצן לעבן מאטאר פארמיטלען.
- פארמיידט שארפע בומפס, דרעגאזש גראטעס, און פלוצעמדיקע עגדראנונגען אין דער ייבערפלאך. דאס פראדוקט קען פלוצעם אפשטעלן.
- פארמיידט גאסן אין ייבערפלאכן מיט וואסער, זאמד, גראוואל, שמוץ, בלעטער און אנדערע דעבריס. נאס וועטער שטארק טראקשאן, ברעיקינג און זעאוג.
- פארמיידט צו פארן ארום ברענענדיקן גאז, פארע, פליסיקייטן אדער שטוב וואס קענען פארורזאכן א פייער.
- אפעראטארן זאלן זיך באלטן צו אלע רעקאמענדאציעס און אינסטרוקציעס פונעם פאבריקאנט, ווי אויך נאכפאלגן אלע גזעצן און רעגולאציעס: אפעראטן אן פארליכט זאלן נאר אפעריר ווערן מיט עגנומיקע טאלילכט באדינגונגן פון זעבארקייט, אוך, איינגענומער זאלן ווערן גענומיקט צו הויכפונקטן (פאר קאנספיקואטי) מיט לייטינג, רעפלעקטארן, און פאר ניידעריק-ריידינג אפערירן, סטיגמ פאן אויף פלעקסאבאל פוילישע.
- פערזאנען מיט די פאלגענדע צושטאנדן זאלן נעווארנט ווערן נישט צו ארבעטן מיט דעם אפעראטן: מענטשן מיט הארץ פראבלעמען; שוואנגערע פרויען; מענטשן מיט קאָפּ, רוקן אדער האלדז פראבלעמען, אדער פריערדיקע כירורגישע צו יענע גלעבטן פון דעם גוף; אן מענטשן מיט יעדע גייסטיקע אדער גשמיות צושטאנד וואס קען טאָן דיין מאכן סאסעפטאבאל צו שאדן אדער שאטן

קריזיז, זאל אנווייזן אז זיי זענען נישט בדעה פאר נוצן אין הייכע הכערע 2000 מעטער אויבערן ים-שפיגל.

- ניצט נאר די באטעריע(ס) וואָס זענען ספעציפיצירט דורך דעם פאברי־קאנט.
- לייג עס אין שטוב וועג נישט אין אָנווי. לאָז עס אין שטוב וועג איר לאָדט עס אויף אדער וועג איר פארט נישט.
- **וואַרענונג** - פייער רעפּאָר - קיין איינע פון די טיילן קען נישט ווערן פארראכטן דורך דעם באַניצער.
- **וואַרענונג** - ריזיקע פון פייער – קיין באַניצער־סערוויסאַבלע טיילן.
- דער רייטער זאָל נישט אויבערשטיגן 140 פונט (63.50 ק"ג).

מאדיפיקאציעס

פֿרויבירט נישט צו צענעמען, מאדיפיצירן, פארראכטן אדער פארטרעטן דעם אויניקיט אדער קיין קאמפּאָנענטן פון דעם אויניקיט אין אַנווייזונגען פון דעם דזשעסטאַן קאָר טיקס. דאס וועט בטל מאכן יעדע גאראנטיע אוֹן קען פירן צו מאלפונקציעס וואס קענען פארשאפן שאדן.

נאָר אפּעראציע פארזיכטיגקייט

דאיבט נישט דעם פּראָדוקט פון דער ערד בשעת עס איז אויף אוֹן די רעדער זענען אין באוועגונג. דאָס קען רעזולטירן אין פּריי דרייוו רעדער, וואס קען פארארזאכן שאדן צו זיך אדער אנדערע אין דער נאענט. שפּריינגט נישט אויף אדער אראָפּ פון דעם פּראָדוקט, אוֹן שפּריינגט נישט בשעת איר ניצט עס. דאלט שטענדיק איינער פיס פעסט פארזיכערט אויף דער פוסשטיצע בשעת איר ניצט עס. קאנטראָלירט שטענדיק די באטעריע לאדונג איידער איר ניצט עס.

אוועקוואָרפן גענוצטע באטעריעס



באטעריעס קענען אנטהאלטן גיפערלעכע סובסטאנצן וואס קענען גיפערן די סביבה אוֹן מענטשלעכע גיזונט. דאס סימבאל, וואס איז אנגעצייכנט אויף דער באטעריע אוֹן/אדער פאקאדזשינג, וויזט אן אז גענוצטע באטעריעס זאלן נישט באהאנדלט ווערן ווי שטאנדיש אפּפּאל. באטעריעס זאלן אוועקגעוואָרפן ווערן אין א פאסיק זאמלונג־פונקט פאר ריסייקלינג. דורך זיכער מאכן אז די גענוצטע באטעריעס ווערן אוועקגעוואָרפן ריכטיק, וועט איר הילפֿן פארמיידן פאטענציעלע נעגאטיוון קאנסאקווענצן פאר דער סביבה אוֹן מענטשלעכע גיזונט. די ריסייקלינג פון מאטעריאלן וועט הילפֿן צו שפּארן נאטירלעכע רעסורסן. פאר מער אינפֿארמאציע וועגן ריסייקלינג פון גענוצטע באטעריעס, ביטע קאנטאקטירט אייער לאקאלע מוניציפּאליטעט אפּפּאל באַזייטיקונג סערוויס.

זייער גשמיות באוועגלעכקייט אדער גייסטיקע פייייקייט צו דערקענען, פארשטיין אוֹן דורכפירן אלע זיכערהייט אינסטרוקציעס אוֹן צו קענען אנערקענען די גיפערן וואס זענען איינגעוואָרנט אוֹן נוצן דעם אפּפּאראט.

- פאר נישט ביי נאכט.
- פאר נישט נאָר טרינקען אדער נעמען רעצעפט מעדאַקאַציע.
- טראָכט נישט קיין זאכן וואָס ווי רייט.
- קיינמאל נישט נוצן דעם פּראָדוקט בארוועס.
- טראכט שטענדיק שיך אוֹן האלט זיי שוך־שניר־לרע בעגונדן.
- מאכט זיכער אז אייערע פיס זענען שטענדיק זיכער נעשטעלט אויף דער דעק.
- אפּעראטאָר זאלן שטענדיק נוצן פאסיקע שוך־קלייידער, אריינגערעכנט אבער נישט לימיטעד צו אַ העלם, מיט פאסיקע סערטיפיקאציע, אוֹן יעדע אנדערע עקווימפּמענט רעקאָמענדירט דורך דעם פאברי־קאנט: שטענדיק טראָגן שוך־עקווימפּמענט וויי אַ העלם, קני פּאדס אוֹן עלבוגען פּאדס.
- שטענדיק בעגן וועג פאר סטטיציטי.
- זייט אכטונגספול אויף זאכן פאר אייך אוֹן וויייט וועג פון אייך.
- לאָזט נישט צו קיין שטערונגען בשעתן פאָרן, ווי עננפערן דעם טעלאפֿאָן אדער זיך באַשעפֿטיגן מיט קיין אנדערע אקטיוויטעטן.
- דער פּראָדוקט קען נישט גיפּאָרן וועדר דורך מער ווי איין מענטש.
- וועג איר פארט דעם פּראָדוקט צוזאמען מיט אנדערע רייטער, האלט שטענדיק אַ זיכערע דיסטאנצ צו ויסמיידן אַ קאָליזיע.
- וועג איר דרייט זיך, זייט זיכער צו האלטן אייער באלאנס.
- פארן מיט נישט ריכטיק איינגעשטעלטע ברעיקס אין גיפּאָרלעך אוֹן קען רעזולטירן אין פּערסאנאל אינדזשורי.
- די ברעיק קען וועדן הייס בשעת/ן ארבעטן, רירט נישט אן די ברעיק מיט אייער נאראנ הויט.
- צו שטארק אדער צו פלוצלינג אנשטעלן די ברעיקס קען פארשפארן א ראד, וואס קען פירן צו פארליר קאנטראל און פאלן. פלוצלינג אדער אינערלעכטריבענע אנשטעלונג קען די ברעיקס קען רעזולטירן אין א שאדן אדער טויט.
- אויב די ברעיק וועדט נישט לאָז, ביטע אדזשאסטירן מיט א העקסאגאן שליסל.
- שרויפצייהער, אדער אנדער פאסיק געצייג, אדער ביטע קאָנטאַקט דיJETSON קער מאנשאפט.
- פארבייטן אפּענונגען אדער צעבראכענע טיילן גלייך.
- קאָנטאָלירט צי אלע זיכערהייט לאבעלס זענען אויף זייער ארט און פארשטאנען איידער איר פארט.
- דער איינענטומער זאל עריזיין די נוצן און אפּעראציע פון דער איינהייט נאָר א דעמאנסטראציע אז אזעלכע אפּעראטאָרן קענען פארשטיין אוֹן אפּעריר אלע קאָמפּאָנענטן דער איינהייט איידער נוצן.
- פארט נישט אן נעוהעריקע טרעניזונג. פארט נישט מיט הויכע גיכקייטן, אויף אומגלייכן טעריין, אדער אויף שלעפּונגען. מאכט נישט קיין שטאנטן אוֹן דרייט נישט פלוצעמ.
- רעקאָמענדירט פאר אינעוויינישקסטע אפּצאל.
- רעקאָמענדירט פאר דרוינסנדיק נוצן.
- פארלענגערט אויסשטעלונג צו UV שטראל, רענן אוֹן די עלעמענטן קען שעדיקן די מאטעריאלן פון די קעסטל, זאל מען עס האלטן אינווייניק וועון מען ניצט עס נישט.
- די עלעקטרישע וועלאָסיפעדן וואס זענען נישט בדעה פאר נוצן אין הויך־הייך ערטער, וואס קענען דאַרפן גרעסערע עלעקטרישע אפּשטאנדן אין עלעקטרישע

וויכטיקע זיכערהייט אינסטרוקציעס

וואַרנונג - ווען מען ניצט דעם פּראָדוקט, זאָל מען שטענדיק נאָכפֿאָלגן גרונטלעכע פֿאַרזיכטיקייטן, אַריינגערעכנט די פֿאָלגענדיקע:

(A) ליינען אַלע אינסטרוקציעס איידער איר ניצט דעם פּראָדוקט.

(B) כדי צו רעדוצירן דעם ריזיקע פון שאָדן, איז נויטיק נאָכצוגיין די השגחה ווען מען ניצט דאָס פּראָדוקט לעבן קינדער.

(C) שטעקט נישט אריין די פינגער אדער הענט אין דעם פּראָדוקט.

(D) ניצט נישט דעם פּראָדוקט אויב דער פֿלעקסיבל מאָכט שנור אָדער אויסטויט קאבל איז צעריסן, האט צעבראָכענע אינזאָלאַציע, אָדער קיין אנדערע וואָנדער פון שעדיקן.

(E) פֿאַר אַלע עקוויפּמענט, זאָלן די אינסטרוקציעס אַנווייזן: די עקוויפּמענט איז נישט בדעה צו ווערן גענוצט ביי אמביאַנט טעמפּעראַטור וויייניקער ווי 10- °F (14 °C) אָדער העכער אמביאַנט טעמפּעראַטור פון 40 °F (104 °C).

(F) פֿאַר אַלע עקוויפּמענט, זאָלן די אינסטרוקציעס אַנווייזן: די באַטעריי איז בדעה צו ווערן טשאַרדזשד ווען די אמביאַנט טעמפּעראַטור איז צווישן 0 °F (32 °C) און 40 °F (104 °C). קיינמאָל נישט טשאַרדזשן די באַטעריי ווען אמביאַנט טעמפּעראַטור זאָגט אַז עס איז קיין.

קאַליפֿאָרניע פּראָפּאָזיציע 65

⚠ וואַרנונג:

דאס פּראָדוקט קען אייך אויסשטעלן צו כעמיקאַלן אַריינגערעכנט קאַנסערוועטיוו וואָס איז באַקאַנט אין קאַליפֿאָרניע צו פֿאָרן קענסער, בייַרט-דעפעקטן אָדער אַנדערע רעפּראָדוקטיווע שאָדן. פֿאַר מער אינפֿאָרמאַציע גייט צו: WWW.P65WARNINGS.CA.GOV.

מעלדונג פון קאַנפֿאָרמאַטי

די דעוויס איז אין קאָנפֿאָרמיטעט מיט טייל 15 פון די FCC רולס. די אָפּעראַציע איז אונטערטעניק צו די פֿאלגענדע צוויי באדינגונגען: (1) די דעוויס מעג נישט פֿאַרורזאַכן שעדלעכע נעטערפֿעראַנס, און (2) די דעוויס מוז אָננעמען יעדע נעטערפֿעראַנס וואָס איר ווערט באַקומען, אריינגערעכנט נעטערפֿעראַנס וואָס קען פֿאַרורזאַכן אַנוואַנטעד אָפּעראַציע. וואַרענונג: עגדערונגען אָדער מאָדיפֿיקאַציאָנס צו דעם אפּאַראַט וואָס זענען נישט אויסדרוקלעך באשטעטיקט דורך דער פֿאַרטיי וואָס איז פֿאַראַנטוואָרטלעך פֿאַר קאַנפֿאָרמאַטי קען גענוג בטל מאַכן די אויטאָריטעט פון דעם באַניצער צו אָפּערירן די עקוויפּמענט.

- באַמערקונג: די עקוויפּמענט איז געטעסט גערוזאָרן און גיפֿונען צו פֿאָלגן די לימיטן פֿאַר a קלאַס b דיגיטאַלער מיטל, לויט טייל 15 פון די FCC כללים. די לימיטן זענען דיזיינד צו צושטעלן גלייכגעוויכטיק שוץ קעגן שעדלעכע נעטערפֿעראַנס אין a רעזידענטשאַל נעטסאַלירונג. די עקוויפּמענט דזשענערירט, ניצט און קען אויסשטראַלן ראַדיאָ פֿרעקווענץ ענערגיע און, אויב נישט אינסטאַלירט און גענוצט לויט די אינסטרוקציעס, קען עס פֿאַרורזאַכן שעדלעכע נעטערפֿעראַנס צו ראַדיאָ קאַמוניקאַציע. אָבער, עס איז קיין גאַראַנטיע אַז נעטערפֿעראַנס וועט נישט פּאַסירן אין a באַזונדערער נעטסאַלירונג. אויב דער עקוויפּמענט טוט פֿאַרורזאַכן שעדלעכע נעטערפֿעראַנס צו ראַדיאָ אָדער טעלעוויזיע אַפּנעם, וואָס קען באשטימט ווערן דורך אויסלעשן און אנצינדן די עקוויפּמענט, ווird ער באַניצער גענמוטיקט צו פּרובירן צו פֿאַרריכטן די נעטערפֿעראַנס דורך איינע אָדער מער פון די פֿאלגנדיקע מיטלען:
- ריאָריענטירן אָדער אריבערפֿירן די אנטענע וואָס נעמט אויף זיך.
- פֿאַרגרעסערן די צעשיידונג צווישן די עקוויפּמענט און ופּנעמער.
- פֿאַרבינדט די עקוויפּמענט צו אַן אוטלעט אויף a קרייַז אַנדערש ווי דעם צו וועלכן דער ופּנעמער איז פֿאַרבונדן.
- באַראַטן זיך מיטן הענדלער אָדער אַן ערפֿאַרענעם ראַדיאָ/טעלעוויזיע טעכניקער פֿאַר הילף.
- באשיצטע קייבלס מוזן גענוצט ווערן מיט דעם אפּאַראַט צו ענשור אַז עס איז אין לויט מיט די קלאַס b FCC לימאָץ.

⚠ וואַרנונג:

נישט נאכקומען די פֿאלגנדע אינסטרוקציעס קען רעזולטירן אין שאָדן פֿאַרן קינד אָדער אנדערע.

- האַלט קלייַע טיילן אוועק פון קינדער בעת די פֿאַראַמלונג.
- די אקסעסאָרי מוז צוזאַמענגעשטעלט און אראפּגענומען ווערן דורך אַן עוואַקסענעם.
- אפּט קאָנטראָלירן דעם פּראָדוקט פֿאַר שאָדן.

*** פֿאַרזאַמלונג פֿון דערוואַקסענע איז נויטיק.**

⚠ וואַרנונג:

כדי צו רעדוצירן דעם ריזיקע פון שאָדן, איז דערווואַקסענע השגחה נויטיק. ניצט קיינמאָל נישט אויף וועג, לעבן מאַטאָר פֿאַרמיטלט, אויף אָדער לעבן שטיילע אראפּגענגן אָדער טרעפּ, שווימבאַדן אָדער אנדערע וואָנסערן; טראָגט שטענדיק שיך, און ווראלויבט קיינמאָל נישט מער וויי 1 רייַטער.

וואַראַנטי קאַוועריידזש אוֹן פראָדוקט רעגיסטראַציע.

צו נוצן די פֿעיקייטן פֿון דיין פראָדוקט
גאַראַנטיע אָדער פרעגן וועגן גאַראַנטיע קאַווערידזש,
קאָנטאַקט אונדז גלייך.

www.ridejetson.com

אַלגעמיינע לימיטעד וואָראַנטי

אייער נייעראַJETSON פראָדוקט איז געווען אַראַנטירט קעגן חסרונות אין מאַטעריאַלן אוֹן אַרבעט ווי אנגעוויזן אויף RIDEJETSON.COM/WARRANTY. פאַר אַ צייט־ פעריאָד פֿון דעם טאָג פֿון אָריגינעלן קויפֿן אין דער רעטייל, וועלן געוויסע לויט די באַנייצער־מאַנואַלן פֿוןJETSON (זעט RIDEJETSON.COM/SUPPORT). **אונטער דעם גאַראַנטיע, וועט איר קענען ריכטן אייערע טענות צוJETSON אפילו אין סיטואַציעס וואו איר האָט געקויפט דעסJETSON פראָדוקט פון איינעם פון אונדזערע באַרעכטיקטע רעטיילערס.** צו לייענען די פולע באדינגונגען פון אונדזער גאַראַנטיע, באַזוכט RIDEJETSON.COM/WARRANTY.

פראָדוקט רעגיסטראַציע

רעגיסטרירט אייער נייעסJETSON צו באַקומען אייַך אַ שנעלערן וועג צו פערזענאַליזירטער פראָדוקט און וואַראַנטי שטיצע. מאַכט אייַער שריט ביי RIDEJETSON.COM/PAGES/REGISTRATION.

1. וועגן דיין פּראָדוקט.

1.1 פּראָדוקט איבערבליק

1. האַנטל*
2. האַנטל קלאַמער* (× 2; לינקס און רעכטס)
3. פּראָנט פּלאַטע
4. בלאָטע גאַרדאַ
5. פּראָנט גאָפּל
6. ראַד (× 2; פּאָרנט און הינטן)
7. טייער וועניטל מיט שטויב קאַפּ (× 2; פּאָרנט און הינטן)
8. פּלעקס פוס פּעג (× 2; לינקס און רעכטס)
9. קיקשטאַנד
10. קייט
11. שאָק אַבזאָרבער
12. זיץ
13. ראַם לייץ
14. טשאַרדזשינג פּאָרט מיט דעקל
15. גיכקייט מאָדע סוויטש
16. לייטינג קנעפּל
17. האַנטבערעיק
18. באַטעריע אָפּצאָל אַרויסווייזונג
19. אקסעלעראַציע גאַז
20. מאַכט קנעפּל
21. טשאַרדזשער

מכשירים, האַרדוואר, און טיילן אַריינגערעכנט פּאַר פּאַרזאַמלונג, אַדזשאַסטמאַנט, און וישאַלט:



באָלט (×4)



6 מ״מ אַלען שליסל



קלאַמער שפּיץ (×2)

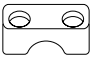

קלאַמער באַזע (×2)

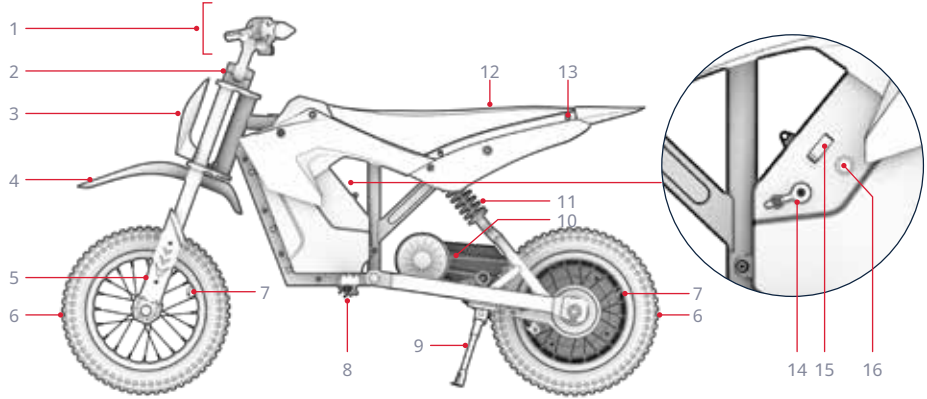

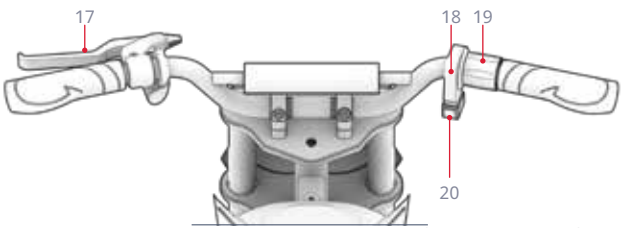

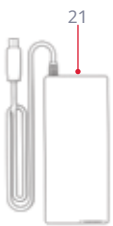

באַמערקונג: בילדער קען נישט שפּיגלען די געניוע אויסזען פון דעם פּאַקטישן פּראָדוקט.
*נישט פאַר-אַטאַטשט; דאַרף פּאַרזאַמלונג.

1.2 פּראָדוקט ספעקס

- פּראָדוקט דימענסיעס:
  43.3 אינטשעס (ל) × 23.6 אינטשעס (בריט) × 27.5 אינטשעס (ה) |
  110 סענטימעטער (ל) × 60 סענטימעטער (בריט) × 69.8 סענטימעטער (ה)
- האַנטל הייך: 31.5 אינטשעס | 80 סענטימעטער
- זיץ הייך: 21.1 אינטשעס | 53.4 סענטימעטער
- פּראָדוקט וואָג: 39.4 פונט | 17.8 ק"ג
- רעדער גרייס: 12 אין | 30.5 ס״מ
- ברעיק טיפּ: האנטברעיק
- וואָג לימיט: 140 פונט | 63.5 ק"ג
- רעקאָמענדירטע עלטער: +13
- מאַקסימום גיכקייט: 14 מייל פּער שעה* | 22.5 קילאָמעטער/שעה*
- מאַקס לויף צייט: 30 מינוט*
- טשאַרדזשינג צייט: ביז 4 שעה
- רעקאָמענדירטער טיר דרוק: 40-36 פּסי
- וואָסער קעגנשטעל שאַץ: IPX4
- UL סערטיפיקאציע: UL2271
- טשאַרדזשער: UL ליסטעד, 42V 1.0A

*פּראָדוקט לויף צייט, גיכקייט, באַטאַרייע לעבן, און אַנדערע ספּעסיפיקאַציעס קענען זיין אַנדערש באַזירט אויף די רייטער און ריידינג באדינגונגען. זען סעקציע 4.9 פֿאַר מער פּרטים וועגן באדינגונגען וואָס קענען ווירקן פֿאַרשטעלונג.

1.3 אָנליין רעסורסן

סקענען פֿאַר אונדזער מערסטע דערהיינטיקט פּראָדוקט אָנבאָאַרדינג מאַטעריאַלן און שטיצע רעסורסן.

געפינט דעם באַניצער מאַנואַל אָנליין ביי
https://cdn.shopify.com/s/files/1/2530/6734/files/HORIZON-MANUAL_WEB-1748615957147.pdf

געפינט אונדזער זאַמלונג פון באַניצער מאַנואַלן ביי
https://ridejetson.com/pages/product-manuals

2. אינסטאַלאַציע אינסטרוקציעס.

2.1 אָנהייב הערות

- הייבט אן אייער אוואנטורע ריכטיג. פארן ניצן דעם פראדוקט, ליינט קערפול דעם גאנצן באניצער מאנואל, אריינגערעכנט זיכערהייט ווארענונגען. מאכט זיכער אז איר פארשטייט, אננעמט און האלט זיך צו אלעס:
  - פאבריקאַנט ס רעקאמענדאַציעס.
  - זיכערהייט אינסטרוקציעס און וואַרענונגען.
  - לאקאלע ריידינג און אפעראציאנעלע געזעצן און ארדאנאנצן.

- אַראָפנעמען אַלע פראַטעקטיוו פאַקאַדזשינג שטיקלעך איידער איר אָנהייבן די פֿאַרזאַמלונג.

- די אינסטרוקציעס געגעבן אין דעם מאַנואַל—רעכטס, לינקס, פאָרנט/פארווארטס, און הינטן/הינטער—זענען אָריענטירט ווי דער רייטער וואָלט זיי געזען ווען ער זיצט אויף דעם דירט בייק. די "רעכטע זייט" פון דעם דירט בייק, למשל, איז די זייט וואו דער רייטער'ס רעכטע האַנט וועט זיין.

- עס איז גרינגער צו צוזאמענשטעלן אייער דירט בייק ווען עס שטייט גלייך אויף זיין שטאנדפונקט. (סעקציע 4.3)

2.2 פאַסיקייט פֿאַר רייטער

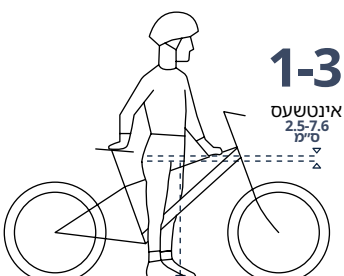

פֿאַר זיכער און באַקווועם ריידינג, זאָל זיין אַ קליראַנס פון לפחות 1 – 3 אינטשעס (2 . 5 – 7 .6 סענטימעטער) צווישן דעם קראָטש און דעם אויבערשטן רער פונעם וועלאָסיפעד ראַם ווען דער רייטער זיצט אויפן וועלאָסיפעד מיט ביידע פֿיס פלאַך אויפן באָדן.

2.3 אנשטעלן דעם האַנטל

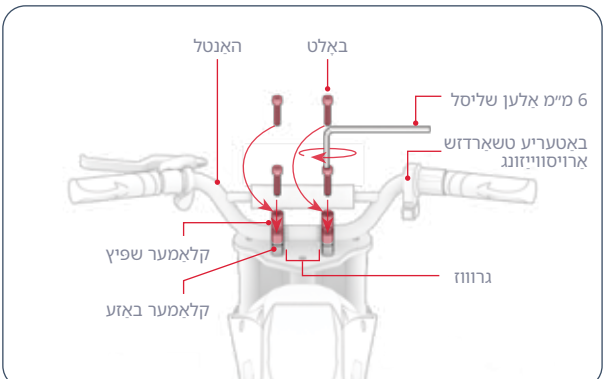

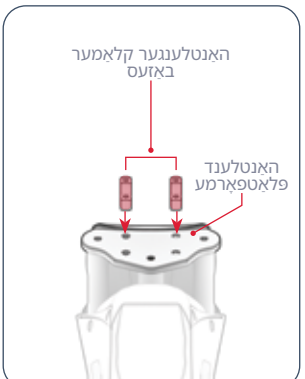

2. אַן צו שטעלן די קלאַמער באַזעס, הייבט די האַנטל אויף די באַזעס אַזוי אַז די פּאַלגענדע באַדינגונגען זענען דערפילט:
   - די באַטעריע טשאַרדזש דיספּלעי איז אויף דער רעכטער זייט פון דער בייק.
   - די צוויי גערויבטע געביטן ביים דנאָ פון די לענדבאָר רוען אין די קלאַמער באַזעס.
3. האַלטנדיק דעם האַנטל אין יענער פּאָזיציע, שטעלט 1 קלאַמער שפּיץ איבער דעם גערויבטן געגנט אַזוי אַז די 2 לעכער אין דער קלאַמער שפּיץ זענען אויסגעשטעלט מיט די 2 לעכער אין דער קלאַמער באַזע.
4. אַריינשטעלן אַבער נישט גאָר פֿעסט צײַען 1 שרויף אין יעדן סעט פֿון אויסגעריכטענע לעכער דורך עס דרייען זייגער מיטן 6 מ״מ אַלען שליסל.
5. איבערחזרן טריט 3 - 4 מיט די אנדערע קלאַמער שפּיץ און די איבעריקע 2 באָלץ.

1. שטעלט די 2 קלאַמער באַזעס אויף דער לענדלער פלאַטפאָרמע אַזוי אַז די פלאַכע זייט רוט אויף דער פלאַטפאָרמע און די 2 לעכער אין יעדער קלאַמער באַזע זענען אויסגעשטעלט מיט די 2 לעכער אויף יעדער זייט פון דער לענדלער פלאַטפאָרמע.

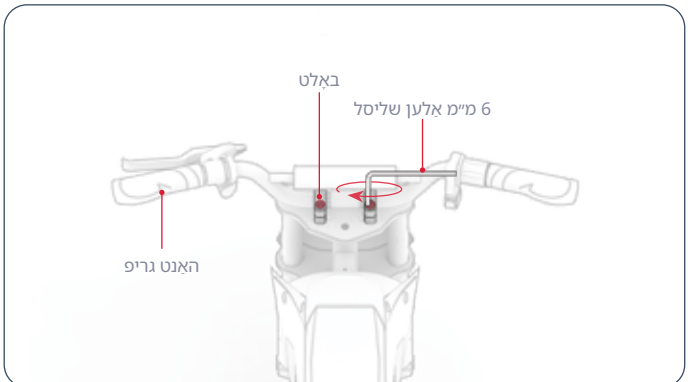

6. דרייט דעם האַנטלאַפ אין די קלאַמער באַזעס ביז עס זיצט אין אַ "U" פֿאָרעם מיט די האַנטגריפֿן העכער ווי די צענטער און איז ידעאַל פאַזישאַנד פֿאַר דעם רייטער.
וויכטיג: דער האַנטלאַפ זאָל זיין פאַזיציאָנירט אַזוי אַז די האַנטברעם איז גרינג פֿאַר דעם רייטער צו דערגרייכן און צוזאַמענדריקן.
7. פֿולשטענדיק אָנציען אַלע 4 באָלץ דורך דרייען יעדן זייגער־ריכטונג מיטן אַלען שליסל.
8. קאָנטראָלירט אַז די האַנטלאַפ איז זיכער.

2.4 אויפלאָדן די באַטעריי

באַמערקונג: פארן ערשטן באניץ פון דעם פראדוקט, לאדנט אויף די באַטעריע פאר **12 שעה,** אפילו אויב די טשאַרדזשינג אינדיקאַטאָר ליכט איז גרין, וואָס ווייזט אַז די טשאַרדזשינג איז פֿאַרטיק.

נאך דער ערשטער אויפלאדונג סעסיע, און פאר אלע נאכפאלגנדע אויפלאדונג סעסיעס, לאדט אויף די באטעריע ביז זי דערגרייכט פולע אויפלאדונג. פאר א פולשטענדיג אויסגעשפעטע באטעריע, נעמט דאס בערך 4 שעה.

1. ציעט אויף דעם דעקל פונעם טשאַרדזשינג פאָרט אויף אייער פראָדוקט.
2. שטעקט אריין דעם טשאַרדזשער אין דער וואַנט, און דערנאָך שטעקט אריין דעם טשאַרדזשער שנור אין דעם טשאַרדזשינג פאָרט.
3. וועלן די אינדיקאָטאָר ליכט אויף דעם טשאַרדזשער ענדערט זיך פון רויט צו גרין, איז אייער באַטאַרייע פול אויפגעלאָדן. נעמט אַרויס דעם טשאַרדזשער שנור פון דעם טשאַרדזשינג פאָרט און ציט דעם טשאַרדזשער אַרויס פון דער וואַנט אַוטלעט.
4. פֿאַרמאַכט דעם דעקל פונעם טשאַרדזשינג פאָרט.

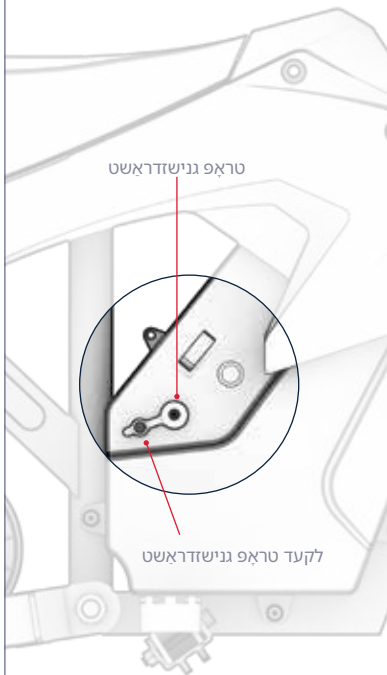

גיטכיוו:

ניצט נאָר דעם אַריינגעשלאָסענעם טשאַרדזשער אַדער איינעם וואָס איר האָט באקומען גלייך דורך JETSON (JETSON PJKDB24-CH, PJKDB24- מאָדעל נומער CH-3) מיטן באַצייכענונג CP4210, געמאַכט דורך COMING DATA, אַדער מיטן באַצייכענונג FY0424201000, געמאַכט דורך FUYUANDIAN POWER CO. LTD.

⚠ וואַרענונג: אויב איר ניצט נישט דעם ריכטיקן טשאַרדזשער, קען דאָס רעזולטירן אין פייער און עקספלאָזיע, וואָס וועט רעזולטירן אין שאָדן צו פאַרמעגן, שאָדן און טויט.



גרינע באַלויכטונג
טשאַרדזשינג פֿאַרטיק

רויט באַלויכטונג
טשאַרדזשינג

טשאַרדזשינג אינדיקאַטאָר ליכט אויף די טשאַרדזשער:

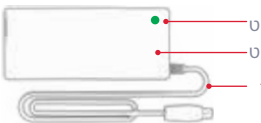

וויכטיקע טשאַרדזשינג הערות

- האָלט שטענדיק דעם טשאַרדזשינג פּאָרט פֿאַרמאַכט וועהן איר טשאַרדזשט נישט אַקטיוו די באַטאַרייע.
- קיינמאָל נישט אָנצינדן דעם פּראָדוקט בשעת עס לאָדנט זיך אויף.
- ניצט נישט קיין פּראָדוקבאַרע עלעקטרישע קראָנען.
- פֿאַר די בעסטע באַטאַריע געזונט, לאָדט די באַטאַריע גאָר אויף בעת יעדער טשאַרדזשינג סעסיע - אַרום 4 שעה.
- לאָזט קיינמאָל נישט אייער פּראָדוקט טשאַרדזשינג אויבער נאָכט אָדער פֿאַר לענגערע צייטן.
- פרובירט נישט צו אַראָפּנעמען אָדער צעניעמען דין באַטאַרייע.
- טשאַרדזשינג אַמביאַנט טעמפּעראַטור קייט: 40°C) 104°F - (0°C) 32°F)
- אָפּעראַטינג אַמביאַנט טעמפּעראַטור קייט: 40°C) 104°F - (10°C-) 14°F)
- האָלט שטענדיק דעם טשאַרדזשינג פּאָרט דעקל פֿאַרמאַכט וועהן איר טשאַרדזשט נישט אַקטיוו דאָס פּראָדוקט.
- ניצט נישט דעם פּראָדוקט אויב דער פלעקסיבל עלעקטרישער שנור אדער אַריאָסגאַנג קאָבל איז צעריסן, האט צעבראכן איזאָלאַציע, אדער יעדע אַנדערע סימן פון שאָדן.
- קאַנטראָלירט אַז די טשאַרדזשער מאָדעל נומער אויף דער טשאַרדזשער עטיקעט שטימט מיט דער טשאַרדזשער מאָדעל נומער וואָס איז ליסטעד אויבן.
- קאַנטראָלירט אַז די טשאַרדזשער עטיקעט אידענטיפיצירט דעם טשאַרדזשער ווי קאָמפּאַטיבל מיט אייערJETSON מאָדעל. איר קענט געפֿינען דעם נאָמען און SKU פון אייערJETSON מאָדעל אויף אַ עטיקעט וואָס איז צוגעקלעפט צו דער שפּיץ, זייט, אָדער אונטערשטער זייט פון דעם פּראָדוקט'ס ראָם אָדער שטייענדיקן דעק.

3. צוגרייטן צו רייטן.

3.1 זיכערהייט קאָנטראָלן אייִדערן פֿאָרן

פּירט אויס די וויכטיגע זיכערהייט קאנטראלן פאר יעדער רייִזע:

ברעיק

- זייט זיכער אז די ברעיק ארבעט ריכטיג אזוי אז דער האנטברעיק הייבער איז באפעסטיגט צום האנטלאפער און געשמירט אזוי אז עס זאל לייכט צוזאמדריקט ווערן.
- די ברעיק ברענגט גלאט און זיכער דאס ראד צו א שטאפל ווען עס ווערט צוזאמגעדריקט.

פֿוס־שטעקנס

- קאָנטראָלירט אַז די פֿוס־שטיפטלעך זענען זיכער צוגעבונדן צום ראָם

ראָם און גאָפּל

- קאָנטראָלירט אַז דער ראָם און די גאָפּל זענען נישט געשעדיגט, געבויגן, אָדער צעבראָכן.
- זיכער מאַכן אַז דער שטאַנג-צו-גאָפּל באָלט איז נישט צו שטאַרק אָנגעצויגן. אַן צו שטאַרק אָנגעצויגענער באָלט קען פּירן צו אַ דורכפאַל וואָס שטעלט דעם רייטער'ס זיכערקייט אין ריזיקע.
- קאָנטראָלירט אַז די דרייוו סיסטעם אַרבעט גוט און איז זיכער באָפּעסטיקט צום ראָם.

סטירינג

- קאָנטראָלירט אַז די האַנטל און ראָד דרייען זיך אין אַליינמענט.
- קאָנטראָלירט אַז די האַנטלאַנגער איז באָפּעסטיקט אין פּאָזיציע דורך די האַנטלאַנגער קלאַמפּס.

רעדער און טירעס

- קאָנטראָלירט אַז די רעדער וויִזן נישט קיין סימנים פון איבערגעטריבענער אָפּנוץ אָדער זענען געשעדיגט.
- זייט זיכער אז די רעדער זענען אויפגעבלאזן ביזן רעקאמענדירטן דרוק פון **36 - 40 פסי** .
- קאָנטראָלירט אַז די ראָד שפּיצן זענען נישט צעבראָכן.
- קאָנטראָלירט אַז די ראָד רימז זענען נישט געשעדיגט אָדער געבויגן.
- קאָנטראָלירט אַז די אָקסל מוטן זענען פעסט.
- קאָנטראָלירט אַז די רעדער און טירעס זענען ריין פון שמוץ.

קייט

- קאָנטראָלירט אַז די קייט איז ריכטיק פֿלאָצירט און דרייט זיך גרינג.
- קאָנטראָלירט אַז די קייט און קייט געגנט זענען פריי פון דעבריס.

3.2 רעדער דרוק און אויפבלאָזן

פאר אייער ערשטער רייזע, וועט איר דארפן צולייגן לופט צו די רעדער כדי זיי זאלן דערגרייכן דעם רעקאמענדירטן דרוק פון **36 - 40 פסי** (פונט פער קוואדראט אינטש). ניצט אַ מעסטער צו קאָנטראָלירן אַז דער רעדל דרוק איז ביי 36-40 PSI איידער יעדער רייזע.

צו לייגן לופט

1. אַראָפנעמען דעם שטויב דעקל פון דעם רייף וועניטל אויף איין ראַד דורך אים דרייען קעגן זייגער. לייגט עס באַזונדער.
2. פֿאַלגט די אינסטרוקציעס פונעם פאַבריקאַנט אויף אייער לופט פאָמפע צו אַרײַנשטעלן לופֿט אין רעדל. קאָנטראָלירט פעריאָדיש מיט אַ מעסטער און פֿאַרזעצט צו לייגן לופֿט ביז איר דערגרייכט **36 - 40 פסי** .
3. אַראָפנעמען די לופט פאָמפע פון וועניטל און צוריקשטעלן דעם שטויב דעקל דורך דרייען עס זייגער-ווײַז אויף דעם וועניטל.
4. איבערחזרן מיטן אנדערן רעדל.

וויכטיג: ניצט נאָר אַ מאָנועלע לופט פאָמפע צו אויפבלאָזן די רעדער אויף אייער פּראָדוקט. ניצט קיינמאָל נישט קיין לופט קאָמפרעסאָר; דאָס קען פאַראורזאַכן אַז די רעדער רערן זאָלן אויפרייסן.

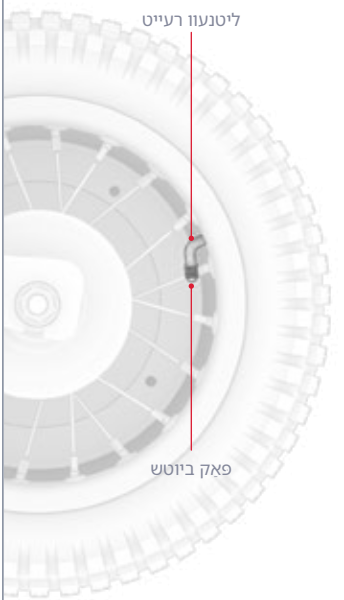

4. אפערירן און רייטן אינסטרוקציעס.

4.1 אײַנצושאַלטן און אויסשאַלטן

דריק און האלט דעם מאַכט קנעפל פֿאַר 3 סעקונדעס צו דרייען דיין דערט בייק אָן אָדער אויס.

וויכטיגע מאַכט הערות:

- כדי צו שפּאָרן באַטעריע־קראַפֿט, געדענקט שטענדיק אויסצולאָשן אייער דערט־בייק וואָן איר מאַכט אַ פּיט־סטאָפּ אָדער לייגט עס אַוועק פֿאַר דער נאַכט.
- אויסלעשן אייער דערט בייק וואָן איר גייט דערמיט כדי נישט צו אקטיווירן דעם מאָטאָר דורך אומזיסט דרייען דעם אַקסעלעראַציע גאַז.

באַמערקונג: דער דערט בייק וועט זיך אויטאמאטיש אויסלעשן נאך 8 מינוט אן באניץ.

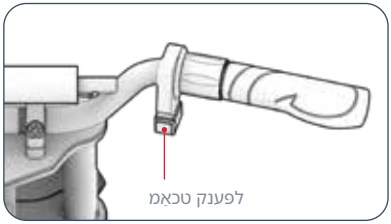

4.2 אַקטיווירן די ליכט

דריק שנעל דעם לייטינג קנעפל צו אנצינדן אדער אויסלעשן די ליכט.

4.4 ניצן דעם שטאַנד

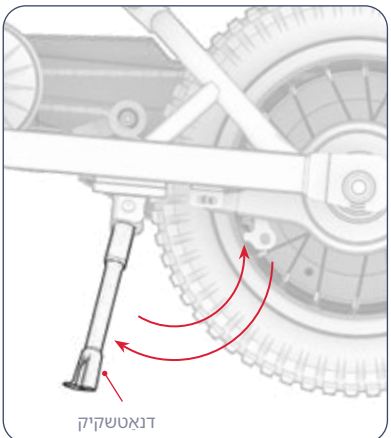

כדי צו שטעלן דעם דירטבייק גלייך אויפן שטאַנדפונקט, דרייט דעם שטאַנדפונקט אראפ און בייגט אים פארזיכטיק אויף אים. כדי אויפצוהייבן דעם שטאַנדפונקט, דרייט אים צוריק ארויף.

⚠ **וויכטיג:** שטענדיק הייבן אויף דעם שטאַנד אייַדער איר פאָרט.

4.3 פֿאַרשטיין די באַטעריע אינדיקאַטאָר ליכט

איר קענט נאכפאלגן דעם טשאַרדזש לעוועל פון אייער באַטעריע דורך קוקן אויף דעם באַטעריע טשאַרדזש דיספלעי.

באַטעריע אינדיקאַטאָר ליכטער	אומגעפערע פראצענט פון פארבליבענע טשאַרדזשינג*
4 גרין ליכטער	100% - 76
3 גרין ליכטער	75% - 51
2 גרין ליכטער	50% - 26
1 גרין ליכט	25%> באַשולדיקן דיין Jetson איצט!

וויכטיג: וועו די באַטעריע טשאַרדזש איז אויסגעשעפט צו 0%, וועט דער וועלאָסיפעד זיך אויסלאָשן. לאָזט עס אויס צו פולער מאַכט (זעט אָפּטייל 2.4) אייַדער אייער וויַיטער רייזע.

*נאָר אַן אַפּראָקסימאַציע. קען זיך פֿאַרשיידן לויט באַנוץ.

4.5 רייטן

צו אָנהייבן און פֿאַרגיכערן: לאָגנזאָם דרייען דעם אָקסעלעראַציע גאַז-ראַטעל צו זיך.

וויכטיג: וואָס מער איר דרייט דעם גאַז-ראַטע, אַלץ מער וועט דער מאָטאָר זיך אַרײַנמישן — און אַלץ שנעלער וועט איר פֿאָרן. כדי צו פֿאַרמײַדן פלוצעמדיקע שנעלקייט-אויפֿברוכן, דרייט שטענדיק דעם גאַז-ראַטע ביסלעכווײַז.

צו האַלטן די גיכקייט: האַלט דעם גאַז־פּוילער פעסט.

צו פארלאנגזאמען: לייכטער מאַכן דעם גאַז־דרוק.

צו דרייען: דריי דעם האַנטלאַפּ צו די לינקס אָדער רעכטס.

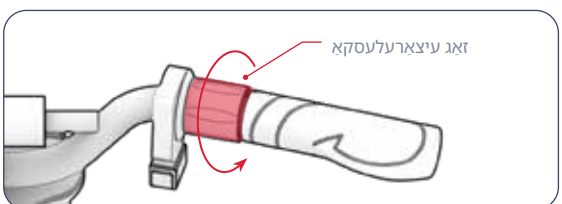

וויכטיג: שטענדיק פֿאָרט מיט די פֿיס רוענדיק אויף די פֿוס־שטיפטלעך. קיינמאָל נישט פֿאָרט מיט זיי הענגען פֿון דער זײַט פֿון וועלאָסיפעד. מען זאָל נישט פֿאָרטירן דעם פראָדוקט אין געביטן מיט פֿוסגייער אָדער אויף וועגן מיט אויטאָס און פֿאַרמיטל פֿאַרקער.

4.7 ניצן די ברעיק

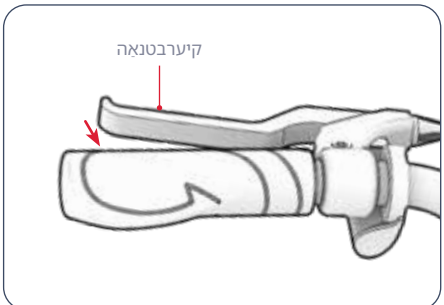

- דריק די האַנטבערעיק לייכט צו פֿאַרלאַנגזאַמען
- דריקן מער קראַפטיק צו קומען צו א גאַנצן אָפשטעל.
- כדי צו פֿאַרמיידן פלוצעמדיקע באַוועגונגען, פֿרווווט ביסלעכווייַז צו דריקן די האַנטבערעם.

4.6 טוישן גיכקייט מאָדעס

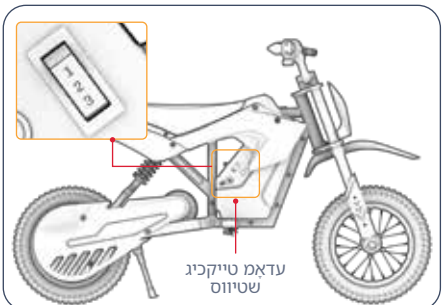

- עס זענען דא 3 גיכקייט מאָדעס, יעדער פון וועלכע האט א מאַקסימום גיכקייט מיט וואָס דער דערט בייַ קען אַרומפאָרן.
- צו טוישן גיכקייט מאָדעס, טאַגאַל די גיכקייט מאָדע סוויטש.

מאָדע 3	מאָדע 2	מאָדע 1
ביז 14.0 מייל פער שעה (22.5 קילאָמעטער/ שעה)	ביז 7.5 מייל פער שעה (12.1 קילאָמעטער/ שעה)	ביז 5.0 מייל פער שעה (8.0 קילאָמעטער/ שעה)

4.8 העלם זיכערקייט

א העלם זאָל געטראָגן ווערן דורך דעם רייטער צו אַלע מאָל.



ריכטיקע פאַזיציאָנירונג:
די שטערן איז באדעקט ביים העלם.



אומרעכטע פאַזיציאָנירונג:
די שטערן איז אויסגעשטעלט. א פאל קען רעזולטירן אין ערנסטע שאָדן.

טראָגט אַ העלם, פאַסיקע קלייַדער, שיך און זיכערהייטס-אויסריכטונג. פֿאַרמיידט קלייַדער וואָס קענען זיך פֿאַרהאָנגען אין אַדער אונטער די רעדער. פֿאַרמאַכט, פֿלאַכע שיך ווערן רעקאָמענדירט. טראָגט אַן ASTM F1492 באַשטעטיקטן העלם און שוץ-אויסריכטונג צו פֿאַרמיידן שאָדן אין פֿאַל פון אַן אַקסידענט.

4.9 מאַקסאַמיזירן גיכקייט און לויף צייט

אין אידעאלע באדינגונגען, איז די מאקסימום גיכקייט וואס מען קען דערגרייכן 14.0 מייל פער שעה (22.5 קילאמעטער פער שעה) און די מאקסימום לויף צייט פער באטעריע אויפלאדונג איז 30 מינוט.

ריידינג ייבערפלאַך

פאַרן איבער אַ גראָבער ייבערפלאַך פאַראורזאַכט רייבונג, וואָס קען אייַך פֿאַרלאַנגזאַמען און פאַדערט דעם מאָטאָר צו אַרבעטן האַרדער, וואָס לייַדיקט עס שנעלער אויס. וועג מעגלעך, קלייבט אַ גלאַטן ריידינג ייבערפלאַך.

טראָגן וואָג

- מער וואָג (פֿאַרער פלוס לאַסט) פאַרקלענערט די דערגרייכבארע לויף-צייט.
- מאַקסימום לויף-צייט און גיכקייט קען דערגרייכט וועדן מיט אַ טראָג-וואָג פון 140 לב (63.5 ק"ג) אַדער ווייניקער.

ריידינג סטיל

אָפּטע אָנפּאַג און אָפשטעל וועט פֿאַרקירצן די לויף־צייט.

לופט טעמפּעראַטור

די אידעאַלע טעמפּעראַטור פֿאַר פֿאַרן און אויפֿהיטן דעם פּראָדוקט איז צווישן 10°C - 23.9°C (50°F - 75°F).

שפּיצן

דער מאָטאָר דאַרף אַרבעטן האַרדער ביים פֿאַרן אַרויף אַ באַרג ווי אויף גלייכע שטיקער אָדער אַראָפּגאַנג.

באַטעריע וישאַלט

צייטיקע באַטעריע טשאַרדזשינג נאָך יעדער רייזע העלפט אויפֿהאַלטן די באַטעריע קאַפּאַציטעט און שטאַרקייט.

זאָרג און וישאַלט.

נעמט גוט קעיר פון אייערJETSON כדי עס זאָל קענען ריידן גלאַט און זיכער. אַזוי אַרבעט עס:

האַנדלינג דיינJETSON

- פֿאַרמיידט אויסשטעלן אייער פּראָדוקט צו שווערע וויבראַציעס אָדער אינטענסיווע פֿיזישע אימפּאַקטן.
- קיינמאָל נישט צעגעמען די באַטאַרייע.
- האַלט דיין פּראָדוקט אַוועק פון וואַסער און נעץ.
- פֿאַרן אויף גלאַטע, פלאַכע ייבערפלאַכן צו פֿאַרמיידן בריקידזש.
- טראָגט קיינמאָל נישט אייער פּראָדוקט ביי די רעדער, זיץ, און/אָדער האַנטל.
- זייט פארזיכטיג נישט צו צינען אדער זיך פארכאפן די דראטן וואס פארבינדן דעם מאטאר מיט די האנטלעפ קאמפאנענטן.

סטאָרידזש אינסטרוקציעס

- לאָדט גאָר אויף די באַטאַרייע איידער איר לייגט דאָס פּראָדוקט אַוועק פֿאַר אַ לענגערע צייט.
- ווען אין סטאָרידזש פֿאַר לענגערע צייטן, גאָר אָפּלאָדן די באַטאַרייע אַמאָל אַ חודש.
- דעקט צו דעם פּראָדוקט צו באַשיצן עס קעגן שטויב.
- האַלט דאָס פּראָדוקט אינעווייניק און אין אַ טרוקענעם אָרט ביי אַ טעמפּעראַטור צווישן 35°C - 10°C) 90°F - 50°F).

רייניקונג דיין JETSON

- זיץ און ראַם - ווישט אָפּ מיט אַ פייכטן, שטויב-פֿרייַעם שטאָף אַדער איינעם וואָס איז געטובלט אין אַלקאָהאָל. דערנאָך מיט אַ טרוקענעם, שטויב-פֿרייַעם שטאָף.
- האַנטל - ווישט אָפּ מיט מילדער זייף און ניצט אַ פייכטן, שטויב-פֿרייַעם שטאָף. אַראָפּנעמען אינדערויקע זייף מיט אַ באַזונדערן פייכטן שטאָף.
- ראַד קאַמפּאָנענטן - ווישן מיט אַ פייכטע שטויב-פֿרייַעם שטאָף.
- רעדער - ווישן מיט אַ פייכטן שטויב-פריייען טוך. א רעדער-פּינישער אדער רייניגער קען אויך גענוצט ווערן.

רעדא טשינ טצירפש **:גנונעראוו** ⚠
ופיוא ריילב רעסאוו ריוא טשינ טגייל .טקוטרעפ יד זדאש וקע רעסאוו, טנעמטראפמאק עירעטאב, רעטכיל וא, טנעמטראפמאק עירעטאב סאוו סעלא—סאר סעד זרעגרעראפ ריוא טלעטש סאוו סעלבארפ א וכאזראראפ וקע .עקיזיר וא טייהרעכיז ס'רעטייר סעד

באַטעריע פאָרזיכטיגקייטן ⚠

אייער פּראָדוקט האט אַ ליטיום-יאָן באַטאַרייע. זייט פֿאָרזיכטיק ווען איר האַנדלט עס.

- האַלט דעם פּראָדוקט אַוועק פֿון פֿייַער און אויבערגעטריבענע היץ.
- פֿאַרמיידן אינטענסיווע פֿיזישע שאָקן, שוועריע וויבראַציעס, אָדער אימפּאַקט.
- באַשיצן דעם פּראָדוקט פון וואַסער אָדער פֿייכטקייט.
- לייגט אדער לאגערט נישט דעם פראדוקט אין א הויפן אויף אדער אונטער אנדערע אביעקטן.
- נעמט נישט אויס דעם פּראָדוקט אדער זיין באַטעריע.
- וואַרפט נישט אַוועק דעם פּראָדוקט מיטן טעגלעכן מיסט. ברענגט דעם פּראָדוקט צו אַ באַזונדערער עלעקטראָנישער אָפּפּאַל מעכירע אָדער באַטעריע ריסייקלינג צענטער. פֿאַר מער אינפֿאָרמאַציע ווענט אָפּפּאַל זייטלער לעבן אייַר, קאָנטאַקטירט אייַער לאָקאַלע מוניציפּאַליטעט אָדער אָפּפּאַל טראַנספּאָרטער.
- אויב די פּראָדוקט'ס באַטאַרייע פילט זיך הייס אָדער וויזט סימנים פון אויבערהיצונג, גיט אַרויס אַ שמעק אָדער אַן אומגעווויינטלעכן געראוש, לעקט פליסיקייט אָדער גאַז, אָדער ענדערט זיך אין פאַרעם אָדער קאַליר, זאָלט איר גלייך:
1. אויב אין באַנוץ, הערט אויף צו ניצן דעם פּראָדוקט גלייך. נעמט אַראָפּ דעם טשאַרדזשינג קאַבל פון פּראָדוקט אויב עס איז אַריינגעשטעקט אין דעם שטעקער.
2. אויפֿהערן ניצן דעם פּראָדוקט.
3. אויב זיכער צו טאָן דאָס, רוקן דעם פּראָדוקט אין אַ קלאָרן אָרט און אַוועק פון אַלע ברענעדיק.
4. רופט אייערע לאקאלע נויטפאל סערוויסעס פאר הילף.
5. וואַשט גרינטלעך די אויגן אָדער הויט־געביטן וואָס זענען געקומען אין קאָנטאַקט מיט לעכנדיקער באַטעריע־ עלעקטראָליט־פליסיק מיט ריינעם פליסנדיקן וואַסער און זוכט נאָך מעדיצינישע הילף.
- אויב עס זענען דא פראבלעמען מיט דער באַטעריע, קאָנטאַקטירט דיJETSON קער מאַנשאַפֿט.

פֿאַרבינדט זיך מיט אונדז.

RIDEJETSON.COM/SUPPORT
RIDEJETSON.COM/CHAT

1-844-585-7462

זייט זיכער צו נאָכפאָלגן @ridejetson
אויף סאציאלע מעדיע צו לערנען וועגן
פֿאַנטאַסטישע אָפּפערס, מתנות און
אַלע די לעצטעJETSON נייַעס.

ליבט איר אייער רייזע?

לאָזט אַ רעצענזיע ביי
.ridejetson.com/reviews
מיר קענען נישט וואַרטן צו הערן פון דיר!
#MakeMoves


JETSON

আপনার যাত্রার জন্য একটি গাইড।

গুরুত্বপূর্ণ:
মনোযোগ সহকারে পড়ুন এবং ধরে রাখুন ভবিষ্যতের রেফারেন্সের জন্য।

JETSON

HORIZON
ইলেকট্রিক ডার্ট বাইক।

মডেল SKU(S): JKDB24-BB | JKDB24-BLK

আমাদরে শীর্ষ দুই ঘে·াড়দে·ৌড়রে নয়িম:

নিরাপদ থাকো।
আনন্দ কর!

SAMUT PRAKARN, থাইল্যান্ডে তৈরি
TRURIDE TECH LLC দ্বারা আমদানিকৃত।
প.ি ও. বক্স 461, জার্সি সিটি, NJ 07302-9998

তারিখ কোড: ০৮/২০২৫
ডকুমেন্ট সংস্করণ: V২.১
থাইল্যান্ডে তৈরি

© ২০২৫, ট্রুরাইড টেকে। সর্বস্বত্ব সংরক্ষিত। ট্রুরাইড টেকে এলএলসি-র জন্য তৈরি।
JETSON® হল JETSTREAM BRANDS LLC-এর লাইসেন্সের অধীনে ব্যবহৃত একটি নিবন্ধিত ট্রেডমার্ক।
এই নথির কোনও অংশ, আকৃতি, গ্রাফিক্স এবং নকশা সহ, কোনও আকারে বা কোনও উপায়ে পুনরুৎপাদন বা প্রেরণ করা যাবে না।

সন্ট

নরিাপত্তা সতর্কতা 4

ওয়ারন্টেকিভারজে এবং পণ্য নবিন্ধন .. 7

১. আপনার পণ্য সম্পর্কে

১.১ পণ্যরে সংক্ষপ্তি ববিরণ 8

১.২ পণ্যরে স্পসেফিকিশেন 10

১.৩ অনলাইন রসিোর্স 10

2. ইনস্টলশেন নর্দিশোবলী

২.১ শুরুর নোট 11

২.২ রাইডার উপযুক্ততা 11

২.৩ হ্যান্ডলেবার সংযুক্ত করা 12

২.৪ ব্যাটারি চার্জ করা 14

৩. যাত্রার প্রস্তুতি

৩.১ যাত্রার পূর্বে নরিাপত্তা পরীক্ষা 16

৩.২ টায়ার চাপ এবং মুদ্রাস্ফীতি 17

৪. পরচিালনা ও রাইডংি নর্দিশোবলী

৪.১ পাওয়ার চালু এবং বন্ধ করা 18

৪.২ আলো সক্রয়ি করা 18

৪.৩ ব্যাটারি ইন্ডকিটের লাইট বোঝা ... 19

৪.৪ ককিস্ট্যান্ড ব্যবহার করা 19

৪.৫ রাইডংি 20

৪.৬ গতরি মোড পরবির্তন করা 21

৪.৭ ব্রকে ব্যবহার করা 21

৪.৮ হলেমটে সুরক্ষা 22

৪.৯ গতি এবং রান টাইম সর্বাধকি করা .. 22

যত্ন ও রক্ষণাবক্ষেণ 23

আমাদরে সাথে যোগাযোগ করুন ... 25

নরিপত্তা সতর্কতা।

এই নর্দিশোবলী মনে চলুন।

আগুন লাগার ঝুঁকি বা ব্যক্তদিরে আঘাতরে বষিয়ে নর্দিশোবলী এবং গুরুত্বপূর্ণ নরিপত্তা নর্দিশোবলী

- ব্যবহাররে আগ, অনুগ্রহ কর ব্যবহারকারীর ম্যানুয়াল এবং নরিপত্তা সতর্কতাগুলি সাবধানে পড়ুন এবং নশ্চিতি করুন যে আপনি সমস্ত নরিপত্তা নর্দিশোবলী বুঝতে পরেছেন এবং গ্রহণ করছেন। অনুপযুক্ত ব্যবহারে ফলে যে কে োনও ক্ষত বা ক্ষতরি জন্য ব্যবহারকারী দায়ী থাকবনে।
- **সঠকি চার্জার ব্যবহার না করলে আগুন এবং বস্ফি োরণ ঘটতে পার, যার ফলে সম্পত্তরি ক্ষত, আঘাত এবং মৃত্যু হতে পার।**
- পরীক্ষা অপারশেন চকরেে আগ, অপারটেরক পরস্তুতকারকরে দ্বারা নর্দিষ্ট পরাক-অপারশেন পরীক্ষাগুলি সম্পাদন করত হবে পরস্তুতকারকরে দ্বারা সরবরাহ করা সমস্ত গারুড এবং প্যাডগুলি সঠকি স্থানে এবং পরষিবোষ োগ্য অবস্থায় আছে কনিা; ব্লকোং সস্টিমেটা সঠকিভাবে কাজ করছে কনিা; পরস্তুতকারকরে দ্বারা সরবরাহ করা সমস্ত অ্যাকসসেরি গারুড, চইেন গারুড, বা অন্যান্য কভার বা গারুডগুলি স্থানে এবং পরষিবোষ োগ্য অবস্থায় আছে কনিা; টায়ারগুলি ভাল অবস্থায় আছে, সঠকিভাবে স্ফীত হয়ছে এবং পর্যাপ্ত ট্রডে অবশষ্টি আছে কনিা; পণ্যটি যি অংশ পরচিালনা করা হবে তা নরিাপদ এবং নরিাপদ পরচিালনার জন্য উপযুক্ত হওয়া উচতি।
- যন্ত্রাংশগুলি পরস্তুতকারকরে স্পসেফিকিশেন অনুসোর রক্ষণাবক্ষেণ এবং মরোমত করত হবে এবং শুধুমাত্র পরস্তুতকারকরে অনুমে োদতি প্রতস্থিাপন যন্ত্রাংশ ব্যবহার করতে হবে এবং ডলিার বা অন্যান্য দক্ষ ব্যক্তদিরে দ্বারা ইনস্টলশেন করা হবে।
- অ-রচিারজবেল ব্যাটার রচিারজ করার বরিুদ্ধে সতর্কতা।
- মে োটর চলমান থাকাকালীন হাত, পা, চুল, শরীরের অংশ, পে োশাক বা অনুরূপ জনিসিপত্র চলমান যন্ত্রাংশ, চাকা বা ড্রাইভ ট্রনেরে সংস্পর্শে আসত দবেনে না।
- এই পণ্যটি শশিু বা শারীরকি, সংবদেনশীল বা মানসকি ক্ষমতা হ্রাসপ্রাপ্ত ব্যক্তদিরে দ্বারা ব্যবহার করা উচতি নয়, অথবা অভজ্ঞিতা ও জ্ঞানরে অভাব রয়ছে, যদি নি তাদরে তত্ত্বাবধান বা নর্দিশেনা দওেয়া হয় (IEC 60335-1/A2:2006)।
- তত্ত্বাবধানবহিীন শশিুদরে পণ্যটি নয়িে খলো উচতি নয় (IEC 60335-1/A2:2006)।
- প্লাস্টকি বয়স্কদরে তত্ত্বাবধান পরর্যে োজন।
- ইউনটিগুলকিে দে ৌড়, স্টান্ট রাইডংি, বা অন্যান্য কে ৌশল সম্পাদনরে জন্য পরচিালতি করা যাবে না, যা নয়ন্ত্রণ হারাত পার, অথবা অনয়িন্ত্রতি অপারটেরে/যাত্রী করুে বা প্রতক্রিয়িা সৃষ্টি করত পার।
- মে োটর গাড়রি কাছাকাছি কখনও ব্যবহার করবনে না।
- ধারালে োবাম্প, ড্রনেজে গ্রটে এবং হঠাৎ পৃষ্ঠদরে পরবির্তন এড়য়িে চলুন। পাত্র হঠাৎ বন্ধ হয়ে যতে পার।
- পানি, বালি, নুড়ি, ময়লা, পাতা এবং অন্যান্য ধ্বংসাবশষেযুক্ত রাস্তা এবং পৃষ্ঠতল এড়য়িে চলুন। আর্দ্র আবহাওয়া ট্রাকশন, ব্রকেয়িং এবং দৃশ্যমানতা হ্রাস করে।
- আগুন লাগার কারণ হতে পার এমন দাহ্য গ্যাস, বাষ্প, তরল বা ধুলে োর আশপোশ গোড়ি চালানে োএড়য়িে চলুন।
- অপারটেরদরে পরস্তুতকারকরে সমস্ত সুপারশি এবং নর্দিশেনা মনে চলত হবে, পাশাপাশি সিমস্ত আইন এবং অধ্যাদশে মনে চলত হবে; ইউলাইটবহিীন ইউনটিগুলি কবেলমাত্র পর্যাপ্ত দনিরে আলে োতে দৃশ্যমানতার সাথে পরচিালতি হবে, এবং; মালকিদরে আলে ো, পরতুফিলক ব্যবহার করে (সুস্পষ্টতার জন্য) হাইলাইট করত এবং কম-রাইডং ইউনটিগুলরি জন্য, নমনীয় খুঁটতি সংকতে পতাকা ব্যবহার করত উৎসাহতি করা হবে।
- নম্নিলখিতি রে োগে আক্রান্ত ব্যক্তদিরে অস্ত্রো োপচার না করার জন্য সতর্ক করা হবে যাদরে হৃদরে োগ আছে; গর্ভবতী মহলিা; মাথা, পঠি বা ঘাড়রে রে োগ আছে, অথবা শরীররে এই অংগে পূর্বে অস্ত্রো োপচার করা হয়ছে; এবং এমন কে োনও মানসকি বা শারীরকি অবস্থা আছে যার কারণে তোরা আঘাতরে ঝুঁকতিে পড়তে পার বে া তাদরে শারীরকি দক্ষতা বা মানসকি ক্ষমতা হ্রাস করতে পার যাতে

তারা সমস্ত সুরক্ষা নির্দেশাবলী চিনতে, বুঝতে এবং পালন করতে পারে এবং ইউনিট ব্যবহারের অন্তর্ভুক্ত বিপদগুলি বুঝতে পারে।

- রাতে বাইক চালাবেন না।
- মদ্যপান বা প্রেসক্রিপশনের ওষুধ খাওয়ার পরে বাইক চালাবেন না।
- বাইক চালানোর সময় জুতাসহ পুরো পোশাক পরিধান করবেন না।
- কখনও খোলা পায়ে পাদানি পরিচালনা করবেন না।
- সবসময় জুতা পরুন এবং জুতার ফিতা বাঁধুন।
- নিশ্চিত করুন যে আপনার পা সবসময় উকেরে উপর নিরাপদে রাখা আছে।
- অপারটেরদের সবসময় উপযুক্ত প্রতিরক্ষামূলক পোশাক ব্যবহার করতে হবে, যার মধ্যে রয়েছে উপযুক্ত সার্টিফিকিশেন সহ একটি হেলমেট, এবং প্রস্তুতকারকের দ্বারা সুপারিশকৃত অন্য যকোনো সরঞ্জাম: সবসময় হেলমেট, হাঁটু প্যাড এবং কনুই প্যাডের মতো সুরক্ষামূলক সরঞ্জাম পরুন।
- পথচারীদের সবসময় পথ দিন।
- সামনে এবং দূরে থাকা জানিসগুলির প্রতি সতর্ক থাকুন।
- বাইক চালানোর সময়, যখন ফোনের উত্তর দেওয়া বা অন্য কোনও কাজ করতে হবে, যার মধ্যে রয়েছে উপযুক্ত সার্টিফিকিশেন সহ একটি হেলমেট, এবং প্রস্তুতকারকের দ্বারা সুপারিশকৃত অন্য যকোনো সরঞ্জাম: সবসময় হেলমেট, হাঁটু প্যাড এবং কনুই প্যাডের মতো সুরক্ষামূলক সরঞ্জাম পরুন।
- পথচারীদের সবসময় পথ দিন।
- সামনে এবং দূরে থাকা জানিসগুলির প্রতি সতর্ক থাকুন।
- বাইক চালানোর সময়, যখন ফোনের উত্তর দেওয়া বা অন্য কোনও কাজ করতে হবে, তখন সংঘর্ষ এড়াতে সবসময় নিরাপদ দূরত্ব বজায় রাখুন।
- বাঁক নওয়ার সময়, আপনার ভারসাম্য বজায় রাখতে ভুলবেন না।
- ভুলভাবে সামঞ্জস্যপূর্ণ ব্রেকে নয়ি গাড়ি চালানো বিপজ্জনক এবং এর ফলে গুরুতর আঘাত বা মৃত্যু হতে পারে।
- ব্রেকে চালানোর সময় গরম হয়ে যেতে পারে, আপনার খালি ত্বকে দয়িে ব্রেকে স্পর্শ করবেন না।
- খুব জোরে বা হঠাৎ করে ব্রেকে লাগালে চাকা আটকে যেতে পারে, যার ফলে আপনি নয়িন্ত্রণ হারয়িে ফলেতে পারেন এবং পড়ে যেতে পারেন। হঠাৎ বা অতরিক্তি ব্রেকে লাগালে আঘাত বা মৃত্যু হতে পারে।
- যদি ব্রেকেটে আলগা হয়ে যায়, তাহলে অনুগ্রহ করে একটে ষিড়ভুজ রঞ্চে, স্ক্রুড্রাইভার, বা অন্যান্য প্রয়োজ্য সরঞ্জাম দয়িে সামঞ্জস্য করুন, অথবা JETSON কুযের টমিনে সাথে যোগাযোগ করুন।
- জীর্ণ বা ভাঙা অংশগুলি অবলিম্বে প্রতিস্থাপন করুন।
- বাইক চালানোর আগে সমস্ত সুরক্ষা লবেলে জায়গায় আছে কনিা এবং বোঝা যাচ্ছে কনিা তা পরীক্ষা করনেি।
- ব্যবহারের আগে, মালকি ইউনটিরি ব্যবহার এবং পরচিালনার অনুমতি দবিনে, একটি প্রদর্শনরে পর যে এই ধরনরে অপারটেররা ইউনটিরে সমস্ত উপাদান বুঝতে এবং পরচিালনা করতে পারে।
- সঠকি পরশিক্ষণ ছাড়া বাইক চালাবনে না। উচ্চ গতত, অসম ভূখণ্ড বা ঢালুতে বাইক চালাবনে না। স্টান্ট করবনে না বা হঠাৎ ঘুরবনে না।
- ইনজোর চারজতে জন্য প্রস্তুত।
- বাইরের ব্যবহারের জন্য প্রস্তুত।
- অতবিৃষ্টনি রশ্মি, বৃষ্টি এবং উপাদানের দীর্ঘক্ষণ সংস্পর্শে থাকার ফলে ঘরেরে উপকরণগুলরি ক্ষতি হতে পার, ব্যবহার না করার সময় ঘরের ভতিরে সংরক্ষণ করুন।
- যসেব ই-বাইক উচ্চ উচ্চতার স্থানে ব্যবহারের জন্য নয়, যার জন্য বশিষ্টতকি সার্কটিে বশিষ্টতকি ব্যবধান বৃদ্ধরি প্রয়োজন হতে পার, সেগুলো থকেে বোঝা যাবে যে সমুদ্রপৃষ্ঠ থকেে ২০০০ মটিারে বশেি উচ্চতায় ব্যবহারের জন্য নয়।
- শুধুমাত্র প্রস্তুতকারকরে দ্বারা নর্দিষ্টি ব্যাটারি(গুলি) ব্যবহার করুন।
- ব্যবহার না করার সময় ঘরের ভতেরে রাখুন। চার্জ করার সময় বা গার্জি চালানোর সময় ঘরের ভতেরেই রখেে দনিি।
- **সতর্কতামূলক** - আগুনরে ঝুঁকি- ব্যবহারকারী কোনও যন্ত্রাংশ মরোমত করতে পারবনে না।
- **সতর্কতামূলক** - আগুনরে ঝুঁকি- ব্যবহারকারীর ব্যবহারে উপযোগী যন্ত্রাংশ নইে।
- আরোহীর ওজন ১৪০ পাউন্ড (৬৩.৫০ কজো) এর বশেি হওয়া উচতি নয়।

পরবির্তন

JETSON কখনও তমিরে নর্দিশে ছাড়া ইউনটি বা ইউনটিরে কোনও উপাদান বচিছন্নি, পরবির্তন, মরোমত বা প্রতস্থিাপন করার চষ্টো করবনে না। এটি যকেোনো ওয়ারন্টে বাতলি করবে এবং ত্রুটরি কারণ হতে পারে যা আঘাতরে কারণ হতে পারে।

অতরিক্তি অপারশেন সতর্কতা

পণ্যটি চালু থাকা অবস্থায় এবং চাকাগুলি চলমান থাকা অবস্থায় মাটি থকেে তুলবনে না। এর ফলে চাকাগুলি অবাধে ঘুরতে পারে, যা আপনার বা আশপাশরে অন্যদরে আঘাতরে কারণ হতে পারে। পণ্যটরি উপর লাফয়িে পড়বনে না বা নামবনে না, এবং এটি ব্যবহার করার সময় লাফয়িে পড়বনে না। ব্যবহারের সময় সর্বদা আপনার পা পায়রে রশিরি উপর শক্তভাবে রাখুন। ব্যবহারের আগে সর্বদা ব্যাটারি চার্জ পরীক্ষা করনেি।

ব্যবহৃত ব্যাটারি নষ্পিত্তি

ব্যাটারিতে বপিজ্জনক পদার্থ থাকতে পারে যা পরবিশে এবং মানুষরে স্বাস্থ্যরে জন্য বপিজ্জনক হতে পার। ব্যাটারি এবং/অথবা প্যাকজোড়ো চহ্নিতি এই প্রতীকটি নর্দিশে করে যে ব্যবহৃত ব্যাটারি পোর বর্জ্য হসিবেে গণ্য করা হবনে। পুনর্ব্যবহারের জন্য উপযুক্ত সংগ্রহস্থলে ব্যাটারিগুলি নষ্পিত্তি করা উচতি। ব্যবহৃত ব্যাটারিগুলি সঠকিভাবে নষ্পিত্তি করা হয়ছে তা নশ্চিতি করে, আপনি পরবিশে এবং মানব স্বাস্থ্যরে জন্য সম্ভাব্য নতেবিাচক পরণিতি প্রতরিোধ করতে সাহায্য করবনে। উপকরণ পুনর্ব্যবহার প্রক্রিয়া সম্পর্কে আরও তথ্যরে জন্য, অনুগ্রহ করে আপনার স্থানীয় পৌরসভার বর্জ্য নষ্পিত্তি পরষিবোর সাথে যোগাযোগ করুন।

সম্মতির বিজ্ঞপ্তি

এই ডিভাইসটি FCC নিয়মের ১৫ নম্বর অংশ মেনে চলে। অপারেশন নিম্নলিখিত দুটি শর্ত সাপেক্ষে: (১) এই ডিভাইসটি ক্ষতিকারক হস্তক্ষেপের কারণ হতে পারে না, এবং (২) এই ডিভাইসটিকে যেকোনো হস্তক্ষেপ গ্রহণ করতে হবে, যার মধ্যে অবাঞ্ছিত অপারেশনের কারণ হতে পারে এমন হস্তক্ষেপও অন্তর্ভুক্ত। সতর্কতা: সম্মতির জন্য দায়ী পক্ষ দ্বারা স্পষ্টভাবে অনুমোদিত না হওয়া এই ইউনিটে পরিবর্তন বা পরিবর্তন ব্যবহারকারীর সরঞ্জাম পরিচালনার কর্তৃত্ব বাতিল করতে পারে।

দ্রষ্টব্য: এই সরঞ্জামটি পরীক্ষা করা হয়েছে এবং FCC নিয়মের পার্ট 15 অনুসারে ক্লাস B ডিজিটাল ডিভাইসের সীমা মেনে চলার জন্য পাওয়া গেছে। এই সীমাগুলি আবাসিক ইনস্টলেশনে ক্ষতিকারক হস্তক্ষেপের বিরুদ্ধে যুক্তিসঙ্গত সুরক্ষা প্রদানের জন্য ডিজাইন করা হয়েছে। এই সরঞ্জামটি রেডিও ফ্রিকোয়েন্সি শক্তি উৎপন্ন করে, ব্যবহার করে এবং বিকিরণ করতে পারে এবং, যদি ইনস্টল না করা হয় এবং নির্দেশাবলী অনুসারে ব্যবহার না করা হয়, তাহলে রেডিও যোগাযোগে ক্ষতিকারক হস্তক্ষেপ হতে পারে। তবে, কোনও নির্দিষ্ট ইনস্টলেশনে হস্তক্ষেপ ঘটবে না এমন কোনও গ্যারান্টি নেই। যদি এই সরঞ্জামটি রেডিও বা টেলিভিশন অভ্যর্থনায় ক্ষতিকারক হস্তক্ষেপের কারণ হয়, যা সরঞ্জামটি বন্ধ এবং চালু করে নির্ধারণ করা যেতে পারে, তাহলে ব্যবহারকারীকে নিম্নলিখিত এক বা একাধিক ব্যবস্থা দ্বারা হস্তক্ষেপ সংশোধন করার চেষ্টা করতে উৎসাহিত করা হচ্ছে:

- রিসিভিং অ্যান্টেনাকে পুনঃস্থাপন করুন বা স্থানান্তর করুন।
- সরঞ্জাম এবং রিসিভারের মধ্যে বিচ্ছেদ বাড়ান।
- রিসিভারটি যে সার্কিটের সাথে সংযুক্ত তার থেকে আলাদা একটি সার্কিটের একটি আউটলেটে সরঞ্জামটি সংযুক্ত করুন।
- সাহায্যের জন্য ডিলার অথবা একজন অভিজ্ঞ রেডিও/টিভি টেকনিশিয়ানের সাথে পরামর্শ করুন।
- ক্লাস B FCC সীমা মেনে চলা নিশ্চিত করতে এই ইউনিটের সাথে শিল্ডেড কেবল ব্যবহার করতে হবে।

⚠ সতর্কতা:

নিম্নলিখিত নির্দেশাবলী মেনে চলতে ব্যর্থ হলে শিশু বা অন্যদের আঘাত লাগতে পারে।

- সমাবেশের সময় ছোট ছোট অংশ শিশুদের থেকে দূরে রাখুন।
- আনুষাঙ্গিক জিনিসপত্র একজন প্রাপ্তবয়স্ককে একত্রিত করে খুলে ফেলতে হবে।
- ক্ষতির জন্য ঘন ঘন পণ্যটি পরীক্ষা করুন।

*** প্রাপ্তবয়স্কদের সমাবেশে আবশ্যক।**

⚠ সতর্কতা:

আঘাতের ঝুঁকি কমাতে, প্রাপ্তবয়স্কদের তত্ত্বাবধান প্রয়োজন। রাস্তা, ঢাল বা সিঁড়ি, সুইমিং পুল বা অন্যান্য জলাশয়ের কাছাকাছি কখনও ব্যবহার করবেন না; সর্বদা জুতা পরুন এবং কখনও একজনের বর্শে আরোহীকে অনুমতি দিবেন না।

গুরুত্বপূর্ণ নিরাপত্তা নির্দেশাবলী

সতর্কতামূলক - এই পণ্যটি ব্যবহার করার সময়, নিম্নলিখিতগুলি সহ সর্বদা মৌলিক সতর্কতাগুলি অনুসরণ করা উচিত:

(A) পণ্যটি ব্যবহারের আগে সমস্ত নির্দেশাবলী পড়ুন।

(B) আঘাতের ঝুঁকি কমাতে, শিশুদের কাছাকাছি পণ্যটি ব্যবহার করার সময় নিবিড় তত্ত্বাবধান প্রয়োজন।

(C) পণ্যটিতে আঙুল বা হাত দেবেন না।

(D) নমনীয় পাওয়ার কর্ড বা আউটপুট কেবলটি ছিঁড়ে গেলে, ভেঙে যাওয়া ইনসুলেশন থাকলে, বা ক্ষতির অন্য কোনও লক্ষণ থাকলে এই পণ্যটি ব্যবহার করবেন না।

(E) সমস্ত সরঞ্জামের জন্য, নির্দেশাবলীতে উল্লেখ থাকবে: এই সরঞ্জামটি -১০ °সে (১৪ °ফা) এর কম বা ৪০ °সে (১০৪ °ফা) এর বেশি পরিবেষ্টিত তাপমাত্রায় ব্যবহারের উদ্দেশ্যে নয়।

(F) সমস্ত সরঞ্জামের জন্য, নির্দেশাবলীতে উল্লেখ করা থাকবে: ব্যাটারিটি চার্জ করার জন্য তৈরি করা হয়েছে যখন পরিবেষ্টিত তাপমাত্রা ০ °C (32 °F) এবং 40 °C (104 °F) এর মধ্যে থাকে। পরিবেষ্টিত তাপমাত্রা এই সীমার বাইরে থাকলে কখনই ব্যাটারি চার্জ করবেন না।

ক্যালিফোর্নিয়া প্রস্তাব 65

⚠ সতর্কতা:

এই পণ্যটি আপনাকে ক্যাডমিয়াম সহ রাসায়নিকের সংস্পর্শে আনতে পারে, যা ক্যালিফোর্নিয়া রাজ্যে ক্যান্সার এবং জন্মগত ত্রুটি বা অন্যান্য প্রজনন ক্ষতির কারণ হিসাবে পরিচিত। আরও তথ্যের জন্য যান: WWW.P65WARNINGS.CA.GOV.

জনোরলে লমিটিডে ওয়ারন্টে

আপনার নতুন JETSON পণ্যটি উপকরণ এবং কারগিরি ত্রুটরি বরিুদ্ধে ওয়ারন্টেযিুক্ত, যমেনটি নরি্দশেতি হয়ছে RIDEJETSON.COM/WARRANTY সম্পর্কে JETSONরে ব্যবহারকারী ম্যানুয়াল অনুসারে ব্যবহৃত হলে মূল খুচরা ক্রয়রে তারখি থকেে একটি নরি্দষ্টি সময়রে জন্য (পড়ুন RIDEJETSON.COM/SUPPORT)। **এই ওয়ারন্টেরি অধীনে, আপনি আমাদরে অনুমোদতি খুচরা বক্রিতোদরে কাছ থকেে JETSON পণ্য কনিছেনে এমন পরস্থিতিতিওে আপনার দাবগিুলি JETSONরে কাছে পাঠাতে পারবনে।** আমাদরে ওয়ারন্টেরি সম্পূর্ণ শর্তাবলী পড়ত,ে দখেুন RIDEJETSON.COM/WARRANTY.

পণ্য নবিন্ধন

আপনার নতুন JETSON নবিন্ধন করুন যাতে আপনি দ্রুত ব্যক্তগিতকৃত পণ্য এবং ওয়ারন্টেি সহায়তা পতেে পারনে। আপনার স্থানান্তর করুন এখানে RIDEJETSON.COM/PAGES/REGISTRATION.

ওয়ারন্টে কভারজে এবং পণ্য নবিন্ধন।

আপনার পণ্যরে ব্যবহার ওয়ারন্টেি অথবা জজ্ঞিাসা করুন ওয়ারন্টেি কভারজে, সরাসরি আমাদরে সাথে যোগাযোগ করুন।

www.ridejetson.com

১.
সম্পর্কে তোমার পণ্য।

১.১ পণ্যের সংক্ষিপ্ত বিবরণ

1. হ্যান্ডলেবার*
2. হ্যান্ডলেবার ক্ল্যাম্প* (× ২; বাম এবং ডান)
3. সামনের প্লেট
4. মাডগার্ড
5. সামনের কাঁটাচামচ
6. চাকা (× ২; সামনে এবং পিছনে)
7. ডাস্ট ক্যাপ সহ টায়ার ভালভ (× ২; সামনে এবং পিছনে)
8. ফোল্ডেবল ফুট পেগ (× ২; বাম এবং ডান)
9. ককিংস্ট্যান্ড
10. শৃঙ্খল
11. শক অ্যাবজর্বার
12. আসন
13. ফ্রেমে লাইট
14. কভার সহ চার্জিং পোর্ট
15. স্পিড মোড সুইচ
16. আলোর বোতাম
17. হ্যান্ডব্রেকে
18. ব্যাটারি চার্জ ডিসপ্লে
19. ত্বরণ থ্রটল
20. পাওয়ার বাটন
21. চার্জার

সমাবেশ, সমন্বয় এবং রক্ষণাবেক্ষণের জন্য অন্তর্ভুক্ত সরঞ্জাম, হার্ডওয়্যার এবং যন্ত্রাংশ:



৬ মিমি অ্যালেন কী



বল্টু (×৪)



ক্ল্যাম্প বেস (×2)



ক্ল্যাম্প টপ (×২)

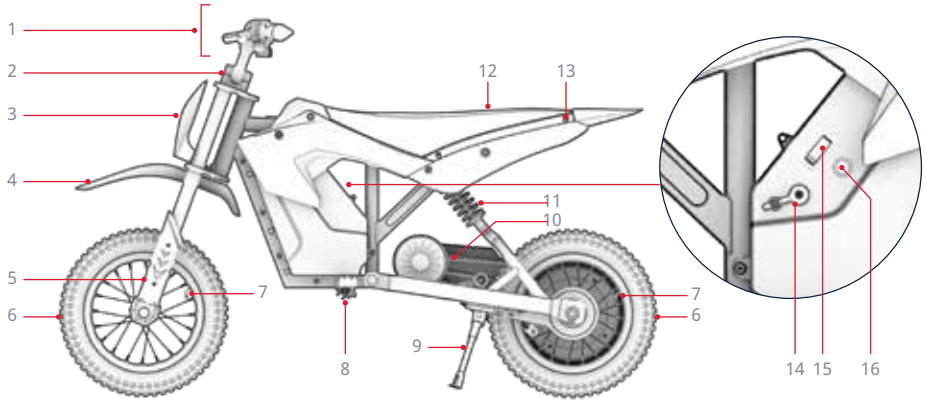

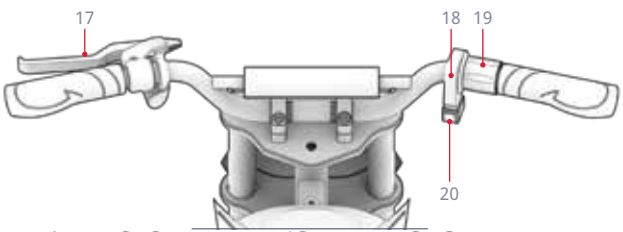

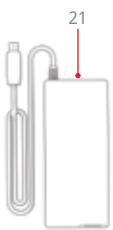

দ্রষ্টব্য: ছবগিুলি প্রকৃত পণ্যরে সঠকি চহোরা প্রতফিলতি নাও করতে পারে।
*পূর্বে সংযুক্ত নয়; অ্যাসম্বেলি প্রয়োজন।

BN

১.২ পণ্যরে স্পসেফিকিশেন

- পণ্যরে মাত্রা:
  ৪৩.৩ ইঞ্চি (লে) × ২৩.৬ ইঞ্চি (লে) × ২৭.৫ ইঞ্চি (লে) |
  ১১০ সমেি (এল) × ৬০ সমেি (ডব্লডি) × ৬৯.৮ সমেি (এইচ)
- হ্যান্ডলেবাররে উচ্চতা: ৩১.৫ ইঞ্চি | ৮০ সমেি
- আসনরে উচ্চতা: ২১.১ ইঞ্চি | ৫৩.৪ সমেি
- পণ্যরে ওজন: ৩৯.৪ পাউন্ড | ১৭.৮ কজেি
- টায়াররে আকার: ১২ ইঞ্চি | ৩০.৫ সমেি
- ব্রকে টাইপ: হ্যান্ডব্রকে
- ওজন সীমা: ১৪০ পাউন্ড | ৬৩.৫ কজেি
- প্রস্তাবতি বয়স: ১৩+
- সর্বোচ্চ গতি: ১৪ মাইল প্রতি ঘণ্টা* | ২২.৫ কমি/ঘন্টা*
- সর্বোচ্চ রান টাইম: ৩০ মনিটি।*
- চার্জংি সময়: ৪ ঘন্টা পর্যন্ত
- প্রস্তাবতি টায়ার চাপ: ৩৬-৪০ সাই
- জল প্রতরিোধরে রটেংি: IPX4
- উল সার্টফিকিশেন: UL2271
- চার্জার: UL তালকিাভুক্ত, 42V 1.0A

*পণ্যরে রান টাইম, স্পডি, ব্যাটারি লাইফ এবং অন্যান্য স্পসেফিকিশেন রাইডার এবং রাইডংি অবস্থার উপর নর্িভর করে পরর্িবর্ততি হতে পারে। কর্মক্ষমতা পূর্বাভাবতি করতে পারে এমন অবস্থার বষিয়ে আরও বস্তিারতি জানার জন্য বভিাগ 4.9 দখেুন।

১.৩ অনলাইন রসিোর্স

আমাদরে সর্বাধকি জন্য স্ক্যান করুন আপডটে করা পণ্য জাহাজে ওঠার উপকরণ এবং সহায়তা সংস্থান।

এই ব্যবহারকারী ম্যানুয়ালটি অনলাইনে এখানে খুঁজুন
https://cdn.shopify.com/s/files/1/2530/6734/files/HORIZON-MANUAL_WEB-1748615957147.pdf

আমাদরে ব্যবহারকারী ম্যানুয়াল সংগ্রহটি এখানে খুঁজুন
https://ridejetson.com/pages/product-manuals

২. স্থাপনরে নর্দিশেনা.

২.১ শুরুর নগেট

- আপনার অভযিান এখনই শুরু করুন। এই পণ্যটি ব্যবহাররে আগে, সুরক্ষা সতর্কতা সহ সম্পূর্ণ ব্যবহারকারীর ম্যানুয়ালটি সাবধানে পড়ুন। নশ্চিতি করুন যে আপনি সমস্ত কছিু বুঝতে পরেছেনে, গ্রহণ করছেনে এবং মনেে চলছেনে:
  - প্রস্তুতকারকরে সুপারশি।
  - নরিাপত্তা নর্দিশোবলী এবং সতর্কতা।
  - স্থানীয় অশ্বচালনা এবং পরচিালনা আইন এবং অধ্যাদশে।
- সমাবশে শুরু করার আগে সমস্ত প্রতরিক্ষামূলক প্যাকজেংি টুকরো সরয়িে ফলেুন।
- এই ম্যানুয়ালটতি দওেয়া নর্দিশোবলী—ডান, বাম, সামনে/সামনে, এবং পছিনে/পছিনে—ডার্ট বাইকে বসার সময় আরোহী যভোবে দখেতে পাবনে সভোবইে নর্দিশেতি। উদাহরণস্বরূপ, ডার্ট বাইকরে "ডান দকি" হল সইে দকি যখোনে আরোহীর ডান হাত থাকব।ে
- আপনার ডার্ট বাইকটকিে ককিস্ট্যান্ডরে উপর সোজা করে রাখলে এটি জোড়া লাগানো সহজ। (অনুচ্ছদে ৪.৩)

২.২ রাইডার উপযুক্ততা

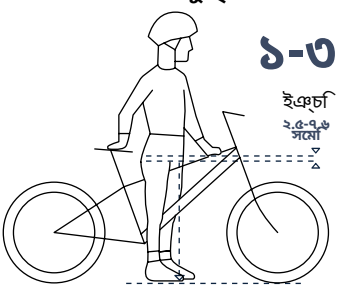

নরিাপদ এবং আরামদায়ক যাত্রার জন্য, কমপক্ষে ১ ফুট ফাঁকা থাকা উচতি – ৩ ইঞ্চি (২.৫ – ৭.৬ সমেী) বাইকরে ফ্রমেরে ক্রোচ এবং উপররে টউিবরে মধ্যে যখন আরোহী উভয় পা মাটতিে সমতল রখেে বাইকটি ধরনে।

২.৩ হ্যান্ডলেবার সংযুক্ত করা

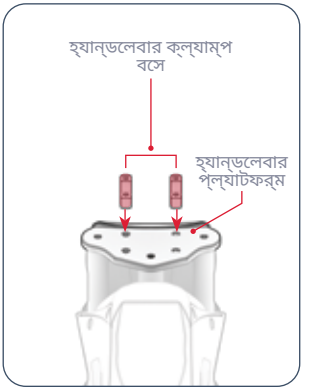

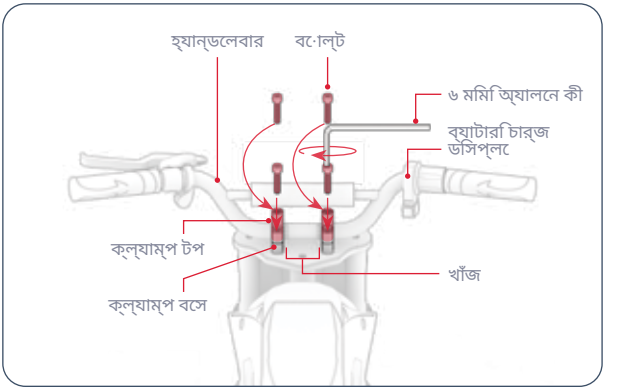

1. হ্যান্ডলেবার প্ল্যাটফর্ম 2টি CL স্থাপন করুনAMP বসেগুলি এমনভাবে যাতে সমতল দকিটি প্ল্যাটফর্মরে উপর থাকে এবং প্রতটিি CL-এ 2টি গর্ত থাকAMP বসেটি হ্যান্ডলেবার প্ল্যাটফর্মরে প্রতটিি পাশরে 2টি গর্তরে সাথে সারবিদ্ধ।
2. ক্ল্যাম্প বসেগুলকিে বরিক্ত না করে, হ্যান্ডলেবারটকিে বসেরে উপর তুলুন যাতে নম্নিলখিতি শর্তগুলি পূরণ হয়:
   - ডার্ট বাইকরে ডানদকিে ব্যাটারি চার্জ ডসিপ্লে রয়ছে।
   - হ্যান্ডলেবাররে নীচরে দুটি খাঁজকাটা অংশ ক্ল্যাম্প বসেরে মধ্যে অবস্থতি।
3. হ্যান্ডলেবারটকিে সইে অবস্থানে ধরে রখে, খাঁজকাটা জায়গার উপর 1টি ক্ল্যাম্প টপ রাখুন যাতে ক্ল্যাম্প টপরে 2টি গর্ত ক্ল্যাম্প বসেরে 2টি গর্তরে সাথে সারবিদ্ধ হয়।
4. ৬ মমি অ্যালনে কী দয়িে ঘড়রি কাঁটার দকিে ঘুরয়িে প্রতটিি সারবিদ্ধ গর্তরে মধ্যে ১টি বল্ট ঢোকান কন্তিু সম্পূর্ণ শক্ত করবনে না।
5. অন্য ক্ল্যাম্প টপ এবং বাকি 2টি বল্ট দয়িে ধাপ 3 - 4 পুনরাবৃত্তি করুন।

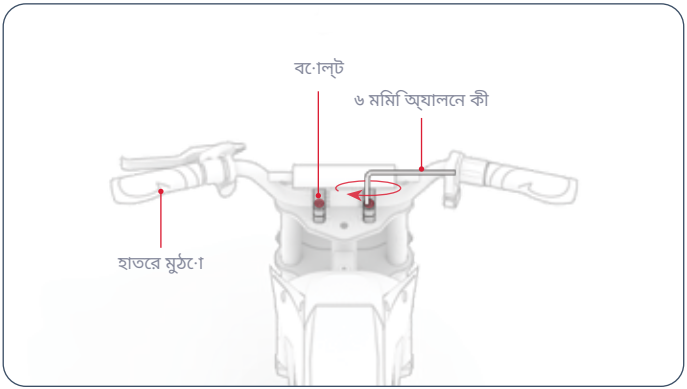

6. হ্যান্ডলেবারটকিে কল্যাম্প বসেরে মধ্যে ঘোরান যতক্ষণ না এটি "U" আকারে বসে এবং হাতরে গ্রপিগুলি কনেদ্ররে চয়ে উঁচুতে থাকে এবং রাইডাররে জন্য আদর্শভাবে অবস্থান করে।
   গুরুত্বপূর্ণ: হ্যান্ডলেবারটি এমনভাবে স্থাপন করা উচতি যাতে আরোহীর পক্ষে হ্যান্ডব্রকেটি সহজইে পৌঁছানো এবং সংকুচতি করা যায়।
7. অ্যালনে কী দয়িে ঘড়রি কাঁটার দকিে ঘুরয়িে ৪টি বোল্ট সম্পূর্ণরূপে শক্ত করুন।
8. হ্যান্ডলেবারটি নরিাপদ কনিা তা পরীক্ষা করুন।

২.৪ ব্যাটারি চার্জ করা

বিঃদ্রঃ: এই পণ্যটরি প্রথম ব্যবহাররে আগে, ব্যাটারি চার্জ করুন **১২ ঘন্টা,** এমনকি যদি চার্জিং ইন্ডিকেটের লাইট সবুজ রঙে আলোকিত হয়, যা নির্দেশ করে যে চার্জিং সম্পূর্ণ হয়েছে।

প্রাথমিক চার্জিং সেশনের পর, এবং পরবর্তী সমস্ত চার্জিং সেশনের জন্য, ব্যাটারিটি সম্পূর্ণ চার্জ না হওয়া পর্যন্ত চার্জ করুন। সম্পূর্ণরূপে নিষ্ক্রিয় ব্যাটারির জন্য, এটি প্রায় 4 ঘন্টা সময় নেয়।

1. আপনার পণ্যরে চার্জিং পোর্ট কভারটি টেনে খুলুন।
2. চার্জারটি দিয়োলে লাগান, এবং তারপর চার্জার কর্ডটি চার্জিং পোর্টে লাগান।
3. যখন চার্জাররে ইন্ডিকেটের লাইট লাল থকেে সবুজ হয়ে যায়, তখন বুঝতে হবে আপনার ব্যাটারি সম্পূর্ণ চার্জ হয়ে গছে। চার্জিং পোর্ট থকেে চার্জার কর্ডটি খুলে ফলেুন এবং ওয়াল আউটলটে থকেে চার্জারটি প্লাগ করুন।
4. চার্জিং পোর্ট কভারটি বন্ধ করুন।

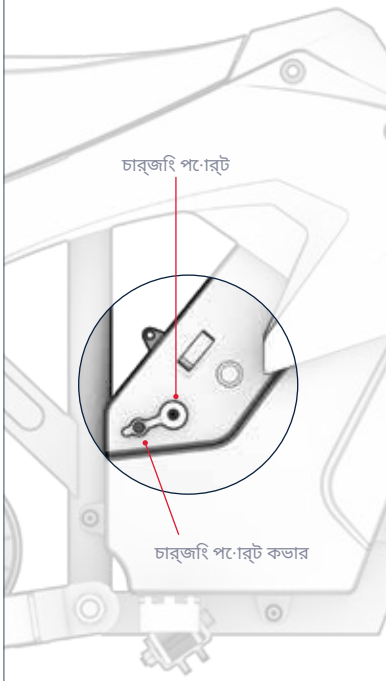

চার্জারে চার্জিং ইন্ডিকেটের লাইট:

লাল
আলোকসজ্জা চার্জিং

সবুজ আলোকসজ্জা চার্জিং সম্পূর্ণ

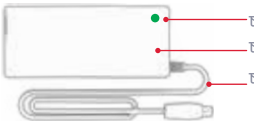

গুরুত্বপূর্ণ চার্জিং নোট

- ব্যাটারি সক্রিয়ভাবে চার্জ না করার সময় চার্জিং পোর্টটি সর্বদা বন্ধ রাখুন।
- চার্জ করার সময় কখনই পণ্যটি চালু করবেন না।
- স্থানান্তরযোগ্য পাওয়ার ট্যাপ ব্যবহার করবেন না।
- ব্যাটারির সর্বোত্তম স্বাস্থ্যের জন্য, প্রতিটি চার্জিং সেশনের সময় - প্রায় ৪ ঘন্টা ব্যাটারি সম্পূর্ণ চার্জ করুন।
- আপনার পণ্যটি রাতারাতি বা দীর্ঘ সময়ের জন্য চার্জে রেখে দেবেন না।
- ব্যাটারি অপসারণ বা বিচ্ছিন্ন করার চেষ্টা করবেন না।
- চার্জিং অ্যামবিয়েন্ট তাপমাত্রার পরিসর: 32°F (0°C) - 104°F (40°C)
- অপারেটিং অ্যামবিয়েন্ট তাপমাত্রার পরিসর: 14°F(-10°C)-104°F(40°C)
- পণ্যটি সক্রিয়ভাবে চার্জ না করার সময় চার্জিং পোর্ট কভারটি সর্বদা বন্ধ রাখুন।
- নমনীয় পাওয়ার কর্ড বা আউটপুট কেবলটি ছিঁড়ে গেলে এই পণ্যটি ব্যবহার করবেন না, ভেঙে যাওয়া ইনসুলেশন, অথবা অন্য কোনও ক্ষতির লক্ষণ আছে।
- চার্জার লেবেলে থাকা চার্জার মডেল নম্বরটি উপরে তালিকাভুক্ত চার্জার মডেল নম্বরের সাথে মিলে যাচ্ছে কিনা তা পরীক্ষা করুন।
- চার্জার লেবেলটি আপনার JETSON মডেলের সাথে সামঞ্জস্যপূর্ণ কিনা তা পরীক্ষা করে দেখুন। আপনি পণ্যের ফ্রেমে বা স্ট্যান্ডিং ডেকের উপরে, পাশে বা নীচে লোগানো একটি লেবেলে আপনার JETSON মডেলের নাম এবং SKU খুঁজে পেতে পারেন।

গুরুত্বপূর্ণ:

শুধুমাত্র অন্তর্ভুক্ত চার্জারটি অথবা JETSON (JETSON মডেল নং PJKDB24-CH, PJKDB24-CH-3) থেকে সরাসরি প্রাপ্ত চার্জারটি ব্যবহার করুন, যার লেবেলে CP4210 দ্বারা তৈরি, যা COMING DATA দ্বারা তৈরি, অথবা FY0424201000 দ্বারা তৈরি, যা FYUANDIAN POWER CO. LTD. দ্বারা তৈরি।

⚠ সতর্কতা: সঠিক চার্জার ব্যবহার না করলে আগুন এবং বিস্ফোরণ ঘটতে পারে, যার ফলে সম্পত্তির ক্ষতি, আঘাত এবং মৃত্যু হতে পারে।



৩. প্রস্তুতি নিচ্ছে চড়ার জন্য।

৩.১ যাত্রার পূর্বে নিরাপত্তা পরীক্ষা

প্রতিটি ভ্রমণের আগে এই গুরুত্বপূর্ণ নিরাপত্তা পরীক্ষাগুলি করুন:

ব্রেকে

- নিশ্চিত করুন যে ব্রেকটি সঠিকভাবে কাজ করছে যাতে হ্যান্ডব্রেকে লিভারটি হ্যান্ডেলবারের সাথে সংযুক্ত থাকে এবং লুব্রিকেট করা থাকে যাতে এটি সহজেই সংকুচিত হয়।
- সংকুচিত হলে ব্রেকটি মসৃণভাবে এবং নিরাপদে চাকাটিকে থামিয়ে দেয়।

পায়ের স্ট্র্যাপ

- পায়ের খাঁচাগুলো ফ্রেমের সাথে শক্ত করে আটকানো আছে কিনা তা পরীক্ষা করুন।

ফ্রেমে এবং কাঁটাচামচ

- ফ্রেমে এবং কাঁটা ক্ষতগ্রস্ত, বাঁকা বা ভাঙা কিনা তা পরীক্ষা করুন।
- নিশ্চিত করুন যে স্টেম-টু-ফর্ক বল্টুটি অতিরিক্ত টাইট করা হয়নি। অতিরিক্ত টাইট করা বল্টুটি ভ্রুটির কারণ হতে পারে যা আরোহীর নিরাপত্তাকে ঝুঁকির মধ্যে ফেলে।
- ড্রাইভ সিস্টেমটি ঠিকঠাক আছে কিনা এবং ফ্রেমের সাথে সুরক্ষিতভাবে সংযুক্ত আছে কিনা তা পরীক্ষা করুন।

স্টিয়ারিং

- হ্যান্ডেলবার এবং চাকা সারবিদ্ধভাবে ঘোরে কিনা তা পরীক্ষা করুন।
- হ্যান্ডেলবারটি হ্যান্ডেলবার ক্ল্যাম্প দ্বারা সুরক্ষিত আছে কিনা তা পরীক্ষা করুন।

চাকা ও টায়ার

- টায়ারগুলি অতিরিক্ত ক্ষয়ের লক্ষণ দেখায় না বা ক্ষতগ্রস্ত হয় কিনা তা পরীক্ষা করুন।
- নিশ্চিত করুন যে টায়ারগুলি প্রস্তাবিত চাপের মধ্যে স্ফীত হয়েছে **৩৬ - ৪০ পিএসআই** .
- চাকার স্পোকগুলো ভাঙা আছে কিনা তা পরীক্ষা করুন।
- চাকার রিমগুলো ক্ষতগ্রস্ত বা বাঁকা না আছে কিনা তা পরীক্ষা করুন।
- অ্যাক্সেল নাটগুলো টাইট আছে কিনা তা পরীক্ষা করুন।
- চাকা এবং টায়ারগুলি ধ্বংসাবশেষ মুক্ত কিনা তা পরীক্ষা করুন।

শৃঙ্খল

- চেইনটি সঠিকভাবে অবস্থিত এবং সহজেই ঘোরে কিনা তা পরীক্ষা করুন।
- চেইন এবং চেইন এলাকা ধ্বংসাবশেষ মুক্ত কিনা তা পরীক্ষা করুন।

৩.২ টায়ার চাপ এবং মুদ্রাস্ফীতি

আপনার প্রথম যাত্রার আগে, টায়ারগুলিকে প্রস্তাবিত চাপে আনতে আপনাকে বাতাস যোগ করতে হবে **৩৬ - ৪০ পিএসআই** (প্রতি বর্গ ইঞ্চিতে পাউন্ড)। প্রতিটি যাত্রার আগে টায়ারের চাপ ৩৬-৪০ পিএসআই আছে কিনা তা পরীক্ষা করার জন্য একটি গেজ ব্যবহার করুন।

বাতাস যোগ করতে

1. এক চাকার টায়ার ভালভ থেকে ঘড়ির কাঁটার বিপরীত দিকে ঘুরিয়ে ধুলোর ঢাকনাটি খুলে ফেলুন। একপাশে রেখে দিন।
2. টায়ারে বাতাস ঢোকানোর জন্য আপনার এয়ার পাম্পে প্রস্তুতকারকের নির্দেশাবলী অনুসরণ করুন। একটি গেজ দিয়ে পর্যায়ক্রমে পরীক্ষা করুন এবং যতক্ষণ না আপনি পৌঁছান ততক্ষণ পর্যন্ত বাতাস যোগ করতে থাকুন **৩৬ - ৪০ পিএসআই** .
3. ভালভ থেকে এয়ার পাম্পটি সরান এবং ভালভের উপর ঘড়ির কাঁটার দিকে ঘুরিয়ে ডাস্ট ক্যাপটি প্রতিস্থাপন করুন।
4. অন্য টায়ারের সাথেও একই পদ্ধতি পুনরাবৃত্তি করুন।

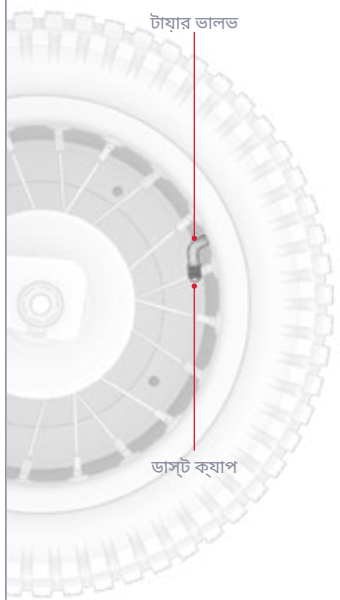

⚠ **গুরুত্বপূর্ণ:** আপনার পণ্যের টায়ার ফুলানোর জন্য শুধুমাত্র একটি ম্যানুয়াল এয়ার পাম্প ব্যবহার করুন। কখনও এয়ার কম্প্রেসার ব্যবহার করবেন না; এটি করলে টায়ার টিউব ফেটে যেতে পারে।

৪. অপারটেিং & অশ্বচালনা নর্িদশোবলী।

৪.১ পাওয়ার চালু এবং বন্ধ করা

আপনার ডার্ট বাইকটি চালু বা বন্ধ করতে পাওয়ার বোতামটি 3 সেকেন্ডের জন্য টপিুন এবং ধরে রাখুন।

গুরুত্বপূর্ণ পাওয়ার নোট:
- ব্যাটারির শক্তি সংরক্ষণের জন্য, পটি স্টপ করার সময় বা রাতের জন্য দূরে রাখার সময় সর্বদা আপনার ডার্ট বাইকের পাওয়ার বন্ধ করে দিতে ভুলবনে না।
- আপনার ডার্ট বাইকটি নিয়ি হাঁটার সময় বদ্যিুৎ বন্ধ করে দনি যাতে অসাবধানতাবশত অ্যাক্সলিারশেন থ্রোটলটি মোচড়য়িে মোটরটি আটকে না যায়।

বঃিদ্রঃ: ডার্ট বাইকটি ব্যবহার না করে ৮ মনিটি পর স্বয়ংক্রয়িভাবে বন্ধ হয়ে যাবে।

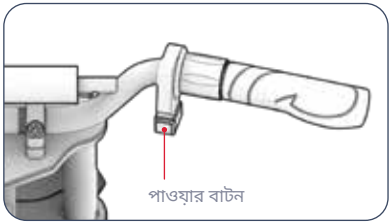

৪.২ আলো সক্রয়ি করা

লাইট জ্বালানো বা বন্ধ করার জন্য লাইটিং বোতামটি দ্রুত টপিুন।

৪.৩ ব্যাটারি ইন্ডিকেটের লাইট বোঝা

ব্যাটারি চার্জ ডিসপ্লেরে দিকে তাকিয়ে আপনি আপনার ব্যাটারির চার্জ লেভেলের উপর নজর রাখতে পারেন।

ব্যাটারি নির্দেশক আলো	আনুমানিক অবশিষ্ট চার্জ শতাংশ*
৪ সবুজ আলো	76 - 100%
৩ সবুজ আলো	51 - 75%
২ সবুজ আলো	26 - 50%
১ সবুজ আলো	<25% এখন আপনার Jetson চার্জ!

গুরুত্বপূর্ণ: যখন ব্যাটারির চার্জ ০% এ নেমে যাবে, তখন বাইকটি বন্ধ হয়ে যাবে। আপনার পরবর্তী যাত্রার আগে পূর্ণ শক্তিতে চার্জ করুন (বিভাগ ২.৪ দেখুন)।

*শুধুমাত্র আনুমানিক। ব্যবহারের উপর ভিত্তি করে পরিবর্তিত হতে পারে।

৪.৪ কিকস্ট্যান্ড ব্যবহার করা

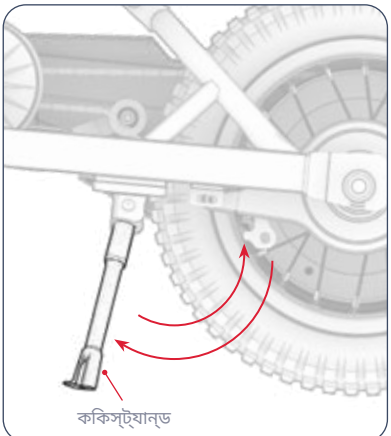

কিকস্ট্যান্ডে ডার্ট বাইকটিকে সোজা করে দাঁড় করানোর জন্য, কিকস্ট্যান্ডটি নীচের দিকে ঘুরিয়ে আলতো করে ডার্ট বাইকটিকে তার উপর কাত করুন। কিকস্ট্যান্ডটি তুলতে, এটিকে আবার উপরে ঘুরিয়ে দিন।

⚠ **গুরুত্বপূর্ণ:** বাইক চালানোর আগে সর্বদা কিকস্ট্যান্ডটি উঁচু করুন।

৪.৫ রাইডিং

শুরু এবং ত্বরান্বিত করতে: ধীরে ধীরে অ্যাক্সিলারেশন থ্রোটলটি আপনার দিকে ঘোরান।

গুরুত্বপূর্ণ: আপনি যত বেশি থ্রটল ঘোরাবেন, মোটর তত বেশি সংযুক্ত হবে—এবং আপনি তত দ্রুত ভ্রমণ করবেন। হঠাৎ গতির বিস্ফোরণ এড়াতে, সর্বদা থ্রটলটি ধীরে ধীরে ঘোরান।

গতি বজায় রাখতে: থ্রটল স্থির রাখুন।

গতি কমাতে: আস্তে আস্তে থ্রোটলে চাপ দিন।

ঘুরতে: হ্যান্ডলেবারটি বাম বা ডানে ঘোরান।

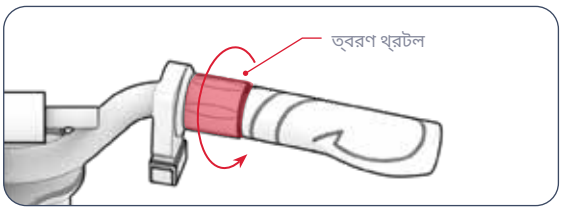

⚠ **গুরুত্বপূর্ণ:** সর্বদা পায়ের খুঁটির উপর পা রেখে বাইক চালান। বাইকের পাশে কখনও পা ঝুলিয়ে বাইক চালাবেন না। পথচারীদের ঘনবসতিপূর্ণ এলাকায় বা গাড়ি ও যানবাহনের চলাচলের রাস্তায় এই পণ্যটি চালানো উচিত নয়।

৪.৬ গতরি মোড পরবির্তন করা

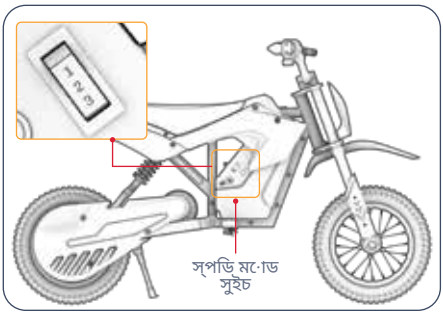

- ৩টি স্পডি মোড আছে, যার প্রতটিতিে ডার্ট বাইকটি সর্বোচ্চ গতততিে চলতে পারে।
- স্পডি মোড পরবির্তন করতে, স্পডি মোড সুইচটি টগল করুন।

মোড ১	মোড ২	মোড 3
৫.০ মাইল প্রতি ঘণ্টা পর্যন্ত (৮.০ কমি/ঘণ্টা)	৭.৫ মাইল প্রতি ঘণ্টা পর্যন্ত (১২.১ কমি/ঘণ্টা)	১৪.০ মাইল প্রতি ঘণ্টা পর্যন্ত (২২.৫ কমি/ঘন্টা)

৪.৭ ব্রেকে ব্যবহার করা

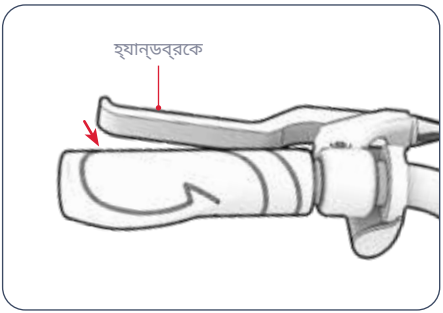

- গতি কমাতে হ্যান্ডব্রেকেটি আলতোে করে চেপে ধরুন
- সম্পূর্ণ বন্ধ করার জন্য আরও জোরে চেপে ধরুন।
- হঠাৎ নড়াচড়া এড়াতে, হ্যান্ডব্রেকেটি ধীরে ধীরে চেপে ধরার চেষ্টা করুন।

৪.৮ হলেমটে সুরক্ষা

আরোহীর সর্বদা হলেমটে পরা উচতি।



অনুপযুক্ত অবস্থান:
কপাল উন্মুক্ত। পড়ে গলে গুরুতর আঘাত লাগতে পারে।



সঠকি অবস্থান:
কপাল ঢাকা।
হলেমটে দ্বারা।

*একটি হলেমটে, উপযুক্ত পোশাক, জুতা এবং সুরক্ষা সরঞ্জাম পরুন। এমন পোশাক এড়িয়ে চলুন যা চাকার মধ্যে বা চাকার নচিে আটকে যতেে পারে। বন্ধ পা, ফলুযাট জুতা ব্যবহাররে পরামর্শ দওেয়া হয়। দুর্ঘটনার ক্ষত্রেে আঘাত এড়াতে ASTM F1492 অনুমোদতি হলেমটে এবং সুরক্ষা সরঞ্জাম পরুন।

৪.৯ গতি এবং রান টাইম সর্বাধকি করা

আদর্শ পরস্থিতিতি, সর্বোচ্চ গতি অর্জন করা যতেে পারে ১৪.০ মাইল প্রতি ঘন্টা (২২.৫ কমি/িঘন্টা) এবং প্রতি ব্যাটারি চার্জে সর্বোচ্চ রান টাইম ৩০ মনিটি।

রাইডংি সারফসে

রুক্ষ পৃষ্ঠরে উপর দয়িে ভ্রমণ করলে ঘর্ষণ হয়, যা আপনার গতি কমিয়িে দতিে পারে এবং মোটরকে আরও বশেি কাজ করতে হয়, যার ফলে এটি দ্রুত নষ্কিাশন হয়। যখন সম্ভব, একটি মসৃণ রাইডংি পৃষ্ঠ বছেে ননি।

ওজন বহন করা

- বশেি ওজন (আরোহী প্লাস কার্গো) অর্জনযোগ্য রান টাইম হ্রাস করে।
- ১৪০ পাউন্ড (৬৩.৫ কজেি) বা তার কম ওজন বহন করে সর্বোচ্চ রান টাইম এবং গতি অর্জন করা যতেে পারে।

রাইডংি স্টাইল

ঘন ঘন শুরু এবং থামা চালানোর সময় কমিয়িে দবেে।

বাতাসরে তাপমাত্রা

পণ্যটি বহন এবং সংরক্ষণরে জন্য আদর্শ তাপমাত্রা ৫০°F - ৭৫°F (১০°C - ২৩.৯°C) এর মধ্যে।

ঝোঁক

সমতল প্রান্ত বা উতরাইয়রে চয়েে চড়াই-উতরাইয়ে যাওয়ার সময় মোটরটকিে বশেি পরশ্রিম করতে হয়।

ব্যাটারি ক্ষিণাবকেষণ

প্রতটিি যাত্রার পর সময়মত ব্যাটারি চার্জ করা ব্যাটারি ক্ষমতা এবং শক্তি বজায় রাখতে সাহায্য করে।

যত্ন ও রক্ষণাবক্ষেণ।

আপনার JETSONকে সুচারুভাবে এবং নরিাপদে চালানো'র জন্য তার যত্ন ননি। কীভাবে করবনে তা এখানে:

তো'মার JETSON পরচিালনা করা

- আপনার পণ্যকে তীব্র কম্পন বা তীব্র শারীরকি আঘাতরে সম্মুখীন করা এড়য়িে চলুন।
- ব্যাটারি কখনই খুলে ফলেবনে না।
- আপনার পণ্যকে জল এবং আর্দ্রতা থকেে দূরে রাখুন।
- ভাঙা এড়াতে মসৃণ, সমতল পৃষ্ঠে চড়ুন।
- আপনার পণ্যটি কখনই চাকা, সটি এবং/অথবা হ্যান্ডলেবাররে পাশে বহন করবনে না।
- মো'টর এবং হ্যান্ডলেবাররে যন্ত্রাংশরে মধ্যে সংযো'গকারী তার যনে টানা বা আটকে না যায় সদেকিে খয়োল রাখুন।

স্টো'রজে নরি্দশোবলী

- পণ্যটি দীর্ঘ সময় ধরে সংরক্ষণ করার আগে ব্যাটারটিি সম্পূর্ণ চার্জ করুন।
- দীর্ঘ সময় ধরে স্টো'রজেে রাখলে, মাসে একবার ব্যাটারি সম্পূর্ণ চার্জ করুন।
- ধুলো' থকেে রক্ষা পতেে পণ্যটি ঢকেে দনি।
- পণ্যটি ঘররে ভতিরে এবং শুষ্ক স্থানে ৫০°F - ৯০°F (১০°C - ৩৫°C) তাপমাত্রায় সংরক্ষণ করুন।

আপনার JETSON পরিষ্কার করা

- আসন এবং ফ্রমে - একটি ভিজো ধুলো-মুক্ত কাপড় বা রাবিং অ্যালকোহলে ডুবানো কাপড় দিয়ে মুছুন। তারপর একটি শুকনো ধুলো-মুক্ত কাপড় দিয়ে মুছুন।
- হাতল - একটি ভিজো ধুলো-মুক্ত কাপড় ব্যবহার করে হালকা সাবান দিয়ে মুছে ফলেুন। একটি আলাদা ভজো কাপড় দিয়ে অতরিক্তি সাবান মুছে ফলেুন।
- চাকার যন্ত্রাংশ - একটি ভিজো ধুলো-মুক্ত কাপড় দিয়ে মুছুন।
- টায়ার - একটি ভিজো ধুলো-মুক্ত কাপড় দিয়ে মুছুন। টায়ার ফনিশার বা ক্লনিারও ব্যবহার করা যতেে পার।ে

সতর্কতা: পণ্যটতিে সরাসর জিল স্প্রে বা প্রয়োগ করবনে না। জল তারে, ব্যাটাররি বগ এবং লাইটরে ক্ষতি করতে পার,ে পাশাপাশি ফ্রমেরে অবনতওি ঘটাতে পার - এই সমস্ত কছিুর ফলে ত্রুটি দখো দতিে পার যা আরোহীর নরিাপত্তাকে ঝুঁকরি মধ্যে ফলে।ে

⚠ ব্যাটাররি সাবধানতা

আপনার পণ্যটতিে লথিয়িাম-আয়ন ব্যাটার রিয়ছে।ে পরচিালনা করার সময় সাবধানতা অবলম্বন করুন।

- পণ্যটকিে আগুন এবং অতরিক্তি তাপ থকেে দূর রাখুন।
- তীব্র শারীরকি ধাক্কা, তীব্র কম্পন, বা আঘাত এড়য়িে চলুন।
- জল বা আর্দ্রতা থকেে পণ্য রক্ষা করুন।
- অন্য কোনও বস্তুর উপর বা নীচ পণ্যটি স্তূপে রাখবনে না বা সংরক্ষণ করবনে না।
- পণ্য বা এর ব্যাটার আলাদা করবনে না।
- প্রতদিনিরে আবর্জনার সাথে পণ্যটি ফলেবনে না। পণ্যটি একটি নর্দিষ্টি ই-বর্জ্য সুবধিা বা ব্যাটার পুনর্ব্যবহার কন্দ্রেে নয়িে যান। আপনার কাছাকাছি বর্জ্য অপসারণরে স্থান সম্পর্কে আরও তথ্যরে জন্য, আপনার স্থানীয় পৌরসভা বা বর্জ্য পরবিহনকারীর সাথে যোগাযোগ করুন।
- যদি পণ্যরে ব্যাটার গরম অনুভূত হয় বা অতরিক্তি গরম হওয়ার লক্ষণ দখো দয়ে, গন্ধ বা অস্বাভাবকি শব্দ নর্গিত হয়, তরল বা গ্যাস লকি হয়, অথবা আকার বা রঙ পরবির্তন হয়, তাহলে অবলিম্বে:
  1. যদি ব্যবহার করা হয়, তাহলে অবলিম্বে পণ্যটি ব্যবহার বন্ধ করুন। যদি পণ্যটি প্লাগ ইন করা থাকে তবে চার্জংি কবেলটি খুলে ফলেুন।
  2. পণ্যটরি ব্যবহার বন্ধ করুন।
  3. যদি এটি কিরা নরিাপদ হয়, তাহলে পণ্যটি একটি পরষ্কিার স্থানে এবং দাহ্য পদার্থ থকেে দূরে সরয়িে রাখুন।
  4. সাহায্যরে জন্য আপনার স্থানীয় জরুর পরষিবোগুলতিে কল করুন।
  5. ব্যাটার ইলকেট্রোলাইট তরলরে লকিংিয়রে সংস্পর্শে আসা চোখ বা ত্বকরে যে অংশগুলি আছে তা পরষ্কিার প্রবাহতি জল দিয়ে ভালোভাবে ধুয়ে ফলেুন এবং অতরিক্তি চকিৎিসা সহায়তা ননি।
- ব্যাটারতিে কোনও সমস্যা হল,ে JETSON কয়োর টমিরে সাথে যোগাযোগ করুন।

আমাদরে সাথে যো·গাযো·গ করুন।

RIDEJETSON.COM/SUPPORT
RIDEJETSON.COM/CHAT সম্পর্কে

১-৮৪৪-৫৮৫-৭৪৬২

চমৎকার অফার, উপহার এবং JETSONরে সর্বশষে খবর সম্পর্কে জানতে সো·শ্যাল মডিয়িায় @ridejetson-কে অনুসরণ করতে ভুলবনে না।

তো·মার যাতরা ভালো লাগছে?

একটি পর্যালো·চনা লখিুন ridejetson.com/reviews.
আমরা আপনার কাছ থকেে শুনতে অধীর আগ্রহে অপক্ষো করতে পারছি না!
#MakeMoves


JETSON

YON GID POU VWAYAJ OU A.

ENPÒTAN:
Li ak anpil atansyon epi konsève pou referans nan lavni.

JETSON

HORIZON

Bisiklèt elektrik pou pousyè tè.

SKU MODÈL(YO): JKDB24-BB | JKDB24-BLK

DE PREMYE NOU YO REG MONTE CHEVAL:

PRAN PREKOSYON.
PRAN PLEZI!

TE FÈ NAN SAMUT PRAKARN, THAILAND
ENPÒTE PA TRURIDE TECH LLC.
PO BOX 461, JERSEY CITY, NJ 07302-9998

KÒD DAT: 08/2025
EDISYON DOKIMAN: V2.1
FÈT NAN THAILAND

© 2025, TRURIDE TECH. TOUT DWA REZÈVE. FABRIKE POU TRURIDE TECH LLC.
JETSON® SE YON MAK ANREJISTRE KI ITILIZE ANBA LISANS JETSTREAM BRANDS LLC.
OKENN PÒSYON NAN DOKIMAN SA A, KI GEN LADAN FÒM, GRAFIK, AK KONSEPSYON, PA KA REPWODUI OSWA TRANSMÈT NAN OKENN FÒM OSWA PA OKENN MWAYEN.

Kontni

Avètisman Sekirite 4

Garanti ak Anrejistreman Pwodwi 7

1. Konsènan pwodwi ou a

1.1 Apèsi sou pwodwi a 8

1.2 Espesifikasyon pwodwi 10

1.3 Resous sou Entènèt 10

2. Enstriksyon Enstalasyon

2.1 Nòt pou kòmanse 11

2.2 Konvenyans pou pasaje a 11

2.3 Mete gidon an an plas 12

2.4 Chaje batri a 14

3. Prepare pou monte

3.1 Verifikasyon Sekirite Anvan Monte 16

3.2 Presyon ak Gonflasyon Kawotchou 17

4. Enstriksyon pou opere ak monte

4.1 Limen ak Etenn 18

4.2 Aktive Limyè yo 18

4.3 Konprann Limyè Endikatè Batri yo 19

4.4 Itilizasyon sipò a 19

4.5 Monte bisiklèt 20

4.6 Chanje Mòd Vitès 21

4.7 Sèvi ak fren an 21

4.8 Sekirite Kas 22

4.9 Maksimize Vitès ak Tan Kouri 22

Swen ak Antretyen 23

Konekte avèk nou 25

AVÈTISMAN SEKIRITE.

KENBE ENSTRIKSYON SA YO.

ENSTRIKSYON SOU RISK DIFE OSWA BLESI POU MOUN AK ENSTRIKSYON SEKIRITE ENPÒTAN YO

- Anvan w itilize li, tanpri li manyèl itilizatè a ak avètisman sekirite yo ak anpil atansyon, epi asire w ou konprann epi aksepte tout enstriksyon sekirite yo. Itilizatè a ap responsab pou nenpòt pèt oswa domaj ki koze pa move itilizasyon.
- **Si ou pa sèvi ak bon plato a, sa ka lakòz difè ak eksplozyon, sa ki ka lakòz domaj materyèl, blesi ak lanmò.**
- Anvan chak sik operasyon, operatè a dwe fè verifikasyon pre-operasyon yo espesifye pa manifakti a: Ke tout pwoteksyon ak plaket manifakti a te founi orijinalman yo nan plas yo epi yo nan bon kondisyon pou sèvi; Ke sistèm frenaj la ap fonksyone byen; Ke tout pwoteksyon aks, pwoteksyon chèn, oswa lòt kouvèti oswa pwoteksyon manifakti a te founi yo nan plas yo epi yo nan bon kondisyon; Ke kawotchou yo nan bon kondisyon, yo byen gonfle, epi yo gen ase sifas ki rete; Zòn kote pwodwi a pral opere a ta dwe an sekirite epi apwopriye pou operasyon an sekirite.
- Yo dwe antretenì epi repare konpozan yo dapre espesifikasyon manifakti a epi sèlman itilize pyès ranplasman otorize pa manifakti a, epi enstalasyon an dwe fèt pa konsesyonè oswa lòt moun ki kalifye.
- Avètisman kont rechaje pil ki pa rechajab.
- Pa kite men, pye, cheve, pati nan kò, rad, oswa bagay menm jan an antre an kontak ak pati k ap deplase, wou, oswa sistèm transmisyon an pandan motè a ap mache.
- Timoun oswa moun ki gen kapasite fizik, sansoryèl oswa mantal ki redwi, oswa ki manke eksperyans ak konesans, pa dwe itilize pwodui sa a, sof si yo te resevwa sipèvizyon oswa enstriksyon (IEC 60335-1/ A2:2006).
- Timoun ki pa gen sipèvizyon pa dwe jwe ak pwodui sa a (IEC 60335-1/A2:2006).
- Sipèvizyon yon granmoun obligatwa.
- Yo pa dwe opere inite yo pou fè kous, kaskad, oswa lòt manèv ki ka lakòz pèt kontwòl, oswa ki ka lakòz aksyon oswa reyaksyon san kontwòl operatè/pasaje a.
- Pa janm sèvi ak li toupre machin motè.
- Evite boul byen file, griyaj drenaj, ak chanjman sifas toudenkou. Pwodwi a ka sispann sibitman.
- Evite lari ak sifas ki gen dlo, sab, gravye, pousyè tè, fèy ak lòt debri. Tan mouye afekte priz, frenaj ak vizibilite.
- Evite monte machin nan bò kote gaz, vapè, likid oswa pousyè ki ka pran difè.
- Operatè yo dwe respekte tout rekòmandasyon ak enstriksyon manifakti a, epi tou konfòme yo avèk tout lwa ak òdonans yo: Inite ki pa gen limyè devan yo dwe fonksyone sèlman lè gen bon limyè lajounen pou wè, epi; Yo dwe ankouraje pwopriyetè yo pou yo mete limyè, reflektè, epi pou inite ki ba yo, drapo siyal sou poto fleksib pou mete aksan sou yo (pou yo ka wè yo byen).
- Moun ki gen pwoblèm sa yo dwe resevwa avètisman pou yo pa opere: Moun ki gen pwoblèm kè; Fanm ansent; Moun ki gen pwoblèm nan tèt, nan do, oswa nan kou, oswa ki te deja fè operasyon nan zòn sa yo nan kò a; ak moun ki gen nenpòt pwoblèm mantal oswa fizik ki ka fè yo vilnerab a blesi oswa ki ka afekte ladrès fizik yo oswa kapasite mantal yo pou rekonèt, konprann, epi egzekite tout enstriksyon sekirite yo epi pou yo kapab sipoze danje ki genyen nan itilizasyon aparèy la.
- Pa monte bisiklèt lannwit.

- Pa monte bisiklèt apre ou fin bwè oswa pran medikaman sou preskripsyon.
- Pa pote bagay lè w ap monte bisiklèt.
- Pa janm opere pwodwi a pye atè.
- Toujou mete soulye epi kenbe lasèt soulye yo mare.
- Asire w ke pye w yo toujou byen plase sou platfòm nan.
- Operatè yo dwe toujou itilize rad pwoteksyon apwopriye, tankou yon kas, ak sètifikasyon apwopriye, ak nenpòt lòt ekipman manifakti a rekòmande: Toujou mete ekipman pwoteksyon tankou kas, pwoteksyon jenou, ak pwoteksyon koud.
- Toujou bay pyeton yo plas.
- Fè atansyon ak bagay ki devan ou ak bagay ki lwen ou.
- Pa kite anyen distrè w lè w ap monte bisiklèt, tankou reponn telefòn oswa fè nenpòt lòt aktivite.
- Plis pase yon moun pa ka monte pwodwi a.
- Lè w ap monte pwodwi a ansanm ak lòt pasaje, toujou kenbe yon distans ki an sekirite pou evite yon kolizyon.
- Lè w ap vire, asire w ou kenbe balans ou.
- Monte machin ak fren ki pa byen ajiste yo danjere epi li ka lakòz blesi grav oswa lanmò.
- Fren an ka vin cho pandan l ap fonksyone, pa touche fren an ak po ou toutouni.
- Si ou peze fren yo twò fò oswa twò sibit, sa ka bloke yon wou, sa ki ka fè ou pèdi kontwòl epi tonbe. Si ou peze fren yo twòp oswa si ou peze yo twòp, sa ka lakòz ou blese oswa mouri.
- Si fren an dekole, tanpri ajiste li avèk yon kle egzagonal, yon tournevis, oswa yon lòt zouti ki aplikab, oswa tanpri kontakte Ekip Swen Jetson an.
- Ranplase pati ki ize oswa ki kase yo imedyatman.
- Tcheke si tout etikèt sekirite yo an plas epi si yo byen konprann anvan ou monte bisiklèt.
- Pwopriyetè a dwe otorize itilizasyon ak operasyon inite a apre yon demonstrasyon ki montre operatè sa yo ka konprann epi opere tout konpozan inite a anvan yo itilize li.
- Pa monte bisiklèt san fòmasyon apwopriye. Pa monte ak gwo vitès, sou tèren inegal, oswa sou pant. Pa fè kaskad oswa vire bridsoukou.
- Rekòmande pou chaje andedan kay la.
- Rekòmande pou itilizasyon deyò.
- Ekspozisyon pwolonje a reyon UV, lapli ak move tan ka domaje materyèl bwat la, sere l andedan kay la lè w pa ap itilize li.
- Bisiklèt elektrik ki pa fèt pou itilize nan zòn ki gen gwo altitid, ki ka mande plis espasman elektrik nan sikui elektrik yo, dwe endike ke yo pa fèt pou itilize nan altitid ki pi wo pase 2000 m anwo nivo lanmè a.
- Sèvi ak sèlman pil(yo) manifakti a espesifye.
- SERE L ANDEDAN LÈ W PA APITILIZE L. KITE L ANDEDAN LÈ W AP CHAJEL OSWA LÈ W PA AP MONTE.
- **AVÈTISMAN** - Danje dife - Itilizatè a pa ka repare okenn nan pyès yo.
- **AVÈTISMAN** - Risk dife – Pa gen pyès itilizatè a ka repare.
- Siklis la pa ta dwe depase 140 lb (63.50 kg).

MODIFIKASYON

Pa eseye demonte, modifye, repare, oswa ranplase aparèy la oswa okenn konpozan nan aparèy la san enstriksyon nan men Ekip Swen Jetson an. Sa ap anile nenpòt garanti, epi li ka lakòz fonksyònman ki ka lakòz blesi.

LÒT PREKOSYON POU OPERASYON

Pa leve pwodwi a atè pandan l ap monte epi wou yo ap deplase. Sa ka lakòz wou yo vire lib, sa ki ka blese ou oswa lòt moun ki tou pre. Pa sote sou oswa desann pwodwi a, epi pa sote pandan w ap itilize li. Toujou kenbe pye ou byen plante sou repo pye a pandan l ap fonksyone. Toujou tcheke chaj batri a anvan ou itilize li.

JETE PIL IZE YO

Batri a ka gen sibstans danjere ki ka mete anviwònman an ak sante moun an danje. Senbòl sa a ki make sou batri a ak/oswa anbalaj la endike ke batri ize a pa dwe trete kòm dechè minisipal. Batri yo ta dwe jete nan yon pwen koleksyon ki apwopriye pou resiklaj. Lè w asire w ke pil ize yo jete kòrèkteman, ou pral ede anpeche konsekans negatif potansyèl pou anviwònman an ak sante moun. Resiklaj materyèl yo ap ede konsève resous natirèl yo. Pou plis enfòmasyon sou resiklaj pil ize yo, tanpri kontakte sèvis eliminasyon dechè minisipalite lokal ou a.

AVI KONFÒMITE

Aparèy sa a konfòm ak Pati 15 nan Règ FCC yo. Fonksyònman an sijè a de kondisyon sa yo: (1) aparèy sa a pa dwe lakòz entèferans danjere, epi (2) aparèy sa a dwe aksepte nenpòt entèferans li resevwa, tankou entèferans ki ka lakòz operasyon endezirab.
Avètisman: Chanjman oswa modifikasyon nan inite sa a ki pa apwouve ekspresman pa pati responsab konfòmite a ka anile otorite itilizatè a pou opere ekipman an.
REMAK: Yo teste ekipman sa a epi yo jwenn li konfòm ak limit pou yon aparèy dijital Klas B, dapre Pati 15 nan Règ FCC yo. Limit sa yo fèt pou bay yon pwoteksyon rezonab kont entèferans danjere nan yon enstalasyon rezidansyèl. Ekipman sa a jenere, itilize epi li ka emèt enèji frekans radyo epi, si li pa enstale epi itilize dapre enstriksyon yo, li ka lakòz entèferans danjere nan kominikasyon radyo. Sepandan, pa gen okenn garanti ke entèferans pap rive nan yon enstalasyon patikilye. Si ekipman sa a lakòz entèferans danjere nan resepsyon radyo oswa televizyon, sa yo ka detèmine lè yo etenn epi limen ekipman an, yo ankouraje itilizatè a pou l eseye korije entèferans lan pa youn oswa plis nan mezi sa yo:

- Reoryante oswa deplase antèn reseptè a.
- Ogmante separasyon ki genyen ant ekipman an ak reseptè a.
- Konekte ekipman an nan yon priz sou yon sikwi diferan de sa reseptè a konekte a.
- Konsilte konsesyonè a oswa yon teknisyen radyo/televizyon ki gen eksperyans pou èd.
- Fòk ou itilize kab pwoteje avèk aparèy sa a pou asire konfòmite avèk limit FCC Klas B yo.

ENSTRIKSYON SEKIRITE ENPÒTAN

AVÈTISMAN - Lè w ap itilize pwodui sa a, ou dwe toujou swiv prekosyon debaz yo, tankou sa ki annapre yo:

(A) Li tout enstriksyon yo anvan ou itilize pwodwi a.

(B) Pou diminye risk pou blese, li nesesè pou gen yon sipèvizyon atantif lè w ap itilize pwodwi a toupre timoun yo.

(C) Pa mete dwèt ou oswa men ou nan pwodwi a.

(D) Pa sèvi ak pwodui sa a si kòd kouran fleksib la oswa kab pwodiksyon an chire, gen izolasyon kase, oswa nenpòt lòt siy domaj.

(E) Pou tout ekipman, enstriksyon yo dwe endike: Ekipman sa a pa fèt pou itilize nan tanperati anbyen ki mwens pase -10 °C (14 °F) oswa ki pi wo pase tanperati anbyen 40 °C (104 °F).

(F) Pou tout ekipman, enstriksyon yo dwe endike: Batri a fèt pou chaje lè tanperati anbyen an ant 0 °C (32 °F) ak 40 °C (104 °F). Pa janm chaje batri a lè tanperati anbyen an pa nan menm nivo sa a.

⚠ AVÈTISMAN:

Si ou pa swiv enstriksyon sa yo, timoun nan oswa lòt moun ka blese.

- Kenbe ti pyès yo lwen timoun yo pandan asanblaj la.
- Yon granmoun dwe monte epi retire akseswa a.
- Enspekte pwodwi a souvan pou wè si li gen domaj.

*** ASANBLEMAN ADILT OBLIGATWA.**

⚠ AVÈTISMAN:

Pou diminye risk pou blese, sipèvizyon yon granmoun nesesè. Pa janm itilize li nan wout, toupre machin, sou oswa toupre pant oswa mach eskalye apik, pisin oswa lòt kò dlo; toujou mete soulye, epi pa janm kite plis pase 1 pasaje.

PWOPOZISYON KALIFÒNI 65

⚠ AVÈTISMAN:

PWODUI SA A KA EKSPOZE W A PWODUI CHIMIK TANKOU KADMYÒM, KE ETA KALIFÒNI KONNEN KI LAKÒZ KANSÈ AK DOMAJ NESANS OSWA LÒT PWOBLÈM REPWODIKSYON. POU PLIS ENFÒMASYON, ALE NAN: WWW.P65WARNINGS.CA.GOV.

GARANTI AK ANREJISTREMAN PWODWI.

GARANTI JENERAL LIMITE

NOUVO PWODUI JETSON OU A GARANTI KONT DOMAJ NAN MATERYÈL AK NAN FABRIKASYON JAN SA ENDIKE SOU RIDEJETSON.COM/GARANTI POU YON PERYÒD TAN APATI DAT ACHA ORIJINAL LA LÈ YO ITILIZE LI AN AKÒ AVÈK MANYÈL ITILIZATÈ JETSON YO (GADE RIDEJETSON.COM/SIPÒ). **ANBA GARANTI SA A, OU AP KAPAB ADRESE REKLAMASYON OU YO BAY JETSON MENM NAN SITIYASYON KOTE OU TE ACHTE PWODWI JETSON AN NAN MEN YOUN NAN DÉTAILLANTS OTORIZE NOU YO.** POU LI TOUT KONDISYON GARANTI NOU AN, VIZITE RIDEJETSON.COM/WARRANTY.

ENREJISTREMAN PWODWI

ANREJISTRE NOUVO JETSON OU A POU W KA JWENN PI VIT SIPÒ PÈSONALIZE POU PWODWI AK GARANTI. FÈ CHANJMAN W LAN NAN RIDEJETSON.COM/PAGES/REGISTRATION.

Pou egzèse pwodwi ou a garanti oubyen mande enfòmasyon sou pwoteksyon garanti, kontakte nou dirèkteman.

www.ridejetson.com

1. A PWOPO PWODWI OU.

1.1 Apèsi sou pwodwi a

1. GIDON*
2. KLIPS GIDON* (× 2; AGOCH AK ADWAT)
3. PLAK DEVAN
4. GARDE-BOU
5. FOUCHÈT DEVAN
6. ROU (× 2; DEVAN AK DÈYÈ)
7. VALV KAWOTCHOU AK BOUCHON POUSYÈ (× 2; DEVAN AK DÈYÈ)
8. PYE FLEXIBLE (× 2; AGOCH AK ADWAT)
9. SIPÒ
10. CHÈN
11. ABSÒBE CHÒK
12. SYÈJ
13. LIMYÈ ANKADREMAN
14. PÒ CHAJE AK KOUVÈTI
15. CHANJMAN MÒD VITÈS
16. BOUTON EKLERAJ
17. FREN MEN
18. EKSPOZISYON CHAJ BATRI A
19. AKSELERASYON AKSELERATÈ
20. BOUTON POUVWA
21. CHARGEUR

Zouti, pyès ki nan konpitè, ak pyès ki enkli pou asanblaj, ajisteman, ak antretyen:



KLE ALLEN 6MM



BOULON (×4)



BAZ KRANPON (×2)



KLIPS TÈT (×2)

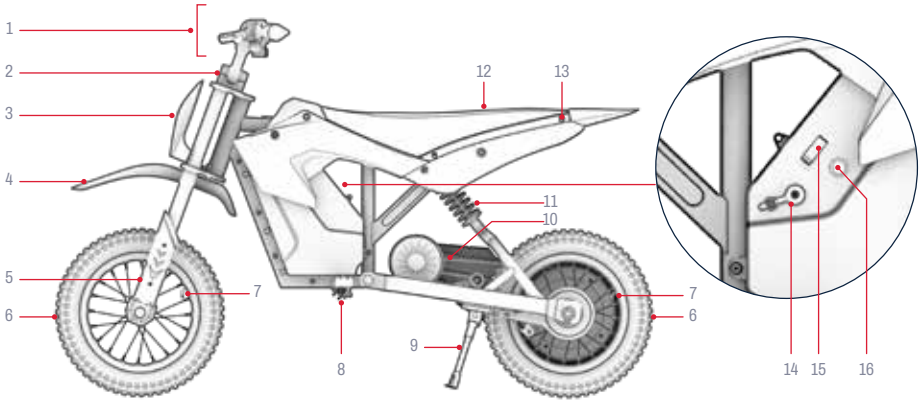

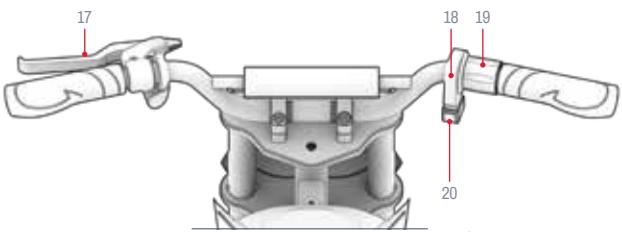

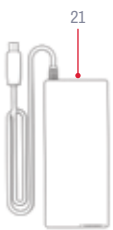

REMAK: IMAJ YO KA PA REFLETE APARANS EGZAK PWODWI REYÈL LA.
**PA PRE-TACHE; LI MANDE ASANBLAJ.*

HC

1.2 Espesifikasyon pwodwi

- DIMANSYON PWODWI:
  43.3 POUS (LONGÈ) × 23.6 POUS (LAJÈ) × 27.5 POUS (WOTÈ) |
  110 CM (LONGÈ) × 60 CM (LAJÈ) × 69.8 CM (WOTÈ)
- WOTÈ GIDON: 80 CM
- WOTÈ CHÈZ: 21.1 POUS | 53.4 CM
- PWA PWODWI: 39.4 LIV | 17.8 KG
- GWOSÈ KAWOTCHOU: 12 POUS | 30.5 CM
- KALITE FREN: FREN MEN
- LIMIT PWA: 140 LB | 63.5 KG
- LAJ REKÒMANDE: 13+
- VITÈS MAKSIMÒM: 22.5 KM/H* | 22.5 KM/H*
- TAN MAKSIMÒM POU KOURI: 30 MINIT*
- TAN CHAJE: JISKA 4 ÈDTAN
- PRESYON KAWOTCHOU REKÒMANDE: 36-40 PSI
- EVALYASYON REZISTANS DLO: IPX4
- SÈTIFIKASYON UL: UL2271
- CHARGEUR: UL LISTED, 42V 1.0A

**TAN FONKSYÒNMAN PWODWI A, VITÈS, DIRE LAVI BATRI, AK LÒT ESPESIFIKASYON YO KA VARYE SELON ŚIKLIS LA AK KONDISYON MONTE A. GADE SEKSYON 4.9 POU PLIS DETAY SOU KONDISYON KI KA AFEKTE PEFÒMANS.*

1.3 Resous sou Entènèt

Eskane pou pi bon nou yo pwodwi mete ajou materyèl entegrasyon ak resous sipò.

Jwenn manyèl itilizatè sa a sou entènèt nan https://cdn.shopify.com/s/files/1/2530/6734/files/HORIZON-MANUAL_WEB-1748615957147.pdf

Jwenn koleksyon manyèl itilizatè nou yo nan https://ridejetson.com/pages/product-manuals

2. ENSTRIKSYON ENSTALASYON.

2.1 Nòt pou kòmanse

- KÒMANSE AVANTI OU BYEN. ANVAN OU ITILIZE PWODUI SA A, LI TOUT MANYÈL ITILIZATÈ A AVÈK ATANSYON, KI GEN LADAN AVÈTISMAN SEKIRITE YO. ASIRE W OU KONPRANN, AKSEPTE, EPI RESPEKTE TOUT BAGAY SA YO:
  - REKÒMANDASYON MANIFAKTI A.
  - ENSTRIKSYON AK AVÈTISMAN SEKIRITE.
  - LWA AK ÒDONANS LOKAL YO SOU MONTE BISIKLÈT AK FONKSYÒNMAN.

- RETIRE TOUT MOSO ANBALAJ PWOTEKSYON YO ANVAN OU KÒMANSE ASANBLAJ LA.

- DIREKSYON YO BAY NAN MANYÈL SA A—ADWAT, AGOCH, DEVAN/DEVAN, AK DÈYÈ/DÈYÈ—ORYANTE JAN SIKLIS LA TA WÈ YO LÈ L CHITA SOU MOTOSIKLÈT TÈ A. PA EGZANP, "BÒ DWAT" MOTOSIKLÈT TÈ A SE BÒ KOTE MEN DWAT SIKLIS LA PRAL YE A.

- LI PI FASIL POU RASANBLE MOTOSIKLÈT OU A LÈ LI KANPE DWAT SOU SIPÒ LI. (SEKSYON 4.3)

2.2 Konvenyans pou pasaje a

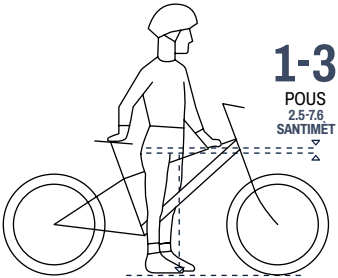

Pou yon woulib an sekirite epi konfòtab, ta dwe gen yon espas omwen 1 – 3 pous (2 . 5 –7.6 cm) ant pati anba janm lan ak tib anwo ankadreman bisiklèt la lè siklis la chita sou bisiklèt la ak tou de pye l plat atè.

2.3 Mete gidon an an plas

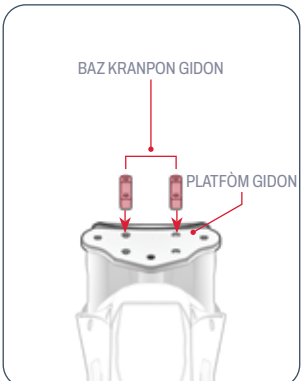

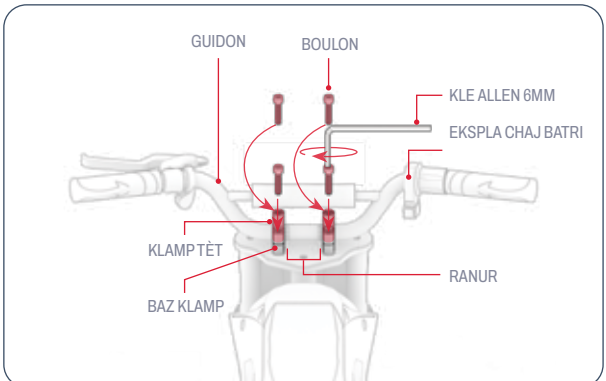

1. METE 2 BAZ KRANPON YO SOU PLATFÒM GIDON AN YON FASON POU BÒ PLAT LA APIYE SOU PLATFÒM LA EPI 2 TWOU KI NAN CHAK BAZ KRANPON YO ALIYEN AK 2 TWOU KI SOU CHAK BÒ PLATFÒM GIDON AN.
2. SAN DERANJE BAZ KRANPON YO, LEVE GIDON AN SOU BAZ YO YON FASON POU KONDISYON SA YO SATISFÈ:
   - EKSPOZISYON KI MONTRE CHAJ BATRI A SOU BÒ DWAT MOTOSIKLÈT TÈ A.
   - DE ZÒN KI GEN SIYON ANBA GIDON AN APIYE SOU BAZ KRANPON YO.
3. KENBE GIDON AN NAN POZISYON SA A, METE 1 TÈT KRANPON AN SOU ZÒN KI GEN RAINUR LA YON FASON POU 2 TWOU KI NAN TÈT KRANPON AN ALIYEN AK 2 TWOU KI NAN BAZ KRANPON AN.
4. METE 1 BOULON MEN PA SERE L NÈT NAN CHAK SERI TWOU ALIYEN YO LÈ W VIRE L NAN SANS ZEGWI MONT LAN AVÈK KLE ALLEN 6 MM LAN.
5. REPETE ETAP 3 - 4 YO AVÈK LÒT TÈT KRANPON AN AK 2 BOULON KI RETE YO.

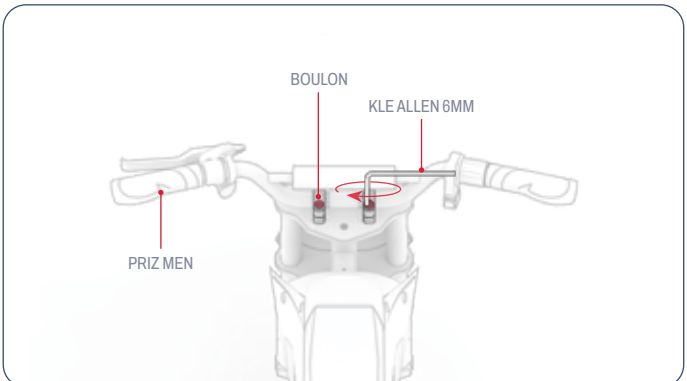

6. VIRE GIDON AN NAN BAZ KRANPON YO JISKASKE LI CHITA NAN YON FÒM "U" AK MANCH YO PI WO PASE SANT LA EPI NAN YON POZISYON IDEYAL POU SIKLIS LA.
   ENPÒTAN: GIDON AN TA DWE POZISYONE YON FASON POU SIKLIS LA KA FASILMAN RIVE JWENN FREN MEN AN EPI KONPRESE L.
7. SERE TOUT 4 BOULON YO NÈT LÈ W VIRE CHAK NAN SANS ZEGWI MONT LAN AVÈK KLE ALLEN LAN.
8. TCHEKE GIDON AN BYEN FÈM.

2.4 Chaje batri a

NÒT: Anvan premye itilizasyon pwodui sa a, chaje batri a pou **12 ÈDTAN,** menm si limyè endikatè chaje a limen vèt, sa vle di ke chaje a fini.

APRE PREMYE SESYON CHAJE A, EPI POU TOUT SESYON CHAJE KI VIN APRE YO, CHAJE BATRI A JISKASKE LI CHAJE NÈT. POU YON BATRI KI KONPLÈTMAN VID, SA PRAN ANVIWON 4 ÈDTAN.

1. RALE KOUVÈTI PÒ CHAJE A SOU PWODWI OU A POU LOUVRI.
2. BRANCHE PLATO A NAN MIRAY LA, EPI BRANCHE KÒD PLATO A NAN PÒ CHAJE A.
3. LÈ LIMYÈ ENDIKATÈ KI SOU PLATO A CHANJE SOTI NAN WOUJ POU VIN VÈT, SA VLE DI BATRI A CHAJE NÈT. RETIRE KÒD PLATO A NAN PÒ A EPI DEPLOGE PLATO A NAN PRIZ MIRAY LA.
4. FÈMEN KOUVÈTI PÒ CHAJE A.

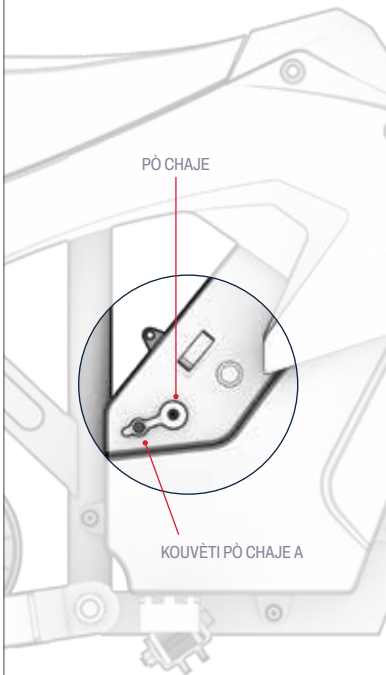

LIMYÈ ENDIKATÈ CHAJ SOU PLATO A:	WOUJ EKLERAJ CHAJE	EKLERAJ VÈT CHAJMAN KONPLÈ

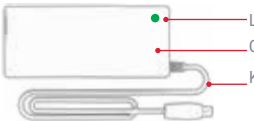

Nòt Enpòtan sou Chaje

- TOUJOU KENBE PÒ CHAJE A FÈMEN LÈ W PA AP CHAJE BATRI A AKTIVMAN.
- PA JANM LIMEN PWODWI A PANDAN L AP CHAJE.
- PA SÈVI AK ROBINÈ KOURAN KI KA DEPLASE.
- POU PI BON SANTE BATRI A, CHAJE BATRI A NÈT PANDAN CHAK SESYON CHAJE—APEPRÈ 4 ÈDTAN.
- PA JANM KITE PWODWI OU AP CHAJE LANNWIT LAN OSWA POU YON BON BOUT TAN.
- PA ESEYE RETIRE OSWA DEMONTE BATRI A.
- TANPERATI ANBYEN POU CHAJE: 32°F (0°C) - 104°F (40°C)
- TANPERATI ANBYEN OPERASYONÈL: 14°F(-10°C)-104°F(40°C)
- TOUJOU KENBE KOUVÈTI PÒ CHAJE A FÈMEN LÈ W PA AP CHAJE PWODWI A AKTIVMAN.
- PA ITILIZE PWODWI SA A SI KÒD ALIMANTASYON FLEKSIB LA OSWA KÒD SOTI A DECHIRE, GEN IZOLASYON KASE, OSWA NENPÒT LÒT SIY DOMAJ.
- TCHEKE SI NIMEWO MODÈL CHARGEUR A KI SOU ETIKÈT CHARGEUR A KORESPONN AK NIMEWO MODÈL CHARGEUR KI NAN LIS ANWO A.
- TCHEKE ETIKÈT PLATO A KI IDANTIFYE PLATO A KÒM KONPATIB AK MODÈL JETSON OU AN. OU KA JWENN NON AK SKU MODÈL JETSON OU AN SOU YON ETIKÈT KI KOLE SOU TÈT, SOU KOTE, OSWA ANBA ANKADREMAN PWODWI A OSWA PLATFÒM KANPE A.

ENPÒTAN:

SÈLMAN SÈVI AK PLATO KI VINI AK PLATO A OSWA YOUN OU JWENN DIRÈKTEMAN NAN MEN JETSON (MODÈL JETSON NO. PJKDB24-CH, PJKDB24-CH-3) KI MAKE AK CP4210 KI FÈT PA COMING DATA OSWA KI MAKE AK FY0424201000 KI FÈT PA FUYUANDIAN POWER CO. LTD.

⚠ **AVÈTISMAN: SI OU PA SÈVI AK YON PLATO KI KÒRÈK, SA KA LAKÒZ DIFE AK EKSPLOZYON, SA KI KA LAKÒZ DOMAJ MATERYÈL, BLESI AK LANMÒ.**



SA A SE YON EGZANP MAK LA PLATO OU A AP GENYEN.

3. AP PREPARE MONTE.

3.1 Verifikasyon Sekirite Anvan Monte

FÈ VERIFIKASYON SEKIRITE ENPÒTAN SA YO ANVAN CHAK VWAYAJ:

Fren
- ASIRE W KE FREN AN FONKSYONE BYEN POU LEVYE FREN MEN AN BYEN TACHE AK GIDON AN EPI LI BYEN GRESE POU L KA KONPRESE FASILMAN.
- FREN AN FÈ WOU A KANPE DOUSMAN E SAN DANJE LÈ LI KONPRESE.

Pye ki kenbe pye yo
- TCHEKE KE TIJ PYE YO BYEN SERE SOU ANKADREMAN AN

Ankadreman ak fouchèt
- TCHEKE KE ANKADREMAN AN AK FOUCHÈT LA PA DOMAJE, PLIYE, OSWA KASE.
- ASIRE W KE BOULON KI KONEKTE TIJ LA AK FOUCHÈT LA PA TWÒ SERE. YON BOULON KI TWÒ SERE KA LAKÒZ YON FONKSYÒNMAN KI METE SEKIRITE SIKLIS LA AN DANJE.
- TCHEKE SISTÈM TRANSMISYON AN AP FONKSYONE BYEN EPI LI BYEN TACHE AK ANKADREMAN AN.

Volan
- TCHEKE KE GIDON AN AK WOU A AP VIRE NAN ALIYMAN.
- TCHEKE SI GIDON AN BYEN FIKSE NAN PLAS LI AK KRANPON GIDON YO.

Rou ak Kawotchou
- TCHEKE KAWOTCHOU YO POU WÈ SI YO PA TWÒ ITILIZE OUBYEN SI YO DOMAJE.
- ASIRE W KE KAWOTCHOU YO GONFLE NAN LIMIT PRESYON REKÒMANDE A **36 - 40 PSI** .
- TCHEKE KE REYON WOU YO PA KASE.
- TCHEKE JANT WOU YO PA DOMAJE OSWA PLIYE.
- TCHEKE KE NWA AKS YO SERE.
- TCHEKE POU WÈ SI WOU YO AK KAWOTCHOU YO PA GEN OKENN DEBRI.

Chèn
- TCHEKE SI CHÈN LAN BYEN PLASE EPI LI KA VIRE FASILMAN.
- TCHEKE KE CHÈN LAN AK ZÒN CHÈN LAN PA GEN DEBRI.

3.2 Presyon ak Gonflasyon Kawotchou

ANVAN PREMYE WOULIB OU A, OU PRAL BEZWEN AJOUTE LÈ NAN KAWOTCHOU YO POU YO RIVE NAN PRESYON REKÒMANDE A. **36 - 40 PSI** (LIV PA POUS KARE). SÈVI AK YON KALIB POU VERIFYE SI PRESYON KAWOTCHOU A SE 36-40 PSI ANVAN CHAK WOULIB.

POU AJOUTE LÈ

1. RETIRE BOUCHON PWOTEKSYON AN NAN VALV KAWOTCHOU A SOU YON WOU LÈ W VIRE L NAN SANS KONTRÈ ZEGWI MONT LAN. METE L SOU KOTE.
2. SWIV ENSTRIKSYON MANIFAKTI A SOU PONP LÈ A POU METE LÈ NAN KAWOTCHOU A. TCHEKE DETANZANTAN AVÈK YON KALIB EPI KONTINYE AJOUTE LÈ JISKASKE OU RIVE NAN **36 - 40 PSI** .
3. RETIRE PONP LÈ A NAN VALV LA EPI REMETE BOUCHON POUSYÈ A LÈ W VIRE L NAN SANS ZEGWI MONT LAN SOU VALV LA.
4. REPETE AK LÒT KAWOTCHOU A.

⚠ **ENPÒTAN:** Sèlman sèvi ak yon ponp lè manyèl pou gonfle kawotchou pwodwi w la. Pa janm sèvi ak yon konpresè lè; si w fè sa, chanm kawotchou yo ka pete.

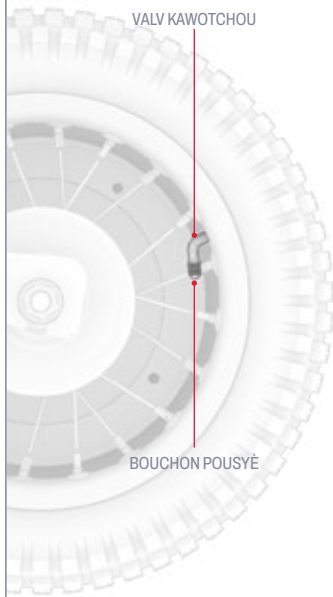

4. OPERASYON & MONTE BISIKLÈT ENSTRIKSYON.

4.1 Limen ak Etenn

PEZE EPI KENBE BOUTON POUVWA A PANDAN 3 SEGONN POU LIMEN OSWA ETENN MOTOSIKLÈT OU A.

NÒT ENPÒTAN SOU POUVWA A:

- POU KONSÈVE BATRI A, TOUJOU SONJE ETENN MOTOSIKLÈT OU A LÈ W AP FÈ YON ARÈ NAN PIT OUBYEN LÈ W AP METE L KOTE POU PASE NWIT LAN.
- ETENN MOTOSIKLÈT OU A LÈ W AP MACHE AVÈ L POU OU PA ANGAJE MOTÈ A LÈ W VIRE AKSELERATÈ A SAN W PA FÈ ESPRE.

NÒT: Motosiklèt tè a ap etenn otomatikman apre 8 minit san itilizasyon.

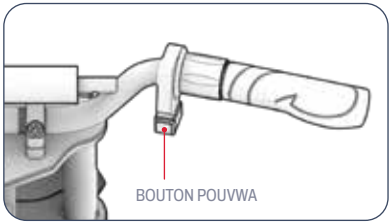

4.2 Aktive Limyè yo

PEZE BOUTON EKLERAJ LA RAPIDMAN POU LIMEN OSWA ETENN LIMYÈ YO.

4.3 Konprann Limyè Endikatè Batri yo

OU KA KONTWOLE NIVO CHAJ BATRI OU A LÈ W GADE EKRAN CHAJ BATRI A.

BATRI ENDIKATÈ LIMYÈ	POUSANTAJ CHAJ KI RETE APWOKSIMATIF*
4 VÈT LIMYÈ	76 - 100%
3 VÈT LIMYÈ	51 - 75%
2 VÈT LIMYÈ	26 - 50%
1 VÈT LIMYÈ	<25% Chaje Jetson ou KOUNYE A!

ENPÒTAN: LÈ BATRI A RIVE NAN 0%, BISIKLÈT LA AP ETENN. CHAJE L NÈT (GADE SEKSYON 2.4) ANVAN PWOCHEN WOULIB OU A.

**APWOKSIMASYON SÈLMAN. KA VARYE SELON ITILIZASYON.*

4.4 Itilizasyon sipò a

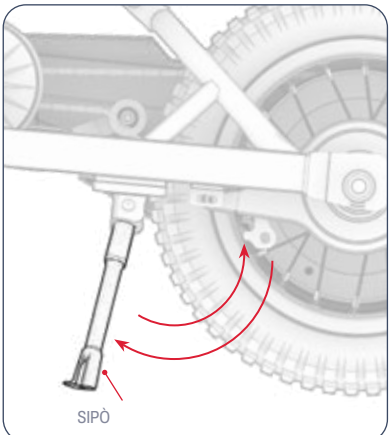

POU KENBE MOTOSIKLÈT LA DWAT SOU SIPÒ A, PIVOTE SIPÒ A DESANN EPI PANCHE MOTOSIKLÈT LA DOUSMAN SOU LI. POU LEVE SIPÒ A, PIVOTE L TOUNEN ANLÈ.

⚠ **ENPÒTAN:** Toujou leve sipò a anvan ou monte bisiklèt la.

4.5 Monte bisiklèt

POU KÒMANSE EPI AKSELERE: VIRE AKSELERATÈ A DOUSMAN NAN DIREKSYON OU.

ENPÒTAN: Plis ou vire akseleratè a, se plis motè a ap angaje—epi se plis w ap vwayaje vit. Pou evite ogmantasyon sibit nan vitès, toujou vire akseleratè a piti piti.

POU KENBE VITÈS LA: KENBE AKSELERATÈ A FÈM.

POU RALANTI: DOUSMAN DIMINYE AKSELERATÈ A.

POU VIRE: VIRE GIDON AN AGOCH OSWA ADWAT.

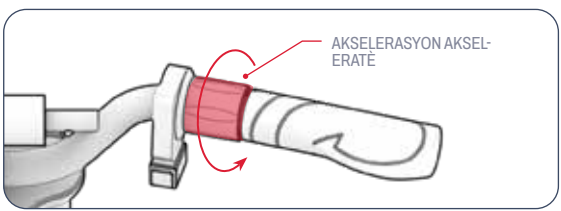

⚠ **ENPÒTAN:** Toujou monte bisiklèt la ak pye ou apiye sou repose pye yo. Pa janm monte bisiklèt la ak yo pandye sou kote bisiklèt la. Ou pa ta dwe monte pwodui sa a nan zòn ki gen anpil pyeton oswa sou wout ki gen machin ak trafik.

4.6 Chanje Mòd Vitès

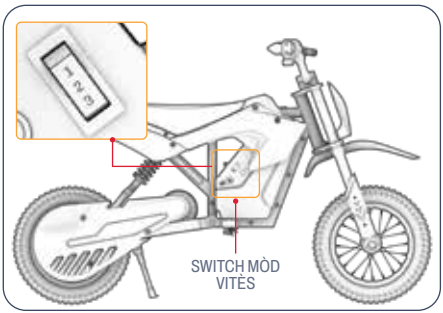

- GEN 3 MÒD VITÈS, EPI CHAK MÒD GEN YON VITÈS MAKSIMÒM KE MOTOSIKLÈT LA KA VWAYAJE.
- POU CHANJE MÒD VITÈS, AKTIVE/DEZAKTIVE SWITCH MÒD VITÈS LA.

MÒD 1	MÒD 2	MÒD 3
JISKA 5.0 MPH (8.0 KILOMÈT/ÈDTAN)	JISKA 7.5 MPH (12.1 KILOMÈT/ ÈDTAN)	JISKA 14.0 MPH (22.5 KILOMÈT/ ÈDTAN)

4.7 Sèvi ak fren an

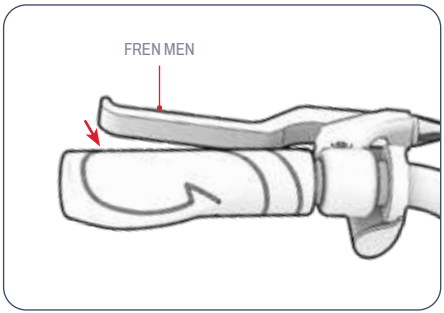

- PEZE FREN MEN AN DOUSMAN POU RALANTI
- PEZE PLIS FÒS POU L RETE NÈT.
- POU EVITE MOUVMAN BRIDSOUKOU, ESEYE PEZE FREN MEN AN PITI PITI.

4.8 Sekirite Kas

SIKLIS LA TA DWE METE YON KAS TOUT TAN.



MOVE POZISYONMAN:
FWON AN EKSPOZE. YON TONBE KA LAKÒZ GWO BLESI.



BON POZISYONMAN:
FWON AN KOUVRI PA KAS LA.

**METE YON KAS, RAD APWOPRIYE, SOULYE, AK EKIPMAN SEKIRITE. EVITE RAD KI KA KOLE NAN OSWA ANBA WOU YO. LI REKÒMANDE POU METE SOULYE FÈMEN AK PLAT. METE YON KAS AK EKIPMAN PWOTEKSYON KI APWOUVE PA ASTM F1492 POU EVITE BLESI NAN KA TA GEN YON AKSIDAN.*

4.9 Maksimize Vitès ak Tan Kouri

NAN KONDISYON IDEYAL, VITÈS MAKSIMÒM KI KA ATENN SE 14.0 MPH (22.5 KM/H) EPI TAN MAKSIMÒM FONKSYÒNMAN POU CHAK CHAJ BATRI SE 30 MINIT.

Sifas pou monte

VWAYAJE SOU YON SIFAS KI PA LIS LAKÒZ FRIKSYON, SA KI KA RALANTI W EPI KI EGZIJE POU MOTÈ A TRAVAY PI RÈD, SA KI DECHAJE L PI VIT. LÈ SA POSIB, CHWAZI YON SIFAS KI LIS POU W MONTE.

Pote Pwa

- PLIS PWA (KAVALYE PLIS KAGO) DIMINYE TAN KOURI KI KA REYALIZE.
- OU KA ATENN TAN AK VITÈS MAKSIMÒM LÈ W POTE YON PWA 140 LB (63.5 KG) OSWA MWENS.

Stil Monte

DEMARAJ AK ARÈ SOUVAN AP DIMINYE TAN FONKSYÒNMAN.

Tanperati lè a

TANPERATI IDEYAL POU MONTE EPI ESTOKE PWODWI A SE ANT 50°F - 75°F (10°C - 23.9°C).

Pant

MOTÈ A DWE TRAVAY PI RÈD LÈ W AP MONTE YON MÒN PASE SOU TEREN PLAT OSWA DESANN.

Antretyen Batri

CHAJE BATRI A ALÈ APRE CHAK WOULIB EDE KENBE KAPASITE AK FÒS BATRI A.

Pran swen Jetson ou a pou l ka kontinye woule san pwoblèm epi an sekirite. Men kijan pou fè sa:

Manyen Jetson ou a

- EVITE EKSPOZE PWODWI OU A GWO VIBRASYON OSWA ENPAK FIZIK ENTANS.
- PA JANM DEMONTE BATRI A.
- KENBE PWODWI OU LWEN DLO AK IMIDITE.
- MONTE SOU SIFAS KI LIS E PLAT POU EVITE LI KRAZE.
- PA JANM POTE PWODWI OU A NAN WOU YO, CHÈZ LA, AK/OSWA GIDON AN.
- FÈ ATANSYON POU OU PA RALE OSWA BLOKE FIL ELEKTRIK KI KONEKTE MOTÈ A AK KONPOZAN GIDON AN.

Enstriksyon Depo

- CHAJE BATRI A NÈT ANVAN OU SERE PWODWI A POU YON BON BOUT TAN.
- LÈ W AP SERE L POU YON BON BOUT TAN, CHAJE BATRI A NÈT YON FWA PA MWA.
- KOUVRI PWODWI A POU PWOTEJE L KONT POUSYÈ.
- SERE PWODWI A ANDEDAN KAY LA NAN YON KOTE KI SÈK NAN YON TANPERATI ANT 50°F - 90°F (10°C - 35°C).

SWEN AK ANTRETYEN.

Netwaye Jetson ou a

- SYÈJ AK ANKADREMAN - SIYE AK YON TWAL MOUYE KI PA GEN POUSYÈ OSWA YOUN KI TRANPE NAN ALKÒL. SWIV AK YON TWAL SÈK KI PA GEN POUSYÈ.
- GIDON - SIYE AK YON SAVON DOU AVÈK YON TWAL MOUYE KI PA GEN POUSYÈ. RETIRE SAVON ANPLIS LA AVÈK YON LÒT TWAL MOUYE.
- KONPOZAN WOU YO - SIYE AK YON TWAL MOUYE KI PA GEN POUSYÈ.
- KAWOTCHOU - SIYE AK YON TWAL MOUYE KI PA GEN POUSYÈ. OU KA ITILIZE YON PWODUI POU FINI OSWA NETWAYE KAWOTCHOU TOU.

⚠ AVÈTISMAN: Pa flite oswa aplike dlo dirèkteman sou pwodwi a. Dlo ka domaje fil elektrik yo, konpatiman batri a, ak limyè yo, epitou ka deteryore chasi a—tout bagay sa yo ka lakòz yon fonksyònman ki ka mete sekirite siklis la an danje.

⚠ Prekosyon pou batri

PWODUI OU A GEN YON PIL ITYÒM-ION. FÈ ATANSYON LÈ W AP MANYEN L.

- KENBE PWODWI A LWEN DIFE AK CHALÈ TWÒP.
- EVITE GWO CHÒK FIZIK, GWO VIBRASYON, OSWA ENPAK.
- PWOTEJE PWODWI A KONT DLO OSWA IMIDITE.
- PA METE OSWA SERE PWODWI A AN PIL SOU OSWA ANBA LÒT OBJÈ.
- PA DEMONTE PWODWI A OSWA BATRI LI.
- PA JETE PWODWI A NAN FATRA ÒDINÈ. POTE PWODWI A NAN YON SANT ESPESYAL POU FATRA ELEKTWONIK OSWA YON SANT RESIKLAJ PIL. POU PLIS ENFÒMASYON SOU SIT JETE FATRA KI TOUPRE W LA, KONTAKTE MINISIPALITE LOKAL OU A OSWA YON KONPAYI KI RANMASE FATRA.
- SI BATRI PWODWI A CHO OSWA LI MONTRE SIY SURCHOF, LI DEGAJE YON ODÈ OSWA YON SON DWÒL, LI GEN YON KOULE LIKID OSWA GAZ, OSWA LI CHANJE FÒM OSWA KOULÈ, IMEDYATMAN:
  1. SI W AP ITILIZE PWODWI A, SISPANN ITILIZE LI IMEDYATMAN. RETIRE KAB CHAJE A NAN PWODWI A SI LI BRANCHE.
  2. SISPANN SÈVI AK PWODWI A.
  3. SI LI AN SEKIRITE POU FÈ SA, DEPLASE PWODWI A NAN YON ESPAS VID EPI LWEN NENPÒT BAGAY KI KA PRAN DIFE.
  4. RELE SÈVIS IJANS LOKAL OU A POU JWENN ASISTANS.
  5. LAVE JE YO OSWA ZÒN PO KI TE AN KONTAK AK LIKID ELEKTWOLIT BATRI A KI AP KOULE A BYEN AVÈK DLO PWÒP K AP KOULE EPI CHÈCHE SWEN MEDIKAL ADISYONÈL.
- SI GEN NENPÒT PWOBLÈM AK BATRI A, KONTAKTE EKIP SWEN JETSON AN.

OU RENMEN WOULIB OU A?

Kite yon revizyon nan
ridejetson.com/reviews.
Nou pa ka tann pou nou tande nouvèl ou!
#MakeMoves

HC

KONEKTE AVÈK NOU.

RIDEJETSON.COM/SIPÒ
RIDEJETSON.COM/CHAT

1-844-585-7462

Pa bliye swiv @ridejetson sou rezo sosyal yo pou w aprann sou òf fantastik, kado, ak tout dènye nouvèl Jetson yo.


JETSON

آپ کی سواری کے لیے ایک گائیڈ۔

اہم:
غور سے پڑھیں اور برقرار رکھیں
مستقبل کے حوالہ کے لئے۔

JETSON

HORIZON

ای بائی ٹرڈ کرٹ کی لا۔

ماڈل SKU(S): JKDB24-BB | JKDB24-BLK

ہمارے اوپر دو سواری کے قوانین:

محفوظ رہیں۔
مزہ کرو!

SAMUT PRAKARN، تھائی لینڈ میں بنایا گیا۔
TRURIDE TECH LLC کے ذریعے درآمد کردہ۔
PO باکس 461، جرسی سٹی، NJ 07302-9998

تاریخ کوڈ: 08/2025
دستاویز ایڈیشن: V2.1
تھائی لینڈ میں بنایا گیا۔

© 2025، TRURIDE TECH۔ تمام حقوق محفوظ ہیں۔ TRURIDE TECH LLC کے لیے تیار کردہ۔
JETSON® ایک رجسٹرڈ ٹریڈ مارک ہے جو JETSTREAM BRANDS LLC کے لائسنس کے تحت استعمال ہوتا ہے۔
اس دستاویز کا کوئی حصہ، بشمول شکل، گرافکس، اور ڈیزائن، کسی بھی شکل میں یا کسی بھی طریقے سے دوبارہ تیار یا منتقل نہیں کیا جا سکتا ہے۔

ت ال وم ش م

حفاظتی انتباہات 4

وارنٹی کوریج اور پروڈکٹ رجسٹریشن

1. آپ کے پروڈکٹ کے بارے میں 7

1.1 پروڈکٹ کا جائزہ 8

1.2 مصنوعات کی تفصیلات 10

1.3 آن لائن وسائل 10

2. تنصیب کی ہدایات

2.1 ابتدائی نوٹس 11

2.2 سوار کی مناسبیت 11

2.3 ہینڈل بار کو جوڑنا 12

2.4 بیٹری چارج کرنا 14

3. سواری کی تیاری

3.1 سواری سے پہلے کے حفاظتی چیکس 16

3.2 ٹائر کا دباؤ اور افراط زر 17

4. آپریٹنگ اور سواری کی ہدایات

4.1 پاور آن اور آف کرنا 18

4.2 لائٹس کو چالو کرنا 18

4.3 بیٹری انڈیکیٹر لائٹس کو سمجھنا 19

4.4 کِک اسٹینڈ کا استعمال 19

4.5 سواری۔ 20

4.6 رفتار کے طریقوں کو تبدیل کرنا 21

4.7 بریک کا استعمال 21

4.8 ہیلمٹ کی حفاظت 22

4.9 رفتار اور رن ٹائم کو زیادہ سے زیادہ کرنا 22

دیکھ بھال اور دیکھ بھال 23

ہمارے ساتھ جڑیں۔ 25

حفاظتی انتباہات۔

ان ہدایات کو برقرار رکھیں۔

آگ لگنے یا افراد کو چوٹ لگنے کے خطرے سے متعلق ہدایات اور اہم حفاظتی ہدایات

- استعمال کرنے سے پہلے، براہ کرم صارف دستی اور حفاظتی انتباہات کو احتیاط سے پڑھیں، اور یقینی بنائیں کہ آپ تمام حفاظتی ہدایات کو سمجھتے اور قبول کرتے ہیں۔ صارف غلط استعمال کی وجہ سے ہونے والے کسی بھی نقصان یا نقصان کا ذمہ دار ہوگا۔
- **درست چارجر استعمال کرنے میں ناکامی کے نتیجے میں آگ اور دھماکہ ہو سکتا ہے، جس کے نتیجے میں املاک کو نقصان، چوٹ اور موت ہو سکتی ہے۔**
- آپریشن کے ہر چکر سے پہلے، آپریٹر مینوفیکچرر کی طرف سے بیان کردہ پری آپریشن چیک کرے گا؛ کہ مینوفیکچرر کی طرف سے اصل میں فراہم کیے گئے تمام گارڈز اور پیڈ مناسب جگہ اور قابل خدمت حالت میں ہیں؛ کہ بریکنگ سسٹم ٹھیک سے کام کر رہا ہے؛ کہ کوئی بھی اور تمام ایکسل گارڈز، چین گارڈز، یا مینوفیکچرر کی طرف سے فراہم کردہ دیگر کور یا گارڈز اپنی جگہ اور قابل خدمت حالت میں ہیں؛ یہ کہ ٹائر اچھی حالت میں ہیں، مناسب طریقے سے فلایا ہوا ہے، اور کافی چلنا باقی ہے۔ جس علاقے میں پروڈکٹ کو چلایا جانا ہے وہ محفوظ اور محفوظ آپریشن کے لیے موزوں ہونا چاہیے۔
- اجزاء کو مینوفیکچرر کی تصریحات کے مطابق برقرار رکھا جائے گا اور مرمت کی جائے گی اور ڈیلرز یا دیگر ہنر مند افراد کے ذریعہ تنصیب کے ساتھ صرف مینوفیکچرر کے مجاز متبادل پرزوں کا استعمال کیا جائے گا۔
- غیر ریچارج ایبل بیٹریوں کو ری چارج کرنے کے خلاف انتباہ۔
- جب موٹر چل رہی ہو تو ہاتھ، پاؤں، بال، جسم کے اعضاء، کپڑوں یا اس سے ملتی جلتی اشیاء کو چلتے ہوئے پرزوں، پہیوں، یا ڈرائیو ٹرین کے رابطے میں آنے کی اجازت نہ دیں۔
- یہ پروڈکٹ بچوں یا افراد کو کم جسمانی، حسی یا ذہنی صلاحیتوں، یا تجربے اور علم کی کمی کے ساتھ استعمال نہیں کرنا چاہئے، جب تک کہ انہیں نگرانی یا ہدایت نہ دی گئی ہو (IEC 60335-1/A2:2006)۔
- غیر زیر نگرانی بچوں کو پروڈکٹ کے ساتھ نہیں کھیلنا چاہیے (IEC 60335-1/A2:2006)۔
- بالغوں کی نگرانی کی ضرورت ہے۔
- یونٹس کو ریسنگ، سٹنٹ سواری، یا دیگر ہتھکنڈوں کو انجام دینے کے لیے نہیں چلایا جائے گا، جو کنٹرول کھو سکتے ہیں، یا آپریٹر/مسافر کے بے قابو حرکتیں یا رد عمل کا سبب بن سکتے ہیں۔
- کبھی بھی موٹر گاڑیوں کے قریب استعمال نہ کریں۔
- تیز دھوں، نکاسی آب کے چھریاں، اور سطح کی اچانک تبدیلیوں سے بچیں۔ پروڈکٹ اچانک رک سکتی ہے۔
- پانی، ریت، بجری، مٹی، پتے اور دیگر ملبے والی سڑکوں اور سطحوں سے پرہیز کریں۔ گیلا موسم کرشن، بریک لگانے اور مرئیت کو متاثر کرتا ہے۔
- آتش گیر گیس، بھاپ، مائع، یا دھول کے ارد گرد سواری سے گریز کریں جو آگ کا سبب بن سکتی ہے۔
- آپریٹرز مینوفیکچرر کی تمام سفارشات اور ہدایات پر عمل کریں گے، نیز تمام قوانین اور آرڈیننس کی تعمیل کریں گے: پیڈلائٹس کے بغیر یونٹ صرف مرئیت کی مناسب دن کی روشنی کے حالات کے ساتھ چلائے جائیں گے، اور؛ مالکان کی حوصلہ افزائی کی جائے گی کہ وہ لائٹنگ، ریفلیکٹرز، اور کم سواری کرنے والے یونٹس کے لیے لچکدار کھمبوں پر سگنل جھنڈوں کو نمایاں کریں۔
- مندرجہ ذیل حالات والے افراد کو آپریشن نہ کرنے کے لیے خبردار کیا جائے گا؛ وہ لوگ جن کے دل کی بیماریاں ہیں۔ حاملہ خواتین؛ سر، کمر، یا گردن کی بیماریوں میں مبتلا افراد، یا جسم کے ان حصوں میں پہلے کی سرجری؛ اور کسی بھی ذہنی یا جسمانی حالت والے افراد جو انہیں چوٹ لگنے کا شکار بنا سکتے ہیں یا ان کی جسمانی مہارت یا دماغی صلاحیتوں کو پہچاننے، سمجھنے اور ان پر عمل کرنے کی تمام حفاظتی ہدایات کو تسلیم کرنے اور یونٹ کے استعمال میں موجود خطرات کو سمجھنے کے قابل ہو سکتے ہیں۔
- رات کو سواری نہ کریں۔
- پینے یا نسخے کی دوائی لینے کے بعد سواری نہ کریں۔
- سواری کرتے وقت اشیاء ساتھ نہ رکھیں۔
- پروڈکٹ کو کبھی بھی ننگے پاؤں نہ چلائیں۔
- ہمیشہ جوتے پہنیں اور جوتوں کے تسمے باندھ کر رکھیں۔
- یقینی بنائیں کہ آپ کے پیر ہمیشہ ڈیک پر محفوظ طریقے سے رکھے گئے ہیں۔

UR

ترمیمات

Jetson Care ٹیم کی ہدایت کے بغیر یونٹ یا یونٹ کے کسی بھی اجزاء کو جدا کرنے، ترمیم کرنے، مرمت کرنے یا تبدیل کرنے کی کوشش نہ کریں۔ یہ کسی بھی وارنٹی کو باطل کر دے گا، اور خرابی کا باعث بن سکتا ہے جو چوٹ کا سبب بن سکتا ہے۔

اضافی آپریشن احتیاطی تدابیر

جب پروڈکٹ اُن ہو اور پہیے حرکت میں ہوں تو اسے زمین سے نہ اٹھائیں۔ اس کے نتیجے میں پہیے آزادانہ طور پر گھوم سکتے ہیں، جو آپ کو یا آس پاس کے دوسروں کو چوٹ پہنچا سکتے ہیں۔ پروڈکٹ کو اُن یا آف نہ کریں، اور اسے استعمال کرتے وقت چھلانگ نہ لگائیں۔ آپریشن کے دوران ہمیشہ اپنے پیروں کو فٹ ریسٹ پر مضبوطی سے لگائے رکھیں۔ استعمال کرنے سے پہلے ہمیشہ بیٹری چارج چیک کریں۔

استعمال شدہ بیٹری کو ضائع کرنا



بیٹری میں خطرناک مادے ہوسکتے ہیں جو ماحول اور انسانی صحت کو خطرے میں ڈال سکتے ہیں۔ بیٹری اور/یا پیکیجنگ پر نشان زدہ علامت بتاتی ہے کہ استعمال شدہ بیٹری کو میونسپل فضلہ نہیں سمجھا جاتے گا۔ بیٹریوں کو ری سائیکلنگ کے لیے مناسب جمع کرنے کے مقام پر ٹھکانے لگانا چاہیے۔ اس بات کو یقینی بنا کر کہ استعمال شدہ بیٹریوں کو صحیح طریقے سے ضائع کیا جائے، آپ ماحول اور انسانی صحت کے لیے ممکنہ منفی نتائج کو روکنے میں مدد کریں گے۔ مواد کی ری سائیکلنگ سے قدرتی وسائل کے تحفظ میں مدد ملے گی۔ استعمال شدہ بیٹریوں کی ری سائیکلنگ کے بارے میں مزید معلومات کے لیے، براہ کرم اپنی مقامی میونسپلٹی ویسٹ ڈسپوزل سروس سے رابطہ کریں۔

- آپریٹرز کو ہمیشہ مناسب حفاظتی لباس کا استعمال کرنا چاہیے، جس میں پیلمٹ شامل ہے لیکن ان تک محدود نہیں، مناسب سرٹیفیکیشن کے ساتھ، اور مینوفیکچرر کی طرف سے تجویز کردہ کوئی دوسرا سامان: ہمیشہ حفاظتی سامان جیسے ہیلمٹ، گھٹنے کے پیڈ، اور کہنی کے پیڈ پہنیں۔
- ہمیشہ پیدل چلنے والوں کو راستہ دیں۔
- سامنے کی چیزوں سے ہوشیار رہیں اور آپ سے دور رہیں۔
- سواری کرتے وقت خلفشار کی اجازت نہ دیں، جیسے فون کا جواب دینا یا کسی دوسری سرگرمیوں میں مشغول ہونا۔
- مصنوعات پر ایک سے زیادہ افراد سوار نہیں ہوسکتے ہیں۔
- جب آپ پروڈکٹ کو دوسرے سواروں کے ساتھ سوار کرتے ہیں، تو تصادم سے بچنے کے لیے ہمیشہ محفوظ فاصلہ رکھیں۔
- موڑتے وقت اپنا توازن برقرار رکھنا یقینی بنائیں۔
- غلط طریقے سے ایڈجسٹ شدہ بریکوں کے ساتھ سواری خطرناک ہے اور اس کے نتیجے میں سنگین چوٹ یا موت واقع ہو سکتی ہے۔
- آپریٹنگ کے دوران بریک گرم ہو سکتی ہے، اپنی ننگی جلد سے بریک کو مت چھونا۔
- بہت سخت یا بہت زیادہ اچانک بریک لگانے سے وہیل بند ہو سکتی ہے، جس سے آپ کنٹرول کھو سکتے ہیں اور گر سکتے ہیں۔ اچانک یا زیادہ بریک لگانے سے چوٹ یا موت واقع ہو سکتی ہے۔
- اگر بریک ڈھیلی ہو جاتی ہے، تو براہ کرم مسدس رنچ، سکریو ڈرایور، یا دوسرے قابل اطلاق ٹول کے ساتھ ایڈجسٹ کریں، یا براہ کرم JETSON کیئر ٹیم سے رابطہ کریں۔
- پھٹے یا ٹوٹے ہوئے حصوں کو فوری طور پر تبدیل کریں۔
- سواری سے پہلے چیک کریں کہ آیا تمام حفاظتی لیبل اپنی جگہ پر ہیں اور سمجھ گئے ہیں۔
- مالک اس مظاہرے کے بعد یونٹ کے استعمال اور آپریشن کی اجازت دے گا کہ اس طرح کے آپریٹرز استعمال سے پہلے یونٹ کے تمام اجزاء کو سمجھ سکتے اور چلا سکتے ہیں۔
- مناسب تربیت کے بغیر سواری نہ کریں۔ تیز رفتار، ناہموار خطوں یا ڈھلوانوں پر سواری نہ کریں۔ کرتب نہ کریں یا اچانک مڑیں۔
- انڈور چارج کے لیے تجویز کردہ۔
- بیرونی استعمال کے لیے تجویز کردہ۔
- UV شعاعوں، بارش اور عناصر کی طویل نمائش سے انکلوژر مواد کو نقصان پہنچ سکتا ہے، استعمال میں نہ ہونے پر گھر کے اندر اسٹور کریں۔
- ای بائک جو اونچائی والے مقامات پر استعمال کے لیے نہیں ہیں، جن کے لیے برقی سرکٹس میں برقی وقفہ کاری کی ضرورت پڑ سکتی ہے، اس بات کی نشاندہی کریں گی کہ وہ سطح سمندر سے 2000 میٹر سے زیادہ بلندی پر استعمال کے لیے نہیں ہیں۔
- صرف مینوفیکچرر کی طرف سے بتائی گئی بیٹری (ies) استعمال کریں۔
- استعمال میں نہ ہونے پر گھر کے اندر اسٹور کریں۔ چارج کرتے وقت یا سواری نہ کرتے وقت اسے گھر کے اندر چھوڑ دیں۔
- وارننگ - آگ کا خطرہ - صارف کے ذریعہ کسی بھی حصے کی مرمت نہیں کی جاسکتی ہے۔
- وارننگ - آگ لگنے کا خطرہ - کوئی صارف کے قابل خدمت حصے نہیں۔
- سوار کا وزن 140 پونڈ (63.50 کلوگرام) سے زیادہ نہیں ہونا چاہئے۔

اہم حفاظتی ہدایات

وارننگ - اس پروڈکٹ کو استعمال کرتے وقت، بنیادی احتیاطی تدابیر پر ہمیشہ عمل کرنا چاہیے، بشمول درج ذیل:

(A) مصنوعات کو استعمال کرنے سے پہلے تمام ہدایات پڑھیں.

(B) چوٹ کے خطرے کو کم کرنے کے لیے، جب پروڈکٹ کو بچوں کے قریب استعمال کیا جائے تو قریبی نگرانی ضروری ہے.

(C) مصنوعات میں انگلیاں یا بالوں نہ لگائیں.

(D) اگر لچکدار پاور کورڈ یا آؤٹ پٹ کیبل بھٹک گئی ہو، موصلیت ٹوٹ گئی ہو، یا نقصان کی کوئی دوسری علامت ہو تو اس پروڈکٹ کا استعمال نہ کریں.

(E) تمام آلات کے لیے، ہدایات اس بات کی نشاندہی کریں گی: یہ سامان محیطی درجہ حرارت 10- C) 14 °F) سے کم یا F°104) 40°C) سے زیادہ محیطی درجہ حرارت پر استعمال کرنے کا ارادہ نہیں ہے.

(F) تمام آلات کے لیے، ہدایات اس بات کی نشاندہی کریں گی: بیٹری کو اس وقت چارج کیا جانا ہے جب محیطی درجہ حرارت 0 °F) 32 C) اور F°104) 40°C) کے درمیان ہو. جب محیطی درجہ حرارت اس حد سے باہر ہو تو بیٹری کو کبھی چارج نہ کریں.

تعمیل کا نوٹس

یہ آلہ FCC قواعد کے حصہ 15 کی تعمیل کرتا ہے. آپریشن مندرجہ ذیل دو شرائط کے ساتھ مشروط ہے: (1) یہ آلہ نقصان دہ مداخلت کا سبب نہیں بن سکتا، اور (2) اس آلہ کو موصول ہونے والی کسی بھی مداخلت کو قبول کرنا چاہیے، بشمول مداخلت جو ناپسندیدہ آپریشن کا سبب بن سکتی ہے. انتباہ: اس یونٹ میں تبدیلیاں یا ترمیمات جو تعمیل کے لیے ذمہ دار فریق کی طرف سے واضح طور پر منظور نہیں کی گئی ہیں، صارف کے آلات کو چلانے کا اختیار ختم کر سکتی ہیں.

نوٹ: اس سامان کی جانچ کی گئی ہے اور FCC قواعد کے حصہ 15 کے مطابق، کلاس B ڈیجیٹل ڈیوائس کی حدود کی تعمیل کرتے ہوئے پایا گیا ہے. یہ حدود رہائشی تنصیب میں نقصان دہ مداخلت کے خلاف معقول تحفظ فراہم کرنے کے لیے بنائی گئی ہیں. یہ سامان ریڈیو فریکوئنسی توانائی پیدا کرتا ہے، استعمال کرتا ہے اور اس کو خارج کر سکتا ہے اور، اگر انسٹال اور ہدایات کے مطابق استعمال نہ کیا جائے تو، ریڈیو مواصلات میں نقصان دہ مداخلت کا سبب بن سکتا ہے. تاہم، اس بات کی کوئی ضمانت نہیں ہے کہ کسی خاص تنصیب میں مداخلت نہیں ہوگی. اگر یہ سامان ریڈیو یا ٹیلی ویژن کے استقبالیہ میں نقصان دہ مداخلت کا باعث بنتا ہے، جس کا تعین آلات کو آف اور ان کر کے کیا جا سکتا ہے، تو صارف کی حوصلہ افزائی کی جاتی ہے کہ وہ درج ذیل میں سے ایک یا زیادہ اقدامات کے ذریعے مداخلت کو درست کرنے کی کوشش کرے.

- وصول کرنے والے اینٹینا کو دوبارہ ترتیب دیں یا دوبارہ منتقل کریں.
- سامان اور وصول کنندہ کے درمیان علیحدگی میں اضافہ کریں.
- سامان کو کسی ایسے سرکٹ پر آؤٹ لیٹ سے جوڑیں جس سے ریسور جڑا ہوا ہے.
- مدد کے لیے ڈیلر یا کسی تجربہ کار ریڈیو/ٹی وی ٹیکنیشن سے مشورہ کریں.
- کلاس B FCC کی حدود کی تعمیل کو یقینی بنانے کے لیے اس یونٹ کے ساتھ شیلڈ کیبل کا استعمال کیا جانا چاہیے.

کیلیفورنیا کی تجویز 65

⚠ انتباہ:

یہ پروڈکٹ آپ کو کیڈمیم سمیت کیمیکلز سے بے نقاب کر سکتی ہے، جو ریاست کیلیفورنیا میں کینسر اور پیدائشی نقائص یا دیگر تولیدی نقصان کا سبب بنتی ہے. مزید معلومات کے لیے جائیں:
WWW.P65WARNINGS.CA.GOV.

⚠ انتباہ:

درج ذیل ہدایات پر عمل کرنے میں ناکامی کے نتیجے میں بچے یا دوسروں کو چوٹ پہنچ سکتی ہے.

- اسمبلی کے دوران چھوٹے حصوں کو بچوں سے دور رکھیں.
- لوازمات کو ایک بالغ کے ذریعہ جمع اور ہٹا دیا جانا چاہئے.
- نقصان کے لئے اکثر مصنوعات کا معائنہ کریں.

*** بالغوں کی اسمبلی کی ضرورت ہے.**

⚠ انتباہ:

چوٹ کے خطرے کو کم کرنے کے لیے، بالغوں کی نگرانی کی ضرورت ہے. سڑکوں پر، موٹر گاڑیوں کے قریب، کھڑی جھکاؤ یا سیڑھیوں پر یا اس کے قریب، سوئمنگ پول یا پانی کے دیگر ذخائر میں کبھی استعمال نہ کریں. ہمیشہ جوتے پہنیں، اور کبھی بھی 1 سے زیادہ سوار کی اجازت نہ دیں.

وارنٹی کوریج اور پروڈکٹ رجسٹریشن۔

جنرل لمیٹڈ وارنٹی

آپ کی نئی JETSON پروڈکٹ کو مواد اور کاریگری میں نقائص کے خلاف ضمانت دی گئی ہے جیسا کہ اشارہ کیا گیا ہے۔ RIDEJETSON.COM/WARRANTY اصل خوردہ خریداری کی تاریخ سے وقت کی ایک مدت کے لیے جب JETSON کے یوزر مینوئل کے مطابق استعمال کیا جائے (حوالہ RIDEJETSON.COM/SUPPORT)۔ اس وارنٹی کے تحت، آپ اپنے دعوے JETSON کو بھیجنے کے قابل ہو جائیں گے یہاں تک کہ ان حالات میں بھی جب آپ نے ہمارے مجاز خوردہ فروشوں میں سے ایک سے JETSON پروڈکٹ خریدا ہو۔ ہماری وارنٹی کی مکمل شرائط کو پڑھنے کے لیے، ملاحظہ کریں۔ RIDEJETSON.COM/WARRANTY۔

پروڈکٹ رجسٹریشن

اپنے نئے JETSON کو رجسٹر کریں تاکہ آپ کو پرسنلائزڈ پروڈکٹ اور وارنٹی سپورٹ کی طرف تیزی سے ٹریک کیا جا سکے۔ پر اپنی حرکت کریں۔ RIDEJETSON.COM/PAGES/REGISTRATION۔

اپنی مصنوعات کو استعمال کرنے کے لیے
وارنٹی یا اس کے بارے میں پوچھ گچھ کریں۔
وارنٹی کوریج،
ہم سے براہ راست رابطہ کریں۔

www.ridejetson.com

1. کے بارے میں آپ کی پروڈکٹ۔

1.1 پروڈکٹ کا جائزہ

1. ہینڈل بار*
2. ہینڈل بار کلیمپ* (× 2؛ بائیں اور دائیں)
3. سامنے والی پلیٹ
4. مڈ گارڈز
5. سامنے کا کانٹا
6. وہیل (× 2؛ آگے اور پیچھے)
7. ڈسٹ کیپ کے ساتھ ٹائر والو (× 2؛ آگے اور پیچھے)
8. فلیکس فٹ پیگ (× 2؛ بائیں اور دائیں)
9. کک اسٹینڈ
10. زنجیر
11. جھٹکا جذب کرنے والا
12. نشست
13. فریم لائنس
14. کور کے ساتھ چارجنگ پورٹ
15. اسپیڈ موڈ سوئچ
16. لائٹنگ بٹن
17. ہینڈ بریک
18. بیٹری چارج ڈسپلے
19. ایکسلریشن تھروٹل
20. پاور بٹن
21. چارجر

ٹولز، ہارڈویئر، اور پرزے جو اسمبلی، ایڈجسٹمنٹ اور دیکھ بھال کے لیے شامل ہیں:



بولٹ (×4)



6 ملی میٹر ایلن کلید



کلیمپ ٹاپ (×2)

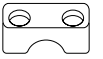

کلیمپ بیس (×2)

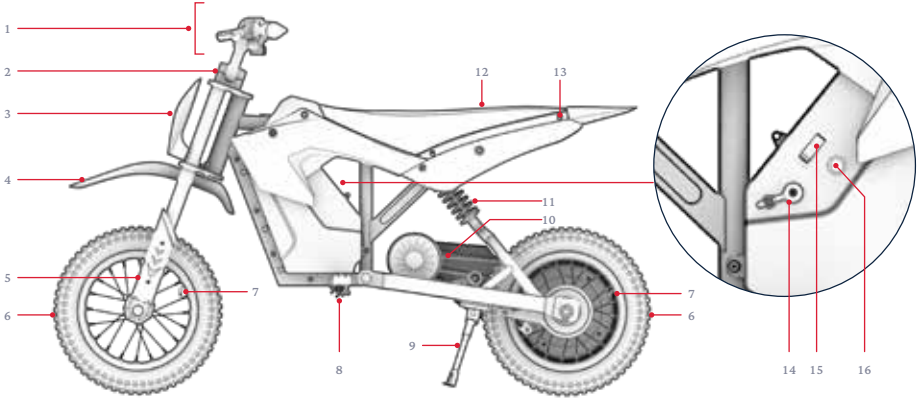

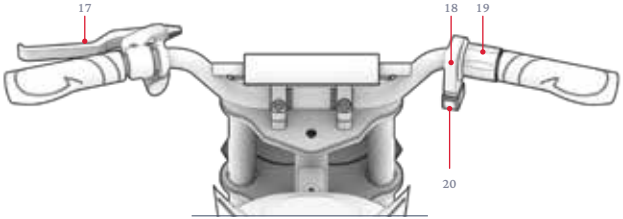

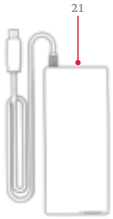

نوٹ: تصاویر اصل پروڈکٹ کی ظاہری شکل کی عکاسی نہیں کر سکتی ہیں۔

*پہلے سے منسلک نہیں؛ اسمبلی کی ضرورت ہے۔

1.2 مصنوعات کی تفصیلات

- مصنوعات کے طول و عرض:
  (IN (L) × 23.6 IN (W) × 27.5 IN (H 43.3 |
  (CM (L) × 60 CM (W) × 69.8 CM (H 110
- ہینڈل بار کی اونچائی: 31.5 CM | 80 IN
- سیٹ کی اونچائی: 21.1 | 53.4 IN سینٹی میٹر
- پروڈکٹ کا وزن: 39.4 پونڈ | 17.8 کلوگرام
- ٹائر کا سائز: 12 | 30.5 IN سینٹی میٹر
- بریک کی قسم: ہینڈ بریک
- وزن کی حد: 140 پونڈ | 63.5 کلو گرام
- تجویز کردہ عمر: +13
- زیادہ سے زیادہ رفتار: 14 میل فی گھنٹہ* | 22.5 کلومیٹر فی گھنٹہ*
- زیادہ سے زیادہ رن ٹائم: 30 منٹ.*
- چارج کرنے کا وقت: 4 گھنٹے تک
- تجویز کردہ ٹائر پریشر: 36-40 PSI
- پانی کی مزاحمت کی درجہ بندی: IPX4
- UL سرٹیفیکیشن: UL2271
- چارجر: یو ایل لسٹڈ، 42V 1.0A

*مصنوعات کے چلنے کا وقت، رفتار، بیٹری کی زندگی، اور دیگر وضاحتیں سوار اور سواری کے حالات کی بنیاد پر مختلف ہو سکتی ہیں۔ کارکردگی کو متاثر کرنے والے حالات کے بارے میں مزید تفصیلات کے لیے سیکشن 4.9 دیکھیں۔

1.3 لئی اس و نئی ال نآ

ہمارے سب سے زیادہ کے لیے اسکین کریں۔
تازہ کاری شدہ مصنوعات
بورڈنگ مواد
اور سپورٹ وسائل۔

اس صارف دستی کو آن لائن تلاش کریں۔
https://cdn.shopify.com/s/files/1/2530/6734/files/HORIZON-MANUAL_WEB-1748615957147.pdf

ہمارے صارف کتابچے کا مجموعہ یہاں پر تلاش کریں۔
https://ridejetson.com/pages/product-manuals

.2
تنصیب کی ہدایات۔

2.1 ابتدائی نوٹس

- اپنے ایڈونچر کو ٹھیک سے شروع کریں۔ اس پروڈکٹ کو استعمال کرنے سے پہلے، احتیاط سے صارف کا پورا دستی پڑھیں، بشمول حفاظتی انتباہات۔ یقینی بنائیں کہ آپ سب کو سمجھتے ہیں، قبول کرتے ہیں اور ان پر عمل کرتے ہیں:
  - ڈویلپر کی سفارشات۔
  - حفاظتی ہدایات اور انتباہات۔
  - مقامی سواری اور آپریشنل قوانین اور آرڈیننس۔

- اسمبلی شروع کرنے سے پہلے تمام حفاظتی پیکیجنگ کے ٹکڑوں کو ہٹا دیں۔

- اس مینول میں دی گئی ہدایات — دائیں، بائیں، آگے/آگے، اور پیچھے/پیچھے — پر مبنی ہیں جیسا کہ سوار انہیں گندگی والی موٹر سائیکل پر بیٹھنے پر دیکھے گا۔ مثال کے طور پر ڈرٹ بائیک کا "دائیں طرف" وہ طرف ہے جہاں سوار کا دایاں ہاتھ ہوگا۔

- اپنی گندگی والی موٹر سائیکل کو اس کے کک اسٹینڈ پر سیدھا رکھ کر اسمبل کرنا آسان ہے۔ (سیکشن 4.3)

2.2 سوار کی مناسبیت

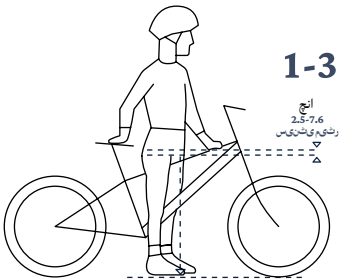

محفوظ اور آرام دہ سواری کے لیے، کم از کم 1 کی کلیئرنس ہونی چاہیے۔ - 3 انچ (2 . 5 - 7 . 6 cm) کروٹ اور موٹر سائیکل کے فریم کی اوپری ٹیوب کے درمیان جب سوار موٹر سائیکل کو دونوں پاؤں زمین پر رکھ کر سٹرڈل کرتا ہے۔

2.3 ہینڈل بار کو جوڑنا

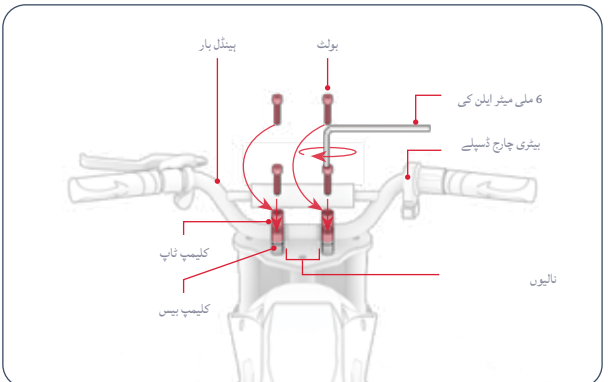

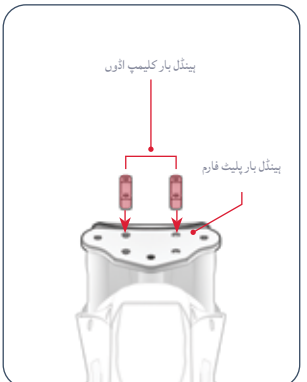

2. کلیمپ بیسز کو پریشان کیے بغیر، ہینڈل بار کو اڈوں پر اس طرح اٹھائیں کہ درج ذیل شرائط پوری ہوں:
   - بیٹری چارج ڈسپلے گندگی موٹر سائیکل کے دائیں طرف ہے۔
   - ہینڈل بار کے نچلے حصے میں دو نالی والے حصے کلیمپ بیس میں آرام کر رہے ہیں۔
3. ہینڈل بار کو اس پوزیشن میں رکھتے ہوئے، 1 کلیمپ ٹاپ کو نالی والے حصے پر رکھیں تاکہ کلیمپ ٹاپ کے 2 سوراخ کلیمپ بیس کے 2 سوراخوں کے ساتھ منسلک ہوں۔
4. داخل کریں لیکن 1 بولٹ کو 6 ملی میٹر ایلن کی کے ساتھ گھڑی کی سمت موڑ کر منسلک سوراخوں کے ہر سیٹ میں مکمل طور پر سخت نہ کریں۔
5. دوسرے کلیمپ ٹاپ اور بقیہ 2 بولٹس کے ساتھ اقدامات 3 - 4 کو دہرائیں۔

1. ہینڈل بار کے پلیٹ فارم پر 2 کلیمپ بیسز کو اس طرح رکھیں کہ فلیٹ سائیڈ پلیٹ فارم پر آرام کر رہی ہو اور ہر کلیمپ بیس کے 2 سوراخ ہینڈل بار کے پلیٹ فارم کے ہر طرف 2 سوراخوں کے ساتھ منسلک ہوں۔

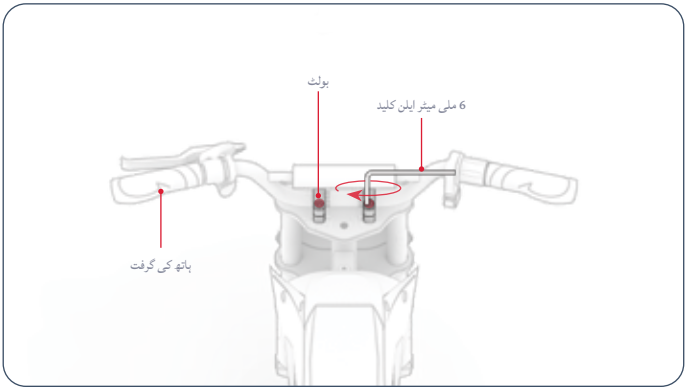

6. ہینڈل بار کو کلیمپ بیس کے اندر اس وقت تک گھمائیں جب تک کہ یہ "U" شکل میں ہاتھ کی گرفت مرکز سے اونچی نہ ہو اور سوار کے لیے مثالی طور پر پوزیشن میں نہ ہو۔
اہم: ہینڈل بار کو اس طرح رکھا جانا چاہیے کہ ہینڈ بریک سوار کے لیے آسانی سے پہنچ سکے اور سکیڑ سکے۔
7. ایلن کی کے ساتھ ہر ایک گھڑی کی سمت موڑ کر تمام 4 بولٹس کو مکمل طور پر سخت کریں۔
8. چیک کریں کہ ہینڈل بار محفوظ ہے۔

2.4 بیٹری چارج کرنا

نوٹ: اس پروڈکٹ کے پہلے استعمال سے پہلے، بیٹری کو چارج کریں۔ **12 گھنٹے**، یہاں تک کہ اگر چارجنگ انڈیکیٹر لائٹ سبز رنگ کی ہو، یہ ظاہر کرتی ہے کہ چارجنگ مکمل ہو گئی ہے۔

ابتدائی چارجنگ سیشن کے بعد، اور اس کے بعد کے تمام چارجنگ سیشنز کے لیے، بیٹری کو اس وقت تک چارج کریں جب تک کہ یہ مکمل چارج نہ ہوجائے۔ مکمل طور پر ختم ہونے والی بیٹری کے لیے، اس میں تقریباً 4 گھنٹے لگتے ہیں۔

1. اپنے پروڈکٹ پر چارجنگ پورٹ کور کو کھولیں۔
2. چارجر کو دیوار میں لگائیں، اور پھر چارجر کی ہڈّی کو چارجنگ پورٹ میں لگائیں۔
3. جب چارجر پر اشارے کی روشنی سرخ سے سبز ہو جاتی ہے، تو آپ کی بیٹری مکمل چارج ہو چکی ہے۔ چارجر کی ہڈّی کو چارجنگ پورٹ سے ہٹائیں اور چارجر کو وال آؤٹ لیٹ سے ان پلگ کریں۔
4. چارجنگ پورٹ کور کو بند کریں۔

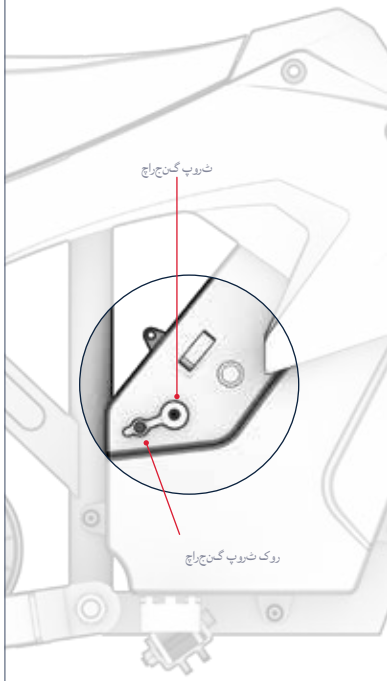

اہم:

صرف شامل چارجر کا استعمال کریں یا JETSON (JETSON ماڈل (NO. PJKDB24-CH, PJKDB24-CH-3 کے ذریعے براہ راست حاصل کردہ CP4210 کے ساتھ لیبل والے کمنگ ڈیٹا کے ذریعے یا FY0424201000 کے ساتھ لیبل لگا ہوا FUYUANDIAN .POWER CO. LTD

انتباہ: درست چارجر استعمال کرنے میں ناکامی کے نتیجے میں آگ اور دھماکہ ہو سکتا ہے، جس کے نتیجے میں املاک کو نقصان، چوٹ اور موت ہو سکتی ہے۔



چارجر پر چارجنگ انڈیکیٹر لائٹ:

سبز روشنی	سرخ روشنی
چارجنگ مکمل	چارج ہو رہا ہے۔

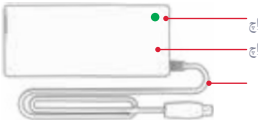

چارجنگ کے اہم نوٹس

- بیٹری کو فعال طور پر چارج نہ کرتے وقت چارجنگ پورٹ کو ہمیشہ بند رکھیں۔
- جب پروڈکٹ چارج ہو رہی ہو تو اسے کبھی آن نہ کریں۔
- دوبارہ منتقلی کے قابل بجلی کے نلکوں کا استعمال نہ کریں۔
- بیٹری کی بہترین صحت کے لیے، ہر چارجنگ سیشن کے دوران بیٹری کو مکمل طور پر چارج کریں—تقریباً 4 گھنٹے۔
- اپنے پروڈکٹ کو کبھی بھی راتوں رات یا طویل مدت کے لیے چارج کرنے کے لیے مت چھوڑیں۔
- بیٹری کو ہٹانے یا الگ کرنے کی کوشش نہ کریں۔
- چارجنگ محیط درجہ حرارت کی حد: 40°C) 104°F - (0°C) 32°F)
- آپریٹنگ محیط درجہ حرارت کی حد: 40°C)104°F - (10°C-)14°F)
- پروڈکٹ کو فعال طور پر چارج نہ کرتے وقت چارجنگ پورٹ کور کو ہمیشہ بند رکھیں۔
- اس پروڈکٹ کو استعمال نہ کریں اگر لچکدار پاور کورڈ یا آؤٹ پٹ کیبل بھڑک جائے، موصلیت ٹوٹ گئی ہے، یا نقصان کی کوئی دوسری علامت۔
- چیک کریں کہ چارجر لیبل پر چارجر کا ماڈل نمبر اوپر درج چارجر ماڈل نمبر سے ملتا ہے۔
- چیک کریں کہ چارجر کا لیبل چارجر کو آپ کے JETSON ماڈل کے ساتھ مطابقت رکھتا ہے۔ آپ اپنے JETSON ماڈل کا نام اور SKU پروڈکٹ کے فریم یا اسٹینڈنگ ڈیک کے اوپر، سائیڈ، یا نیچے کی طرف لگے لیبل پر تلاش کر سکتے ہیں۔

3.
تیاری کر رہا ہے۔ سواری کرنا

3.1 سواری سے پہلے کے حفاظتی چیکس

ہر سفر سے پہلے ان اہم حفاظتی جانچ پڑتال کریں:

بریک
- اس بات کو یقینی بنائیں کہ بریک صحیح طریقے سے کام کرے تاکہ ہینڈ بریک لیور ہینڈل بار پر محفوظ ہو اور چکنا ہو تاکہ یہ آسانی سے کمپریس ہو۔
- سکڑ جانے پر بریک آسانی سے اور محفوظ طریقے سے پہیے کو روک دیتی ہے۔

پاؤں کے کھونٹے ۔
- چیک کریں کہ پاؤں کے کھونٹے فریم کے ساتھ محفوظ طریقے سے سخت ہیں۔

فریم اور فورک
- چیک کریں کہ فریم اور کانٹا خراب، جھکا یا ٹوٹا نہیں ہے۔
- اس بات کو یقینی بنائیں کہ اسٹیم سے فورک بولٹ زیادہ سخت نہ ہو۔ زیادہ سخت بولٹ خرابی کا باعث بن سکتا ہے جو سوار کی حفاظت کو خطرے میں ڈالتا ہے۔
- چیک کریں کہ ڈرائیو سسٹم ورکنگ آرڈر میں ہے اور فریم کے ساتھ محفوظ طریقے سے منسلک ہے۔

اسٹیئرنگ
- چیک کریں کہ ہینڈل بار اور وہیل سیدھ میں گھوم رہے ہیں۔
- چیک کریں کہ ہینڈل بار کلیمپ کے ذریعہ پوزیشن میں محفوظ ہے۔

پہیے اور ٹائر
- چیک کریں کہ ٹائر زیادہ پہننے یا خراب ہونے کے آثار نہیں دکھاتے ہیں۔
- اس بات کو یقینی بنائیں کہ ٹائروں کو تجویز کردہ دباؤ کے اندر اندر فلایا گیا ہے۔ **36 - 40 پی ایس آئی ۔**
- چیک کریں کہ وہیل سپوکس ٹوٹے نہیں ہیں۔
- چیک کریں کہ پہیے کے کنارے خراب یا جھکے ہوئے نہیں ہیں۔
- چیک کریں کہ ایکسل گری دار میوے تنگ ہیں۔
- چیک کریں کہ پہیے اور ٹائر ملبے سے پاک ہیں۔

زنجیر
- چیک کریں کہ زنجیر مناسب طریقے سے واقع ہے اور آسانی سے گھومتی ہے۔
- چیک کریں کہ زنجیر اور زنجیر کا علاقہ ملبے سے پاک ہے۔

3.2 ٹائر کا دباؤ اور افراط زر

اپنی پہلی سواری سے پہلے، آپ کو ٹائروں کو تجویز کردہ دباؤ پر لانے کے لیے ان میں ہوا شامل کرنے کی ضرورت ہوگی۔ **36 - 40 پی ایس آئی** (پاؤنڈ فی مربع انچ)۔ ہر سواری سے پہلے ٹائر کا پریشر **PSI 36-40** پر چیک کرنے کے لیے گیج کا استعمال کریں۔

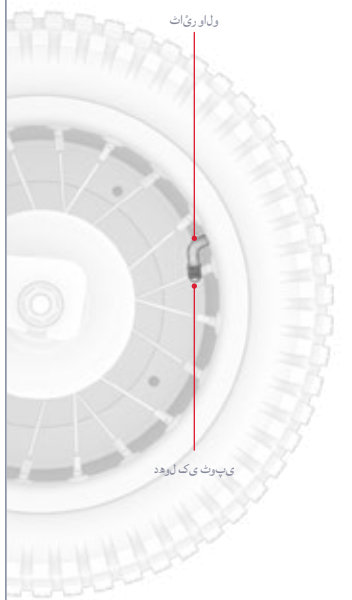

ہوا شامل کرنے کے لیے

1. ایک پہیے کے ٹائر والو سے ڈسٹ ٹوپی کو گھڑی کی مخالف سمت میں گھما کر ہٹا دیں۔ ایک طرف رکھ دیں۔
2. ٹائر میں ہوا ڈالنے کے لیے اپنے ایئر پمپ پر مینوفیکچرر کی ہدایات پر عمل کریں۔ وقتاً فوقتاً ایک گیج کے ساتھ چیک کریں اور جب تک آپ نہ پہنچیں ہوا شامل کرتے رہیں **36 - 40 پی ایس آئی** ۔
3. والو سے ایئر پمپ کو ہٹا دیں اور ڈسٹ ٹوپی کو والو پر گھڑی کی سمت گھما کر تبدیل کریں۔
4. دوسرے ٹائر کے ساتھ دہرائیں۔

⚠ **اہم:** اپنی پروڈکٹ کے ٹائروں کو فلائیے کے لیے صرف دستی ایئر پمپ کا استعمال کریں۔ کبھی بھی ایئر کمپریسر استعمال نہ کریں۔ ایسا کرنے سے ٹائر ٹیوبیں پھٹ سکتی ہیں۔

4. آپریٹنگ اور سواری ہدایات

4.1 پاور آن اور آف کرنا

اپنی گندگی والی موٹر سائیکل کو آن یا آف کرنے کے لیے پاور بٹن کو 3 سیکنڈ تک دبائیے رکھیں۔

اہم پاور نوٹ:

- بیٹری کی طاقت کو محفوظ رکھنے کے لیے، گڑھے کو روکنے یا اسے رات کے لیے دور رکھتے وقت ہمیشہ اپنی گندگی والی موٹر سائیکل کو بند کرنا یاد رکھیں۔
- اپنی گندگی والی موٹر سائیکل کو اس کے ساتھ چلتے وقت بند کر دیں تاکہ نادانستہ طور پر ایکسلریشن تھروٹل کو گھما کر موٹر میں مشغول نہ ہو۔

نوٹ: گندگی والی موٹر سائیکل بغیر استعمال کے 8 منٹ کے بعد خود بخود بند ہو جائے گی۔

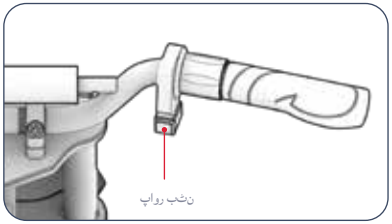

4.2 لائٹس کو چالو کرنا

لائٹس کو آن یا آف کرنے کے لیے لائٹنگ بٹن کو فوری دبائیں۔

4.3 بیٹری انڈیکیٹر لائٹس کو سمجھنا

آپ بیٹری چارج ڈسپلے کو دیکھ کر اپنی بیٹری کے چارج لیول پر ٹیبز رکھ سکتے ہیں۔

بیٹری اشارے لائٹس	تقریباً باقی چارج فیصد*
4 سبز لائٹس ○○○○	100% - 76
3 سبز لائٹس ○○○	75% - 51
2 سبز لائٹس ○○	50% - 26
1 سبز روشنی ○	25%> اپنے JETSON کو ابھی چارج کریں!

اہم: جب بیٹری کا چارج 0% تک ختم ہو جائے گا، تو موٹر سائیکل بند ہو جائے گی۔ اپنی اگلی سواری سے پہلے پوری طاقت پر چارج کریں (سیکشن 2.4 دیکھیں)۔

*صرف قربت۔ استعمال کی بنیاد پر مختلف ہو سکتے ہیں۔

4.4 کِک اسٹینڈ کا استعمال

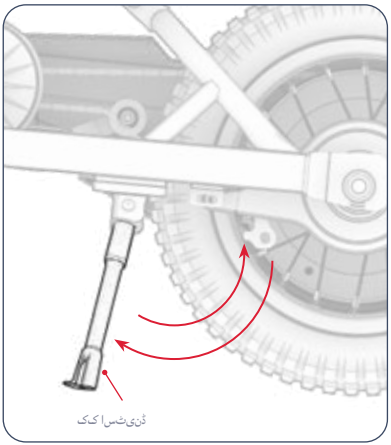

کِک اسٹینڈ پر گندگی والی بائیک کو سیدھا رکھنے کے لیے، کِک اسٹینڈ کو نیچے کی طرف موڑ دیں اور بِڈ بائیک کو آہستہ سے اس پر جھکائیں۔ کِک اسٹینڈ کو بڑھانے کے لیے، اسے بیک اپ کریں۔

⚠ اہم: سواری سے پہلے ہمیشہ کک اسٹینڈ کو بلند کریں۔

4.5 سواری.

شروع کرنے اور تیز کرنے کے لیے: ایکسلریشن تھروٹل کو آہستہ آہستہ اپنی طرف گھمائیں.

اہم: جتنا زیادہ آپ تھروٹل کو گھمائیں گے، موٹر اتنی ہی زیادہ مشغول ہوگی اور آپ اتنی ہی تیزی سے سفر کریں گے. رفتار کے اچانک پھٹنے سے بچنے کے لیے، ہمیشہ تھروٹل کو آہستہ آہستہ گھمائیں.

رفتار برقرار رکھنے کے لیے: تھروٹل کو مستحکم رکھیں.

سست کرنے کے لیے: آہستہ سے تھروٹل پر آرام کریں.

موڑنا: ہینڈل بار کو بائیں یا دائیں گھمائیں.

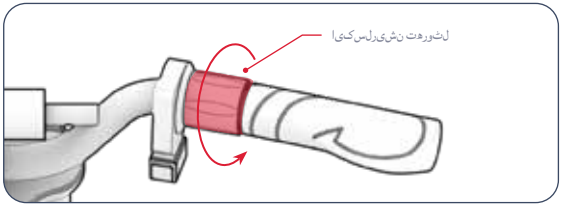

اہم: ہمیشہ اپنے پیروں کو پاؤں کی کھونٹی پر رکھ کر سواری کریں. کبھی بھی ان کے ساتھ موٹر سائیکل کی سائیڈ سے لٹکتے ہوئے نہ چلیں. اس پروڈکٹ کو پیدل چلنے والوں کے ساتھ گھنے علاقوں میں یا کاروں اور گاڑیوں کی ٹریفک والے سڑکوں پر سوار نہیں ہونا چاہئے.

4.7 بریک کا استعمال

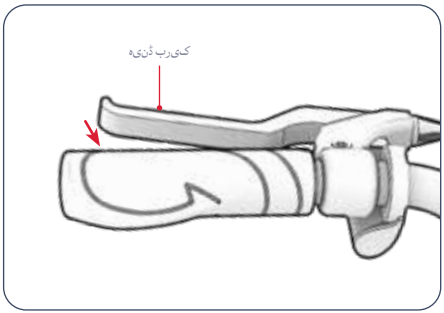

- آہستہ کرنے کے لیے ہینڈ بریک کو آہستہ سے نچوڑیں.
- مکمل سٹاپ پر آنے کے لیے زیادہ زور سے نچوڑیں.
- اچانک حرکت سے بچنے کے لیے، ہینڈ بریک کو آہستہ آہستہ دبانے کی کوشش کریں.

4.6 رفتار کے طریقوں کو تبدیل کرنا

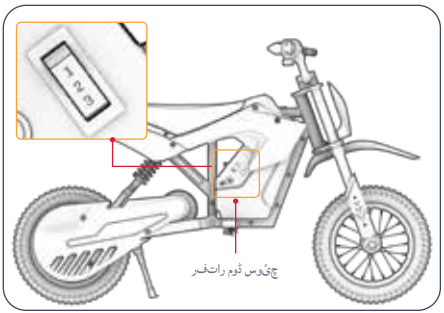

- 3 اسپیڈ موڈز ہیں، جن میں سے ہر ایک کی زیادہ سے زیادہ رفتار ہے جس پر گندگی والی موٹر سائیکل سفر کر سکتی ہے.
- اسپیڈ موڈز کو تبدیل کرنے کے لیے، اسپیڈ موڈ سوئچ کو ٹوگل کریں.

موڈ 3	موڈ 2	موڈ 1
14.0 میل فی گھنٹہ تک (22.5 کلومیٹر فی گھنٹہ)	7.5 میل فی گھنٹہ تک (12.1 کلومیٹر فی گھنٹہ)	5.0 میل فی گھنٹہ تک (8.0 کلومیٹر فی گھنٹہ)

4.8 ہیلمٹ کی حفاظت

سوار کو ہر وقت ہیلمٹ پہننا چاہیے۔



غلط پوزیشننگ:
پیشانی کھل جاتی ہے۔ گرنے سے شدید چوٹ ہو سکتی ہے۔



مناسب پوزیشننگ:
پیشانی ڈھکی ہوئی ہے۔
ہیلمٹ کی طرف سے۔

*ہیلمٹ، مناسب لباس، جوتے اور حفاظتی سامان پہنیں۔ ایسے لباس سے پرہیز کریں جو پہیوں میں یا نیچے پھنس سکتے ہیں۔ بند پیر، فلیٹ جوتے تجویز کیے جاتے ہیں۔ حادثے کی صورت میں چوٹ سے بچنے کے لیے ASTM F1492 منظور شدہ ہیلمٹ اور حفاظتی پوشاک پہنیں۔

4.9 رفتار اور رن ٹائم کو زیادہ سے زیادہ کرنا

مثالی حالات میں، زیادہ سے زیادہ رفتار جو حاصل کی جا سکتی ہے وہ 14.0 میل فی گھنٹہ (22.5 کلومیٹر فی گھنٹہ) ہے اور فی بیٹری چارج ہونے پر زیادہ سے زیادہ رن ٹائم 30 منٹ ہے۔

سواری کی سطح

کھردری سطح پر سفر کرنے سے رگڑ پیدا ہوتی ہے، جو آپ کو سست کر سکتا ہے اور موٹر کو زیادہ محنت کرنے کی ضرورت ہوتی ہے، جو اسے تیزی سے نکالتی ہے۔ جب ممکن ہو، ایک ہموار سواری کی سطح کا انتخاب کریں۔

وزن اٹھانا

- زیادہ وزن (سوار کے علاوہ کارگو) قابل حصول رن ٹائم کو کم کرتا ہے۔
- زیادہ سے زیادہ رن ٹائم اور رفتار 140 KG (63.5 LB) یا اس سے کم وزن اٹھا کر حاصل کی جا سکتی ہے۔

سواری کا انداز

بار بار شروع کرنے اور رکنے سے رن ٹائم کم ہو جائے گا۔

ہوا کا درجہ حرارت

پروڈکٹ کو سوار کرنے اور ذخیرہ کرنے کے لیے مثالی درجہ حرارت 50°F - 75°F (10°C - 23.9°C) کے درمیان ہے۔

مائل

موٹر کو فلیٹ اسٹریچ یا نیچے کی طرف جانے کی نسبت اوپر کی طرف سفر کرنے میں زیادہ محنت کرنی پڑتی ہے۔

بیٹری کی بحالی

ہر سواری کے بعد بروقت بیٹری چارج کرنے سے بیٹری کی صلاحیت اور طاقت کو برقرار رکھنے میں مدد ملتی ہے۔

دیکھ بھال اور دیکھ بھال۔

اپنے JETSON کی اچھی طرح دیکھ بھال کریں تاکہ اسے آسانی سے اور محفوظ طریقے سے چلایا جاسکے۔ یہ ہے طریقہ:

اپنے JETSON کو سنبھالنا

- اپنے پروڈکٹ کو شدید کمپن یا شدید جسمانی اثر کے سامنے لانے سے گریز کریں۔
- بیٹری کو کبھی جدا نہ کریں۔
- اپنی مصنوعات کو پانی اور نمی سے دور رکھیں۔
- ٹوٹنے سے بچنے کے لیے ہموار، چپٹی سطحوں پر سواری کریں۔
- پہیوں، سیٹ، اور/یا ہینڈل بار سے کبھی بھی اپنی پروڈکٹ نہ لے جائیں۔
- اس بات کا خیال رکھیں کہ موٹر کو ہینڈل بار کے اجزاء سے جوڑنے والی وائرنگ کو نہ کھینچیں یا چھینیں۔

ذخیرہ کرنے کی ہدایات

- مصنوعات کو طویل عرصے تک ذخیرہ کرنے سے پہلے بیٹری کو مکمل طور پر چارج کریں۔
- جب طویل مدت کے لیے اسٹوریج میں ہو تو مہینے میں ایک بار بیٹری کو مکمل طور پر چارج کریں۔
- پروڈکٹ کو دھول سے بچانے کے لیے ڈھانپیں۔
- مصنوعات کو گھر کے اندر اور خشک جگہ پر **50°F - 90°F (10°C - 35°C)** کے درمیان درجہ حرارت پر اسٹور کریں۔

انتباہ: پروڈکٹ پر براہ راست پانی نہ چھڑکیں یا نہ لگائیں۔ پانی وائرنگ، بیٹری کے کمپارٹمنٹ، اور لائٹس کو نقصان پہنچا سکتا ہے، نیز فریم کے بگاڑ کا سبب بن سکتا ہے۔ یہ سب خرابی کا سبب بن سکتے ہیں جو سوار کی حفاظت کو خطرے میں ڈالتا ہے۔

اپنے JETSON کو صاف کرنا

- سیٹ اور فریم - نم دھول سے پاک کپڑے یا رگڑنے والی شراب میں ڈوبے ہوئے کپڑے سے پونچھیں۔ خشک دھول سے پاک کپڑے کے ساتھ پیروی کریں۔
- ہینڈل بار - نم دھول سے پاک کپڑے کا استعمال کرتے ہوئے ہلکے صابن سے صاف کریں۔ ایک علیحدہ گیلے کپڑے سے اضافی صابن کو ہٹا دیں۔
- پہیے کے اجزاء - نم دھول سے پاک کپڑے سے صاف کریں۔
- ٹائر - نم دھول سے پاک کپڑے سے صاف کریں۔ ٹائر ختم کرنے والا یا کلینر بھی استعمال کیا جا سکتا ہے۔

بیٹری کی احتیاطی تدابیر

آپ کے پروڈکٹ میں لتیم آئن بیٹری ہے۔ سنبھالتے وقت خیال رکھیں۔

- مصنوعات کو آگ اور ضرورت سے زیادہ گرمی سے دور رکھیں۔
- شدید جسمانی جھٹکا، شدید کمپن، یا اثر سے بچیں۔
- مصنوعات کو پانی یا نمی سے بچائیں۔
- دوسری اشیاء کے اوپر یا نیچے کسی ڈھیر میں پروڈکٹ نہ رکھیں اور نہ ہی ذخیرہ کریں۔
- مصنوعات یا اس کی بیٹری کو جدا نہ کریں۔
- روزمرہ کے کوڑے دان کے ساتھ مصنوعات کو ضائع نہ کریں۔ پروڈکٹ کو ای ویسٹ کی مخصوص سہولت یا بیٹری ری سائیکلنگ سنٹر پر لائیں۔ اپنے نزدیک ٹھکانے لگانے کی جگہوں کے بارے میں مزید معلومات کے لیے، اپنی مقامی میونسپلٹی یا کچرے کو ہٹانے والے سے رابطہ کریں۔
- کیا پروڈکٹ کی بیٹری گرم محسوس کرتی ہے یا زیادہ گرم ہونے کی علامات ظاہر کرتی ہے، بدبو یا غیر معمولی آواز خارج کرتی ہے، مائع یا گیس خارج ہوتی ہے، یا شکل یا رنگ میں فوری طور پر تبدیلی آتی ہے:
  1. اگر استعمال میں ہے، تو فوری طور پر پروڈکٹ کا استعمال بند کر دیں۔ چارجنگ کیبل کو پروڈکٹ سے ہٹا دیں اگر یہ پلگ ان ہے۔
  2. مصنوعات کا استعمال بند کریں۔
  3. اگر ایسا کرنا محفوظ ہے تو، پروڈکٹ کو ایک صاف جگہ پر لے جائیں اور کسی بھی آتش گیر چیز سے دور ہوں۔
  4. مدد کے لیے اپنی مقامی ہنگامی خدمات کو کال کریں۔
  5. آنکھوں یا جلد کے ان حصوں کو اچھی طرح دھوئیں جو بیٹری کے الیکٹرولائٹ فلوئڈ کے خارج ہونے کے ساتھ بہتے ہوئے پانی سے رابطے میں آئے ہیں اور اضافی طبی امداد حاصل کریں۔
- اگر بیٹری کے ساتھ کوئی مسئلہ ہے، JETSON CARE ٹیم سے رابطہ کریں۔

ہمارے ساتھ جڑیں۔

RIDEJETSON.COM/SUPPORT
RIDEJETSON.COM/CHAT

1-844-585-7462

لاجواب پیشکشوں، تحائف اور Jetson کی تمام تازہ ترین خبروں کے بارے میں جاننے کے لیے سوشل میڈیا پر @ridejetson کو ضرور فالو کریں۔

اپنی سواری سے محبت کر رہے ہو؟

پر ایک جائزہ چھوڑیں۔
ridejetson.com/reviews.
ہم آپ سے سننے کا انتظار نہیں کر سکتے!
#MakeMoves

UR


JETSON