A GUIDE FOR YOUR RIDE.

IMPORTANT:
Read carefully and retain for future reference.

JETSON

ERIS PRO
Electric Scooter.

MODEL SKU(S): JERSP-BLG

OUR TOP TWO RIDING RULES:

BE SAFE.
HAVE FUN!



MANUFACTURED IN SHENZHEN, CHINA
IMPORTED BY TRURIDE TECH LLC.
PO BOX 461, JERSEY CITY, NJ 07302-9998

DATE CODE: 06/2025
DOCUMENT EDITION: V3.0
MADE IN CHINA

© 2025, TRURIDE TECH. ALL RIGHTS RESERVED. MANUFACTURED FOR TRURIDE TECH LLC.
JETSON® IS A REGISTERED TRADEMARK USED UNDER LICENSE FROM JETSTREAM BRANDS LLC.
NO PORTION OF THIS DOCUMENT, INCLUDING SHAPE, GRAPHICS, AND DESIGN, MAY BE
REPRODUCED OR TRANSMITTED IN ANY FORM OR BY ANY MEANS.



Contents

Safety Warnings 4

Warranty Coverage & Product Registration 7

1. About Your Product

1.1 Product Overview 8

1.2 Product Specs 10

1.3 Online Resources 11

2. Installation Instructions

2.1 Starting Notes 12

2.2 Helmet Safety 12

2.3 Folding & Unfolding the Scooter 13

2.4 Assembling the Handlebar 17

2.5 Tire Inflation & Pressure 19

2.6 Charging the Battery 20

3. Features & Functions

3.1 Powering On & Off 22

3.2 Understanding the LED Screen 22

3.3 Changing the Unit of Measurement 23

3.4 Using the Odometer 23

3.5 Understanding Warning Alerts 23

3.6 Using Speed Modes 24

3.7 Using the Lights 24

3.8 Checking Battery Charge Level 24

3.9 Using the Bell 25

3.10 Using the Kickstand 25

4. Operating Instructions

4.1 Pre-Ride Safety Checks 26

4.2 Using the Brake 27

4.3 Riding the Scooter 27

4.4 Using Cruise Control 28

4.5 Maximizing Speed & Riding Range 29

User Maintenance Instructions 30

Connect With Us 32

SAFETY WARNINGS.

KEEP THESE INSTRUCTIONS.

INSTRUCTIONS ON THE RISK OF FIRE OR INJURY TO PERSONS AND IMPORTANT SAFETY INSTRUCTIONS

- Before use, please read the user manual and safety warnings carefully, and make sure you understand and accept all the safety instructions. The user will be responsible for any loss or damage caused by improper use.
- **Failure to use correct charger can result in fire and explosion, resulting in property damage, injury, and death.**
- Before each cycle of operation, the operator shall perform the preoperation checks specified by the manufacturer: That all guards and pads originally supplied by the manufacturer are in proper place and in serviceable condition; That the braking system is functioning properly; That any and all axle guards, chain guards, or other covers or guards supplied by the manufacturer are in place and in serviceable condition; That tires are in good condition, inflated properly, and have sufficient tread remaining; The area that the product is to be operated should be safe and suitable for safe operation.
- Components shall be maintained and repaired in accordance with the manufacturer's specifications and using only the manufacturer's authorized replacement parts with installation performed by dealers or other skilled persons.
- Warning against recharging non-rechargeable batteries.
- Don't allow hands, feet, hair, body parts, clothing, or similar articles to come in contact with moving parts, wheels, or drive train, while the motor is running.
- This product should not be used by children or persons with reduced physical, sensory or mental capabilities, or lack of experience and knowledge, unless they have been given supervision or instruction (IEC 60335-1/A2:2006).
- Unsupervised children should not play with the product (IEC 60335-1/A2:2006).
- Adult supervision is required.
- Units shall not be operated to perform racing, stunt riding, or other maneuvers, which may cause loss of control, or may cause uncontrolled operator/passenger actions or reactions.
- Never use near motor vehicles.
- Avoid sharp bumps, drainage grates, and sudden surface changes. Scooter may suddenly stop.
- Avoid streets and surfaces with water, sand, gravel, dirt, leaves, and other debris. Wet weather impairs traction, braking, and visibility.
- Avoid riding around flammable gas, steam, liquid, or dust that could cause fire.
- Operators shall adhere to all of the manufacturer's recommendations and instructions, as well as comply with all laws and ordinances: Units without headlights shall be operated only with adequate daylight conditions of visibility, and; Owners shall be encouraged to highlight (for conspicuity) using lighting, reflectors, and for low-riding units, signal flags on flexible poles.
- Persons with the following conditions shall be cautioned not to operate: Those with heart conditions; Pregnant women; Persons with head, back, or neck ailments, or prior surgeries to those areas of the body; and persons with any mental or physical conditions that may make them susceptible to injury or impair their physical dexterity or mental capabilities to recognize, understand, and perform all of the safety instructions and to be able to assume the hazards inherent in unit use.
- Do not ride at night.

- Do not ride after drinking or taking prescription medication.
- Do not carry items when riding.
- Never operate the product barefooted.
- Always wear shoes and keep shoelaces tied.
- Make sure your feet are always placed securely on the deck.
- Operators always shall use appropriate protective clothing, including but not limited to a helmet, with appropriate certification, and any other equipment recommended by the manufacturer: Always wear protective equipment such as helmet, knee pads, and elbow pads.
- Always give way to pedestrians.
- Be alert to things in front and far away from you.
- Do not allow distractions when riding, such as answering the phone or engaging in any other activities.
- The product cannot be ridden by more than one person.
- When you ride the product along with other riders, always keep a safe distance to avoid a collision.
- When turning, be sure to maintain your balance.
- Riding with improperly adjusted brakes is dangerous and can result in serious injury or death.
- The brake may become hot while operating, do not touch the brake with your bare skin.
- Applying brakes too hard or too suddenly can lock up a wheel, which could cause you to lose control and fall. Sudden or excessive application of the brake may result in injury or death.
- If the brake loosens, please adjust with a hexagon wrench, screwdriver, or other applicable tool, or please contact the Jetson Care Team.
- Replace worn or broken parts immediately.
- Check whether all safety labels are in place and understood before riding.
- The owner shall allow the use and operation of the unit after a demonstration that such operators can understand and operate all components of the unit before use.
- Do not ride without proper training. Do not ride at high speeds, on uneven terrain, or on slopes. Do not perform stunts or turn abruptly.
- Recommended for indoor use.
- Prolonged exposure to UV rays, rain and the elements may damage the enclosure materials, store indoors when not in use.
- Personal e-mobility devices are not intended for use at high-altitude locations requiring increased clearance between electrical wires in electrical circuits, indicate that they are not intended for use at altitudes above 2,000 meters above sea level.
- Only use the battery(ies) specified by the manufacturer
- STORE INDOORS WHEN NOT IN USE. LEAVE INDOORS WHILE CHARGING OR WHEN NOT IN USE FOR DRIVING.
- **AVERTISSEMENT** - Risque d'incendie - Aucune des pieces ne peut être réparée par l'utilisateur.
- **WARNING** - Risk of Fire and Electric Shock - No User Serviceable Parts.
- Caution: Risk of Fire
- The rider should not exceed 265 lb | 120.2 kg.

MODIFICATIONS

Do not attempt to disassemble, modify, repair, or replace the unit or any components of the unit without instruction from the Jetson Care Team. This will void any warranty, and can lead to malfunctions which may cause injury.

ADDITIONAL OPERATION PRECAUTIONS

Do not lift the product off the ground while it is on and the wheels are in motion. This can result in freely spinning wheels, which may cause injury to yourself or others nearby. Do not jump on or off the product, and do not jump while using it. Always keep your feet firmly planted on the foot rest while in operation. Always check the battery charge before using.

DISPOSAL OF USED BATTERY



Battery may contain hazardous substances which could endanger the environment and human health. This symbol marked on the battery and/or packaging indicates that used battery shall not be treated as municipal waste. Batteries should be disposed of at an appropriate collection point for recycling. By ensuring the used batteries are disposed of correctly, you will help preventing potential negative consequences for the environment and human health. The recycling of materials will help to conserve natural resources. For more information about recycling of used batteries, please contact your local municipality waste disposal service.

NOTICE OF COMPLIANCE

This device complies with Part 15 of the FCC Rules. Operation is subject to the following two conditions: (1) this device may not cause harmful interference, and (2) this device must accept any interference received, including interference that may cause undesired operation. Warning: Changes or modifications to this unit not expressly approved by the party responsible for compliance could void the user's authority to operate the equipment.

NOTE: This equipment has been tested and found to comply with the limits for a Class B digital device, pursuant to Part 15 of the FCC Rules. These limits are designed to provide reasonable protection against harmful interference in a residential installation. This equipment generates, uses and can radiate radio frequency energy and, if not installed and used in accordance with the instructions, may cause harmful interference to radio communications. However, there is no guarantee that interference will not occur in a particular installation. If this equipment does cause harmful interference to radio or television reception, which can be determined by turning the equipment off and on, the user is encouraged to try to correct the interference by one or more of the following measures:

- Reorient or relocate the receiving antenna.
- Increase the separation between the equipment and receiver.
- Connect the equipment into an outlet on a circuit different from that to which the receiver is connected.
- Consult the dealer or an experienced radio/TV technician for help.
- Shielded cables must be used with this unit to ensure compliance with the Class B FCC limits.

⚠ WARNING:

Failure to comply with the following instructions may result in injury to the child or others.

- Keep small parts away from children during assembly.
- Accessory must be assembled and removed by an adult.
- Frequently inspect the product for damage.

*** ADULT ASSEMBLY IS REQUIRED.**

⚠ WARNING:

To reducte the risk of injury, adult supervision is required. Never use in roadways, near motor vehicles, on or near steep inclines or steps, swimming pools or other bodies of water; always wear shoes, and never allow more than 1 rider.

⚠ WARNING:

Always observe basic precautions when using this product, including the following:

(A) Read all instructions before using the product.

(B) To reduce risk of injury, strict supervision is essential when the product is used in closer to children.

(C) Do not insert fingers or hands into the product.

(D) Do not use this product if the elastic power cable or output cable is crunched, has breaked insulation, or has any other indications of damage.

(E) For all equipment. Instructions should state: This appliance is not intended for use in ambient temperatures below 14°F (-10°C) or above an ambient temperature of 104°F (40°C).

(F) For all devices, the instructions should include the information:
The battery is designed to be charged when the ambient temperature is between 32°F (0°C) and 104°F (40°C). Never charge the battery when the ambient temperature is outside this range.

CALIFORNIA PROPOSITION 65

⚠ WARNING:

THIS PRODUCT CAN EXPOSE YOU TO CHEMICALS INCLUDING CADMIUM, WHICH IS KNOWN TO THE STATE OF CALIFORNIA TO CAUSE CANCER AND BIRTH DEFECTS OR OTHER REPRODUCTIVE HARM.
FOR MORE INFORMATION GO TO:
WWW.P65WARNINGS.CA.GOV.

GENERAL LIMITED WARRANTY

YOUR NEW JETSON PRODUCT IS WARRANTED AGAINST DEFECTS IN MATERIALS AND WORKMANSHIP AS INDICATED ON RIDEJETSON.COM/WARRANTY FOR A PERIOD OF TIME FROM THE DATE OF ORIGINAL RETAIL PURCHASE WHEN USED IN ACCORDANCE WITH JETSON'S USER MANUALS (REFER TO RIDEJETSON.COM/SUPPORT). **UNDER THIS WARRANTY, YOU WILL BE ABLE TO DIRECT YOUR CLAIMS TO JETSON EVEN IN SITUATIONS WHERE YOU PURCHASED THE JETSON PRODUCT FROM ONE OF OUR AUTHORIZED RETAILERS.** TO READ THE FULL TERMS OF OUR WARRANTY, VISIT RIDEJETSON.COM/WARRANTY.

PRODUCT REGISTRATION

REGISTER YOUR NEW JETSON TO FAST-TRACK YOU TOWARDS PERSONALIZED PRODUCT AND WARRANTY SUPPORT. MAKE YOUR MOVE AT RIDEJETSON.COM/PAGES/REGISTRATION.

WARRANTY COVERAGE & PRODUCT REGISTRATION.

To exercise your product's warranty or inquire about warranty coverage, contact us directly.

www.ridejetson.com

1. ABOUT YOUR PRODUCT.

1.1 Product Overview

1. HANDLEBAR*
   A. HANDBRAKE
   B. BELL
   C. LED SCREEN
   D. ACCELERATION THROTTLE
   E. LIGHTING BUTTON
   F. POWER/MODE BUTTON
   G. HEADLIGHT
2. FOLDING HOOK*
3. STEM
4. FOLDING LATCH
5. FRONT FORK
6. FRONT WHEEL (MOTOR WHEEL)
7. KICKSTAND
8. DECK
9. REAR FENDER
10. FOLDING HOOK CATCH
11. BATTERY CHARGING PORT WITH COVER
12. REAR/BRAKE LIGHT
13. REAR WHEEL
14. REAR DISC BRAKE
15. TIRE VALVE WITH DUST CAP
16. CHARGER
17. CHARGING CABLE

Tools, hardware, and parts included for assembly, adjustment, and maintenance:



4MM ALLEN KEY



FOLDING HOOK



TIRE VALVE STEM EXTENSION HOSE



HEX SCREWS (×5, INCLUDING 1 SPARE)

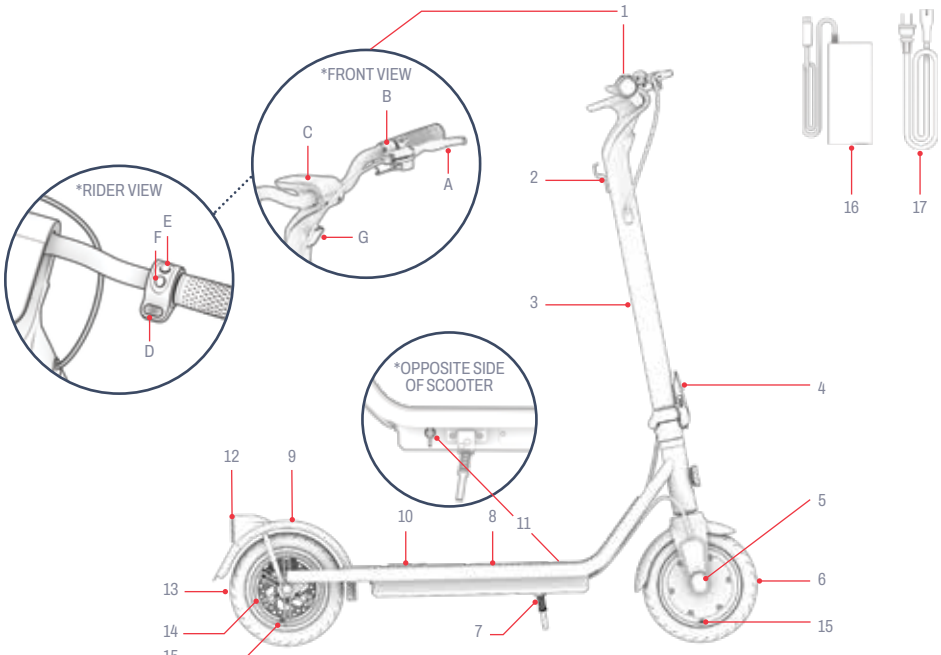

**REQUIRES ASSEMBLY*

NOTE: IMAGES MAY NOT REFLECT EXACT APPEARANCE OF ACTUAL PRODUCT.

1.2 Product Specs

- WEIGHT LIMIT: 265 LB | 120.2 KG
- MINIMUM RIDER WEIGHT: 100 LB | 45.4 KG
- PRODUCT WEIGHT: 35 LB | 15.9 KG
- RECOMMENDED AGE: 12+
- PRODUCT DIMENSIONS, UNFOLDED:
  42.1 IN (L) × 23.4 IN (W) × 45.7 IN (H) | 106.9 CM (L) × 59.4 CM (W) × 116.1 CM (H)
- PRODUCT DIMENSIONS, FOLDED:
  42.1 IN (L) × 23.4 IN (W) × 20.0 IN (H) | 106.9 CM (L) × 59.4 CM (W) × 50.8 CM (H)
- DECK SIZE: 19.0 IN (L) × 6.7 IN (W) | 48.3 CM(L) × 17.0 CM (W)
- WHEEL SIZE: 8.5 IN | 21.6 CM
- MAX SPEED: 16 MPH* | 25.7 KM/H*
- MAX RANGE: 12 MILES | 19.3 KM *, **
- BATTERY: 36 V, 7.5 AH
- BATTERY TYPE: LITHIUM-ION
- MOTOR: 350W***
- CHARGER OUTPUT: 42V 1.5A
- UL CERTIFICATION: UL 2272
- CHARGING TIME: APPROX. 6 HOURS
- MAX CLIMBING ANGLE: 10°
- RECOMMENDED TIRE PRESSURE: 50 PSI

**PRODUCT RANGE, SPEED, BATTERY LIFE, AND OTHER SPECIFICATIONS MAY VARY BASED ON RIDER AND RIDING CONDITIONS.*

***WHEN TESTED CARRYING 170 LB | 77.1 KG, IN AN AIR TEMPERATURE OF 77°F | 25°C, AND AT A SPEED OF 16 MPH | 25.7 KM/H. SEE SECTION 4.5 FOR MORE DETAILS ON CONDITIONS THAT CAN AFFECT RANGE.*

****PEAK POWER*

1.3 Online Resources

Scan for our most updated product onboarding materials and support resources.

Find this user manual online at https://cdn.shopify.com/s/files/1/2530/6734/files/ERIS-PRO_MANUAL-web_1_-1702935627292.pdf

Find our collection of user manuals at https://ridejetson.com/pages/product-manuals

2. INSTALLATION INSTRUCTIONS.

2.1 Starting Notes

- KICK OFF YOUR ADVENTURE RIGHT. PRIOR TO USE OF THIS PRODUCT, CAREFULLY READ THE ENTIRE USER MANUAL, INCLUDING SAFETY WARNINGS. MAKE SURE YOU UNDERSTAND, ACCEPT, AND ADHERE TO ALL:
  - MANUFACTURER'S RECOMMENDATIONS.
  - SAFETY INSTRUCTIONS AND WARNINGS.
  - LOCAL RIDING AND OPERATIONAL LAWS AND ORDINANCES.

- TAKE CARE WHEN UNBOXING, REMOVING ALL PACKAGING MATERIALS, AND POSITIONING THE SCOOTER FOR ASSEMBLY, AS THE HANDLEBAR WILL ONLY BE SEMI-ATTACHED.

- THE DIRECTIONS GIVEN IN THIS MANUAL—RIGHT, LEFT, FRONT/FORWARD, AND REAR/BACK—ARE ORIENTED AS THE RIDER WOULD SEE THEM WHEN STANDING ON THE SCOOTER. THE "RIGHT SIDE" OF THE SCOOTER, FOR EXAMPLE, IS THE SIDE WHERE THE RIDER'S RIGHT HAND WILL BE.

2.2 Helmet Safety

A HELMET SHOULD BE WORN BY THE RIDER AT ALL TIMES.



IMPROPER POSITIONING:
THE FOREHEAD IS EXPOSED. A FALL COULD RESULT IN SERIOUS INJURY.



PROPER POSITIONING:
THE FOREHEAD IS COVERED BY THE HELMET.

**WEAR A HELMET, APPROPRIATE CLOTHING, SHOES, AND SAFETY GEAR. AVOID CLOTHING THAT CAN GET CAUGHT INTO OR UNDER THE WHEELS. CLOSED-TOE, FLAT SHOES ARE RECOMMENDED. WEAR AN ASTM F1492 APPROVED HELMET AND PROTECTIVE GEAR TO PREVENT INJURY IN THE EVENT OF AN ACCIDENT.*

2.3 Folding & Unfolding the Scooter

WHEN TO UNFOLD: FOR RIDING AND ASSEMBLY
WHEN TO FOLD: FOR STORAGE AND TRANSPORT

IMPORTANT: DO NOT LIFT THE SCOOTER BY THE HANDLEBAR. TO TRANSPORT IT, SECURE IT IN THE FOLDED POSITION AND CARRY IT BY THE STEM.

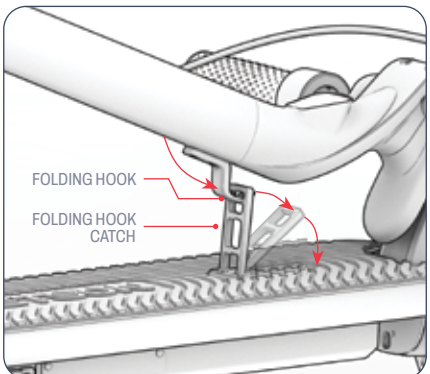

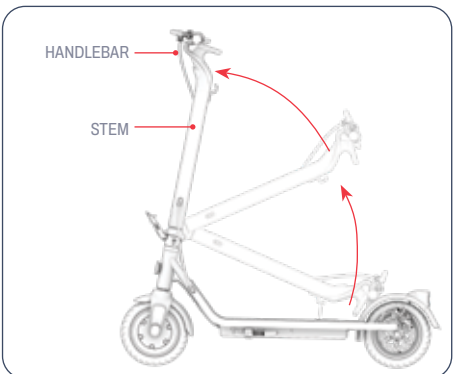

Unfolding

1. PUSH THE FOLDING HOOK CATCH TOWARDS THE BACK OF THE SCOOTER TO RELEASE THE FOLDING HOOK.

NOTE: STEP 1 NOT NECESSARY OUT OF THE BOX WHEN FOLDING HOOK IS NOT YET ATTACHED.

2. RAISE THE HANDLEBAR TOWARDS THE FRONT OF THE SCOOTER UNTIL THE STEM IS FULLY UPRIGHT.

IMPORTANT: WHEN UNFOLDING FOR THE FIRST TIME, CAREFULLY GUIDE THE SEMI-ATTACHED HANDLEBAR UP WITH THE STEM.

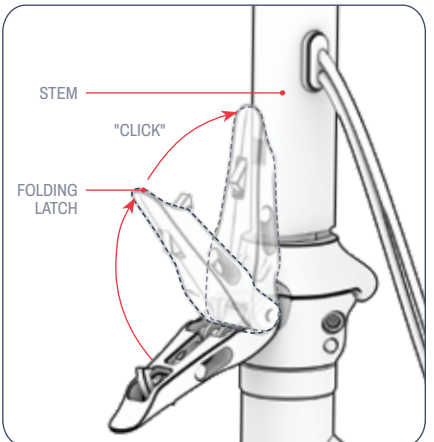

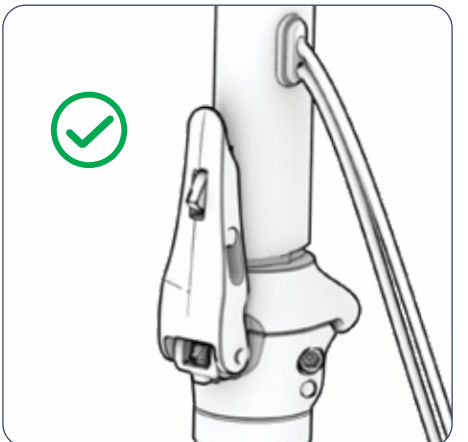

3. FORCEFULLY PUSH THE FOLDING LATCH AGAINST THE STEM UNTIL IT CLICKS CLOSED.

4. CHECK THAT THE FOLDING LATCH IS SECURELY CLOSED AND THE STEM IS SECURE IN THE VERTICAL POSITION.

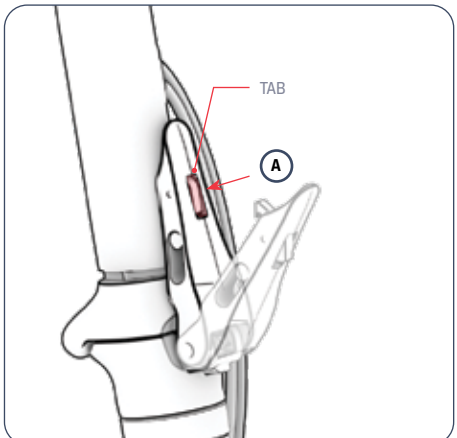

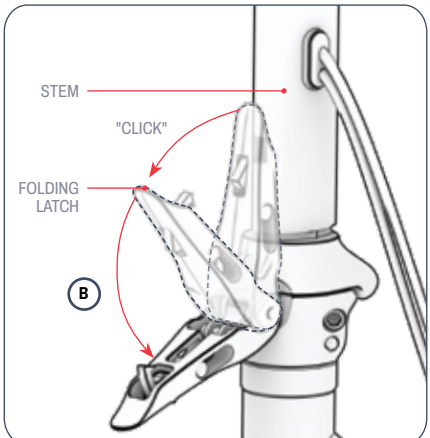

Folding

1. PUSH THE TAB ON THE FOLDING LATCH IN (A), THEN PULL THE LATCH OPEN AND AWAY FROM THE STEM (B).

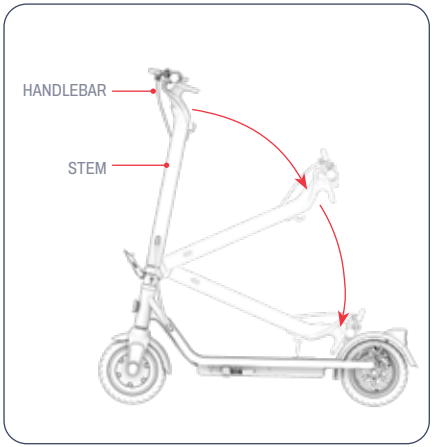

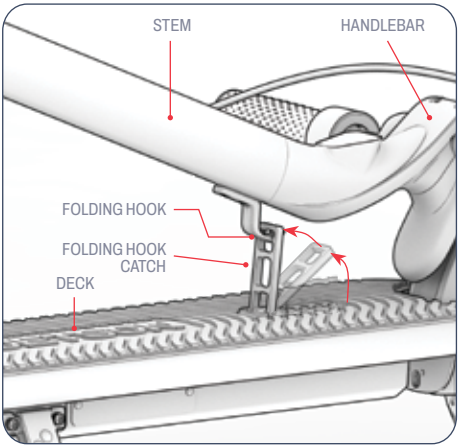

2. LOWER THE STEM DOWN OVER THE DECK.

3. POSITION THE STEM OVER THE DECK SUCH THAT THE FOLDING HOOK IS ABOVE THE FOLDING HOOK CATCH.
4. LIFT THE FOLDING CATCH OUT FROM THE DECK AND HOLD IT VERTICAL. SLIDE THE TOP HOLE IN THE FOLDING CATCH AROUND THE FOLDING HOOK.
5. CHECK THAT THE SCOOTER IS SECURE IN THE FOLDED POSITION.

2.4 Assembling the Handlebar

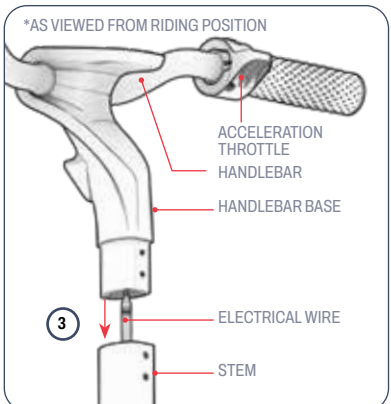

1. PROP THE UNFOLDED SCOOTER UP ON ITS KICKSTAND. (SEE SECTION 3.10)
2. HOLD THE SEMI-ATTACHED HANDLEBAR OVER THE STEM SO THAT THE HANDBRAKE IS ON THE LEFT SIDE OF THE SCOOTER AND THE ACCELERATION THUMB THROTTLE IS ON THE RIGHT AS VIEWED FROM THE RIDING POSITION.
3. CAREFULLY TUCK THE WIRE COMING OUT OF THE BOTTOM OF THE HANDLEBAR INTO THE TOP OF THE STEM WHILE LOWERING THE HANDLEBAR BASE DOWN INTO THE STEM.

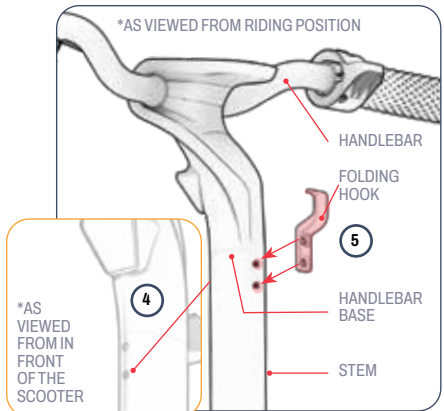

4. IF NECESSARY, ROTATE AND ADJUST THE HANDLEBAR SLIGHTLY UNTIL THE 4 HOLES IN THE HANDLEBAR BASE ARE ALIGNED WITH THE 4 HOLES IN THE STEM—2 ON THE FRONT SIDE OF THE SCOOTER AND 2 FACING THE RIDER.
5. ON THE SIDE OF THE STEM FACING THE RIDER, POSITION THE FOLDING HOOK AGAINST THE STEM SUCH THAT THE FOLLOWING CONDITIONS ARE MET:
   - THE 2 HOLES IN THE HOOK BRACKET ARE ALIGNED WITH THE HOLES IN THE SCOOTER STEM.
   - THE FOLDING HOOK CURVES OUT AND UP FROM THE STEM.

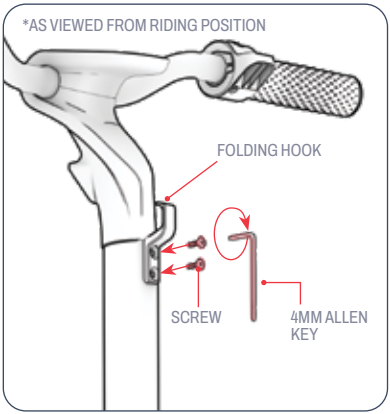

6. INSERT 1 SCREW INTO EACH SET OF ALIGNED HOLES BY TURNING IT CLOCKWISE INTO THE HOLE. (2 TOTAL)
7. TIGHTEN BOTH SCREWS BY TURNING THEM CLOCKWISE WITH THE ALLEN KEY.

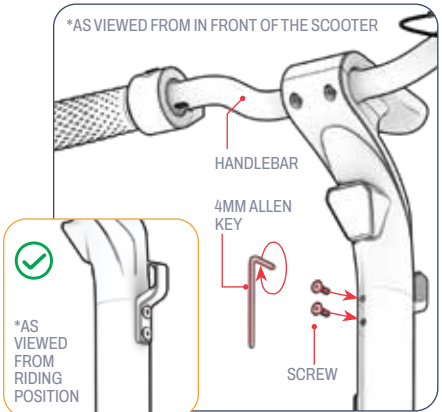

8. ON THE FRONT SIDE OF THE STEM, INSERT 1 SCREW INTO EACH SET OF ALIGNED HOLES BY TURNING IT CLOCKWISE INTO THE HOLE. (2 TOTAL)
9. TIGHTEN BOTH SCREWS BY TURNING THEM CLOCKWISE WITH THE ALLEN KEY.
10. CHECK THAT THE HANDLEBAR AND HOOK ARE SECURE ON THE STEM.

2.5 Tire Inflation & Pressure

BEFORE YOUR FIRST RIDE, YOU WILL NEED TO ADD AIR TO THE TIRES TO BRING THEM TO WITHIN THE RECOMMENDED PRESSURE OF **50 PSI** (POUNDS PER SQUARE INCH). USE A GAUGE TO CHECK THAT THE TIRE PRESSURE FALLS WITHIN THIS RANGE PRIOR TO EVERY RIDE.

TO ADD AIR:

1. REMOVE THE DUST CAP FROM THE TIRE VALVE ON ONE WHEEL BY TWISTING IT COUNTERCLOCKWISE. SET THE CAP ASIDE.
2. TWIST THE WIDE END OF THE TIRE VALVE STEM EXTENSION HOSE CLOCKWISE ONTO THE TIRE VALVE.
3. FOLLOW THE MANUFACTURER'S INSTRUCTIONS ON YOUR AIR PUMP TO ATTACH THE AIR PUMP TO THE LOOSE END OF THE EXTENSION HOSE AND INSERT AIR INTO THE TIRE. CHECK PERIODICALLY WITH A GAUGE AND CONTINUE ADDING AIR UNTIL THE TIRE PRESSURE REACHES **50 PSI**.
4. REMOVE THE AIR PUMP FROM THE HOSE, THEN REMOVE THE HOSE FROM THE TIRE VALVE BY TWISTING IT OFF COUNTERCLOCKWISE.
5. REPLACE THE DUST CAP BY TWISTING IT CLOCKWISE ONTO THE VALVE.
6. REPEAT WITH THE OTHER TIRE.

⚠ **IMPORTANT:** Only use a manual air pump to inflate the tires on your e-bike. Never use an air compressor; doing so may cause the tire tubes to pop.

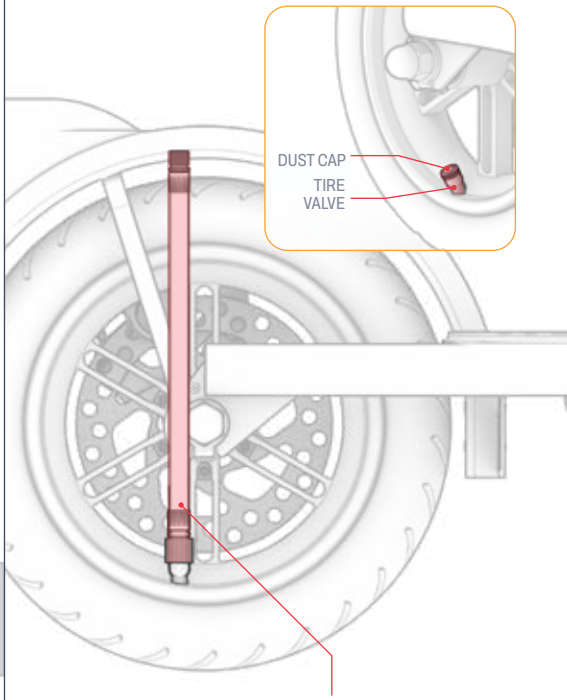

2.6 Charging the Battery

1. CONNECT THE CHARGING CABLE WITH THE CHARGER.
2. PULL OPEN THE CHARGING PORT COVER ON YOUR SCOOTER.
3. PLUG THE CHARGING CABLE INTO THE WALL, AND THEN PLUG THE CHARGER CORD INTO THE CHARGING PORT ON YOUR PRODUCT.
4. WHEN THE INDICATOR LIGHT ON THE CHARGER CHANGES FROM RED TO GREEN, YOUR BATTERY HAS REACHED FULL CHARGE. REMOVE THE CHARGER CORD FROM THE CHARGING PORT AND UNPLUG THE CABLE FROM THE WALL OUTLET.
5. CLOSE THE CHARGING PORT COVER.

NOTE: It can take approximately 6 hours to bring the battery to full charge. Fully charge the battery prior to first use.

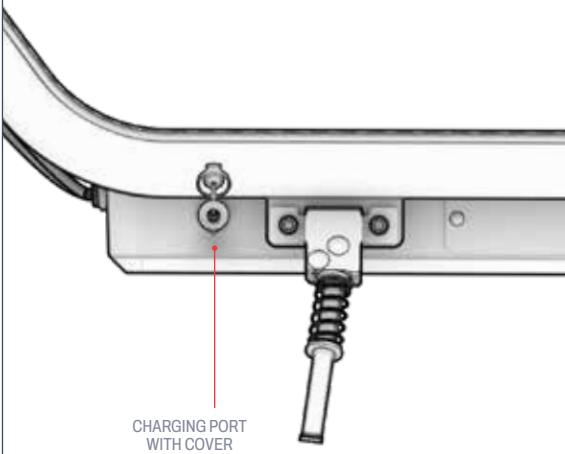

CHARGING INDICATOR LIGHT ON THE CHARGER:	RED ILLUMINATION CHARGING	GREEN ILLUMINATION CHARGING COMPLETE

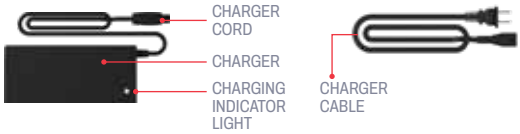

Important Charging Notes

- ALWAYS KEEP THE CHARGING PORT CLOSED WHEN NOT ACTIVELY CHARGING THE BATTERY.
- NEVER TURN ON THE PRODUCT WHILE IT IS CHARGING.
- DO NOT USE RELOCATABLE POWER TAPS.
- FOR BEST BATTERY HEALTH, CHARGE THE BATTERY FULLY DURING EACH CHARGING SESSION—ABOUT 6 HOURS.
- NEVER LEAVE YOUR PRODUCT CHARGING OVERNIGHT OR FOR EXTENDED PERIODS OF TIME.
- DO NOT ATTEMPT TO REMOVE OR DISASSEMBLE THE BATTERY.
- CHARGING AMBIENT TEMPERATURE RANGE: 32°F (0°C) - 104°F (40°C)
- OPERATING AMBIENT TEMPERATURE RANGE: 14°F(-10°C)-104°F(40°C)
- ALWAYS KEEP THE CHARGING PORT COVER CLOSED WHEN NOT ACTIVELY CHARGING THE PRODUCT.
- DO NOT USE THIS PRODUCT IF THE FLEXIBLE POWER CORD OR OUTPUT CABLE IS FRAYED, HAS BROKEN INSULATION , OR ANY OTHER SIGNS OF DAMAGE.
- CHECK THAT THE CHARGER MODEL NUMBER ON THE CHARGER LABEL MATCHES THE CHARGER MODEL NUMBER LISTED ABOVE.
- CHECK THAT THE CHARGER LABEL IDENTIFIES THE CHARGER AS COMPATIBLE WITH YOUR JETSON MODEL. YOU CAN FIND YOUR JETSON MODEL'S NAME AND SKU ON A LABEL ADHERED TO THE TOP, SIDE, OR UNDERSIDE OF THE PRODUCT'S FRAME OR STANDING DECK.

IMPORTANT:

ONLY USE THE INCLUDED CHARGER OR ONE OBTAINED DIRECTLY THROUGH JETSON LABELED WITH JY-420150 MADE BY GUANGZHOU JI YIN POWER ELECTRONICS CO., LTD (JETSON MODEL NO. PJERSP-CH).

⚠ FAILURE TO USE CORRECT CHARGER CAN RESULT IN FIRE AND EXPLOSION.



THIS IS AN EXAMPLE OF THE MARKING YOUR CHARGER WILL HAVE.

3. FEATURES & FUNCTIONS.

3.1 Powering On & Off

TO POWER ON:
PRESS AND HOLD THE POWER/MODE BUTTON FOR 1 SECOND.
TO POWER OFF:
PRESS AND HOLD THE POWER/MODE BUTTON FOR 3 SECONDS.

- TO PRESERVE BATTERY POWER, YOUR SCOOTER HAS AN AUTO-OFF FEATURE AND WILL AUTOMATICALLY POWER OFF AFTER 10 MINUTES WITHOUT USE.
- ALWAYS REMEMBER TO POWER YOUR SCOOTER OFF WHEN MAKING A PIT STOP OR PUTTING IT AWAY FOR THE NIGHT.

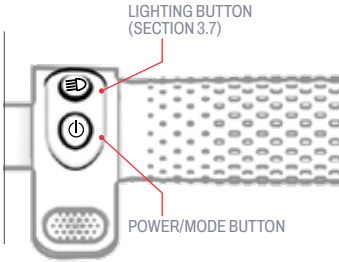

3.2 Understanding the LED Screen

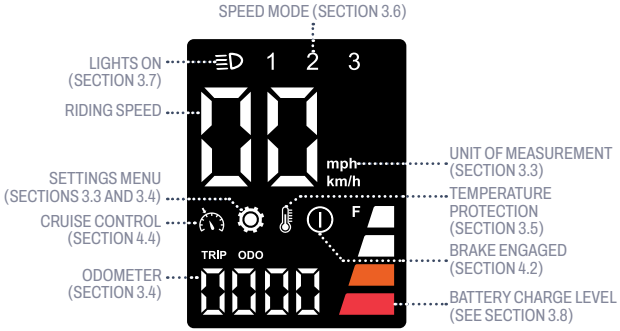

3.3 Changing the Unit of Measurement

TO CHANGE THE UNIT OF MEASUREMENT FROM MILES TO KILOMETERS:

1. PRESS AND HOLD THE LIGHTING BUTTON FOR 3 SECONDS TO ENTER THE SETTINGS SECTION OF THE LED SCREEN.
2. QUICK-PRESS THE POWER/MODE BUTTON UNTIL "P0" DISPLAYS ON THE SCREEN.
3. QUICK-PRESS THE LIGHTING BUTTON TO TOGGLE BETWEEN "KM/H" (FOR KILOMETERS) AND "MPH" (FOR MILES) UNTIL YOU SETTLE ON YOUR PREFERRED UNIT OF MEASUREMENT.
4. QUICK-PRESS THE POWER/MODE BUTTON ONCE TO SAVE YOUR SELECTION AND EXIT THE SETTINGS MENU. AFTER A FEW SECONDS, THE SCREEN WILL AUTOMATICALLY EXIT THE SETTINGS SECTION AND RETURN TO THE MAIN DISPLAY.

3.4 Using the Odometer

TO CHANGE THE DISPLAY FROM THE ODOMETER ("ODO"; TOTAL DISTANCE COVERED ON THIS SCOOTER) AND THE TRIP ODOMETER ("TRIP"; DISTANCE COVERED SINCE POWERING ON):

1. PRESS AND HOLD THE LIGHTING BUTTON FOR 3 SECONDS TO ENTER THE SETTINGS SECTION OF THE LED SCREEN.
2. QUICK-PRESS THE POWER/MODE BUTTON UNTIL "P1" DISPLAYS ON THE SCREEN.
3. QUICK-PRESS THE LIGHTING BUTTON TO TOGGLE BETWEEN "TRIP" AND "ODO" UNTIL YOU SETTLE ON YOUR PREFERRED ODOMETER DISPLAY.
4. QUICK-PRESS THE POWER/MODE BUTTON ONCE TO SAVE YOUR SELECTION AND EXIT THE SETTINGS MENU. AFTER A FEW SECONDS, THE SCREEN WILL AUTOMATICALLY EXIT THE SETTINGS SECTION AND RETURN TO THE MAIN DISPLAY.

3.5 Understanding Warning Alerts



ERROR ALERTS:
IF AN ERROR ALERT ("E0" TO "E9") DISPLAYS ON YOUR SCREEN, CONTACT THE JETSON CARE TEAM BEFORE RIDING AGAIN.



TEMPERATURE PROTECTION WARNING:
THIS ICON WILL APPEAR ON YOUR LED SCREEN IF THE SCOOTER AND MOTOR HAVE EXCEEDED STANDARD OPERATING TEMPERATURE LIMITATIONS. WHEN THE TEMPERATURE PROTECTION WARNING APPEARS, POWER OFF YOUR SCOOTER. DO NOT RIDE UNTIL THE WARNING ICON DISAPPEARS—ABOUT 10 MINUTES.

3.6 Using Speed Modes

- THERE ARE 3 SPEED MODES, EACH OF WHICH ALLOWS YOU TO RIDE A DIFFERENT MAXIMUM SPEED.
- WITH THE SCOOTER POWERED ON, QUICK-PRESS THE POWER/ MODE BUTTON TO CHANGE SPEED MODES.

LEVEL DISPLAYED ON LED SCREEN	SPEED MODE	MAXIMUM SPEED
1	Pedestrian Mode (Slow)	4 MPH 6.4 KM/H
2	Comfort Mode (Middle)	11 MPH 17.7 KM/H
3	Sport Mode (Fast)	16 MPH 25.7 KM/H

3.7 Using the Lights

The Headlight And Rear Light

IF RIDING IN LOW LIGHT CONDITIONS, TURN ON THE LIGHTS SO YOU CAN BETTER SEE THE ROAD AHEAD AND ONCOMING RIDERS CAN BETTER SEE YOU.

TO TURN THE LIGHTS ON OR OFF:
QUICK-PRESS THE LIGHTING BUTTON.

Brake Lighting

THE REAR LIGHT WILL FLASH WHENEVER THE HANDBRAKE IS ENGAGED, WITH OR WITHOUT THE LIGHTS POWERED ON.

3.8 Checking Battery Charge Level

YOU CAN KEEP TABS ON YOUR BATTERY'S CHARGE LEVEL BY LOOKING AT THE BATTERY CHARGE LEVEL ICON ON THE LED SCREEN.

BATTERY INDICATOR LIGHTS	APPROXIMATE REMAINING CHARGE PERCENTAGE*
	76% - 100%
	51% - 75%
	26% - 50%
	<25% Charge your Jetson NOW!

IMPORTANT: WHEN THE BATTERY CHARGE DEPLETES TO 0%, THE SCOOTER WILL POWER OFF. CHARGE THE SCOOTER TO FULL POWER (SECTION 2.6) PRIOR TO YOUR NEXT RIDE.

**APPROXIMATION ONLY. MAY VARY BASED ON USE.*

3.9 Using the Bell

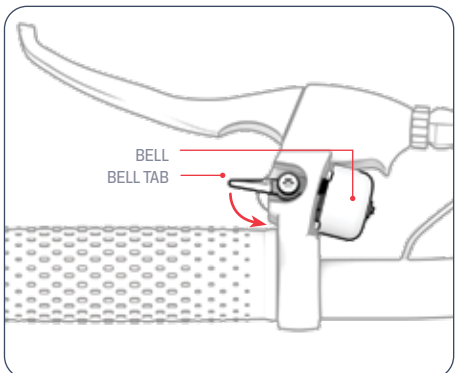

USE THE BELL AS AN ALERT TO OTHER RIDERS AND PEDESTRIANS.

TO SOUND THE BELL: FLICK THE BELL TAB TOWARDS YOU AND RELEASE IT QUICKLY.

3.10 Using the Kickstand

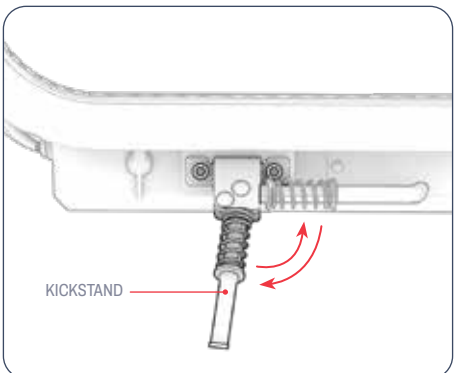

TO USE THE KICKSTAND: PIVOT IT DOWN AND GENTLY TILT YOUR SCOOTER ONTO IT TO STAND.
TO RAISE THE KICKSTAND: PIVOT IT BACK UP.

⚠ **IMPORTANT:** ALWAYS RAISE THE KICKSTAND BEFORE RIDING.

4. OPERATING INSTRUCTIONS.

4.1 Pre-Ride Safety Checks

CONDUCT THESE IMPORTANT SAFETY CHECKS BEFORE EVERY JOURNEY:

Brake

- MAKE SURE THE BRAKE WORKS PROPERLY SUCH THAT THE HANDBRAKE LEVER IS SECURED TO THE HANDLEBAR AND LUBRICATED SO IT COMPRESSES EASILY.
- THE BRAKE PADS ON THE DISC BRAKE CALIPER ARE NOT WORN AND ARE CENTERED AND ALIGNED WITH THE DISC.

Frame

- CHECK THAT THE SCOOTER FRAME IS NOT DAMAGED, BENT, OR BROKEN.
- CHECK THAT THE STEM IS SECURED BY THE FOLDING LATCH.

Steering

- CHECK THAT THE HANDLEBAR IS SECURED IN POSITION BY THE HANDLEBAR HARDWARE.
- CHECK THAT THE WHEEL AND HANDLEBAR TURN IN ALIGNMENT.

Wheels

- MAKE SURE THAT THE TIRES ARE INFLATED TO WITHIN THE RECOMMENDED PRESSURE OF **50 PSI**.
- CHECK THAT TIRES DO NOT SHOW SIGNS OF EXCESSIVE WEAR OR ARE DAMAGED.
- CHECK THE WHEEL RIMS ARE NOT DAMAGED OR BENT.

4.2 Using the Brake

SQUEEZE THE HANDBRAKE GENTLY TO SLOW DOWN. SQUEEZE MORE FORCEFULLY TO COME TO A COMPLETE STOP. TO AVOID ABRUPT MOVEMENTS, TRY TO SQUEEZE THE HANDBRAKE GRADUALLY.

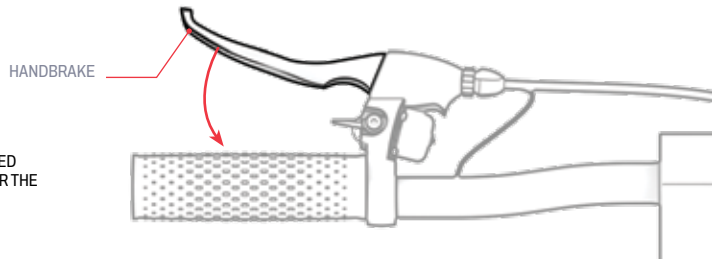

THIS ICON WILL APPEAR ON THE LED SCREEN (SECTION 3.2) WHENEVER THE BRAKE IS ENGAGED.

4.3 Riding the Scooter

IMPORTANT: THIS SCOOTER'S MOTOR REQUIRES KICK-MOTION ACTIVATION TO START.

1. PLACE 1 FOOT AT THE FRONT OF THE DECK FACING FORWARD. PROPEL THE SCOOTER FORWARD BY PUSHING OFF THE GROUND 2 TIMES IN A ROW WITH YOUR OTHER FOOT.
2. PLACE YOUR KICKING FOOT AT THE BACK OF THE DECK, TURNED OUTWARD AT A 70 - 90° ANGLE FOR STABILITY.
3. GRADUALLY PUSH DOWN ON THE THUMB THROTTLE TO ACCELERATE AND THEN MAINTAIN YOUR SPEED.

IMPORTANT: TO AVOID SUDDEN BURSTS OF SPEED, ALWAYS PUSH DOWN ON THE THROTTLE GENTLY.

TO MAKE TURNS:
ROTATE THE HANDLEBAR TO THE LEFT OR RIGHT.

4.4 Using Cruise Control

CRUISE CONTROL LOCKS THE SCOOTER IN AT A CERTAIN PACE. ONCE YOU ACTIVATE CRUISE CONTROL, THE MOTOR WILL DO THE WORK TO KEEP THE PACE—NO THROTTLE REQUIRED.

TO ACTIVATE CRUISE CONTROL WHILE RIDING:

1. USE THE ACCELERATION THROTTLE TO REACH AND MAINTAIN YOUR DESIRED SPEED FOR 8 SECONDS.
2. WHEN YOU HEAR A BEEP, CRUISE CONTROL IS ON.
3. LET GO OF THE THROTTLE AND ENJOY THE RIDE.

THIS ICON WILL APPEAL ON THE LED SCREEN (SECTION 3.2) WHENEVER CRUISE CONTROL IS ACTIVATED.

TO DEACTIVATE CRUISE CONTROL AFTER IT HAS ENGAGED:
GENTLY APPLY THE BRAKE OR PUSH DOWN ON THE THROTTLE.

TO TURN OFF CRUISE CONTROL FUNCTIONALITY:
IF YOU DO NOT WANT CRUISE CONTROL TO KICK IN AND INSTEAD PREFER TO HAVE TOTAL THROTTLE CONTROL WHILE RIDING, YOU CAN TURN CRUISE CONTROL OFF IN THE SETTINGS MENU.

1. PRESS AND HOLD THE LIGHTING BUTTON FOR 3 SECONDS TO ENTER THE SETTINGS SECTION OF THE LED SCREEN.
2. QUICK-PRESS THE POWER/MODE BUTTON UNTIL YOU SEE AN "R" ON THE SCREEN.
3. QUICK-PRESS THE LIGHTING BUTTON TO TOGGLE BETWEEN "R0" (FOR "CRUISE CONTROL NOT USABLE") AND "R1" (FOR "CRUISE CONTROL USABLE"). WHEN SET TO "USABLE," THE CRUISE CONTROL ICON WILL ALSO APPEAR ON THE LED SCREEN.
4. QUICK-PRESS THE POWER/MODE BUTTON ONCE TO SAVE YOUR SELECTION AND EXIT THE SETTINGS MENU. AFTER A FEW SECONDS THE SCREEN WILL AUTOMATICALLY EXIT THE SETTINGS SECTION AND RETURN TO THE MAIN MENU.

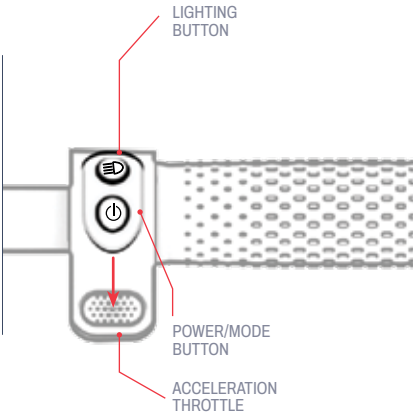

4.5 Maximizing Speed & Riding Range

IN IDEAL CONDITIONS, THE MAXIMUM MILEAGE THAT CAN BE ACHIEVED PER FULLY CHARGED BATTERY IS 12 MILES (30.6 KM). THE MAXIMUM SPEED IS 16.0 MPH (25.7 KM/H). THE HARDER THE MOTOR NEEDS TO WORK, THE FASTER YOUR BATTERY WILL DRAIN. THE FOLLOWING FACTORS WILL ALSO AFFECT SPEED AND RIDING RANGE.

Riding Surface

TRAVELING OVER A ROUGH SURFACE REQUIRES MOTOR POWER THAN RIDING ON A SMOOTH ONE.

Carrying Weight

- MORE WEIGHT (RIDER PLUS CARGO) DECREASES ACHIEVABLE RANGE.
- MAXIMUM RANGE AND SPEED CAN BE ACHIEVED WITH CARRYING WEIGHT OF 265 LB (120.2 KG) OR LESS.

Riding Style

- FREQUENT STARTING AND STOPPING WILL REDUCE RIDING RANGE.
- USING YOUR OWN EFFORT TO PEDAL WILL EASE THE DEMAND ON THE MOTOR AND INCREASE YOUR RIDING RANGE.

Air Temperature

THE IDEAL TEMPERATURE FOR RIDING AND STORING THE E-BIKE IS BETWEEN 50°F - 95°F (10°C - 35°C).

Incline

THE MOTOR HAS TO WORK HARDER TRAVELING UPHILL THAN ON FLAT STRETCHES OR DOWNHILL.

Battery Maintenance

TIMELY BATTERY CHARGING AFTER EVERY RIDE HELPS MAINTAIN BATTERY CAPACITY AND STRENGTH.

USER MAINTENANCE INSTRUCTIONS.

Take good care of your Jetson to keep it riding smoothly and safely. Here's how:

Handling Your Jetson

- AVOID EXPOSING YOUR E-BIKE TO SEVERE VIBRATION OR INTENSE PHYSICAL IMPACT.
- NEVER DISASSEMBLE THE BATTERY.
- KEEP YOUR E-BIKE AWAY FROM WATER AND MOISTURE.
- RIDE ON SMOOTH, FLAT SURFACES TO AVOID BREAKAGE.
- NEVER CARRY YOUR E-BIKE BY THE WHEELS, SEAT, AND/OR HANDLEBAR.
- TAKE CARE NOT TO PULL OR SNAG THE WIRING CONNECTING THE MOTOR WITH THE HANDLEBAR COMPONENTS.

Storage Instructions

- FULLY CHARGE THE BATTERY BEFORE STORING THE PRODUCT FOR EXTENDED PERIODS OF TIME.
- WHEN IN STORAGE FOR EXTENDED PERIODS OF TIME, FULLY CHARGE THE BATTERY ONCE A MONTH.
- COVER THE PRODUCT TO PROTECT IT AGAINST DUST.
- STORE THE PRODUCT INDOORS AND IN A DRY PLACE AT A TEMPERATURE BETWEEN 50°F - 95°F (10°C - 35°C).

Cleaning Your Jetson

- SEAT AND FRAME - WIPE WITH A DAMP DUST-FREE CLOTH OR ONE DIPPED IN RUBBING ALCOHOL. FOLLOW WITH A DRY DUST-FREE CLOTH.
- HANDLEBAR - WIPE DOWN WITH MILD SOAP USING A DAMP DUST-FREE CLOTH. REMOVE EXCESS SOAP WITH A SEPARATE DAMP CLOTH.
- WHEEL COMPONENTS - WIPE WITH A DAMP DUST-FREE CLOTH.
- TIRES - WIPE WITH A DAMP DUST-FREE CLOTH. A TIRE FINISHER OR CLEANER CAN ALSO BE USED.

⚠ **WARNING:** Do not spray or apply water directly onto to the product. Water can cause damage to the wiring, battery compartment, and lights, as well as deterioration of the frame—all of which could cause a malfunction that puts rider safety at risk.

⚠ Battery Precautions

YOUR PRODUCT HAS A LITHIUM-ION BATTERY. TAKE CARE WHEN HANDLING.

- KEEP PRODUCT AWAY FROM FIRE AND EXCESSIVE HEAT.
- AVOID INTENSE PHYSICAL SHOCK, SEVERE VIBRATION, OR IMPACT.
- PROTECT PRODUCT FROM WATER OR MOISTURE.
- DO NOT PLACE OR STORE PRODUCT IN A PILE ON TOP OF OR UNDERNEATH OTHER OBJECTS.
- DO NOT DISASSEMBLE THE PRODUCT OR ITS BATTERY.
- DO NOT DISPOSE OF PRODUCT WITH EVERYDAY TRASH. BRING PRODUCT TO A DEDICATED E-WASTE FACILITY OR BATTERY RECYCLING CENTER. FOR MORE INFORMATION ON DISPOSAL SITES NEAR YOU, CONTACT YOUR LOCAL MUNICIPALITY OR WASTE HAULER.
- SHOULD THE PRODUCT'S BATTERY FEEL HOT OR EXHIBIT SIGNS OF OVERHEATING, EMIT AN ODOR OR UNUSUAL SOUND, LEAK FLUID OR GAS, OR CHANGE IN SHAPE OR COLOR, IMMEDIATELY:
  1. IF IN USE, STOP USING THE PRODUCT IMMEDIATELY. REMOVE THE CHARGING CABLE FROM THE PRODUCT IF IT IS PLUGGED IN.
  2. DISCONTINUE USE OF THE PRODUCT.
  3. IF SAFE TO DO SO, MOVE THE PRODUCT INTO A CLEAR SPACE AND AWAY FROM ANYTHING FLAMMABLE.
  4. CALL YOUR LOCAL EMERGENCY SERVICES FOR ASSISTANCE.
  5. THOROUGHLY WASH EYES OR AREAS OF SKIN THAT HAVE COME IN CONTACT WITH LEAKING BATTERY ELECTROLYTE FLUID WITH CLEAN RUNNING WATER AND SEEK ADDITIONAL MEDICAL ATTENTION.
- IF THERE ARE ANY ISSUES WITH THE BATTERY, CONTACT THE JETSON CARE TEAM.

CONNECT WITH US.

RIDEJETSON.COM/SUPPORT
RIDEJETSON.COM/CHAT

1-844-585-7462

Be sure to follow @ridejetson on social media to learn about fantastic offers, giveaways, and all the latest Jetson news.

LOVING YOUR RIDE?

Leave a review at
ridejetson.com/reviews.
We can't wait to hear from you!
#MakeMoves




JETSON

UNA GUÍA PARA TU VIAJE.

IMPORTANTE:
Lea atentamente y conserve para futuras referencias.

JETSON

ERIS PRO
Patinete eléctrico.

MODELO SKU(S): JERSP-BLG

NUESTROS DOS PRIMEROS NORMAS DE CONDUCCION:

CUÍDATE.
¡QUE TE DIVIERTAS!

FABRICADO EN SHENZHEN, CHINA
IMPORTADO POR TRURIDE TECH LLC.
PO BOX 461, JERSEY CITY, NJ 07302-9998

CÓDIGO DE FECHA: 06/2025
EDICIÓN DEL DOCUMENTO: V3.0
FABRICADO EN CHINA

2025, TRURIDE TECH. TODOS LOS DERECHOS RESERVADOS. FABRICADO PARA TRURIDE TECH LLC.
JETSON® ES UNA MARCA REGISTRADA UTILIZADA BAJO LICENCIA DE JETSTREAM BRANDS LLC.
NINGUNA PARTE DE ESTE DOCUMENTO, INCLUYENDO FORMA, GRÁFICOS Y DISEÑO, PUEDE SER REPRODUCIDA O TRANSMITIDA EN CUALQUIER FORMA O POR CUALQUIER MEDIO.

Contenido

Advertencias de seguridad 4

Cobertura de la garantía y registro del producto 7

1. Acerca de su producto

1.1 Descripción general del producto 8

1.2 Especificaciones del producto 10

1.3 Recursos en línea 11

2. Instrucciones de instalación

2.1 Notas de inicio 12

2.2 Seguridad del casco 12

2.3 Cómo plegar y desplegar el Patinete 13

2.4 Montaje del manillar 17

2.5 Inflado y presión de los neumáticos 19

2.6 Cargar la batería 20

3. Características y funciones

3.1 Encendido y apagado 22

3.2 Comprender la pantalla LED 22

3.3 Cambio de unidad de medida 23

3.4 Utilización del cuentakilómetros 23

3.5 Comprender las alertas de advertencia 23

3.6 Uso de los modos de velocidad 24

3.7 Utilización de las luces 24

3.8 Comprobación del nivel de carga de la batería 24

3.9 Utilización de la campana 25

3.10 Utilización del caballete 25

4. Instrucciones de uso

4.1 Comprobaciones de seguridad previas a la conducción 26

4.2 Utilización del freno 27

4.3 Conducción del Patinete 27

4.4 Utilizar el control de crucero 28

4.5 Maximizar la velocidad y la autonomía 29

Instrucciones de mantenimiento para el usuario 30

Conéctese con nosotros 32

ADVERTENCIAS DE SEGURIDAD.

CONSERVE ESTAS INSTRUCCIONES.

INSTRUCCIONES SOBRE EL RIESGO DE INCENDIO O LESIONES A LAS PERSONAS E INSTRUCCIONES DE SEGURIDAD IMPORTANTES

- Antes de utilizarlo, lea atentamente el manual de usuario y las advertencias de seguridad, y asegúrese de que comprende y acepta todas las instrucciones de seguridad. El usuario será responsable de cualquier pérdida o daño causado por un uso inadecuado.
- **Si no se utiliza el cargador correcto, pueden producirse incendios y explosiones, con los consiguientes daños materiales, lesiones e incluso la muerte.**
- Antes de cada ciclo de funcionamiento, el operador deberá realizar las comprobaciones previas al funcionamiento especificadas por el fabricante: Que todos los protectores y almohadillas suministrados originalmente por el fabricante están en su lugar y en condiciones de servicio; Que el sistema de frenado funciona correctamente; Que todos y cada uno de los protectores de eje, protectores de cadena u otras cubiertas o protectores suministrados por el fabricante están en su lugar y en condiciones de servicio; Que los neumáticos están en buenas condiciones, inflados correctamente y tienen suficiente banda de rodadura restante; El área en la que se va a operar el producto debe ser segura y adecuada para una operación segura.
- Los componentes se mantendrán y repararán de acuerdo con las especificaciones del fabricante y utilizando únicamente las piezas de repuesto autorizadas por el fabricante, y la instalación será realizada por distribuidores u otras personas cualificadas.
- Advertencia contra la recarga de pilas no recargables.
- No permita que manos, pies, cabello, partes del cuerpo, ropa o artículos similares entren en contacto con piezas móviles, ruedas o tren de transmisión, mientras el motor esté en marcha.
- Este producto no debe ser utilizado por niños o personas con capacidades físicas, sensoriales o mentales reducidas, o con falta de experiencia y conocimientos, a menos que hayan recibido supervisión o instrucción (IEC 60335-1/A2:2006).
- Los niños sin supervisión no deben jugar con el producto (IEC 60335-1/A2:2006).
- Se requiere la supervisión de un adulto.
- Las unidades no se utilizarán para realizar carreras, acrobacias u otras maniobras que puedan causar la pérdida de control o provocar acciones o reacciones incontroladas del operador/pasajero.
- No utilizar nunca cerca de vehículos de motor.
- Evite los baches pronunciados, las rejillas de desagüe y los cambios bruscos de superficie. El patinete puede pararse repentinamente.
- Evite las calles y superficies con agua, arena, gravilla, suciedad, hojas y otros residuos. El tiempo húmedo dificulta la tracción, el frenado y la visibilidad.
- Evite circular cerca de gases, vapores, líquidos o polvos inflamables que puedan provocar un incendio.
- Los operadores deberán seguir todas las recomendaciones e instrucciones del fabricante, así como cumplir todas las leyes y ordenanzas: Las unidades sin faros se operarán únicamente con condiciones de visibilidad adecuadas a la luz del día, y; Se animará a los propietarios a resaltar (para mayor visibilidad) utilizando iluminación, reflectores y, en el caso de unidades de baja altura, banderas de señalización en postes flexibles.
- Se advertirá a las personas con las siguientes condiciones que no operen: Las personas con afecciones cardíacas; las mujeres embarazadas; las personas con dolencias en la cabeza, la espalda o el cuello, o con cirugías previas en esas zonas del cuerpo; y las personas con cualquier afección mental o física que pueda

hacerlas susceptibles de sufrir lesiones o mermar su destreza física o sus capacidades mentales para reconocer, comprender y ejecutar todas las instrucciones de seguridad y para poder asumir los peligros inherentes al uso de la unidad.

- No conduzca de noche.
- No conduzca si ha bebido o tomado medicamentos.
- No lleves objetos mientras conduces.
- No utilice nunca el producto descalzo.
- Lleve siempre zapatos y los cordones atados.
- Asegúrese de que sus pies estén siempre bien apoyados en la cubierta.
- Los operadores utilizarán siempre ropa de protección adecuada, incluido, entre otros, un casco, con la certificación correspondiente, y cualquier otro equipo recomendado por el fabricante: Utilice siempre equipo de protección como casco, rodilleras y coderas.
- Ceda siempre el paso a los peatones.
- Esté atento a lo que hay delante y lejos de usted.
- No permita distracciones mientras conduce, como contestar al teléfono o realizar cualquier otra actividad.
- El producto no puede ser montado por más de una persona.
- Cuando conduzcas el producto junto con otros motoristas, mantén siempre una distancia de seguridad para evitar colisiones.
- Al girar, asegúrese de mantener el equilibrio.
- Conducir con los frenos mal ajustados es peligroso y puede provocar lesiones graves e incluso la muerte.
- El freno puede calentarse durante el funcionamiento, no toque el freno con la piel desnuda.
- Aplicar los frenos con demasiada fuerza o demasiado repentinamente puede bloquear una rueda, lo que podría hacerle perder el control y caer. La aplicación brusca o excesiva del freno puede provocar lesiones o la muerte.
- Si el freno se afloja, ajústelo con una llave hexagonal, un destornillador u otra herramienta adecuada, o póngase en contacto con el equipo de atención al cliente de Jetson.
- Sustituya inmediatamente las piezas desgastadas o rotas.
- Compruebe si todas las etiquetas de seguridad están colocadas y se entienden antes de circular.
- El propietario permitirá el uso y funcionamiento de la unidad después de una demostración de que dichos operadores pueden comprender y manejar todos los componentes de la unidad antes de su uso.
- No conduzca sin la formación adecuada. No conduzca a altas velocidades, en terrenos irregulares ni en pendientes. No realice acrobacias ni gire bruscamente.
- Se recomienda su uso en interiores.
- La exposición prolongada a los rayos UV, la lluvia y la intemperie puede dañar los materiales de la carcasa.
- Los dispositivos personales de e-movilidad no están diseñados para su uso en lugares de gran altitud que requieren una mayor distancia entre los cables eléctricos en los circuitos eléctricos, indican que no están diseñados para su uso en altitudes superiores a 2.000 metros sobre el nivel del mar.
- Utilice únicamente la(s) pila(s) especificada(s) por el fabricante
- GUÁRDELO EN EL INTERIOR CUANDO NO LO UTILICE. DEJAR EN EL INTERIOR MIENTRAS SE CARGA O CUANDO NO SE UTILIZA PARA CONDUCIR.
- **AVERTISSEMENT** - Risque d'incendie - Aucune des pieces ne peut être réparée par l'utilisateur.
- **ADVERTENCIA** - Riesgo de incendio y descarga eléctrica - No hay piezas reparables por el usuario.
- Precaución: Riesgo de incendio
- El motorista no debe superar las 265 lb | 120,2 kg.

MODIFICACIONES

No intente desmontar, modificar, reparar o sustituir la unidad o cualquiera de sus componentes sin instrucciones del equipo Jetson Care. Esto anulará cualquier garantía y puede provocar fallos de funcionamiento que pueden causar lesiones.

PRECAUCIONES ADICIONALES DE USO

No levante el producto del suelo mientras esté encendido y las ruedas estén en movimiento. Esto puede hacer que las ruedas giren libremente, lo que puede causar lesiones a usted mismo o a otras personas que se encuentren cerca. No salte sobre el producto ni fuera de él, ni tampoco mientras lo esté utilizando. Mantenga siempre los pies firmemente apoyados en el reposapiés mientras esté en funcionamiento. Compruebe siempre la carga de la batería antes de utilizarla.

ELIMINACIÓN DE PILAS USADAS



La pila puede contener sustancias peligrosas que pueden poner en peligro el medio ambiente y la salud humana. Este símbolo marcado en la pila y/o en el embalaje indica que la pila usada no debe tratarse como residuo municipal. Las pilas deben desecharse en un punto de recogida adecuado para su reciclaje. Al asegurarse de que las pilas usadas se eliminan correctamente, ayudará a prevenir posibles consecuencias negativas para el medio ambiente y la salud humana. El reciclaje de materiales ayudará a conservar los recursos naturales. Para más información sobre el reciclaje de pilas usadas, póngase en contacto con el servicio de recogida de residuos de su municipio.

NOTIFICACIÓN DE CONFORMIDAD

Este dispositivo cumple la Parte 15 de las normas de la FCC. Su funcionamiento está sujeto a las dos condiciones siguientes: (1) este dispositivo no puede causar interferencias perjudiciales, y (2) este dispositivo debe aceptar cualquier interferencia recibida, incluidas las interferencias que puedan causar un funcionamiento no deseado. Advertencia: Los cambios o modificaciones realizados en esta unidad que no hayan sido expresamente aprobados por la parte responsable del cumplimiento podrían anular la autoridad del usuario para utilizar el equipo.

NOTA: Este equipo ha sido sometido a pruebas y se ha determinado que cumple los límites establecidos para los dispositivos digitales de Clase B, de conformidad con el apartado 15 de las normas de la FCC. Estos límites están diseñados para proporcionar una protección razonable contra interferencias perjudiciales en una instalación residencial. Este equipo genera, utiliza y puede irradiar energía de radiofrecuencia y, si no se instala y utiliza de acuerdo con las instrucciones, puede causar interferencias perjudiciales en las comunicaciones por radio. No obstante, no se garantiza que no se produzcan interferencias en una instalación concreta. Si este equipo causa interferencias perjudiciales en la recepción de radio o televisión, lo cual puede determinarse apagando y encendiendo el equipo, se recomienda al usuario que intente corregir la interferencia mediante una o más de las siguientes medidas:

- Reoriente o reubique la antena receptora.
- Aumente la separación entre el equipo y el receptor.
- Conecte el equipo a una toma de corriente de un circuito distinto al que está conectado el receptor.
- Consulte al distribuidor o a un técnico experto en radio/TV para obtener ayuda.
- Deben utilizarse cables blindados con esta unidad para garantizar el cumplimiento de los límites FCC de Clase B.

⚠ ADVERTENCIA:

El incumplimiento de las siguientes instrucciones puede provocar lesiones al niño o a otras personas.

- Mantenga las piezas pequeñas fuera del alcance de los niños durante el montaje.
- El accesorio debe ser montado y desmontado por un adulto.
- Inspeccione con frecuencia el producto para detectar posibles daños.

*** ES NECESARIO EL MONTAJE POR PARTE DE UN ADULTO.**

⚠ ADVERTENCIA:

Para reducir el riesgo de lesiones, se requiere la supervisión de un adulto. No lo utilice nunca en la calzada, cerca de vehículos de motor, en pendientes pronunciadas o escalones, piscinas u otras masas de agua; lleve siempre calzado y no permita nunca más de 1 ciclista.

⚠ ADVERTENCIA:

Observe siempre las precauciones básicas al utilizar este producto, incluidas las siguientes:

(A) Lea todas las instrucciones antes de utilizar el producto.

(B) Para reducir el riesgo de lesiones, es esencial una supervisión estricta cuando el producto se utilice cerca de niños.

(C) No introduzca los dedos ni las manos en el producto.

(D) No utilice este producto si el cable elástico de alimentación o el cable de salida está aplastado, tiene el aislamiento roto o presenta cualquier otro indicio de daño.

(E) Para todos los equipos. Las instrucciones deben indicar: Este aparato no está diseñado para ser utilizado a temperaturas ambiente inferiores a 14 °F (-10 °C) o superiores a una temperatura ambiente de 104 °F (40 °C).

(F) Para todos los dispositivos, las instrucciones deben incluir la información: La batería está diseñada para cargarse cuando la temperatura ambiente está entre 32 °F (0 °C) y 104 °F (40 °C). No cargue nunca la batería cuando la temperatura ambiente esté fuera de este intervalo.

PROPUESTA 65 DE CALIFORNIA

⚠ ADVERTENCIA:

ESTE PRODUCTO PUEDE EXPONERLE A SUSTANCIAS QUÍMICAS ENTRE LAS QUE SE INCLUYE EL CADMIO, CONOCIDO EN EL ESTADO DE CALIFORNIA POR CAUSAR CÁNCER Y DEFECTOS DE NACIMIENTO U OTROS DAÑOS REPRODUCTIVOS. PARA MÁS INFORMACIÓN, VISITE: WWW.P65WARNINGS.CA.GOV.

GARANTÍA GENERAL LIMITADA

SU NUEVO PRODUCTO JETSON ESTÁ GARANTIZADO CONTRA DEFECTOS DE MATERIALES Y MANO DE OBRA, TAL Y COMO SE INDICA EN RIDEJETSON.COM/WARRANTY , DURANTE UN PERIODO DE TIEMPO A PARTIR DE LA FECHA DE COMPRA ORIGINAL AL POR MENOR CUANDO SE UTILICE DE ACUERDO CON LOS MANUALES DE USUARIO DE JETSON (CONSULTE RIDEJETSON.COM/SUPPORT). **EN VIRTUD DE ESTA GARANTÍA, PODRÁ DIRIGIR SUS RECLAMACIONES A JETSON INCLUSO EN SITUACIONES EN LAS QUE HAYA ADQUIRIDO EL PRODUCTO JETSON EN UNO DE NUESTROS DISTRIBUIDORES AUTORIZADOS.** PARA LEER LOS TÉRMINOS COMPLETOS DE NUESTRA GARANTÍA, VISITE RIDEJETSON.COM/WARRANTY.

REGISTRO DE PRODUCTOS

REGISTRE SU NUEVO JETSON PARA OBTENER RÁPIDAMENTE ASISTENCIA PERSONALIZADA PARA EL PRODUCTO Y LA GARANTÍA. HAZLO EN RIDEJETSON.COM/PAGES/REGISTRATION.

COBERTURA DE LA GARANTÍA Y REGISTRO DEL PRODUCTO.

Para ejercer la garantía o infórmese sobre cobertura de la garantía, póngase en contacto con nosotros directamente.

www.ridejetson.com

1. ACERCA DE SU PRODUCTO.

1.1 Descripción general del producto

1. MANILLAR*
   A. FRENO DE MANO
   B. CAMPANA
   C. PANTALLA LED
   D. ACELERADOR
   E. BOTÓN DE ILUMINACIÓN
   F. BOTÓN DE ENCENDIDO/MODO
   G. FARO
2. GANCHO PLEGABLE*
3. TALLO
4. PESTILLO PLEGABLE
5. HORQUILLA DELANTERA
6. RUEDA DELANTERA (RUEDA MOTRIZ)
7. CABALLETE
8. CUBIERTA
9. GUARDABARROS TRASERO
10. GANCHO PLEGABLE
11. PUERTO DE CARGA DE LA BATERÍA CON TAPA
12. LUZ TRASERA/FRENO
13. RUEDA TRASERA
14. FRENO DE DISCO TRASERO
15. VÁLVULA DE NEUMÁTICO CON TAPÓN ANTIPOLVO
16. CARGADOR
17. CABLE DE CARGA

Se incluyen herramientas, herrajes y piezas para el montaje, ajuste y mantenimiento:



LLAVE ALLEN DE 4 MM



GANCHO PLEGABLE



VÁSTAGO DE VÁLVULA DE NEUMÁTICO
MANGUERA DE EXTENSIÓN



TORNILLOS HEXAGONALES (×5, INCLUIDO 1 DE REPUESTO)

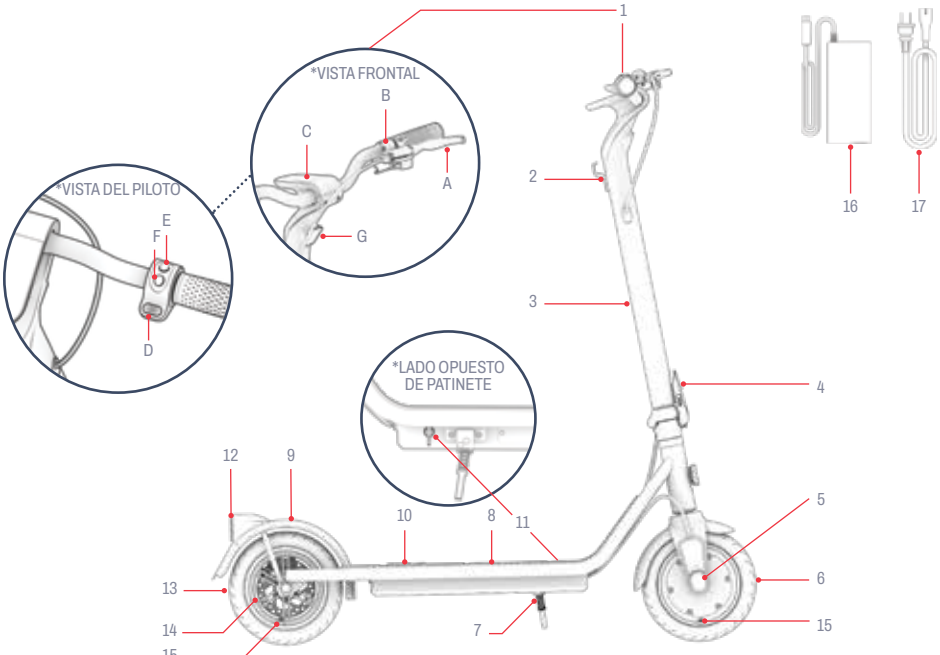

**REQUIERE MONTAJE*

NOTA: LAS IMÁGENES PUEDEN NO REFLEJAR EL ASPECTO EXACTO DEL PRODUCTO REAL.

1.2 Especificaciones del producto

- LÍMITE DE PESO: 265 LB | 120,2 KG
- PESO MÍNIMO DEL PILOTO: 100 LB | 45,4 KG
- PESO DEL PRODUCTO: 35 LB | 15,9 KG
- EDAD RECOMENDADA: 12+
- DIMENSIONES DEL PRODUCTO, DESPLEGADO:
  42,1 PU (LARGO) × 23,4 PU (ANCHO) × 45,7 PU (ALTO) |
  106,9 CM (LARGO) × 59,4 CM (ANCHO) × 116,1 CM (ALTO)
- DIMENSIONES DEL PRODUCTO, PLEGADO:
  42,1 PU (LARGO) × 23,4 PU (ANCHO) × 20,0 PU (ALTO) |
  106,9 CM (LARGO) × 59,4 CM (ANCHO) × 50,8 CM (ALTO)
- TAMAÑO DE LA CUBIERTA:
  19,0 PU (LARGO) × 6,7 PU (ANCHO) | 48,3 CM(LARGO) × 17,0 CM (ANCHO)
- TAMAÑO DE LA RUEDA: 8,5 PU | 21,6 CM
- VELOCIDAD MÁXIMA: 16 MPH* | 25.7 KM/H*
- ALCANCE MÁXIMO: 12 MILLAS | 19.3 KM *, **
- BATERÍA: 36 V, 7,5 AH
- TIPO DE BATERÍA: ION-LITIO
- MOTOR: 350W***
- SALIDA DEL CARGADOR: 42V 1.5A
- CERTIFICACIÓN UL: UL 2272
- TIEMPO DE CARGA: APROX. 6 HORAS
- ÁNGULO MÁXIMO DE ASCENSO: 10°
- PRESIÓN RECOMENDADA DE LOS NEUMÁTICOS: 50 PSI

**EL ALCANCE DEL PRODUCTO, LA VELOCIDAD, LA DURACIÓN DE LA BATERÍA Y OTRAS ESPECIFICACIONES PUEDEN VARIAR EN FUNCIÓN DE LAS CONDICIONES DE CONDUCCIÓN DEL CICLISTA Y DE .*

***CUANDO SE PROBÓ CARGANDO 170 LB | 77,1 KG, A UNA TEMPERATURA DEL AIRE DE 77°F | 25°C, Y A UNA VELOCIDAD DE 16 MPH | 25,7 KM/H. CONSULTA LA SECCIÓN 4.5 PARA OBTENER MÁS INFORMACIÓN SOBRE LAS CONDICIONES QUE PUEDEN AFECTAR A LA AUTONOMÍA.*

****POTENCIA ALTA*

1.3 Recursos en línea

Busque nuestros producto actualizado materiales de incorporación y recursos de apoyo.

Encuentre este manual de usuario en línea en https://cdn.shopify.com/s/files/1/2530/6734/files/ERIS-PRO_MANUAL-web_1_-1702935627292.pdf

Encuentra nuestra colección de manuales de usuario en https://ridejetson.com/pages/product-manuals

2. INSTRUCCIONES DE INSTALACIÓN.

2.1 Notas de inicio

- EMPIECE BIEN SU AVENTURA. ANTES DE UTILIZAR ESTE PRODUCTO, LEA ATENTAMENTE TODO EL MANUAL DEL USUARIO, INCLUIDAS LAS ADVERTENCIAS DE SEGURIDAD. ASEGÚRESE DE QUE COMPRENDE, ACEPTA Y CUMPLE TODAS:
  - RECOMENDACIONES DEL FABRICANTE.
  - INSTRUCCIONES Y ADVERTENCIAS DE SEGURIDAD.
  - LEYES Y ORDENANZAS LOCALES SOBRE EQUITACIÓN Y EXPLOTACIÓN.

- TENGA CUIDADO AL DESEMBALAR, RETIRAR TODOS LOS MATERIALES DE EMBALAJE Y COLOCAR EL PATINETE PARA SU MONTAJE, YA QUE EL MANILLAR SÓLO ESTARÁ SEMI-FIJADO.

- LAS DIRECCIONES DADAS EN ESTE MANUAL-DERECHA, IZQUIERDA, ADELANTE/ADELANTE, Y ATRÁS/ATRÁS-ESTÁN ORIENTADAS COMO EL CONDUCTOR LAS VERÍA CUANDO ESTÁ DE PIE EN EL PATINETE. EL "LADO DERECHO" DEL PATINETE, POR EJEMPLO, ES EL LADO DONDE ESTARÁ LA MANO DERECHA DEL CONDUCTOR.

2.2 Seguridad del casco

EL MOTORISTA DEBE LLEVAR CASCO EN TODO MOMENTO.



POSICIONAMIENTO INCORRECTO:
LA FRENTE QUEDA EXPUESTA. UNA CAÍDA PODRÍA PROVOCAR LESIONES GRAVES.



POSICIONAMIENTO ADECUADO:
LA FRENTE ESTÁ CUBIERTA POR EL CASCO.

**LLEVE CASCO, ROPA ADECUADA, CALZADO Y EQUIPO DE SEGURIDAD. EVITE LA ROPA QUE PUEDA ENGANCHARSE EN LAS RUEDAS O DEBAJO DE ELLAS. SE RECOMIENDA LLEVAR CALZADO PLANO Y CERRADO. UTILICE UN CASCO HOMOLOGADO ASTM F1492 Y EQUIPO DE PROTECCIÓN PARA EVITAR LESIONES EN CASO DE ACCIDENTE.*

2.3 Cómo plegar y desplegar el Patinete

CUÁNDO DESPLEGAR: PARA MONTAR Y ENSAMBLAR
CUÁNDO PLEGAR: PARA GUARDAR Y TRANSPORTAR

IMPORTANTE: NO LEVANTE EL PATINETE POR EL MANILLAR. PARA TRANSPORTARLO, ASEGÚRELO EN POSICIÓN PLEGADA Y LLÉVELO POR LA POTENCIA.

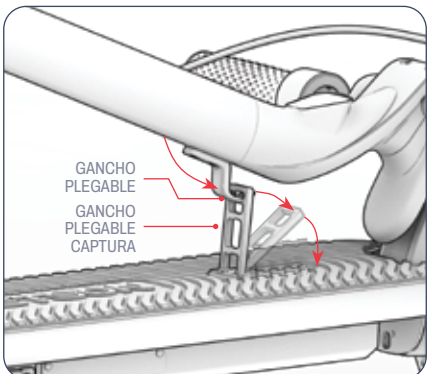

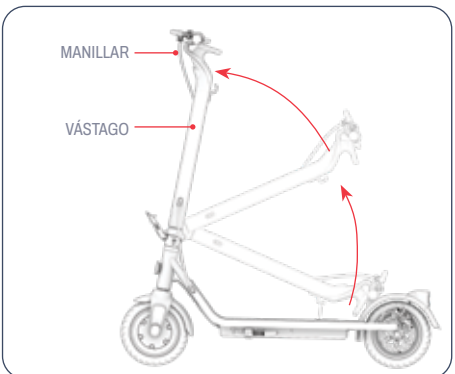

Desplegando

1. EMPUJE EL CIERRE DEL GANCHO DE PLEGADO HACIA LA PARTE TRASERA DEL PATINETE PARA LIBERAR EL GANCHO DE PLEGADO.

NOTA: PASO 1 NO ES NECESARIO FUERA DE LA CAJA CUANDO EL GANCHO PLEGABLE AÚN NO ESTÁ FIJADO.

2. ELEVE EL MANILLAR HACIA LA PARTE DELANTERA DEL PATINETE HASTA QUE LA POTENCIA ESTÉ COMPLETAMENTE VERTICAL.

IMPORTANTE: AL DESPLEGARLO POR PRIMERA VEZ, GUÍE CON CUIDADO EL MANILLAR SEMIACOPLADO HACIA ARRIBA CON LA POTENCIA.

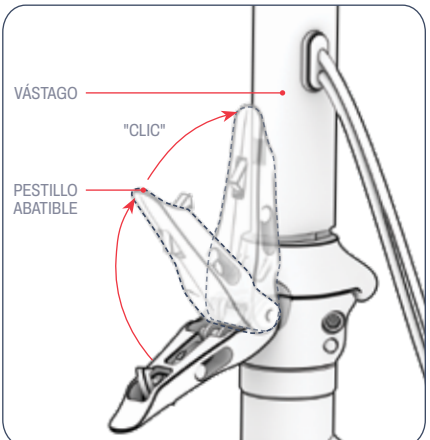

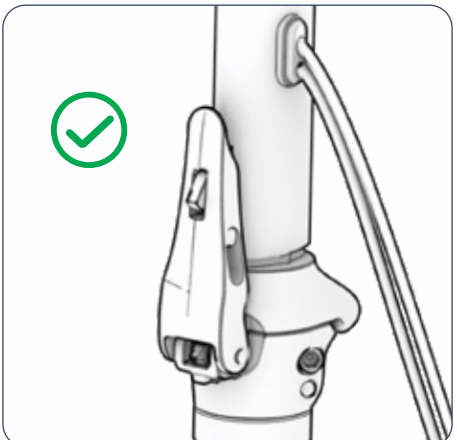

3. EMPUJE CON FUERZA EL PESTILLO ABATIBLE CONTRA EL VÁSTAGO HASTA QUE SE CIERRE CON UN CLIC.

4. COMPRUEBE QUE EL PESTILLO ABATIBLE ESTÁ BIEN CERRADO Y QUE EL VÁSTAGO ESTÁ FIJO EN POSICIÓN VERTICAL.

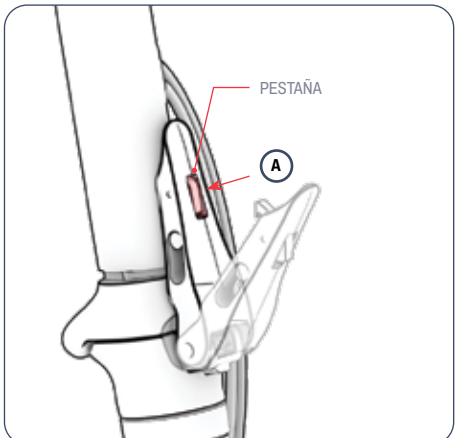

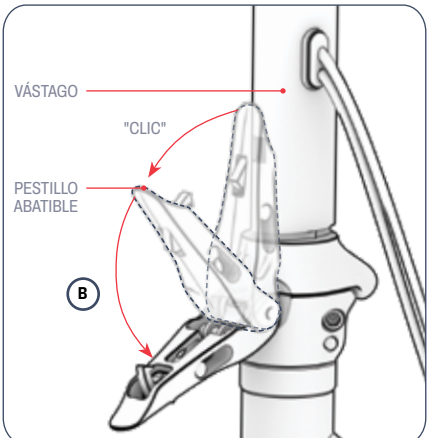

Plegable

1. EMPUJE HACIA DENTRO LA LENGÜETA DEL PESTILLO ABATIBLE (A) Y, A CONTINUACIÓN, TIRE DEL PESTILLO PARA ABRIRLO Y SEPARARLO DEL VÁSTAGO (B).

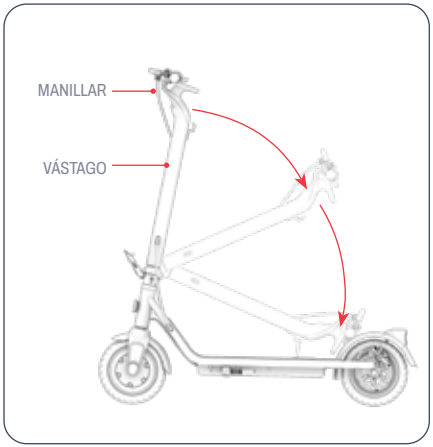

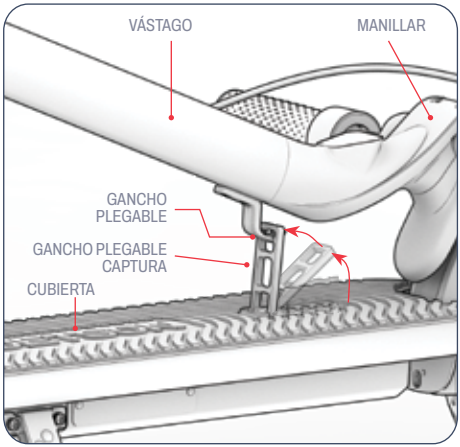

2. BAJE LA POTENCIA POR ENCIMA DE LA CUBIERTA.

3. COLOQUE EL VÁSTAGO SOBRE LA CUBIERTA DE MODO QUE EL GANCHO PLEGABLE QUEDE POR ENCIMA DEL RETÉN DEL GANCHO PLEGABLE.
4. LEVANTE EL CIERRE PLEGABLE DE LA CUBIERTA Y MANTÉNGALO EN POSICIÓN VERTICAL. DESLICE EL ORIFICIO SUPERIOR DEL CIERRE PLEGABLE ALREDEDOR DEL GANCHO DE PLEGADO.
5. COMPRUEBE QUE EL PATINETE ESTÁ SEGURO EN POSICIÓN PLEGADA.

2.4 Montaje del manillar

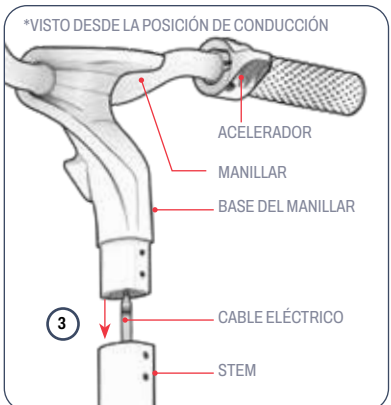

1. COLOQUE EL PATINETE DESPLEGADO SOBRE EL CABALLETE. (VÉASE EL APARTADO 3.10)
2. SUJETE EL MANILLAR SEMIACOPLADO SOBRE LA POTENCIA DE FORMA QUE EL FRENO DE MANO QUEDE EN EL LADO IZQUIERDO DEL PATINETE Y EL ACELERADOR DE PULGAR EN EL DERECHO, VISTO DESDE LA POSICIÓN DE CONDUCCIÓN.
3. INTRODUZCA CON CUIDADO EL CABLE QUE SALE DE LA PARTE INFERIOR DEL MANILLAR EN LA PARTE SUPERIOR DE LA POTENCIA MIENTRAS BAJA LA BASE DEL MANILLAR HACIA LA POTENCIA.

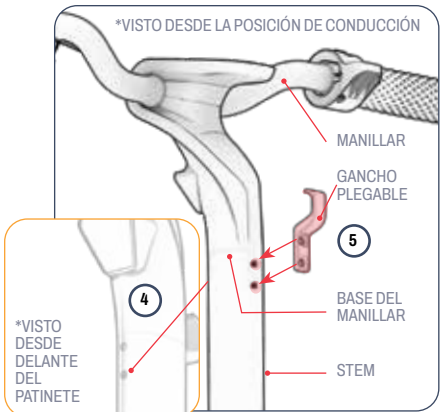

4. SI ES NECESARIO, GIRE Y AJUSTE LIGERAMENTE EL MANILLAR HASTA QUE LOS 4 ORIFICIOS DE LA BASE DEL MANILLAR ESTÉN ALINEADOS CON LOS 4 ORIFICIOS DE LA POTENCIA: 2 EN LA PARTE DELANTERA DEL PATINETE Y 2 MIRANDO HACIA EL CONDUCTOR.
5. EN EL LADO DE LA POTENCIA QUE MIRA HACIA EL CICLISTA, COLOQUE EL GANCHO PLEGABLE CONTRA LA POTENCIA DE FORMA QUE SE CUMPLAN LAS SIGUIENTES CONDICIONES:
   - LOS 2 ORIFICIOS DEL SOPORTE DEL GANCHO ESTÁN ALINEADOS CON LOS ORIFICIOS DEL VÁSTAGO DEL PATINETE.
   - EL GANCHO PLEGABLE SE CURVA HACIA FUERA Y HACIA ARRIBA DESDE EL VÁSTAGO.

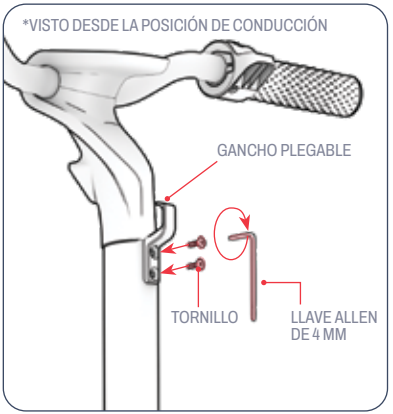

6. INSERTE 1 TORNILLO EN CADA JUEGO DE ORIFICIOS ALINEADOS GIRÁNDOLO EN EL SENTIDO DE LAS AGUJAS DEL RELOJ DENTRO DEL ORIFICIO. (2 EN TOTAL)
7. APRIETE AMBOS TORNILLOS GIRÁNDOLOS EN EL SENTIDO DE LAS AGUJAS DEL RELOJ CON LA LLAVE ALLEN.

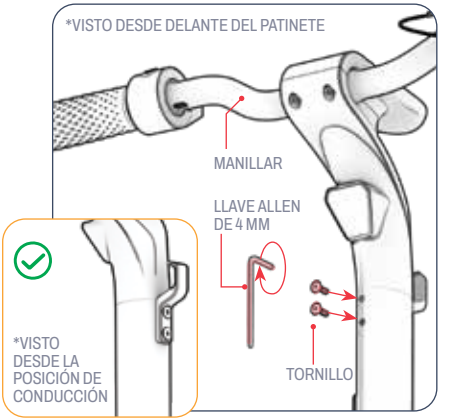

8. EN LA PARTE DELANTERA DEL VÁSTAGO, INSERTE 1 TORNILLO EN CADA CONJUNTO DE ORIFICIOS ALINEADOS GIRÁNDOLO EN EL SENTIDO DE LAS AGUJAS DEL RELOJ DENTRO DEL ORIFICIO. (2 EN TOTAL)
9. APRIETE AMBOS TORNILLOS GIRÁNDOLOS EN EL SENTIDO DE LAS AGUJAS DEL RELOJ CON LA LLAVE ALLEN.
10. COMPRUEBE QUE EL MANILLAR Y EL GANCHO ESTÁN BIEN SUJETOS A LA POTENCIA.

2.5 Inflado y presión de los neumáticos

ANTES DE SU PRIMERA SALIDA, DEBERÁ AÑADIR AIRE A LOS NEUMÁTICOS PARA QUE ALCANCEN LA PRESIÓN RECOMENDADA DE **50 PSI** (LIBRAS POR PULGADA CUADRADA). UTILICE UN MANÓMETRO PARA COMPROBAR QUE LA PRESIÓN DE LOS NEUMÁTICOS ESTÁ DENTRO DE ESTE RANGO ANTES DE CADA USO.

PARA AÑADIR AIRE:

1. RETIRE EL TAPÓN GUARDAPOLVO DE LA VÁLVULA DEL NEUMÁTICO DE UNA RUEDA GIRÁNDOLO EN SENTIDO CONTRARIO A LAS AGUJAS DEL RELOJ. DEJE EL TAPÓN A UN LADO.
2. ENROSQUE EL EXTREMO ANCHO DE LA MANGUERA DE EXTENSIÓN DEL VÁSTAGO DE LA VÁLVULA DEL NEUMÁTICO EN EL SENTIDO DE LAS AGUJAS DEL RELOJ EN LA VÁLVULA DEL NEUMÁTICO.
3. SIGA LAS INSTRUCCIONES DEL FABRICANTE DE SU BOMBA DE AIRE PARA CONECTAR LA BOMBA DE AIRE A EL EXTREMO SUELTO DE LA MANGUERA DE EXTENSIÓN E INTRODUZCA AIRE EN EL NEUMÁTICO. COMPRUEBE PERIÓDICAMENTE CON UN MANÓMETRO Y SIGA AÑADIENDO AIRE HASTA QUE LA PRESIÓN DEL NEUMÁTICO ALCANCE **LOS 50 PSI**.
4. RETIRE LA BOMBA DE AIRE DE LA MANGUERA, Y LUEGO RETIRE LA MANGUERA DE LA VÁLVULA DEL NEUMÁTICO GIRÁNDOLA EN SENTIDO CONTRARIO A LAS AGUJAS DEL RELOJ.
5. VUELVA A COLOCAR EL GUARDAPOLVO GIRÁNDOLO EN EL SENTIDO DE LAS AGUJAS DEL RELOJ SOBRE LA VÁLVULA.
6. REPITE LA OPERACIÓN CON EL OTRO NEUMÁTICO.

⚠ **IMPORTANTE:** Utilice únicamente una bomba de aire manual para inflar los neumáticos de su e-bike. No utilice nunca un compresor de aire, ya que podría reventar las cámaras de los neumáticos.

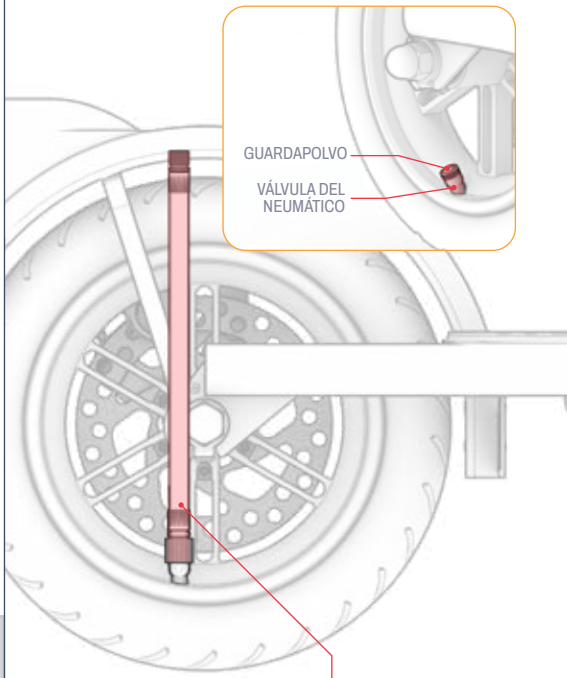

2.6 Cargar la batería

1. CONECTA EL CABLE DE CARGA CON EL CARGADOR
2. ABRA LA TAPA DEL PUERTO DE CARGA DE SU PATINETE
3. ENCHUFA EL CABLE DE CARGA A LA PARED Y, A CONTINUACIÓN, CONECTA EL CABLE DE CARGA AL PUERTO DE CARGA DE TU PRODUCTO
4. CUANDO EL INDICADOR LUMINOSO DEL CARGADOR PASE DE ROJO A VERDE, LA BATERÍA SE HABRÁ CARGADO POR COMPLETO. RETIRA EL CABLE DEL CARGADOR DEL PUERTO DE CARGA Y DESENCHUFA EL CABLE DE LA TOMA DE CORRIENTE.
5. CIERRE LA TAPA DEL PUERTO DE CARGA.

NOTA: La batería puede tardar aproximadamente 6 horas en cargarse por completo. Cargue completamente la batería antes del primer uso.

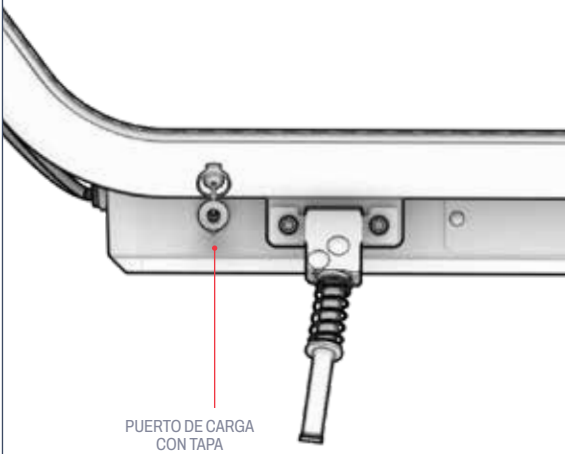

INDICADOR LUMINOSO DE CARGA EN EL CARGADOR:	ROJO ILUMINACIÓN CARGANDO	ILUMINACIÓN VERDE CARGA COMPLETA



Notas importantes sobre la carga

- MANTENGA SIEMPRE CERRADO EL PUERTO DE CARGA CUANDO NO ESTÉ CARGANDO ACTIVAMENTE LA BATERÍA.
- NO ENCIENDA NUNCA EL PRODUCTO MIENTRAS SE ESTÉ CARGANDO.
- NO UTILICE TOMAS DE CORRIENTE REUBICABLES.
- PARA MEJORAR LA SALUD DE LA BATERÍA, CÁRGUELA POR COMPLETO EN CADA SESIÓN DE CARGA (UNAS 6 HORAS).
- NO DEJE NUNCA EL PRODUCTO CARGANDO DURANTE LA NOCHE O DURANTE PERIODOS PROLONGADOS.
- NO INTENTE EXTRAER O DESMONTAR LA BATERÍA.
- RANGO DE TEMPERATURA AMBIENTE DE CARGA: 32°F (0°C) - 104°F (40°C)
- RANGO DE TEMPERATURA AMBIENTE DE FUNCIONAMIENTO: 14°F(-10°C)-104°F(40°C)
- MANTENGA SIEMPRE CERRADA LA TAPA DEL PUERTO DE CARGA CUANDO NO ESTÉ CARGANDO ACTIVAMENTE EL PRODUCTO.
- NO UTILICE ESTE PRODUCTO SI EL CORDÓN DE ALIMENTACIÓN FLEXIBLE O EL CABLE DE SALIDA ESTÁN FRATURADOS, TIENE EL AISLAMIENTO ROTO O CUALQUIER OTRO SEÑAL DE DAÑO.
- COMPRUEBE QUE EL NÚMERO DE MODELO DE CARGADOR DE LA ETIQUETA DEL CARGADOR COINCIDE CON EL NÚMERO DE MODELO DE CARGADOR INDICADO ANTERIORMENTE.
- COMPRUEBE QUE LA ETIQUETA DEL CARGADOR LO IDENTIFICA COMO COMPATIBLE CON SU MODELO JETSON. ENCONTRARÁS EL NOMBRE Y LA REFERENCIA SKU DE TU MODELO JETSON EN UNA ETIQUETA ADHERIDA A LA PARTE SUPERIOR, LATERAL O INFERIOR DEL ARMAZÓN O DE LA PLATAFORMA DEL PRODUCTO.

IMPORTANTE:

UTILICE ÚNICAMENTE EL CARGADOR INCLUIDO O UNO OBTENIDO DIRECTAMENTE A TRAVÉS DE JETSON ETIQUETADO CON JY-420150 MADE BY GUANGZHOU JI YIN POWER ELECTRONICS CO., LTD (JETSON MODEL NO. PJERSP-CH).

⚠ SI NO SE UTILIZA EL CARGADOR CORRECTO, PUEDEN PRODUCIRSE INCENDIOS Y EXPLOSIONES.



ESTE ES UN EJEMPLO DEL MARCADO QUE TENDRÁ TU CARGADOR.

3. CARACTERÍSTICAS Y FUNCIONES.

3.1 Encendido y apagado

PARA ENCENDER:
MANTENGA PULSADO EL BOTÓN DE ENCENDIDO/MODO DURANTE 1 SEGUNDO.
PARA APAGAR:
MANTENGA PULSADO EL BOTÓN DE ENCENDIDO/MODO DURANTE 3 SEGUNDOS.

- PARA PRESERVAR LA ENERGÍA DE LA BATERÍA, SU PATINETE TIENE UNA FUNCIÓN DE APAGADO AUTOMÁTICO Y SE APAGARÁ AUTOMÁTICAMENTE DESPUÉS DE 10 MINUTOS SIN USO.
- RECUERDE SIEMPRE APAGAR SU PATINETE CUANDO HAGA UNA PARADA EN BOXES O LO GUARDE PARA LA NOCHE.

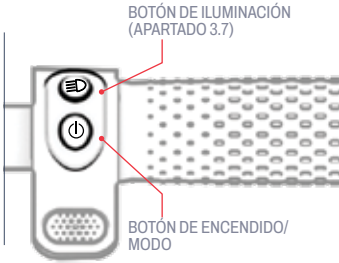

3.2 Comprender la pantalla LED

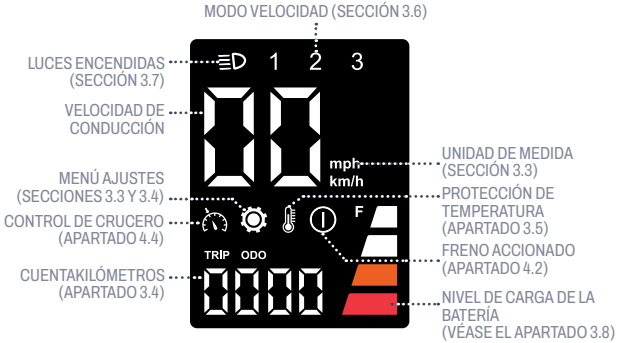

3.3 Cambio de unidad de medida

PARA CAMBIAR LA UNIDAD DE MEDIDA DE MILLAS A KILÓMETROS:

1. MANTENGA PULSADO EL BOTÓN DE ILUMINACIÓN DURANTE 3 SEGUNDOS PARA ACCEDER A LA SECCIÓN DE AJUSTES DE LA PANTALLA LED.
2. PULSE RÁPIDAMENTE EL BOTÓN DE ENCENDIDO/MODO HASTA QUE APAREZCA "P0" EN LA PANTALLA.
3. PULSA RÁPIDAMENTE EL BOTÓN DE ILUMINACIÓN PARA ALTERNAR ENTRE "KM/H" (PARA KILÓMETROS) Y "MPH" (PARA MILLAS) HASTA QUE TE DECIDAS POR LA UNIDAD DE MEDIDA QUE PREFIERAS.
4. PULSE RÁPIDAMENTE EL BOTÓN DE ENCENDIDO/MODO UNA VEZ PARA GUARDAR SU SELECCIÓN Y SALIR DEL MENÚ DE AJUSTES. TRAS UNOS SEGUNDOS, LA PANTALLA SALDRÁ AUTOMÁTICAMENTE DE LA SECCIÓN DE AJUSTES Y VOLVERÁ A LA PANTALLA PRINCIPAL.

3.4 Uso del cuentakilómetros

PARA CAMBIAR LA VISUALIZACIÓN DEL CUENTAKILÓMETROS ("ODO"; DISTANCIA TOTAL RECORRIDA CON ESTE PATINETE) Y DEL CUENTAKILÓMETROS PARCIAL ("TRIP"; DISTANCIA RECORRIDA DESDE EL ENCENDIDO):

1. MANTENGA PULSADO EL BOTÓN DE ILUMINACIÓN DURANTE 3 SEGUNDOS PARA ACCEDER A LA SECCIÓN DE AJUSTES DE LA PANTALLA LED.
2. PULSE RÁPIDAMENTE EL BOTÓN DE ENCENDIDO/MODO HASTA QUE APAREZCA "P1" EN LA PANTALLA.
3. PULSA RÁPIDAMENTE EL BOTÓN DE ILUMINACIÓN PARA ALTERNAR ENTRE "TRIP" Y "ODO" HASTA QUE TE DECIDAS POR LA PANTALLA DEL CUENTAKILÓMETROS QUE PREFIERAS.
4. PULSE RÁPIDAMENTE EL BOTÓN DE ENCENDIDO/MODO UNA VEZ PARA GUARDAR SU SELECCIÓN Y SALIR DEL MENÚ DE AJUSTES. TRAS UNOS SEGUNDOS, LA PANTALLA SALDRÁ AUTOMÁTICAMENTE DE LA SECCIÓN DE AJUSTES Y VOLVERÁ A LA PANTALLA PRINCIPAL.

3.5 Comprender las alertas de advertencia



ALERTAS DE ERROR:
SI APARECE UNA ALERTA DE ERROR ("E0" A "E9") EN LA PANTALLA, PONTE EN CONTACTO CON EL EQUIPO DE ATENCIÓN DE JETSON ANTES DE VOLVER A MONTAR.



AVISO DE PROTECCIÓN DE TEMPERATURA:
ESTE ICONO APARECERÁ EN SU PANTALLA LED SI EL PATINETE Y EL MOTOR HAN EXCEDIDO LOS LÍMITES DE TEMPERATURA DE FUNCIONAMIENTO ESTÁNDAR. CUANDO APAREZCA LA ADVERTENCIA DE PROTECCIÓN DE TEMPERATURA, APAGUE SU PATINETE. NO CONDUZCA HASTA QUE EL ICONO DE ADVERTENCIA DESAPAREZCA-APROXIMADAMENTE 10 MINUTOS.

3.6 Uso de los modos de velocidad

- HAY 3 MODOS DE VELOCIDAD, CADA UNO DE LOS CUALES TE PERMITE CONDUCIR A UNA VELOCIDAD MÁXIMA DIFERENTE.
- CON EL PATINETE ENCENDIDO, PULSE RÁPIDAMENTE EL BOTÓN DE ENCENDIDO/MODO PARA CAMBIAR LOS MODOS DE VELOCIDAD.

NIVEL VISUALIZADO EN LA PANTALLA LED	MODO DE VELOCIDAD	VELOCIDAD MÁXIMA
1	Modo Peatón (Lento)	4 MPH 6.4 KM/H
2	Modo Confort (Medio)	11 MPH 17.7 KM/H
3	Modo Sport (Rápido)	16 MPH 25.7 KM/H

3.7 Utilización de las luces

El faro y la luz trasera

SI CIRCULA EN CONDICIONES DE POCA LUZ, ENCIENDA LAS LUCES PARA PODER VER MEJOR LA CARRETERA Y A LOS CICLISTAS QUE CIRCULAN EN SENTIDO CONTRARIO.

PARA ENCENDER O APAGAR LAS LUCES
PULSA RÁPIDAMENTE EL BOTÓN DE ILUMINACIÓN.

Luces de freno

LA LUZ TRASERA PARPADEARÁ SIEMPRE QUE SE ACCIONE EL FRENO DE MANO, CON O SIN LAS LUCES ENCENDIDAS.

3.8 Comprobación del nivel de carga de la batería

PUEDES CONTROLAR EL NIVEL DE CARGA DE LA BATERÍA MIRANDO EL ICONO DE NIVEL DE CARGA DE LA BATERÍA EN LA PANTALLA LED.

BATERÍA INDICADOR LUCES	PORCENTAJE APROXIMADO DE CARGA RESTANTE*
	76% - 100%
	51% - 75%
	26% - 50%
	<25% ¡Cargue su Jetson AHORA!

IMPORTANTE: CUANDO LA CARGA DE LA BATERÍA SE AGOTE AL 0%, EL PATINETE SE APAGARÁ. CARGUE EL PATINETE A PLENA POTENCIA (SECCIÓN 2.6) ANTES DE SU PRÓXIMO VIAJE.

**SÓLO APROXIMACIÓN.*
PUEDE VARIAR EN FUNCIÓN DEL USO.

3.9 Utilización de la campana

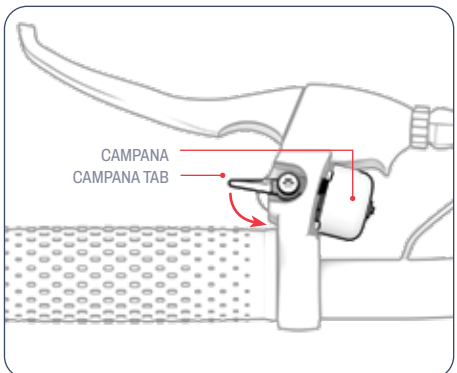

UTILIZA EL TIMBRE PARA ALERTAR A OTROS CICLISTAS Y PEATONES.

PARA HACER SONAR EL TIMBRE: MUEVE LA LENGÜETA DEL TIMBRE HACIA TI Y SUÉLTALA RÁPIDAMENTE.

3.10 Utilización del caballete

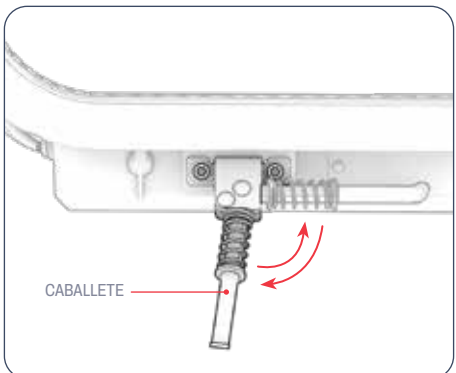

PARA UTILIZAR EL CABALLETE: GÍRELO HACIA ABAJO E INCLINE SUAVEMENTE EL PATINETE SOBRE ÉL PARA PONERSE DE PIE.
PARA SUBIR EL CABALLETE: GÍRELO HACIA ARRIBA.

⚠ **IMPORTANTE:** SUBA SIEMPRE EL CABALLETE ANTES DE INICIAR LA MARCHA.

4. INSTRUCCIONES DE USO.

4.1 Comprobaciones de seguridad previas a la conducción

REALICE ESTAS IMPORTANTES COMPROBACIONES DE SEGURIDAD ANTES DE CADA VIAJE:

Freno

- ASEGÚRESE DE QUE EL FRENO FUNCIONA CORRECTAMENTE, DE FORMA QUE LA PALANCA DEL FRENO DE MANO ESTÉ BIEN SUJETA AL MANILLAR Y LUBRICADA PARA QUE SE COMPRIMA CON FACILIDAD.
- LAS PASTILLAS DE FRENO DE LA PINZA DEL FRENO DE DISCO NO ESTÁN DESGASTADAS Y ESTÁN CENTRADAS Y ALINEADAS CON EL DISCO.

Marco

- COMPRUEBE QUE EL BASTIDOR DEL PATINETE NO ESTÉ DAÑADO, DOBLADO O ROTO.
- COMPRUEBE QUE EL VÁSTAGO ESTÁ ASEGURADO POR EL PESTILLO ABATIBLE.

Dirección

- COMPRUEBE QUE EL MANILLAR ESTÁ FIJADO EN SU POSICIÓN POR LOS HERRAJES DEL MANILLAR.
- COMPRUEBE QUE LA RUEDA Y EL MANILLAR GIRAN ALINEADOS.

Ruedas

- ASEGÚRESE DE QUE LOS NEUMÁTICOS ESTÁN INFLADOS A LA PRESIÓN RECOMENDADA DE **50 PSI**.
- COMPRUEBE QUE LOS NEUMÁTICOS NO PRESENTAN SIGNOS DE DESGASTE EXCESIVO NI ESTÁN DAÑADOS.
- COMPRUEBE QUE LAS LLANTAS NO ESTÉN DAÑADAS NI DOBLADAS.

4.2 Utilización del freno

APRIETE SUAVEMENTE EL FRENO DE MANO PARA REDUCIR LA VELOCIDAD. APRIÉTELO CON MÁS FUERZA PARA DETENERSE POR COMPLETO. PARA EVITAR MOVIMIENTOS BRUSCOS, INTENTE APRETAR EL FRENO DE MANO GRADUALMENTE.

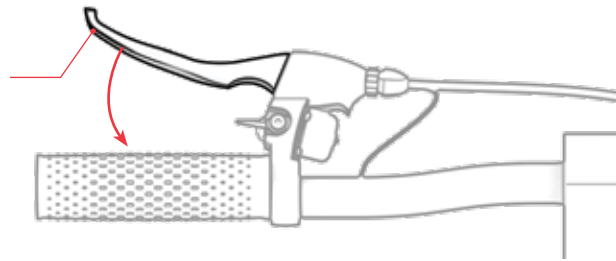

ⓘ ESTE ICONO APARECERÁ EN LA PANTALLA LED (APARTADO 3.2) SIEMPRE QUE EL FRENO ESTÉ ACCIONADO.

4.3 Conducción del Patinete

IMPORTANTE: EL MOTOR DE ESTE PATINETE REQUIERE LA ACTIVACIÓN DEL MOVIMIENTO DE PATADA PARA ARRANCAR.

1. COLOQUE 1 PIE EN LA PARTE DELANTERA DE LA CUBIERTA MIRANDO HACIA DELANTE. PROPULSE EL PATINETE HACIA DELANTE EMPUJANDO EL SUELO 2 VECES SEGUIDAS CON EL OTRO PIE.
2. COLOQUE EL PIE DE PATADA EN LA PARTE POSTERIOR DE LA CUBIERTA, GIRADO HACIA FUERA EN UN ÁNGULO DE 70 - 90° PARA MAYOR ESTABILIDAD.
3. PRESIONE GRADUALMENTE EL ACELERADOR DE PULGAR PARA ACELERAR Y LUEGO MANTENGA LA VELOCIDAD.

⚠ **IMPORTANTE:** PARA EVITAR ACELERONES BRUSCOS, PISE SIEMPRE EL ACELERADOR CON SUAVIDAD.

PARA HACER GIROS:
GIRE EL MANILLAR HACIA LA IZQUIERDA O LA DERECHA.

4.4 Utilizar el control de crucero

EL CONTROL DE CRUCERO BLOQUEA EL PATINETE A UN RITMO DETERMINADO. UNA VEZ QUE ACTIVES EL CONTROL DE CRUCERO, EL MOTOR SE ENCARGARÁ DE MANTENER EL RITMO, SIN NECESIDAD DE ACELERADOR.

PARA ACTIVAR EL CONTROL DE CRUCERO DURANTE LA CONDUCCIÓN:

1. UTILICE EL ACELERADOR PARA ALCANZAR Y MANTENER LA VELOCIDAD DESEADA DURANTE 8 SEGUNDOS.
2. CUANDO OIGA UN PITIDO, EL CONTROL DE CRUCERO ESTÁ ACTIVADO.
3. SUELTA EL ACELERADOR Y DISFRUTA DEL VIAJE.

ESTE ICONO APARECERÁ EN LA PANTALLA LED (APARTADO 3.2) SIEMPRE QUE SE ACTIVE EL CONTROL DE VELOCIDAD CONSTANTE.

PARA DESACTIVAR EL CONTROL DE CRUCERO DESPUÉS DE QUE SE HAYA ACTIVADO:
PISE SUAVEMENTE EL FRENO O PISE EL ACELERADOR.

PARA DESACTIVAR LA FUNCIÓN DE CONTROL DE CRUCERO:
SI NO QUIERES QUE SE ACTIVE EL CONTROL DE CRUCERO Y PREFIERES TENER UN CONTROL TOTAL DEL ACELERADOR MIENTRAS CONDUCES, PUEDES DESACTIVAR EL CONTROL DE CRUCERO EN EL MENÚ DE AJUSTES.

1. MANTENGA PULSADO EL BOTÓN DE ILUMINACIÓN DURANTE 3 SEGUNDOS PARA ACCEDER A LA SECCIÓN DE AJUSTES DE LA PANTALLA LED.
2. PULSA RÁPIDAMENTE EL BOTÓN DE ENCENDIDO/MODO HASTA QUE VEAS UNA "R" EN LA PANTALLA.
3. PULSE RÁPIDAMENTE EL BOTÓN DE ILUMINACIÓN PARA ALTERNAR ENTRE "R0" (PARA "CONTROL DE CRUCERO NO UTILIZABLE") Y "R1" (PARA "CONTROL DE CRUCERO UTILIZABLE"). CUANDO SE AJUSTA A "UTILIZABLE", EL ICONO DEL CONTROL DE CRUCERO TAMBIÉN APARECERÁ EN LA PANTALLA LED.
4. PULSE RÁPIDAMENTE EL BOTÓN DE ENCENDIDO/MODO UNA VEZ PARA GUARDAR SU SELECCIÓN Y SALIR DEL MENÚ DE AJUSTES. TRAS UNOS SEGUNDOS, LA PANTALLA SALDRÁ AUTOMÁTICAMENTE DE LA SECCIÓN DE AJUSTES Y VOLVERÁ AL MENÚ PRINCIPAL.

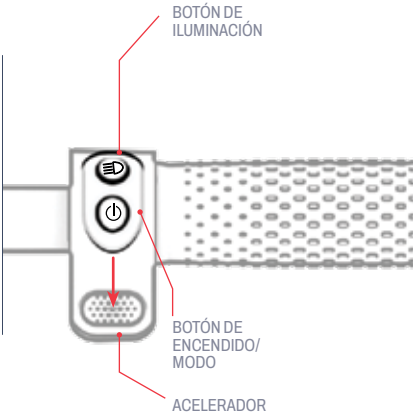

4.5 Maximizar la velocidad y la autonomía

EN CONDICIONES IDEALES, EL KILOMETRAJE MÁXIMO QUE PUEDE ALCANZARSE POR BATERÍA TOTALMENTE CARGADA ES DE 12 MILLAS (30,6 KM). LA VELOCIDAD MÁXIMA ES DE 16,0 MPH (25,7 KM/H). CUANTO MÁS TENGA QUE TRABAJAR EL MOTOR, MÁS RÁPIDO SE AGOTARÁ LA BATERÍA. LOS SIGUIENTES FACTORES TAMBIÉN AFECTAN A LA VELOCIDAD Y A LA AUTONOMÍA.

Superficie de conducción

DESPLAZARSE SOBRE UNA SUPERFICIE RUGOSA REQUIERE MÁS POTENCIA MOTRIZ QUE HACERLO SOBRE UNA LISA.

Peso de transporte

- MÁS PESO (PILOTO MÁS CARGA) DISMINUYE LA AUTONOMÍA ALCANZABLE.
- LA AUTONOMÍA Y LA VELOCIDAD MÁXIMAS PUEDEN ALCANZARSE CON UN PESO EN CARGA DE 120,2 KG (265 LB) O MENOS.

Estilo de conducción

- LOS ARRANQUES Y PARADAS FRECUENTES REDUCEN LA AUTONOMÍA.
- UTILIZAR TU PROPIO ESFUERZO PARA PEDALEAR ALIVIARÁ LA DEMANDA DEL MOTOR Y AUMENTARÁ TU AUTONOMÍA.

Temperatura del aire

LA TEMPERATURA IDEAL PARA CONDUCIR Y GUARDAR LA E-BIKE OSCILA ENTRE 10°C Y 35°C (50°F - 95°F).

Incline

EL MOTOR TIENE QUE TRABAJAR MÁS CUESTA ARRIBA QUE EN TRAMOS LLANOS O CUESTA ABAJO.

Mantenimiento de la batería

LA CARGA OPORTUNA DE LA BATERÍA DESPUÉS DE CADA USO AYUDA A MANTENER SU CAPACIDAD Y RESISTENCIA.

INSTRUCCIONES DE MANTENIMIENTO PARA EL USUARIO.

Cuida bien de tu Jetson para que circule con suavidad y seguridad. Aquí te explicamos cómo:

Manejo de su Jetson

- EVITE EXPONER SU E-BIKE A VIBRACIONES FUERTES O IMPACTOS FÍSICOS INTENSOS.
- NO DESMONTE NUNCA LA BATERÍA.
- MANTÉN TU E-BIKE ALEJADA DEL AGUA Y LA HUMEDAD.
- CIRCULE POR SUPERFICIES LISAS Y PLANAS PARA EVITAR ROTURAS.
- NO TRANSPORTE NUNCA SU E-BIKE POR LAS RUEDAS, EL SILLÍN Y/O EL MANILLAR.
- TENGA CUIDADO DE NO TIRAR O ENGANCHAR EL CABLEADO QUE CONECTA EL MOTOR CON LOS COMPONENTES DEL MANILLAR.

Instrucciones de almacenamiento

- CARGUE COMPLETAMENTE LA BATERÍA ANTES DE GUARDAR EL PRODUCTO DURANTE LARGOS PERIODOS DE TIEMPO.
- CUANDO ESTÉ ALMACENADA DURANTE LARGOS PERIODOS DE TIEMPO, CARGUE COMPLETAMENTE LA BATERÍA UNA VEZ AL MES.
- CUBRA EL PRODUCTO PARA PROTEGERLO DEL POLVO.
- ALMACENE EL PRODUCTO EN INTERIORES Y EN UN LUGAR SECO A UNA TEMPERATURA ENTRE 10°C Y 35°C (50°F - 95°F).

Limpieza de su Jetson

- ASIENTO Y BASTIDOR - LIMPIE CON UN PAÑO HÚMEDO SIN POLVO O HUMEDECIDO EN ALCOHOL. A CONTINUACIÓN, UTILICE UN PAÑO SECO SIN POLVO.
- MANILLAR - LÍMPIELO CON JABÓN SUAVE UTILIZANDO UN PAÑO HÚMEDO SIN POLVO. ELIMINE EL EXCESO DE JABÓN CON OTRO PAÑO HÚMEDO.
- COMPONENTES DE LAS RUEDAS - LÍMPIELOS CON UN PAÑO HÚMEDO SIN POLVO.
- NEUMÁTICOS - LÍMPIELOS CON UN PAÑO HÚMEDO SIN POLVO. TAMBIÉN SE PUEDE UTILIZAR UN PRODUCTO DE ACABADO O LIMPIADOR DE NEUMÁTICOS.

⚠ **ADVERTENCIA:** No rocíe ni aplique agua directamente sobre el producto. El agua puede dañar el cableado, el compartimento de la batería y las luces, así como deteriorar el cuadro, todo lo cual podría provocar un mal funcionamiento que pondría en peligro la seguridad del ciclista.

⚠ Precauciones con las pilas

SU PRODUCTO TIENE UNA BATERÍA DE IONES DE LITIO. TENGA CUIDADO AL MANIPULARLA.

- MANTENER EL PRODUCTO ALEJADO DEL FUEGO Y DEL CALOR EXCESIVO.
- EVITE LOS CHOQUES FÍSICOS INTENSOS, LAS VIBRACIONES FUERTES O LOS IMPACTOS.
- PROTEGER EL PRODUCTO DEL AGUA O LA HUMEDAD.
- NO COLOQUE NI ALMACENE EL PRODUCTO AMONTONADO ENCIMA O DEBAJO DE OTROS OBJETOS.
- NO DESMONTE EL PRODUCTO NI SU BATERÍA.
- NO TIRE EL PRODUCTO A LA BASURA. LLEVE EL PRODUCTO A UNA INSTALACIÓN ESPECIALIZADA EN RESIDUOS ELECTRÓNICOS O A UN CENTRO DE RECICLAJE DE BATERÍAS. PARA OBTENER MÁS INFORMACIÓN SOBRE LOS CENTROS DE ELIMINACIÓN MÁS CERCANOS, PÓNGASE EN CONTACTO CON SU AYUNTAMIENTO O EMPRESA DE TRANSPORTE DE RESIDUOS.
- SI LA BATERÍA DEL PRODUCTO SE CALIENTA O MUESTRA SIGNOS DE SOBRECALENTAMIENTO, EMITE UN OLOR O SONIDO INUSUAL, PIERDE LÍQUIDO O GAS, O CAMBIA DE FORMA O COLOR, HÁGALO INMEDIATAMENTE:
  1. SI ESTÁ EN USO, DEJE DE UTILIZAR EL PRODUCTO INMEDIATAMENTE. RETIRE EL CABLE DE CARGA DEL PRODUCTO SI ESTÁ ENCHUFADO.
  2. DEJE DE UTILIZAR EL PRODUCTO.
  3. SI ES SEGURO HACERLO, TRASLADE EL PRODUCTO A UN ESPACIO DESPEJADO Y ALEJADO DE CUALQUIER OBJETO INFLAMABLE.
  4. LLAME A LOS SERVICIOS DE EMERGENCIA LOCALES PARA OBTENER AYUDA.
  5. LAVE A FONDO CON AGUA CORRIENTE LIMPIA LOS OJOS O LAS ZONAS DE LA PIEL QUE HAYAN ENTRADO EN CONTACTO CON EL LÍQUIDO ELECTROLÍTICO DE LA BATERÍA QUE GOTEA Y BUSQUE ATENCIÓN MÉDICA ADICIONAL.
- SI TIENE ALGÚN PROBLEMA CON LA BATERÍA, PÓNGASE EN CONTACTO CON EL EQUIPO DE ATENCIÓN AL CLIENTE DE JETSON.

CONÉCTESE CON NOSOTROS.

RIDEJETSON.COM/SUPPORT
RIDEJETSON.COM/CHAT

1-844-585-7462

No dejes de seguir a @ridejetson en las redes sociales para enterarte de fantásticas ofertas, sorteos y todas las novedades de Jetson.

¿TE GUSTA TU COCHE?

Deje su opinión en
ridejetson.com/reviews.
Estamos impacientes por saber de ti
#MakeMoves




JETSON

ПУТЕВОДИТЕЛЬ ДЛЯ ВАШЕЙ ПОЕЗДКИ.

ВАЖНО:
Внимательно прочитайте и сохраните для дальнейшего использования.

JETSON

ERIS PRO

Электрический самокат.

МОДЕЛЬ SKU(S): JERSP-BLG

ДВА НАШИХ ЛУЧШИХ ПРАВИЛА КАТАНИЯ:

БУДЬТЕ ОСТОРОЖНЫ.
ВЕСЕЛИТЕСЬ!



ПРОИЗВЕДЕНО В ШЭНЬЧЖЭНЕ, КИТАЙ
ИМПОРТИРУЕТСЯ КОМПАНИЕЙ TRURIDE TECH LLC.
ПОЧТОВЫЙ ЯЩИК 461, ДЖЕРСИ-СИТИ, НЬЮ-ДЖЕРСИ
07302-9998

КОД ДАТЫ: 06/2025
ВЕРСИЯ ДОКУМЕНТА: V3.0
СДЕЛАНО В КИТАЕ

© 2025, TRURIDE TECH. ВСЕ ПРАВА ЗАЩИЩЕНЫ. ПРОИЗВЕДЕНО ДЛЯ TRURIDE TECH LLC.
JETSON® ЗАРЕГИСТРИРОВАННЫЙ ТОВАРНЫЙ ЗНАК, ИСПОЛЬЗУЕМЫЙ ПО ЛИЦЕНЗИИ JETSTREAM BRANDS LLC.
НИКАКАЯ ЧАСТЬ ЭТОГО ДОКУМЕНТА, ВКЛЮЧАЯ ФОРМУ, ГРАФИКУ И ДИЗАЙН, НЕ МОЖЕТ БЫТЬ ВОСПРОИЗВЕДЕНА ИЛИ ПЕРЕДАНА В ЛЮБОЙ ФОРМЕ И ЛЮБЫМИ СРЕДСТВАМИ.



Содержание

Предупреждения о безопасности 4

Гарантийное обслуживание и регистрация продукта 7

1. О вашем продукте

1.1 Обзор продукции 8

1.2 Характеристики продукта 10

1.3 Онлайн-ресурсы 11

2. Инструкции по установке

2.1 Начальные заметки 12

2.2 Безопасность шлема 12

2.3 Складывание и раскладывание самоката 13

2.4 Сборка рукоятки 17

2.5 Накачка и давление в шинах 19

2.6 Зарядка аккумулятора 20

3. Возможности и функции

3.1 Включение и выключение питания 22

3.2 Знакомство со светодиодным экраном 22

3.3 Изменение единиц измерения 23

3.4 Использование одометра 23

3.5 Понимание предупреждающих сигналов 23

3.6 Использование скоростных режимов 24

3.7 Использование подсветки 24

3.8 Проверка уровня заряда аккумулятора 24

3.9 Использование звонка 25

3.10 Использование подставки 25

4. Инструкция по эксплуатации

4.1 Проверка безопасности перед поездкой 26

4.2 Использование ручного тормоза 27

4.3 Катание на самокате 27

4.4 Использование круиз-контроля 28

4.5 Максимальное увеличение скорости и дальности поездки 29

Уход и обслуживание 30

Связь с нами 32

ПРЕДУПРЕЖДЕНИЯ О БЕЗОПАСНОСТИ.

СОХРАНЯЙТЕ ЭТИ ИНСТРУКЦИИ.

УКАЗАНИЯ О РИСКЕ ВОЗГОРАНИЯ ИЛИ ТРАВМИРОВАНИЯ ЛЮДЕЙ И ВАЖНЫЕ УКАЗАНИЯ ПО БЕЗОПАСНОСТИ

- Перед использованием, пожалуйста, внимательно прочитайте руководство пользователя и предупреждения по безопасности, убедитесь, что вы понимаете и принимаете все инструкции по безопасности. Пользователь будет нести ответственность за любые потери или повреждения, вызванные неправильным использованием.
- **Неправильное использование зарядного устройства может привести к пожару и взрыву, что повлечет за собой материальный ущерб, травмы и смерть.**
- Перед каждым циклом работы оператор должен выполнить предэксплуатационные проверки, указанные производителем: Все защитные кожухи и колодки, изначально поставляемые производителем, находятся на своих местах и в исправном состоянии; Тормозная система функционирует должным образом; Все защитные кожухи осей, защитные кожухи цепи или другие кожухи или защитные устройства, поставляемые производителем, находятся на своих местах и в исправном состоянии; Шины находятся в хорошем состоянии, накачаны должным образом и имеют достаточный остаток протектора; Территория, на которой будет эксплуатироваться изделие, должна быть безопасной и пригодной для безопасной эксплуатации.
- Обслуживание и ремонт компонентов должны осуществляться в соответствии со спецификациями производителя и с использованием только разрешенных производителем запасных частей, а установка должна производиться дилерами или другими квалифицированными специалистами.
- Предупреждение о недопустимости перезарядки неперезаряжаемых аккумуляторов.
- Не допускайте контакта рук, ног, волос, частей тела, одежды или других подобных предметов с движущимися частями, колесами или трансмиссией во время работы двигателя.
- Данное изделие не должно использоваться детьми или лицами с ограниченными физическими, сенсорными или умственными способностями, а также с недостаточным опытом и знаниями, если только они не получили надзор или инструктаж (IEC 60335-1/A2:2006).
- Дети без присмотра взрослых не должны играть с изделием (IEC 60335-1/A2:2006).
- Необходим присмотр взрослых.
- Запрещается использовать устройства для выполнения гонок, трюковой езды или других маневров, которые могут привести к потере управления или вызвать неконтролируемые действия или реакции оператора/пассажира.
- Никогда не используйте вблизи автотранспорта.
- Избегайте острых кочек, водосточных решеток и резких перепадов поверхности. Самокат может внезапно остановиться.
- Избегайте улиц и поверхностей с водой, песком, гравием, грязью, листьями и другим мусором. Влажная погода ухудшает сцепление с дорогой, торможение и видимость.
- Избегайте поездок вблизи легковоспламеняющихся газов, пара, жидкостей или пыли, которые могут вызвать пожар.
- Операторы должны придерживаться всех рекомендаций и инструкций производителя, а также соблюдать все законы и постановления: Эксплуатация транспортных средств без фар должна осуществляться только в условиях достаточной видимости при дневном свете; владельцам рекомендуется выделяться (для заметности) с помощью освещения, светоотражателей, а для низко идущих транспортных средств - сигнальных флагов на гибких шестах.
- Лица со следующими заболеваниями должны быть предостережены от работы: Сердечно-сосудистые заболевания; беременные женщины; лица с заболеваниями головы, спины или шеи или перенесшие операции на этих участках тела; лица с любыми психическими или физическими

заболеваниями, которые могут сделать их восприимчивыми к травмам или ослабить их физическую ловкость или умственные способности, чтобы распознать, понять и выполнить все инструкции по безопасности и быть способными принять опасности, присущие использованию устройства.
- Не катайтесь ночью.
- Не катайтесь после приема алкоголя или лекарств, отпускаемых по рецепту.
- Не переносите предметы во время езды.
- Никогда не работайте с изделием босиком.
- Всегда носите обувь и держите шнурки завязанными.
- Следите за тем, чтобы ваши ноги всегда надежно стояли на палубе.
- Операторы всегда должны использовать соответствующую защитную одежду, включая, но не ограничиваясь, шлем с соответствующим сертификатом и любое другое оборудование, рекомендованное производителем: Всегда надевайте защитное снаряжение, такое как шлем, наколенники и локтевые щитки.
- Всегда уступайте дорогу пешеходам.
- Будьте внимательны к предметам, находящимся впереди и вдали от вас.
- Не позволяйте себе отвлекаться во время езды, например, отвечать на телефонные звонки или заниматься какими-либо другими делами.
- На изделии не может кататься более одного человека.
- Когда вы едете вместе с другими велосипедистами, всегда держите безопасную дистанцию, чтобы избежать столкновения.
- При повороте обязательно сохраняйте равновесие.
- Езда с неправильно отрегулированными тормозами опасна и может привести к серьезным травмам или смерти.
- Во время работы тормоз может нагреваться, не прикасайтесь к нему голой кожей.
- Слишком резкое или внезапное нажатие на тормоз может заблокировать колесо, что приведет к потере контроля и падению. Внезапное или чрезмерное нажатие на тормоз может привести к травмам или смерти.
- Если тормоз ослаблен, отрегулируйте его с помощью шестигранного ключа, отвертки или другого подходящего инструмента или обратитесь в службу технической поддержки Jetson.
- Немедленно заменяйте изношенные или сломанные детали.
- Перед поездкой проверьте, все ли знаки безопасности на месте и понятны ли они.
- Владелец должен разрешить использование и эксплуатацию устройства после демонстрации того, что операторы могут понимать и управлять всеми компонентами устройства до его использования.
- Не катайтесь без надлежащей подготовки. Не катайтесь на высоких скоростях, по неровной местности или на склонах. Не выполняйте трюки и не поворачивайте резко.
- Рекомендуется для использования в помещениях.
- Длительное воздействие ультрафиолетовых лучей, дождя и других факторов может повредить материалы корпуса, поэтому храните его в помещении, когда он не используется.
- Персональные устройства электронной мобильности не предназначены для использования в высокогорных местах, требующих увеличенного расстояния между электрическими проводами в электрических цепях, что указывает на то, что они не предназначены для использования на высоте более 2 000 метров над уровнем моря.
- Используйте только аккумулятор(ы), указанный(ые) производителем
- ХРАНИТЕ В ПОМЕЩЕНИИ, КОГДА НЕ ИСПОЛЬЗУЕТЕ. ОСТАВЛЯЙТЕ В ПОМЕЩЕНИИ ВО ВРЕМЯ ЗАРЯДКИ ИЛИ КОГДА НЕ ИСПОЛЬЗУЕТЕ ДЛЯ ВОЖДЕНИЯ.
- **ОСТОРОЖНО** - Риск возгорания - Все детали не могут быть разобраны пользователем.
- **ПРЕДУПРЕЖДЕНИЕ** - опасность возгорания и поражения электрическим током - нет частей, обслуживаемых пользователем.
- Осторожно: Опасность возгорания
- Вес велосипедиста не должен превышать 265 фунтов | 120,2 кг.

МОДИФИКАЦИИ

Не пытайтесь разбирать, модифицировать, ремонтировать или заменять устройство или какие-либо его компоненты без указания специалистов отдела обслуживания Jetson. Это приведет к аннулированию гарантии и может стать причиной неисправностей, которые могут привести к травмам.

ДОПОЛНИТЕЛЬНЫЕ МЕРЫ ПРЕДОСТОРОЖНОСТИ ПРИ ЭКСПЛУАТАЦИИ

Не поднимайте изделие с земли, когда оно включено и колеса находятся в движении. Это может привести к свободному вращению колес, что может стать причиной травмы для вас или других людей, находящихся рядом. Не прыгайте на изделие и с него, а также не прыгайте во время его использования. Во время работы всегда держите ноги на подставке для ног. Перед использованием всегда проверяйте заряд аккумулятора.

УТИЛИЗАЦИЯ ИСПОЛЬЗОВАННОГО АККУМУЛЯТОРА



Аккумулятор может содержать опасные вещества, которые могут угрожать окружающей среде и здоровью людей. Этот символ, нанесенный на батарею и/или упаковку, указывает на то, что использованная батарея не должна рассматриваться как бытовой отход. Батареи следует сдавать на переработку в соответствующий пункт приема. Обеспечив правильную утилизацию использованных батарей, вы поможете предотвратить возможные негативные последствия для окружающей среды и здоровья человека. Вторичная переработка материалов поможет сохранить природные ресурсы. Для получения дополнительной информации о переработке использованных батареек обратитесь в местную муниципальную службу утилизации отходов.

УВЕДОМЛЕНИЕ О СОБЛЮДЕНИИ
Данное устройство соответствует части 15 правил FCC. Эксплуатация устройства разрешена при соблюдении следующих двух условий: (1) устройство не должно создавать вредных помех, и (2) устройство должно принимать любые помехи, включая помехи, которые могут вызвать нежелательную работу. Внимание: Изменения или модификации данного устройства, не одобренные стороной, ответственной за соответствие, могут лишить пользователя права на эксплуатацию оборудования.
ПРИМЕЧАНИЕ: Данное оборудование было протестировано и признано соответствующим ограничениям для цифровых устройств класса B в соответствии с частью 15 правил FCC. Эти ограничения предназначены для обеспечения разумной защиты от вредных помех при установке в жилых помещениях. Данное оборудование генерирует, использует и может излучать радиочастотную энергию и, если оно установлено и используется не в соответствии с инструкциями, может создавать вредные помехи для радиосвязи. Однако нет никакой гарантии, что помехи не возникнут в конкретной установке. Если данное оборудование создает вредные помехи для радио- или телевизионного приема, что можно определить, выключив и включив оборудование, пользователю рекомендуется попытаться устранить помехи одним или несколькими из следующих способов:
- Переориентируйте или переместите приемную антенну.
- Увеличьте расстояние между оборудованием и приемником.
- Подключите оборудование к розетке в цепи, отличной от той, к которой подключен ресивер.
- Обратитесь за помощью к дилеру или опытному специалисту по радио/ТВ.
- Для обеспечения соответствия ограничениям FCC класса B с этим устройством необходимо использовать экранированные кабели.

⚠ ВНИМАНИЕ:

Несоблюдение следующих инструкций может привести к травмам ребенка или окружающих.
- Во время сборки держите мелкие детали вдали от детей.
- Сборка и демонтаж аксессуара должны осуществляться взрослым.
- Часто осматривайте изделие на предмет повреждений.

*** ТРЕБУЕТСЯ СБОРКА ДЛЯ ВЗРОСЛЫХ.**

⚠ ВНИМАНИЕ:

Чтобы снизить риск травм, необходим присмотр взрослых. Никогда не используйте на проезжей части, вблизи автотранспорта, на крутых склонах или ступенях, в бассейнах или других водоемах; всегда надевайте обувь и не допускайте более 1 велосипедиста.

⚠ ВНИМАНИЕ:

Всегда соблюдайте основные меры предосторожности при использовании этого продукта, включая следующие:

(A) Прочтите все инструкции перед использованием продукта.

(B) Для снижения риска получения травм необходимо обеспечить строгий контроль при использовании изделия вблизи детей.

(C) Не вставляйте пальцы или руки в изделие.

(D) Не используйте этот прибор, если эластичный кабель питания или выходной кабель помят, имеет нарушенную изоляцию или имеет другие признаки повреждения.

(E) Для всего оборудования. В инструкции должно быть указано: Этот прибор не предназначен для использования при температуре окружающей среды ниже 14°F (-10°C) или выше 104°F (40°C).

(F) Для всех устройств в инструкции должна быть указана информация:
Аккумулятор предназначен для зарядки при температуре окружающей среды от 32°F (0°C) до 104°F (40°C). Никогда не заряжайте батарею, если температура окружающей среды выходит за пределы этого диапазона.

КАЛИФОРНИЙСКОЕ ПРЕДЛОЖЕНИЕ 65

⚠ ВНИМАНИЕ:

ЭТОТ ПРОДУКТ МОЖЕТ ПОДВЕРГАТЬ ВАС ВОЗДЕЙСТВИЮ ХИМИЧЕСКИХ ВЕЩЕСТВ, ВКЛЮЧАЯ КАДМИЙ, КОТОРЫЙ, КАК ИЗВЕСТНО ШТАТУ КАЛИФОРНИЯ, МОЖЕТ ВЫЗЫВАТЬ РАК, ВРОЖДЕННЫЕ ДЕФЕКТЫ ИЛИ ДРУГИЕ РЕПРОДУКТИВНЫЕ НАРУШЕНИЯ. ДЛЯ ПОЛУЧЕНИЯ ДОПОЛНИТЕЛЬНОЙ ИНФОРМАЦИИ ПОСЕТИТЕ САЙТ: WWW.P65WARNINGS.CA.GOV.

ГАРАНТИЙНОЕ ПОКРЫТИЕ И РЕГИСТРАЦИЯ ПРОДУКТА.

ОБЩАЯ ОГРАНИЧЕННАЯ ГАРАНТИЯ

НА ВАШ НОВЫЙ ПРОДУКТ JETSON ПРЕДОСТАВЛЯЕТСЯ ГАРАНТИЯ ОТ ДЕФЕКТОВ МАТЕРИАЛОВ И ИЗГОТОВЛЕНИЯ, КАК УКАЗАНО НА САЙТЕ RIDEJETSON.COM/WARRANTY , В ТЕЧЕНИЕ ПЕРИОДА ВРЕМЕНИ С ДАТЫ ПЕРВОНАЧАЛЬНОЙ РОЗНИЧНОЙ ПОКУПКИ ПРИ ИСПОЛЬЗОВАНИИ В СООТВЕТСТВИИ С РУКОВОДСТВАМИ ПОЛЬЗОВАТЕЛЯ JETSON (СМ. RIDEJETSON.COM/SUPPORT). **ПО ЭТОЙ ГАРАНТИИ ВЫ СМОЖЕТЕ НАПРАВИТЬ СВОИ ПРЕТЕНЗИИ КОМПАНИИ JETSON ДАЖЕ В ТЕХ СЛУЧАЯХ, КОГДА ВЫ ПРИОБРЕЛИ ПРОДУКТ JETSON У ОДНОГО ИЗ НАШИХ АВТОРИЗОВАННЫХ РОЗНИЧНЫХ ПРОДАВЦОВ.** ЧТОБЫ ОЗНАКОМИТЬСЯ С ПОЛНЫМИ УСЛОВИЯМИ НАШЕЙ ГАРАНТИИ, ПОСЕТИТЕ САЙТ RIDEJETSON.COM/WARRANTY.

РЕГИСТРАЦИЯ ПРОДУКЦИИ

ЗАРЕГИСТРИРУЙТЕ СВОЙ НОВЫЙ JETSON, ЧТОБЫ УСКОРИТЬ ПРОЦЕСС ПОЛУЧЕНИЯ ИНДИВИДУАЛЬНОЙ ПОДДЕРЖКИ ПО ПРОДУКТУ И ГАРАНТИИ. СДЕЛАЙТЕ СВОЙ ШАГ НА САЙТЕ RIDEJETSON.COM/PAGES/REGISTRATION.

Чтобы использовать продукт гарантию или узнать о гарантийное обслуживание, свяжитесь с нами напрямую.

www.ridejetson.com

1. О ВАШЕМ ПРОДУКТЕ.

1.1 Обзор продукции

1. РУЛЬ*
   - A. РУЧНОЙ ТОРМОЗ
   - B. КОЛОКОЛ
   - C. СВЕТОДИОДНЫЙ ЭКРАН
   - D. ДРОССЕЛЬНАЯ ЗАСЛОНКА ДЛЯ УСКОРЕНИЯ
   - E. КНОПКА ОСВЕЩЕНИЯ
   - F. КНОПКА ПИТАНИЯ/РЕЖИМА
   - G. ФАРА
2. СКЛАДНОЙ КРЮК*
3. СТЕБЕЛЬ
4. ОТКИДНАЯ ЗАЩЕЛКА
5. ПЕРЕДНЯЯ ВИЛКА
6. ПЕРЕДНЕЕ КОЛЕСО (МОТОР-КОЛЕСО)
7. ПОДСТАВКА
8. ПАЛУБА
9. ЗАДНЕЕ КРЫЛО
10. СКЛАДНОЙ КРЮК-ЗАХВАТ
11. ПОРТ ДЛЯ ЗАРЯДКИ АККУМУЛЯТОРА С КРЫШКОЙ
12. ЗАДНИЙ/ТОРМОЗНОЙ ФОНАРЬ
13. ЗАДНЕЕ КОЛЕСО
14. ЗАДНИЙ ДИСКОВЫЙ ТОРМОЗ
15. ВЕНТИЛЬ ДЛЯ ШИНЫ С ПЫЛЕЗАЩИТНЫМ КОЛПАЧКОМ
16. ЗАРЯДНОЕ УСТРОЙСТВО
17. КАБЕЛЬ ДЛЯ ЗАРЯДКИ

В комплект входят инструменты, оборудование и детали для сборки, настройки и обслуживания:



ШЕСТИГРАННЫЙ КЛЮЧ 4 ММ



СКЛАДНОЙ КРЮК



ШТОК ВЕНТИЛЯ ШИНЫ УДЛИНИТЕЛЬНЫЙ ШЛАНГ



ШЕСТИГРАННЫЕ ВИНТЫ (×5, ВКЛЮЧАЯ 1 ЗАПАСНОЙ)

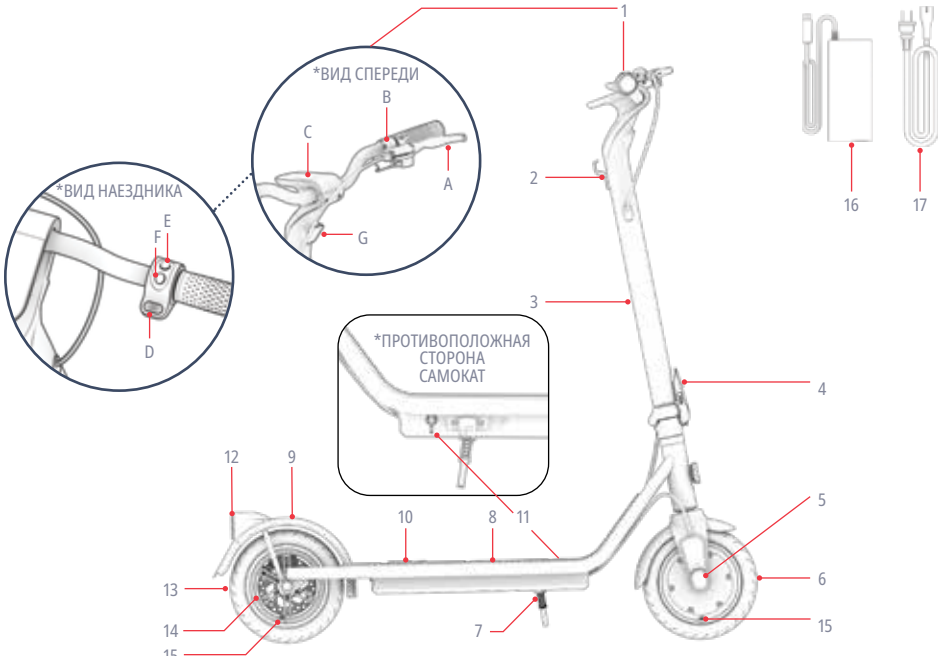

**ТРЕБУЕТСЯ СБОРКА*

ПРИМЕЧАНИЕ: ИЗОБРАЖЕНИЯ МОГУТ НЕ ТОЧНО ОТРАЖАТЬ ВНЕШНИЙ ВИД РЕАЛЬНОГО ПРОДУКТА.

1.2 Характеристики продукта

- ОГРАНИЧЕНИЕ ПО ВЕСУ: 265 ФУНТОВ | 120,2 КГ
- МИНИМАЛЬНЫЙ ВЕС ВЕЛОСИПЕДИСТА: 100 ФУНТОВ | 45,4 КГ
- ВЕС ИЗДЕЛИЯ: 35 ФУНТОВ | 15,9 КГ
- РЕКОМЕНДУЕМЫЙ ВОЗРАСТ: 12+
- РАЗМЕРЫ ИЗДЕЛИЯ В РАЗВЕРНУТОМ ВИДЕ: 42.1 ДЮЙМ (Д) × 23,4 ДЮЙМА (Ш) × 45,7 ДЮЙМА (В) | 106,9 СМ (Д) × 59,4 СМ (Ш) × 116,1 СМ (В)
- РАЗМЕРЫ ИЗДЕЛИЯ В СЛОЖЕННОМ ВИДЕ: 42.1 ДЮЙМ (Д) × 23,4 ДЮЙМА (Ш) × 20,0 ДЮЙМА (В) | 106,9 СМ (Д) × 59,4 СМ (Ш) × 50,8 СМ (В)
- РАЗМЕР ДЕКИ: 19,0 ДЮЙМОВ (Д) × 6,7 ДЮЙМОВ (Ш) | 48,3 СМ (Д) × 17,0 СМ (Ш)
- РАЗМЕР КОЛЕСА: 8,5 ДЮЙМА | 21,6 СМ
- МАКСИМАЛЬНАЯ СКОРОСТЬ: 16 МИЛЬ/Ч* | 25,7 КМ/Ч*
- МАКСИМАЛЬНАЯ ДАЛЬНОСТЬ: 12 МИЛЬ | 19,3 КМ *, **
- АККУМУЛЯТОР: 36 В, 7,5 АЧ
- ТИП АККУМУЛЯТОРА: ЛИТИЙ-ИОННЫЙ
- МОТОР: 350W***
- ВЫХОД ЗАРЯДНОГО УСТРОЙСТВА: 42V 1.5A
- СЕРТИФИКАЦИЯ UL: UL 2272
- ВРЕМЯ ЗАРЯДКИ: ОКОЛО 6 ЧАСОВ
- МАКСИМАЛЬНЫЙ УГОЛ ПОДЪЕМА: 10°
- РЕКОМЕНДУЕМОЕ ДАВЛЕНИЕ В ШИНАХ: 50 PSI

**АССОРТИМЕНТ, СКОРОСТЬ, ВРЕМЯ РАБОТЫ АККУМУЛЯТОРА И ДРУГИЕ ХАРАКТЕРИСТИКИ МОГУТ ВАРЬИРОВАТЬСЯ В ЗАВИСИМОСТИ ОТ УСЛОВИЙ ЕЗДЫ И САЙТА .*

***ПРИ НАГРУЗКЕ 170 ФУНТОВ | 77,1 КГ, ТЕМПЕРАТУРЕ ВОЗДУХА 77°F | 25°C И СКОРОСТИ 16 МИЛЬ/Ч | 25,7 КМ/Ч. ДОПОЛНИТЕЛЬНЫЕ СВЕДЕНИЯ ОБ УСЛОВИЯХ, КОТОРЫЕ МОГУТ ПОВЛИЯТЬ НА ДАЛЬНОСТЬ ДЕЙСТВИЯ, СМ. В РАЗДЕЛЕ 4.5.*

****ПИКОВАЯ МОЩНОСТЬ*

1.3 Онлайн-ресурсы

Сканируйте, чтобы найти самые актуальные справочные материалы и ресурсы поддержки.

Найдите это руководство пользователя по адресу https://cdn.shopify.com/s/files/1/2530/6734/files/ERIS-PRO_MANUAL-web_1_-1702935627292.pdf

Найдите нашу коллекцию руководств пользователя на сайте https://ridejetson.com/pages/product-manuals

2. ИНСТРУКЦИИ ПО УСТАНОВКЕ.

2.1 Начальные заметки

- НАЧНИТЕ СВОЕ ПРИКЛЮЧЕНИЕ ПРАВИЛЬНО. ПЕРЕД ИСПОЛЬЗОВАНИЕМ ДАННОГО ИЗДЕЛИЯ ВНИМАТЕЛЬНО ПРОЧИТАЙТЕ ВСЕ РУКОВОДСТВО ПОЛЬЗОВАТЕЛЯ, ВКЛЮЧАЯ ПРЕДУПРЕЖДЕНИЯ О БЕЗОПАСНОСТИ. УБЕДИТЕСЬ, ЧТО ВЫ ПОНИМАЕТЕ, ПРИНИМАЕТЕ И СОБЛЮДАЕТЕ ВСЕ ТРЕБОВАНИЯ:
  - РЕКОМЕНДАЦИИ ПРОИЗВОДИТЕЛЯ.
  - ИНСТРУКЦИИ ПО ТЕХНИКЕ БЕЗОПАСНОСТИ И ПРЕДУПРЕЖДЕНИЯ.
  - МЕСТНЫЕ ЗАКОНЫ И ПОСТАНОВЛЕНИЯ, КАСАЮЩИЕСЯ ЕЗДЫ И ЭКСПЛУАТАЦИИ.

- БУДЬТЕ ОСТОРОЖНЫ ПРИ РАСПАКОВКЕ, УДАЛЕНИИ ВСЕХ УПАКОВОЧНЫХ МАТЕРИАЛОВ И УСТАНОВКЕ САМОКАТА ДЛЯ СБОРКИ, ТАК КАК РУЛЬ БУДЕТ ЗАКРЕПЛЕН ТОЛЬКО НАПОЛОВИНУ.

- УКАЗАНИЯ, ПРИВЕДЕННЫЕ В ДАННОМ РУКОВОДСТВЕ, - ПРАВАЯ, ЛЕВАЯ, ПЕРЕДНЯЯ/ПЕРЕДНЯЯ И ЗАДНЯЯ/ЗАДНЯЯ - ОРИЕНТИРОВАНЫ ТАК, КАК ИХ ВИДИТ ВЕЛОСИПЕДИСТ, СТОЯ НА САМОКАТЕ. НАПРИМЕР, "ПРАВАЯ СТОРОНА" САМОКАТА - ЭТО СТОРОНА, ГДЕ БУДЕТ НАХОДИТЬСЯ ПРАВАЯ РУКА ВЕЛОСИПЕДИСТА.

2.2 Безопасность шлема

ВЕЛОСИПЕДИСТ ДОЛЖЕН ПОСТОЯННО НОСИТЬ ШЛЕМ.



НЕПРАВИЛЬНОЕ ПОЗИЦИОНИРОВАНИЕ: ЛОБ ОТКРЫТ. ПАДЕНИЕ МОЖЕТ ПРИВЕСТИ К СЕРЬЕЗНЫМ ТРАВМАМ.



ПРАВИЛЬНОЕ ПОЗИЦИОНИРОВАНИЕ: ЛОБ ЗАКРЫТ В ШЛЕМЕ.

**НАДЕНЬТЕ ШЛЕМ, ПОДХОДЯЩУЮ ОДЕЖДУ, ОБУВЬ И ЗАЩИТНУЮ ЭКИПИРОВКУ. ИЗБЕГАЙТЕ ОДЕЖДЫ, КОТОРАЯ МОЖЕТ ЗАЦЕПИТЬСЯ ЗА КОЛЕСА ИЛИ ПОПАСТЬ ПОД НИХ. РЕКОМЕНДУЕТСЯ НОСИТЬ ПЛОСКУЮ ОБУВЬ С ЗАКРЫТЫМ НОСКОМ. НАДЕВАЙТЕ ШЛЕМ И ЗАЩИТНОЕ СНАРЯЖЕНИЕ, ОДОБРЕННОЕ СТАНДАРТОМ ASTM F1492, ЧТОБЫ ИЗБЕЖАТЬ ТРАВМ В СЛУЧАЕ АВАРИИ.*

2.3 Складывание и раскладывание самоката

КОГДА РАСКЛАДЫВАТЬ: ДЛЯ КАТАНИЯ И СБОРКИ
КОГДА СКЛАДЫВАТЬ: ДЛЯ ХРАНЕНИЯ И ТРАНСПОРТИРОВКИ

ВНИМАНИЕ: НЕ ПОДНИМАЙТЕ САМОКАТ ЗА РУЛЬ. ДЛЯ ТРАНСПОРТИРОВКИ ЗАФИКСИРУЙТЕ ЕГО В СЛОЖЕННОМ ПОЛОЖЕНИИ И НЕСИТЕ ЗА НОЖКУ.

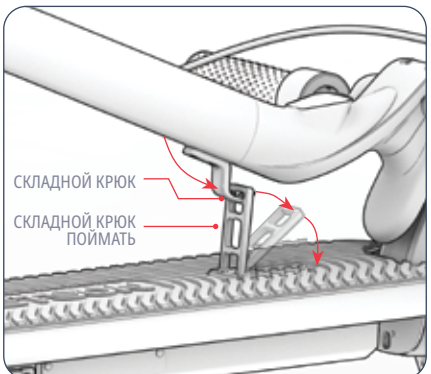

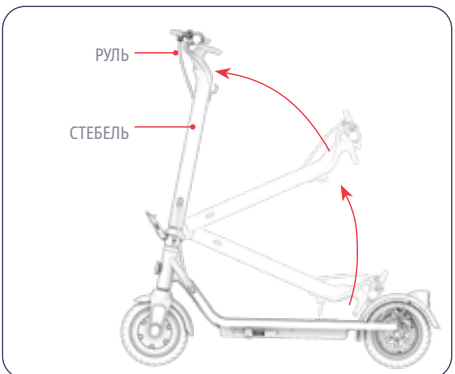

Развернуть

1. НАЖМИТЕ НА ФИКСАТОР СКЛАДНОГО КРЮКА В НАПРАВЛЕНИИ ЗАДНЕЙ ЧАСТИ САМОКАТА, ЧТОБЫ ОСВОБОДИТЬ СКЛАДНОЙ КРЮК.

ПРИМЕЧАНИЕ: ШАГ 1 НЕ ТРЕБУЕТСЯ, ЕСЛИ СКЛАДНОЙ КРЮЧОК ЕЩЕ НЕ ЗАКРЕПЛЕН.

2. ПОДНИМИТЕ РУЛЬ В НАПРАВЛЕНИИ ПЕРЕДНЕЙ ЧАСТИ САМОКАТА, ПОКА НОЖКА НЕ ВСТАНЕТ ПОЛНОСТЬЮ ВЕРТИКАЛЬНО.

ВАЖНО: ПРИ ПЕРВОМ РАСКЛАДЫВАНИИ ОСТОРОЖНО ПОДНИМИТЕ ПОЛУПРИКРЕПЛЕННЫЙ РУЛЬ ВВЕРХ ВМЕСТЕ СО ШТОКОМ.

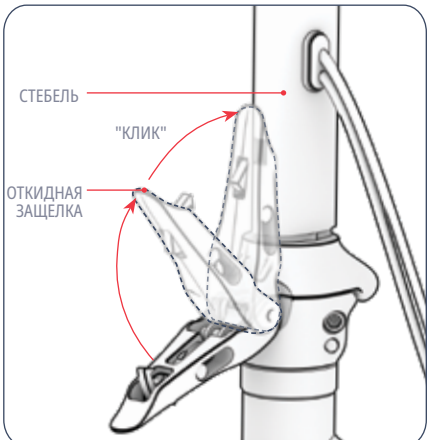

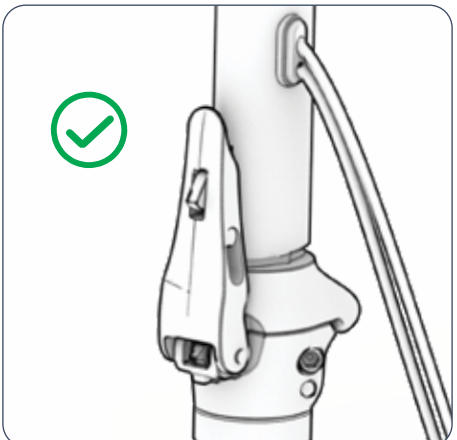

3. С УСИЛИЕМ ПРИЖМИТЕ ОТКИДНУЮ ЗАЩЕЛКУ К ШТОКУ, ПОКА ОНА НЕ ЗАЩЕЛКНЕТСЯ.

4. УБЕДИТЕСЬ, ЧТО ОТКИДНАЯ ЗАЩЕЛКА НАДЕЖНО ЗАКРЫТА, А ШТОК ЗАФИКСИРОВАН В ВЕРТИКАЛЬНОМ ПОЛОЖЕНИИ.

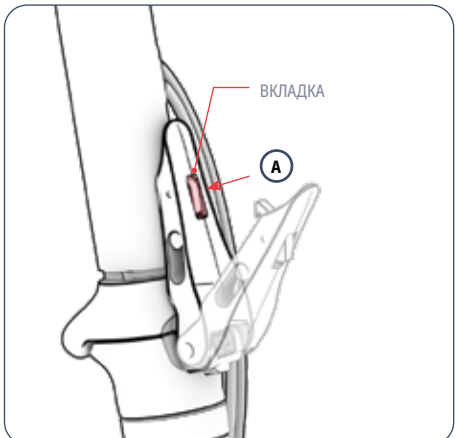

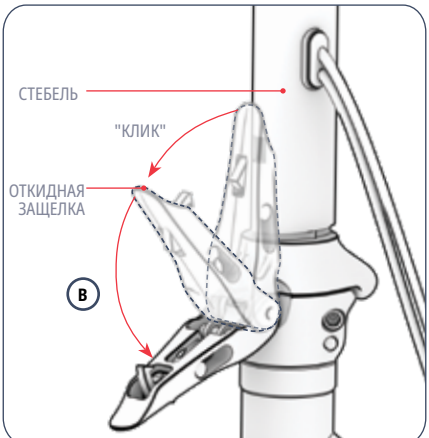

Складной

1. НАЖМИТЕ НА ЯЗЫЧОК ОТКИДНОЙ ЗАЩЕЛКИ (A), ЗАТЕМ ПОТЯНИТЕ ЗАЩЕЛКУ НА СЕБЯ И ОТВЕДИТЕ ЕЕ ОТ СТЕРЖНЯ (B).

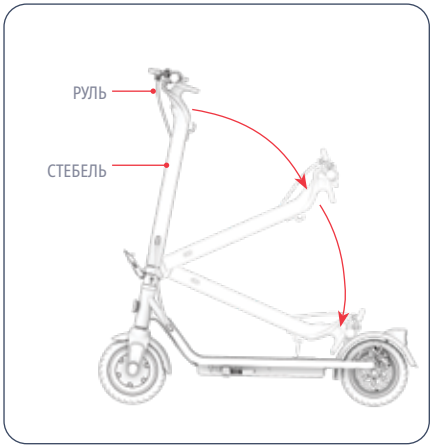

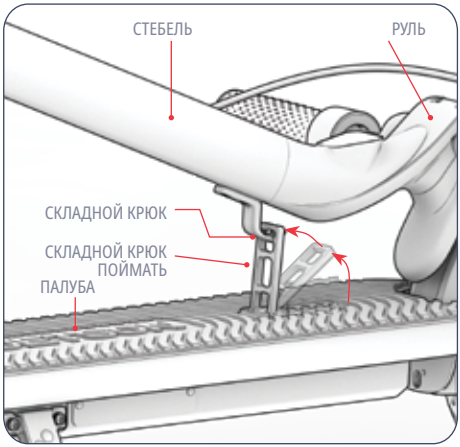

2. ОПУСТИТЕ ШТОК ВНИЗ НАД ПАЛУБОЙ.

3. РАСПОЛОЖИТЕ ШТОК НАД ДЕКОЙ ТАК, ЧТОБЫ ОТКИДНОЙ КРЮК НАХОДИЛСЯ НАД ФИКСАТОРОМ ОТКИДНОГО КРЮКА.
4. ПОДНИМИТЕ СКЛАДНОЙ ФИКСАТОР ИЗ ДЕКИ И ДЕРЖИТЕ ЕГО ВЕРТИКАЛЬНО. СДВИНЬТЕ ВЕРХНЕЕ ОТВЕРСТИЕ СКЛАДНОГО ФИКСАТОРА ВОКРУГ СКЛАДНОГО КРЮКА.
5. УБЕДИТЕСЬ, ЧТО САМОКАТ НАДЕЖНО ЗАКРЕПЛЕН В СЛОЖЕННОМ ПОЛОЖЕНИИ.

2.4 Сборка рукоятки

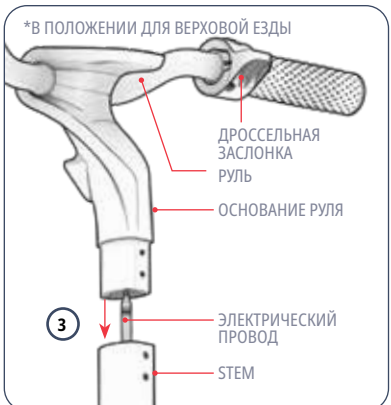

1. ПОДНИМИТЕ РАЗЛОЖЕННЫЙ САМОКАТ НА ПОДСТАВКУ. (СМ. РАЗДЕЛ 3.10)
2. ДЕРЖИТЕ ПОЛУПРИКРЕПЛЕННЫЙ РУЛЬ НА НОЖКЕ ТАК, ЧТОБЫ РУЧНОЙ ТОРМОЗ НАХОДИЛСЯ С ЛЕВОЙ СТОРОНЫ САМОКАТА, А ДРОССЕЛЬ ДЛЯ УСКОРЕНИЯ - С ПРАВОЙ, ЕСЛИ СМОТРЕТЬ С МЕСТА КАТАНИЯ.
3. ОСТОРОЖНО ЗАПРАВЬТЕ ПРОВОД, ВЫХОДЯЩИЙ ИЗ НИЖНЕЙ ЧАСТИ РУЛЯ, В ВЕРХНЮЮ ЧАСТЬ СТЕРЖНЯ, ОДНОВРЕМЕННО ОПУСКАЯ ОСНОВАНИЕ РУЛЯ ВНИЗ В СТЕРЖЕНЬ.

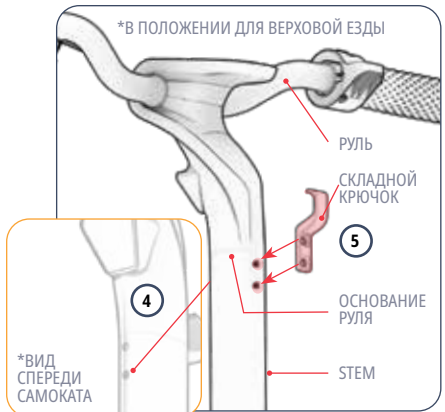

4. ПРИ НЕОБХОДИМОСТИ СЛЕГКА ПОВЕРНИТЕ И ОТРЕГУЛИРУЙТЕ РУЛЬ ТАК, ЧТОБЫ 4 ОТВЕРСТИЯ В ОСНОВАНИИ РУЛЯ СОВПАЛИ С 4 ОТВЕРСТИЯМИ В ШТОКЕ - 2 С ПЕРЕДНЕЙ СТОРОНЫ САМОКАТА И 2 С ЛИЦЕВОЙ СТОРОНЫ ВЕЛОСИПЕДИСТА.
5. НА СТОРОНЕ ШТОКА, ОБРАЩЕННОЙ К ВЕЛОСИПЕДИСТУ, УСТАНОВИТЕ СКЛАДНОЙ КРЮК НА ШТОК ТАКИМ ОБРАЗОМ, ЧТОБЫ БЫЛИ СОБЛЮДЕНЫ СЛЕДУЮЩИЕ УСЛОВИЯ:
   - 2 ОТВЕРСТИЯ В КРОНШТЕЙНЕ КРЮКА СОВМЕЩЕНЫ С ОТВЕРСТИЯМИ В ШТОКЕ САМОКАТА.
   - СКЛАДНОЙ КРЮЧОК ИЗГИБАЕТСЯ НАРУЖУ И ВВЕРХ ОТ СТЕБЛЯ.

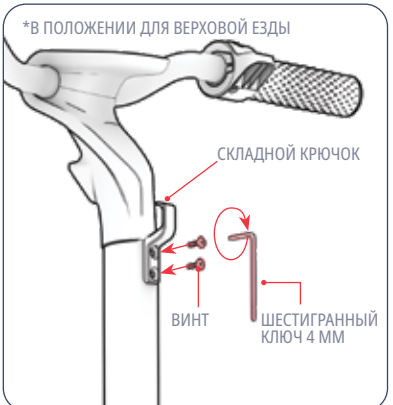

6. ВСТАВЬТЕ ПО 1 ВИНТУ В КАЖДЫЙ НАБОР ВЫРОВНЕННЫХ ОТВЕРСТИЙ, ПОВОРАЧИВАЯ ЕГО ПО ЧАСОВОЙ СТРЕЛКЕ. (ВСЕГО 2)
7. ЗАТЯНИТЕ ОБА ВИНТА, ПОВОРАЧИВАЯ ИХ ПО ЧАСОВОЙ СТРЕЛКЕ С ПОМОЩЬЮ ШЕСТИГРАННОГО КЛЮЧА.

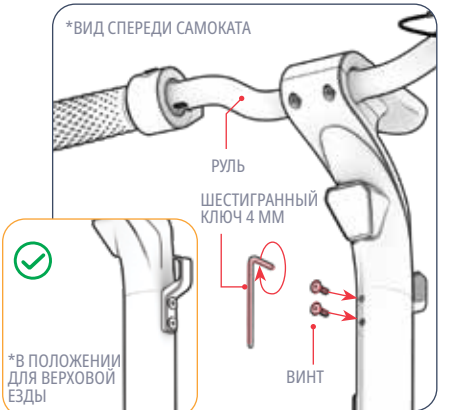

8. НА ПЕРЕДНЕЙ СТОРОНЕ ШТОКА ВСТАВЬТЕ ПО 1 ВИНТУ В КАЖДОЕ ВЫРОВНЕННОЕ ОТВЕРСТИЕ, ПОВОРАЧИВАЯ ЕГО ПО ЧАСОВОЙ СТРЕЛКЕ. (ВСЕГО 2)
9. ЗАТЯНИТЕ ОБА ВИНТА, ПОВОРАЧИВАЯ ИХ ПО ЧАСОВОЙ СТРЕЛКЕ С ПОМОЩЬЮ ШЕСТИГРАННОГО КЛЮЧА.
10. УБЕДИТЕСЬ, ЧТО РУЛЬ И КРЮК НАДЕЖНО ЗАКРЕПЛЕНЫ НА НОЖКЕ.

2.5 Накачка и давление в шинах

ПЕРЕД ПЕРВОЙ ПОЕЗДКОЙ ВАМ НУЖНО БУДЕТ ДОБАВИТЬ ВОЗДУХ В ШИНЫ, ЧТОБЫ ДОВЕСТИ ИХ ДО РЕКОМЕНДУЕМОГО ДАВЛЕНИЯ В **50 PSI** (ФУНТОВ НА КВАДРАТНЫЙ ДЮЙМ). ПЕРЕД КАЖДОЙ ПОЕЗДКОЙ ПРОВЕРЯЙТЕ ДАВЛЕНИЕ В ШИНАХ С ПОМОЩЬЮ МАНОМЕТРА.

ЧТОБЫ ДОБАВИТЬ ВОЗДУХ:

1. СНИМИТЕ ПЫЛЕЗАЩИТНЫЙ КОЛПАЧОК С ВЕНТИЛЯ ШИНЫ НА ОДНОМ КОЛЕСЕ, ПОВЕРНУВ ЕГО ПРОТИВ ЧАСОВОЙ СТРЕЛКИ. ОТЛОЖИТЕ КОЛПАЧОК В СТОРОНУ.
2. НАКРУТИТЕ ШИРОКИЙ КОНЕЦ ШЛАНГА ДЛЯ УДЛИНЕНИЯ ШТОКА ВЕНТИЛЯ ШИНЫ ПО ЧАСОВОЙ СТРЕЛКЕ НА ВЕНТИЛЬ ШИНЫ.
3. СЛЕДУЙТЕ ИНСТРУКЦИЯМ ПРОИЗВОДИТЕЛЯ ВОЗДУШНОГО НАСОСА, ЧТОБЫ ПРИСОЕДИНИТЬ ЕГО К СВОБОДНОМУ КОНЦУ УДЛИНИТЕЛЬНОГО ШЛАНГА И ПОДАТЬ ВОЗДУХ В ШИНУ. ПЕРИОДИЧЕСКИ ПРОВЕРЯЙТЕ ДАВЛЕНИЕ С ПОМОЩЬЮ МАНОМЕТРА И ПРОДОЛЖАЙТЕ ДОБАВЛЯТЬ ВОЗДУХ, ПОКА ДАВЛЕНИЕ В ШИНЕ НЕ ДОСТИГНЕТ **50 PSI**.
4. ОТСОЕДИНИТЕ ВОЗДУШНЫЙ НАСОС ОТ ШЛАНГА, ЗАТЕМ ОТСОЕДИНИТЕ ШЛАНГ ОТ ВЕНТИЛЯ ШИНЫ , ВЫКРУТИВ ЕГО ПРОТИВ ЧАСОВОЙ СТРЕЛКИ.
5. УСТАНОВИТЕ ПЫЛЕЗАЩИТНЫЙ КОЛПАЧОК, ЗАКРУТИВ ЕГО ПО ЧАСОВОЙ СТРЕЛКЕ НА КЛАПАН.
6. ПОВТОРИТЕ С ДРУГОЙ ШИНОЙ.

⚠ **ВАЖНО:** Для накачивания шин вашего электронного велосипеда используйте только ручной воздушный насос. Никогда не используйте воздушный компрессор: это может привести к тому, что трубки шин лопнут.

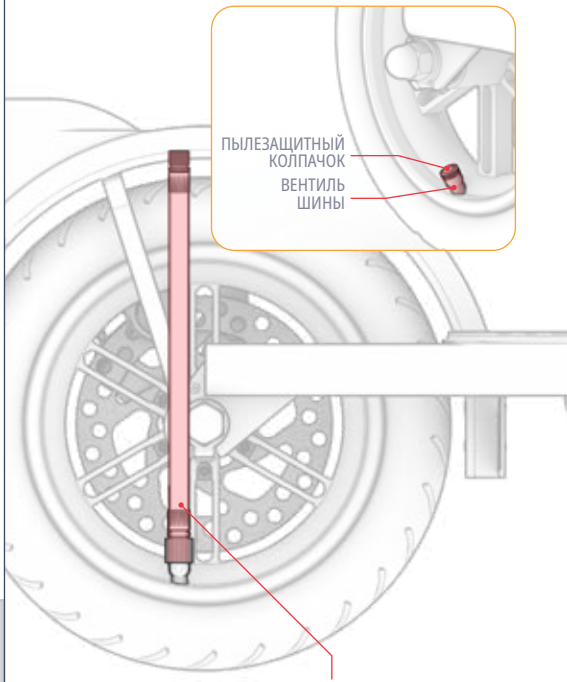

2.6 Зарядка аккумулятора

1. ПОДКЛЮЧИТЕ ЗАРЯДНЫЙ КАБЕЛЬ К ЗАРЯДНОМУ УСТРОЙСТВУ
2. ОТКРОЙТЕ КРЫШКУ ЗАРЯДНОГО ПОРТА НА САМОКАТЕ
3. ПОДКЛЮЧИТЕ КАБЕЛЬ ДЛЯ ЗАРЯДКИ К СТЕНЕ, А ЗАТЕМ ВСТАВЬТЕ ШНУР ЗАРЯДНОГО УСТРОЙСТВА В ПОРТ ДЛЯ ЗАРЯДКИ НА ВАШЕМ УСТРОЙСТВЕ
4. КОГДА ИНДИКАТОР НА ЗАРЯДНОМ УСТРОЙСТВЕ СМЕНИТ КРАСНЫЙ ЦВЕТ НА ЗЕЛЕНЫЙ, ЭТО ОЗНАЧАЕТ, ЧТО АККУМУЛЯТОР ПОЛНОСТЬЮ ЗАРЯЖЕН. ВЫНЬТЕ ШНУР ЗАРЯДНОГО УСТРОЙСТВА ИЗ ЗАРЯДНОГО ПОРТА И ОТКЛЮЧИТЕ КАБЕЛЬ ОТ РОЗЕТКИ.
5. ЗАКРОЙТЕ КРЫШКУ ЗАРЯДНОГО ПОРТА.

ПРИМЕЧАНИЕ: Для полной зарядки аккумулятора требуется около 6 часов. Полностью зарядите аккумулятор перед первым использованием.

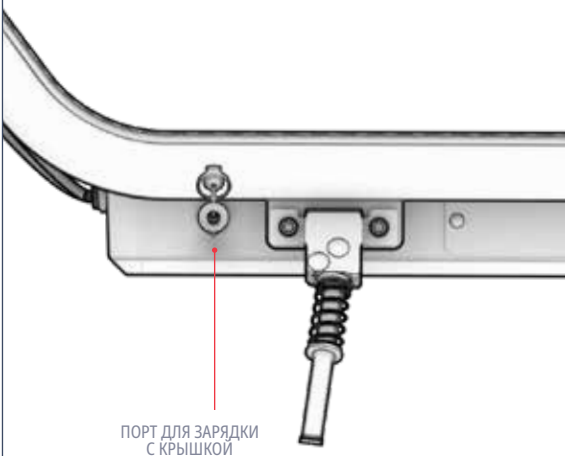

ИНДИКАТОР ЗАРЯДКИ ЗАГОРАЕТСЯ НА ЗАРЯДНОМ УСТРОЙСТВЕ:	КРАСНАЯ ПОДСВЕТКА ЗАРЯЖАЕТСА	ЗЕЛЁНАЯ ПОДСВЕТКА ЗАРЯДКА ЗАВЕРШЕНА

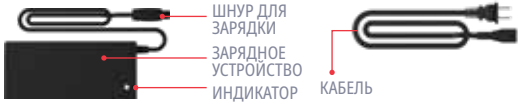

Важные указания по зарядке

- ВСЕГДА ДЕРЖИТЕ ПОРТ ДЛЯ ЗАРЯДКИ ЗАКРЫТЫМ, ЕСЛИ АККУМУЛЯТОР НЕ ЗАРЯЖАЕТСЯ.
- НИКОГДА НЕ ВКЛЮЧАЙТЕ УСТРОЙСТВО ВО ВРЕМЯ ЗАРЯДКИ.
- НЕ ИСПОЛЬЗУЙТЕ ПЕРЕНОСНЫЕ СИЛОВЫЕ КРАНЫ.
- ДЛЯ ОБЕСПЕЧЕНИЯ НАИЛУЧШЕГО СОСТОЯНИЯ АККУМУЛЯТОРА ЗАРЯЖАЙТЕ ЕГО ПОЛНОСТЬЮ В ТЕЧЕНИЕ КАЖДОГО СЕАНСА ЗАРЯДКИ - ОКОЛО 6 ЧАСОВ.
- НИКОГДА НЕ ОСТАВЛЯЙТЕ УСТРОЙСТВО ЗАРЯЖАТЬСЯ НА НОЧЬ ИЛИ НА ДЛИТЕЛЬНОЕ ВРЕМЯ.
- НЕ ПЫТАЙТЕСЬ СНЯТЬ ИЛИ РАЗОБРАТЬ АККУМУЛЯТОР.
- ДИАПАЗОН ТЕМПЕРАТУРЫ ОКРУЖАЮЩЕЙ СРЕДЫ ДЛЯ ЗАРЯДКИ: 32°F (0°C) - 104°F (40°C)
- ДИАПАЗОН РАБОЧИХ ТЕМПЕРАТУР ОКРУЖАЮЩЕЙ СРЕДЫ: 14°F(-10°C)-104°F(40°C)
- ВСЕГДА ДЕРЖИТЕ КРЫШКУ ЗАРЯДНОГО ПОРТА ЗАКРЫТОЙ, ЕСЛИ УСТРОЙСТВО НЕ ЗАРЯЖАЕТСЯ.
- НЕ ИСПОЛЬЗУЙТЕ ЭТОТ ПРОДУКТ, ЕСЛИ ГИБКИЙ ШНУР ПИТАНИЯ ИЛИ ВЫХОДНОЙ КАБЕЛЬ РАСТРЕПАНЫ, ИМЕЮТ НАРУШЕННУЮ ИЗОЛЯЦИЮ, ИЛИ ДРУГИЕ ПРИЗНАКИ ПОРАЖЕНИЯ.
- УБЕДИТЕСЬ, ЧТО НОМЕР МОДЕЛИ ЗАРЯДНОГО УСТРОЙСТВА НА ЭТИКЕТКЕ ЗАРЯДНОГО УСТРОЙСТВА СОВПАДАЕТ С НОМЕРОМ МОДЕЛИ ЗАРЯДНОГО УСТРОЙСТВА, УКАЗАННЫМ ВЫШЕ.
- УБЕДИТЕСЬ, ЧТО НА ЭТИКЕТКЕ ЗАРЯДНОГО УСТРОЙСТВА УКАЗАНО, ЧТО ОНО СОВМЕСТИМО С ВАШЕЙ МОДЕЛЬЮ JETSON. НАЗВАНИЕ МОДЕЛИ JETSON И SKU МОЖНО НАЙТИ НА ЭТИКЕТКЕ, ПРИКЛЕЕННОЙ К ВЕРХНЕЙ, БОКОВОЙ ИЛИ НИЖНЕЙ СТОРОНЕ РАМЫ ИЛИ ПОДСТАВКИ УСТРОЙСТВА.

ВАЖНО:

ИСПОЛЬЗУЙТЕ ТОЛЬКО ВХОДЯЩЕЕ В КОМПЛЕКТ ЗАРЯДНОЕ УСТРОЙСТВО ИЛИ ПРИОБРЕТЕННОЕ НЕПОСРЕДСТВЕННО ЧЕРЕЗ КОМПАНИЮ JETSON С МАРКИРОВКОЙ JY-420150 MADE BY GUANGZHOU JI YIN POWER ELECTRONICS CO., LTD (JETSON MODEL NO. PJERSP-CH).

⚠ **НЕПРАВИЛЬНОЕ ИСПОЛЬЗОВАНИЕ ЗАРЯДНОГО УСТРОЙСТВА МОЖЕТ ПРИВЕСТИ К ПОЖАРУ И ВЗРЫВУ.**



ЭТО ПРИМЕР МАРКИРОВКИ ЗАРЯДНОЕ УСТРОЙСТВО.

3. ВОЗМОЖНОСТИ И ФУНКЦИИ.

3.1 Включение и выключение питания

ДЛЯ ВКЛЮЧЕНИЯ:
НАЖМИТЕ И УДЕРЖИВАЙТЕ КНОПКУ ПИТАНИЯ/РЕЖИМА В ТЕЧЕНИЕ 1 СЕКУНДЫ.
ДЛЯ ВЫКЛЮЧЕНИЯ ПИТАНИЯ:
НАЖМИТЕ И УДЕРЖИВАЙТЕ КНОПКУ ПИТАНИЯ/РЕЖИМА В ТЕЧЕНИЕ 3 СЕКУНД.

- ДЛЯ СОХРАНЕНИЯ ЗАРЯДА АККУМУЛЯТОРА САМОКАТ ОСНАЩЕН ФУНКЦИЕЙ АВТООТКЛЮЧЕНИЯ, КОТОРАЯ АВТОМАТИЧЕСКИ ОТКЛЮЧАЕТСЯ ЧЕРЕЗ 10 МИНУТ БЕЗ ИСПОЛЬЗОВАНИЯ.
- НЕ ЗАБЫВАЙТЕ ВЫКЛЮЧАТЬ САМОКАТ, КОГДА ДЕЛАЕТЕ ОСТАНОВКУ ИЛИ ОСТАВЛЯЕТЕ ЕГО НА НОЧЬ.



3.2 Знакомство со светодиодным экраном

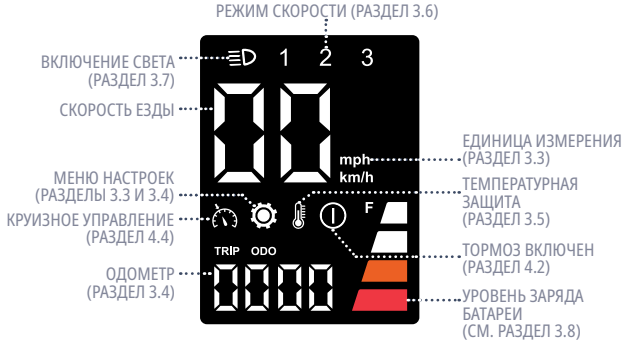

3.3 Изменение единиц измерения

ЧТОБЫ ИЗМЕНИТЬ ЕДИНИЦУ ИЗМЕРЕНИЯ С МИЛЬ НА КИЛОМЕТРЫ:

1. НАЖМИТЕ И УДЕРЖИВАЙТЕ КНОПКУ ОСВЕЩЕНИЯ В ТЕЧЕНИЕ 3 СЕКУНД, ЧТОБЫ ВОЙТИ В РАЗДЕЛ НАСТРОЕК СВЕТОДИОДНОГО ЭКРАНА.
2. БЫСТРО НАЖИМАЙТЕ КНОПКУ ПИТАНИЯ/РЕЖИМА, ПОКА НА ЭКРАНЕ НЕ ПОЯВИТСЯ НАДПИСЬ "P0".
3. БЫСТРО НАЖИМАЙТЕ КНОПКУ ОСВЕЩЕНИЯ, ЧТОБЫ ПЕРЕКЛЮЧАТЬСЯ МЕЖДУ "КМ/Ч" (ДЛЯ КИЛОМЕТРОВ) И "МИЛЬ/Ч" (ДЛЯ МИЛЬ), ПОКА НЕ ОСТАНОВИТЕСЬ НА ПРЕДПОЧТИТЕЛЬНОЙ ЕДИНИЦЕ ИЗМЕРЕНИЯ.
4. БЫСТРО НАЖМИТЕ КНОПКУ ПИТАНИЯ/РЕЖИМА ОДИН РАЗ, ЧТОБЫ СОХРАНИТЬ ВЫБОР И ВЫЙТИ ИЗ МЕНЮ НАСТРОЕК. ЧЕРЕЗ НЕСКОЛЬКО СЕКУНД ЭКРАН АВТОМАТИЧЕСКИ ВЫЙДЕТ ИЗ РАЗДЕЛА НАСТРОЕК И ВЕРНЕТСЯ К ОСНОВНОМУ ДИСПЛЕЮ.

3.4 Использование одометра

ЧТОБЫ ПЕРЕКЛЮЧИТЬ ДИСПЛЕЙ С ОДОМЕТРА ("ODO"; ОБЩЕЕ РАССТОЯНИЕ, ПРОЙДЕННОЕ НА ЭТОМ САМОКАТЕ) НА ОДОМЕТР ПУТИ ("TRIP"; РАССТОЯНИЕ, ПРОЙДЕННОЕ С МОМЕНТА ВКЛЮЧЕНИЯ):

1. НАЖМИТЕ И УДЕРЖИВАЙТЕ КНОПКУ ОСВЕЩЕНИЯ В ТЕЧЕНИЕ 3 СЕКУНД, ЧТОБЫ ВОЙТИ В РАЗДЕЛ НАСТРОЕК СВЕТОДИОДНОГО ЭКРАНА.
2. БЫСТРО НАЖИМАЙТЕ КНОПКУ ПИТАНИЯ/РЕЖИМА, ПОКА НА ЭКРАНЕ НЕ ПОЯВИТСЯ НАДПИСЬ "P1".
3. БЫСТРО НАЖИМАЙТЕ КНОПКУ ОСВЕЩЕНИЯ ДЛЯ ПЕРЕКЛЮЧЕНИЯ МЕЖДУ "TRIP" И "ODO", ПОКА НЕ ОСТАНОВИТЕСЬ НА ПРЕДПОЧТИТЕЛЬНОМ ВАРИАНТЕ ОТОБРАЖЕНИЯ ОДОМЕТРА.
4. БЫСТРО НАЖМИТЕ КНОПКУ ПИТАНИЯ/РЕЖИМА ОДИН РАЗ, ЧТОБЫ СОХРАНИТЬ ВЫБОР И ВЫЙТИ ИЗ МЕНЮ НАСТРОЕК. ЧЕРЕЗ НЕСКОЛЬКО СЕКУНД ЭКРАН АВТОМАТИЧЕСКИ ВЫЙДЕТ ИЗ РАЗДЕЛА НАСТРОЕК И ВЕРНЕТСЯ К ОСНОВНОМУ ДИСПЛЕЮ.

3.5 Понимание предупреждающих сигналов



ПРЕДУПРЕЖДЕНИЯ ОБ ОШИБКАХ:
ЕСЛИ НА ЭКРАНЕ ОТОБРАЖАЕТСЯ ПРЕДУПРЕЖДЕНИЕ ОБ ОШИБКЕ ("E0" - "E9"), СВЯЖИТЕСЬ С КОМАНДОЙ JETSON CARE TEAM, ПРЕЖДЕ ЧЕМ СНОВА САДИТЬСЯ ЗА РУЛЬ.



ПРЕДУПРЕЖДЕНИЕ О ТЕМПЕРАТУРНОЙ ЗАЩИТЕ:
ЭТОТ ЗНАЧОК ПОЯВИТСЯ НА ВАШЕМ СВЕТОДИОДНОМ ЭКРАНЕ, ЕСЛИ САМОКАТ И ДВИГАТЕЛЬ ПРЕВЫСИЛИ СТАНДАРТНЫЕ ОГРАНИЧЕНИЯ ПО РАБОЧЕЙ ТЕМПЕРАТУРЕ. КОГДА ПОЯВИТСЯ ПРЕДУПРЕЖДЕНИЕ О ТЕМПЕРАТУРНОЙ ЗАЩИТЕ, ВЫКЛЮЧИТЕ САМОКАТ. НЕ КАТАЙТЕСЬ, ПОКА ЗНАЧОК ПРЕДУПРЕЖДЕНИЯ НЕ ИСЧЕЗНЕТ - ОКОЛО 10 МИНУТ.

3.6 Использование скоростных режимов

- ЕСТЬ 3 СКОРОСТНЫХ РЕЖИМА, КАЖДЫЙ ИЗ КОТОРЫХ ПОЗВОЛЯЕТ РАЗВИВАТЬ РАЗНУЮ МАКСИМАЛЬНУЮ СКОРОСТЬ.
- ПРИ ВКЛЮЧЕННОМ САМОКАТЕ БЫСТРО НАЖМИТЕ КНОПКУ ПИТАНИЯ/РЕЖИМА, ЧТОБЫ ПЕРЕКЛЮЧИТЬ СКОРОСТНЫЕ РЕЖИМЫ.

УРОВЕНЬ ОТОБРАЖАЕТСЯ НА СВЕТОДИОДНОМ ЭКРАНЕ	СКОРОСТНОЙ РЕЖИМ	МАКСИМАЛЬНАЯ СКОРОСТЬ
1	Пешеходный режим (медленный)	4 MPH 6.4 КМ/Ч
2	Комфортный режим (средний)	11 MPH 17.7 КМ/Ч
3	Спортивный режим (быстро)	16 MPH 25.7 КМ/Ч

3.7 Использование подсветки

Фара и задний фонарь

ЕСЛИ ВЫ ЕДЕТЕ В УСЛОВИЯХ НЕДОСТАТОЧНОЙ ОСВЕЩЕННОСТИ, ВКЛЮЧИТЕ ФАРЫ, ЧТОБЫ ЛУЧШЕ ВИДЕТЬ ДОРОГУ ВПЕРЕДИ, А ВСТРЕЧНЫЕ ВОДИТЕЛИ - ВАС.

ЧТОБЫ ВКЛЮЧИТЬ ИЛИ ВЫКЛЮЧИТЬ ОСВЕЩЕНИЕ: БЫСТРО НАЖМИТЕ КНОПКУ ОСВЕЩЕНИЯ.

Тормозное освещение

ЗАДНИЙ ФОНАРЬ БУДЕТ МИГАТЬ ПРИ ВКЛЮЧЕНИИ РУЧНОГО ТОРМОЗА, С ВКЛЮЧЕННЫМИ ФАРАМИ ИЛИ БЕЗ НИХ.

3.8 Проверка уровня заряда аккумулятора

ВЫ МОЖЕТЕ СЛЕДИТЬ ЗА УРОВНЕМ ЗАРЯДА БАТАРЕИ, ГЛЯДЯ НА ЗНАЧОК УРОВНЯ ЗАРЯДА НА СВЕТОДИОДНОМ ЭКРАНЕ.

АККУМУЛЯТОР ИНДИКАТОР СВЕТИЛЬНИКИ	ПРИМЕРНЫЙ ПРОЦЕНТ ОСТАВШЕГОСЯ ЗАРЯДА*
	76% - 100%
	51% - 75%
	26% - 50%
	<25% Зарядите свой Jetson СЕЙЧАС!

ВАЖНО: КОГДА ЗАРЯД БАТАРЕИ СНИЗИТСЯ ДО 0%, САМОКАТ ВЫКЛЮЧИТСЯ. ПЕРЕД СЛЕДУЮЩЕЙ ПОЕЗДКОЙ ЗАРЯДИТЕ САМОКАТ ДО ПОЛНОЙ МОЩНОСТИ (РАЗДЕЛ 2.6).

**ТОЛЬКО ПРИБЛИЖЕНИЕ. МОЖЕТ МЕНЯТЬСЯ В ЗАВИСИМОСТИ ОТ ИСПОЛЬЗОВАНИЯ.*

3.9 Использование звонка

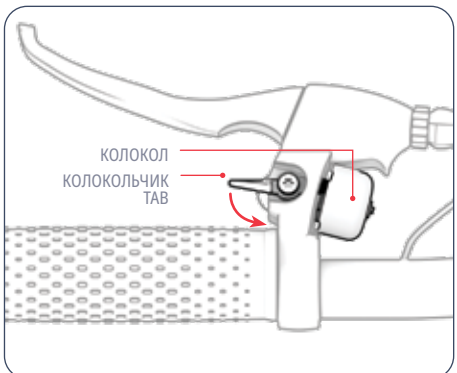

ИСПОЛЬЗУЙТЕ ЗВОНОК, ЧТОБЫ ПРЕДУПРЕДИТЬ ДРУГИХ ВЕЛОСИПЕДИСТОВ И ПЕШЕХОДОВ.

ЧТОБЫ ЗАЗВОНИЛ КОЛОКОЛЬЧИК: ПОДНИМИТЕ ЯЗЫЧОК КОЛОКОЛЬЧИКА ПО НАПРАВЛЕНИЮ К СЕБЕ И БЫСТРО ОТПУСТИТЕ ЕГО.

3.10 Использование подставки

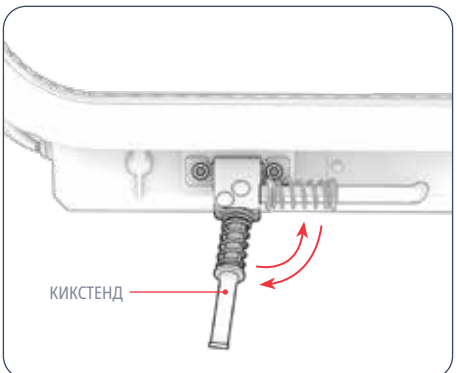

ЧТОБЫ ИСПОЛЬЗОВАТЬ КИКСТЕНД: ПОВЕРНИТЕ ЕГО ВНИЗ И АККУРАТНО НАКЛОНИТЕ САМОКАТ, ЧТОБЫ ОН ВСТАЛ.
ЧТОБЫ ПОДНЯТЬ ПОДСТАВКУ: ПОВЕРНИТЕ ЕЕ НАЗАД.

⚠ **ВНИМАНИЕ:** ВСЕГДА ПОДНИМАЙТЕ СТОЙКУ ПЕРЕД НАЧАЛОМ ДВИЖЕНИЯ.

4. ИНСТРУКЦИЯ ПО ЭКСПЛУАТАЦИИ.

4.1 Проверка безопасности перед поездкой

ПРОВОДИТЕ ЭТИ ВАЖНЫЕ ПРОВЕРКИ БЕЗОПАСНОСТИ ПЕРЕД КАЖДОЙ ПОЕЗДКОЙ:

Тормоз

- УБЕДИТЕСЬ, ЧТО ТОРМОЗ РАБОТАЕТ ПРАВИЛЬНО: РЫЧАГ РУЧНОГО ТОРМОЗА ЗАКРЕПЛЕН НА РУЛЕ И СМАЗАН, ЧТОБЫ ОН ЛЕГКО СЖИМАЛСЯ.
- ТОРМОЗНЫЕ КОЛОДКИ СУППОРТА ДИСКОВОГО ТОРМОЗА НЕ ИЗНОШЕНЫ, РАСПОЛОЖЕНЫ ПО ЦЕНТРУ И ВЫРОВНЕНЫ ОТНОСИТЕЛЬНО ДИСКА.

Рама

- УБЕДИТЕСЬ, ЧТО РАМА САМОКАТА НЕ ПОВРЕЖДЕНА, НЕ ПОГНУТА И НЕ СЛОМАНА.
- УБЕДИТЕСЬ, ЧТО ШТОК ЗАФИКСИРОВАН ОТКИДНОЙ ЗАЩЕЛКОЙ.

Рулевое управление

- УБЕДИТЕСЬ, ЧТО РУЛЬ ЗАФИКСИРОВАН В НУЖНОМ ПОЛОЖЕНИИ С ПОМОЩЬЮ КРЕПЕЖА.
- УБЕДИТЕСЬ, ЧТО КОЛЕСО И РУЛЬ ВРАЩАЮТСЯ СООСНО.

Колеса

- УБЕДИТЕСЬ, ЧТО ШИНЫ НАКАЧАНЫ ДО РЕКОМЕНДОВАННОГО ДАВЛЕНИЯ **50 PSI**.
- УБЕДИТЕСЬ, ЧТО ШИНЫ НЕ ИМЕЮТ ПРИЗНАКОВ ЧРЕЗМЕРНОГО ИЗНОСА ИЛИ ПОВРЕЖДЕНИЙ.
- УБЕДИТЕСЬ, ЧТО ОБОДА КОЛЕС НЕ ПОВРЕЖДЕНЫ И НЕ ПОГНУТЫ.

4.2 Использование ручного тормоза

ЧТОБЫ ЗАМЕДЛИТЬСЯ, ПЛАВНО НАЖМИТЕ НА РУЧНОЙ ТОРМОЗ. ДЛЯ ПОЛНОЙ ОСТАНОВКИ НАЖМИТЕ СИЛЬНЕЕ. ЧТОБЫ ИЗБЕЖАТЬ РЕЗКИХ ДВИЖЕНИЙ, СТАРАЙТЕСЬ ВЫЖИМАТЬ РУЧНОЙ ТОРМОЗ ПОСТЕПЕННО.

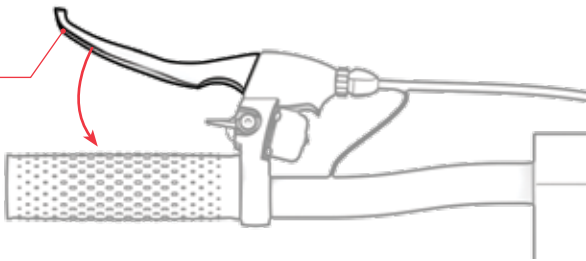

ЭТОТ ЗНАЧОК ПОЯВЛЯЕТСЯ НА СВЕТОДИОДНОМ ЭКРАНЕ (РАЗДЕЛ 3.2) ПРИ ВКЛЮЧЕНИИ ТОРМОЗА.

4.3 Катание на самокате

ВАЖНО: ДЛЯ ЗАПУСКА ДВИГАТЕЛЯ ЭТОГО САМОКАТА ТРЕБУЕТСЯ АКТИВАЦИЯ ДВИЖЕНИЕМ КИКА.

1. ПОСТАВЬТЕ ОДНУ НОГУ НА ПЕРЕДНЮЮ ЧАСТЬ ДЕКИ ЛИЦОМ ВПЕРЕД. ПРИВЕДИТЕ САМОКАТ В ДВИЖЕНИЕ, ОТТОЛКНУВШИСЬ ОТ ЗЕМЛИ 2 РАЗА ПОДРЯД ДРУГОЙ НОГОЙ.
2. ПОСТАВЬТЕ УДАРНУЮ НОГУ НА ЗАДНЮЮ ЧАСТЬ ДЕКИ, РАЗВЕРНУВ ЕЕ НАРУЖУ ПОД УГЛОМ 70-90° ДЛЯ УСТОЙЧИВОСТИ.
3. ПОСТЕПЕННО НАЖИМАЙТЕ НА ДРОССЕЛЬ, ЧТОБЫ УСКОРИТЬСЯ, А ЗАТЕМ ПОДДЕРЖИВАЙТЕ СКОРОСТЬ.

ВАЖНО: ЧТОБЫ ИЗБЕЖАТЬ РЕЗКИХ СКАЧКОВ СКОРОСТИ, ВСЕГДА ПЛАВНО НАЖИМАЙТЕ НА ДРОССЕЛЬНУЮ ЗАСЛОНКУ .

ДЕЛАТЬ ПОВОРОТЫ:
ПОВЕРНИТЕ РУЛЬ ВЛЕВО ИЛИ ВПРАВО.

4.4 Использование круиз-контроля

КРУИЗ-КОНТРОЛЬ ФИКСИРУЕТ САМОКАТ В ОПРЕДЕЛЕННОМ ТЕМПЕ. КАК ТОЛЬКО ВЫ АКТИВИРУЕТЕ КРУИЗ-КОНТРОЛЬ, МОТОР САМ ВЫПОЛНИТ РАБОТУ ПО ПОДДЕРЖАНИЮ ЗАДАННОГО ТЕМПА - ДРОССЕЛЬ НЕ ТРЕБУЕТСЯ.

ЧТОБЫ АКТИВИРОВАТЬ КРУИЗ-КОНТРОЛЬ ВО ВРЕМЯ ЕЗДЫ:

1. ИСПОЛЬЗУЙТЕ ДРОССЕЛЬ ДЛЯ РАЗГОНА, ЧТОБЫ ДОСТИЧЬ И ПОДДЕРЖИВАТЬ ЖЕЛАЕМУЮ СКОРОСТЬ В ТЕЧЕНИЕ 8 СЕКУНД.
2. ЕСЛИ ВЫ УСЛЫШИТЕ ЗВУКОВОЙ СИГНАЛ, КРУИЗ-КОНТРОЛЬ ВКЛЮЧЕН.
3. ОТПУСТИТЕ ПЕДАЛЬ ГАЗА И НАСЛАЖДАЙТЕСЬ ПОЕЗДКОЙ.

ЭТОТ ЗНАЧОК ПОЯВЛЯЕТСЯ НА СВЕТОДИОДНОМ ЭКРАНЕ (РАЗДЕЛ 3.2) ПРИ АКТИВАЦИИ КРУИЗ-КОНТРОЛЯ.

ЧТОБЫ ОТКЛЮЧИТЬ КРУИЗ-КОНТРОЛЬ ПОСЛЕ ЕГО ВКЛЮЧЕНИЯ:
ОСТОРОЖНО НАЖИМАЙТЕ НА ТОРМОЗ ИЛИ НАЖИМАЙТЕ НА ПЕДАЛЬ ГАЗА.

ЧТОБЫ ОТКЛЮЧИТЬ ФУНКЦИЮ КРУИЗ-КОНТРОЛЯ:
ЕСЛИ ВЫ НЕ ХОТИТЕ, ЧТОБЫ КРУИЗ-КОНТРОЛЬ ВКЛЮЧАЛСЯ, А ПРЕДПОЧИТАЕТЕ ПОЛНОСТЬЮ КОНТРОЛИРОВАТЬ ДРОССЕЛЬНУЮ ЗАСЛОНКУ ВО ВРЕМЯ ЕЗДЫ, ВЫ МОЖЕТЕ ОТКЛЮЧИТЬ КРУИЗ-КОНТРОЛЬ В МЕНЮ НАСТРОЕК.

1. НАЖМИТЕ И УДЕРЖИВАЙТЕ КНОПКУ ОСВЕЩЕНИЯ В ТЕЧЕНИЕ 3 СЕКУНД, ЧТОБЫ ВОЙТИ В РАЗДЕЛ НАСТРОЕК НА СВЕТОДИОДНОМ ЭКРАНЕ.
2. БЫСТРО НАЖИМАЙТЕ КНОПКУ ПИТАНИЯ/РЕЖИМА, ПОКА НА ЭКРАНЕ НЕ ПОЯВИТСЯ БУКВА "R".
3. БЫСТРО НАЖМИТЕ КНОПКУ ОСВЕЩЕНИЯ, ЧТОБЫ ПЕРЕКЛЮЧИТЬСЯ МЕЖДУ "R0" (ДЛЯ "КРУИЗ-КОНТРОЛЬ НЕ ИСПОЛЬЗУЕТСЯ") И "R1" (ДЛЯ "КРУИЗ-КОНТРОЛЬ ИСПОЛЬЗУЕТСЯ"). ПРИ УСТАНОВКЕ ЗНАЧЕНИЯ "ПРИГОДЕН" ЗНАЧОК КРУИЗ-КОНТРОЛЯ ТАКЖЕ ОТОБРАЖАЕТСЯ НА СВЕТОДИОДНОМ ЭКРАНЕ.
4. БЫСТРО НАЖМИТЕ КНОПКУ ПИТАНИЯ/РЕЖИМА ОДИН РАЗ, ЧТОБЫ СОХРАНИТЬ ВЫБОР И ВЫЙТИ ИЗ МЕНЮ НАСТРОЕК. ЧЕРЕЗ НЕСКОЛЬКО СЕКУНД ЭКРАН АВТОМАТИЧЕСКИ ВЫЙДЕТ ИЗ РАЗДЕЛА НАСТРОЕК И ВЕРНЕТСЯ В ГЛАВНОЕ МЕНЮ.

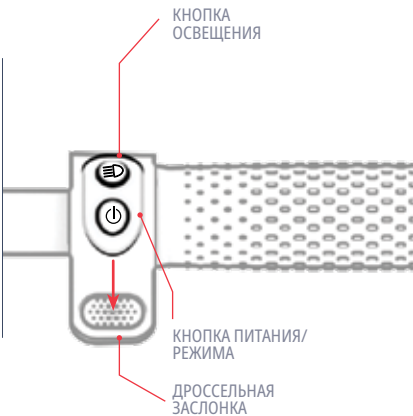

4.5 Максимальное увеличение скорости и дальности поездки

В ИДЕАЛЬНЫХ УСЛОВИЯХ МАКСИМАЛЬНЫЙ ПРОБЕГ НА ПОЛНОСТЬЮ ЗАРЯЖЕННОМ АККУМУЛЯТОРЕ СОСТАВЛЯЕТ 12 МИЛЬ (30,6 КМ). МАКСИМАЛЬНАЯ СКОРОСТЬ - 16,0 МИЛЬ/Ч (25,7 КМ/Ч). ЧЕМ ИНТЕНСИВНЕЕ РАБОТАЕТ ДВИГАТЕЛЬ, ТЕМ БЫСТРЕЕ РАЗРЯЖАЕТСЯ АККУМУЛЯТОР. НА СКОРОСТЬ И ДАЛЬНОСТЬ ПОЕЗДКИ ТАКЖЕ ВЛИЯЮТ СЛЕДУЮЩИЕ ФАКТОРЫ.

Поверхность для катания

ДВИЖЕНИЕ ПО НЕРОВНОЙ ПОВЕРХНОСТИ ТРЕБУЕТ БОЛЬШЕЙ МОЩНОСТИ ДВИГАТЕЛЯ, ЧЕМ ДВИЖЕНИЕ ПО ГЛАДКОЙ.

Вес переноски

- УВЕЛИЧЕНИЕ ВЕСА (ВЕЛОСИПЕДИСТ ПЛЮС ГРУЗ) УМЕНЬШАЕТ ДОСТИЖИМУЮ ДАЛЬНОСТЬ ПОЕЗДКИ.
- МАКСИМАЛЬНАЯ ДАЛЬНОСТЬ И СКОРОСТЬ МОГУТ БЫТЬ ДОСТИГНУТЫ ПРИ ПЕРЕНОСНОМ ВЕСЕ 265 ФУНТОВ (120,2 КГ) ИЛИ МЕНЬШЕ.

Стиль езды

- ЧАСТЫЕ ПУСКИ И ОСТАНОВКИ УМЕНЬШАТ ДАЛЬНОСТЬ ПОЕЗДКИ.
- ИСПОЛЬЗОВАНИЕ СОБСТВЕННЫХ УСИЛИЙ ПРИ КРУЧЕНИИ ПЕДАЛЕЙ СНИЗИТ НАГРУЗКУ НА ДВИГАТЕЛЬ И УВЕЛИЧИТ ДАЛЬНОСТЬ ПОЕЗДКИ.

Температура воздуха

ИДЕАЛЬНАЯ ТЕМПЕРАТУРА ДЛЯ ЕЗДЫ И ХРАНЕНИЯ ЭЛЕКТРОННОГО ВЕЛОСИПЕДА - ОТ 50°F ДО 95°F (10°C - 35°C).

Наклон

ПРИ ДВИЖЕНИИ В ГОРУ ДВИГАТЕЛЮ ПРИХОДИТСЯ РАБОТАТЬ БОЛЬШЕ, ЧЕМ НА РОВНЫХ УЧАСТКАХ ИЛИ СПУСКАХ.

Обслуживание аккумулятора

СВОЕВРЕМЕННАЯ ЗАРЯДКА АККУМУЛЯТОРА ПОСЛЕ КАЖДОЙ ПОЕЗДКИ ПОМОГАЕТ СОХРАНИТЬ ЕГО ЕМКОСТЬ И ПРОЧНОСТЬ.

УХОД И ОБСЛУЖИВАНИЕ.

Позаботьтесь о своем Jetson, чтобы он ехал гладко и безопасно. Вот как:

Обращение с вашим Jetson

- НЕ ПОДВЕРГАЙТЕ СВОЙ ЭЛЕКТРОННЫЙ ВЕЛОСИПЕД СИЛЬНОЙ ВИБРАЦИИ ИЛИ ИНТЕНСИВНОМУ ФИЗИЧЕСКОМУ ВОЗДЕЙСТВИЮ.
- НИКОГДА НЕ РАЗБИРАЙТЕ АККУМУЛЯТОР.
- ХРАНИТЕ СВОЙ ЭЛЕКТРОННЫЙ ВЕЛОСИПЕД ВДАЛИ ОТ ВОДЫ И ВЛАГИ.
- КАТАЙТЕСЬ ПО ГЛАДКИМ, РОВНЫМ ПОВЕРХНОСТЯМ, ЧТОБЫ ИЗБЕЖАТЬ ПОЛОМОК.
- НИКОГДА НЕ ПЕРЕНОСИТЕ СВОЙ ЭЛЕКТРОННЫЙ ВЕЛОСИПЕД ЗА КОЛЕСА, СИДЕНЬЕ И/ИЛИ РУЛЬ.
- СЛЕДИТЕ ЗА ТЕМ, ЧТОБЫ НЕ ПОТЯНУТЬ И НЕ ЗАЦЕПИТЬ ПРОВОДКУ, СОЕДИНЯЮЩУЮ ДВИГАТЕЛЬ С ЭЛЕМЕНТАМИ РУЛЯ.

Инструкции по хранению

- ПОЛНОСТЬЮ ЗАРЯЖАЙТЕ АККУМУЛЯТОР ПЕРЕД ДЛИТЕЛЬНЫМ ХРАНЕНИЕМ УСТРОЙСТВА.
- ПРИ ДЛИТЕЛЬНОМ ХРАНЕНИИ ПОЛНОСТЬЮ ЗАРЯЖАЙТЕ БАТАРЕЮ РАЗ В МЕСЯЦ.
- НАКРОЙТЕ ИЗДЕЛИЕ, ЧТОБЫ ЗАЩИТИТЬ ЕГО ОТ ПЫЛИ.
- ХРАНИТЕ ИЗДЕЛИЕ В СУХОМ ПОМЕЩЕНИИ ПРИ ТЕМПЕРАТУРЕ ОТ 50°F ДО 95°F (10°C - 35°C).

Чистка вашего Jetson

- СИДЕНЬЕ И РАМА - ПРОТРИТЕ ВЛАЖНОЙ ТРЯПКОЙ БЕЗ ПЫЛИ ИЛИ СМОЧЕННОЙ В СПИРТЕ. ЗАТЕМ ПРОТРИТЕ СУХОЙ ТРЯПКОЙ БЕЗ ПЫЛИ.
- РУЛЬ - ПРОТРИТЕ МЯГКИМ МЫЛОМ С ПОМОЩЬЮ ВЛАЖНОЙ ТКАНИ БЕЗ ПЫЛИ. УДАЛИТЕ ИЗЛИШКИ МЫЛА ОТДЕЛЬНОЙ ВЛАЖНОЙ ТКАНЬЮ.
- КОМПОНЕНТЫ КОЛЕСА - ПРОТРИТЕ ВЛАЖНОЙ ТРЯПКОЙ БЕЗ ПЫЛИ.
- ШИНЫ - ПРОТРИТЕ ВЛАЖНОЙ ТРЯПКОЙ БЕЗ ПЫЛИ. МОЖНО ТАКЖЕ ИСПОЛЬЗОВАТЬ ФИНИШНОЕ ПОКРЫТИЕ ИЛИ ОЧИСТИТЕЛЬ ДЛЯ ШИН.

⚠ **ПРЕДУПРЕЖДЕНИЕ:** Не распыляйте и не наносите воду непосредственно на изделие. Вода может привести к повреждению проводки, аккумуляторного отсека и фонарей, а также к разрушению рамы - все это может стать причиной неисправности, которая поставит под угрозу безопасность велосипедиста.

⚠ Меры предосторожности при работе с батареей

В ВАШЕМ УСТРОЙСТВЕ УСТАНОВЛЕН ЛИТИЙ-ИОННЫЙ АККУМУЛЯТОР. БУДЬТЕ ОСТОРОЖНЫ ПРИ ОБРАЩЕНИИ С НИМ.

- ХРАНИТЕ ИЗДЕЛИЕ ВДАЛИ ОТ ОГНЯ И ЧРЕЗМЕРНОГО ТЕПЛА.
- ИЗБЕГАЙТЕ СИЛЬНЫХ ФИЗИЧЕСКИХ УДАРОВ, СИЛЬНОЙ ВИБРАЦИИ ИЛИ УДАРОВ.
- ЗАЩИЩАЙТЕ ИЗДЕЛИЕ ОТ ВОДЫ И ВЛАГИ.
- НЕ КЛАДИТЕ И НЕ ХРАНИТЕ ИЗДЕЛИЕ В КУЧЕ ПОВЕРХ ИЛИ ПОД ДРУГИМИ ПРЕДМЕТАМИ.
- НЕ РАЗБИРАЙТЕ УСТРОЙСТВО ИЛИ ЕГО АККУМУЛЯТОР.
- НЕ ВЫБРАСЫВАЙТЕ ИЗДЕЛИЕ ВМЕСТЕ С ОБЫЧНЫМ МУСОРОМ. ОТНЕСИТЕ ИЗДЕЛИЕ В СПЕЦИАЛИЗИРОВАННЫЙ ПУНКТ УТИЛИЗАЦИИ ЭЛЕКТРОННЫХ ОТХОДОВ ИЛИ ЦЕНТР ПЕРЕРАБОТКИ БАТАРЕЙ. ЧТОБЫ ПОЛУЧИТЬ ДОПОЛНИТЕЛЬНУЮ ИНФОРМАЦИЮ О БЛИЖАЙШИХ ПУНКТАХ УТИЛИЗАЦИИ, ОБРАТИТЕСЬ В МЕСТНЫЙ МУНИЦИПАЛИТЕТ ИЛИ КОМПАНИЮ ПО ВЫВОЗУ МУСОРА.
- ЕСЛИ БАТАРЕЯ ИЗДЕЛИЯ НАГРЕВАЕТСЯ ИЛИ ПРОЯВЛЯЕТ ПРИЗНАКИ ПЕРЕГРЕВА, ИЗДАЕТ ЗАПАХ ИЛИ НЕОБЫЧНЫЙ ЗВУК, ВЫТЕКАЕТ ЖИДКОСТЬ ИЛИ ГАЗ, МЕНЯЕТ ФОРМУ ИЛИ ЦВЕТ, НЕМЕДЛЕННО ОБРАТИТЕСЬ К СПЕЦИАЛИСТУ:
  1. ЕСЛИ УСТРОЙСТВО ИСПОЛЬЗУЕТСЯ, НЕМЕДЛЕННО ПРЕКРАТИТЕ ЕГО ИСПОЛЬЗОВАНИЕ. ИЗВЛЕКИТЕ ЗАРЯДНЫЙ КАБЕЛЬ ИЗ УСТРОЙСТВА, ЕСЛИ ОНО ПОДКЛЮЧЕНО К СЕТИ.
  2. ОТКАЖИТЕСЬ ОТ ИСПОЛЬЗОВАНИЯ ПРОДУКТА.
  3. ЕСЛИ ЭТО БЕЗОПАСНО, ПЕРЕМЕСТИТЕ УСТРОЙСТВО В СВОБОДНОЕ МЕСТО И ПОДАЛЬШЕ ОТ ВСЕГО ЛЕГКОВОСПЛАМЕНЯЮЩЕГОСЯ.
  4. ПОЗВОНИТЕ В МЕСТНУЮ СЛУЖБУ СПАСЕНИЯ, ЧТОБЫ ПОЛУЧИТЬ ПОМОЩЬ.
  5. ТЩАТЕЛЬНО ПРОМОЙТЕ ГЛАЗА ИЛИ УЧАСТКИ КОЖИ, КОТОРЫЕ КОНТАКТИРОВАЛИ С ВЫТЕКШЕЙ ЖИДКОСТЬЮ ЭЛЕКТРОЛИТА АККУМУЛЯТОРА, ЧИСТОЙ ПРОТОЧНОЙ ВОДОЙ И ОБРАТИТЕСЬ ЗА ДОПОЛНИТЕЛЬНОЙ МЕДИЦИНСКОЙ ПОМОЩЬЮ.
- ЕСЛИ ВОЗНИКНУТ КАКИЕ-ЛИБО ПРОБЛЕМЫ С БАТАРЕЕЙ, ОБРАТИТЕСЬ В СЛУЖБУ ПОДДЕРЖКИ JETSON.

СВЯЖИТЕСЬ С НАМИ.

RIDEJETSON.COM/SUPPORT
RIDEJETSON.COM/CHAT

1-844-585-7462

Обязательно следите за @ridejetson в социальных сетях, чтобы узнавать о фантастических предложениях, розыгрышах и всех последних новостях Jetson.

ЛЮБИТЕ ЕЗДИТЬ?

Оставьте отзыв на сайте ridejetson.com/reviews.
Мы с нетерпением ждем вашего звонка!
#MakeMoves




JETSON

骑行指南

重要：
仔细阅读并保留
供今后参考。

JETSON

ERIS PRO
电动滑板车

型号 SKU(S)：JERSP-BLG

我们最重要的
两个骑行准则:

注意安全
玩得开心

中国深圳制造
由 TRURIDE TECH LLC 进口。
新泽西州泽西城邮政信箱 461 邮编 07302-9998

日期代码06/2025
文件版本：V3.0
中国制造

© 2025, TRURIDE TECH.保留所有权利。为 TRURIDE TECH LLC 生产。
JETSON®是经 JETSTREAM BRANDS LLC 许可使用的注册商标。
不得以任何形式或手段复制或传播本文件的任何部分，包括形状、图形和设计。

目录

安全警告 4
保修范围和产品注册 7
1.关于您的产品
1.1 产品概述 8
1.2 产品规格 10
1.3 在线资源 11
2.安装说明
2.1 使用前注意事项 12
2.2 头盔安全 12
2.3 折叠和展开滑板车 13
2.4 装配车把 17
2.5 轮胎充气和胎压 19
2.6 电池充电 20
3.特点和功能
3.1 开机和关机 22
3.2 了解 LED 屏幕 22
3.3 更改测量单位 23
3.4 使用里程表 23
3.5 了解警告提示 23
3.6 使用速度模式 24
3.7 灯光的使用 24
3.8 检查电池电量 24
3.9 使用铃声 25
3.10 使用脚架 25
4.操作说明
4.1 骑行前安全检查 26
4.2 使用制动器 27
4.3 骑滑板车 27
4.4 使用巡航控制系统 28
4.5 最大化速度和骑行范围 29
用户维护说明 30
与我们联系 32

安全警告。

请妥善保管这些说明。

火灾或人身伤害风险说明和重要安全说明

- 使用前，请仔细阅读用户手册和安全警告，确保您理解并接受所有安全说明。因使用不当造成的任何损失或损坏均由用户负责。
- **不正确使用充电器可能导致火灾和爆炸，造成财产损失、人员伤亡。**
- 在每个操作周期之前，操作员必须进行制造商规定的操作前检查：制造商最初提供的所有防护装置和衬垫都已就位并处于可使用状态；制动系统功能正常；制造商提供的任何和所有车轴防护装置、链条防护装置或其他盖子或防护装置都已就位并处于可使用状态；轮胎状况良好，充气适当，并有足够的剩余胎面。
- 部件的维护和修理应符合制造商的技术规格，只能使用制造商授权的更换部件，并由经销商或其他熟练人员进行安装。
- 警告不要给非充电电池充电。
- 电机运转时，不要让手、脚、头发、身体部位、衣服或类似物品接触到运动部件、车轮或传动系统。
- 儿童或体力、感官或智力不佳或缺乏经验和知识的人员不得使用本产品，除非他们已得到监督或指导（IEC 60335-1/A2:2006）。
- 无人看管的儿童不得玩耍该产品（IEC 60335-1/A2:2006）。
- 需要成人监护。
- 不得驾驶设备进行赛车、特技表演或其他可能导致失控或可能导致操作员/乘客动作或反应失控的操作。
- 切勿在机动车附近使用。
- 避免急剧颠簸、排水栅和路面突然变化。滑板车可能会突然停止。
- 避免在有水、沙子、碎石、泥土、树叶和其他杂物的街道和路面行驶。潮湿的天气会影响牵引力、制动和能见度。
- 避免在易燃气体、蒸汽、液体或粉尘周围行驶，以免引起火灾。
- 操作人员应遵守制造商的所有建议和说明，并遵守所有法律和条例：应鼓励车主使用照明灯、反光镜以及在灵活的杆子上悬挂信号旗（以确保醒目）。
- 有以下情况的人应注意不要操作：心脏病患者；孕妇；头部、背部或颈部患有疾病或曾在这些部位做过手术的人；以及患有任何精神或身体疾病，可能会使其容易受伤或影响其身体灵活性或识别、理解和执行所有安全说明并能够承担设备使用中固有危险的人。
- 不要在夜间骑车。
- 酒后或服用处方药后不要骑车。

- 骑车时不要携带物品。
- 切勿赤脚操作产品。
- 始终穿鞋并系紧鞋带。
- 确保双脚始终稳稳地踩在甲板上。
- 操作员应始终穿戴适当的防护服, 包括但不限于有适当认证的头盔以及制造商推荐的任何其他设备: 始终佩戴头盔、护膝和护肘等防护设备。
- 始终礼让行人。
- 警惕前方和远方的事物。
- 骑车时不要分心, 如接电话或从事任何其他活动。
- 该产品不能供多人骑乘。
- 当您与其他骑手一起骑行时, 请始终保持安全距离, 以免发生碰撞。
- 转弯时, 一定要保持平衡。
- 在制动器调整不当的情况下骑车非常危险, 可能导致严重伤亡。
- 制动器在工作时可能会发热, 请勿用裸露的皮肤接触制动器。
- 刹车太猛或太突然可能会锁住车轮, 从而导致您失去控制并摔倒。突然或过度踩刹车可能导致人员伤亡。
- 如果制动器松动, 请使用六角扳手、螺丝刀或其他适用工具进行调整, 或联系 Jetson Care 团队。
- 立即更换磨损或损坏的部件。
- 骑车前检查所有安全标签是否贴好并理解。
- 在使用前, 所有者应允许操作人员使用和操作该设备, 但必须证明操作人员能够理解和操作该设备的所有部件。
- 未经适当培训不得骑车。不要在高速、不平坦的地形或斜坡上骑行。不要做特技表演或突然转向。
- 建议在室内使用。
- 长期暴露在紫外线、雨水和自然环境中可能会损坏外壳材料, 不用时请存放在室内。
- 个人电动移动设备不适合在需要增加电路中电线之间间隙的高海拔地区使用, 这表明它们不适合在海拔 2000 米以上的地区使用。
- 只能使用制造商指定的电池
- 不使用时存放在室内。充电时或驾驶时不使用时放在室内。
- **AVERTISSEMENT** - Riskque d'incendie - Aucune des pieces ne peut être réparée par l'utilisateur.
- **警告** - 有火灾和电击危险 - 无用户可维修部件。
- 注意: 火灾风险
- 骑手不应超过 265 磅 | 120.2 千克。

修改

未经 Jetson Care Team 指导, 请勿尝试拆卸、修改、修理或更换设备或设备的任何组件。这将使任何保修失效, 并可能导致可能造成伤害的故障。

其他操作注意事项

当产品处于开启状态且车轮处于运动状态时, 请勿将产品举离地面。这可能会导致车轮自由旋转, 从而对您自己或附近的其他人造成伤害。不要在产品上或产品下跳跃, 也不要在使用产品时跳跃。操作时, 请务必将双脚牢牢踩在脚踏板上。使用前务必检查电池电量。

废电池的处理



电池可能含有危害环境和人类健康的有害物质。电池和/或包装上标有此标志, 表示废旧电池不得作为城市垃圾处理。电池应丢弃到适当的回收点进行回收。确保正确处理废电池, 有助于防止对环境和人类健康造成潜在的负面影响。回收材料有助于保护自然资源。有关废旧电池回收的更多信息, 请联系当地市政废物处理服务机构。

遵守通知

本设备符合 FCC 规则第 15 部分的规定。操作须符合以下两个条件：(1) 本设备不得造成有害干扰；(2) 本设备必须接受任何接收到的干扰，包括可能导致意外操作的干扰。警告：未经合规责任方明确批准而对本设备进行更改或修改，可能导致用户的设备操作权限失效。

注：本设备已经过测试，符合 FCC 规则第 15 部分对 B 类数字设备的限制。这些限制旨在为住宅安装提供合理保护，防止有害干扰。本设备会产生、使用和辐射无线电频率能量，如果不按照说明安装和使用，可能会对无线电通信造成有害干扰。但是，不能保证在特定的安装环境中不会产生干扰。如果本设备确实对无线电或电视接收造成有害干扰（可通过关闭和打开设备来确定），建议用户尝试通过以下一项或多项措施来纠正干扰：

- 调整接收天线的方向或位置。
- 增加设备与接收器之间的距离。
- 将设备连接到与接收器连接的电路不同的插座上。
- 请向经销商或有经验的无线电/电视技术人员寻求帮助。
- 本设备必须使用屏蔽电缆，以确保符合 B 类 FCC 限制。

⚠ 警告

不遵守以下说明可能会导致儿童或他人受伤。

- 在组装过程中，请勿让儿童接触小部件。
- 配件必须由成人组装和拆卸。
- 经常检查产品是否有损坏。

*** 需要成人组装。**

⚠ 警告

为降低受伤风险，需要成人监护。切勿在道路上、机动车附近、陡坡或台阶上或附近、游泳池或其他水体中使用；一定要穿鞋，并且切勿允许超过 1 名骑手。

⚠ 警告

使用本产品时，请务必遵守以下基本预防措施：

(A) 使用产品前，请阅读所有说明。

(B) 为降低伤害风险，在儿童附近使用该产品时，必须进行严格监护。

(C) 请勿将手指或手伸入产品。

(D) 如果弹性电源线或输出线挤压、绝缘破损或有任何其他损坏迹象，请勿使用本产品。

(E) 适用于所有设备。说明中应注明：本设备不适用于环境温度低于 -10°C (14°F) 或高于 40°C (104°F) 的环境。

(F) 对于所有设备，说明书应包括以下信息：
电池设计用于在环境温度介于 0°C (32°F) 和 40°C (104°F) 之间时充电。切勿在环境温度超出此范围时为电池充电。

加州 65 号提案

⚠ 警告：

本产品可能会使您接触到包括镉在内的化学物质，而加利福尼亚州已知镉会导致癌症、出生缺陷或其他生殖伤害。更多信息，请访问：WWW.P65WARNINGS.CA.GOV。

保修范围和产品注册。

一般有限保修

您的新 JETSON 产品自原始零售购买之日起，在按照 JETSON 用户手册（请参阅RIDEJETSON.COM/ SUPPORT）使用的情况下，享有 RIDEJETSON.COM/WARRANTY 上所示的材料和工艺缺陷保修期。**根据该保修**条款，**即使您是从我们的授权零售商处购买 JETSON 产品，您也可以直接向 JETSON 提出索赔**。要阅读我们保修的完整条款，请访问 RIDEJETSON.COM/WARRANTY。

产品注册

注册您的新 JETSON，让您快速获得个性化的产品和保修支持。请登录RIDEJETSON.COM/PAGES/REGISTRATION 进行注册。

要行使产品的
保修或查询
保修范围、
请直接与我们联系。

www.ridejetson.com

1.
关于
您的产品

1.1 产品概述

1. 车把*
   A. 手刹
   B. 铃
   C. LED 屏幕
   D. 油门加速器
   E. 照明按钮
   F. 电源/模式按钮
   G. 车头灯
2. 折叠钩*
3. 折叠立管
4. 折叠立管手柄
5. 前叉
6. 前轮(电机轮)
7. 脚架
8. 踏板
9. 后挡泥板
10. 折叠式钩扣
11. 电池充电接口, 带盖
12. 后/刹车灯
13. 后轮
14. 后轮碟刹器
15. 带防尘盖的轮胎气门嘴
16. 充电器
17. 充电电缆

包括用于组装、调整和维护的工具、硬件和零件:



4 毫米内六角扳手



折叠钩



轮胎气门嘴
加长软管



六角螺钉
(×5, 包括 1 个备用)

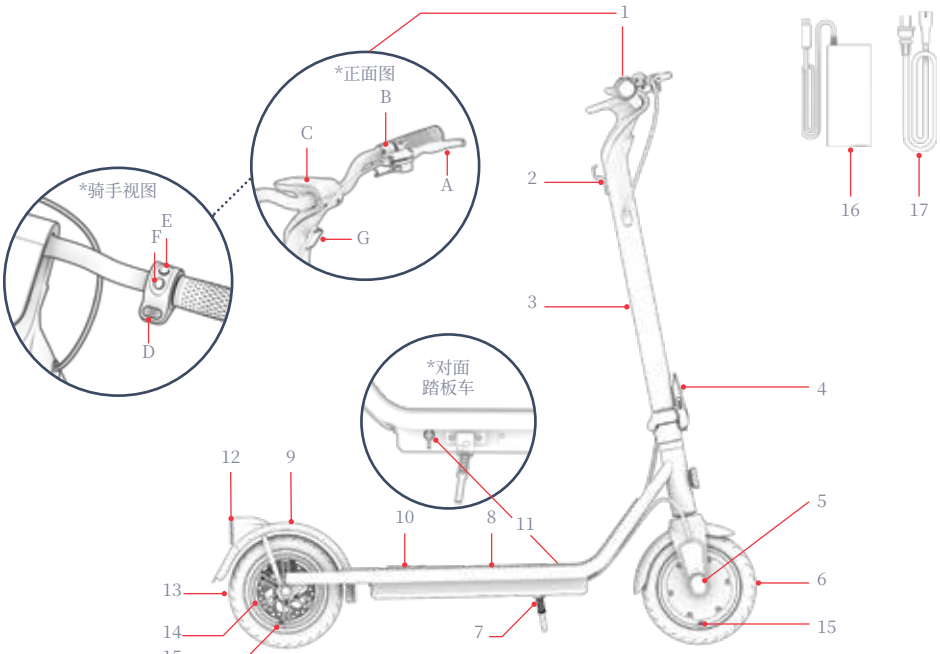

*需要组装

注:图片可能无法准确反映实际产品的外观。

1.2 产品规格

- 重量限制:265 磅 | 120.2 千克
- 骑手最低体重:100 磅 | 45.4 千克
- 产品重量:35 磅 | 15.9 千克
- 建议年龄:12 岁以上
- 展开后的产品尺寸:
  42.1 英寸(长)×23.4 英寸(宽)×45.7 英寸(高) |
  106.9 厘米(长)×59.4 厘米(宽)×116.1 厘米(高)
- 产品尺寸, 折叠:
  42.1 英寸(长)×23.4 英寸(宽)×20.0 英寸(高) |
  106.9 厘米(长)×59.4 厘米(宽)×50.8 厘米(高)
- 甲板尺寸:19.0 英寸(长)×6.7 英寸(宽) |
  48.3 厘米(长)×17.0 厘米(宽)
- 车轮尺寸:8.5 英寸 | 21.6 厘米
- 最高时速:16 英里/小时* | 25.7 公里/小时*
- 最大航程:12 英里 | 19.3 千米 *, **
- 电池: 36 伏, 7.5 安时
- 电池类型:锂离子电池
- 电机350W***
- 充电器输出:42 伏 1.5 安培
- UL 认证:UL 2272
- 充电时间:约 6 小时
- 最大爬升角度:10
- 建议胎压:50 PSI

*产品范围、速度、电池寿命和其他规格可能因骑手和骑行条件而异。

**在气温为 77°F | 25°C、时速为 16 英里/小时 | 25.7 公里/小时的条件下进行测试。有关可能影响续航能力的条件的更多详情, 请参阅第 4.5 节。

***峰值功率

1.3 在线资源

扫描获取我们最新的产品入门材料和支持资源。

在线查找本用户手册, 请访问 https://cdn.shopify.com/s/files/1/2530/6734/files/ERIS-PRO_MANUAL-web_1_-1702935627292.pdf

请访问 https://ridejetson.com/pages/product-manuals查找我们收集的用户手册。

2.
安装说明。

2.1 使用前注意事项

- 正确开启您的探险之旅。在使用本产品之前，请仔细阅读整个用户手册，包括安全警告。确保您理解、接受并遵守所有安全警告：
  - 制造商建议。
  - 安全说明和警告。
  - 当地的骑行和运营法律法规。

- 在开箱、移除所有包装材料和定位组装滑板车时要小心，因为车把只是半固定的。

- 本手册中给出的方向--右侧、左侧、前方/前方和后方/后方--都是驾驶员站在踏板车上看到的方向。例如，踏板车的 "右侧 "就是驾驶者右手所在的一侧。

2.2 头盔安全

骑手应始终佩戴头盔。



定位不当：
前额暴露在外。摔倒时可能会造成严重伤害。



正确定位：
前额被覆盖头盔。

*佩戴头盔、合适的衣服、鞋子和安全装备。避免穿可能被卷入车轮或车轮下的衣服。建议穿露脚趾的平底鞋。佩戴经 ASTM F1492 认证的头盔和防护装备，以防发生事故时受伤。

2.3 折叠和展开滑板车

何时展开用于骑行和组装
何时折叠用于储存和运输

重要事项不要用车把提起滑板车。运输时，应将其固定在折叠位置，并用手扶着车杆。

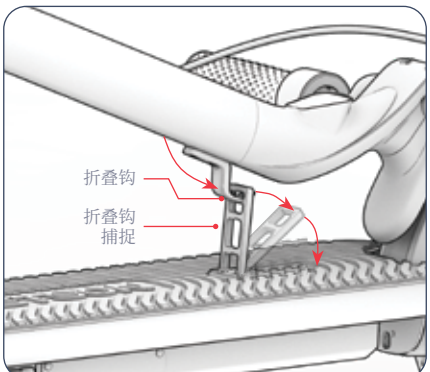

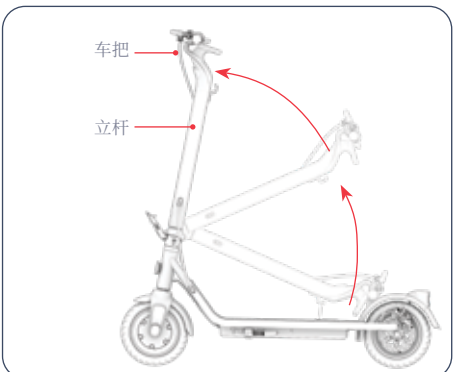

展开

1. 将折叠钩向滑板车后面推，松开折叠钩。

注意：当折叠钩尚未连接时，步骤 1 无需开箱。

2. 将车把向滑板车前方抬起，直到立杆完全直立。

重要：首次展开时，请小心地将半连接的车把与立杆一起向上引导。

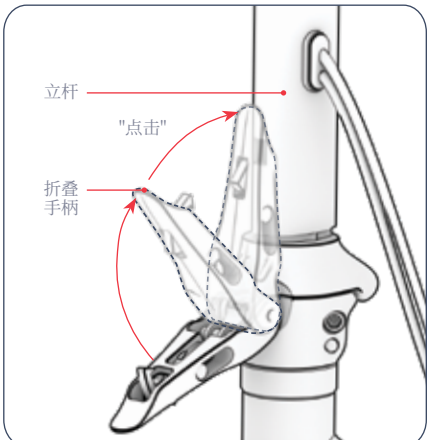

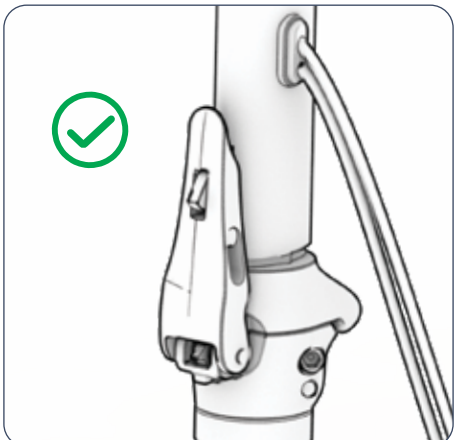

3. 用力将折叠手柄推向立杆, 直到发出关闭的咔嗒声。

4. 检查折叠手柄是否牢固地关闭, 立杆是否牢固的处于垂直位置。

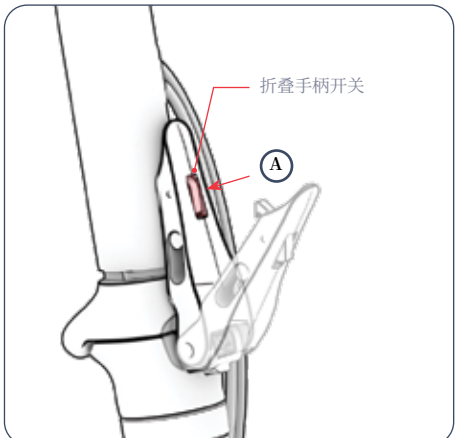

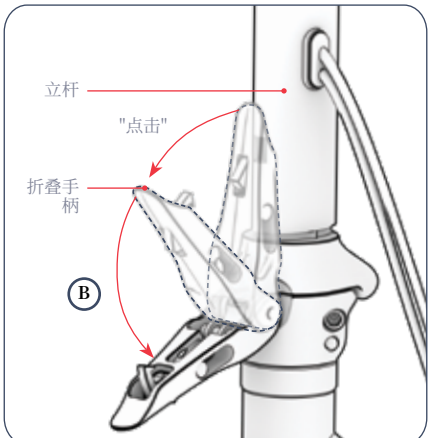

折叠式

1. 将折叠手柄上的开关推入(A) , 然后将折叠手柄向下拉开(B)。

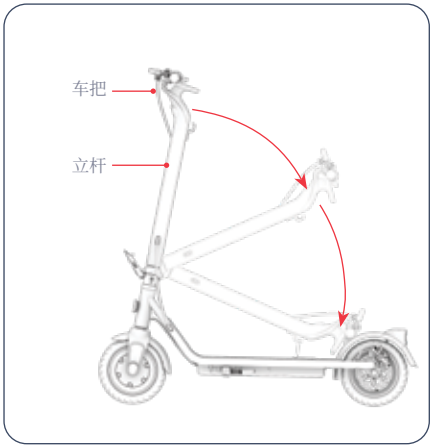

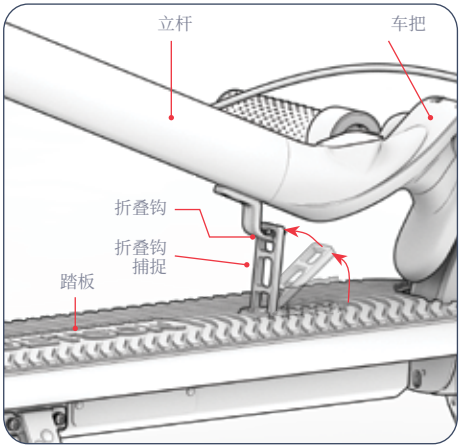

2. 把立杆折叠放在踏板上。

3. 将立杆放置在踏板上, 使折叠钩位于折叠钩扣的。
4. 将折叠扣从踏板上抬起病保持垂直, 将折叠扣顶部的孔滑入折叠钩周围。
5. 检查滑板车在折叠位置是否牢固。

2.4 装配车把

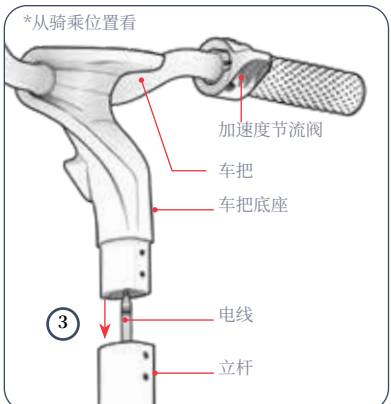

1. 将展开的踏板车放在脚架上。(参见第 3.10 节)
2. 将半连接的手把握在车杆上, 这样从骑行位置看, 手刹在踏板车的左侧, 加速拇指油门在右侧。
3. 小心地将车把底部的电线塞入车杆顶部, 同时将车把底座向下放入车杆。

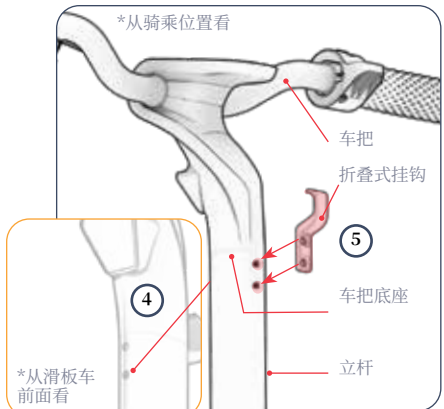

4. 如有必要, 可稍微旋转和调整车把, 直到车把底座上的 4 个孔与车杆上的 4 个孔对齐--2 个在踏板车的前侧, 2 个朝向骑手。
5. 在立杆朝向骑手的一侧, 将折叠钩对准立杆:
   - 钩子支架上的 2 个孔与滑板车杆上的孔对齐。
   - 折叠钩从茎部向上弯出。

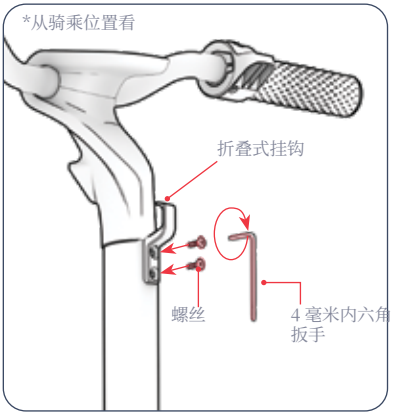

6. 顺时针旋转每组对齐的孔，将 1 个螺钉插入孔中。(共 2 个)
7. 用内六角扳手顺时针旋转，拧紧两个螺丝。

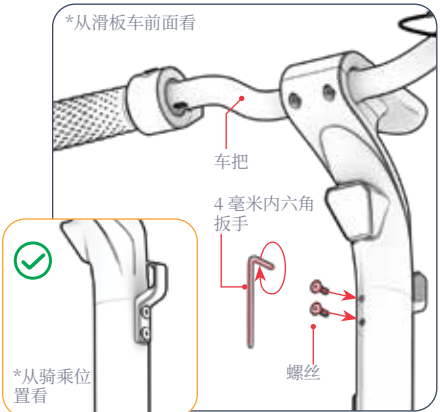

8. 在阀杆前侧，将 1 个螺丝顺时针旋转插入每组对齐的孔中。(共 2 个)
9. 用内六角扳手顺时针旋转，拧紧两个螺丝。
10. 检查车把和挂钩是否固定在车杆上。

2.5 轮胎充气和胎压

第一次骑车前，您需要给轮胎充气，使其达到建议的 **50 PSI**（磅/平方英寸）气压 。每次骑车前都要使用气压表检查轮胎气压是否在此范围内。

添加空气：

1. 逆时针旋转一个车轮上的轮胎气门，取下防尘盖。将防尘帽放在一边。
2. 将轮胎气门嘴延长管的宽端顺时针拧到轮胎气门嘴上。
3. 按照气泵制造商的说明，将气泵连接到加长软管的松动端，并将空气注入轮胎。定期用气压表检查并继续添加空气，直到轮胎气压达到**50 PSI**。
4. 将气泵从软管上卸下， ，然后逆时针拧下软管，将其从轮胎 阀门上卸下。
5. 将防尘盖顺时针旋转到阀门上，将其重新装上。
6. 对另一个轮胎重复上述步骤。

⚠ **重要信息：**只能使用手动气泵为电动自行车的轮胎充气。切勿使用空气压缩机，否则可能导致轮胎内胎爆裂。

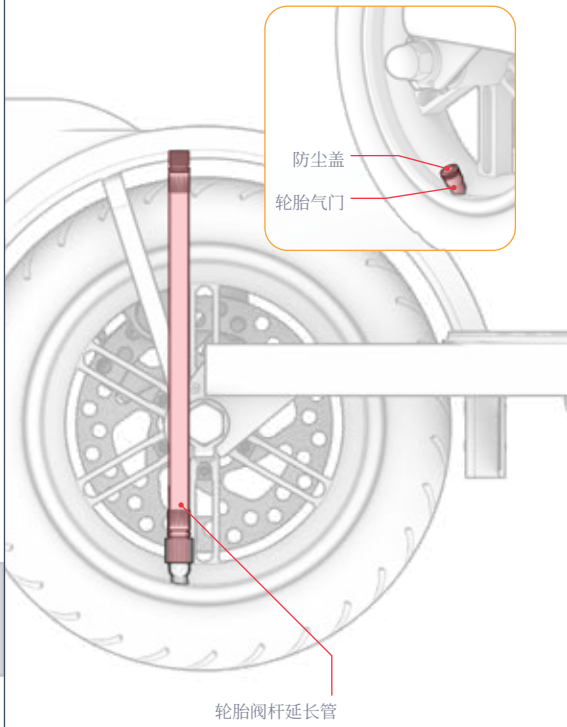

2.6 电池充电

1. 将充电线与充电器连接。
2. 拉开滑板车上的充电端口盖。
3. 将充电线插入墙壁, 然后将充电器线插入产品的充电端口。。
4. 当充电器上的指示灯从红色变为绿色时, 表示电池已充满电。从充电端口拔下充电器线缆, 然后从墙上插座拔下线缆。
5. 关闭充电端口盖。

注意： 电池充满电大约需要 6 小时。首次使用前请将电池充满电。

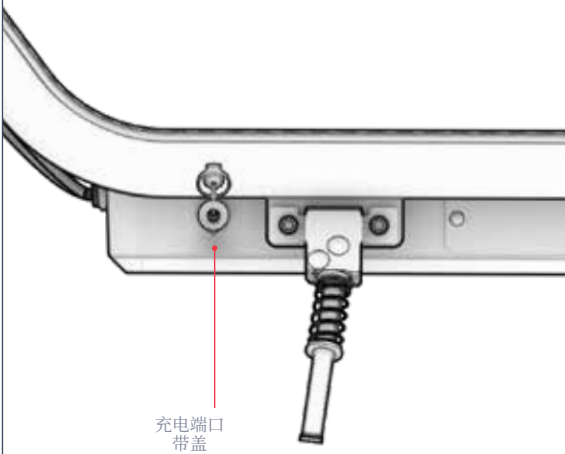

充电器上的充电指示灯：	红色指示灯 ○ 充电中	绿色指示灯 ○ 充电完成



重要充电注意事项

- 不为电池充电时，请始终关闭充电端口。
- 切勿在产品充电时打开电源。
- 不要使用可移动的电源龙头。
- 为了使电池达到最佳状态，请在每次充电时（约 6 小时）为电池充满电。
- 切勿让产品通宵充电或长时间充电。
- 不要试图拆卸电池。
- 充电环境温度范围：32°F (0°C) - 104°F (40°C)
- 工作环境温度范围：14°F(-10°C)-104°F(40°C)
- 不给产品充电时，请始终盖好充电口盖。
- 如果柔性电源线或输出电缆破损，，或有任何其他损坏迹象，请勿使用本产品。
- 检查充电器标签上的充电器型号是否与上面列出的充电器型号一致。
- 检查充电器标签是否标明充电器与您的 JETSON 型号兼容。您可以在产品框架或底座顶部、侧面或底部粘贴的标签上找到 JETSON 型号的名称和 SKU。

重要：

只能使用随附的充电器或直接通过 JETSON 获得的标有 JY-420150 MADE BY GUANGZHOU JI YIN POWER ELECTRONICS CO., LTD（JETSON 型号：PJERSP-CH）的充电器。

⚠ 不正确使用充电器可能导致火灾和爆炸。

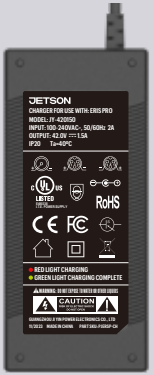

这是一个标记示例您的充电器将有

3.
特点与功能

3.1 开机和关机

开机
按住电源/模式按钮 1 秒钟。
关闭电源：
按住电源/模式按钮 3 秒钟。

- 为了保存电池电量，您的滑板车具有自动关机功能，不使用 10 分钟后会自动关闭电源。
- 在中途停车或晚上收车时，一定要记得关闭滑板车的电源。

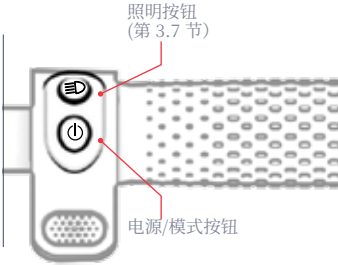

3.2 了解 LED 屏幕

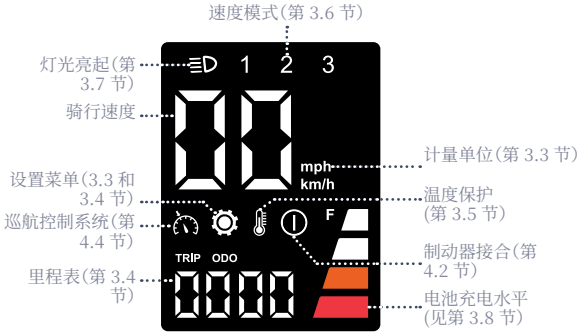

3.3 更改测量单位

将测量单位从英里改为公里：

1. 按住照明按钮 3 秒钟，进入 LED 屏幕的 "设置 "部分。
2. 快速按下电源/模式按钮，直到屏幕上显示 "P0"。
3. 快速按下照明按钮，可在 "KM/H"（表示公里）和 "MPH"（表示英里）之间切换，直到确定您喜欢的测量单位。
4. 快速按一次电源/模式按钮，保存您的选择并退出设置菜单。几秒钟后，屏幕将自动退出设置部分并返回主显示屏。

3.4 使用里程表

要更改里程表（"ODO"；本踏板车行驶的总距离）和行程里程表（"TRIP"；通电后行驶的距离）的显示：

1. 按住照明按钮 3 秒钟，进入 LED 屏幕的 "设置 "部分。
2. 快速按下电源/模式按钮，直到屏幕上显示 "P1"。
3. 快速按下照明按钮，在 "行程 "和 "里程表 "之间切换，直到找到您喜欢的里程表显示。
4. 快速按一次电源/模式按钮，保存您的选择并退出设置菜单。几秒钟后，屏幕将自动退出设置部分并返回主显示屏。

3.5 了解警告提示



错误警报：
如果屏幕上显示错误提示（"E0 "至 "E9"），请在再次骑行前联系 JETSON 维护团队。



温度保护警告：
如果滑板车和电机超过标准操作温度限制，LED 屏幕上将显示此图标 。出现温度保护警告时，请关闭滑板车电源。在警告图标消失前（约 10 分钟）不要骑车。

3.6 使用速度模式

- 有 3 种速度模式，每种模式允许您以不同的最高速度骑行。
- 打开滑板车电源后，快速按下电源/模式按钮即可切换速度模式。

LED 屏幕上显示的电平	速度模式	最高速度
1	行人模式（慢速）	4 英里/小时 6.4 公里/小时
2	舒适模式（中）	11 英里/小时 17.7 公里/小时
3	运动模式（快速）	16 英里/小时 25.7 公里/小时

3.7 灯光的使用

前灯和后灯

如果在光线不足的情况下骑车，请打开车灯，这样你就能更好地看清前方的路况，迎面而来的骑行者也能更好地看清你。

打开或关闭灯光
快速按下照明按钮。

制动照明

无论是否打开车灯，只要拉起手刹，尾灯就会闪烁。

3.8 检查电池电量

通过 LED 屏幕上的电池电量图标，您可以随时了解电池的电量。

电池指标灯光	大约剩余电量百分比*
	76% - 100%
	51% - 75%
	26% - 50%
	<25% 现在就为你的 Jetson 充电！

重要信息： 电池电量耗尽至 0% 时，滑板车将断电。请在下次骑行前将滑板车充满电（第 2.6 节）。

*仅为近似值。
可能因使用情况而异。

3.9 使用铃声

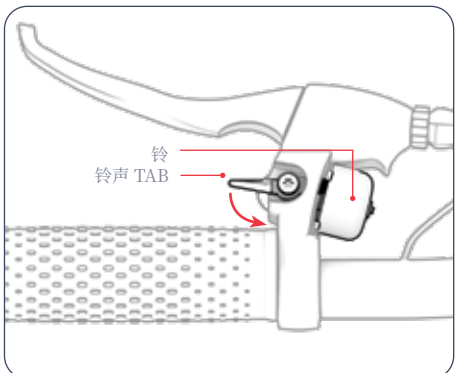

用铃声提醒其他骑行者和行人。

要敲响铃铛：将铃铛弹片弹向您的方向，然后迅速松开。

3.10 使用脚架

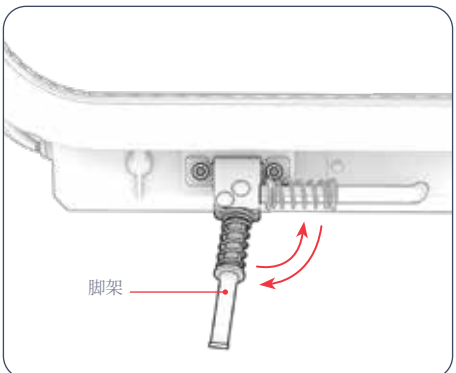

使用脚架的方法是：将**脚架**向下旋转，然后轻轻将滑板车倾斜到**脚架**上，即可站立。
要升起脚架：将其向后旋转。

⚠ **重要提示：**骑车前务必升起脚架。

4.
操作说明。

4.1 骑行前安全检查

每次旅行前都要进行这些重要的安全检查:

制动器

- 确保制动器正常工作, 如手刹杆固定在车把上, 并涂上润滑油, 使其容易压紧。
- 盘式制动器制动钳上的制动片没有磨损, 并与制动盘对齐。

框架

- 检查滑板车车架是否损坏、弯曲或断裂。
- 检查折叠立杆的折叠开关是否固定好。

转向系统

- 检查车把是否用车把硬件固定到位。
- 检查车轮和车把是否对准。

车轮

- 确保轮胎充气压力在建议的**50 PSI** 范围内。
- 检查轮胎是否有过度磨损或损坏的迹象。
- 检查车轮轮辋是否损坏或弯曲。

4.2 使用制动器

轻拉手刹减速。如果要完全停车，则应加大力度。为避免突然移动，应尽量逐渐拉紧手刹。

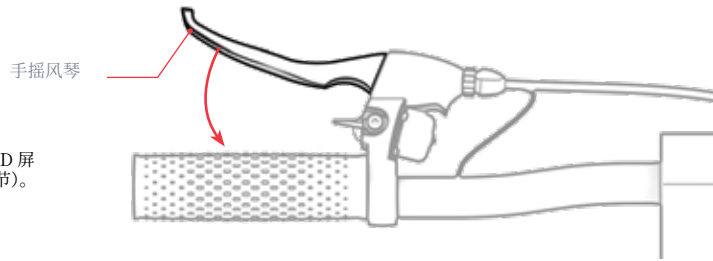

只要制动器处于制动状态，LED 屏幕上就会显示该图标（第 3.2 节）。

4.3 骑滑板车

重要提示：该滑板车的电机需要脚蹬启动才能启动。

1. 将一只脚放在甲板前部，面向前方。用另一只脚离地连续踩踏 2 次，推动滑板车前进。
2. 将踢脚放在甲板后部，向外翻转 70 - 90° 角，以保持稳定。
3. 逐渐踩下拇指油门加速，然后保持速度。

重要提示：为避免突然加速，请始终轻踩油门。

转弯：
向左或向右旋转车把。

4.4 使用巡航控制系统

巡航控制可将踏板车锁定在一定的速度上。一旦启动巡航控制, 电机就会工作以保持速度, 无需油门。

在行驶过程中启动巡航控制系统：
1. 使用加速油门达到并保持所需速度 8 秒钟。
2. 听到 "哔 "的一声后, 巡航控制系统开启。
3. 放开油门, 享受旅程。

只要启动巡航控制系统, 该图标就会出现在 LED 屏幕上（第 3.2 节）。

启动巡航控制系统后, 关闭巡航控制系统：
轻踩刹车或踩下油门。

关闭巡航控制功能：
如果您不想让巡航控制系统启动, 而希望在骑行时完全控制油门, 可以在设置菜单中关闭巡航控制系统。

1. 按住照明按钮 3 秒钟, 进入 LED 屏幕的设置部分。
2. 快速按下电源/模式按钮, 直到在屏幕上看到 "R"。
3. 快速按下照明按钮可在 "R0"（表示 "巡航控制不可用"）和 "R1"（表示 "巡航控制可用"）之间切换。当设置为 "可用 "时, LED 屏幕上也会显示巡航控制图标。
4. 快速按一次电源/模式按钮, 保存您的选择并退出设置菜单。几秒钟后, 屏幕将自动退出设置部分并返回主菜单。

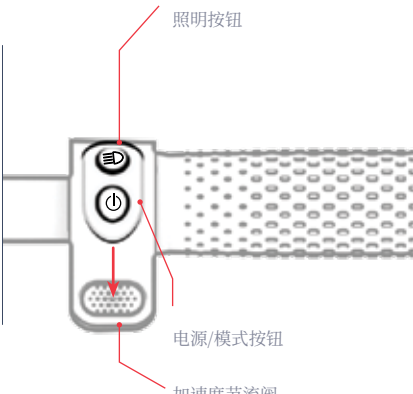

4.5 最大化速度和骑行范围

在理想情况下，每节充满电的电池可行驶的最大里程为 12 英里（30.6 公里），最高时速为 16.0 英里（25.7 公里）。电机需要工作的强度越大，电池耗尽的速度就越快。以下因素也会影响速度和骑行距离。

骑行表面

在粗糙的路面上行驶比在光滑的路面上行驶更需要马达动力。

携带重量

- 重量增加（车手加上货物）会减少可实现的续航里程。
- 在载重量不超过 265 磅（120.2 千克）的情况下，可实现最大航程和速度。

骑行风格

- 频繁启动和停止会减少行驶里程。
- 用自己的力量踩踏踏板，可以减轻对马达的需求，增加骑行距离。

空气温度

骑行和存放电动自行车的理想温度为 10°C - 35°C（50°F - 95°F）。

斜坡

与平路或下坡路段相比，上坡路段的电机需要更加努力地工作。

电池维护

每次骑行后及时为电池充电，有助于保持电池容量和强度。

用户维护说明。

好好保养您的 Jetson, 让它平稳安全地运行。方法如下：

保养JETSON滑板车

- 避免电动自行车受到剧烈震动或强烈的物理冲击。
- 切勿拆卸电池。
- 保持电动自行车远离水和湿气。
- 在光滑平坦的路面上行驶, 以避免断裂。
- 切勿用车轮、车座和/或车把搬运电动自行车。
- 注意不要拉扯或卡住连接电机和车把部件的线路。

存储说明

- 在长时间存放产品之前, 请将电池充满电。
- 长时间存放时, 每月给电池充满一次电。
- 盖上产品以防灰尘。
- 将产品存放在室内干燥处, 温度在 50°F - 95°F (10°C - 35°C) 之间。

保养JETSON滑板车

- 座椅和框架 - 用湿布或蘸有酒精的无尘布擦拭。然后用干无尘布擦拭。
- 车把 - 用无尘湿布沾中性肥皂擦拭。用另一块湿布擦去多余的肥皂。
- 车轮部件 - 用无尘湿布擦拭。
- 轮胎 - 用无尘湿布擦拭。也可使用轮胎整理剂或清洁剂。

⚠ 警告：请勿将水直接喷洒或涂抹在产品上。水会损坏电线、电池盒和车灯，并导致车架老化，所有这些都可能导致故障，危及骑行者的安全。

⚠ 电池使用注意事项

您的产品配有锂离子电池。小心操作。

- 请将产品放在远离火源和过热的地方。
- 避免强烈的物理冲击、剧烈振动或撞击。
- 防止产品进水或受潮。
- 请勿将产品堆放或存放在其他物体上面或下面。
- 请勿拆卸产品或电池。
- 不要将产品与日常垃圾一起丢弃。将产品送到专门的电子垃圾处理设施或电池回收中心。有关您附近处理场所的更多信息，请联系当地市政府或垃圾运输商。
- 如果产品电池感觉发热或有过热迹象、发出异味或异常声音、漏液或漏气、形状或颜色发生变化，请立即更换：
  1. 如果正在使用，请立即停止使用。如果产品插着充电线，请将其拔出。
  2. 停止使用该产品。
  3. 在安全的情况下，将产品移至空旷处，远离易燃物。
  4. 致电当地紧急服务机构寻求帮助。
  5. 用干净的自来水彻底清洗接触到泄漏电池电解液的眼睛或皮肤部位，并寻求额外的医疗救助。
- 如果电池出现任何问题，请联系 JETSON CARE 团队。

与我们联系

RIDEJETSON.COM/SUPPORT
RIDEJETSON.COM/CHAT

1-844-585-7462

请务必在社交媒体上关注 @ridejetson 以了解精彩优惠、赠品和所有 Jetson 的最新消息。

喜欢您的座驾吗?

发表评论
ridejetson.com/reviews.
我们迫不及待地想收到您的来信!
#MakeMoves




JETSON

라이딩을 위한 가이드.

중요:
주의 깊게 읽고 보관하세요
나중에 참조할 수 있습니다.

JETSON

ERIS PRO
전동 스쿠터.

모델 SKU(S): JERSP-BLG

상위 두 가지 라이딩 규칙:

안전하세요.
즐거운 시간 보내세요!

중국 심천에서 제조
TRURIDE TECH LLC.에서 수입.
PO BOX 461, JERSEY CITY, NJ 07302-9998

날짜 코드: 06/2025
문서 버전: V3.0
중국산

© 2025, TRURIDE TECH. 모든 권리 보유. TRURIDE TECH LLC.제조.
JETSON®은 JETSTREAM BRANDS LLC의 라이선스 하에 사용되는 등록 상표입니다.
모양, 그래픽, 디자인을 포함한 이 문서의 어떤 부분도 어떤 형태나 수단으로도 복제하거나 전송할 수 없습니다.

콘텐츠

안전 경고 4
보증 범위 및 제품 등록 7
1. 제품 정보
1.1 제품 개요 8
1.2 제품 사양 10
1.3 온라인 리소스 11
2. 설치 지침
2.1 시작 노트 12
2.2 헬멧 안전 12
2.3 스쿠터 접기 및 펼치기 13
2.4 핸들바 조립하기 17
2.5 타이어 공기압 및 공기압 19
2.6 배터리 충전하기 20
3. 특징 및 기능
3.1 전원 켜기 및 끄기 22
3.2 LED 화면 이해하기 22
3.3 측정 단위 변경하기 23
3.4 주행 거리계 사용 23
3.5 경고 알림 이해하기 23
3.6 속도 모드 사용 24
3.7 조명 사용 24
3.8 배터리 충전 잔량 확인 24
3.9 벨 사용 25
3.10 킥스탠드 사용 25
4. 운영 지침
4.1 탑승 전 안전 점검 26
4.2 브레이크 사용 27
4.3 스쿠터 타기 27
4.4 크루즈 컨트롤 사용 28
4.5 속도 및 라이딩 범위 극대화 29
사용자 유지 관리 지침 30
당사와 연결하기 32

안전 경고.

이 지침을 잘 지키세요.

화재 또는 인명 피해 위험에 대한 안내 및 중요 안전 지침

- 사용하기 전에 사용 설명서와 안전 경고를 주의 깊게 읽고 모든 안전 지침을 이해하고 수락하시기 바랍니다. 부적절한 사용으로 인한 손실이나 손해에 대한 책임은 사용자에게 있습니다.
- **올바른 충전기를 사용하지 않으면 화재 및 폭발이 발생하여 재산 피해, 부상 및 사망을 초래할 수 있습니다.**
- 운전자는 매 사이클 작동 전에 제조업체가 지정한 작동 전 점검을 수행해야 합니다: 제조업체가 원래 제공한 모든 가드와 패드가 올바른 위치에 있고 서비스 가능한 상태인지, 제동 시스템이 제대로 작동하는지, 제조업체가 제공한 모든 액슬 가드, 체인 가드 또는 기타 커버나 가드가 제자리에 있고 서비스 가능한 상태인지, 타이어의 상태가 양호하고 공기압이 적절하며 트레드가 충분히 남아 있는지, 제품을 작동할 부위가 안전하고 안전한 작동에 적합해야 하는지 등 제품 작동에 필요한 사항을 확인합니다.
- 부품은 제조업체의 사양에 따라 제조업체에서 승인한 교체 부품만을 사용하여 대리점 또는 기타 숙련된 사람이 설치하여 유지 및 수리해야 합니다.
- 비충전식 배터리를 충전하지 않도록 경고합니다.
- 모터가 작동하는 동안 손, 발, 머리카락, 신체 부위, 옷 또는 이와 유사한 물건이 움직이는 부품, 바퀴 또는 구동 장치에 닿지 않도록 하세요.
- 이 제품은 신체적, 감각적 또는 정신적 능력이 약하거나 경험과 지식이 부족한 어린이 또는 사람이 감독이나 교육을 받지 않는 한 사용해서는 안 됩니다(IEC 60335-1/A2:2006).
- 보호자가 없는 어린이가 제품을 가지고 놀아서는 안 됩니다(IEC 60335-1/A2:2006).
- 성인의 감독이 필요합니다.
- 레이싱, 스턴트 라이딩 또는 기타 기동을 수행하거나 통제력을 잃을 수 있거나 운전자/동승자의 행동이나 반응이 통제되지 않을 수 있는 기동을 위해 유닛을 조작해서는 안 됩니다.
- 자동차 근처에서는 절대로 사용하지 마세요.
- 날카로운 돌기, 배수구, 갑작스러운 표면 변화를 피하세요. 스쿠터가 갑자기 멈출 수 있습니다.
- 물, 모래, 자갈, 흙, 낙엽, 기타 이물질이 있는 도로와 노면을 피하세요. 습한 날씨는 트랙션, 제동력 및 시야를 저하시킵니다.
- 화재를 일으킬 수 있는 가연성 가스, 증기, 액체 또는 먼지 주변에서 라이딩하지 마세요.
- 운영자는 제조업체의 모든 권장 사항과 지침을 준수하고 모든 법률 및 규정을 준수해야 합니다: 천조등이 없는 유닛은 적절한 주간 가시성 조건에서만 운행해야 하며, 소유자는 조명, 반사경, 저상 유닛의 경우 유연한 기둥에 신호 깃발 등을 사용하여 (눈에 잘 띄도록) 강조하는 것이 좋습니다.
- 다음 질환이 있는 분은 수술을 받지 않도록 주의해야 합니다: 심장 질환이 있는 사람, 임산부, 머리, 등 또는 목에 질환이 있거나 해당 부위에 수술을 받은 적이 있는 사람, 부상에 취약하거나 모든 안전 지침을 인식, 이해 및 수행하고 기기 사용에 내재된

위험을 감당할 수 있는 신체적 손재주 또는 정신적 능력을 손상시킬 수 있는 정신적 또는 신체적 질환이 있는 사람.
- 야간에는 탑승하지 마세요.
- 음주 또는 처방약을 복용한 후에는 탑승하지 마세요.
- 라이딩 중에는 물품을 휴대하지 마세요.
- 맨발로 제품을 조작하지 마세요.
- 항상 신발을 신고 신발끈을 묶어두세요.
- 발이 항상 데크에 단단히 고정되어 있는지 확인하세요.
- 운영자는 항상 적절한 인증을 받은 헬멧을 포함하되 이에 국한되지 않는 적절한 보호 복과 제조업체에서 권장하는 기타 장비를 사용해야 합니다: 헬멧, 무릎 보호대, 팔꿈치 보호대 등의 보호 장비를 항상 착용하세요.
- 항상 보행자에게 길을 양보하세요.
- 전방과 멀리 있는 사물에 주의를 기울이세요.
- 라이딩 중에는 전화를 받거나 다른 활동에 참여하는 등 주의를 산만하게 하지 마세요.
- 이 제품은 한 명 이상이 탑승할 수 없습니다.
- 다른 라이더와 함께 제품을 탈 때는 충돌을 피하기 위해 항상 안전 거리를 유지하세요.
- 회전할 때는 균형을 유지해야 합니다.
- 부적절하게 조정된 브레이크로 라이딩하는 것은 위험하며 심각한 부상이나 사망을 초래할 수 있습니다.
- 작동 중 브레이크가 뜨거워질 수 있으므로 맨살로 브레이크를 만지지 마세요.
- 브레이크를 너무 세게 또는 너무 갑자기 밟으면 바퀴가 잠겨 제어력을 잃고 넘어질 수 있습니다. 브레이크를 갑작스럽게 또는 과도하게 밟으면 부상 또는 사망에 이를 수 있습니다.
- 브레이크가 느슨해지면 육각 렌치, 드라이버 또는 기타 해당 도구로 조정하거나 Jetson 케어 팀에 문의하시기 바랍니다.
- 마모되거나 파손된 부품은 즉시 교체하세요.
- 라이딩 전에 모든 안전 라벨이 제대로 부착되어 있고 이해했는지 확인하세요.
- 소유자는 사용 전에 해당 운영자가 기기의 모든 구성 요소를 이해하고 작동할 수 있음을 입증한 후 사용 및 작동을 허용해야 합니다.
- 적절한 훈련 없이 라이딩하지 마세요. 고속으로, 고르지 않은 지형이나 경사면에서 라이딩하지 마세요. 묘기를 부리거나 갑작스럽게 방향을 전환하지 마세요.
- 실내에서 사용하는 것이 좋습니다.
- 자외선, 비, 비바람에 장시간 노출되면 인클로저 소재가 손상될 수 있으므로 사용하지 않을 때는 실내에 보관하세요.
- 개인용 전동 이동장치는 전기 회로에서 전선 간 간격을 넓혀야 하는 고지대에서는 사용할 수 없으며, 해발 2,000미터 이상의 고도에서는 사용할 수 없음을 명시합니다.
- 제조업체에서 지정한 배터리만 사용하세요
- 사용하지 않을 때는 실내에 보관하세요. 충전 중이거나 운전에 사용하지 않을 때는 실내에 두세요.
- **경고** - 발화 위험 - 일부 부품은 사용자가 수리할 수 없습니다.
- **경고** - 화재 및 감전 위험 - 사용자가 수리할 수 있는 부품이 없습니다.
- 주의: 주의: 화재 위험
- 라이더의 몸무게가 265파운드(120.2kg)를 초과해서는 안 됩니다.

수정

Jetson 케어 팀의 지시 없이 장치 또는 장치의 구성품을 분해, 개조, 수리 또는 교체하지 마십시오. 보증이 무효화되고 오작동이 발생하여 부상을 초래할 수 있습니다.

추가 작동 주의 사항

제품이 켜져 있고 바퀴가 움직이고 있는 동안에는 제품을 바닥에서 들어 올리지 마세요. 바퀴가 자유롭게 회전할 수 있으며, 이로 인해 자신이나 주변 사람들이 다칠 수 있습니다. 제품 위나 아래로 뛰어내리지 마시고 사용 중에는 점프하지 마세요. 작동 중에는 항상 발을 발 받침대에 단단히 고정하세요. 사용하기 전에 항상 배터리 충전량을 확인하세요.

사용한 배터리 폐기



배터리에는 환경과 인체 건강을 위협할 수 있는 유해 물질이 포함되어 있을 수 있습니다. 배터리 및/또는 포장에 표시된 이 기호는 사용한 배터리를 일반 쓰레기로 처리해서는 안 된다는 것을 나타냅니다. 배터리는 재활용을 위해 적절한 수거 장소에 폐기해야 합니다. 사용한 배터리를 올바르게 폐기하면 환경과 인체 건강에 미칠 수 있는 부정적인 결과를 예방하는 데 도움이 됩니다. 물질을 재활용하면 천연 자원을 보존하는 데 도움이 됩니다. 사용한 배터리의 재활용에 대한 자세한 내용은 해당 지역 지방자치단체의 폐기물 처리 서비스에 문의하시기 바랍니다.

규정 준수 통지
이 장치는 FCC 규정 제15부를 준수합니다. (1)이 장치는 유해한 간섭을 일으키지 않을 수 있으며, (2)이 장치는 원치 않는 작동을 유발할 수 있는 간섭을 포함하여 수신된 모든 간섭을 수용해야 한다는 두 가지 조건에 따라 작동합니다. 경고: 규정 준수 책임이 있는 당사자가 명시적으로 승인하지 않은 본 장치를 변경하거나 수정하면 사용자의 장비 작동 권한이 무효화될 수 있습니다.
참고: 이 장비는 테스트를 거쳐 FCC 규정 제15조에 따라 클래스 B 디지털 장치에 대한 제한을 준수하는 것으로 확인되었습니다. 이러한 제한은 주거용 설치 시 유해한 간섭에 대한 합리적인 보호를 제공하기 위해 고안되었습니다. 이 장비는 무선 주파수 에너지를 생성, 사용 및 방출할 수 있으며, 지침에 따라 설치 및 사용하지 않을 경우 무선 통신에 유해한 간섭을 일으킬 수 있습니다. 그러나 특정 설치 환경에서 간섭이 발생하지 않는다는 보장은 없습니다. 이 장비가 라디오 또는 텔레비전 수신에 유해한 간섭을 일으키는 경우(장비를 껐다 켜서 확인할 수 있음), 사용자는 다음 조치 중 하나 이상을 사용하여 간섭을 수정할 것을 권장합니다:
- 수신 안테나의 방향을 바꾸거나 위치를 변경합니다.
- 장비와 수신기 사이의 거리를 늘립니다.
- 수신기가 연결된 회로와 다른 회로의 콘센트에 장비를 연결합니다.
- 대리점이나 숙련된 라디오/TV 기술자에게 도움을 요청하세요.
- 클래스 B FCC 제한을 준수하려면 이 장치와 함께 차폐 케이블을 사용해야 합니다.

⚠ 경고:

다음 지침을 준수하지 않으면 어린이 또는 다른 사람이 다칠 수 있습니다.
- 조립하는 동안 작은 부품은 어린이의 손이 닿지 않는 곳에 보관하세요.
- 액세서리는 성인이 조립하고 제거해야 합니다.
- 제품의 손상 여부를 자주 점검하세요.

*** 성인 조립이 필요합니다.**

⚠ 경고:

부상 위험을 줄이려면 성인의 감독이 필요합니다. 도로, 자동차 근처, 가파른 경사나 계단, 수영장 또는 기타 수역에서는 절대 사용하지 마시고, 항상 신발을 착용하고 한 명 이상이 탑승하지 않도록 하세요.

⚠ 경고:

이 제품을 사용할 때는 항상 다음을 포함한 기본 주의 사항을 준수하세요:

(A) 제품을 사용하기 전에 모든 지침을 읽어보세요.

(B) 부상 위험을 줄이려면 어린이가 가까운 곳에서 제품을 사용할 때는 엄격한 감독이 필수적입니다.

(C) 제품에 손가락이나 손을 넣지 마세요.

(D) 탄성 전원 케이블 또는 출력 케이블이 눌리거나 절연이 끊어졌거나 기타 손상 징후가 있는 경우 이 제품을 사용하지 마세요.

(E) 모든 장비에 적용됩니다. 사용 설명서에는 다음과 같이 명시되어 있어야 합니다: 이 기기는 주변 온도가 14°F(-10°C) 이하이거나 주변 온도가 104°F(40°C) 이상인 곳에서 사용하도록 설계되지 않았습니다.

(F) 모든 장치의 경우 사용 설명서에 해당 정보가 포함되어 있어야 합니다:
배터리는 주변 온도가 32°F(0°C)에서 104°F(40°C) 사이일 때 충전하도록 설계되었습니다. 주변 온도가 이 범위를 벗어날 때는 절대로 배터리를 충전하지 마세요.

캘리포니아 법안 65

⚠ 경고:

이 제품은 캘리포니아 주에서 암과 선천적 결함 또는 기타 생식 장애를 유발하는 것으로 알려진 카드뮴을 포함한 화학 물질에 노출될 수 있습니다. 자세한 정보는 WWW.P65WARNINGS.CA.GOV 참조.

보증 범위 및 제품 등록.

일반 제한 보증

새 JETSON 제품은 JETSON의 사용 설명서에 따라 사용할 경우 최초 소매 구매일로부터 일정 기간 동안 RIDEJETSON.COM/WARRANTY에 명시된 대로 재료 및 제조상의 결함에 대해 보증됩니다(RIDEJETSON.COM/SUPPORT 참조). **이 보증에 따라 귀하는 당사의 공식 판매처에서 JETSON 제품을 구매한 경우에도 JETSON에 직접 클레임을 제기할 수 있습니다.** 보증의 전체 약관을 읽으려면 RIDEJETSON.COM/WARRANTY를 방문하십시오.

제품 등록

새 JETSON을 등록하면 맞춤형 제품 및 보증 지원을 빠르게 받을 수 있습니다. RIDEJETSON.COM/PAGES/REGISTRATION 에서 등록하세요.

제품의
보증 또는 문의
보증 범위,
직접 문의하세요.

www.ridejetson.com

1.
정보
귀하의 제품.

1.1 제품 개요

1. 핸들바*
   A. 핸드브레이크
   B. 벨
   C. LED 화면
   D. 가속 스로틀
   E. 조명 버튼
   F. 전원/모드 버튼
   G. 헤드라이트
2. 접이식 후크*
3. 줄기
4. 접이식 래치
5. 프론트 포크
6. 앞바퀴
   (모터 휠)
7. 킥 스탠드
8. 데크
9. 리어 펜더
10. 접이식 후크 캐치
11. 배터리 충전 포트
    커버 포함
12. 후방/제동등
13. 뒷바퀴
14. 리어 디스크 브레이크
15. 더스트 캡이 있는 타이어 밸브
16. 충전기
17. 충전 케이블

조립, 조정 및 유지보수를 위한 도구, 하드웨어 및 부품이 포함되어 있습니다:



4MM 알렌 키



접이식 후크



타이어 밸브 스템
연장 호스



육각 나사
(×5, 예비 1개 포함)

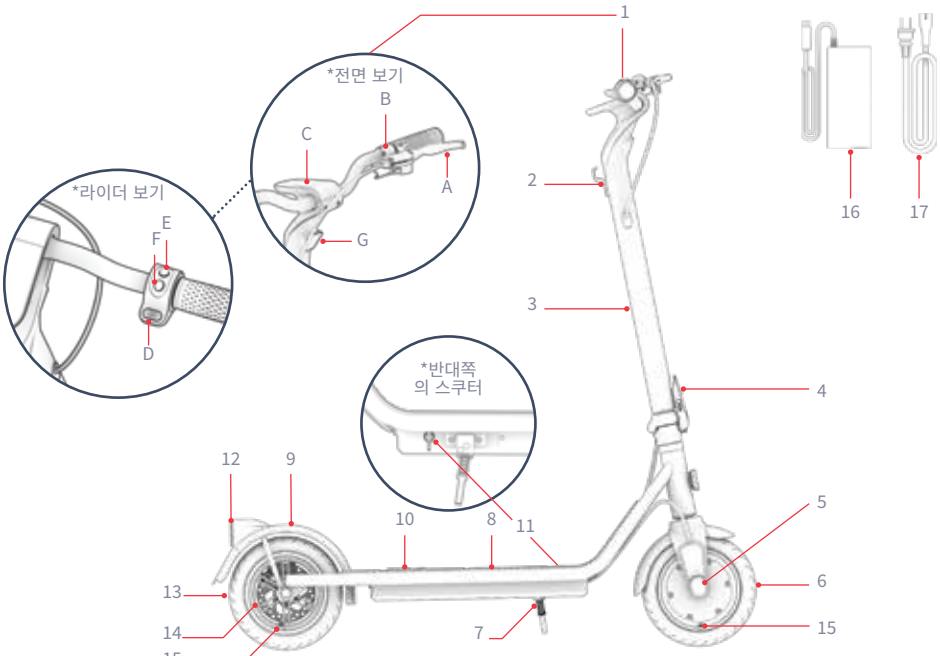

*조립 필요

참고: 이미지는 실제 제품의 정확한 외관을 반영하지 않을 수 있습니다.

KOR

1.2 제품 사양

- 무게 제한: 265파운드 120.2킬로그램
- 최소 탑승자 무게: 100 파운드 | 45.4 KG
- 제품 무게: 35파운드 | 15.9KG
- 권장 연령: 12세 이상
- 제품 치수, 펼친 상태:
  42.1인치(L) × 23.4인치(W) × 45.7인치(H) |
  106.9CM(L) × 59.4CM(W) × 116.1CM(H)
- 제품 치수, 접었을 때:
  42.1인치(L) × 23.4인치(W) × 20.0인치(H) |
  106.9CM(L) × 59.4CM(W) × 50.8CM(H)
- 데크 크기: 19.0인치(L) × 6.7인치(W) | 48.3CM(L) × 17.0CM(W)
- 바퀴 크기: 8.5인치 | 21.6CM
- 최대 속도: 16MPH* | 25.7KM/H*
- 최대 범위: 12마일 | 19.3KM *, **
- 배터리: 36V, 7.5AH
- 배터리 유형: 리튬 이온
- 모터: 350W***
- 충전기 출력: 42V 1.5A
- UL 인증: UL 2272
- 충전 시간: 약 6시간
- 최대 등반 각도: 10°
- 권장 타이어 공기압: 50 PSI

*제품 범위, 속도, 배터리 수명 및 기타 사양은 라이더와 라이딩 조건에 따라 달라질 수 있습니다.

**170파운드(77.1KG), 77°F(25°C)의 기온, 16마일(25.7KM/H)의 속도에서 테스트한 결과입니다. 주행 가능 거리에 영향을 줄 수 있는 조건에 대한 자세한 내용은 4.5항을 참조하세요.

***피크 전력

1.3 온라인 리소스

가장 많이 검색한
제품 업데이트
온보딩 자료
및 지원 리소스를
참조하세요.

이 사용 설명서는 온라인(
https://cdn.shopify.com/s/
files/1/2530/6734/files/ERIS-PRO_
MANUAL-web_1_-1702935627292.
pdf)에서 확인할 수 있습니다

사용자 설명서 모음은
https://ridejetson.com/pages/
product-manuals 에서 확인하세요

2. 설치 지침을 확인하세요.

2.1 시작 노트

- 모험을 제대로 시작하세요. 이 제품을 사용하기 전에 안전 경고를 포함한 전체 사용 설명서를 주의 깊게 읽어주세요. 모든 내용을 이해하고 수락하며 준수해야 합니다:
  - 제조업체의 권장 사항.
  - 안전 지침 및 경고.
  - 현지 라이딩 및 운영 관련 법률과 조례.

- 스쿠터의 포장을 풀고 포장재를 모두 제거한 후 조립을 위해 스쿠터를 배치할 때는 핸들바가 반만 부착되어 있으므로 주의하세요.

- 이 설명서에 제시된 방향(오른쪽, 왼쪽, 앞/앞, 뒤/뒤)은 라이더가 스쿠터에 섰을 때 보이는 방향입니다. 예를 들어 스쿠터의 '오른쪽'은 라이더의 오른손이 닿는 쪽입니다.

2.2 헬멧 안전

라이더는 항상 헬멧을 착용해야 합니다.



위치가 부적절합니다:
이마가 노출되어 있습니다. 넘어지면 심각한 부상을 입을 수 있습니다.



올바른 위치 지정:
이마가 가려짐
헬멧을 쓰고 있습니다.

*헬멧, 적절한 복장, 신발, 안전 장비를 착용하세요. 바퀴에 끼이거나 바퀴 아래에 들어갈 수 있는 옷은 피하세요. 앞코가 닫힌 플랫 슈즈를 착용하는 것이 좋습니다. 사고 발생 시 부상을 방지하기 위해 ASTM F1492 인증 헬멧과 보호 장비를 착용하세요.

2.3 스쿠터 접기 및 펼치기

펼쳐야 할 때: 라이딩 및 조립용
접는 시기: 보관 및 운반용

중요: 핸들바를 잡고 스쿠터를 들지 마세요. 운반할 때는 접은 상태로 고정하고 스템을 잡고 운반하세요.

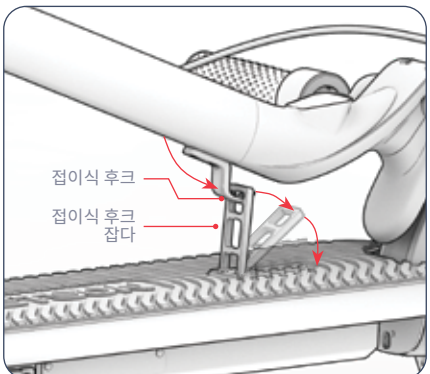

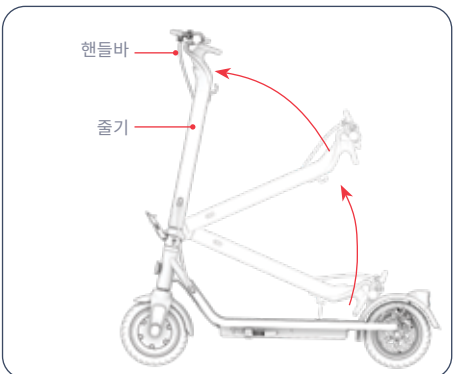

펼치기

1. 접이식 후크 걸쇠를 스쿠터 뒤쪽으로 밀면 접이식 후크가 해제됩니다.

참고: 1단계는 접이식 후크가 아직 부착되지 않은 상태에서는 필요하지 않습니다.

2. 스템이 완전히 세워질 때까지 핸들바를 스쿠터 앞쪽으로 올립니다.

중요: 처음 펼칠 때는 반부착된 핸들바를 스템과 함께 조심스럽게 위로 올리세요.

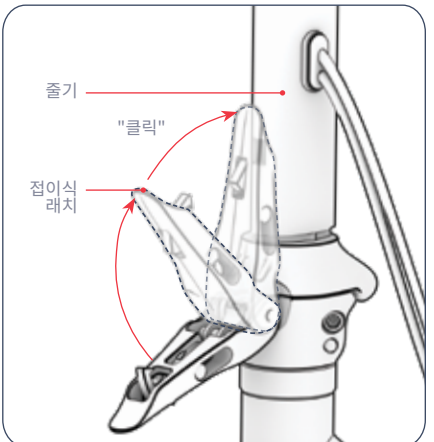

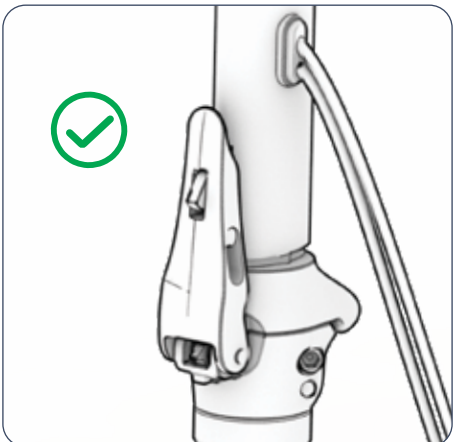

3. 딸깍 소리가 나면서 닫힐 때까지 접이식 걸쇠를 스템에 힘껏 밀어 넣습니다.

4. 접이식 래치가 단단히 닫혀 있고 스템이 수직 위치에 고정되어 있는지 확인합니다.

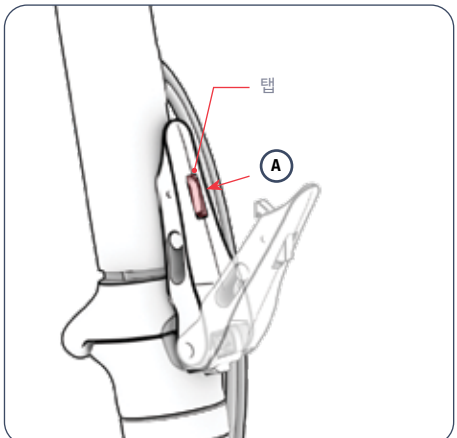

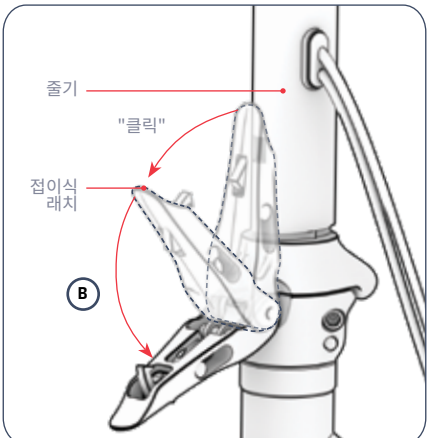

접기

1. 접이식 래치의 탭을 안으로 누른 다음(A) 래치를 열어 스템에서 멀리 당깁니다(B).

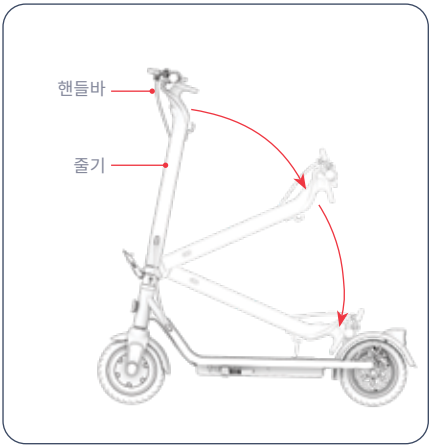

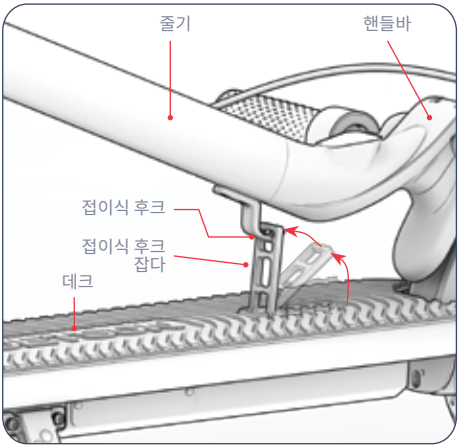

2. 스템을 데크 위로 내립니다.

3. 접이식 후크가 접이식 후크 걸이 위에 오도록 스템을 데크 위에 놓습니다.
4. 접이식 캐치를 데크에서 들어 올려 수직으로 유지합니다. 폴딩 캐치의 상단 구멍을 폴딩 후크 주위로 밀어 넣습니다.
5. 스쿠터가 접힌 위치에 고정되었는지 확인합니다.

2.4 핸들바 조립하기

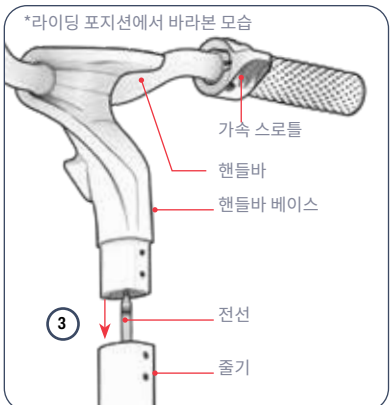

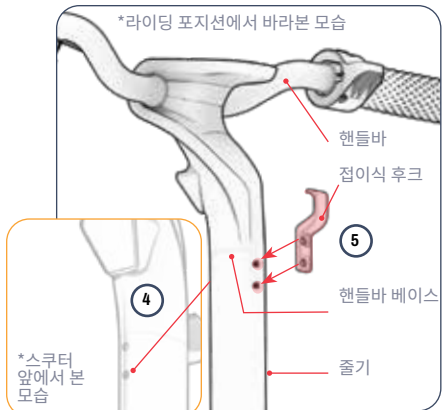

1. 펼친 스쿠터를 킥 스탠드에 올려놓습니다. (섹션 3.10 참조)
2. 라이딩 포지션에서 봤을 때 핸드브레이크가 스쿠터의 왼쪽에 있고 가속 엄지 스로틀이 오른쪽에 오도록 반부착 핸들바를 스템 위로 잡습니다.
3. 핸들바 하단에서 나오는 와이어를 조심스럽게 스템 상단으로 집어넣으면서 핸들바 베이스를 스템 안으로 내립니다.
4. 필요한 경우 핸들바 베이스의 4개의 구멍이 스쿠터 앞쪽의 2개와 라이더를 향한 2개의 스템의 구멍과 정렬될 때까지 핸들바를 약간 돌려 조정합니다.
5. 라이더를 향하는 스템의 측면에서 다음 조건이 충족되도록 접이식 후크를 스템에 대고 배치합니다:
   · 후크 브래킷의 구멍 2개가 스쿠터 스템의 구멍과 정렬됩니다.
   · 접이식 고리가 줄기에서 위로 휘어집니다.

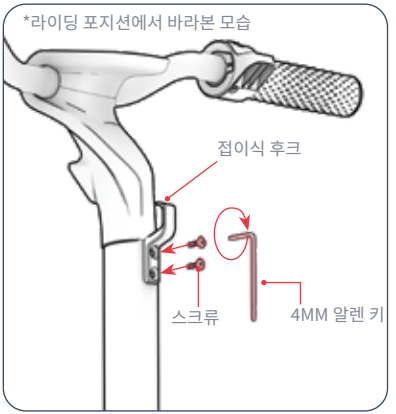

6. 각 정렬된 구멍 세트에 나사 1개를 시계 방향으로 돌려서 구멍에 삽입합니다. (총 2개)
7. 두 나사를 육각 렌치로 시계 방향으로 돌려서 조입니다.

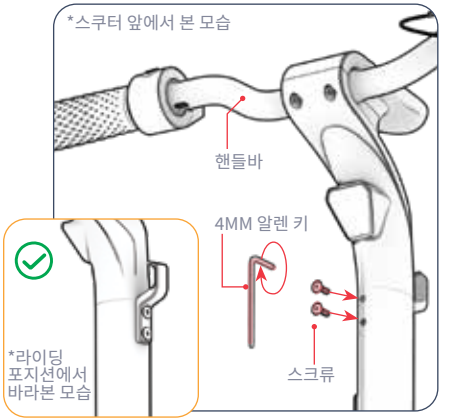

8. 스템의 앞쪽에서 나사 1개를 시계 방향으로 돌려 정렬된 각 구멍 세트에 삽입합니다. (총 2개)
9. 양쪽 나사를 육각 렌치로 시계 방향으로 돌려 조입니다.
10. 핸들바와 후크가 스템에 단단히 고정되었는지 확인합니다.

2.5 타이어 공기압 및 공기압

첫 라이딩 전에 타이어에 공기를 주입하여 권장 공기압인 **50PSI** (평방인치당 파운드) 이내로 맞춰야 합니다 . 매번 라이딩하기 전에 게이지를 사용하여 타이어 공기압이 이 범위 내에 있는지 확인하세요.

공기를 추가하려면:

1. 한쪽 바퀴의 타이어 밸브에서 먼지 캡을 시계 반대 방향으로 돌려서 제거합니다. 캡을 따로 보관합니다.
2. 타이어 밸브 스템 연장 호스의 넓은 끝을 시계 방향으로 돌려 타이어 밸브에 끼웁니다.
3. 제조업체의 에어 펌프 지침에 따라 에어 펌프를 연장 호스의 느슨한 끝에 부착하고 타이어에 공기를 주입합니다. 게이지로 주기적으로 확인하고 타이어 공기압이 **50PSI에** 도달할 때까지 공기를 계속 추가합니다.
4. 호스에서 에어 펌프를 제거하고( ), 호스를 시계 반대 방향으로 비틀어 타이어 밸브에서 분리합니다.
5. 더스트 캡을 밸브에 시계 방향으로 돌려서 교체합니다.
6. 다른 타이어에도 이 과정을 반복합니다.

⚠ **중요:** 전기자전거의 타이어에 공기를 주입할 때는 수동 공기 펌프만 사용하세요. 공기압축기를 사용하면 타이어 튜브가 터질 수 있으므로 절대로 사용하지 마세요.

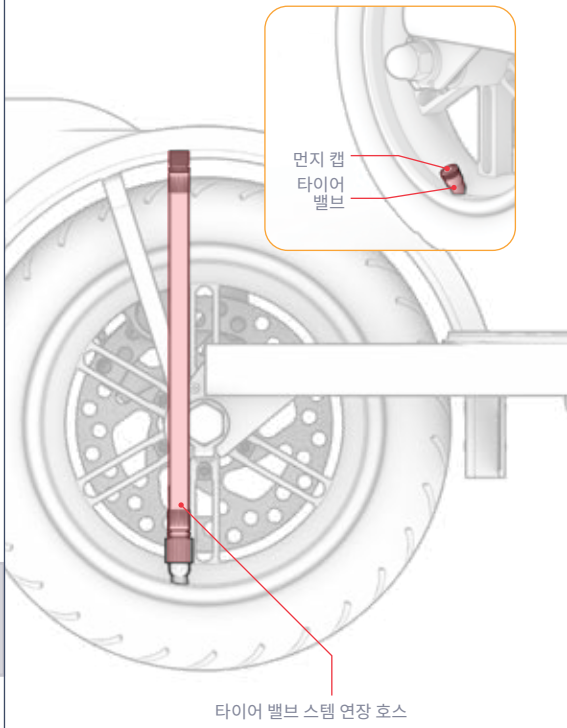

2.6 배터리 충전하기

1. 충전 케이블을 충전기에 연결합니다
2. 스쿠터의 충전 포트 커버를 당겨서 엽니다
3. 충전 케이블을 벽에 꽂은 다음 충전기 코드를 제품의 충전 포트에 꽂습니다
4. 충전기의 표시등이 빨간색에서 녹색으로 바뀌면 배터리가 완전히 충전된 것입니다. 충전 포트에서 충전기 코드를 분리하고 벽면 콘센트에서 케이블을 뽑습니다.
5. 충전 포트 덮개를 닫습니다.

참고: 배터리를 완전히 충전하는 데 약 6시간이 소요될 수 있습니다. 처음 사용하기 전에 배터리를 완전히 충전하세요.

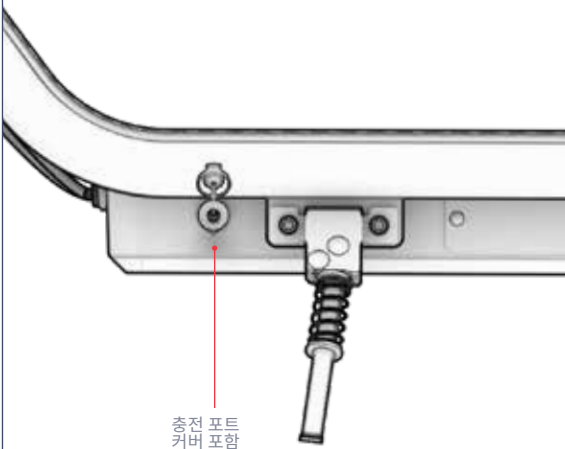

충전기의 충전 표시등이 켜집니다:	빨간색 조명 ○ 충전	녹색 조명 ○ 충전 완료

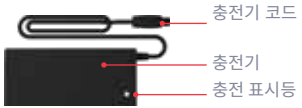

중요 충전 참고 사항

- 배터리를 충전하지 않을 때는 항상 충전 포트를 닫아 두세요.
- 충전 중에는 절대로 제품을 켜지 마세요.
- 재배치 가능한 전원 탭을 사용하지 마세요.
- 배터리 상태를 최상으로 유지하려면 충전할 때마다 약 6시간 동안 배터리를 완전히 충전하세요.
- 제품을 밤새 또는 장시간 충전 상태로 두지 마세요.
- 배터리를 제거하거나 분해하려고 시도하지 마세요.
- 충전 주변 온도 범위: 32°F(0°C) - 104°F(40°C)
- 작동 주변 온도 범위: 14°F(-10°C)-104°F(40°C)
- 제품을 충전하지 않을 때는 항상 충전 포트 커버를 닫아 두세요.
- 유연한 전원 코드 또는 출력 케이블이 닳았거나 절연이 파손되었거나 기타 손상 징후가 있는 경우 이 제품을 사용하지 마세요.
- 충전기 라벨의 충전기 모델 번호가 위에 나열된 충전기 모델 번호와 일치하는지 확인하세요.
- 충전기 라벨에서 해당 충전기가 JETSON 모델과 호환되는지 확인합니다. 제품 프레임 또는 스탠딩 데크의 상단, 측면 또는 하단에 부착된 라벨에서 JETSON 모델의 이름과 SKU를 찾을 수 있습니다.

중요:

포함된 충전기 또는 광저우 지인 파워 일렉트로닉스 유한회사에서 제조한 JY-420150 라벨이 부착된 충전기(JETSON 모델 번호 PJERSP-CH)를 직접 구입한 충전기만 사용하세요.

⚠ 올바른 충전기를 사용하지 않으면 화재 및 폭발이 발생할 수 있습니다.



다음은 마킹의 예입니다 충전기가 있습니다.

3.
특징 및 기능.

3.1 전원 켜기 및 끄기

전원을 켜려면 다음과 같이 하세요:
전원/모드 버튼을 1초간 길게 누릅니다.
전원을 끄려면:
전원/모드 버튼을 3초간 길게 누릅니다.

- 배터리 전원을 절약하기 위해 스쿠터에는 자동 꺼짐 기능이 있으며, 10분 동안 사용하지 않으면 자동으로 전원이 꺼집니다.
- 피트 스톱을 하거나 밤을 위해 스쿠터를 보관할 때는 항상 스쿠터의 전원을 꺼야 한다는 사실을 잊지 마세요.

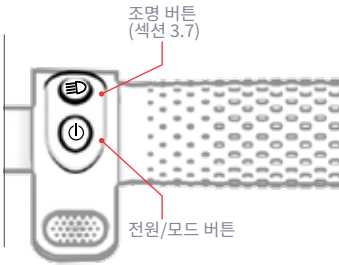

3.2 LED 화면 이해하기

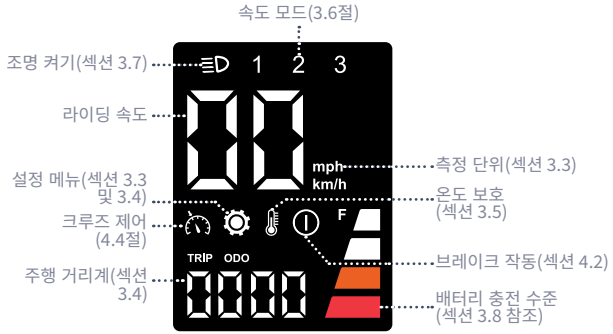

3.3 측정 단위 변경하기

측정 단위를 마일에서 킬로미터로 변경하려면 다음과 같이 하세요:

1. 조명 버튼을 3초간 길게 누르면 LED 화면의 설정 섹션으로 들어갑니다.
2. 화면에 "P0"이 표시될 때까지 전원/모드 버튼을 빠르게 누릅니다.
3. 조명 버튼을 빠르게 눌러 원하는 측정 단위를 정할 때까지 'KM/H'(킬로미터)와 'MPH'(마일) 사이를 전환할 수 있습니다.
4. 전원/모드 버튼을 한 번 빠르게 눌러 선택 사항을 저장하고 설정 메뉴를 종료합니다. 몇 초 후 화면이 자동으로 설정 섹션을 종료하고 기본 디스플레이로 돌아갑니다.

3.4 주행 거리계 사용

주행 거리계("ODO", 스쿠터의 총 주행 거리)와 트립 주행 거리계("TRIP", 전원을 켠 후 주행 거리)의 디스플레이를 변경하려면 다음과 같이 하세요:

1. 조명 버튼을 3초간 길게 누르면 LED 화면의 설정 섹션으로 들어갑니다.
2. 화면에 'P1'이 표시될 때까지 전원/모드 버튼을 빠르게 누릅니다.
3. 원하는 주행 거리계 디스플레이를 찾을 때까지 조명 버튼을 빠르게 눌러 '트립'과 '오도' 사이를 전환합니다.
4. 전원/모드 버튼을 한 번 빠르게 눌러 선택 사항을 저장하고 설정 메뉴를 종료합니다. 몇 초 후 화면이 자동으로 설정 섹션을 종료하고 기본 디스플레이로 돌아갑니다.

3.5 경고 알림 이해하기

오류 경고:
화면에 오류 경고("E0" ~ "E9")가 표시되면 다시 탑승하기 전에 JETSON 케어 팀에 문의하세요.

온도 보호 경고:
스쿠터와 모터가 표준 작동 온도 제한을 초과한 경우 LED 화면에이 아이콘이 표시됩니다. 온도 보호 경고가 표시되면 스쿠터의 전원을 끄세요. 경고 아이콘이 사라질 때까지 약 10분간 라이딩하지 마세요.

3.6 속도 모드 사용

- 3가지 속도 모드가 있으며, 각 모드마다 최대 속도를 다르게 설정할 수 있습니다.
- 스쿠터의 전원이 켜진 상태에서 전원/모드 버튼을 빠르게 눌러 속도 모드를 변경합니다.

LED 화면에 레벨 표시	속도 모드	최대 속도
1	보행자 모드(느림)	4 MPH 6.4KM/H
2	컴포트 모드(가운데)	11 MPH 17.7KM/H
3	스포츠 모드(빠른)	16 MPH 25.7KM/H

3.7 조명 사용

전조등 및 후미등

어두운 곳에서 라이딩할 때는 라이트를 켜서 전방의 도로를 더 잘 볼 수 있고 마주 오는 라이더가 라이더를 더 잘 볼 수 있도록 하세요.

조명을 켜거나 끄려면 다음과 같이 하세요:
조명 버튼을 빠르게 누릅니다.

브레이크 조명

라이트가 켜져 있든 켜져 있지 않든 핸드브레이크가 작동할 때마다 후미등이 깜박입니다.

3.8 배터리 충전 잔량 확인

LED 화면의 배터리 충전량 아이콘을 확인하여 배터리 충전량을 확인할 수 있습니다.

배터리 표시기 조명	대략적인 잔여 충전 비율*
	76% - 100%
	51% - 75%
	26% - 50%
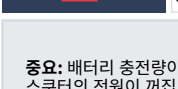	<25% 지금 Jetson을 충전하세요!

중요: 배터리 충전량이 0%로 떨어지면 스쿠터의 전원이 꺼집니다. 다음 라이딩 전에 스쿠터를 최대 전력으로 충전하세요 (섹션 2.6).

*근사치일 뿐입니다.
용도에 따라 다를 수 있습니다.

3.9 벨 사용

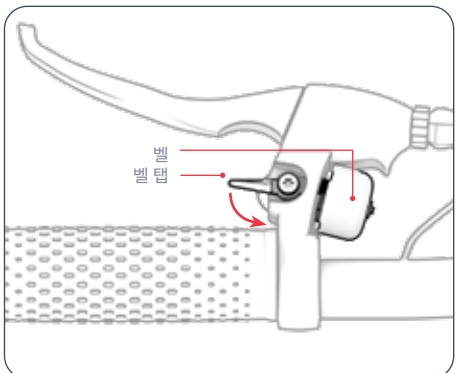

벨을 다른 라이더와 보행자에게 알리는 알림으로 사용하세요.

벨을 올리려면: 벨 탭을 사용자 쪽으로 밀었다가 빠르게 놓습니다.

3.10 킥스탠드 사용

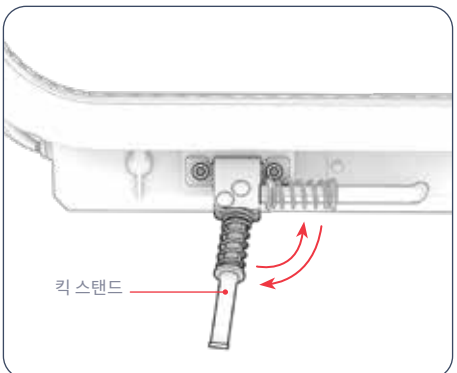

킥스탠드를 사용하려면 킥스탠드를 아래로 돌린 다음 스쿠터를 **킥스탠드** 위로 가볍게 기울여 세웁니다**.**
킥스탠드를 올리려면: 킥스탠드를 다시 회전합니다.

⚠ **중요:** 라이딩하기 전에 항상 킥스탠드를 들어 올려야 합니다.

4.
운영 지침.

4.1 승차 전 안전 점검

모든 여행 전에 다음과 같은 중요한 안전 점검을 실시하세요:

브레이크

- 브레이크가 제대로 작동하는지 확인합니다. 핸드브레이크 레버가 핸들바에 고정되어 있고 윤활유를 발라 쉽게 압축되도록 합니다.
- 디스크 브레이크 캘리퍼의 브레이크 패드가 마모되지 않았으며 디스크와 중앙에 정렬되어 있습니다.

프레임

- 스쿠터 프레임이 손상되었거나 구부러지거나 부러지지 않았는지 확인하세요.
- 스템이 접이식 래치로 고정되어 있는지 확인합니다.

스티어링

- 핸들바가 핸들바 하드웨어에 의해 제자리에 고정되었는지 확인합니다.
- 휠과 핸들바가 정렬되어 있는지 확인합니다.

바퀴

- 타이어 공기압이 권장 공기압인 **50PSI** 이내로 주입되었는지 확인하세요.
- 타이어가 과도하게 마모되었거나 손상된 흔적이 없는지 확인하세요.
- 휠 림이 손상되거나 구부러지지 않았는지 확인합니다.

4.2 브레이크 사용

핸드브레이크를 부드럽게 밟아 속도를 줄입니다. 완전히 정지하려면 더 세게 잡으세요. 갑작스러운 움직임을 피하려면 핸드브레이크를 서서히 밟아주세요.

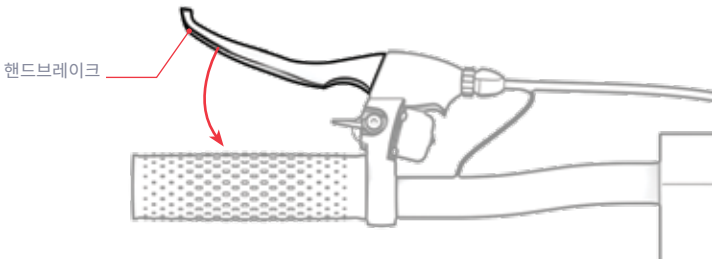

ⓘ 이 아이콘은 브레이크를 작동할 때마다 LED 화면(3.2절)에 나타납니다.

4.3 스쿠터 타기

중요: 이 스쿠터의 모터를 작동하려면 킥 모션을 활성화해야 합니다.

1. 데크의 앞쪽에 한 발을 앞쪽을 향하게 놓습니다. 다른 한 발로 지면을 두 번 연속으로 밀면서 스쿠터를 앞으로 추진합니다.
2. 안정성을 위해 킥 발은 데크 뒤쪽에서 70~90° 각도로 바깥쪽으로 돌려 놓습니다.
3. 엄지 스로틀을 서서히 아래로 눌러 가속한 다음 속도를 유지합니다.

⚠ **중요:** 갑작스러운 속도 급증을 피하려면 항상 스로틀을 부드럽게 밟아야 합니다.

차례를 정합니다:
핸들바를 왼쪽이나 오른쪽으로 돌립니다.

4.4 크루즈 컨트롤 사용

크루즈 컨트롤은 스쿠터를 특정 속도로 고정합니다. 크루즈 컨트롤을 활성화하면 스로틀을 조작할 필요 없이 모터가 속도를 유지하기 위해 알아서 작동합니다.

주행 중 크루즈 컨트롤 활성화하기:
1. 가속 스로틀을 사용하여 원하는 속도에 도달하고 8초 동안 유지합니다.
2. 신호음이 들리면 크루즈 컨트롤이 켜져 있는 것입니다.
3. 스로틀에서 손을 떼고 라이딩을 즐기세요.

이 아이콘은 크루즈 컨트롤이 활성화될 때마다 LED 화면(3.2절)에 표시됩니다.

크루즈 컨트롤이 작동한 후 비활성화하기:
브레이크를 부드럽게 밟거나 스로틀을 밟습니다.

크루즈 컨트롤 기능을 끄려면
크루즈 컨트롤이 작동하는 것을 원하지 않고 주행 중 스로틀을 완전히 제어하는 것을 선호하는 경우 설정 메뉴에서 크루즈 컨트롤을 끌 수 있습니다.

1. 조명 버튼을 3초간 길게 누르면 LED 화면의 설정 섹션으로 들어갑니다.
2. 화면에 'R'이 표시될 때까지 전원/모드 버튼을 빠르게 누릅니다.
3. 조명 버튼을 빠르게 눌러 "R0"('크루즈 컨트롤 사용 불가'의 경우)과 "R1"('크루즈 컨트롤 사용 가능'의 경우) 사이를 전환할 수 있습니다. "사용 가능"으로 설정하면 크루즈 컨트롤 아이콘이 LED 화면에도 나타납니다.
4. 전원/모드 버튼을 한 번 빠르게 눌러 선택 사항을 저장하고 설정 메뉴를 종료합니다. 몇 초 후 화면이 자동으로 설정 섹션을 종료하고 기본 메뉴로 돌아갑니다.

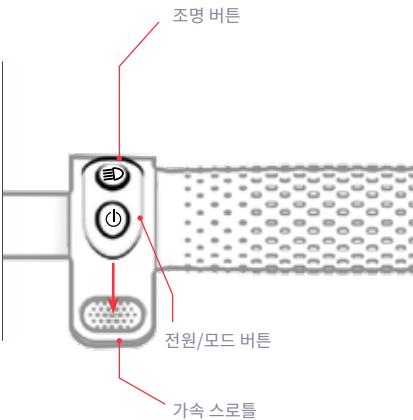

4.5 속도 및 라이딩 범위 극대화

이상적인 조건에서 완전 충전된 배터리로 주행할 수 있는 최대 주행거리는 12마일(30.6KM)이며, 최대 속도는 16.0MPH(25.7KM/H)입니다. 모터가 더 열심히 작동해야 할수록 배터리가 더 빨리 소모됩니다. 다음 요인도 속도와 주행 가능 거리에 영향을 미칩니다.

라이딩 표면

거친 노면을 주행할 때는 매끄러운 노면을 달릴 때보다 모터의 힘이 더 필요합니다.

운반 무게

- 무게(라이더와 화물)가 많을수록 도달 가능한 범위가 줄어듭니다.
- 최대 사거리와 속도는 265파운드(120.2KG) 이하의 무게로 달성할 수 있습니다.

라이딩 스타일

- 잦은 출발과 정지는 주행 거리를 감소시킵니다.
- 자신의 힘으로 페달을 밟으면 모터에 가해지는 부하가 줄어들고 주행 거리가 늘어납니다.

공기 온도

전기자전거를 타거나 보관하기에 이상적인 온도는 50°F~95°F(10°C~35°C) 사이입니다.

경사

모터는 평평한 구간이나 내리막길보다 오르막길에서 더 열심히 작동해야 합니다.

배터리 유지 관리

라이딩 후 적시에 배터리를 충전하면 배터리 용량과 전력을 유지하는 데 도움이 됩니다.

사용자 유지 관리 지침

Jetson을 원활하고 안전하게 주행할 수 있도록 잘 관리하세요. 방법은 다음과 같습니다:

Jetson 다루기

- 전기자전거를 심한 진동이나 강한 물리적 충격에 노출시키지 마세요.
- 배터리를 분해하지 마세요.
- 전기자전거는 물과 습기가 닿지 않는 곳에 보관하세요.
- 파손을 방지하기 위해 매끄럽고 평평한 표면에서 주행하세요.
- 전기자전거를 바퀴, 시트 및/또는 핸들바를 잡고 운반하지 마세요.
- 모터와 핸들바 구성품을 연결하는 배선이 당겨지거나 걸리지 않도록 주의하세요.

보관 지침

- 제품을 장기간 보관하기 전에 배터리를 완전히 충전하세요.
- 장기간 보관할 때는 한 달에 한 번씩 배터리를 완전히 충전하세요.
- 제품을 덮어 먼지로부터 보호하세요.
- 제품을 실내의 건조한 곳에 50°F - 95°F(10°C - 35°C) 사이의 온도에 보관하세요.

JETSON 청소

- 시트 및 프레임 - 먼지가 없는 젖은 천이나 소독용 알코올을 적신 천으로 닦습니다. 그다음 먼지가 없는 마른 천으로 닦습니다.
- 핸들바 - 먼지가 없는 젖은 천을 사용하여 중성 비누로 닦아냅니다. 여분의 비누는 별도의 젖은 천으로 제거합니다.
- 휠 구성품 - 먼지가 없는 젖은 천으로 닦아주세요.
- 타이어 - 먼지가 없는 젖은 천으로 닦아주세요. 타이어 광택제나 클리너를 사용할 수도 있습니다.

⚠ 경고: 제품에 직접 물을 뿌리거나 바르지 마세요. 물로 인해 배선, 배터리함, 라이트가 손상될 수 있으며 프레임의 성능 저하로 인해 오작동이 발생하여 라이더의 안전이 위험해질 수 있습니다.

⚠ 배터리 주의 사항

제품에는 리튬 이온 배터리가 장착되어 있습니다. 취급 시 주의하세요.

- 제품을 불이나 과도한 열이 닿지 않는 곳에 보관하세요.
- 강한 물리적 충격, 심한 진동 또는 충격을 피하세요.
- 물이나 습기로부터 제품을 보호하세요.
- 제품을 다른 물체 위나 아래에 쌓아두거나 보관하지 마세요.
- 제품이나 배터리를 분해하지 마세요.
- 제품을 일반 쓰레기와 함께 폐기하지 마세요. 제품을 전용 전자 폐기물 처리 시설이나 배터리 재활용 센터로 가져가세요. 가까운 폐기 장소에 대한 자세한 정보는 해당 지역 지자체 또는 폐기물 운반업체에 문의하세요.
- 제품의 배터리가 뜨거워지거나 과열 징후가 나타나거나, 냄새나 이상한 소리가 나거나, 액체나 가스가 새거나, 모양이나 색이 변하면 즉시 교체하세요:
  1. 사용 중이라면 즉시 제품 사용을 중단하세요. 충전 케이블이 꽂혀 있으면 제품에서 분리하세요.
  2. 제품 사용을 중단합니다.
  3. 안전하다면 제품을 인화성 물질로부터 멀리 떨어진 깨끗한 공간으로 옮깁니다.
  4. 지역 응급 서비스에 도움을 요청하세요.
  5. 누출된 배터리 전해액과 접촉한 눈이나 피부 부위를 흐르는 깨끗한 물로 철저히 씻고 추가적인 치료를 받습니다.
- 배터리에 문제가 있는 경우 JETSON 케어 팀에 문의하세요.

당사와 연결하세요.

RIDEJETSON.COM/SUPPORT
RIDEJETSON.COM/CHAT

1-844-585-7462

소셜 미디어에서 @ridejetson 을 팔로우하여 환상적인 혜택, 경품 및 모든 최신 젯슨 소식을 알아보세요.

라이딩이 마음에 드시나요?

다음 주소로 리뷰를 남겨주세요
ridejetson.com/reviews.
여러분의 의견을 기다리겠습니다!
#MakeMoves




JETSON

PRZEWODNIK PODCZAS JAZDY.

WAŻNE:
Przeczytaj uważnie i zachowaj
do wykorzystania w przyszłości.

JETSON

ERIS PRO
Skuter elektryczny.

SKU MODELU: JERSP-BLG

NASZA NAJLEPSZA DWOJKA ZASADY JAZDY:

BĄDŹ BEZPIECZNY.
MIŁEJ ZABAWY!

WYPRODUKOWANO W SHENZHEN, CHINY
IMPORTOWANE PRZEZ TRURIDE TECH LLC.
PO BOX 461, JERSEY CITY, NJ 07302-9998

KOD DATY: 06/2025
DOCUMENT EDITION: V3.0
WYPRODUKOWANO W CHINACH

© 2025, TRURIDE TECH. WSZELKIE PRAWA ZASTRZEŻONE. WYPRODUKOWANO DLA TRURIDE TECH LLC.
JETSON® JEST ZASTRZEŻONYM ZNAKIEM TOWAROWYM UŻYWANYM NA LICENCJI JETSTREAM BRANDS LLC.
ŻADNA CZĘŚĆ NINIEJSZEGO DOKUMENTU, W TYM KSZTAŁT, GRAFIKA I PROJEKT, NIE MOŻE BYĆ POWIELANA
ANI PRZESYŁANA W JAKIEJKOLWIEK FORMIE LUB W JAKIKOLWIEK SPOSÓB.

Zawartość

Ostrzeżenia dotyczące bezpieczeństwa 4

Zakres gwarancji i rejestracja produktu 7

1. Informacje o produkcie

1.1 Przegląd produktów 8

1.2 Specyfikacja produktu 10

1.3 Zasoby online 11

2. Instrukcje instalacji

2.1 Uwagi początkowe 12

2.2 Bezpieczeństwo kasku 12

2.3 Składanie i rozkładanie hulajnogi 13

2.4 Montaż kierownicy 17

2.5 Pompowanie i ciśnienie w oponach 19

2.6 Ładowanie akumulatora 20

3. Cechy i funkcje

3.1 Włączanie i wyłączanie zasilania 22

3.2 Zrozumienie ekranu LED 22

3.3 Zmiana jednostki miary 23

3.4 Korzystanie z licznika kilometrów 23

3.5 Zrozumienie ostrzeżeń 23

3.6 Korzystanie z trybów prędkości 24

3.7 Korzystanie z oświetlenia 24

3.8 Sprawdzanie poziomu naładowania akumulatora 24

3.9 Korzystanie z dzwonka 25

3.10 Korzystanie z podpórki 25

4. Instrukcja obsługi

4.1 Kontrole bezpieczeństwa przed jazdą 26

4.2 Korzystanie z hamulca 27

4.3 Jazda na hulajnodze 27

4.4 Korzystanie z tempomatu 28

4.5 Maksymalizacja prędkości i zasięgu jazdy 29

Instrukcja konserwacji dla użytkownika 30

Połącz się z nami 32

OSTRZEŻENIA DOTYCZĄCE BEZPIECZEŃSTWA.

ZACHOWAĆ TE INSTRUKCJE.

INSTRUKCJE DOTYCZĄCE RYZYKA POŻARU LUB OBRAŻEŃ CIAŁA ORAZ WAŻNE INSTRUKCJE BEZPIECZEŃSTWA

- Przed użyciem należy uważnie przeczytać instrukcję obsługi i ostrzeżenia dotyczące bezpieczeństwa oraz upewnić się, że wszystkie instrukcje bezpieczeństwa zostały zrozumiane i zaakceptowane. Użytkownik ponosi odpowiedzialność za wszelkie straty lub uszkodzenia spowodowane niewłaściwym użytkowaniem.
- **Niewłaściwa ładowarka może spowodować pożar i wybuch, a w konsekwencji uszkodzenie mienia, obrażenia ciała i śmierć.**
- Przed każdym cyklem pracy operator powinien przeprowadzić kontrole przed rozpoczęciem pracy określone przez producenta: Czy wszystkie osłony i klocki hamulcowe dostarczone pierwotnie przez producenta znajdują się na właściwym miejscu i są w stanie nadającym się do użytku; Czy układ hamulcowy działa prawidłowo; Czy wszystkie osłony osi, osłony łańcucha lub inne osłony lub osłony dostarczone przez producenta znajdują się na właściwym miejscu i są w stanie nadającym się do użytku; Czy opony są w dobrym stanie, odpowiednio napompowane i mają wystarczający bieżnik; Obszar, na którym produkt ma być obsługiwany, powinien być bezpieczny i odpowiedni do bezpiecznej obsługi.
- Podzespoły powinny być konserwowane i naprawiane zgodnie ze specyfikacjami producenta i przy użyciu wyłącznie autoryzowanych przez producenta części zamiennych, a montaż powinien być wykonywany przez dealerów lub inne wykwalifikowane osoby.
- Ostrzeżenie przed ładowaniem baterii nienadających się do ponownego ładowania.
- Nie dopuszczaj do kontaktu rąk, stóp, włosów, części ciała, odzieży lub podobnych przedmiotów z ruchomymi częściami, kołami lub układem napędowym, gdy silnik pracuje.
- Ten produkt nie powinien być używany przez dzieci lub osoby o ograniczonych zdolnościach fizycznych, sensorycznych lub umysłowych, lub nieposiadające doświadczenia i wiedzy, chyba że są one nadzorowane lub zostały poinstruowane (IEC 60335-1/A2:2006).
- Dzieci bez nadzoru nie powinny bawić się produktem (IEC 60335-1/A2:2006).
- Wymagany jest nadzór osoby dorosłej.
- Jednostki nie mogą być używane do wykonywania wyścigów, jazdy kaskaderskiej lub innych manewrów, które mogą spowodować utratę kontroli lub niekontrolowane działania lub reakcje operatora/pasażera.
- Nigdy nie używać w pobliżu pojazdów silnikowych.
- Należy unikać ostrych nierówności, kratek ściekowych i nagłych zmian nawierzchni. Hulajnoga może się nagle zatrzymać.
- Należy unikać ulic i nawierzchni pokrytych wodą, piaskiem, żwirem, brudem, liśćmi i innymi odpadami. Mokra nawierzchnia pogarsza przyczepność, hamowanie i widoczność.
- Należy unikać jazdy w pobliżu łatwopalnych gazów, pary, cieczy lub pyłów, które mogą spowodować pożar.
- Operatorzy muszą stosować się do wszystkich zaleceń i instrukcji producenta, a także przestrzegać wszystkich przepisów prawa i rozporządzeń: Jednostki bez świateł przednich mogą być eksploatowane wyłącznie w warunkach odpowiedniej widoczności w świetle dziennym; Właściciele zachęca się do wyróżniania (w celu zapewnienia widoczności) za pomocą oświetlenia, świateł odblaskowych, a w przypadku jednostek o niskim poziomie jazdy - flag sygnalizacyjnych na elastycznych masztach.
- Osoby z następującymi schorzeniami powinny być ostrzeżone, aby nie wykonywać operacji: Osoby z chorobami serca; Kobiety w ciąży; Osoby z dolegliwościami głowy, pleców lub szyi lub osoby, które przeszły

wcześniej operacje w tych obszarach ciała; oraz osoby z jakimikolwiek zaburzeniami psychicznymi lub fizycznymi, które mogą sprawić, że będą podatne na obrażenia lub pogorszą ich sprawność fizyczną lub umysłową, aby rozpoznać, zrozumieć i wykonać wszystkie instrukcje bezpieczeństwa oraz być w stanie przyjąć zagrożenia związane z użytkowaniem urządzenia.

- Nie jeździć w nocy.
- Nie jeździć po spożyciu alkoholu lub zażyciu leków na receptę.
- Podczas jazdy nie należy przewozić żadnych przedmiotów.
- Nigdy nie używaj produktu boso.
- Należy zawsze nosić obuwie i mieć zawiązane sznurowadła.
- Upewnij się, że Twoje stopy są zawsze bezpiecznie umieszczone na pokładzie.
- Operatorzy powinni zawsze używać odpowiedniej odzieży ochronnej, w tym między innymi kasku z odpowiednim certyfikatem oraz innego wyposażenia zalecanego przez producenta: Należy zawsze nosić sprzęt ochronny, taki jak kask, nakolanniki i ochraniacze na łokcie.
- Zawsze ustępuj pierwszeństwa pieszym.
- Zwracaj uwagę na rzeczy znajdujące się przed Tobą i daleko od Ciebie.
- Podczas jazdy nie wolno rozpraszać się, np. odbierać telefonu lub wykonywać innych czynności.
- Produkt nie może być używany przez więcej niż jedną osobę.
- Podczas jazdy z innymi kierowcami należy zawsze zachować bezpieczną odległość, aby uniknąć kolizji.
- Podczas skręcania należy zachować równowagę.
- Jazda z nieprawidłowo wyregulowanymi hamulcami jest niebezpieczna i może skutkować poważnymi obrażeniami lub śmiercią.
- Hamulec może nagrzewać się podczas pracy, dlatego nie należy dotykać hamulca gołą skórą.
- Zbyt mocne lub zbyt gwałtowne naciśnięcie hamulca może zablokować koło, co może spowodować utratę kontroli nad pojazdem i upadek. Nagłe lub nadmierne naciśnięcie hamulca może spowodować obrażenia lub śmierć.
- Jeśli hamulec poluzuje się, wyreguluj go za pomocą klucza sześciokątnego, śrubokręta lub innego odpowiedniego narzędzia albo skontaktuj się z zespołem obsługi klienta Jetson.
- Natychmiast wymieniaj zużyte lub uszkodzone części.
- Przed jazdą należy sprawdzić, czy wszystkie etykiety bezpieczeństwa są prawidłowe i zrozumiałe.
- Właściciel zezwala na użytkowanie i obsługę urządzenia po wykazaniu, że operatorzy są w stanie zrozumieć i obsługiwać wszystkie elementy urządzenia przed jego użyciem.
- Nie jeździć bez odpowiedniego przeszkolenia. Nie jeździć z dużymi prędkościami, po nierównym terenie ani po pochyłościach. Nie należy wykonywać akrobacji ani gwałtownie skręcać.
- Zalecany do użytku w pomieszczeniach.
- Długotrwałe wystawienie na działanie promieni UV, deszczu i czynników atmosferycznych może spowodować uszkodzenie materiałów obudowy.
- Osobiste urządzenia e-mobilności nie są przeznaczone do użytku na dużych wysokościach wymagających zwiększonego odstępu między przewodami elektrycznymi w obwodach elektrycznych, co oznacza, że nie są one przeznaczone do użytku na wysokościach powyżej 2000 metrów nad poziomem morza.
- Należy używać wyłącznie baterii określonych przez producenta
- PRZECHOWYWAĆ W POMIESZCZENIU, GDY NIE JEST UŻYWANY. POZOSTAWIĆ W POMIESZCZENIU PODCZAS ŁADOWANIA LUB GDY NIE JEST UŻYWANY DO JAZDY.
- **AVERTISSEMENT** - Risque d'incendie - Aucune des pieces ne peut être réparée par l'utilisateur.
- **OSTRZEŻENIE** - Ryzyko pożaru i porażenia prądem - Brak części, które mogą być naprawiane przez użytkownika.
- Uwaga: Ryzyko pożaru
- Waga kierowcy nie powinna przekraczać 265 funtów | 120,2 kg.

MODYFIKACJE

Nie należy podejmować prób demontażu, modyfikacji, naprawy lub wymiany urządzenia lub jego elementów bez instrukcji zespołu Jetson Care Team. Spowoduje to unieważnienie gwarancji i może prowadzić do nieprawidłowego działania, które może spowodować obrażenia.

DODATKOWE ŚRODKI OSTROŻNOŚCI DOTYCZĄCE OBSŁUGI

Nie należy podnosić produktu z podłoża, gdy jest on włączony, a koła są w ruchu. Może to doprowadzić do swobodnego obracania się kół, co może spowodować obrażenia ciała u użytkownika lub innych osób znajdujących się w pobliżu. Nie wskakiwać na produkt ani nie zeskakiwać z niego podczas użytkowania. Podczas pracy należy zawsze trzymać stopy mocno osadzone na podnóżku. Przed użyciem należy zawsze sprawdzić poziom naładowania akumulatora.

UTYLIZACJA ZUŻYTEGO AKUMULATORA



Bateria może zawierać niebezpieczne substancje, które mogą zagrażać środowisku i zdrowiu ludzkiemu. Ten symbol umieszczony na baterii i/lub opakowaniu oznacza, że zużyta bateria nie może być traktowana jako odpad komunalny. Baterie powinny być utylizowane w odpowiednim punkcie zbiórki w celu recyklingu. Zapewnienie prawidłowej utylizacji zużytych baterii pomoże zapobiec potencjalnym negatywnym konsekwencjom dla środowiska i zdrowia ludzkiego. Recykling materiałów pomoże chronić zasoby naturalne. Aby uzyskać więcej informacji na temat recyklingu zużytych baterii, należy skontaktować się z lokalnym zakładem utylizacji odpadów.

ZAWIADOMIENIE O ZGODNOŚCI

To urządzenie jest zgodne z częścią 15 przepisów FCC. Jego działanie podlega następującym dwóm warunkom: (1) urządzenie nie może powodować szkodliwych zakłóceń oraz (2) urządzenie musi akceptować wszelkie odbierane zakłócenia, w tym zakłócenia, które mogą powodować niepożądane działanie. Ostrzeżenie: Zmiany lub modyfikacje tego urządzenia, które nie zostały wyraźnie zatwierdzone przez stronę odpowiedzialną za zgodność, mogą unieważnić prawo użytkownika do korzystania z urządzenia.

UWAGA: To urządzenie zostało przetestowane i uznane za zgodne z ograniczeniami dla urządzeń cyfrowych klasy B, zgodnie z częścią 15 przepisów FCC. Ograniczenia te mają na celu zapewnienie rozsądnej ochrony przed szkodliwymi zakłóceniami w instalacjach domowych. To urządzenie generuje, wykorzystuje i może emitować energię o częstotliwości radiowej, a jeśli nie jest zainstalowane i używane zgodnie z instrukcjami, może powodować szkodliwe zakłócenia w komunikacji radiowej. Nie ma jednak gwarancji, że zakłócenia nie wystąpią w konkretnej instalacji. Jeśli to urządzenie powoduje szkodliwe zakłócenia w odbiorze radiowym lub telewizyjnym, co można stwierdzić poprzez wyłączenie i włączenie urządzenia, zachęca się użytkownika do podjęcia próby usunięcia zakłóceń za pomocą jednego lub kilku z poniższych środków:

- Zmiana orientacji lub położenia anteny odbiorczej.
- Zwiększenie odległości między urządzeniem a odbiornikiem.
- Podłącz urządzenie do gniazda w obwodzie innym niż ten, do którego podłączony jest odbiornik.
- Skonsultuj się ze sprzedawcą lub doświadczonym technikiem radiowo-telewizyjnym w celu uzyskania pomocy.
- Aby zapewnić zgodność z ograniczeniami FCC klasy B, z tym urządzeniem muszą być używane kable ekranowane.

⚠ OSTRZEŻENIE:

Niezastosowanie się do poniższych instrukcji może spowodować obrażenia dziecka lub innych osób.

- Podczas montażu małe części należy trzymać z dala od dzieci.
- Akcesoria muszą być montowane i demontowane przez osobę dorosłą.
- Należy często sprawdzać produkt pod kątem uszkodzeń.

*** WYMAGANY MONTAŻ PRZEZ OSOBĘ DOROSŁĄ.**

⚠ OSTRZEŻENIE:

Aby zmniejszyć ryzyko obrażeń, wymagany jest nadzór osoby dorosłej. Nigdy nie używaj na drogach, w pobliżu pojazdów silnikowych, na lub w pobliżu stromych pochyłości lub schodów, basenów lub innych zbiorników wodnych; zawsze noś obuwie i nigdy nie pozwalaj na więcej niż 1 rowerzystę.

⚠ OSTRZEŻENIE:

Podczas korzystania z tego produktu należy zawsze przestrzegać podstawowych środków ostrożności, w tym poniższych:

(A) Przed użyciem produktu należy przeczytać wszystkie instrukcje.

(B) Aby ograniczyć ryzyko obrażeń, konieczny jest ścisły nadzór, gdy produkt jest używany w pobliżu dzieci.

(C) Nie wkładać palców ani dłoni do produktu.

(D) Nie należy używać tego produktu, jeśli elastyczny przewód zasilający lub wyjściowy jest zgnieciony, ma przerwaną izolację lub wykazuje inne oznaki uszkodzenia.

(E) Dla wszystkich urządzeń. Instrukcje powinny zawierać: To urządzenie nie jest przeznaczone do użytku w temperaturze otoczenia poniżej -10°C (14°F) lub powyżej 40°C (104°F).

(F) W przypadku wszystkich urządzeń instrukcje powinny zawierać te informacje: Bateria jest przeznaczona do ładowania, gdy temperatura otoczenia wynosi od 32°F (0°C) do 104°F (40°C). Nigdy nie należy ładować akumulatora, gdy temperatura otoczenia wykracza poza ten zakres.

CALIFORNIA PROPOSITION 65

⚠ OSTRZEŻENIE:

TEN PRODUKT MOŻE NARAZIĆ UŻYTKOWNIKA NA DZIAŁANIE SUBSTANCJI CHEMICZNYCH, W TYM KADMU, O KTÓRYM STAN KALIFORNIA WIE, ŻE POWODUJE RAKA I WADY WRODZONE LUB INNE SZKODY ROZRODCZE. WIĘCEJ INFORMACJI MOŻNA ZNALEŹĆ NA STRONIE: WWW.P65WARNINGS.CA.GOV.

GWARANCJA I REJESTRACJA PRODUKTU.

OGÓLNA OGRANICZONA GWARANCJA

TWÓJ NOWY PRODUKT JETSON JEST OBJĘTY GWARANCJĄ NA WADY MATERIAŁOWE I PRODUKCYJNE, JAK WSKAZANO NA STRONIE RIDEJETSON.COM/WARRANTY , PRZEZ OKRES OD DATY PIERWOTNEGO ZAKUPU DETALICZNEGO, JEŚLI JEST UŻYWANY ZGODNIE Z INSTRUKCJAMI OBSŁUGI JETSON (PATRZ RIDEJETSON.COM/SUPPORT). **W RAMACH NINIEJSZEJ GWARANCJI UŻYTKOWNIK MOŻE KIEROWAĆ SWOJE ROSZCZENIA DO FIRMY JETSON NAWET W SYTUACJACH, W KTÓRYCH PRODUKT JETSON ZOSTAŁ ZAKUPIONY OD JEDNEGO Z NASZYCH AUTORYZOWANYCH SPRZEDAWCÓW.** ABY ZAPOZNAĆ SIĘ Z PEŁNYMI WARUNKAMI NASZEJ GWARANCJI, ODWIEDŹ STRONĘ RIDEJETSON.COM/WARRANTY.

REJESTRACJA PRODUKTU

ZAREJESTRUJ SWÓJ NOWY JETSON, ABY SZYBKO UZYSKAĆ SPERSONALIZOWANE WSPARCIE PRODUKTOWE I GWARANCYJNE. WYKONAJ SWÓJ RUCH NA RIDEJETSON.COM/PAGES/REGISTRATION.

Aby korzystać z produktu gwarancji lub zapytać o zakres gwarancji, skontaktuj się z nami bezpośrednio.

www.ridejetson.com

1. O TWÓJ PRODUKT.

1.1 Przegląd produktów

1. KIEROWNICA*
   A. HAMULEC RĘCZNY
   B. DZWONEK
   C. EKRAN LED
   D. PRZEPUSTNICA PRZYSPIESZENIA
   E. PRZYCISK OŚWIETLENIA
   F. PRZYCISK ZASILANIA/TRYBU
   G. REFLEKTOR
2. SKŁADANY HAK*
3. ŁODYGA
4. SKŁADANY ZATRZASK
5. WIDELEC PRZEDNI
6. KOŁO PRZEDNIE (KOŁO SILNIKA)
7. PODPÓRKA
8. POKŁAD
9. TYLNY BŁOTNIK
10. SKŁADANY HACZYK
11. PORT ŁADOWANIA AKUMULATORA Z POKRYWĄ
12. ŚWIATŁO TYLNE/HAMULCA
13. TYLNE KOŁO
14. TYLNY HAMULEC TARCZOWY
15. ZAWÓR OPONY Z KAPTURKIEM PRZECIWPYŁOWYM
16. ŁADOWARKA
17. KABEL DO ŁADOWANIA

W zestawie narzędzia, sprzęt i części do montażu, regulacji i konserwacji:



KLUCZ IMBUSOWY 4 MM



SKŁADANY HAK



TRZPIEŃ ZAWORU OPONY
WĄŻ PRZEDŁUŻAJĄCY



ŚRUBY SZEŚCIOKĄTNE
(×5, W TYM 1 ZAPASOWY)

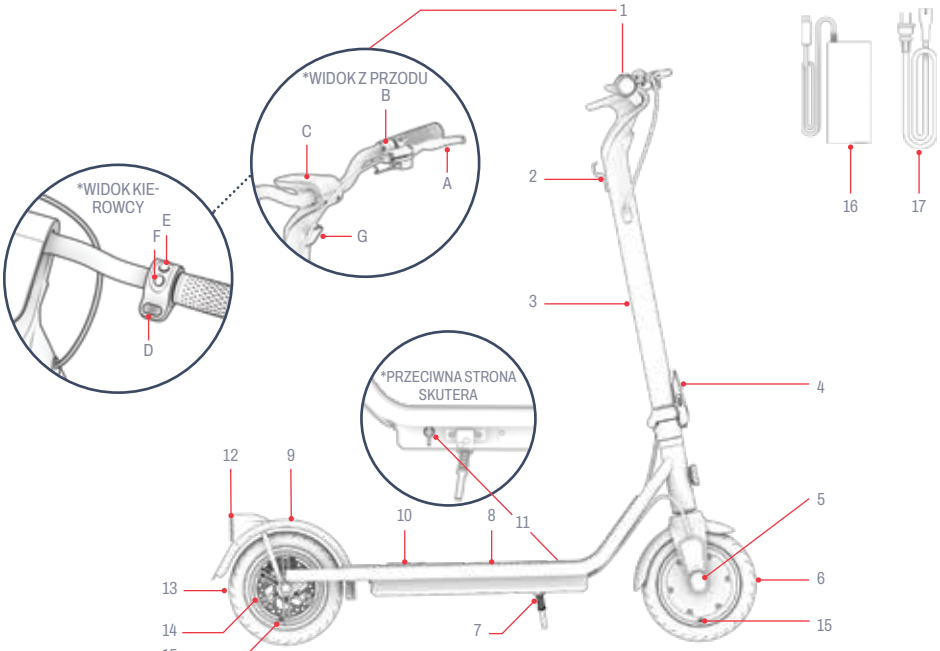

**WYMAGA MONTAŻU*

UWAGA: ZDJĘCIA MOGĄ NIE ODZWIERCIEDLAĆ DOKŁADNEGO WYGLĄDU RZECZYWISTEGO PRODUKTU.

1.2 Specyfikacja produktu

- LIMIT WAGI: 265 FUNTÓW | 120,2 KG
- MINIMALNA WAGA ROWERZYSTY: 100 FUNTÓW | 45,4 KG
- WAGA PRODUKTU: 35 FUNTÓW | 15,9 KG
- ZALECANY WIEK: 12+
- WYMIARY PRODUKTU PO ROZŁOŻENIU:
  42.1 IN (L) × 23.4 IN (W) × 45.7 IN (H) | 106.9 CM (L) × 59.4 CM (W) × 116.1 CM (H)
- WYMIARY PRODUKTU PO ZŁOŻENIU:
  42.1 IN (L) × 23.4 IN (W) × 20.0 IN (H) | 106.9 CM (L) × 59.4 CM (W) × 50.8 CM (H)
- ROZMIAR POKŁADU: 19,0 CALA (DŁ.) × 6,7 CALA (SZER.) | 48,3 CM (DŁ.) × 17,0 CM (SZER.)
- ROZMIAR KOŁA: 8,5 CALA | 21,6 CM
- PRĘDKOŚĆ MAKSYMALNA: 16 MPH* | 25,7 KM/H*
- MAKSYMALNY ZASIĘG: 12 MIL | 19,3 KM *, **
- AKUMULATOR: 36 V, 7,5 AH
- TYP AKUMULATORA: LITOWO-JONOWY
- SILNIK: 350W***
- WYJŚCIE ŁADOWARKI: 42V 1.5A
- CERTYFIKAT UL: UL 2272
- CZAS ŁADOWANIA: OKOŁO 6 GODZIN
- MAKSYMALNY KĄT WZNOSZENIA: 10°
- ZALECANE CIŚNIENIE W OPONACH: 50 PSI

**ZASIĘG PRODUKTU, PRĘDKOŚĆ, ŻYWOTNOŚĆ BATERII I INNE DANE TECHNICZNE MOGĄ SIĘ RÓŻNIĆ W ZALEŻNOŚCI OD WARUNKÓW JAZDY ROWERZYSTY I STRONY.*

***PODCZAS TESTU Z OBCIĄŻENIEM 170 FUNTÓW | 77,1 KG, W TEMPERATURZE POWIETRZA 77°F | 25°C I PRZY PRĘDKOŚCI 16 MPH | 25,7 KM/H. WIĘCEJ INFORMACJI NA TEMAT WARUNKÓW WPŁYWAJĄCYCH NA ZASIĘG ZNAJDUJE SIĘ W SEKCJI 4.5.*

****MOC SZCZYTOWA*

1.3 Zasoby online

Skanowanie w poszukiwaniu najbardziej zaktualizowany produkt materiały wdrożeniowe i zasoby wsparcia.

Instrukcję obsługi można znaleźć na stronie https://cdn.shopify.com/s/files/1/2530/6734/files/ERIS-PRO_MANUAL-web_1_-1702935627292.pdf

Naszą kolekcję podręczników użytkownika można znaleźć na stronie https://ridejetson.com/pages/product-manuals

2. INSTRUKCJE INSTALACJI.

2.1 Uwagi początkowe

- ROZPOCZNIJ SWOJĄ PRZYGODĘ WE WŁAŚCIWY SPOSÓB. PRZED UŻYCIEM TEGO PRODUKTU NALEŻY UWAŻNIE PRZECZYTAĆ CAŁĄ INSTRUKCJĘ OBSŁUGI, W TYM OSTRZEŻENIA DOTYCZĄCE BEZPIECZEŃSTWA. UPEWNIJ SIĘ, ŻE ROZUMIESZ, AKCEPTUJESZ I PRZESTRZEGASZ WSZYSTKICH ZASAD:
  - ZALECENIA PRODUCENTA.
  - INSTRUKCJE BEZPIECZEŃSTWA I OSTRZEŻENIA.
  - LOKALNE PRZEPISY I ROZPORZĄDZENIA DOTYCZĄCE JAZDY I EKSPLOATACJI.

- NALEŻY ZACHOWAĆ OSTROŻNOŚĆ PODCZAS ROZPAKOWYWANIA, USUWANIA WSZYSTKICH MATERIAŁÓW OPAKOWANIOWYCH I USTAWIANIA HULAJNOGI DO MONTAŻU, PONIEWAŻ KIEROWNICA BĘDZIE TYLKO CZĘŚCIOWO ZAMOCOWANA.

- KIERUNKI PODANE W NINIEJSZEJ INSTRUKCJI - W PRAWO, W LEWO, PRZÓD/PRZÓD I TYŁ/TYŁ - SĄ ZORIENTOWANE TAK, JAK WIDZI JE UŻYTKOWNIK STOJĄCY NA HULAJNODZE. NA PRZYKŁAD "PRAWA STRONA" HULAJNOGI TO STRONA, PO KTÓREJ ZNAJDUJE SIĘ PRAWA RĘKA UŻYTKOWNIKA.

2.2 Bezpieczeństwo kasku

KASK POWINIEN BYĆ NOSZONY PRZEZ KIEROWCĘ PRZEZ CAŁY CZAS.



NIEPRAWIDŁOWE POZYCJONOWANIE: CZOŁO JEST ODSŁONIĘTE. UPADEK MOŻE SPOWODOWAĆ POWAŻNE OBRAŻENIA.



PRAWIDŁOWE POZYCJONOWANIE: CZOŁO JEST ZAKRYTE PRZEZ KASK.

**NALEŻY NOSIĆ KASK, ODPOWIEDNIĄ ODZIEŻ, OBUWIE I SPRZĘT OCHRONNY. NALEŻY UNIKAĆ UBRAŃ, KTÓRE MOGĄ ZACZEPIĆ SIĘ O KOŁA LUB DOSTAĆ SIĘ POD NIE. ZALECANE SĄ PŁASKIE BUTY Z ZAMKNIĘTYMI PALCAMI. ABY ZAPOBIEC OBRAŻENIOM W RAZIE WYPADKU, NALEŻY NOSIĆ KASK I SPRZĘT OCHRONNY ZATWIERDZONY PRZEZ NORMĘ ASTM F1492.*

2.3 Składanie i rozkładanie hulajnogi

KIEDY ROZKŁADAĆ: DO JAZDY I MONTAŻU
KIEDY SKŁADAĆ: DO PRZECHOWYWANIA I TRANSPORTU

WAŻNE: NIE NALEŻY PODNOSIĆ HULAJNOGI ZA KIEROWNICĘ. ABY JĄ PRZETRANSPORTOWAĆ, NALEŻY ZABEZPIECZYĆ JĄ W POZYCJI ZŁOŻONEJ I PRZENIEŚĆ ZA WSPORNIK KIEROWNICY.

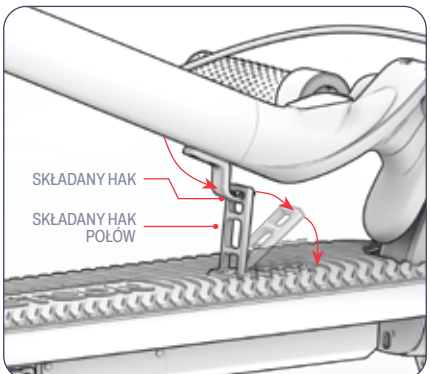

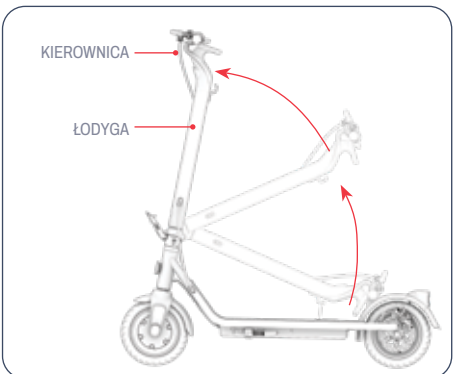

Rozwijanie

1. POPCHNIJ ZACZEP SKŁADANEGO HAKA W KIERUNKU TYŁU HULAJNOGI, ABY ZWOLNIĆ SKŁADANY HAK.

UWAGA: KROK 1 NIE JEST KONIECZNY PO WYJĘCIU Z PUDEŁKA, GDY SKŁADANY HAK NIE JEST JESZCZE ZAMOCOWANY.

2. PODNIEŚ KIEROWNICĘ W KIERUNKU PRZODU HULAJNOGI, AŻ WSPORNIK KIEROWNICY ZNAJDZIE SIĘ W POZYCJI PIONOWEJ.

WAŻNE: PODCZAS PIERWSZEGO ROZKŁADANIA OSTROŻNIE POPROWADŹ CZĘŚCIOWO ZAMOCOWANĄ KIEROWNICĘ DO GÓRY WRAZ ZE WSPORNIKIEM KIEROWNICY.

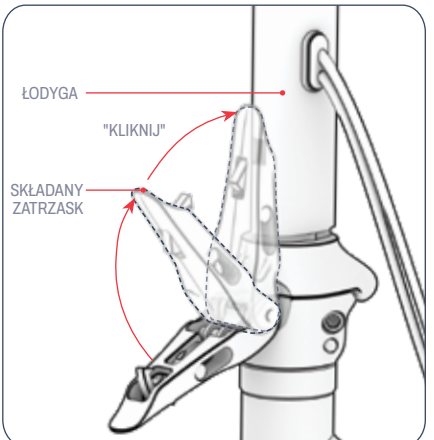

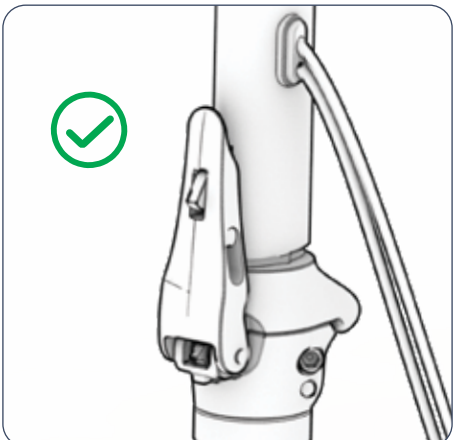

3. MOCNO DOCIŚNIJ SKŁADANY ZATRZASK DO TRZPIENIA, AŻ SIĘ ZATRZAŚNIE.

4. SPRAWDŹ, CZY SKŁADANY ZATRZASK JEST BEZPIECZNIE ZAMKNIĘTY, A TRZPIEŃ JEST ZABEZPIECZONY W POZYCJI PIONOWEJ.

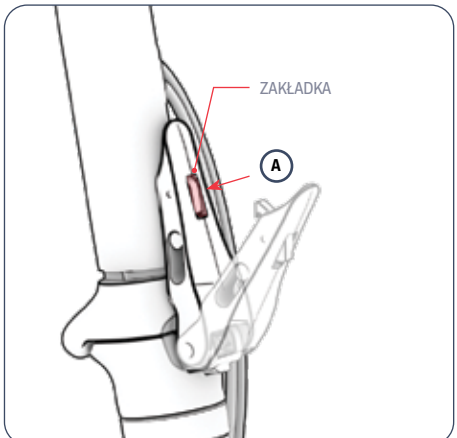

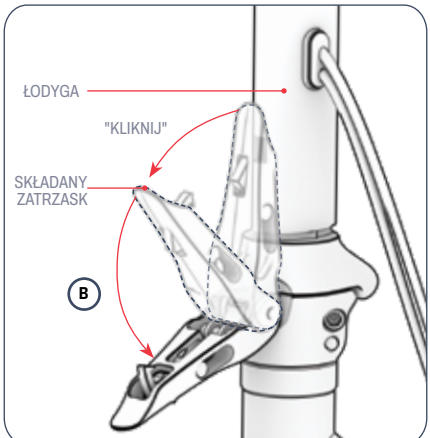

Składanie

1. WCIŚNIJ ZACZEP NA SKŁADANYM ZATRZASKU (A), A NASTĘPNIE ODCIĄGNIJ ZATRZASK OD TRZPIENIA (B).

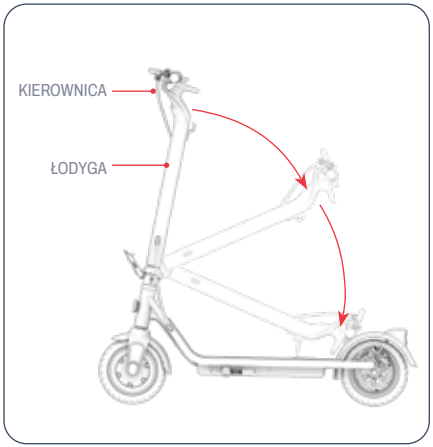

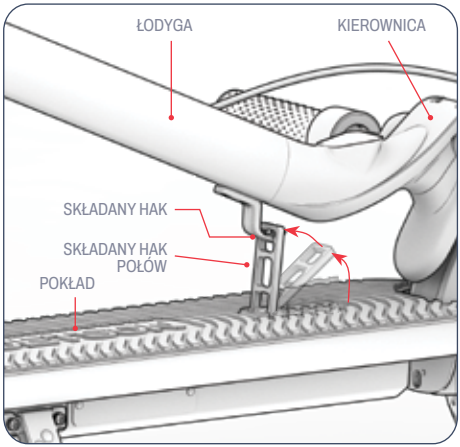

2. OPUŚĆ WSPORNIK NAD POKŁAD.

3. UMIEŚĆ WSPORNIK NAD POKŁADEM W TAKI SPOSÓB, ABY SKŁADANY HAK ZNAJDOWAŁ SIĘ NAD ZACZEPEM SKŁADANEGO HAKA.
4. PODNIEŚ SKŁADANY ZATRZASK I PRZYTRZYMAJ GO W POZYCJI PIONOWEJ. PRZESUŃ GÓRNY OTWÓR W SKŁADANYM ZACZEPIE WOKÓŁ SKŁADANEGO HAKA.
5. SPRAWDŹ, CZY HULAJNOGA JEST BEZPIECZNIE ZŁOŻONA.

2.4 Montaż kierownicy

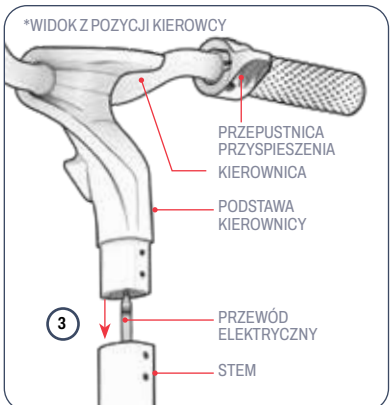

1. PODEPRZYJ ROZŁOŻONĄ HULAJNOGĘ NA PODPÓRCE. (PATRZ SEKCJA 3.10)
2. PRZYTRZYMAJ CZĘŚCIOWO ZAMOCOWANĄ KIEROWNICĘ NAD WSPORNIKIEM KIEROWNICY, TAK ABY HAMULEC RĘCZNY ZNAJDOWAŁ SIĘ PO LEWEJ STRONIE HULAJNOGI, A GAŁKA PRZYSPIESZENIA PO PRAWEJ STRONIE, PATRZĄC Z POZYCJI DO JAZDY.
3. OSTROŻNIE WSUŃ PRZEWÓD WYCHODZĄCY Z DOLNEJ CZĘŚCI KIEROWNICY W GÓRNĄ CZĘŚĆ WSPORNIKA, JEDNOCZEŚNIE OPUSZCZAJĄC PODSTAWĘ KIEROWNICY W DÓŁ DO WSPORNIKA.

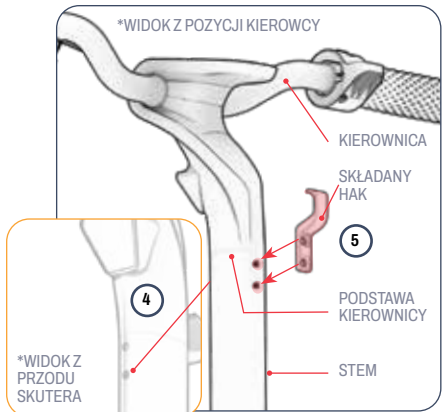

4. W RAZIE POTRZEBY LEKKO OBRÓĆ I WYREGULUJ KIEROWNICĘ, AŻ 4 OTWORY W PODSTAWIE KIEROWNICY ZOSTANĄ WYRÓWNANE Z 4 OTWORAMI W WSPORNIKU - 2 Z PRZODU HULAJNOGI I 2 SKIEROWANE W STRONĘ KIEROWCY.
5. PO STRONIE WSPORNIKA SKIEROWANEJ W STRONĘ ROWERZYSTY, UMIEŚĆ SKŁADANY HAK PRZY WSPORNIKU TAK, ABY SPEŁNIONE BYŁY NASTĘPUJĄCE WARUNKI:
   - 2 OTWORY WE WSPORNIKU HAKA SĄ WYRÓWNANE Z OTWORAMI W WSPORNIKU HULAJNOGI.
   - SKŁADANY HAK ZAKRZYWIA SIĘ NA ZEWNĄTRZ I W GÓRĘ OD TRZONU.

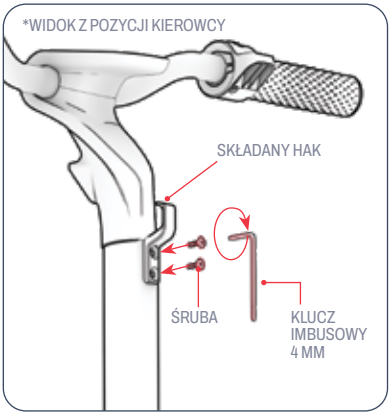

6. WŁÓŻ 1 ŚRUBĘ DO KAŻDEGO ZESTAWU WYRÓWNANYCH OTWORÓW, OBRACAJĄC JĄ W KIERUNKU ZGODNYM Z RUCHEM WSKAZÓWEK ZEGARA. (ŁĄCZNIE 2)
7. DOKRĘĆ OBIE ŚRUBY, OBRACAJĄC JE ZGODNIE Z RUCHEM WSKAZÓWEK ZEGARA ZA POMOCĄ KLUCZA IMBUSOWEGO.

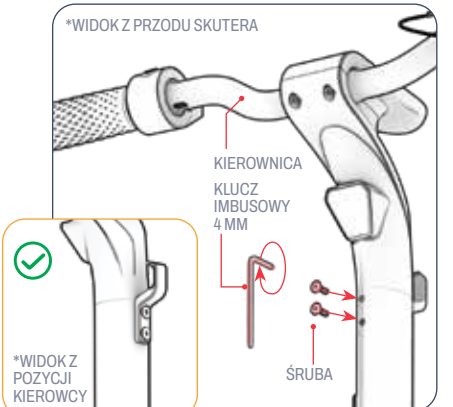

8. PO PRZEDNIEJ STRONIE WSPORNIKA WŁÓŻ 1 ŚRUBĘ DO KAŻDEGO ZESTAWU WYRÓWNANYCH OTWORÓW, OBRACAJĄC JĄ W KIERUNKU ZGODNYM Z RUCHEM WSKAZÓWEK ZEGARA. (ŁĄCZNIE 2)
9. DOKRĘĆ OBIE ŚRUBY, OBRACAJĄC JE ZGODNIE Z RUCHEM WSKAZÓWEK ZEGARA ZA POMOCĄ KLUCZA IMBUSOWEGO.
10. SPRAWDŹ, CZY KIEROWNICA I HAK SĄ DOBRZE ZAMOCOWANE NA WSPORNIKU.

2.5 Pompowanie i ciśnienie w oponach

PRZED PIERWSZĄ JAZDĄ NALEŻY DODAĆ POWIETRZA DO OPON, ABY UZYSKAĆ ZALECANE CIŚNIENIE **50 PSI** (FUNTÓW NA CAL KWADRATOWY). PRZED KAŻDĄ JAZDĄ NALEŻY SPRAWDZIĆ ZA POMOCĄ MANOMETRU, CZY CIŚNIENIE W OPONACH MIEŚCI SIĘ W TYM ZAKRESIE.

ABY DODAĆ POWIETRZE:

1. ZDEJMIJ ZAŚLEPKĘ Z ZAWORU OPONY NA JEDNYM KOLE, PRZEKRĘCAJĄC JĄ W KIERUNKU PRZECIWNYM DO RUCHU WSKAZÓWEK ZEGARA. ODŁÓŻ KOREK NA BOK.
2. PRZEKRĘĆ SZEROKI KONIEC WĘŻA PRZEDŁUŻAJĄCEGO TRZPIEŃ ZAWORU OPONY NA ZAWÓR OPONY ZGODNIE Z RUCHEM WSKAZÓWEK ZEGARA.
3. POSTĘPUJ ZGODNIE Z INSTRUKCJAMI PRODUCENTA POMPY POWIETRZA, ABY PODŁĄCZYĆ POMPĘ POWIETRZA DO LUŹNEGO KOŃCA WĘŻA PRZEDŁUŻAJĄCEGO I WPUŚĆ POWIETRZE DO OPONY. OKRESOWO SPRAWDZAJ CIŚNIENIE ZA POMOCĄ MIERNIKA I KONTYNUUJ DODAWANIE POWIETRZA, AŻ CIŚNIENIE W OPONIE OSIĄGNIE **50 PSI**.
4. ODŁĄCZYĆ POMPĘ POWIETRZA OD WĘŻA, A NASTĘPNIE ODŁĄCZYĆ WĄŻ OD ZAWORU OPONY , ODKRĘCAJĄC GO W KIERUNKU PRZECIWNYM DO RUCHU WSKAZÓWEK ZEGARA.
5. ZAŁÓŻ OSŁONĘ PRZECIWPYŁOWĄ, PRZEKRĘCAJĄC JĄ W KIERUNKU ZGODNYM Z RUCHEM WSKAZÓWEK ZEGARA NA ZAWÓR.
6. POWTÓRZ CZYNNOŚĆ Z DRUGĄ OPONĄ.

⚠ **WAŻNE:** Do pompowania opon roweru elektrycznego należy używać wyłącznie ręcznej pompki. Nigdy nie używaj sprężarki powietrza; może to spowodować pęknięcie dętki.

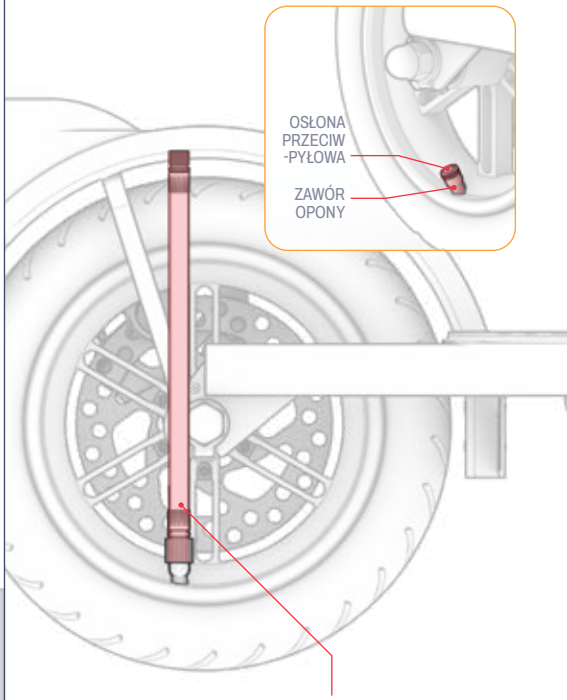

2.6 Ładowanie akumulatora

1. PODŁĄCZ KABEL ŁADUJĄCY DO ŁADOWARKI
2. POCIĄGNIJ POKRYWĘ PORTU ŁADOWANIA NA HULAJNODZE
3. PODŁĄCZ KABEL ŁADUJĄCY DO GNIAZDA ŚCIENNEGO, A NASTĘPNIE PODŁĄCZ KABEL ŁADUJĄCY DO PORTU ŁADOWANIA W PRODUKCIE
4. GDY WSKAŹNIK NA ŁADOWARCE ZMIENI KOLOR Z CZERWONEGO NA ZIELONY, OZNACZA TO, ŻE BATERIA JEST W PEŁNI NAŁADOWANA. WYJMIJ PRZEWÓD ŁADOWARKI Z PORTU ŁADOWANIA I ODŁĄCZ PRZEWÓD OD GNIAZDKA ŚCIENNEGO.
5. ZAMKNIJ POKRYWĘ PORTU ŁADOWANIA.

UWAGA: Pełne naładowanie akumulatora może zająć około 6 godzin. Przed pierwszym użyciem należy w pełni naładować akumulator.

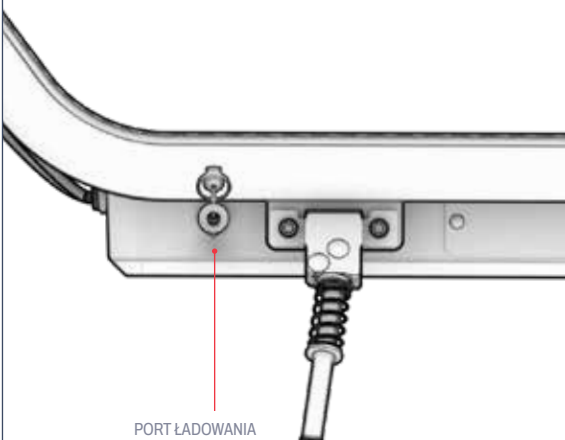

KONTROLKA ŁADOWANIA NA ŁADOWARCE:	CZERWONY OŚWIETLENIE ŁADOWANIE	ZIELONE PODŚWIETLENIE ŁADOWANIE ZAKOŃCZONE

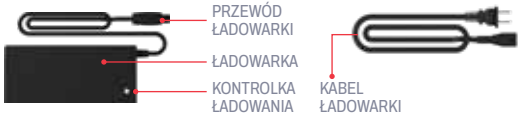

Ważne uwagi dotyczące ładowania

- PORT ŁADOWANIA POWINIEN BYĆ ZAWSZE ZAMKNIĘTY, GDY BATERIA NIE JEST AKTYWNIE ŁADOWANA.
- NIGDY NIE WŁĄCZAJ PRODUKTU PODCZAS ŁADOWANIA.
- NIE UŻYWAJ PRZENOŚNYCH ODŁĄCZNIKÓW ZASILANIA.
- ABY ZAPEWNIĆ NAJLEPSZĄ KONDYCJĘ BATERII, NALEŻY JĄ W PEŁNI NAŁADOWAĆ PODCZAS KAŻDEJ SESJI ŁADOWANIA - OKOŁO 6 GODZIN.
- NIGDY NIE POZOSTAWIAJ PRODUKTU DO ŁADOWANIA NA NOC LUB PRZEZ DŁUŻSZY CZAS.
- NIE PRÓBUJ WYJMOWAĆ ANI DEMONTOWAĆ AKUMULATORA.
- ZAKRES TEMPERATUR ŁADOWANIA: 32°F (0°C) - 104°F (40°C)
- ZAKRES TEMPERATURY OTOCZENIA PODCZAS PRACY: 14°F(-10°C)-104°F(40°C)
- GDY PRODUKT NIE JEST AKTYWNIE ŁADOWANY, POKRYWA PORTU ŁADOWANIA POWINNA BYĆ ZAWSZE ZAMKNIĘTA.
- NIE UŻYWAJ TEGO PRODUKTU, JEŚLI ELASTYCZNY PRZEWÓD ZASILAJĄCY LUB KABEL WYJŚCIOWY JEST USZKODZONY, MA PRZERWANĄ IZOLACJĘ LUB JAKIEKOLWIEK INNE OZNAKI USZKODZENIA.
- SPRAWDŹ, CZY NUMER MODELU ŁADOWARKI NA ETYKIECIE ŁADOWARKI JEST ZGODNY Z NUMEREM MODELU ŁADOWARKI WYMIENIONYM POWYŻEJ.
- SPRAWDŹ, CZY ETYKIETA ŁADOWARKI IDENTYFIKUJE ŁADOWARKĘ JAKO KOMPATYBILNĄ Z TWOIM MODELEM JETSON. NAZWĘ I SKU MODELU JETSON MOŻNA ZNALEŹĆ NA ETYKIECIE PRZYKLEJONEJ DO GÓRNEJ, BOCZNEJ LUB SPODNIEJ CZĘŚCI RAMY PRODUKTU LUB STOJĄCEJ PLATFORMY.

WAŻNE:

NALEŻY UŻYWAĆ WYŁĄCZNIE DOŁĄCZONEJ ŁADOWARKI LUB ŁADOWARKI ZAKUPIONEJ BEZPOŚREDNIO OD FIRMY JETSON Z OZNACZENIEM JY-420150 MADE BY GUANGZHOU JI YIN POWER ELECTRONICS CO, LTD (JETSON MODEL NO. PJERSP-CH).

⚠ NIEWŁAŚCIWA ŁADOWARKA MOŻE SPOWODOWAĆ POŻAR LUB WYBUCH.



TO JEST PRZYKŁAD OZNACZENIA ŁADOWARKI.

3.
CECHY I FUNKCJE.

3.1 Włączanie i wyłączanie zasilania

ABY WŁĄCZYĆ:
NACIŚNIJ I PRZYTRZYMAJ PRZYCISK ZASILANIA/TRYBU PRZEZ 1 SEKUNDĘ.
ABY WYŁĄCZYĆ:
NACIŚNIJ I PRZYTRZYMAJ PRZYCISK ZASILANIA/TYBU PRZEZ 3 SEKUNDY.

- ABY OSZCZĘDZAĆ ENERGIĘ AKUMULATORA, HULAJNOGA JEST WYPOSAŻONA W FUNKCJĘ AUTOMATYCZNEGO WYŁĄCZANIA, KTÓRA AUTOMATYCZNIE WYŁĄCZA SIĘ PO 10 MINUTACH BEZCZYNNOŚCI.
- PODCZAS POSTOJU LUB ODSTAWIANIA HULAJNOGI NA NOC NALEŻY ZAWSZE PAMIĘTAĆ O JEJ WYŁĄCZENIU.

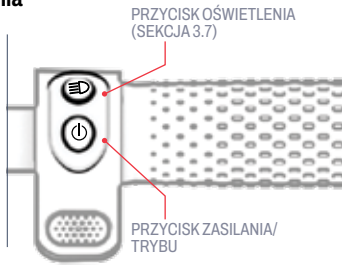

3.2 Zrozumienie ekranu LED

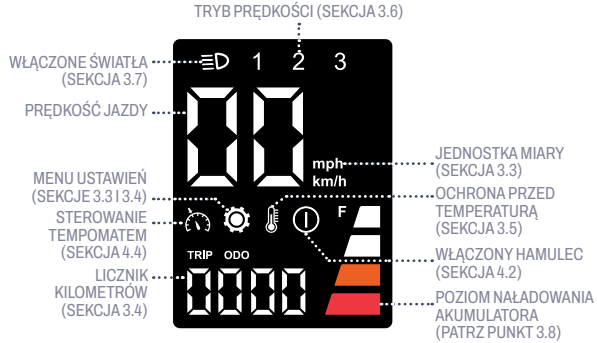

3.3 Zmiana jednostki miary

ZMIANA JEDNOSTKI MIARY Z MIL NA KILOMETRY:

1. NACIŚNIJ I PRZYTRZYMAJ PRZYCISK OŚWIETLENIA PRZEZ 3 SEKUNDY, ABY PRZEJŚĆ DO SEKCJI USTAWIEŃ EKRANU LED.
2. NACIŚNIJ SZYBKO PRZYCISK ZASILANIA/TRYBU, AŻ NA EKRANIE POJAWI SIĘ "P0".
3. NACIŚNIJ SZYBKO PRZYCISK OŚWIETLENIA, ABY PRZEŁĄCZAĆ MIĘDZY "KM/H" (KILOMETRY) I "MPH" (MILE), AŻ WYBIERZESZ PREFEROWANĄ JEDNOSTKĘ MIARY.
4. NACIŚNIJ SZYBKO PRZYCISK ZASILANIA/TRYBU RAZ, ABY ZAPISAĆ WYBÓR I WYJŚĆ Z MENU USTAWIEŃ. PO KILKU SEKUNDACH EKRAN AUTOMATYCZNIE OPUŚCI SEKCJĘ USTAWIEŃ I POWRÓCI DO EKRANU GŁÓWNEGO.

3.4 Korzystanie z licznika kilometrów

ABY ZMIENIĆ WSKAZANIE Z LICZNIKA KILOMETRÓW ("ODO"; CAŁKOWITY DYSTANS POKONANY NA TEJ HULAJNODZE) NA LICZNIK PODRÓŻY ("TRIP"; DYSTANS POKONANY OD MOMENTU WŁĄCZENIA ZASILANIA):

1. NACIŚNIJ I PRZYTRZYMAJ PRZYCISK OŚWIETLENIA PRZEZ 3 SEKUNDY, ABY PRZEJŚĆ DO SEKCJI USTAWIEŃ EKRANU LED.
2. NACIŚNIJ SZYBKO PRZYCISK ZASILANIA/TRYBU, AŻ NA EKRANIE POJAWI SIĘ "P1".
3. NACISKAJ PRZYCISK OŚWIETLENIA, ABY PRZEŁĄCZAĆ MIĘDZY "TRIP" I "ODO", AŻ USTAWISZ PREFEROWANY WYŚWIETLACZ LICZNIKA KILOMETRÓW.
4. NACIŚNIJ PRZYCISK ZASILANIA/TRYBU RAZ, ABY ZAPISAĆ WYBÓR I WYJŚĆ Z MENU USTAWIEŃ. PO KILKU SEKUNDACH EKRAN AUTOMATYCZNIE OPUŚCI SEKCJĘ USTAWIEŃ I POWRÓCI DO EKRANU GŁÓWNEGO.

3.5 Zrozumienie ostrzeżeń

ALERTY O BŁĘDACH:
JEŚLI NA EKRANIE ZOSTANIE WYŚWIETLONY ALERT O BŁĘDZIE ("E0" DO "E9"), PRZED PONOWNĄ JAZDĄ NALEŻY SKONTAKTOWAĆ SIĘ Z ZESPOŁEM JETSON CARE TEAM.

OSTRZEŻENIE O OCHRONIE PRZED TEMPERATURĄ:
TA IKONA POJAWI SIĘ NA EKRANIE LED, JEŚLI HULAJNOGA I SILNIK PRZEKROCZĄ STANDARDOWE OGRANICZENIA TEMPERATURY ROBOCZEJ. PO WYŚWIETLENIU OSTRZEŻENIA O OCHRONIE PRZED TEMPERATURĄ NALEŻY WYŁĄCZYĆ HULAJNOGĘ. NIE JEŹDZIĆ, DOPÓKI IKONA OSTRZEŻENIA NIE ZNIKNIE - PRZEZ OKOŁO 10 MINUT.

3.6 Korzystanie z trybów prędkości

- DOSTĘPNE SĄ 3 TRYBY PRĘDKOŚCI, Z KTÓRYCH KAŻDY UMOŻLIWIA JAZDĘ Z INNĄ PRĘDKOŚCIĄ MAKSYMALNĄ.
- GDY HULAJNOGA JEST WŁĄCZONA, NACIŚNIJ SZYBKO PRZYCISK ZASILANIA/TRYBU, ABY ZMIENIĆ TRYB PRĘDKOŚCI.

POZIOM WYŚWIETLANY NA EKRANIE LED	TRYB PRĘDKOŚCI	PRĘDKOŚĆ MAKSYMALNA
1	Tryb pieszego (powolny)	4 MPH 6.4 KM/H
2	Tryb komfortowy (środkowy)	11 MPH 17.7 KM/H
3	Tryb sportowy (Szybko)	16 MPH 25.7 KM/H

3.7 Korzystanie z oświetlenia

Reflektor i światło tylne

PODCZAS JAZDY W WARUNKACH SŁABEGO OŚWIETLENIA NALEŻY WŁĄCZYĆ ŚWIATŁA, ABY LEPIEJ WIDZIEĆ DROGĘ PRZED SOBĄ I NADJEŻDŻAJĄCYCH ROWERZYSTÓW.

ABY WŁĄCZYĆ LUB WYŁĄCZYĆ ŚWIATŁA:
NACIŚNIJ SZYBKO PRZYCISK OŚWIETLENIA.

Oświetlenie hamulców

TYLNE ŚWIATŁO BĘDZIE MIGAĆ PO WŁĄCZENIU HAMULCA RĘCZNEGO, Z WŁĄCZONYMI ŚWIATŁAMI LUB BEZ NICH.

3.8 Sprawdzanie poziomu naładowania akumulatora

POZIOM NAŁADOWANIA BATERII MOŻNA ŚLEDZIĆ, PATRZĄC NA IKONĘ POZIOMU NAŁADOWANIA BATERII NA EKRANIE LED.

BATERIA WSKAŹNIK ŚWIATŁA	PRZYBLIŻONY POZOSTAŁY PROCENT DOŁADOWANIA*
	76% - 100%
	51% - 75%
	26% - 50%
	<25% Naładuj swojego JETSON TERAZ!

WAŻNE: GDY POZIOM NAŁADOWANIA AKUMULATORA SPADNIE DO 0%, HULAJNOGA WYŁĄCZY SIĘ. PRZED KOLEJNĄ JAZDĄ NALEŻY NAŁADOWAĆ HULAJNOGĘ DO PEŁNA (SEKCJA 2.6).

**TYLKO PRZYBLIŻENIE. MOŻE SIĘ RÓŻNIĆ W ZALEŻNOŚCI OD ZASTOSOWANIA.*

3.9 Korzystanie z dzwonka

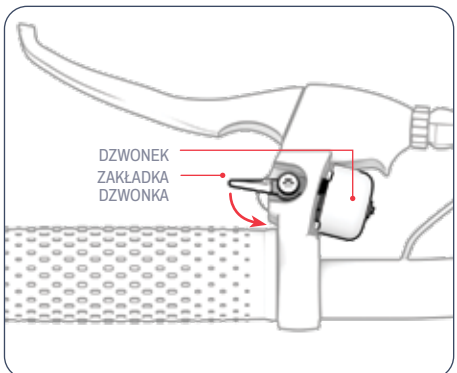

UŻYWAJ DZWONKA JAKO OSTRZEŻENIA DLA INNYCH ROWERZYSTÓW I PIESZYCH.

ABY WŁĄCZYĆ DZWONEK: PRZESUŃ DŹWIGNIĘ DZWONKA DO SIEBIE I SZYBKO JĄ ZWOLNIJ.

3.10 Korzystanie z podpórki

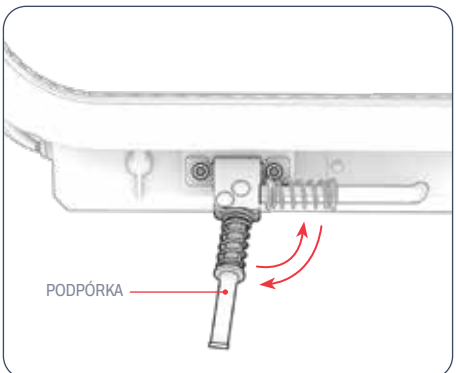

ABY UŻYĆ PODPÓRKI: OBRÓĆ JĄ W DÓŁ I DELIKATNIE PRZECHYL NA NIĄ HULAJNOGĘ.
ABY PODNIEŚĆ PODPÓRKĘ: OBRÓĆ JĄ Z POWROTEM DO GÓRY.

⚠ **WAŻNE:** PRZED JAZDĄ NALEŻY ZAWSZE PODNIEŚĆ PODPÓRKĘ.

4. INSTRUKCJA OBSŁUGI.

4.1 Kontrole bezpieczeństwa przed jazdą

PRZEPROWADŹ TE WAŻNE KONTROLE BEZPIECZEŃSTWA PRZED KAŻDĄ PODRÓŻĄ:

Hamulec

- UPEWNIJ SIĘ, ŻE HAMULEC DZIAŁA PRAWIDŁOWO, A DŹWIGNIA HAMULCA RĘCZNEGO JEST PRZYMOCOWANA DO KIEROWNICY I NASMAROWANA, DZIĘKI CZEMU ŁATWO SIĘ ZACISKA.
- KLOCKI HAMULCOWE NA ZACISKU HAMULCA TARCZOWEGO NIE SĄ ZUŻYTE, SĄ WYŚRODKOWANE I WYRÓWNANE Z TARCZĄ.

Rama

- SPRAWDŹ, CZY RAMA HULAJNOGI NIE JEST USZKODZONA, WYGIĘTA LUB PĘKNIĘTA.
- SPRAWDŹ, CZY TRZPIEŃ JEST ZABEZPIECZONY PRZEZ SKŁADANY ZATRZASK.

Układ kierowniczy

- SPRAWDŹ, CZY KIEROWNICA JEST ZAMOCOWANA NA SWOIM MIEJSCU ZA POMOCĄ OSPRZĘTU KIEROWNICY.
- SPRAWDŹ, CZY KOŁO I KIEROWNICA OBRACAJĄ SIĘ W JEDNEJ LINII.

Koła

- UPEWNIJ SIĘ, ŻE OPONY SĄ NAPOMPOWANE DO ZALECANEGO CIŚNIENIA **50 PSI**.
- SPRAWDŹ, CZY OPONY NIE WYKAZUJĄ OZNAK NADMIERNEGO ZUŻYCIA LUB NIE SĄ USZKODZONE.
- SPRAWDŹ, CZY OBRĘCZE KÓŁ NIE SĄ USZKODZONE LUB WYGIĘTE.

4.2 Korzystanie z hamulca

DELIKATNIE NACIŚNIJ HAMULEC RĘCZNY, ABY ZWOLNIĆ. NACISNĄĆ MOCNIEJ, ABY CAŁKOWICIE SIĘ ZATRZYMAĆ. ABY UNIKNĄĆ GWAŁTOWNYCH RUCHÓW, HAMULEC RĘCZNY NALEŻY ZACISKAĆ STOPNIOWO.

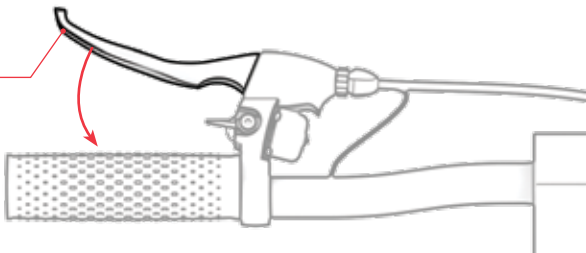

TA IKONA POJAWI SIĘ NA EKRANIE LED (SEKCJA 3.2), GDY HAMULEC JEST WŁĄCZONY.

4.3 Jazda na hulajnodze

WAŻNE: DO URUCHOMIENIA SILNIKA TEJ HULAJNOGI WYMAGANA JEST AKTYWACJA RUCHEM KOPNIĘCIA.

1. UMIEŚĆ 1 STOPĘ Z PRZODU DESKI, SKIEROWANĄ DO PRZODU. POPCHNIJ HULAJNOGĘ DO PRZODU, ODRYWAJĄC SIĘ OD PODŁOŻA 2 RAZY Z RZĘDU DRUGĄ STOPĄ.
2. UMIEŚĆ STOPĘ KOPIĄCĄ Z TYŁU PLATFORMY, OBRÓCONĄ NA ZEWNĄTRZ POD KĄTEM 70-90° W CELU ZAPEWNIENIA STABILNOŚCI.
3. STOPNIOWO WCISKAJ KCIUK PRZEPUSTNICY, ABY PRZYSPIESZYĆ, A NASTĘPNIE UTRZYMUJ PRĘDKOŚĆ.

WAŻNE: ABY UNIKNĄĆ NAGŁEGO WZROSTU PRĘDKOŚCI, NALEŻY ZAWSZE DELIKATNIE NACISKAĆ PRZEPUSTNICĘ.

ABY WYKONAĆ OBRÓT:
OBRÓĆ KIEROWNICĘ W LEWO LUB W PRAWO.

4.4 Korzystanie z tempomatu

TEMPOMAT BLOKUJE HULAJNOGĘ W OKREŚLONYM TEMPIE. PO AKTYWACJI TEMPOMATU SILNIK WYKONA PRACĘ, ABY UTRZYMAĆ TEMPO - NIE JEST WYMAGANA PRZEPUSTNICA.

ABY AKTYWOWAĆ TEMPOMAT PODCZAS JAZDY:

1. UŻYJ PRZEPUSTNICY PRZYSPIESZENIA, ABY OSIĄGNĄĆ I UTRZYMAĆ ŻĄDANĄ PRĘDKOŚĆ PRZEZ 8 SEKUND.
2. PO USŁYSZENIU SYGNAŁU DŹWIĘKOWEGO TEMPOMAT JEST WŁĄCZONY.
3. PUŚĆ PRZEPUSTNICĘ I CIESZ SIĘ JAZDĄ.

TA IKONA POJAWI SIĘ NA EKRANIE LED (SEKCJA 3.2), GDY AKTYWOWANY JEST TEMPOMAT.

ABY DEZAKTYWOWAĆ TEMPOMAT PO JEGO WŁĄCZENIU:
DELIKATNIE WCISNĄĆ HAMULEC LUB PRZEPUSTNICĘ.

ABY WYŁĄCZYĆ FUNKCJĘ TEMPOMATU:
JEŚLI NIE CHCESZ, ABY TEMPOMAT WŁĄCZAŁ SIĘ I ZAMIAST TEGO WOLISZ MIEĆ PEŁNĄ KONTROLĘ NAD PRZEPUSTNICĄ PODCZAS JAZDY, MOŻESZ WYŁĄCZYĆ TEMPOMAT W MENU USTAWIEŃ.

1. NACIŚNIJ I PRZYTRZYMAJ PRZYCISK OŚWIETLENIA PRZEZ 3 SEKUNDY, ABY PRZEJŚĆ DO SEKCJI USTAWIEŃ EKRANU LED.
2. NACIŚNIJ SZYBKO PRZYCISK ZASILANIA/TRYBU, AŻ NA EKRANIE POJAWI SIĘ LITERA "R".
3. NACIŚNIJ SZYBKO PRZYCISK OŚWIETLENIA, ABY PRZEŁĄCZAĆ MIĘDZY "R0" (DLA "TEMPOMAT NIE DZIAŁA") I "R1" (DLA "TEMPOMAT DZIAŁA"). PO USTAWIENIU NA "UŻYWALNY", IKONA TEMPOMATU POJAWI SIĘ RÓWNIEŻ NA EKRANIE LED.
4. NACIŚNIJ SZYBKO PRZYCISK ZASILANIA/TRYBU RAZ, ABY ZAPISAĆ WYBÓR I WYJŚĆ Z MENU USTAWIEŃ. PO KILKU SEKUNDACH EKRAN AUTOMATYCZNIE OPUŚCI SEKCJĘ USTAWIEŃ I POWRÓCI DO MENU GŁÓWNEGO.

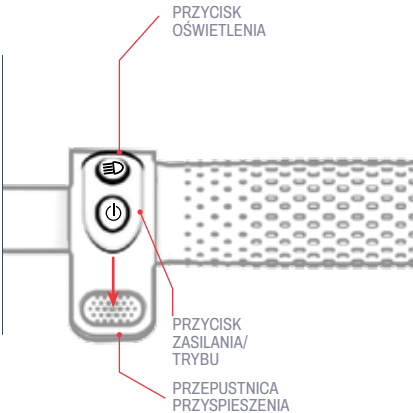

4.5 Maksymalizacja prędkości i zasięgu jazdy

W IDEALNYCH WARUNKACH MAKSYMALNY PRZEBIEG, JAKI MOŻNA OSIĄGNĄĆ NA W PEŁNI NAŁADOWANYM AKUMULATORZE, WYNOSI 30,6 KM (12 MIL). MAKSYMALNA PRĘDKOŚĆ WYNOSI 25,7 KM/H (16 MIL/H). IM MOCNIEJ SILNIK MUSI PRACOWAĆ, TYM SZYBCIEJ ROZŁADOWUJE SIĘ AKUMULATOR. NA PRĘDKOŚĆ I ZASIĘG MAJĄ RÓWNIEŻ WPŁYW NASTĘPUJĄCE CZYNNIKI.

Powierzchnia do jazdy

JAZDA PO NIERÓWNEJ POWIERZCHNI WYMAGA WIĘKSZEJ MOCY SILNIKA NIŻ JAZDA PO GŁADKIEJ.

Masa nośna

- WIĘKSZA WAGA (KIEROWCA PLUS ŁADUNEK) ZMNIEJSZA OSIĄGALNY ZASIĘG.
- MAKSYMALNY ZASIĘG I PRĘDKOŚĆ MOŻNA OSIĄGNĄĆ PRZY MASIE NOŚNEJ 265 FUNTÓW (120,2 KG) LUB MNIEJSZEJ.

Styl jazdy

- CZĘSTE RUSZANIE I ZATRZYMYWANIE ZMNIEJSZA ZASIĘG JAZDY.
- WYKORZYSTANIE WŁASNEGO WYSIŁKU DO PEDAŁOWANIA ZMNIEJSZY OBCIĄŻENIE SILNIKA I ZWIĘKSZY ZASIĘG JAZDY.

Temperatura powietrza

IDEALNA TEMPERATURA DO JAZDY I PRZECHOWYWANIA ROWERU ELEKTRYCZNEGO WYNOSI OD 10°C DO 35°C.

Nachylenie

SILNIK MUSI PRACOWAĆ CIĘŻEJ PODCZAS JAZDY POD GÓRĘ NIŻ NA PŁASKICH ODCINKACH LUB W DÓŁ.

Konserwacja akumulatora

TERMINOWE ŁADOWANIE AKUMULATORA PO KAŻDEJ JEŹDZIE POMAGA UTRZYMAĆ JEGO POJEMNOŚĆ I WYTRZYMAŁOŚĆ.

INSTRUKCJE KONSERWACJI DLA UŻYTKOWNIKA.

Dbaj o swojego Jetson, aby zapewnić mu płynną i bezpieczną jazdę. Oto jak to zrobić:

Obsługa Jetson

- NALEŻY UNIKAĆ NARAŻANIA ROWERU ELEKTRYCZNEGO NA SILNE WIBRACJE LUB INTENSYWNE UDERZENIA FIZYCZNE.
- NIGDY NIE DEMONTUJ AKUMULATORA.
- ROWER ELEKTRYCZNY NALEŻY PRZECHOWYWAĆ Z DALA OD WODY I WILGOCI.
- JEŹDZIĆ PO GŁADKICH, PŁASKICH POWIERZCHNIACH, ABY UNIKNĄĆ USZKODZEŃ.
- NIGDY NIE NALEŻY PRZENOSIĆ ROWERU ELEKTRYCZNEGO ZA KOŁA, SIODEŁKO I/LUB KIEROWNICĘ.
- NALEŻY UWAŻAĆ, ABY NIE POCIĄGNĄĆ ANI NIE ZACZEPIĆ PRZEWODÓW ŁĄCZĄCYCH SILNIK Z ELEMENTAMI KIEROWNICY.

Instrukcje przechowywania

- PRZED DŁUŻSZYM PRZECHOWYWANIEM PRODUKTU NALEŻY W PEŁNI NAŁADOWAĆ AKUMULATOR.
- W PRZYPADKU PRZECHOWYWANIA PRZEZ DŁUŻSZY CZAS NALEŻY RAZ W MIESIĄCU W PEŁNI NAŁADOWAĆ AKUMULATOR.
- PRZYKRYJ PRODUKT, ABY CHRONIĆ GO PRZED KURZEM.
- PRODUKT NALEŻY PRZECHOWYWAĆ W SUCHYM POMIESZCZENIU W TEMPERATURZE OD 10°C DO 35°C.

Czyszczenie urządzenia Jetson

- SIEDZISKO I RAMA - PRZETRZEĆ WILGOTNĄ, NIEPYLĄCĄ ŚCIERECZKĄ LUB ŚCIERECZKĄ NASĄCZONĄ ALKOHOLEM. NASTĘPNIE PRZETRZEĆ SUCHĄ ŚCIERECZKĄ BEZPYŁOWĄ.
- KIEROWNICA - PRZETRZYJ ŁAGODNYM MYDŁEM ZA POMOCĄ WILGOTNEJ, NIEPYLĄCEJ SZMATKI. USUŃ NADMIAR MYDŁA OSOBNĄ WILGOTNĄ SZMATKĄ.
- ELEMENTY KÓŁ - PRZETRZEĆ WILGOTNĄ, NIEPYLĄCĄ ŚCIERECZKĄ.
- OPONY - PRZETRZEĆ WILGOTNĄ, NIEPYLĄCĄ SZMATKĄ. MOŻNA RÓWNIEŻ UŻYĆ ŚRODKA DO CZYSZCZENIA OPON.

⚠ **OSTRZEŻENIE:** Nie należy rozpylać ani nakładać wody bezpośrednio na produkt. Woda może spowodować uszkodzenie okablowania, komory akumulatora i świateł, a także zniszczenie ramy - wszystko to może spowodować awarię zagrażającą bezpieczeństwu rowerzysty.

⚠ Środki ostrożności dotyczące akumulatora

PRODUKT JEST WYPOSAŻONY W AKUMULATOR LITOWO-JONOWY. NALEŻY ZACHOWAĆ OSTROŻNOŚĆ PODCZAS JEGO OBSŁUGI.

- PRODUKT NALEŻY PRZECHOWYWAĆ Z DALA OD OGNIA I NADMIERNEGO CIEPŁA.
- UNIKAĆ INTENSYWNYCH WSTRZĄSÓW FIZYCZNYCH, SILNYCH WIBRACJI LUB UDERZEŃ.
- CHRONIĆ PRODUKT PRZED WODĄ LUB WILGOCIĄ.
- NIE NALEŻY UMIESZCZAĆ ANI PRZECHOWYWAĆ PRODUKTU W STOSIE NA LUB POD INNYMI PRZEDMIOTAMI.
- NIE NALEŻY DEMONTOWAĆ PRODUKTU ANI JEGO BATERII.
- NIE WYRZUCAĆ PRODUKTU RAZEM Z CODZIENNYMI ŚMIECIAMI. PRODUKT NALEŻY DOSTARCZYĆ DO SPECJALNEGO PUNKTU UTYLIZACJI E-ODPADÓW LUB CENTRUM RECYKLINGU BATERII. ABY UZYSKAĆ WIĘCEJ INFORMACJI NA TEMAT MIEJSC UTYLIZACJI W POBLIŻU, SKONTAKTUJ SIĘ Z LOKALNĄ GMINĄ LUB FIRMĄ ZAJMUJĄCĄ SIĘ WYWOZEM ODPADÓW.
- JEŚLI BATERIA PRODUKTU JEST GORĄCA LUB WYKAZUJE OZNAKI PRZEGRZANIA, EMITUJE NIEPRZYJEMNY ZAPACH LUB NIETYPOWY DŹWIĘK, WYCIEKA Z NIEJ PŁYN LUB GAZ, ZMIENIA KSZTAŁT LUB KOLOR, NALEŻY JĄ NATYCHMIAST WYJĄĆ:
  1. JEŚLI PRODUKT JEST W UŻYCIU, NALEŻY NATYCHMIAST ZAPRZESTAĆ JEGO UŻYWANIA. ODŁĄCZYĆ KABEL ŁADOWANIA OD PRODUKTU, JEŚLI JEST ON PODŁĄCZONY.
  2. ZAPRZESTAĆ UŻYWANIA PRODUKTU.
  3. JEŚLI JEST TO BEZPIECZNE, PRZENIEŚĆ PRODUKT W WOLNE MIEJSCE, Z DALA OD ŁATWOPALNYCH PRZEDMIOTÓW.
  4. ZADZWOŃ PO POMOC DO LOKALNYCH SŁUŻB RATUNKOWYCH.
  5. DOKŁADNIE PRZEMYĆ OCZY LUB OBSZARY SKÓRY, KTÓRE MIAŁY KONTAKT Z WYCIEKAJĄCYM PŁYNEM ELEKTROLITOWYM AKUMULATORA, CZYSTĄ BIEŻĄCĄ WODĄ I ZASIĘGNĄĆ DODATKOWEJ POMOCY MEDYCZNEJ.
- W PRZYPADKU JAKICHKOLWIEK PROBLEMÓW Z BATERIĄ NALEŻY SKONTAKTOWAĆ SIĘ Z ZESPOŁEM OPIEKI JETSON.

POŁĄCZ SIĘ Z NAMI.

RIDEJETSON.COM/SUPPORT
RIDEJETSON.COM/CHAT

1-844-585-7462

Pamiętaj, aby śledzić @ridejetson w mediach społecznościowych, aby dowiedzieć się o fantastycznych ofertach, prezentach i wszystkich najnowszych wiadomościach Jetson.

UWIELBIASZ SWOJĄ JAZDĘ?

Zostaw recenzję na stronie ridejetson.com/reviews.
Nie możemy się doczekać, aż się odezwiesz!
#MakeMoves




JETSON

UN GUIDE POUR VOTRE VOYAGE.

IMPORTANT :
Lire attentivement et conserver pour référence future.

JETSON

ERIS PRO
Scooter électrique.

MODÈLE SKU(S) : JERSP-BLG

NOS DEUX PREMIERS RÈGLES DE CONDUITE :

SOYEZ PRUDENTS.
AMUSEZ-VOUS BIEN !

FABRIQUÉ À SHENZHEN, CHINE
IMPORTÉ PAR TRURIDE TECH LLC.
PO BOX 461, JERSEY CITY, NJ 07302-9998

CODE DATE : 06/2025
ÉDITION DU DOCUMENT : V3.0
FABRIQUÉ EN CHINE

2025, TRURIDE TECH. TOUS DROITS RÉSERVÉS. FABRIQUÉ POUR TRURIDE TECH LLC.
JETSON® EST UNE MARQUE DÉPOSÉE UTILISÉE SOUS LICENCE PAR JETSTREAM BRANDS LLC.
AUCUNE PARTIE DE CE DOCUMENT, Y COMPRIS LA FORME, LES GRAPHIQUES ET LA CONCEPTION, NE PEUT ÊTRE REPRODUITE OU TRANSMISE SOUS QUELQUE FORME OU PAR QUELQUE MOYEN QUE CE SOIT.

Contenu

Avertissements de sécurité 4

Couverture de la garantie et enregistrement du produit 7

1. A propos de votre produit

1.1 Présentation du produit 8

1.2 Spécifications du produit 10

1.3 Ressources en ligne 11

2. Instructions d'installation

2.1 Notes de départ 12

2.2 Sécurité des casques 12

2.3 Pliage et dépliage du scooter 13

2.4 Assemblage du guidon 17

2.5 Gonflage et pression des pneus 19

2.6 Chargement de la batterie 20

3. Caractéristiques et fonctions

3.1 Mise sous tension et hors tension 22

3.2 Comprendre l'écran LED 22

3.3 Changement d'unité de mesure 23

3.4 Utilisation du compteur kilométrique 23

3.5 Comprendre les alertes 23

3.6 Utilisation des modes de vitesse 24

3.7 Utilisation des lumières 24

3.8 Vérification du niveau de charge de la batterie . 24

3.9 Utilisation de la cloche 25

3.10 Utilisation de la béquille 25

4. Mode d'emploi

4.1 Contrôles de sécurité avant le départ 26

4.2 Utilisation du frein 27

4.3 Conduire le scooter 27

4.4 Utilisation du régulateur de vitesse 28

4.5 Maximiser la vitesse et le rayon d'action 29

Instructions de maintenance 30

Connectez-vous avec nous 32

AVERTISSEMENTS DE SÉCURITÉ.

CONSERVER CES INSTRUCTIONS.

INSTRUCTIONS RELATIVES AU RISQUE D'INCENDIE OU DE BLESSURE DES PERSONNES ET CONSIGNES DE SÉCURITÉ IMPORTANTES

- Avant d'utiliser l'appareil, veuillez lire attentivement le manuel d'utilisation et les avertissements de sécurité, et assurez-vous que vous comprenez et acceptez toutes les consignes de sécurité. L'utilisateur sera responsable de toute perte ou de tout dommage causé par une utilisation incorrecte.
- **Le fait de ne pas utiliser le chargeur approprié peut provoquer un incendie et une explosion, entraînant des dommages matériels, des blessures et la mort.**
- Avant chaque cycle de fonctionnement, l'opérateur doit effectuer les vérifications préalables spécifiées par le fabricant : Le système de freinage fonctionne correctement. Toutes les protections d'essieu, de chaîne ou autres couvertures ou protections fournies par le fabricant sont en place et en bon état.
- Les composants doivent être entretenus et réparés conformément aux spécifications du fabricant et en utilisant uniquement les pièces de rechange autorisées par le fabricant, l'installation étant effectuée par des revendeurs ou d'autres personnes qualifiées.
- Avertissement contre la recharge de piles non rechargeables.
- Ne laissez pas les mains, les pieds, les cheveux, les parties du corps, les vêtements ou autres articles similaires entrer en contact avec les pièces mobiles, les roues ou la chaîne cinématique lorsque le moteur est en marche.
- Ce produit ne doit pas être utilisé par des enfants ou des personnes dont les capacités physiques, sensorielles ou mentales sont réduites, ou qui manquent d'expérience et de connaissances, à moins qu'ils n'aient été supervisés ou instruits (IEC 60335-1/A2:2006).
- Les enfants non surveillés ne doivent pas jouer avec le produit (IEC 60335-1/A2:2006).
- La supervision d'un adulte est requise.
- Les unités ne doivent pas être utilisées pour effectuer des courses, des cascades ou d'autres manœuvres pouvant entraîner une perte de contrôle ou des actions ou réactions incontrôlées de la part de l'opérateur ou du passager.
- Ne jamais utiliser à proximité de véhicules à moteur.
- Évitez les bosses, les grilles de drainage et les changements brusques de surface. Le scooter peut s'arrêter soudainement.
- Évitez les rues et les surfaces recouvertes d'eau, de sable, de gravier, de saleté, de feuilles et d'autres débris. Le temps humide réduit la traction, le freinage et la visibilité.
- Évitez de rouler à proximité de gaz, de vapeur, de liquides ou de poussières inflammables qui pourraient provoquer un incendie.
- Les opérateurs doivent se conformer à toutes les recommandations et instructions du fabricant, ainsi qu'à toutes les lois et ordonnances : Les unités dépourvues de phares ne doivent être utilisées que dans des conditions de visibilité suffisantes à la lumière du jour, et les propriétaires sont encouragés à mettre en évidence (pour la conspicuité) en utilisant des éclairages, des réflecteurs et, pour les unités à faible portance, des drapeaux de signalisation sur des poteaux flexibles.
- Les personnes présentant les conditions suivantes doivent être mises en garde contre l'utilisation de l'appareil : Les personnes souffrant de troubles cardiaques, les femmes enceintes, les personnes souffrant d'affections de la tête, du dos ou du cou, ou ayant subi des opérations chirurgicales dans ces parties du corps, et les personnes souffrant de troubles mentaux ou physiques susceptibles de les rendre vulnérables aux blessures ou d'altérer leur dextérité physique ou leurs capacités mentales à reconnaître, comprendre et appliquer toutes les consignes de sécurité et à assumer les risques inhérents à l'utilisation de l'appareil.

- Ne pas rouler la nuit.
- Ne roulez pas après avoir bu ou pris des médicaments.
- Ne transportez pas d'objets lorsque vous roulez.
- Ne jamais utiliser le produit pieds nus.
- Portez toujours des chaussures et gardez les lacets attachés.
- Veillez à ce que vos pieds soient toujours bien placés sur le pont.
- Les opérateurs doivent toujours utiliser des vêtements de protection appropriés, y compris, mais sans s'y limiter, un casque, avec la certification appropriée, et tout autre équipement recommandé par le fabricant : Portez toujours un équipement de protection tel qu'un casque, des genouillères et des coudières.
- Il faut toujours céder la place aux piétons.
- Soyez attentif à ce qui se passe devant et loin de vous.
- Ne vous laissez pas distraire lorsque vous conduisez, par exemple en répondant au téléphone ou en vous livrant à d'autres activités.
- Le produit ne peut pas être monté par plus d'une personne.
- Lorsque vous utilisez le produit avec d'autres conducteurs, gardez toujours une distance de sécurité afin d'éviter toute collision.
- Lorsque vous tournez, veillez à garder l'équilibre.
- Rouler avec des freins mal réglés est dangereux et peut entraîner des blessures graves, voire mortelles.
- Le frein peut devenir chaud pendant son fonctionnement, ne le touchez pas avec votre peau nue.
- Une application trop forte ou trop soudaine des freins peut bloquer une roue, ce qui peut entraîner une perte de contrôle et une chute. Une application soudaine ou excessive du frein peut entraîner des blessures ou la mort.
- Si le frein se desserre, ajustez-le à l'aide d'une clé hexagonale, d'un tournevis ou d'un autre outil approprié, ou contactez l'équipe Jetson Care.
- Remplacer immédiatement les pièces usées ou cassées.
- Vérifiez que toutes les étiquettes de sécurité sont en place et comprises avant de prendre la route.
- Le propriétaire autorise l'utilisation et le fonctionnement de l'unité après avoir démontré que les opérateurs peuvent comprendre et faire fonctionner tous les composants de l'unité avant de l'utiliser.
- Ne pas rouler sans avoir reçu une formation adéquate. Ne pas rouler à grande vitesse, sur des terrains accidentés ou sur des pentes. Ne pas faire de cascades ou tourner brusquement.
- Recommandé pour une utilisation à l'intérieur.
- Une exposition prolongée aux rayons UV, à la pluie et aux intempéries peut endommager les matériaux de l'enceinte ; rangez-la à l'intérieur lorsqu'elle n'est pas utilisée.
- Les dispositifs personnels d'e-mobilité ne sont pas destinés à être utilisés dans des lieux de haute altitude nécessitant un espace plus important entre les fils électriques dans les circuits électriques, ce qui indique qu'ils ne sont pas destinés à être utilisés à des altitudes supérieures à 2 000 mètres au-dessus du niveau de la mer.
- N'utilisez que la (les) batterie(s) spécifiée(s) par le fabricant
- STOCKER À L'INTÉRIEUR LORSQU'IL N'EST PAS UTILISÉ. LAISSER À L'INTÉRIEUR PENDANT LE CHARGEMENT OU LORSQU'IL N'EST PAS UTILISÉ POUR LA CONDUITE.
- **AVERTISSEMENT** - Risque d'incendie - Aucune des pièces ne peut être réparée par l'utilisateur.
- **AVERTISSEMENT** - Risque d'incendie et de choc électrique - Aucune pièce réparable par l'utilisateur.
- Attention : Risque d'incendie
- Le pilote ne doit pas dépasser 120,2 kg.

MODIFICATIONS

N'essayez pas de démonter, de modifier, de réparer ou de remplacer l'appareil ou l'un de ses composants sans les instructions de l'équipe Jetson Care. Cela annulerait toute garantie et pourrait entraîner des dysfonctionnements susceptibles de provoquer des blessures.

PRÉCAUTIONS D'UTILISATION SUPPLÉMENTAIRES

Ne soulevez pas le produit du sol lorsqu'il est en marche et que les roues sont en mouvement. Les roues pourraient tourner librement et vous blesser ou blesser d'autres personnes se trouvant à proximité. Ne sautez pas sur l'appareil, ne descendez pas de l'appareil et ne sautez pas lorsque vous l'utilisez. Gardez toujours les pieds fermement posés sur le repose-pieds pendant l'utilisation. Vérifiez toujours la charge de la batterie avant de l'utiliser.

ÉLIMINATION DE LA BATTERIE USAGÉE



La batterie peut contenir des substances dangereuses susceptibles de mettre en danger l'environnement et la santé humaine. Ce symbole apposé sur la pile et/ou l'emballage indique que la pile usagée ne doit pas être traitée comme un déchet municipal. Les piles doivent être déposées dans un point de collecte approprié en vue de leur recyclage. En veillant à ce que les piles usagées soient éliminées correctement, vous contribuerez à prévenir les conséquences négatives potentielles pour l'environnement et la santé humaine. Le recyclage des matériaux contribue à la préservation des ressources naturelles. Pour plus d'informations sur le recyclage des piles usagées, veuillez contacter le service d'élimination des déchets de votre municipalité.

AVIS DE CONFORMITÉ

Cet appareil est conforme à la partie 15 des règles de la FCC. Son fonctionnement est soumis aux deux conditions suivantes : (1) cet appareil ne doit pas causer d'interférences nuisibles, et (2) cet appareil doit accepter toute interférence reçue, y compris les interférences susceptibles de provoquer un fonctionnement indésirable. Avertissement : Les changements ou modifications apportés à cet appareil qui ne sont pas expressément approuvés par la partie responsable de la conformité peuvent annuler le droit de l'utilisateur à faire fonctionner l'équipement.

REMARQUE : Cet équipement a été testé et déclaré conforme aux limites imposées aux appareils numériques de classe B, conformément à la partie 15 des règles de la FCC. Ces limites sont conçues pour fournir une protection raisonnable contre les interférences nuisibles dans une installation résidentielle. Cet équipement génère, utilise et peut émettre des fréquences radio et, s'il n'est pas installé et utilisé conformément aux instructions, peut causer des interférences nuisibles aux communications radio. Cependant, il n'y a aucune garantie que des interférences ne se produiront pas dans une installation particulière. Si cet équipement provoque des interférences nuisibles à la réception de la radio ou de la télévision, ce qui peut être déterminé en éteignant et en allumant l'équipement, l'utilisateur est encouragé à essayer de corriger les interférences en prenant une ou plusieurs des mesures suivantes :

- Réorienter ou déplacer l'antenne de réception.
- Augmenter la distance entre l'équipement et le récepteur.
- Branchez l'appareil sur une prise de courant située sur un circuit différent de celui sur lequel le récepteur est branché.
- Consultez le revendeur ou un technicien radio/TV expérimenté pour obtenir de l'aide.
- Des câbles blindés doivent être utilisés avec cet appareil pour garantir la conformité aux limites de la classe B de la FCC.

⚠ AVERTISSEMENT :

Le non-respect des instructions suivantes peut entraîner des blessures pour l'enfant ou d'autres personnes.

- Tenir les petites pièces hors de portée des enfants pendant l'assemblage.
- L'accessoire doit être monté et démonté par un adulte.
- Inspecter fréquemment le produit pour vérifier qu'il n'est pas endommagé.

*** UN ASSEMBLAGE PAR UN ADULTE EST NÉCESSAIRE.**

⚠ AVERTISSEMENT :

Pour réduire le risque de blessure, la surveillance d'un adulte est nécessaire. Ne jamais utiliser sur les routes, à proximité de véhicules à moteur, sur ou à proximité de pentes ou de marches abruptes, de piscines ou d'autres étendues d'eau ; toujours porter des chaussures, et ne jamais autoriser plus d'un passager.

⚠ AVERTISSEMENT :

Respectez toujours les précautions de base lors de l'utilisation de ce produit, notamment les suivantes :

(A) Lisez toutes les instructions avant d'utiliser le produit.

(B) Pour réduire les risques de blessures, une surveillance stricte est indispensable lorsque le produit est utilisé à proximité d'enfants.

(C) Ne pas introduire les doigts ou les mains dans le produit.

(D) N'utilisez pas ce produit si le câble d'alimentation élastique ou le câble de sortie est écrasé, si son isolation est rompue ou s'il présente d'autres signes d'endommagement.

(E) Pour tous les équipements. Les instructions doivent indiquer : Cet appareil n'est pas destiné à être utilisé à des températures ambiantes inférieures à 14°F (-10°C) ou supérieures à 104°F (40°C).

(F) Pour tous les appareils, les instructions doivent inclure les informations suivantes :
La batterie est conçue pour être chargée lorsque la température ambiante est comprise entre 0°C (32°F) et 40°C (104°F). Ne chargez jamais la batterie lorsque la température ambiante se situe en dehors de cette plage.

PROPOSITION 65 DE LA CALIFORNIE

⚠ AVERTISSEMENT :

CE PRODUIT PEUT VOUS EXPOSER À DES PRODUITS CHIMIQUES, Y COMPRIS LE CADMIUM, QUI EST RECONNU PAR L'ÉTAT DE CALIFORNIE COMME UNE CAUSE DE CANCER ET D'ANOMALIES CONGÉNITALES OU D'AUTRES TROUBLES DE LA REPRODUCTION.
POUR PLUS D'INFORMATIONS, CONSULTEZ LE SITE :
WWW.P65WARNINGS.CA.GOV.

GARANTIE LIMITÉE GÉNÉRALE

VOTRE NOUVEAU PRODUIT JETSON EST GARANTI CONTRE LES DÉFAUTS DE MATÉRIAUX ET DE FABRICATION COMME INDIQUÉ SUR RIDEJETSON.COM/WARRANTY POUR UNE PÉRIODE DE TEMPS À PARTIR DE LA DATE D'ACHAT AU DÉTAIL D'ORIGINE LORSQU'IL EST UTILISÉ CONFORMÉMENT AUX MANUELS D'UTILISATION DE JETSON (SE RÉFÉRER À RIDEJETSON.COM/SUPPORT). **DANS LE CADRE DE CETTE GARANTIE, VOUS POURREZ ADRESSER VOS RÉCLAMATIONS À JETSON MÊME SI VOUS AVEZ ACHETÉ LE PRODUIT JETSON CHEZ L'UN DE NOS DÉTAILLANTS AGRÉÉS.** POUR LIRE LES CONDITIONS COMPLÈTES DE NOTRE GARANTIE, VISITEZ LE SITE RIDEJETSON.COM/WARRANTY.

ENREGISTREMENT DES PRODUITS

ENREGISTREZ VOTRE NOUVEAU JETSON POUR BÉNÉFICIER RAPIDEMENT D'UNE ASSISTANCE PERSONNALISÉE EN MATIÈRE DE PRODUITS ET DE GARANTIE. RENDEZ-VOUS SUR RIDEJETSON.COM/PAGES/REGISTRATION.

COUVERTURE DE LA GARANTIE ET ENREGISTREMENT DU PRODUIT.

Pour exercer les droits de votre produit ou se renseigner sur la garantie la couverture de la garantie, nous contacter directement.

www.ridejetson.com

1. A PROPOS DE VOTRE PRODUIT.

1.1 Présentation du produit

1. GUIDON*
   A. FREIN À MAIN
   B. CLOCHE
   C. ÉCRAN LED
   D. ACCÉLÉRATEUR
   E. BOUTON D'ÉCLAIRAGE
   F. BOUTON D'ALIMENTATION/MODE
   G. PHARE
2. CROCHET PLIANT*
3. TIGE
4. LOQUET PLIANT
5. AVANT FOURCHE
6. ROUE AVANT (ROUE MOTRICE)
7. BÉQUILLE
8. PONT
9. AILE ARRIÈRE
10. CROCHET PLIANT
11. PORT DE CHARGEMENT DE LA BATTERIE AVEC COUVERCLE
12. FEU ARRIÈRE/FREIN
13. ROUE ARRIÈRE
14. FREIN À DISQUE ARRIÈRE
15. VALVE DE PNEU AVEC CAPUCHON ANTI-POUSSIÈRE
16. CHARGEUR
17. CÂBLE DE CHARGEMENT

Outils, quincaillerie et pièces inclus pour l'assemblage, le réglage et l'entretien :



CLÉ ALLEN DE 4 MM



CROCHET PLIANT



TIGE DE VALVE DE PNEU
TUYAU D'EXTENSION



VIS HEXAGONALES
(×5, DONT 1 DE RECHANGE)

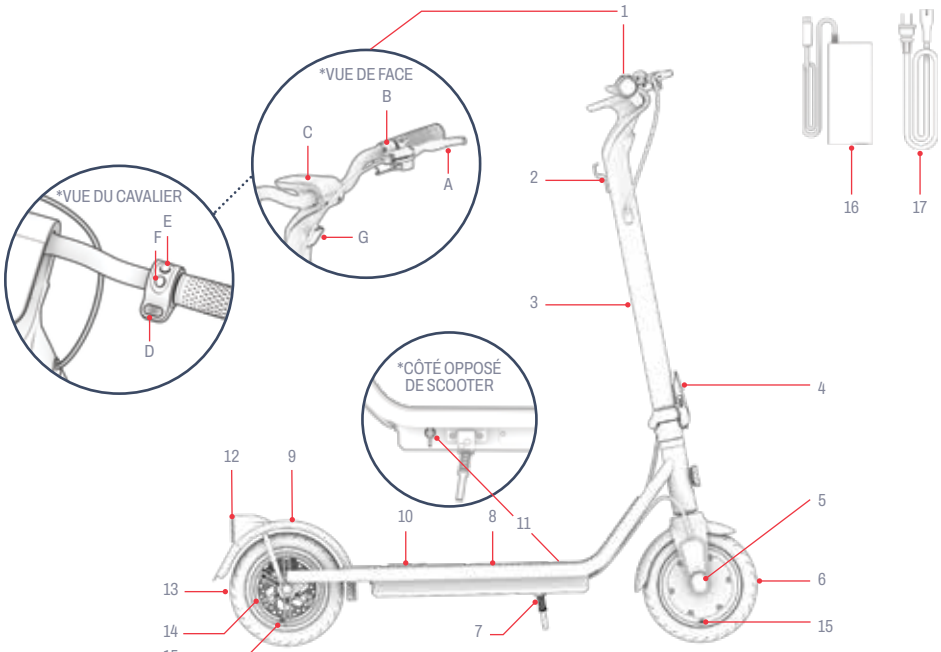

**NÉCESSITE UN ASSEMBLAGE*

NOTE : LES IMAGES PEUVENT NE PAS REFLÉTER L'ASPECT EXACT DU PRODUIT RÉEL.

1.2 Spécifications du produit

- LIMITE DE POIDS : 265 LB | 120,2 KG
- POIDS MINIMUM DU CAVALIER : 100 LB | 45,4 KG
- POIDS DU PRODUIT : 35 LB | 15,9 KG
- ÂGE RECOMMANDÉ : 12+
- DIMENSIONS DU PRODUIT, DÉPLIÉ :
  42.1 IN (L) × 23.4 IN (L) × 45.7 IN (H) | 106.9 CM (L) × 59.4 CM (L) × 116.1 CM (H)
- DIMENSIONS DU PRODUIT, PLIÉ :
  42.1 IN (L) × 23.4 IN (L) × 20.0 IN (H) | 106.9 CM (L) × 59.4 CM (L) × 50.8 CM (H)
- TAILLE DU PLATEAU : 19,0 IN (L) × 6,7 IN (L) | 48,3 CM(L) × 17,0 CM (L)
- TAILLE DE LA ROUE : 8.5 IN | 21.6 CM
- VITESSE MAXIMALE : 16 MPH* | 25.7 KM/H*
- PORTÉE MAXIMALE : 12 MILES | 19.3 KM *, **
- BATTERIE : 36 V, 7,5 AH
- TYPE DE BATTERIE : LITHIUM-ION
- MOTEUR : 350W***
- SORTIE DU CHARGEUR : 42V 1.5A
- CERTIFICATION UL : UL 2272
- TEMPS DE CHARGE : ENVIRON 6 HEURES
- ANGLE DE MONTÉE MAXIMAL : 10°.
- PRESSION DE GONFLAGE RECOMMANDÉE : 50 PSI

**LA PORTÉE DU PRODUIT, LA VITESSE, L'AUTONOMIE DE LA BATTERIE ET D'AUTRES CARACTÉRISTIQUES PEUVENT VARIER EN FONCTION DES CONDITIONS DE CONDUITE DU PILOTE ET DU SITE .*

***TESTÉ AVEC UN POIDS DE 77,1 KG, À UNE TEMPÉRATURE DE 25°C ET À UNE VITESSE DE 25,7 KM/H. VOIR LA SECTION 4.5 POUR PLUS DE DÉTAILS SUR LES CONDITIONS SUSCEPTIBLES D'AFFECTER LA PORTÉE.*

****PUISSANCE DE POINTE*

1.3 Ressources en ligne

Recherchez nos produits les plus
produit mis à jour
des documents d'accueil
et des ressources
d'assistance.

Ce manuel d'utilisation est disponible en ligne à l'adresse suivante : https://cdn.shopify.com/s/files/1/2530/6734/files/ERIS-PRO_MANUAL-web_1_-1702935627292.pdf

Retrouvez notre collection de manuels d'utilisation sur https://ridejetson.com/pages/product-manuals

2.
LES INSTRUCTIONS D'INSTALLATION.

2.1 Notes de départ

- COMMENCEZ VOTRE AVENTURE DU BON PIED. AVANT D'UTILISER CE PRODUIT, LISEZ ATTENTIVEMENT L'ENSEMBLE DU MANUEL D'UTILISATION, Y COMPRIS LES AVERTISSEMENTS DE SÉCURITÉ. ASSUREZ-VOUS DE COMPRENDRE, D'ACCEPTER ET DE RESPECTER TOUTES LES CONSIGNES :
  - RECOMMANDATIONS DU FABRICANT.
  - CONSIGNES DE SÉCURITÉ ET AVERTISSEMENTS.
  - LOIS ET ORDONNANCES LOCALES RELATIVES À LA CONDUITE ET À L'EXPLOITATION.
- FAITES ATTENTION LORS DU DÉBALLAGE, DE L'ENLÈVEMENT DE TOUS LES MATÉRIAUX D'EMBALLAGE ET DU POSITIONNEMENT DU SCOOTER POUR L'ASSEMBLAGE, CAR LE GUIDON NE SERA QU'À MOITIÉ FIXÉ.
- LES DIRECTIONS DONNÉES DANS CE MANUEL - DROITE, GAUCHE, AVANT/AVANT ET ARRIÈRE/ARRIÈRE - SONT ORIENTÉES COMME LE CONDUCTEUR LES VERRAIT LORSQU'IL SE TIENDRAIT DEBOUT SUR LE SCOOTER. LE " CÔTÉ DROIT " DU SCOOTER, PAR EXEMPLE, EST LE CÔTÉ OÙ SE TROUVE LA MAIN DROITE DU CONDUCTEUR.

2.2 Sécurité des casques

LE COUREUR DOIT PORTER UN CASQUE EN PERMANENCE.



MAUVAIS POSITIONNEMENT :
LE FRONT EST EXPOSÉ. UNE CHUTE PEUT ENTRAÎNER DES BLESSURES GRAVES.



POSITIONNEMENT CORRECT :
LE FRONT EST COUVERT PAR LE CASQUE.

**PORTEZ UN CASQUE, DES VÊTEMENTS, DES CHAUSSURES ET DES ÉQUIPEMENTS DE SÉCURITÉ APPROPRIÉS. ÉVITEZ LES VÊTEMENTS QUI PEUVENT SE COINCER DANS OU SOUS LES ROUES. IL EST RECOMMANDÉ DE PORTER DES CHAUSSURES PLATES ET FERMÉES. PORTEZ UN CASQUE ET UN ÉQUIPEMENT DE PROTECTION HOMOLOGUÉS ASTM F1492 POUR ÉVITER LES BLESSURES EN CAS D'ACCIDENT.*

2.3 Pliage et dépliage du scooter

QUAND DÉPLIER : POUR LA CONDUITE ET L'ASSEMBLAGE
QUAND PLIER : POUR LE STOCKAGE ET LE TRANSPORT

IMPORTANT : NE SOULEVEZ PAS LE SCOOTER PAR LE GUIDON. POUR LE TRANSPORTER, FIXEZ-LE EN POSITION PLIÉE ET PORTEZ-LE PAR LA POTENCE.

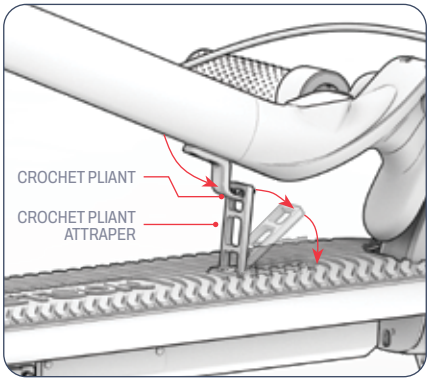

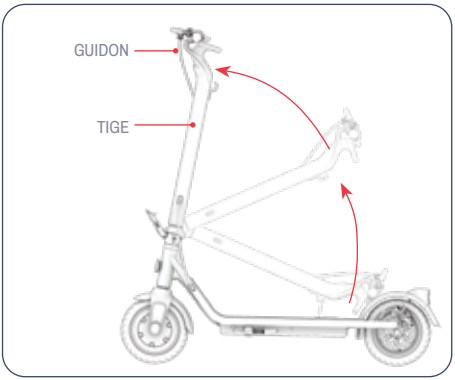

Déploiement

1. POUSSEZ LE LOQUET DU CROCHET DE PLIAGE VERS L'ARRIÈRE DU SCOOTER POUR LIBÉRER LE CROCHET DE PLIAGE.

NOTE : L' ÉTAPE 1 N'EST PAS NÉCESSAIRE SI LE CROCHET DE PLIAGE N'EST PAS ENCORE FIXÉ.

2. LEVEZ LE GUIDON VERS L'AVANT DU SCOOTER JUSQU'À CE QUE LA POTENCE SOIT COMPLÈTEMENT À LA VERTICALE.

IMPORTANT : LORS DU PREMIER DÉPLIAGE, GUIDEZ AVEC PRÉCAUTION LE GUIDON SEMI-ATTACHÉ VERS LE HAUT AVEC LA POTENCE.

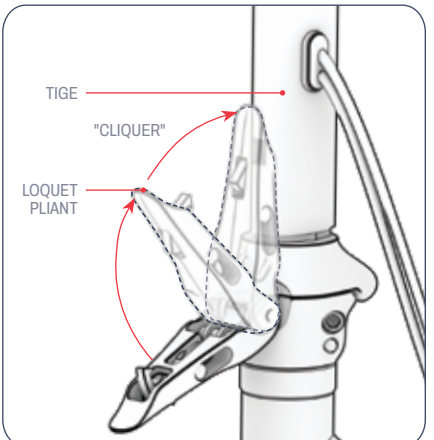

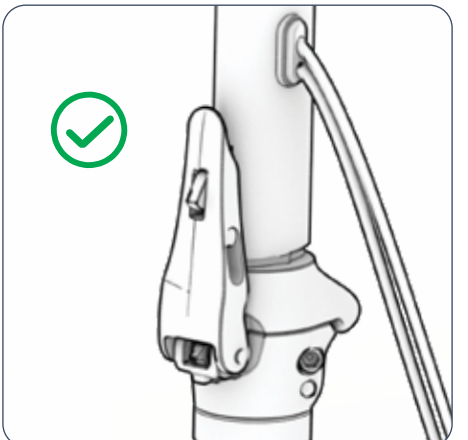

3. POUSSER VIGOUREUSEMENT LE LOQUET PLIANT CONTRE LA TIGE JUSQU'À CE QU'IL S'ENCLENCHE EN POSITION FERMÉE.

4. VÉRIFIER QUE LE VERROU DE PLIAGE EST BIEN FERMÉ ET QUE LA POTENCE EST BIEN FIXÉE EN POSITION VERTICALE.

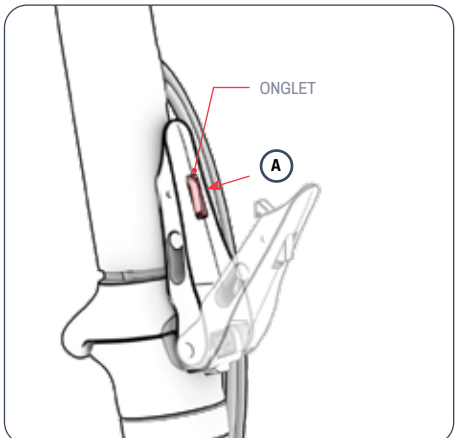

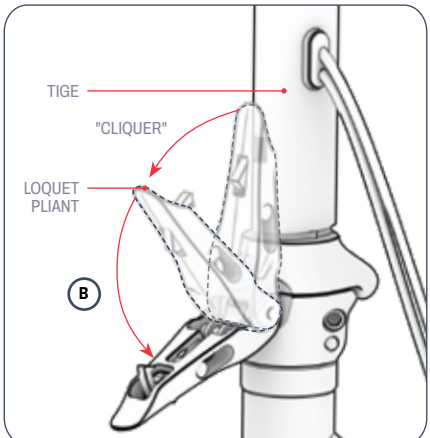

Pliage

1. POUSSER LA LANGUETTE DU LOQUET DE PLIAGE VERS L'INTÉRIEUR (A), PUIS TIRER SUR LE LOQUET POUR L'OUVRIR ET L'ÉLOIGNER DE LA TIGE (B).

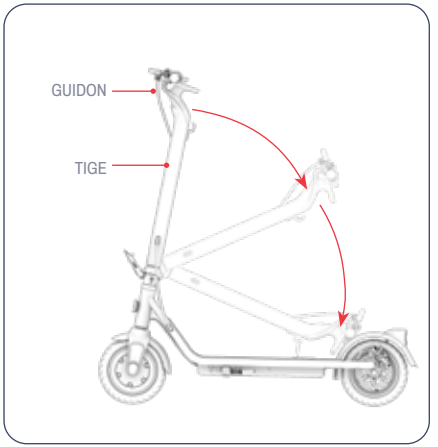

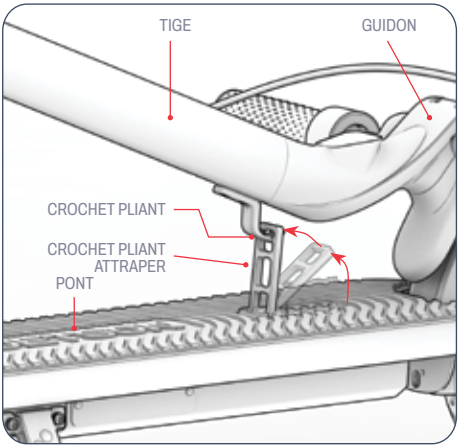

2. ABAISSER LA POTENCE SUR LE PONT.

3. POSITIONNEZ LA POTENCE SUR LE PONT DE MANIÈRE À CE QUE LE CROCHET DE PLIAGE SOIT AU-DESSUS DU LOQUET DU CROCHET DE PLIAGE.
4. SOULEVEZ LE LOQUET DE PLIAGE HORS DU PLATEAU ET MAINTENEZ-LE À LA VERTICALE. FAITES GLISSER LE TROU SUPÉRIEUR DU VERROU DE PLIAGE AUTOUR DU CROCHET DE PLIAGE.
5. VÉRIFIEZ QUE LE SCOOTER EST BIEN FIXÉ EN POSITION PLIÉE.

2.4 Assemblage du guidon

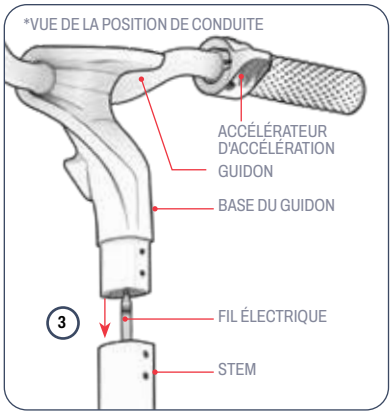

1. PLACEZ LE SCOOTER DÉPLIÉ SUR SA BÉQUILLE. (VOIR SECTION 3.10)
2. TENEZ LE GUIDON SEMI-ATTACHÉ AU-DESSUS DE LA POTENCE DE MANIÈRE À CE QUE LE FREIN À MAIN SE TROUVE SUR LE CÔTÉ GAUCHE DU SCOOTER ET QUE L'ACCÉLÉRATEUR SE TROUVE SUR LA DROITE, VU DE LA POSITION DE CONDUITE.
3. INSÉREZ AVEC PRÉCAUTION LE FIL SORTANT DU BAS DU GUIDON DANS LE HAUT DE LA POTENCE TOUT EN ABAISSANT LA BASE DU GUIDON DANS LA POTENCE.

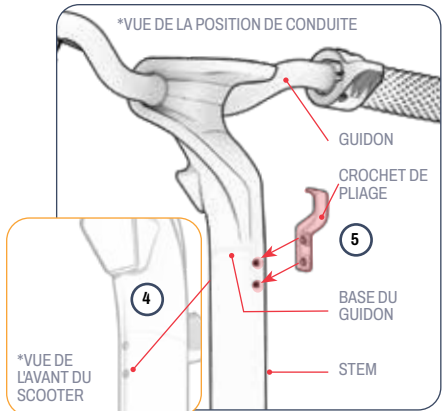

4. SI NÉCESSAIRE, TOURNEZ ET AJUSTEZ LÉGÈREMENT LE GUIDON JUSQU'À CE QUE LES 4 TROUS DE LA BASE DU GUIDON SOIENT ALIGNÉS AVEC LES 4 TROUS DE LA POTENCE - 2 SUR LE CÔTÉ AVANT DU SCOOTER ET 2 FACE AU CONDUCTEUR.
5. SUR LE CÔTÉ DE LA POTENCE FAISANT FACE AU CYCLISTE, POSITIONNER LE CROCHET PLIANT CONTRE LA POTENCE DE MANIÈRE À CE QUE LES CONDITIONS SUIVANTES SOIENT REMPLIES :
   - LES 2 TROUS DU CROCHET SONT ALIGNÉS AVEC LES TROUS DE LA POTENCE DU SCOOTER.
   - LE CROCHET PLIANT SE RECOURBE VERS L'EXTÉRIEUR ET VERS LE HAUT À PARTIR DE LA TIGE.

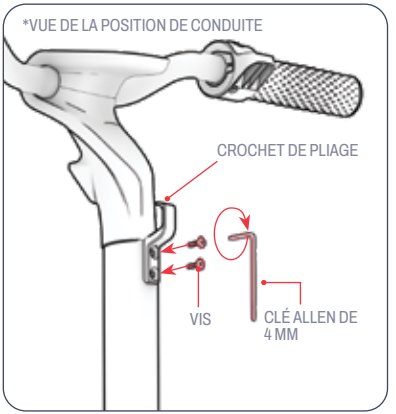

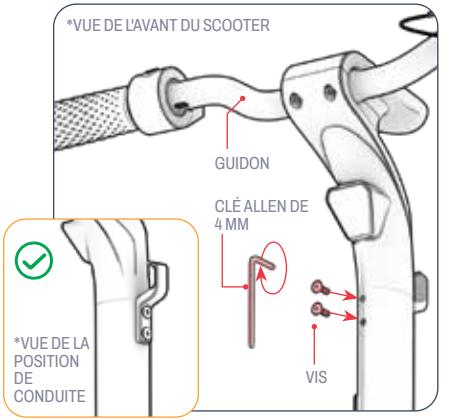

6. INSÉREZ UNE VIS DANS CHAQUE SÉRIE DE TROUS ALIGNÉS EN LA TOURNANT DANS LE SENS DES AIGUILLES D'UNE MONTRE DANS LE TROU. (2 AU TOTAL)
7. SERREZ LES DEUX VIS EN LES TOURNANT DANS LE SENS DES AIGUILLES D'UNE MONTRE À L'AIDE DE LA CLÉ ALLEN.
8. SUR LA FACE AVANT DE LA TIGE, INSÉREZ UNE VIS DANS CHAQUE SÉRIE DE TROUS ALIGNÉS EN LA TOURNANT DANS LE SENS DES AIGUILLES D'UNE MONTRE DANS LE TROU. (2 AU TOTAL)
9. SERRER LES DEUX VIS EN LES TOURNANT DANS LE SENS DES AIGUILLES D'UNE MONTRE À L'AIDE DE LA CLÉ ALLEN.
10. VÉRIFIEZ QUE LE GUIDON ET LE CROCHET SONT BIEN FIXÉS SUR LA POTENCE.

2.5 Gonflage et pression des pneus

AVANT VOTRE PREMIÈRE SORTIE, VOUS DEVREZ AJOUTER DE L'AIR AUX PNEUS POUR LES AMENER À LA PRESSION RECOMMANDÉE DE **50 PSI** (LIVRES PAR POUCE CARRÉ). AVANT CHAQUE SORTIE, VÉRIFIEZ À L'AIDE D'UN MANOMÈTRE QUE LA PRESSION DES PNEUS SE SITUE DANS CETTE FOURCHETTE.

POUR AJOUTER DE L'AIR :

1. RETIREZ LE CACHE-POUSSIÈRE DE LA VALVE DU PNEU D'UNE ROUE EN LE TOURNANT DANS LE SENS INVERSE DES AIGUILLES D'UNE MONTRE. METTEZ LE BOUCHON DE CÔTÉ.
2. TOURNEZ L'EXTRÉMITÉ LARGE DU TUYAU D'EXTENSION DE LA TIGE DE LA VALVE DU PNEU DANS LE SENS DES AIGUILLES D'UNE MONTRE SUR LA VALVE DU PNEU.
3. SUIVEZ LES INSTRUCTIONS DU FABRICANT DE VOTRE POMPE À AIR POUR ATTACHER LA POMPE À L'EXTRÉMITÉ LIBRE DU TUYAU DE RALLONGE ET INSÉREZ DE L'AIR DANS LE PNEU. VÉRIFIEZ PÉRIODIQUEMENT À L'AIDE D'UN MANOMÈTRE ET CONTINUEZ À AJOUTER DE L'AIR JUSQU'À CE QUE LA PRESSION DU PNEU ATTEIGNE **50 PSI**.
4. RETIREZ LA POMPE À AIR DU TUYAU, PUIS RETIREZ LE TUYAU DE LA VALVE DU PNEU EN LE TOURNANT DANS LE SENS INVERSE DES AIGUILLES D'UNE MONTRE.
5. REMETTEZ LE CAPUCHON ANTI-POUSSIÈRE EN PLACE EN LE TOURNANT DANS LE SENS DES AIGUILLES D'UNE MONTRE SUR LA VALVE.
6. RÉPÉTER L'OPÉRATION AVEC L'AUTRE PNEU.

⚠ **IMPORTANT :** Utilisez uniquement une pompe à air manuelle pour gonfler les pneus de votre vélo électrique. N'utilisez jamais de compresseur d'air, car cela pourrait faire éclater les chambres à air.

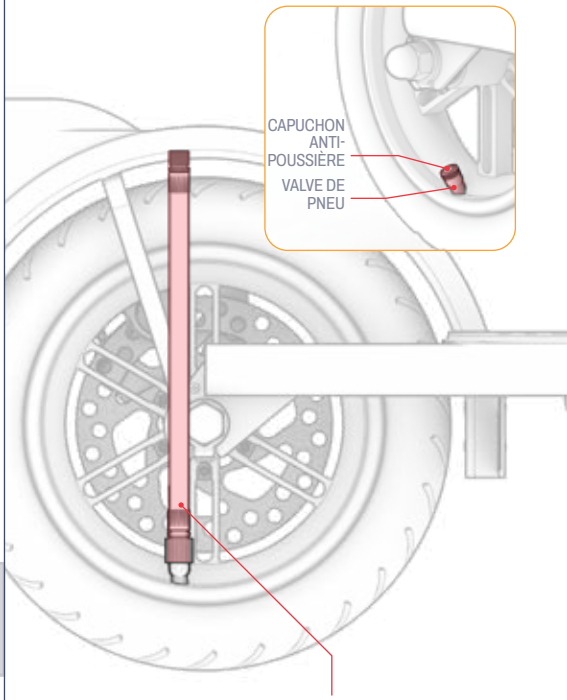

2.6 Chargement de la batterie

1. CONNECTEZ LE CÂBLE DE CHARGEMENT AU CHARGEUR
2. OUVREZ LE COUVERCLE DU PORT DE CHARGE DE VOTRE SCOOTER
3. BRANCHEZ LE CÂBLE DE CHARGEMENT AU MUR, PUIS BRANCHEZ LE CORDON DE CHARGEMENT DANS LE PORT DE CHARGEMENT DE VOTRE PRODUIT
4. LORSQUE LE TÉMOIN LUMINEUX DU CHARGEUR PASSE DU ROUGE AU VERT, LA BATTERIE EST COMPLÈTEMENT CHARGÉE. RETIREZ LE CORDON DU CHARGEUR DU PORT DE CHARGE ET DÉBRANCHEZ LE CÂBLE DE LA PRISE MURALE.
5. FERMEZ LE COUVERCLE DU PORT DE CHARGE.

REMARQUE : il faut environ 6 heures pour que la batterie soit complètement chargée. Chargez complètement la batterie avant la première utilisation.

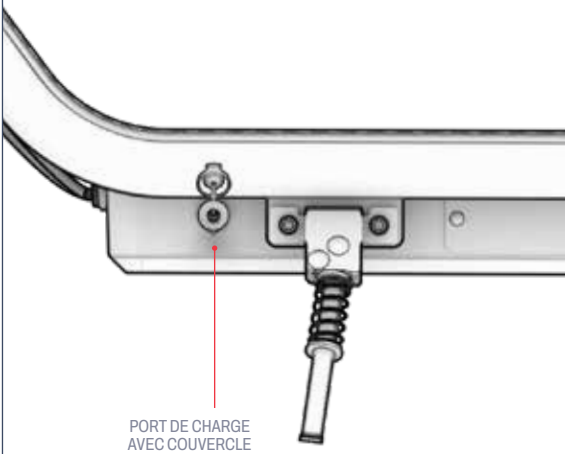

INDICATEUR DE CHARGE VOYANT DU CHARGEUR :	ROUGE ÉCLAIRAGE CHARGEMENT	ÉCLAIRAGE VERT CHARGEMENT TERMINÉ



Remarques importantes concernant la charge

- GARDEZ TOUJOURS LE PORT DE CHARGE FERMÉ LORSQUE VOUS NE CHARGEZ PAS ACTIVEMENT LA BATTERIE.
- N'ALLUMEZ JAMAIS LE PRODUIT LORSQU'IL EST EN COURS DE CHARGEMENT.
- NE PAS UTILISER DE PRISES DE COURANT DÉPLAÇABLES.
- POUR UNE MEILLEURE SANTÉ DE LA BATTERIE, CHARGEZ-LA COMPLÈTEMENT LORS DE CHAQUE SESSION DE CHARGE (ENVIRON 6 HEURES).
- NE LAISSEZ JAMAIS VOTRE PRODUIT EN CHARGE PENDANT LA NUIT OU PENDANT DES PÉRIODES PROLONGÉES.
- N'ESSAYEZ PAS DE RETIRER OU DE DÉMONTER LA BATTERIE.
- PLAGE DE TEMPÉRATURES AMBIANTES DE CHARGE : 32°F (0°C) - 104°F (40°C)
- PLAGE DE TEMPÉRATURE AMBIANTE DE FONCTIONNEMENT : 14°F(-10°C)-104°F(40°C)
- GARDEZ TOUJOURS LE COUVERCLE DU PORT DE CHARGE FERMÉ LORSQUE VOUS NE CHARGEZ PAS ACTIVEMENT LE PRODUIT.
- N'UTILISEZ PAS CE PRODUIT SI LE CORDEAU D'ALIMENTATION FLEXIBLE OU LE CÂBLE DE SORTIE EST FRAYÉ, A UNE ISOLATION BRISÉE, OU S'IL Y A D'AUTRES SIGNES D'ENDOMMAGEMENT.
- VÉRIFIEZ QUE LE NUMÉRO DE MODÈLE DU CHARGEUR FIGURANT SUR L'ÉTIQUETTE DU CHARGEUR CORRESPOND AU NUMÉRO DE MODÈLE DU CHARGEUR INDIQUÉ CI-DESSUS.
- VÉRIFIEZ QUE L'ÉTIQUETTE DU CHARGEUR INDIQUE QU'IL EST COMPATIBLE AVEC VOTRE MODÈLE JETSON. VOUS TROUVEREZ LE NOM ET L'UGS DE VOTRE MODÈLE JETSON SUR UNE ÉTIQUETTE COLLÉE SUR LE DESSUS, LE CÔTÉ OU LE DESSOUS DU CADRE OU DE LA PLATE-FORME DU PRODUIT.

IMPORTANT :

UTILISEZ UNIQUEMENT LE CHARGEUR FOURNI OU UN CHARGEUR OBTENU DIRECTEMENT AUPRÈS DE JETSON ET PORTANT LA MENTION JY-420150 MADE BY GUANGZHOU JI YIN POWER ELECTRONICS CO. LTD (JETSON MODEL NO. PJERSP-CH).

⚠ L'UTILISATION D'UN CHARGEUR INADAPTÉ PEUT ENTRAÎNER DES RISQUES D'INCENDIE ET D'EXPLOSION.



VOICI UN EXEMPLE DE MARQUAGE VOTRE CHARGEUR.

3. CARACTÉRISTIQUES ET FONCTIONS.

3.1 Mise sous tension et hors tension

POUR METTRE L'APPAREIL SOUS TENSION :
APPUYEZ SUR LA TOUCHE MARCHE/ARRÊT/MODE ET MAINTENEZ-LA ENFONCÉE PENDANT 1 SECONDE.
POUR ÉTEINDRE L'APPAREIL :
PRESSER ET MAINTENIR LE BOUTON POWER/MODE PENDANT 3 SECONDES.

- POUR PRÉSERVER LA PUISSANCE DE LA BATTERIE, VOTRE SCOOTER EST DOTÉ D'UNE FONCTION D'ARRÊT AUTOMATIQUE ET S'ÉTEINDRA AUTOMATIQUEMENT APRÈS 10 MINUTES D'INUTILISATION.
- N'OUBLIEZ JAMAIS D'ÉTEINDRE VOTRE SCOOTER LORSQUE VOUS VOUS ARRÊTEZ OU QUE VOUS LE RANGEZ POUR LA NUIT.

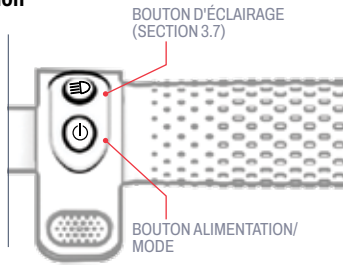

3.2 Comprendre l'écran LED

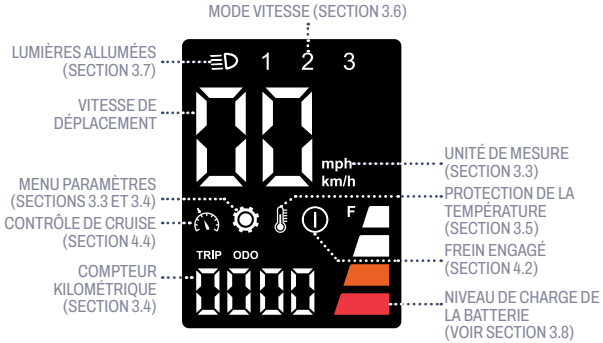

3.3 Changement d'unité de mesure

POUR CHANGER L'UNITÉ DE MESURE DE MILES EN KILOMÈTRES :

1. APPUYEZ SUR LE BOUTON D'ÉCLAIRAGE ET MAINTENEZ-LE ENFONCÉ PENDANT 3 SECONDES POUR ACCÉDER À LA SECTION DES RÉGLAGES DE L'ÉCRAN LED.
2. APPUYEZ RAPIDEMENT SUR LA TOUCHE MARCHE/MODE JUSQU'À CE QUE "P0" S'AFFICHE À L'ÉCRAN.
3. APPUYEZ RAPIDEMENT SUR LE BOUTON D'ÉCLAIRAGE POUR ALTERNER ENTRE "KM/H" (POUR LES KILOMÈTRES) ET "MPH" (POUR LES MILES) JUSQU'À CE QUE VOUS CHOISISSIEZ L'UNITÉ DE MESURE QUE VOUS PRÉFÉREZ.
4. APPUYEZ RAPIDEMENT SUR LA TOUCHE MARCHE/MODE POUR ENREGISTRER VOTRE SÉLECTION ET QUITTER LE MENU DES RÉGLAGES. APRÈS QUELQUES SECONDES, L'ÉCRAN QUITTE AUTOMATIQUEMENT LA SECTION DES RÉGLAGES ET REVIENT À L'AFFICHAGE PRINCIPAL.

3.4 Utilisation du compteur kilométrique

POUR CHANGER L'AFFICHAGE DE L'ODOMÈTRE ("ODO" ; DISTANCE TOTALE PARCOURUE SUR CE SCOOTER) ET DE L'ODOMÈTRE DE VOYAGE ("TRIP" ; DISTANCE PARCOURUE DEPUIS LA MISE EN MARCHE) :

1. APPUYEZ SUR LE BOUTON D'ÉCLAIRAGE ET MAINTENEZ-LE ENFONCÉ PENDANT 3 SECONDES POUR ACCÉDER À LA SECTION DES RÉGLAGES DE L'ÉCRAN LED.
2. APPUYEZ RAPIDEMENT SUR LA TOUCHE MARCHE/MODE JUSQU'À CE QUE "P1" S'AFFICHE À L'ÉCRAN.
3. APPUYEZ RAPIDEMENT SUR LE BOUTON D'ÉCLAIRAGE POUR BASCULER ENTRE "TRIP" ET "ODO" JUSQU'À CE QUE VOUS CHOISISSIEZ L'AFFICHAGE DU COMPTEUR KILOMÉTRIQUE QUE VOUS PRÉFÉREZ.
4. APPUYEZ RAPIDEMENT SUR LA TOUCHE MARCHE/MODE POUR ENREGISTRER VOTRE SÉLECTION ET QUITTER LE MENU DES RÉGLAGES. APRÈS QUELQUES SECONDES, L'ÉCRAN QUITTE AUTOMATIQUEMENT LA SECTION DES RÉGLAGES ET REVIENT À L'AFFICHAGE PRINCIPAL.

3.5 Comprendre les alertes

ALERTES D'ERREUR :
SI UNE ALERTE D'ERREUR ("E0" À "E9") S'AFFICHE SUR VOTRE ÉCRAN, CONTACTEZ L'ÉQUIPE JETSON CARE TEAM AVANT DE ROULER À NOUVEAU.

AVERTISSEMENT DE PROTECTION DE TEMPÉRATURE :
CETTE ICON APPARAÎTRA SUR VOTRE ÉCRAN LED SI LE SCOOTER ET LE MOTEUR ONT DÉPASSÉ LES LIMITES DE TEMPÉRATURE D'OPÉRATION STANDARD. LORSQUE L'AVERTISSEMENT DE PROTECTION DE TEMPÉRATURE APPARAÎT, ÉTEIGNEZ VOTRE SCOOTER. NE ROULEZ PAS JUSQU'À CE QUE L'ICÔNE D'AVERTISSEMENT DISPARAISSE - ENVIRON 10 MINUTES.

3.6 Utilisation des modes de vitesse

- IL EXISTE 3 MODES DE VITESSE, CHACUN D'ENTRE EUX VOUS PERMETTANT DE ROULER À UNE VITESSE MAXIMALE DIFFÉRENTE.
- LORSQUE LE SCOOTER EST EN MARCHE, APPUYEZ RAPIDEMENT SUR LE BOUTON D'ALIMENTATION/MODE POUR CHANGER DE MODE DE VITESSE.

NIVEAU AFFICHÉ SUR L'ÉCRAN LED	MODE VITESSE	VITESSE MAXIMALE
1	Mode piéton (lent)	4 MPH 6.4 KM/H
2	Mode confort (moyen)	11 MPH 17.7 KM/H
3	Mode Sport (Rapide)	16 MPH 25.7 KM/H

3.7 Utilisation des lumières

Le phare et le feu arrière

SI VOUS ROULEZ DANS DES CONDITIONS DE FAIBLE LUMINOSITÉ, ALLUMEZ LES PHARES AFIN DE MIEUX VOIR LA ROUTE ET DE PERMETTRE AUX CONDUCTEURS VENANT EN SENS INVERSE DE MIEUX VOUS VOIR.
POUR ALLUMER OU ÉTEINDRE LES LUMIÈRES :
APPUYEZ RAPIDEMENT SUR LE BOUTON D'ÉCLAIRAGE.

Éclairage des freins

LE FEU ARRIÈRE CLIGNOTE LORSQUE LE FREIN À MAIN EST SERRÉ, QUE LES FEUX SOIENT ALLUMÉS OU NON.

3.8 Vérification du niveau de charge de la batterie

VOUS POUVEZ SURVEILLER LE NIVEAU DE CHARGE DE VOTRE BATTERIE EN REGARDANT L'ICÔNE DU NIVEAU DE CHARGE DE LA BATTERIE SUR L'ÉCRAN LED.

BATTERIE INDICATEUR LUMIÈRES	POURCENTAGE APPROXIMATIF DE LA CHARGE RESTANTE*
	76% - 100%
	51% - 75%
	26% - 50%
	<25% Chargez votre Jetson MAINTENANT !

IMPORTANT : LORSQUE LA CHARGE DE LA BATTERIE EST ÉPUISÉE À 0%, LE SCOOTER S'ÉTEINDRA. RECHARGEZ LE SCOOTER À PLEINE PUISSANCE (SECTION 2.6) AVANT VOTRE PROCHAINE SORTIE.

**APPROXIMATION SEULEMENT. PEUT VARIER EN FONCTION DE L'UTILISATION.*

3.9 Utilisation de la cloche

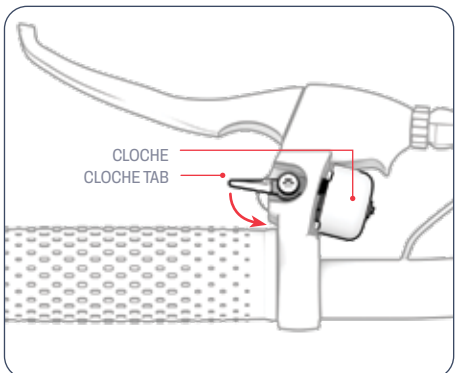

UTILISEZ LA CLOCHE POUR ALERTER LES AUTRES CYCLISTES ET LES PIÉTONS.

POUR FAIRE SONNER LA CLOCHE : FAITES BASCULER LA LANGUETTE DE LA CLOCHE VERS VOUS ET RELÂCHEZ-LA RAPIDEMENT.

3.10 Utilisation de la béquille

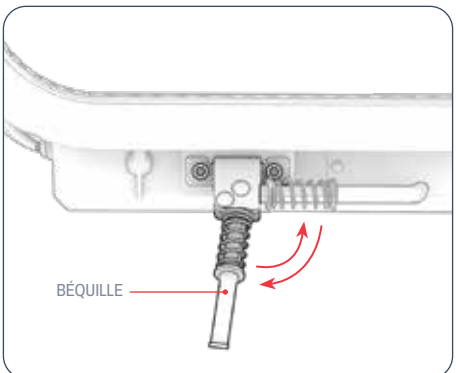

POUR UTILISER LA BÉQUILLE : PIVOTEZ-LA VERS LE BAS ET BASCULEZ DOUCEMENT VOTRE SCOOTER DESSUS POUR LE METTRE DEBOUT.
POUR RELEVER LA BÉQUILLE : LA FAIRE PIVOTER VERS LE HAUT.

⚠ **IMPORTANT :** RELEVEZ TOUJOURS LA BÉQUILLE AVANT DE ROULER.

4. INSTRUCTIONS D'UTILISATION.

4.1 Contrôles de sécurité avant le départ

EFFECTUEZ CES CONTRÔLES DE SÉCURITÉ IMPORTANTS AVANT CHAQUE VOYAGE :

Frein

- LE LEVIER DU FREIN À MAIN EST FIXÉ AU GUIDON ET LUBRIFIÉ DE MANIÈRE À CE QU'IL SE COMPRIME FACILEMENT.
- LES PLAQUETTES DE L'ÉTRIER DU FREIN À DISQUE NE SONT PAS USÉES ET SONT CENTRÉES ET ALIGNÉES SUR LE DISQUE.

Cadre

- VÉRIFIEZ QUE LE CADRE DU SCOOTER N'EST PAS ENDOMMAGÉ, PLIÉ OU CASSÉ.
- VÉRIFIER QUE LA POTENCE EST BLOQUÉE PAR LE LOQUET RABATTABLE.

Direction

- VÉRIFIER QUE LE GUIDON EST FIXÉ EN POSITION PAR LES FERRURES DU GUIDON.
- VÉRIFIER QUE LA ROUE ET LE GUIDON TOURNENT DANS L'ALIGNEMENT.

Roues

- ASSUREZ-VOUS QUE LES PNEUS SONT GONFLÉS À LA PRESSION RECOMMANDÉE DE **50 PSI**.
- VÉRIFIER QUE LES PNEUS NE PRÉSENTENT PAS DE SIGNES D'USURE EXCESSIVE OU QU'ILS NE SONT PAS ENDOMMAGÉS.
- VÉRIFIEZ QUE LES JANTES NE SONT PAS ENDOMMAGÉES OU DÉFORMÉES.

4.2 Utilisation du frein

SERRER DOUCEMENT LE FREIN À MAIN POUR RALENTIR. SERREZ PLUS FORT POUR VOUS ARRÊTER COMPLÈTEMENT. POUR ÉVITER LES MOUVEMENTS BRUSQUES, ESSAYEZ DE SERRER LE FREIN À MAIN PROGRESSIVEMENT.

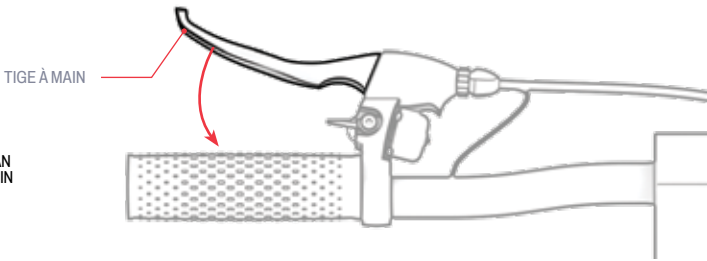

ⓘ CETTE ICÔNE APPARAÎT SUR L'ÉCRAN LED (SECTION 3.2) LORSQUE LE FREIN EST ENGAGÉ.

4.3 Conduire le scooter

IMPORTANT : LE MOTEUR DE CE SCOOTER NÉCESSITE L'ACTIVATION DU KICK-MOTION POUR DÉMARRER.

1. PLACEZ UN PIED À L'AVANT DE LA PLATE-FORME, FACE À L'AVANT. PROPULSEZ LA TROTTINETTE VERS L'AVANT EN POUSSANT SUR LE SOL 2 FOIS DE SUITE AVEC L'AUTRE PIED.
2. PLACEZ VOTRE PIED DE FRAPPE À L'ARRIÈRE DE LA PLATE-FORME, TOURNÉ VERS L'EXTÉRIEUR À UN ANGLE DE 70 À 90° POUR PLUS DE STABILITÉ.
3. APPUYEZ PROGRESSIVEMENT SUR L'ACCÉLÉRATEUR POUR ACCÉLÉRER, PUIS MAINTENEZ VOTRE VITESSE.

⚠ **IMPORTANT :** POUR ÉVITER LES BRUSQUES ACCÉLÉRATIONS, APPUYEZ TOUJOURS DOUCEMENT SUR L'ACCÉLÉRATEUR **.**

FAIRE DES VIRAGES :
TOURNER LE GUIDON VERS LA GAUCHE OU LA DROITE.

4.4 Utilisation du régulateur de vitesse

LE RÉGULATEUR DE VITESSE BLOQUE LE SCOOTER À UN CERTAIN RYTHME. UNE FOIS QUE VOUS AVEZ ACTIVÉ LE RÉGULATEUR DE VITESSE, LE MOTEUR FAIT LE TRAVAIL POUR MAINTENIR LE RYTHME - PAS BESOIN D'ACCÉLÉRATEUR.

POUR ACTIVER LE RÉGULATEUR DE VITESSE EN ROULANT :

1. UTILISEZ L'ACCÉLÉRATEUR POUR ATTEINDRE ET MAINTENIR LA VITESSE SOUHAITÉE PENDANT 8 SECONDES.
2. LORSQUE VOUS ENTENDEZ UN BIP, LE RÉGULATEUR DE VITESSE EST ACTIVÉ.
3. LÂCHEZ L'ACCÉLÉRATEUR ET PROFITEZ DE LA BALADE.

CETTE ICÔNE S'AFFICHE SUR L'ÉCRAN LED (SECTION 3.2) LORSQUE LE RÉGULATEUR DE VITESSE EST ACTIVÉ.

POUR DÉSACTIVER LE RÉGULATEUR DE VITESSE APRÈS SON ENCLENCHEMENT :

FREINER DOUCEMENT OU APPUYER SUR L'ACCÉLÉRATEUR.

POUR DÉSACTIVER LE RÉGULATEUR DE VITESSE :

SI VOUS NE SOUHAITEZ PAS QUE LE RÉGULATEUR DE VITESSE SE METTE EN MARCHE ET QUE VOUS PRÉFÉREZ AVOIR UN CONTRÔLE TOTAL DE L'ACCÉLÉRATEUR LORSQUE VOUS ROULEZ, VOUS POUVEZ DÉSACTIVER LE RÉGULATEUR DE VITESSE DANS LE MENU DES RÉGLAGES.

1. APPUYEZ SUR LE BOUTON D'ÉCLAIRAGE ET MAINTENEZ-LE ENFONCÉ PENDANT 3 SECONDES POUR ACCÉDER À LA SECTION DES RÉGLAGES DE L'ÉCRAN LED.
2. APPUYEZ RAPIDEMENT SUR LA TOUCHE MARCHE/MODE JUSQU'À CE QU'UN "R" APPARAISSE À L'ÉCRAN.
3. UNE PRESSION RAPIDE SUR LE BOUTON D'ÉCLAIRAGE PERMET DE BASCULER ENTRE "R0" (POUR "RÉGULATEUR DE VITESSE NON UTILISABLE") ET "R1" (POUR "RÉGULATEUR DE VITESSE UTILISABLE"). LORSQU'IL EST RÉGLÉ SUR "UTILISABLE", L'ICÔNE DU RÉGULATEUR DE VITESSE S'AFFICHE ÉGALEMENT SUR L'ÉCRAN LED.
4. APPUYEZ RAPIDEMENT SUR LE BOUTON MARCHE/MODE UNE FOIS POUR ENREGISTRER VOTRE SÉLECTION ET QUITTER LE MENU DES RÉGLAGES. APRÈS QUELQUES SECONDES, L'ÉCRAN QUITTE AUTOMATIQUEMENT LA SECTION DES RÉGLAGES ET REVIENT AU MENU PRINCIPAL.

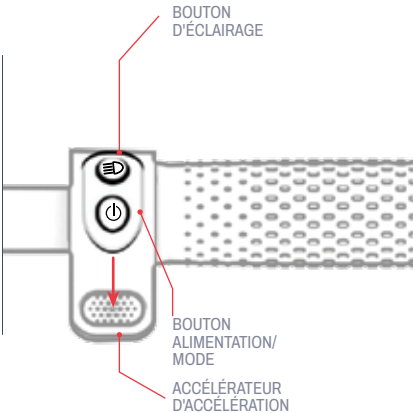

4.5 Maximiser la vitesse et le rayon d'action

DANS DES CONDITIONS IDÉALES, LE KILOMÉTRAGE MAXIMUM POUVANT ÊTRE ATTEINT AVEC UNE BATTERIE COMPLÈTEMENT CHARGÉE EST DE 30,6 KM. LA VITESSE MAXIMUM EST DE 25,7 KM/H. PLUS LE MOTEUR EST SOLLICITÉ, PLUS LA BATTERIE SE DÉCHARGE RAPIDEMENT. LES FACTEURS SUIVANTS AFFECTENT ÉGALEMENT LA VITESSE ET L'AUTONOMIE.

Surface de roulement

SE DÉPLACER SUR UNE SURFACE RUGUEUSE DEMANDE PLUS DE PUISSANCE MOTRICE QUE DE ROULER SUR UNE SURFACE LISSE.

Poids à vide

- L'AUGMENTATION DU POIDS (CONDUCTEUR ET CHARGEMENT) RÉDUIT L'AUTONOMIE RÉALISABLE.
- L'AUTONOMIE ET LA VITESSE MAXIMALES PEUVENT ÊTRE ATTEINTES AVEC UN POIDS À VIDE DE 265 LB (120,2 KG) OU MOINS.

Style de conduite

- LES DÉMARRAGES ET ARRÊTS FRÉQUENTS RÉDUISENT L'AUTONOMIE.
- EN UTILISANT VOTRE PROPRE EFFORT POUR PÉDALER, VOUS RÉDUIREZ LA DEMANDE SUR LE MOTEUR ET AUGMENTEREZ VOTRE AUTONOMIE.

Température de l'air

LA TEMPÉRATURE IDÉALE POUR L'UTILISATION ET LE STOCKAGE DU VÉLO ÉLECTRIQUE SE SITUE ENTRE 10°C ET 35°C (50°F ET 95°F).

Inclinaison

LE MOTEUR DOIT TRAVAILLER PLUS FORT EN MONTÉE QU'EN PLAT OU EN DESCENTE.

Entretien de la batterie

LA CHARGE DE LA BATTERIE APRÈS CHAQUE TRAJET PERMET DE MAINTENIR LA CAPACITÉ ET LA SOLIDITÉ DE LA BATTERIE.

LES INSTRUCTIONS D'ENTRETIEN.

Prenez soin de votre Jetson pour qu'il continue à rouler en douceur et en toute sécurité. Voici comment faire :

Manipuler votre Jetson

- ÉVITEZ D'EXPOSER VOTRE VÉLO ÉLECTRIQUE À DES VIBRATIONS IMPORTANTES OU À DES CHOCS PHYSIQUES INTENSES.
- NE JAMAIS DÉMONTER LA BATTERIE.
- GARDEZ VOTRE VÉLO ÉLECTRIQUE À L'ABRI DE L'EAU ET DE L'HUMIDITÉ.
- ROULEZ SUR DES SURFACES LISSES ET PLATES POUR ÉVITER LA CASSE.
- NE PORTEZ JAMAIS VOTRE VÉLO ÉLECTRIQUE PAR LES ROUES, LA SELLE ET/OU LE GUIDON.
- VEILLEZ À NE PAS TIRER OU ACCROCHER LES CÂBLES RELIANT LE MOTEUR AUX COMPOSANTS DU GUIDON.

Instructions de stockage

- CHARGEZ COMPLÈTEMENT LA BATTERIE AVANT DE RANGER LE PRODUIT POUR UNE PÉRIODE PROLONGÉE.
- EN CAS DE STOCKAGE PROLONGÉ, CHARGEZ COMPLÈTEMENT LA BATTERIE UNE FOIS PAR MOIS.
- COUVREZ LE PRODUIT POUR LE PROTÉGER DE LA POUSSIÈRE.
- STOCKEZ LE PRODUIT À L'INTÉRIEUR ET DANS UN ENDROIT SEC À UNE TEMPÉRATURE COMPRISE ENTRE 10°C ET 35°C (50°F ET 95°F).

Nettoyer votre Jetson

- SIÈGE ET CADRE - ESSUYEZ AVEC UN CHIFFON HUMIDE NON POUSSIÉREUX OU IMBIBÉ D'ALCOOL À FRICTION. PASSER ENSUITE UN CHIFFON SEC ET NON POUSSIÉREUX.
- GUIDON - ESSUYEZ-LE AVEC UN SAVON DOUX À L'AIDE D'UN CHIFFON HUMIDE NON POUSSIÉREUX. ENLEVER L'EXCÈS DE SAVON AVEC UN AUTRE CHIFFON HUMIDE.
- COMPOSANTS DES ROUES - ESSUYEZ-LES AVEC UN CHIFFON HUMIDE NON POUSSIÉREUX.
- PNEUS - ESSUYEZ-LES AVEC UN CHIFFON HUMIDE DÉPOUSSIÉRÉ. UN PRODUIT DE FINITION OU UN NETTOYANT POUR PNEUS PEUT ÉGALEMENT ÊTRE UTILISÉ.

⚠ **AVERTISSEMENT :** Ne pas pulvériser ou appliquer de l'eau directement sur le produit. L'eau peut endommager le câblage, le compartiment de la batterie et les feux, et détériorer le cadre, ce qui pourrait entraîner un dysfonctionnement mettant en danger la sécurité du cycliste.

⚠ Précautions concernant les piles

VOTRE PRODUIT EST ÉQUIPÉ D'UNE BATTERIE AU LITHIUM-ION. FAITES ATTENTION LORSQUE VOUS LA MANIPULEZ.

- TENIR LE PRODUIT À L'ÉCART DU FEU ET DE LA CHALEUR EXCESSIVE.
- ÉVITEZ LES CHOCS PHYSIQUES INTENSES, LES VIBRATIONS SÉVÈRES OU LES IMPACTS.
- PROTÉGER LE PRODUIT DE L'EAU OU DE L'HUMIDITÉ.
- NE PAS PLACER OU STOCKER LE PRODUIT EN PILE SUR OU SOUS D'AUTRES OBJETS.
- NE DÉMONTEZ PAS LE PRODUIT OU SA BATTERIE.
- NE JETEZ PAS LE PRODUIT AVEC LES ORDURES MÉNAGÈRES. APPORTEZ LE PRODUIT À UN CENTRE DE TRAITEMENT DES DÉCHETS ÉLECTRONIQUES OU À UN CENTRE DE RECYCLAGE DES PILES. POUR PLUS D'INFORMATIONS SUR LES SITES D'ÉLIMINATION PRÈS DE CHEZ VOUS, CONTACTEZ VOTRE MUNICIPALITÉ OU VOTRE TRANSPORTEUR DE DÉCHETS.
- SI LA BATTERIE DU PRODUIT EST CHAUDE OU PRÉSENTE DES SIGNES DE SURCHAUFFE, SI ELLE ÉMET UNE ODEUR OU UN SON INHABITUEL, SI ELLE FUIT UN LIQUIDE OU UN GAZ, OU SI ELLE CHANGE DE FORME OU DE COULEUR, IL CONVIENT DE LE SIGNALER IMMÉDIATEMENT :
  1. SI LE PRODUIT EST EN COURS D'UTILISATION, ARRÊTEZ IMMÉDIATEMENT DE L'UTILISER. RETIREZ LE CÂBLE DE CHARGEMENT DU PRODUIT S'IL EST BRANCHÉ.
  2. CESSER D'UTILISER LE PRODUIT.
  3. SI VOUS POUVEZ LE FAIRE EN TOUTE SÉCURITÉ, DÉPLACEZ LE PRODUIT DANS UN ESPACE DÉGAGÉ ET À L'ÉCART DE TOUT CE QUI EST INFLAMMABLE.
  4. APPELEZ LES SERVICES D'URGENCE LOCAUX POUR OBTENIR DE L'AIDE.
  5. LAVER SOIGNEUSEMENT À L'EAU COURANTE LES YEUX OU LES PARTIES DE LA PEAU AYANT ÉTÉ EN CONTACT AVEC LE LIQUIDE ÉLECTROLYTIQUE DE LA BATTERIE QUI A FUI, ET CONSULTER UN MÉDECIN.
- EN CAS DE PROBLÈME AVEC LA BATTERIE, CONTACTEZ L'ÉQUIPE JETSON CARE.

CONNECTEZ-VOUS AVEC NOUS.

RIDEJETSON.COM/SUPPORT
RIDEJETSON.COM/CHAT

1-844-585-7462

Ne manquez pas de suivre @ridejetson sur les médias sociaux pour découvrir les offres fantastiques, les cadeaux et toutes les dernières nouvelles de Jetson.

VOUS AIMEZ VOTRE VOITURE ?

Laissez un commentaire à l'adresse suivante ridejetson.com/reviews.
Nous sommes impatients de vous entendre !
#MakeMoves




JETSON

UNA GUIDA PER IL VOSTRO VIAGGIO.

IMPORTANTE:
Leggere attentamente e conservare per riferimento futuro.

JETSON

ERIS PRO
Scooter elettrico.

MODELLO SKU: JERSP-BLG

I NOSTRI DUE TOP REGOLE DI EQUITAZIONE:

SIATE PRUDENTI.
DIVERTITEVI!

PRODOTTO A SHENZHEN, CINA
IMPORTATO DA TRURIDE TECH LLC.
PO BOX 461, JERSEY CITY, NJ 07302-9998

CODICE DATA: 06/2025
EDIZIONE DEL DOCUMENTO: V3.0
PRODOTTO IN CINA

© 2025, TRURIDE TECH. TUTTI I DIRITTI RISERVATI. PRODOTTO PER TRURIDE TECH LLC.
JETSON® È UN MARCHIO REGISTRATO UTILIZZATO SU LICENZA DA JETSTREAM BRANDS LLC.
NESSUNA PARTE DI QUESTO DOCUMENTO, COMPRESI FORMA, GRAFICA E DESIGN, PUÒ ESSERE
RIPRODOTTA O TRASMESSA IN QUALSIASI FORMA O CON QUALSIASI MEZZO.

Contenuti

Avvertenze di sicurezza 4

Copertura della garanzia e registrazione del prodotto 7

1. Informazioni sul prodotto

1.1 Panoramica del prodotto 8

1.2 Specifiche del prodotto 10

1.3 Risorse online 11

2. Istruzioni per l'installazione

2.1 Note iniziali 12

2.2 Sicurezza del casco 12

2.3 Piegare e disfare il monopattino 13

2.4 Montaggio del manubrio 17

2.5 Gonfiaggio e pressione dei pneumatici 19

2.6 Ricarica della batteria 20

3. Caratteristiche e funzioni

3.1 Accensione e spegnimento 22

3.2 Informazioni sullo schermo a LED 22

3.3 Modifica dell'unità di misura 23

3.4 Uso del contachilometri 23

3.5 Comprendere gli avvisi di avvertimento 23

3.6 Utilizzo delle modalità di velocità 24

3.7 Uso delle luci 24

3.8 Controllo del livello di carica della batteria 24

3.9 Utilizzo della campana 25

3.10 Uso del cavalletto 25

4. Istruzioni per l'uso

4.1 Controlli di sicurezza pre-corsa 26

4.2 Uso del freno 27

4.3 Guida del monopattino 27

4.4 Uso del Cruise Control 28

4.5 Massimizzare la velocità e l'autonomia di guida 29

Istruzioni di manutenzione per l'utente 30

Connettiti con noi 32

AVVERTENZE DI SICUREZZA.

CONSERVARE QUESTE ISTRUZIONI.

ISTRUZIONI SUL RISCHIO DI INCENDIO O DI LESIONI ALLE PERSONE E IMPORTANTI ISTRUZIONI DI SICUREZZA

- Prima dell'uso, leggere attentamente il manuale d'uso e le avvertenze di sicurezza e assicurarsi di aver compreso e accettato tutte le istruzioni di sicurezza. L'utente sarà responsabile di eventuali perdite o danni causati da un uso improprio.
- **Il mancato utilizzo del caricabatterie corretto può provocare incendi ed esplosioni, con conseguenti danni materiali, lesioni e morte.**
- Prima di ogni ciclo di funzionamento, l'operatore deve eseguire i controlli pre-operativi specificati dal costruttore: Che tutte le protezioni e le pastiglie originariamente fornite dal costruttore siano al loro posto e in condizioni di manutenzione; Che l'impianto frenante funzioni correttamente; Che tutte le protezioni degli assali, le protezioni delle catene o altre coperture o protezioni fornite dal costruttore siano al loro posto e in condizioni di manutenzione; Che i pneumatici siano in buone condizioni, gonfiati correttamente e abbiano un battistrada sufficiente; L'area in cui il prodotto deve essere utilizzato deve essere sicura e idonea per un funzionamento sicuro.
- I componenti devono essere sottoposti a manutenzione e riparazione in conformità alle specifiche del produttore e utilizzando solo le parti di ricambio autorizzate dal produttore e l'installazione deve essere eseguita da rivenditori o altre persone qualificate.
- Attenzione a non ricaricare le batterie non ricaricabili.
- Non permettere che mani, piedi, capelli, parti del corpo, indumenti o altri oggetti simili entrino in contatto con le parti in movimento, le ruote o la trasmissione quando il motore è in funzione.
- Questo prodotto non deve essere utilizzato da bambini o da persone con ridotte capacità fisiche, sensoriali o mentali, o con mancanza di esperienza e conoscenza, a meno che non abbiano ricevuto supervisione o istruzioni (IEC 60335-1/A2:2006).
- I bambini non sorvegliati non devono giocare con il prodotto (IEC 60335-1/A2:2006).
- È necessaria la supervisione di un adulto.
- Le unità non devono essere utilizzate per eseguire corse, acrobazie o altre manovre che possano causare la perdita di controllo o azioni o reazioni incontrollate dell'operatore/passeggero.
- Non utilizzare mai in prossimità di veicoli a motore.
- Evitate le asperità, le griglie di scolo e i cambiamenti improvvisi di superficie. Il monopattino potrebbe fermarsi improvvisamente.
- Evitate strade e superfici con acqua, sabbia, ghiaia, sporcizia, foglie e altri detriti. Il bagnato compromette la trazione, la frenata e la visibilità.
- Evitare di circolare in prossimità di gas, vapore, liquidi o polveri infiammabili che potrebbero causare incendi.
- Gli operatori devono attenersi a tutte le raccomandazioni e le istruzioni del costruttore e rispettare tutte le leggi e le ordinanze: Le unità prive di fari devono essere utilizzate solo in condizioni di visibilità adeguate alla luce del giorno; i proprietari devono essere incoraggiati a evidenziare (per la visibilità) l'uso di luci, riflettori e, per le unità a bassa velocità, bandiere di segnalazione su pali flessibili.
- Le persone con le seguenti condizioni devono essere avvertite di non operare: Persone con problemi cardiaci; donne in gravidanza; persone con disturbi alla testa, alla schiena o al collo, o con precedenti interventi chirurgici a tali aree del corpo; e persone con condizioni mentali o fisiche che possono renderle suscettibili di

lesioni o compromettere la loro destrezza fisica o le loro capacità mentali di riconoscere, comprendere ed eseguire tutte le istruzioni di sicurezza e di essere in grado di assumersi i rischi inerenti all'uso dell'unità.

- Non guidate di notte.
- Non guidare dopo aver bevuto o aver assunto farmaci.
- Non trasportare oggetti durante la guida.
- Non utilizzare mai il prodotto a piedi nudi.
- Indossare sempre le scarpe e tenere i lacci delle scarpe legati.
- Assicuratevi che i piedi siano sempre ben saldi sulla coperta.
- Gli operatori devono sempre utilizzare indumenti protettivi appropriati, tra cui, a titolo esemplificativo, un casco con certificazione appropriata e qualsiasi altro equipaggiamento raccomandato dal produttore: Indossare sempre dispositivi di protezione quali casco, ginocchiere e gomitiere.
- Dare sempre la precedenza ai pedoni.
- Fate attenzione alle cose davanti e lontane da voi.
- Durante la guida, non lasciatevi distrarre, ad esempio rispondendo al telefono o dedicandovi ad altre attività.
- Il prodotto non può essere guidato da più di una persona.
- Quando si guida il prodotto insieme ad altri motociclisti, mantenere sempre una distanza di sicurezza per evitare collisioni.
- Quando si gira, assicurarsi di mantenere l'equilibrio.
- La guida con i freni regolati male è pericolosa e può causare gravi lesioni o morte.
- Il freno può diventare caldo durante il funzionamento, non toccarlo a pelle nuda.
- Un'applicazione troppo brusca o improvvisa dei freni può bloccare una ruota, con il rischio di perdere il controllo e cadere. L'applicazione improvvisa o eccessiva dei freni può causare lesioni o morte.
- Se il freno si allenta, regolarlo con una chiave esagonale, un cacciavite o un altro strumento adatto, oppure contattare il team di assistenza Jetson.
- Sostituire immediatamente le parti usurate o rotte.
- Prima della guida, verificare che tutte le etichette di sicurezza siano state applicate e comprese.
- Il proprietario deve consentire l'uso e il funzionamento dell'unità dopo aver dimostrato che gli operatori sono in grado di comprendere e utilizzare tutti i componenti dell'unità prima dell'uso.
- Non guidate senza un adeguato addestramento. Non guidare a velocità elevate, su terreni irregolari o su pendii. Non eseguire acrobazie o svolte brusche.
- Consigliato per uso interno.
- L'esposizione prolungata ai raggi UV, alla pioggia e alle intemperie può danneggiare i materiali della custodia; conservare al coperto quando non si usa.
- I dispositivi di mobilità elettrica personale non sono destinati all'uso in luoghi ad alta quota che richiedono una maggiore distanza tra i cavi elettrici nei circuiti elettrici, indicano che non sono destinati all'uso ad altitudini superiori a 2.000 metri sul livello del mare.
- Utilizzare solo le batterie specificate dal produttore
- RIPORRE AL COPERTO QUANDO NON VIENE UTILIZZATO. LASCIARE AL COPERTO DURANTE LA RICARICA O QUANDO NON VIENE UTILIZZATO PER LA GUIDA.
- **AVERTISSEMENT** - Risque d'incendie - Aucune des pieces ne peut être réparée par l'utilisateur.
- **AVVERTENZA** - Rischio di incendio e scosse elettriche - Nessuna parte riparabile dall'utente.
- Attenzione: Rischio di incendio
- Il ciclista non deve superare le 265 libbre (120,2 kg).

MODIFICHE

Non tentare di smontare, modificare, riparare o sostituire l'unità o qualsiasi componente dell'unità senza le istruzioni del Jetson Care Team. Questa operazione invalida la garanzia e può provocare malfunzionamenti che possono causare lesioni.

PRECAUZIONI AGGIUNTIVE PER IL FUNZIONAMENTO

Non sollevare il prodotto da terra mentre è acceso e le ruote sono in movimento. In questo modo le ruote possono girare liberamente e causare lesioni a voi stessi o ad altre persone nelle vicinanze. Non saltate sopra o sotto il prodotto e non saltate mentre lo usate. Tenere sempre i piedi ben piantati sul poggiapiedi durante il funzionamento. Controllare sempre la carica della batteria prima dell'uso.

SMALTIMENTO DELLA BATTERIA USATA



La batteria può contenere sostanze pericolose che possono mettere in pericolo l'ambiente e la salute umana. Il simbolo riportato sulla batteria e/o sulla confezione indica che la batteria usata non deve essere trattata come rifiuto urbano. Le batterie devono essere smaltite presso un punto di raccolta appropriato per il riciclaggio. Assicurandovi che le batterie usate siano smaltite correttamente, contribuirete a prevenire potenziali conseguenze negative per l'ambiente e la salute umana. Il riciclaggio dei materiali contribuisce alla conservazione delle risorse naturali. Per ulteriori informazioni sul riciclaggio delle batterie usate, contattare il servizio di smaltimento rifiuti del proprio comune.

AVVISO DI CONFORMITÀ

Questo dispositivo è conforme alla Parte 15 delle norme FCC. Il funzionamento è soggetto alle due condizioni seguenti: (1) il dispositivo non può causare interferenze dannose e (2) deve accettare qualsiasi interferenza ricevuta, comprese quelle che possono causare un funzionamento indesiderato. Attenzione: Cambiamenti o modifiche a questa unità non espressamente approvati dalla parte responsabile della conformità possono invalidare l'autorizzazione dell'utente all'uso dell'apparecchiatura. NOTA: Questo apparecchio è stato testato ed è risultato conforme ai limiti previsti per i dispositivi digitali di Classe B, ai sensi della Parte 15 delle norme FCC. Questi limiti sono concepiti per fornire una protezione ragionevole contro le interferenze dannose in un'installazione residenziale. Questa apparecchiatura genera, utilizza e può irradiare energia in radiofrequenza e, se non viene installata e utilizzata secondo le istruzioni, può causare interferenze dannose alle comunicazioni radio. Tuttavia, non è possibile garantire che non si verifichino interferenze in una particolare installazione. Se questa apparecchiatura causa interferenze dannose alla ricezione radiotelevisiva, che possono essere determinate spegnendo e riaccendendo l'apparecchiatura, l'utente è invitato a cercare di correggere l'interferenza con una o più delle seguenti misure:

- Riorientare o riposizionare l'antenna ricevente.
- Aumentare la distanza tra l'apparecchiatura e il ricevitore.
- Collegare l'apparecchio a una presa di corrente su un circuito diverso da quello a cui è collegato il ricevitore.
- Consultare il rivenditore o un tecnico radiotelevisivo esperto.
- Per garantire la conformità ai limiti FCC di Classe B, è necessario utilizzare cavi schermati con questa unità.

⚠ ATTENZIONE:

La mancata osservanza delle seguenti istruzioni può causare lesioni al bambino o ad altri.

- Durante il montaggio, tenere le parti più piccole lontano dalla portata dei bambini.
- L'accessorio deve essere montato e smontato da un adulto.
- Ispezionare frequentemente il prodotto per verificare l'assenza di danni.

*** È RICHIESTO L'ASSEMBLAGGIO DA PARTE DI UN ADULTO.**

⚠ ATTENZIONE:

Per ridurre il rischio di lesioni, è necessaria la supervisione di un adulto. Non utilizzare mai su carreggiate, in prossimità di veicoli a motore, su o in prossimità di pendenze o gradini ripidi, piscine o altri specchi d'acqua; indossare sempre le scarpe e non consentire mai l'utilizzo di più di un pilota.

⚠ ATTENZIONE:

Osservare sempre le precauzioni di base quando si utilizza questo prodotto, tra cui le seguenti:

(A) Leggere tutte le istruzioni prima di utilizzare il prodotto.

(B) Per ridurre il rischio di lesioni, è indispensabile una stretta sorveglianza quando il prodotto viene utilizzato in prossimità dei bambini.

(C) Non inserire le dita o le mani nel prodotto.

(D) Non utilizzare il prodotto se il cavo di alimentazione elastico o il cavo di uscita sono schiacciati, hanno l'isolamento rotto o presentano altri segni di danneggiamento.

(E) Per tutte le apparecchiature. Le istruzioni devono indicare: Questo apparecchio non è destinato all'uso in ambienti con temperature inferiori a -10°F o superiori a 40°F.

(F) Per tutti i dispositivi, le istruzioni devono includere le seguenti informazioni: La batteria è stata progettata per essere caricata quando la temperatura ambiente è compresa tra 0°C (32°F) e 40°C (104°F). Non caricare mai la batteria quando la temperatura ambiente non rientra in questo intervallo.

PROPOSIZIONE 65 DELLA CALIFORNIA

⚠ ATTENZIONE:

QUESTO PRODOTTO PUÒ ESPORRE A SOSTANZE CHIMICHE, TRA CUI IL CADMIO, CHE SECONDO LO STATO DELLA CALIFORNIA PUÒ CAUSARE CANCRO E DIFETTI ALLA NASCITA O ALTRI DANNI RIPRODUTTIVI. PER ULTERIORI INFORMAZIONI: WWW.P65WARNINGS.CA.GOV.

GARANZIA GENERALE LIMITATA

IL NUOVO PRODOTTO JETSON È GARANTITO CONTRO I DIFETTI DI MATERIALI E DI FABBRICAZIONE COME INDICATO SU RIDEJETSON.COM/GARANZIA PER UN PERIODO DI TEMPO A PARTIRE DALLA DATA DI ACQUISTO ORIGINALE AL DETTAGLIO, SE UTILIZZATO IN CONFORMITÀ CON I MANUALI D'USO DI JETSON (FARE RIFERIMENTO A RIDEJETSON.COM/SUPPORT). **IN BASE A QUESTA GARANZIA, L'UTENTE POTRÀ RIVOLGERSI A JETSON ANCHE NEL CASO IN CUI ABBIA ACQUISTATO IL PRODOTTO JETSON PRESSO UNO DEI NOSTRI RIVENDITORI AUTORIZZATI.** PER LEGGERE I TERMINI COMPLETI DELLA NOSTRA GARANZIA, VISITARE IL SITO RIDEJETSON.COM/WARRANTY.

REGISTRAZIONE DEL PRODOTTO

REGISTRATE IL VOSTRO NUOVO JETSON PER OTTENERE RAPIDAMENTE UN'ASSISTENZA PERSONALIZZATA SUL PRODOTTO E SULLA GARANZIA. FATE LA VOSTRA MOSSA SU RIDEJETSON.COM/PAGES/REGISTRATION.

COPERTURA DELLA GARANZIA E REGISTRAZIONE DEL PRODOTTO.

Per esercitare il proprio prodotto garanzia o di informarsi sulla copertura della garanzia, contattateci direttamente.

www.ridejetson.com

1. CIRCA IL VOSTRO PRODOTTO.

1.1 Panoramica del prodotto

1. MANUBRIO*
   A. FRENO A MANO
   B. CAMPANA
   C. SCHERMO LED
   D. ACCELERATORE
   E. PULSANTE DI ILLUMINAZIONE
   F. PULSANTE DI ACCENSIONE/ MODALITÀ
   G. FARO
2. GANCIO PIEGHEVOLE*
3. STELO
4. CHIUSURA A LIBRO
5. ANTERIORE FORCELLA
6. RUOTA ANTERIORE
   (RUOTA MOTORE)
7. CAVALLETTO
8. PONTE
9. PARAFANGO POSTERIORE
10. GANCIO PIEGHEVOLE
11. PORTA DI RICARICA DELLA BATTERIA CON COPERCHIO
12. LUCE POSTERIORE/FRENO
13. RUOTA POSTERIORE
14. FRENO A DISCO POSTERIORE
15. VALVOLA PER PNEUMATICI CON TAPPO ANTIPOLVERE
16. CARICABATTERIE
17. CAVO DI RICARICA

Strumenti, ferramenta e parti incluse per il montaggio, la regolazione e la manutenzione:



CHIAVE A BRUGOLA DA 4 MM



GANCIO PIEGHEVOLE



STELO DELLA VALVOLA DEL PNEUMATICO
TUBO DI PROLUNGA



VITI ESAGONALI
(×5, DI CUI 1 DI RISERVA)

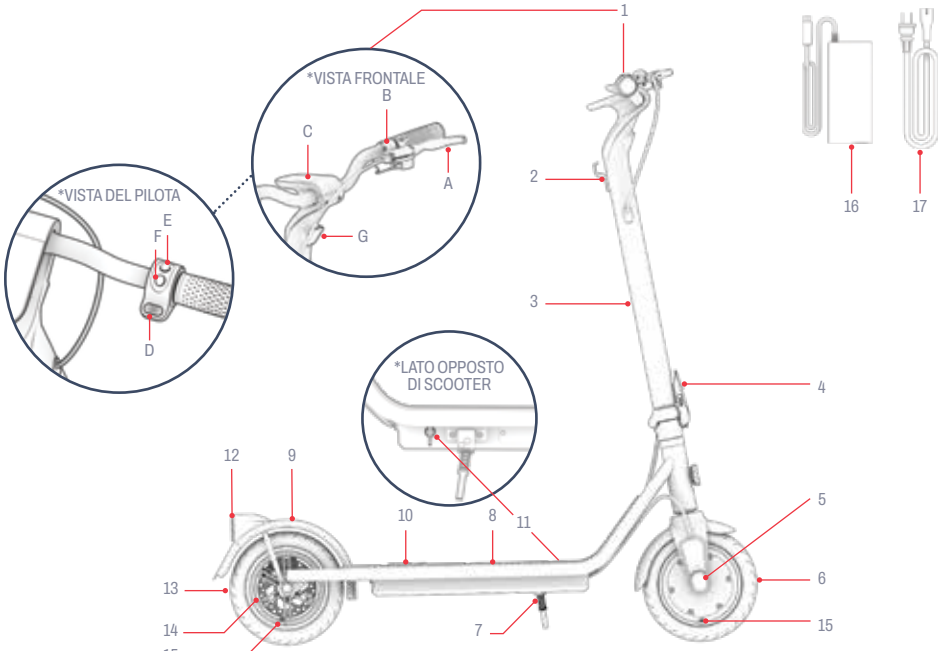

**RICHIEDE IL MONTAGGIO*

NOTA: LE IMMAGINI POTREBBERO NON RIFLETTERE L'ASPETTO ESATTO DEL PRODOTTO REALE.

1.2 Specifiche del prodotto

- LIMITE DI PESO: 265 LB | 120,2 KG
- PESO MINIMO DEL PILOTA: 100 LB | 45,4 KG
- PESO DEL PRODOTTO: 35 LB | 15,9 KG
- ETÀ CONSIGLIATA: 12+
- DIMENSIONI DEL PRODOTTO, APERTO:
  42.1 IN (L) × 23,4 IN (W) × 45,7 IN (H) | 106,9 CM (L) × 59,4 CM (W) × 116,1 CM (H)
- DIMENSIONI DEL PRODOTTO, PIEGATO:
  42.1 IN (L) × 23.4 IN (W) × 20.0 IN (H) | 106.9 CM (L) × 59.4 CM (W) × 50.8 CM (H)
- DIMENSIONI DEL PONTE: 19,0 POLLICI (L) × 6,7 POLLICI (L) | 48,3 CM (L) × 17,0 CM (L)
- DIMENSIONE DELLA RUOTA: 8,5 POLLICI | 21,6 CM
- VELOCITÀ MASSIMA: 16 MPH* | 25,7 KM/H*
- PORTATA MASSIMA: 12 MIGLIA | 19,3 KM *, **
- BATTERIA: 36 V, 7,5 AH
- TIPO DI BATTERIA: IONI DI LITIO
- MOTORE: 350W***
- USCITA DEL CARICABATTERIE: 42V 1,5A
- CERTIFICAZIONE UL: UL 2272
- TEMPO DI RICARICA: CIRCA 6 ORE
- ANGOLO MASSIMO DI SALITA: 10°
- PRESSIONE DEGLI PNEUMATICI CONSIGLIATA: 50 PSI

**LA PORTATA DEL PRODOTTO, LA VELOCITÀ, LA DURATA DELLA BATTERIA E ALTRE SPECIFICHE POSSONO VARIARE IN BASE ALLE CONDIZIONI DI GUIDA DEL PILOTA E DI .*

***QUANDO È STATO TESTATO IL TRASPORTO DI 170 LB | 77,1 KG, CON UNA TEMPERATURA DELL'ARIA DI 77°F | 25°C E A UNA VELOCITÀ DI 16 MPH | 25,7 KM/H. PER ULTERIORI DETTAGLI SULLE CONDIZIONI CHE POSSONO INFLUIRE SULL'AUTONOMIA, VEDERE LA SEZIONE 4.5.*

****POTENZA DI PICCO*

1.3 Risorse online

Scansione per i nostri più prodotto aggiornato materiali di onboarding e risorse di supporto.

Trovate questo manuale d'uso online su https://cdn.shopify.com/s/files/1/2530/6734/files/ERIS-PRO_MANUAL-web_1_-1702935627292.pdf

Trovate la nostra collezione di manuali d'uso su https://ridejetson.com/pages/product-manuals

2. ISTRUZIONI PER L'INSTALLAZIONE.

2.1 Note iniziali

- INIZIATE LA VOSTRA AVVENTURA NEL MODO GIUSTO. PRIMA DI UTILIZZARE QUESTO PRODOTTO, LEGGERE ATTENTAMENTE L'INTERO MANUALE D'USO, COMPRESE LE AVVERTENZE DI SICUREZZA. ASSICURARSI DI AVER COMPRESO, ACCETTATO E RISPETTATO TUTTE LE AVVERTENZE:
  - RACCOMANDAZIONI DEL PRODUTTORE.
  - ISTRUZIONI E AVVERTENZE DI SICUREZZA.
  - LEGGI E ORDINANZE LOCALI IN MATERIA DI EQUITAZIONE E FUNZIONAMENTO.

- PRESTARE ATTENZIONE QUANDO SI DISIMBALLA, SI RIMUOVONO TUTTI I MATERIALI DI IMBALLAGGIO E SI POSIZIONA IL MONOPATTINO PER L'ASSEMBLAGGIO, POICHÉ IL MANUBRIO SARÀ SOLO SEMIAGGANCIATO.

- LE INDICAZIONI FORNITE IN QUESTO MANUALE - DESTRA, SINISTRA, AVANTI/AVANTI E INDIETRO/DIETRO - SONO ORIENTATE COME LE VEDREBBE IL PILOTA QUANDO È IN PIEDI SULLO SCOOTER. IL "LATO DESTRO" DELLO SCOOTER, AD ESEMPIO, È IL LATO IN CUI SI TROVA LA MANO DESTRA DEL PILOTA.

2.2 Sicurezza del casco

IL PILOTA DEVE INDOSSARE SEMPRE IL CASCO.



POSIZIONAMENTO ERRATO:
LA FRONTE È ESPOSTA. UNA CADUTA PUÒ PROVOCARE GRAVI LESIONI.



POSIZIONAMENTO CORRETTO:
LA FRONTE È COPERTA DAL CASCO.

**INDOSSATE IL CASCO, UN ABBIGLIAMENTO ADEGUATO, SCARPE E DISPOSITIVI DI SICUREZZA. EVITARE INDUMENTI CHE POSSANO IMPIGLIARSI NELLE RUOTE O SOTTO DI ESSE. SI CONSIGLIA DI INDOSSARE SCARPE BASSE E CHIUSE. INDOSSARE UN CASCO E UN EQUIPAGGIAMENTO PROTETTIVO APPROVATO ASTM F1492 PER EVITARE LESIONI IN CASO DI INCIDENTE.*

2.3 Piegare e disfare il monopattino

QUANDO DISPIEGARE: PER LA GUIDA E IL MONTAGGIO
QUANDO PIEGARE: PER LO STOCCAGGIO E IL TRASPORTO

IMPORTANTE: NON SOLLEVARE LO SCOOTER DAL MANUBRIO. PER TRASPORTARLO, FISSARLO IN POSIZIONE RIPIEGATA E PORTARLO PER LO STELO.

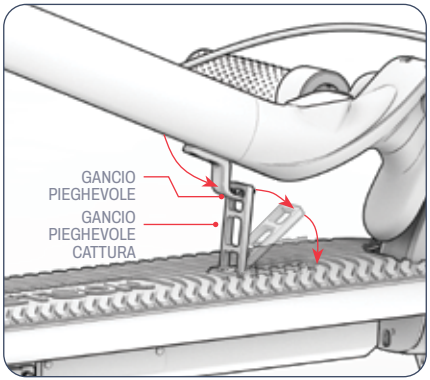

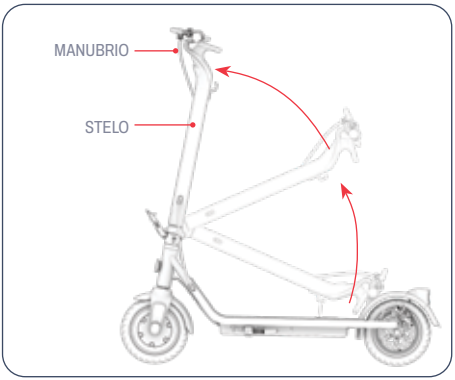

Svolgimento

1. SPINGERE IL FERMO DEL GANCIO PIEGHEVOLE VERSO LA PARTE POSTERIORE DELLO SCOOTER PER RILASCIARE IL GANCIO PIEGHEVOLE.

NOTA: IL PASSO 1 NON È NECESSARIO SE IL GANCIO PIEGHEVOLE NON È ANCORA FISSATO.

2. SOLLEVARE IL MANUBRIO VERSO LA PARTE ANTERIORE DELLO SCOOTER FINO A QUANDO L'ATTACCO MANUBRIO È COMPLETAMENTE VERTICALE.

IMPORTANTE: QUANDO SI DISPIEGA PER LA PRIMA VOLTA, GUIDARE CON CAUTELA IL MANUBRIO SEMI-ATTACCATO VERSO L'ALTO CON L'ATTACCO MANUBRIO.

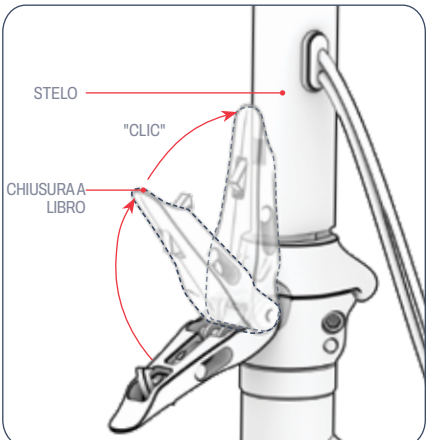

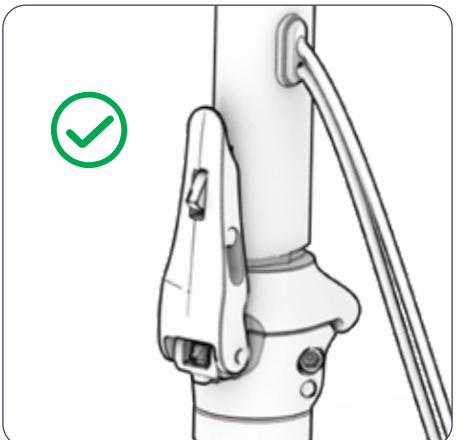

3. SPINGERE CON FORZA LA CHIUSURA A LIBRO CONTRO LO STELO FINCHÉ NON SCATTA.

4. VERIFICARE CHE IL CHIAVISTELLO SIA BEN CHIUSO E CHE LO STELO SIA FISSATO IN POSIZIONE VERTICALE.

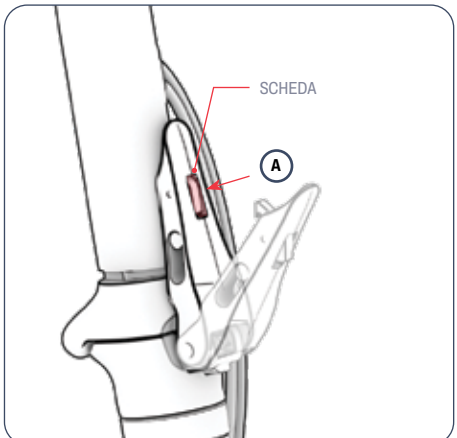

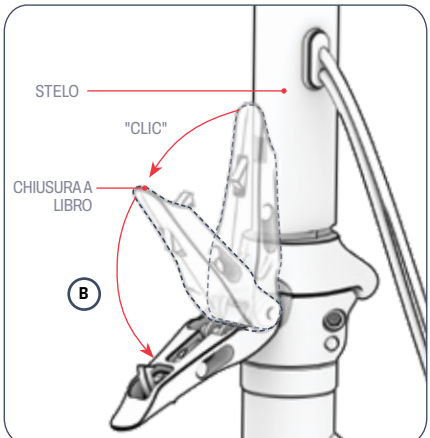

Pieghevole

1. SPINGERE IN DENTRO LA LINGUETTA DELLA CHIUSURA A LIBRO (A), QUINDI TIRARE LA CHIUSURA APRENDOLA E ALLONTANANDOLA DALLO STELO (B).

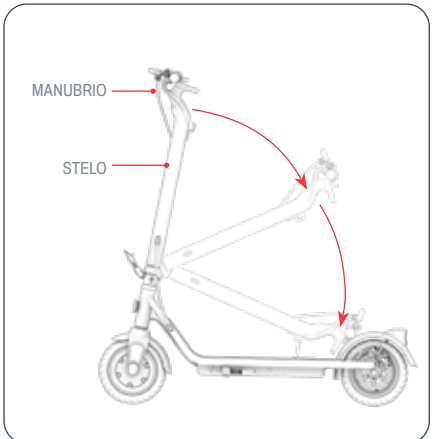

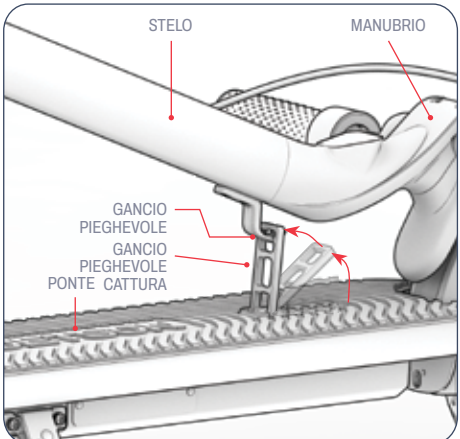

2. ABBASSARE LO STELO SUL PONTE.

3. POSIZIONARE L'ASTA SUL PONTE IN MODO CHE IL GANCIO PIEGHEVOLE SI TROVI SOPRA IL FERMO DEL GANCIO PIEGHEVOLE.
4. SOLLEVARE IL GANCIO PIEGHEVOLE DALLA COPERTA E TENERLO IN POSIZIONE VERTICALE. FAR SCORRERE IL FORO SUPERIORE DEL FERMO PIEGHEVOLE ATTORNO AL GANCIO PIEGHEVOLE.
5. VERIFICARE CHE LO SCOOTER SIA SICURO NELLA POSIZIONE RIPIEGATA.

2.4 Montaggio del manubrio

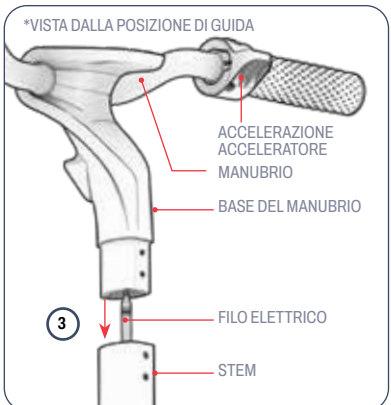

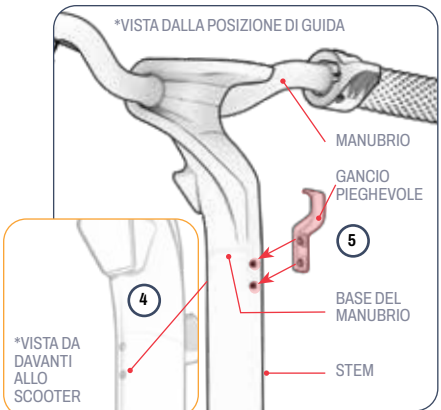

1. SOLLEVARE LO SCOOTER DISPIEGATO SUL CAVALLETTO. (VEDERE LA SEZIONE 3.10)
2. TENERE IL MANUBRIO SEMI-ATTACCATO SOPRA L'ATTACCO MANUBRIO IN MODO CHE IL FRENO A MANO SIA SUL LATO SINISTRO DELLO SCOOTER E L'ACCELERATORE A POLLICE PER L'ACCELERAZIONE SIA A DESTRA, VISTO DALLA POSIZIONE DI GUIDA.
3. INFILARE CON CURA IL FILO CHE ESCE DALLA PARTE INFERIORE DEL MANUBRIO NELLA PARTE SUPERIORE DELL'ATTACCO MANUBRIO MENTRE SI ABBASSA LA BASE DEL MANUBRIO NELL'ATTACCO MANUBRIO.
4. SE NECESSARIO, RUOTARE E REGOLARE LEGGERMENTE IL MANUBRIO FINCHÉ I 4 FORI DELLA BASE DEL MANUBRIO NON SONO ALLINEATI CON I 4 FORI DELL'ATTACCO MANUBRIO - 2 SUL LATO ANTERIORE DELLO SCOOTER E 2 RIVOLTI VERSO IL PILOTA.
5. SUL LATO DELL'ATTACCO MANUBRIO RIVOLTO VERSO IL CICLISTA, POSIZIONARE IL GANCIO PIEGHEVOLE CONTRO L'ATTACCO MANUBRIO IN MODO CHE SIANO SODDISFATTE LE SEGUENTI CONDIZIONI:
   - I 2 FORI DELLA STAFFA DEL GANCIO SONO ALLINEATI CON I FORI DELLO STELO DELLO SCOOTER.
   - IL GANCIO PIEGHEVOLE SI CURVA VERSO L'ESTERNO E VERSO L'ALTO RISPETTO AL GAMBO.

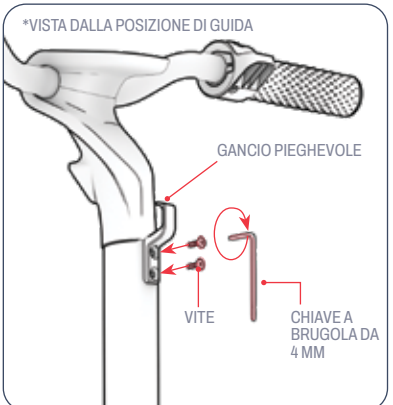

6. INSERIRE 1 VITE IN OGNI SERIE DI FORI ALLINEATI RUOTANDOLA IN SENSO ORARIO NEL FORO. (2 IN TOTALE)
7. SERRARE ENTRAMBE LE VITI RUOTANDOLE IN SENSO ORARIO CON LA CHIAVE A BRUGOLA.

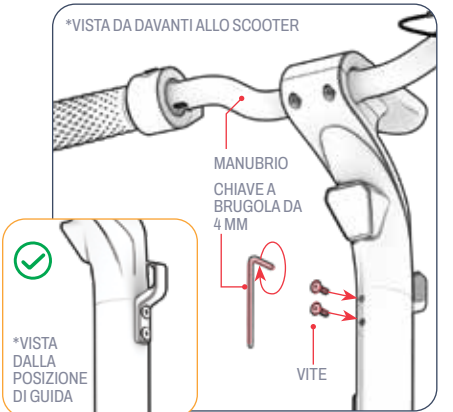

8. SUL LATO ANTERIORE DELLO STELO, INSERIRE 1 VITE IN OGNI SERIE DI FORI ALLINEATI, RUOTANDOLA IN SENSO ORARIO NEL FORO. (2 IN TOTALE)
9. SERRARE ENTRAMBE LE VITI RUOTANDOLE IN SENSO ORARIO CON LA CHIAVE A BRUGOLA.
10. VERIFICARE CHE IL MANUBRIO E IL GANCIO SIANO BEN FISSATI SULL'ATTACCO MANUBRIO.

2.5 Gonfiaggio e pressione dei pneumatici

PRIMA DELLA PRIMA USCITA, È NECESSARIO AGGIUNGERE ARIA AI PNEUMATICI PER PORTARLI ALLA PRESSIONE CONSIGLIATA DI **50 PSI** (LIBBRE PER POLLICE QUADRATO). PRIMA DI OGNI USCITA, CONTROLLATE CON UN MANOMETRO CHE LA PRESSIONE DEI PNEUMATICI RIENTRI IN QUESTO INTERVALLO.

PER AGGIUNGERE ARIA:

1. RIMUOVERE IL CAPPUCCIO ANTIPOLVERE DALLA VALVOLA DEL PNEUMATICO SU UNA RUOTA RUOTANDOLO IN SENSO ANTIORARIO. METTERE DA PARTE IL TAPPO.
2. AVVITARE IN SENSO ORARIO L'ESTREMITÀ LARGA DEL TUBO DI ESTENSIONE DELLO STELO DELLA VALVOLA DEL PNEUMATICO SULLA VALVOLA DEL PNEUMATICO.
3. SEGUIRE LE ISTRUZIONI DEL PRODUTTORE DELLA POMPA D'ARIA PER COLLEGARE LA POMPA D'ARIA A L'ESTREMITÀ ALLENTATA DEL TUBO DI PROLUNGA E INSERIRE L'ARIA NEL PNEUMATICO. CONTROLLARE PERIODICAMENTE CON UN MANOMETRO E CONTINUARE AD AGGIUNGERE ARIA FINCHÉ LA PRESSIONE DEL PNEUMATICO NON RAGGIUNGE I **50 PSI**.
4. RIMUOVERE LA POMPA D'ARIA DAL TUBO, QUINDI RIMUOVERE IL TUBO DALLA VALVOLA DEL PNEUMATICO RUOTANDOLO IN SENSO ANTIORARIO.
5. RIPOSIZIONARE IL CAPPUCCIO ANTIPOLVERE RUOTANDOLO IN SENSO ORARIO SULLA VALVOLA.
6. RIPETERE L'OPERAZIONE CON L'ALTRO PNEUMATICO.

⚠ **IMPORTANTE:** Per gonfiare i pneumatici della e-bike, utilizzare esclusivamente una pompa d'aria manuale. Non utilizzare mai un compressore d'aria per evitare di far scoppiare le camere d'aria.

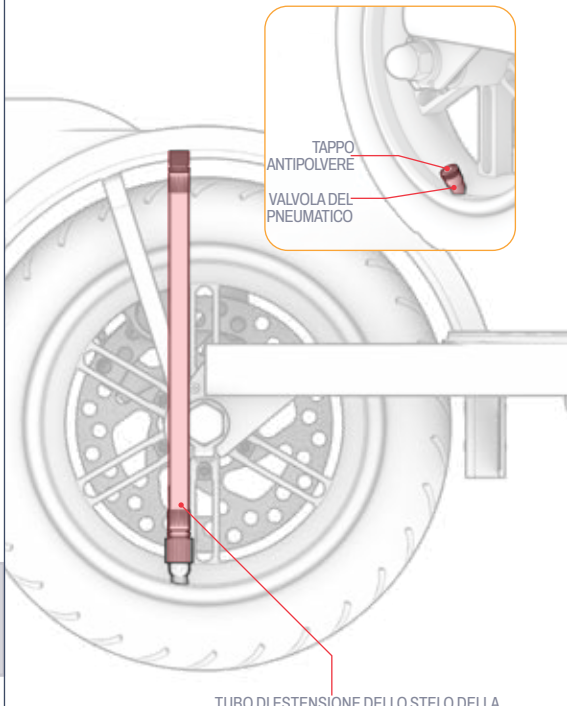

2.6 Ricarica della batteria

1. COLLEGARE IL CAVO DI RICARICA AL CARICATORE
2. APRIRE IL COPERCHIO DELLA PORTA DI RICARICA DELLO SCOOTER
3. COLLEGARE IL CAVO DI RICARICA ALLA PARETE, QUINDI COLLEGARE IL CAVO DI RICARICA ALLA PORTA DI RICARICA DEL PRODOTTO
4. QUANDO L'INDICATORE LUMINOSO SUL CARICATORE PASSA DA ROSSO A VERDE, LA BATTERIA HA RAGGIUNTO LA CARICA COMPLETA. RIMUOVERE IL CAVO DEL CARICABATTERIE DALLA PORTA DI RICARICA E SCOLLEGARE IL CAVO DALLA PRESA DI CORRENTE.
5. CHIUDERE IL COPERCHIO DELLA PORTA DI RICARICA.

NOTA: possono essere necessarie circa 6 ore per portare la batteria a una carica completa. Caricare completamente la batteria prima del primo utilizzo.

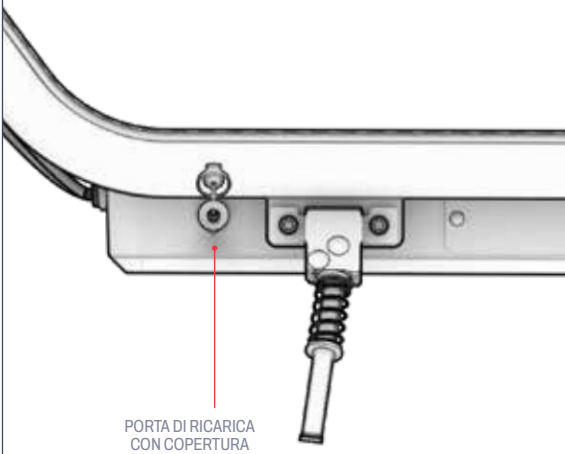

INDICATORE DI CARICA SPIA SUL CARICATORE:	ROSSO ILLUMINAZIONE RICARICA	ILLUMINAZIONE VERDE RICARICA COMPLETA



Note importanti sulla ricarica

- TENERE SEMPRE CHIUSA LA PORTA DI RICARICA QUANDO NON SI CARICA ATTIVAMENTE LA BATTERIA.
- NON ACCENDERE MAI IL PRODOTTO MENTRE È IN CARICA.
- NON UTILIZZARE RUBINETTI DI ALIMENTAZIONE RIPOSIZIONABILI.
- PER UNA MIGLIORE SALUTE DELLA BATTERIA, CARICARLA COMPLETAMENTE DURANTE OGNI SESSIONE DI RICARICA (CIRCA 6 ORE).
- NON LASCIARE MAI IL PRODOTTO IN CARICA DURANTE LA NOTTE O PER PERIODI PROLUNGATI.
- NON TENTARE DI RIMUOVERE O SMONTARE LA BATTERIA.
- INTERVALLO DI TEMPERATURA AMBIENTE DI CARICA: 32°F (0°C) - 104°F (40°C)
- INTERVALLO DI TEMPERATURA AMBIENTE DI FUNZIONAMENTO: 14°F(-10°C)-104°F(40°C)
- TENERE SEMPRE CHIUSO IL COPERCHIO DELLA PORTA DI RICARICA QUANDO NON SI CARICA ATTIVAMENTE IL PRODOTTO.
- NON UTILIZZARE QUESTO PRODOTTO SE IL CAVO DI ALIMENTAZIONE FLESSIBILE O IL CAVO DI USCITA È FRAZIONATO, HA L'ISOLAMENTO ROTTO O QUALSIASI ALTRO SEGNO DI DANNO.
- VERIFICARE CHE IL NUMERO DI MODELLO DEL CARICABATTERIE RIPORTATO SULL'ETICHETTA CORRISPONDA AL NUMERO DI MODELLO DEL CARICABATTERIE ELENCATO SOPRA.
- VERIFICARE CHE L'ETICHETTA DEL CARICABATTERIE LO IDENTIFICHI COME COMPATIBILE CON IL PROPRIO MODELLO JETSON. IL NOME E LA SKU DEL MODELLO JETSON SONO RIPORTATI SU UN'ETICHETTA APPLICATA SULLA PARTE SUPERIORE, LATERALE O INFERIORE DEL TELAIO O DEL PIANO DI APPOGGIO DEL PRODOTTO.

IMPORTANTE:

UTILIZZARE ESCLUSIVAMENTE IL CARICABATTERIE IN DOTAZIONE O QUELLO OTTENUTO DIRETTAMENTE DA JETSON, CONTRASSEGNATO DALLA DICITURA JY-420150 MADE BY GUANGZHOU JI YIN POWER ELECTRONICS CO., LTD (JETSON MODEL NO. PJERSP-CH).

⚠ **IL MANCATO UTILIZZO DEL CARICABATTERIE CORRETTO PUÒ PROVOCARE INCENDI ED ESPLOSIONI.**

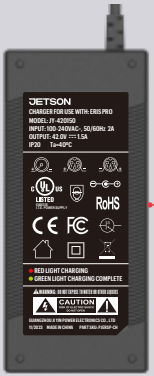

QUESTO È UN ESEMPIO DI MARCATURA IL VOSTRO CARICABATTERIE.

3. CARATTERISTICHE E FUNZIONI.

3.1 Accensione e spegnimento

PER ACCENDERE IL DISPOSITIVO:
TENERE PREMUTO IL PULSANTE DI ACCENSIONE/MODALITÀ PER 1 SECONDO.
PER SPEGNERE IL DISPOSITIVO:
TENERE PREMUTO IL PULSANTE DI ACCENSIONE/MODALITÀ PER 3 SECONDI.

- PER PRESERVARE LA CARICA DELLA BATTERIA, IL MONOPATTINO È DOTATO DI UNA FUNZIONE DI AUTOSPEGNIMENTO E SI SPEGNE AUTOMATICAMENTE DOPO 10 MINUTI DI INUTILIZZO.
- RICORDATE SEMPRE DI SPEGNERE LO SCOOTER QUANDO FATE UN PIT STOP O LO METTETE VIA PER LA NOTTE.

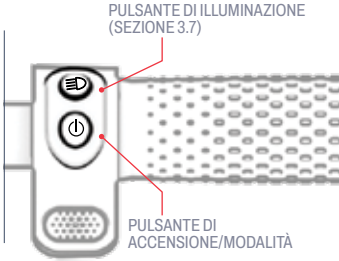

3.2 Informazioni sullo schermo a LED

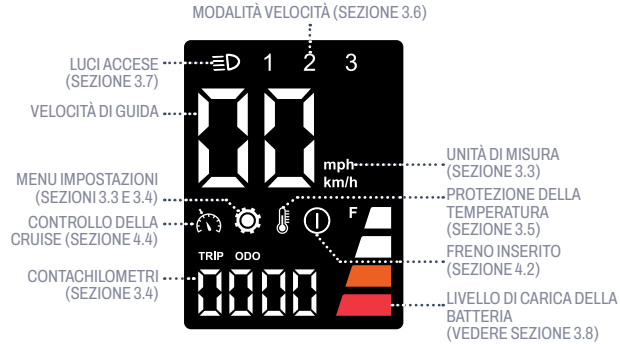

3.3 Modifica dell'unità di misura

PER CAMBIARE L'UNITÀ DI MISURA DA MIGLIA A CHILOMETRI:

1. TENERE PREMUTO IL PULSANTE DI ILLUMINAZIONE PER 3 SECONDI PER ACCEDERE ALLA SEZIONE IMPOSTAZIONI DELLO SCHERMO LED.
2. PREMERE RAPIDAMENTE IL PULSANTE DI ACCENSIONE/MODALITÀ FINO A VISUALIZZARE "P0" SULLO SCHERMO.
3. PREMENDO RAPIDAMENTE IL PULSANTE DI ILLUMINAZIONE SI PASSA DA "KM/H" (PER I CHILOMETRI) A "MPH" (PER LE MIGLIA) FINCHÉ NON SI SCEGLIE L'UNITÀ DI MISURA PREFERITA.
4. PREMERE UNA VOLTA IL PULSANTE DI ACCENSIONE/MODALITÀ PER SALVARE LA SELEZIONE E USCIRE DAL MENU DELLE IMPOSTAZIONI. DOPO ALCUNI SECONDI, LO SCHERMO USCIRÀ AUTOMATICAMENTE DALLA SEZIONE DELLE IMPOSTAZIONI E TORNERÀ AL DISPLAY PRINCIPALE.

3.4 Uso del contachilometri

PER PASSARE DALLA VISUALIZZAZIONE DEL CONTACHILOMETRI ("ODO"; DISTANZA TOTALE PERCORSA CON QUESTO SCOOTER) A QUELLA DEL CONTACHILOMETRI PARZIALE ("TRIP"; DISTANZA PERCORSA DALL'ACCENSIONE):

1. TENERE PREMUTO IL PULSANTE DI ILLUMINAZIONE PER 3 SECONDI PER ACCEDERE ALLA SEZIONE IMPOSTAZIONI DELLO SCHERMO LED.
2. PREMERE RAPIDAMENTE IL PULSANTE DI ACCENSIONE/MODALITÀ FINO A VISUALIZZARE "P1" SULLO SCHERMO.
3. PREMENDO RAPIDAMENTE IL PULSANTE DI ILLUMINAZIONE, SI PASSA DA "TRIP" A "ODO" FINO A QUANDO NON SI SCEGLIE LA VISUALIZZAZIONE DEL CONTACHILOMETRI PREFERITA.
4. PREMERE UNA VOLTA IL PULSANTE DI ACCENSIONE/MODALITÀ PER SALVARE LA SELEZIONE E USCIRE DAL MENU DELLE IMPOSTAZIONI. DOPO ALCUNI SECONDI, LO SCHERMO USCIRÀ AUTOMATICAMENTE DALLA SEZIONE DELLE IMPOSTAZIONI E TORNERÀ AL DISPLAY PRINCIPALE.

3.5 Comprendere gli avvisi di avvertimento



AVVISI DI ERRORE:
SE SULLO SCHERMO VIENE VISUALIZZATO UN AVVISO DI ERRORE (DA "E0" A "E9"), CONTATTARE IL TEAM DI ASSISTENZA JETSON PRIMA DI RIPRENDERE A GUIDARE.



AVVISO DI PROTEZIONE DALLA TEMPERATURA:
QUESTA ICONA APPARE SULLO SCHERMO A LED SE LO SCOOTER E IL MOTORE HANNO SUPERATO I LIMITI DI TEMPERATURA DI ESERCIZIO STANDARD. QUANDO APPARE L'AVVISO DI PROTEZIONE DALLA TEMPERATURA, SPEGNERE LO SCOOTER. NON SALIRE IN SELLA FINCHÉ L'ICONA NON SCOMPARE (CIRCA 10 MINUTI).

3.6 Utilizzo delle modalità di velocità

- SONO DISPONIBILI 3 MODALITÀ DI VELOCITÀ, OGNUNA DELLE QUALI CONSENTE DI RAGGIUNGERE UNA VELOCITÀ MASSIMA DIVERSA.
- CON LO SCOOTER ACCESO, PREMERE RAPIDAMENTE IL PULSANTE DI ACCENSIONE/MODALITÀ PER CAMBIARE MODALITÀ DI VELOCITÀ.

LIVELLO VISUALIZZATO SULLO SCHERMO LED	MODALITÀ VELOCITÀ	VELOCITÀ MASSIMA
1	Modalità pedonale (lenta)	4 MPH 6.4 KM/H
2	Modalità Comfort (centrale)	11 MPH 17.7 KM/H
3	Modalità Sport (Veloce)	16 MPH 25.7 KM/H

3.7 Uso delle luci

Il faro e la luce posteriore

SE SI GUIDA IN CONDIZIONI DI SCARSA ILLUMINAZIONE, ACCENDERE LE LUCI PER VEDERE MEGLIO LA STRADA DAVANTI A SÉ E I MOTOCICLISTI CHE SOPRAGGIUNGONO.

PER ACCENDERE O SPEGNERE LE LUCI:
PREMERE RAPIDAMENTE IL PULSANTE DI ILLUMINAZIONE.

Illuminazione dei freni

LA LUCE POSTERIORE LAMPEGGIA OGNI VOLTA CHE IL FRENO A MANO È INSERITO, CON O SENZA LE LUCI ACCESE.

3.8 Controllo del livello di carica della batteria

È POSSIBILE TENERE SOTTO CONTROLLO IL LIVELLO DI CARICA DELLA BATTERIA GUARDANDO L'ICONA DEL LIVELLO DI CARICA DELLA BATTERIA SULLO SCHERMO A LED.

BATTERIA INDICATORE LUCI	PERCENTUALE DI CARICA RESIDUA APPROSSIMATIVA*
	76% - 100%
	51% - 75%
	26% - 50%
	<25% Ricarica il tuo Jetson ORA!

IMPORTANTE: QUANDO LA CARICA DELLA BATTERIA SCENDE ALLO 0%, LO SCOOTER SI SPEGNE. RICARICARE LO SCOOTER ALLA MASSIMA POTENZA (SEZIONE 2.6) PRIMA DELLA PROSSIMA USCITA.

**SOLO PER APPROSSIMAZIONE. PUÒ VARIARE IN BASE ALL'USO.*

3.9 Utilizzo della campana

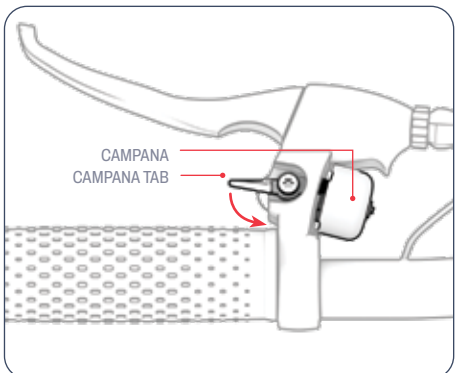

UTILIZZATE IL CAMPANELLO PER AVVISARE GLI ALTRI CICLISTI E I PEDONI.

PER FAR SUONARE LA CAMPANA: MUOVERE LA LINGUETTA DELLA CAMPANA VERSO DI SÉ E RILASCIARLA RAPIDAMENTE.

3.10 Uso del cavalletto

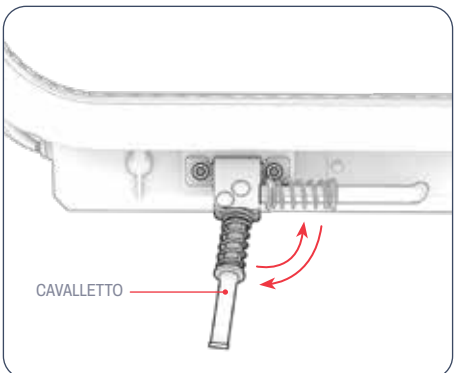

PER USARE IL CAVALLETTO: ABBASSARLO E INCLINARE DELICATAMENTE LO SCOOTER PER FARLO STARE IN PIEDI.
PER SOLLEVARE IL CAVALLETTO: RUOTARLO DI NUOVO VERSO L'ALTO.

⚠ **IMPORTANTE:** SOLLEVARE SEMPRE IL CAVALLETTO PRIMA DELLA GUIDA.

4. ISTRUZIONI PER L'USO.

4.1 Controlli di sicurezza pre-corsa

ESEGUITE QUESTI IMPORTANTI CONTROLLI DI SICUREZZA PRIMA DI OGNI VIAGGIO:

Freno

- ASSICURARSI CHE IL FRENO FUNZIONI CORRETTAMENTE E CHE LA LEVA DEL FRENO A MANO SIA FISSATA AL MANUBRIO E LUBRIFICATA IN MODO DA COMPRIMERSI FACILMENTE.
- LE PASTIGLIE DELLA PINZA DEL FRENO A DISCO NON SONO USURATE E SONO CENTRATE E ALLINEATE CON IL DISCO.

Telaio

- VERIFICARE CHE IL TELAIO DELLO SCOOTER NON SIA DANNEGGIATO, PIEGATO O ROTTO.
- VERIFICARE CHE LO STELO SIA BLOCCATO DAL FERMO DI CHIUSURA.

Sterzo

- VERIFICARE CHE IL MANUBRIO SIA FISSATO IN POSIZIONE DALLA FERRAMENTA DEL MANUBRIO.
- CONTROLLARE CHE LA RUOTA E IL MANUBRIO GIRINO ALLINEATI.

Ruote

- ASSICURARSI CHE I PNEUMATICI SIANO GONFIATI ALLA PRESSIONE RACCOMANDATA DI **50 PSI**.
- CONTROLLARE CHE I PNEUMATICI NON PRESENTINO SEGNI DI USURA ECCESSIVA O SIANO DANNEGGIATI.
- CONTROLLARE CHE I CERCHI DELLE RUOTE NON SIANO DANNEGGIATI O PIEGATI.

4.2 Uso del freno

PREMERE DELICATAMENTE IL FRENO A MANO PER RALLENTARE. PREMERE CON PIÙ FORZA PER FERMARSI COMPLETAMENTE. PER EVITARE MOVIMENTI BRUSCHI, CERCATE DI PREMERE IL FRENO A MANO GRADUALMENTE.

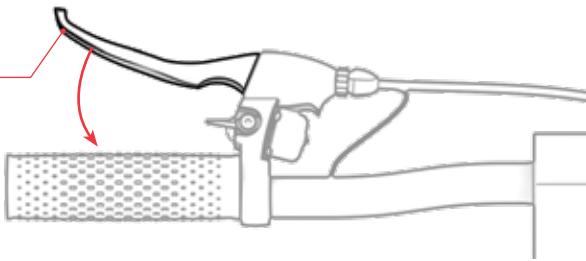

QUESTA ICONA APPARE SUL DISPLAY A LED (SEZIONE 3.2) QUANDO IL FRENO È INSERITO.

4.3 Guida del monopattino

IMPORTANTE: IL MOTORE DI QUESTO MONOPATTINO RICHIEDE L'ATTIVAZIONE DEL MOVIMENTO A PEDALE PER AVVIARSI.

1. POSIZIONARE 1 PIEDE NELLA PARTE ANTERIORE DELLA PEDANA, RIVOLTO IN AVANTI. SPINGERE IL MONOPATTINO IN AVANTI SPINGENDO DA TERRA PER 2 VOLTE DI SEGUITO CON L'ALTRO PIEDE.
2. POSIZIONARE IL PIEDE DI CALCIO SUL RETRO DELLA PEDANA, GIRATO VERSO L'ESTERNO CON UN ANGOLO DI 70-90° PER GARANTIRE LA STABILITÀ.
3. SPINGERE GRADUALMENTE VERSO IL BASSO L'ACCELERATORE A POLLICE PER ACCELERARE E POI MANTENERE LA VELOCITÀ.

IMPORTANTE: PER EVITARE IMPROVVISE IMPENNATE DI VELOCITÀ, PREMERE SEMPRE DELICATAMENTE L'ACCELERATORE.

EFFETTUARE DELLE SVOLTE:
RUOTARE IL MANUBRIO A SINISTRA O A DESTRA.

4.4 Uso del Cruise Control

IL CRUISE CONTROL BLOCCA LO SCOOTER A UNA CERTA ANDATURA. UNA VOLTA ATTIVATO IL CRUISE CONTROL, IL MOTORE SI OCCUPERÀ DI MANTENERE L'ANDATURA, SENZA BISOGNO DI ACCELERARE.

PER ATTIVARE IL CONTROLLO DELLA VELOCITÀ DI CROCIERA DURANTE LA GUIDA:

1. UTILIZZARE L'ACCELERATORE PER RAGGIUNGERE E MANTENERE LA VELOCITÀ DESIDERATA PER 8 SECONDI.
2. QUANDO SI SENTE UN SEGNALE ACUSTICO, IL CONTROLLO DELLA VELOCITÀ DI CROCIERA È ATTIVO.
3. LASCIATE L'ACCELERATORE E GODETEVI IL VIAGGIO.

QUESTA ICONA APPARE SULLO SCHERMO A LED (SEZIONE 3.2) OGNI VOLTA CHE IL CONTROLLO DELLA VELOCITÀ DI CROCIERA È ATTIVATO.

PER DISATTIVARE IL CONTROLLO DELLA VELOCITÀ DI CROCIERA DOPO CHE È STATO ATTIVATO:
PREMERE DELICATAMENTE IL FRENO O L'ACCELERATORE.

PER DISATTIVARE LA FUNZIONALITÀ DEL CONTROLLO DELLA VELOCITÀ DI CROCIERA:
SE NON SI DESIDERA CHE IL CRUISE CONTROL ENTRI IN FUNZIONE E SI PREFERISCE AVERE IL CONTROLLO TOTALE DELL'ACCELERATORE DURANTE LA GUIDA, È POSSIBILE DISATTIVARE IL CRUISE CONTROL NEL MENU DELLE IMPOSTAZIONI.

1. TENERE PREMUTO IL PULSANTE DI ILLUMINAZIONE PER 3 SECONDI PER ACCEDERE ALLA SEZIONE DELLE IMPOSTAZIONI DELLO SCHERMO LED.
2. PREMERE RAPIDAMENTE IL PULSANTE DI ACCENSIONE/MODALITÀ FINO A VISUALIZZARE UNA "R" SULLO SCHERMO.
3. PREMENDO RAPIDAMENTE IL PULSANTE DI ILLUMINAZIONE SI PASSA DA "R0" (PER "CRUISE CONTROL NON UTILIZZABILE") A "R1" (PER "CRUISE CONTROL UTILIZZABILE"). QUANDO È IMPOSTATO SU "UTILIZZABILE", SUL DISPLAY A LED APPARE ANCHE L'ICONA DEL CRUISE CONTROL.
4. PREMERE UNA VOLTA IL PULSANTE DI ACCENSIONE/MODALITÀ PER SALVARE LA SELEZIONE E USCIRE DAL MENU DELLE IMPOSTAZIONI. DOPO ALCUNI SECONDI LO SCHERMO USCIRÀ AUTOMATICAMENTE DALLA SEZIONE DELLE IMPOSTAZIONI E TORNERÀ AL MENU PRINCIPALE.

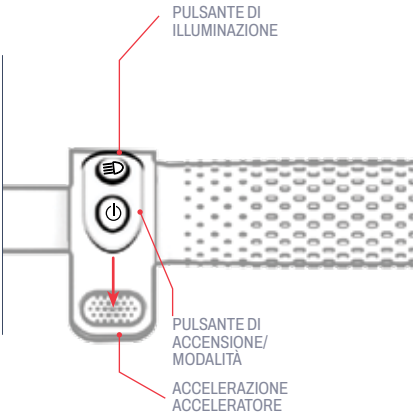

4.5 Massimizzare la velocità e l'autonomia di guida

IN CONDIZIONI IDEALI, IL CHILOMETRAGGIO MASSIMO CHE SI PUÒ OTTENERE CON UNA BATTERIA COMPLETAMENTE CARICA È DI 30,6 KM. PIÙ IL MOTORE DEVE LAVORARE, PIÙ LA BATTERIA SI SCARICHERÀ RAPIDAMENTE. ANCHE I SEGUENTI FATTORI INFLUISCONO SULLA VELOCITÀ E SULL'AUTONOMIA.

Superficie di equitazione

PER VIAGGIARE SU UNA SUPERFICIE RUVIDA È NECESSARIA UNA MAGGIORE POTENZA DEL MOTORE RISPETTO A UNA SUPERFICIE LISCIA.

Peso di trasporto

- PIÙ PESO (PILOTA PIÙ CARICO) DIMINUISCE L'AUTONOMIA RAGGIUNGIBILE.
- L'AUTONOMIA E LA VELOCITÀ MASSIME POSSONO ESSERE RAGGIUNTE CON UN PESO DI CARICO PARI O INFERIORE A 120,2 KG.

Stile di guida

- GLI AVVIAMENTI E GLI ARRESTI FREQUENTI RIDUCONO L'AUTONOMIA DI GUIDA.
- L'UTILIZZO DEL PROPRIO SFORZO PER PEDALARE ALLEGGERISCE LA RICHIESTA DEL MOTORE E AUMENTA L'AUTONOMIA DI GUIDA.

Temperatura dell'aria

LA TEMPERATURA IDEALE PER LA GUIDA E LA CONSERVAZIONE DELLA E-BIKE È COMPRESA TRA 50°F E 95°F (10°C - 35°C).

Inclinazione

IL MOTORE DEVE LAVORARE DI PIÙ IN SALITA CHE IN PIANURA O IN DISCESA.

Manutenzione della batteria

LA RICARICA TEMPESTIVA DELLA BATTERIA DOPO OGNI CORSA CONTRIBUISCE A MANTENERNE LA CAPACITÀ E LA RESISTENZA.

ISTRUZIONI PER LA MANUTENZIONE DA PARTE DELL'UTENTE.

Prendetevi cura del vostro Jetson per mantenerlo in perfetta efficienza e sicurezza. Ecco come fare:

Gestire il vostro Jetson

- EVITATE DI ESPORRE LA VOSTRA E-BIKE A FORTI VIBRAZIONI O A INTENSI IMPATTI FISICI.
- NON SMONTARE MAI LA BATTERIA.
- TENETE LA VOSTRA E-BIKE LONTANA DALL'ACQUA E DALL'UMIDITÀ.
- GUIDARE SU SUPERFICI LISCE E PIATTE PER EVITARE ROTTURE.
- NON TRASPORTATE MAI LA VOSTRA E-BIKE PER LE RUOTE, LA SELLA E/O IL MANUBRIO.
- FARE ATTENZIONE A NON TIRARE O STRAPPARE IL CABLAGGIO CHE COLLEGA IL MOTORE AI COMPONENTI DEL MANUBRIO.

Istruzioni per la conservazione

- CARICARE COMPLETAMENTE LA BATTERIA PRIMA DI RIPORRE IL PRODOTTO PER LUNGHI PERIODI DI TEMPO.
- IN CASO DI STOCCAGGIO PER PERIODI PROLUNGATI, CARICARE COMPLETAMENTE LA BATTERIA UNA VOLTA AL MESE.
- COPRIRE IL PRODOTTO PER PROTEGGERLO DALLA POLVERE.
- CONSERVARE IL PRODOTTO AL CHIUSO E IN UN LUOGO ASCIUTTO, A UNA TEMPERATURA COMPRESA TRA 50°F E 95°F (10°C - 35°C).

Pulizia di Jetson

- SEDILE E TELAIO - PULIRE CON UN PANNO UMIDO PRIVO DI POLVERE O CON UN PANNO IMBEVUTO DI ALCOL. QUINDI PASSARE UN PANNO ASCIUTTO E PRIVO DI POLVERE.
- MANUBRIO - PULIRE CON SAPONE NEUTRO UTILIZZANDO UN PANNO UMIDO PRIVO DI POLVERE. RIMUOVERE L'ECCESSO DI SAPONE CON UN PANNO UMIDO SEPARATO.
- COMPONENTI DELLE RUOTE - PULIRE CON UN PANNO UMIDO PRIVO DI POLVERE.
- PNEUMATICI - PULIRE CON UN PANNO UMIDO PRIVO DI POLVERE. È POSSIBILE UTILIZZARE ANCHE UN PRODOTTO PER LA FINITURA DEI PNEUMATICI O UN DETERGENTE.

⚠ **AVVERTENZA:** non spruzzare o applicare acqua direttamente sul prodotto. L'acqua può danneggiare il cablaggio, il vano batteria e le luci, nonché deteriorare il telaio: tutto ciò potrebbe causare un malfunzionamento che mette a rischio la sicurezza del ciclista.

⚠ Precauzioni per le batterie

IL PRODOTTO È DOTATO DI UNA BATTERIA AGLI IONI DI LITIO. FATE ATTENZIONE QUANDO LA MANEGGIATE.

- TENERE IL PRODOTTO LONTANO DAL FUOCO E DAL CALORE ECCESSIVO.
- EVITARE URTI FISICI INTENSI, FORTI VIBRAZIONI O IMPATTI.
- PROTEGGERE IL PRODOTTO DALL'ACQUA O DALL'UMIDITÀ.
- NON COLLOCARE O CONSERVARE IL PRODOTTO IN PILA SOPRA O SOTTO ALTRI OGGETTI.
- NON SMONTARE IL PRODOTTO O LA BATTERIA.
- NON SMALTIRE IL PRODOTTO CON I RIFIUTI QUOTIDIANI. PORTARE IL PRODOTTO IN UN IMPIANTO DEDICATO AI RIFIUTI ELETTRONICI O IN UN CENTRO DI RICICLAGGIO DELLE BATTERIE. PER ULTERIORI INFORMAZIONI SUI SITI DI SMALTIMENTO PIÙ VICINI A VOI, CONTATTATE IL VOSTRO COMUNE O IL TRASPORTATORE DI RIFIUTI.
- SE LA BATTERIA DEL PRODOTTO SI SURRISCALDA O MOSTRA SEGNI DI SURRISCALDAMENTO, EMETTE UN ODORE O UN SUONO INSOLITO, PERDE FLUIDI O GAS O CAMBIA FORMA O COLORE, È NECESSARIO INTERVENIRE IMMEDIATAMENTE:
  1. SE IN USO, INTERROMPERE IMMEDIATAMENTE L'UTILIZZO DEL PRODOTTO. RIMUOVERE IL CAVO DI RICARICA DAL PRODOTTO SE È COLLEGATO.
  2. INTERROMPERE L'USO DEL PRODOTTO.
  3. SE È SICURO, SPOSTARE IL PRODOTTO IN UNO SPAZIO LIBERO E LONTANO DA QUALSIASI COSA INFIAMMABILE.
  4. CHIAMARE I SERVIZI DI EMERGENZA LOCALI PER RICEVERE ASSISTENZA.
  5. LAVARE ACCURATAMENTE CON ACQUA CORRENTE PULITA GLI OCCHI O LE AREE DELLA PELLE CHE SONO VENUTE A CONTATTO CON IL LIQUIDO ELETTROLITICO DELLA BATTERIA FUORIUSCITO E RIVOLGERSI A UN MEDICO.
- IN CASO DI PROBLEMI CON LA BATTERIA, CONTATTARE IL TEAM DI ASSISTENZA JETSON.

COLLEGATEVI CON NOI.

RIDEJETSON.COM/SUPPORTO
RIDEJETSON.COM/CHAT

1-844-585-7462

Assicuratevi di seguire @ridejetson sui social media per conoscere fantastiche offerte, omaggi e tutte le ultime novità di Jetson.

VI PIACE IL VOSTRO MEZZO?

Lasciate una recensione su ridejetson.com/recensioni. Non vediamo l'ora di sentirvi! #MakeMoves




JETSON

دليل لرحلتك

مهم:
اقرأ بعناية واحتفظ بما يلي
للرجوع إليها مستقبلاً

JETSON

ERIS PRO

سكوتركهربائي.

نموذج SKU(S): JERSP-BLG

أفضل اثنين من أفضل اثنين قواعد الركوب:

كن آمناً.
استمتع بوقتك!

صُنع في شنتشن، الصين
مستورد من شركة TRURIDE TECH LLC.
ص.ب. 461، حيرسي سيتي، حيرسي سيتي، نيوحيرسي
07302-9998

رمز التاريخ: 06/2025
إصدار المستند: الإصدار 3.0
صُنع في الصين

© 2025، TRURED TECH. حميع الحقوق محفوظة. تم التصنيع لصالح شركة TRURIDE TECH LLC.
JETSON® علامة تحارية مسحلة مستخدمة بموحب ترخيص من شركة JETSTREAM BRANDS LLC.
لا يحوز إعادة إنتاج أو نقل أي حزء من هذا المستند، بما في ذلك الشكل والرسومات والتصميم، بأي شكل أو بأي وسيلة.

المحتويات

تحذيرات السلامة **4**

تغطية الضمان وتسحيل المنتج **7**

1. نبذة عن منتحك

1.1 نظرة عامة على المنتج **8**

1.2 مواصفات المنتج **10**

1.3 موارد على الإنترنت **11**

2. تعليمات التثبيت

2.1 ملاحظات البداية **12**

2.2 سلامة الخوذة **12**

2.3 طي السكوتر وفك طيّ السكوتر وفتحه **13**

2.4 تحميع المقود **17**

2.5 نفخ الإطارات وضغط الهواء في الإطارات **19**

2.6 شحن البطارية **20**

3. الميزات والوظائف

3.1 تشغيل وإيقاف التشغيل **22**

3.2 فهم شاشة LED **22**

3.3 تغيير وحدة القياس **23**

3.4 استخدام عداد المسافات **23**

3.5 فهم تنبيهات التحذير **23**

3.6 استخدام أوضاع السرعة **24**

3.7 استخدام الأضواء **24**

3.8 التحقق من مستوى شحن البطارية **24**

3.9 استخدام الحرس **25**

3.10 استخدام المسند **25**

4. تعليمات التشغيل

4.1 فحوصات السلامة قبل الركوب **26**

4.2 استخدام المكابح **27**

4.3 ركوب السكوتر **27**

4.4 استخدام مثبت السرعة **28**

4.5 زيادة السرعة القصوى ومدى الركوب إلى أقصى حد **29**

تعليمات صيانة المستخدم **30**

تواصل معنا **32**

تحذيرات السلامة.

احتفظ بهذه التعليمات.

تعليمات بشأن مخاطر نشوب حريق أو إصابة الأشخاص وتعليمات السلامة المهمة

- قبل الاستخدام، يُرجى قراءة دليل المستخدم وتحذيرات السلامة بعناية، والتأكد من فهمك وقبولك لجميع تعليمات السلامة. سيكون المستخدم مسؤولاً عن أي خسارة أو ضرر ناتج عن الاستخدام غير السليم.
- **يمكن أن يؤدي عدم استخدام الشاحن الصحيح إلى نشوب حريق وانفجار، مما يؤدي إلى تلف الممتلكات والإصابة والوفاة.**
- قبل كل دورة تشغيل، يجب على المشغل إجراء فحوصات ما قبل التشغيل المحددة من قبل الشركة المصنعة: أن تكون جميع الواقيات والوسادات الموردة أصلاً من قبل الشركة المصنعة في مكانها الصحيح وفي حالة صالحة للخدمة؛ أن يكون نظام الكبح يعمل بشكل صحيح؛ أن تكون جميع واقيات المحاور أو واقيات السلاسل أو غيرها من الأغطية أو الواقيات التي توفرها الشركة المصنعة في مكانها وفي حالة صالحة للخدمة؛ أن تكون الإطارات في حالة جيدة ومنفوخة بشكل صحيح وبها مداس كافٍ ومتبقٍ؛ يجب أن تكون المنطقة التي سيتم تشغيل المنتج فيها آمنة ومناسبة للتشغيل الآمن.
- يجب أن تتم صيانة المكونات وإصلاحها وفقًا لمواصفات الشركة المصنعة وباستخدام قطع الغيار المعتمدة من الشركة المصنعة فقط مع إجراء التركيب من قبل النحار أو أشخاص مهرة آخرين.
- تحذير من إعادة شحن البطاريات غير القابلة لإعادة الشحن.
- لا تسمح للبدين، أو القدمين، أو الشعر، أو أجزاء الجسم، أو الملابس، أو أي أشياء مشابهة بملامسة الأجزاء المتحركة، أو العجلات، أو محمولة القيادة، أثناء تشغيل المحرك.
- لا ينبغي استخدام هذا المنتج من قبل الأطفال أو الأشخاص ذوي القدرات البدنية أو الحسية أو العقلية المنخفضة أو الذين يفتقرون إلى الخبرة والمعرفة، ما لم يتم الإشراف عليهم أو تعليمهم (IEC 60335-1/A2:2006).
- يجب ألا يلعب الأطفال غير الخاضعين للإشراف بالمنتج (IEC 60335-1/A2:2006).
- يلزم إشراف البالغين.
- يجب ألا يتم تشغيل الوحدات لأداء السباقات أو الركوب البهلواني أو غيرها من المناورات التي قد تتسبب في فقدان السيطرة أو قد تتسبب في تصرفات أو ردود فعل غير منضبطة من المشغل/الراكب.
- لا تستخدم بالقرب من السيارات.
- تجنب المطبات الحادة وشبكات الصرف والتغيرات السطحية المفاجئة. قد يتوقف السكوتر فجأة.
- تجنب الشوارع والأسطح المليئة بالمياه والرمال والحصى والأوساخ وأوراق الشجر وغيرها من المخلفات. فالطقس الرطب يضعف السحب والكبح والرؤية.
- تجنب الركوب حول الغاز القابل للاشتعال أو البخار أو السائل أو الغبار القابل للاشتعال الذي قد يتسبب في نشوب حريق.
- يجب على المشغلين الالتزام بجميع توصيات وتعليمات الشركة المصنعة، وكذلك الامتثال لجميع القوانين والمراسيم: لا يتم تشغيل الوحدات التي لا تحتوي على مصابيح أمامية إلا في ظروف رؤية كافية في ضوء النهار، و؛ يجب تشجيع المالكين على تسليط الضوء (للوضوح) باستخدام الإضاءة والعاكسات وأعلام الإشارة على أعمدة مرنة للوحدات منخفضة السير.
- يجب تحذير الأشخاص الذين يعانون من الحالات التالية من إجراء العملية: الأشخاص الذين يعانون من أمراض القلب؛ والنساء الحوامل؛ والأشخاص الذين يعانون من أمراض في الرأس أو الظهر أو الرقبة أو الذين يعانون من أمراض في الرأس أو الظهر أو الرقبة أو الذين سبق لهم إجراء عمليات جراحية في تلك المناطق من الجسم؛ والأشخاص الذين يعانون من أي حالات عقلية أو بدنية قد تجعلهم عرضة للإصابة أو تضعف من قدراتهم البدنية أو العقلية على إدراك وفهم وتنفيذ جميع تعليمات السلامة والقدرة على تحمل المخاطر الملازمة لاستخدام الوحدة.
- لا تركب في الليل.
- لا تقم بالركوب بعد تناول الكحول أو تناول الأدوية الموصوفة طبيًا.
- لا تحمل أغراضًا أثناء الركوب.

التعديلات

لا تحاول تفكيك الوحدة أو تعديلها أو إصلاحها أو استبدالها أو أي من مكوناتها دون تعليمات من فريق JETSON كير. سيؤدي ذلك إلى إبطال أي ضمان، ويمكن أن يؤدي إلى حدوث أعطال قد تتسبب في حدوث إصابة.

احتياطات إضافية للتشغيل

لا ترفع المنتج عن الأرض أثناء تشغيله والعجلات في وضع الحركة. يمكن أن يؤدي ذلك إلى دوران العجلات بشكل حر، مما قد يتسبب في إصابتك أو إصابة الآخرين القريبين منك. لا تقفز على المنتج أو تنزل منه، ولا تقفز أثناء استخدامه. احرص دائما على تثبيت قدميك بثبات على مسند القدمين أثناء التشغيل. تحقق دائما من شحن البطارية قبل الاستخدام.

التخلص من البطارية المستعملة



قد تحتوي البطارية على مواد خطرة قد تعرض البيئة وصحة الإنسان للخطر. يشير هذا الرمز الملصق على البطارية و/أو العبوة إلى أن البطارية المستعملة يجب ألا تعامل كنفايات بلدية. يجب التخلص من البطاريات في نقطة تجميع مناسبة لإعادة التدوير. من خلال ضمان التخلص من البطاريات المستعملة بشكل صحيح، سوف تساعد في منع العواقب السلبية المحتملة على البيئة وصحة الإنسان. ستساعد إعادة تدوير المواد في الحفاظ على الموارد الطبيعية. للمزيد من المعلومات حول إعادة تدوير البطاريات المستعملة، يُرجى الاتصال بخدمة التخلص من النفايات البلدية المحلية.

- لا تقم بتشغيل المنتج حافي القدمين أبداً.
- ارتدِ حذاءً دائماً وحافظ على رباط الحذاء مربوطاً.
- تأكد من وضع قدميك دائما بإحكام على سطح السفينة.
- يجب على المشغلين دائمًا استخدام الملابس الواقية المناسبة، بما في ذلك على سبيل المثال لا الحصر الخوذة، مع شهادة مناسبة، وأي معدات أخرى توصي بها الشركة المصنعة: ارتداء معدات الحماية دائما مثل الخوذة ووسادات الركبة ووسادات الكوع.
- أفسح الطريق دائما للمشاة.
- كن متيقظاً للأشياء أمامك وبعيداً عنك.
- لا تسمح بإلهاءات أثناء القيادة، مثل الرد على الهاتف أو الانخراط في أي أنشطة أخرى.
- لا يمكن أن يركب المنتج أكثر من شخص واحد.
- عندما تركب المنتج مع ركاب آخرين، حافظ دائما على مسافة آمنة لتجنب الاصطدام.
- عند الانعطاف، تأكد من الحفاظ على توازنك.
- يعد الركوب بمكابح غير مضبوطة بشكل صحيح أمراً خطيراً ويمكن أن يؤدي إلى إصابة خطيرة أو الوفاة.
- قد تصبح المكابح ساخنة أثناء التشغيل. لا تلمس المكابح بحلدك العاري.
- قد يؤدي استخدام المكابح بشدة أو بشكل مفاجئ جدا إلى إقفال العجلة، مما قد يؤدي إلى فقدان السيطرة والسقوط. قد يؤدي الضغط المفاجئ أو المفرط على المكابح إلى الإصابة أو الوفاة.
- في حال ارتخاء المكابح، يُرجى ضبطها باستخدام مفتاح ربط سداسي أو مفك براغي أو أي أداة أخرى قابلة للتطبيق، أو يُرجى الاتصال بفريق العناية بـ Jetson Care Team.
- استبدل الأجزاء البالية أو المكسورة على الفور.
- تحقق مما إذا كانت جميع ملصقات السلامة في مكانها ومفهومة قبل الركوب.
- يجب أن يسمح المالك باستخدام الوحدة وتشغيلها بعد إثبات أن هؤلاء المشغلين يمكنهم فهم وتشغيل جميع مكونات الوحدة قبل الاستخدام.
- لا تركب بدون تدريب مناسب. لا تركب بسرعات عالية، أو على التضاريس غير المستوية أو على المنحدرات. لا تؤدي حركات بهلوانية أو تنعطف بشكل مفاجئ.
- موصى به للاستخدام الداخلي.
- قد يؤدي التعرض المطول للأشعة فوق البنفسجية والمطر والعوامل الجوية إلى تلف مواد الغلاف. قم بتخزينه في الداخل عند عدم الاستخدام.
- أجهزة التنقل الإلكترونية الشخصية غير مخصصة للاستخدام في المواقع المرتفعة التي تتطلب خلوًا أكبر بين الأسلاك الكهربائية في الدوائر الكهربائية، مما يشير إلى أنها غير مخصصة للاستخدام على ارتفاعات تزيد عن 2000 متر فوق مستوى سطح البحر.
- إستخدم البطارية (البطاريات) المحددة من قبل الشركة المصنعة فقط
- تُخزن في الداخل عند عدم الاستخدام. تترك في الداخل أثناء الشحن أو عند عدم استخدامها للقيادة.
- **AVERTISSEMENT** - Risque d'incendie - لا يمكن فك القطع من قبل المستخدم.
- **تحذير** - خطر نشوب حريق وصدمة كهربائية - لا توجد أجزاء يمكن للمستخدم صيانتها.
- تحذير: خطر نشوب حريق
- يجب ألا يتجاوز وزن الراكب 265 رطلاً | 120.2 كجم.

⚠تحذير:

التزم دائمًا بالاحتياطات الأساسية عند استخدام هذا المنتج، بما في ذلك ما يلي:

(A) اقرأ جميع التعليمات قبل استخدام المنتج.

(B) للحد من خطر الإصابة، من الضروري الإشراف الصارم عند استخدام المنتج بالقرب من الأطفال.

(C) لا تدخل أصابعك أو يديك في المنتج.

(D) لا تستخدم هذا المنتج إذا كان كابل الطاقة المرن أو كابل الإخراج مكسورًا أو به عازل مكسور أو به أي مؤشرات أخرى تدل على التلف.

(E) لجميع المعدات. يجب أن تنص التعليمات على ما يلي: هذا الجهاز غير مخصص للاستخدام في درجات حرارة محيطة أقل من 14 درجة فهرنهايت (10- درجة مئوية) أو أعلى من درجة حرارة محيطة تبلغ 104 درجة فهرنهايت (40 درجة مئوية).

(F) بالنسبة لجميع الأجهزة، يجب أن تتضمن التعليمات المعلومات التالية: تم تصميم البطارية ليتم شحن البطارية عندما تكون درجة الحرارة المحيطة بين 32 درجة فهرنهايت (0 درجة فهرنهايت) و104 درجة فهرنهايت (40 درجة مئوية). لا تشحن البطارية أبدًا عندما تكون درجة الحرارة المحيطة خارج هذا النطاق.

اقتراح كاليفورنيا 65

⚠تحذير:

يمكن لهذا المنتج أن يعرضك لمواد كيميائية بما في ذلك الكادميوم، المعروف في ولاية كاليفورنيا أنه يسبب السرطان والتشوهات الخلقية أو غيرها من الأضرار الإنجابية.
للمزيد من المعلومات اذهب إلى:
.WWW.P65WARNINGS.CA.GOV

إشعار الامتثال

يتوافق هذا الجهاز مع الجزء 15 من قواعد لجنة الاتصالات الفيدرالية FCC. ويخضع التشغيل للشرطين التاليين: (1) لا يجوز أن يتسبب هذا الجهاز في حدوث تداخل ضار، و (2) يجب أن يقبل هذا الجهاز أي تداخل يتم استقباله، بما في ذلك التداخل الذي قد يتسبب في تشغيل غير مرغوب فيه. تحذير: قد تؤدي التغييرات أو التعديلات على هذه الوحدة التي لم تتم الموافقة عليها صراحة من قبل الطرف المسؤول عن الامتثال إلى إبطال صلاحية المستخدم لتشغيل الجهاز.

ملاحظة: تم اختبار هذا الجهاز ووجد أنه يتوافق مع حدود الأجهزة الرقمية من الفئة ب، وفقًا للجزء 15 من قواعد لجنة الاتصالات الفيدرالية FCC. تم تصميم هذه الحدود لتوفير حماية معقولة ضد التداخل الضار في التركيبات السكنية. يولد هذا الجهاز طاقة ترددات لاسلكية ويستخدمها ويمكن أن يشعها، وإذا لم يتم تركيبه واستخدامه وفقًا للتعليمات، فقد يتسبب في حدوث تداخل ضار في الاتصالات اللاسلكية. ومع ذلك، ليس هناك ما يضمن عدم حدوث تداخل في تركيب معين. إذا تسبب هذا الجهاز في حدوث تشويش ضار على الاستقبال اللاسلكي أو التلفزيوني والذي يمكن تحديده من خلال إيقاف تشغيل الجهاز وتشغيله، يُنصح المستخدم بمحاولة تصحيح التداخل بواحد أو أكثر من الإجراءات التالية:

- إعادة توجيه هوائي الاستقبال أو تغيير موقعه.
- زيادة الفصل بين الجهاز وجهاز الاستقبال.
- قم بتوصيل الجهاز بمأخذ في دائرة كهربائية مختلفة عن تلك التي تم توصيل جهاز الاستقبال بها.
- استشر الوكيل أو فني راديو/تلفزيون متمرس للحصول على المساعدة.
- يجب استخدام الكابلات المحمية مع هذه الوحدة لضمان التوافق مع حدود لجنة الاتصالات الفيدرالية FCC من الفئة B.

⚠تحذير:

قد يؤدي عدم الالتزام بالتعليمات التالية إلى إصابة الطفل أو الآخرين.

- احفظ الأجزاء الصغيرة بعيدًا عن متناول الأطفال أثناء التجميع.
- يجب تجميع الملحقات وإزالتها بواسطة شخص بالغ.
- افحص المنتج باستمرار للتأكد من عدم وجود تلف.

*** يلزم تجميع البالغين.**

⚠تحذير:

لتقليل خطر الإصابة، يجب أن يكون هناك إشراف من شخص بالغ. لا تستخدم أبدًا في الطرقات، أو بالقرب من السيارات، أو على أو بالقرب من المنحدرات أو الدرجات شديدة الانحدار أو أحواض السباحة أو غيرها من المسطحات المائية؛ ارتدِ حذاءً دائمًا، ولا تسمح أبدًا لأكثر من راكب واحد.

تغطية الضمان وتسحيل المنتج.

لممارسة منتحك
الضمان أو الاستفسار عن
تغطية الضمان،
اتصل بنا مباشرةً.

www.ridejetson.com

الضمان المحدود العام

منتج JETSON الجديد الخاص بك مضمون ضد العيوب في المواد والتصنيع كما هو موضح على RIDEJETSON.COM/ARARRANTY. لفترة زمنية من تاريخ الشراء الأصلي للبيع بالتجزئة عند استخدامه وفقًا لكتيبات المستخدم الخاصة بـ JETSON (راجع RIDEJETSON.COM/SUPPORT). **بموجب هذا الضمان، ستتمكن بموجب هذا الضمان من توجيه مطالباتك إلى JETSON حتى في الحالات التي اشتريت فيها منتج JETSON من أحد تجار التجزئة المعتمدين لدينا.** لقراءة الشروط الكاملة للضمان، يرجى زيارة RIDEJETSON.COM/WARRANTY.

تسجيل المنتج

سجّل سيارتك الحديدة من JETSON لتسريع عملية التسجيل للحصول على دعم مخصص للمنتج والضمان. قم بخطوتك على RIDEJETSON.COM/PAGES/REGISTRATION.

1. نبذة عن منتجك

مع

1.1 نظرة عامة على المنتج

1. المقود*
   A. فرملة اليد
   B. الحرس
   C. شاشة LED
   D. خنق التسارع
   E. زر الإضاءة
   F. زر الطاقة/الوضع
   G. المصباح الأمامي
2. خطاف قابل للطي*
3. الحذع
4. مزلاج قابل للطي
5. شوكة أمامية
6. العجلة الأمامية (عجلة المحرك)
7. المسند
8. سطح السفينة
9. الرفرف الخلفي
10. مقبض الخطاف القابل للطي
11. منفذ شحن البطارية غطاء
12. الخلفية/مصباح المكابح
13. العجلة الخلفية
14. مكابح قرصية خلفية
15. صمام الإطارات مع غطاء الغبار
16. الشاحن
17. كابل الشحن

الأدوات والأجهزة والقطع المتضمنة للتجميع والضبط والصيانة:



خطاف قابل للطي



مفتاح ألين 4 مم



براغي سداسية الشكل
(× 5،بما في ذلك 1 احتياطي)



ساق صمام الإطار
خرطوم تمديد صمام الإطار

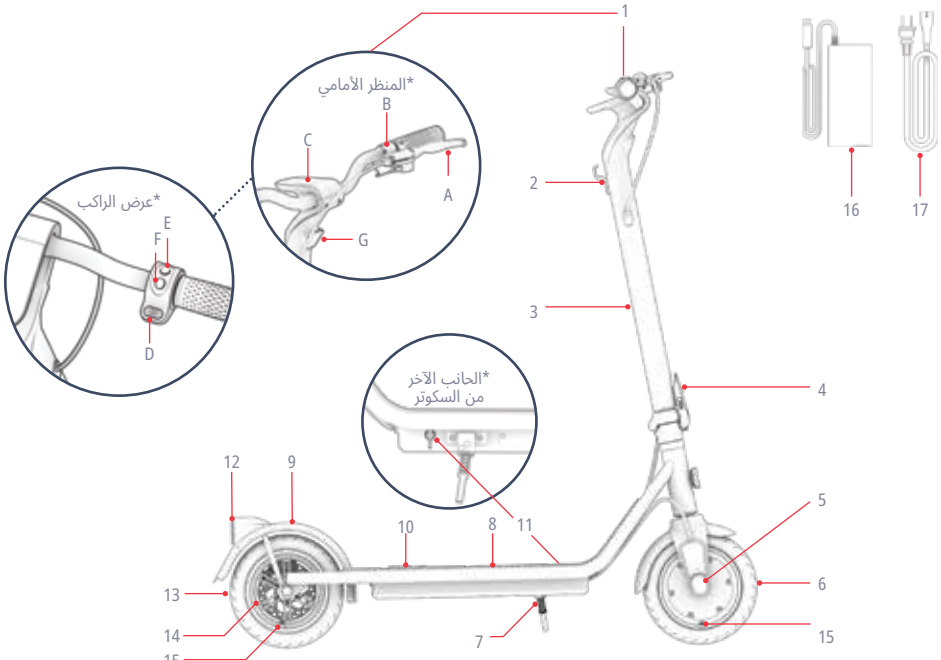

*يتطلب التجميع

ملاحظة: قد لا تعكس الصور المظهر الدقيق للمنتج الفعلي.

1.2 مواصفات المنتج

- الحد الأقصى للوزن: 265 رطلاً | 120.2 كجم
- الحد الأدنى لوزن الراكب: 100 رطل | 45.4 كجم
- وزن المنتج: 35 رطلاً | 15.9 كجم
- العمر الموصى به: 12 سنة فأكثر
- أبعاد المنتج، غير مطوية:
42.1 بوصة (طول) × 23.4 بوصة (عرض) × 45.7 بوصة (ارتفاع) | 106.9 سم (طول) × 59.4 سم (عرض) × 116.1 سم (ارتفاع)
- أبعاد المنتج، مطوية:
42.1 بوصة (طول) × 23.4 بوصة (عرض) × 20.0 بوصة (ارتفاع) | 106.9 سم (طول) × 59.4 سم (عرض) × 50.8 سم (ارتفاع)
- حجم سطح السفينة: 19.0 بوصة (طول) × 6.7 بوصة (عرض) | 48.3 سم (طول) × 17.0 سم (عرض)
- حجم العجلة: 8.5 بوصة | 21.6 سم
- السرعة القصوى: 16 ميلاً في الساعة* | 25.7 كم/ساعة*
- أقصى مدى: 12 ميلاً | 19.3 كم *، ** **
- البطارية: 36 فولت، 7.5 أمبير
- نوع البطارية: ليثيوم أيون
- محرك 350W***
- خرج الشاحن: 42 فولت 1.5 أمبير
- شهادة UL: UL 2272
- وقت الشحن: 6 ساعات تقريباً
- زاوية التسلق القصوى: 10 درجات
- ضغط الإطارات الموصى به: 50 رطل لكل بوصة مربعة

*قد يختلف نطاق المنتج وسرعته وعمر البطارية والمواصفات الأخرى بناءً على ظروف الركوب للراكب و .

**عند اختبارها وهي تحمل 170 رطلاً |77.1 كجم، في درجة حرارة هواء تبلغ 77 درجة فهرنهايت |25 درجة مئوية، وبسرعة 16 ميلاً في الساعة |25.7 كم/ساعة. راجع القسم 4.5 لمزيد من التفاصيل حول الظروف التي يمكن أن تؤثر على المدى.

*** ذروة القوة

1.3 موارد على الإنترنت

ابحث عن أكثر
منتج محدث
مواد التأهيل
وموارد الدعم.

ابحث عن دليل المستخدم هذا على الإنترنت على
https://cdn.shopify.com/s/files/1/2530/6734/files/ERIS-PRO_MANUAL-web_1_-1702935627292.pdf

اعثر على مجموعتنا من أدلة المستخدم على
https://ridejetson.com/pages/product-manuals

2. تعليمات التركيب.

2.1 ملاحظات البداية

- ابدأ مغامرتك بشكل صحيح. قبل استخدام هذا المنتج، اقرأ بعناية دليل المستخدم بالكامل، بما في ذلك تحذيرات السلامة. تأكد من فهمك وقبولك والتزامك بجميع التحذيرات:
  - توصيات الشركة المصنعة.
  - تعليمات وتحذيرات السلامة.
  - قوانين ومراسيم الركوب والتشغيل المحلية.

- توخَّ الحذر عند فك العلبة وإزالة جميع مواد التغليف ووضع السكوتر للتركيب، حيث أن المقود سيكون شبه مثبت فقط.

- إن الاتجاهات الواردة في هذا الدليل - اليمين، واليسار، والأمام/الأمام، والخلف/المؤخرة - موجهة كما يراها الراكب عند وقوفه على السكوتر. "الجانب الأيمن" من السكوتر، على سبيل المثال، هو الجانب الذي ستكون فيه اليد اليمنى للراكب.

2.2 سلامة الخوذة

يجب أن يرتدي الراكب الخوذة في جميع الأوقات.



الوضعية المناسبة:
الجبهة مغطاة بواسطة الخوذة



التموضع غير الصحيح:
الجبهة مكشوفة. قد يؤدي السقوط إلى إصابة خطيرة.

*ارتدِ خوذة وملابس وأحذية ومعدات سلامة مناسبة. تجنب الملابس التي يمكن أن تعلق في العجلات أو تحتها. يوصى بارتداء أحذية مسطحة مغلقة من الأمام. ارتدِ خوذة ومعدات حماية معتمدة من ASTM F1492 لمنع الإصابة في حالة وقوع حادث.

2.3 طي السكوتر وفك طيّ السكوتر وفتحه

عند فتحها: للركوب والتركيب
عند الطي: للتخزين والنقل

مهم: لا ترفع السكوتر من المقود. لنقله، قم بتثبيته في الوضع المطوي واحمله من المقود.

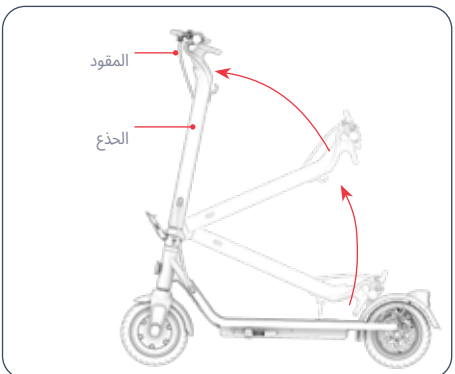

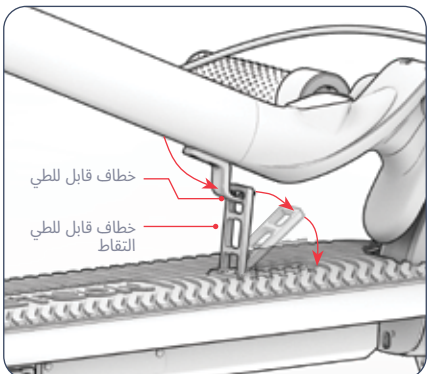

كشف النقاب عن

1. ادفع ماسك خطاف الطي باتجاه الجزء الخلفي من السكوتر لتحرير خطاف الطي.

2. ارفع المقود باتجاه مقدمة السكوتر حتى يصبح الحذع في وضع مستقيم تماما.

ملاحظة: الخطوة 1 ليستِ ضرورية خارج الصندوق عندما لا يكون الخطاف القابل للطي مثبتاً بعد.

هام: عند فتح المقود للمرة الأولى، قم بتوجيه المقود شبه الموصول بعناية مع الحذع.

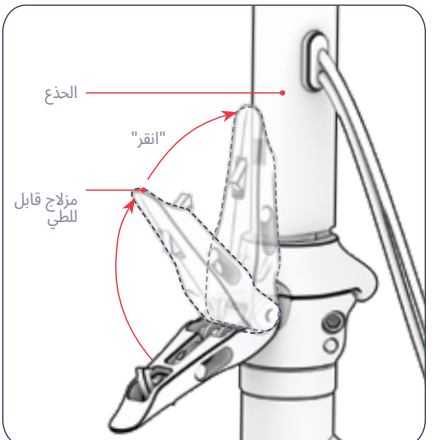

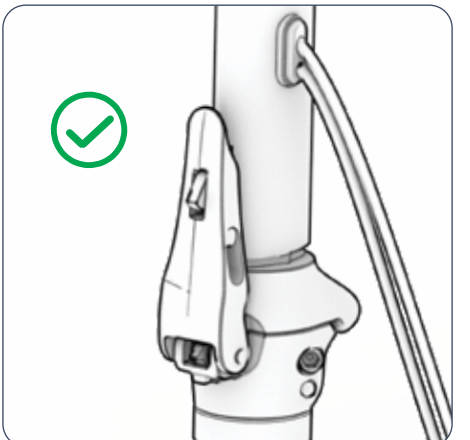

3. ادفع المزلاج القابل للطي بقوة على الحذع حتى يتم إغلاقه.

4. تحقق من أن مزلاج الطي مغلق بإحكام وأن الحذع آمن في الوضع الرأسي.

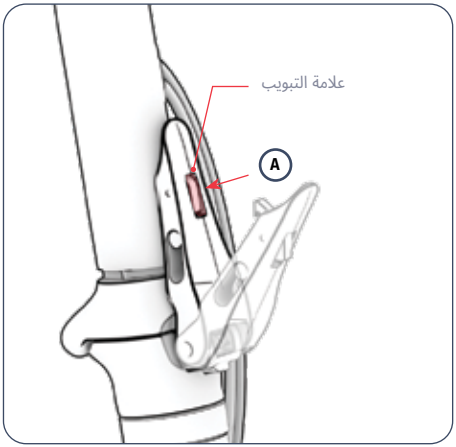

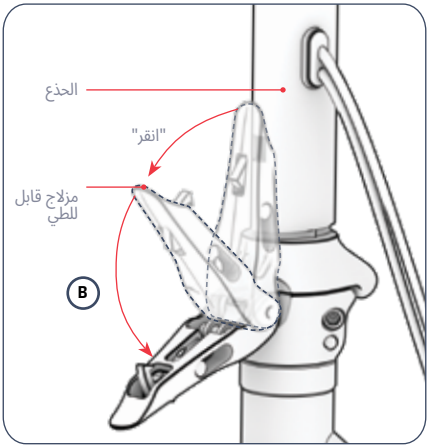

قابلة للطي

1. ادفع اللسان الموحود على المزلاج القابل للطي إلى الداخل (A)، ثم اسحب المزلاج للفتح وبعيداً عن الحذع (B).

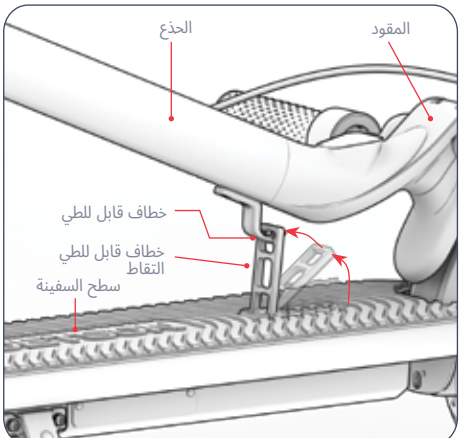

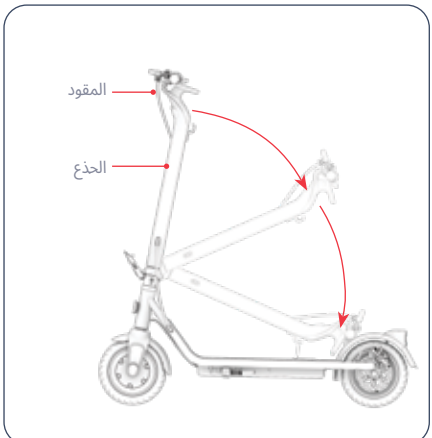

3. ضع الحذع فوق سطح السفينة بحيث يكون الخطاف القابل للطي فوق ماسك الخطاف القابل للطي.
4. ارفع الماسك القابل للطي من على سطح السفينة وأمسكه بشكل عمودي. حرك الفتحة العلوية في ماسك الطي حول خطاف الطي.
5. تحقق من أن السكوتر آمن في وضع الطي.

2. اخفض الحذع لأسفل فوق سطح السفينة.

2.4 تجميع المقود

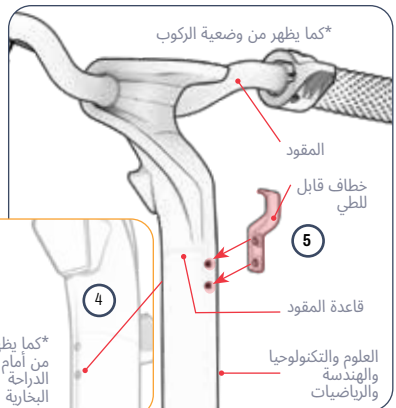

4. إذا لزم الأمر، قم بتدوير المقود وضبطه قليلاً حتى تتم محاذاة الثقوب الأربعة الموجودة في قاعدة المقود مع الثقوب الأربعة الموجودة في الحذع - 2 على الحانب الأمامي للسكوتر و2 في مواجهة الراكب.
5. على حانب الحذع المواجه للراكب، ضع الخطاف القابل للطي مقابل الحذع بحيث يتم استيفاء الشروط التالية:
   - تتم محاذاة الفتحتين الموجودتين في كتيفة الخطاف مع الفتحتين الموجودتين في حذع السكوتر.
   - ينحني الخطاف القابل للطي إلى الخارج وإلى أعلى من الحذع.

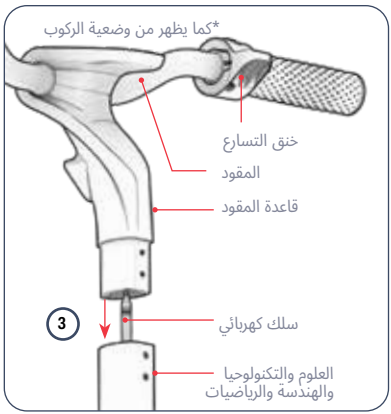

1. إدعم السكوتر غير المطوي على مسنده. (انظر القسم 3.10)
2. أمسك المقود شبه المرفق فوق الحذع بحيث يكون المقود اليدوي على الحانب الأيسر من السكوتر وخانق إبهام التسارع على اليمين كما هو واضح من وضعية الركوب.
3. قم بثني السلك الخارج من أسفل المقود بعناية في الحزء العلوي من الحذع أثناء خفض قاعدة المقود إلى أسفل الحذع.

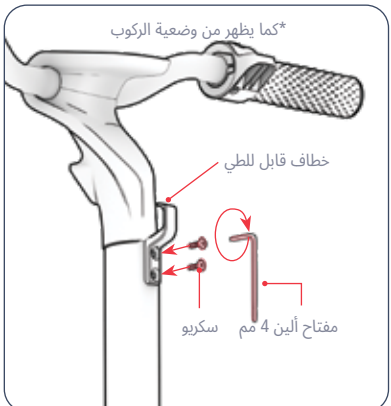

6. أدخل برغي واحد في كل مجموعة من الثقوب المحاذية عن طريق تدويره في اتجاه عقارب الساعة في الثقب. (2 في المجموع)
7. أحكم ربط كلا البرغيين عن طريق تدويرهما في اتجاه عقارب الساعة باستخدام مفتاح ألين.

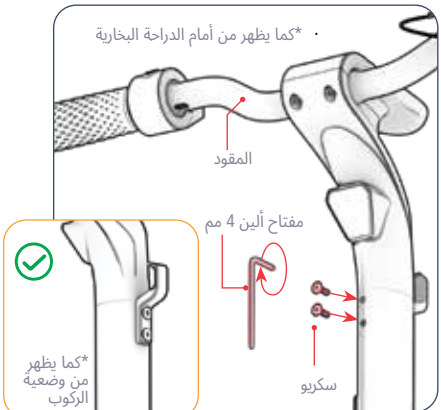

8. على الجانب الأمامي من الحذع، أدخل برغي واحد في كل مجموعة من الثقوب المحاذية عن طريق تدويره في اتجاه عقارب الساعة في الثقب. (2 في المجموع)
9. أحكم ربط كلا البرغيين عن طريق تدويرهما في اتجاه عقارب الساعة باستخدام مفتاح ألين.
10. تحقق من أن المقود والخطاف مثبتان بإحكام على الحذع.

2.5 نفخ الإطارات وضغط الهواء في الإطارات

قبل أول حولة لك، ستحتاج إلى إضافة الهواء إلى الإطارات **قبل الركوب للمرة الأولى** لتحعلها ضمن الضغط الموصى به وهو **50** رطلاً لكل بوصة مربعة. استخدم مقياساً للتحقق من أن ضغط الإطارات يقع ضمن هذا النطاق قبل كل حولة.

لإضافة الهواء:

1. قم بإزالة غطاء الغبار من صمام الإطار على إحدى العجلات عن طريق لفه بعكس اتجاه عقارب الساعة. ضع الغطاء جانباً.
2. قم بلف الطرف العريض لخرطوم تمديد ساق صمام الإطار في اتجاه عقارب الساعة على صمام الإطار.
3. اتبع إرشادات الشركة المصنعة على مضخة الهواء لتوصيل مضخة الهواء الطرف المفكوك من خرطوم التمديد وإدخال الهواء في الإطار. تحقق بشكل دوري باستخدام مقياس واستمر في إضافة الهواء حتى يصل ضغط الإطار إلى **50 رطل لكل بوصة مربعة**.
4. قم بإزالة مضخة الهواء من الخرطوم، ثم قم بإزالة الخرطوم من الإطارالصمام عن طريق لفه بعكس اتجاه عقارب الساعة.
5. استبدل غطاء الغبار عن طريق لفه في اتجاه عقارب الساعة على الصمام.
6. كرر الأمر مع الإطار الآخر.

⚠ **هام:** استخدم مضخة هواء يدوية فقط لنفخ إطارات دراجتك الإلكترونية. لا تستخدم أبداً ضاغط الهواء؛ فقد يؤدي ذلك إلى انفجار أنابيب الإطارات.

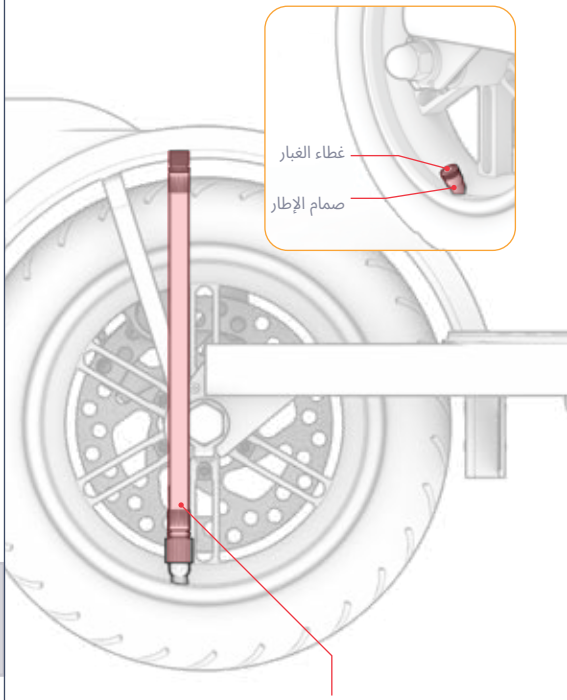

2.6 شحن البطارية

1. قم بتوصيل كابل الشحن بالشاحن
2. اسحب غطاء منفذ الشحن الموجود على السكوتر الخاص بك
3. قم بتوصيل كابل الشحن في الحائط، ثم قم بتوصيل سلك الشاحن بمنفذ الشحن في منتحك
4. عندما يتغير ضوء المؤشر على الشاحن من الأحمر إلى الأخضر، فهذا يعني أن البطارية قد وصلت إلى الشحن الكامل. أزل سلك الشاحن من منفذ الشحن وافصل الكابل من مقبس الحائط.
5. أغلق غطاء منفذ الشحن.

ملاحظة: قد يستغرق شحن البطارية بالكامل 6 ساعات تقريباً. اشحن البطارية بالكامل قبل الاستخدام الأول.

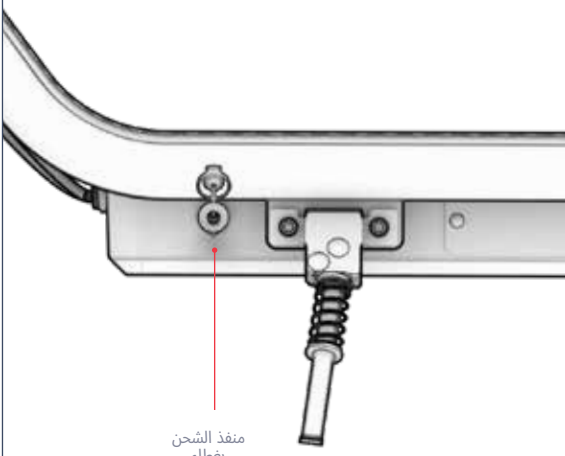

مهم:

لا تستخدم سوى الشاحن المرفق أو الشاحن الذي تم الحصول عليه مباشرةً من خلال JETSON الذي يحمل علامة JY-420150 من صنع شركة GUANGZHOU JI YIN POWER ELECTRONICS (CO., LTD (JETSON MODEL NO. PJERSP-CH.

⚠ **قد يؤدي عدم استخدام الشاحن الصحيح إلى نشوب حريق وانفجار.**

ضوء مؤشر الشحن على الشاحن:	أحمر الإضاءة الشحن	إضاءة خضراء اكتمل الشحن



ملاحظات مهمة للشحن

- أبق منفذ الشحن مغلقاً دائماً عند عدم شحن البطارية بشكل نشط.
- لا تقم بتشغيل المنتج أبدًا أثناء شحنه.
- لا تستخدم صنابير الطاقة القابلة للنقل.
- للحصول على أفضل صحة للبطارية، قم بشحن البطارية بالكامل خلال كل حلسة شحن - حوالي 6 ساعات.
- لا تترك منتحك يشحن طوال الليل أو لفترات طويلة من الوقت.
- لا تحاول إزالة البطارية أو تفكيكها.
- نطاق درجة الحرارة المحيطة للشحن: 32 درجة فهرنهايت (0 درجة مئوية) - 104 درجة فهرنهايت (40 درجة مئوية)
- نطاق درجة حرارة التشغيل المحيطة: 14°F(-10°C)-104°F(40°C)
- أبق غطاء منفذ الشحن مغلقًا دائمًا عند عدم شحن المنتج بشكل نشط.
- لا تستخدم هذا المنتج إذا كان سلك الطاقة المرن أو كابل الإخراج متقطعًا أو به عزل مكسور أو أي علامات أخرى تدل على التلف.
- تحقق من تطابق رقم طراز الشاحن الموجود على ملصق الشاحن مع رقم طراز الشاحن المذكور أعلاه.
- تأكد من أن ملصق الشاحن يحدد الشاحن على أنه متوافق مع طراز JETSON الخاص بك. يمكنك العثور على اسم طراز JETSON الخاص بك و SKU على الملصق الملصق الملصق على الجزء العلوي أو الحانبي أو السفلي من إطار المنتج أو السطح القائم.

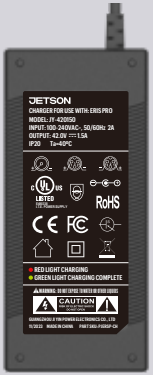

هذا مثال على الوسم سيحتوي الشاحن الخاص بك.

3. الميزات والوظائف.

3.1 تشغيل وإيقاف التشغيل

للتشغيل:
اضغط مع الاستمرار على زر الطاقة/الوضع لمدة ثانية واحدة.
لإيقاف التشغيل:
اضغط مع الاستمرار على زر الطاقة/الوضع لمدة 3 ثوانٍ.

- للحفاظ على طاقة البطارية، فإن السكوتر مزود بخاصية الإيقاف التلقائي وسيتم إيقاف تشغيله تلقائيًا بعد 10 دقائق دون استخدام.
- تذكّر دائمًا إيقاف تشغيل السكوتر عند التوقف أو إبعاده ليلًا.

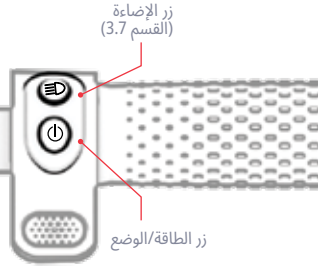

3.2 فهم شاشة LED

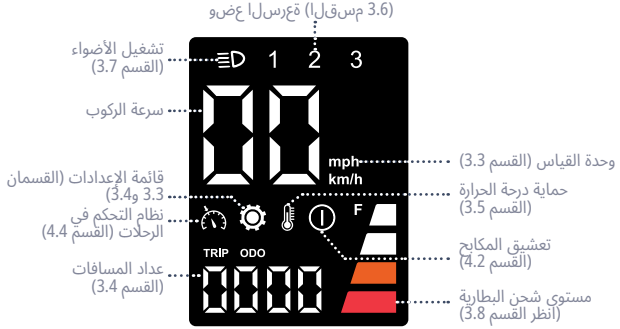

3.3 تغيير وحدة القياس

لتغيير وحدة القياس من الأميال إلى الكيلومترات:

1. اضغط مع الاستمرار على زر الإضاءة لمدة 3 ثوانٍ للدخول إلى قسم الإعدادات في شاشة LED.
2. اضغط بسرعة على زر الطاقة/الوضع حتى يظهر "P0" على الشاشة.
3. اضغط سريعًا على زر الإضاءة للتبديل بين "كم/ساعة" (للكيلومترات) و"ميل/ساعة" (للأميال) حتى تستقر على وحدة القياس المفضلة لديك.
4. اضغط بسرعة على زر الطاقة/الوضع مرة واحدة لحفظ اختيارك والخروج من قائمة الإعدادات. بعد بضع ثوانٍ، ستخرج الشاشة تلقائيًا من قسم الإعدادات وتعود إلى الشاشة الرئيسية.

3.4 استخدام عداد المسافات

لتغيير شاشة العرض من عداد المسافات ("ODO"؛ إجمالي المسافة المقطوعة على هذا السكوتر) وعداد المسافات للرحلة ("TRIP"؛ المسافة المقطوعة منذ التشغيل):

1. اضغط مع الاستمرار على زر الإضاءة لمدة 3 ثوانٍ للدخول إلى قسم الإعدادات في شاشة LED.
2. اضغط بسرعة على زر الطاقة/الوضع حتى يظهر "P1" على الشاشة.
3. اضغط سريعاً على زر الإضاءة للتبديل بين "الرحلة" و"عداد المسافات" حتى تستقر على شاشة عداد المسافات المفضلة لديك.
4. اضغط بسرعة على زر الطاقة/الوضع مرة واحدة لحفظ اختيارك والخروج من قائمة الإعدادات. بعد بضع ثوانٍ، ستخرج الشاشة تلقائياً من قسم الإعدادات وتعود إلى الشاشة الرئيسية.

3.5 فهم تنبيهات التحذير

تنبيهات الأخطاء:

في حالة ظهور تنبيه خطأ ("E0" إلى "E9") على شاشتك، اتصل بفريق JETSON CARE قبل الركوب مرة أخرى.

تحذير الحماية من درجة الحرارة:

سيظهرهذا الرمز على شاشة LED الخاصة بك إذا تجاوز السكوتر والمحرك حدود درجة حرارة التشغيل القياسية. عندما يظهر تحذير الحماية من درجة الحرارة، قم بإيقاف تشغيل السكوتر. لا تركب حتى يختفي رمز التحذير - حوالي 10 دقائق.

3.8 التحقق من مستوى شحن البطارية

يمكنك متابعة مستوى شحن البطارية من خلال النظر إلى أيقونة مستوى شحن البطارية على شاشة LED.

البطارية المؤشر الأضواء	النسبة المئوية التقريبية للشحنات المتبقية*
	100% - 76%
	75% - 51%
	50% - 26%
	25%> اشحن JETSON الآن!

هام: عند نفاد شحن البطارية إلى 0% سيتم إيقاف تشغيل السكوتر. اشحن السكوتر حتى يصل إلى الطاقة الكاملة (القسم 2.6) قبل رحلتك التالية.

*تقدير تقريبي فقط.
قد تختلف حسب الاستخدام.

3.6 استخدام أوضاع السرعة

- هناك 3 أوضاع للسرعة، يتيح لك كل منها ركوب سرعة قصوى مختلفة.
- عند تشغيل السكوتر، اضغط سريعاً على زر الطاقة/الوضع لتغيير أوضاع السرعة.

السرعة القصوى	وضع السرعة	المستوى المعروض على شاشة LED
4 ميلاً في الساعة 6.4 كم/ساعة	وضع المشاة (بطيء)	1
11 ميلاً في الساعة 17.7 كم/ساعة	الوضع المربح (الأوسط)	2
16 ميلاً في الساعة 25.7 كم/ساعة	الوضع الرياضي (سريع)	3

3.7 استخدام الأضواء

المصباح الأمامي والمصباح الخلفي

إذا كنت تقود في ظروف الإضاءة المنخفضة، فقم بتشغيل الأضواء حتى تتمكن من رؤية الطريق أمامك بشكل أفضل ويمكن للراكبين القادمين رؤيتك بشكل أفضل.

لتشغيل الأضواء أو إطفائها:
اضغط بسرعة على زر الإضاءة.

إضاءة المكابح

سيومض المصباح الخلفي كلما تم تشغيل مكابح اليد مع تشغيل المصابيح أو بدون تشغيلها.

AR

3.10 استخدام المسند

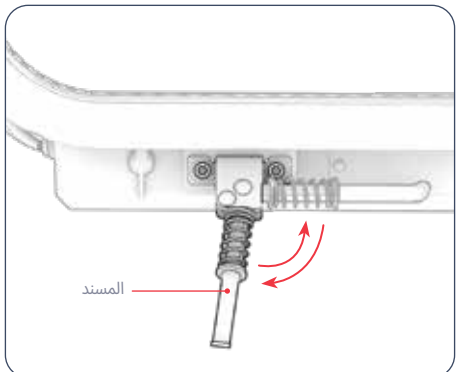

لاستخدام المسند: قم بتدويره إلى الأسفل وقم بإمالة السكوتر برفق عليه للوقوف.
لرفع المسند: قم بتدويره لأعلى.

⚠ **هام:** ارفع المسند دائماً قبل الركوب.

3.9 استخدام الحرس

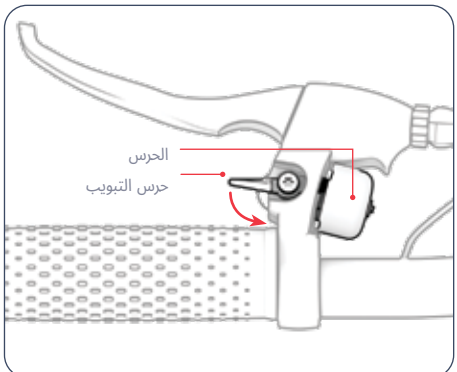

استخدم الحرس كتنبيه للركاب والمشاة الآخرين.

لإصدار صوت الحرس: حرك لسان الحرس باتجاهك ثم حرره بسرعة.

4. تعليمات التشغيل.

4.1 فحوصات السلامة قبل الركوب

قم بإجراء هذه الفحوصات المهمة للسلامة قبل كل رحلة:

المكابح

- تأكد من أن المكابح تعمل بشكل صحيح بحيث تكون ذراع مكابح اليد مثبتة في المقود ومشحمة بحيث تنضغط بسهولة.
- يطّانات المكابح الموجودة على فرحار مكابح القرص غير مهترئة وهي في المنتصف وبمحاذاة القرص.

الإطار

- تحقق من أن إطار السكوتر غير تالف أو مثني أو مكسور.
- تأكد من تأمين الحذع بواسطة مزلاج الطي.

التوجيه

- تحقق من أن المقود مثبت في موضعه بواسطة جهاز المقود.
- تحقق من أن العجلة والمقود يدوران بمحاذاة بعضهما البعض.

العجلات

- تأكد من أن الإطارات منفوخة في حدود الضغط الموصى به وهو **50 PSI**.
- تحقق من أن الإطارات لا تظهر عليها علامات التآكل الزائد أو التلف.
- تحقق من أن حنوط العجلات غير تالفة أو مثنية.

4.2 استخدام المكابح

اضغط على فرامل اليد برفق لإبطاء السرعة. اضغط بقوة أكبر للتوقف التام. لتحنب الحركات المفاجئة، حاول الضغط على مكابح اليد تدريجياً.

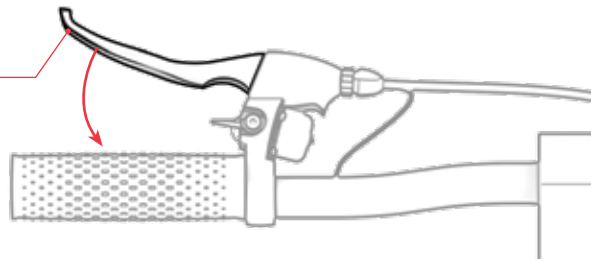

ستظهر هذه الأيقونة على شاشة LED (القسم 3.2) عند تعشيق المكابح.

4.3 ركوب السكوتر

هام: يتطلب محرك هذا السكوتر تنشيط حركة الركلة لبدء التشغيل.

1. ضع قدماً واحدة في مقدمة السطح باتجاه الأمام. ادفع السكوتر للأمام عن طريق دفع السكوتر للأمام بدفعه عن الأرض مرتين متتاليتين بقدمك الأخرى.
2. ضع قدم الركل في الجزء الخلفي من سطح السفينة، مع توجيهها للخارج بزاوية 70 - 90 درجة لتحقيق الثبات.
3. اضغط تدريجيًا على دواسة الوقود بالإبهام لأسفل لتسريع السرعة ثم حافظ على سرعتك.

⚠ **هام:** لتجنب الاندفاعات المفاجئة للسرعة، اضغط دائماً على دواسة الوقود برفق.

لإجراء المنعطفات:
قم بتدوير المقود إلى اليسار أو اليمين.

4.4 استخدام مثبت السرعة

يعمل مثبت السرعة على تثبيت السكوتر على سرعة معينة. بمحرد تنشيط مثبت السرعة، سيقوم المحرك بالعمل على الحفاظ على السرعة - دون الحاجة إلى دواسة الوقود.

لتفعيل مثبت السرعة أثناء القيادة:

1. استخدم خنق التسارع للوصول إلى السرعة المطلوبة والحفاظ عليها لمدة 8 ثوانٍ.
2. عند سماع صوت صفير، فهذا يعني أن مثبت السرعة قيد التشغيل.
3. اترك دواسة الوقود واستمتع بالرحلة.

ستظهر هذه الأيقونة على شاشة LED (القسم 3.2) عند تنشيط نظام تثبيت السرعة.

لإلغاء تفعيل نظام تثبيت السرعة بعد تشغيله:
اضغط برفق على المكابح أو اضغط على دواسة الوقود.

لإيقاف تشغيل وظيفة مثبت السرعة:
إذا كنت لا تريد تشغيل مثبت السرعة وتفضل بدلاً من ذلك التحكم الكامل في دواسة الوقود أثناء القيادة، يمكنك إيقاف تشغيل مثبت السرعة في قائمة الإعدادات.

1. اضغط مع الاستمرار على زر الإضاءة لمدة 3 ثوانٍ للدخول إلى قسم الإعدادات في شاشة LED.
2. اضغط بسرعةٍ على زر الطاقة/الوضع حتى ترى حرف "R" على الشاشة.
3. اضغط سريعاً على زر الإضاءة للتبديل بين "R0" (ل "مثبت السرعة غير قابل للاستخدام") و"R1" (ل "مثبت السرعة قابل للاستخدام"). عند الضبط على "قابل للاستخدام"، ستظهر أيقونة مثبت السرعة على شاشة LED.
4. اضغط بسرعة على زر الطاقة/الوضع مرة واحدة لحفظ اختيارك والخروج من قائمة الإعدادات. بعد بضع ثوانٍ، ستخرج الشاشة تلقائياً من قسم الإعدادات وتعود إلى القائمة الرئيسية.

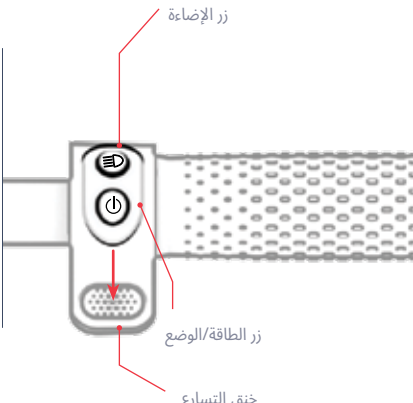

4.5 زيادة السرعة القصوى ومدى الركوب إلى أقصى حد

في الظروف المثالية، يبلغ الحد الأقصى للمسافة المقطوعة التي يمكن تحقيقها لكل بطارية مشحونة بالكامل 12 ميلاً (30.6 كم)، وتبلغ السرعة القصوى 16.0 ميلاً في الساعة (25.7 كم/ساعة). كلما احتاج المحرك إلى العمل بجهد أكبر، كلما استنزفت البطارية بشكل أسرع. ستؤثر العوامل التالية أيضا على السرعة ومدى الركوب.

سطح الركوب

يتطلب السفر على سطح خشن قوة محرك أكثر من الركوب على سطح أملس.

وزن الحمل

- يقلل الوزن الزائد (الراكب والحمولة) من المدى الذي يمكن تحقيقه.
- يمكن تحقيق أقصى مدى وسرعة مع وزن حمل يبلغ 265 رطلاً (120.2 كحم) أو أقل.

أسلوب الركوب

- سيؤدي الانطلاق والتوقف المتكرر إلى تقليل مدى الركوب.
- سيؤدي استخدام جهدك الخاص في استخدام الدواسة إلى تخفيف الطلب على المحرك وزيادة نطاق ركوبك.

درجة حرارة الهواء

تتراوح درجة الحرارة المثالية لركوب الدراجة الإلكترونية وتخزينها بين 50 درجة فهرنهايت - 95 درجة فهرنهايت (10 درجات مئوية - 35 درجة مئوية).

انحدار

يتعيّن على المحرك أن يعمل بجهد أكبر أثناء السفر صعوداً أكثر من عمله على المنحدرات المسطحة أو المنحدرات.

صيانة البطارية

يساعد شحن البطارية في الوقت المناسب بعد كل رحلة في الحفاظ على سعة البطارية وقوتها.

تعليمات صيانة المستخدم.

اعتنِ بسيارتك JETSON حيداً للحفاظ على سيرها بسلاسة وأمان. إليك الطريقة:

التعامل مع JETSON الخاص بك

- تجنّب تعريض دراجتك الإلكترونية للاهتزازات الشديدة أو الصدمات الحسدية الشديدة.
- لا تفك البطارية أبداً.
- حافظ على دراجتك الإلكترونية بعيداً عن الماء والرطوبة.
- اركب على أسطح ملساء ومستوية لتجنب الكسر.
- لا تحمل دراجتك الإلكترونية من العجلات و/أو المقعد و/أو المقود.
- احرص على عدم سحب الأسلاك التي تربط المحرك بمكونات المقود أو تعطلها.

تعليمات التخزين

- اشحن البطارية بالكامل قبل تخزين المنتج لفترات طويلة.
- عند التخزين لفترات طويلة، اشحن البطارية بالكامل مرة واحدة في الشهر.
- قم بتغطية المنتج لحمايته من الغبار.
- يُخزن المنتج في الداخل وفي مكان جاف في درجة حرارة تتراوح بين 50 درجة فهرنهايت - 95 درجة فهرنهايت (10 درجات مئوية - 35 درجة مئوية).

تحذير: ⚠ لا ترش أو تضع الماء مباشرة على المنتج. يمكن أن يتسبب الماء في تلف الأسلاك وحرة البطارية والمصابيح، بالإضافة إلى تلف الإطار - وكل ذلك قد يتسبب في حدوث عطل يعرض سلامة الراكب للخطر.

تنظيف JETSON الخاص بك

- المقعد والإطار - يُمسح بقطعة قماش مبللة خالية من الغبار أو بقطعة قماش مغموسة في الكحول المحمر. اتبعيها بقطعة قماش حافة خالية من الغبار.
- المقود - امسحه بصابون لطيف باستخدام قطعة قماش رطبة خالية من الغبار. قم بإزالة الصابون الزائد بقطعة قماش مبللة منفصلة.
- مكونات العجلة - تُمسح بقطعة قماش رطبة خالية من الغبار.
- الإطارات - امسحها بقطعة قماش رطبة خالية من الغبار. يمكن أيضاً استخدام منظف أو منظف للإطارات.

⚠ احتياطات البطارية

يحتوي منتجك على بطارية ليثيوم أيون. توخ الحذر عند التعامل معه.

- يُحفظ المنتج بعيداً عن النار والحرارة الزائدة.
- تجنب الصدمات الحسية الشديدة أو الاهتزازات الشديدة أو الصدمات.
- حماية المنتج من الماء أو الرطوبة.
- لا تضع المنتج أو تخزنه في كومة فوق أو تحت أشياء أخرى.
- لا تفكك المنتج أو بطاريته.
- لا تتخلص من المنتج مع القمامة اليومية. أحضر المنتج إلى منشأة مخصصة للنفايات الإلكترونية أو مركز إعادة تدوير البطاريات. لمزيد من المعلومات عن مواقع التخلص من النفايات القريبة منك، اتصل بالبلدية المحلية أو شركة نقل النفايات.
- إذا شعرت أن بطارية المنتج ساخنة أو ظهرت عليها علامات ارتفاع درجة الحرارة أو انبعثت منها رائحة أو صوت غير معتاد أو تسرب سائل أو غاز أو تغير شكلها أو لونها، فقم بذلك على الفور:

1. إذا كان قيد الاستخدام، توقف عن استخدام المنتج على الفور. قم بإزالة كابل الشحن من المنتج إذا كان موصولاً بالكهرباء.
2. التوقف عن استخدام المنتج.
3. إذا كان ذلك آمنًا، انقل المنتج إلى مساحة خالية وبعيدًا عن أي شيء قابل للاشتعال.
4. أتصل بخدمات الطوارئ المحلية للحصول على المساعدة.
5. اغسل العينين أو مناطق الجلد التي لامست سائل إلكتروليت البطارية المتسرب بماء جاري نظيف حيدًا واطلب المزيد من العناية الطبية.

- إذا كانت هناك أي مشاكل في البطارية، اتصل بفريق JETSON CARE TEAM.

تواصل معنا.

RIDEJETSON.COM/SUPPORT
RIDEJETSON.COM/CHAT

1-844-585-7462

احرص على متابعة @ridejetson على وسائل التواصل الاجتماعي للتعرف على العروض الرائعة والهدايا وآخر أخبار Jetson.

هل تعجبك رحلتك؟

اترك تعليقًا على
ridejetson.com/reviews.
نحن متشوقون لسماع أخبارك!
#MakeMoves

AR




JETSON

א גייד פֿאַר אייער רייזע.

וויכטיג:
לייענט קערפֿול און באַהאַלט
פֿאַר צוקונפֿטיקע רעפֿערענץ.

JETSON

ERIS PRO
.רעטוקס רעשירטקעלע

מאָדעל SKU(S): JERSP-BLG

אונדזערע צוויי בעסטע ריידינג כללים:

זייט זיכער.
האָב הנאה!

פאַבריצירט אין שענזשען, כינע
אימפארטירט דורך TRURIDE TECH LLC.
פאָסט־אָפּיס באָקס 461, דזשערזי סיטי, נדזש 07302-9998

דאַטע קאָד: 06/2025
דאָקומענט אויסגאבע: V3.0
געמאַכט אין כינע

© 2025, TRURIDE TECH.
אלע רעכטן רעזערווירט. פאבריצירט פאר TRURIDE TECH LLC.
JETSON® איז א רעגיסטרירטע טריידמאַרק געניצט אונטער ליצענץ פון JETSTREAM BRANDS LLC.
קיין טייל פון דעם דאָקומענט, אַריינגערעכנט פֿאָטעס, גראַפיקס און דיזיין, מעג נישט ווערן רעפראָדוצירט אָדער איבערגעגעבן אין קיין פֿאָרעם אָדער דורך קיין מיטל.

טלאַהניא

זיכערהייט ווּאָרנונגען 4

ווּאָראַנטי קאַווערידזש און פּראָדוקט רעגיסטראַציע 7

1. וועגן אייער פּראָדוקט

1.1 פּראָדוקט איבערבליק 8

1.2 פּראָדוקט ספעקס 10

1.3 אָנלייַן רעסורסן 11

2. אינסטאַלאַציע אינסטרוקציעס

2.1 אָנהייב הערות 12

2.2 העלם זיכערקייט 12

2.3 צוזאַמענפאלטן און אויספאלטן דעם סקוטער 13

2.4 צוזאַמענשטעלן דעם אָנטל 17

2.5 רעדער אויפבלאָזן און דרוק 19

2.6 אויפלאָדן די באַטאַרייע 20

3. פֿעיקייטן און פֿונקציעס

3.1 איינצושאַלטן און אויסשאַלטן 22

3.2 פֿאַרשטיין דעם LED עקראָן 22

3.3 ענדערן די מעסט־אייניקייט 23

3.4 ניצן דעם אָדאָמעטער 23

3.5 פֿאַרשטיין וואָרנונג אַלערץ 23

3.6 ניצן גיכקייט מאָדעס 24

3.7 ניצן די ליכטער 24

3.8 קאָנטראָלירן די באַטאַרייע טשאַרדזש לעוועל 24

3.9 ניצן דעם גלאָק 25

3.10 ניצן דעם שטאַנד 25

4. אפּערירן אינסטרוקציעס

4.1 זיכערהייט קאָנטראָלן אייַדערן פֿאָרן 26

4.2 ניצן די ברעיק 27

4.3 פּארן מיטן סקוטער 27

4.4 ניצן קרוז קאָנטראל 28

4.5 מאַקסאַמיזירן גיכקייט און ריידינג קייט 29

באַניצער וישאַלט אינסטרוקציעס 30

פֿאַרבינדט זיך מיט אונדז 32

זיכערהייט וואָרענונגען.

האַלט די אינסטרוקציעס.

אינסטרוקציעס וועגן דעם ריזיקע פון פייער אדער שאדן צו מענטשן און ווייכטיג זיכערהייט אינסטרוקציעס

- פֿאַרן נוצן, ביטע לייענט דעם באַניצער מאַנואַל און זיכערהייט וואָרענונגען קערפֿול, און מאַכט זיכער אַז איר פֿאַרשטייט און אָפּטרעפֿט אַלע זיכערהייט אינסטרוקציעס. דער באַניצער וועט זיין פֿאַראַנטוואָרטלעך פֿאַר יעדן פֿאַרלוסט אדער שאָדן פֿאַראורזאכט דורך נישט ריכטיק נוצן.
- **נישט נוצן דעם ריכטיקן טשאַרדזשער קען רעזולטירן אין פייער און עקספלאָזיע, וואָס רעזולטירט אין שאָדן צו פֿאַרמעגן, שאָדן און טויט.**
- פֿאר יעדן ציקל פון אָפּעראַציע, זאל דער אָפּעראַטאָר דורכפירן די פֿאר-אָפּעראַציע טשעקס אָפּציפיצירט דורך דעם פֿאַבריקאַנט: אַז אַלע שיצער אָן פעזע וואס זענען ארגינעל צוגעשטעלט געווארן דורך דעם פאַבריקאַנט זענען אין ריכטיגן פלאַץ אָן אין פּערוויסבאַרן צושטאַנד; אַז די בּרעיק סיסטעם ארבעט ריכטיג; אַז אַלע אקסל שיצער, קייט שיצער, אדער אנדערע דעקלער אדער שיצער וואס זענען צוגעשטעלט געווארן דורך דעם פאַבריקאַנט זענען אין פלאַץ אָן אין פּערוויסבאַרן צושטאַנד; אַז די רעדער זענען אין גוטן צושטאַנד, ריכטיג אויפּגעבלאָזן, אָן האַבּל גענוג פֿראָפּעלסיאָנאַלישע פֿאַרבליבן; די נאַגעס וואו דער פֿראדוקט וועט אפּערירט ווערן זאל זיין זיכער פון אפּסיג פאר זיכערן אפּעראציע.
- קאַמפּאָנענטן זאָלן וועגן אויפּגענאַלטן אָן רעפּאַרירט לויט די ספּעציפֿיקאַציעס פֿונעם פאַבריקאַנט אָן ניצן בלויז די פֿונעם פאַבריקאַנט באַראַנטירטע פּאַרטייַ טיילן, מיט דער אינסטאַלאַציע דזורכגעפירט דורך העכּלדער אָדער אַנדערע באַגאַבטע פערזאָנען.
- וואַרענונג קעגן אויפֿלאַדן נישט-אויפֿלאַדבאַרע באַטעריעס.
- לאָזט נישט העכּט, פּיס, האָר, גוף־טיילן, קליידער, אדער עלעמענט זאכן קומען אין קאָנטאַקט מיט באַוועגלעכע טיילן, רעדער, אדער דרייוו־טראיין, בשעת דער מאַשין לויפֿט.
- דאס פּאַדזוקט זאל נישט בנוצט ווערן דורך קינדער אדער מענטשן מיט פּאַרקלענערטע גשמיות, סענסאָרישע אדער גייסטיקע מעגלעכקייטן, אדער אָ מאַנגל אין דערפֿאַרונג אָן וויסן, סיידן זיי האָבן באַקומען השגחה אדער אינסטרוקציעס (IEC 60335-1/A2:2006).
- קינדער אָן השגחה זאָלן נישט שפּילן מיטן פּראָדוקט (IEC 60335-1/A2:2006).
- דערוואַקסענע השגחה איז פֿאַרלאַנגט.
- איינהייטן זאָלן נישט ווערן אפּערירט צו דורכפירן ראַסינג, שטאַנט ריידינג, אדער אַנדערע מאַנווערז, וואָס קען פאַראורזאכן קאָנטראָל אָנווער, אדער קען פאַראורזאכן אונקאָנטראָלד אפּעראַטאָר/פּאַסאַזשיר אקציעס אדער רעאקציעס.
- קיינמאָל נישט נוצן לעבן מאַטעריאַלן.
- פֿאַרמיידט שאַרפּע בומפּס, דרעשוואַשׁ גראַטעס, און פלוצעמדיקע עגדעראונגען אין דער יינעראָלאָך. דער סקוטער קען פלוצעם אפּשטעלן.
- פֿאַרמיידט נאַסן אָן ייבערפֿלאַך מיט וואַסער, זאַמד, גראַוואַל, שמוץ, בלעטער אָן אנדערע דעברים. נאַס וועטער שטערט טראַקשאַן, ברעקינג אָן זאָגונג.
- פֿאַרמיידט צו פֿאָרן אַרום בּרעמענדזיקן גאַז, פֿאַרע, פֿליסיקייטן אדער שטוב וואָס קענען פֿאַראורזאכן אַ פֿייער.
- אפּעראַטאָר זאָלן זיך האַלטן צו אַלע רעקאָמענדאַציעס אָן אינסטרוקציעס פֿונעם פּאַבריקאַנט, וי אויך נאַכפֿאַלגן אַלע גזעצן אָן ארדנאַנצן: אפּאַראַט אָן פּאַרליכט זאָלן נאָר אפּערירט ווערן מיט ענגוקיע טאַלייכט באַדינגונגן פון זעבראָקייט, אָן; איינגענומער זאָלן ווערן בעמוטיקט צו הויפֿונקטן (פֿאַר קאַנסאָיקוואַטי) מיט לייטינג רעפלעקטאָרן, אָן פֿאַר נידעריק-ריידינג אפּאַראַט, סיגנאַל פאַן אויף פלעקסאַבאַל פּוילינ.
- פערזאָנען מיט די פאַלגענדע צושטאַנדן זאָלן געוואָרנט ווערן נישט צו אַרבעטן מיט דעם אפּאַראַט: מענטשן מיט האַרץ פּראָבלעמען; שוואַנגערע פרויען; מענטשן מיט קאַפּ, רוקן אדער האַלדז פּראָבלעמען, אדער פריערדיקע כירורגישע צו יענע נעבטיק פון דעם נוץ; אָן מענטשן מיט יעדע גייסטיקע אדער גשמיות צושטאַנד וואָס קען זיי מאַכן סאַסעפּטאַבאַל צו שאַדן אדער שאַטן זייער גשמיות באַוועגלעכקייט אדער גייסטיקע פּייקייטן צו דערקענען, פֿאַרשטיין אָן דורכפירן אַלע זיכערהייט אינסטרוקציעס אָן צו קענען אַנגעמען צו געפֿאַרן וואָס זענען איינגעוווּרפֿן אין נוצן דעם אפּאַראַט.
- פֿאַר נישט בייַ נאַכט.
- פֿאַר נישט נאָך טרינקען אדער נעמען רעצעפּט מעדאַקאַציע.
- טראָגט נישט קיין זאכן וועלן איר רייַזן.

מאַדיפיקאַציעס

פֿרוּבירט נישט צו צעגעמען, מאַדיפיצירן, פֿאַרענדערן אדער פֿאַרטרעטן דעם איינהייט אדער קיין קאַמפּאָנענטן פֿון דעם איינהייט אָן אונדזערע־זגנג פֿון דעם דזשעסטאַל קער טיעם. דאָס טוען בטל מאכן יעדע גאַראַנטיע און קען פירן צו מאַלפֿונקציעס וואָס קענען פֿאַרשאַפֿן שאַדן.

נאָך אָפּפּאַראַציע פֿאַרזיכטיגקייטן

- היינט׳ס נישט׳ס דעם פֿאַרזיכערט׳ס פֿון פֿעדערט׳ס בשעת׳ס עסן׳ס אויף׳ס אונ׳ס דעם׳ס זענען׳ס אויך׳ס אין׳ס דעם׳ס פֿאַרבונדן׳ס מיט׳ס דעם׳ס פֿאַרזיכערט׳ס פֿאַרבונדן׳ס אויף׳ס דעם׳ס פֿאַרבונדן׳ס אויף׳ס דעם׳ס פֿאַרבונדן׳ס אויף׳ס דעם

⚠ וואַרנונג:

שטעגניץ אָבסאָרווירן גרונטלעכע פֿאַרזיכטיקייטן וועג אין ניצט דעם פּראָדוקט, אריינגערעכנט די פֿאָלגנדיקע:

(A) לייענט אַלע אינסטרוקציעס אידער איר ניצט דעם פּראָדוקט.

(B) כדי צו רעדוצירן די ריזיקע פון שאָדן, איז שטרענגע השגחה וויכטיג וועג דער פּראָדוקט ווערט גענוצט ענעטער צו קינדער.

(C) שטעקט נישט אריין די פינגער אדער הענט אין דעם פּראָדוקט.

(D) ניצט נישט דעם פּראָדוקט אויב דער גומישער מאַטן קאַבל אדער אַרויסגאַנג קאַבל איז זקוקווטשט, האט עטלעכאַנע אײַזלאַציע, אדער האט אַנדערע סימנים פון שאָדן.

(E) פֿאַר אַלע עקוויפּמענט. אינסטרוקציעס זאָלן זאָגן: די אפּפֿליאַנס איז נישט נעמיינט פֿאַר נוצן אין אמבײַזע טעמפּעראַטור אַנדער -10°C) 14°F) אדער העכער אַן אמבײַזע טעמפּעראַטור פון 40°C) 104°F).

(F) פֿאַר אַלע דעוויסעס, די אינסטרוקציעס זאָלן אָנטהאַלטן די אינפֿאָרמאַציע: די באַטעריע איז דזיזיינד צו ווערן אויפּגעלאָדן וועג די אמבײַזע טעמפּעראַטור איז צווישן 0°C) 32°F) און 40°C) 104°F). קיינמאָל נישט אויפּלאָדן די באַטעריע וועג די אמבײַזע טעמפּעראַטור איז אַרויס פון דעם קייט.

קאַליפֿאָרניע פּראָפּאָזיציע 65

⚠ וואַרנונג:

דאס פּראָדוקט קען אייַך אויסשטעלן צו כעמיקאַלן אריינגערעכנט קאַדמיום, וואָס איז באַקאַנט אין קאַליפֿאָרניע צו פֿאָראורזאַכן ראַק און געבורט-דעפעקטן אָדער אַנדערע רעפּראָדוקטיווע שאָדן. פֿאַר מער אינפֿאָרמאַציע גייט צו: WWW.P65WARNINGS.CA.GOV.

מעלדונג פון קאַנפֿאָרמאַטי

די דעוויינס איז אין אײַנקלאַנג מיט טייל 15 פון די FCC רולס. די אָפּעראַציע איז אונטערטעניק צו די פֿאלגענדע צוויי באדינגונגען: (1) די דעוויינס מעג נישט פֿאַראורזאַכן שעדלעכע ינטערפֿיראַנס, און (2) די דעוויינס מוז אַנגענומען יעדע ינטערפֿיראַנס וואָס וועלן באַקומען, אריינגערעכנט ינטערפֿיראַנס וואָס קען פֿאַראורזאַכן אַנוואַנטע אָפּעראַציע. וואַרנונג: ענדערונגען אדער מאַדיפֿיקאַטיאָנס צו דעם אָפּאַראַט וואָס זענען נישט אויסדרוקלעך באשטעטיקט דורך דער פֿאַרטיי וואָס איז פֿאַראַנטוואָרטלעך פֿאַר קאָנפֿאָרמאַטי קענען בטל מאַכן די אויטאָריטעט פון דעם באַניצער צו אָפּעריר די עקוויפּמענט.

באַמערקונג: די עקוויפּמענט איז געטעסט אַנווײַזן און צוגעפֿונן צו פֿאַלג די לימיטן פֿאַר א קלאַס ב דיגיטאַל מיטל, לויט טייל 15 פון די FCC כללים. די לימיטן זענען דיזיינד צו צושטעלן גליכבעוויזיכטיק שוץ קעגן שעדלעכע ינטערפֿיראַנס אין א רעזידענטשאַל ינסטאַלירונג. די עקוויפּמענט דזשענערירט, ניצט און קען אויסשטראַלן ראַדיא פֿרעקווענץ ענערגיע און, אויב נישט אינסטאַלירט און בענוצט לויט די אינסטרוקציעס, קען עס פֿאראורזאַכן שעדלעכע ינטערפֿיראַנס צו ראַדיא קאָמוניקאַציע. אָבער, עס איז קיין גאַראַנטיע אַז ינטערפֿיראַנס וועט נישט פֿאָרקום אין א באַזונדערער ינסטאַלירונג. אויב די עקוויפּמענט טוט פֿאַראורזאַכן שעדלעכע ינטערפֿיראַנס צו ראַדיא אדער טעלעוויזיע אפּנאָם, וואָס קען באַשטימט וועלן דורך אויסלעשן און אַנצינדן די עקוויפּמענט, וועט דער באַניצער געמוטשט צו פֿרובירן צו פֿאַרריכטן די ינטערפֿיראַנס דורך איינע אָדער מער פון די פֿאלגנדיקע מיטלען:

- ריאָריענטירן אדער אריבערפֿירן די אנטענע וואָס נעמט אויף זיך.
- פֿארגרעסערן די צווישנדזון צווישן די עקוויפּמענט און ופנעמער.
- פֿאַרבינדט די עקוויפּמענט צו אַן אוטלעט אויף א קרייַז אַנדערש ווי דעם צו וועלכן דער ופנעמער איז פֿאַרבונדן.
- באַראַטן זיך מיטן הענדלער אדער אן ערפֿאַרענעם ראַדיא/טעלעוויזיע טעכניקער פֿאַר הילף.

באַשטאַנע קייַלעם מזג געוועט ווערן מיט דעם אָפּאַראַט צו ענשור אַז עס איז אין לויט מיט די קלאַס ב FCC לימאַץ.

⚠ וואַרנונג:

נישט נאַכזוכען די פֿאלגנדע אינסטרוקציעס קען רעזולטירן אין שאָדן פארן קינד אדער אנדערע.

- האַלט קליינע טיילן אוועק פון קינדער בעת די פֿאַרזאַמלונג.
- די אקסעסאַרי מוז צוזאַמענגעשטעלט און אַראָפּגענומען ווערן דורך אַן ערוואַקסענעם.
- אפּט קאַנטראָלירן דעם פּראָדוקט פֿאַר שאָדן.

*** פֿאַרזאַמלונג פֿון דערוואַקסענע איז נויטיק.**

⚠ וואַרנונג:

כדי צו רעדוצירן דעם ריזיקע פון שאָדן, איז דערוואַקסענע השגחה נויטיק. ניצט קיינמאָל נישט אויף וועג, לענג מאטאָר פארמיטלען, אויף אדער לענג שטיילע אַראָפּגאנגען אדער טרעפ, שווימבאַדן אדער וואַסערן; טראָגט שטענדיק שיך, און עלויזט קיינמאָל נישט מער ווי 1 רייטער.

וואָראַנטי קאַוועריידזש אוֹן פּראָדוקט רעגיסטראַציע.

צו נוצן די פֿעיקייטן פֿון דיין פּראָדוקט
גאַראַנטיע אָדער פּרעמיע וועגן
גאַראַנטיע קאַוועריידזש,
קאָנטאַקט אונדז גלייך.

www.ridejetson.com

אַלגעמיינע לימיטעד וואָראַנטי

אייער נייער JETSON פּראָדוקט איז געוואָראַנטירט קעגן חסרונות אין מאַטעריאַלן און אַרבעט וויי אנגעווויזן אויף RIDEJETSON.COM/WARRANTY פֿאַר אַ צייט־פּעריאָד פֿון דעם טאָג פֿון אָריגינעלן קויפֿן אין דער רעטייל, וועג געוצט לויט די באַניצער־מאַנואַלן פֿון JETSON (זעט RIDEJETSON.COM/SUPPORT).
אונטער דעם גאַראַנטיע, וועט איר קענען ריכטן אייערע טענות צו JETSON אפילו אין סיטואַציעס וואו איר האָט געקויפט דעם JETSON פּראָדוקט פון איינעם פון אונדזערע באַרעכטיקטע רעטיילערס. צו לייענען די פולע באדינגונגען פון אונדזער גאַראַנטיע, באזוכט RIDEJETSON.COM/WARRANTY.

פּראָדוקט רעגיסטראַציע

רעגיסטרירט אייער נייעם JETSON צו באַקומען אייַך אַ שנעלערן וועג צו פערזענאַליזירטער פּראָדוקט און וואָראַנטי שטיצע. מאַכט אייער שריט בייַ RIDEJETSON.COM/PAGES/REGISTRATION.

1.
וועגן דיין פּראָדוקט.

1.1 פּראָדוקט איבערבליק

1Ă.האַנטל*
D.Ă.האַנטבערעיק
B.Ă.גלאָק
Đ.Ă.גענפירט פּאַרשטעלן
Đ.Ă.אָקסלעראַציע גאַז-טראָטל
Đ.Ă.לייטינג קנעפּל
F.Ă.מאַכט/מאָדוס קנעפּל
E.Ă.פּאַרליכט
2Ă.צוזאַמענפאַלטנדיקער קרוק*
3Ă.שטאַם
4Ă.פּאָלדינג לאַטש
5Ă.פּראָנט גאַפּל
6Ă.פּראָנט ראָד
(מאָטאָר ראָד)
7Ă.קיקשטאַנד
8Ă.דעק
9Ă.הינטערשטע פענדער
10Ă.פּאָלדינג קרוק קאָטש
11Ă.באַטעריע טשאַרדזשינג פּאָרט
מיט דעקל
12Ă.הינטערשטע/ברעיק ליכט
13Ă.הינטערשטע ראָד
14Ă.הינטערשטע דיסק ברעיק
15Ă.טייער וועגטיל מיט שטויב קאַפּ
16Ă.טשאַרדזשער
17Ă.טשאַרדזשינג קאַבל

מכשירים, האַרדוואר, און טיילן אַרײַנגערעכנט פֿאַר פֿאַרזאַמלונג, אַדזשאַסטמאַנ
און וישאַלט:


פּאָלדינג קרוק

4 מ״מ אַלען שליסל

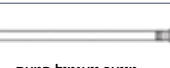
העקס שרויפן
(× 5, אריינגערעכנט 1 רעזערוו)

טייער וועגטיל סטעם
פּאַרלענגערונג שלאַנג

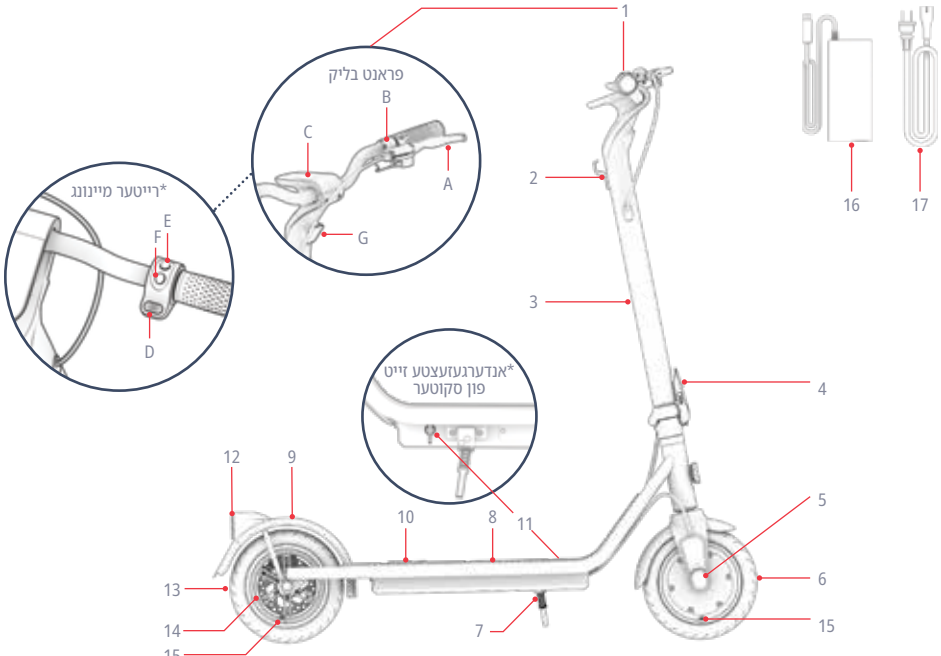

*פארלאנגט צוזאמענשטעלן

באַמערקונג: בילדער קען נישט שפיגלען די געוויע אויסזען פון דעם פאַקטישן פראָדוקט.

1.2 פראָדוקט ספעקס

- וואָג לימיט: 265 פונט | 120.2 ק"ג
- מינימום רייטער וואָג: 100 פונט | 45.4 ק"ג
- פראָדוקט וואָג: 35 פונט | 15.9 ק"ג
- רעקאָמענדירטע עלטער: +12
- פראָדוקט גרייסן, אויסגעפלאָנט:
  42.1 אינטשעס (23.4 × (L אינטשעס (45.7 × (B אינטשעס (H)
  | 106.9 ס"מ (59.4 × (L ס"מ (116.1 × (B ס"מ (H)
- פראָדוקט גרייסן, צוזאַמענגעפאָלטן:
  42.1 אינטשעס (23.4 × (L אינטשעס (20.0 × (B אינטשעס (H)
  | 106.9 ס"מ (59.4 × (L ס"מ (50.8 × (B ס"מ (H)
- דעק גרייס: 19.0 אינטשעס (6.7 × (L אינטשעס (48.3 | (W ס"מ (17.0 × (L ס"מ (W)
- ראָד גרייס: 8.5 אין | 21.6 ס"מ
- מאַקסימום ניכקייט: 16 מייל פער שעה* | 25.7 קילאָמעטער פער שעה*
- מאַקסימום ראַנגע: 12 מייל | 19.3 קילאָמעטער *, **
- באַטעריע: 36 AH 7.5 V,
- באַטעריע טיפּ: ליטהיום-יאָן
- מאָטאָר: 350 וואט***
- טשאַרדזשער אַרויסגאַנג: 42V 1.5A
- UL סערטיפיקאַציע: UL 2272
- טשאַרדזשינג צייט: בערך 6 שעה
- מאַקסימום קלעטערינג ווינקל: °10
- רעקאָמענדירטער טיר דרוק: PSI 50

*פראָדוקט קייט, גיכקייט, באַטאַרייע לעבן, און אַנדערע ספעסיפיקאַציעס קענען זיין אַנדערש לויטן רייטער און ריידינג באדינגונגען.

וועג געטעסט מיט 170 פונט | 77.1 ק"ג, אין א לופט טעמפעראטור פון | 77°F 25°C, און מיט א שנעלקייט פון 16 מייל פער שעה | 25.7 ק"מ/שעה. זעט סעקציע 4.5 פאר מער פרטים וועגן באדינגונגען וואס קענען אפעקטירן די רייכווייט.

***שפּיץ מאַכט

1.3 אָנליין רעסורסן

סקענען פֿאַר אונדזער מערסטע דערהיַנטיקט פּראָדוקט אָנבאָארדינג מאַטעריאַלן און שטיצע רעסורסן.

געפינט דעם באַניצער מאַנואַל אָנליין בייַ
https://cdn.shopify.com/s/files/1/2530/6734/files/ERIS-PRO_MANUAL-web_1_-1702935627292.pdf

געפינט אונדזער זאַמלונג פון באַניצער מאַנואַלן בייַ
https://ridejetson.com/pages/product-manuals

2. אינסטאַלאַציע אינסטרוקציעס.

2.1 אָנהייב הערות

- הייבט אן אייער אוואנטורע ריכטיג. פארן ניצן דעם פראדוקט, ליינט קערפול דעם גאנצן באניצער מאנואל, ארײנגערעכנט זיכערהייט וואַרענונגען. מאכט זיכער אז איר פארשטייט, אנגעמט און האלט זיך צו אלעס:
  - פאַבריקאַנט ס רעקאָמענדאַציעס.
  - זיכערהייט אינסטרוקציעס און וואַרענונגען.
  - לאקאלע רייזינג און אפעראציאנעלע געזעצן און ארדנאנצן.

- זייט פארזיכטיג ווען איר נעמט אויס די שאכטל, נעמט ארויס אלע פאקאדזש מאטעריאלן, און שטעלט דעם סקוטער פאר צוזאמענשטעלן, ווייל דער האנטלעפ וועט נאר זיין האלב-אטאטשט.

- די אינסטרוקציעס געגעבן אין דעם מאַנואַל—רעכטס, לינקס, פאָרנט/פאַרוואַרטס, און הינטן/הינטער—זענען אָריענטירט ווי דער פאָרער וואָלט זיי געזען ווען ער וואָלט שטייענדיק אויף דעם סקוטער. די "רעכטע זייט" פון דעם סקוטער, למשל, איז די זייט וואו דער פאָרערס רעכטע האַנט וועט זיין.

2.2 העלם זיכערקייט

א העלם זאָל געטראָגן ווערן דורך דעם רייטער צו אַלע מאָל.



ריכטיקע פאָזיציאָנירונג:
די שטערן איז באדעקט ביים העלם.



אומרעכטע פאָזיציאָנירונג:
די שטערן איז אויסגעשטעלט. א פאל קען רעזולטירן אין ערנסטע שאָדן.

טראָגט אַ העלם, פאַסיקע קלייַדער, שיך און זיכערהייטס-אויסריכטונג. פאָרמיידט קלייַדער וואָס קענען זיך פאַרהאַנגען אין אַדער אונטער די רעדער. פאָרמאַכטע, פלאַכע שיך וועלן רעקאָמענדירט. טראָגט אַן ASTM F1492 באַשטעטיקטן העלם און שוץ-אויסריכטונג צו פאַרמיידן שאָדן אין פאַל פון אַן אַקסידענט.

2.3 צוזאמענפאלטן און אויספאלטן דעם סקוטער

ווען צו עפענען: פֿאַר ריידינג און אַסעמבאַלינג
ווען צו בייגן: פֿאַר סטאָרידזש און טראַנספּאָרט

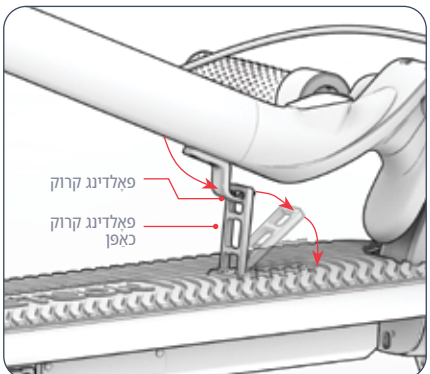

ווייכטיג: הייבט נישט דעם סקוטער ביים האַנטל. צו טראַנספּאָרטירן עס, באַזאָרגט עס אין דער צוזאַמענגעפאָלטער פּאָזיציע און טראָגט עס ביים שטאַם.

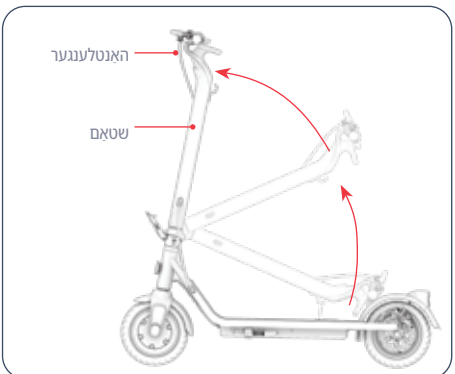

זיך אויסצופּאַקן

א1שטופּן דעם צוזאַמענפאַלטנדיקן קרוק קנעפּל צו דער הינטערשטער זייט פון סקוטער צו באַפרייען דעם צוזאַמענפאַלטנדיקן קרוק.

א2הייבט אויף דעם האַנטל צו דער פראָנט פון דעם סקוטער ביז דער סטעם איז גאָר אויפגעשטעלט.

באַמערקונג: שריט 1 נישט נויטיק גלייך פון דער שאכטל וועו דער צוזאמענפאלנדיקער קרוק איז נאך נישט באפעסטיגט.

ווייכטיג: וועו איר עפֿנט זיך אויס צום ערשטן מאָל, פֿירט פֿאַרזיכטיק דעם האַלב-אַטאַטשטן האַנטל אַרויף מיטן סטעם.

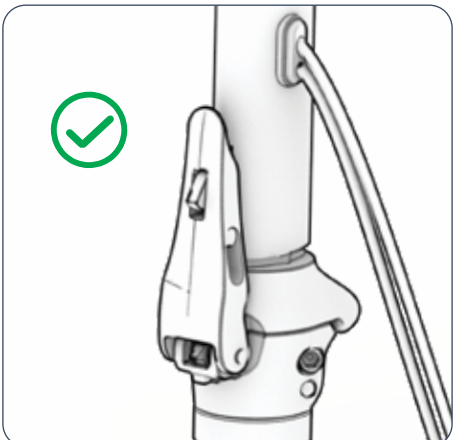

4.קאַנטראָלירט אַז די צוזאַמענפאַלטנדיקע לאַטש איז זיכער פֿאַרמאַכט און דער שטאָם איז זיכער אין דער וווערטיקאַלער פּאָזיציע.

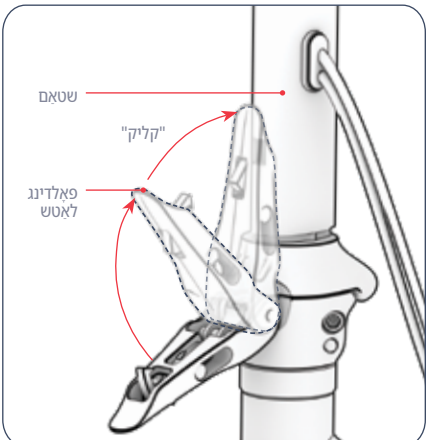

3.דריקט מיט קראַפט דעם צוזאַמענפאַלטנדיקן לאַטש קעגן דעם שטאָם ביז עס קליקט פֿאַרמאַכט.

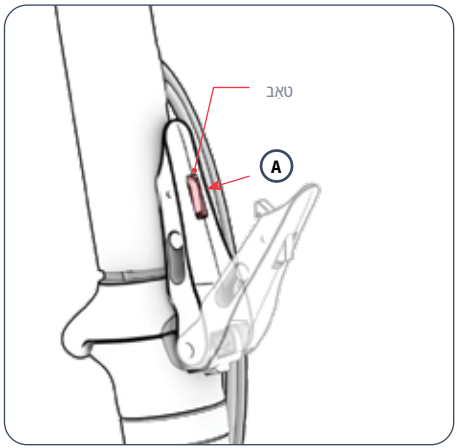

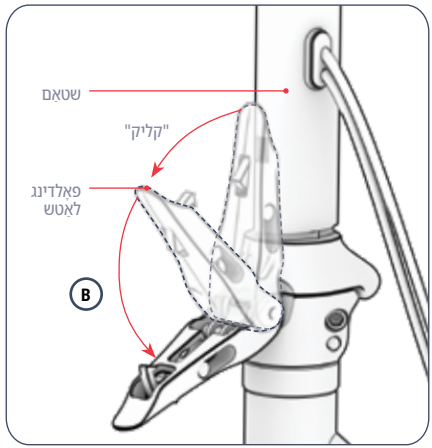

פאָלדינג

1Ă.דריק אריין דעם טאפל אויפן צוזאמענפאלנדיקן לאטש (א), דערנאך ציעט דעם לאטש אפן און אוועק פונעם שטאנג (ב).

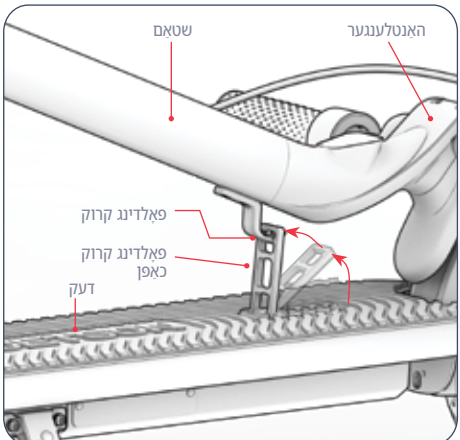

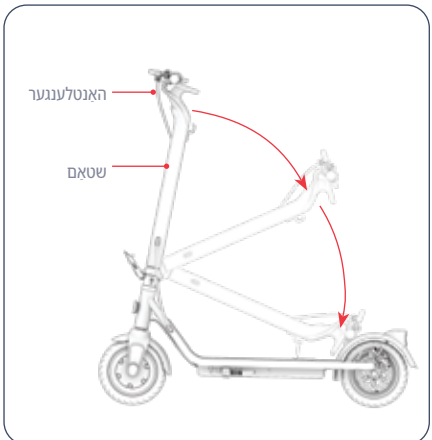

3Ă.שטעלט דעם שטאַם איבערן דעק אזוי אז דער צוזאַמענפאַלטנדיקער קרוק איז העכער דעם צוזאַמענפאַלטנדיקן קרוק כאַפּ.
4Ă.הייבט אריס דעם צוזאַמענפאַלנדיקן כאַפּ פון דעק און האַלט עס ווערטיקאַל. פאַרשיבט דאַס אויבערשטע לאָך אין דעם צוזאַמענפאַלנדיקן כאַפּ אַרום דעם צוזאַמענפאַלנדיקן קרוק.
5Ă.קאָנטראָלירט אז דער סקוטער איז זיכער אין דער צוזאַמענגעפאַלטער פּאָזיציע.

2Ă.לאָזט אַראָפּ דעם שטאַם איבערן דעק.

2.4 לטנאַה סעד ולעטשנעמאַזוצ

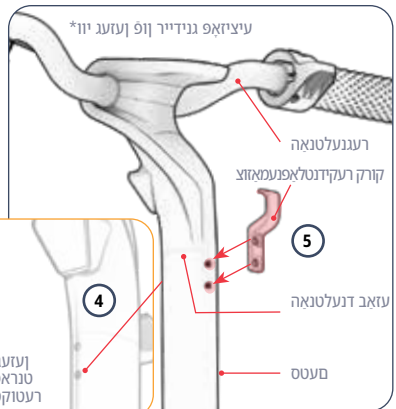

Ā4אויב נייטיק, דרייט און אַדזשאַסטירט דעם האַנטלענד אַ ביסל ביז די 4 לעכער אין דער האַנטלענד באַזע זענען אויסגעשטעלט מיט די 4 לעכער אין דער סטעס - 2 אויף דער פראָנט זייט פון דעם סקוטער און 2 קעגן דעם רייטער.

Ā5אויף דער זייט פון דעם שטאַם וואָס קוקט אויף דעם רייטער, שטעלט דעם צוזאַמענפאלטנדיקן קרוק קעגן דעם שטאַם אַזוי אַז די פאלגענדע באדינגונגען זענען דערפילט:

- די 2 לעכער אין די קרוק קלאַמער זענען אויסגעשטעלט מיט די לעכער אין די סקוטער סטעס.
- דער פאַלדינג קרוק בייגט זיך ארויס און ארויף פון דעם שטאַם.

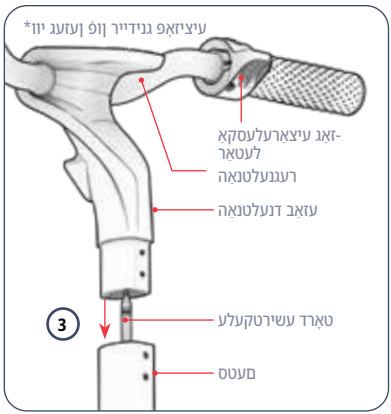

Ā1שטעלט דעם אויסגעפאלטעגעם סקוטער ארויף אויף זיין שטאַנדפונקט. (זעט סעקציע 3.10)

Ā2האַלט דעם האַלב-אטאטשטן האַנטל אינעדרן סטעם אזוי אז די האַנטבערעם איז אויף דער לינקער זייט פון דעם סקוטער און דער אַקסעלעראַציע גראָבער פינגער-טראָטל איז אויף דער רעכטער זייט וויי נעזען פון דער רוידינג פאַזיציע.

Ā3פאַרזיכטיק אריינשטעקן דעם דראָט וואָס קומט ארויס פון דער אונטערשטער טייל פון דער האַנטלייבער אין דער שפיץ פון דער סטעם, בשעת איר נידערייגט די באַזע פון דער האַנטלייבער ארָאָפ אין סטעם.

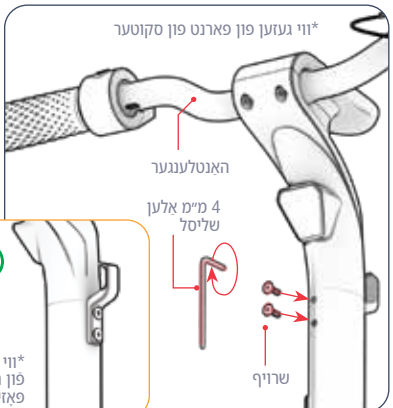

8Ăאויף דער פראָנט זייט פון דעם שטאָם, אַרײַנשטעקן 1 שרויף אין יעדן סכום פון אויסגעריכטענע לעכער דורך דרייען עס אין זייגער ריכטונג אין דעם לאָך. (2 אין גאַנצן)

9Ăפעסטן צייען ביידע שרויפֿן דורך זיי דרייען אין זייגער מיטן אַלען שליסל.

10Ăקאָנטראָלירט אַז די האַנטל און קרוק זענען זיכער אויף דער סטעם.

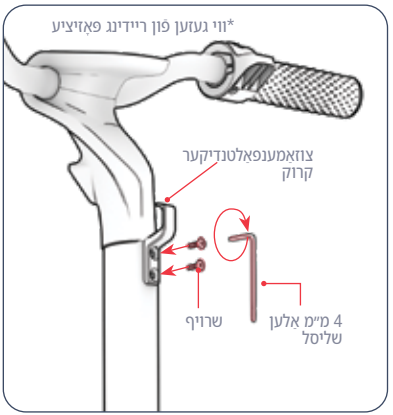

6Ăאַרײַנשטעקן 1 שרויף אין יעדן סעט פון אויסגעריכטענע לעכער דורך עס דרייען אין זייגער ריכטונג אין דעם לאָך. (2 אינגאַנצן)

7Ăפעסטן צייען ביידע שרויפֿן דורך זיי דרייען אין זייגער מיטן אַלען שליסל.

2.5 רעדער אויפבלאָזן און דרוק

פאר אייער ערשטער רייזע , וועט איר דאַרפֿן צו לייגן לופט צו די רעדער צו ברענגען זיי צו די רעקאָמענדירטע דרוק פון **50 פסי** (פונט פער קוואַדראַט אינטש). ניצט אַ מעסטער צו קאָנטראָלירן אַז דער רעדל דרוק פאַלט אין דעם קייט איידער יעדער רייזע.

צו לייגן צו לופט:

1. אַראָפנעמען דעם שטויב דעקל פֿון דעם רייף וועניטל אויף איין ראָד דורך עס דריייען קעגן זייגער. לייגט דעם דעקל באַזונדער.
2. דריי דעם בריייטן עק פונעם רייף וועניטל סטעם פארלענגערונג שלאָגג זיינערווייז אויפֿן רייף וועניטל.
3. פּאָלגט די אינסטרוקציעס פונעם פּאַבריקאַנט אויף אייער לופט פּאַמפּע צו באַפּעסטיקן די לופט פּאַמפּע צו דעם פּריייען עק פונעם פארלענגערונג-שלעוך און אריינלייגן לופט אין רעדל. קאָנטראָלירט פון צייט צו צייט מיט א מעסטער און לייגט וויייטער צו לופט ביז דער רעדל-דרוק דערגרייכט **50 פסי** .
4. אַראָפנעמען די לופט פּאַמפּע פון דער שלאָגג, דערנאך אַראָפנעמען דעם רער פון די רעדל וועניטל דורך עס אפדריייען קעגן זייגער.
5. צוריקשטעלן דעם שטויב דעקל דורך דרייען עס זייגער-וויייז אויפן וועניטל.
6. אַיבערחזרן מיטן אנדערן רעדל.

⚠ **וויכטיג:** ניצט נאָר אַ מאַנועלע לופט פּאַמפּע צו אויפבלאָזן די רעדער אויף אייער עלעקטרישן וועלאָסיפעד. ניצט קיינמאָל נישט קיין לופט קאָמפּרעסאָר; דאָס קען פֿאַראורזאַכן אַז די רעדער רערן זאָלן אויפפלאַצן.

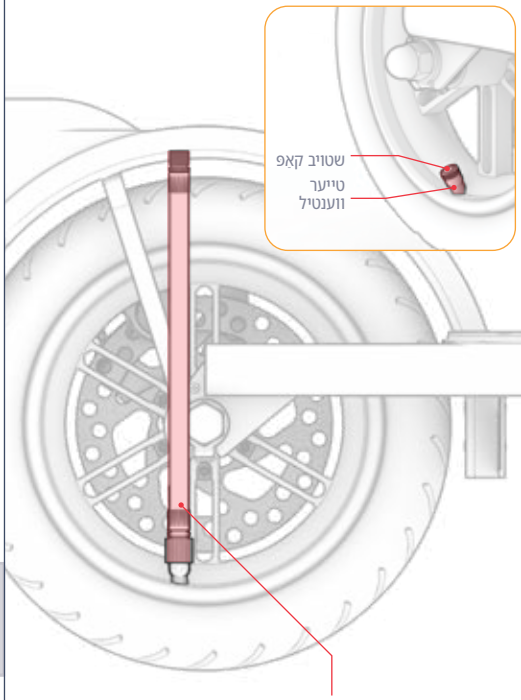

2.6 אויפלאָדן די באַטאַרייע

1. פֿאַרבינדט דעם טשאַרדזשינג קאַבל מיטן טשאַרדזשער.
2. ציענט אויף דעם טשאַרדזשינג פּאָרט דעקל אויף אייער סקוטער.
3. שטעקט אריין דעם טשאַרדזשינג קאַבל אין דער וואַגנס, און דערנאָך שטעקט אריין דעם טשאַרדזשער שנור אין דעם טשאַרדזשינג פּאָרט אויף אייער פּראָדוקט.
4. וועט די אינדיקאַטאָר ליכט אויף דעם טשאַרדזשער ענדערט זיך פון רויט צו גרין, איז אייער באַטאַרייע פול אויפגעלאָדן. נעמט אַראָפּ דעם טשאַרדזשער שנור פון דעם טשאַרדזשינג פּאָרט און זיט אַרויס דעם קאַבל פון דער וואַגנס אויטלעט.
5. פֿאַרמאַכט דעם דעקל פֿונעם טשאַרדזשינג פּאָרט.

באַמערקונג: עס קען נעמען אַרום 6 שעה צו ברענגען די באַטאַרייע צו פולער אָפּלאָדונג. לאָדט די באַטאַרייע גאָר אָפּ איידער איר ניצט עס צום ערשטן מאָל.

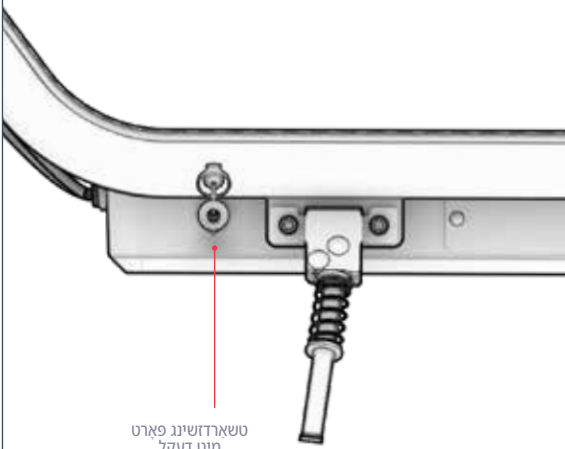

וויכטיג:

ניצט נאָר דעם אַרײַנגערעכנטן טשאַרדזשער אַדער אײַנעם וואָס איז האָט באַקומען גלײַך דורך JETSON מיטן באָצייכענונג JY-420150. געמאַכט דורך גואַנגזשאָו זשי יין פּאָוער עלעקטראָניקס קאָ.,. לטד (JETSON מאָדעל נומער PJERSP-CH).

⚠ נישט נוצן דעם ריכטיקן טשאַרדזשער קען רעזולטירן אין פּייער און עקספלאָזיע.

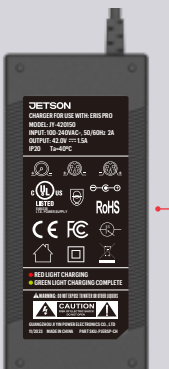

דאָס איז א ביישפּיל פון מאַרקינג דיין טשאַרדזשער וועט האָבן.

רויט
באַלויכטונג
טשאַרדזשינג

גרינע באַלויכטונג
טשאַרדזשינג פֿאַרטיק

טשאַרדזשינג אינדיקאַטאָר ליכט אויף דיַ טשאַרדזשער:



וויכטיקע טשאַרדזשינג הערות

- האַלט שטענדיק דעם טשאַרדזשינג פּאָרט פֿאַרמאַכט וואָג איר טשאַרדזשט נישט אַקטיוו די באַטאַרייע.
- קיינמאָל נישט אָנצינדן דעם פּראָדוקט בשעת עס לאָדנט זיך אויף.
- ניצט נישט קיין פּאַרוואָקבאַרע עלעקטרישע קראַנען.
- פֿאַר די בעסטע באַטאַרייע געזונט, לאָדט די באַטאַרייע נאָר אויף בעת יעדער טשאַרדזשינג סעסיע - אַרום 6 שעה.
- לאָזט קיינמאָל נישט אייער פּראָדוקט טשאַרדזשינג אינבער נאָכט אָדער פֿאַר לענגערע צייטן.
- פֿרוזירט נישט צו אַראָפּנעמען אָדער צענעמען די באַטאַרייע.
- טשאַרדזשינג אָמבייאַנט טעמפּעראַטור קייט: 40°F (0°C) - 104°F (32°C)
- אָפּעריטינג אָמבייאַנט טעמפּעראַטור קייט: 40°F (0°C) -104°F (-10°C) 14°F)
- האַלט שטענדיק דעם טשאַרדזשינג פּאָרט דעקט פֿאַרמאַכט וואָג איר טשאַרדזשט נישט אַקטיוו דאָס פּראָדוקט.
- ניצט נישט דעם פּראָדוקט אויב דער פֿלעקסיבל עלעקטריישער שנור אדער אַרויסגאַנג קאַבל איז צערישן, האט צעבראכן אויסלאָציע, אדער יעדע אנדערע סימן פון שאָדן.
- קאַנטראָלירט אז דיַ טשאַרדזשער מאָדעל נומער אויף דער טשאַרדזשער עטיקעט שטימט מיט דער טשאַרדזשער מאָדעל נומער וואָס איז ליסטעד אויבן.
- קאַנטראָלירט אז די טשאַרדזשער עטיקעט אידענטיפיצירט דעם טשאַרדזשער ווי קאָמפּאַטיבל מיט אייער JETSON מאָדעל. איר קענט נעפּינען דעם נאָמען אן SKU פון אייער JETSON אויף אַ עטיקעט וואָס איז צוגעקלעפט צו דער שפּיץ, זייט, אָדער אונטערשטער זייט פון דעם פּראָדוקט'ס ראַם אָדער שטייענדיקן דעק.

3. פַֿעיקייטן און פֿונקציעס.

3.1 אײַנצושאַלטן און אויסשאַלטן

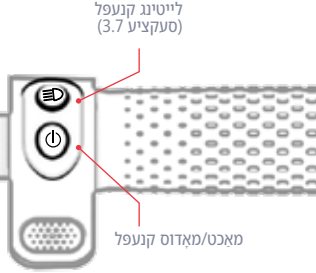

צו אנצינדן:
דריק און האַלט דעם מאַכט/מאָדוס קנעפל פֿאַר 1 סעקונדע.
אויסצולעשן:
דריק און האַלט דעם מאַכט/מאָדוס קנעפל פֿאַר 3 סעקונדעס.

- כדי צו שפּאָרן די באַטאַרייע, האָט אייער סקוטער אַן אויטאָמאַטישע אויס-פֿונקציע וואָס וועט זיך אויטאָמאַטיש אויסלאָשן נאָך 10 מינוט אַן באַנוץ.
- נעדענקט שטענדיק אויסצולאָשן אייער סקוטער ווען איר מאַכט אַ פּויז סטאָפּ אָדער לייגט עס אַוועק פֿאַר דער נאַכט.

3.2 פֿאַרשטיין דעם LED עקראַן

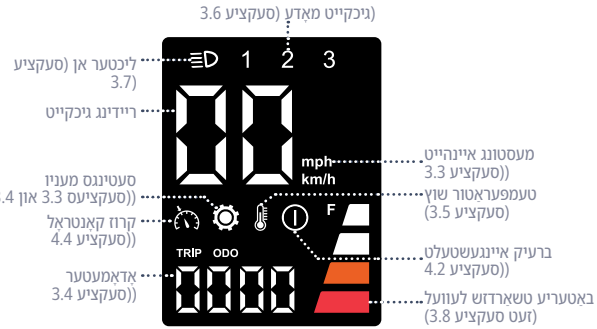

3.3 ענדערן די מעסט־איינהייט

צו טוישן די מעסט-איינהייט פון מיילן צו קילאָמעטער:

1Ă דריק און האלט דעם לייטינג קנעפל פאר 3 סעקונדעס צו אריינגיין אין די סעטינגס סעקציע פון די LED עקראן.
2Ă דריק שנעל דעם מאָכט/מאָדע קנעפל ביז "P0" ווערט געווײזן אויפן עקראָן.
3Ă דריק שנעל דעם לייטינג קנעפל צו טוישן צווישן "ק"מ/ש" (פאר קילאָמעטער) און "מ"פ" (פאר מייל) ביז איר באשטעטיגט אייער בילבער מעסט-איינהייט.
4Ă דריק שנעל איין מאל דעם מאכט/מאָדוס קנעפל צו ראטעווען אייער אויסוואל און ארויסגיין פון די סעטטינגס מענו. נאָך אַ פאָר סעקונדעס, ווערט דער עקראָן אויטאָמאָטיש ארויסגיין פון די סעטטינגס אָפּטייל און צוריקקומען צו דער הויפט ארויסווייזונג.

3.4 ניצן דעם אָדאָמעטער

צו טוישן דעם אויסשטעלונג פון דעם אָדאָמעטער ("ODO"; גאַנצע דיסטאַנץ באדעקט אויף דעם סקוטער) און דעם טריפּ אָדאָמעטער ("TRIP"; דיסטאַנץ באדעקט זינט עס איז געווארן איינגעשלאָסן):

1Ă דריק און האלט דעם לייטינג קנעפל פאר 3 סעקונדעס צו אריינגיין אין די סעטינגס סעקציע פון די LED עקראן.
2Ă דריק שנעל דעם מאכט/מאָדע קנעפל ביז "P1" ווערט געווײזן אויפן עקראָן.
3Ă דריק שנעל דעם לייטינג קנעפל צו טוישן צווישן "טריפ" און "אָדא" ביז איר זעצט זיך אויף אייער בילבער אָדאָמעטער ארויסווייזונג.
4Ă דריק שנעל איין מאל דעם מאכט/מאָדוס קנעפל צו ראטעווען אייער אויסוואל און ארויסגיין פון די סעטטינגס מענו. נאָך אַ פאָר סעקונדעס, ווערט דער עקראָן אויטאָמאָטיש ארויסגיין פון די סעטטינגס אָפּטייל און צוריקקומען צו דער הויפט ארויסווייזונג.

3.5 פַאַרשטיין וואָרענונג אַלערץ

טעות וואָרענונגען:

אויב אַ טעות אַלערט ("E0" ביז "E9") ווערט געוויזן אויף אייער עקראָן, קאָנטאַקטירט די JETSON קער מאַנשאַפט איידער איר פאָרט ווידער.

טעמפעראַטור שוץ ווארענונג:

דאָס בילדל וועט דערשיינען אויף אייער LED עקראָן אויב דער סקוטער און מאָטאָר האָבן איבערגעשטיגן די נאָרמאַלע אָפּעריירטינג טעמפעראַטור לימיטיישאַנז. וועָן די טעמפעראַטור שוץ וואַרענונג דערשיינט, מאָכט אויס אייער סקוטער. פאָרט נישט ביז די וואַרענונג ייקאָן פאַרשווינדן - אַרום 10 מינוט.

3.8 קאָנטראָלירן די באַטאַרייע טשאַרדזש לעוועל

איר קענט האַלטן אַן אויג אויף אייער באַטאַרייע'ס טשאַרדזשינג לעוועל דורך קוקן אויף די באַטאַרייע טשאַרדזשינג לעוועל בילדל אויף די LED פֿארשטעלן.

אומגעפערע פראצענט פון פארבליבענע טשאַרדזשינג*	באַטעריע אינדיקאַטאָר ליכטער
100% - 76%	
75% - 51%	
50% - 26%	
25%> לאָדט אייער JETSON איצט!	

וויכטיג: וועהן די באַטעריע טשאַרדזש איז אויסגעשעפט צו 0%, וועט דער סקוטער זיך אויסלאָשן. לאָדט דעם סקוטער צו פולער מאַכט (סעקציע 2.6) איידער אייער וווייטער רייזע.

*נאָר אפּראָקסימאַציע.
קען זיין אַנדערש לויט באַניץ.

3.6 ניצן גיכקייט מאָדעס

- עס זענען דא 3 גיכקייט מאָדעס, יעדער פון וועלכע ערלויבט איר צו פאָרן מיט אַ אַנדער מאַקסימום גיכקייט.
- מיטן סקוטער אנגעצונדן, דריקט שנעל דעם מאַכט/מאָדוס קנעפל צו טוישן גיכקייט מאָדעס.

מאַקסימום גיכקייט	גיכקייט מאָדע	לעוועל געווייזן אויף LED פֿארשטעלן
4 מייל פער שעה 6.4 קילאָמעטער/ שעה	פוסגייער מאָדע (לאַנגזאַם)	1
11 מייל פער שעה 17.7 קילאָמעטער/ שעה	קאָמפאָרט מאָדע (מיטל)	2
16 מייל פער שעה 25.7 קילאָמעטער/ שעה	ספּאָרט מאָדע (שנעל)	3

3.7 ניצן די ליכטער

די פאָרליכט און הינטערשטע ליכט

אויב איר פאָרט אין שוואכע ליכטקיט באַדינגונגען, צינדט אַן די ליכטער כדי איר זאָלט בעסער קענען זען דעם וועג פאָרויס און די וואָס קומען אַן קענען אייך בעסער זען.

צו אנצינדן אדער אויסלעשן די ליכטער:
דריק שנעל דעם לייטינג קנעפל.

ברעיק לייטינג

די הינטערשטע ליכט וועט בלינקען וועהן די האַנטבערעם איז אייַנגעשלאָסן, מיט אָדער אַן די ליכטער אָנגעצונדן.

3.10 ניצן דעם שטאַנד

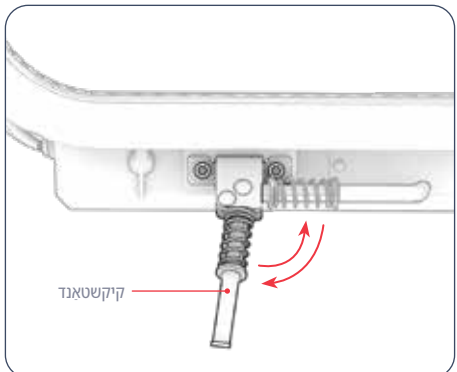

צו ניצן דעם קיקשטאַנד: דריי עס אַראָפּ און בייג דיין סקוטער לייכט אויף אים צו שטיין.

צו הייבן דעם קיקשטאנד: דריי עס צוריק ארויף.

⚠ וויכטיג: שטענדיק הייבן אויף דעם שטאַנד איידער איר פארט.

3.9 ניצן דעם גלאָק

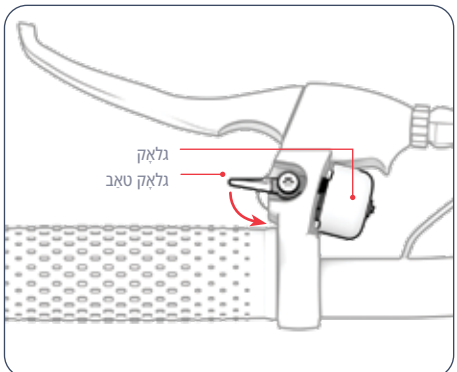

ניצט דעם גלאָק ווי אַ וואָרענונג צו אַנדערע רייטער און פוסגייער.

צו קלינגען דעם גלאָק: שלעפּ די גלאָק טאַב צו זיך און לאָז עס שנעל אָפּ.

4. אפערירן אינסטרוקציעס.

4.1 זיכערהייט קאָנטראָלן אייִדערן פֿאָרן

פּירט אויס די וויכטיגע זיכערהייט קאנטראלן פאר יעדער רייזע:

ברעיק

- זייט זיכער אז די ברעיק ארבעט ריכטיג אזוי אז דער האנטברעיק הייבער איז באפעסטיגט צום האנטלאפער און נעשמירט אזוי אז עס זאל לייכט צוזאמדריקט ווערן.
- די ברעיק פּאַדס אויף די דיסק ברעיק קאַליפּער זענען נישט אָפּגעטראָגן און זענען צענטרירט און אַלייַנד מיט די דיסק.

ראַם

- קאָנטראָלירט אַז דער סקוטער ראַם איז נישט געשעדיגט, געבויגן, אָדער צעבראָכן.
- קאָנטראָלירט אַז דער שטאַם איז פֿאַרזיכערט מיטן צוזאַמענפֿאַלטנדיקן לאַטש.

סטירינג

- קאָנטראָלירט אַז די האַנטלאַר איז באַפעסטיקט אין פּאַזיציע דורך די האַנטלאַר האַרדוואר.
- קאָנטראָלירט אַז די ראָד און האַנטל דרייען זיך אין איינשטימונג.

רעדער

- זייט זיכער אז די רעדער זענען אויפגעבלאזן ביזן רעקאמענדירטן דרוק פון **50 פסי** .
- קאָנטראָלירט אַז די רעדער וויזן נישט קיין סימנים פון איבערגעטריבענער אָפּנוץ אָדער זענען געשעדיגט.
- קאָנטראָלירט אַז די ראָד רימז זענען נישט געשעדיגט אָדער געבויגן.

4.2 ניצן די ברעיק

דריקט די האַנטברעיק לייכט צו פֿאַרלאַנגזאַמען. דריקט שטאַרקער צו קומען צו אַ פּולשטענדיקן אָפּשטעל. כדי צו פֿאַרמײַדן פלוצעמדיקע באַוועגונגען, פרווווט צו דריקט די האַנטברעיק ביסלעכווײַז.

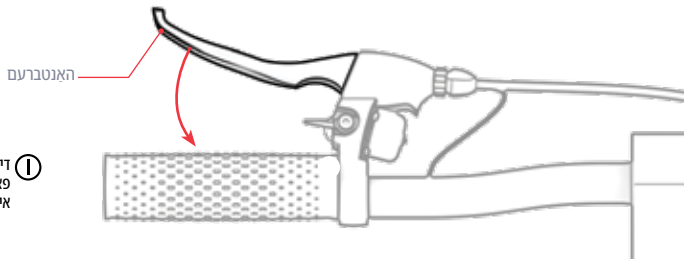

די בילדל ווערשיינען אויף די LED פֿאַרשטעלן (סעקציע 3.2) ווען די ברעיק איז איינגעצויגן.

4.3 פארן מיטן סקוטער

וויכטיג: דעם סקוטער'ס מאָטאָר דאַרף קיק-מאָושאַן אַקטיווירן צו אָנהייבן.

1.Ă שטעלט איין פוס פאראויס פון דער דעק, קוקנדיק פֿאַרויס. שטופט דעם סקוטער פֿאַרויס דורך שטופן פון דער ערד צוויי מאָל נאכאנאנד מיט אייער צווייטן פוס.

2.Ă שטעלט אייער קיקנדיק פוס אין דער הינטערשטער טייל פון דער דעק, אויסגעדרייט אין אַ 70-90° ווינקל פֿאַר סטאַביליטעט.

3.Ă ביסלעכווײַז דריק אַראָפּ אויף די גראָבער פינגער גאַז-פונקט צו פֿאַרגיכערן און דערנאָך האַלט דיין גיכקייט.

וויכטיג: כדי צו פֿאַרמײַדן פלוצעמדיקע אויסברוכן פון גיכקייט, דריקט שטענדיק אַראָפּ דעם גאַז-דרוק לייכט.

צו מאַכן דרייען:
דריי דעם האַנטלאָפּ צו די לינקס אָדער רעכטס.

4.4 ניצן קרוז קאנטראל

קרוז קאנטראל פארשפארט דעם סקוטער אין א געוויסן טעמפּא. אזוי שנעל ווי איר אקטיווירזירט קרוז קאנטראל, ווערט דער מאטאר טון די ארבעט צו האלטן דעם טעמפּא—קיין גאז-שטויס איז נישט נויטיג.

צו אַקטיווירן קרוז קאָנטראָל בשעתן פאָרן:

1. ניצט דעם אקסעלעראציע גאז-פּאַדל צו דערגרייכן און האַלטן אייער געוואונטשענע גיכקייט פֿאַר 8 סעקונדעס.
2. ווערט איר הערט א ביפּ, איז קרוז קאנטראל אנגעצינדן.
3. לאָזט אָפּ דעם גאז־דרוק און הנאה האָט פון דער פֿאָר.

די איקאָן ווערט דערשיינען אויף דעם LED עקראָן (סעקציע 3.2) ווען קרוז קאָנטראָל איז אַקטיווירזירט.

צו דעאקטיווירן קרוז קאנטראל נאכדעם וואס עס האט זיך איינגעארבעט:

לייכט אָנווענדן די ברעיק אָדער דריקן אַראָפּ די גאז-דרוק.

צו אויסלעשן קרוז קאנטראל פונקציאנאליטעט:

אויב איר ווילט נישט אז קרוז קאנטראל זאל אריינקומען און איר ווילט אנשטאט האבן פולשטענדיגע גאז קאנטראל בשעתן פארן, קענט איר אויסלעשן קרוז קאנטראל אין די סעטינגס מענוי.

1. דריק און האלט דעם לייטינג קנעפל פאר 3 סעקונדעס צו אריינגיין אין די סעטינגס סעקציע פון די LED עקראן.
2. דריק שנעל דעם מאָכט/מאָדע קנעפל ביז איר זעט אן "R" אויפן עקראָן.
3. דריק שנעל דעם לייטינג קנעפל צו טוישן צווישן "R0" (פאר "קרוז קאנטראל נישט ניצלעך") און "R1" (פאר "קרוז קאנטראל ניצלעך"). ווען איינגעשטעלט צו "ניצלעך", וועט די קרוז קאנטראל אייקאן אויך דערשיינען אויפן LED עקראן.
4. דריק שנעל איין מאל דעם מאָכט/מאָדוס קנעפל צו ראַטעווען אייער אויסוואל און ארויסגיין פון די סעטטינגס מענוי. נאָך א פּאָר סעקונדעס וועט דער עקראָן אויטאָמאָטיש אַרויסגיין פון די סעטטינגס אָפּטייל און צוריקקומען צום הויפּט מענוי.

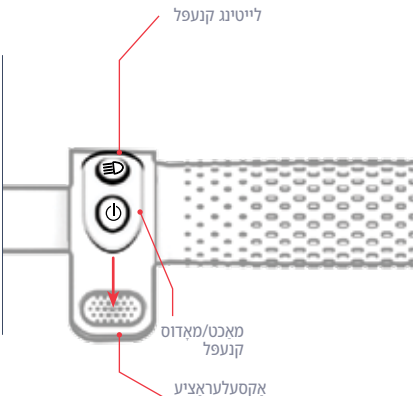

4.5 מאַקסאַמיזירן גיכקייט און ריידינג קייט

אונטער אידעאלע באדינגונגען, איז די מאקסימום מייל וואס מען קען דערגרייכן פער פול אויפגעלאדענעם באטערײע 12 מייל (30.6 ק"מ). די מאקסימום שנעלקייט איז 16.0 מייל פער שעה (25.7 ק"מ פער שעה). ווי שוועכער דער מאטאר דארף ארבעטן, אלץ שנעלער וועט אייער באטערײע זיך אויסשפּאַרן. די פאלגנדע פאקטארן וועלן אויך אפעקטירן די שנעלקייט און די רייכווייט.

ריידינג ייבערפלאַך

אַרומפאָרן איבער אַ גראָבער ייבערפלאַך דאַרף מאָטאָר-קראַפט ווי ריידינג אויף אַ גלאַטער.

טראָגן וואָג

- מער וואָג (פאַרעד פלוס לאַסט) פאַרקלענערט די דערגרייכבארע רייכווייט.
- מאַקסימום רייכווייט און גיכקייט קען דערגרייכט ווערן מיט אַ טראָגגעוויכט פון 265 לב (120.2 ק"ג) אָדער ווייניקער.

ריידינג סטיל

- אָפּטע אָנפֿאָנג און אָפּשטעל וועט פֿאַרקלענערן די ריידינג רייכווייט.
- ניצן אייער אייגענע כוחות צו פעדאַלירן וועט פֿאַרלייכטערן די פֿאַרלאָנג אויף דעם מאָטאָר און פֿאַרגרעסערן אייער ריידינג ריינדזש.

לופט טעמפּעראַטור

די אידעאַלע טעמפּעראַטור פֿאַר פֿאָרן און אויפֿהיטן דעם עלעקטרישן וועלאָסיפעד איז צווישן 35°C - 10°C) 95°F - 50°F).

שפּיצן

דער מאָטאָר דאַרף אַרבעטן האַרדער ביים פֿאָרן אַרויף אַ באַרג ווי אויף גלייכע שטיקער אָדער אַראָפּגאַנג.

באַטעריע וישאַלט

צייטיקע באַטעריע טשאַרדזשינג נאָך יעדער רייזע העלפֿט אויפֿהאַלטן די באַטעריע קאַפּאַציטעט און שטאַרקייט.

באַניצער וישאַלט אינסטרוקציעס.

נעמט גוט קעיר פון אייער JETSON כדי עס זאָל קענען ריידן גלאַט און זיכער. אַזוי אַרבעט עס:

האַנדלינג דיין JETSON

- פֿאַרמיידט אויסשטעלן אייער עלעקטרישן וועלאָסיפעד צו שטרענגע וווייבראַציע אָדער אינטענסיוו גשמיותדיקע ווירקונגען.
- קיינמאָל נישט צעניעמען די באַטאַרייע.
- האַלט אייער עלעקטרישע וועלאָסיפעד אַוועק פון וואַסער און נעץ.
- פֿאַרן אויף גלאַטע, פלאַכע ייבערפלאַכן צו פֿאַרמיידן בריקידזש.
- טראָגט קיינמאָל נישט אייער עלעקטרישן וועלאָסיפעד ביי די רעדער, זיץ און/אָדער האַנטל.
- זייט פאַרזיכטיג נישט צו ציען אדער זיך פארכאפן די דראטן וואס פארבינדן דעם מאטאר מיט די האנטלעפ קאמפאנענטן.

סטאָרידזש אינסטרוקציעס

- לאָדט נאָר אויף די באַטאַרייע איידער איר לייגט דאָס פראָדוקט אַוועק פֿאר אַ לענגערע צייט.
- ווען אין סטאָרידזש פֿאַר לענגערע צייטן, נאָר אָפּלאָדן די באַטאַרייע אַמאָל אַ חודש.
- דעקט צו דעם פראָדוקט צו באַשיצן עס קעגן שטויב.
- האַלט דאָס פראָדוקט אינעווייניק און אין אַ טרוקענעם אָרט ביי אַ טעמפּעראַטור צווישן 95°F - 50°F (35°C - 10°C)).

⚠ וואַרנונג: שפּריצט נישט אדער לייגט נישט אויף וואסער גלייך אויפן פּראדוקט. וואסער קען שאדן די דראטן, באטעריע קאמפּארטמענט, און ליכטער, און אויך פּארערגערן דעם ראם—אלעס וואס קען פּאראורזאכן א פּראבלעם וואס שטעלט דעם רייטער'ס זיכערהייט אין ריזיקע.

רייניקונג דיין JETSON

- זיץ און ראַם - וויטש אַפּ מיט אַ פּייכטן, שטויב-פֿרייַם שטאָף אַדער איינעם וואָס איז געטובלט אין אלקאָהאל. דערנאָך מיט אַ טרוקענעם, שטויב-פֿרייַם שטאָף.
- האַנטל - וויטש אַפּ מיט מילדער זייף און ניצט אַ פּייכטן, שטויב-פֿרייַם שטאָף. אַראָפּנעמען איבעריקע זייף מיט אַ באַזונדערן פּייכטן שטאָף.
- ראַד קאָמפּאָנענטן - וויטש מיט אַ פּייכטן שטויב-פֿרייַם שטאָף.
- רעדער - וויטש מיט א פּייכטן שטויב-פּרייַען טוך. א רעדער-פּינישער אדער רייניגער קען אויך גענוצט ווערן.

⚠ באַטעריע פּאָרזיכטיגקייטן

אייער פּראָדוקט האט אַ ליטיום-יאָן באַטאַרייע. זייט פֿאָרזיכטיק ווען איר האַנדלט עס.

- האַלט דעם פּראָדוקט אַוועק פֿון פֿייַער אָן אינעם אינעם אינעם

רעייא ריא טביל עזייר?

לאָזט אַ רעצענזיע ביי
ridejetson.com/reviews.
מיר קענען נישט וואַרטן צו הערן פון דיר!
#MakeMoves

YI

פֿאַרבינדט זיך מיט אונדז.

RIDEJETSON.COM/SUPPORT
RIDEJETSON.COM/CHAT

1-844-585-7462

זייט זיכער צו נאָכפאָלגן @ridejetson
אויף סאציאלע מעדיע צו לערנען וועגן
פאַנטאַסטישע אַפּפערס, מתנות און
אַלע די לעצטע JETSON נייַעס.




JETSON

আপনার যাত্রার জন্য একটি গাইড।

গুরুত্বপূর্ণ:
মনোযোগ সহকারে পড়ুন এবং ধরে রাখুন
ভবিষ্যতের রেফারেন্সের জন্য।

JETSON

ERIS PRO

ইলেকট্রিক স্কুটার।

মডেল SKU(S): JERSP-BLG

আমাদরে শীর্ষ দুই ঘোড়দৌড়রে নয়িম:

নিরাপদ থাকো।
আনন্দ কর!

চীনরে শনেজনেে উৎপাদতি
TRURIDE TECH LLC দ্বারা আমদানকি্ৃত।
প.ি ও. বক্স 461, জার্সি সটিি, NJ 07302-9998

তারখি কো·ড: ০৬/২০২৫
ডকুমন্টে সংস্করণ: V3.0
চীনে তরৈি

© ২০২৫, TRURIDE TECH. সর্বস্বত্ব সংরক্ষতি। TRURIDE TECH. এলএলসি-র জন্য তরৈি।
JETSON® হল JETSTREAM BRANDS LLC-এর লাইসন্সেরে অধীনে ব্যবহৃত একটি নবিন্ধতি ট্রডেমার্ক।
এই নথরি কো·নেও অংশ, আকৃতি, গ্রাফক্সি এবং নকশা সহ, কো·নেও আকারে বা কো·নেও উপায়ে পুনরুত্পাদন
বা প্রেরণ করা যাবে না।

সন্তুষ্ট

নিরাপত্তা সতর্কতা 4

ওয়ারেন্টি কিভারজে এবং পণ্য নিবন্ধন 7

১. আপনার পণ্য সম্পর্কে

১.১ পণ্যের সংক্ষিপ্ত বিবরণ 8

১.২ পণ্যের স্পেসিফিকেশন 10

১.৩ অনলাইন রিসোর্স 11

2. ইনস্টলেশন নির্দেশাবলী

২.১ শুরুর নোট 12

২.২ হেলমেট সুরক্ষা 12

২.৩ স্কুটার ভাঁজ করা এবং খোলা 13

২.৪ হ্যান্ডেলবার একত্রিত করা 17

২.৫ টায়ার স্ফীতি এবং চাপ 19

২.৬ ব্যাটারি চার্জ করা 20

3. বৈশিষ্ট্য এবং কার্যাবলী

৩.১ পাওয়ার চালু এবং বন্ধ করা 22

৩.২ LED স্ক্রিন বোঝা 22

৩.৩ পরিমাপের একক পরিবর্তন করা 23

৩.৪ ওডোমিটার ব্যবহার করা 23

৩.৫ সতর্কীকরণ সতর্কতা বোঝা 23

৩.৬ স্পিড মোড ব্যবহার করা 24

৩.৭ আলো ব্যবহার করা 24

৩.৮ ব্যাটারি চার্জ লেভেল পরীক্ষা করা 24

৩.৯ ঘণ্টা ব্যবহার করা 25

৩.১০ ককিস্ট্যান্ড ব্যবহার করা 25

৪. পরিচালনার নির্দেশাবলী

৪.১ যাত্রার পূর্বে নিরাপত্তা পরীক্ষা 26

৪.২ ব্রেক ব্যবহার করা 27

৪.৩ স্কুটার চালানো 27

৪.৪ ক্রুজ কন্ট্রোল ব্যবহার করা 28

৪.৫ গতি এবং রাইডিং রেঞ্জ সর্বাধিক করা 29

ব্যবহারকারীর রক্ষণাবেক্ষণ নির্দেশাবলী 30

আমাদের সাথে যোগাযোগ করুন 32

নরিাপত্তা সতর্কতা।

এই নর্িদশোবলী মনেে চলুন।

আগুন লাগার ঝুঁকি বা ব্যক্তদিরে আঘাতরে বষিয়ে নর্িদশোবলী এবং গুরুত্বপূর্ণ নরিাপত্তা নর্িদশোবলী

- ব্যবহারে আগ, অনুগ্রহ কর ব্যবহারকারীর ম্যানুয়াল এবং সুরক্ষা সতর্কতাগুলি সাবধান পড়ুন এবং নশ্চিতি করুন যে আপনি সমস্ত সুরক্ষা নর্িদশোবলী বুঝতে পেরেছেন এবং গ্রহণ করছেন। অনুপযুক্ত ব্যবহারে ফলে যে কোনও ক্ষতি বা কর্তব্যের জন্য ব্যবহারকারী দায়ী থাকবনে।
- **সঠকি চার্জার ব্যবহার না করলে আগুন এবং বস্ফিোরণ ঘটতে পারে, যার ফলে সম্পত্তরি ক্ষতি, আঘাত এবং মৃত্যু হতে পারে।**
- প্রতটি অপারশেন চক্ররে আগ, অপারটেরকে প্রসত্তুতকারকরে দ্বারা নর্িদষ্টি পরাক-অপুারশেন পরীক্ষাগুলি সম্পাদন করত হবে: প্রসত্তুতকারকরে দ্বারা সরবরাহ করা সমস্ত গারড এবং প্যাডগুলি সঠকি স্থানে এবং পরষিবোষ োগ্য অবস্থায় আছে কনিা; বরকেিং সসিটেমটি সঠকিভাবে কাজ করছে কনিা; প্রসত্তুতকারকরে দ্বারা সরবরাহ করা সমস্ত অ্যাকসসেরি গারড, চক্রে গারড, বা অন্যান্য কভার বা গারডগুলি স্থানি এবং পরষিবোষ োগ্য অবস্থায় আছে কনিা; টায়ারগুলি ভাল অবস্থায় আছে, সঠকিভাবে স্ফীত হয়েছে এবং পর্যাপ্ত ট্রডে অবশষ্টি আছে কনিা; পণ্যটি যি অংশ পরচিালনা করা হবে তা নরিাপদ এবং নরিাপদ পরচিালনার জন্য উপযুক্ত হওয়া উচতি।
- যন্ত্রাংশগুলি প্রসত্তুতকারকরে সস্পেসিফিকশেন অনুসার রক্ষণাবক্ষেণ এবং মরোমত করত হবে এবং শুধুমাত্র প্রসত্তুতকারকরে অনুমোদতি প্রতস্থিাপন যন্ত্রাংশ ব্যবহার করত হবে এবং ডলিার বা অন্যান্য দক্ষ ব্যক্তদিরে দ্বারা ইনস্টলশেন করা হবে।
- অ-রচিার্জবেল ব্যাটার রিচিার্জ করার বরিুদ্ধে সতর্কতা।
- মোটর চলমান থাকাকালীন হাত, পা, চুল, শরীরের অংশ, পোশাক বা অনুরূপ জনিসিপত্র চলমান যন্ত্রাংশ, চাকা বা ড্রাইভ ট্রনেরে সংস্পর্শে আসতি দবেনে না।
- এই পণ্যটি শশিু বা শারীরকি, সংবদেনশীল বা মানসকি ক্ষমতা হ্রাসপ্রাপ্ত ব্যক্তদিরে দ্বারা ব্যবহার করা উচতি নয়, অথবা অভজ্ঞিতা ও জ্ঞানরে অভাব রয়ছে, যদি না তাদরে তত্ত্বাবধান বা নর্িদশেনা দওেয়া হয় (IEC 60335-1/A2:2006)।
- তত্ত্বাবধানবহিীন শশিুদরে পণ্যটি নিয়িে খলো উচতি নয় (IEC 60335-1/A2:2006)।
- প্রাপ্তবয়স্কদরে তর্ত্বাবধান প্রয়োজন।
- ইউনটিগুলকিে দোড়, স্টান্ট রাইডংি, বা অন্যান্য কৌশল সম্পাদনরে জন্য প্রচিালতি করা যাবে না, যা নয়িন্ত্রণ হারাতে পার, অথবা অনয়িন্ত্রতি অপারটেরে/যাত্রী কর্ম বা প্রতক্রিয়া সৃষ্টি করত পার।
- মোটর গাড়রি কাছাকাছি কখনও ব্যবহার করবনে না।
- ধারালো বাম্প, ড্রনেজে গ্রটে এবং হঠাৎ পৃষ্ঠে পরবির্তন এড়য়িে চলুন। সংকুচতি হঠাৎ বন্ধ হয়ে যতেে পার।
- পানি, বালি, নুড়ি, ময়লা, পাতা এবং অন্যান্য ধ্বংসাবশষেযুক্ত রাস্তা এবং পৃষ্ঠতল এড়য়িে চলুন। আর্দ্র আবহাওয়া চর্যিাকশন, ব্রকেিং এবং দশ্যমানতা ব্যাহত করে।
- আগুন লাগার কারণ হতে পার এমন দাহ্য গ্যাস, বাষ্প, তরল বা ধুলোর আশপোশ গোড় চালানো এড়য়িে চলুন।
- অপারটেরদরে প্রসত্তুতকারকরে সমস্ত সুপারশি এবং নর্িদশোবলী মনেে চলত হবে, পাশাপাশি সমস্ত আইন এবং অধ্যাদশে মনেে চলত হবে; হডেলাইটবহিীন ইউনটিগুলি কবেলমাত্র পর্যাপ্ত দনিরে আলোতে দৃশ্যমানতার সাথে পরচিালতি হব, এবং; মালকিদরে আলো, প্রতফিলক ব্যবহার করে (সপ্তাহতার জন্য) হাইলাইট করতে এবং কম-রাইডংি ইউনটিগুলির জন্য, নমনীয় ষুটিতে সংকতে পতাকা ব্যবহার করতে উৎসাহতি করা হবে।
- নম্নিলখিতি রোগে আক্রান্ত ব্যক্তদিরে অসতিরোপচার না করার জন্য সতর্ক করা হবে: যাদরে হৃদরোগ আছে; গর্ভবতী মহলিা; মাথা, পঠি বা ঘাড়রে রোগ আছে, অথবা শরীররে এই অংশে পূর্বে অস্ত্রোপচার করা হয়ছে; এবং এমন কোনও মানসকি বা শারীরকি অবস্থা আছে যার কারণে তারা আঘাতরি ঝুঁকতিে পড়তে পার বা তাদরে শারীরকি দক্ষতা বা মানসকি ক্ষমতা ব্যাহত করতে পার যাতে তারা সমস্ত নরিাপত্তা নর্িদশোবলী চনিত, বুঝতে এবং পালন করতে পার এবং ইউনটি ব্যবহারে অন্তর্নহিতি বপিদগুলি ধার নতেি পার।

- রাতে বাইক চালাবনে না।
- মদ্যপান বা প্রসেরপিশনরে ওষুধ খাওয়ার পরে বাইক চালাবনে না।
- বাইক চালানো র সময় জনিসিপত্র বহন করবনে না।
- কখনও খালি পায়ে পণ্যটি পরচিালনা করবনে না।
- সর্বদা জুতা পরুন এবং জুতার ফতিা বাঁধুন।
- নশ্চিত করুন যে আপনার পা সবসময় উকেরে উপর নরিাপদ রাখা আছে।
- অপারটেরদরে সর্বদা উপযুক্ত প্রতরিক্ষামূলক পা োশাক ব্যবহার করতে হবে, যার মধ্যে রয়েছে উপযুক্ত সার্টফিকিশেন সহ একটি হলেমটে, এবং প্রস্তুতকারকরে দ্বারা সুপারশিকৃত অন্য যকেোনে সরঞ্জাম: সর্বদা হলেমটে, হাঁটু প্যাড এবং কনুই প্যাডরে মতো সুরক্ষামূলক সরঞ্জাম পরুন।
- পথচারীদরে সর্বদা পথ দনি।
- সামনে এবং দূরে থাকা জনিসিগুলরি প্রতসিতর্ক থাকুন।
- বাইক চালানো র সময় ফুো নরে উত্তর দওেয়া বা অন্য কোনও কাজে লপি্ত হওয়ার মতো কোনও বকিষ্পে সৃষ্টি করবনে না।
- পণ্যটি একাধকি ব্যক্তি চালাতে পারবনে না।
- যখন আপনি অন্যান্য আরোহীদরে সাথে পণ্যটি চালান, তখন সংঘর্ষ এড়াতে সর্বদা নরিাপদ দূরত্ব বজায় রাখুন।
- বাঁক নওেয়ার সময়, আপনার ভারসাম্য বজায় রাখতে ভুলবনে না।
- ভুলভাবে সামঞ্জস্যপূর্ণ ব্রকে নয়িে গাড়ি চালানো বপিজ্জনক এবং এর ফলে গুরুতর আঘাত বা মৃত্যু হতে পারি।
- ব্রকে চালানো র সময় গরম হয়ে যতেে পারে, আপনার খালি ত্বক দয়িে ব্রকে স্পর্শ করবনে না।
- খুব জোরে বা হঠাৎ করে ব্রকে লাগালে চাকা আটকে যতেে পারে, যার ফলে আপনি নয়িন্ত্রণ হারয়িে ফলেতে পারনে এবং পড়ে যতেে পারনে। হঠাৎ বা অতরিক্ত ব্রকে লাগালে আঘাত বা মৃত্যু হতে পারে।
- যদি ব্রকেটো আলগা হয়ে যায়, তাহলে অনুগ্রহ করে একটি ষড়ভুজ রঞ্চে, সকটু ড্রাইভার, বা অন্যান্য প্রয়োজ্য সরঞ্জাম দয়িে সামঞ্জস্য করুন, অথবা JETSON কয়োর টমিরে সাথে যোগাযো গ করুন।
- জীর্ণ বা ভাঙা অংশগুলি অবলিম্বে প্রতস্থিাপন করুন।
- বাইক চালানো র আগে সুস্থ সুরক্ষা লবেলে জায়গায় আছে কনিা এবং বোঝা যাচ্ছে কনিা তা পরীক্ষা করে ননি।
- ব্যবহারের আগে, মালকি ইউনটিটরি ব্যবহার এবং পরচিালনার অনুমতি দবিেন, একটি পরদর্শনরে পরে যে এই ধরনরে অপারটেরো ইউনটিরে সমস্ত উপাদান বুঝতে এবং পরচিালনা করতে পারে।
- সঠকি পরশকিষ্ণ ছাড়া বাইক চালাবনে না। উচ্চ গততিে, অসম ভূখণ্ড রে বা ঢালুতে বাইক চালাবনে না। স্টান্ট করবনে না বা হঠাৎ ঘুরবনে না।
- অভ্যন্তরীণ ব্যবহারে জন্য প্রস্তাবতি।
- অতবিদ্যুৎ রশ্মি, বৃষ্টি এবং উপাদানরে দীর্ঘক্ষণ সংস্পর্শে থাকার ফলে ঘরেরে উপকরণগুলরি ক্ষতি হতে পারে, ব্যবহার না করার সময় ঘরেরে ভতিরে সংরক্ষণ করুন।
- ব্যক্তগিত ই-মো বলিটি ডভিাইসগুলি উচ্চ-উচ্চতার স্থানে ব্যবহারের জন্য নয় যখোনে বদ্যিুতকি সারকটি বদ্যিুতকি তারগুলি মধ্যে বধ্যিতি কলিয়ারনেস প্রয়োজন, ইঞ্চগতি দয়িে যা এগুলি সমুদ্রপৃষ্ঠ থকেে 2,000 মটিারে বশেি উচ্চতায় ব্যবহারের জন্য নয়।
- শুধুমাত্র প্রস্তুতকারকরে দ্বারা নর্দিষ্টি ব্যাটারি (ies) ব্যবহার করুন
- ব্যবহার না করার সময় ঘরেরে ভতিরে রাখুন। চার্জ করার সময় বা গাড়ি চালানো র সময় ব্যবহারে সময় ঘরেরে ভতিরে রখেে দনি।
- **সতর্কতামূলক** - আগুনরে ঝুঁকি - ব্যবহারকারী কোনও যন্ত্রাংশ মরোমত করতে পারবনে না।
- **সতর্কতামূলক** - আগুন এবং বদ্যিুতকি শকরে ঝুঁকি - ব্যবহারকারীর ব্যবহারে উপযোগী যন্ত্রাংশ নইে।
- সতর্কতা: আগুনরে ঝুঁকি
- আরোহীর ওজন 26৫ পাউন্ড | ১২০.২ কজেরি বশেি হওয়া উচতি নয়।

পরবিরতন

JETSON কয়োর টমিরে নর্দিশে ছাড়া ইউনটি বা ইউনটিরে কোনও উপাদান বচিছ্নিন, পরবিরতন, মরোমত বা প্রতস্থিাপন করার চষ্টো করবনে না। এটি যকেোনো ওয়ারন্টে বাতলি করবে এবং ত্রুটরি কারণ হতে পারে যা আঘাতরে কারণ হতে পারে।

অতরিক্ত অপারশেন সতর্কতা

পণ্যটি চালু থাকা অবস্থায় এবং চাকাগুলি চলমান থাকা অবস্থায় মাটি থকেে তুলবনে না। এর ফলে চাকাগুলি অবাধে ঘুরতে পারে, যা আপনার বা আশপোশরে অন্যদরে আঘাতরে কারণ হতে পারে। পণ্যটরি উপর লাফয়িে পড়বনে না বা নামবনে না, এবং এটি ব্যবহার করার সময় লাফয়িে পড়বনে না। ব্যবহারে সময় সর্বদা আপনার পা পায়রে রশরি উপর শক্তভাবে রাখুন। ব্যবহারে আগে সর্বদা ব্যাটারি চার্জ পরীক্ষা করে ননি।

ব্যবহৃত ব্যাটাররি নষ্পিত্তি

ব্যাটরিতে বপিজ্জনক পদার্থ থাকতে পারে যা পরবিশে এবং মানুষরে সাস্থ্যরে জন্য ক্ষতকিারক হতে পারে। ব্যাটারি এবং/অথবা প্যাকজেোয়িং চহ্নিতি এই প্রতীকটি নর্দিশে করে যে ব্যবহৃত ব্যাটারি পো বর্জ্য হসিবেে গণ্য করা হবে না। পুনর্ব্যবহারে জন্য উপযুক্ত সংগ্রহস্থলে ব্যাটারিগুলি নষ্পিত্তি করা উচতি। ব্যবহৃত ব্যাটারিগুলি সঠকিভাবে নষ্পিত্তি করা হয়েছে তা নশ্চিত করে, আপনা পরবিশে এবং মানব স্বাস্থ্যরে জন্য সম্ভাব্য নতেবিাচক পরণিতি প্রতরিোধ করতে সাহায্য করবনে। উপকরণ পুনর্ব্যবহার প্রাক্তকি সম্পদ সংরক্ষণে সাহায্য করব। ব্যবহৃত ব্যাটারি পুনর্ব্যবহার সম্পর্কে আরও তথ্যরে জন্য, অনুগ্রহ করে আপনার স্থানীয় পৌরসভার বর্জ্য নষ্পিত্তি পরষিবোর সাথে যোগাযো গ করুন।

সমমতরি বজিএপতি
এই ডভিাইসটি FCC নয়িমরে ১৫ নম্বরে অংশ মনেে চলে। অপারশেন নম্নিলখিতি দুটি শর্ত সাপক্ষে: (১) এই ডভিাইসটি ক্ষতকিারক হস্তক্ষপেরে কারণ হতে পারে না, এবং (২) এই ডভিাইসটিকে যকেনো হস্তক্ষপে গ্রহণ করতে হবে, যার মধ্য অবাঞ্ছতি অপারশেনরে কারণ হতে পারে এমন হস্তক্ষপেও অন্তর্ভুক্ত। সতর্কতা: সমমতরি জন্য দায়ী পক্ষ দ্বারা সপষ্টভাবে অনুমোদতি না হওয়া এই ইউনটিে পরবির্তন বা পরবির্তন ব্যবহারকারীর সরঞ্জাম পরচিালনার করতৃত্ব বাতলি করতে পারে। দ্রষ্টব্য: এই সরঞ্জামটি পরীক্ষা করা হয়ছে এবং FCC নয়িমরে পার্ট 15 অনুসার ক্লাস B ডজিটিাল ডভিাইসরে সীমা মনেে চলার জন্য পাওয়া গছে। এই সীমাগুলি আবাসকি ইনস্টলশেনে ক্ষতকিারক হস্তক্ষপেরে বরিুদ্ধে যুক্তসঙ্গত সুরক্ষা প্রদানরে জন্য ডজিাইন করা হয়ছে। এই সরঞ্জামটি রডেিও ফ্রকিুয়নেসি শক্তি উৎপন্ন করে, ব্যবহার করে এবং বকিরিণ করতে পারে এবং, যদি ইনস্টল না করা হয় এবং নর্দিশোবলী অনুসার ব্যবহার না করা হয়, তাহলে রডেিও যোগাযোগে ক্ষতকিারক হস্তক্ষপে হতে পারে। তবে, কোনও নর্দিষ্ট ইনস্টলশেনে হস্তক্ষপে ঘটবে না এমন কোনও গ্যারান্টি নইে। যদি এই সরঞ্জামটি রডেিও বা টলেভিশিন অভ্যর্থনায় ক্ষতকিারক হস্তক্ষপেরে কারণ হয়, যা সরঞ্জামটি বন্ধ এবং চালু করে নর্ধিারণ করা যতেে পারে, তাহলে ব্যবহারকারীকে নম্নিলখিতি এক বা একাধকি ব্যবস্থা দ্বারা হস্তক্ষপে সংশোধন করার চষ্টো করতে উৎসাহতি করা হচ্ছে:
- রসিভিার অ্যান্টনোকে পুনঃস্থাপন করুন বা স্থানান্তর করুন।
- সরঞ্জাম এবং রসিভিাররে মধ্যে বচ্ছিদে বাড়ান।
- রসিভিারটি যে সার্কটিরে সাথে সংযুক্ত তার থকেে আলাদা একটি সার্কটিরে একটি আউটলটেে সরঞ্জামগুলকিে সংযুক্ত করুন।
- সাহায্যরে জন্য ডলিার অথবা একজন অভজি্ঞ রডেিও/টভিি টকেনশিয়িানরে সাথে পরামর্শ করুন।
- ক্লাস B FCC সীমা মনেে চলা নশ্চিতি করতে এই ইউনটিরে সাথে শল্ডিড কবেল ব্যবহার করতে হবে।

⚠ সতর্কতা:

নম্নিলখিতি নর্দিশোবলী মনেে চলতে ব্যর্থ হলে শশিু বা অন্যদরে আঘাত লাগতে পারে।
- সমাবশেরে সময় ছোট ছোট অংশ শশিুদরে থকেে দূরে রাখুন।
- আনুষাঙ্গকি জনিসিপত্র একজন প্রাপ্তবয়স্ককে একত্রতি করে খুলে ফলেতে হবে।
- ক্ষতরি জন্য ঘন ঘন পণ্যটি পরীক্ষা করুন।

*** প্রাপ্তবয়স্কদরে সমাবশে আবশ্যক।**

⚠ সতর্কতা:

আঘাতরে ঝুঁকি কমাতে, প্রাপ্তবয়স্কদরে তত্ত্বাবধান প্রয়োজন। রাস্তাঘাটে, মোটর গাড়রি কাছে, খাড়া ঢাল বা সঁড়িতে, সুইমংি পুল বা অন্যান্য জলাশয়রে কাছাকাছি কখনও ব্যবহার করবনে না; সরবদা জুতা পরুন এবং কখনও একজনরে বশেি আরোহীকে অনুমতি দবেনে না।

⚠ সতর্কতা:

এই পণ্যটি ব্যবহার করার সময় সর্বদা মৌলকি সতর্কতাগুলি অনুসরণ করুন, যার মধ্য নম্নিলখিতিগুলি অন্তর্ভুক্ত রয়ছে:

(A) পণ্যটি ব্যবহারে আগে সমস্ত নর্দিশোবলী পড়ুন।

(B) আঘাতে ঝুঁকি কমাতে, শশিুদরে কাছাকাছি পণ্য ব্যবহার করার সময় কঠোর তত্ত্বাবধান অপরহিার্য।

(C) পণ্যটিতে আঙুল বা হাত ঢোকাবনে না।

(D) যদি ইলাস্টকি পাওয়ার কবেল বা আউটপুট কবেলটি ক্ষয়াঙ্ক হয়ে যায়, ইনসুলশেনে ভঙেে যায়, অথবা ক্ষতরি অন্য কোনও লক্ষণ থাকে তবে এই পণ্যটি ব্যবহার করবনে না।

(E) সকল সরঞ্জামরে জন্য। নর্দিশোবলীতে উল্লখে করা উচতি: এই যন্ত্রটি ১৪°F (-১০°C) এর নচিে বা ১০৪°F (৪০°C) এর উপরে পরবিষ্টেতি তাপমাত্রায় ব্যবহারে জন্য নয়।

(F) সমস্ত ডভিাইসরে জন্য, নর্দিশোবলীতে নম্নিলখিতি তথ্য অন্তর্ভুক্ত করা উচতি:
ব্যাটারটিি এমনভাবে ডজিাইন করা হয়ছে যে, যখন পরবিশেরে তাপমাত্রা 32°F (0°C) এবং 104°F (40°C) এর মধ্যে থাকে তখন চার্জ করা যাবে। পরবিশেরে তাপমাত্রা এই সীমার বাইরে থাকলে কখনই ব্যাটারী চার্জ করবনে না।

ক্যালফিোর্নয়িা প্রস্তাব 65

⚠ সতর্কতা:

এই পণ্যটি আপনাকে ক্যাডমিয়াম সহ রাসায়নকিরে সংস্পর্শে আনতে পারে, যা ক্যালফিোর্নয়িা রাজ্যে ক্যান্সার এবং জন্মগত ত্রুটি বা অন্যান্য প্রজনন ক্ষতরি কারণ হসিাবে পরচিতি। আরও তথ্যরে জন্য এখানে যান: WWW.P65WARNINGS.CA.GOV.

জনোরলে লমিটিডে ওয়ারন্টে

আপনার নতুন JETSON পণ্যটি উপকরণ এবং কারগিরি ত্রুটরি বরিুদ্ধে ওয়ারন্টেয়িুক্ত, যমেনটি নর্দিশেতি হয়ছে RIDEJETSON.COM/WARRANTY সম্পর্ক JETSONরে ব্যবহারকারী ম্যানুয়াল অনুসার ব্যবহৃত হল মূল খুচরা ক্রয়রে তারখি থকে একটি নর্দিষ্টি সময়রে জন্য (পড়ুন RIDEJETSON.COM/SUPPORT)। **এই ওয়ারন্টেরি অধীন, আপনি আমাদরে অনুমোদতি খুচরা বক্রিতোদরে কাছ থকে JETSON পণ্য কনিছেনে এমন পরস্থিতিতিওে আপনার দাবগিুল JETSONরে কাছ পাঠাত পারবনে।** আমাদরে ওয়ারন্টেরি সম্পূর্ণ শর্তাবলী পড়ত, দখেুন RIDEJETSON.COM/WARRANTY.

পণ্য নবিন্ধন

আপনার নতুন JETSON নবিন্ধন করুন যাত আপনি দ্রুত ব্যক্তগিতকৃত পণ্য এবং ওয়ারন্টেি সহায়তা পতে পারনে। আপনার স্থানান্তর করুন এখান RIDEJETSON.COM/PAGES/REGISTRATION.

ওয়ারন্টেি কভারজে এবং পণ্য নবিন্ধন।

আপনার পণ্যরে ব্যবহার
ওয়ারন্টেি অথবা জজ্ঞিাসা করুন
ওয়ারন্টেি কভারজে,
সরাসরি আমাদরে সাথ যোগাযোগ করুন।

www.ridejetson.com

১.
সম্পর্কে তোমার পণ্য।

১.১ পণ্যের সংক্ষিপ্ত বিবরণ

1. হ্যান্ডলেবার*
   A. হ্যান্ডব্রেকে
   B. ঘণ্টা
   C. এলইডি স্ক্রিন
   D. ত্বরণ থ্রোটল
   E. আলোর বোতাম
   F. পাওয়ার/মোড বোতাম
   G. হেডলাইট
2. ভাঁজ করা হুক*
3. কাণ্ড
4. ভাঁজ করা ল্যাচ
5. সামনের কাঁটা
6. সামনের চাকা (মোটর চাকা)
7. ককিস্ট্যান্ড
8. ডকে
9. রিয়ার ফেন্ডার
10. ভাঁজ হুক ক্যাচ
11. ব্যাটারি চার্জিং পোর্ট কভার সহ
12. রিয়ার/ব্রেকে লাইট
13. পিছনের চাকা
14. রিয়ার ডিস্ক ব্রেক
15. ডাস্ট ক্যাপ সহ টায়ার ভালভ
16. চার্জার
17. চার্জিং কেবেল

সমাবেশ, সমন্বয় এবং রক্ষণাবেক্ষণের জন্য অন্তর্ভুক্ত সরঞ্জাম, হার্ডওয়্যার এবং যন্ত্রাংশ:



৪ মিমি অ্যালেন কী



ভাঁজ করার হুক



টায়ার ভালভ স্টেম এক্সটেনশন হোস



হেক্স স্ক্রু (× ৫টি, ১টি অতিরিক্ত সহ)

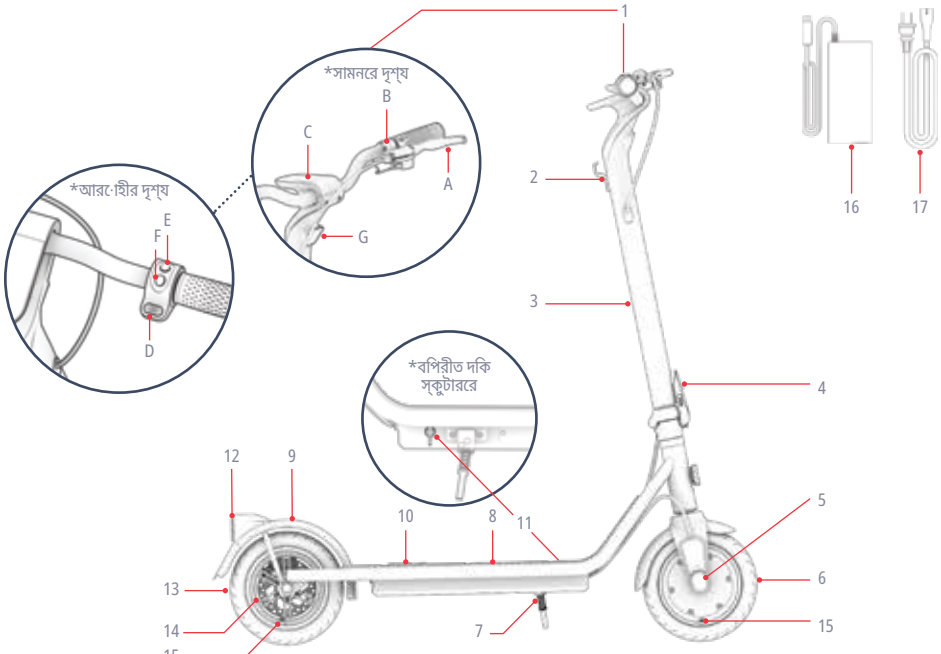

*সমাবশে প্রয়োজন

দ্রষ্টব্য: ছবগিুলি প্রকৃত পণ্যরে সঠকি চহোরা প্রতফিলতি নাও করতে পারে।

১.২ পণ্যরে স্পসেফিকিশেন

- ওজন সীমা: ২৬৫ পাউন্ড | ১২০.২ কজে
- সর্বনম্নি আরোহীর ওজন: ১০০ পাউন্ড | ৪৫.৪ কজে
- পণ্যরে ওজন: ৩৫ পাউন্ড | ১৫.৯ কজে
- প্রস্তাবতি বয়স: ১২+
- পণ্যরে মাত্রা, উন্মোচতি:
  ৪২.১ ইঞ্চি (লি) × ২৩.৪ ইঞ্চি (ওয়াট) × ৪৫.৭ ইঞ্চি (ওয়াট) |
  ১০৬.৯ সমে (লি) × ৫৯.৪ সমে (ওয়াট) × ১১৬.১ সমে (ওয়াট)
- পণ্যরে মাত্রা, ভাঁজ করা:
  ৪২.১ ইঞ্চি (লি) × ২৩.৪ ইঞ্চি (ওয়াট) × ২০.০ ইঞ্চি (ওয়াট) |
  ১০৬.৯ সমে (লি) × ৫৯.৪ সমে (ওয়াট) × ৫০.৮ সমে (ওয়াট)
- ডকেরে আকার:
  ১৯.০ ইঞ্চি (লি) × ৬.৭ ইঞ্চি (ওয়াট) |
  ৪৮.৩ সমে (লি) × ১৭.০ সমে (ওয়াট)
- চাকার আকার: ৮.৫ ইঞ্চি | ২১.৬ সমে
- সর্বোচ্চ গত: ১৬ মাইল প্রতি ঘণ্টা* | ২৫.৭ কমি/ঘন্টা*
- সর্বোচ্চ পরসীমা: ১২ মাইল | ১৯.৩ কমি*, **
- ব্যাটারি: ৩৬ ভোল্ট, ৭.৫ আহ
- ব্যাটারর ধরণ: লথিয়াম-আয়ন
- মোটর: ৩৫০ওয়াট***
- চার্জার আউটপুট: 42V 1.5A
- উল সার্টফিকিশেন: উল ২২৭২
- চার্জং সময়: প্রায় ৬ ঘন্টা
- সর্বোচ্চ আরোহণ কোণ: ১০°
- প্রস্তাবতি টায়ার চাপ: ৫০ পএিসআই

*পণ্যরে পরসির, গত, ব্যাটারি লাইফ এবং অন্যান্য স্পসেফিকিশেন রাইডার এবং এর উপর নর্ভির করে পরবির্তি হতে পারে রাইডং অবস্থা।

**পরীক্ষার সময় ৭৭°F | ২৫°C বায়ু তাপমাত্রায় এবং ১৬ MPH | ২৫.৭ কমি/ঘন্টা গতত্রি ১৭০ পাউন্ড | ৭৭.১ কজে বহিন করা হয়। পরসিরকে প্রভাবতি করতে পারে এমন পরস্থিতি সম্পর্কে আরও বস্তিারতি জানার জন্য বভিাগ ৪.৫ দখেুন।

*** সর্বোচ্চ শক্তি

১.৩ অনলাইন রিসোর্স

আমাদরে সর্বাধকি জন্য
স্ক্যান করুন
আপডটে করা পণ্য
জাহাজ ওঠার উপকরণ
এবং সহায়তা সংস্থান।

এই ব্যবহারকারী ম্যানুয়ালটি অনলাইনে এখানে খুঁজুন
https://cdn.shopify.com/s/files/1/2530/6734/files/ERIS-PRO_MANUAL-web_1_-1702935627292.pdf

আমাদরে ব্যবহারকারী ম্যানুয়াল সংগ্রহটি এখানে খুঁজুন
https://ridejetson.com/pages/product-manuals

২.
স্থাপনরে নর্িদশেনা.

২.১ শুরুর নংোট

- আপনার অভযিান এখনই শুরু করুন। এই পণ্যটি ব্যবহাররে আগে, সুরক্ষা সতর্কতা সহ সম্পূর্ণ ব্যবহারকারীর ম্যানুয়ালটি সাবধানে পড়ুন। নশ্চিতি করুন যে আপনি সমস্ত কছিু বুঝতে পরেছেনে, গ্রহণ করছেনে এবং মনেে চলছেনে:
  - প্রস্তুতকারকরে সুপারশি।
  - নরিাপত্তা নর্িদশোবলী এবং সতর্কতা।
  - স্থানীয় অশ্বচালনা এবং পরচিালনা আইন এবং অধ্যাদশে।

- স্কুটারটি আনবক্স করার সময়, সমস্ত প্যাকজেংি উপকরণ সরযিে ফলোর সময় এবং অ্যাসম্বেলরি জন্য রাখার সময় সাবধানতা অবলম্বন করুন, কারণ হ্যান্ডলেবারটি কবেল আধা-সংযুক্ত থাকবে।

- এই ম্যানুয়ালটতিে দওেয়া নর্িদশোবলী—ডান, বাম, সামনে/সামনে, এবং পছিনে/পছিনে—স্কুটারে দাঁড়ানো-র সময় আরো-হীর যভোব দখেতে পাবনে, সভোবইে নর্িদশেতি। উদাহরণস্বরূপ, স্কুটাররে "ডান দকি" হল সইে দকি যখোনে আরো-হীর ডান হাত থাকব।ে

২.২ হলেমটে সুরক্ষা

আরো-হীর সর্বদা হলেমটে পরা উচতি।



অনুপযুক্ত অবস্থান:
কপাল উন্মুক্ত। পড়ে গলেে গুরুতর আঘাত লাগতে পার।ে



সঠকি অবস্থান:
কপাল ঢাকা।
হলেমটে দ্বারা।

*একটি হলেমটে, উপযুক্ত পো-শাক, জুতা এবং সুরক্ষা সরঞ্জাম পরুন। এমন পো-শাক এড়িয়ে চলুন যা চাকার মধ্যে বা চাকার নচিে আটকে যতেে পার।ে বন্ধ পা, ফলয়্যাট জুতা ব্যবহাররে পরামর্শ দওেয়া হয়। দুর্ঘটনার ক্ষত্রেে আঘাত এড়াতে ASTM F1492 অনুমো-দতি হলেমটে এবং সুরক্ষা সরঞ্জাম পরুন।

২.৩ স্কুটার ভাঁজ করা এবং খোলা

কখন উন্মোচন করবনে: রাইডিং এবং অ্যাসম্বেলরি জন্য
কখন ভাঁজ করবনে: সংরক্ষণ এবং পরবিহনরে জন্য

গুরুত্বপূর্ণ: স্কুটারটি হ্যান্ডলেবার ধরে তুলবনে না। এটি পরবিহনরে জন্য, এটিকে ভাঁজ করা অবস্থায় সুরক্ষতি করুন এবং কাণ্ড ধরে বহন করুন।

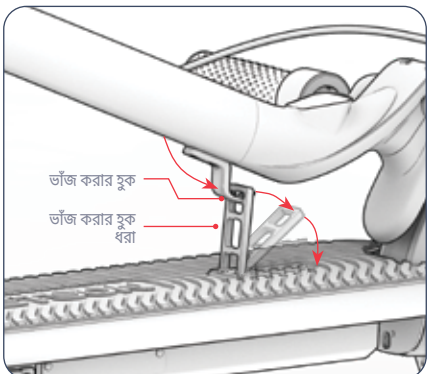

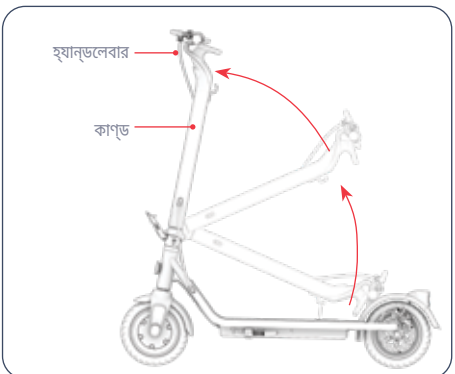

উন্মোচতি হচ্ছে

1. ভাঁজ করা হুকটি ছড়েে দতিে স্কুটাররে পছিনরে দকিে ভাঁজ করা হুকটি ঠলেে দনি।

2. স্কুটাররে সামনরে দকিে হ্যান্ডলেবারটি তুলুন যতক্ষণ না স্টমেটি সম্পূর্ণ খাড়া হয়।

বঃিদ্রঃ: ধাপ ১ যখন ফোল্ডংি হুক এখনও লাগানো না থাকে তখন বাক্সরে বাইরে বরে করার প্রয়োজন নইে।

গুরুত্বপূর্ণ: প্রথমবার খোলার সময়, আধা-সংযুক্ত হ্যান্ডলেবারটি সাবধানে কাণ্ডরে সাথে উপরে নয়িে যান।

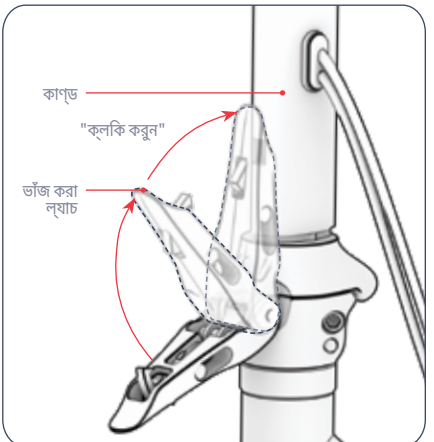

3. ভাঁজ করা ল্যাচটি জোর করে কাণ্ডের সাথে ঠেলে দিন যতক্ষণ না এটি বিদ্ধ হয়ে যায়।

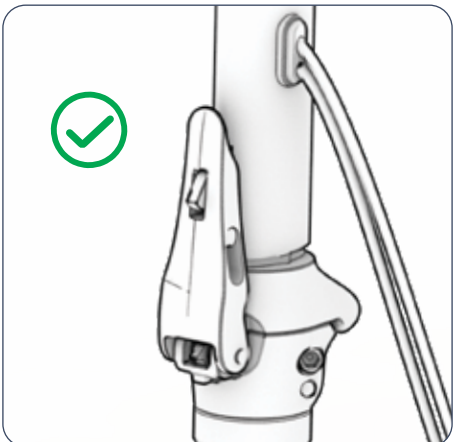

4. ভাঁজ করা ল্যাচটি নিরাপদে বন্ধ আছে কিনা এবং কানেক্টর উল্লম্ব অবস্থানে সুরক্ষিত আছে কিনা তা পরীক্ষা করুন।

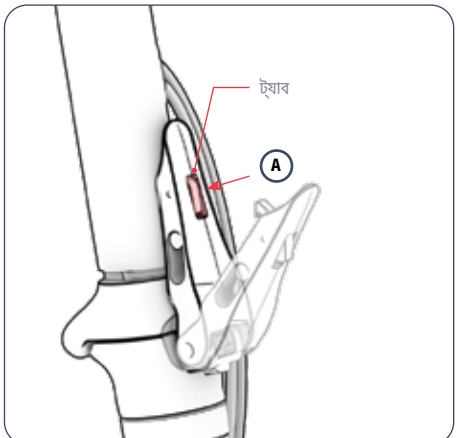

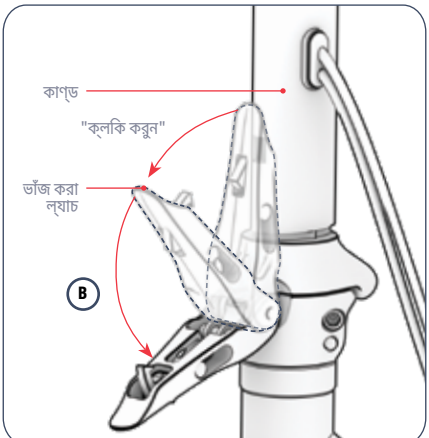

ভাঁজ করা

1. ভাঁজ করা ল্যাচরে ট্যাবটি (A) এর মধ্যে ঠলেে দনি, তারপর ল্যাচটি খুলে কান্ড (B) থকেে দূরে টনেে আনুন।



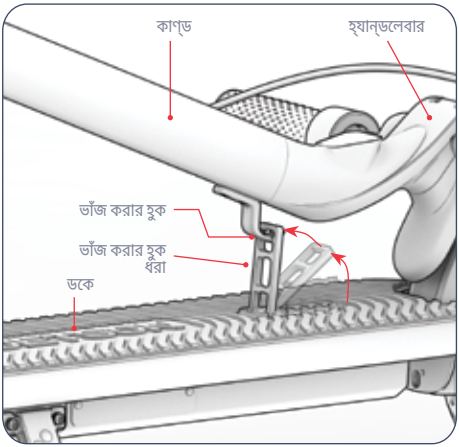

2. ডকেরে উপরে কাণ্ডটি নামিয়ে দিন।

3. ডকেরে উপরে কাণ্ডটি এমনভাবে রাখুন যাতে ভাঁজ করা হুকটি ভাঁজ করা হুক ধরার উপরে থাকে।
4. ডকে থেকে ফোল্ডিং ক্যাচটি তুলে উল্লম্বভাবে ধরুন। ফোল্ডিং ক্যাচরে উপররে গর্তটি ফোল্ডিং হুকরে চারপাশে স্লাইড করুন।
5. স্কুটারটি ভাঁজ করা অবস্থায় নিরাপদে আছে কিনা তা পরীক্ষা করুন।

২.৪ হ্যান্ডলেবার একত্রিত করা

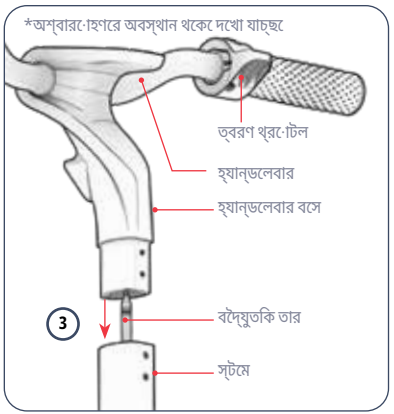

1. খোলা স্কুটারটকিে তার ককিস্ট্যান্ডরে উপর তুলে ধরুন। (বভিাগ 3.10 দখেুন)
2. আধা-সংযুক্ত হ্যান্ডলেবারটি কাণ্ডরে উপরে ধরে রাখুন যাতে হ্যান্ডব্রকেটে স্কুটাররে বাম দকিে থাকে এবং রাইডিং পজশিন থকেে দখো যায় যে অ্যাক্সলিারশেন থাম্ব থ্রোটেল ডানদকিে থাকে।
3. হ্যান্ডলেবাররে নচি থকেে বরেয়িে আসা তারটি সাবধানে কাণ্ডরে উপররে অংশে আটকে দনি এবং হ্যান্ডলেবাররে বসেটি কাণ্ডরে মধ্যে নামযি়ে দনি।

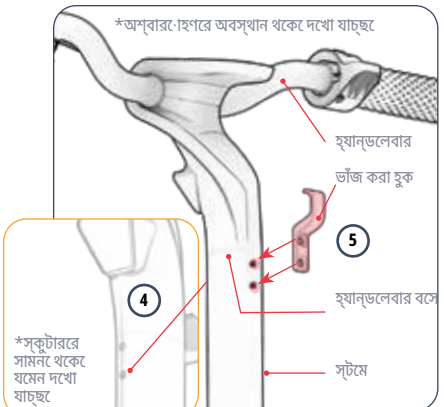

4. প্রয়োজনে, হ্যান্ডলেবারটি সামান্য ঘোরান এবং সামঞ্জস্য করুন যতক্ষণ না হ্যান্ডলেবাররে বসেরে ৪টি ছদ্রি স্টমেরে ৪টি ছদ্রিরে সাথে সারবিদ্ধ হয়—২টি স্কুটাররে সামনরে দকিে এবং ২টি আরোহীর দকিে মুখ করে।
5. রাইডাররে দকিে মুখ করে কাণ্ডরে পাশে, ভাঁজ করা হুকটি কাণ্ডরে বপিরীতে রাখুন যাতে নম্নিলখিতি শর্তগুলি পূরণ হয়:
   - হুক ব্রয়াকটেরে 2টি ছদ্রি স্কুটার স্টমেরে ছদ্রিরে সাথে সারবিদ্ধ।
   - ভাঁজ করা হুকটি কাণ্ড থকেে বাইরে এবং উপরে বাঁকা হয়।

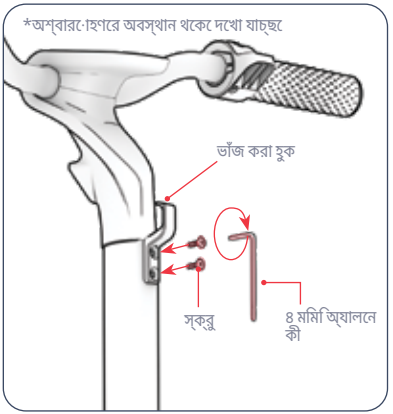

6. প্রতিটি সারবিদ্ধ গর্তের মধ্যে ঘড়ির কাঁটার দিকে ঘুরিয়ে ১টি স্ক্রু ঢোকান। (মোট ২টি)
7. অ্যালেন কী দিয়ে ঘড়ির কাঁটার দিকে ঘুরিয়ে উভয় স্ক্রু শক্ত করুন।

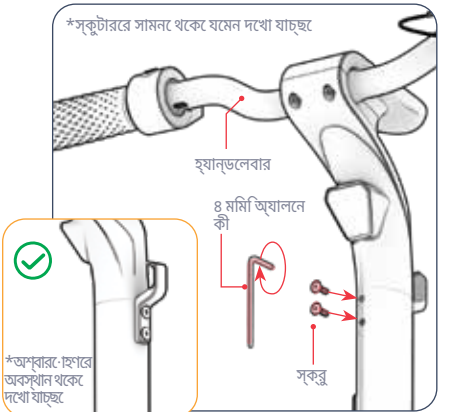

8. কাণ্ডের সামনের দিকে, ঘড়ির কাঁটার দিকে ঘুরিয়ে প্রতিটি সারবিদ্ধ গর্তের মধ্যে ১টি স্ক্রু ঢোকান। (মোট ২টি)
9. অ্যালেন কী দিয়ে ঘড়ির কাঁটার দিকে ঘুরিয়ে উভয় স্ক্রু শক্ত করুন।
10. হ্যান্ডলেবার এবং হুক কান্ডের উপর সুরক্ষিত আছে কিনা তা পরীক্ষা করুন।

২.৫ টায়ার স্ফীতি এবং চাপ

তোমার প্রথম যাত্রার আগে, টায়ারগুলিকে প্রস্তাবিত চাপের মধ্যে আনতে আপনাকে বাতাস যোগ করতে হবে **৫০ পিএসআই** (প্রতি বর্গ ইঞ্চিতে পাউন্ড)। প্রতিটি যাত্রার আগে টায়ারের চাপ এই সীমার মধ্যে আছে কিনা তা পরীক্ষা করার জন্য একটি গেজ ব্যবহার করুন।

বাতাস যোগ করতে:

1. এক চাকার টায়ার ভালভ থেকে ঘড়ির কাঁটার বিপরীত দিকে ঘুরিয়ে ধুলোর ঢাকনাটি খুলে ফেলুন। ঢাকনাটি একপাশে রেখে দিন।
2. টায়ার ভালভ স্টেমে এক্সটেনশন হোসের প্রশস্ত প্রান্তটি ঘড়ির কাঁটার দিকে টায়ার ভালভের উপর ঘুরিয়ে দিন।
3. আপনার এয়ার পাম্পের সাথে এয়ার পাম্প সংযুক্ত করার জন্য প্রস্তুতকারকের নির্দেশাবলী অনুসরণ করুন এক্সটেনশন হোসের আলগা প্রান্তটি খুলে টায়ারে বাতাস ঢোকান। একটি গেজ দিয়ে পর্যায়ক্রমে পরীক্ষা করুন এবং টায়ারে চাপ পৌঁছানো পর্যন্ত বাতাস যোগ করতে থাকুন **৫০ পিএসআই**.
4. পাইপ থেকে এয়ার পাম্পটি সরান, তারপর টায়ার থেকে পাইপটি সরিয়ে ফেলুন ঘড়ির কাঁটার বিপরীত দিকে ঘুরিয়ে ভালভটি বন্ধ করুন।
5. ভালভের উপর ঘড়ির কাঁটার দিকে ঘুরিয়ে ডাস্ট ক্যাপটি প্রতিস্থাপন করুন।
6. অন্য টায়ারের সাথেও একই পদ্ধতি পুনরাবৃত্তি করুন।

⚠ **গুরুত্বপূর্ণ:** আপনার ই-বাইকের টায়ার ফুলানোর জন্য শুধুমাত্র একটি ম্যানুয়াল এয়ার পাম্প ব্যবহার করুন। কখনও এয়ার কম্প্রেসার ব্যবহার করবেন না; এটি করলে টায়ার টিউব ফেটে যেতে পারে।

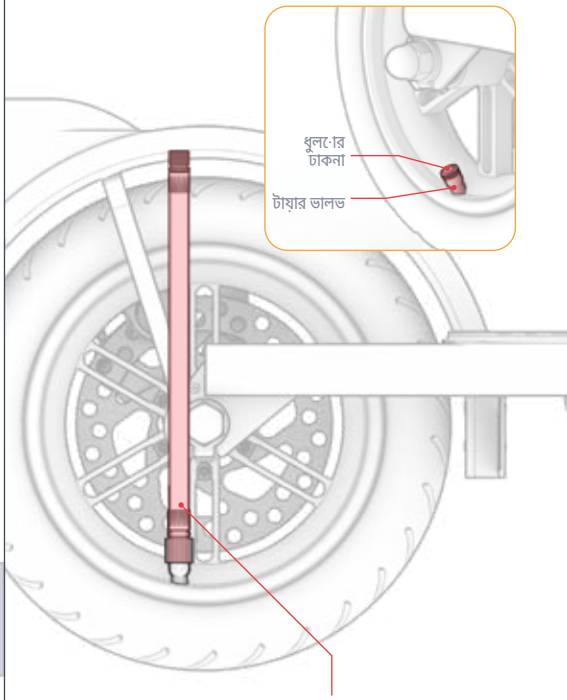

২.৬ ব্যাটারি চার্জ করা

1. চার্জারের সাথে চার্জিং কেবেলটি সংযুক্ত করুন।
2. আপনার স্কুটারের চার্জিং পোর্ট কভারটি টেনে খুলুন।
3. চার্জিং কেবেলটি দিয়োলে লাগান, এবং তারপর আপনার পণ্যের চার্জিং পোর্টে চার্জার কর্ডটি লাগান।
4. যখন চার্জারের ইন্ডিকেটর লাইট লাল থেকে সবুজ হয়ে যায়, তখন বুঝতে হবে আপনার ব্যাটারি সম্পূর্ণ চার্জ হয়ে গেছে। চার্জিং পোর্ট থেকে চার্জার কর্ডটি খুলে ফেলুন এবং ওয়াল আউটলেটে থেকে কেবেলটি খুলে ফেলুন।
5. চার্জিং পোর্ট কভারটি বন্ধ করুন।

বিঃদ্রঃ: ব্যাটারি সম্পূর্ণ চার্জ হতে প্রায় ৬ ঘন্টা সময় লাগতে পারে। প্রথমবার ব্যবহারের আগে ব্যাটারি সম্পূর্ণ চার্জ করুন।

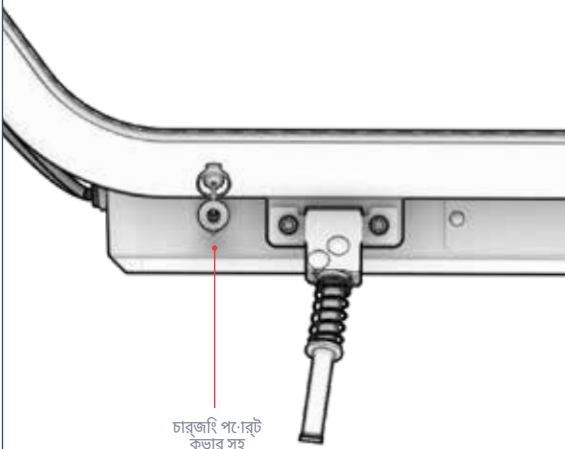

চার্জার৷ চার্জ৷ং ইন্ডিকেটের লাইট:

লাল আলো কসজ্জা
চার্জিং

সবুজ আলো কসজ্জা
চার্জিং সম্পূর্ণ

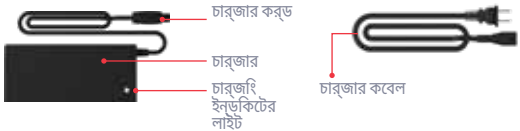

গুরুত্বপূর্ণ চার্জিং নোট

- ব্যাটারি সিকুয়িভাবে চার্জ না করার সময় চার্জিং পোর্টটি সির্বদা বন্ধ রাখুন।
- চার্জ করার সময় কখনই পণ্যটি চালু করবেন না।
- স্থানান্তরযোগ্য পাওয়ার ট্যাপ ব্যবহার করবেন না।
- ব্যাটারির সর্বোত্তম স্বাস্থ্যের জন্য, প্রতিটি চার্জিং সেশনের সময় - প্রায় ৬ ঘন্টা - ব্যাটারি সম্পূর্ণ চার্জ করুন।
- আপনার পণ্যটি রাতারাতি বা দীর্ঘ সময়ের জন্য চার্জে রেখে দেবেন না।
- ব্যাটারি অপসারণ বা বিচ্ছিন্ন করার চেষ্টা করবেন না।
- চার্জিং অ্যাম্বিয়েন্ট তাপমাত্রার পরিসর: 32°F (0°C) - 104°F (40°C)
- অপারেটিং অ্যাম্বিয়েন্ট তাপমাত্রার পরিসর: 14°F(-10°C)-104°F(40°C)
- পণ্যটি সিকুয়িভাবে চার্জ না করার সময় চার্জিং পোর্ট কভারটি সির্বদা বন্ধ রাখুন।
- নমনীয় পাওয়ার কর্ড বা আউটপুট কেবেলটি ছিঁড়ে গেলে এই পণ্যটি ব্যবহার করবেন না, ভেঙে যাওয়া ইনসুলেশন, অথবা অন্য কোনও ক্ষতির লক্ষণ আছে।
- চার্জার লেবেলে থাকা চার্জার মডেল নম্বরটি উপরে তালিকাভুক্ত চার্জার মডেল নম্বরের সাথে মিলে যাচ্ছে কিনা তা পরীক্ষা করুন।
- চার্জার লেবেলেটি আপনার JETSON মডেলের সাথে সামঞ্জস্যপূর্ণ কিনা তা পরীক্ষা করে দেখুন। আপনি পণ্যের ফরমে বা স্ট্যান্ডিং ডেস্কের উপর, পাশে বা নীচে লাগানো একটি লেবেলে আপনার JETSON মডেলের নাম এবং SKU খুঁজে পেতে পারেন।

গুরুত্বপূর্ণ:

শুধুমাত্র অন্তর্ভুক্ত চার্জারটি ব্যবহার করুন অথবা JY-420150 MADE BY GUANGZHOU JI YIN POWER ELECTRONICS CO., LTD (JETSON MODEL NO. PJERSP-CH) লেবেলযুক্ত JETSON থেকে সরাসরি প্রাপ্ত চার্জারটি ব্যবহার করুন।

⚠ সঠিক চার্জার ব্যবহার না করলে আগুন এবং বিস্ফোরণ হতে পারে।



এটি চিহ্নিতকরণের একটি উদাহরণ তোমার চার্জারে থাকবে।

৩. বৈশিষ্ট্য এবং কার্যাবলী।

৩.১ পাওয়ার চালু এবং বন্ধ করা

চালু করার জন্য:
১ সেকেন্ডের জন্য পাওয়ার/মোড বোতাম টপিুন এবং ধরে রাখুন।
বদ্যিুৎ বন্ধ করতে:
পাওয়ার/মোড বোতামটি ৩ সেকেন্ডের জন্য টপিুন এবং ধরে রাখুন।

- ব্যাটারির শক্তি সংরক্ষণের জন্য, আপনার স্কুটারে একটি অটো-অফ বৈশিষ্ট্য রয়েছে এবং ব্যবহার না করে 10 মনিটি পরে স্বয়ংক্রয়িভাবে বন্ধ হয়ে যাবে।
- পটি স্টপ করার সময় বা রাতের জন্য দূরে রাখার সময় সর্বদা আপনার স্কুটারের পাওয়ার বন্ধ করে দিতে ভুলবেন না।

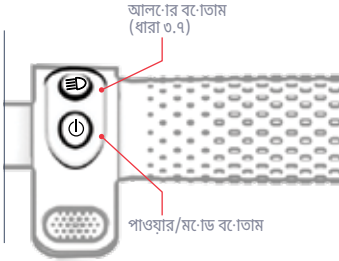

৩.২ LED স্ক্রিন বোঝা

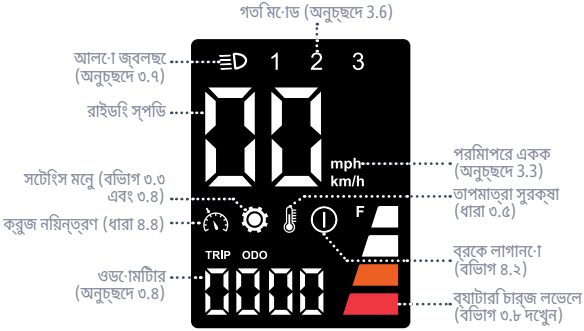

৩.৩ পরমিাপরে একক পরবির্তন করা

পরমিাপরে একক মাইল থকেে কলিোমেটিারে পরবির্তন করতে:

1. LED স্ক্রনিরে সটেংিস বভিাগে প্রবশে করতে লাইটংি বো·তামটি 3 সকেন্ডেরে জন্য টপিুন এবং ধরে রাখুন।
2. স্ক্রনিে "P0" প্রদর্শতি না হওয়া পর্যন্ত পাওয়ার/মো·ড বো·তামটি দ্রুত টপিুন।
3. আপনার পছন্দরে পরমিাপরে এককটি ঠকি না করা পর্যন্ত "কমি/িঘন্টা" (কলিোমেটিাররে জন্য) এবং "মাইল প্রতি ঘণ্টা" (মাইলরে জন্য) এর মধ্যে টগল করতে লাইটংি বো·তামটি দ্রুত টপিুন।
4. আপনার নর্বিাচনটি সংরক্ষণ করতে এবং সটেংিস মনেু থকেে বরেয়িি আসতে একবার পাওয়ার/মো·ড বো·তামটি দ্রুত টপিুন। কয়কে সকেন্ডে পরে, স্ক্রনিটি স্বয়ংক্রয়িভাবে সটেংিস বভিাগ থকেে বরেয়িি আসবে এবং প্রধান ডসিপ্লতেে ফরিে আসবে।

৩.৪ ওডো·মেটিার ব্যবহার করা

ওডো·মেটিার ("ODO"; এই স্কুটারে কভার করা মো·টে দূরত্ব) এবং ট্রপি ওডো·মেটিার ("TRIP"; পাওয়ার চালু করার পর থকেে কভার করা দূরত্ব) থকেে ডসিপ্লে পরবির্তন করতে:

1. LED স্ক্রনিরে সটেংিস বভিাগে প্রবশে করতে লাইটংি বো·তামটি 3 সকেন্ডেরে জন্য টপিুন এবং ধরে রাখুন।
2. স্ক্রনিে "P1" প্রদর্শতি না হওয়া পর্যন্ত পাওয়ার/মো·ড বো·তামটি দ্রুত টপিুন।
3. আপনার পছন্দরে ওডো·মেটিার ডসিপ্লতেে স্থরি না হওয়া পর্যন্ত "ট্রপি" এবং "ওডো·" এর মধ্যে টগল করতে লাইটংি বো·তামটি দ্রুত টপিুন।
4. আপনার নর্বিাচনটি সংরক্ষণ করতে এবং সটেংিস মনেু থকেে বরেয়িি আসতে একবার পাওয়ার/মো·ড বো·তামটি দ্রুত টপিুন। কয়কে সকেন্ডে পরে, স্ক্রনিটি স্বয়ংক্রয়িভাবে সটেংিস বভিাগ থকেে বরেয়িি আসবে এবং প্রধান ডসিপ্লতেে ফরিে আসবে।

৩.৫ সতর্কীকরণ সতর্কতা বো·ঝা

ত্রুটি সতর্কতা:
যদি আপনার স্ক্রনিে কো·নও ত্রুটরি সতর্কতা ("E0" থকেে "E9") প্রদর্শতি হয়, তাহলে আবার বাইক চালানো·র আগে JETSON কয়োর টমিরে সাথে যো·গাযো·গ করুন।

তাপমাত্রা সুরক্ষা সতর্কতা:
এই আইকনটি যদি স্কুটার এবং মো·টের স্টান্ডার্ড অপারটেংি তাপমাত্রার সীমা অতক্রিম করে থাকে, তাহলে আপনার LED স্ক্রনিে এটি প্রদর্শতি হবে। তাপমাত্রা সুরক্ষা সতর্কতা প্রদর্শতি হলে, আপনার স্কুটাররে বদি্যুৎ বন্ধ করুন। সতর্কতা আইকনটি অদৃশ্য না হওয়া পর্যন্ত - প্রায় 10 মনিটি পর্যন্ত - বাইক চালাবনে না।

৩.৬ স্পিড মোড ব্যবহার করা

- ৩টি স্পিড মোড আছে, যার প্রতিটি আপনাকে আলাদা সর্বোচ্চ গতিতে রাইড করতে দেয়।
- স্কুটারটি চালু থাকা অবস্থায়, গতি মোড পরিবর্তন করতে পাওয়ার/মোড বোতামটি দ্রুত টিপুন।

LED স্ক্রিনে স্তর প্রদর্শিত হচ্ছে	গতি মোড	সর্বোচ্চ গতি
1	পথচারী মোড (ধীর)	৪ মাইল প্রতি ঘণ্টা ৬.৪ কিমি/ঘন্টা
2	আরাম মোড (মাঝারি)	১১ মাইল প্রতি ঘণ্টা ১৭.৭ কিমি/ঘন্টা
3	স্পোর্ট মোড (দ্রুত)	১৬ মাইল প্রতি ঘণ্টা ২৫.৭ কিমি/ঘন্টা

৩.৭ আলো ব্যবহার করা

হেডলাইট এবং রিয়ার লাইট

যদি কম আলোতে বাইক চালান, তাহলে লাইট জ্বালিয়ে রাখুন যাতে আপনি সামনের রাস্তাটি আরও ভালোভাবে দেখতে পান এবং আসন্ন আরোহীরা আপনাকে আরও ভালোভাবে দেখতে পান।

লাইট জ্বালানো বা বন্ধ করতে:
লাইটিং বোতামটি দ্রুত টিপুন।

ব্রেক লাইটিং

হ্যান্ডব্রেকে চালু থাকা অবস্থায়, লাইট জ্বালানো থাকা অবস্থায় বা না থাকা অবস্থায়, পেছনের আলো জ্বলবে।

৩.৮ ব্যাটারি চার্জ লেভেল পরীক্ষা করা

LED স্ক্রিনে ব্যাটারি চার্জ লেভেল আইকনটি দেখে আপনি আপনার ব্যাটারির চার্জ লেভেলের উপর নজর রাখতে পারেন।

ব্যাটারি নির্দেশক আলো	আনুমানিক অবশিষ্ট চার্জ শতাংশ*
	76% - 100%
	51% - 75%
	26% - 50%
	<25% এখনই চার্জ করো!

গুরুত্বপূর্ণ: যখন ব্যাটারির চার্জ ০% এ নেমে যাবে, তখন স্কুটারটি বন্ধ হয়ে যাবে। আপনার পরবর্তী যাত্রার আগে স্কুটারটিকে পূর্ণ শক্তিতে চার্জ করুন (বিভাগ ২.৬)।

*শুধুমাত্র আনুমানিক। ব্যবহারের উপর ভিত্তি করে পরিবর্তিত হতে পারে।

৩.৯ ঘণ্টা ব্যবহার করা

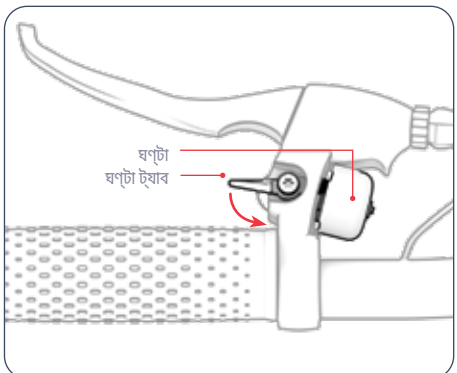

অন্যান্য আরোহী এবং পথচারীদরে সতর্ক করার জন্য ঘণ্টাটি ব্যবহার করুন।

ঘণ্টা বাজানোর জন্য: বলে ট্যাবটি আপনার দকিে ঝাঁকুনি দনি এবং দ্রুত ছড়েে দনি।

৩.১০ ককিস্ট্যান্ড ব্যবহার করা

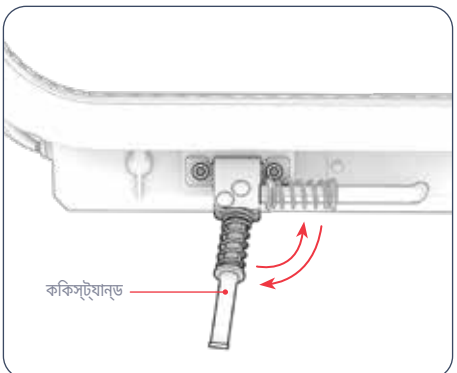

ককিস্ট্যান্ড ব্যবহার করত: এটকিে নীচরে দকিে ঘুরয়িে দনি এবং আপনার স্কুটারটি আলতো করে এটরি উপর কাত করে দাঁড়ান।
ককিস্ট্যান্ড বাড়াত: এটকিে আবার উপরে তুলুন।

⚠ **গুরুত্বপূর্ণ:** বাইক চালানোর আগে সর্বদা ককিস্ট্যান্ডটি উঁচু করুন।

৪. অপারটেিং নর্িদশোবলী.

৪.১ যাত্রার পূর্বে নরিাপত্তা পরীক্ষা

প্রতটিি ভ্রমণরে আগে এই গুরুত্বপূর্ণ নরিাপত্তা পরীক্ষাগুলি করুন:

ব্রকে

- নশ্চিতি করুন যে ব্রকেটি সঠকিভাবে কাজ করছে যাতে হ্যান্ডব্রকে লভিারটি হ্যান্ডলেবাররে সাথে সংযুক্ত থাকে এবং লুব্রকিটে করা থাকে যাতে এটি সহজইে সংকুচতি হয়।
- ডস্কি ব্রকে ক্যালপিাররে ব্রকে প্যাডগুলি জীর্ণ নয় এবং কন্দ্রেীভূত এবং ডস্কিরে সাথে সারবিদ্ধ।

ফ্রমে

- স্কুটাররে ফ্রমে ক্ষতগ্রিস্ত, বাঁকা বা ভাঙা কনিা তা পরীক্ষা করুন।
- দখেে ননি যে কোন্ডটি ভাঁজ করা ল্যাচ দ্বারা সুরক্ষতি।

স্টয়িারংি

- হ্যান্ডলেবারটি হ্যান্ডলেবার হার্ডওয়্যার দ্বারা সুরক্ষতি অবস্থান আছে কনিা তা পরীক্ষা করুন।
- চাকা এবং হ্যান্ডলেবারটি সারবিদ্ধভাবে ঘুরছে কনিা তা পরীক্ষা করুন।

চাকা

- নশ্চিতি করুন যে টায়ারগুলি প্রস্তাবতি চাপরে মধ্যে স্ফীত হয়ছে **৫০ পএিসআই** .
- টায়ারগুলি অতরিক্তি ক্ষয়রে লক্ষণ দখোয় না বা ক্ষতগ্রিস্ত হয় কনিা তা পরীক্ষা করুন।
- চাকার রমিগুলো ক্ষতগ্রিস্ত বা বাঁকা না আছে কনিা তা পরীক্ষা করুন।

৪.২ ব্রকে ব্যবহার করা

হ্যান্ডব্রকেটি আস্তে আস্তে চেপে ধরুন যাতে গতি কমে। আরও জোরে চেপে ধরুন যাতে গাড়িটি সম্পূর্ণভাবে বন্ধ হয়ে যায়। হঠাৎ নড়াচড়া এড়াতে, হ্যান্ডব্রকেটি ধীরে ধীরে চেপে ধরার চেষ্টা করুন।

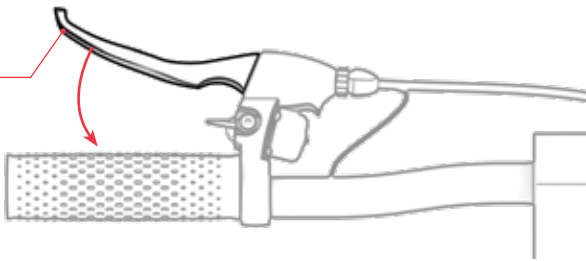

ⓘ ব্রকে চালু হলেই এই আইকনটি LED স্ক্রিনে (বিভাগ 3.2) প্রদর্শিত হবে।

৪.৩ স্কুটার চালানো

গুরুত্বপূর্ণ: এই স্কুটারের মোটর চালু করার জন্য ককি-মোশন অ্যাক্টিভেশন প্রয়োজন।

1. ডকেরে সামনরে দকিে ১ পা সামনরে দকিে রাখুন। আপনার অন্য পা দয়িে পরপর ২ বার মাটি থকেে ঠলেে স্কুটারটকিে সামনরে দকিে ঠলেে দনি।
2. স্থতিশীলতার জন্য আপনার ককিংি পা ডকেরে পছিনে রাখুন, ৭০ - ৯০° কোণে বইেরে দকিে ঘুরয়িে।
3. গতি বাড়ানোর জন্য ধীরে ধীরে থাম্ব থ্রোটলে চাপ দনি এবং তারপর আপনার গতি বজায় রাখুন।

⚠ **গুরুত্বপূর্ণ:** হঠাৎ গতরি বস্ফিোরণ এড়াতে, সর্বদা থ্রটলটি আলতোভাবে চাপ দনি।

পালা করার জন্য:
হ্যান্ডলেবারটি বাম বা ডানে ঘোরান।

৪.৪ ক্রুজ কন্ট্রোল ব্যবহার করা

ক্রুজ কন্ট্রোল স্কুটারটিকে একটি নির্দিষ্ট গতিতে লক করে। একবার আপনি ক্রুজ কন্ট্রোল সক্রিয় করলে, মোটরটি গতি বজায় রাখার কাজটি করবে - কোনও থ্রোটলের প্রয়োজন হবে না।

বাইক চালানোর সময় ক্রুজ নিয়ন্ত্রণ সক্রিয় করতে:

1. আপনার পছন্দসই গতিতে পৌঁছাতে এবং ৮ সেকেন্ডের জন্য বজায় রাখতে অ্যাক্সিলারেশন থ্রোটল ব্যবহার করুন।
2. যখন আপনি একটি বিপ শুনতে পাবেন, তখন বুঝতে হবে ক্রুজ নিয়ন্ত্রণ চালু আছে।
3. থ্রটল ছেড়ে দিন এবং যাত্রা উপভোগ করুন।

ক্রুজ কন্ট্রোল সক্রিয় হলেই এই আইকনটি LED স্ক্রিনে (বিভাগ 3.2) আকর্ষণীয় হবে।

ক্রুজ কন্ট্রোল নিষ্ক্রিয় করার জন্য এটি নিষ্ক্রিয় করার পরে:
আলতো করে ব্রেকে লাগান অথবা থ্রটলের উপর চাপ দিন।

ক্রুজ কন্ট্রোল কার্যকারিতা বন্ধ করতে:
যদি আপনি ক্রুজ কন্ট্রোল চালু করতে না চান এবং বাইক চালানোর সময় সম্পূর্ণ থ্রোটল কন্ট্রোল ব্যবহার করতে চান, তাহলে সেটিংস মেনুতে ক্রুজ কন্ট্রোল বন্ধ করে দিতে পারেন।

1. LED স্ক্রিনে সেটিংস বিভাগে প্রবেশ করতে লাইটিং বোতামটি 3 সেকেন্ডের জন্য টিপুন এবং ধরে রাখুন।
2. স্ক্রিনে "R" না দেখা পর্যন্ত পাওয়ার/মোড বোতামটি দ্রুত টিপুন।
3. "R0" ("ক্রুজ নিয়ন্ত্রণ ব্যবহারযোগ্য নয়") এবং "R1" ("ক্রুজ নিয়ন্ত্রণ ব্যবহারযোগ্য") এর মধ্যে টগল করতে দ্রুত আলোর বোতামটি টিপুন। "ব্যবহারযোগ্য" তে সেট করা হলে, LED স্ক্রিনে ক্রুজ নিয়ন্ত্রণ আইকনটিও প্রদর্শিত হবে।
4. আপনার নির্বাচনটি সংরক্ষণ করতে এবং সেটিংস মেনু থেকে বেরিয়ে আসতে একবার পাওয়ার/মোড বোতামটি দ্রুত টিপুন। কয়েক সেকেন্ড পরে স্ক্রিনটি স্বয়ংক্রিয়ভাবে সেটিংস বিভাগ থেকে বেরিয়ে আসবে এবং প্রধান মেনুতে ফিরে আসবে।

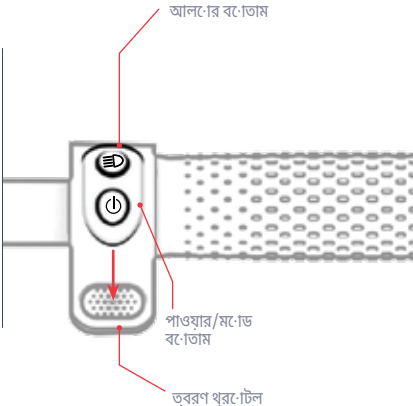

৪.৫ গতি এবং রাইডিং রেঞ্জ সর্বাধিক করা

আদর্শ পরিস্থিতিতে, সম্পূর্ণ চার্জ করা ব্যাটারির জন্য সর্বোচ্চ মাইলেজ ১২ মাইল (৩০.৬ কিমি)। সর্বোচ্চ গতি ১৬.০ মাইল প্রতি ঘণ্টা (২৫.৭ কিমি/ঘন্টা)। মোটরটিকে যত জোরে কাজ করতে হবে, তত দ্রুত আপনার ব্যাটারি নিষ্কাশন হবে। নিম্নলিখিত বিষয়গুলি গতি এবং রাইডিং রেঞ্জকেও প্রভাবিত করবে।

রাইডিং সারফেস

মসৃণ পৃষ্ঠের উপর চড়ার চেয়ে রুক্ষ পৃষ্ঠের উপর দিয়ে ভ্রমণের জন্য মোটর শক্তির প্রয়োজন।

ওজন বহন করা

- বোঝা ওজন (আরোহী প্লাস কার্গো) অর্জনযোগ্য পরিসর হ্রাস করে।
- ২৬৫ পাউন্ড (১২০.২ কেজি) বা তার কম ওজন বহন করে সর্বোচ্চ পরিসর এবং গতি অর্জন করা যেতে পারে।

রাইডিং স্টাইল

- ঘন ঘন গাড়ি চালানো এবং থামার ফলে গাড়ি চালানোর পরিসর কমে যাবে।
- নিজেরে চেষ্টায় প্যাডলে চালালে মোটরের চাহিদা কমে যাবে এবং আপনার রাইডিং রেঞ্জ বাড়বে।

বাতাসের তাপমাত্রা

ই-বাইক চালানো এবং সংরক্ষণের জন্য আদর্শ তাপমাত্রা হল ৫০°F - ৯৫°F (১০°C - ৩৫°C)।

ঝোঁক

সমতল প্রান্ত বা উতরাইয়ের চেয়ে চড়াই-উতরাইয়ে যাওয়ার সময় মোটরটিকে বেশি পরিশ্রম করতে হয়।

ব্যাটারি রক্ষণাবেক্ষণ

প্রতিটি যাত্রার পর সময়মত ব্যাটারি চার্জ করা ব্যাটারির ক্ষমতা এবং শক্তি বজায় রাখতে সাহায্য করে।

ব্যবহারকারীর রক্ষণাবেক্ষণের নির্দেশাবলী।

আপনার JETSONকে সুচারুভাবে এবং নিরাপদে চালানোর জন্য তার যত্ন নিন। কীভাবে করবেন তা এখানে:

তোমার JETSON পরিচালনা করা

- আপনার ই-বাইককে তীব্র কম্পন বা তীব্র শারীরিক আঘাতের সম্মুখীন করা এড়িয়ে চলুন।
- ব্যাটারি কখনই খুলে ফেলবেন না।
- আপনার ই-বাইকটিকে পানি এবং আর্দ্রতা থেকে দূরে রাখুন।
- ভাঙা এড়াতে মসৃণ, সমতল পৃষ্ঠে চড়ুন।
- আপনার ই-বাইকটি কখনই চাকা, সিট এবং/অথবা হ্যান্ডেলবারের পাশে বহন করবেন না।
- মোটর এবং হ্যান্ডেলবারের যন্ত্রাংশের মধ্যে সংযোগকারী তার যেন টানা বা আটকে না যায় সেদিকে খেয়াল রাখুন।

স্টোরেজ নির্দেশাবলী

- পণ্যটি দীর্ঘ সময় ধরে সংরক্ষণ করার আগে ব্যাটারিটি সম্পূর্ণ চার্জ করুন।
- দীর্ঘ সময় ধরে স্টোরেজে রাখলে, মাসে একবার ব্যাটারি সম্পূর্ণ চার্জ করুন।
- ধুলো থেকে রক্ষা পেতে পণ্যটি ঢেকে দিন।
- পণ্যটি ঘরের ভিতরে এবং শুষ্ক স্থানে ৫০°F - ৯৫°F (১০°C - ৩৫°C) তাপমাত্রায় সংরক্ষণ করুন।

আপনার JETSON পরিষ্কার করা

- আসন এবং ফ্রমে - একটি ভিজো ধুলো-মুক্ত কাপড় বা রাবিং অ্যালকোহল ডুবানো কাপড় দিয়ে মুছুন। তারপর একটি শুকনো ধুলো-মুক্ত কাপড় দিয়ে মুছুন।
- হাতল - একটি ভিজো ধুলো-মুক্ত কাপড় ব্যবহার করে হালকা সাবান দিয়ে মুছে ফেলুন। একটি আলাদা ভজো কাপড় দিয়ে অতিরিক্ত সাবান মুছে ফেলুন।
- চাকার যন্ত্রাংশ - একটি ভজো ধুলো-মুক্ত কাপড় দিয়ে মুছুন।
- টায়ার - একটি ভিজো ধুলো-মুক্ত কাপড় দিয়ে মুছুন। টায়ার ফিনিশার বা ক্লিনারও ব্যবহার করা যেতে পারে।

সতর্কতা: পণ্যটিতে সরাসরি জল স্প্রে বা প্রয়োগ করবেন না। জল তারে, ব্যাটারি বর্গি এবং লাইটে ক্ষতি করতে পারে, পাশাপাশি ফ্রমেে অবনতিও ঘটাতে পারে - এই সমস্ত কছিুর ফলে তুমি দেখো দিতে পারে যা আরোহীর নরিাপত্তাকে ঝুঁকরি মধ্যে ফলে।

ব্যাটারি সাবধানতা

আপনার পণ্যটিতে লিথিয়াম-আয়ন ব্যাটারি রয়েছে। পরচিালনা করার সময় সাবধানতা অবলম্বন করুন।

- পণ্যটকিে আগুন এবং অতরিক্ত তাপ থকেে দূরে রাখুন।
- তীব্র শারীরকি ধাক্কা, তীব্র কম্পন, বা আঘাত এড়িয়ে চলুন।
- জল বা আর্দ্রতা থকেে পণ্য রক্ষা করুন।
- অন্য কোনও বস্তুর উপর বা নীচে পণ্যটি স্তূপে রাখবনে না বা সংরক্ষণ করবনে না।
- পণ্য বা এর ব্যাটারি আলাদা করবনে না।
- প্রতদিনিরে আবর্জনার সাথে পণ্যটি ফলেবনে না। পণ্যটি একটি নর্দিষ্টি ই-বর্জ্য সুবধিা বা ব্যাটারি পুনর্ব্যবহার কন্দ্রেে নয়িে যান। আপনার কাছাকাছি বর্জ্য অপসারণরে স্থান সম্পর্কে আরও তথ্যরে জন্য, আপনার স্থানীয় পৌরসভা বা বর্জ্য পরবিহনকারীর সাথে যোগাযোগ করুন।
- যদি পণ্যরে ব্যাটারি গরম অনুভূত হয় বা অতরিক্ত গরম হওয়ার লক্ষণ দখো দয়ে, গন্ধ বা অস্বাভাবকি শব্দ নর্গিত হয়, তরল বা গ্যাস লকি হয়, অথবা আকার বা রঙ পরবির্তন হয়, তাহলে অবলিম্বে:
  1. যদি ব্যবহার করা হয়, তাহলে অবলিম্বে পণ্যটি ব্যবহার বন্ধ করুন। যদি পণ্যটি প্লাগ ইন করা থাকে তবে চার্জংি কবেলটি খুলে ফলেুন।
  2. পণ্যটরি ব্যবহার বন্ধ করুন।
  3. যদি এটি করা নরিাপদ হয়, তাহলে পণ্যটি একটি পরষ্কিার স্থানে এবং দাহ্য পদার্থ থকেে দূরে সরিয়ে রাখুন।
  4. সাহায্যরে জন্য আপনার স্থানীয় জরুরি পরষিবেগুলতিে কল করুন।
  5. ব্যাটারি ইলকেট্রোলাইট তরলরে লকিংিয়রে সংস্পর্শে আসা চোখ বা ত্বকরে যে অংশগুলি আছে তা পরষ্কিার প্রবাহতি জল দিয়ে ভালোভাবে ধুয়ে ফলেুন এবং অতরিক্তি চকিৎিসা সহায়তা ননি।
- ব্যাটারতিে কোনও সমস্যা হলে, JETSON কয়োর টমিরে সাথে যোগাযোগ করুন।

আমাদরে সাথে যোগাযোগ করুন।

RIDEJETSON.COM/SUPPORT
RIDEJETSON.COM/CHAT সম্পর্কে

১-৮৪৪-৫৮৫-৭৪৬২

চমৎকার অফার, উপহার এবং JETSONরে সর্বশষে খবর সম্পর্কে জানতে সোশ্যাল মডিয়িায় @ridejetson-কে অনুসরণ করতে ভুলবনে না।

তোমার যাত্রা ভালো লাগছে?

একটি পর্যালোচনা লখিুন
ridejetson.com/reviews.
আমরা আপনার কাছ থকেে শুনতে অধীর আগ্রহে অপকে্ষা করতে পারছি না!
#MakeMoves




JETSON

YON GID POU VWAYAJ OU A.

ENPÒTAN:
Li ak anpil atansyon epi konsève pou referans nan lavni.

JETSON

ERIS PRO
Scooter elektrik.

SKU MODÈL(S): JERSP-BLG

DE PREMYE NOU YO REG MONTE CHEVAL:

PRAN PREKOSYON.
PRAN PLEZI!

FABRIKE NAN SHENZHEN, LACHIN
ENPÒTE PA TRURIDE TECH LLC.
PO BOX 461, JERSEY CITY, NJ 07302-9998

KÒD DAT: 06/2025
EDISYON DOKIMAN: V3.0
FÈT AN LACHIN

© 2025, TRURIDE TECH. TOUT DWA REZÈVE. FABRIKE POU TRURIDE TECH LLC.
JETSON® SE YON MAK ANREJISTRE KI ITILIZE ANBA LISANS JETSTREAM BRANDS LLC.
OKENN PÒSYON NAN DOKIMAN SA A, KI GEN LADAN FÒM, GRAFIK, AK KONSEPSYON, PA KA REPWODUI OSWA TRANSMÈT NAN OKENN FÒM OSWA PA OKENN MWAYEN.

Kontni

Avètisman Sekirite 4

Garanti ak Anrejistreman Pwodwi 7

1. Konsènan pwodwi ou a

1.1 Apèsi sou pwodwi a 8

1.2 Espesifikasyon pwodwi 10

1.3 Resous sou Entènèt 11

2. Enstriksyon Enstalasyon

2.1 Nòt pou kòmanse 12

2.2 Sekirite Kas 12

2.3 Pliye ak Depliye Scooter a 13

2.4 Asanblaj gidon an 17

2.5 Gonflasyon ak Presyon Kawotchou 19

2.6 Chaje batri a 20

3. Karakteristik ak Fonksyon

3.1 Limen & Etenn 22

3.2 Konprann ekran LED la 22

3.3 Chanje Inite Mezi a 23

3.4 Itilizasyon Odomèt la 23

3.5 Konprann Alèt Avètisman yo 23

3.6 Itilizasyon Mòd Vitès yo 24

3.7 Itilizasyon Limyè yo 24

3.8 Tcheke Nivo Chaj Batri a 24

3.9 Sèvi ak klòch la 25

3.10 Itilizasyon sipò a 25

4. Enstriksyon pou itilize

4.1 Verifikasyon Sekirite Anvan Monte 26

4.2 Itilizasyon fren an 27

4.3 Monte Scooter la 27

4.4 Itilizasyon Kontwòl Vitès Kwazyè 28

4.5 Maksimize Vitès ak Ranje Monte 29

Enstriksyon Antretyen Itilizatè 30

Konekte avèk nou 32

AVÈTISMAN SEKIRITE.

KENBE ENSTRIKSYON SA YO.

ENSTRIKSYON SOU RISK DIFE OSWA BLESI POU MOUN AK ENSTRIKSYON SEKIRITE ENPÒTAN YO

- Anvan w itilize li, tanpri li manyèl itilizatè a ak avètisman sekirite yo ak anpil atansyon, epi asire w ou konprann epi aksepte tout enstriksyon sekirite yo. Itilizatè a ap responsab pou nenpòt pèt oswa domaj ki koze pa move itilizasyon.
- **Si ou pa sèvi ak bon plato a, sa ka lakòz difè ak eksplozyon, sa ki ka lakòz domaj materyèl, blesi ak lanmò.**
- Anvan chak sik operasyon, operatè a dwe fè verifikasyon pre-operasyon yo espesifye pa manifakti a: Ke tout pwoteksyon ak plaket manifakti a te founi orijinalman yo nan plas yo epi yo nan bon kondisyon pou sèvi; Ke sistèm frenaj la ap fonksyone byen; Ke tout pwoteksyon aks, pwoteksyon chèn, oswa lòt kouvèti oswa pwoteksyon manifakti a te founi yo nan plas yo epi yo nan bon kondisyon; Ke kawotchou yo nan bon kondisyon, yo byen gonfle, epi yo gen ase sifas ki rete; Zòn kote pwodwi a pral opere a ta dwe an sekirite epi apwopriye pou operasyon an sekirite.
- Yo dwe antreteni epi repare konpozan yo dapre espesifikasyon manifakti a epi sèlman itilize pyès ranplasman otorize pa manifakti a, epi enstalasyon an dwe fèt pa konsesyonè oswa lòt moun ki kalifye.
- Avètisman kont rechaje pil ki pa rechajab.
- Pa kite men, pye, cheve, pati nan kò, rad, oswa bagay menm jan an antre an kontak ak pati k ap deplase, wou, oswa sistèm transmisyon an pandan motè a ap mache.
- Timoun oswa moun ki gen kapasite fizik, sansoryèl oswa mantal ki redwi, oswa ki manke eksperyans ak konesans, pa dwe itilize pwodui sa a, sof si yo te resevwa sipèvizyon oswa enstriksyon (IEC 60335-1/A2:2006).
- Timoun ki pa gen sipèvizyon pa dwe jwe ak pwodui sa a (IEC 60335-1/A2:2006).
- Sipèvizyon yon granmoun obligatwa.
- Yo pa dwe opere inite yo pou fè kous, kaskad, oswa lòt manèv ki ka lakòz pèt kontwòl, oswa ki ka lakòz aksyon oswa reyaksyon san kontwòl operatè/pasaje a.
- Pa janm sèvi ak li toupre machin motè.
- Evite boul byen file, griyaj drenaj, ak chanjman sifas toudenkou. Trotinèt la ka kanpe sibitman.
- Evite lari ak sifas ki gen dlo, sab, gravye, pousyè tè, fèy ak lòt debri. Tan mouye afekte priz, frenaj ak vizibilite.
- Evite monte machin nan bò kote gaz, vapè, likid oswa pousyè ki ka pran difè.
- Operatè yo dwe respekte tout rekòmandasyon ak enstriksyon manifakti a, epi tou konfòme yo avèk tout lwa ak òdonans yo: Inite ki pa gen limyè devan yo dwe fonksyone sèlman lè gen bon limyè lajounen pou wè, epi; Yo dwe ankouraje pwopriyetè yo pou yo mete limyè, reflektè, epi pou inite ki ba yo, drapo siyal sou poto fleksib pou mete aksan sou yo (pou yo ka wè yo byen).
- Moun ki gen pwoblèm sa yo dwe resevwa avètisman pou yo pa opere: Moun ki gen pwoblèm kè; Fanm ansent; Moun ki gen pwoblèm nan tèt, nan do, oswa nan kou, oswa ki te deja fè operasyon nan zòn sa yo nan kò a; ak moun ki gen nenpòt pwoblèm mantal oswa fizik ki ka fè yo vilnerab a blesi oswa ki ka afekte ladrès fizik yo oswa kapasite mantal yo pou rekonèt, konprann, epi egzekite tout enstriksyon sekirite yo epi pou yo kapab sipoze danje ki genyen nan itilizasyon aparèy la.
- Pa monte bisiklèt lannwit.
- Pa monte bisiklèt apre ou fin bwè oswa pran medikaman sou preskripsyon.
- Pa pote bagay lè w ap monte bisiklèt.

- Pa janm opere pwodwi a pye atè.
- Toujou mete soulye epi kenbe lasèt soulye yo mare.
- Asire w ke pye w yo toujou byen plase sou platfòm nan.
- Operatè yo dwe toujou itilize rad pwoteksyon apwopriye, tankou yon kas, ak sètifikasyon apwopriye, ak nenpòt lòt ekipman manifakti a rekòmande: Toujou mete ekipman pwoteksyon tankou kas, pwoteksyon jenou, ak pwoteksyon koud.
- Toujou bay pyeton yo plas.
- Fè atansyon ak bagay ki devan ou ak bagay ki lwen ou.
- Pa kite anyen distrè w lè w ap monte bisiklèt, tankou reponn telefòn oswa fè nenpòt lòt aktivite.
- Plis pase yon moun pa ka monte pwodwi a.
- Lè w ap monte pwodwi a ansanm ak lòt pasaje, toujou kenbe yon distans ki an sekirite pou evite yon kolizyon.
- Lè w ap vire, asire w ou kenbe balans ou.
- Monte machin ak fren ki pa byen ajiste yo danjere epi li ka lakòz blesi grav oswa lanmò.
- Fren an ka vin cho pandan l ap fonksyone, pa touche fren an ak po ou toutouni.
- Si ou peze fren yo twò fò oswa twò sibit, sa ka bloke yon wou, sa ki ka fè ou pèdi kontwòl epi tonbe. Si ou peze fren yo twòp oswa si ou peze yo twòp, sa ka lakòz ou blese oswa mouri.
- Si fren an dekole, tanpri ajiste li avèk yon kle egzagonal, yon tournevis, oswa yon lòt zouti ki aplikab, oswa tanpri kontakte Ekip Swen Jetson an.
- Ranplase pati ki ize oswa ki kase yo imedyatman.
- Tcheke si tout etikèt sekirite yo an plas epi si yo byen konprann anvan ou monte bisiklèt.
- Pwopriyetè a dwe otorize itilizasyon ak operasyon inite a apre yon demonstrasyon ki montre operatè sa yo ka konprann epi opere tout konpozan inite a anvan yo itilize li.
- Pa monte bisiklèt san fòmasyon apwopriye. Pa monte ak gwo vitès, sou tèren inegal, oswa sou pant. Pa fè kaskad oswa vire bridsoukou.
- Rekòmande pou itilizasyon andedan kay la.
- Ekspozisyon pwolonje a reyon UV, lapli ak move tan ka domaje materyèl bwat la, sere l andedan kay la lè w pa ap itilize li.
- Aparèy mobilite elektrik pèsonèl yo pa fèt pou itilize nan zòn ki gen gwo altitid ki mande plis espas ant fil elektrik nan sikui elektrik yo, sa vle di yo pa fèt pou itilize nan altitid ki depase 2,000 mèt anwo nivo lanmè a.
- Sèlman sèvi ak pil (yo) manifakti a espesifye yo.
- SERE L ANDEDAN LÈ W PA APITILIZE L. KITE L ANDEDAN PANDAN W AP CHAJEL OSWA LÈ W PA APITILIZE L POU W KONDUI.
- **AVÈTISMAN** - Danje difè - Itilizatè a pa ka repare okenn nan pyès yo.
- **AVÈTISMAN** - Risk difè ak chòk elektrik - Pa gen pyès ki ka sèvi pa itilizatè a.
- Atansyon: Risk difè
- Siklis la pa dwe depase 265 lb | 120.2 kg.

MODIFIKASYON

Pa eseye demonte, modifye, repare, oswa ranplase aparèy la oswa okenn konpozan nan aparèy la san enstriksyon nan men Ekip Swen Jetson an. Sa ap anile nenpòt garanti, epi li ka lakòz fonksyònman ki ka lakòz blesi.

LÒT PREKOSYON POU OPERASYON

Pa leve pwodwi a atè pandan l ap monte epi wou yo ap deplase. Sa ka lakòz wou yo vire lib, sa ki ka blese ou oswa lòt moun ki tou pre. Pa sote sou oswa desann pwodwi a, epi pa sote pandan w ap itilize li. Toujou kenbe pye ou byen plante sou repo pye a pandan l ap fonksyone. Toujou tcheke chaj batri a anvan ou itilize li.

JETE PIL IZE YO

Batri a ka gen sibstans danjere ki ka mete anviwònman an ak sante moun an danje. Sènbòl sa a ki make sou batri a ak/oswa anbalaj la endike ke batri ize a pa dwe trete kòm dechè minisipal. Batri yo ta dwe jete nan yon pwen koleksyon ki apwopriye pou resiklaj. Lè w asire w ke pil ize yo jete kòrèkteman, ou pral ede anpeche konsekans negatif potansyèl pou anviwònman an ak sante moun. Resiklaj materyèl yo ap ede konsève resous natirèl yo. Pou plis enfòmasyon sou resiklaj pil ize yo, tanpri kontakte sèvis eliminasyon dechè minisipalite lokal ou a.

AVI KONFÒMITE

Aparèy sa a konfòm ak Pati 15 nan Règ FCC yo. Fonksyònman an sijè a de kondisyon sa yo: (1) aparèy sa a pa dwe lakòz entèferans danjere, epi (2) aparèy sa a dwe aksepte nenpòt entèferans li resevwa, tankou entèferans ki ka lakòz operasyon endezirab. Avètisman: Chanjman oswa modifikasyon nan inite sa a ki pa apwouve ekspresman pa pati responsab konfòmite a ka anile otorite itilizatè a pou opere ekipman an.

REMAK: Yo teste ekipman sa a epi yo jwenn li konfòm ak limit pou yon aparèy dijital Klas B, dapre Pati 15 nan Règ FCC yo. Limit sa yo fèt pou bay yon pwoteksyon rezonab kont entèferans danjere nan yon enstalasyon rezidansyèl. Ekipman sa a jenere, itilize epi li ka emèt enèji frekans radyo epi, si li pa enstale epi itilize dapre enstriksyon yo, li ka lakòz entèferans danjere nan kominikasyon radyo. Sepandan, pa gen okenn garanti ke entèferans pap rive nan yon enstalasyon patikilye. Si ekipman sa a lakòz entèferans danjere nan resepsyon radyo oswa televizyon, sa yo ka detèmine lè yo etenn epi limen ekipman an, yo ankouraje itilizatè a pou l eseye korije entèferans lan pa youn oswa plis nan mezi sa yo:

- Reoryante oswa deplase antèn reseptè a.
- Ogmante separasyon ki genyen ant ekipman an ak reseptè a.
- Konekte ekipman an nan yon priz sou yon sikwi diferan de sa reseptè a konekte a.
- Konsilte konsesyonè a oswa yon teknisyen radyo/televizyon ki gen eksperyans pou èd.
- Fòk ou itilize kab pwoteje avèk aparèy sa a pou asire konfòmite avèk limit FCC Klas B yo.

⚠ AVÈTISMAN:

Si ou pa swiv enstriksyon sa yo, timoun nan oswa lòt moun ka blese.

- Kenbe ti pyès yo lwen timoun yo pandan asanblaj la.
- Yon granmoun dwe monte epi retire akseswa a.
- Enspekte pwodwi a souvan pou wè si li gen domaj.

*** ASANBLEMAN ADILT OBLIGATWA.**

⚠ AVÈTISMAN:

Pou diminye risk pou blese, sipèvizyon yon granmoun nesesè. Pa janm itilize li nan wout, toupre machin, sou oswa toupre pant oswa mach eskalye apik, pisin oswa lòt kò dlo; toujou mete soulye, epi pa janm kite plis pase 1 pasaje.

⚠ AVÈTISMAN:

Toujou obsève prekosyon debaz yo lè w ap itilize pwodui sa a, tankou sa ki annapre yo:

(A) Li tout enstriksyon yo anvan ou itilize pwodwi a.

(B) Pou diminye risk pou blese, li esansyèl pou gen yon sipèvizyon strik lè w ap itilize pwodwi a toupre timoun yo.

(C) Pa mete dwèt ou oswa men ou nan pwodwi a.

(D) Pa sèvi ak pwodui sa a si kab elastik pouvwa a oswa kab pwodiksyon an kraze, gen izolasyon kase, oswa si li gen nenpòt lòt siy domaj.

(E) Pou tout ekipman yo. Enstriksyon yo ta dwe di: Aparèy sa a pa fèt pou itilize nan tanperati anbyen ki anba 14°F (-10°C) oswa ki pi wo pase yon tanperati anbyen 104°F (40°C).

(F) Pou tout aparèy yo, enstriksyon yo ta dwe gen ladan enfòmasyon sa yo: Batri a fèt pou chaje lè tanperati anbyen an ant 32°F (0°C) ak 104°F (40°C). Pa janm chaje batri a lè tanperati anbyen an pa nan menm nivo sa a.

PWOPOZISYON KALIFÒNI 65

⚠ AVÈTISMAN:

PWODUI SA A KA EKSPOZE OU A PWODUI CHIMIK TANKOU KADMYÒM, KE ETA KALIFÒNI KONNEN KI LAKÒZ KANSÈ AK ANOMALI KONJENITAL OSWA LÒT PWOBLÈM REPWODIKSYON. POU PLIS ENFÒMASYON ALE NAN: WWW.P65WARNINGS.CA.GOV.

GARANTI JENERAL LIMITE

NOUVO PWODUI JETSON OU A GARANTI KONT DOMAJ NAN MATERYÈL AK NAN FABRIKASYON JAN SA ENDIKE SOU RIDEJETSON.COM/GARANTI POU YON PERYÒD TAN APATI DAT ACHA ORIJINAL LA LÈ YO ITILIZE LI AN AKÒ AVÈK MANYÈL ITILIZATÈ JETSON YO (GADE RIDEJETSON.COM/SIPÒ). **ANBA GARANTI SA A, OU AP KAPAB ADRESE REKLAMASYON OU YO BAY JETSON MENM NAN SITIYASYON KOTE OU TE ACHTE PWODWI JETSON AN NAN MEN YOUN NAN DÉTAILLANTS OTORIZE NOU YO.** POU LI TOUT KONDISYON GARANTI NOU AN, VIZITE RIDEJETSON.COM/WARRANTY.

ENREJISTREMAN PWODWI

ANREJISTRE NOUVO JETSON OU A POU W KA JWENN PI VIT SIPÒ PÈSONALIZE POU PWODWI AK GARANTI. FÈ CHANJMAN W LAN NAN RIDEJETSON.COM/PAGES/REGISTRATION.

GARANTI AK ANREJISTREMAN PWODWI.

Pou egzèse pwodwi ou a garanti oubyen mande enfòmasyon sou pwoteksyon garanti, kontakte nou dirèkteman.

www.ridejetson.com

1.
A PWOPO PWODWI OU.

1.1 Apèsi sou pwodwi a

1. GIDON*
   A. FREN MEN
   B. KLÒCH
   C. EKRAN KI AP DIRIJE
   D. AKSELERASYON AKSELERATÈ
   E. BOUTON EKLERAJ
   F. BOUTON POUVWA/MÒD
   G. LIMYÈ DEVAN
2. KWÒK PLIYAB*
3. TIJ
4. LATCH PLIYAN
5. FOUCHÈT DEVAN
6. ROU DEVAN (MOTÈ ROU)
7. SIPÒ
8. PON
9. GARDE-BOUE DÈYÈ
10. PLIYE ZEN TRAPE
11. PÒ CHAJE BATRI AVÈK KOUVÈTI
12. LIMYÈ DÈYÈ/FREN
13. ROU DÈYÈ
14. FREN DISK DÈYÈ
15. VALV KAWOTCHOU AK BOUCHON POUSYÈ
16. CHARGEUR
17. KAB CHAJE

Zouti, pyès ki nan konpitè, ak pyès ki enkli pou asanblaj, ajiTIJan, ak antretyen:



KLE ALLEN 4MM



ZEN PLIYAN



TIJ VALV KAWOTCHOU TIYO EKSTANSYON



VIS EGZAGONAL (× 5, KI GEN LADAN 1 REZÈV)

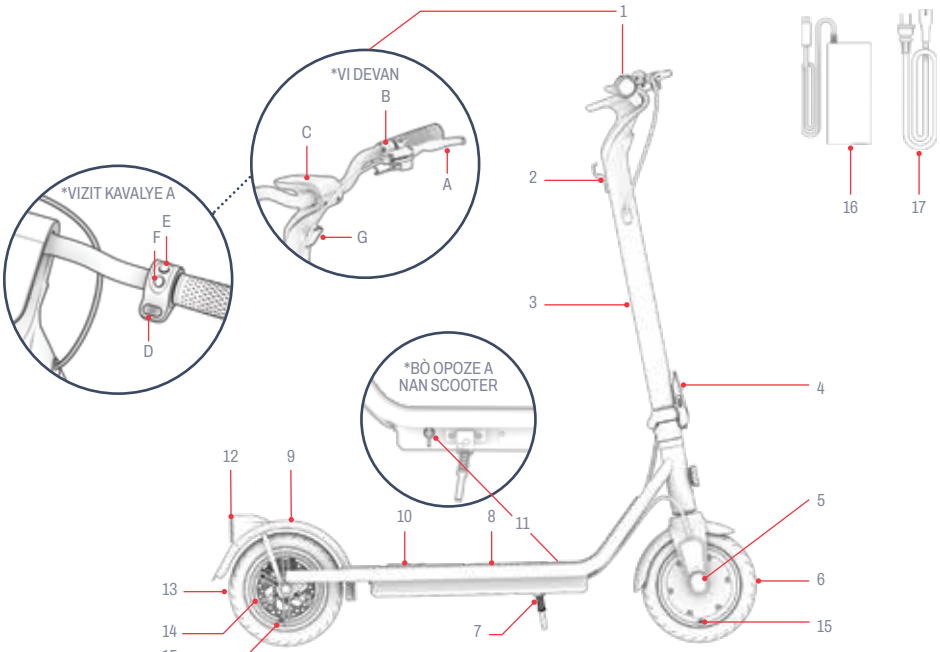

**MANDE ASANBLAJ*

REMAK: IMAJ YO KA PA REFLETE APARANS EGZAK PWODWI REYÈL LA.

1.2 Espesifikasyon pwodwi

- LIMIT PWA: 265 LB | 120.2 KG
- PWA MINIMÒM POU PASAJE A: 100 LB | 45.4 KG
- PWA PWODWI: 35 LIV | 15.9 KG
- LAJ REKÒMANDE: 12+
- DIMANSYON PWODWI A, DEWOULE:
  42.1 POUS (LONGÈ) × 23.4 POUS (LAJÈ) × 45.7 POUS (WOTÈ) |
  106.9 CM (LONGÈ) × 59.4 CM (LAJÈ) × 116.1 CM (WOTÈ)
- DIMANSYON PWODWI A, PLIYE:
  42.1 POUS (LONGÈ) × 23.4 POUS (LAJÈ) × 20.0 POUS (WOTÈ) |
  106.9 CM (LONGÈ) × 59.4 CM (LAJÈ) × 50.8 CM (WOTÈ)
- GWOSÈ PLATFÒM:
  19.0 POUS (L) × 6.7 POUS (LAJÈ) |
  48.3 CM (L) × 17.0 CM (LAJÈ)
- GWOSÈ WOU: 8.5 POUS | 21.6 CM
- VITÈS MAKSIMÒM: 25.7 KM/H* | 26 KM/H*
- DISTANS MAKSIMÒM: 12 MIL | 19.3 KM *, **
- BATRI: 36 V, 7.5 AH
- KALITE BATRI: LITYÒM-ION
- MOTÈ: 350W***
- SÒTI CHAJÈ: 42V 1.5A
- SÈTIFIKASYON UL: UL 2272
- TAN CHAJE: APEPRÈ 6 ÈDTAN
- ANG MAKSIMÒM POU MONTE: 10°
- PRESYON KAWOTCHOU REKÒMANDE: 50 PSI

**GAM PWODWI, VITÈS, DIRE LAVI BATRI, AK LÒT ESPESIFIKASYON YO KA VARYE SELON PASAJE A AK KONDISYON MONTE BISIKLÈT.*

LÈ YO TESTE L AK YON PWA 77.1 KG, NAN YON TANPERATI 25°C, EPI NAN YON VITÈS 25.7 KM/H. GADE SEKSYON 4.5 POU PLIS DETAY SOU KONDISYON KI KA AFEKTE DISTANS LAN.

****PIK PUISANS*

1.3 Resous sou Entènèt

Eskane pou pi bon nou yo pwodwi mete ajou materyèl entegrasyon ak resous sipò.

Jwenn manyèl itilizatè sa a sou entènèt nan https://cdn.shopify.com/s/files/1/2530/6734/files/ERIS-PRO_MANUAL-web_1_-1702935627292.pdf

Jwenn koleksyon manyèl itilizatè nou yo nan https://ridejetson.com/pages/product-manuals

2. ENSTRIKSYON ENSTALASYON.

2.1 Nòt pou kòmanse

- KÒMANSE AVANTI OU BYEN. ANVAN OU ITILIZE PWODUI SA A, LI TOUT MANYÈL ITILIZATÈ A AVÈK ATANSYON, KI GEN LADAN AVÈTISMAN SEKIRITE YO. ASIRE W OU KONPRANN, AKSEPTE, EPI RESPEKTE TOUT BAGAY SA YO:
  - REKÒMANDASYON MANIFAKTI A.
  - ENSTRIKSYON AK AVÈTISMAN SEKIRITE.
  - LWA AK ÒDONANS LOKAL YO SOU MONTE BISIKLÈT AK FONKSYÒNMAN.

- FÈ ATANSYON LÈ W AP DEBALE SCOOTER A, RETIRE TOUT MATERYÈL ANBALAJ YO, EPI METE L NAN BON POZISYON POU ASANBLAJ LA, PASKE GIDON AN PRAL SÈLMAN MWATYE TACHE.

- DIREKSYON YO BAY NAN MANYÈL SA A—ADWAT, AGOCH, DEVAN/DEVAN, AK DÈYÈ/DÈYÈ—ORYANTE JAN MOUN K AP MONTE SCOOTER A TA WÈ YO LÈ L KANPE SOU LI. PA EGZANP, "BÒ DWAT" SCOOTER A SE BÒ KOTE MEN DWAT MOUN K AP MONTE SCOOTER A PRAL YE A.

2.2 Sekirite Kas

SIKLIS LA TA DWE METE YON KAS TOUT TAN.



MOVE POZISYONMAN:
FWON AN EKSPOZE. YON TONBE KA LAKÒZ GWO BLESI.



BON POZISYONMAN:
FWON AN KOUVRI PA KAS LA.

**METE YON KAS, RAD APWOPRIYE, SOULYE, AK EKIPMAN SEKIRITE. EVITE RAD KI KA KOLE NAN OSWA ANBA WOU YÒ. LI REKÒMANDE POU METE SOULYE FÈMEN AK PLAT. METE YON KAS AK EKIPMAN PWOTEKSYON KI APWOUVE PA ASTM F1492 POU EVITE BLESI NAN KA TA GEN YON AKSIDAN.*

2.3 Pliye ak Depliye Scooter a

KILÈ POU DEWOULE: POU MONTE AK RASANBLEMAN
KILÈ POU PLIYE: POU DEPO AK TRANSPÒ

ENPÒTAN: PA LEVE TROTINET LA NAN GIDON AN. POU TRANSPÒTE LI, BYEN SERE L NAN POZISYON PLIYE A EPI POTE L NAN TIJ LA.

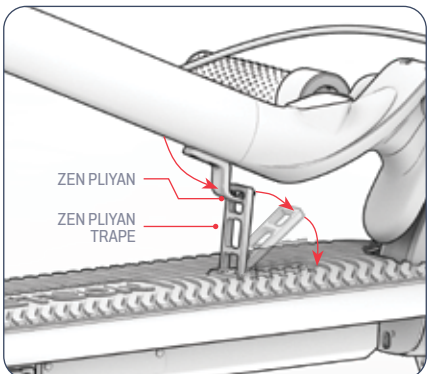

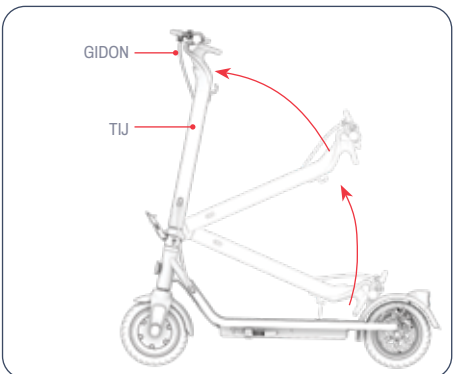

Dewoule

1. POUSE KWÒK PLIYAN AN NAN DIREKSYON DÈYÈ SCOOTER A POU LAGE KWÒK PLIYAN AN.

NÒT: ETAP 1 PA NESESÈ POU RETIRE ZEN AN NAN BWAT LA LÈ ZEN AN POKO TACHE.

2. LEVE GIDON AN DEVAN SCOOTER A JISKASKE TIJ LA BYEN DWAT.

ENPÒTAN: LÈ W AP DEWOULE L POU PREMYE FWA, GIDE GIDON KI SEMI-TACHE A ANLÈ AK ANPIL ATANSYON AVÈK TIJ LA.

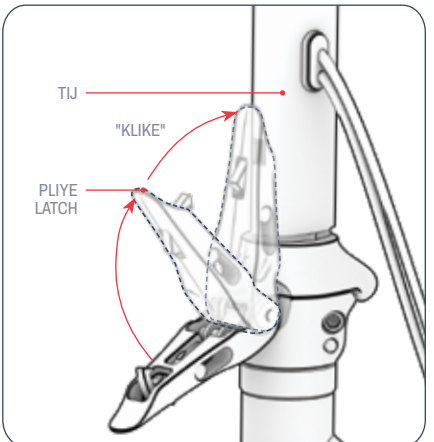

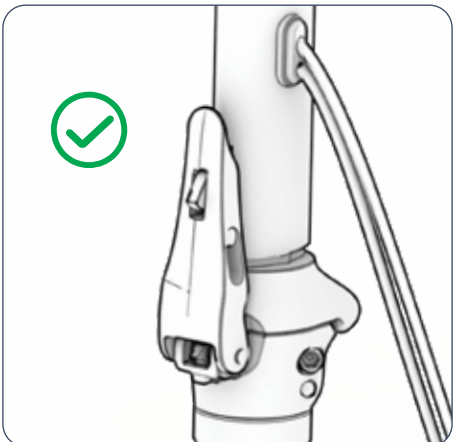

3. POUSE LATCH PLIYAN AN AVÈK FÒS KONT TIJ LA JISKASKE LI FÈME AK YON KLIK.

4. TCHEKE KE LATCH PLIYAN AN BYEN FÈMEN EPI TIJ LA BYEN FIKS NAN POZISYON VÈTIKAL LA.

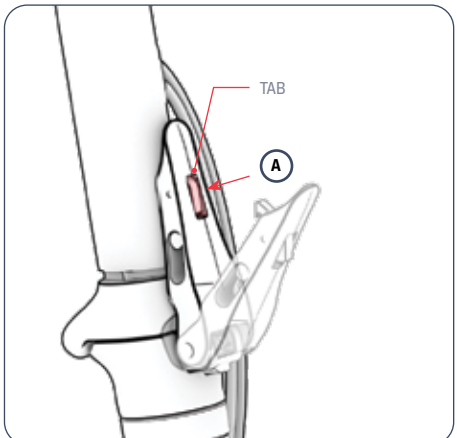

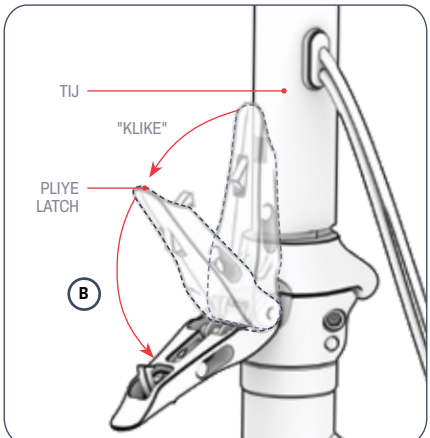

Pliye

1. POUSE TI LANG KI SOU LATCH PLIYAN AN ANNDAN (A), APRESA RALE LATCH LA LOUVRI EPI RETIRE LI SOU TIJ LA (B).

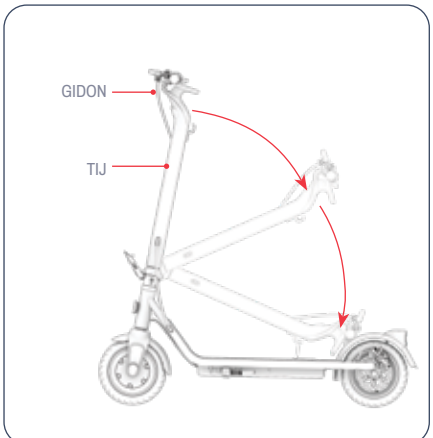

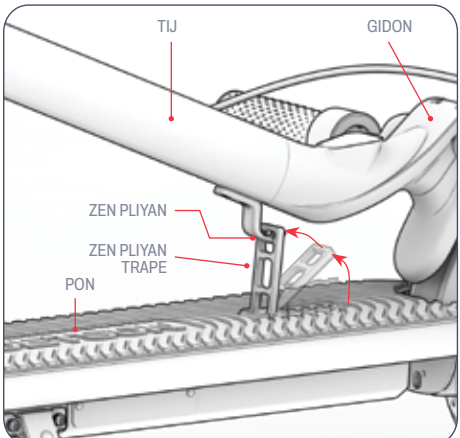

2. DESANN TIJ LA SOU PLATFÒM LA.

3. METE TIJ LA SOU PLATFÒM LA YON FASON POU ZEN PLIYAN AN ANLÈ KWÒK PLIYAN AN.
4. LEVE KWÒK PLIYAN AN SOTI NAN PLATFÒM LA EPI KENBE L VÈTIKAL. GLISE TWOU KI ANLÈ KWÒK PLIYAN AN OTOU ZEN AN.
5. TCHEKE SI SCOOTER A BYEN FIKS NAN POZISYON PLIYE A.

2.4 Asanblaj gidon an

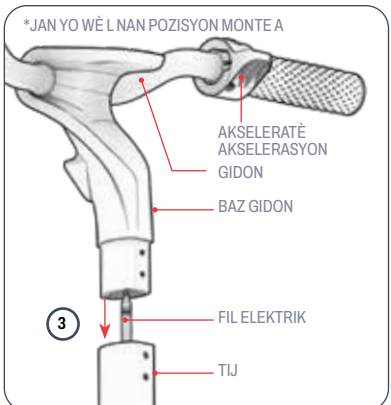

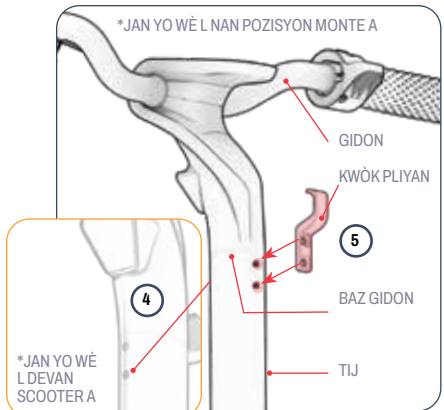

1. SIPÒTE TROTINET KI PA DEWOULE A SOU SIPÒ LI. (GADE SEKSYON 3.10)
2. KENBE GIDON KI SEMI-TACHE A SOU TIJ LA POU FREN MEN AN SOU BÒ GÒCH SCOOTER A EPI GWO POUS AKSELERATÈ A SOU BÒ DWAT LA LÈ W AP GADE L NAN POZISYON MONTE A.
3. AVÈK ANPIL ATANSYON, RANTRE FIL KI SOTI ANBA GIDON AN NAN TÈT TIJ LA PANDAN W AP BESE BAZ GIDON AN NAN TIJ LA.
4. SI SA NESESÈ, VIRE EPI AJISTE GIDON AN YON TI KRAS JISKASKE 4 TWOU KI NAN BAZ GIDON AN ALIYEN AK 4 TWOU KI NAN TIJ LA—2 SOU BÒ DEVAN SCOOTER A AK 2 KI BAY SOU MOUN K AP MONTE L LA.
5. SOU BÒ TIJ LA KI BAY SOU SIKLIS LA, METE ZEN PLIYAN AN KONT TIJ LA YON FASON POU KONDISYON SA YO SATISFÈ:
   - 2 TWOU KI NAN SIPÒ ZEN AN ALIYEN AK TWOU KI NAN TIJ SCOOTER A.
   - KWÒK PLIYE A KOUBE SOTI NAN TIJ LA EPI LI MONTE.

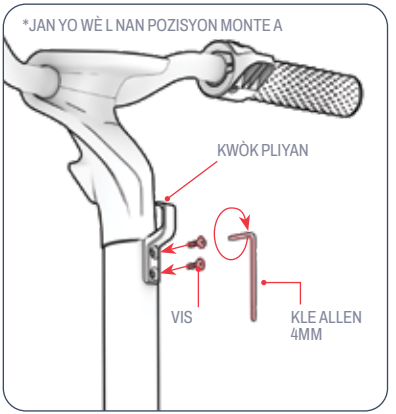

6. METE 1 VIS NAN CHAK SERI TWOU ALIYEN YO LÈ W VIRE L NAN SANS ZEGWI MONT LAN NAN TWOU A. (2 AN TOTAL)
7. SERE TOU DE VIS YO LÈ W VIRE YO NAN SANS ZEGWI MONT LAN AVÈK KLE ALLEN LAN.

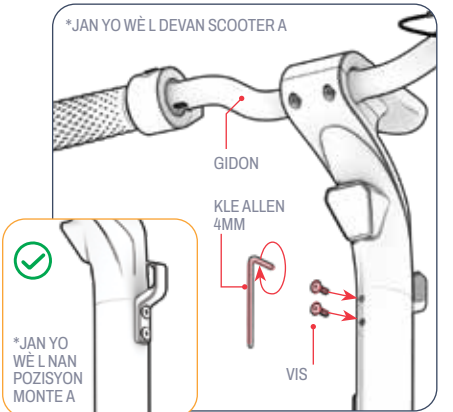

8. SOU BÒ DEVAN TIJ LA, METE 1 VIS NAN CHAK SERI TWOU ALIYEN YO LÈ W VIRE L NAN SANS ZEGWI MONT LAN NAN TWOU A. (2 AN TOTAL)
9. SERE TOU DE VIS YO LÈ W VIRE YO NAN SANS ZEGWI MONT LAN AVÈK KLE ALLEN LAN.
10. TCHEKE KE GIDON AN AK KWÒK LA BYEN FIKSE SOU TIJ LA.

2.5 Gonflasyon ak Presyon Kawotchou

ANVAN PREMYE WOULIB OU A , W AP BEZWEN AJOUTE LÈ NAN KAWOTCHOU YO POU YO RIVE NAN PRESYON REKÒMANDE A **50 PSI** (LIV PA POUS KARE). SÈVI AK YON KALIB POU VERIFYE SI PRESYON KAWOTCHOU A TONBE NAN LIMIT SA A ANVAN CHAK WOULIB.

POU AJOUTE LÈ:

1. RETIRE BOUCHON PWOTEKSYON AN NAN VALV KAWOTCHOU A SOU YON WOU LÈ W VIRE L NAN SANS KONTRÈ ZEGWI MONT LAN. METE BOUCHON AN SOU KOTE.
2. TÒDE BOUT LAJ TIYO EKSTANSYON TIJ VALV KAWOTCHOU A NAN SANS ZEGWI MONT LAN SOU VALV KAWOTCHOU A.
3. SWIV ENSTRIKSYON MANIFAKTI A KI SOU PONP LÈ A POU KONEKTE PONP LÈ A BOUT KI LACH TIYO EKSTANSYON AN EPI METE LÈ NAN KAWOTCHOU A. TCHEKE DETANZANTAN AVÈK YON KALIB EPI KONTINYE AJOUTE LÈ JISKASKE PRESYON KAWOTCHOU A RIVE NAN **50 PSI** .
4. RETIRE PONP LÈ A NAN TIYO A, APRE SA RETIRE TIYO A NAN KAWOTCHOU A VALV LA LÈ W VIRE L NAN SANS KONTRÈ AK ZEGWI MONT LAN.
5. RANPLASE BOUCHON POUSYÈ A LÈ W VIRE L NAN SANS ZEGWI MONT LAN SOU VALV LA.
6. REPETE AK LÒT KAWOTCHOU A.

⚠ **ENPÒTAN:** Sèlman sèvi ak yon ponp lè manyèl pou gonfle kawotchou bisiklèt elektrik ou a. Pa janm sèvi ak yon konpresè lè; si ou fè sa, chanm kawotchou yo ka pete.

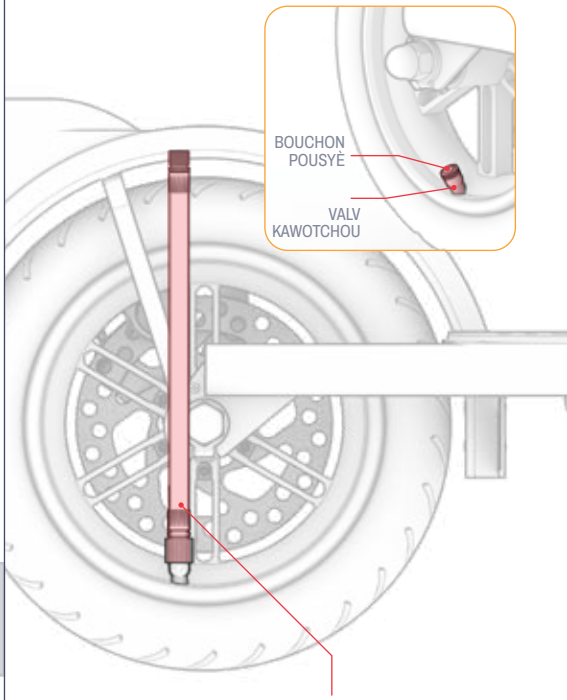

2.6 Chaje batri a

1. KONEKTE KAB CHAJE A AK PLATO A.
2. RALE KOUVÈTI PÒ CHAJE A SOU SCOOTER OU A.
3. BRANCHE KAB CHAJE A NAN MIRAY LA, EPI BRANCHE KÒD CHAJE A NAN PÒ CHAJE KI SOU PWODWI OU A.
4. LÈ LIMYÈ ENDIKATÈ KI SOU PLATO A CHANJE SOTI NAN WOUJ POU VIN VÈT, SA VLE DI BATRI A CHAJE NÈT. RETIRE KÒD PLATO A NAN PÒ CHAJ LA EPI DEPLOGE KAB LA NAN PRIZ MIRAY LA.
5. FÈMEN KOUVÈTI PÒ CHAJE A.

NÒT: Li ka pran apeprè 6 èdtan pou batri a chaje nèt. Chaje batri a nèt anvan premye itilizasyon an.

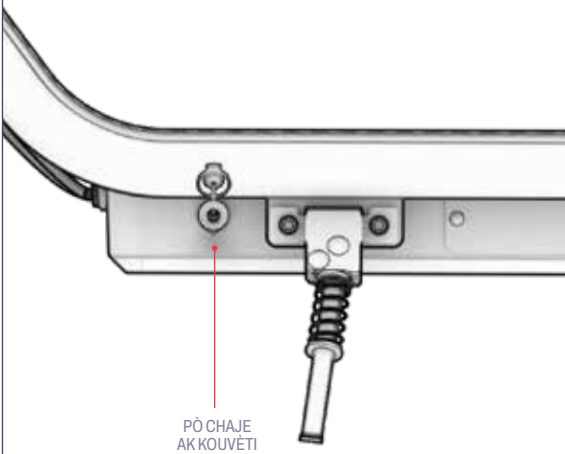

LIMYÈ ENDIKATÈ CHAJ SOU PLATO A:

WOUJ
EKLERAJ
CHAJE

EKLERAJ VÈT
CHAJMAN KONPLÈ

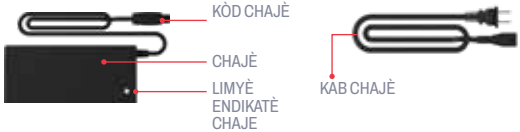

Nòt Enpòtan sou Chaje

- TOUJOU KENBE PÒ CHAJE A FÈMEN LÈ W PA AP CHAJE BATRI A AKTIVMAN.
- PA JANM LIMEN PWODWI A PANDAN L AP CHAJE.
- PA SÈVI AK ROBINÈ KOURAN KI KA DEPLASE.
- POU PI BON SANTE BATRI A, CHAJE BATRI A NÈT PANDAN CHAK SESYON CHAJE—APEPRÈ 6 ÈDTAN.
- PA JANM KITE PWODWI OU AP CHAJE LANNWIT LAN OSWA POU YON BON BOUT TAN.
- PA ESEYE RETIRE OSWA DEMONTE BATRI A.
- TANPERATI ANBYEN POU CHAJE: 32°F (0°C) - 104°F (40°C)
- TANPERATI ANBYEN OPERASYONÈL: 14°F(-10°C)-104°F(40°C)
- TOUJOU KENBE KOUVÈTI PÒ CHAJE A FÈMEN LÈ W PA AP CHAJE PWODWI A AKTIVMAN.
- PA ITILIZE PWODWI SA A SI KÒD ALIMANTASYON FLEKSIB LA OSWA KÒD SOTI A DECHIRE, GEN IZOLASYON KASE, OSWA NENPÒT LÒT SIY DOMAJ.
- TCHEKE SI NIMEWO MODÈL CHARGEUR A KI SOU ETIKÈT CHARGEUR A KORESPONN AK NIMEWO MODÈL CHARGEUR KI NAN LIS ANWO A.
- TCHEKE ETIKÈT PLATO A KI IDANTIFYE PLATO A KÒM KONPATIB AK MODÈL JETSON OU AN. OU KA JWENN NON AK SKU MODÈL JETSON OU AN SOU YON ETIKÈT KI KOLE SOU TÈT, SOU KOTE, OSWA ANBA ANKADREMAN PWODWI A OSWA PLATFÒM KANPE A.

ENPÒTAN:

SÈLMAN SÈVI AK PLATO KI ENKLI A OSWA YOUN OU JWENN DIRÈKTEMAN NAN JETSON KI MAKE AK JY-420150 FABRIKE PA GUANGZHOU JI YIN POWER ELECTRONICS CO., LTD (NO MODÈL JETSON: PJERSP-CH).

⚠ SI OU PA SÈVI AK BON PLATO A, SA KA LAKÒZ DIFE AK EKSPLOZYON.

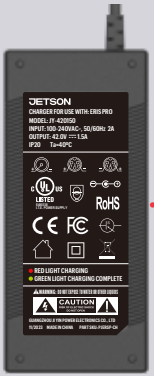

SA A SE YON EGZANP MAK LA PLATO OU A AP GENYEN.

3. KARAKTERISTIK AK FONKSYON.

3.1 Limen & Etenn

POU LIMEN:
PEZE EPI KENBE BOUTON POUVWA/MÒD LA PANDAN 1 SEGONN.
POU ETENN APARÈY LA:
PEZE EPI KENBE BOUTON POWER/MÒD LA PANDAN 3 SEGOND.

- POU KONSÈVE BATRI A, SCOOTER OU A GEN YON FONKSYON ETENN OTOMATIKMAN EPI L AP ETENN OTOMATIKMAN APRE 10 MINIT SAN W PA ITILIZE LI.
- TOUJOU SONJE ETENN SCOOTER OU A LÈ W AP FÈ YON ARÈ NAN PIT OUBYEN LÈ W AP METE L SOU KOTE POU PASE NWIT LAN.

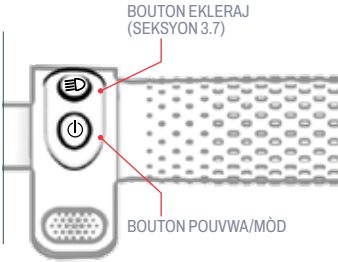

3.2 Konprann ekran LED la

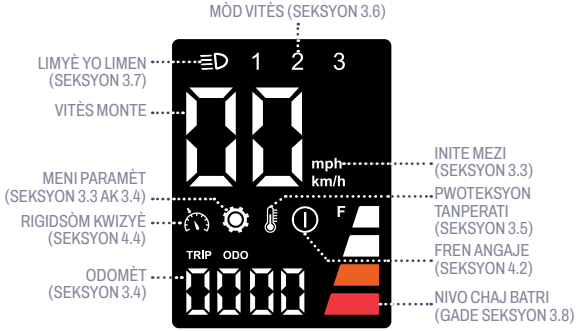

3.3 Chanje Inite Mezi a

POU CHANJE INITE MEZI A SOTI NAN MIL POU RIVE NAN KILOMÈT:

1. PEZE EPI KENBE BOUTON EKLERAJ LA PANDAN 3 SEGONN POU ANTRE NAN SEKSYON PARAMÈT EKRAN LED LA.
2. PEZE BOUTON POUVWA/MÒD LA RAPIDMAN JISKASKE "P0" PARÈT SOU EKRAN AN.
3. PEZE BOUTON EKLERAJ LA RAPIDMAN POU CHANJE ANT "KM/H" (POU KILOMÈT) AK "MPH" (POU MIL) JISKASKE OU CHWAZI INITE MEZI OU PREFERE A.
4. PEZE BOUTON POUVWA/MÒD LA YON FWA RAPIDMAN POU SOVE SELEKSYON OU EPI SÒTI NAN MENI PARAMÈT YO. APRE KÈK SEGONN, EKRAN AN AP SÒTI OTOMATIKMAN NAN SEKSYON PARAMÈT YO EPI RETOUNEN NAN EKRAN PRENSIPAL LA.

3.4 Itilizasyon Odomèt la

POU CHANJE EKSPOZISYON ODOMET LA ("ODO"; DISTANS TOTAL KI KOUVRI SOU SCOOTER SA A) AK ODOMET VWAYAJ LA ("TRIP"; DISTANS KI KOUVRI DEPI LI TE LIMEN L):

1. PEZE EPI KENBE BOUTON EKLERAJ LA PANDAN 3 SEGONN POU ANTRE NAN SEKSYON PARAMÈT EKRAN LED LA.
2. PEZE BOUTON POUVWA/MÒD LA RAPIDMAN JISKASKE "P1" PARÈT SOU EKRAN AN.
3. PEZE BOUTON EKLERAJ LA RAPIDMAN POU CHANJE ANT "TRIP" AK "ODO" JISKASKE OU CHWAZI EKSPOZISYON ODOMÈT OU PREFERE A.
4. PEZE BOUTON POUVWA/MÒD LA YON FWA RAPIDMAN POU SOVE SELEKSYON OU EPI SÒTI NAN MENI PARAMÈT YO. APRE KÈK SEGONN, EKRAN AN AP OTOMATIKMAN SÒTI NAN SEKSYON PARAMÈT YO EPI RETOUNEN NAN EKRAN PRENSIPAL LA.

3.5 Konprann Alèt Avètisman yo

ALÈT ERÈ:
SI YON ALÈT ERÈ ("E0" RIVE "E9") PARÈT SOU EKRAN OU A, KONTAKTE EKIP SWEN JETSON AN ANVAN OU MONTE ANKÒ.

AVÈTISMAN PWOTEKSYON TANPERATI:
IKÒN SA A AP PARÈT SOU EKRAN LED OU A SI SCOOTER A AK MOTÈ A DEPASE LIMIT TANPERATI FONKSYÒNMAN ESTANDA YO. LÈ AVÈTISMAN PWOTEKSYON TANPERATI A PARÈT, ETENN SCOOTER OU A. PA MONTE JISKASKE IKÒN AVÈTISMAN AN DISPARÈT—ANVIWON 10 MINIT.

3.6 Itilizasyon Mòd Vitès yo

- GEN 3 MÒD VITÈS, EPI CHAK MÒD PÈMÈT OU MONTE YON VITÈS MAKSIMÒM DIFERAN.
- AVÈK SCOOTER A LIMEN, PEZE BOUTON POUVWA/MÒD LA RAPIDMAN POU CHANJE MÒD VITÈS LA.

NIVO KI PARÈT SOU EKRAN LED LA	MÒD VITÈS	VITÈS MAKSIMÒM
1	Mòd pyeton (ralanti)	4 MPH 6.4 KILOMÈT PA EDTAN
2	Mòd Konfò (Mwayen)	11 MPH 17.7 KILOMÈT PA EDTAN
3	Mòd Espò (Vit)	16 MPH 25.7 KILOMÈT PA EDTAN

3.7 Itilizasyon Limyè yo

Limyè devan an ak limyè dèyè a

SI W AP KONDUI NAN KONDISYON KI PA TWÒ KLERE, LIMEN LIMYÈ YO POU OU KA PI BYEN WÈ WOUT LA DEVAN W EPI POU PASAJE K AP VINI YO KA PI BYEN WÈ W.

POU LIMEN OSWA ETENN LIMYÈ YO:
PEZE BOUTON EKLERAJ LA RAPIDMAN.

Ekleraj fren

LIMYÈ DÈYÈ A AP FLACHE CHAK FWA FREN MEN AN ANGAJE, KIT LIMYÈ YO LIMEN KIT YO PA LIMEN.

3.8 Tcheke Nivo Chaj Batri a

OU KA KONTWOLE NIVO CHAJ BATRI OU A LÈ W GADE IKÒN NIVO CHAJ BATRI A SOU EKRAN LED LA.

BATRI ENDIKATÈ LIMYÈ	POUSANTAJ CHAJ KI RETE APWOKSIMATIF*
	76% - 100%
	51% - 75%
	26% - 50%
	<25% Chaje Jetson ou KOUNYE A!

ENPÒTAN: LÈ CHAJ BATRI A RIVE NAN 0%, SCOOTER A AP ETENN. CHAJE SCOOTER A NÈT (SEKSYON 2.6) ANVAN PWOCHEN WOULIB OU A.

**APWOKSIMASYON SÈLMAN. KA VARYE SELON ITILIZASYON.*

3.9 Sèvi ak klòch la

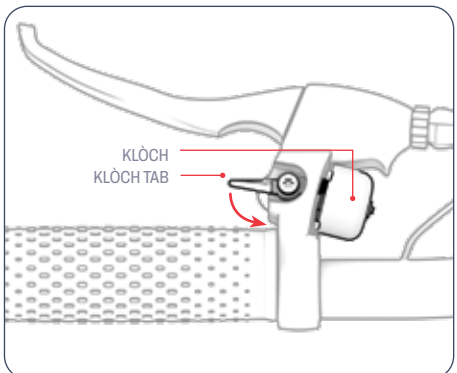

SÈVI AK KLÒCH LA KÒM YON ALÈT POU LÒT SIKLIS AK PYETON.

POU SONNEN KLÒCH LA: TIRE TI LANG KLÒCH LA NAN DIREKSYON OU EPI LAGE L BYEN VIT.

3.10 Itilizasyon sipò a

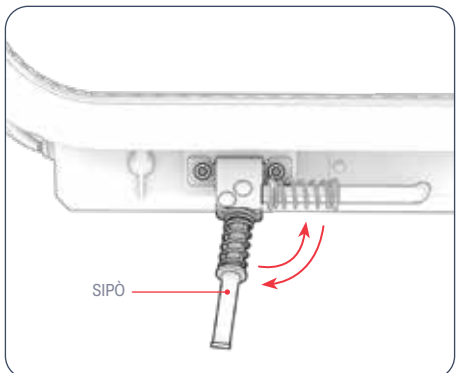

POU ITILIZE SIPÒ A: PIVOTE LI DESANN EPI PANCHE SCOOTER OU DOUSMAN SOU LI POU L KANPE.
POU LEVE SIPÒ A: PIVOTE L TOUNEN ANLÈ.

⚠ **ENPÒTAN:** TOUJOU LEVE SIPÒ A ANVAN OU MONTE BISIKLÈT LA.

4. ENSTRIKSYON OPERASYON.

4.1 Verifikasyon Sekirite Anvan Monte

FÈ VERIFIKASYON SEKIRITE ENPÒTAN SA YO ANVAN CHAK VWAYAJ:

Fren

- ASIRE W KE FREN AN FONKSYONE BYEN POU LEVYE FREN MEN AN BYEN TACHE AK GIDON AN EPI LI BYEN GRESE POU L KA KONPRESE FASILMAN.
- PLAKÈT FREN YO SOU ETRIER FREN DISK LA PA IZE EPI YO SANTRE EPI ALIYEN AK DISK LA.

Ankadreman

- TCHEKE POU WÈ SI CHASI SCOOTER A PA DOMAJE, PLIYE, OSWA KASE.
- TCHEKE SI TIJ LA BYEN FÈMEN AK LATCH PLIYAN AN.

Volan

- TCHEKE SI GIDON AN BYEN FIKSE NAN PLAS LI AK PYÈS KI NAN KONPITÈ GIDON AN.
- TCHEKE SI VOLAN AN AK GIDON AN VIRE BYEN ALIYEN.

Wou

- ASIRE W KE KAWOTCHOU YO GONFLE NAN LIMIT PRESYON REKÒMANDE A **50 PSI** .
- TCHEKE KAWOTCHOU YO POU WÈ SI YO PA TWÒ ITILIZE OUBYEN SI YO DOMAJE.
- TCHEKE JANT WOU YO PA DOMAJE OSWA PLIYE.

4.2 Itilizasyon fren an

PEZE FREN MEN AN DOUSMAN POU RALANTI. PEZE PLIS FÒS POU OU KA KANPE NÈT. POU EVITE MOUVMAN BRIDSOUKOU, ESEYE PEZE FREN MEN AN PITI PITI.

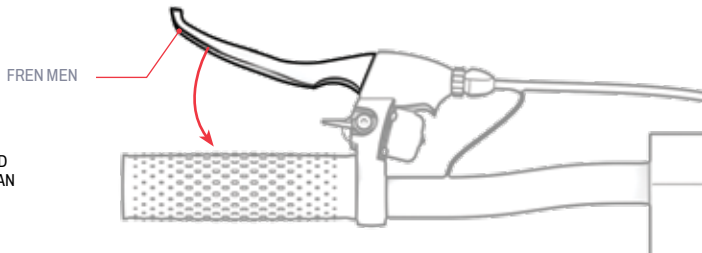

IKÒN SA A AP PARÈT SOU EKRAN LED LA (SEKSYON 3.2) CHAK FWA FREN AN ANGAJE.

4.3 Monte Scooter la

ENPÒTAN: MOTÈ SCOOTER SA A BEZWEN YON AKTIVASYON MOUVMAN KOUT PYE POU L KA DEMARRE.

1. METE YON PYE DEVAN PLATFÒM NAN, FAS OU AP GADE PI DEVAN. POUSE SCOOTER A PI DEVAN LÈ W POUSE L ANLÈ TÈ A 2 FWA YOUN APRE LÒT AK LÒT PYE W LA.
2. METE PYE KICKING OU A DÈYÈ PLATFÒM NAN, VIRE DEYÒ NAN YON ANG 70 - 90° POU ESTABILITE.
3. PEZE AKSELERATÈ A PITI PITI POU AKSELERE EPI KENBE VITÈS OU.

ENPÒTAN: POU EVITE OGMANTASYON VITÈS TOUDENKOU, TOUJOU PEZE AKSELERATÈ A DOUSMAN.

POU FÈ VIRE:
VIRE GIDON AN AGOCH OSWA ADWAT.

4.4 Itilizasyon Kontwòl Vitès Kwazyè

KONTWÒL VITÈS LA BLOKE SCOOTER A NAN YON SÈTEN VITÈS. YON FWA OU AKTIVE KONTWÒL VITÈS LA, MOTÈ A AP FÈ TRAVAY LA POU KENBE VITÈS LA—OU PA BEZWEN AKSELERATÈ.

POU AKTIVE KONTWÒL KWAZYÈ PANDAN W AP MONTE:

1. SÈVI AK AKSELERATÈ A POU RIVE NAN VITÈS OU VLE A EPI KENBE L PANDAN 8 SEGONN.
2. LÈ OU TANDE YON BIP, KONTWÒL VITÈS LA AKTIVE.
3. LAGE AKSELERATÈ A EPI PRAN PLEZI NAN WOULIB LA.

IKÒN SA A AP PARÈT SOU EKRAN LED LA (SEKSYON 3.2) CHAK FWA KONTWÒL VITÈS LA AKTIVE.

POU DEZAKTIVE KONTWÒL KWAZYÈ A APRE LI FIN ANGAJE:
PEZE FREN AN DOUSMAN OUBYEN PEZE AKSELERATÈ A DOUSMAN.

POU DEZAKTIVE FONKSYONALITE KONTWÒL KWAZYÈ A:
SI OU PA VLE KONTWÒL KWAZYÈ A AKTIVE EPI OU PREFERE GEN KONTWÒL TOTAL AKSELERATÈ A PANDAN W AP KONDUI, OU KA DEZAKTIVE KONTWÒL KWAZYÈ A NAN MENI PARAMÈT YO.

1. PEZE EPI KENBE BOUTON EKLERAJ LA PANDAN 3 SEGONN POU ANTRE NAN SEKSYON PARAMÈT EKRAN LED LA.
2. PEZE BOUTON POUVWA/MÒD LA RAPIDMAN JISKASKE OU WÈ YON "R" SOU EKRAN AN.
3. PEZE BOUTON EKLERAJ LA RAPIDMAN POU CHANJE ANT "R0" (POU "KONTWÒL KWAZYÈ PA ITIL") AK "R1" (POU "KONTWÒL KWAZYÈ ITIL"). LÈ LI METE SOU "ITILIZAB", IKÒN KONTWÒL KWAZYÈ A AP PARÈT TOU SOU EKRAN LED LA.
4. PEZE BOUTON POUVWA/MÒD LA YON FWA RAPIDMAN POU SOVE SELEKSYON OU EPI SÒTI NAN MENI PARAMÈT YO. APRE KÈK SEGONN, EKRAN AN AP SÒTI OTOMATIKMAN NAN SEKSYON PARAMÈT YO EPI RETOUNEN NAN MENI PRENSIPAL LA.

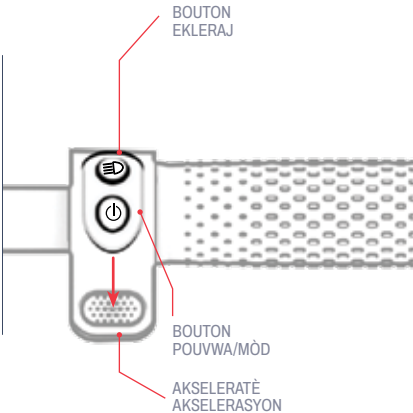

4.5 Maksimize Vitès ak Ranje Monte

NAN KONDISYON IDEYAL, DISTANS MAKSIMÒM YON BATRI KI CHAJE NÈT SE 12 MIL (30.6 KM). VITÈS MAKSIMÒM NAN SE 16.0 MPH (25.7 KM/H). PLIS MOTÈ A BEZWEN TRAVAY RÈD, SE PLIS BATRI A AP DECHAJE VIT. FAKTÈ SA YO AP AFEKTE VITÈS AK DISTANS KOTE W AP KONDUI A TOU.

Sifas pou monte

VWAYAJE SOU YON SIFAS KI GRAJ MANDE PLIS POUVWA MOTÈ PASE MONTE SOU YON SIFAS KI LIS.

Pote Pwa

- PLIS PWA (KAGO A PLIS PASAJE A) DIMINYE DISTANS KI KA ATENN.
- OU KA ATENN MAKSIMÒM DISTANS AK VITÈS AVÈK YON PWA 265 LB (120.2 KG) OSWA MWENS.

Stil Monte

- DEMARAJ AK ARÈ SOUVAN AP DIMINYE DISTANS OU KA KONDUI A.
- FÈ PWÒP EFÒ OU POU PEDALE AP DIMINYE PRESYON SOU MOTÈ A EPI OGMANTE DISTANS OU KA MONTE A.

Tanperati lè a

TANPERATI IDEYAL POU MONTE EPI SERE BISIKLÈT ELEKTRIK LA SE ANT 50°F - 95°F (10°C - 35°C).

Pant

MOTÈ A DWE TRAVAY PI RÈD LÈ W AP MONTE YON MÒN PASE SOU TEREN PLAT OSWA DESANN.

Antretyen Batri

CHAJE BATRI A ALÈ APRE CHAK WOULIB EDE KENBE KAPASITE AK FÒS BATRI A.

ENSTRIKSYON ANTRETYEN POU ITILIZATÈ.

Pran swen Jetson ou a pou l ka kontinye woule san pwoblèm epi an sekirite. Men kijan pou fè sa:

Manyen Jetson ou a

- EVITE EKSPOZE BISIKLÈT ELEKTRIK OU A ANBA GWO VIBRASYON OSWA ENPAK FIZIK ENTANS.
- PA JANM DEMONTE BATRI A.
- KENBE BISIKLÈT ELEKTRIK OU A LWEN DLO AK IMIDITE.
- MONTE SOU SIFAS KI LIS E PLAT POU EVITE LI KRAZE.
- PA JANM POTE BISIKLÈT ELEKTRIK OU A NAN WOU YO, CHÈZ LA, AK/OSWA GIDON AN.
- FÈ ATANSYON POU OU PA RALE OSWA BLOKE FIL ELEKTRIK KI KONEKTE MOTÈ A AK KONPOZAN GIDON AN.

Enstriksyon Depo

- CHAJE BATRI A NÈT ANVAN OU SERE PWODWI A POU YON BON BOUT TAN.
- LÈ W AP SERE L POU YON BON BOUT TAN, CHAJE BATRI A NÈT YON FWA PA MWA.
- KOUVRI PWODWI A POU PWOTEJE L KONT POUSYÈ.
- SERE PWODWI A ANDEDAN KAY LA NAN YON KOTE KI SÈK NAN YON TANPERATI ANT 50°F - 95°F (10°C - 35°C).

Netwaye Jetson ou a

- SYÈJ AK ANKADREMAN - SIYE AK YON TWAL MOUYE KI PA GEN POUSYÈ OSWA YOUN KI TRANPE NAN ALKÒL. SWIV AK YON TWAL SÈK KI PA GEN POUSYÈ.
- GIDON - SIYE AK YON SAVON DOU AVÈK YON TWAL MOUYE KI PA GEN POUSYÈ. RETIRE SAVON ANPLIS LA AVÈK YON LÒT TWAL MOUYE.
- KONPOZAN WOU YO - SIYE AK YON TWAL MOUYE KI PA GEN POUSYÈ.
- KAWOTCHOU - SIYE AK YON TWAL MOUYE KI PA GEN POUSYÈ. OU KA ITILIZE YON PWODUI POU FINI OSWA NETWAYE KAWOTCHOU TOU.

⚠ AVÈTISMAN: Pa flite oswa aplike dlo dirèkteman sou pwodwi a. Dlo ka domaje fil elektrik yo, konpatiman batri a, ak limyè yo, epi tou deteryore chasi a—tout bagay sa yo ka lakòz yon fonksyònman ki ka mete sekirite siklis la an danje.

⚠ Prekosyon pou batri

PWODUI OU A GEN YON PIL ITYÒM-ION. FÈ ATANSYON LÈ W AP MANYEN L.

- KENBE PWODWI A LWEN DIFE AK CHALÈ TWÒP.
- EVITE GWO CHÒK FIZIK, GWO VIBRASYON, OSWA ENPAK.
- PWOTEJE PWODWI A KONT DLO OSWA IMIDITE.
- PA METE OSWA SERE PWODWI A AN PIL SOU OSWA ANBA LÒT OBJÈ.
- PA DEMONTE PWODWI A OSWA BATRI LI.
- PA JETE PWODWI A NAN FATRA ÒDINÈ. POTE PWODWI A NAN YON SANT ESPESYAL POU FATRA ELEKTWONIK OSWA YON SANT RESIKLAJ PIL. POU PLIS ENFÒMASYON SOU SIT JETE FATRA KI TOUPRE W LA, KONTAKTE MINISIPALITE LOKAL OU A OSWA YON KONPAYI KI RANMASE FATRA.
- SI BATRI PWODWI A CHO OSWA LI MONTRE SIY SURCHOF, LI DEGAJE YON ODÈ OSWA YON SON DWÒL, LI GEN YON KOULE LIKID OSWA GAZ, OSWA LI CHANJE FÒM OSWA KOULÈ, IMEDYATMAN:
  1. SI W AP ITILIZE PWODWI A, SISPANN ITILIZE LI IMEDYATMAN. RETIRE KAB CHAJE A NAN PWODWI A SI LI BRANCHE.
  2. SISPANN SÈVI AK PWODWI A.
  3. SI LI AN SEKIRITE POU FÈ SA, DEPLASE PWODWI A NAN YON ESPAS VID EPI LWEN NENPÒT BAGAY KI KA PRAN DIFE.
  4. RELE SÈVIS IJANS LOKAL OU A POU JWENN ASISTANS.
  5. LAVE JE YO OSWA ZÒN PO KI TE AN KONTAK AK LIKID ELEKTWOLIT BATRI A KI AP KOULE A BYEN AVÈK DLO PWÒP K AP KOULE EPI CHÈCHE SWEN MEDIKAL ADISYONÈL.
- SI GEN NENPÒT PWOBLÈM AK BATRI A, KONTAKTE EKIP SWEN JETSON AN.

KONEKTE AVÈK NOU.

RIDEJETSON.COM/SIPÒ
RIDEJETSON.COM/CHAT

1-844-585-7462

Pa bliye swiv @ridejetson sou rezo sosyal yo pou w aprann sou òf fantastik, kado, ak tout dènye nouvèl Jetson yo.

OU RENMEN WOULIB OU A?

Kite yon revizyon nan ridejetson.com/reviews.
Nou pa ka tann pou nou tande nouvèl ou!
#MakeMoves




JETSON

آپ کی سواری کے لیے ایک گائیڈ۔

اہم:
غور سے پڑھیں اور برقرار رکھیں
مستقبل کے حوالہ کے لئے۔

JETSON

ERIS PRO

ایل کی کرٹ کس کرٹ۔

ماڈل SKU(S): JERSP-BLG

ہمارے اوپر دو سواری کے قوانین:

محفوظ رہیں۔
مزہ کرو!

شینزین، چین میں تیار کردہ
TRURIDE TECH LLC کے ذریعے درآمد کردہ۔
PO باکس 461، جرسی سٹی، NJ 07302-9998

تاریخ کوڈ: 06/2025
دستاویز اپڈیشن: V3.0
چین میں بنایا گیا ہے۔

© 2025، TRURIDE TECH، تمام حقوق محفوظ ہیں۔ TRURIDE TECH LLC کے لیے تیار کردہ۔
JETSON® ایک رجسٹرڈ ٹریڈ مارک ہے جو JETSTREAM BRANDS LLC کے لائسنس کے تحت استعمال ہوتا ہے۔
اس دستاویز کا کوئی حصہ، بشمول شکل، گرافکس، اور ڈیزائن، کسی بھی شکل میں یا کسی بھی طریقے سے دوبارہ تیار یا منتقل نہیں کیا جا سکتا ہے۔

تالومشم

حفاظتی انتباہات 4

وارنٹی کوریج اور پروڈکٹ رجسٹریشن 7

1. آپ کے پروڈکٹ کے بارے میں

1.1 پروڈکٹ کا جائزہ 8

1.2 مصنوعات کی تفصیلات 10

1.3 آن لائن وسائل 11

2. تنصیب کی ہدایات

2.1 ابتدائی نوٹس 12

2.2 ہیلمٹ کی حفاظت 12

2.3 سکوٹر کو فولڈنگ اور کھولنا 13

2.4 ہینڈل بار کو جمع کرنا 17

2.5 ٹائر کی افراط زر اور دباؤ 19

2.6 بیٹری چارج کرنا 20

3. خصوصیات اور افعال

3.1 پاور آن اور آف کرنا 22

3.2 ایل ای ڈی اسکرین کو سمجھنا 22

3.3 پیمائش کی اکائی کو تبدیل کرنا 23

3.4 اوڈومیٹر کا استعمال 23

3.5 وارننگ الرٹس کو سمجھنا 23

3.6 سپیڈ موڈز کا استعمال 24

3.7 لائٹس کا استعمال 24

3.8 بیٹری چارج لیول چیک کرنا 24

3.9 گھنٹی کا استعمال 25

3.10 کک اسٹینڈ کا استعمال 25

4. آپریٹنگ ہدایات

4.1 سواری سے پہلے کے حفاظتی چیک 26

4.2 بریک کا استعمال 27

4.3 سکوٹر پر سوار ہونا 27

4.4 کروز کنٹرول کا استعمال 28

4.5 زیادہ سے زیادہ رفتار اور سواری کی حد 29

صارف کی بحالی کی ہدایات 30

ہمارے ساتھ جڑیں۔ 32

حفاظتی انتباہات۔

ان ہدایات کو برقرار رکھیں۔

آگ لگنے یا افراد کو چوٹ لگنے کے خطرے سے متعلق ہدایات اور اہم حفاظتی ہدایات

- استعمال کرنے سے پہلے، براہ کرم صارف دستی اور حفاظتی انتباہات کو احتیاط سے پڑھیں، اور یقینی بنائیں کہ آپ تمام حفاظتی ہدایات کو سمجھتے اور قبول کرتے ہیں۔ صارف غلط استعمال کی وجہ سے ہونے والے کسی بھی نقصان یا نقصان کا ذمہ دار ہوگا۔
- **درست چارجر استعمال کرنے میں ناکامی کے نتیجے میں آگ اور دھماکہ ہو سکتا ہے، جس کے نتیجے میں املاک کو نقصان، چوٹ اور موت ہو سکتی ہے۔**
- آپریشن کے ہر چکر سے پہلے، آپریٹر مینوفیکچرر کی طرف سے بیان کردہ پری آپریشن چیک کرے گا کہ مینوفیکچرر کی طرف سے اصل میں فراہم کیے گئے تمام گارڈز اور پیڈ مناسب جگہ اور قابل خدمت حالت میں ہیں، کہ بریکنگ سسٹم ٹھیک سے کام کر رہا ہے، کہ کوئی بھی اور تمام ایکسل گارڈز، چین گارڈز یا مینوفیکچرر کی طرف سے فراہم کردہ دیگر کوریا گارڈز اپنی جگہ اور قابل خدمت حالت میں ہیں، یہ کہ ٹائر اچھی حالت میں ہیں مناسب طریقے سے فلایا ہوا ہے، اور کافی چلنا باقی ہے، جس علاقے میں پروڈکٹ کو چلایا جائے یہ وہ محفوظ اور محفوظ آپریشن کے لیے موزوں ہونا چاہیے۔
- اجازت کو مینوفیکچرر کی تصریحات کے مطابق برقرار رکھا جائے گا اور مرمت کی جائے گی اور ٹیلنٹ یا دیگر ہنر مند افراد کے ذریعہ تنصیب کے ساتھ صرف مینوفیکچرر کے مجاز متبادل پرزوں کا استعمال کیا جائے گا۔
- غیر ریچارج ایبل بیٹریوں کو کبھی چارج کرنے کے خلاف انتباہ۔
- جب موٹر چل رہی ہو تو بالوں، ہاتھوں، بال، جسم کے اعضاء، کپڑوں یا اس سے ملتی جلتی اشیاء کو چلتے ہوئے پرزوں، پہیوں، یا ٹرائیو ٹرین کے رابطے میں آنے کی اجازت نہ دیں۔
- یہ پروڈکٹ بچوں یا افراد کو کم جسمانی، حسی یا ذہنی صلاحیتوں، یا تجربے اور علم کی کمی کے ساتھ استعمال نہیں کرنا چاہئے، جب تک کہ انہیں نگرانی یا ہدایات نہ دی گئی ہو **(IEC 60335-1/A2:2006)**۔
- غیر ذمہ نگرانی بچوں کو پروڈکٹ کے ساتھ نہیں کھیلنا چاہیے **(IEC 60335-1/A2:2006)**۔
- بالغوں کی نگرانی کی ضرورت ہے۔
- یونٹس کو ریسنگ، سنسنی خیز سواری یا ایسی کسی بھی سرگرمی کو انجام دینے کے لیے نہیں چلایا جائے گا، جو کنٹرول کھو سکتے ہیں، یا آپریٹر/مسافر کی بے قابو حرکتیں یا رد عمل کا سبب بن سکتے ہیں۔
- کیچڑ، ریت، بجری، مٹی، پتے اور دیگر ملبے والی سڑکوں اور سطحوں سے پرہیز کریں۔ گیلا موسم کرشن، بریک لگانے اور مرمت کو متاثر کرتا ہے۔
- آگ بھڑکیں، پھاڑ، مائع یا دھوئیں کے اڑنے والے سواری سے گریز کریں جو آگ کا سبب بن سکتی ہے۔
- آپریٹر مینوفیکچرر کی تمام ہدایات اور ہدایات پر عمل کریں کہ نیوٹرل اور آرٹیفیشل کی تعمیل کریں گے۔ بیٹلائٹس کے بغیر یونٹ صرف مرمت کی مناسب حد کی روشنی کے حالات کے ساتھ چلائے جائیں گے، اور مالکان کی حوصلہ افزائی کی جائے گی کہ وہ لائٹنگ ریفلیکٹرز، اور کوئی سواری کرنے والے یونٹس کے لیے لچکدار کھمبوں پر سگنل جھنڈوں کو نمایاں کریں۔
- مندرجہ ذیل شرائط والے افراد کو آپریشن نہ کرنے کے لیے خبردار کیا جائے گا؛ وہ لوگ جن کے دل کی بیماریاں ہیں، حاملہ خواتین، سر، کمر یا گردن کی بیماریوں میں مبتلا افراد، یا جسم کے ان حصوں میں پہلے کی سرجری؛ اور کسی بھی ذہنی یا جسمانی حالت والے افراد جو انہیں چوٹ لگنے کا شکار بنا سکتے ہیں یا ان کی جسمانی مہارت یا مناسب صلاحیتوں کو پہچاننے، سمجھنے اور ان پر عمل کرنے کی تمام حفاظتی ہدایات کو تسلیم کرنے اور یونٹ کے استعمال میں موجود خطرات کو سمجھنے کے قابل ہو سکتے ہیں۔
- رات کو سواری نہ کریں۔
- پینے یا نسخے کی دوائی لینے کے بعد سواری نہ کریں۔
- سواری کرتے وقت اشیاء ساتھ نہ رکھیں۔
- پروڈکٹ کو کبھی بھی تنگ بے پاؤں نہ چلائیں۔
- ہمیشہ جوتے پہنیں اور جوتوں کے تسمے باندھ کر رکھیں۔
- یقینی بنائیں کہ آپ کے پیر ہمیشہ ڈیک پر محفوظ طریقے سے رکھے گئے ہیں۔
- آپریٹرز کو ہمیشہ مناسب حفاظتی لباس کا استعمال کرنا چاہیے، جس میں پیلمٹ شامل ہے لیکن ان تک محدود نہیں، مناسب سرٹیفکیشن کے ساتھ، اور مینوفیکچرر کی طرف سے تجویز کردہ کوئی دوسرا سامان؛ ہمیشہ حفاظتی سامان جیسے ہیلمٹ، گھٹنے کے پیڈ، اور کہنی کے پیڈ پہنیں۔
- ہمیشہ پیدل چلنے والوں کو راستہ دیں۔
- سامنے کی چیزوں سے ہوشیار رہیں اور آپ سے دور رہیں۔

UR

ترمیمات

JETSON Care ٹیم کی ہدایت کے بغیر یونٹ یا پیونٹ کے کسی بھی اجزاء کو جدا کرنے، ترمیم کرنے، مومت کرنے یا تبدیل کرنے کی کوشش نہ کریں۔ یہ کسی بھی وارنٹی کو باطل کر دے گا، اور خرابی کا باعث بن سکتا ہے جو چوٹ کا سبب بن سکتا ہے۔

اضافی آپریشن احتیاطی تدابیر

چب پروڈکٹ اُن ہو اور پہلے حرکت میں ہوں تو اسے زمین سے نہ اٹھائیں۔ اس کے نتیجے میں پہلے آزادانہ طور پر گھوم سکتے ہیں، جو آپ کو یا اس پاس کے دوسروں کو چوٹ پہنچا سکتے ہیں۔ پروڈکٹ کو اُن یا اُف نہ کریں، اور اسے استعمال کرتے وقت چھلانگ نہ لگائیں۔ اپریشن کے دوران ہمیشہ اپنے پیروں کو فٹ ریسٹ پر مضبوطی سے لگائے رکھیں۔ استعمال کرنے سے پہلے ہمیشہ بیٹری چارج چیک کریں۔

استعمال شدہ بیٹری کو ضائع کرنا



بیٹری میں خطرناک مادے ہو سکتے ہیں جو ماحول اور انسانی صحت کو خطرے میں ڈال سکتے ہیں۔ بیٹری اور/یا پیکجنگ پر نشان زدیہ علامت بتاتی ہے کہ استعمال شدہ بیٹری کو میونسپل فضلہ نہیں سمجھا جائے گا، بیٹریوں کو ری سائیکلنگ کے لیے مناسب جمع کرنے کے مقام پر ٹھکانے لگانا چاہیے۔ اس بات کو یقینی بنا کر کہ استعمال شدہ بیٹریوں کو صحیح طریقے سے ضائع کیا جائے، آپ ماحول اور انسانی صحت کے لیے ممکنہ منفی نتائج کو روکنے میں مدد کریں گے۔ مواد کی ری سائیکلنگ سے قدرتی وسائل کے تحفظ میں مدد ملے گی۔ استعمال شدہ بیٹریوں کی ری سائیکلنگ کے بارے میں مزید معلومات کے لیے براہ کرم اپنی مقامی میونسپلٹی ویسٹ ڈسپوزل سروس سے رابطہ کریں۔

- سواری کرتے وقت خلفشار کی اجازت نہ دیں، جیسے فون کا جواب دینا یا کسی دوسری سرگرمیوں میں مشغول ہونا۔
- مصنوعات پر ایک سے زیادہ افراد سوار نہیں ہو سکتے ہیں۔
- جب آپ پروڈکٹ کو دوسرے سواروں کے ساتھ سوار کرتے ہیں، تو تصادم سے بچنے کے لیے ہمیشہ محفوظ فاصلہ رکھیں۔
- موڑتے وقت اپنا توازن برقرار رکھنا یقینی بنائیں۔
- غلط طریقے سے ایڈجسٹ شدہ بریکوں کے ساتھ سواری خطرناک ہے اور اس کے نتیجے میں سنگین چوٹ یا موت واقع ہو سکتی ہے۔
- اُپریٹنگ کے دوران بریک گرم ہو سکتی ہے، اپنی ننگی جلد سے بریک کو مت چھوئیں۔
- بہت سخت یا بہت زیادہ اچانک بریک لگانے سے ریبل بند ہو سکتی ہے، جس سے آپ کنٹرول کھو سکتے ہیں اور گر سکتے ہیں۔ اچانک یا زیادہ بریک لگانے سے چوٹ یا موت واقع ہو سکتی ہے۔
- اگر بریک ڈھیلی ہو جاتی ہے، تو براہ کرم مسلسل رنچ سکریو ڈرائیور یا دوسرے قابل اطلاق آلے کے ساتھ ایڈجسٹ کریں یا براہ کرم JETSON کیئر ٹیم سے رابطہ کریں۔
- پھٹے یا ٹوٹے ہوئے حصوں کو فوری طور پر تبدیل کریں۔
- سواری سے پہلے چیک کریں کہ آیا تمام حفاظتی لیبل اپنی جگہ پر ہیں اور سمجھ گئے ہیں۔
- مالک اس مقالمے کے بعد یونٹ کے استعمال اور چلانے کی اجازت دے گا کہ اس طرح کے اُپریٹرز استعمال سے پہلے یونٹ کے تمام اجزاء کو سمجھ سکتے ہیں اور اسے چلا سکتے ہیں۔
- مناسب تربیت کے بغیر سواری نہ کریں۔ تیز رفتار، ناہموار خطوں یا ڈھلوانوں پر سواری نہ کریں۔ کرتب نہ کریں یا اچانک مڑیں۔
- اڈور استعمال کے لیے تجویز کردہ۔
- UV شعاعوں، بارش اور عناصر کی طویل نمائش سے انکلوژر مواد کو نقصان پہنچ سکتا ہے۔ استعمال میں نہ ہونے پر گھر کے اندر اسٹور کریں۔
- ذاتی ای-موبلٹی ڈیوائسز اونچائی والے مقامات پر استعمال کے لیے نہیں ہیں جہاں بجلی کرسکس میں برقی تاروں کے درمیان کلیئرنس میں اضافہ کی ضرورت ہوتی ہے، اس بات کی نشاندہی کرتے ہیں کہ وہ سطح سمندر سے 2,000 میٹر سے زیادہ بلندی پر استعمال کے لیے نہیں ہیں۔
- صرف وہیل بیٹری استعمال کریں جو مینوفیکچورر کی طرف سے بتائی گئی ہے۔
- استعمال میں نہ ہونے پر گھر کے اندر اسٹور کریں۔ چارجنگ کے دوران یا ڈرائیونگ کے استعمال میں نہ ہونے کے دوران گھر کے اندر ہی نکل جائیں۔
- وارننگ - آگ کا خطرہ - صارف کے ذریعہ کسی بھی حصے کی مومت نہیں کی جا سکتی ہے۔
- وارننگ - آگ اور الیکٹرک شاک کا خطرہ- صارف کے قابل خدمت حصے نہیں ہیں۔
- احتیاط: آگ لگنے کا خطرہ
- سوار کا وزن 265 پونڈ سے زیادہ نہیں ہونا چاہیے۔ 120.2 کلوگرام

انتباہ:

اس پروڈکٹ کو استعمال کرتے وقت ہمیشہ بنیادی احتیاطی تدابیر پر عمل کریں، بشمول درج ذیل:

(A) مصنوعات کو استعمال کرنے سے پہلے تمام ہدایات پڑھیں۔

(B) چوٹ کے خطرے کو کم کرنے کے لیے، جب پروڈکٹ کو بچوں کے قریب استعمال کیا جائے تو سخت نگرانی ضروری ہے۔

(C) مصنوعات میں انگلیاں یا ہاتھ نہ ڈالیں۔

(D) اگر لچکدار پاور کیبل یا آؤٹ پٹ کیبل کچل گئی ہو، موصلیت ٹوٹ گئی ہو، یا نقصان کے کوئی اور اشارے ہوں تو اس پروڈکٹ کا استعمال نہ کریں۔

(E) تمام آلات کے لیے۔ ہدایات میں درج ہونا چاہیے: یہ آلات (-10°C) 14°F سے کم یا 40°C) 104°F سے زیادہ محیطی درجہ حرارت میں استعمال کے لیے نہیں ہے۔

(F) تمام آلات کے لیے، ہدایات میں یہ معلومات شامل ہونی چاہیے:
بیٹری کو اس وقت چارج کرنے کے لیے ڈیزائن کیا گیا ہے جب محیطی درجہ حرارت (0°C) 32°F اور (40°C) 104°F کے درمیان ہو۔ جب محیطی درجہ حرارت اس حد سے باہر ہو تو بیٹری کو کبھی بھی چارج نہ کریں۔

تعمیل کا نوٹس

یہ آلہ FCC قواعد کے حصہ 15 کی تعمیل کرتا ہے۔ آپریشن مندرجہ ذیل دو شرائط کے ساتھ مشروط ہے: (1) یہ آلہ نقصان دہ مداخلت کا سبب نہیں ہو سکتا اور (2) اس آلہ کو موصول ہونے والی کسی بھی مداخلت کو قبول کرنا چاہیے، بشمول مداخلت جو ناپسندیدہ آپریشن کا سبب بن سکتی ہے۔ انتباہ! اس یونٹ میں تبدیلیاں یا ترمیمات جو تعمیل کے لیے ذمہ دار فریق کی طرف سے واضح طور پر منظور نہیں کی گئی ہیں، صارف کے آلات کو چلانے کا اختیار ختم کر سکتی ہیں۔
نوٹ! اس سامان کی جانچ کی گئی ہے اور FCC قواعد کے حصہ 15 کے مطابق کلاس B ڈیجیٹل ڈیوائس کی حدود کی تعمیل کرتے ہوئے پایا گیا ہے۔ یہ حدود رہائشی تنصیب میں نقصان دہ مداخلت کے خلاف معقول تحفظ فراہم کرنے کے لیے بنائی گئی ہیں۔ یہ سامان ریڈیو فریکوئنسی توانائی پیدا کرتا ہے، استعمال کرتا ہے اور اس کو خارج کر سکتا ہے اور، اگر انسٹال اور ہدایات کے مطابق استعمال نہ کیا جائے تو، ریڈیو مواصلات میں نقصان دہ مداخلت کا سبب بن سکتا ہے۔ تاہم، اس بات کی کوئی ضمانت نہیں ہے کہ کسی خاص تنصیب میں مداخلت نہیں ہوگی۔ اگر یہ سامان ریڈیو یا ٹیلی ویژن کے استقبال میں نقصان دہ مداخلت کا باعث بنتا ہے، جس کا تعین آلات کو آف اور آن کر کے کیا جا سکتا ہے، تو صارف کی حوصلہ افزائی کی جاتی ہے کہ وہ درج ذیل میں سے ایک یا زیادہ اقدامات کے ذریعے مداخلت کو درست کرنے کی کوشش کریں۔

- وصول کرنے والے اینٹینا کو دوبارہ ترتیب دیں یا دوبارہ منتقل کریں۔
- سامان اور وصول کنندہ کے درمیان علیحدگی میں اضافہ کریں۔
- سامان کو کسی ایسے سرکٹ پر آؤٹ لیٹ سے جوڑیں جس سے ریسیور جڑا ہوا ہے۔
- مدد کے لیے ڈیلر یا کسی تجربہ کار ریڈیو/ٹی وی ٹیکنیشن سے مشورہ کریں۔
- کلاس B FCC کی حدود کی تعمیل کو یقینی بنانے کے لیے اس یونٹ کے ساتھ شیلڈ کیبل کا استعمال کیا جانا چاہیے۔

کیلیفورنیا کی تجویز 65

انتباہ:

یہ پروڈکٹ آپ کو کیڈمیم سمیت کیمیکلز سے بے نقاب کر سکتی ہے، جو ریاست کیلیفورنیا میں کینسر اور پیدائشی نقائص یا دیگر تولیدی نقصان کا سبب بنتی ہے۔
مزید معلومات کے لیے جائیں:
.WWW.P65WARNINGS.CA.GOV

انتباہ:

درج ذیل ہدایات پر عمل کرنے میں ناکامی کے نتیجے میں بچے یا دوسروں کو چوٹ پہنچ سکتی ہے۔

- اسمبلی کے دوران چھوٹے حصوں کو بچوں سے دور رکھیں۔
- لوازمات کو ایک بالغ کے ذریعہ جمع اور پٹا دیا جانا چاہئے۔
- نقصان کے لئے اکثر مصنوعات کا معائنہ کریں۔

*** بالغوں کی اسمبلی کی ضرورت ہے۔**

انتباہ:

چوٹ کے خطرے کو کم کرنے کے لیے، بالغوں کی نگرانی کی ضرورت ہے۔ سڑکوں پر، موٹر گاڑیوں کے قریب، کھڑی چھکاؤ یا سیڑھیوں پر یا اس کے قریب، سوئمنگ پول یا پانی کے دیگر ذخائر میں کبھی استعمال نہ کریں۔ ہمیشہ جوتے پہنیں، اور کبھی بھی 1 سے زیادہ سوار کی اجازت نہ دیں۔

وارنٹی کوریج اور پروڈکٹ رجسٹریشن۔

جنرل لمیٹڈ وارنٹی

آپ کی نئی JETSON پروڈکٹ کو مواد اور کاریگری میں نقائص کے خلاف ضمانت دی گئی ہے جیسا کہ اشارہ کیا گیا ہے۔ RIDEJETSON.COM/WARRANTY اصل خوردہ خریداری کی تاریخ سے وقت کی ایک مدت کے لیے جب JETSON کے صارف دستورالعمل کے مطابق استعمال کیا جائے (حوالہ RIDEJETSON.COM/SUPPORT)۔ **اس وارنٹی کے تحت، آپ اپنے دعوے JETSON کو بھیجنے کے قابل ہو جائیں گے یہاں تک کہ ان حالات میں بھی جب آپ نے ہمارے مجاز خوردہ فروشوں میں سے ایک سے JETSON پروڈکٹ خریدا ہو۔** ہماری وارنٹی کی مکمل شرائط پڑھنے کے لیے، ملاحظہ کریں۔RIDEJETSON.COM/WARRANTY۔

پروڈکٹ رجسٹریشن

اپنے نئے JETSON کو رجسٹر کریں تاکہ آپ کو پرسنلائزڈ پروڈکٹ اور وارنٹی سپورٹ کی طرف تیزی سے ٹریک کیا جا سکے۔ پر اپنی حرکت کریں۔RIDEJETSON.COM/PAGES/REGISTRATION۔

اپنی مصنوعات کو استعمال کرنے کے لیے
وارنٹی یا اس کے بارے میں پوچھ گچھ کریں۔
وارنٹی کوریج،
ہم سے براہ راست رابطہ کریں۔

www.ridejetson.com

1. آپ کی پروڈکٹ کے بارے میں

1.1 پروڈکٹ کا جائزہ

1. ہینڈل بار*
   A. ہینڈ بریک
   B. گھنٹی
   C. ایل ای ڈی اسکرین
   D. ایکسلریشن تھروٹل
   E. روشنی کے بٹن
   F. پاور/موڈ بٹن
   G. ہیڈلائٹ
2. فولڈنگ ہک*
3. تنا
4. فولڈنگ لیچ
5. فرنٹ فورک
6. سامنے کا پہیہ (موٹر وہیل)
7. کک اسٹینڈ
8. ڈیک
9. ریئر فینڈر
10. فولڈنگ ہک کیچ
11. بیٹری چارجنگ پورٹ کور کے ساتھ
12. پیچھے/بریک لائٹ
13. ریئر وہیل
14. پیچھے کی ڈسک بریک
15. ڈسٹ کیپ کے ساتھ ٹائر والو
16. چارجر
17. چارجنگ کیبل

ٹولز، ہارڈویئر، اور پرزے جو اسمبلی، ایڈجسٹمنٹ اور دیکھ بھال کے لیے شامل ہیں:



فولڈنگ ہک



4 ملی میٹر ایلن کلید



ہیکس پیچ
(5 × 5، بشمول 1 اسپیئر)



ٹائر والو اسٹیم
توسیع کی نلی

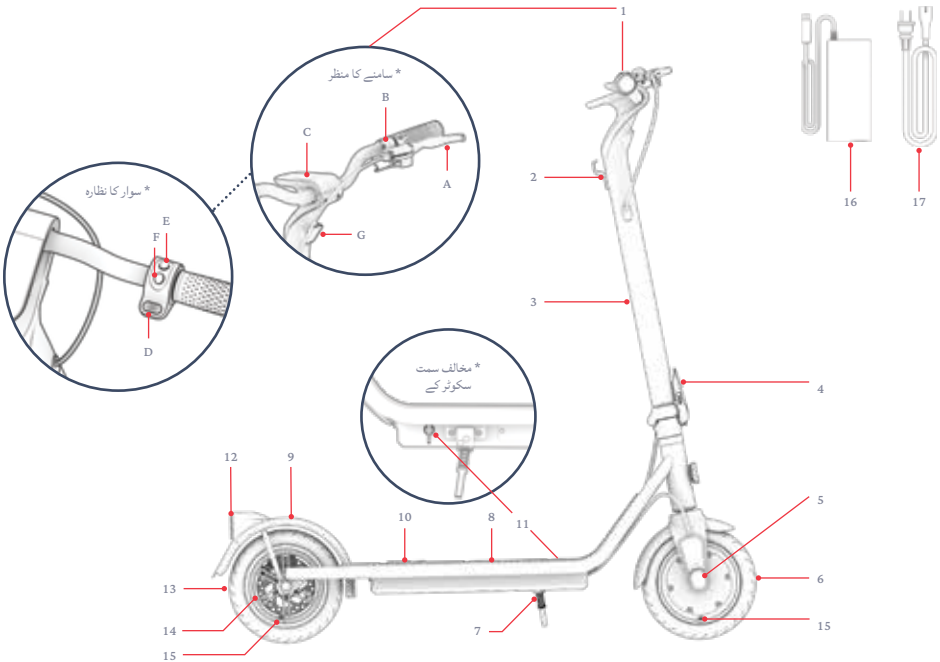

* اسمبلی کی ضرورت ہے۔
نوٹ: تصاویر اصل پروڈکٹ کی ظاہری شکل کی عکاسی نہیں کر سکتی ہیں۔

1.2 مصنوعات کی تفصیلات

- وزن کی حد: 265 پونڈ | 120.2 کلوگرام
- کم از کم سوار وزن: 100 پونڈ | 45.4 کلوگرام
- پروڈکٹ وزن: 35 پونڈ | 15.9 کلوگرام
- تجویز کردہ عمر: +12
- پروڈکٹ کے طول و عرض، کھولے گئے:
42.1 انچ (23.4 × (L انچ (45.7 × (W انچ (106.9 | (H سینٹی میٹر (59.4 × (L سینٹی میٹر (116.1 × (W سینٹی میٹر (H)
- پروڈکٹ کے طول و عرض، فولڈ:
42.1 انچ (23.4 × (L انچ (20.0 × (W انچ (106.9 | (H سینٹی میٹر (59.4 × (L سینٹی میٹر (50.8 × (W سینٹی میٹر (H)
- ٹیک کا سائز: 19.0 انچ (6.7 × (L انچ (48.3 | (W سینٹی میٹر (17.0 × (L سینٹی میٹر (W)
- وہیل سائز: 8.5 انچ | 21.6 سینٹی میٹر
- زیادہ سے زیادہ رفتار: 16 میل فی گھنٹہ* | 25.7 کلومیٹر فی گھنٹہ*
- زیادہ سے زیادہ رینج: 12 میل | 19.3 کلومیٹر *,**
- بیٹری: 36 وی، 7.5 آہ
- بیٹری کی قسم: لتیم آئن
- موٹر: 350W ***
- چارجر آؤٹ پٹ: 42V 1.5A
- UL سرٹیفکیشن: UL 2272
- چارج کرنے کا وقت: تقریبا 6 گھنٹے
- زیادہ سے زیادہ چڑھنے کا زاویہ: 10°
- تجویز کردہ ٹائر پریشر: 50 PSI

*مصنوعات کی حد، رفتار، بیٹری کی زندگی، اور دیگر وضاحتیں سوار کی بنیاد پر مختلف ہو سکتی ہیں۔ سواری کے حالات

**جب 170 LB لے جانے کا تجربہ کیا جاتا ہے | 77.1 کلوگرام، 77°F کے ہوا کے درجہ حرارت میں | 25°C، اور 16 میل فی گھنٹہ کی رفتار سے | 25.7 کلومیٹر فی گھنٹہ۔ ان شرائط کے بارے میں مزید تفصیلات کے لیے سیکشن 4.5 دیکھیں جو حد کو متاثر کر سکتی ہیں۔

*** چوٹی کی طاقت

1.3 آن لائن وسائل

ہمارے سب سے زیادہ کے لیے اسکین کریں۔
تازہ کاری شدہ مصنوعات
بورڈنگ مواد
اور سپورٹ وسائل۔

اس صارف دستی کو آن لائن تلاش کریں۔
https://cdn.shopify.com/s/files/1/2530/6734/files/ERIS-PRO_MANUAL-web_1_-1702935627292.pdf

ہمارے صارف کتابچے کا مجموعہ یہاں پر تلاش کریں۔
https://ridejetson.com/pages/product-manuals

.2
تنصیب کی ہدایات۔

2.1 ابتدائی نوٹس

- اپنے ایڈونچر کو ٹھیک سے شروع کریں۔ اس پروڈکٹ کو استعمال کرنے سے پہلے، احتیاط سے صارف کا پورا دستی پڑھیں، بشمول حفاظتی انتباہات۔ یقینی بنائیں کہ آپ سب کو سمجھتے ہیں، قبول کرتے ہیں اور ان پر عمل کرتے ہیں:
  - ڈویلپر کی سفارشات۔
  - حفاظتی ہدایات اور انتباہات۔
  - مقامی سواری اور آپریشنل قوانین اور آرڈیننس۔

- ان باکسنگ کرتے وقت، تمام پیکیجنگ مواد کو ہٹاتے وقت، اور اسکوٹر کو اسمبلی کے لیے جگہ دیتے وقت احتیاط برتیں، کیونکہ پینڈل بار صرف نیم منسلک ہوگا۔

- اس مینوئل میں دی گئی ہدایات — دائیں، بائیں، آگے/آگے، اور پیچھے/پیچھے — پر مبنی ہیں جیسا کہ سوار انہیں سکوٹر پر کھڑے ہونے پر دیکھے گا۔ مثال کے طور پر سکوٹر کی "دائیں طرف" وہ طرف ہے جہاں سوار کا دایاں ہاتھ ہوگا۔

2.2 ہیلمٹ کی حفاظت

سوار کو ہر وقت ہیلمٹ پہننا چاہیے۔



مناسب پوزیشننگ:
پیشانی ڈھکی ہوئی ہے۔
ہیلمٹ کی طرف سے۔



غلط پوزیشننگ:
پیشانی کھل جاتی ہے۔ گرنے سے شدید چوٹ ہو سکتی ہے۔

*ہیلمٹ، مناسب لباس، جوتے اور حفاظتی سامان پہنیں۔ ایسے لباس سے پرہیز کریں جو پہیوں میں یا نیچے پھنس سکتے ہیں۔ بند پیر، فلیٹ جوتے تجویز کیے جاتے ہیں۔ حادثے کی صورت میں چوٹ سے بچنے کے لیے ASTM F1492 منظور شدہ ہیلمٹ اور حفاظتی پوشاک پہنیں۔

2.3 سکوٹر کو فولڈنگ اور کھولنا

کب کھولنا ہے: سواری اور اسمبلی کے لیے
کب فولڈ کرنا ہے: اسٹوریج اور ٹرانسپورٹ کے لیے

اہم: سکوٹر کو ہینڈل بار سے نہ اٹھائیں. اسے لے جانے کے لیے، اسے فولڈ پوزیشن میں محفوظ کریں اور اسے تنے کے ساتھ لے جائیں.

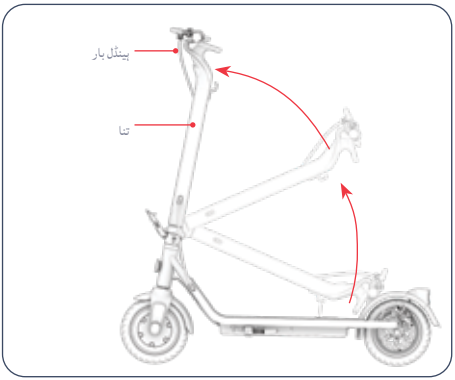

2. ہینڈل بار کو سکوٹر کے سامنے کی طرف اس وقت تک اٹھائیں جب تک کہ تنا مکمل طور پر سیدھا نہ ہو.

اہم: پہلی بار کھولتے وقت، تنے کے ساتھ نیم منسلک ہینڈل بار کی احتیاط سے رہنمائی کریں.

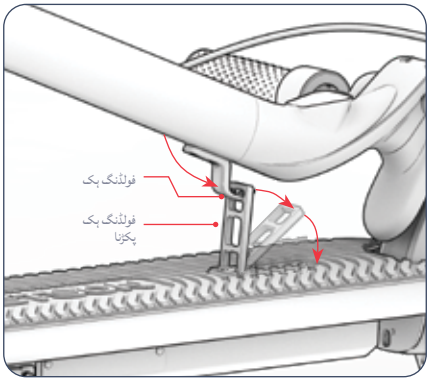

کھولنا

1. فولڈنگ ہک کیچ کو سکوٹر کے پچھلے حصے کی طرف دھکیل کر فولڈنگ ہک کو چھوڑ دیں.

نوٹ: مرحلہ 1 جب فولڈنگ ہک ابھی تک منسلک نہیں ہے تو باکس سے باہر ضروری نہیں ہے.

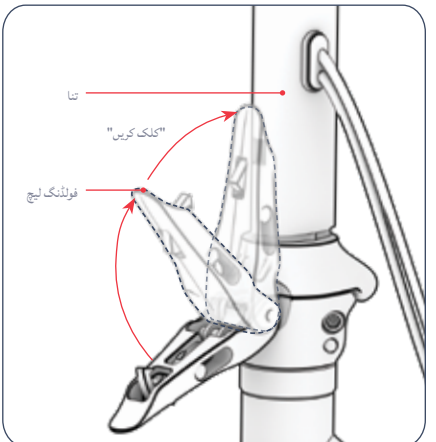

3. فولڈنگ لیچ کو تنے کے خلاف زبردستی دبائیں جب تک کہ یہ بند نہ ہوجائے۔

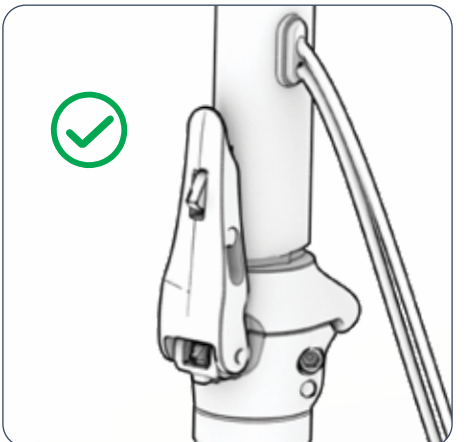

4. چیک کریں کہ فولڈنگ لیچ محفوظ طریقے سے بند ہے اور تنا عمودی پوزیشن میں محفوظ ہے۔

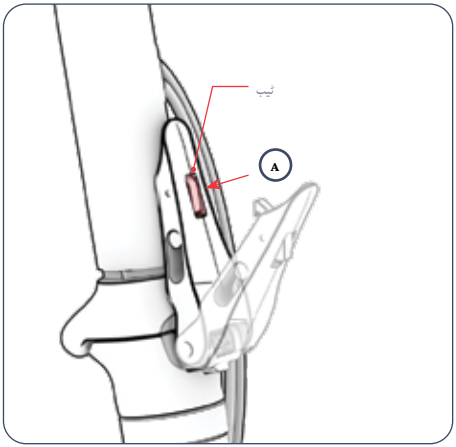

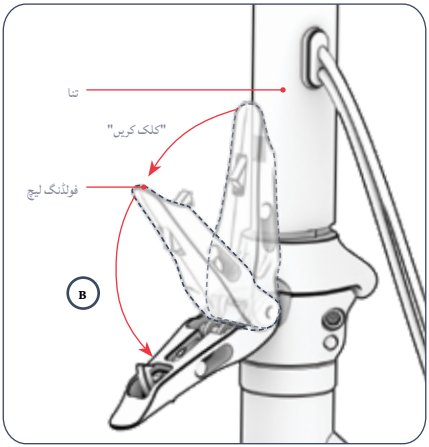

تہ کرنا

1. فولڈنگ لیچ پر ٹیب کو (A) میں دھکیلیں، پھر کنڈی کو کھلا اور تنے (B) سے دور کھینچیں.

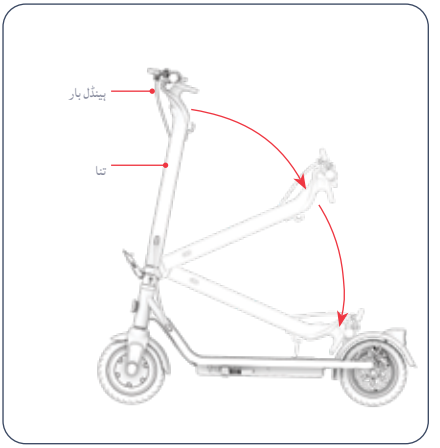

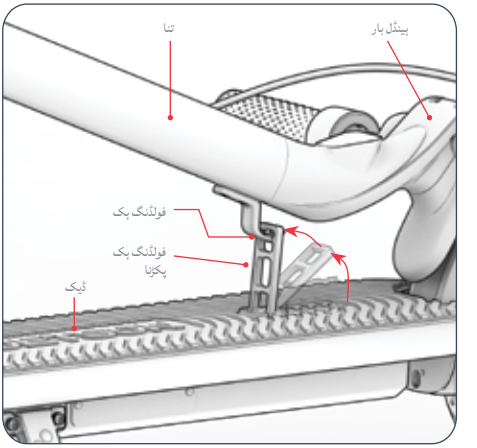

2. تنے کو ڈیک کے اوپر نیچے کریں۔

3. تنے کو ڈیک پر اس طرح رکھیں کہ فولڈنگ ہک فولڈنگ ہک کیچ کے اوپر ہو۔
4. فولڈنگ کیچ کو ڈیک سے اٹھائیں اور اسے عمودی پکڑیں۔ فولڈنگ ہک کے ارد گرد فولڈنگ کیچ میں اوپر والے سوراخ کو سلائیڈ کریں۔
5. چیک کریں کہ سکوٹر فولڈ پوزیشن میں محفوظ ہے۔

2.4 ہینڈل بار کو جمع کرنا

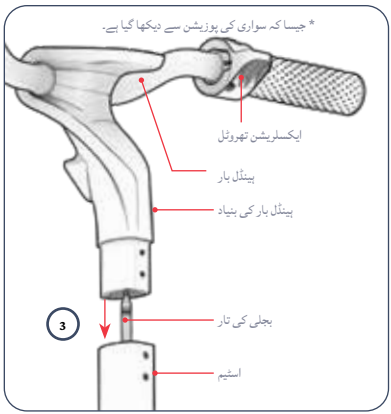

1. کھولے ہوئے اسکوٹر کو اس کے کک اسٹینڈ پر اوپر رکھیں۔ (سیکشن 3.10 دیکھیں)
2. نیم سے منسلک ہینڈل بار کو تنے کے اوپر رکھیں تاکہ ہینڈ بریک سکوٹر کے بائیں جانب ہو اور ایکسلریشن تھمب تھروٹل دائیں طرف ہو جیسا کہ سواری کی پوزیشن سے دیکھا جاتا ہے۔
3. ہینڈل بار کے نیچے سے نکلنے والی تار کو تنے کے اوپری حصے میں احتیاط سے ٹک کریں جب کہ ہینڈل بار کی بنیاد کو تنے میں نیچے کی طرف لے جائیں۔

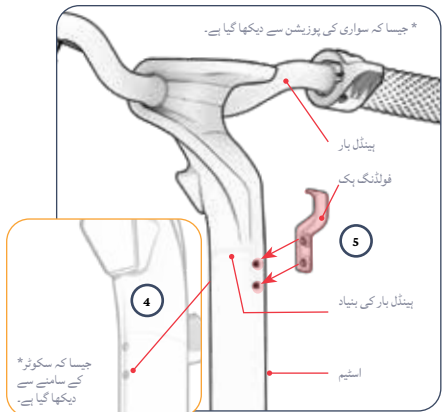

4. اگر ضروری ہو تو، ہینڈل بار کو تھوڑا سا گھمائیں اور ایڈجسٹ کریں جب تک کہ ہینڈل بار کی بنیاد کے 4 سوراخ تنے کے 4 سوراخوں کے ساتھ نہ ہو جائیں—2 اسکوٹر کے اگلے حصے میں اور 2 سوار کی طرف۔
5. تنے کی طرف جس کا رخ سوار کی طرف ہے، فولڈنگ ہک کو تنے کے خلاف اس طرح رکھیں کہ درج ذیل شرائط پوری ہوں:
   - ہک بریکٹ میں 2 سوراخ سکوٹر کے اسٹیم کے سوراخوں کے ساتھ منسلک ہیں۔
   - فولڈنگ ہک تنے سے باہر اور اوپر کی طرف مڑتا ہے۔

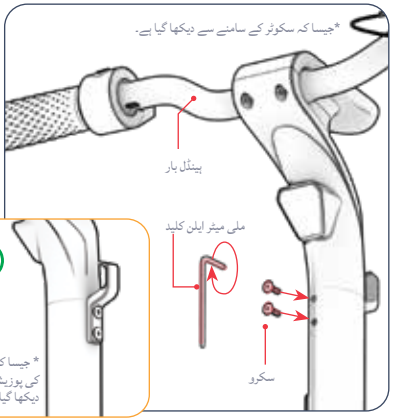

8. تنے کے سامنے والے حصے پر، سوراخ میں گھڑی کی سمت موڑ کر منسلک سوراخوں کے پر سیٹ میں 1 سکرو ڈالیں۔ (کل 2)
9. ایلن کی کے ساتھ دونوں پیچ کو گھڑی کی سمت موڑ کر سخت کریں۔
10. چیک کریں کہ ہینڈل بار اور پک تنے پر محفوظ ہیں۔

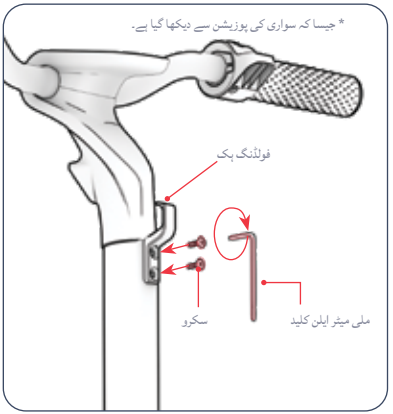

6. سوراخ میں گھڑی کی سمت موڑ کر منسلک سوراخوں کے ہر سیٹ میں 1 سکرو داخل کریں۔ (کل 2)
7. ایلن کی کے ساتھ دونوں پیچ کو گھڑی کی سمت موڑ کر سخت کریں۔

2.5 ٹائر کی افراط زر اور دباؤ

آپ کی پہلی سواری سے پہلے کے تجویز کردہ دباؤ کے اندر لانے کے لیے آپ کو ٹائروں میں ہوا شامل کرنے کی ضرورت ہوگی۔ **50 پی ایس آئی** (پاؤنڈ فی مربع انچ)۔ ہر سواری سے پہلے یہ چیک کرنے کے لیے ایک گیج کا استعمال کریں کہ ٹائر کا پریشر اس حد میں آتا ہے۔

ہوا شامل کرنے کے لیے:

1. ایک پہیے کے ٹائر والو سے ڈسٹ ٹوپی کو گھڑی کی مخالف سمت میں گھما کر ہٹا دیں۔ ٹوپی کو ایک طرف رکھیں۔
2. ٹائر والو اسٹیم ایکسٹینشن ہوز کے چوڑے سرے کو گھڑی کی سمت میں ٹائر والو پر موڑ دیں۔
3. ایئر پمپ کو منسلک کرنے کے لیے اپنے ایئر پمپ پر مینوفیکچرر کی ہدایات پر عمل کریں۔ ایکسٹینشن ہوز کا ڈھیلا سرہ اور ٹائر میں ہوا ڈالیں۔ گیج کے ساتھ وقتاً فوقتاً چیک کریں اور ٹائر پریشر تک پہنچنے تک ہوا شامل کرتے رہیں **50 پی ایس آئی**۔
4. نلی سے ایئر پمپ کو ہٹا دیں، پھر ٹائر سے نلی کو ہٹا دیں والو کو گھڑی کی مخالف سمت میں گھما کر۔
5. ڈسٹ ٹوپی کو والو پر گھڑی کی سمت گھما کر تبدیل کریں۔
6. دوسرے ٹائر کے ساتھ دہرائیں۔

⚠ **اہم:** اپنی ای بائیک کے ٹائروں کو فلانے کے لیے صرف دستی ایئر پمپ کا استعمال کریں۔ کبھی بھی ایئر کمپریسر استعمال نہ کریں۔ ایسا کرنے سے ٹائر ٹیوبیں پھٹ سکتی ہیں۔

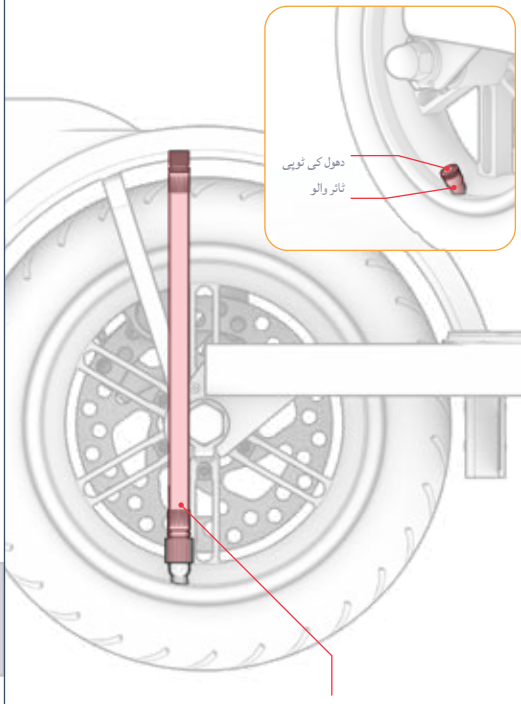

2.6 بیٹری چارج کرنا

1. چارجنگ کیبل کو چارجر کے ساتھ جوڑیں۔
2. اپنے سکوٹر پر چارجنگ پورٹ کور کو کھولیں۔
3. چارجنگ کیبل کو دیوار میں لگائیں، اور پھر چارجر کی ہڈی کو اپنے پروڈکٹ کے چارجنگ پورٹ میں لگائیں۔
4. جب چارجر پر اشارے کی روشنی سرخ سے سبز ہو جاتی ہے، تو آپ کی بیٹری مکمل چارج ہو چکی ہے۔ چارجر کی ہڈی کو چارجنگ پورٹ سے ہٹائیں اور کیبل کو وال آؤٹ لیٹ سے ان پلگ کریں۔
5. چارجنگ پورٹ کور کو بند کریں۔

نوٹ: بیٹری کو مکمل چارج کرنے میں تقریباً 6 گھنٹے لگ سکتے ہیں۔ پہلے استعمال سے پہلے بیٹری کو مکمل طور پر چارج کریں۔

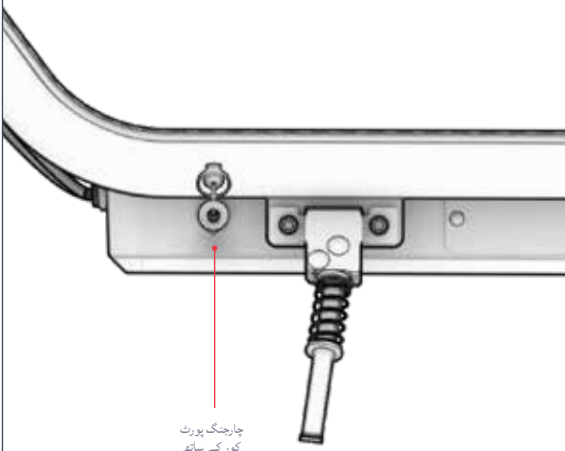

اہم:

صرف شامل چارجر استعمال کریں یا JETSON کے ذریعے براہ راست حاصل کردہ JY-420150 MADE BY GUANGZHOU JI YIN POWER ELECTRONICS CO., LTD (JETSON MODEL NO. PJERSP-CH) کا لیبل لگا ہوا ہو۔

⚠ **درست چارجر استعمال کرنے میں ناکامی کے نتیجے میں آگ اور دھماکہ ہو سکتا ہے۔**

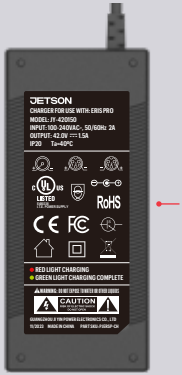

یہ مارکنگ کی ایک مثال ہے۔ آپ کا چارجر ہوگا۔

چارجر پر چارجنگ انڈیکیٹر لائٹ:	سرخ روشنی چارج ہو رہا ہے۔	سبز روشنی چارجنگ مکمل

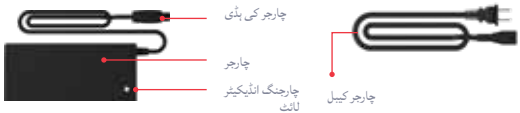

چارجنگ کے اہم نوٹس

- بیٹری کو فعال طور پر چارج نہ کرتے وقت چارجنگ پورٹ کو ہمیشہ بند رکھیں۔
- جب پروڈکٹ چارج ہو رہی ہو تو اسے کبھی آن نہ کریں۔
- دوبارہ منتقلی کے قابل بجلی کے نلکوں کا استعمال نہ کریں۔
- بیٹری کی بہترین صحت کے لیے، ہر چارجنگ سیشن کے دوران بیٹری کو مکمل طور پر چارج کریں۔ تقریباً 6 گھنٹے۔
- اپنے پروڈکٹ کو کبھی بھی راتوں رات یا طویل مدت کے لیے چارج کرنے کے لیے مت چھوڑیں۔
- بیٹری کو ہٹانے یا الگ کرنے کی کوشش نہ کریں۔
- چارجنگ محیط درجہ حرارت کی حد: 40°C) 104°F - (0°C) 32°F)
- آپریٹنگ محیط درجہ حرارت کی حد: 40°C)104°F - (-10°C) 14°F)
- پروڈکٹ کو فعال طور پر چارج نہ کرتے وقت چارجنگ پورٹ کور کو ہمیشہ بند رکھیں۔
- اس پروڈکٹ کو استعمال نہ کریں اگر لچکدار پاور کورڈ یا آؤٹ پٹ کیبل پھٹک جائے، موصلیت ٹوٹ گئی ہے، یا نقصان کی کوئی دوسری علامات۔
- چیک کریں کہ چارجر لیبل پر چارجر کا ماڈل نمبر اوپر درج چارجر ماڈل نمبر سے ملتا ہے۔
- چیک کریں کہ چارجر کا لیبل چارجر کو آپ کے JETSON ماڈل کے ساتھ مطابقت رکھتا ہے۔ آپ اپنے JETSON ماڈل کا نام اور SKU پروڈکٹ کے فریم یا اسٹینڈنگ ڈیک کے اوپر، سائیڈ، یا نیچے کی طرف لگے لیبل پر تلاش کر سکتے ہیں۔

.3
خصوصیات اور افعال۔

3.1 پاور آن اور آف کرنا

پاور آن کرنے کے لیے:
پاور/موڈ بٹن کو 1 سیکنڈ کے لیے دبائے رکھیں۔
پاور آف کرنے کے لیے:
پاور/موڈ بٹن کو 3 سیکنڈ تک دبائے رکھیں۔

- بیٹری کی طاقت کو محفوظ رکھنے کے لیے، آپ کے سکوٹر میں آٹو آف فیچر ہے اور بغیر استعمال کیے 10 منٹ کے بعد خود بخود پاور آف ہو جائے گا۔
- گچھے کو روکتے وقت یا اسے رات کے لیے دور رکھتے وقت ہمیشہ اپنے اسکوٹر کو بند کرنا یاد رکھیں۔

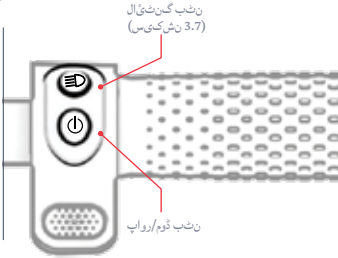

3.2 ایل ای ڈی اسکرین کو سمجھنا

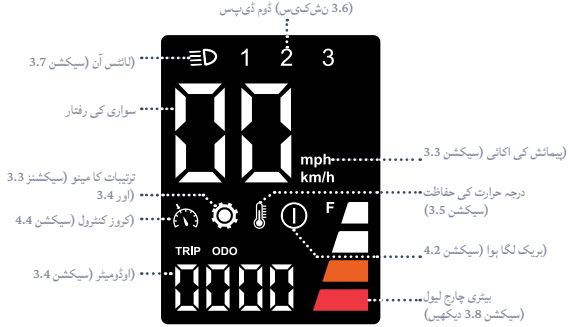

UR

3.3 پیمائش کی اکائی کو تبدیل کرنا

پیمائش کی اکائی کو میل سے کلومیٹر میں تبدیل کرنے کے لیے:

1. ایل ای ڈی اسکرین کے سیٹنگ سیکشن میں داخل ہونے کے لیے لائٹنگ بٹن کو 3 سیکنڈ تک دبائے رکھیں۔
2. پاور/موڈ بٹن کو فوری دبائیں جب تک کہ "P0" اسکرین پر ظاہر نہ ہو۔
3. "کلومیٹر فی گھنٹہ" (کلومیٹر کے لیے) اور "میل فی گھنٹہ" (میل کے لیے) کے درمیان ٹوگل کرنے کے لیے لائٹنگ بٹن کو فوری دبائیں جب تک کہ آپ پیمائش کی اپنی ترجیحی اکائی پر قائم نہ ہو جائیں۔
4. اپنے انتخاب کو بچانے اور ترتیبات کے مینو سے باہر نکلنے کے لیے ایک بار پاور/موڈ بٹن کو فوری دبائیں۔ چند سیکنڈ کے بعد، اسکرین خود بخود سیٹنگز سیکشن سے باہر نکل جائے گی اور مین ڈسپلے پر واپس آجائے گی۔

3.4 اوڈومیٹر کا استعمال

اوڈومیٹر ("ODO": اس سکوٹر پر طے شدہ کل فاصلہ) اور ٹرپ اوڈومیٹر ("TRIP": پاور آن ہونے کے بعد سے طے شدہ فاصلہ) سے ڈسپلے کو تبدیل کرنے کے لیے:

1. ایل ای ڈی اسکرین کے سیٹنگز سیکشن میں داخل ہونے کے لیے لائٹنگ بٹن کو 3 سیکنڈ تک دبائے رکھیں۔
2. پاور/موڈ بٹن کو فوری دبائیں جب تک کہ "P1" اسکرین پر ظاہر نہ ہو۔
3. "ٹرپ" اور "اوڈو" کے درمیان ٹوگل کرنے کے لیے لائٹنگ بٹن کو فوری دبائیں جب تک کہ آپ اپنے پسندیدہ اوڈومیٹر ڈسپلے پر سیٹل نہ ہوجائیں۔
4. اپنے انتخاب کو بچانے اور ترتیبات کے مینو سے باہر نکلنے کے لیے ایک بار پاور/موڈ بٹن کو فوری دبائیں۔ چند سیکنڈ کے بعد، اسکرین خود بخود سیٹنگز سیکشن سے باہر نکل جائے گی اور مین ڈسپلے پر واپس آجائے گی۔

3.5 وارننگ الرٹس کو سمجھنا

خرابی کے انتباہات:
اگر آپ کی اسکرین پر غلطی کا انتباہ ("E0" سے "E9") ظاہر ہوتا ہے، تو دوبارہ سواری کرنے سے پہلے JETSON CARE ٹیم سے رابطہ کریں۔

درجہ حرارت کے تحفظ کی وارننگ:
یہ آئیکن اگر سکوٹر اور موٹر معیاری آپریٹنگ درجہ حرارت کی حدود سے تجاوز کر گئے ہیں تو آپ کی LED اسکرین پر ظاہر ہوں گے۔ جب درجہ حرارت سے بچاؤ کی وارننگ ظاہر ہو تو اپنے اسکوٹر کو پاور آف کریں۔ اس وقت تک سواری نہ کریں جب تک کہ وارننگ آئیکن غائب نہ ہو جائے - تقریباً 10 منٹ۔

3.8 بیٹری چارج لیول چیک کرنا

آپ ایل ای ڈی اسکرین پر بیٹری چارج لیول آئیکن کو دیکھ کر اپنی بیٹری کے چارج لیول پر ٹیبز رکھ سکتے ہیں۔

تقریباً باقی چارج فیصد*	بیٹری اشارے لائٹس
100% - 76%	
75% - 51%	
50% - 26%	
25%> اپنے JETSON کو ابھی چارج کریں!	

اہم: جب بیٹری کا چارج 0% تک ختم ہو جائے گا، تو سکوٹر بند ہو جائے گا۔ اپنی اگلی سواری سے پہلے اسکوٹر کو پوری طاقت (سیکشن 2.6) پر چارج کریں۔

*صرف قریت۔
استعمال کی بنیاد پر مختلف ہو سکتے ہیں۔

3.6 سپیڈ موڈز کا استعمال

- 3 اسپیڈ موڈز ہیں، جن میں سے ہر ایک آپ کو مختلف زیادہ سے زیادہ رفتار چلانے کی اجازت دیتا ہے۔
- سکوٹر آن ہونے کے ساتھ، رفتار کے طریقوں کو تبدیل کرنے کے لیے پاور/موڈ بٹن کو فوری دبائیں۔

زیادہ سے زیادہ رفتار	اسپیڈ موڈ	سطح ایل ای ڈی اسکرین پر دکھائی دیتی ہے۔
4 ایم پی ایچ 6.4 کلومیٹر فی گھنٹہ	پیدل چلنے کا موڈ (آہستہ)	1
11 ایم پی ایچ 17.7 کلومیٹر فی گھنٹہ	کمفرٹ موڈ (درمیانی)	2
16 ایم پی ایچ 25.7 کلومیٹر فی گھنٹہ	اسپورٹ موڈ (تیز)	3

3.7 لائٹس کا استعمال

ہیڈلائٹ اور پیچھے کی روشنی

اگر کم روشنی والے حالات میں سواری کر رہے ہو تو لائٹس آن کریں تاکہ آپ آگے کی سڑک کو بہتر طور پر دیکھ سکیں اور آنے والے سوار آپ کو بہتر طور پر دیکھ سکیں۔

لائٹس کو آن یا آف کرنے کے لیے:
لائٹنگ بٹن کو فوری دبائیں۔

بریک لائٹنگ

جب بھی ہینڈ بریک لگے گی، لائٹ آن ہونے کے ساتھ یا اس کے بغیر پچھلی لائٹ چمکے گی۔

UR

3.10 کِک اسٹینڈ کا استعمال

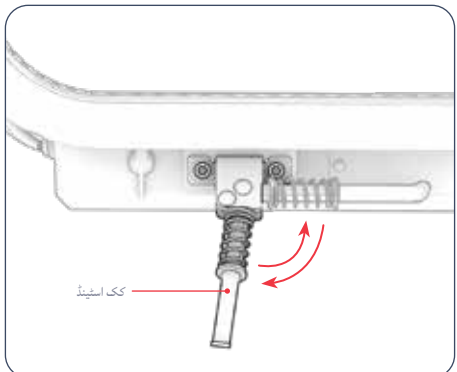

کک اسٹینڈ استعمال کرنے کے لیے: اسے نیچے کی طرف موڑیں اور اپنے سکوٹر کو کھڑے ہونے کے لیے اس پر آہستہ سے جھکائیں.
کک اسٹینڈ کو بڑھانے کے لیے: اسے بیک اپ کریں.

اہم: سواری سے پہلے ہمیشہ کک اسٹینڈ کو بلند کریں.

3.9 گھنٹی کا استعمال

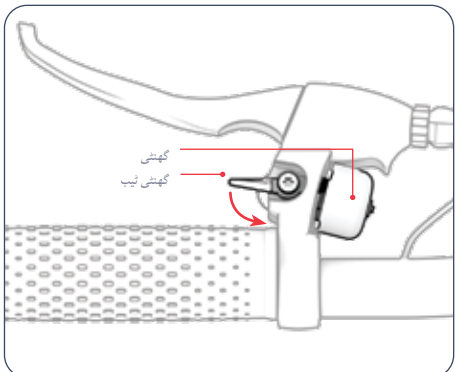

گھنٹی کو دوسرے سواروں اور پیدل چلنے والوں کے لیے الرٹ کے طور پر استعمال کریں.

گھنٹی بجانا: گھنٹی کے ٹیپ کو اپنی طرف فلک کریں اور اسے جلدی سے چھوڑ دیں.

4. آپریٹنگ ہدایات۔

4.1 سواری سے پہلے کے حفاظتی چیک

ہر سفر سے پہلے ان اہم حفاظتی جانچ پڑتال کریں:

بریک

- اس بات کو یقینی بنائیں کہ بریک صحیح طریقے سے کام کرے تاکہ ہینڈ بریک لیور ہینڈل بار پر محفوظ ہو اور چکنا ہو تاکہ یہ آسانی سے کمپریس ہو جائے۔
- ڈسک بریک کیلیپر پر بریک پیڈ نہیں پہنے جاتے ہیں اور ڈسک کے ساتھ مرکز اور منسلک ہوتے ہیں۔

فریم

- چیک کریں کہ سکوٹر کا فریم خراب، جھکا یا ٹوٹا نہیں ہے۔
- چیک کریں کہ تنے کو فولڈنگ لیچ سے محفوظ کیا گیا ہے۔

اسٹیئرنگ

- چیک کریں کہ ہینڈل بار ہارڈ ویئر کے ذریعہ پوزیشن میں محفوظ ہے۔
- چیک کریں کہ وہیل اور ہینڈل بار سیدھ میں ہیں۔

پہیے

- اس بات کو یقینی بنائیں کہ ٹائروں کو تجویز کردہ دباؤ کے اندر اندر فلایا گیا ہے۔ **50 پی ایس آئی**۔
- چیک کریں کہ ٹائر زیادہ پہننے یا خراب ہونے کے آثار نہیں دکھاتے ہیں۔
- چیک کریں کہ پہیے کے کنارے خراب یا جھکے ہوئے نہیں ہیں۔

4.2 بریک کا استعمال

سست کرنے کے لیے ہینڈ بریک کو آہستہ سے نچوڑیں. مکمل سٹاپ پر آنے کے لیے زیادہ زور سے نچوڑیں. اچانک حرکت سے بچنے کے لیے، ہینڈ بریک کو آہستہ آہستہ دبانے کی کوشش کریں.

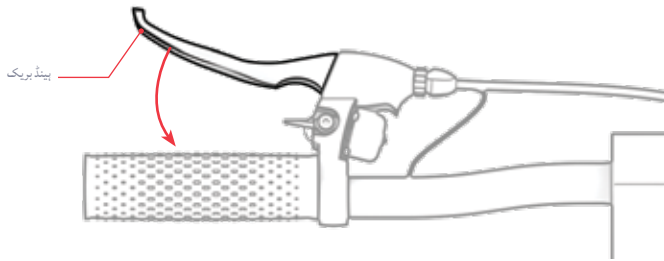

جب بھی بریک لگے گی یہ آئیکن LED اسکرین (سیکشن 3.2) پر ظاہر ہوگا.

4.3 سکوٹر پر سوار ہونا

اہم: اس سکوٹر کی موٹر کو شروع کرنے کے لیے کِک موشن ایکٹیویشن کی ضرورت ہوتی ہے.

1. ٹیک کے سامنے 1 فٹ آگے کی طرف رکھیں. اپنے دوسرے پاؤں سے لگاتار 2 بار زمین سے دھکیل کر اسکوٹر کو آگے بڑھائیں.
2. اپنے کِکنگ پاؤں کو ڈیک کے پچھلے حصے پر رکھیں، استحکام کے لیے 70-90° زاویہ پر باہر کی طرف مڑیں.
3. تیز کرنے کے لیے انگوٹھے کے تھروٹل پر آہستہ آہستہ نیچے کی طرف دھکیلیں اور پھر اپنی رفتار کو برقرار رکھیں.

اہم: رفتار کے اچانک پھٹنے سے بچنے کے لیے، ہمیشہ تھروٹل پر آہستہ سے دھکیلیں.

موڑ بنانے کے لیے:
ہینڈل بار کو بائیں یا دائیں گھمائیں.

4.4 کروز کنٹرول کا استعمال

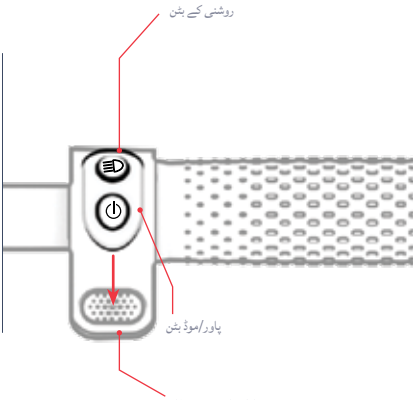

کروز کنٹرول سکوٹر کو ایک خاص رفتار سے لاک کر دیتا ہے۔ ایک بار جب آپ کروز کنٹرول کو چالو کرتے ہیں، تو موٹر رفتار کو برقرار رکھنے کے لیے کام کرے گی — کسی تھروٹل کی ضرورت نہیں ہے۔

سواری کے دوران کروز کنٹرول کو چالو کرنے کے لیے:

1. 8 سیکنڈ تک اپنی مطلوبہ رفتار تک پہنچنے اور برقرار رکھنے کے لیے ایکسلریشن تھروٹل کا استعمال کریں۔
2. جب آپ بیپ سنتے ہیں تو کروز کنٹرول آن ہوتا ہے۔
3. تھروٹل کو جانے دیں اور سواری کا لطف اٹھائیں۔

جب بھی کروز کنٹرول کو چالو کیا جائے گا تو یہ آئیکن ایل ای ڈی اسکرین (سیکشن 3.2) پر اپیل کرے گا۔

مصروفیت کے بعد کروز کنٹرول کو غیر فعال کرنا:
آہستہ سے بریک لگائیں یا تھروٹل پر نیچے دھکیلیں۔

کروز کنٹرول کی فعالیت کو بند کرنے کے لیے:
اگر آپ نہیں چاہتے ہیں کہ کروز کنٹرول شروع ہو اور اس کے بجائے سواری کے دوران مکمل تھروٹل کنٹرول کو ترجیح دیں، تو آپ ترتیبات کے مینو میں کروز کنٹرول کو بند کر سکتے ہیں۔

1. ایل ای ڈی اسکرین کے سیٹنگ سیکشن میں داخل ہونے کے لیے لائٹنگ بٹن کو 3 سیکنڈ تک دبائے رکھیں۔
2. پاور/موڈ بٹن کو فوری دبائیں جب تک کہ آپ کو اسکرین پر "R" نظر نہ آئے۔
3. "R0" ("کروز کنٹرول قابل استعمال نہیں" کے لیے) اور "R1" ("کروز کنٹرول قابل استعمال" کے لیے) کے درمیان ٹوگل کرنے کے لیے لائٹنگ بٹن کو فوری دبائیں۔ "قابل استعمال" پر سیٹ ہونے پر کروز کنٹرول آئیکن LED اسکرین پر بھی ظاہر ہوگا۔
4. اپنے انتخاب کو بچانے اور ترتیبات کے مینو سے باہر نکلنے کے لیے ایک بار پاور/موڈ بٹن کو فوری دبائیں۔ چند سیکنڈ کے بعد اسکرین خود بخود سیٹنگز سیکشن سے باہر نکل جائے گی اور مین مینو پر واپس آجائے گی۔

4.5 زیادہ سے زیادہ رفتار اور سواری کی حد

مثالی حالات میں، زیادہ سے زیادہ مائلیج جو فی مکمل چارج شدہ بیٹری حاصل کی جا سکتی ہے 12 میل (30.6 کلومیٹر) ہے۔ زیادہ سے زیادہ رفتار 16.0 میل فی گھنٹہ (25.7 کلومیٹر فی گھنٹہ) ہے۔ موٹر کو جتنی مشکل سے کام کرنے کی ضرورت ہے، اتنی ہی تیزی سے آپ کی بیٹری ختم ہوگی۔ درج ذیل عوامل رفتار اور سواری کی حد کو بھی متاثر کریں گے۔

سواری کی سطح

کسی کھردری سطح پر سفر کرنے کے لیے ہموار پر سوار ہونے کے بجائے موٹر پاور کی ضرورت ہوتی ہے۔

وزن اٹھانا

- زیادہ وزن (سوار کے علاوہ کارگو) قابل حصول حد کو کم کرتا ہے۔
- 265 LB (120.2 KG) یا اس سے کم وزن اٹھا کر زیادہ سے زیادہ حد اور رفتار حاصل کی جا سکتی ہے۔

سواری کا انداز

- بار بار شروع کرنے اور رکنے سے سواری کی حد کم ہو جائے گی۔
- پیڈل لگائے کی اپنی کوشش کو استعمال کرنے سے موٹر کی مانگ میں کمی آئے گی اور آپ کی سواری کی حد بڑھ جائے گی۔

ہوا کا درجہ حرارت

ای-بائیک کو چلانے اور ذخیرہ کرنے کے لیے مثالی درجہ حرارت 50°F - 95°F (10°C - 35°C) کے درمیان ہے۔

مائل

موٹر کو فلیٹ اسٹریچ یا نیچے کی طرف جانے کی نسبت اوپر کی طرف سفر کرنے میں زیادہ محنت کرنی پڑتی ہے۔

بیٹری کی بحالی

ہر سواری کے بعد بروقت بیٹری چارج کرنے سے بیٹری کی صلاحیت اور طاقت کو برقرار رکھنے میں مدد ملتی ہے۔

صارف کی دیکھ بھال کی ہدایات۔

اپنے JETSON کی اچھی طرح دیکھ بھال کریں تاکہ اسے آسانی سے اور محفوظ طریقے سے چلایا جاسکے۔ یہ ہے طریقہ:

اپنے JETSON کو سنبھالنا

- اپنی ای-بائیک کو شدید کمپن یا شدید جسمانی اثر کے سامنے لانے سے گریز کریں۔
- بیٹری کو کبھی جدا نہ کریں۔
- اپنی ای بائیک کو پانی اور نمی سے دور رکھیں۔
- ٹوٹنے سے بچنے کے لیے ہموار، چپٹی سطحوں پر سواری کریں۔
- اپنی ای بائک کو کبھی بھی پہیوں، سیٹ اور/یا پیڈل بار کے ساتھ نہ رکھیں۔
- اس بات کا خیال رکھیں کہ موٹر کو پیڈل بار کے اجزاء سے جوڑنے والی وائرنگ کو نہ کھینچیں یا چھینیں۔

ذخیرہ کرنے کی ہدایات

- مصنوعات کو طویل عرصے تک ذخیرہ کرنے سے پہلے بیٹری کو مکمل طور پر چارج کریں۔
- جب طویل مدت کے لیے اسٹوریج میں ہو تو مہینے میں ایک بار بیٹری کو مکمل طور پر چارج کریں۔
- پروڈکٹ کو دھول سے بچانے کے لیے ڈھانپیں۔
- مصنوعات کو گھر کے اندر اور خشک جگہ پر 35°C - 10°C) 95°F - 50°F) کے درمیان درجہ حرارت پر اسٹور کریں۔

انتباہ: پروڈکٹ پر براہ راست پانی نہ چھڑکیں یا نہ لگائیں۔ پانی واٹرنگ، بیٹری کے کمپارٹمنٹ، اور لائٹس کو نقصان پہنچا سکتا ہے، نیز فریم کے بگاڑ کا سبب بن سکتا ہے۔ یہ سب خرابی کا سبب بن سکتے ہیں جو سوار کی حفاظت کو خطرے میں ڈالتا ہے۔

اپنے JETSON کی صفائی

- سیٹ اور فریم - نم دھول سے پاک کپڑے یا رگڑنے والی شراب میں ڈوبے ہوئے کپڑے سے پونچھیں۔ خشک دھول سے پاک کپڑے کے ساتھ پیروی کریں۔
- پیڈل بار - نم دھول سے پاک کپڑے کا استعمال کرتے ہوئے ہلکے صابن سے صاف کریں۔ ایک علیحدہ گیلے کپڑے سے اضافی صابن کو ہٹا دیں۔
- پہیے کے اجزاء - نم دھول سے پاک کپڑے سے صاف کریں۔
- ٹائر - نم دھول سے پاک کپڑے سے صاف کریں۔ ٹائر ختم کرنے والا یا کلینر بھی استعمال کیا جا سکتا ہے۔

بیٹری کی احتیاطی تدابیر

آپ کے پروڈکٹ میں لیتیم آئن بیٹری ہے۔ سنبھالتے وقت خیال رکھیں۔

- مصنوعات کو آگ اور ضرورت سے زیادہ گرمی سے دور رکھیں۔
- شدید جسمانی جھٹکا، شدید کمپن، یا اثر سے بچیں۔
- مصنوعات کو پانی یا نمی سے بچائیں۔
- دوسری اشیاء کے اوپر یا نیچے کسی ڈھیر میں پروڈکٹ نہ رکھیں اور نہ ہی ذخیرہ کریں۔
- مصنوعات یا اس کی بیٹری کو جدا نہ کریں۔
- روزمرہ کے کوڑے دان کے ساتھ مصنوعات کو ضائع نہ کریں۔ پروڈکٹ کو ای ویسٹ کی مخصوص سہولت یا بیٹری ری سائیکلنگ سنٹر میں لائیں۔ اپنے نزدیک ٹھکانے لگانے کی جگہوں کے بارے میں مزید معلومات کے لیے، اپنی مقامی میونسپلٹی یا کچرے کو ہٹانے والے سے رابطہ کریں۔
- کیا پروڈکٹ کی بیٹری گرم محسوس کرتی ہے یا زیادہ گرم ہونے کی علامات ظاہر کرتی ہے، بدبو یا غیر معمولی آواز خارج کرتی ہے، مائع یا گیس خارج ہوتی ہے، یا شکل یا رنگ میں فوری طور پر تبدیلی آتی ہے:
  1. اگر استعمال میں ہے، تو فوری طور پر پروڈکٹ کا استعمال بند کر دیں۔ چارجنگ کیبل کو پروڈکٹ سے ہٹا دیں اگر یہ پلگ ان ہے۔
  2. مصنوعات کا استعمال بند کریں۔
  3. اگر ایسا کرنا محفوظ ہے تو، پروڈکٹ کو صاف جگہ میں لے جائیں اور کسی بھی آتش گیر چیز سے دور ہوں۔
  4. مدد کے لیے اپنی مقامی ہنگامی خدمات کو کال کریں۔
  5. آنکھوں یا جلد کے ان حصوں کو اچھی طرح دھوئیں جو بیٹری کے الیکٹرولائٹ فلوئڈ کے خارج ہونے کے ساتھ بہتے ہوئے پانی سے رابطے میں آئے ہیں اور اضافی طبی امداد حاصل کریں۔
- اگر بیٹری کے ساتھ کوئی مسئلہ ہے، JETSON CARE ٹیم سے رابطہ کریں۔

ہمارے ساتھ جڑیں۔

RIDEJETSON.COM/SUPPORT
RIDEJETSON.COM/CHAT

1-844-585-7462

لاجواب پیشکشوں، تحائف اور Jetson کی تمام تازہ ترین خبروں کے بارے میں جاننے کے لیے سوشل میڈیا پر @ridejetson کو ضرور فالو کریں۔

تب ہم سے سیر اور اپنی رائے کیا ہے؟

پر ایک جائزہ چھوڑیں۔
.rideJETSON.com/reviews
ہم آپ سے سننے کا انتظار نہیں کر سکتے!
#MakeMoves

UR




JETSON