JETSON

# Ember
## Electric Scooter

A guide for your ride.

IMPORTANT: READ CAREFULLY AND RETAIN FOR FUTURE REFERENCE.

MODEL SKU: JEMBER-BLK

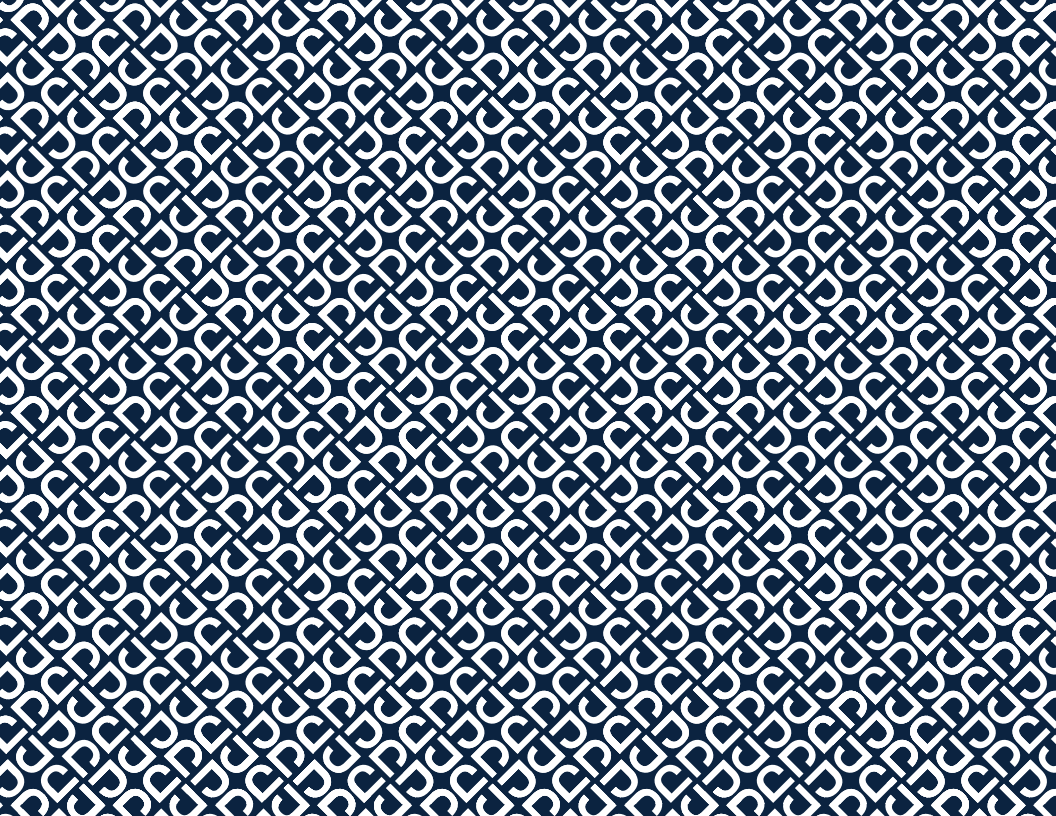

Jetson's top two riding rules:
**Be safe. Have fun!**

EN

# Contents

**Safety Warnings** ..... 4

**Warranty Coverage** ..... 6

**1. About Your Product**

1.1 Product Overview ..... 8

1.2 Product Specs ..... 10

1.3 Online Resources ..... 11

**2. Getting Started**

2.1 Starting Notes ..... 13

2.2 Assembling the Handlebar ..... 14

2.3 Charging the Battery ..... 19

**3. Features & Functions**

3.1 Folding & Unfolding the Scooter ..... 22

3.2 Powering On & Off ..... 32

3.3 Using Speed Modes ..... 34

3.4 Checking Battery Charge Level ..... 35

3.5 Using the LED Lights ..... 36

3.6 Using the Bluetooth® Speaker ..... 36

3.7 Using the Bell ..... 37

3.8 Using the Kickstand ..... 38

**4. Making Moves**

4.1 Using the Brake ..... 40

4.2 Riding the Ember ..... 41

4.3 Maximizing Speed & Riding Range ..... 42

**5. Safe Journeying**

5.1 Pre-Ride Safety Checks ..... 43

5.2 Helmet Safety ..... 44

5.3 Care & Maintenance ..... 45

# Safety Warnings

- Before use, please read the user manual and safety warnings carefully, and make sure you understand and accept all the safety instructions. The user will be responsible for any loss or damage caused by improper use. Warning the risk of unjury to rider that can result from over tightening stem-to-fork bolts.
- **Failure to use correct charger can result in fire and explosion, resulting in property damage, injury, and death.**
- Warning the risk of injury to rider that can result from over tightening stem -to-fork bolts.
- Before each cycle of operation, the operator shall perform the preoperation checks specified by the manufacturer: That all guards and pads originally supplied by the manufacturer are in proper place and in serviceable condition; That the braking system is functioning properly; That any and all axle guards, chain guards, or other covers or guards supplied by the manufacturer are in place and in serviceable condition; That tires are in good condition, inflated properly, and have sufficient tread remaining; The area that the product is to be operated should be safe and suitable for safe operation.
- Components shall be maintained and repaired in accordance with the manufacturer's specifications and using only the manufacturer's authorized replacement parts with installation performed by dealers or other skilled persons.
- Warning against recharging non-rechargeable batteries.
- Don't allow hands, feet, hair, body parts, clothing, or similar articles to come in contact with moving parts, wheels, or drive train, while the motor is running.
- This product should not be used by children or persons with reduced physical, sensory or mental capabilities, or lack of experience and knowledge, unless they have been given supervision or instruction (IEC 60335-1/A2:2006).
- Unsupervised children should not play with the product (IEC 60335-1/A2:2006).
- Adult supervision is required.
- The rider should not exceed 220 lb.
- Units shall not be operated to perform racing, stunt riding, or other maneuvers, which may cause loss of control, or may cause uncontrolled operator/passenger actions or reactions.
- Never use near motor vehicles.
- Avoid sharp bumps, drainage grates, and sudden surface changes. Scooter may suddenly stop.
- Avoid streets and surfaces with water, sand, gravel, dirt, leaves, and other debris. Wet weather impairs traction, braking, and visibility.
- Avoid riding around flammable gas, steam, liquid, or dust that could cause fire.
- Operators shall adhere to all of the manufacturer's recommendations and instructions, as well as comply with all laws and ordinances: Units without headlights shall be operated only with adequate daylight conditions of visibility, and; Owners shall be encouraged to highlight (for conspicuity) using lighting, reflectors, and for low-riding units, signal flags on flexible poles.
- Persons with the following conditions shall be cautioned not to operate: Those with heart conditions; Pregnant women; Persons with head, back, or neck ailments, or prior surgeries to those areas of the body; and persons with any mental or physical conditions that may make them susceptible to injury or impair their physical dexterity or mental capabilities to recognize, understand, and perform all of the safety instructions and to be able to assume the hazards inherent in unit use.
- Do not ride at night.
- Do not ride after drinking or taking prescription medication.
- Do not carry items when riding.
- Never operate the product barefooted.
- Always wear shoes and keep shoelaces tied.
- Make sure your feet are always placed securely on the deck.
- Operators always shall use appropriate protective clothing, including but not limited to a helmet, with appropriate certification, and any other equipment recommended by the manufacturer: Always wear protective equipment such as helmet, knee pads, and elbow pads.
- Always give way to pedestrians.
- Be alert to things in front and far away from you.
- Do not allow distractions when riding, such as answering the phone or engaging in any other activities.
- The product cannot be ridden by more than one person.
- When you ride the product along with other riders, always keep a safe distance to avoid a collision.
- When turning, be sure to maintain your balance.
- Riding with improperly adjusted brakes is dangerous and can result in serious injury or death.
- The brake may become hot while operating, do not touch the brake with your bare skin.

- Applying brakes too hard or too suddenly can lock up a wheel, which could cause you to lose control and fall. Sudden or excessive application of the brake may result in injury or death.
- If the brake loosens, please adjust with the hexagon wrench, or please contact the Jetson Care Team.
- Replace worn or broken parts immediately.
- Check whether all safety labels are in place and understood before riding.
- The owner shall allow the use and operation of the unit after a demonstration that such operators can understand and operate all components of the unit before use.
- Do not ride without proper training. Do not ride at high speeds, on uneven terrain, or on slopes. Do not perform stunts or turn abruptly.
  Recommended for indoor use.
- Prolonged exposure to UV rays, rain and the elements may damage the enclosure materials, store indoors when not in use.
- Lubricating the scooter is not required.
- WARNING – Risk of Fire, No User Serviceable Parts

**MODIFICATIONS**

Do not attempt to disassemble, modify, repair, or replace the unit or any components of the unit without instruction from the Jetson Care Team. This will void any warranty, and can lead to malfunctions which may cause injury.

**ADDITIONAL OPERATION PRECAUTIONS**

Do not lift the product off the ground while it is on and the wheels are in motion. This can result in freely spinning wheels, which may cause injury to yourself or others nearby. Do not jump on or off the product, and do not jump while using it. Always keep your feet firmly planted on the foot rest while in operation.
Devices are not intended for use at elevations greater than 2000 m above sea level.

**DISPOSAL OF USED BATTERY**



Battery may contain hazardous substances which could endanger the environment and human health. This symbol marked on the battery and/ or packaging indicates that used battery shall not be treated as municipal waste. Batteries should be disposed of at an appropriate collection point for recycling. By ensuring the used batteries are disposed of correctly, you will help preventing potential negative consequences for the environment and human health. The recycling of materials will help to conserve natural resources. For more information about recycling of used batteries, please contact your local municipality waste disposal service.

This device complies with Part 15 of the FCC Rules. Operation is subject to the following two conditions: (1) This device may not cause harmful interference, and (2) this device must accept any interference received, including interference that may cause undesired operation.

# ⚠WARNING:

To reduce the risk of injury, adult supervision is required. Never use in roadways, near motor vehicles, on or near steep inclines or steps, swimming pools or other bodies of water; always wear shoes, and never alow more than one rider.

**California Proposition 65**

## ⚠WARNING:

This product can expose you to chemicals including Cadmium, which is known to the State of California to cause cancer and birth defects or other reproductive harm. For more information go to: www.P65Warnings.ca.gov.

# Warranty Coverage

**GENERAL LIMITED WARRANTY**

Your new Jetson product is warranted against defects in materials and workmanship as indicated on ridejetson.com/warranty for a period of time from the date of original retail purchase when used in accordance with Jetson's user manuals (refer to ridejetson.com/support). **Under this warranty, you will be able to direct your claims to Jetson even in situations where you purchased the Jetson Product from one of our authorized retailers.** To read the full terms of our warranty, visit ridejetson.com/warranty.

EN

# 1. About Your Product

## 1.1 Product Overview

1. HANDLEBAR*
   - A. E-BRAKE
   - B. BELL
   - C. ACCELERATION THUMB THROTTLE
   - D. LIGHTING BUTTON
   - E. POWER BUTTON
   - F. FOLDING HOOK CATCH
2. STEM
3. FOLDING HOOK*
4. FOLDING LATCH
5. FRONT FORK
6. FRONT WHEEL (MOTOR WHEEL)
7. KICKSTAND
8. DECK
9. REAR FENDER
10. BATTERY CHARGING PORT WITH COVER
11. LED LIGHTS
12. REAR WHEEL
13. BATTERY CHARGE INDICATOR LIGHT (B)
14. SPEED MODE INDICATOR LIGHT (S)
15. REFLECTOR
16. BATTERY
17. CHARGER

**TOOLS INCLUDED FOR ASSEMBLY AND MAINTENANCE:**



5MM ALLEN KEY

*REQUIRES ASSEMBLY.

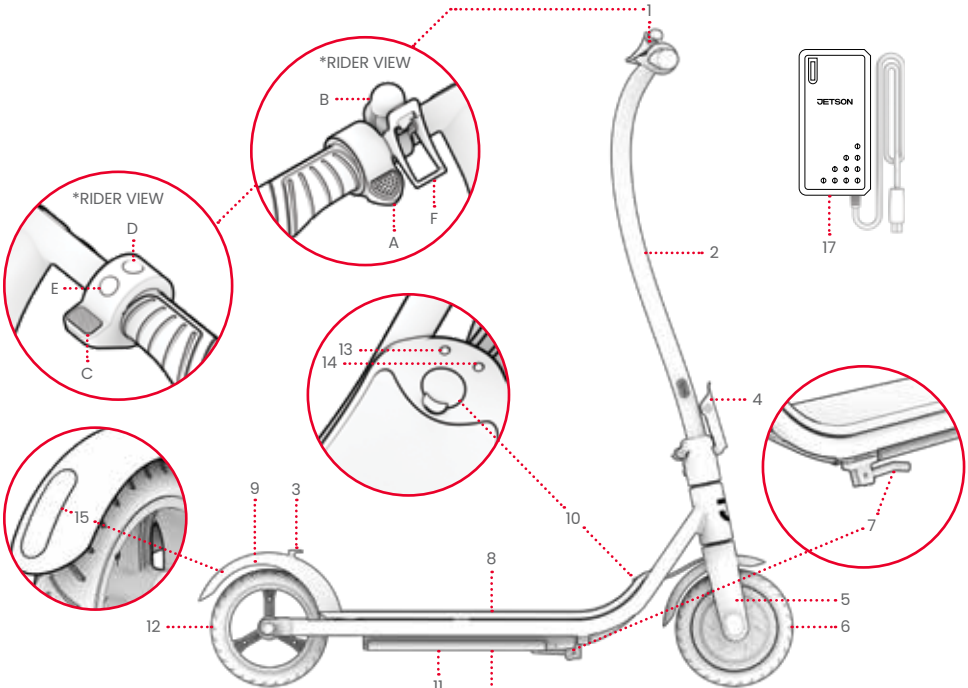


NOTE: IMAGES MAY NOT REFLECT EXACT APPEARANCE OF ACTUAL PRODUCT.

## 1.2 Product Specs

- PRODUCT DIMENSIONS, UNFOLDED : 36.8″ (L) × 16.9″ (W) × 40.3″ (H)
- PRODUCT DIMENSIONS, FOLDED: 36.8″ (L) × 16.9″ (W) × 18.9″ (H)
- DECK SIZE: 18.0″ (L) X 6.0″ (W)
- WEIGHT LIMIT: 220 LB
- MINIMUM RIDER WEIGHT: 100 LB
- PRODUCT WEIGHT: 24.2 LB
- RECOMMENDED AGE: 12+
- WHEEL SIZE: 8″
- MAX SPEED: 15 MPH*
- MAX RANGE: 8 MILES *, **
- BATTERY: 21.6V, 5.0AH
- BATTERY TYPE: LITHIUM-ION (RECHARGEABLE; NON-REMOVABLE)
- MOTOR: 200W***
- CHARGER OUTPUT: 25.2V 1A
- UL CERTIFICATION: UL 2272
- CHARGING TIME: APPROX. 6 HOURS
- MAX CLIMBING ANGLE: 10°

*PRODUCT RANGE, SPEED, BATTERY LIFE, AND OTHER SPECIFICATIONS MAY VARY BASED ON RIDER AND RIDING CONDITIONS.

**WHEN TESTED CARRYING 120 LBS, AT AN AIR TEMPERATURE OF 80°F, AT A SPEED OF 5 MPH. SEE SECTION 4.3 FOR MORE DETAILS ON CONDITIONS THAT CAN AFFECT RANGE.

***PEAK POWER

## 1.3 Online Resources



Scan for our most updated Ember onboarding materials and support resources.

Find this user manual online at https://cdn.shopify.com/s/files/1/2530/6734/files/EMBER_MANUAL-1726782210256.pdf

Find our collection of user manuals at https://ridejetson.com/pages/product-manuals

# 2. Getting Started

## 2.1 Starting Notes

- KICK OFF YOUR ADVENTURE RIGHT: PRIOR TO USE OF THIS PRODUCT, CAREFULLY READ THE ENTIRE USER MANUAL, INCLUDING SAFETY WARNINGS. MAKE SURE YOU UNDERSTAND, ACCEPT, AND ADHERE TO ALL:
  - MANUFACTURER'S RECOMMENDATIONS.
  - SAFETY INSTRUCTIONS AND WARNINGS.
  - LOCAL RIDING AND OPERATIONAL LAWS AND ORDINANCES.

- THE DIRECTIONS GIVEN IN THIS MANUAL—RIGHT, LEFT, FRONT, AND REAR—ARE ORIENTED AS THE RIDER WOULD SEE THEM WHEN STANDING ON THE SCOOTER. THE "RIGHT SIDE" OF THE SCOOTER, FOR EXAMPLE, IS THE SIDE WHERE THE RIDER'S RIGHT HAND WILL BE.

- TAKE CARE WHEN UNBOXING, REMOVING ALL PACKAGING MATERIALS, AND POSITIONING THE SCOOTER FOR ASSEMBLY, AS THE HANDLEBAR WILL ONLY BE SEMI-ATTACHED.

**⚠WARNING:**

FAILURE TO COMPLY WITH THE FOLLOWING INSTRUCTIONS MAY RESULT IN INJURY TO THE CHILD OR OTHERS.
- KEEP SMALL PARTS AWAY FROM CHILDREN DURING ASSEMBLY.
- ACCESSORY MUST BE ASSEMBLED AND REMOVED BY AN ADULT.
- FREQUENTLY INSPECT THE PRODUCT FOR DAMAGE.

* ADULTS MUST ASSIST CHILDREN IN THE ASSEMBLY AND INITIAL ADJUSTMENT PROCEDURES OF THE PRODUCT.

## 2.2 Assembling the Handlebar

1. PROP THE SCOOTER BASE UP ON ITS KICKSTAND. (SEE SECTION 3.8)

⚠ **IMPORTANT:** HANDLE THE SEMI-ATTACHED STEM WITH CARE. TAKE CARE NOT TO TUG OR TANGLE THE WIRING.

2. LOOSEN AND REMOVE THE PRE-INSTALLED CENTER BOLT (M6 X 12MM) ON THE STEM BASE WITH THE HEAD DIRECTLY ABOVE THE DECK BY TURNING IT COUNTERCLOCKWISE WITH THE 5MM ALLEN KEY. SET THE CENTER BOLT ASIDE.

**IMPORTANT:** DO NOT LOOSEN OR REMOVE THE BOLT IN THE STEM BASE WITH THE HEAD FACING THE SIDE OF THE SCOOTER.

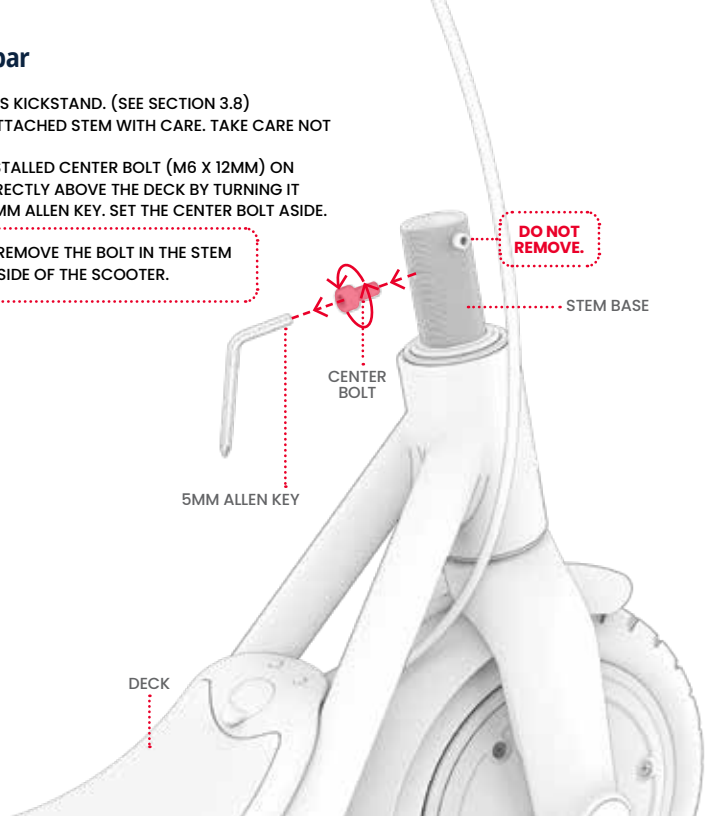

3. CAREFULLY RAISE THE STEM SO IT IS POSITIONED VERTICALLY ABOVE THE STEM BASE SUCH THAT THE FOLLOWING CONDITIONS ARE MET:
   - THE SIDE OF THE HANDLEBAR WITH THE ACCELERATION THROTTLE IS ON THE RIGHT SIDE OF THE SCOOTER AS VIEWED FROM THE RIDING POSITION.
   - THE CHANNEL ON THE INSIDE OF THE STEM CLAMP IS OVER THE BOLT ON THE RIGHT SIDE OF THE STEM BASE.

⚠ **IMPORTANT:** HANDLE THE SEMI-ATTACHED STEM WITH CARE. TAKE CARE NOT TO TUG OR TANGLE THE WIRING.

4. GENTLY SLIDE THE STEM DOWN ONTO THE STEM BASE.

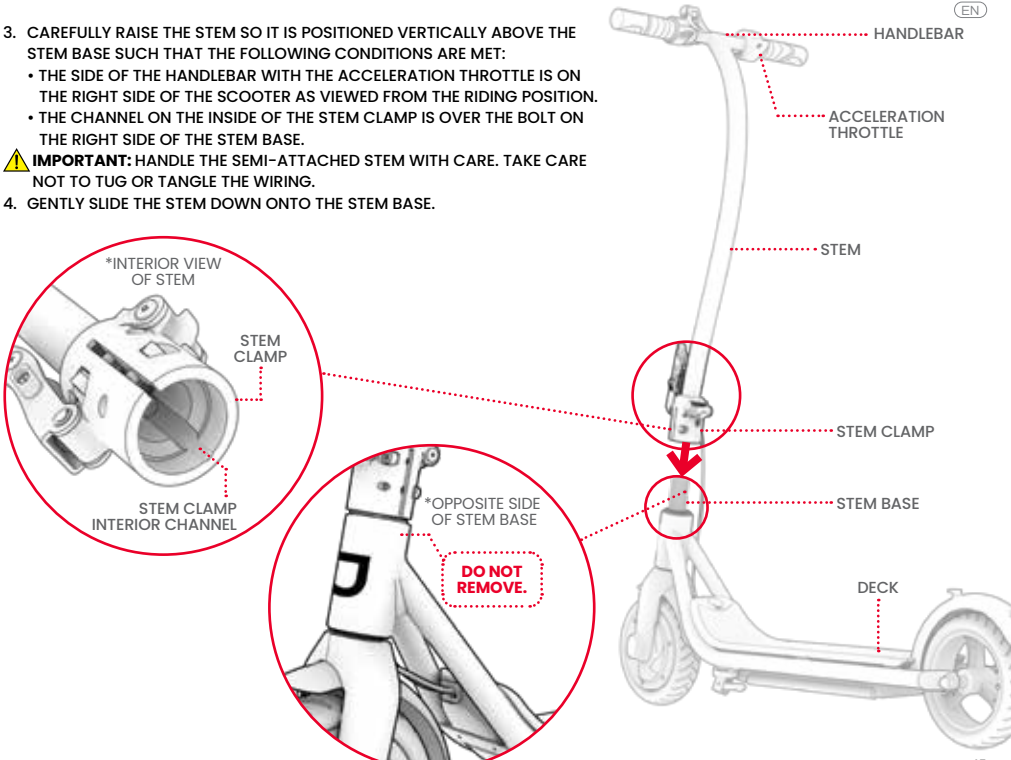

5. REINSERT THE REMOVED BOLT THROUGH THE ALIGNED HOLES IN THE STEM CLAMP AND STEM BASE BY TWISTING IT IN CLOCKWISE. FULLY TIGHTEN THE BOLT WITH THE 5MM ALLEN KEY.

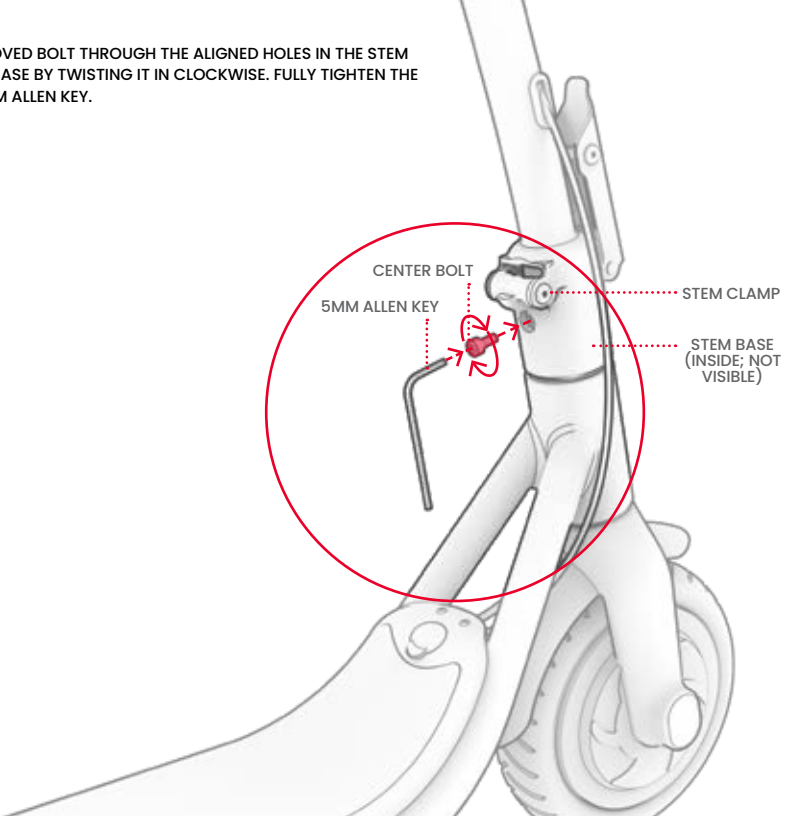

6. TIGHTEN THE TWO BOLTS ON THE LEFT SIDE OF THE STEM CLAMP BY TURNING THEM CLOCKWISE WITH THE 5MM ALLEN KEY.

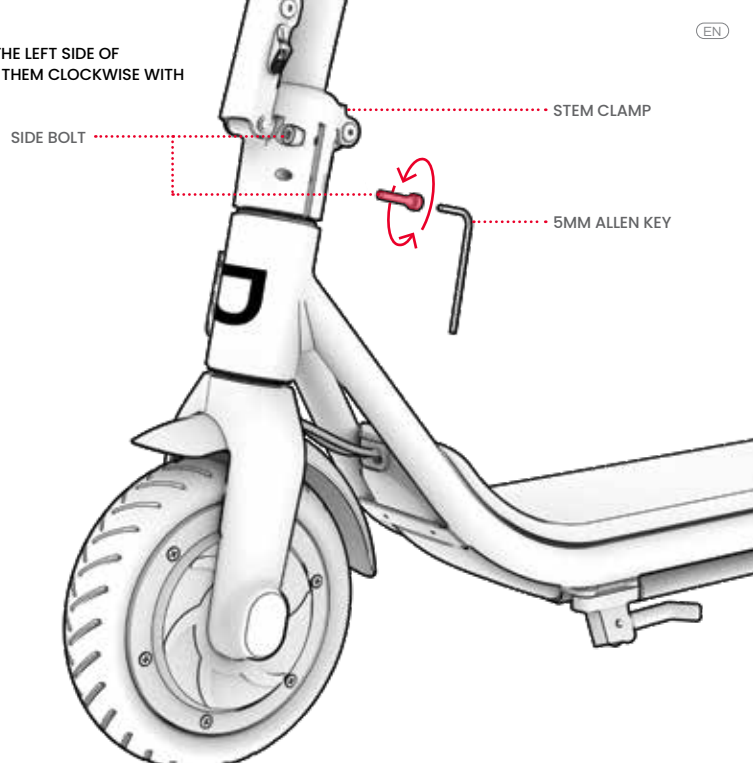

7. CHECK THAT THE STEM IS SECURE ON THE SCOOTER BASE AND THAT THE FRONT WHEEL ROTATES IN ALIGNMENT OF THE ROTATION OF THE HANDLEBAR.

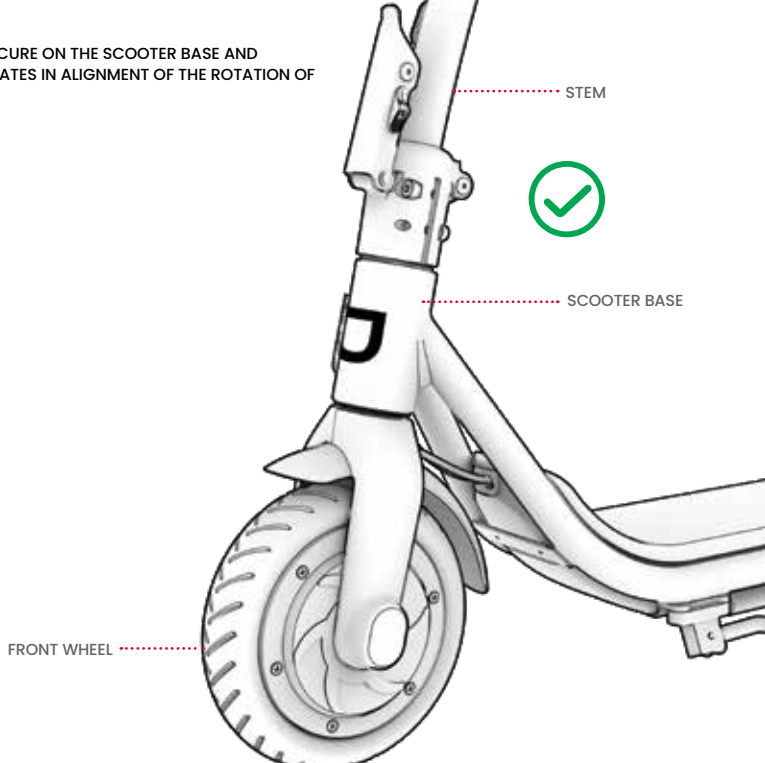

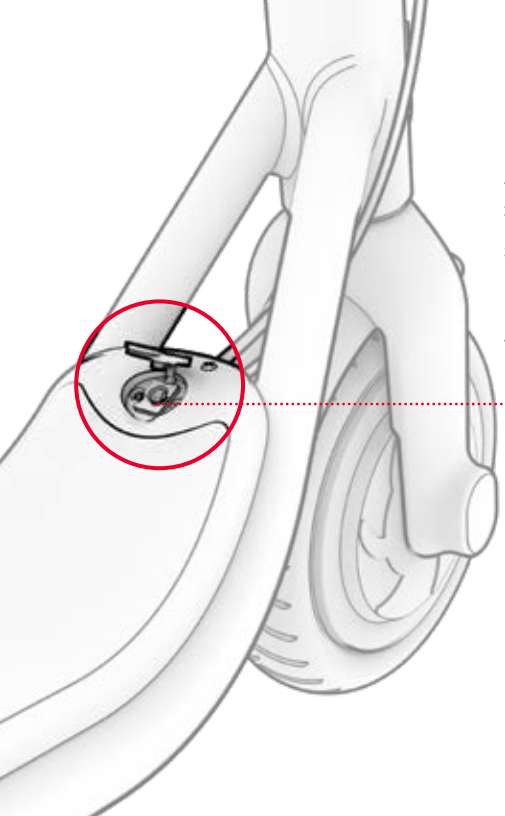


## 2.3 Charging the Battery

**NOTE:** IT CAN TAKE APPROXIMATELY 6 HOURS TO BRING THE BATTERY TO FULL CHARGE. FULLY CHARGE THE BATTERY PRIOR TO FIRST USE.

1. PULL OPEN THE CHARGING PORT COVER ON YOUR SCOOTER.
2. PLUG THE CHARGER INTO THE WALL, AND THEN PLUG THE CHARGER CABLE INTO THE CHARGING PORT.
3. WHEN THE INDICATOR LIGHT ON THE CHARGER CHANGES FROM RED TO GREEN, YOUR BATTERY HAS REACHED FULL CHARGE. REMOVE THE CHARGER CABLE FROM THE CHARGING PORT AND UNPLUG THE CHARGER FROM THE WALL OUTLET.
4. CLOSE THE CHARGING PORT COVER.

**IMPORTANT CHARGING NOTES:**

- ONLY USE THE INCLUDED CHARGER OR ONE OBTAINED DIRECTLY THROUGH JETSON LABELED WITH MODEL FY042251000 (JETSON MODEL PJEMBER-CH) MADE BY SHENZHEN FUYUANDIAN POWER CO LTD

  ⚠ FAILURE TO USE CORRECT CHARGER CAN RESULT IN FIRE AND EXPLOSION.

- PLUG THE CHARGER INTO THE WALL OUTLET BEFORE PLUGGING INTO THE CHARGING PORT ON THE SCOOTER.
- DO NOT USE RELOCATABLE POWER TAPS.
- NEVER TURN ON THE SCOOTER WHILE IT IS CHARGING.
- CHARGE THE BATTERY UNTIL IT IS FULLY CHARGED—ABOUT 6 HOURS.
- NEVER LEAVE THE SCOOTER CHARGING OVERNIGHT OR FOR EXTENDED PERIODS OF TIME.
- DO NOT ATTEMPT TO REMOVE OR DISASSEMBLE THE BATTERY.
- CHARGING AMBIENT TEMPERATURE RANGE: 37.4°F(3°C)-104°F(40°C)
- OPERATING AMBIENT TEMPERATURE RANGE: 1.4°F(-17°C)-104°F(40°C)
- DO NOT USE THIS PRODUCT IF THE FLEXIBLE POWER CORD OF OUTPUT CABLE IS FRAYED, HAS BROKEN INSULATION, OR ANY OTHER SIGNS OF DAMAGES.

**CHARGER INDICATOR LIGHT ON THE CHARGER:**

- RED - CHARGING
- GREEN - CHARGING COMPLETE

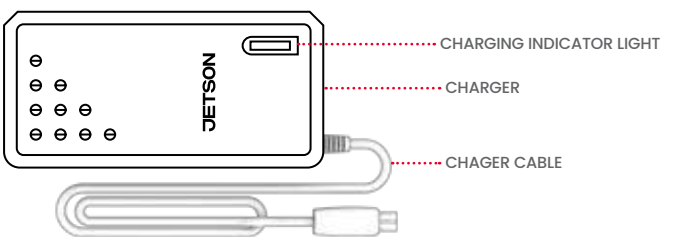





THIS IS THE MARKING YOUR CHARGER WILL HAVE.

# 3. Features & Functions

## 3.1 Folding & Unfolding the Scooter

**WHEN TO FOLD:** FOR STORAGE AND TRANSPORT
**WHEN TO UNFOLD:** FOR RIDING

**IMPORTANT:** DO NOT LIFT THE SCOOTER BY THE HANDLEBAR. TO TRANSPORT IT, SECURE IT IN THE FOLDED POSITION AND CARRY IT BY THE STEM.

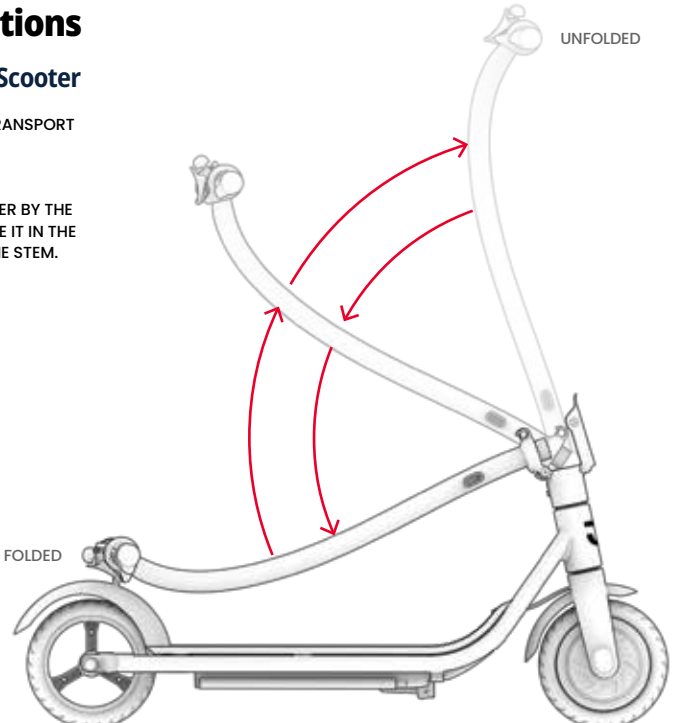

**TO FOLD:**

1. PUSH THE TAB ON THE FOLDING LATCH UP, THEN PULL THE LATCH OPEN AND AWAY FROM THE STEM.

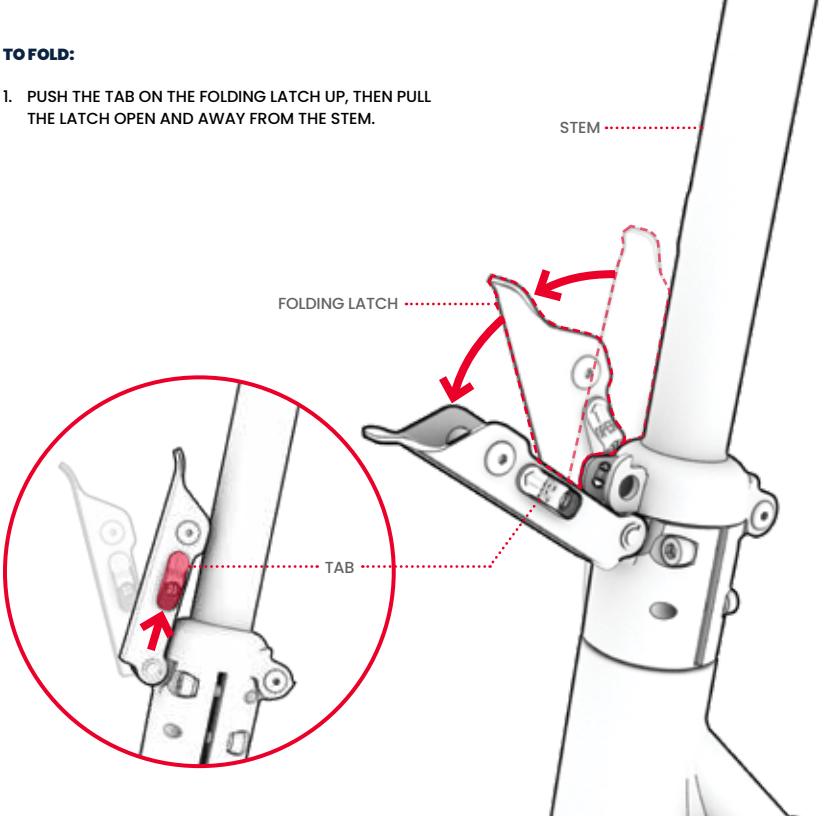

2. LOWER THE STEM DOWN OVER THE DECK.

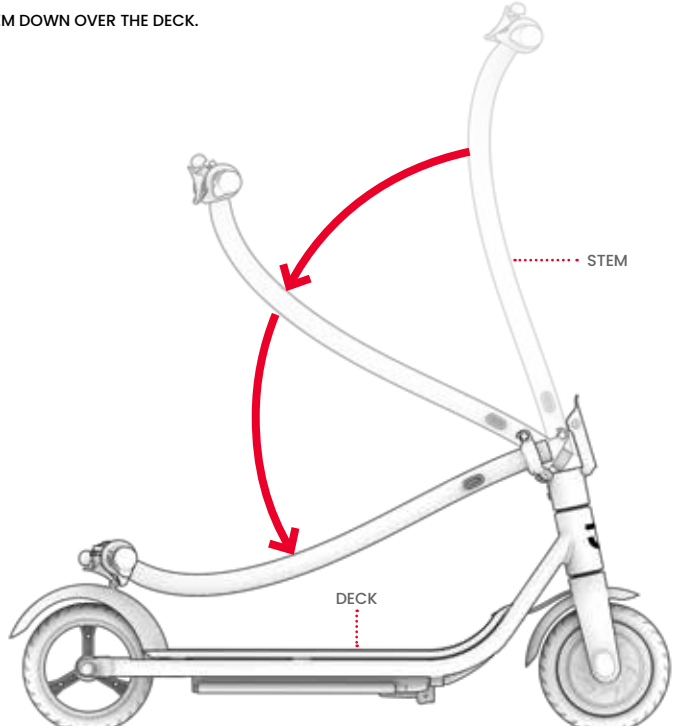

3. PUSH THE FOLDING HOOK CATCH DOWN UNTIL IT LOOPS AROUND THE FOLDING HOOK.
4. CHECK THAT THE SCOOTER IS SECURE IN THE FOLDED POSITION.

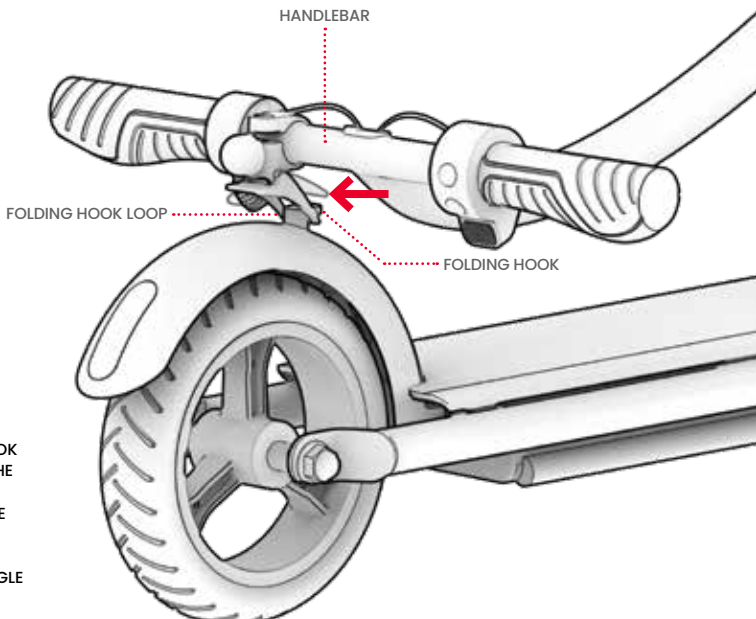


**IMPORTANT:** IF THE FOLDING HOOK CATCH IS NOT ALIGNING WITH THE HOOK OR LOOPING AROUND IT, IT MAY BE NECESSARY TO ROTATE THE CATCH MECHANISM ON THE HANDLEBAR UNTIL THE CATCH MECHANISM IS AT THE RIGHT ANGLE TO LOOP AROUND THE HOOK.
SEE PAGE 25.

## ADJUSTING THE CATCH MECHANISM

**INCORRECT:** FOLDING HOOK CATCH IS NOT ALIGNED WITH THE FOLDING HOOK. ROTATE THE BELL CLAMP AS NECESSARY AROUND THE HANDLEBAR UNTIL THE FOLDING HOOK CATCH IS PROPERLY POSITIONED TO "CATCH" THE HOOK.

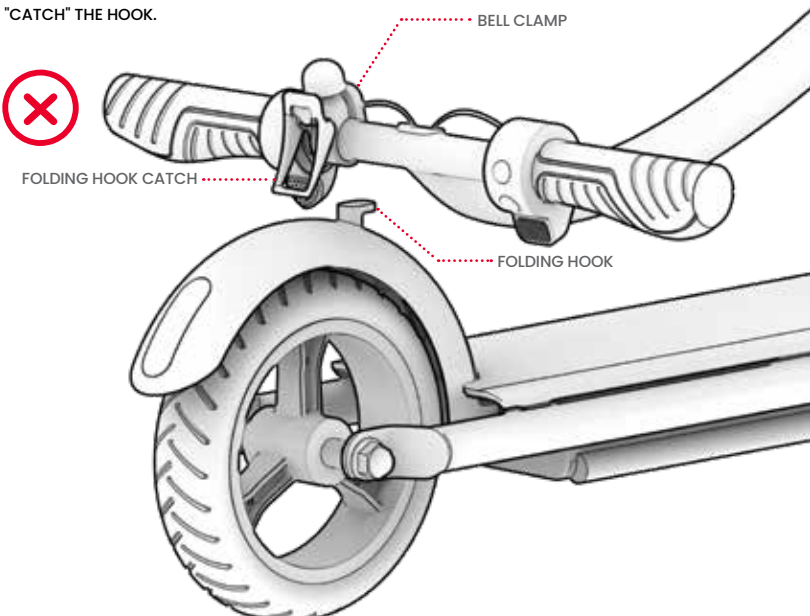

**CORRECT:** THE FOLDING HOOK CATCH IS PROPERLY ALIGNED TO "CATCH" THE HOOK.

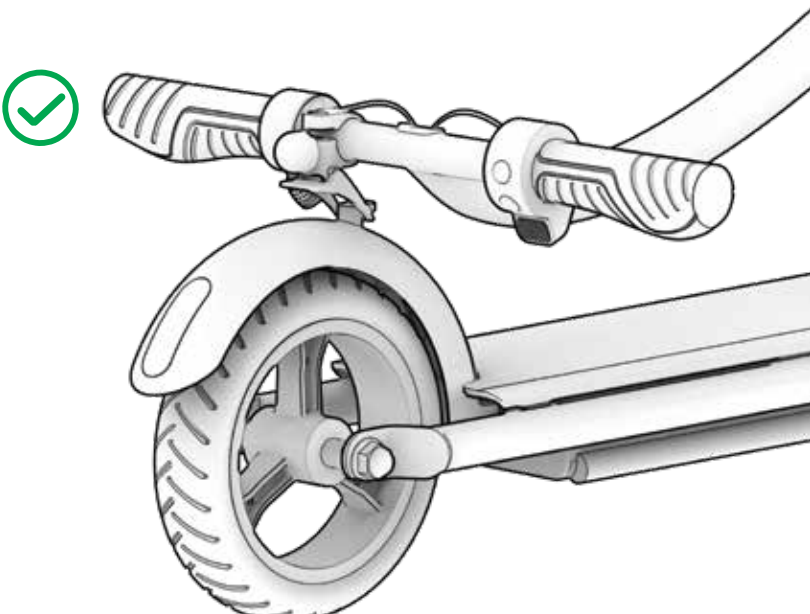

**TO UNFOLD:**

1. PUSH THE FOLDING HOOK CATCH AWAY FROM THE REAR FENDER TO RELEASE IT FROM THE FOLDING HOOK.

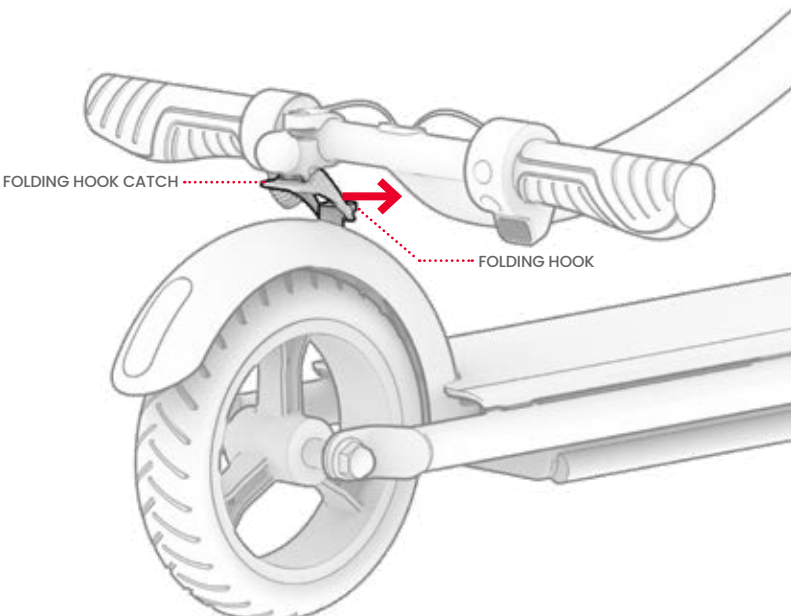

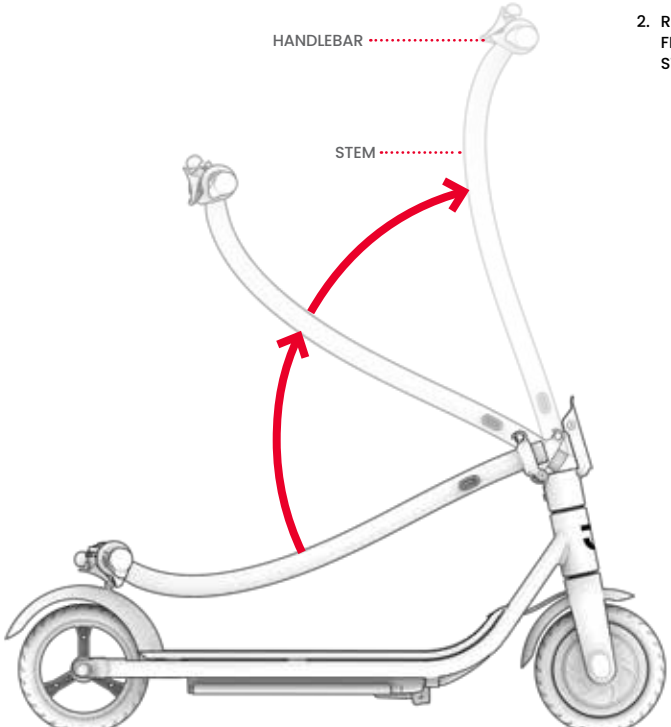


2. RAISE THE HANDLEBAR TOWARDS THE FRONT OF THE SCOOTER UNTIL THE STEM IS FULLY UPRIGHT.

3. FORCEFULLY PUSH THE FOLDING LATCH AGAINST THE STEM UNTIL IT CLICKS CLOSED

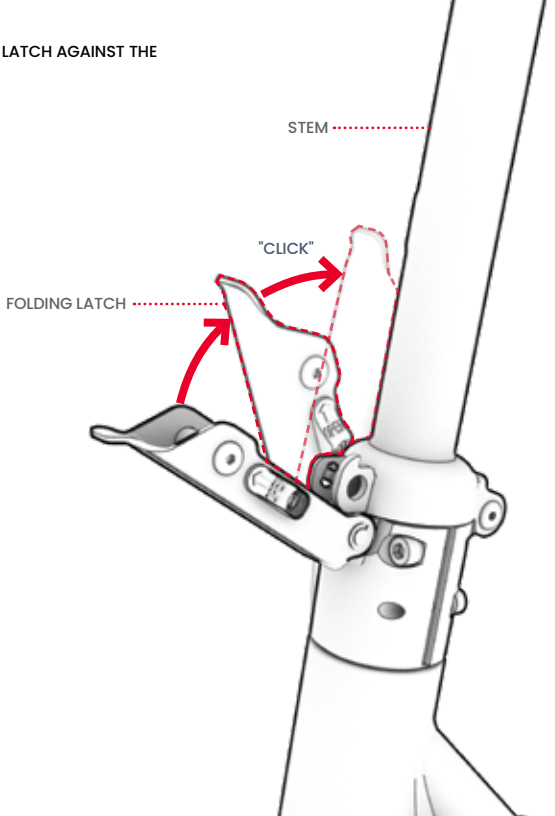

4. CHECK THAT THE STEM IS SECURE IN THE VERTICAL POSITION.

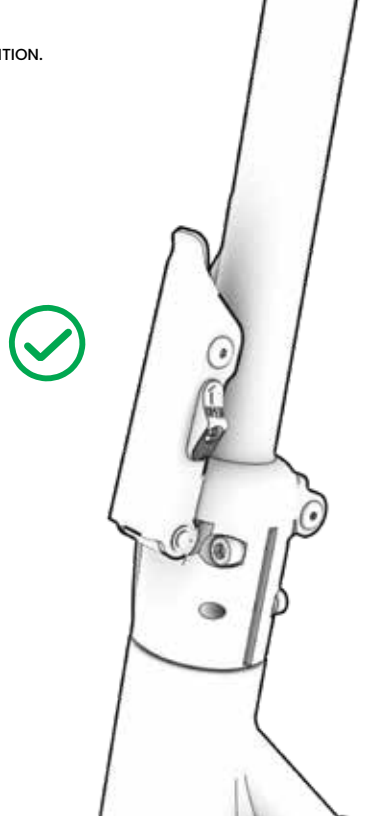

## 3.2 Powering On & Off

**TO POWER ON:** PRESS AND HOLD THE POWER BUTTON FOR 1 SECOND.
**TO POWER OFF:** PRESS AND HOLD THE POWER BUTTON FOR 3 SECONDS.

TO PRESERVE BATTERY POWER, YOUR SCOOTER HAS AN AUTO-OFF FEATURE AND WILL AUTOMATICALLY POWER OFF AFTER 10 MINUTES WITHOUT USE. ALWAYS REMEMBER TO POWER YOUR SCOOTER OFF WHEN MAKING A PIT STOP OR PUTTING IT AWAY FOR THE NIGHT.

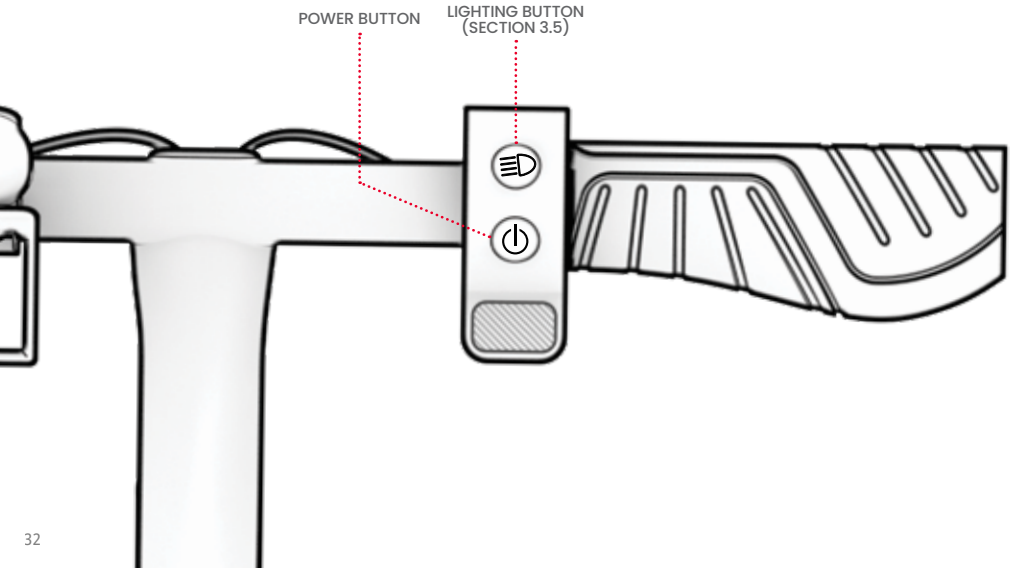

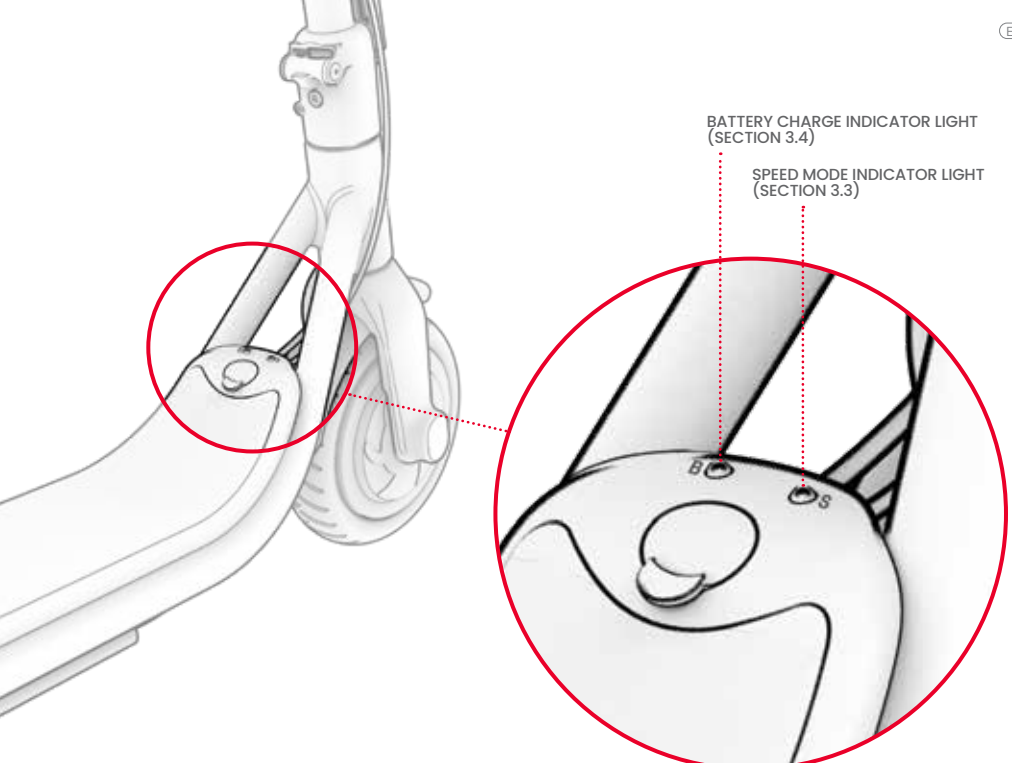
BATTERY CHARGE INDICATOR LIGHT
(SECTION 3.4)
SPEED MODE INDICATOR LIGHT
(SECTION 3.3)
B
S

## 3.3 Using Speed Modes

THERE ARE 3 SPEED MODES, EACH OF WHICH ALLOWS YOU TO RIDE A DIFFERENT MAXIMUM SPEED. WITH THE SCOOTER POWERED ON, QUICK-PRESS THE POWER BUTTON TO CHANGE SPEED MODES.

| SPEED MODE | MAXIMUM SPEED | SPEED MODE INDICATOR LIGHT (S) |
|---|---|---|
| PEDESTRIAN MODE (SLOW) | UP TO 5 MPH |  |
| COMFORT MODE (MIDDLE) | UP TO 10 MPH |  |
| SPORT MODE (FAST) | UP TO 15 MPH |  |

## 3.4 Checking Battery Charge Level

YOU CAN KEEP TABS ON YOUR BATTERY'S CHARGE LEVEL BY LOOKING AT THE BATTERY CHARGE INDICATOR LIGHT ON THE DECK.

**IMPORTANT:** WHEN THE BATTERY CHARGE DEPLETES TO 0%, THE SCOOTER WILL POWER OFF. CHARGE THE SCOOTER TO FULL POWER (SECTION 2.3) PRIOR TO YOUR NEXT RIDE.

| BATTERY CHARGE INDICATOR LIGHT (B) | BATTERY CHARGE LEVEL |
|---|---|
|  | 76% – 100% |
|  | 41% – 75% |
|  | 0% – 40% |

## 3.5 Using the LED Lights

**TO POWER THE LIGHTS ON OR OFF:** PRESS AND HOLD THE LIGHTING BUTTON FOR 2 SECONDS.
**TO CYCLE TO ANOTHER OF 5 LIGHTING MODES:** WITH THE LIGHTS POWERED ON, QUICK-PRESS THE LIGHTING BUTTON.

WHENEVER MUSIC IS PLAYING THROUGH THE BLUETOOTH® SPEAKER, THE LIGHTS WILL PULSE IN SYNC TO THE MUSICAL BEAT.

## 3.6 Using the Bluetooth® Speaker

THE EMBER COMES EQUIPPED WITH A BUILT-IN BLUETOOTH® SPEAKER.

### STREAMING MUSIC THROUGH YOUR HOVERBOARD

YOU CAN CONNECT YOUR HANDHELD DEVICE TO THE SCOOTER'S BUILT-IN BLUETOOTH® SPEAKER TO STREAM MUSIC DURING YOUR RIDE. ONCE THE MUSIC STARTS PLAYING, THE LIGHTS ON YOUR SCOOTER WILL AUTOMATICALLY SYNC WITH THE MUSIC AND FLASH TO ITS BEAT.

### TO CONNECT YOUR HANDHELD DEVICE TO THE SCOOTER'S BLUETOOTH® SPEAKER:

1. POWER ON THE SCOOTER. (SECTION 3.2)
2. IN THE SETTINGS SECTION ON YOUR HANDHELD DEVICE, ENABLE BLUETOOTH AND LOOK FOR "EMBER" IN THE LIST OF OPTIONS. SELECT IT.
3. PLAY MUSIC THROUGH YOUR FAVORITE APP, AND IT WILL STREAM THROUGH THE SCOOTER'S SPEAKERS.

### TROUBLESHOOTING CONNECTIVITY ISSUES

IF YOU ARE HAVING TROUBLE CONNECTING WITH THE SPEAKER, TRY:

1. POWERING THE SCOOTER OFF AND THEN BACK ON.
2. POWERING YOUR PERSONAL DEVICE OFF AND THEN BACK ON.
3. CLICKING THE SCAN BUTTON TO REFRESH THE LIST OF DETECTED PRODUCTS.

THE BLUETOOTH® WORD MARK AND LOGOS ARE REGISTERED TRADEMARKS OWNED BY THE BLUETOOTH SIG, INC. AND ANY USE OF SUCH MARKS BY TRURIDE TECH LLC. IS UNDER LICENSE. OTHER TRADEMARKS AND TRADE NAMES ARE THOSE OF THEIR RESPECTIVE OWNERS.

## 3.7 Using the Bell

USE THE BELL AS AN ALERT TO OTHER RIDERS AND PEDESTRIANS.

TO SOUND THE BELL, FLICK THE FOLDING CATCH HOOK DOWN AND RELEASE IT QUICKLY.

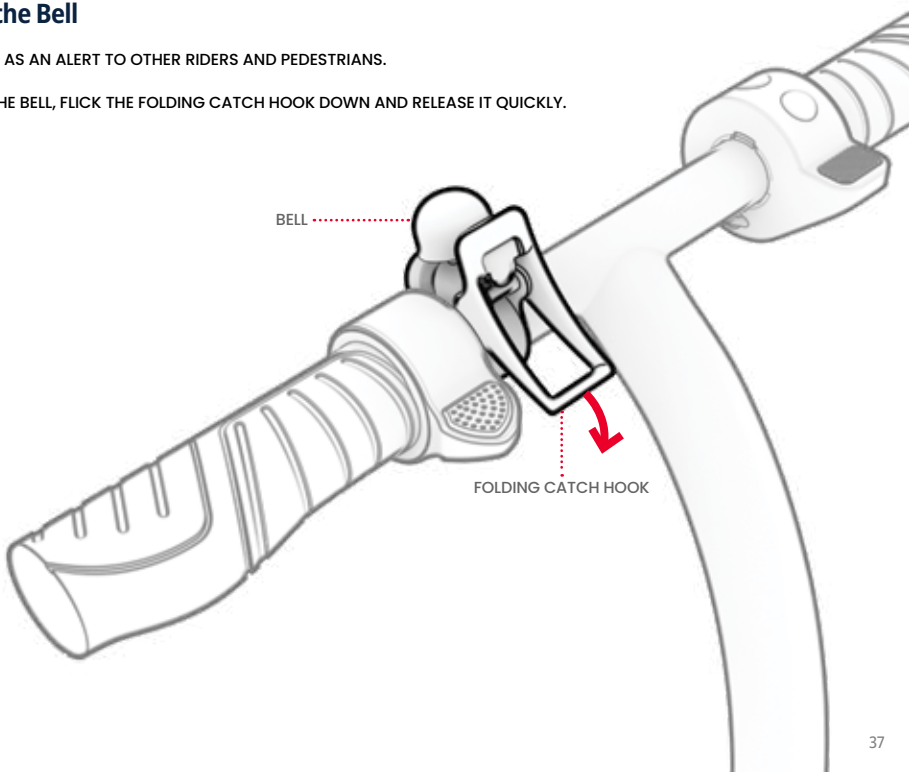

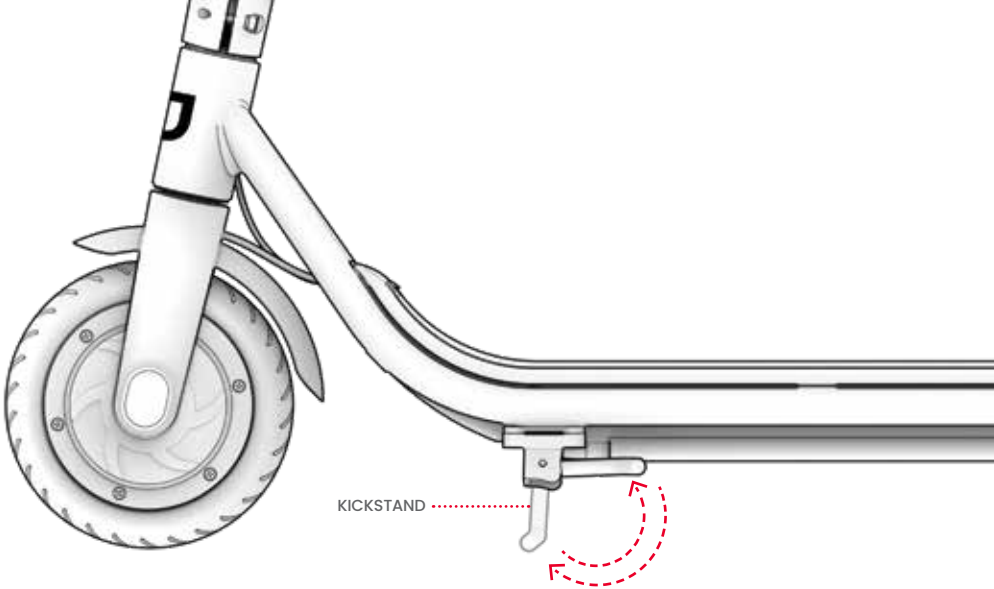


## 3.8 Using the Kickstand

TO USE THE KICKSTAND, PIVOT IT DOWN AND GENTLY TILT YOUR SCOOTER ONTO IT TO STAND.
TO RAISE THE KICKSTAND, PIVOT IT BACK UP.

**IMPORTANT:** ALWAYS RAISE THE KICKSTAND BEFORE RIDING.

# 4. Making Moves

## 4.1 Using the Brake

PUSH DOWN ON THE E-BRAKE GENTLY TO SLOW DOWN. PUSH MORE FORCEFULLY TO COME TO A COMPLETE STOP.
⚠ **IMPORTANT:** TO AVOID ABRUPT MOVEMENTS, TRY TO ENGAGE THE E-BRAKE GRADUALLY.

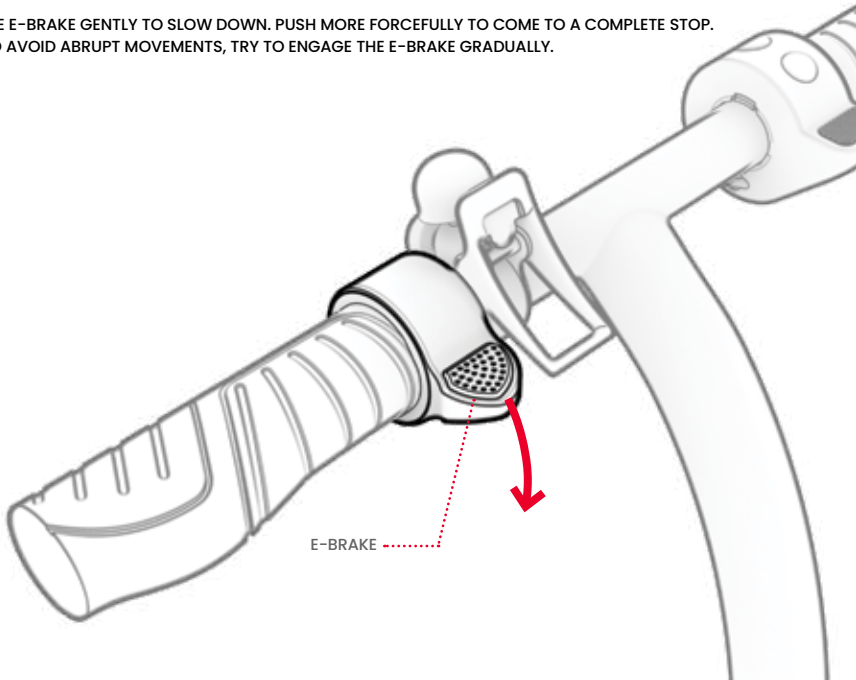

## 4.2 Riding the Ember

**THIS SCOOTER'S MOTOR REQUIRES KICK-MOTION ACTIVATION TO START.**

1. PLACE ONE FOOT AT THE FRONT OF THE DECK FACING FORWARD. PROPEL THE SCOOTER FORWARD BY PUSHING OFF THE GROUND 2 TIMES IN A ROW WITH YOUR OTHER FOOT.
2. PLACE YOUR KICKING FOOT AT THE BACK OF THE DECK, TURNED OUTWARD AT A 70 - 90° ANGLE FOR STABILITY.
3. GRADUALLY PUSH DOWN ON THE THUMB THROTTLE TO ACCELERATE AND THEN MAINTAIN YOUR SPEED.

⚠ **IMPORTANT:** TO AVOID SUDDEN BURSTS OF SPEED, ALWAYS PUSH DOWN ON THE THROTTLE GENTLY.

**TO MAKE TURNS:** ROTATE THE HANDLEBAR TO THE LEFT OR RIGHT.

## 4.3 Maximizing Speed & Riding Range

THE HARDER THE MOTOR NEEDS TO WORK, THE FASTER YOUR BATTERY WILL DRAIN. IN IDEAL CONDITIONS, THE MAXIMUM MILEAGE THAT CAN BE ACHIEVED PER BATTERY CHARGE IS 8 MILES AND THE MAXIMUM SPEED IS 15 MPH.

THE FOLLOWING FACTORS WILL ALSO AFFECT SPEED AND RIDING RANGE. THEY INCLUDE:

- **RIDING SURFACE:** TRAVELING OVER A ROUGH SURFACE REQUIRES MOTOR POWER THAN RIDING ON A SMOOTH ONE.
- **CARRYING WEIGHT:** MORE WEIGHT (RIDER PLUS CARGO) DECREASES ACHIEVABLE RANGE.
- **RIDING STYLE:** FREQUENT STARTING AND STOPPING WILL REDUCE THE ACHIEVABLE DISTANCE ON ONE BATTERY CHARGE.
- **AIR TEMPERATURE:** THE IDEAL TEMPERATURE FOR RIDING AND STORING THE SCOOTER IS BETWEEN 50 - 90°F (10 - 35°C).
- **INCLINE:** THE MOTOR HAS TO WORK HARDER TRAVELING UPHILL THAN ON FLAT STRETCHES OR DOWNHILL.
- **BATTERY MAINTENANCE:** TIMELY BATTERY CHARGING AFTER EVERY RIDE HELPS MAINTAIN BATTERY CAPACITY AND STRENGTH.

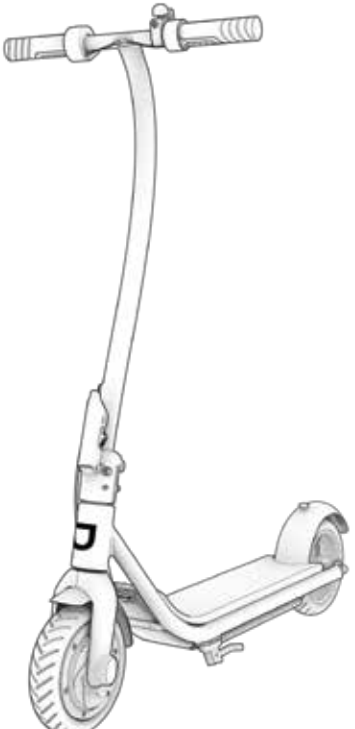

# 5. Safe Journeying

## 5.1 Pre-Ride Safety Checks

CONDUCT THESE IMPORTANT SAFETY CHECKS BEFORE EVERY JOURNEY:

**BRAKE**

MAKE SURE THE BRAKE WORKS PROPERLY SUCH THAT:

- THE E-BRAKE ENGAGES EASILY AND BRINGS THE SCOOTER TO A STOP.

**FRAME**

- CHECK THAT THE SCOOTER FRAME IS NOT DAMAGED, BENT, OR BROKEN.
- CHECK THAT THE STEM IS SECURED BY THE STEM FOLDING LATCH.

**STEERING**

- CHECK THAT THE WHEEL AND HANDLEBAR ARE IN ALIGNMENT.

**WHEELS**

- CHECK THAT WHEELS DO NOT SHOW SIGNS OF EXCESSIVE WEAR OR ARE DAMAGED.

## 5.2 Helmet Safety

A HELMET SHOULD BE WORN BY THE RIDER AT ALL TIMES.



PROPER POSITIONING:
THE FOREHEAD IS COVERED
BY THE HELMET.



IMPROPER POSITIONING:
THE FOREHEAD IS EXPOSED.
A FALL COULD RESULT IN SERIOUS INJURY.

*** WEAR A HELMET, APPROPRIATE CLOTHING, SHOES, AND SAFETY GEAR. AVOID CLOTHING THAT CAN GET CAUGHT INTO OR UNDER THE WHEELS. CLOSED-TOE, FLAT SHOES ARE RECOMMENDED. WEAR AN ASTM F1492 APPROVED HELMET AND PROTECTIVE GEAR TO PREVENT INJURY IN THE EVENT OF AN ACCIDENT.**

## 5.3 Care & Maintenance

**CLEANING THE EMBER**

TO CLEAN THE SCOOTER, CAREFULLY WIPE WITH A DAMP CLOTH AND THEN DRY WITH A DRY CLOTH. DO NOT APPLY WATER DIRECTLY TO THE SCOOTER. WATER CAN CAUSE DAMAGE TO THE ELECTRICAL SYSTEMS AND FRAME THAT COULD RESULT IN A MALFUNCTION THAT PUTS RIDER SAFETY AT RISK.

**⚠ BATTERY PRECAUTIONS**

YOUR PRODUCT HAS A NON-REMOVABLE LITHIUM-ION BATTERY. TAKE CARE WHEN HANDLING.

- KEEP PRODUCT AWAY FROM FIRE AND EXCESSIVE HEAT.
- AVOID INTENSE PHYSICAL SHOCK, SEVERE VIBRATION, OR IMPACT.
- PROTECT PRODUCT FROM WATER OR MOISTURE.
- DO NOT PLACE OR STORE PRODUCT IN A PILE ON TOP OF OR UNDERNEATH OTHER OBJECTS.
- DO NOT DISASSEMBLE THE SCOOTER OR ITS BATTERY.
- DO NOT DISPOSE OF PRODUCT WITH EVERYDAY TRASH. BRING PRODUCT TO A DEDICATED E-WASTE FACILITY OR BATTERY RECYCLING CENTER. FOR MORE INFORMATION ON DISPOSAL SITES NEAR YOU, CONTACT YOUR LOCAL MUNICIPALITY OR WASTE HAULER.
- SHOULD THE PRODUCT'S BATTERY FEEL HOT OR EXHIBIT SIGNS OF OVERHEATING, EMIT AN ODOR OR UNUSUAL SOUND, LEAK FLUID OR GAS, OR CHANGE IN SHAPE OR COLOR, IMMEDIATELY:
  1. IF IN USE, STOP USING THE PRODUCT IMMEDIATELY. REMOVE THE CHARGING CABLE FROM THE PRODUCT IF IT IS PLUGGED IN.
  2. DISCONTINUE USE OF THE PRODUCT.
  3. IF SAFE TO DO SO, MOVE THE PRODUCT INTO A CLEAR SPACE AND AWAY FROM ANYTHING FLAMMABLE.
  4. CALL YOUR LOCAL EMERGENCY SERVICES FOR ASSISTANCE.
  5. THOROUGHLY WASH EYES OR AREAS OF SKIN THAT HAVE COME IN CONTACT WITH LEAKING BATTERY ELECTROLYTE FLUID WITH CLEAN RUNNING WATER AND SEEK ADDITIONAL MEDICAL ATTENTION.
- IF THERE ARE ANY ISSUES WITH THE BATTERY, CONTACT THE JETSON CARE TEAM.
- ONLY USE THE BATTERY SPECIFIED BY MANUFACTURER.

**STORING THE EMBER**

- FULLY CHARGE THE BATTERY BEFORE STORING. THE BATTERY SHOULD BE FULLY CHARGED ONCE A MONTH DURING EXTENDED PERIODS WITHOUT USE.
- COVER THE SCOOTER WITH NON FLAMMABLE MATERIAL TO PROTECT IT AGAINST DUST.
- STORE THE SCOOTER INDOORS, IN A DRY PLACE, AND AT A TEMPERATURE OF AT LEAST 50°F.
- NEVER STORE THE SCOOTER IN PLACE THAT PROHIBITS EASY ENTRANCE OR EXIT FROM A ROOM OR DWELLING. ENSURE THERE IS A CLEAR PATH INTO AND OUT OF THE SPACE.

## FCC NOTE

NOTE: THIS EQUIPMENT HAS BEEN TESTED AND FOUND TO COMPLY WITH THE LIMITS FOR A CLASS B DIGITAL DEVICE, PURSUANT TO PART 15 OF THE FCC RULES.
THESE LIMITS ARE DESIGNED TO PROVIDE REASONABLE PROTECTION AGAINST HARMFUL INTERFERENCE IN A RESIDENTIAL INSTALLATION.
THIS EQUIPMENT GENERATES, USES AND CAN RADIATE RADIO FREQUENCY ENERGY AND, IF NOT INSTALLED AND USED IN ACCORDANCE WITH THE INSTRUCTIONS, MAY CAUSE HARMFUL INTERFERENCE TO RADIO COMMUNICATIONS.
HOWEVER, THERE IS NO GUARANTEE THAT INTERFERENCE WILL NOT OCCUR IN A PARTICULAR INSTALLATION.

IF THIS EQUIPMENT DOES CAUSE HARMFUL INTERFERENCE TO RADIO OR TELEVISION RECEPTION, WHICH CAN BE DETERMINED BY TURNING THE EQUIPMENT OFF AND ON, THE USER IS ENCOURAGED TO TRY TO CORRECT THE INTERFERENCE BY ONE OR MORE OF THE FOLLOWING MEASURES:
— REORIENT OR RELOCATE THE RECEIVING ANTENNA.
— INCREASE THE SEPARATION BETWEEN THE EQUIPMENT AND RECEIVER.
— CONNECT THE EQUIPMENT INTO AN OUTLET ON A CIRCUIT DIFFERENT FROM THAT TO WHICH THE RECEIVER IS CONNECTED.
— CONSULT THE DEALER OR AN EXPERIENCED RADIO/TV TECHNICIAN FOR HELP.
CAUTION: CHANGES OR MODIFICATIONS NOT EXPRESSLY APPROVED BY THE PARTY RESPONSIBLE FOR COMPLIANCE COULD VOID THE USER'S AUTHORITY TO OPERATE THE EQUIPMENT.
THIS EQUIPMENT COMPLIES WITH FCC RADIATION EXPOSURE LIMITS SET FORTH FOR AN UNCONTROLLED ENVIRONMENT.
THIS TRANSMITTER MUST NOT BE CO-LOCATED OR OPERATING IN CONJUNCTION WITH ANY OTHER ANTENNA OR TRANSMITTER.

## Stay connected.

Be sure to follow **@ridejetson**
on social media to learn about fantastic offers,
giveaways, and all the latest Jetson news.

## Loving your ride?

Then be sure to leave a review at ridejetson.com/reviews.
We can't wait to hear from you!

JETSON

**#MakeMoves**

# Questions? Let us help.

**ridejetson.com/support**
**ridejetson.com/chat**

To exercise your product's warranty or inquire about warranty coverage, contact us directly.

1 (844) 585-7462

Manufactured in Huizhou, China
Imported by TruRide Tech LLC.
PO Box 461, Jersey City, NJ 07302-9998

www.ridejetson.com






Made in China
Date Code: 11/2024
Document Edition: v1.0

© 2024, TruRide Tech. ALL RIGHTS RESERVED.
Manufactured for TruRide Tech LLC.
JETSON® is registered trademark used under license from JetStream Brands LLC. No portion of this document, including shape, graphics, and design, may be reproduced or transmitted in any form or by any means.

JETSON

# Trottinette Ember

Trottinette électrique

## Un guide pour votre balade.

IMPORTANT : LISEZ ATTENTIVEMENT CE MANUEL ET CONSERVEZ-LE POUR POUVOIR VOUS Y RÉFÉRER ULTÉRIEUREMENT.

RÉF DU MODÈLE : JEMBER-BLK

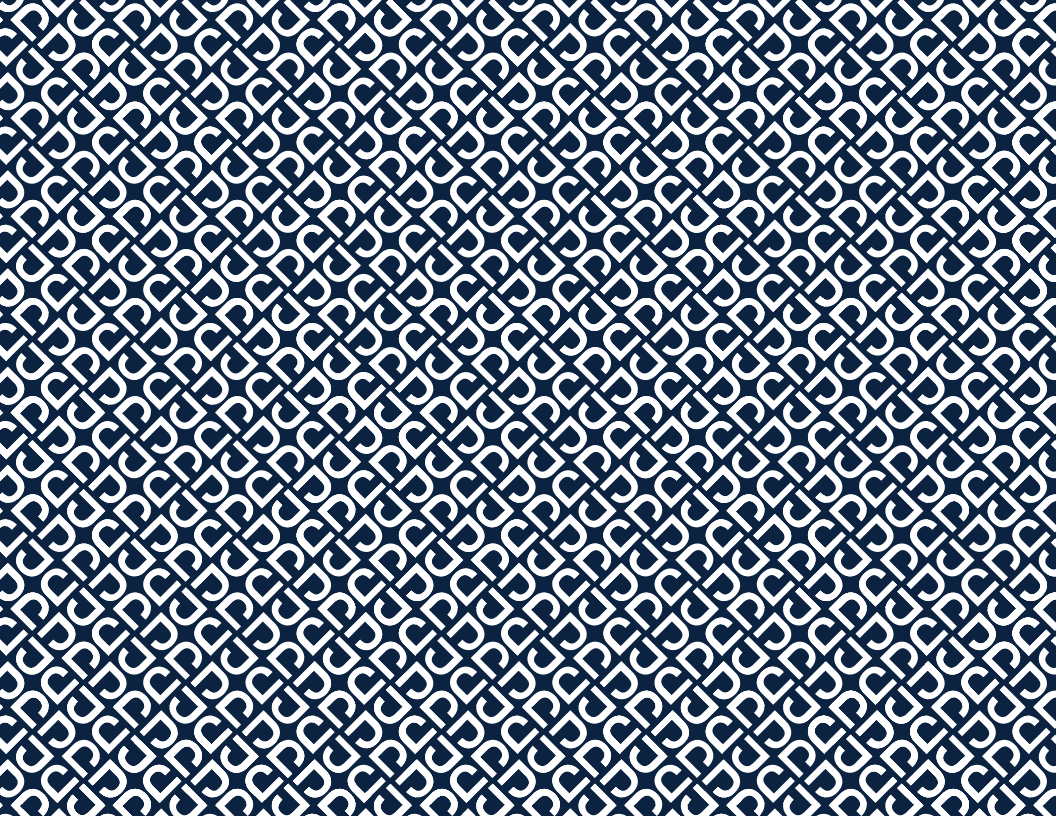

Les deux principales règles de conduite de Jetson :
**Veillez à votre sécurité. Amusez-vous !**

FR

# Sommaire

**Avertissements de sécurité** ..... 4

**Garantie** ..... 6

**1. À propos de votre produit**

1.1 Aperçu du produit ..... 8

1.2 Spécifications techniques du produit ..... 10

1.3 Ressources en ligne ..... 11

**2. Mise en route**

2.1 Notes de démarrage ..... 13

2.2 Montage du guidon ..... 14

2.3 Chargement de la batterie ..... 19

**3. Caractéristiques et fonctions**

3.1 Pliage et dépliage de la trottinette ..... 22

3.2 Mise sous tension et hors tension ..... 32

3.3 Utilisation des modes de vitesse ..... 34

3.4 Vérification du niveau de charge de la batterie ..... 35

3.5 Utilisation des lumières LED ..... 36

3.6 Utilisation du haut-parleur Bluetooth® ..... 36

3.7 Utilisation de la sonnette ..... 37

3.8 Utilisation de la béquille ..... 38

**4. Mouvements**

4.1 Utilisation du frein ..... 40

4.2 Déplacements avec la trottinette Ember ..... 41

4.3 Maximisation de la vitesse et de l'autonomie ..... 42

**5. Des trajets en toute sécurité**

5.1 Vérifications de sécurité avant le trajet ..... 43

5.2 Sécurité du port du casque ..... 44

5.3 Entretien et maintenance ..... 45

# Avertissements de sécurité

- Avant utilisation, veuillez lire attentivement le manuel d'utilisation et les avertissements de sécurité, et assurez-vous de comprendre et d'accepter toutes les consignes de sécurité. L'utilisateur sera responsable de toute perte ou dommage causé par une mauvaise utilisation. Avertissement : le risque de blessure pour le cycliste peut résulter d'un serrage excessif des boulons entre la potence et la fourche.
- **Le fait de ne pas utiliser le bon chargeur peut entraîner un incendie et une explosion, occasionnant des dommages matériels, des blessures, voire le décès**
- Avertissement : le risque de blessure pour le cycliste peut résulter d'un serrage excessif des boulons entre la potence et la fourche.
- Avant chaque utilisation, le conducteur doit effectuer les contrôles préalables à la mise en service spécifiés par le fabricant: que toutes les protections et tous les tampons fournis à l'origine par le fabricant sont en bon endroit et en bon état de fonctionnement ; que le système de freinage fonctionne correctement ; que tous les protège-essieux, garde-chaînes ou autres capots ou protections fournis par le fabricant sont en place et en état de service ; que les pneus sont en bon état, correctement gonflés et qu'il reste suffisamment de bande de roulement ; que la zone où le produit doit être utilisé est sûre et adaptée à un fonctionnement en toute sécurité.
- Les composants doivent être entretenus et réparés conformément aux spécifications techniques du fabricant et en utilisant uniquement les pièces de rechange agréées par le fabricant, l'installation étant effectuée par les revendeurs ou d'autres personnes qualifiées.
- Avertissement contre la recharge de piles non rechargeables.
- Ne laissez pas les mains, les pieds, les cheveux, les différentes parties du corps, des vêtements ou des articles similaires entrer en contact avec les pièces mobiles, les roues ou la transmission, pendant que le moteur tourne.
- Ce produit ne doit pas être utilisé par des enfants ou des personnes ayant des capacités physiques, sensorielles ou mentales réduites, ou un manque d'expérience et de connaissances, à moins qu'ils n'aient reçu une supervision ou des instructions (norme CEI 60335-1/A2:2006).
- Les enfants non surveillés ne doivent pas jouer avec le produit (norme CEI 60335-1/A2:2006).
- La surveillance d'un adulte est requise.
- Le conducteur ne doit pas dépasser 220 lb (99 kg).
- Les appareils ne doivent pas être utilisés pour effectuer des courses, des cascades ou d'autres manœuvres, qui pourraient entraîner une perte de contrôle ou provoquer des actions ou des réactions incontrôlées du conducteur/passager.
- N'utilisez jamais l'appareil à proximité de véhicules à moteur.
- Évitez les bosses, les grilles d'écoulement et les changements brusques de surface. La trottinette peut parfois s'arrêter soudainement.
- Évitez les rues et les surfaces contenant de l'eau, du sable, du gravier, de la terre, des feuilles et d'autres débris. Le temps humide nuit à la traction, au freinage et à la visibilité.
- Évitez de rouler à proximité de gaz, de vapeur, de liquide ou de poussière inflammables qui pourraient provoquer un incendie.
- Les conducteurs doivent respecter toutes les recommandations et instructions du fabricant, ainsi que toutes les lois et réglementations : les trottinettes sans phares ne doivent fonctionner que dans des conditions de visibilité diurnes adéquates ; les propriétaires doivent être encouragés à signaler leur présence (pour plus de visibilité) à l'aide d'un éclairage, de réflecteurs et, pour les unités basses, de signalisation fixée sur des supports flexibles.
- Les personnes se trouvant dans les situations suivantes doivent être averties qu'elles ne doivent pas utiliser l'appareil : personnes ayant des problèmes cardiaques ; femmes enceintes ; personnes souffrant d'affections à la tête, au dos ou au cou, ou ayant déjà subi des interventions chirurgicales dans ces parties du corps ; et personnes ayant des problèmes mentaux ou physiques pouvant les exposer à des blessure ou altérer leur dextérité physique ou leurs capacités mentales à reconnaître, comprendre et exécuter toutes les consignes de sécurité, et à assumer les risques inhérents à l'utilisation de l'appareil.ss
- Ne roulez pas de nuit.
- Ne roulez pas après avoir bu ou pris des médicaments sur ordonnance.
- Ne transportez pas d'objets lorsque vous roulez.
- N'utilisez jamais le produit pieds nus.
- Portez toujours des chaussures et veillez à ce que vos lacets soient correctement attachés.
- Vérifiez que vos pieds sont toujours bien placés sur la plateforme de la trottinette.
- Les conducteurs doivent toujours porter des vêtements de protection appropriés, y compris (mais sans s'y limiter) : un casque, avec la certification appropriée, et tout autre équipement recommandé par le fabricant. Portez toujours des équipements de protection tels qu'un casque, des genouillères et des protège-coudes.
- Cédez toujours le passage aux piétons.
- Prêtez attention à ce qui se trouve devant vous, comme à ce qui se trouve loin de vous.
- Ne vous laissez pas distraire lorsque vous roulez (en répondant au téléphone ou en vous adonnant à d'autres activités, par exemple).
- Cet appareil ne peut pas être utilisé par plusieurs personnes.
- Lorsque vous le conduisez avec d'autres personnes à proximité, veillez à garder toujours une distance de sécurité pour éviter une collision.

- Lorsque vous tournez, veillez à maintenir votre équilibre.
- Rouler avec des freins mal réglés est dangereux et peut entraîner des blessures graves, voire le décès.
- Le frein peut chauffer en cours de fonctionnement, ne le touchez pas à mains nues.
- Si vous freinez trop fort ou trop brusquement, vous risquez de bloquer une roue, ce qui pourrait vous faire perdre le contrôle et tomber. Un serrage brusque ou excessif du frein peut entraîner des blessures, voire le décès de l'utilisateur.
- Si le frein se desserre, veuillez l'ajuster à l'aide de la clé hexagonale ou contacter l'équipe de service après-vente de Jetson.
- Remplacez immédiatement les pièces usées ou cassées.
- Vérifiez si toutes les étiquettes de sécurité sont en place et bien comprises avant de prendre la route.
- Le propriétaire doit autoriser l'utilisation de cet appareil à condition qu'il ait été démontré que les utilisateurs pouvaient comprendre et de faire fonctionner tous les composants de l'appareil avant de l'utiliser.
- Ne roulez pas sans une formation appropriée. Ne roulez pas à grande vitesse, sur un terrain accidenté ou sur des pentes. N'effectuez pas de cascades, ne tournez pas brusquement.
  Recommandé pour une utilisation en intérieur.
- Une exposition prolongée aux rayons UV, à la pluie et aux intempéries risque d'endommager les matériaux de l'enceinte. Rangez l'appareil à l'intérieur lorsqu'il n'est pas utilisé.
- Il n'est pas nécessaire de lubrifier la trottinette.
- AVERTISSEMENT – Risque d'incendie, aucune pièce n'est réparable par l'utilisateur

**MODIFICATIONS**

N'essayez pas de démonter, modifier, réparer ou remplacer l'appareil ou tout composant de celui-ci sans les instructions du service après-vente de Jetson. En effet, cela annulerait toute garantie et risquerait d'entraîner des dysfonctionnements pouvant occasionner des blessures.

**PRÉCAUTIONS D'UTILISATION SUPPLÉMENTAIRES**

Ne soulevez pas l'appareil du sol lorsqu'il est sur le sol et que les roues sont en mouvement. Cela pourrait entraîner un patinage libre des roues, ce qui risquerait de vous blesser ou de blesser d'autres personnes à proximité. Ne sautez pas sur l'appareil, ne descendez pas de l'appareil en sautant et ne sautez pas dessus pendant que vous l'utilisez. Maintenez toujours vos pieds fermement posés sur le repose-pieds pendant l'utilisation.
Les appareils ne sont pas destinés à être utilisés à des altitudes supérieures à 2 000 m au-dessus du niveau du niveau de la mer.

**MISE AU REBUT DE LA BATTERIE USAGÉE**



La batterie peut contenir des substances dangereuses qui pourraient mettre en danger l'environnement et la santé humaine. Ce symbole figurant sur la batterie et/ou l'emballage indiquant que la batterie usagée ne doit pas être traitée comme un déchet ménager. Les batteries doivent être mises au rebut dans un point de collecte approprié, à des fins de recyclage. En veillant à ce que les batteries usagées soient mises au rebut correctement, vous contribuerez à prévenir les conséquences négatives potentielles pour l'environnement et la santé humaine. Le recyclage des matériaux contribuera à la préservation des ressources naturelles. Pour plus d'informations sur le recyclage des batteries usagées, veuillez contacter les services municipaux de collecte des déchets.

Cet appareil est conforme à la Partie 15 des Règles de la FCC. Le fonctionnement est soumis aux deux conditions suivantes : (1) cet appareil ne doit pas causer d'interférences nuisibles, et (2) cet appareil doit accepter toute interférence reçue, y compris les interférences susceptibles de provoquer un fonctionnement indésirable.

# ⚠ AVERTISSEMENT :

Pour réduire le risque de blessure, la surveillance d'un adulte est requise. N'utilisez jamais cet appareil sur des routes, à proximité de véhicules à moteur, sur ou à proximité de pentes raides ou de marches, de piscines ou d'autres plans d'eau ; portez toujours des chaussures et ne conduisez jamais l'appareil à plusieurs.

**Loi californienne : Proposition 65**

# ⚠ AVERTISSEMENT :

ce produit peut vous exposer à des produits chimiques, y compris au cadmium, reconnu par l'État de Californie comme pouvant provoquer des cancers et des malformations congénitales ou d'autres troubles de la reproduction. Pour plus d'informations, rendez-vous sur : www.P65Warnings.ca.gov.

## Garantie

**GARANTIE LIMITÉE**

Votre nouvel appareil Jetson est garanti contre les défauts de matériaux et de fabrication, comme indiqué sur ridejetson.com/warranty, pour une certaine durée à compter de la date d'achat d'origine, sous réserve qu'il soit utilisé conformément aux manuels d'utilisation de Jetson (consultez le site ridejetson.com/support). **Dans le cadre de cette garantie, vous pourrez adresser vos réclamations à Jetson, même si vous avez acheté votre appareil Jetson auprès de l'un de nos détaillants agréés.** Pour lire les conditions complètes de notre garantie, visitez le site ridejetson.com/warranty.

# 1. À propos de votre appareil

## 1.1 Présentation de l'appareil

1. GUIDON*
   - A. FREIN ÉLECTRIQUE
   - B. SONNETTE
   - C. ACCÉLÉRATEUR ACTIONNÉ PAR LE POUCE
   - D. BOUTON D'ÉCLAIRAGE
   - E. BOUTON DE MISE EN MARCHE
   - F. CROCHET DE FERMETURE REPLIABLE
2. POTENCE
3. CROCHET REPLIABLE*
4. LOQUET RABATTABLE
5. FOURCHE AVANT
6. ROUE AVANT (ROUE MOTRICE)
7. BÉQUILLE
8. PLATEFORME
9. GARDE-BOUE ARRIÈRE
10. PORT DE CHARGE DE BATTERIE AVEC COUVERCLE
11. FEUX LED
12. ROUE ARRIÈRE
13. VOYANT DE CHARGE DE LA BATTERIE (B)
14. VOYANT DU MODE DE VITESSE (S)
15. RÉFLECTEUR
16. BATTERIE
17. CHARGEUR

**OUTILS INCLUS POUR LE MONTAGE ET L'ENTRETIEN :**



CLÉ ALLEN DE 5 MM

*NÉCESSITE UN ASSEMBLAGE.

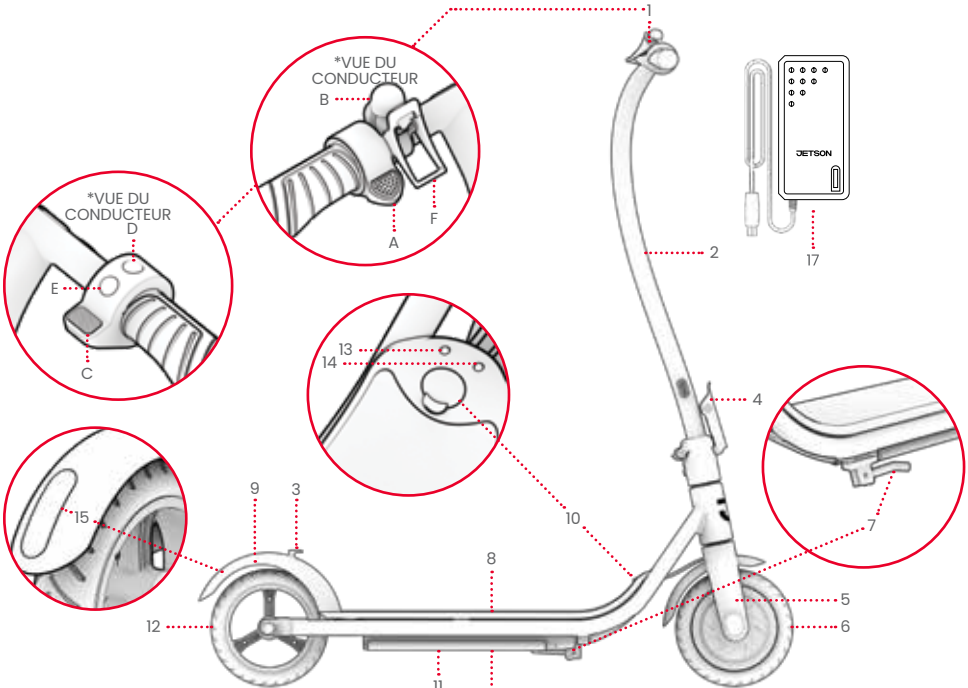


REMARQUE : LES IMAGES PEUVENT NE PAS REFLÉTER L'APPARENCE EXACTE DU PRODUIT RÉEL.

## 1.2 Spécifications techniques du produit

- DIMENSIONS DU PRODUIT, DÉPLIÉ : 36,8″ (L) × 16,9″ (L) × 40,3″ (H)
- DIMENSIONS DU PRODUIT, PLIÉ : 36,8″ (L) × 16,9″ (L) × 18,9″ (H)
- TAILLE DE LA PLATEFORME : 18,0″ (L) X 6,0″ (L)
- LIMITE DE POIDS : 220 LB (99 KG)
- POIDS MINIMUM DU CYCLISTE : 100 LB (45 KG)
- POIDS DU PRODUIT : 24,2 LB (11 KG)
- ÂGE RECOMMANDÉ : 12 ANS ET +
- TAILLE DE LA ROUE : 8″
- VITESSE MAXIMALE : 15 MI/H* (24 KM/H)
- PORTÉE MAXIMALE : 8 MILES *, **
- BATTERIE : 21,6 V, 5,0 AH
- TYPE DE BATTERIE : LITHIUM-ION (RECHARGEABLE ; NON AMOVIBLE)
- MOTEUR : 200 W***
- SORTIE DU CHARGEUR : 25,2 V 1 A
- CERTIFICATION UL : UL 2272
- TEMPS DE CHARGE : ENVIRON 6 HEURES
- ANGLE DE MONTÉE MAXIMAL : 10 °

*LA PORTÉE DE L'APPAREIL, LA VITESSE, L'AUTONOMIE DE LA BATTERIE ET D'AUTRES SPÉCIFICATIONS TECHNIQUES PEUVENT VARIER EN FONCTION DU CONDUCTEUR ET DES CONDITIONS DE CONDUITE.

**LORSQU'IL EST TESTÉ AVEC 120 LB (54 KG), À UNE TEMPÉRATURE DE L'AIR DE 80 °F, (26 ° C) À UNE VITESSE DE 5 MPH (8 KM/H). VOIR LA SECTION 4.3 POUR PLUS DE DÉTAILS SUR LES CONDITIONS QUI PEUVENT AFFECTER LA PORTÉE.

PUISSANCE DE POINTE

## 1.3 Ressources en ligne



Scannez pour découvrir
les supports de référence
pour l'utilisation d'Ember
et les ressources nécessaires.

Vous trouverez ce manuel d'utilisation en ligne à l'adresse suivante : https://cdn.shopify.com/s/files/1/2530/6734/files/EMBER_MANUAL-1726782210256.pdf

Retrouvez tous nos manuels d'utilisation sur le site https://ridejetson.com/pages/product-manuals

# 2. Mise en route

## 2.1 Notes de démarrage

- COMMENCEZ VOTRE AVENTURE DU BON PIED : AVANT D'UTILISER CET APPAREIL, LISEZ ATTENTIVEMENT L'INTÉGRALITÉ DU MANUEL D'UTILISATION, Y COMPRIS LES AVERTISSEMENTS DE SÉCURITÉ. ASSUREZ-VOUS DE BIEN COMPRENDRE, D'ACCEPTER ET DE RESPECTER TOUS LES POINTS SUIVANTS :
    - RECOMMANDATIONS DU FABRICANT.
    - CONSIGNES DE SÉCURITÉ ET AVERTISSEMENTS.
    - LOIS ET RÉGLEMENTATIONS LOCALES EN MATIÈRE DE CONDUITE ET D'UTILISATION.

- LES INSTRUCTIONS FOURNIES DANS CE MANUEL (DROITE, GAUCHE, AVANT ET ARRIÈRE) SONT ORIENTÉES COMME LE CONDUCTEUR LES VOIT LORSQU'IL SE TIENT DEBOUT SUR LA TROTTINETTE. LE « CÔTÉ DROIT » DE LA TROTTINETTE, PAR EXEMPLE, EST LE CÔTÉ OÙ SE TROUVERA LA MAIN DROITE DU CONDUCTEUR.

- FAITES ATTENTION LORS DU DÉBALLAGE, DU RETRAIT DE TOUS LES MATÉRIAUX D'EMBALLAGE ET DU POSITIONNEMENT DE LA TROTTINETTE POUR LE MONTAGE, CAR LE GUIDON NE SERA QUE PARTIELLEMENT FIXÉ.

### ⚠AVERTISSEMENT :

LE NON-RESPECT DES INSTRUCTIONS SUIVANTES PEUT ENTRAÎNER DES BLESSURES POUR L'ENFANT OU POUR D'AUTRES PERSONNES.
- MAINTENEZ LES PETITES PIÈCES HORS DE PORTÉE DES ENFANTS PENDANT LE MONTAGE.
- L'ACCESSOIRE DOIT ÊTRE MONTÉ ET RETIRÉ PAR UN ADULTE.
- INSPECTEZ FRÉQUEMMENT LE PRODUIT POUR DÉTECTER TOUT DOMMAGE.

* LES ADULTES DOIVENT AIDER LES ENFANTS DANS LES PROCÉDURES DE MONTAGE ET DE RÉGLAGE INITIAL DU PRODUIT.

## 2.2 Montage du guidon

1. PLACEZ LA BASE DE LA TROTTINETTE SUR SA BÉQUILLE. (VOIR LA RUBRIQUE 3.8)
⚠ **IMPORTANT :** MANIPULEZ AVEC SOIN LA POTENCE SEMI-FIXÉE. VEILLEZ À NE PAS TIRER OU EMMÊLER LE CÂBLAGE.
2. DESSERREZ ET RETIREZ LE BOULON CENTRAL PRÉINSTALLÉ (M6 X 12 MM) SITUÉ SUR LA BASE DE LA POTENCE AVEC LA TÊTE DIRECTEMENT AU-DESSUS DE LA PLATEFORME, EN LE TOURNANT DANS LE SENS INVERSE DES AIGUILLES D'UNE MONTRE AVEC LA CLÉ ALLEN DE 5 MM. METTEZ LE BOULON CENTRAL DE CÔTÉ.

**IMPORTANT :** NE DESSERREZ PAS ET NE RETIREZ PAS LE BOULON DE LA BASE DE LA POTENCE AVEC LA TÊTE TOURNÉE VERS LE CÔTÉ DE LA TROTTINETTE.

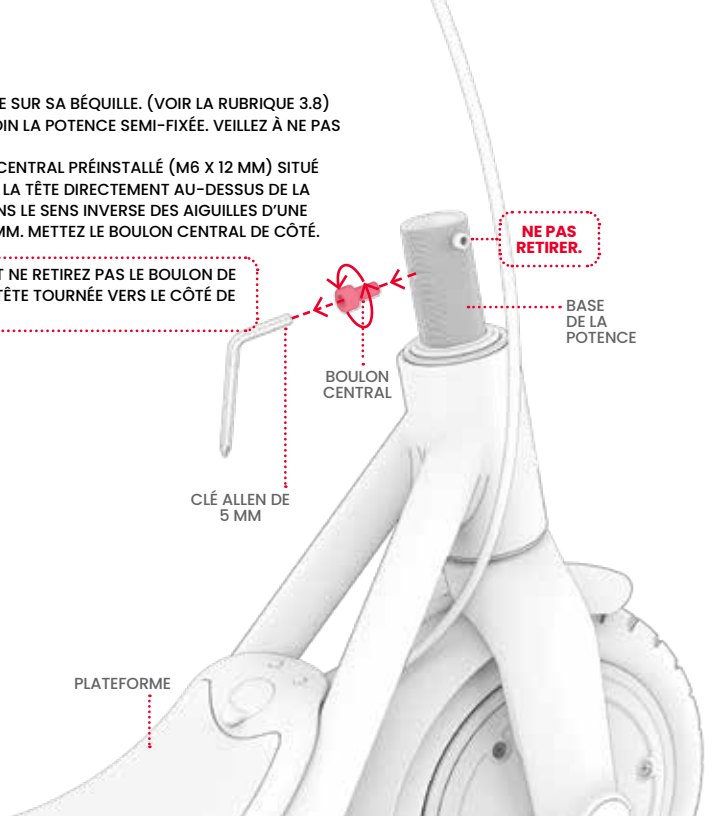

3. SOULEVEZ DÉLICATEMENT LA POTENCE DE MANIÈRE À CE QU'ELLE SOIT POSITIONNÉE VERTICALEMENT AU-DESSUS DE LA BASE, DE SORTE QUE LES CONDITIONS SUIVANTES SOIENT REMPLIES :
   - LE CÔTÉ DU GUIDON OÙ SE TROUVE L'ACCÉLÉRATEUR EST SITUÉ SUR LE CÔTÉ DROIT DE LA TROTTINETTE, VU DEPUIS LA POSITION DE CONDUITE.
   - LE CANAL SITUÉ À L'INTÉRIEUR DU COLLIER DE SERRAGE DE LA POTENCE SE TROUVE AU-DESSUS DU BOULON DU CÔTÉ DROIT DE LA BASE DE LA POTENCE.

⚠ **IMPORTANT :** MANIPULEZ AVEC SOIN LA POTENCE SEMI-FIXÉE. VEILLEZ À NE PAS TIRER OU EMMÊLER LE CÂBLAGE.

4. FAITES GLISSER DOUCEMENT LA POTENCE VERS LE BAS, SUR SA BASE.

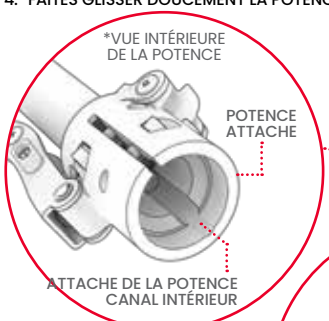


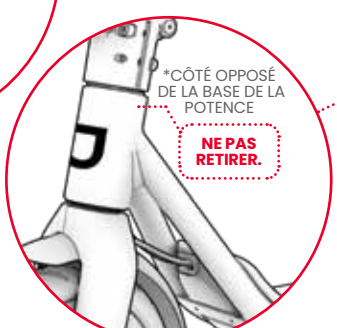


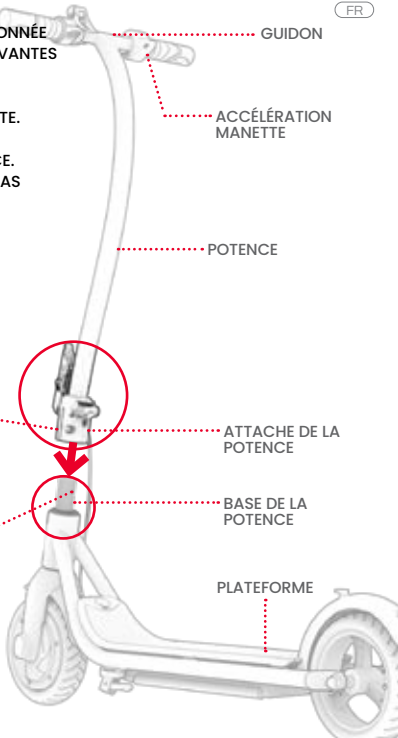

5. REMETTEZ EN PLACE LE BOULON RETIRÉ EN LE FAISANT TOURNER DANS LE SENS DES AIGUILLES D'UNE MONTRE À TRAVERS LES TROUS ALIGNÉS DU COLLIER DE SERRAGE DE LA POTENCE ET DE SA BASE. SERREZ COMPLÈTEMENT LE BOULON AVEC LA CLÉ ALLEN DE 5 MM.

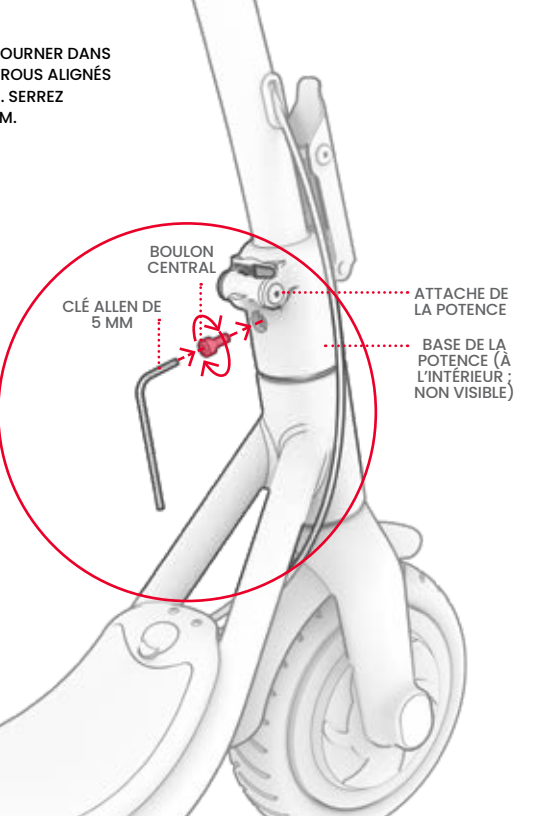

6. RESSERREZ LES DEUX BOULONS SITUÉS SUR LE CÔTÉ GAUCHE DU COLLIER DE SERRAGE DE LA POTENCE EN LES TOURNANT DANS LE SENS DES AIGUILLES D'UNE MONTRE À L'AIDE DE LA CLÉ ALLEN DE 5 MM.

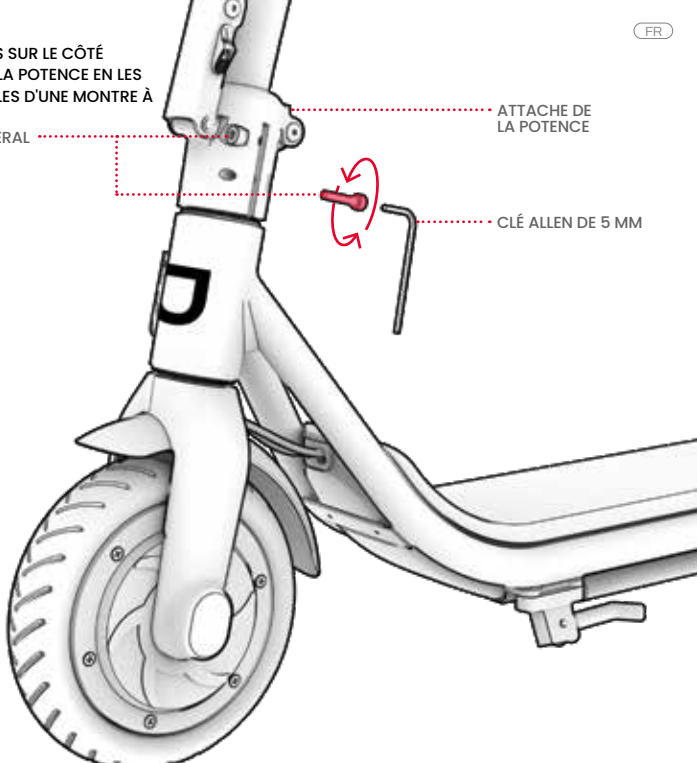

7. VÉRIFIEZ QUE LA POTENCE EST BIEN FIXÉE SUR LA BASE DE LA TROTTINETTE ET QUE LA ROUE AVANT TOURNE DANS L'ALIGNEMENT DE LA ROTATION DU GUIDON.

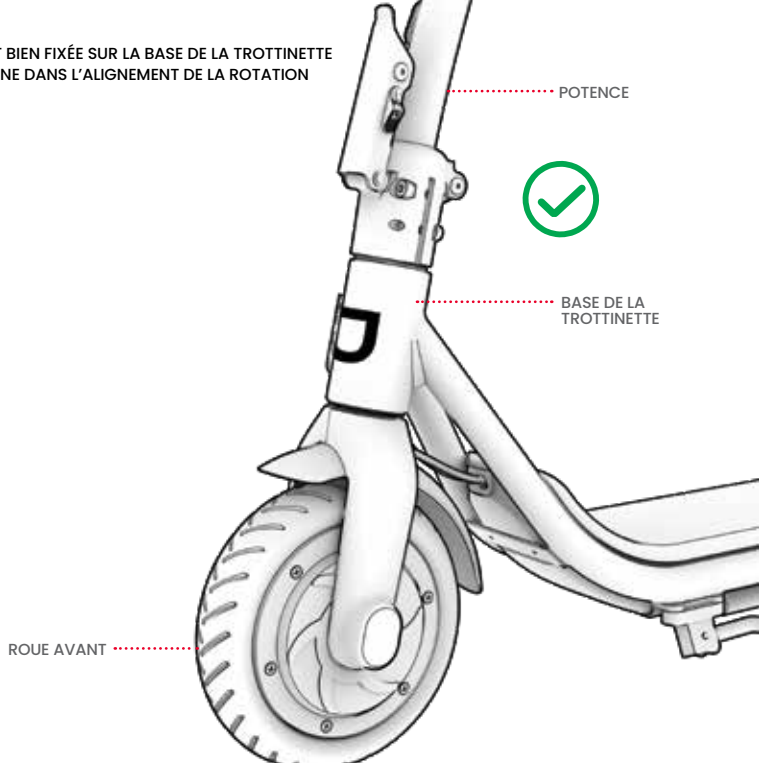

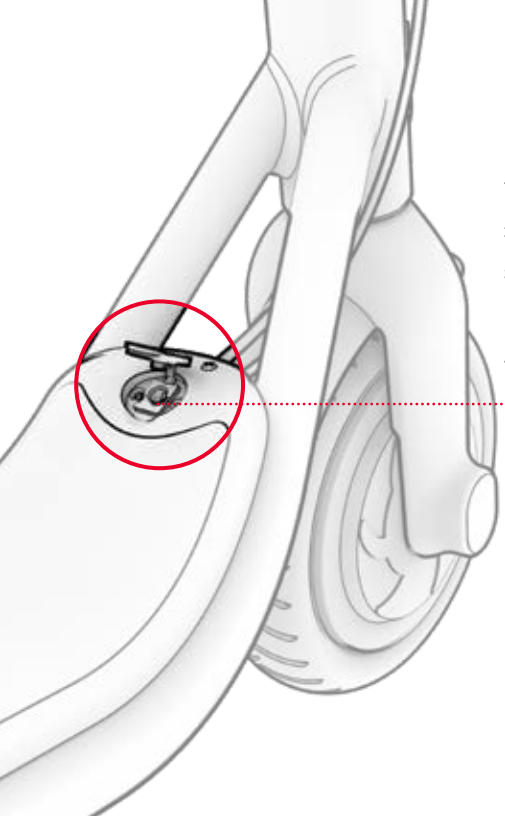


## 2.3 Chargement de la batterie

**REMARQUE :** CELA PEUT PRENDRE ENVIRON 6 HEURES POUR QUE LA BATTERIE SOIT COMPLÈTEMENT CHARGÉE. CHARGEZ COMPLÈTEMENT LA BATTERIE AVANT LA PREMIÈRE UTILISATION.

1. OUVREZ LE COUVERCLE DU PORT DE CHARGE DE VOTRE TROTTINETTE.
2. BRANCHEZ LE CHARGEUR SUR LA PRISE MURALE, PUIS BRANCHEZ LE CÂBLE DU CHARGEUR SUR LE PORT DE CHARGE.
3. LORSQUE LE VOYANT DU CHARGEUR PASSE DU ROUGE AU VERT, VOTRE BATTERIE EST COMPLÈTEMENT CHARGÉE. RETIREZ LE CÂBLE DU CHARGEUR DU PORT DE CHARGE ET DÉBRANCHEZ LE CHARGEUR DE LA PRISE MURALE.
4. REFERMEZ LE CACHE DU PORT DE CHARGE.

FR

## REMARQUES IMPORTANTES CONCERNANT LA CHARGE :

- UTILISEZ UNIQUEMENT LE CHARGEUR FOURNI OU UN CHARGEUR OBTENU DIRECTEMENT AUPRÈS DE JETSON ET PORTANT LE NUMÉRO FY0422521000 (JETSON MODÈLE PJEMBER-CH). **MODÈLE FY0422521000, FABRIQUÉ PAR SHENZHEN FUYUANDIAN POWER CO LTD**

⚠ LE FAIT DE NE PAS UTILISER LE BON CHARGEUR PEUT ENTRAÎNER UN INCENDIE ET UNE EXPLOSION.

- BRANCHEZ LE CHARGEUR SUR LA PRISE MURALE AVANT DE LE BRANCHER SUR LE PORT DE CHARGE DE LA TROTTINETTE.
- N'UTILISEZ PAS DE PRISES D'ALIMENTATION AMOVIBLES.
- N'ALLUMEZ JAMAIS LA TROTTINETTE PENDANT QU'ELLE EST EN CHARGE.
- CHARGEZ LA BATTERIE JUSQU'À CE QU'ELLE SOIT COMPLÈTEMENT CHARGÉE, SOIT ENVIRON 6 HEURES.
- NE LAISSEZ JAMAIS LA TROTTINETTE EN CHARGE PENDANT LA NUIT OU PENDANT UNE PÉRIODE PROLONGÉE.
- N'ESSAYEZ PAS DE RETIRER OU DE DÉMONTER LA BATTERIE.
- PLAGE DE TEMPÉRATURES DE CHARGE : 37.4°F(3°C)-104°F(40°C)
- PLAGE DE TEMPÉRATURES DE FONCTIONNEMENT : 1.4°F(-17°C)-104°F(40°C)
- N'UTILISEZ PAS CE PRODUIT SI LE CORDON D'ALIMENTATION FLEXIBLE DU CÂBLE DE SORTIE S'EST EFFILOCHÉ, SI L'ISOLATION EST ROMPUE OU EN PRÉSENCE DE TOUT AUTRE SIGNE DE DOMMAGES.

## VOYANT DE CHARGE SUR LE CHARGEUR :

- EN CHARGE
- CHARGE TERMINÉE

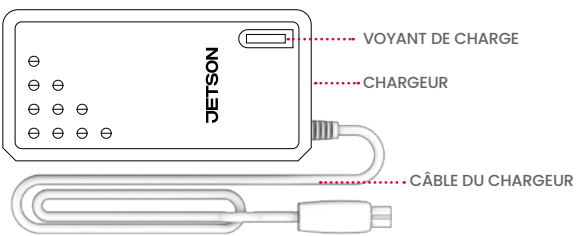





IL S'AGIT DU MARQUAGE DE VOTRE CHARGEUR.

# 3. Caractéristiques et fonctions

## 3.1 Pliage et dépliage de la trottinette

**QUAND REPLIER :** POUR LE STOCKAGE ET LE TRANSPORT **QUAND DÉPLIER :** POUR LA CONDUITE

**IMPORTANT :** NE SOULEVEZ PAS LA TROTTINETTE PAR LE GUIDON. POUR LA TRANSPORTER, FIXEZ-LA EN POSITION PLIÉE ET PORTEZ-LA PAR LA POTENCE.

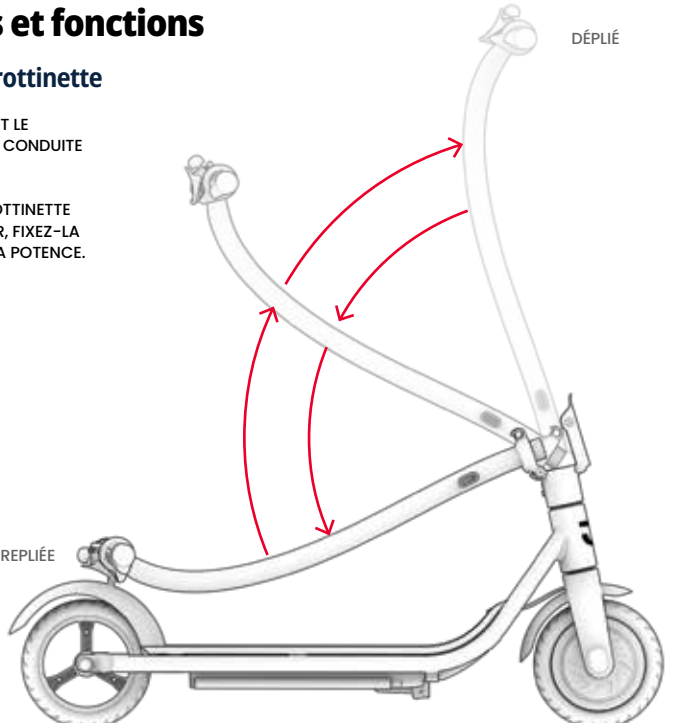

**POUR REPLIER :**

1. POUSSEZ LA LANGUETTE DU LOQUET PLIANT VERS LE HAUT, PUIS TIREZ LE LOQUET POUR L'OUVRIR ET LE LIBÉRER DE LA POTENCE.

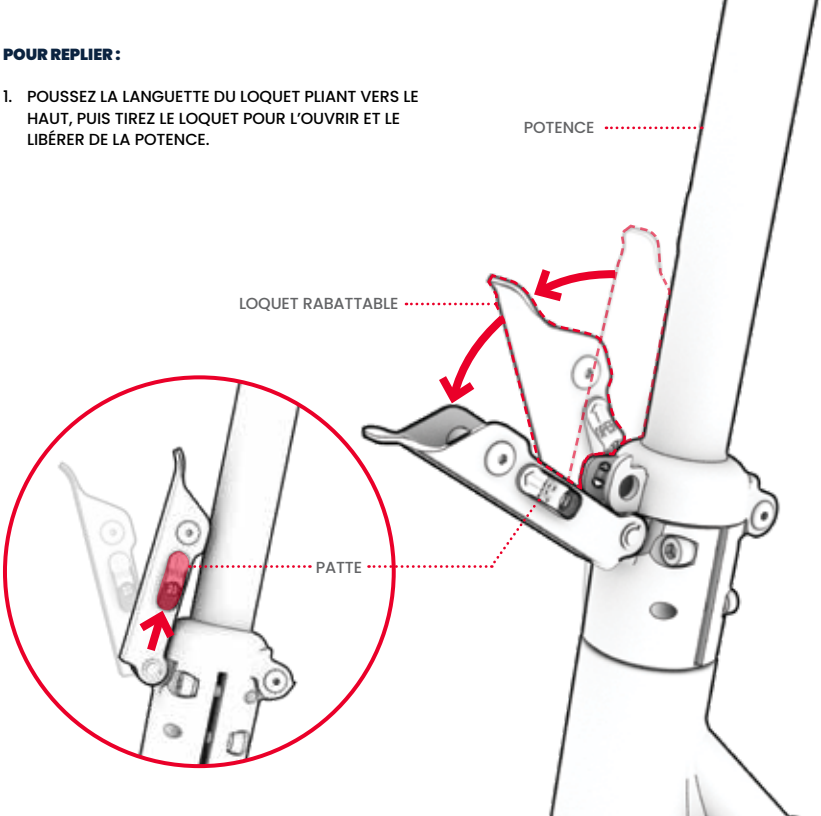

2. ABAISSEZ LA POTENCE SUR LA PLATEFORME.

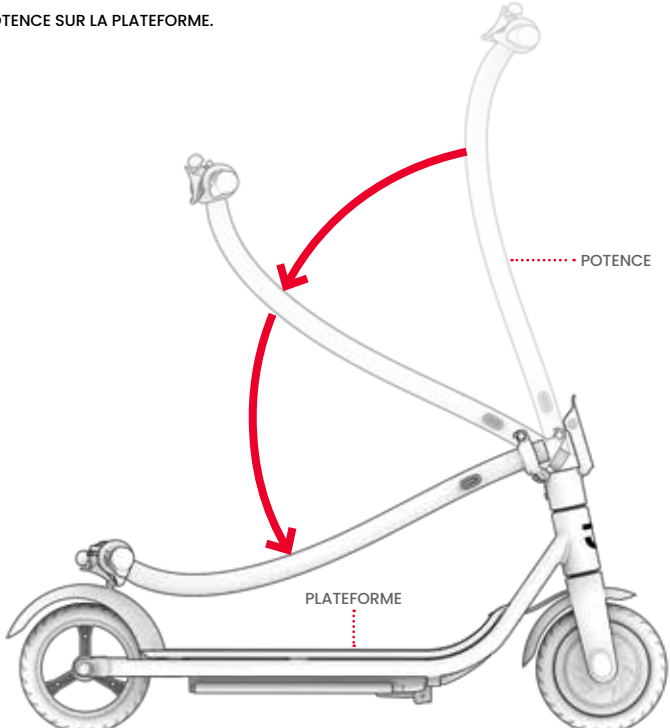

3. POUSSEZ LE LOQUET DU CROCHET RABATTABLE VERS LE BAS JUSQU'À CE QU'IL S'ENROULE AUTOUR DU CROCHET.
4. VÉRIFIEZ QUE LA TROTTINETTE EST BIEN SÉCURISÉ EN POSITION REPLIÉE.

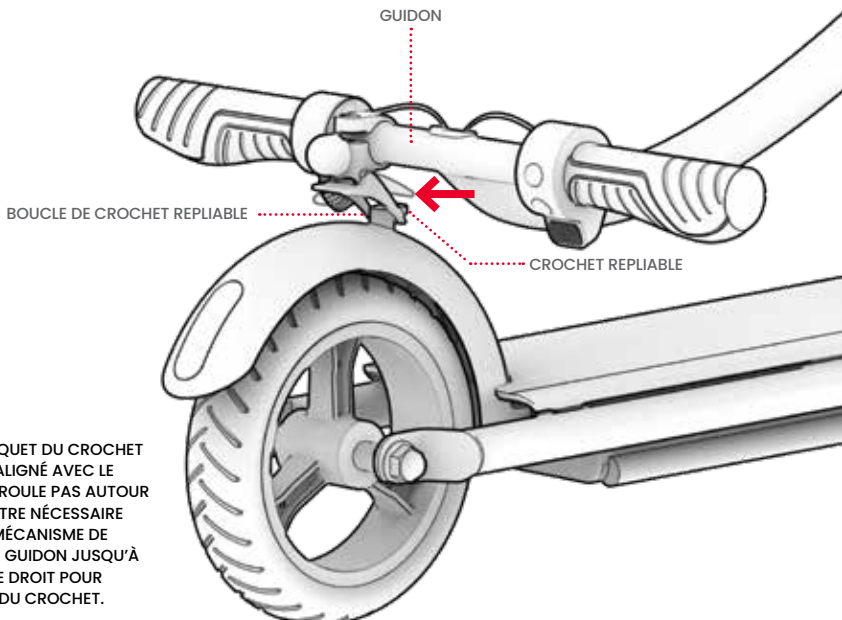


**IMPORTANT :** SI LE LOQUET DU CROCHET REPLIABLE N'EST PAS ALIGNÉ AVEC LE CROCHET OU NE S'ENROULE PAS AUTOUR DE CELUI-CI, IL PEUT ÊTRE NÉCESSAIRE DE FAIRE PIVOTER LE MÉCANISME DE VERROUILLAGE SUR LE GUIDON JUSQU'À CE QU'IL SOIT À ANGLE DROIT POUR S'ENROULER AUTOUR DU CROCHET. VOIR PAGE 25.

## RÉGLAGE DU MÉCANISME DE VERROUILLAGE

**INCORRECT :** LE LOQUET DU CROCHET REPLIABLE N'EST PAS ALIGNÉ SUR CE DERNIER. FAITES PIVOTER LA PINCE AUTANT QUE NÉCESSAIRE AUTOUR DU GUIDON, JUSQU'À CE QUE LE LOQUET DU CROCHET REPLIABLE SOIT CORRECTEMENT POSITIONNÉ POUR « ATTRAPER » LE CROCHET.

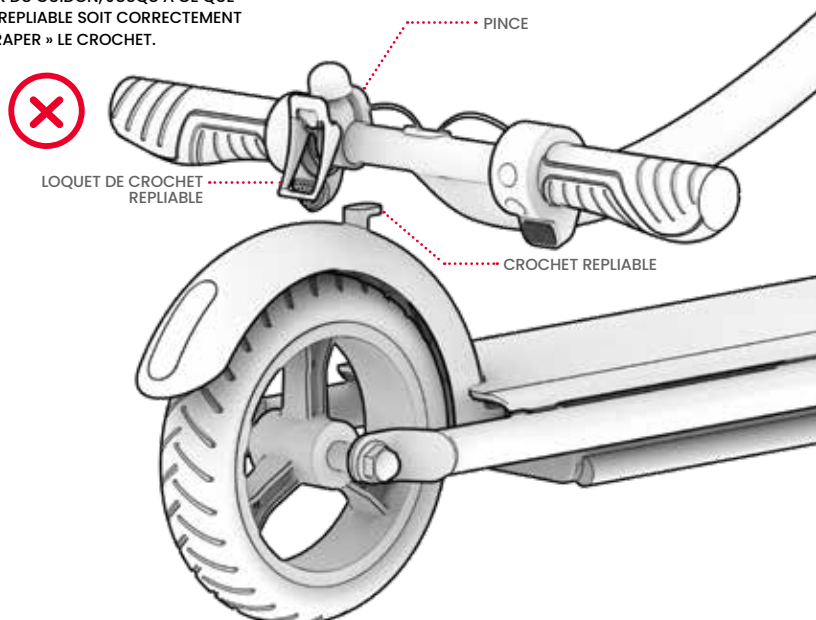

**CORRECT :** LE LOQUET DU CROCHET REPLIABLE EST CORRECTEMENT ALIGNÉ POUR « ATTRAPER » LE CROCHET.

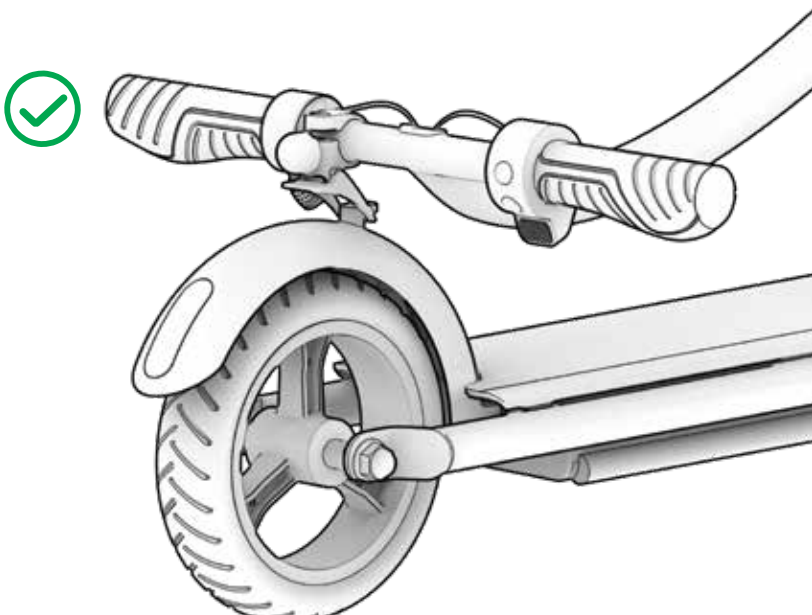

**POUR DÉPLIER :**

1. POUSSEZ LE LOQUET DU CROCHET REPLIABLE LOIN DU GARDE-BOUE ARRIÈRE POUR LE LIBÉRER DU CROCHET REPLIABLE.

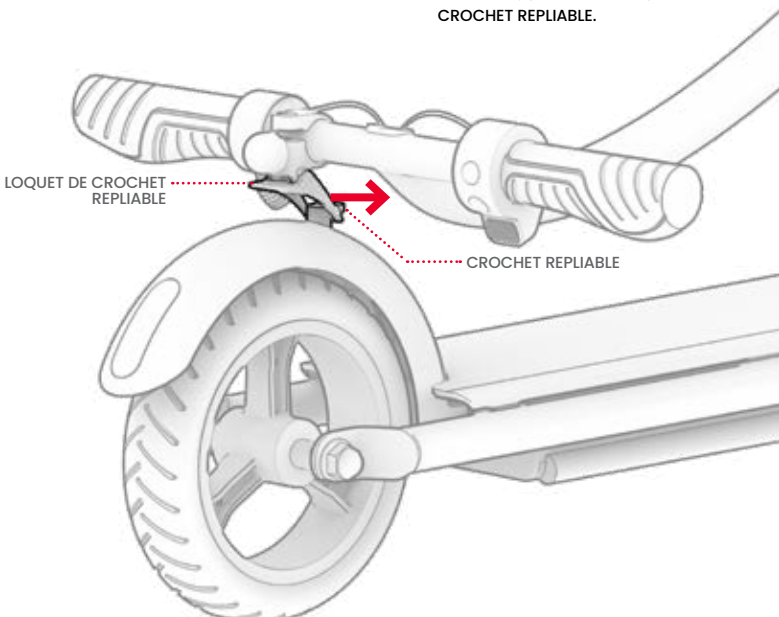

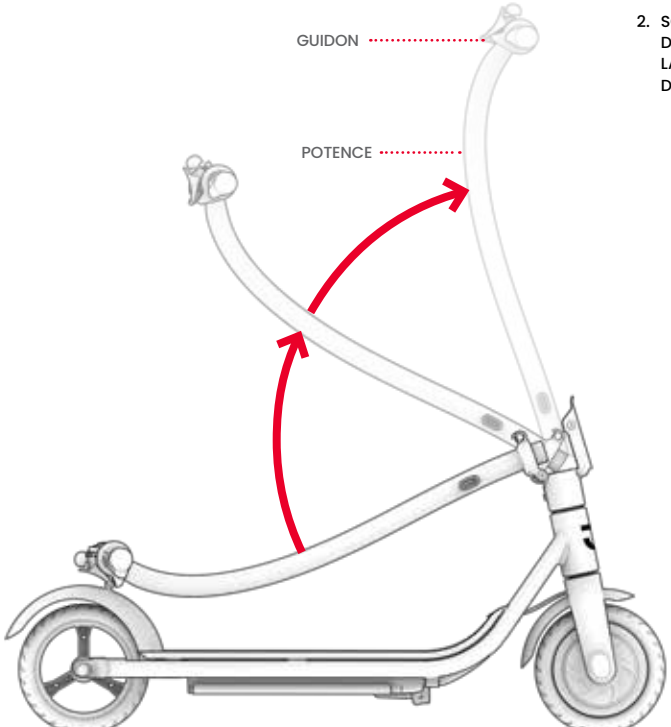


2. SOULEVEZ LE GUIDON VERS L'AVANT DE LA TROTTINETTE JUSQU'À CE QUE LA POTENCE SOIT COMPLÈTEMENT DROITE.

3. POUSSEZ AVEC FORCE LE LOQUET RABATTABLE CONTRE LA POTENCE JUSQU'À CE QU'IL S'ENCLENCHE

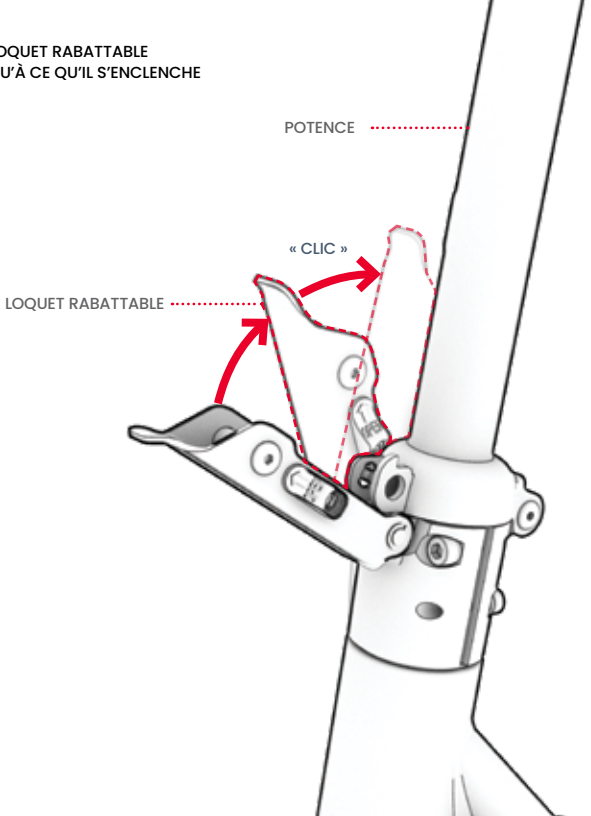

4. VÉRIFIEZ QUE LA POTENCE EST BIEN SÉCURISÉE EN POSITION VERTICALE.

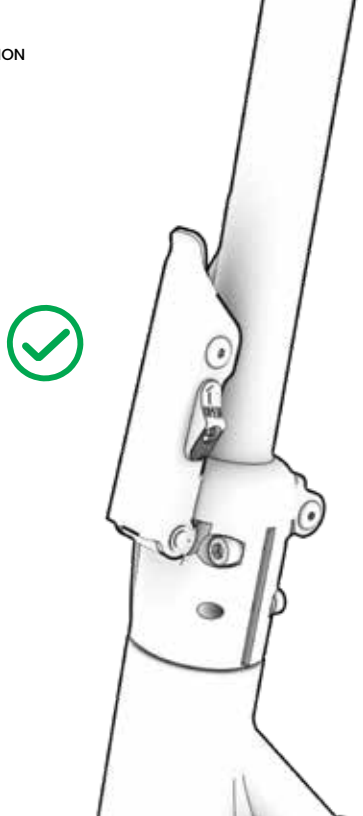

## 3.2 Mise sous tension et hors tension

**POUR METTRE SOUS TENSION :** APPUYEZ SUR LE BOUTON D'ALIMENTATION ET MAINTENEZ-LE ENFONCÉ PENDANT 1 SECONDE.
**POUR METTRE HORS TENSION :** APPUYEZ SUR LE BOUTON D'ALIMENTATION ET MAINTENEZ-LE ENFONCÉ PRENDANT 3 SECONDES.

POUR PRÉSERVER L'ÉNERGIE DE LA BATTERIE, VOTRE TROTTINETTE DISPOSE D'UNE FONCTION D'ARRÊT AUTOMATIQUE ET S'ÉTEINDRA AUTOMATIQUEMENT APRÈS 10 MINUTES SANS UTILISATION. N'OUBLIEZ JAMAIS D'ÉTEINDRE VOTRE TROTTINETTE LORSQUE VOUS VOUS ARRÊTEZ OU QUE VOUS LE RANGEZ POUR LA NUIT.

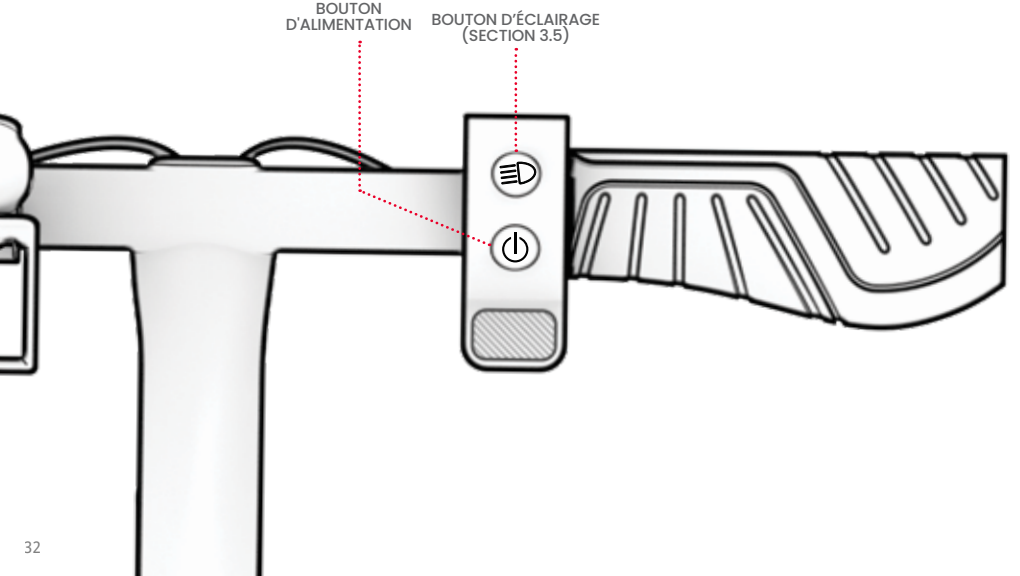

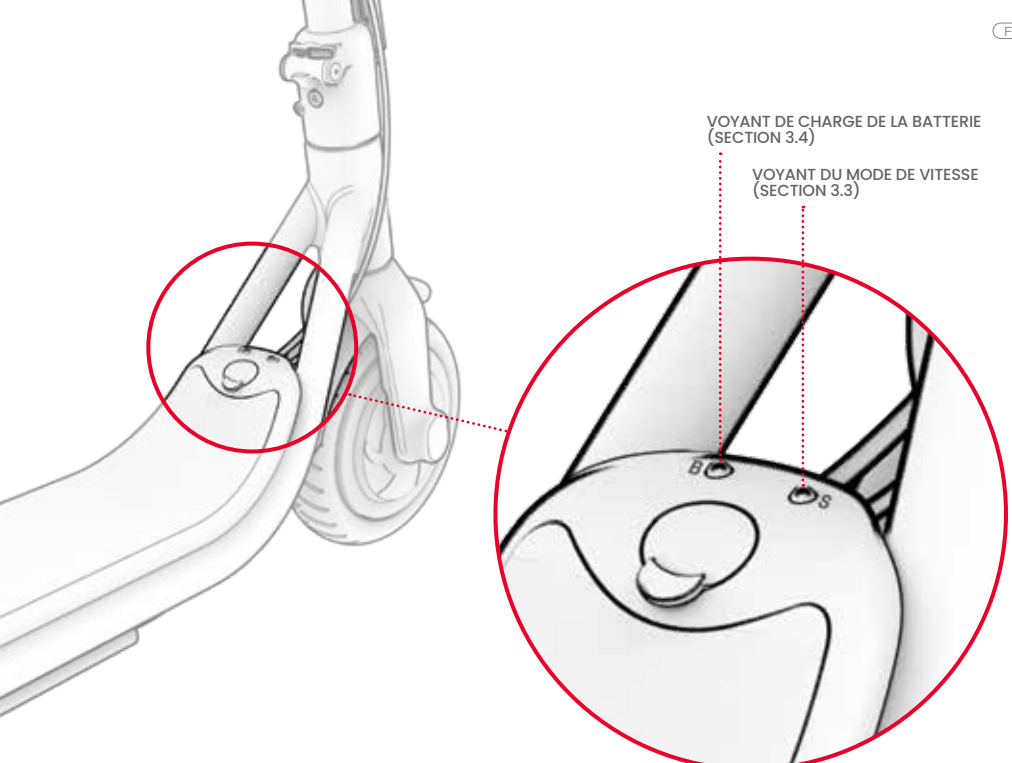
VOYANT DE CHARGE DE LA BATTERIE
(SECTION 3.4)
VOYANT DU MODE DE VITESSE
(SECTION 3.3)
B
S

## 3.3 Utilisation des modes de vitesse

IL EXISTE 3 MODES DE VITESSE, CHACUN D'ENTRE EUX VOUS PERMETTANT DE ROULER À UNE VITESSE MAXIMALE DIFFÉRENTE. LORSQUE LA TROTTINETTE EST ALLUMÉE, APPUYEZ RAPIDEMENT SUR LE BOUTON D'ALIMENTATION POUR CHANGER DE MODE DE VITESSE.

| MODE DE VITESSE | VITESSE MAXIMALE | VOYANT DU MODE DE VITESSE (S) |
|---|---|---|
| MODE PIÉTON (LENT) | JUSQU'À 5 MI/H (8 KM/H) | ○ |
| MODE CONFORT (MOYEN) | JUSQU'À 10 MI/H (16 KM/H) | ● |
| MODE SPORT (RAPIDE) | JUSQU'À 15 MI/H (24 KM/H) | ● |

## 3.4 Vérification du niveau de charge de la batterie

VOUS POUVEZ SURVEILLER LE NIVEAU DE CHARGE DE VOTRE BATTERIE EN REGARDANT LE VOYANT DE CHARGE DE LA BATTERIE SUR LA PLATEFORME.

**IMPORTANT :** LORSQUE LA CHARGE DE LA BATTERIE ATTEINT 0 %, LA TROTTINETTE S'ÉTEINT. CHARGEZ LA TROTTINETTE À PLEINE PUISSANCE (SECTION 2.3) AVANT VOTRE PROCHAIN TRAJET.

| VOYANT DE CHARGE DE LA BATTERIE (B) | NIVEAU DE CHARGE DE LA BATTERIE |
|---|---|
|  | 76 % – 100 % |
|  | 41 % – 75 % |
|  | 0 % – 40 % |

## 3.5 Utilisation des voyants LED

**POUR ALLUMER OU ÉTEINDRE LES VOYANTS : APPUYEZ SUR** LE BOUTON D'ALIMENTATION ET MAINTENEZ-LE ENFONCÉ PENDANT 2 SECONDES.
**POUR PASSER À L'UN DES 5 MODES SUIVANTS :** LORSQUE LES VOYANTS SONT ALLUMÉS, APPUYEZ RAPIDEMENT SUR LE BOUTON LUMIEUX.

CHAQUE FOIS QUE DE LA MUSIQUE EST EN COURS DE LECTURE VIA LE HAUT-PARLEUR BLUETOOTH®, LES VOYANTS CLIGNOTENT DE FAÇON SYNCHRONISÉE AVEC LE RYTHME MUSICAL.

## 3.6 Utilisation du haut-parleur Bluetooth®

LA TROTTINETTE EMBER EST ÉQUIPÉE D'UN HAUT-PARLEUR BLUETOOTH® INTÉGRÉ.

### DIFFUSER DE LA MUSIQUE SUR VOTRE HOVERBOARD

VOUS POUVEZ CONNECTER VOTRE APPAREIL PORTABLE AU HAUT-PARLEUR BLUETOOTH® INTÉGRÉ DE LA TROTTINETTE POUR DIFFUSER DE LA MUSIQUE PENDANT VOTRE TRAJET. UNE FOIS QUE LA MUSIQUE COMMENCE, LES VOYANTS DE VOTRE TROTTINETTE SE SYNCHRONISENT AUTOMATIQUEMENT AVEC LA MUSIQUE ET CLIGNOTENT À SON RYTHME.

**POUR CONNECTER VOTRE APPAREIL PORTABLE AU HAUT-PARLEUR BLUETOOTH® DE LA TROTTINETTE :**

1. METTEZ LA TROTTINETTE SOUS TENSION. (SECTION 3.2)
2. DANS LA SECTION DES PARAMÈTRES DE VOTRE APPAREIL PORTABLE, ACTIVEZ BLUETOOTH ET RECHERCHEZ « EMBER » DANS LA LISTE DES OPTIONS. SÉLECTIONNEZ-LA.
3. ÉCOUTEZ DE LA MUSIQUE VIA VOTRE APPLICATION PRÉFÉRÉE, ET ELLE SERA DIFFUSÉE VIA LES HAUT-PARLEURS DE LA TROTTINETTE.

### DÉPANNAGE DES PROBLÈMES DE CONNECTIVITÉ

SI VOUS RENCONTREZ DES DIFFICULTÉS POUR VOUS CONNECTER AU HAUT-PARLEUR, ESSAYEZ LES SOLUTIONS SUIVANTES :

1. ÉTEIGNEZ PUIS RALLUMEZ LA TROTTINETTE.
2. ÉTEIGNEZ PUIS RALLUMEZ VOTRE APPAREIL.
3. CLIQUEZ SUR LE BOUTON D'ANALYSE POUR ACTUALISER LA LISTE DES PRODUITS DÉTECTÉS.

LA MARQUE ET LES LOGOS BLUETOOTH® SONT DES MARQUES DÉPOSÉES DE BLUETOOTH SIG, INC. TOUTE UTILISATION DE CES MARQUES PAR TRURIDE TECH LLC. SE FAIT SOUS LICENCE. LES AUTRES MARQUES ET NOMS COMMERCIAUX SONT CEUX DE LEURS PROPRIÉTAIRES RESPECTIFS.

## 3.7 Utilisation de la sonnette

UTILISEZ LA SONNETTE COMME ALERTE POUR LES AUTRES CYCLISTES ET PIÉTONS.

POUR FAIRE RETENTIR LA SONNETTE, ABAISSEZ LE CROCHET REPLIABLE ET RELÂCHEZ-LE RAPIDEMENT.

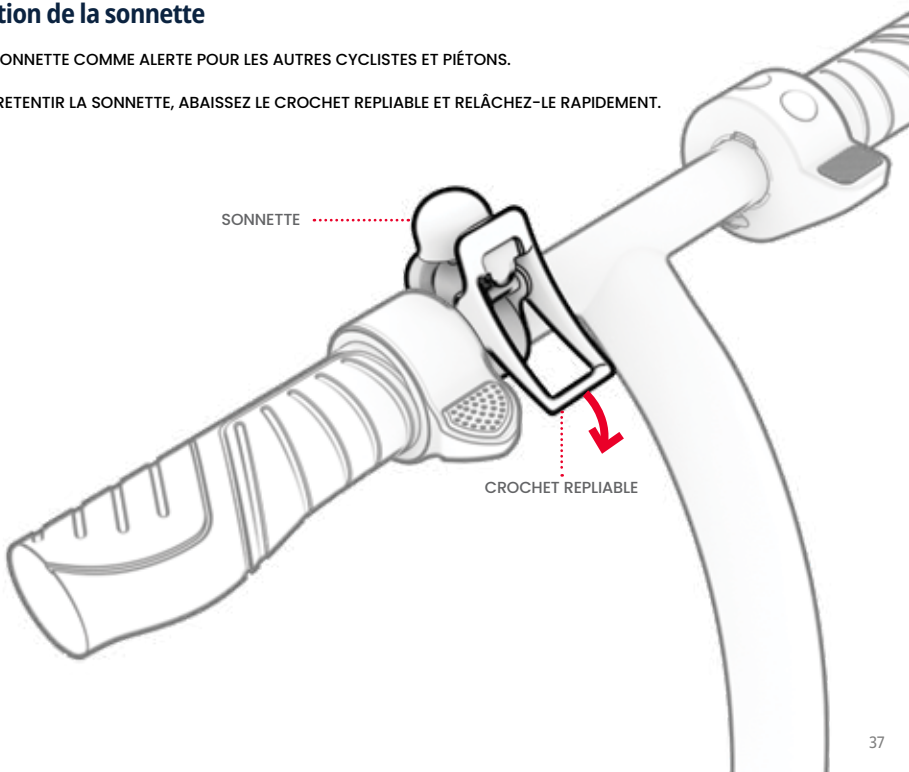

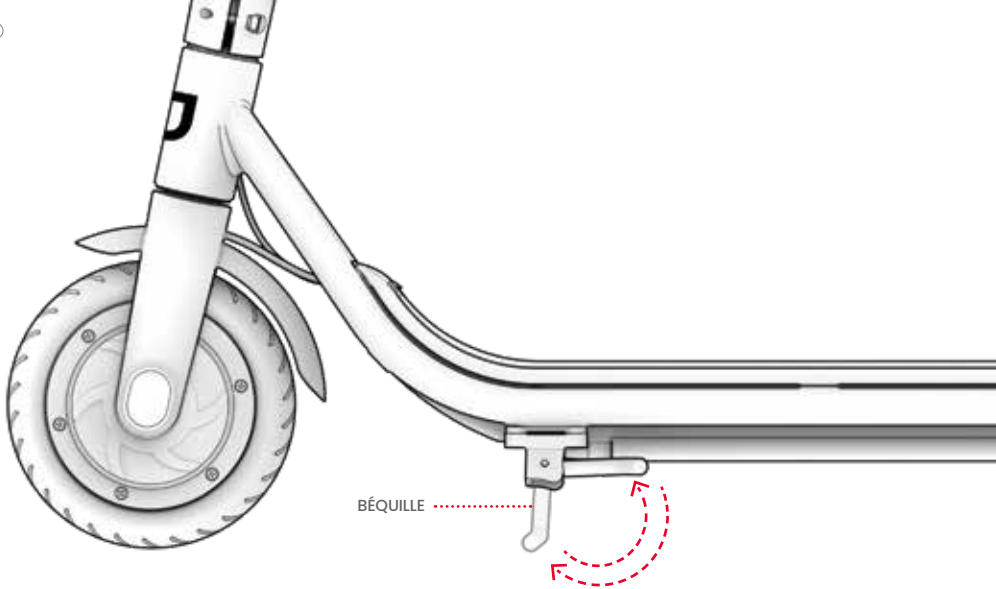


## 3.8 Utilisation de la béquille

POUR UTILISER LA BÉQUILLE, FAITES-LA PIVOTER VERS LE BAS ET INCLINEZ DOUCEMENT VOTRE TROTTINETTE DESSUS POUR LA METTRE DEBOUT.
POUR SOULEVER LA BÉQUILLE, FAITES-LA PIVOTER VERS LE HAUT.

**IMPORTANT :** SOULEVEZ TOUJOURS LA BÉQUILLE AVANT DE DÉMARRER.

# 4. Mouvements

## 4.1 Utilisation du frein

APPUYEZ DOUCEMENT SUR L'E-BRAKE POUR RALENTIR. POUSSEZ PLUS FORT POUR VOUS ARRÊTER COMPLÈTEMENT.

⚠ **IMPORTANT :** POUR ÉVITER LES MOUVEMENTS BRUSQUES, ESSAYEZ D'ENGAGER PROGRESSIVEMENT LE FREIN ÉLECTRIQUE.

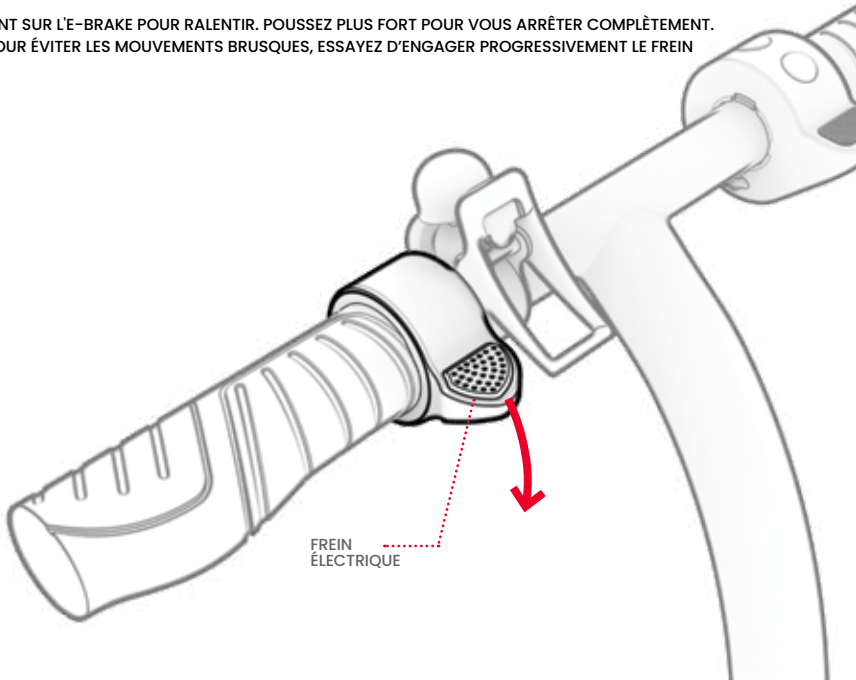

## 4.2 Déplacements avec la trottinette Ember

**LE MOTEUR DE CETTE TROTTINETTE NÉCESSITE L'ACTIVATION DU KICK-MOTION POUR DÉMARRER.**

1. PLACEZ UN PIED À L'AVANT DE LA PLATEFORME, FACE VERS L'AVANT. PROPULSEZ LA TROTTINETTE VERS L'AVANT EN POUSSANT 2 FOIS DE SUITE SUR LE SOL AVEC VOTRE AUTRE PIED.
2. PLACEZ VOTRE PIED DE FRAPPE À L'ARRIÈRE DE LA TROTTINETTE, TOURNÉ VERS L'EXTÉRIEUR À UN ANGLE DE 70 À 90° POUR PLUS DE STABILITÉ.
3. APPUYEZ PROGRESSIVEMENT SUR L'ACCÉLÉRATEUR ACTIONNÉ PAR LE POUCE POUR ACCÉLÉRER, PUIS MAINTENEZ VOTRE VITESSE.

⚠ **IMPORTANT :** POUR ÉVITER LES ACCÉLÉRATIONS SOUDAINES, APPUYEZ TOUJOURS DOUCEMENT SUR L'ACCÉLÉRATEUR.

**POUR LES VIRAGES :** TOURNEZ LE GUIDON VERS LA GAUCHE OU LA DROITE.

## 4.3 Maximisation de la vitesse et de l'autonomie

PLUS LE MOTEUR EST SOLLICITÉ, PLUS VOTRE BATTERIE SE DÉCHARGERA. DANS DES CONDITIONS IDÉALES, LA DISTANCE MAXIMALE POUVANT ÊTRE ATTEINTE PAR CHARGE DE BATTERIE EST DE 8 MILES (12 KM) ET LA VITESSE MAXIMALE EST DE 15 MPH (24 KM/H).

LES FACTEURS SUIVANTS AFFECTERONT ÉGALEMENT LA VITESSE ET L'AUTONOMIE DE CONDUITE. IL S'AGIT NOTAMMENT DES FACTEURS SUIVANTS :

- **SURFACE DE CONDUITE :** SE DÉPLACER SUR UNE SURFACE RUGUEUSE NÉCESSITE DAVANTAGE DE PUISSANCE DU MOTEUR PLUTÔT QUE DE ROULER SUR UNE SURFACE LISSE.
- **POIDS DE CHARGE :** L'AUGMENTATION DU POIDS (CONDUCTEUR PLUS CHARGEMENT) RÉDUIT L'AUTONOMIE DE L'APPAREIL.
- **STYLE DE CONDUITE :** DES DÉMARRAGES ET DES ARRÊTS FRÉQUENTS RÉDUIRONT LA DISTANCE RÉALISABLE POUR UNE CHARGE DE BATTERIE.
- **TEMPÉRATURE DE L'AIR :** LA TEMPÉRATURE IDÉALE POUR CONDUIRE ET RANGER LA TROTTINETTE SE SITUE ENTRE 50 ET 90 °F (10 ET 35 °C).
- **INCLINAISON :** LE MOTEUR DOIT TRAVAILLER PLUS FORT EN MONTÉE QUE SUR DES TRONÇONS PLATS OU EN DESCENTE.
- **ENTRETIEN DE LA BATTERIE :** UNE CHARGE DE LA BATTERIE APRÈS CHAQUE TRAJET PERMET DE MAINTENIR LA CAPACITÉ ET LA SOLIDITÉ DE LA BATTERIE.

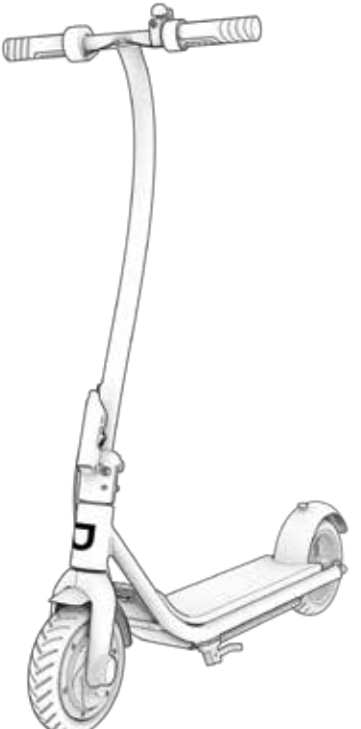

# 5. Des trajets en toute sécurité

## 5.1 Vérifications de sécurité avant le trajet

EFFECTUEZ CES VÉRIFICATIONS DE SÉCURITÉ IMPORTANTES AVANT CHAQUE TRAJET :

**FREIN**

ASSUREZ-VOUS QUE LE FREIN FONCTIONNE CORRECTEMENT, DE SORTE QUE :

- L'E-BRAKE S'ENCLENCHE FACILEMENT ET ARRÊTE LA TROTTINETTE.

**CADRE**

- VÉRIFIEZ QUE LE CADRE DE LA TROTTINETTE N'EST PAS ENDOMMAGÉ, PLIÉ OU CASSÉ.
- VÉRIFIEZ QUE LA POTENCE EST BIEN FIXÉE PAR LE LOQUET DE PLIAGE DE LA POTENCE.

**DIRECTION**

- VÉRIFIEZ QUE LA ROUE ET LE GUIDON SONT ALIGNÉS.

**ROUES**

- VÉRIFIEZ QUE LES ROUES NE PRÉSENTENT PAS DE SIGNES D'USURE EXCESSIVE OU NE SONT PAS ENDOMMAGÉES.

## 5.2 Sécurité du port du casque

LE CONDUCTEUR DOIT PORTER UN CASQUE EN PERMANENCE.



POSITIONNEMENT CORRECT :
LE FRONT EST COUVERT
PAR LE CASQUE.



POSITIONNEMENT INCORRECT :
LE FRONT EST EXPOSÉ.
UNE CHUTE PEUT ENTRAÎNER DES BLESSURES GRAVES.

*** PORTEZ UN CASQUE, DES VÊTEMENTS APPROPRIÉS, DES CHAUSSURES ET UN ÉQUIPEMENT DE SÉCURITÉ. ÉVITEZ LES VÊTEMENTS QUI PEUVENT ÊTRE PRIS DANS OU SOUS LES ROUES. LE PORT DE CHAUSSURES FERMÉES ET PLATES EST RECOMMANDÉ. PORTEZ UN CASQUE ET UN ÉQUIPEMENT DE PROTECTION APPROUVÉS PAR LA NORME ASTM F1492 POUR ÉVITER DE VOUS BLESSER EN CAS D'ACCIDENT.**

## 5.3 Entretien et maintenance

**NETTOYAGE DE LA TROTTINETTE EMBER**

POUR NETTOYER LA TROTTINETTE, ESSUYEZ-LA SOIGNEUSEMENT AVEC UN CHIFFON HUMIDE, PUIS SÉCHEZ AVEC UN CHIFFON SEC. N'APPLIQUEZ PAS D'EAU DIRECTEMENT SUR LA TROTTINETTE. L'EAU PEUT ENDOMMAGER LES SYSTÈMES ÉLECTRIQUES ET LE CADRE, CE QUI POURRAIT ENTRAÎNER
UN DYSFONCTIONNEMENT METTANT EN DANGER LA SÉCURITÉ DU CONDUCTEUR.

**⚠ PRÉCAUTIONS RELATIVES À LA BATTERIE**

VOTRE PRODUIT EST ÉQUIPÉ D'UNE BATTERIE LITHIUM-ION NON AMOVIBLE. FAITES ATTENTION LORS DE LA MANIPULATION.

- TENEZ LE PRODUIT À L'ABRI DU FEU ET DE LA CHALEUR EXCESSIVE.
- ÉVITEZ LES CHOCS PHYSIQUES INTENSES, LES VIBRATIONS OU LES CHOCS VIOLENTS.
- PROTÉGEZ LE PRODUIT DE L'EAU OU DE L'HUMIDITÉ.
- NE PLACEZ PAS OU NE STOCKEZ PAS LE PRODUIT SUR OU SOUS D'AUTRES OBJETS.
- NE DÉMONTEZ PAS LA TROTTINETTE OU SA BATTERIE.
- NE JETEZ PAS LE PRODUIT AVEC LES ORDURES MÉNAGÈRES. EMMENEZ LE PRODUIT DANS UNE INSTALLATION DÉDIÉE AUX DÉCHETS ÉLECTRONIQUES OU À UN CENTRE DE RECYCLAGE DE BATTERIES. POUR PLUS D'INFORMATIONS SUR LES SITES DE MISE AU REBUT PRÈS DE CHEZ VOUS, CONTACTEZ VOTRE MUNICIPALITÉ LOCALE OU LE SERVICE DE TRAITEMENT DES DÉCHETS.
- SI LA BATTERIE DU PRODUIT EST CHAUDE OU PRÉSENTE DES SIGNES DE SURCHAUFFE, ÉMET UNE ODEUR OU UN SON INHABITUEL, EN CAS DE FUITE DE LIQUIDE OU DE GAZ, OU DE CHANGEMENT DE FORME/DE COULEUR, IL CONVIENT D'AGIR IMMÉDIATEMENT :
  1. SI L'APPAREIL EST EN COURS D'UTILISATION, ARRÊTEZ IMMÉDIATEMENT DE L'UTILISER. RETIREZ LE CÂBLE DE CHARGE DU PRODUIT S'IL EST BRANCHÉ.
  2. CESSEZ D'UTILISER LE PRODUIT.
  3. SI VOUS POUVEZ LE FAIRE EN TOUTE SÉCURITÉ, DÉPLACEZ LE PRODUIT DANS UN ESPACE BIEN DÉGAGÉ ET À L'ABRI DE TOUT OBJET INFLAMMABLE.
  4. APPELEZ LES SERVICES D'URGENCE DE VOTRE RÉGION POUR OBTENIR DE L'AIDE.
  5. LAVEZ SOIGNEUSEMENT À L'EAU COURANTE LES YEUX OU LES ZONES DE LA PEAU QUI ONT ÉTÉ EN CONTACT AVEC LE LIQUIDE ÉLECTROLYTIQUE DE LA BATTERIE QUI A FUI ET CONSULTEZ UN MÉDECIN.
- EN CAS DE PROBLÈME AVEC LA BATTERIE, CONTACTEZ LE SERVICE APRÈS-VENTE DE JETSON.
- N'UTILISEZ QUE LA BATTERIE SPÉCIFIÉE PAR LE FABRICANT.

**STOCKAGE DE LA TROTTINETTE EMBER**

- CHARGEZ COMPLÈTEMENT LA BATTERIE AVANT DE RANGER L'APPAREIL. LA BATTERIE DOIT ÊTRE COMPLÈTEMENT CHARGÉE UNE FOIS PAR MOIS EN CAS DE LONGUES PÉRIODES SANS UTILISATION.
- RECOUVREZ LA TROTTINETTE D'UN MATÉRIAU NON INFLAMMABLE POUR LA PROTÉGER CONTRE LA POUSSIÈRE.
- RANGEZ LA TROTTINETTE À L'INTÉRIEUR, DANS UN ENDROIT SEC ET À UNE TEMPÉRATURE D'AU MOINS 50 °F.(10 ° C).
- NE RANGEZ JAMAIS LA TROTTINETTE DANS UN ENDROIT QUI BLOQUE L'ENTRÉE OU LA SORTIE D'UNE PIÈCE OU D'UN LOGEMENT. VEILLEZ À CE QUE L'ENTRÉE ET LA SORTIE DU LIEU SOIENT CLAIREMENT DÉFINIES.

## REMARQUE SUR LA FCC

Remarque : cet équipement a été testé et déclaré conforme aux limites d'un appareil numérique de classe B, conformément à la Partie 15 des Rcègles de la FCC.
Ces limites sont conçues pour fournir une protection raisonnable contre les interférences nuisibles dans une installation résidentielle.
Cet équipement génère, utilise et peut émettre des fréquences radio et, s'il n'est pas installé et utilisé conformément aux instructions, peut causer des interférences nuisibles aux communications radio.
Cependant, il n'y a aucune garantie qu'il n'y aura pas d'interférences dans une installation particulière.

Si cet équipement provoque des interférences nuisibles à la réception radio ou télévision (ce qui peut être déterminé en éteignant et en rallumant l'équipement), l'utilisateur est invité à essayer de corriger les interférences en prenant une ou plusieurs des mesures suivantes :
-- Réorientez ou déplacez l'antenne de réception.
-- Augmentez la distance entre l'équipement et le récepteur.
-- Branchez l'appareil sur une prise située sur un circuit différent de celui auquel le récepteur est connecté.
-- Consultez le revendeur ou un technicien radio/TV expérimenté pour obtenir de l'aide.
Prudence : les changements ou modifications non expressément approuvé(e)s par la partie responsable de la conformité peuvent annuler le droit de l'utilisateur à utiliser l'équipement.
Cet appareil est conforme aux limites d'exposition aux radiations fixées par la FCC pour un environnement non contrôlé. Cet émetteur ne doit pas être installé ou fonctionner en même temps qu'une autre antenne ou qu'un autre émetteur.

## Restez connectés.

Suivez **@ridejetson**
sur les réseaux sociaux pour découvrir des offres fantastiques, et les dernières nouvelles de Jetson.

## Vous aimez votre trottinette ?

N'oubliez pas de laisser un avis sur ridejetson.com/reviews.
Nous avons hâte d'avoir de vos nouvelles !

JETSON

**#MakeMoves**

# Des questions ? Laissez-nous vous aider.

**ridejetson.com/support**
**ridejetson.com/chat**

Pour exercer la garantie de votre produit
ou pour toute question sur la garantie,
contactez-nous directement.

1 (844) 585-7462

Fabriqué à Huizhou, Chine
Importé par TruRide Tech LLC.
PO Box 461, Jersey City, NJ 07302-9998

www.ridejetson.com






Fabriqué en Chine
Code date : 11/2024
Édition du document : v1.0

© 2024, TruRide Tech. TOUS DROITS RÉSERVÉS.
Fabriqué pour TruRide Tech LLC.
JETSON® est une marque déposée, et utilisée sous licence, de JetStream Brands LLC. Aucune partie de ce document, y compris la forme, les graphiques et la conception, ne peut être reproduite ou transmise sous quelque forme ou par quelque moyen que ce soit.

JETSON

# Ember
## Scooter eléctrico

## Una guía para su viaje.

IMPORTANTE: LEA ATENTAMENTE Y CONSÉRVELA PARA FUTURAS CONSULTAS.

MODELO DE SKU: JEMBER-BLK

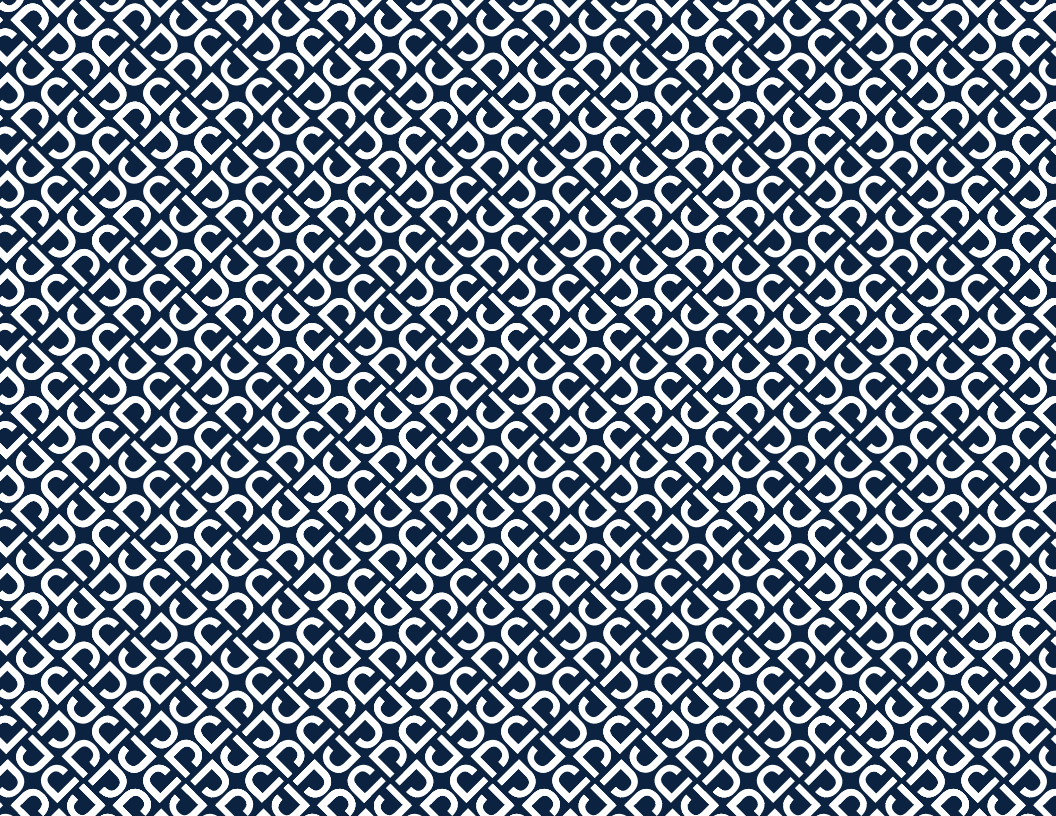

Las dos principales reglas de conducción de Jetson:
**Manténgase a salvo. ¡Diviértase!**

ES

# Contenido

**Advertencias de seguridad** ..... 4

**Cobertura de la garantía** ..... 6

**1. Acerca del producto**

1.1 Descripción general del producto ..... 8

1.2 Especificaciones del producto ..... 10

1.3 Recursos en línea ..... 11

**2. Introducción**

2.1 Notas de inicio ..... 13

2.2 Montaje del manillar ..... 14

2.3 Carga de la batería ..... 19

**3. Características y funciones**

3.1 Plegado y desplegado del scooter ..... 22

3.2 Encendido y apagado ..... 32

3.3 Uso de los modos de velocidad ..... 34

3.4 Comprobación del nivel de carga de la batería ..... 35

3.5 Uso de las luces LED ..... 36

3.6 Uso del altavoz Bluetooth® ..... 36

3.7 Uso del timbre ..... 37

3.8 Uso del pie de apoyo ..... 38

**4. Movimientos**

4.1 Uso del freno ..... 40

4.2 Conducción de Ember ..... 41

4.3 Maximización del rango de conducción y velocidad ..... 42

**5. Viaje seguro**

5.1 Comprobaciones de seguridad previas al viaje ..... 43

5.2 Seguridad del casco ..... 44

5.3 Cuidado y mantenimiento ..... 45

# Advertencias de seguridad

- Antes de usar, lea atentamente el manual del usuario y las advertencias de seguridad y asegúrese de comprender y aceptar todas las instrucciones de seguridad. El usuario será responsable de cualquier pérdida o daño causado por un uso inadecuado. Advierta el riesgo de lesiones al ciclista que puede derivarse del apriete excesivo de los tornillos del vástago a la horquilla.
- **El uso incorrecto del cargador puede provocar un incendio y explosión, lo que puede generar daños en la propiedad, lesiones y la muerte.**
- Advierta el riesgo de lesiones al ciclista que puede derivarse del apriete excesivo de los tornillos del vástago a la horquilla.
- Antes de cada ciclo de funcionamiento, el operador efectuará las comprobaciones previas especificadas por el fabricante: que todos los protectores y las almohadillas suministrados originalmente por el fabricante estén en el lugar adecuado y en condiciones de servicio, que el sistema de frenado funcione correctamente, que todos y cada uno de los protectores del eje, protectores de cadena u otras plataformas o protectores suministrados por el fabricante estén en su lugar y en condiciones de servicio, que los neumáticos estén en buenas condiciones, inflados correctamente y que les quede suficiente banda de rodadura, que el área en la que se va a operar el producto sea adecuada para una operación segura.
- Los componentes deben mantenerse y repararse de acuerdo con las especificaciones del fabricante y utilizando únicamente las piezas de repuesto autorizadas por el fabricante, con la instalación realizada por distribuidores u otras personas capacitadas.
- Advierta contra la recarga de baterías no recargables.
- No permita que las manos, los pies, el cabello, las partes del cuerpo, la ropa o artículos similares entren en contacto con las piezas móviles, las ruedas o el tren motriz mientras el motor está en marcha.
- Este producto no debe ser utilizado por niños o personas con capacidades físicas, sensoriales o mentales reducidas, o con falta de experiencia y conocimiento, a menos que hayan recibido supervisión o instrucción (IEC 60335-1/A2:2006).
- Los niños no supervisados no deben jugar con el producto (IEC 60335-1/A2:2006).
- Se requiere la supervisión de un adulto.
- El ciclista no debe exceder las 220 libras.
- Las unidades no deben operarse para realizar carreras, acrobacias u otras maniobras que puedan causar pérdida de control o acciones o reacciones incontroladas del operador/pasajero.
- Nunca use cerca de vehículos motorizados.
- Evite protuberancias agudas, rejillas de drenaje y cambios bruscos en la superficie. El scooter puede detenerse repentinamente.
- Evite las calles y superficies con agua, arena, grava, tierra, hojas y otros desechos. El clima húmedo afecta la tracción, el frenado y la visibilidad.
- Evite conducir cerca de gases, vapores, líquidos o polvos inflamables que puedan provocar incendios.
- Los operadores deberán adherirse a todas las recomendaciones e instrucciones del fabricante y cumplir con todas las leyes y ordenanzas: las unidades sin faros deben operarse solo en condiciones de visibilidad diurna adecuadas y se alentará a los propietarios a resaltar (para mayor visibilidad) el uso de iluminación, reflectores y, en unidades de baja altura, banderas de señalización en postes flexibles.
- Se advertirá a las personas con las siguientes condiciones que no operen el producto: personas con afecciones cardíacas, mujeres embarazadas, personas con dolor de cabeza, espalda o cuello, o con cirugías previas en esas áreas del cuerpo, y personas con cualquier afección mental o física que pueda hacerlas susceptibles a lesiones o afectar su destreza física o sus capacidades mentales para reconocer, comprender y realizar todas las instrucciones de seguridad y poder asumir los peligros inherentes al uso de la unidad.
- No conduzca de noche.
- No conduzca después de beber o tomar medicamentos recetados.
- No lleve artículos cuando conduzca.
- Nunca opere el producto descalzo.
- Siempre use zapatos y mantenga los cordones atados.
- Asegúrese de que sus pies estén siempre colocados de forma segura en la plataforma.
- Los operadores siempre deben usar ropa protectora adecuada, entre otras cosas, un casco con la certificación adecuada y cualquier otro equipo recomendado por el fabricante. Use siempre equipo de protección, como casco, rodilleras y coderas.
- Ceda siempre el paso a los peatones.
- Esté atento a las cosas que están frente a usted y lejos de usted.
- No permita distracciones cuando conduzca, por ejemplo, contestar el teléfono o participar en cualquier otra actividad.
- El producto no puede ser conducido por más de una persona.
- Cuando conduzca el producto junto con otros ciclistas, mantenga siempre una distancia segura a fin de evitar una colisión.
- Cuando gire, asegúrese de mantener el equilibrio.

- Conducir con los frenos mal ajustados es peligroso y puede provocar lesiones graves o la muerte.
- El freno puede calentarse mientras está en funcionamiento; no lo toque con la piel desnuda.
- Aplicar los frenos demasiado fuerte o repentinamente puede bloquear una rueda, lo que podría hacer que pierda el control y se caiga. La aplicación repentina o excesiva del freno puede provocar lesiones o la muerte.
- Si el freno se afloja, ajústelo con la llave hexagonal o comuníquese con el equipo de atención de Jetson.
- Reemplace las piezas desgastadas o rotas de inmediato.
- Compruebe si todas las etiquetas de seguridad están en su lugar y se entienden antes de conducir.
- El propietario permitirá el uso y funcionamiento de la unidad después de que los operadores demuestren que comprenden y manejan todos los componentes de la unidad antes de su uso.
- No conduzca sin el entrenamiento adecuado. No conduzca a altas velocidades, en terrenos irregulares o en pendientes. No realice acrobacias ni gire bruscamente.
  Recomendado para uso en interiores.
- La exposición prolongada a los rayos UV, la lluvia y los elementos puede dañar los materiales de la carcasa; almacene en el interior cuando no esté en uso.
- No es necesario lubricar el scooter.
- ADVERTENCIA: Riesgo de incendio, sin piezas reparables por el usuario.

**MODIFICACIONES**
No intente desmontar, modificar, reparar o reemplazar la unidad o cualquier componente sin las instrucciones del equipo de atención de Jetson. Esto anulará cualquier garantía y puede provocar un mal funcionamiento que podría causar lesiones.

**PRECAUCIONES DE OPERACIÓN ADICIONALES**
No levante el producto del suelo mientras esté encendido y las ruedas estén en movimiento. Esto puede hacer que las ruedas giren libremente, lo que podría causar lesiones a usted o a otras personas cercanas. No salte sobre el producto ni mientras lo usa. Mantenga siempre los pies firmemente plantados en el reposapiés mientras esté en funcionamiento.
Los dispositivos no están diseñados para su uso en elevaciones superiores a 2000 m sobre el nivel del mar.

**ELIMINACIÓN DE LA BATERÍA USADA**
La batería puede contener sustancias peligrosas que podrían poner en peligro el medioambiente y la salud humana. Este símbolo en la batería o el embalaje indica que la batería usada no debe tratarse como residuo municipal. Las baterías deben desecharse en un punto de recogida adecuado para su reciclaje. Cuando se asegura de desechar correctamente las baterías usadas, ayuda a prevenir posibles consecuencias negativas para el medioambiente y la salud humana. El reciclaje de materiales ayudará a conservar los recursos naturales. Para obtener más información sobre el reciclaje de baterías usadas, póngase en contacto con el servicio de eliminación de residuos de su municipio local.

Este dispositivo cumple con la Parte 15 de las Reglas de la FCC. El funcionamiento está sujeto a las siguientes dos condiciones: (1) este dispositivo no puede causar interferencias dañinas y (2) este dispositivo debe aceptar cualquier interferencia recibida, incluidas las interferencias que puedan ocasionar un funcionamiento no deseado.

# ⚠ ADVERTENCIA:

Para reducir el riesgo de lesiones, se requiere la supervisión de un adulto. Nunca use en carreteras, cerca de vehículos motorizados, sobre o cerca de pendientes pronunciadas o escalones, piscinas u otros cuerpos de agua, use siempre zapatos y nunca deje pasar a más de un ciclista.

**Proposición 65 de California**

# ⚠ ADVERTENCIA:

Este producto puede exponerlo a sustancias químicas, incluido el cadmio, que el estado de California reconoce como causante de cáncer y defectos congénitos u otros daños reproductivos. Para obtener más información, visite: www.P65Warnings.ca.gov.

## Cobertura de la garantía

**GARANTÍA LIMITADA GENERAL**
Su nuevo producto Jetson está garantizado contra defectos de materiales y mano de obra, como se indica en ridejetson.com/warranty, durante un período a partir de la fecha de compra minorista original cuando se usa de acuerdo con los manuales de usuario de Jetson (consulte ridejetson.com/support). **En virtud de esta garantía, podrá dirigir sus reclamos a Jetson incluso en situaciones en las que haya comprado el producto Jetson a uno de nuestros minoristas autorizados.** Para leer los términos completos de nuestra garantía, visite ridejetson.com/warranty.

# 1. Acerca del producto

## 1.1 Descripción general del producto

1. MANILLAR*
   - A. FRENO ELÉCTRICO
   - B. TIMBRE
   - C. MARIPOSA DE ACELERACIÓN
   - D. BOTÓN DE ILUMINACIÓN
   - E. BOTÓN DE ENCENDIDO
   - F. GANCHO ABATIBLE
2. VÁSTAGO
3. GANCHO PLEGABLE*
4. PESTILLO PLEGABLE
5. HORQUILLA DELANTERA
6. RUEDA DELANTERA (RUEDA DEL MOTOR)
7. PIE DE APOYO
8. PLATAFORMA
9. GUARDABARROS TRASERO
10. PUERTO DE CARGA DE BATERÍA CON TAPA
11. LUCES LED
12. RUEDA TRASERA
13. LUZ INDICADORA DE CARGA DE LA BATERÍA (B)
14. LUZ INDICADORA DE MODO DE VELOCIDAD (S)
15. REFLECTOR
16. BATERÍA
17. CARGADOR

**HERRAMIENTAS INCLUIDAS PARA EL MONTAJE Y MANTENIMIENTO:**



LLAVE ALLEN DE 5 MM

* REQUIERE MONTAJE.

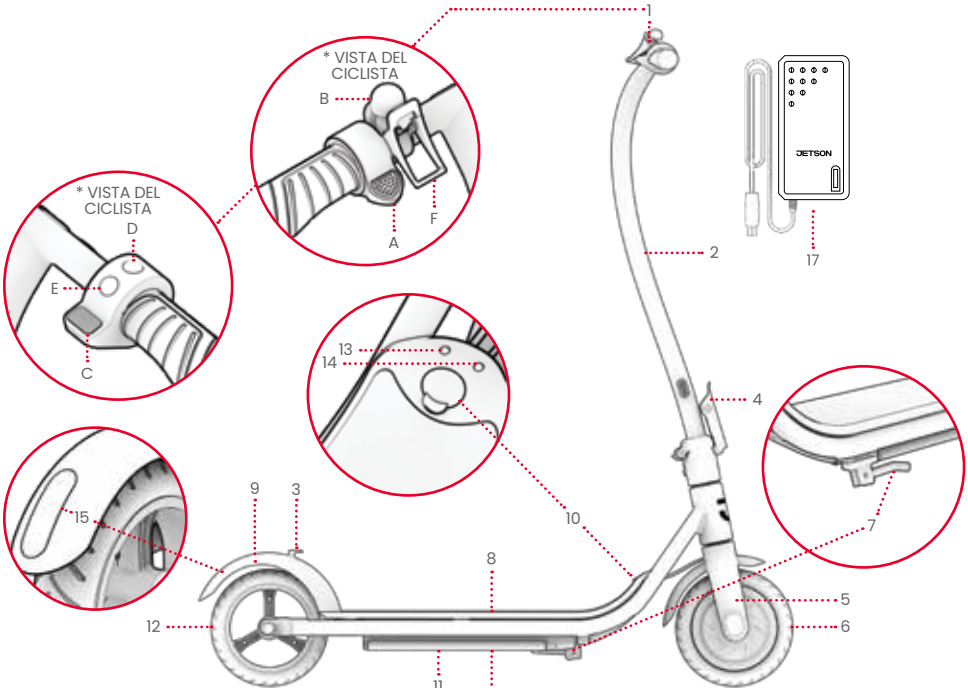


NOTA: ES POSIBLE QUE LAS IMÁGENES NO REFLEJEN LA APARIENCIA EXACTA DEL PRODUCTO REAL.

## 1.2 Especificaciones del producto

- DIMENSIONES DEL PRODUCTO, DESPLEGADO: 36.8" (L) × 16.9" (A) × 40.3" (A)
- DIMENSIONES DEL PRODUCTO, PLEGADO: 36.8" (L) × 16.9" (A) × 18.9" (A)
- TAMAÑO DE LA PLATAFORMA: 18.0" (L) X 6.0" (A)
- LÍMITE DE PESO: 220 LIBRAS
- PESO MÍNIMO DEL CICLISTA: 100 LIBRAS
- PESO DEL PRODUCTO: 24.2 LIBRAS
- EDAD RECOMENDADA: 12+
- TAMAÑO DE LA RUEDA: 8"
- VELOCIDAD MÁXIMA: 15 MPH*
- ALCANCE MÁXIMO: 8 MILLAS*/**
- BATERÍA: 21.6 V, 5.0 AH
- TIPO DE BATERÍA: IONES DE LITIO (RECARGABLE, NO EXTRAÍBLE)
- MOTOR: 200 W***
- SALIDA DEL CARGADOR: 25.2 V, 1 A
- CERTIFICACIÓN UL: UL 2272
- TIEMPO DE CARGA: APROXIMADAMENTE 6 HORAS
- ÁNGULO MÁXIMO DE ESCALADA: 10°

* EL RANGO DEL PRODUCTO, LA VELOCIDAD, LA DURACIÓN DE LA BATERÍA Y OTRAS ESPECIFICACIONES PUEDEN VARIAR SEGÚN EL CICLISTA Y LAS CONDICIONES DE MANEJO.

** CUANDO SE PRUEBA CON 120 LIBRAS, A UNA TEMPERATURA DEL AIRE DE 80 °F, A UNA VELOCIDAD DE 5 MPH. CONSULTE LA SECCIÓN 4.3 PARA OBTENER MÁS DETALLES SOBRE LAS CONDICIONES QUE PUEDEN AFECTAR AL ALCANCE.

*** POTENCIA MÁXIMA.

## 1.3 Recursos en línea



Escanee para obtener las más recientes actualizaciones de los materiales de incorporación y los recursos de apoyo de Ember.

Encuentre este manual de usuario en línea en https://cdn.shopify.com/s/files/1/2530/6734/files/EMBER_MANUAL-1726782210256.pdf

Encuentre nuestra colección de manuales de usuario en https://ridejetson.com/pages/product-manuals

# 2. Introducción

## 2.1 Notas de inicio

- COMIENCE SU AVENTURA DE LA MEJOR MANERA: ANTES DE USAR ESTE PRODUCTO, LEA ATENTAMENTE TODO EL MANUAL DEL USUARIO, INCLUIDAS LAS ADVERTENCIAS DE SEGURIDAD. ASEGÚRESE DE COMPRENDER, ACEPTAR Y CUMPLIR CON TODO:
    - RECOMENDACIONES DEL FABRICANTE.
    - INSTRUCCIONES Y ADVERTENCIAS DE SEGURIDAD.
    - LEYES Y ORDENANZAS LOCALES DE CONDUCCIÓN Y OPERACIÓN.

- LAS INSTRUCCIONES BRINDADAS EN ESTE MANUAL (DERECHA, IZQUIERDA, ADELANTE Y ATRÁS) ESTÁN ORIENTADAS COMO EL CONDUCTOR LAS VERÍA SI ESTUVIERA PARADO EN EL SCOOTER. EL "LADO DERECHO" DEL SCOOTER, POR EJEMPLO, ES EL LADO DONDE ESTARÁ LA MANO DERECHA DEL CONDUCTOR.

- TENGA CUIDADO AL DESEMBALAR; RETIRE TODOS LOS MATERIALES DE EMBALAJE Y PREPARE EL SCOOTER PARA EL MONTAJE, YA QUE EL MANILLAR SOLO ESTÁ SEMIUNIDO.

## ⚠ADVERTENCIA:

EL INCUMPLIMIENTO DE LAS SIGUIENTES INSTRUCCIONES PUEDE DAR COMO RESULTADO LESIONES EN EL NIÑO O EN OTRAS PERSONAS.
- MANTENGA LAS PIEZAS PEQUEÑAS FUERA DEL ALCANCE DE LOS NIÑOS DURANTE EL MONTAJE.
- UN ADULTO DEBE ENSAMBLAR Y RETIRAR EL ACCESORIO.
- INSPECCIONE CON FRECUENCIA EL PRODUCTO EN BUSCA DE DAÑOS.

* LOS ADULTOS DEBEN AYUDAR A LOS NIÑOS EN EL MONTAJE Y LOS PROCEDIMIENTOS DE AJUSTE INICIAL DEL PRODUCTO.

## 2.2 Montaje del manillar

1. APOYE LA BASE DEL SCOOTER EN SU PIE DE APOYO. (VEA LA SECCIÓN 3.8).
⚠ **IMPORTANTE:** MANIPULE EL VÁSTAGO SEMIADHERIDO CON CUIDADO. TENGA CUIDADO DE NO TIRAR NI ENREDAR EL CABLEADO.
2. AFLOJE Y RETIRE EL PERNO CENTRAL PREINSTALADO (M6 X 12 MM) EN LA BASE DEL VÁSTAGO CON LA CABEZA DIRECTAMENTE SOBRE LA PLATAFORMA GIRÁNDOLO EN SENTIDO CONTRARIO A LAS AGUJAS DEL RELOJ CON LA LLAVE ALLEN DE 5 MM. COLOQUE EL PERNO CENTRAL A UN LADO.

**IMPORTANTE:** NO AFLOJE NI RETIRE EL PERNO DE LA BASE DEL VÁSTAGO CON LA CABEZA HACIA EL COSTADO DEL SCOOTER.

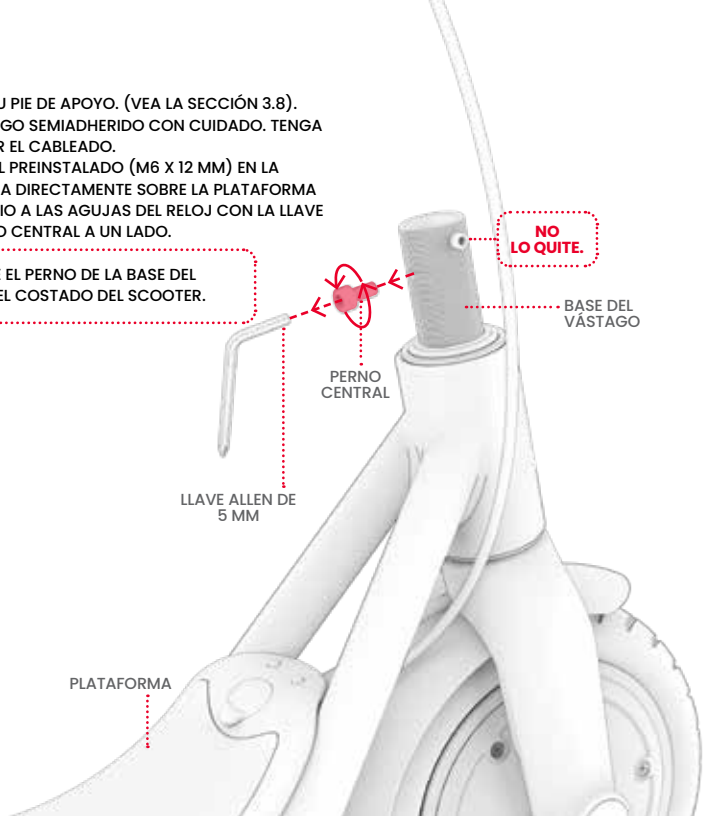

3. LEVANTE CON CUIDADO EL VÁSTAGO PARA QUE QUEDE COLOCADO VERTICALMENTE POR ENCIMA DE LA BASE DE MODO QUE SE CUMPLAN LAS SIGUIENTES CONDICIONES:
   - EL LADO DEL MANILLAR CON LA MARIPOSA DE ACELERACIÓN ESTÁ EN EL LADO DERECHO DEL SCOOTER, VISTO DESDE LA POSICIÓN DE CONDUCCIÓN.
   - EL CANAL EN EL INTERIOR DE LA ABRAZADERA DEL VÁSTAGO ESTÁ SOBRE EL PERNO EN EL LADO DERECHO DE LA BASE DEL VÁSTAGO.

⚠ **IMPORTANTE:** MANIPULE EL VÁSTAGO SEMIADHERIDO CON CUIDADO. TENGA CUIDADO DE NO TIRAR NI ENREDAR EL CABLEADO.

4. DESLICE SUAVEMENTE EL VÁSTAGO HACIA ABAJO SOBRE SU BASE.

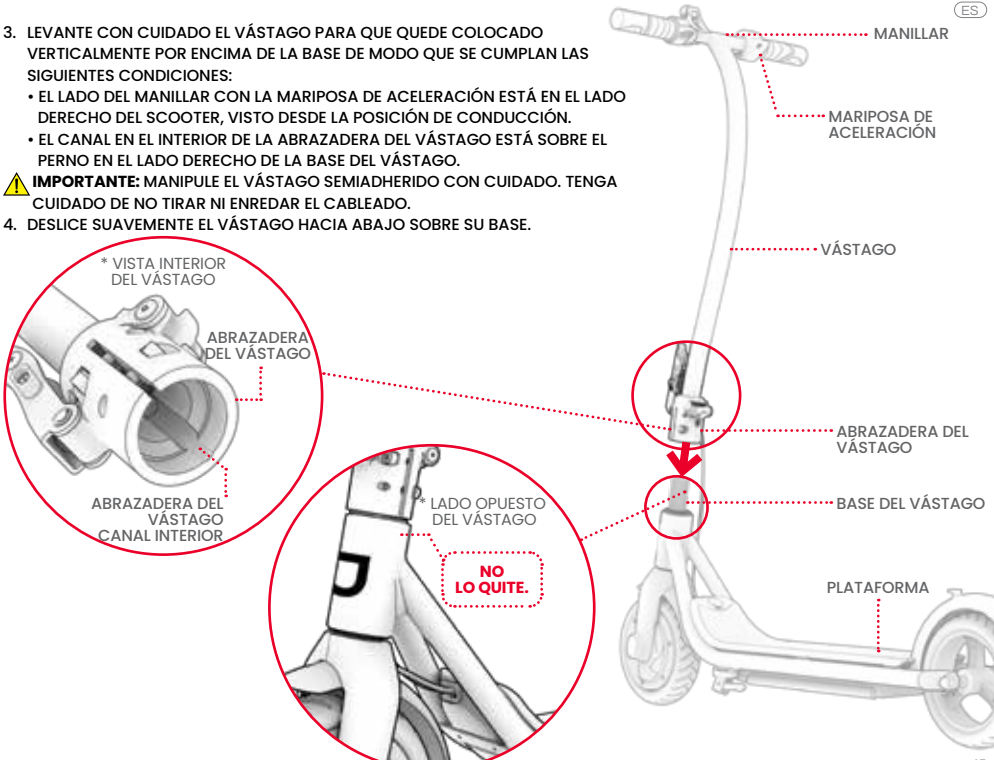

5. VUELVA A INSERTAR EL PERNO EXTRAÍDO A TRAVÉS DE LOS ORIFICIOS ALINEADOS EN LA ABRAZADERA DEL VÁSTAGO Y LA BASE DEL VÁSTAGO GIRÁNDOLO EN EL SENTIDO DE LAS AGUJAS DEL RELOJ. APRIETE EL PERNO POR COMPLETO CON LA LLAVE ALLEN DE 5 MM.

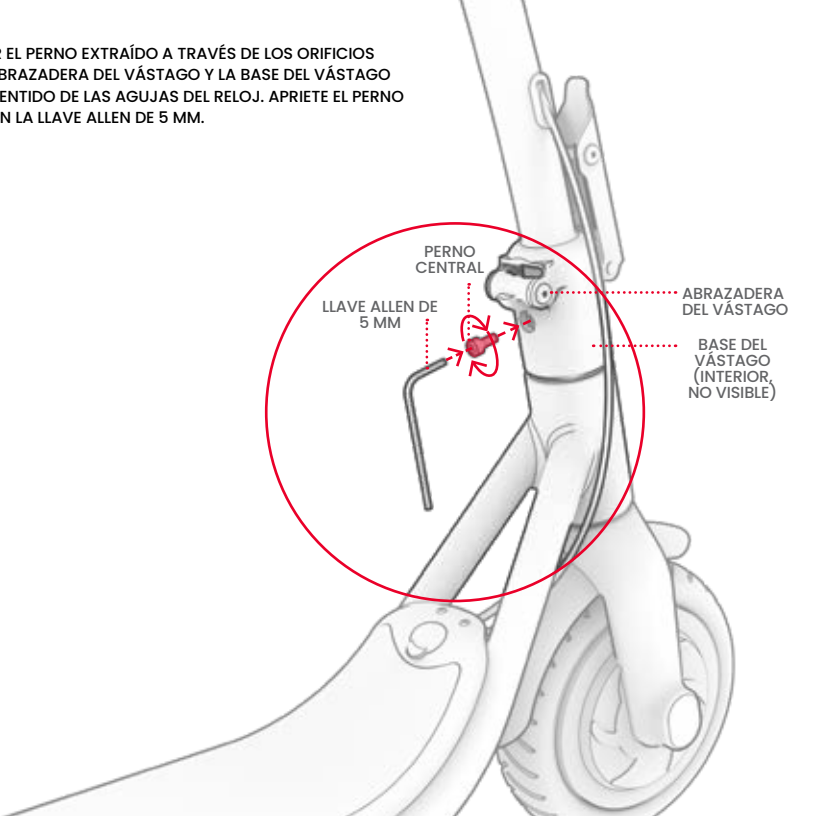

6. APRIETE LOS DOS PERNOS DEL LADO IZQUIERDO DE LA ABRAZADERA DEL VÁSTAGO GIRÁNDOLOS EN EL SENTIDO DE LAS AGUJAS DEL RELOJ CON LA LLAVE ALLEN DE 5 MM.

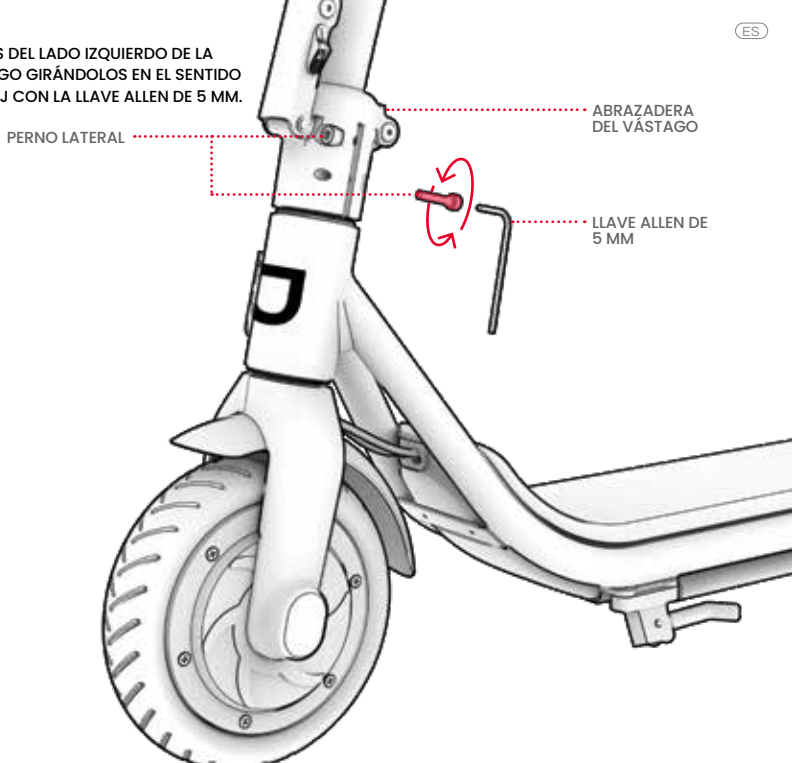

7. **COMPRUEBE QUE EL VÁSTAGO ESTÉ ASEGURADO EN LA BASE DEL SCOOTER Y QUE LA RUEDA DELANTERA GIRE EN ALINEACIÓN CON LA ROTACIÓN DEL MANILLAR.**

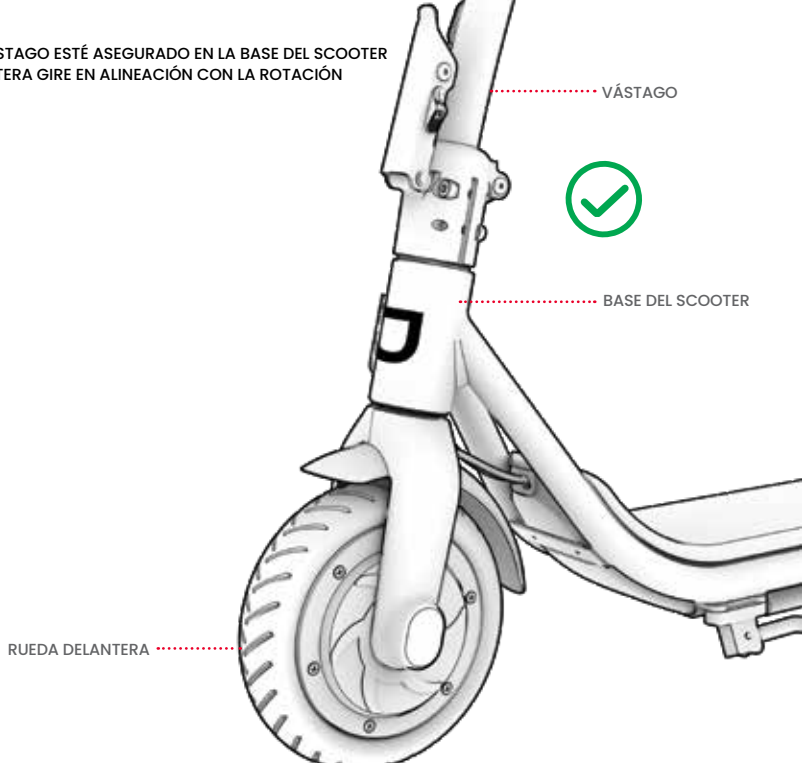

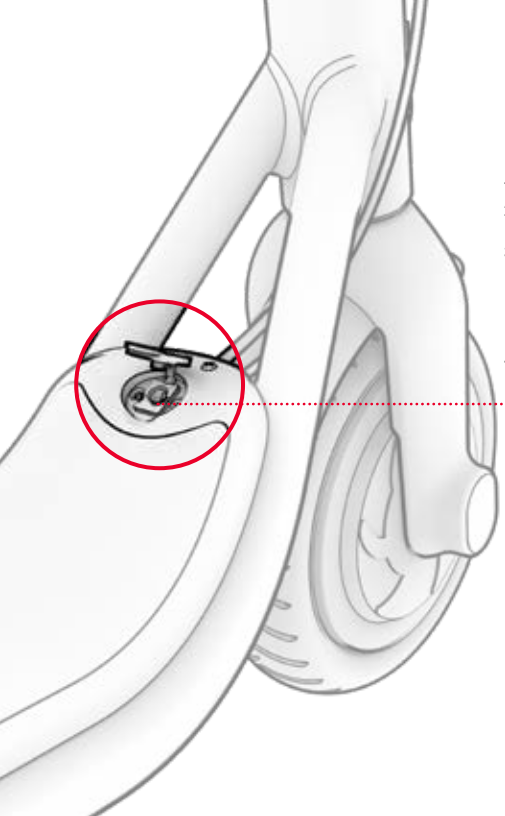


## 2.3 Carga de la batería

**NOTA:** PUEDE TARDAR APROXIMADAMENTE 6 HORAS EN CARGAR LA BATERÍA POR COMPLETO. CARGUE COMPLETAMENTE LA BATERÍA ANTES DEL PRIMER USO.

1. ABRA LA TAPA DEL PUERTO DE CARGA DEL SCOOTER.
2. CONECTE EL CARGADOR A LA PARED Y, A CONTINUACIÓN, CONECTE EL CABLE DEL CARGADOR AL PUERTO DE CARGA.
3. CUANDO LA LUZ INDICADORA DEL CARGADOR CAMBIA DE ROJO A VERDE, LA BATERÍA HA ALCANZADO LA CARGA COMPLETA. RETIRE EL CABLE DEL CARGADOR DEL PUERTO DE CARGA Y DESCONECTE EL CARGADOR DE LA TOMA DE CORRIENTE.
4. CIERRE LA TAPA DEL PUERTO DE CARGA.

**NOTAS DE CARGA IMPORTANTES:**

- UTILICE ÚNICAMENTE EL CARGADOR INCLUIDO O UNO OBTENIDO DIRECTAMENTE A TRAVÉS DE JETSON, ETIQUETADO CON FY0422521000 (JETSON MODELO PJEMBER-CH). **MODELO FY0422521000, FABRICADO POR SHENZHEN FUYUANDIAN POWER CO LTD**

⚠ EL USO INCORRECTO DEL CARGADOR PUEDE PROVOCAR UN INCENDIO Y EXPLOSIÓN.

- ENCHUFE EL CARGADOR A LA TOMA DE CORRIENTE ANTES DE ENCHUFARLO AL PUERTO DE CARGA DEL SCOOTER.
- NO UTILICE TOMAS DE CORRIENTE REUBICABLES.
- NUNCA ENCIENDA EL SCOOTER MIENTRAS SE ESTÁ CARGANDO.
- CARGUE LA BATERÍA POR COMPLETO, APROXIMADAMENTE DURANTE 6 HORAS.
- NUNCA DEJE EL SCOOTER CARGÁNDOSE DURANTE LA NOCHE O DURANTE LARGOS PERÍODOS.
- NO INTENTE QUITAR O DESMONTAR LA BATERÍA.
- RANGO DE TEMPERATURA AMBIENTE DE CARGA: 37.4°F(3°C)-104°F(40°C)
- RANGO DE TEMPERATURA AMBIENTE OPERATIVA: 1.4°F(-17°C)-104°F(40°C)
- NO UTILICE ESTE PRODUCTO SI EL CABLE DE ALIMENTACIÓN FLEXIBLE DEL CABLE DE SALIDA ESTÁ DESHILACHADO, TIENE EL AISLAMIENTO ROTO O CUALQUIER OTRO SIGNO DE DAÑO.

**LUZ INDICADORA DE CARGA DEL CARGADOR:**

- 🔴 - CARGANDO
- 🟢 - CARGA COMPLETA

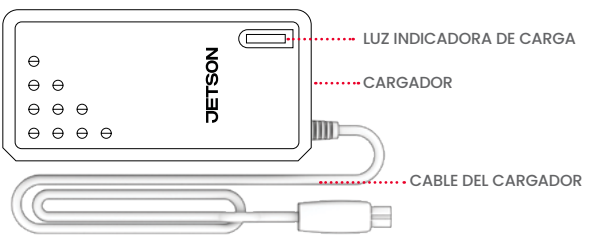





ESTA ES LA MARCA QUE SU CARGADOR TENDRÁ.

# 3. Características y funciones

## 3.1 Plegado y desplegado del scooter

**CUÁNDO PLEGAR:** PARA EL ALMACENAMIENTO Y TRANSPORTE **CUÁNDO DESPLEGAR:** PARA CONDUCIR

**IMPORTANTE:** NO LEVANTE EL SCOOTER POR EL MANILLAR. PARA TRANSPORTARLO, ASEGÚRELO EN LA POSICIÓN PLEGADA Y LLÉVELO POR EL VÁSTAGO.

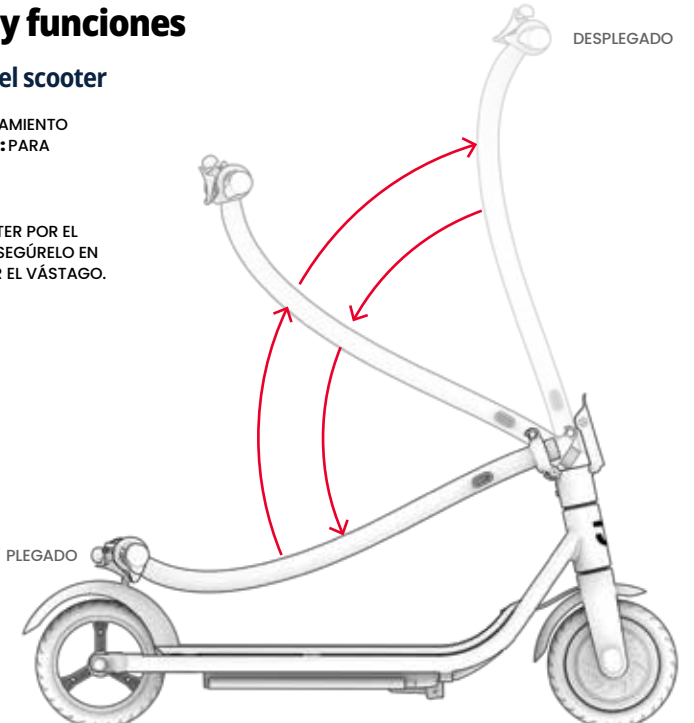

**PARA PLEGAR:**

1. EMPUJE LA LENGÜETA DEL PESTILLO PLEGABLE HACIA ARRIBA Y TIRE DEL PESTILLO PARA ABRIRLO Y ALEJARLO DEL VÁSTAGO.

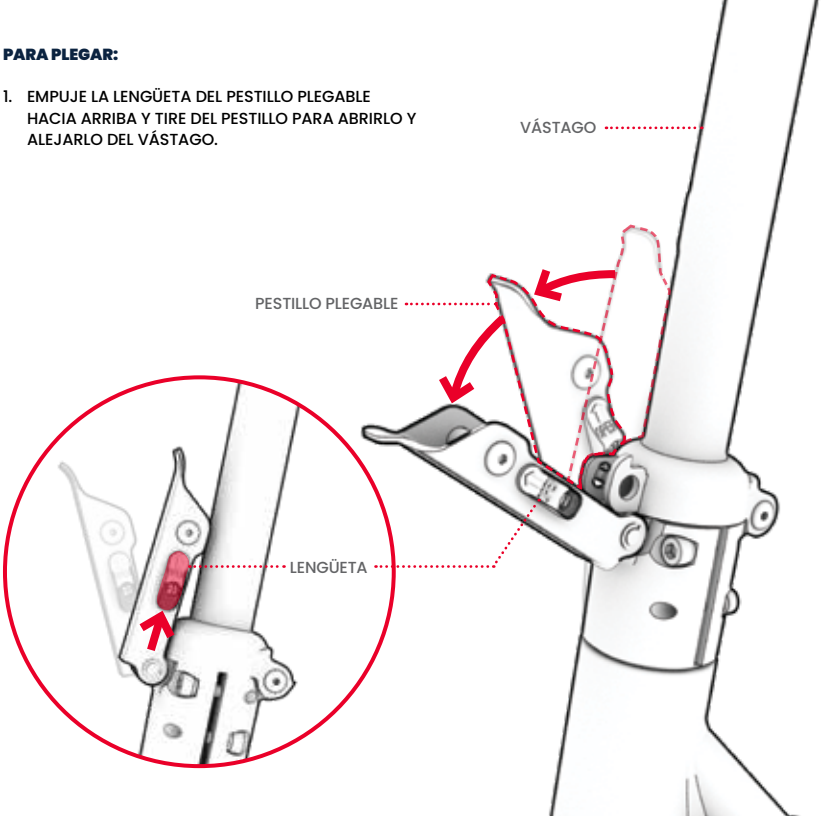

2. **BAJE EL VÁSTAGO SOBRE LA PLATAFORMA.**

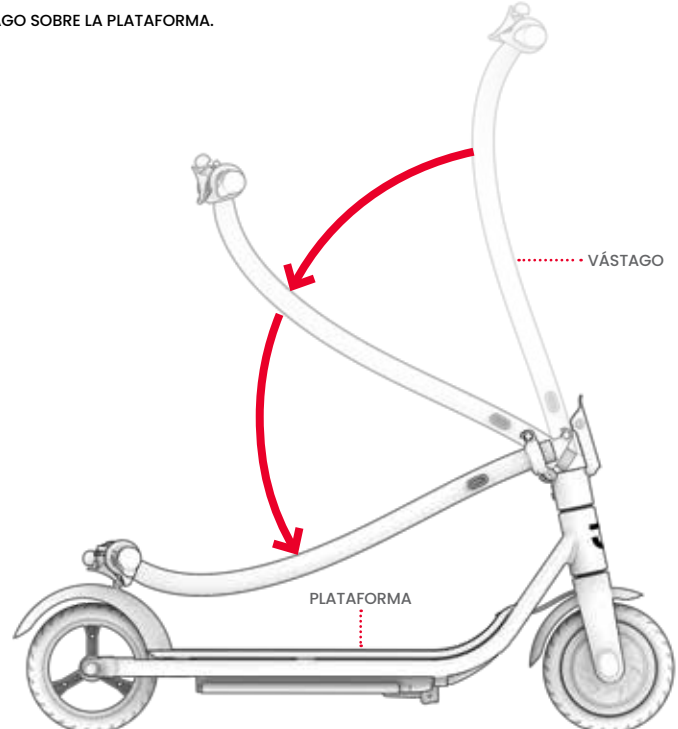

3. EMPUJE EL GANCHO ABATIBLE HACIA ABAJO HASTA QUE SE ENROLLE ALREDEDOR DEL GANCHO PLEGABLE.
4. COMPRUEBE QUE EL SCOOTER ESTÉ SEGURO EN LA POSICIÓN PLEGADA.

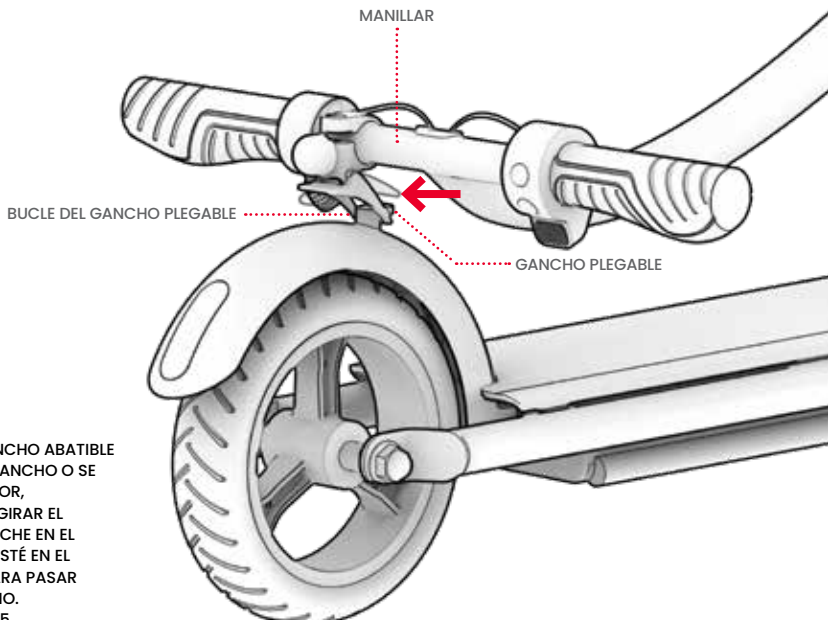


**IMPORTANTE:** SI EL GANCHO ABATIBLE NO SE ALINEA CON EL GANCHO O SE ENROLLA A SU ALREDEDOR, PUEDE SER NECESARIO GIRAR EL MECANISMO DE ENGANCHE EN EL MANILLAR HASTA QUE ESTÉ EN EL ÁNGULO CORRECTO PARA PASAR ALREDEDOR DEL GANCHO. CONSULTE LA PÁGINA 25.

## AJUSTE DEL MECANISMO DE ENGANCHE

**INCORRECTO:** EL GANCHO ABATIBLE NO ESTÁ ALINEADO CON EL GANCHO PLEGABLE. GIRE LA ABRAZADERA DEL TIMBRE SEGÚN SEA NECESARIO ALREDEDOR DEL MANILLAR HASTA QUE EL GANCHO ABATIBLE ESTÉ COLOCADO CORRECTAMENTE A FIN DE SUJETAR EL GANCHO.

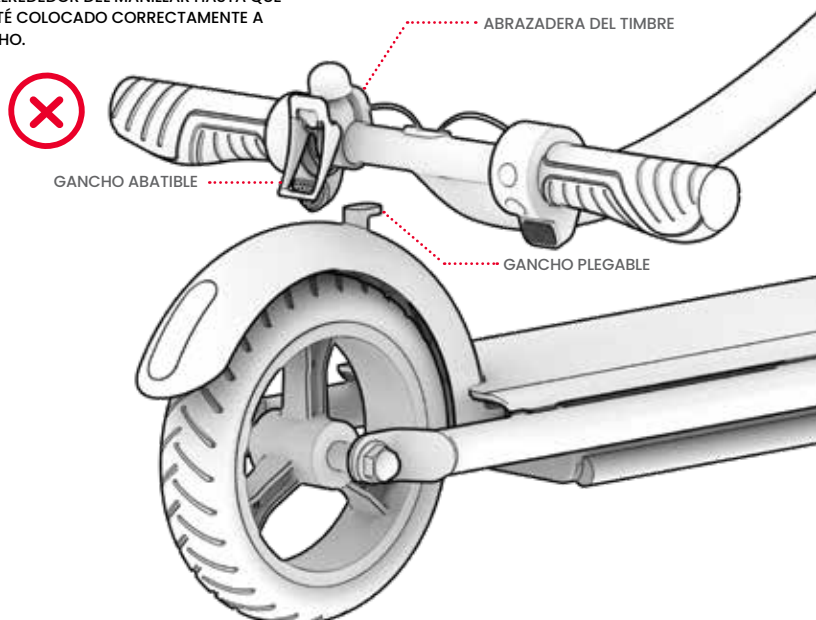

**CORRECTO:** EL GANCHO ABATIBLE ESTÁ CORRECTAMENTE ALINEADO PARA SUJETAR EL GANCHO.

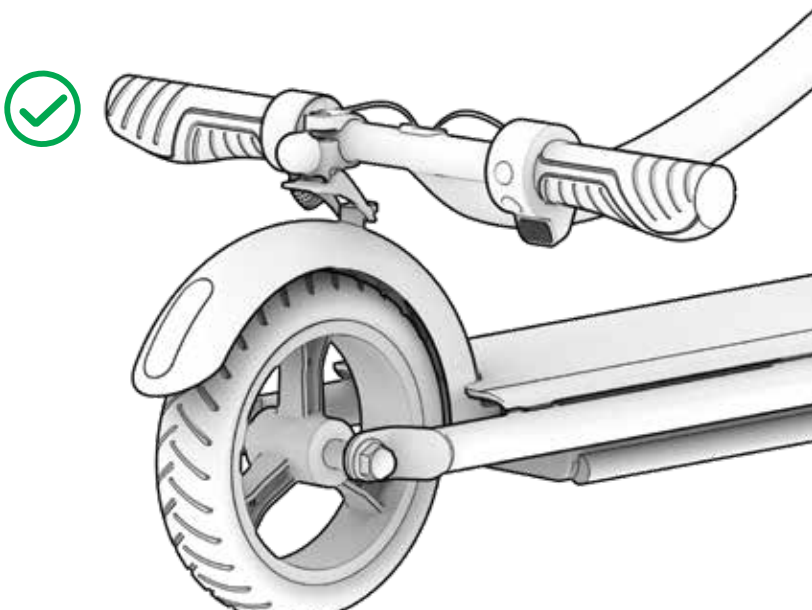

**PARA DESPLEGAR:**

1. EMPUJE EL GANCHO ABATIBLE LEJOS DEL GUARDABARROS TRASERO PARA LIBERARLO DEL GANCHO PLEGABLE.

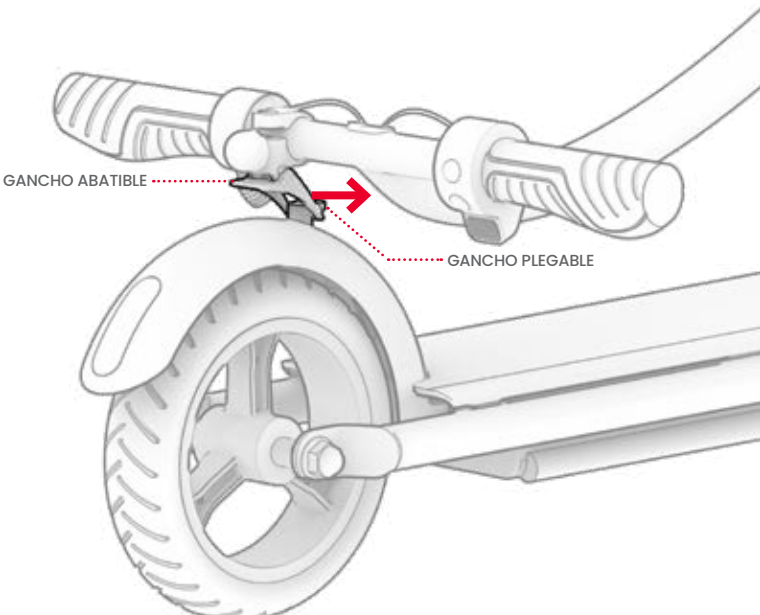

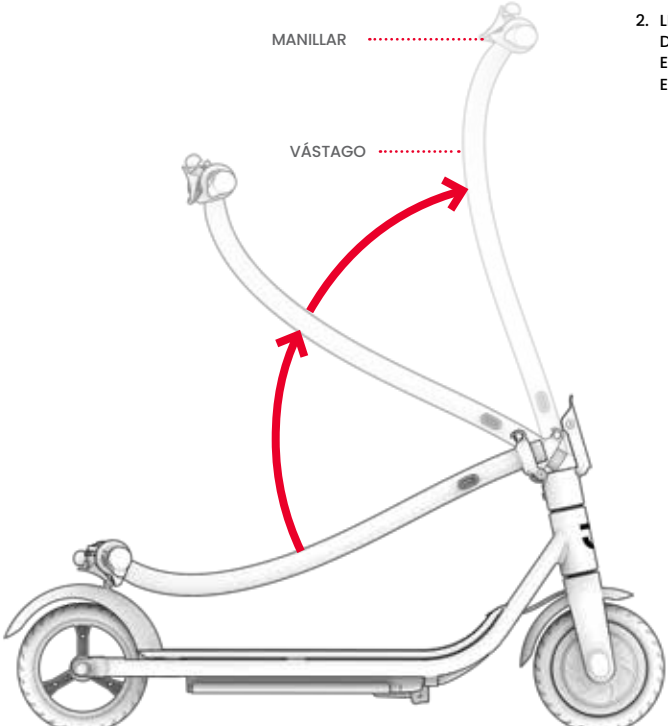


2. LEVANTE EL MANILLAR HACIA LA PARTE DELANTERA DEL SCOOTER HASTA QUE EL VÁSTAGO ESTÉ COMPLETAMENTE EN POSICIÓN VERTICAL.

3. EMPUJE CON FUERZA EL PESTILLO PLEGABLE CONTRA EL VÁSTAGO HASTA QUE SE CIERRE CON UN CLIC.

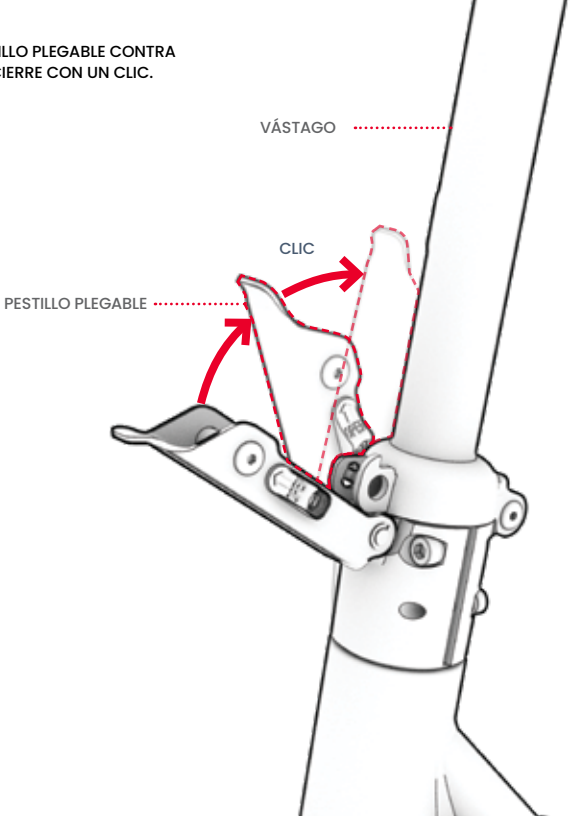

4. **COMPRUEBE QUE EL VÁSTAGO ESTÉ SEGURO EN LA POSICIÓN VERTICAL.**

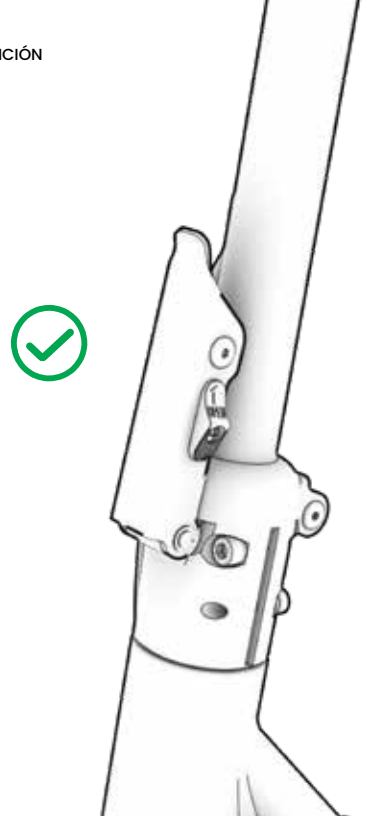

## 3.2 Encendido y apagado

**PARA ENCENDER:** MANTENGA PRESIONADO EL BOTÓN DE ENCENDIDO DURANTE 1 SEGUNDO.
**PARA APAGAR:** MANTENGA PRESIONADO EL BOTÓN DE ENCENDIDO DURANTE 3 SEGUNDOS.

PARA CONSERVAR LA ENERGÍA DE LA BATERÍA, SU SCOOTER TIENE UNA FUNCIÓN DE APAGADO AUTOMÁTICO QUE SE ACTIVARÁ DESPUÉS DE 10 MINUTOS SIN USO. RECUERDE SIEMPRE APAGAR SU SCOOTER CUANDO HAGA UNA PARADA EN BOXES O LO GUARDE PARA PASAR LA NOCHE.

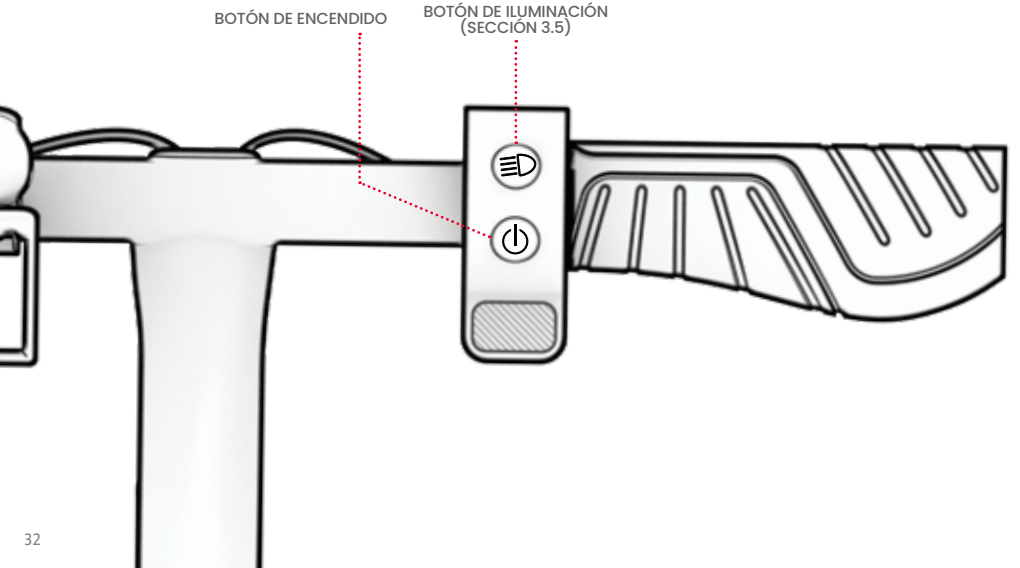

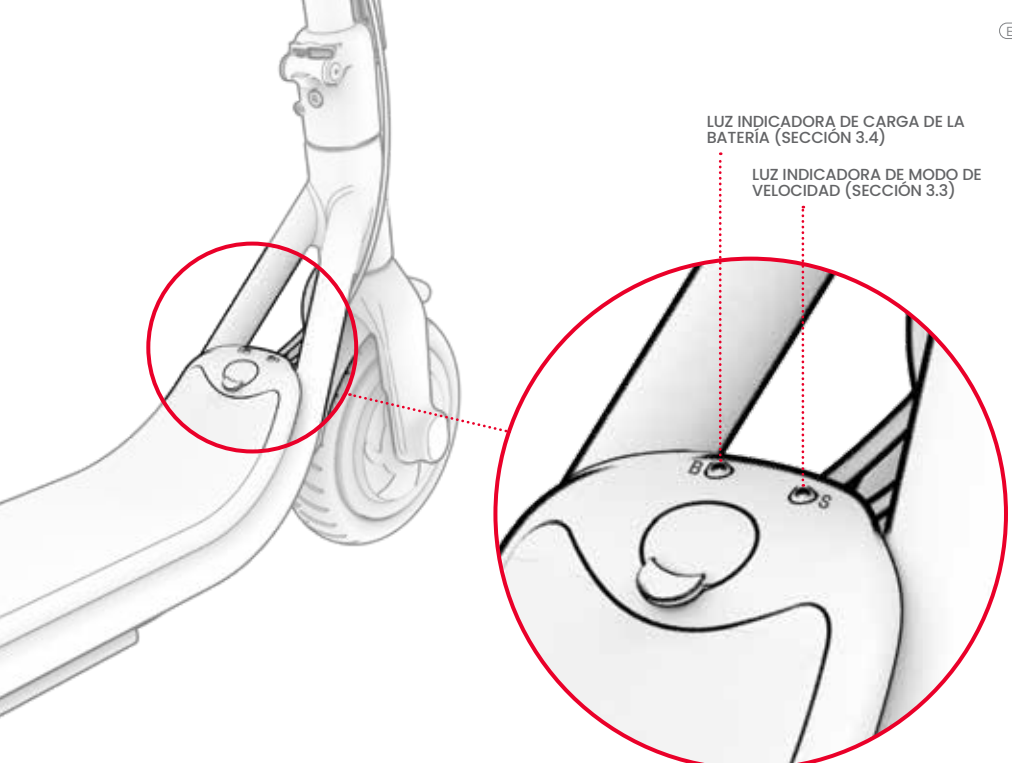
LUZ INDICADORA DE CARGA DE LA BATERÍA (SECCIÓN 3.4)
LUZ INDICADORA DE MODO DE VELOCIDAD (SECCIÓN 3.3)
B
S

## 3.3 Uso de los modos de velocidad

HAY 3 MODOS DE VELOCIDAD, CADA UNO DE LOS CUALES PERMITE CONDUCIR A UNA VELOCIDAD MÁXIMA DIFERENTE. CON EL SCOOTER ENCENDIDO, PRESIONE RÁPIDAMENTE EL BOTÓN DE ENCENDIDO PARA CAMBIAR LOS MODOS DE VELOCIDAD.

| MODO DE VELOCIDAD | VELOCIDAD MÁXIMA | LUZ INDICADORA DE MODO DE VELOCIDAD (S) |
|---|---|---|
| MODO PEATÓN (LENTO) | HASTA 5 MPH | ○ |
| MODO DE CONFORT (MEDIO) | HASTA 10 MPH | ● |
| MODO DEPORTIVO (RÁPIDO) | HASTA 15 MPH | ● |

## 3.4 Comprobación del nivel de carga de la batería

PUEDE CONTROLAR EL NIVEL DE CARGA DE SU BATERÍA MIRANDO LA LUZ INDICADORA DE CARGA DE LA BATERÍA EN LA PLATAFORMA.

**IMPORTANTE:** CUANDO LA CARGA DE LA BATERÍA SE AGOTE AL 0 %, EL SCOOTER SE APAGARÁ. CARGUE EL SCOOTER A MÁXIMA POTENCIA (SECCIÓN 2.3) ANTES DE SU PRÓXIMO VIAJE.

| LUZ INDICADORA DE CARGA DE LA BATERÍA (B) | NIVEL DE CARGA DE LA BATERÍA |
|---|---|
|  | 76 % – 100 % |
|  | 41 % – 75 % |
|  | 0 % – 40 % |

## 3.5 Uso de las luces LED

**PARA ENCENDER O APAGAR LAS LUCES:** MANTENGA PRESIONADO EL BOTÓN DE ILUMINACIÓN DURANTE 2 SEGUNDOS.
**PARA CAMBIAR A OTRO DE LOS 5 MODOS DE ILUMINACIÓN:** CON LAS LUCES ENCENDIDAS, PRESIONE RÁPIDAMENTE EL BOTÓN DE ILUMINACIÓN.

CADA VEZ QUE SE REPRODUCE MÚSICA A TRAVÉS DEL ALTAVOZ BLUETOOTH®, LAS LUCES PARPADEARÁN EN SINCRONÍA CON EL RITMO MUSICAL.

## 3.6 Uso del altavoz Bluetooth®

EMBER VIENE EQUIPADO CON UN ALTAVOZ BLUETOOTH® INCORPORADO.

### TRANSMISIÓN DE MÚSICA A TRAVÉS DEL SCOOTER FLOTANTE

PUEDE CONECTAR SU DISPOSITIVO DE MANO AL ALTAVOZ BLUETOOTH® INCORPORADO DEL SCOOTER PARA TRANSMITIR MÚSICA DURANTE SU VIAJE. UNA VEZ QUE LA MÚSICA COMIENCE A SONAR, LAS LUCES DE SU SCOOTER SE SINCRONIZARÁN AUTOMÁTICAMENTE CON LA MÚSICA Y PARPADEARÁN A SU RITMO.

**PARA CONECTAR SU DISPOSITIVO DE MANO AL ALTAVOZ BLUETOOTH® DEL SCOOTER:**

1. ENCIENDA EL SCOOTER. (SECCIÓN 3.2)
2. EN LA SECCIÓN DE CONFIGURACIÓN DE SU DISPOSITIVO PORTÁTIL, HABILITE BLUETOOTH Y BUSQUE “EMBER” EN LA LISTA DE OPCIONES. SELECCIÓNELO.
3. REPRODUZCA MÚSICA A TRAVÉS DE SU APLICACIÓN FAVORITA Y SE TRANSMITIRÁ POR LOS ALTAVOCES DEL SCOOTER.

### SOLUCIÓN DE PROBLEMAS DE CONECTIVIDAD

SI TIENE PROBLEMAS PARA CONECTARSE CON EL ALTAVOZ, PRUEBE LO SIGUIENTE:

1. APAGUE EL SCOOTER Y VUELVA A ENCENDERLO.
2. APAGUE SU DISPOSITIVO PERSONAL Y VUELVA A ENCENDERLO.
3. HAGA CLIC EN EL BOTÓN DE ESCANEO PARA ACTUALIZAR LA LISTA DE PRODUCTOS DETECTADOS.

LA MARCA DENOMINATIVA Y LOS LOGOTIPOS DE BLUETOOTH® SON MARCAS COMERCIALES REGISTRADAS PROPIEDAD DE BLUETOOTH SIG, INC. Y CUALQUIER USO DE DICHAS MARCAS POR PARTE DE TRURIDE TECH LLC. ES BAJO LICENCIA. LAS DEMÁS MARCAS COMERCIALES Y NOMBRES COMERCIALES PERTENECEN A SUS RESPECTIVOS PROPIETARIOS.

## 3.7 Uso del timbre

**USE EL TIMBRE COMO ALERTA PARA OTROS CICLISTAS Y PEATONES.**

**PARA HACER SONAR EL TIMBRE, MUEVA EL GANCHO ABATIBLE HACIA ABAJO Y SUÉLTELO RÁPIDAMENTE.**

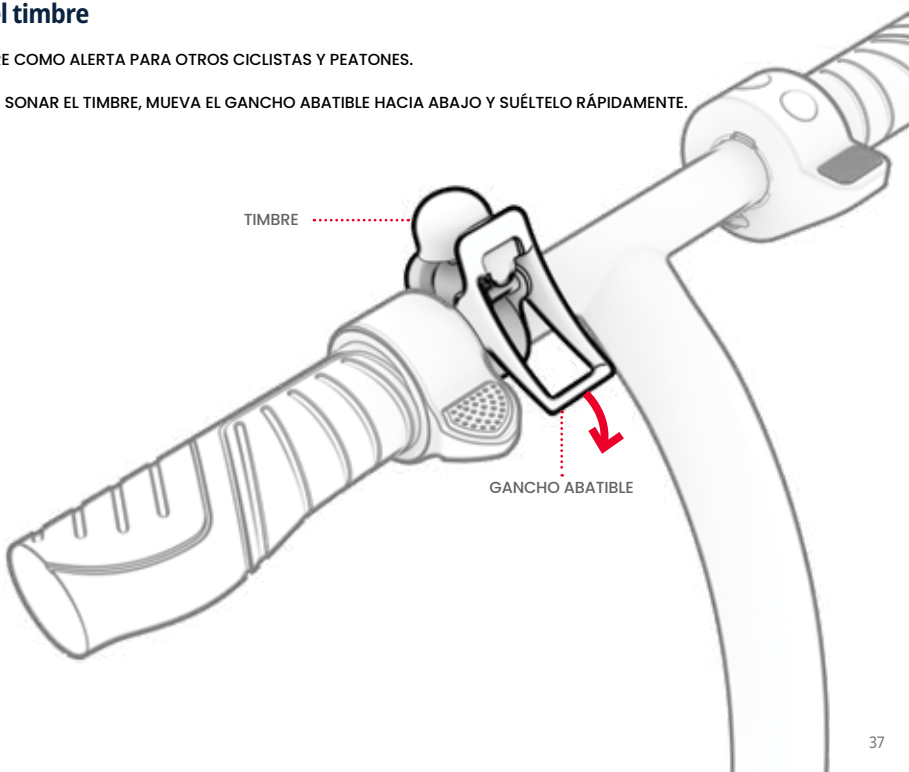

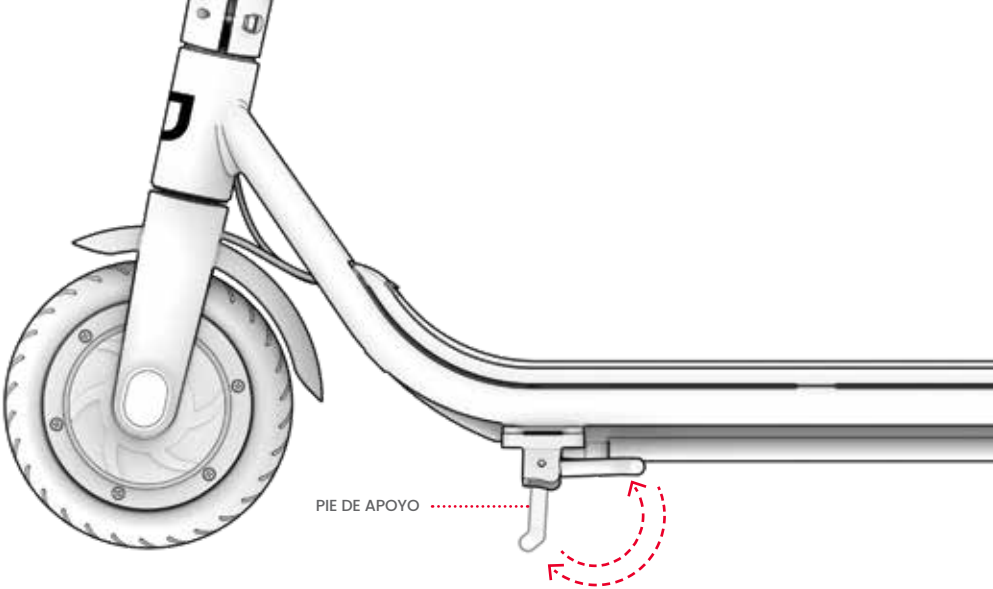


## 3.8 Uso del pie de apoyo

PARA USAR EL PIE DE APOYO, GÍRELO HACIA ABAJO E INCLINE SUAVEMENTE EL SCOOTER PARA PONERLO DE PIE.
PARA LEVANTAR EL PIE DE APOYO, GÍRELO HACIA ARRIBA.

**IMPORTANTE:** LEVANTE SIEMPRE EL PIE DE APOYO ANTES DE CONDUCIR.

# 4. Movimientos

## 4.1 Uso del freno

EMPUJE SUAVEMENTE EL FRENO ELÉCTRICO PARA REDUCIR LA VELOCIDAD. EMPUJE CON MÁS FUERZA PARA DETENERSE POR COMPLETO.

⚠ **IMPORTANTE:** PARA EVITAR MOVIMIENTOS BRUSCOS, INTENTE ACCIONAR EL FRENO ELÉCTRICO DE FORMA GRADUAL.

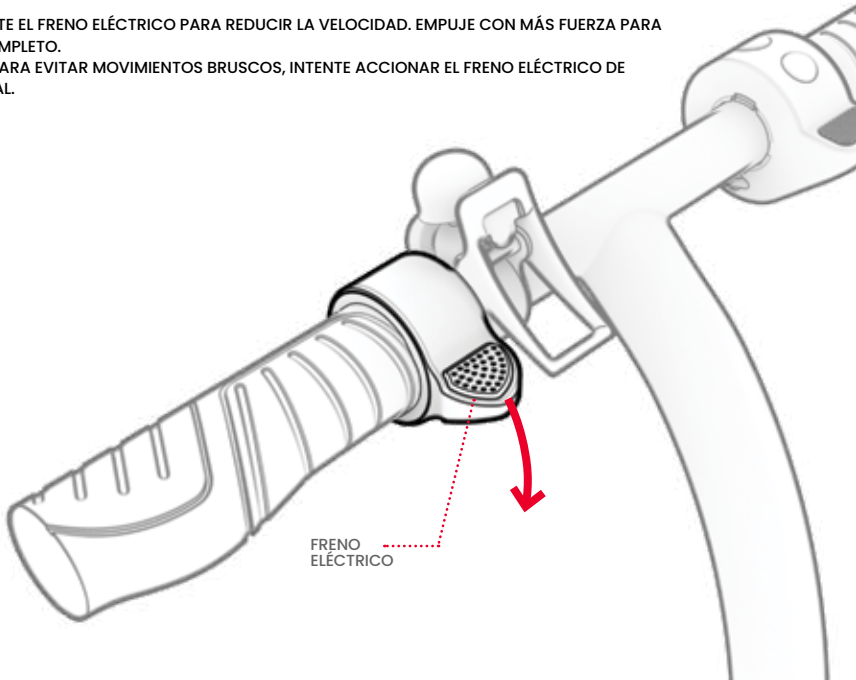

## 4.2 Conducción de Ember

**EL MOTOR DE ESTE SCOOTER REQUIERE LA ACTIVACIÓN POR MOVIMIENTO DE PATADA PARA ARRANCAR.**

1. COLOQUE UN PIE EN LA PARTE DELANTERA DE LA PLATAFORMA MIRANDO HACIA ADELANTE. IMPULSE EL SCOOTER HACIA ADELANTE EMPUJANDO CONTRA EL SUELO 2 VECES SEGUIDAS CON EL OTRO PIE.
2. COLOQUE EL PIE DE PATADA EN LA PARTE POSTERIOR DE LA PLATAFORMA, GIRADO HACIA AFUERA EN UN ÁNGULO DE 70° A 90° PARA MAYOR ESTABILIDAD.
3. EMPUJE GRADUALMENTE EL ACELERADOR DE PULGAR PARA ACELERAR Y MANTENER LA VELOCIDAD.

⚠ **IMPORTANTE:** PARA EVITAR RÁFAGAS REPENTINAS DE VELOCIDAD, SIEMPRE PRESIONE SUAVEMENTE EL ACELERADOR.

**PARA GIRAR:** ROTE EL MANILLAR HACIA LA IZQUIERDA O LA DERECHA.

## 4.3 Maximización del rango de conducción y velocidad

CUANTO MÁS TENGA QUE TRABAJAR EL MOTOR, MÁS RÁPIDO SE AGOTARÁ LA BATERÍA. EN CONDICIONES IDEALES, EL MILLAJE MÁXIMO QUE SE PUEDE LOGRAR POR CARGA DE BATERÍA ES DE 8 MILLAS Y LA VELOCIDAD MÁXIMA ES DE 15 MPH.

LOS SIGUIENTES FACTORES TAMBIÉN AFECTARÁN EL RANGO DE CONDUCCIÓN Y LA VELOCIDAD. ENTRE ELLOS SE ENCUENTRAN LOS SIGUIENTES:

- **SUPERFICIE DE CONDUCCIÓN:** VIAJAR POR UNA SUPERFICIE RUGOSA REQUIERE MÁS POTENCIA DEL MOTOR QUE CONDUCIR SOBRE UNA LISA.
- **PESO DE CARGA:** A MAYOR PESO (CONDUCTOR MÁS CARGA), MENOR ALCANCE.
- **ESTILO DE CONDUCCIÓN:** LOS ARRANQUES Y LAS PARADAS FRECUENTES REDUCIRÁN LA DISTANCIA ALCANZABLE CON UNA SOLA CARGA DE BATERÍA.
- **TEMPERATURA DEL AIRE:** LA TEMPERATURA IDEAL PARA CONDUCIR Y GUARDAR EL SCOOTER ES ENTRE 50 °F Y 90 °F (10 °C Y 35 °C).
- **INCLINACIÓN:** EL MOTOR TIENE QUE TRABAJAR MÁS EN LAS SUBIDAS QUE EN LOS TRAMOS LLANOS O LAS BAJADAS.
- **MANTENIMIENTO DE LA BATERÍA:** LA CARGA OPORTUNA DE LA BATERÍA DESPUÉS DE CADA VIAJE AYUDA A MANTENER SU FUERZA Y CAPACIDAD.

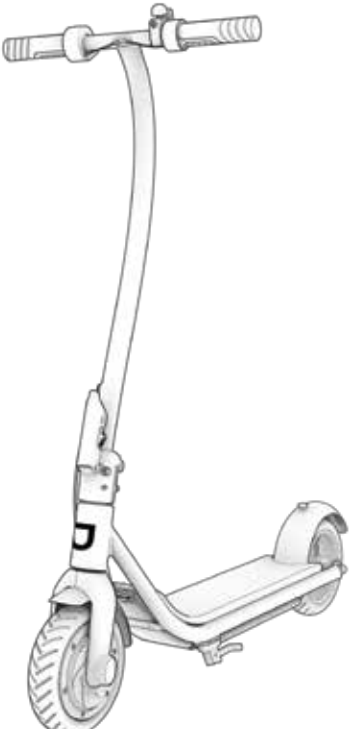

# 5. Viaje seguro

## 5.1 Comprobaciones de seguridad previas al viaje

REALICE ESTAS IMPORTANTES COMPROBACIONES DE SEGURIDAD ANTES DE CADA VIAJE:

**FRENO**

ASEGÚRESE DE QUE EL FRENO FUNCIONE CORRECTAMENTE DE MANERA TAL QUE:

- EL FRENO ELÉCTRICO SE ACTIVE FÁCILMENTE Y DETENGA EL SCOOTER.

**CUADRO**

- COMPRUEBE QUE EL CUADRO DEL SCOOTER NO ESTÉ DAÑADO, DOBLADO O ROTO.
- COMPRUEBE QUE EL VÁSTAGO ESTÉ ASEGURADO POR EL PESTILLO PLEGABLE.

**DIRECCIÓN**

- COMPRUEBE QUE LA RUEDA Y EL MANILLAR ESTÉN ALINEADOS.

**RUEDAS**

- COMPRUEBE QUE LAS RUEDAS NO MUESTREN SIGNOS DE DESGASTE EXCESIVO NI ESTÉN DAÑADAS.

## 5.2 Seguridad del casco

EL CICLISTA DEBE USAR UN CASCO EN TODO MOMENTO.



POSICIONAMIENTO ADECUADO:
LA FRENTE DEBE QUEDAR CUBIERTA
POR EL CASCO.



POSICIONAMIENTO INADECUADO:
LA FRENTE QUEDA EXPUESTA.
UNA CAÍDA PODRÍA DAR COMO RESULTADO LESIONES GRAVES.

*** USE CASCO, ROPA ADECUADA, ZAPATOS Y EQUIPO DE SEGURIDAD. EVITE LA ROPA QUE PUEDA QUEDAR ATRAPADA DENTRO O DEBAJO DE LAS RUEDAS. SE RECOMIENDAN ZAPATOS PLANOS CERRADOS. USE UN CASCO APROBADO POR ASTM F1492 Y EQUIPO DE PROTECCIÓN A FIN DE EVITAR LESIONES EN CASO DE ACCIDENTE.**

## 5.3 Cuidado y mantenimiento

**LIMPIEZA DE EMBER**

PARA LIMPIAR EL SCOOTER, PASE UN TRAPO HÚMEDO CUIDADOSAMENTE Y, LUEGO, SEQUE CON UN PAÑO SECO. NO APLIQUE AGUA DIRECTAMENTE EN EL SCOOTER. EL AGUA PUEDE CAUSAR DAÑOS EN LOS SISTEMAS ELÉCTRICOS Y EL BASTIDOR QUE PODRÍAN OCASIONAR UN MAL FUNCIONAMIENTO QUE PONGA EN RIESGO LA SEGURIDAD DEL CICLISTA.

**⚠ PRECAUCIONES CON LA BATERÍA**

EL PRODUCTO TIENE UNA BATERÍA DE IONES DE LITIO NO EXTRAÍBLE. TENGA CUIDADO AL MANIPULARLA.

- MANTENGA EL PRODUCTO ALEJADO DEL FUEGO Y EL CALOR EXCESIVO.
- EVITE CHOQUES FÍSICOS INTENSOS, VIBRACIONES SEVERAS O IMPACTOS.
- PROTEJA EL PRODUCTO DEL AGUA O LA HUMEDAD.
- NO COLOQUE NI ALMACENE EL PRODUCTO EN UNA PILA ENCIMA O DEBAJO DE OTROS OBJETOS.
- NO DESMONTE EL SCOOTER NI SU BATERÍA.
- NO DESECHE EL PRODUCTO CON LA BASURA DIARIA. LLEVE EL PRODUCTO A UNA INSTALACIÓN DEDICADA A LOS DESECHOS ELECTRÓNICOS O A UN CENTRO DE RECICLAJE DE BATERÍAS. PARA OBTENER MÁS INFORMACIÓN SOBRE LOS VERTEDEROS MÁS CERCANOS, PÓNGASE EN CONTACTO CON SU MUNICIPIO LOCAL O CON EL TRANSPORTISTA DE RESIDUOS.
- EN CASO DE QUE LA BATERÍA DEL PRODUCTO SE CALIENTE O MUESTRE SIGNOS DE SOBRECALENTAMIENTO, EMITA UN OLOR O UN SONIDO INUSUAL, TENGA UNA FUGA DE LÍQUIDO O GAS O CAMBIE DE FORMA O COLOR:
  1. DEJE DE USAR EL PRODUCTO DE INMEDIATO SI ESTÁ EN USO. RETIRE EL CABLE DE CARGA DEL PRODUCTO SI ESTÁ ENCHUFADO.
  2. SUSPENDA EL USO DEL PRODUCTO.
  3. SI ES SEGURO HACERLO, MUEVA EL PRODUCTO A UN ESPACIO DESPEJADO Y LEJOS DE CUALQUIER COSA INFLAMABLE.
  4. LLAME A LOS SERVICIOS DE EMERGENCIA LOCALES PARA OBTENER AYUDA.
  5. LAVE BIEN LOS OJOS O LAS ÁREAS DE LA PIEL QUE HAYAN ENTRADO EN CONTACTO CON FUGAS DE LÍQUIDO ELECTROLÍTICO DE LA BATERÍA CON AGUA CORRIENTE LIMPIA Y BUSQUE ATENCIÓN MÉDICA ADICIONAL.
- SI HAY ALGÚN PROBLEMA CON LA BATERÍA, COMUNÍQUESE CON EL EQUIPO DE ATENCIÓN DE JETSON.
- UTILICE ÚNICAMENTE LA BATERÍA ESPECIFICADA POR EL FABRICANTE.

**ALMACENAMIENTO DE EMBER**

- CARGUE LA BATERÍA POR COMPLETO ANTES DE GUARDARLO. LA BATERÍA DEBE CARGARSE COMPLETAMENTE UNA VEZ AL MES DURANTE PERÍODOS PROLONGADOS SIN USO.
- CUBRA EL SCOOTER CON MATERIAL NO INFLAMABLE PARA PROTEGERLO DEL POLVO.
- GUARDE EL SCOOTER EN EL INTERIOR, EN UN LUGAR SECO Y A UNA TEMPERATURA DE AL MENOS 50 °F.
- NUNCA GUARDE EL SCOOTER EN UN LUGAR QUE PROHÍBA LA ENTRADA O SALIDA DE UNA HABITACIÓN O VIVIENDA. ASEGÚRESE DE QUE HAYA UN CAMINO DESPEJADO PARA ENTRAR Y SALIR DEL ESPACIO.

## NOTA DE LA FCC

Nota: Este equipo ha sido probado y cumple con los límites para un dispositivo digital de clase B de conformidad con la Parte 15 de las Reglas de la FCC.
Estos límites están diseñados para proporcionar una protección razonable contra interferencias dañinas en una instalación residencial.
Este equipo genera, utiliza y puede irradiar energía de radiofrecuencia y, si no se instala y utiliza de acuerdo con las instrucciones, puede causar interferencias dañinas en las comunicaciones por radio.
Sin embargo, no hay garantía de que no se produzcan interferencias en una instalación en particular.

Si este equipo causa interferencias dañinas en la recepción de radio o televisión, lo cual se puede determinar apagando y encendiendo el equipo, se recomienda al usuario que intente corregir la interferencia mediante una o más de las siguientes medidas:
— Reorientar o reubicar la antena receptora.
— Aumentar la separación entre el equipo y el receptor.
— Conectar el equipo a una toma de corriente en un circuito diferente al que está conectado el receptor.
— Consultar con el distribuidor o un técnico experimentado en radio/TV para obtener ayuda.
Precaución: Los cambios o las modificaciones no aprobados expresamente por la parte responsable del cumplimiento podrían anular la autoridad del usuario para operar el equipo.
Este equipo cumple con los límites de exposición a la radiación de la FCC establecidos para un entorno no controlado. Este transmisor no debe ubicarse ni funcionar junto con ninguna otra antena o transmisor.

## Manténgase conectado.

Asegúrese de seguir a **@ridejetson**
en las redes sociales a fin de conocer ofertas fantásticas,
sorteos y las últimas noticias sobre Jetson.

## ¿Le gustó el recorrido?

Entonces asegúrese de dejar una reseña en ridejetson.com/reviews.
¡Estamos ansiosos por recibir noticias suyas!

JETSON

**#MakeMoves**

# ¿Preguntas? Permítanos ayudarlo.

**ridejetson.com/support**
**ridejetson.com/chat**

Para ejercer la garantía del producto
o preguntar sobre la
cobertura de la garantía, contáctenos directamente.

1 (844) 585-7462

Fabricado en Huizhou, China
Importado por TruRide Tech LLC.
PO Box 461, Jersey City, NJ 07302-9998

www.ridejetson.com

Hecho en China
Código de fecha: 11/2024
Edición del documento: v1.0

© 2024, TruRide Tech. TODOS LOS DERECHOS RESERVADOS.
Fabricado para TruRide Tech LLC.
JETSON® es una marca comercial registrada utilizada bajo licencia de JetStream Brands LLC. Ninguna parte de este documento, incluida la forma, los gráficos y el diseño, puede reproducirse o transmitirse de ninguna forma ni por ningún medio.

JETSON

# Ember

Электросамокат

## Ваш путеводитель для незабываемой поездки.

**ВАЖНО! ВНИМАТЕЛЬНО ПРОЧИТАЙТЕ И СОХРАНИТЕ ДЛЯ БУДУЩЕГО ИСПОЛЬЗОВАНИЯ.**

**АРТИКУЛ МОДЕЛИ: JEMBER-BLK**

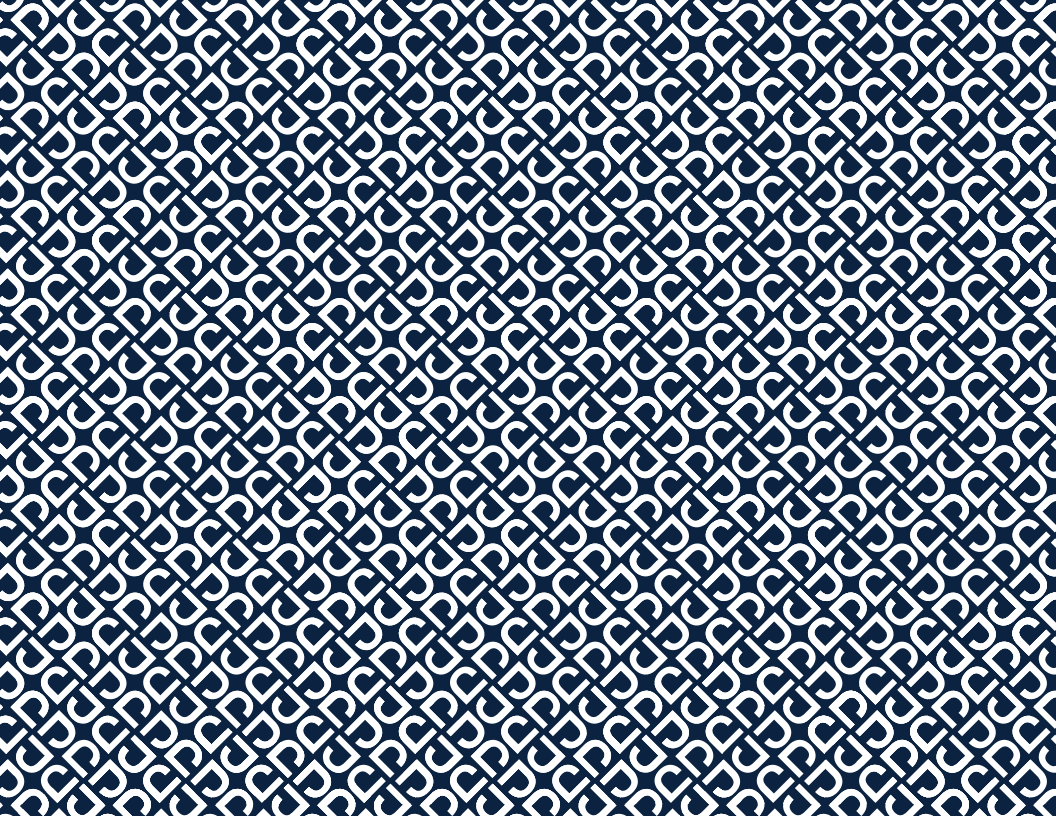

Два главных правила езды от Jetson:
**Соблюдайте правила безопасности.**
**Получайте удовольствие!**

RU

# Содержание

**Предупреждения по технике безопасности** ..... 4

**Гарантийное покрытие** ..... 6

**1. О вашем изделии**

1.1 Обзор изделия ..... 8

1.2 Характеристики изделия ..... 10

1.3 Онлайн-ресурсы ..... 11

**2. Как начать**

2.1 Начальные замечания ..... 13

2.2 Сборка руля ..... 14

2.3 Зарядка аккумулятора ..... 19

**3. Особенности и функции**

3.1 Складывание и раскладывание самоката ..... 22

3.2 Включение и выключение питания ..... 32

3.3 Использование режимов скорости ..... 34

3.4 Проверка уровня заряда аккумулятора ..... 35

3.5 Использование светодиодных огней ..... 36

3.6 Использование динамика Bluetooth® ..... 36

3.7 Использование звонка ..... 37

3.8 Использование подставки ..... 38

**4. Выполнение движений**

4.1 Использование тормоза ..... 40

4.2 Езда на Ember ..... 41

4.3 Увеличение скорости и дальности поездки ..... 42

**5. Безопасное путешествие**

5.1 Проверка безопасности перед поездкой ..... 43

5.2 Безопасность шлема ..... 44

5.3 Уход и обслуживание ..... 45

# Предупреждения по технике безопасности

- Перед использованием внимательно прочтите руководство пользователя и предупреждения по технике безопасности, а также убедитесь, что вы понимаете и принимаете все инструкции по технике безопасности. Пользователь несет ответственность за любые убытки или ущерб, возникшие в рещультате ненадлежащего использования. Предупреждение о риске травмирования пользователя, которое может возникнуть из-за чрезмерной затяжки болтов крепления рулевой стойки к вилке.
- **Использование неподходящего зарядного устройства может привести к воспламенению и взрыву, что может повлечь за собой повреждение имущества, травмирование и смерть.**
- Предупреждение о риске травмирования пользователя, которое может возникнуть из-за чрезмерной затяжки болтов крепления рулевой стойки к вилке.
- Перед каждым циклом эксплуатации пользователь должен проводить предварительные проверки, указанные производителем: чтобы все защитные элементы и прокладки, изначально предоставленные производителем, находились на своих местах и были в исправном состоянии; чтобы тормозная система функционировала должным образом; чтобы любые и все защитные устройства осей, цепные кожухи или другие крышки или защитные устройства, предоставленные производителем, находились на своих местах и были в исправном состоянии; чтобы шины были в хорошем состоянии, правильно накачаны и имели достаточный остаточный протектор; чтобы территория для эксплуатации изделия была безопасной и подходящей для его использования.
- Компоненты должны поддерживаться и ремонтироваться в соответствии с требованиями производителя, используя только авторизованные запасные части и установку, выполняемую дилерами или квалифицированными специалистами.
- Предупреждение: не заряжайте батареи, не предназначенные для перезарядки.
- Не допускайте попадания рук, ног, волос, частей тела, одежды или подобных предметов в контакт с движущимися частями, колесами или трансмиссией при работающем моторе.
- Это изделие не должно использоваться детьми или лицами с ограниченными физическими, сенсорными или умственными способностями или недостатком опыта и знаний, если им не было предоставлено руководство или инструкция (IEC 60335-1/A2:2006).
- Дети без присмотра не должны играть с изделием (IEC 60335-1/A2:2006).
- Требуется наблюдение взрослого.
- Масса ездока не должна превышать 100 кг.
- Устройства не должны использоваться для гонок, трюковой езды или других маневров, которые могут привести к потере контроля или вызвать неконтролируемые действия оператора/пассажира.
- Никогда не используйте рядом с моторными транспортными средствами.
- Избегайте резких ударов, решеток водостока и внезапных изменений поверхности. Самокат может внезапно остановиться.
- Избегайте улиц и поверхностей с водой, песком, гравием, грязью, листьями и другим мусором. Сырая погода ухудшает сцепление, торможение и видимость.
- Не ездите рядом с легковоспламеняющимся газом, паром, жидкостью или пылью, которые могут вызвать воспламенение.
- Операторы должны соблюдать все рекомендации и инструкции производителя, а также следовать всем законам и нормативным актам: устройства без фар должны использоваться только при достаточных дневных условиях видимости; владельцам рекомендуется использовать освещение, отражатели и для низких устройств - сигнальные флаги на гибких шестах.
- Людям с заболеваниями сердца, беременным женщинам, лицам с травмами или операциями на голове, спине или шее, а также тем, у кого есть физические или умственные ограничения, повышающие риск травм или снижающие способность соблюдать меры безопасности, не рекомендуется использовать устройство.
- Не ездите ночью.
- Не ездите после употребления алкоголя или приема лекарственных препаратов.
- Не перевозите предметы во время езды.
- Никогда не используйте изделие босиком.
- Всегда носите обувь и держите шнурки завязанными.
- Убедитесь, что ваши ноги всегда надежно размещены на платформе.
- Операторы всегда должны использовать соответствующую защитную одежду, включая, но не ограничиваясь, шлем с соответствующей сертификацией и любое другое оборудование, рекомендованное производителем: всегда носите защитное снаряжение, такое как шлем, наколенники и налокотники.
- Всегда уступайте дорогу пешеходам.
- Внимательно следите за тем, что происходит перед вами и вдали.
- Не отвлекайтесь во время езды, например, не отвечайте на телефонные звонки и не занимайтесь другими делами.
- Изделие предназначено только для одного человека.
- При езде с другими людьми всегда соблюдайте безопасную дистанцию, чтобы избежать столкновений.
- При повороте сохраняйте равновесие.
- Езда с неправильно отрегулированными тормозами опасна и может привести к серьезным травмам или смерти.
- Тормоз может нагреваться во время эксплуатации, не касайтесь его голой кожей.
- Чрезмерное или внезапное использование тормоза может заблокировать колесо, что может привести к потере управления и падению. Резкое или чрезмерное применение тормоза может привести к травмам или смерти.

- Если тормоз ослаб, отрегулируйте его с помощью шестигранного ключа или свяжитесь с командой поддержки Jetson.
- Немедленно замените изношенные или поврежденные детали.
- Проверьте, все ли предупреждающие наклейки на месте и понятны перед поездкой.
- Владелец должен разрешать использование устройства только после того, как убедится, что пользователи могут понять и использовать все компоненты устройства перед началом эксплуатации.
- Не катайтесь без соответствующей подготовки. Избегайте езды на высокой скорости, по неровным поверхностям или на склонах. Не выполняйте трюки и не совершайте резких поворотов.
  Рекомендуется использовать в помещении.
- Длительное воздействие ультрафиолетовых лучей, дождя и других неблагоприятных погодных условий может повредить материалы корпуса — храните самокат в помещении, когда он не используется.
- Самокат не требует смазки.
- ПРЕДУПРЕЖДЕНИЕ. Риск возгорания. Не подлежит самостоятельному ремонту пользователем.

## МОДИФИКАЦИИ

Не пытайтесь разбирать, модифицировать, ремонтировать или заменять устройство или его компоненты без указаний от команды поддержки Jetson. Это аннулирует гарантию и может привести к неисправностям, которые могут вызвать травмы.

## ДОПОЛНИТЕЛЬНЫЕ МЕРЫ ПРЕДОСТОРОЖНОСТИ ПРИ ЭКСПЛУАТАЦИИ

Не поднимайте изделие с земли, если оно включено и колеса вращаются. Это может привести к неконтролируемому вращению колес и привести к травмированию оператора или окружающих. Не прыгайте на изделие или с него, и не пытайтесь прыгать во время его использования. Всегда держите ноги прочно на подножке во время использования.
Устройство не предназначено для эксплуатации на высотах более 2000 м над уровнем моря.

## УТИЛИЗАЦИЯ ИСПОЛЬЗОВАННОЙ БАТАРЕИ



Батарея может содержать опасные вещества, которые могут нанести вред окружающей среде и здоровью человека. Этот символ на батарее и/или упаковке указывает на то, что использованную батарею нельзя утилизировать вместе с бытовыми отходами. Батареи должны утилизироваться в специализированных пунктах приема для переработки. Правильная утилизация использованных батарей поможет предотвратить негативное воздействие на окружающую среду и здоровье человека. Переработка материалов также помогает сохранить природные ресурсы. Для получения дополнительной информации о переработке использованных батарей обратитесь в местную службу утилизации отходов.

Это устройство соответствует части 15 правил FCC. Эксплуатация разрешена при выполнении двух условий: (1) устройство не должно создавать вредные помехи и (2) устройство должно принимать любые помехи, включая те, которые могут привести к нежелательной работе.

# ⚠ПРЕДУПРЕЖДЕНИЕ.

Для снижения риска травм необходимо наблюдение взрослых. Никогда не используйте устройство на дорогах, рядом с транспортными средствами, на крутых склонах или ступеньках, у бассейнов или других водоемов.

**Предупреждение в соответствии с законом Калифорнии «Предложение 65»**

# ⚠ПРЕДУПРЕЖДЕНИЕ.

Этот продукт может содержать химические вещества, включая кадмий, которые, согласно законам штата Калифорния, могут вызывать рак, врожденные дефекты или другие репродуктивные нарушения. Для получения дополнительной информации посетите: www.P65Warnings.ca.gov.

## Гарантийное покрытие

**ОБЩАЯ ОГРАНИЧЕННАЯ ГАРАНТИЯ**

На ваш новый продукт Jetson распространяется гарантия на дефекты материалов и изготовления, как указано на веб-странице ridejetson.com/warranty в течение периода времени с даты первоначальной розничной покупки при использовании в соответствии с инструкциями по эксплуатации Jetson (см. ridejetson.com/support). **В соответствии с этой гарантией вы сможете направлять свои претензии компании Jetson даже в тех случаях, когда вы приобрели изделие Jetson у одного из наших авторизованных розничных продавцов.** Чтобы ознакомиться с полными условиями нашей гарантии, посетите сайт ridejetson.com/warranty.

# 1. О вашем изделии

## 1.1 Обзор изделия

1. РУЛЬ*
   - A. ЭЛЕКТРИЧЕСКИЙ ТОРМОЗ
   - B. ЗВОНОК
   - C. РЫЧАГ УСКОРЕНИЯ ДЛЯ БОЛЬШОГО ПАЛЬЦА
   - D. КНОПКА ОСВЕЩЕНИЯ
   - E. КНОПКА ЭЛЕКТРОПИТАНИЯ
   - F. ФИКСАТОР КРЮКА ДЛЯ СКЛАДЫВАНИЯ
2. СТОЙКА
3. КРЮК ДЛЯ СКЛАДЫВАНИЯ*
4. ЗАЩЕЛКА ДЛЯ СКЛАДЫВАНИЯ
5. ПЕРЕДНЯЯ ВИЛКА
6. ПЕРЕДНЕЕ КОЛЕСО (МОТОРНОЕ КОЛЕСО)
7. ПОДНОЖКА
8. ПЛАТФОРМА
9. ЗАДНЕЕ КРЫЛО
10. РАЗЪЕМ ДЛЯ ЗАРЯДКИ АККУМУЛЯТОРА С КРЫШКОЙ
11. СВЕТОДИОДНЫЕ ФАРЫ
12. ЗАДНЕЕ КОЛЕСО
13. ИНДИКАТОР ЗАРЯДА БАТАРЕИ (B)
14. ИНДИКАТОР РЕЖИМА СКОРОСТИ (S)
15. ОТРАЖАТЕЛЬ
16. АККУМУЛЯТОР
17. ЗАРЯДНОЕ УСТРОЙСТВО

**ИНСТРУМЕНТЫ, ВХОДЯЩИЕ В КОМПЛЕКТ ДЛЯ СБОРКИ И ОБСЛУЖИВАНИЯ:**



ШЕСТИГРАННЫЙ КЛЮЧ НА 5 ММ

* ТРЕБУЕТСЯ СБОРКА.

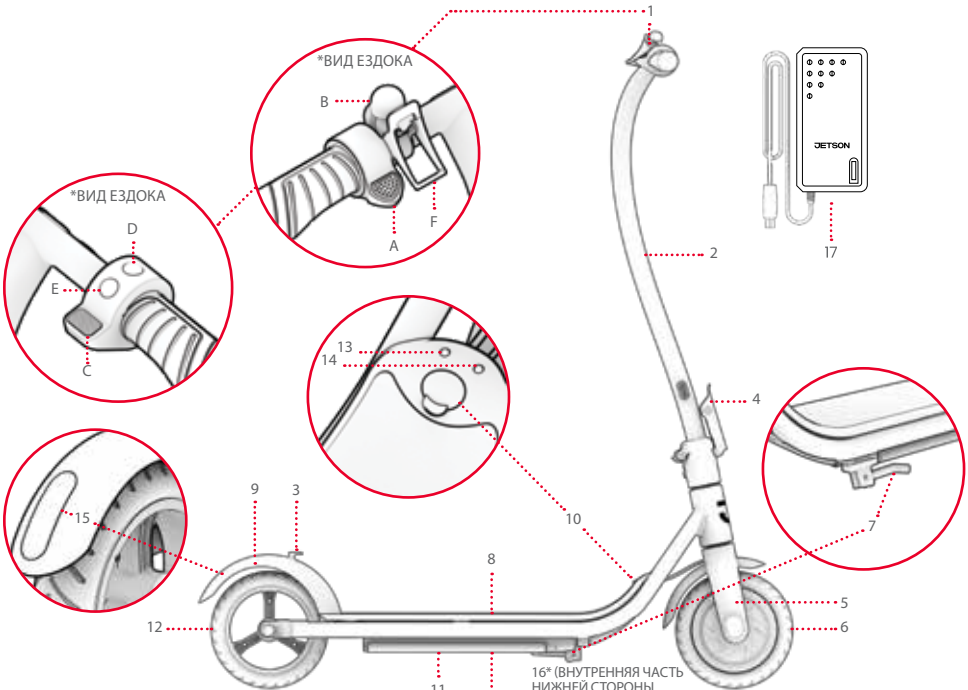


ПРИМЕЧАНИЕ. ИЗОБРАЖЕНИЯ МОГУТ НЕ ОТРАЖАТЬ ТОЧНЫЙ ВНЕШНИЙ ВИД ФАКТИЧЕСКОГО ИЗДЕЛИЯ.

## 1.2 Характеристики изделия

- **ГАБАРИТЫ ИЗДЕЛИЯ В РАЗЛОЖЕННОМ ВИДЕ: 36,8 ДЮЙМА (Д) × 16,9 ДЮЙМА (Ш) × 40,3 ДЮЙМА (В)**
- **ГАБАРИТЫ ИЗДЕЛИЯ В СЛОЖЕННОМ ВИДЕ: 36,8 ДЮЙМА (Д) × 16,9 ДЮЙМА (Ш) × 18,9 ДЮЙМА (В)**
- **РАЗМЕР ПЛАТФОРМЫ: 18,0 ДЮЙМОВ (Д) X 6,0 ДЮЙМОВ (Ш)**
- **ОГРАНИЧЕНИЕ ПО ВЕСУ: 100 КГ**
- **МИНИМАЛЬНЫЙ ВЕС ЕЗДОКА: 45 КГ**
- **ВЕС ИЗДЕЛИЯ: 11 КГ**
- **РЕКОМЕНДУЕМЫЙ ВОЗРАСТ: 12+**
- **РАЗМЕР КОЛЕСА: 8 ДЮЙМОВ**
- **МАКСИМАЛЬНАЯ СКОРОСТЬ: 24 КМ/Ч***
- **МАКСИМАЛЬНЫЙ ДИАПАЗОН: 13 КМ *, ****
- **АККУМУЛЯТОР: 21,6 В, 5,0 А·Ч**
- **ТИП АККУМУЛЯТОРА: ЛИТИЙ-ИОННЫЙ (ПЕРЕЗАРЯЖАЕМЫЙ; НЕСЪЕМНЫЙ)**
- **МОТОР: 200 ВТ*****
- **ВЫХОД ЗАРЯДНОГО УСТРОЙСТВА: 25,2 В 1 А**
- **СЕРТИФИКАЦИЯ UL: UL 2272**
- **ВРЕМЯ ЗАРЯДКИ: ОКОЛО 6 ЧАСОВ**
- **МАКСИМАЛЬНЫЙ УГОЛ ПОДЪЕМА: 10°**

*ЗАПАС ХОДА, СКОРОСТЬ, СРОК СЛУЖБЫ АККУМУЛЯТОРА И ДРУГИЕ ХАРАКТЕРИСТИКИ МОГУТ ВАРЬИРОВАТЬСЯ В ЗАВИСИМОСТИ ОТ ЕЗДОКА И УСЛОВИЙ ЕЗДЫ.

**ПРИ ТЕСТИРОВАНИИ С НАГРУЗКОЙ 54 КГ, ПРИ ТЕМПЕРАТУРЕ ВОЗДУХА 27 °C, НА СКОРОСТИ 8 КМ/Ч. СМ. РАЗДЕЛ 4.3 ДЛЯ ПОЛУЧЕНИЯ ДОПОЛНИТЕЛЬНОЙ ИНФОРМАЦИИ ОБ УСЛОВИЯХ, ВЛИЯЮЩИХ НА ЗАПАС ХОДА.

***ПИКОВАЯ МОЩНОСТЬ

## 1.3 Онлайн-ресурсы



Сканируйте для получения самых актуальных
Отсканируйте, чтобы получить самые обновленные материалы по использованию Ember и ресурсы поддержки
и ресурсов поддержки.

Данное онлайн-руководство пользователя находится по адресу https://cdn.shopify.com/s/files/1/2530/6734/files/EMBER_MANUAL-1726782210256.pdf

Найдите нашу коллекцию руководств пользователей по адресу https://ridejetson.com/pages/product-manuals

# 2. Как начать

## 2.1 Начальные замечания

- **СТАРТУЙТЕ ПРАВИЛЬНО: ПЕРЕД ИСПОЛЬЗОВАНИЕМ ЭТОГО ИЗДЕЛИЯ ВНИМАТЕЛЬНО ПРОЧТИТЕ ВСЕ РУКОВОДСТВО ПОЛЬЗОВАТЕЛЯ, ВКЛЮЧАЯ ПРЕДУПРЕЖДЕНИЯ О БЕЗОПАСНОСТИ. УБЕДИТЕСЬ, ЧТО ВЫ ПОНИМАЕТЕ, ПРИНИМАЕТЕ И СОБЛЮДАЕТЕ ВСЕ:**
  - **РЕКОМЕНДАЦИИ ПРОИЗВОДИТЕЛЯ.**
  - **ИНСТРУКЦИИ ПО БЕЗОПАСНОСТИ И ПРЕДУПРЕЖДЕНИЯ.**
  - **МЕСТНЫЕ ЗАКОНЫ И НОРМАТИВНЫЕ АКТЫ, КАСАЮЩИЕСЯ ЭКСПЛУАТАЦИИ И ЕЗДЫ.**

- **УКАЗАНИЯ, ПРЕДСТАВЛЕННЫЕ В ЭТОМ РУКОВОДСТВЕ — ВПРАВО, ВЛЕВО, ВПЕРЕД И НАЗАД — ОРИЕНТИРОВАНЫ ТАК, КАК ИХ ВИДИТ ЕЗДОК, СТОЯ НА САМОКАТЕ. НАПРИМЕР, «ПРАВАЯ СТОРОНА» САМОКАТА — ЭТО СТОРОНА, С КОТОРОЙ НАХОДИТСЯ ПРАВАЯ РУКА ЕЗДОКА.**

- **БУДЬТЕ ОСТОРОЖНЫ ПРИ РАСПАКОВКЕ, СНЯТИИ ВСЕХ УПАКОВОЧНЫХ МАТЕРИАЛОВ И УСТАНОВКЕ САМОКАТА, ТАК КАК РУЛЬ ТОЛЬКО ЧАСТИЧНО ПРИКРЕПЛЕН.**

## ⚠ ПРЕДУПРЕЖДЕНИЕ.

НЕСОБЛЮДЕНИЕ СЛЕДУЮЩИХ ИНСТРУКЦИЙ МОЖЕТ ПРИВЕСТИ К ТРАВМАМ РЕБЕНКА ИЛИ ДРУГИХ ЛИЦ.

- ДЕРЖИТЕ МЕЛКИЕ ДЕТАЛИ ВНЕ ДОСЯГАЕМОСТИ ДЕТЕЙ ВО ВРЕМЯ СБОРКИ.
- АКСЕССУАР ДОЛЖЕН БЫТЬ СОБРАН И СНЯТ ВЗРОСЛЫМ.
- ЧАСТО ПРОВЕРЯЙТЕ ИЗДЕЛИЕ НА НАЛИЧИЕ ПОВРЕЖДЕНИЙ.

* ВЗРОСЛЫЕ ДОЛЖНЫ ПОМОГАТЬ ДЕТЯМ В ПРОЦЕССЕ СБОРКИ И НАЧАЛЬНОЙ НАСТРОЙКИ ИЗДЕЛИЯ.

## 2.2 Сборка руля

1. **УСТАНОВИТЕ ОСНОВАНИЕ САМОКАТА НА ЕГО ПОДНОЖКУ. (СМ. РАЗДЕЛ 3.8)**
   ⚠ **ВАЖНО: АККУРАТНО ОБРАЩАЙТЕСЬ С ЧАСТИЧНО ПРИКРЕПЛЕННОЙ РУЛЕВОЙ СТОЙКОЙ. ОСТОРОЖНО, НЕ ТЯНИТЕ И НЕ ЗАПУТЫВАЙТЕ ПРОВОДА.**
2. **ОСЛАБЬТЕ И СНИМИТЕ ПРЕДВАРИТЕЛЬНО УСТАНОВЛЕННЫЙ ЦЕНТРАЛЬНЫЙ БОЛТ (M6 X 12 ММ) НА ОСНОВАНИИ СТОЙКИ, ГОЛОВКА КОТОРОГО НАХОДИТСЯ ПРЯМО НАД ПЛАТФОРМОЙ, ПОВЕРНУВ ЕГО ПРОТИВ ЧАСОВОЙ СТРЕЛКИ С ПОМОЩЬЮ ШЕСТИГРАННОГО КЛЮЧА НА 5 ММ. ОТЛОЖИТЕ ЦЕНТРАЛЬНЫЙ БОЛТ В СТОРОНУ.**

**ВАЖНО: НЕ ОСЛАБЛЯЙТЕ И НЕ СНИМАЙТЕ БОЛТ В ОСНОВАНИИ СТОЙКИ, ГОЛОВКА КОТОРОГО НАПРАВЛЕНА В СТОРОНУ САМОКАТА.**

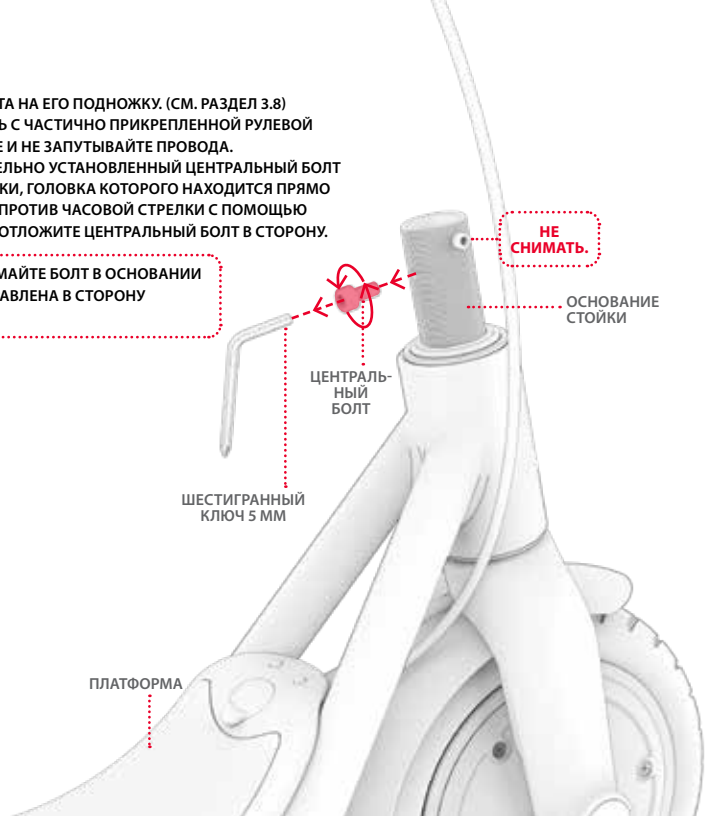

3. **ОСТОРОЖНО ПОДНИМИТЕ СТОЙКУ ТАК, ЧТОБЫ ОНА БЫЛА РАСПОЛОЖЕНА ВЕРТИКАЛЬНО НАД ОСНОВАНИЕМ СТОЙКИ, ПРИ ЭТОМ ДОЛЖНЫ БЫТЬ ВЫПОЛНЕНЫ СЛЕДУЮЩИЕ УСЛОВИЯ:**
   - **СТОРОНА РУЛЯ С РЫЧАГОМ АКСЕЛЕРАТОРА ДОЛЖНА БЫТЬ СПРАВА ОТ САМОКАТА, КАК ЭТО ВИДНО С ПОЗИЦИИ ЕЗДЫ.**
   - **КАНАЛ НА ВНУТРЕННЕЙ СТОРОНЕ ЗАЖИМА СТОЙКИ ДОЛЖЕН НАХОДИТЬСЯ НАД БОЛТОМ НА ПРАВОЙ СТОРОНЕ ОСНОВАНИЯ СТОЙКИ.**

⚠ **ВАЖНО: АККУРАТНО ОБРАЩАЙТЕСЬ С ЧАСТИЧНО ПРИКРЕПЛЕННОЙ РУЛЕВОЙ СТОЙКОЙ. ОСТОРОЖНО, НЕ ТЯНИТЕ И НЕ ЗАПУТЫВАЙТЕ ПРОВОДА.**

4. **АККУРАТНО ОПУСТИТЕ СТОЙКУ НА ОСНОВАНИЕ СТОЙКИ.**

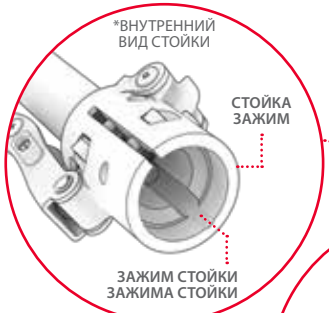


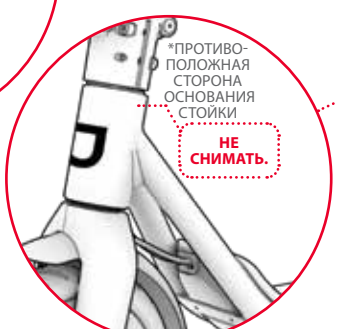




5. **ВСТАВЬТЕ СНЯТЫЙ БОЛТ ОБРАТНО ЧЕРЕЗ СОВМЕЩЕННЫЕ ОТВЕРСТИЯ В ЗАЖИМЕ СТОЙКИ И ОСНОВАНИИ СТОЙКИ, ПОВОРАЧИВАЯ ЕГО ПО ЧАСОВОЙ СТРЕЛКЕ. ПОЛНОСТЬЮ ЗАТЯНИТЕ БОЛТ С ПОМОЩЬЮ ШЕСТИГРАННОГО КЛЮЧА НА 5 ММ.**

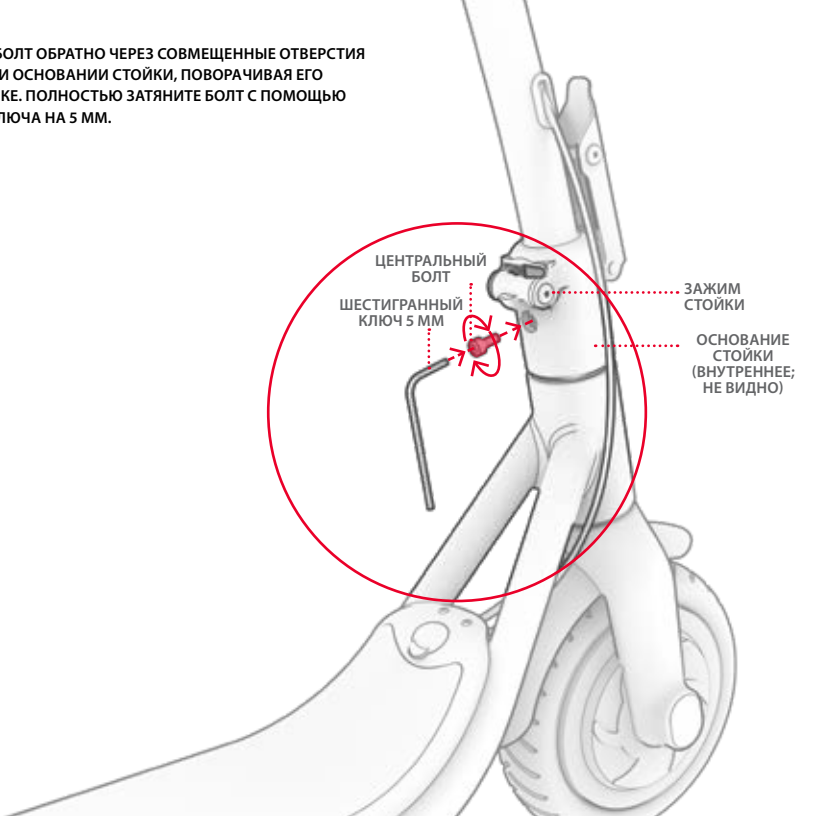

6. **ЗАТЯНИТЕ ДВА БОЛТА НА ЛЕВОЙ СТОРОНЕ ЗАЖИМА СТОЙКИ, ПОВОРАЧИВАЯ ИХ ПО ЧАСОВОЙ СТРЕЛКЕ С ПОМОЩЬЮ ШЕСТИГРАННОГО КЛЮЧА НА 5 ММ.**

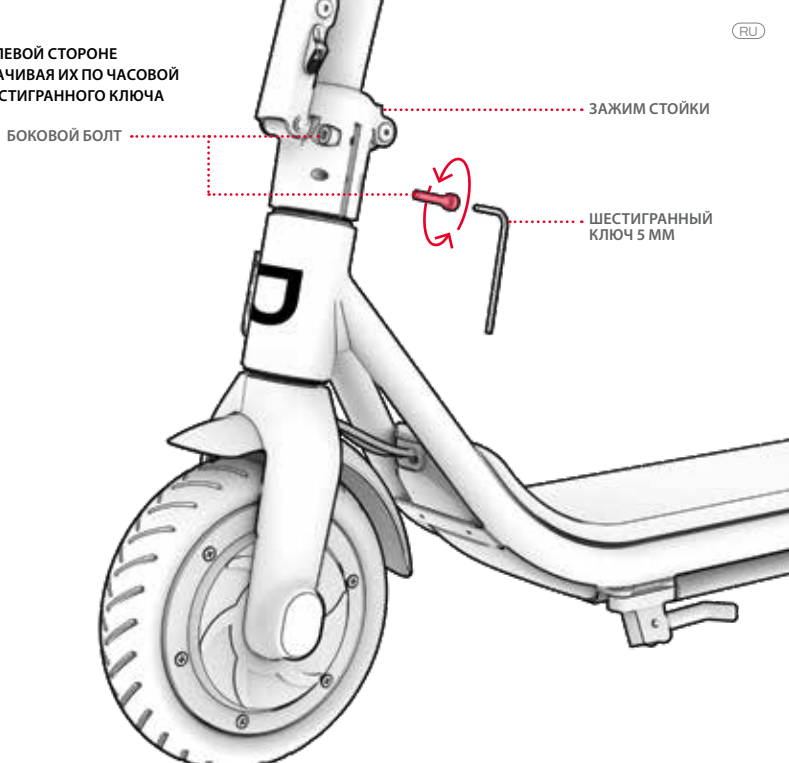

7. **УБЕДИТЕСЬ, ЧТО СТОЙКА НАДЕЖНО ЗАКРЕПЛЕНА НА ОСНОВАНИИ САМОКАТА И ЧТО ПЕРЕДНЕЕ КОЛЕСО ВРАЩАЕТСЯ В СООТВЕТСТВИИ С ПОВОРОТОМ РУЛЯ.**

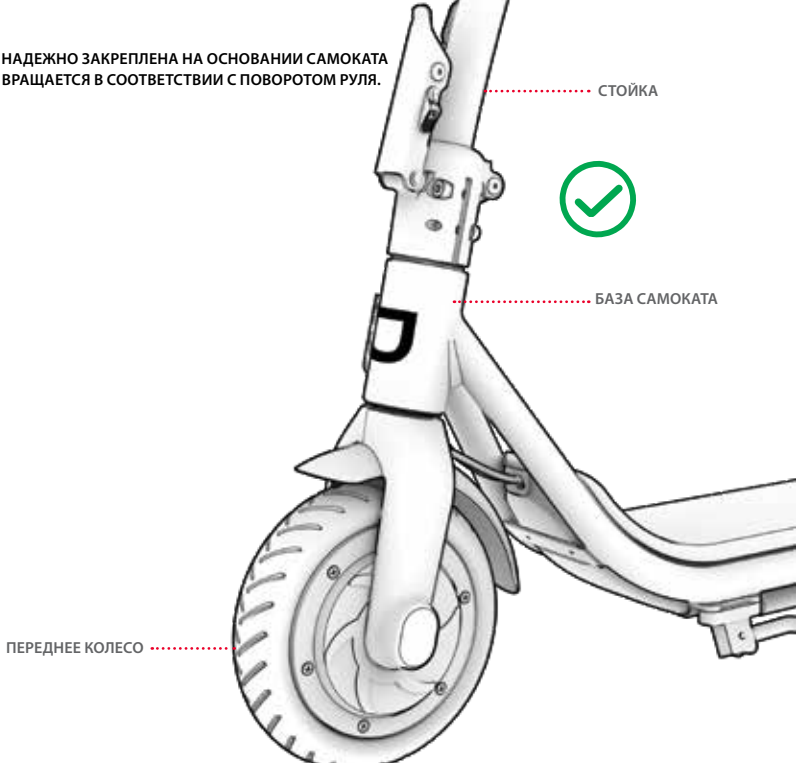

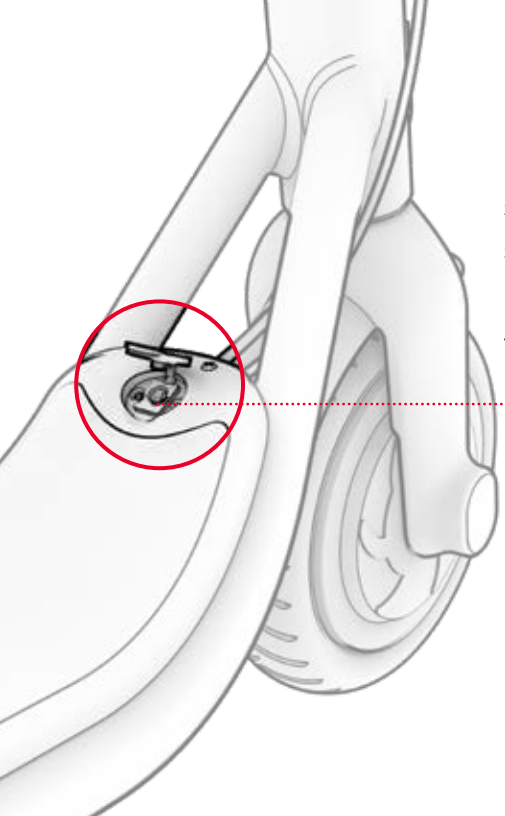


## 2.3 Зарядка аккумулятора

**ПРИМЕЧАНИЕ.** ЗАРЯДКА АККУМУЛЯТОРА ДО ПОЛНОГО ЗАРЯДА МОЖЕТ ЗАНЯТЬ ОКОЛО 6 ЧАСОВ. ПОЛНОСТЬЮ ЗАРЯДИТЕ АККУМУЛЯТОР ПЕРЕД ПЕРВЫМ ИСПОЛЬЗОВАНИЕМ.

1. ОТКРОЙТЕ КРЫШКУ ПОРТА ЗАРЯДКИ НА ВАШЕМ САМОКАТЕ.
2. ПОДКЛЮЧИТЕ ЗАРЯДНОЕ УСТРОЙСТВО К СТЕНЕ, ЗАТЕМ ПОДКЛЮЧИТЕ КАБЕЛЬ ЗАРЯДКИ К ПОРТУ ЗАРЯДКИ.
3. КОГДА ИНДИКАТОР НА ЗАРЯДНОМ УСТРОЙСТВЕ ИЗМЕНИТСЯ С КРАСНОГО НА ЗЕЛЕНЫЙ, АККУМУЛЯТОР БУДЕТ ПОЛНОСТЬЮ ЗАРЯЖЕН. ОТКЛЮЧИТЕ КАБЕЛЬ ЗАРЯДКИ ОТ ПОРТА И ВЫТАЩИТЕ ЗАРЯДНОЕ УСТРОЙСТВО ИЗ РОЗЕТКИ.
4. ЗАКРОЙТЕ КРЫШКУ ПОРТА ЗАРЯДКИ.

**ВАЖНО О ЗАРЯДКЕ:**

- **ИСПОЛЬЗУЙТЕ ТОЛЬКО ЗАРЯДНОЕ УСТРОЙСТВО, ВХОДЯЩЕЕ В КОМПЛЕКТ, ИЛИ ПРИОБРЕТЕННОЕ НАПРЯМУЮ В КОМПАНИИ JETSON, С МАРКИРОВКОЙ FY0422521000 (МОДЕЛЬ JETSON PJEMBER-CH).**
  **МОДЕЛЬ FY0422521000, ПРОИЗВЕДЕННАЯ КОМПАНИЕЙ SHENZHEN FUYUANDIAN POWER CO LTD**

⚠ ИСПОЛЬЗОВАНИЕ НЕПРАВИЛЬНОГО ЗАРЯДНОГО УСТРОЙСТВА МОЖЕТ ПРИВЕСТИ К ВОСПЛАМЕНЕНИЮ И ВЗРЫВУ.

- **СНАЧАЛА ПОДКЛЮЧИТЕ ЗАРЯДНОЕ УСТРОЙСТВО К РОЗЕТКЕ, А ЗАТЕМ ПОДКЛЮЧИТЕ ЕГО К ПОРТУ ЗАРЯДКИ НА САМОКАТЕ.**
- **НЕ ИСПОЛЬЗУЙТЕ ПЕРЕНОСНЫЕ УДЛИНИТЕЛИ.**
- **НИКОГДА НЕ ВКЛЮЧАЙТЕ САМОКАТ, ПОКА ОН ЗАРЯЖАЕТСЯ.**
- **ЗАРЯЖАЙТЕ АККУМУЛЯТОР ДО ПОЛНОГО ЗАРЯДА — ПРИМЕРНО 6 ЧАСОВ.**
- **НИКОГДА НЕ ОСТАВЛЯЙТЕ САМОКАТ НА ЗАРЯДКЕ НА НОЧЬ ИЛИ НА ПРОДОЛЖИТЕЛЬНОЕ ВРЕМЯ.**
- **НЕ ПЫТАЙТЕСЬ СНЯТЬ ИЛИ РАЗОБРАТЬ АККУМУЛЯТОР.**
- **ДИАПАЗОН ТЕМПЕРАТУРЫ ОКРУЖАЮЩЕЙ СРЕДЫ ПРИ ЗАРЯДКЕ: ОТ 37.4 °F(3 °C) ДО 104 °F(40 °C)**
- **ДИАПАЗОН ТЕМПЕРАТУРЫ ОКРУЖАЮЩЕЙ СРЕДЫ ПРИ ЭКСПЛУАТАЦИИ: ОТ 1.4 °F(-17 °C) ДО 104 °F(40 °C)**
- **НЕ ИСПОЛЬЗУЙТЕ ЭТО УСТРОЙСТВО, ЕСЛИ ГИБКИЙ ПИТАЮЩИЙ КАБЕЛЬ ИЛИ ВЫХОДНОЙ КАБЕЛЬ ИЗНОШЕН, ИМЕЕТ ПОВРЕЖДЕННУЮ ИЗОЛЯЦИЮ ИЛИ ДРУГИЕ ПРИЗНАКИ ДЕФЕКТОВ.**

**ИНДИКАТОР ЗАРЯДНОГО УСТРОЙСТВА:**

- **ЗАРЯДКА**
- **ЗАРЯДКА ЗАВЕРШЕНА**

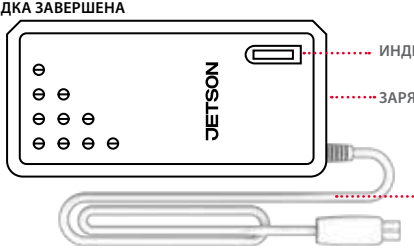





**ЭТА МАРКИРОВКА БУДЕТ НА ВАШЕМ ЗАРЯДНОМ УСТРОЙСТВЕ.**

# 3. Особенности и функции

## 3.1 Складывание и раскладывание самоката

**КОГДА СКЛАДЫВАТЬ:** ДЛЯ ХРАНЕНИЯ
И ТРАНСПОРТИРОВКИ
**КОГДА РАСКЛАДЫВАТЬ:** ДЛЯ ЕЗДЫ

**ВАЖНО:** НЕ ПОДНИМАЙТЕ САМОКАТ ЗА РУЛЬ. ДЛЯ ТРАНСПОРТИРОВКИ ЗАФИКСИРУЙТЕ ЕГО В СЛОЖЕННОМ ПОЛОЖЕНИИ И ПЕРЕНОСИТЕ ЗА СТОЙКУ.

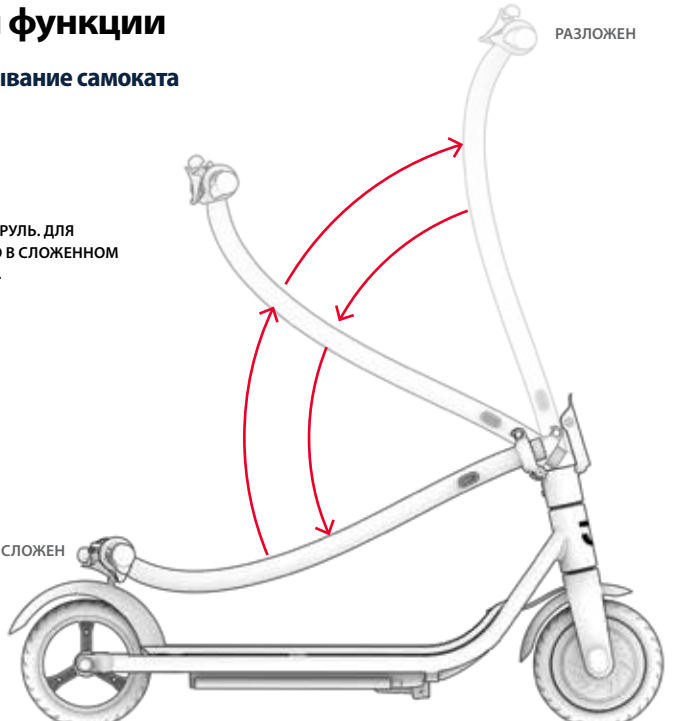

**КАК СЛОЖИТЬ:**

1. **НАЖМИТЕ НА ЯЗЫЧОК ЗАЩЕЛКИ СКЛАДЫВАНИЯ ВВЕРХ, ЗАТЕМ ОТКРОЙТЕ ЗАЩЕЛКУ И ОТВЕДИТЕ ЕЕ ОТ СТОЙКИ.**

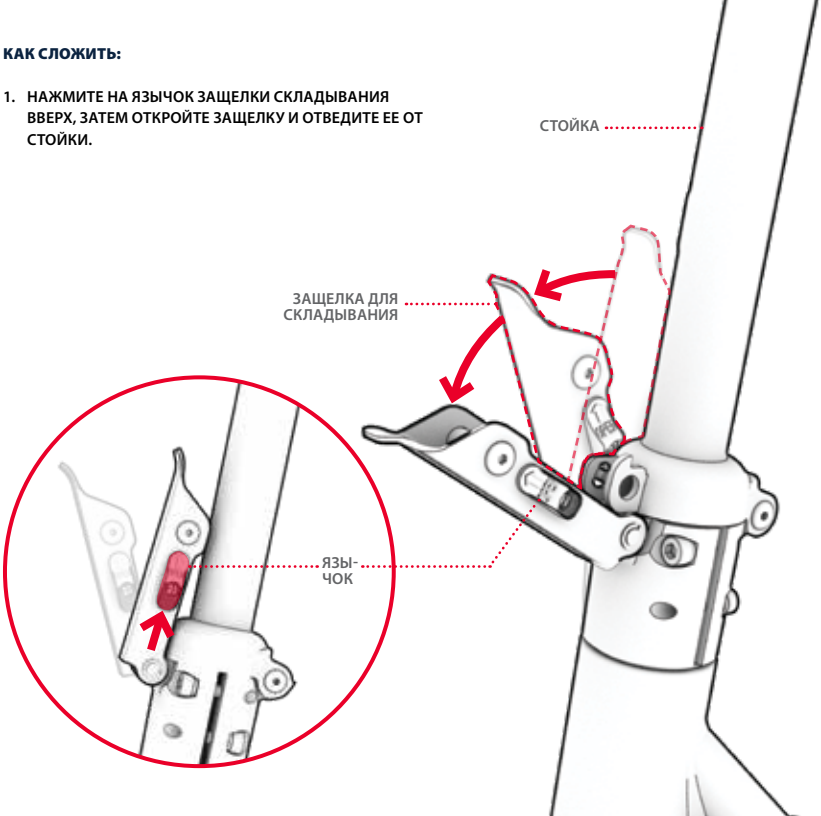

**2. ОПУСТИТЕ СТОЙКУ НА ПЛАТФОРМУ.**

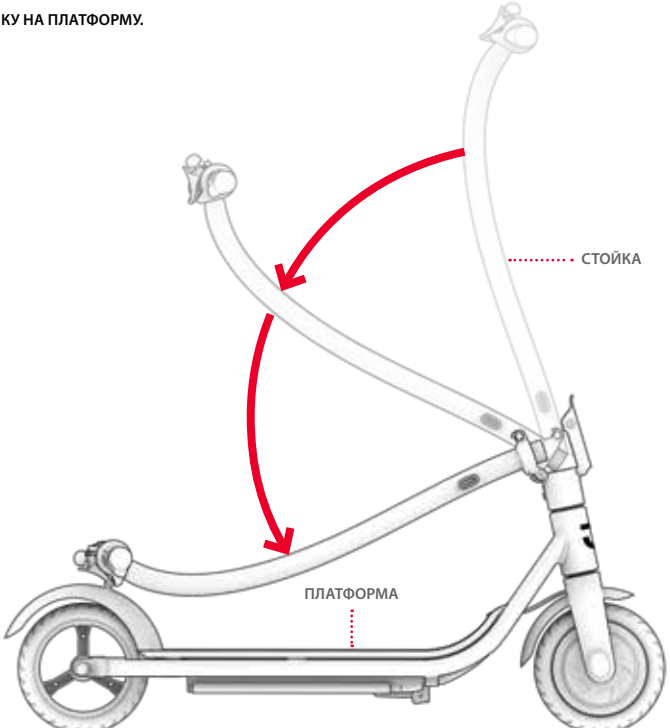

3. НАЖМИТЕ ФИКСАТОР КРЮКА ВНИЗ, ПОКА ОН НЕ ОБХВАТИТ КРЮК СКЛАДЫВАНИЯ.
4. УБЕДИТЕСЬ, ЧТО САМОКАТ НАДЕЖНО ЗАФИКСИРОВАН В СЛОЖЕННОМ ПОЛОЖЕНИИ.

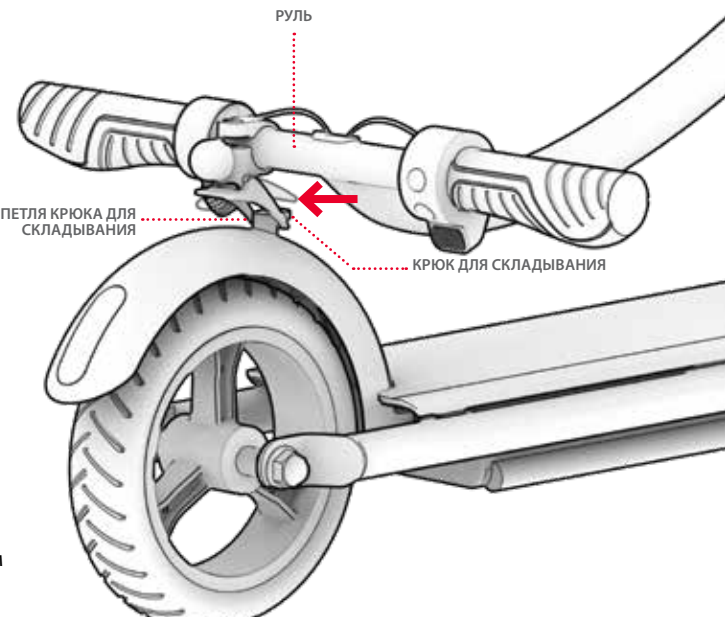


**ВАЖНО:** ЕСЛИ ФИКСАТОР КРЮКА ДЛЯ СКЛАДЫВАНИЯ НЕ СОВМЕЩАЕТСЯ С КРЮКОМ ИЛИ НЕ ОБХВАТЫВАЕТ ЕГО, МОЖЕТ ПОТРЕБОВАТЬСЯ ПОВЕРНУТЬ МЕХАНИЗМ ФИКСАЦИИ НА РУЛЕ, ПОКА ОН НЕ ОКАЖЕТСЯ ПОД НУЖНЫМ УГЛОМ ДЛЯ ЗАЦЕПЛЕНИЯ КРЮКА. СМ. СТРАНИЦУ 25.

## РЕГУЛИРОВКА МЕХАНИЗМА ФИКСАЦИИ

**НЕПРАВИЛЬНО:** ФИКСАТОР КРЮКА ДЛЯ СКЛАДЫВАНИЯ НЕ СОВМЕЩЕН С КРЮКОМ. ПОВЕРНИТЕ ЗАЖИМ ЗВОНКА ВОКРУГ РУЛЯ ПРИ НЕОБХОДИМОСТИ, ПОКА ФИКСАТОР КРЮКА ДЛЯ СКЛАДЫВАНИЯ НЕ БУДЕТ ПРАВИЛЬНО ПОЗИЦИОНИРОВАН ДЛЯ «ЗАЦЕПЛЕНИЯ» КРЮКА.

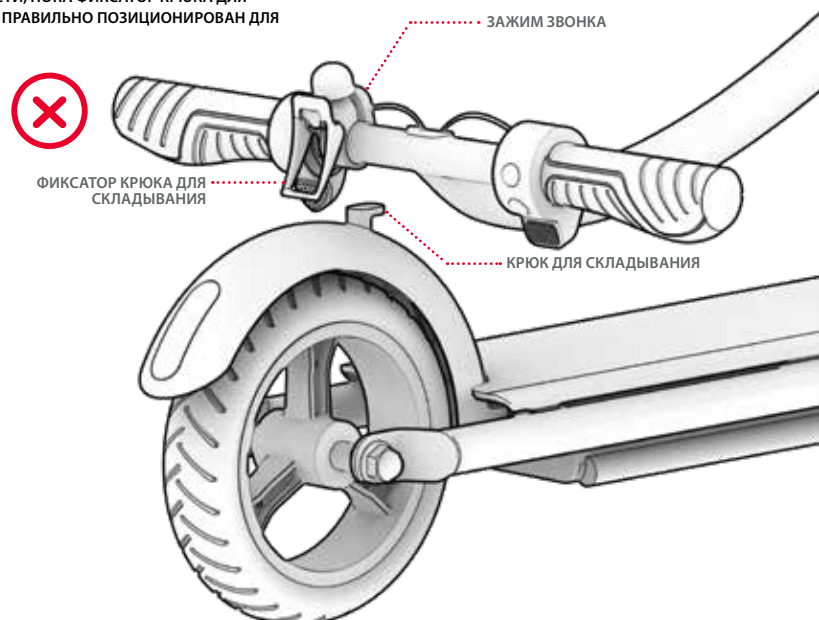

**ПРАВИЛЬНО:** ФИКСАТОР КРЮКА ДЛЯ СКЛАДЫВАНИЯ ПРАВИЛЬНО СОВМЕЩЕН ДЛЯ «ЗАЦЕПЛЕНИЯ» КРЮКА.

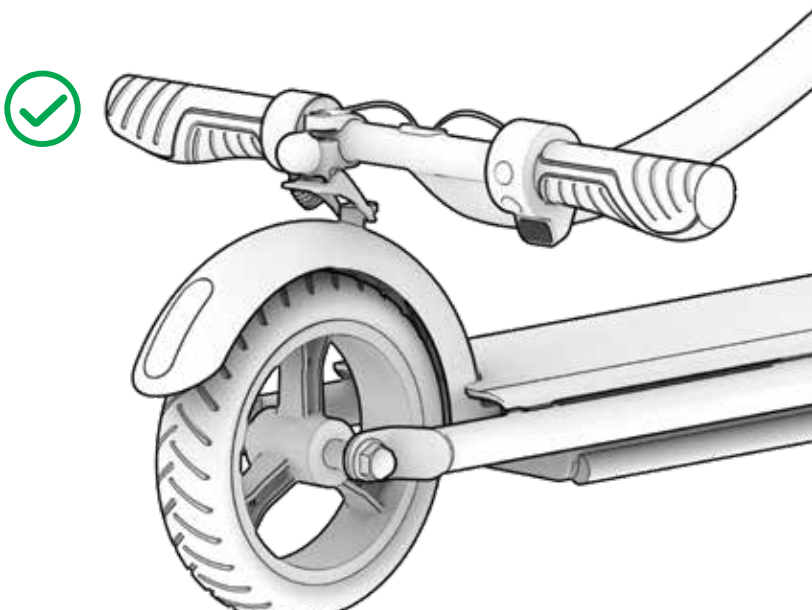

**ЧТОБЫ РАЗЛОЖИТЬ САМОКАТ:**

1. **НАЖМИТЕ НА ФИКСАТОР КРЮКА ДЛЯ СКЛАДЫВАНИЯ, ОТВОДЯ ЕГО ОТ ЗАДНЕГО КРЫЛА, ЧТОБЫ ОСВОБОДИТЬ КРЮК.**

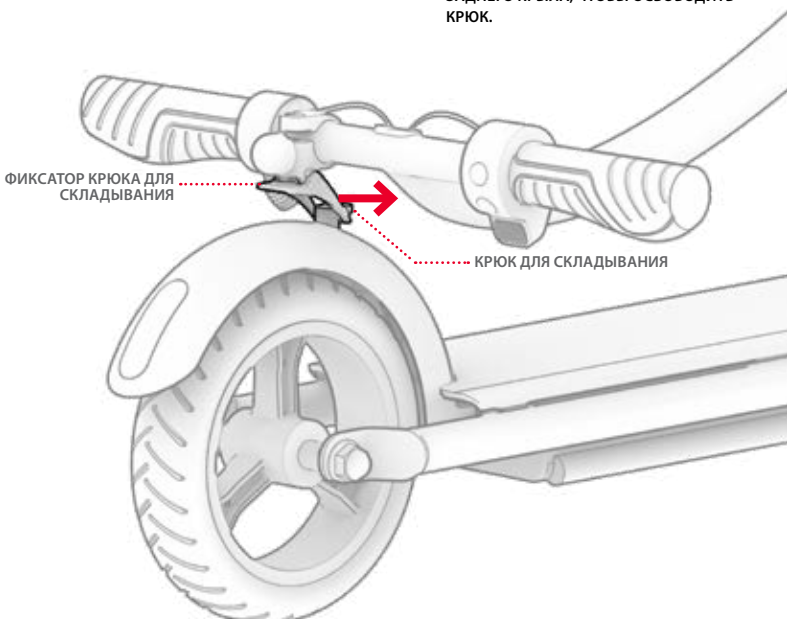

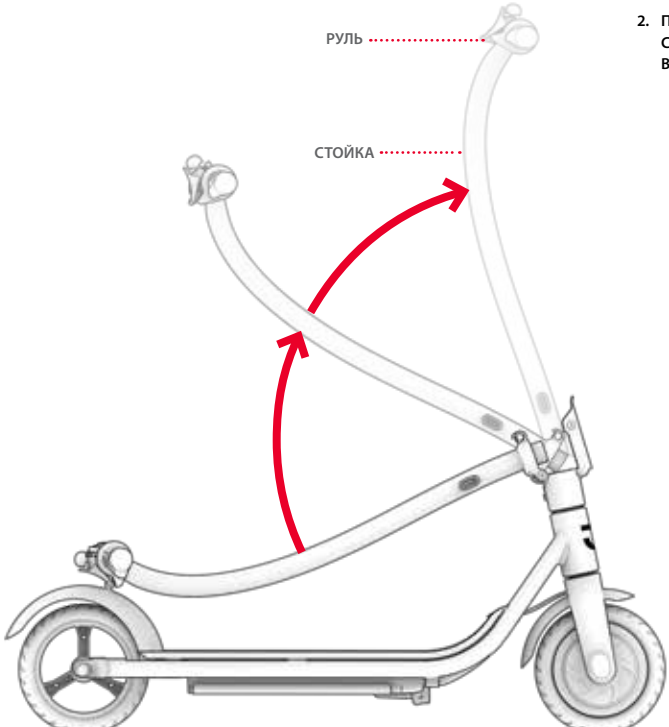


2. **ПОДНИМИТЕ РУЛЬ ВПЕРЕД, ПОКА СТОЙКА НЕ ВСТАНЕТ В ПОЛНОСТЬЮ ВЕРТИКАЛЬНОЕ ПОЛОЖЕНИЕ.**

3. **СИЛЬНО НАЖМИТЕ НА ЗАЩЕЛКУ ДЛЯ СКЛАДЫВАНИЯ, ПРИЖАВ ЕЕ К СТОЙКЕ, ПОКА НЕ УСЛЫШИТЕ ЩЕЛЧОК.**

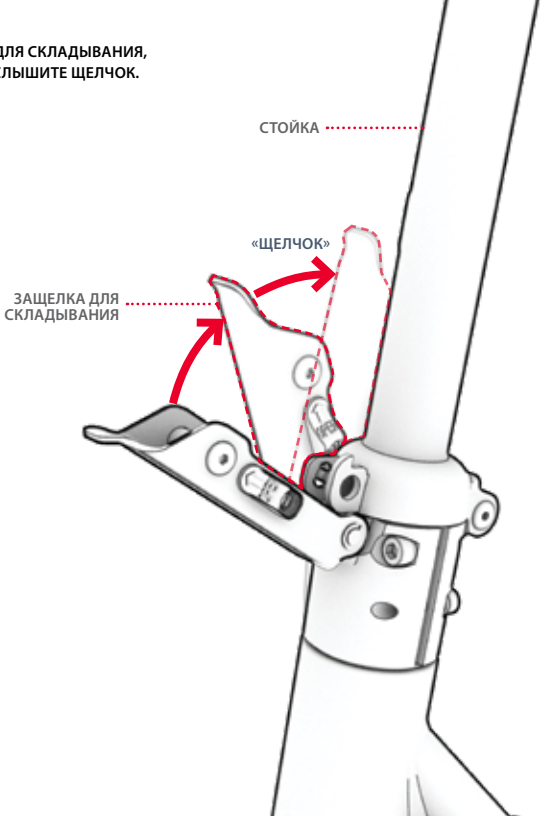

4. **УБЕДИТЕСЬ, ЧТО СТОЙКА НАДЕЖНО ЗАКРЕПЛЕНА В ВЕРТИКАЛЬНОМ ПОЛОЖЕНИИ.**

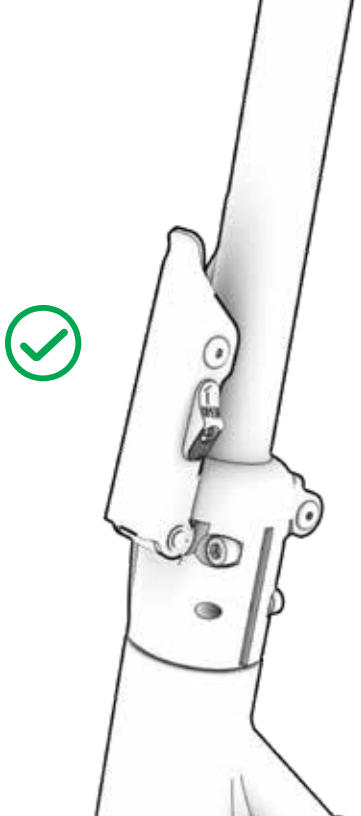

## 3.2 Включение и выключение

**ЧТОБЫ ВКЛЮЧИТЬ:** НАЖМИТЕ И УДЕРЖИВАЙТЕ КНОПКУ ПИТАНИЯ В ТЕЧЕНИЕ 1 СЕКУНДЫ.
**ЧТОБЫ ВЫКЛЮЧИТЬ:** НАЖМИТЕ И УДЕРЖИВАЙТЕ КНОПКУ ПИТАНИЯ В ТЕЧЕНИЕ 3 СЕКУНД.

ДЛЯ ЭКОНОМИИ ЗАРЯДА АККУМУЛЯТОРА ВАШ САМОКАТ ОСНАЩЕН ФУНКЦИЕЙ АВТООТКЛЮЧЕНИЯ И АВТОМАТИЧЕСКИ ВЫКЛЮЧИТСЯ ЧЕРЕЗ 10 МИНУТ БЕЗ ИСПОЛЬЗОВАНИЯ. НЕ ЗАБЫВАЙТЕ ВЫКЛЮЧАТЬ САМОКАТ ПРИ ОСТАНОВКЕ ИЛИ ПЕРЕД ТЕМ, КАК УБРАТЬ ЕГО НА НОЧЬ.

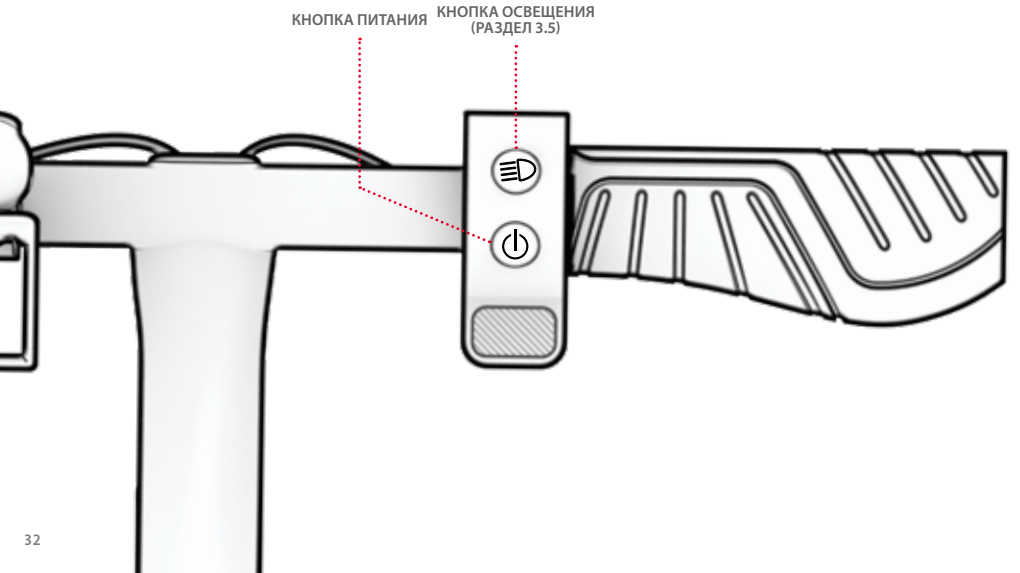

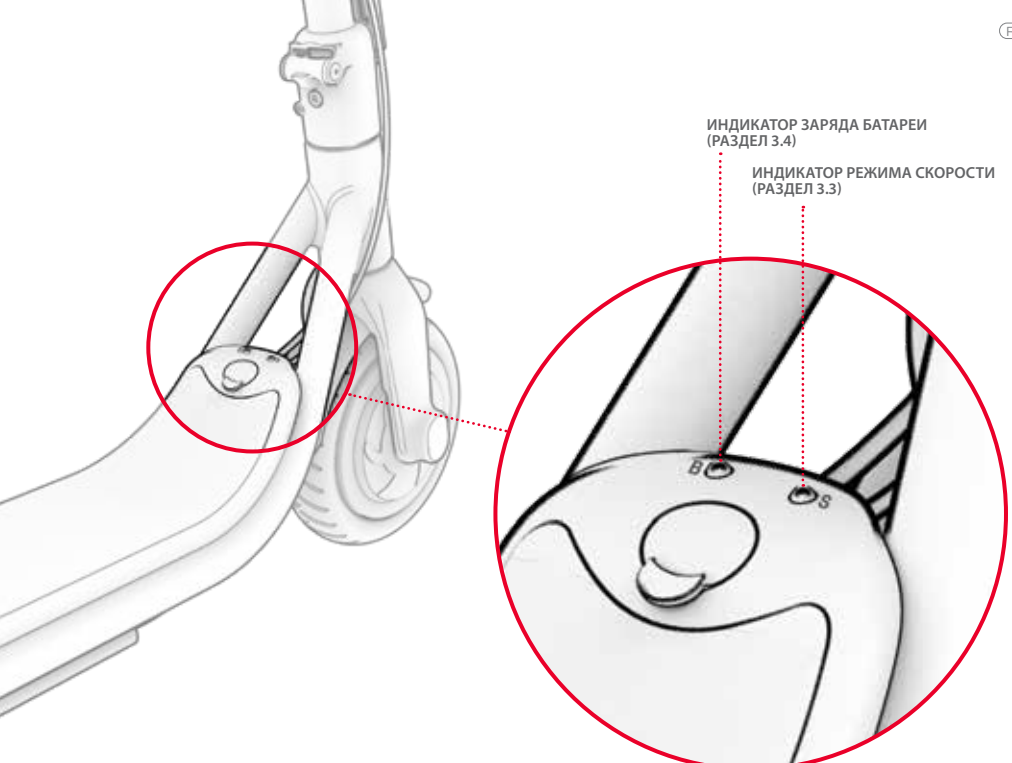
ИНДИКАТОР ЗАРЯДА БАТАРЕИ
(РАЗДЕЛ 3.4)
ИНДИКАТОР РЕЖИМА СКОРОСТИ
(РАЗДЕЛ 3.3)
B
S

## 3.3 Использование режимов скорости

**СУЩЕСТВУЕТ 3 РЕЖИМА СКОРОСТИ, КАЖДЫЙ ИЗ КОТОРЫХ ПОЗВОЛЯЕТ ЕХАТЬ С РАЗНОЙ МАКСИМАЛЬНОЙ СКОРОСТЬЮ. ПРИ ВКЛЮЧЕННОМ САМОКАТЕ НАЖМИТЕ КНОПКУ ПИТАНИЯ, ЧТОБЫ ИЗМЕНИТЬ РЕЖИМ СКОРОСТИ.**

| РЕЖИМ СКОРОСТИ | МАКСИМАЛЬНАЯ СКОРОСТЬ | ИНДИКАТОР РЕЖИМА СКОРОСТИ (S) |
|---|---|---|
| РЕЖИМ ПЕШЕХОДА (МЕДЛЕННЫЙ) | ДО 8 КМ/Ч | ○ |
| РЕЖИМ КОМФОРТА (СРЕДНИЙ) | ДО 16 КМ/Ч | ● |
| СПОРТИВНЫЙ РЕЖИМ (БЫСТРЫЙ) | ДО 24 КМ/Ч | ● |

## 3.4 Проверка уровня заряда батареи

**ВЫ МОЖЕТЕ ОТСЛЕЖИВАТЬ УРОВЕНЬ ЗАРЯДА БАТАРЕИ, ВЗГЛЯНУВ НА ИНДИКАТОР ЗАРЯДА НА ПЛАТФОРМЕ.**

**ВАЖНО: КОГДА УРОВЕНЬ ЗАРЯДА БАТАРЕИ УПАДЕТ ДО 0 %, САМОКАТ ВЫКЛЮЧИТСЯ. ЗАРЯДИТЕ САМОКАТ ДО ПОЛНОГО ЗАРЯДА (РАЗДЕЛ 2.3) ПЕРЕД СЛЕДУЮЩЕЙ ПОЕЗДКОЙ.**

| ИНДИКАТОР ЗАРЯДА БАТАРЕИ (B) | УРОВЕНЬ ЗАРЯДА БАТАРЕИ: |
|---|---|
|  | 76–100 % |
|  | 41–75 % |
|  | 0–40 % |

## 3.5 Использование светодиодных фар

**ЧТОБЫ ВКЛЮЧИТЬ ИЛИ ВЫКЛЮЧИТЬ ФАРЫ:** НАЖМИТЕ И УДЕРЖИВАЙТЕ КНОПКУ ОСВЕЩЕНИЯ В ТЕЧЕНИЕ 2 СЕКУНД.
**ЧТОБЫ ПЕРЕКЛЮЧИТЬСЯ НА ОДИН ИЗ 5 РЕЖИМОВ ОСВЕЩЕНИЯ:** ПРИ ВКЛЮЧЕННЫХ ФАРАХ БЫСТРО НАЖМИТЕ КНОПКУ ОСВЕЩЕНИЯ.

КОГДА МУЗЫКА ИГРАЕТ ЧЕРЕЗ BLUETOOTH®-ДИНАМИК, ФАРЫ БУДУТ ПУЛЬСИРОВАТЬ В ТАКТ МУЗЫКЕ.

## 3.6 Использование динамика Bluetooth®

САМОКАТ EMBER ОСНАЩЕН ВСТРОЕННЫМ BLUETOOTH®-ДИНАМИКОМ.

### ВОСПРОИЗВЕДЕНИЕ МУЗЫКИ ЧЕРЕЗ ХОВЕРБОРД

ВЫ МОЖЕТЕ ПОДКЛЮЧИТЬ СВОЕ ПОРТАТИВНОЕ УСТРОЙСТВО К ВСТРОЕННОМУ BLUETOOTH®-ДИНАМИКУ САМОКАТА ДЛЯ ВОСПРОИЗВЕДЕНИЯ МУЗЫКИ ВО ВРЕМЯ ПОЕЗДКИ. КОГДА МУЗЫКА НАЧНЕТ ИГРАТЬ, ФАРЫ НА САМОКАТЕ АВТОМАТИЧЕСКИ СИНХРОНИЗИРУЮТСЯ С МУЗЫКОЙ И БУДУТ МИГАТЬ В ТАКТ.

**ДЛЯ ПОДКЛЮЧЕНИЯ ПОРТАТИВНОГО УСТРОЙСТВА К BLUETOOTH®-ДИНАМИКУ САМОКАТА:**

1. ВКЛЮЧИТЕ САМОКАТ (РАЗДЕЛ 3.2)
2. В РАЗДЕЛЕ НАСТРОЕК НА ВАШЕМ УСТРОЙСТВЕ ВКЛЮЧИТЕ BLUETOOTH И НАЙДИТЕ «EMBER» В СПИСКЕ ДОСТУПНЫХ УСТРОЙСТВ. ВЫБЕРИТЕ ЕГО.
3. ВОСПРОИЗВЕДИТЕ МУЗЫКУ ЧЕРЕЗ ВАШЕ ЛЮБИМОЕ ПРИЛОЖЕНИЕ, И ОНА БУДЕТ ЗВУЧАТЬ ЧЕРЕЗ ДИНАМИКИ САМОКАТА.

### УСТРАНЕНИЕ НЕПОЛАДОК С ПОДКЛЮЧЕНИЕМ

ЕСЛИ У ВАС ВОЗНИКАЮТ ПРОБЛЕМЫ С ПОДКЛЮЧЕНИЕМ К ДИНАМИКУ, ВЫПОЛНИТЕ СЛЕДУЮЩИЕ ДЕЙСТВИЯ:

1. ВЫКЛЮЧИТЕ И СНОВА ВКЛЮЧИТЕ САМОКАТ.
2. ВЫКЛЮЧИТЕ И СНОВА ВКЛЮЧИТЕ ВАШЕ УСТРОЙСТВО.
3. НАЖМИТЕ КНОПКУ СКАНИРОВАНИЯ, ЧТОБЫ ОБНОВИТЬ СПИСОК ОБНАРУЖЕННЫХ УСТРОЙСТВ.

СЛОВЕСНЫЙ ЗНАК И ЛОГОТИПЫ BLUETOOTH® ЯВЛЯЮТСЯ ЗАРЕГИСТРИРОВАННЫМИ ТОВАРНЫМИ ЗНАКАМИ, ПРИНАДЛЕЖАЩИМИ BLUETOOTH SIG, INC. ЛЮБОЕ ИСПОЛЬЗОВАНИЕ ТАКИХ ЗНАКОВ КОМПАНИЕЙ TRURIDE TECH LLC ОСУЩЕСТВЛЯЕТСЯ ПО ЛИЦЕНЗИИ. ДРУГИЕ ТОВАРНЫЕ ЗНАКИ И ТОРГОВЫЕ НАИМЕНОВАНИЯ ПРИНАДЛЕЖАТ ИХ СООТВЕТСТВУЮЩИМ ВЛАДЕЛЬЦАМ.

## 3.7 Использование звонка

**ИСПОЛЬЗУЙТЕ ЗВОНОК, ЧТОБЫ ПРЕДУПРЕДИТЬ ДРУГИХ ЕЗДОКОВ И ПЕШЕХОДОВ.**

**ЧТОБЫ ПОДАТЬ СИГНАЛ, ОПУСТИТЕ ФИКСАТОР КРЮКА ДЛЯ СКЛАДЫВАНИЯ И БЫСТРО ЕГО ОТПУСТИТЕ.**

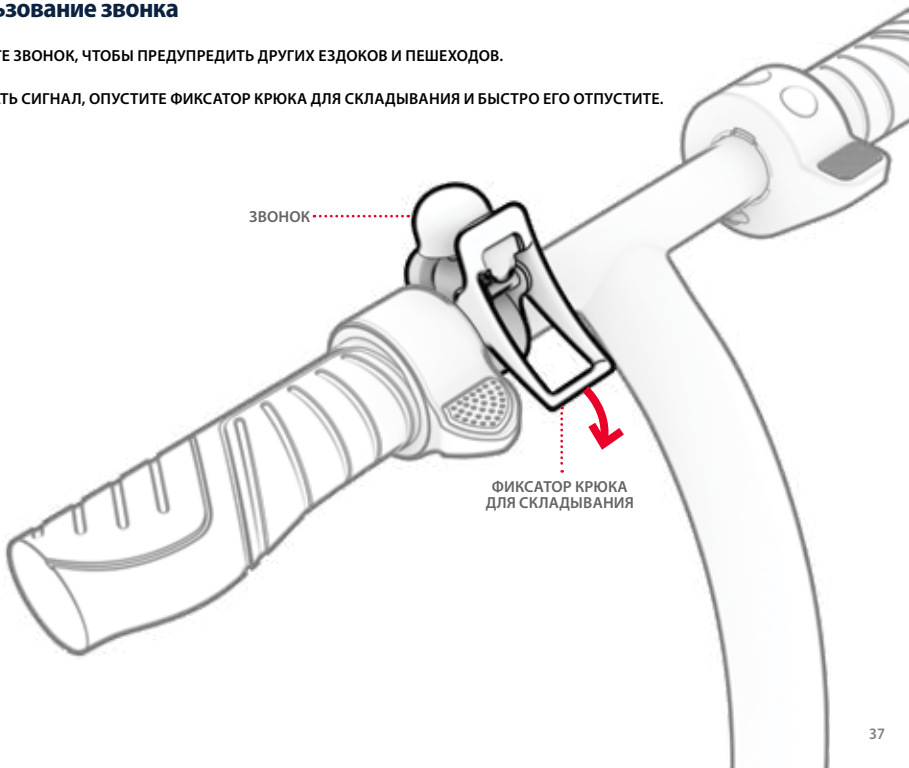

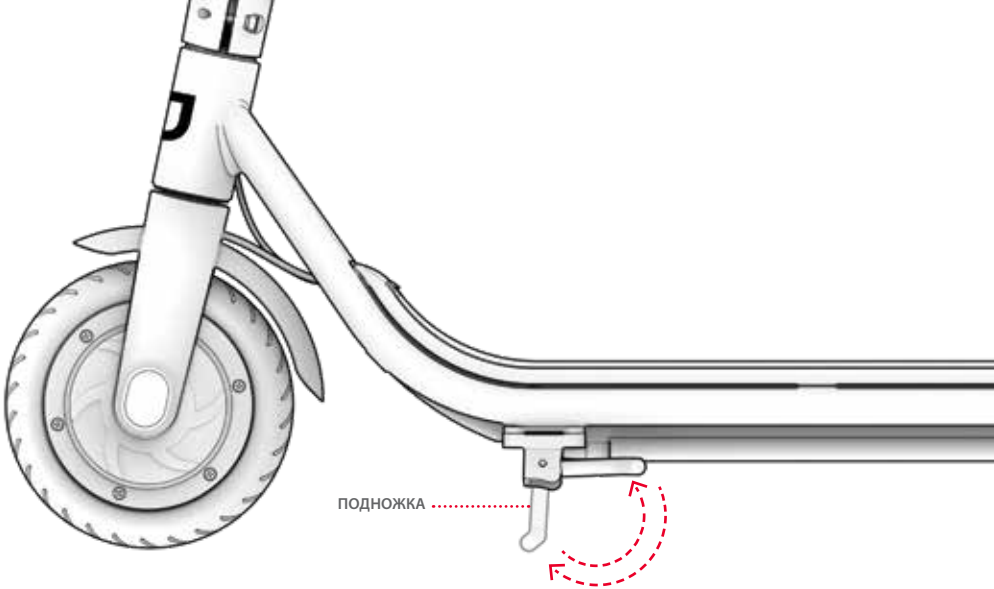


## 3.8 Использование подножки

**ЧТОБЫ ВОСПОЛЬЗОВАТЬСЯ ПОДНОЖКОЙ, ОПУСТИТЕ ЕЕ ВНИЗ И АККУРАТНО ПОСТАВЬТЕ НА НЕЕ САМОКАТ, ЧТОБЫ ОН УСТОЙЧИВО СТОЯЛ.**
**ЧТОБЫ ПОДНЯТЬ ПОДНОЖКУ, ПОВЕРНИТЕ ЕЕ ОБРАТНО ВВЕРХ.**

**ВАЖНО: ЧТОБЫ ИЗБЕЖАТЬ РЕЗКИХ ДВИЖЕНИЙ, СТАРАЙТЕСЬ ПЛАВНО ЗАДЕЙСТВОВАТЬ ЭЛЕКТРИЧЕСКИЙ ТОРМОЗ.**

# 4. Выполнение движений

## 4.1 Использование тормоза

**НАЖМИТЕ НА ЭЛЕКТРИЧЕСКИЙ ТОРМОЗ МЯГКО, ЧТОБЫ ЗАМЕДЛИТЬСЯ. НАЖМИТЕ СИЛЬНЕЕ, ЧТОБЫ ПОЛНОСТЬЮ ОСТАНОВИТЬСЯ.**

⚠ **ВАЖНО: ЧТОБЫ ИЗБЕЖАТЬ РЕЗКИХ ДВИЖЕНИЙ, СТАРАЙТЕСЬ ПЛАВНО ЗАДЕЙСТВОВАТЬ ЭЛЕКТРИЧЕСКИЙ ТОРМОЗ.**

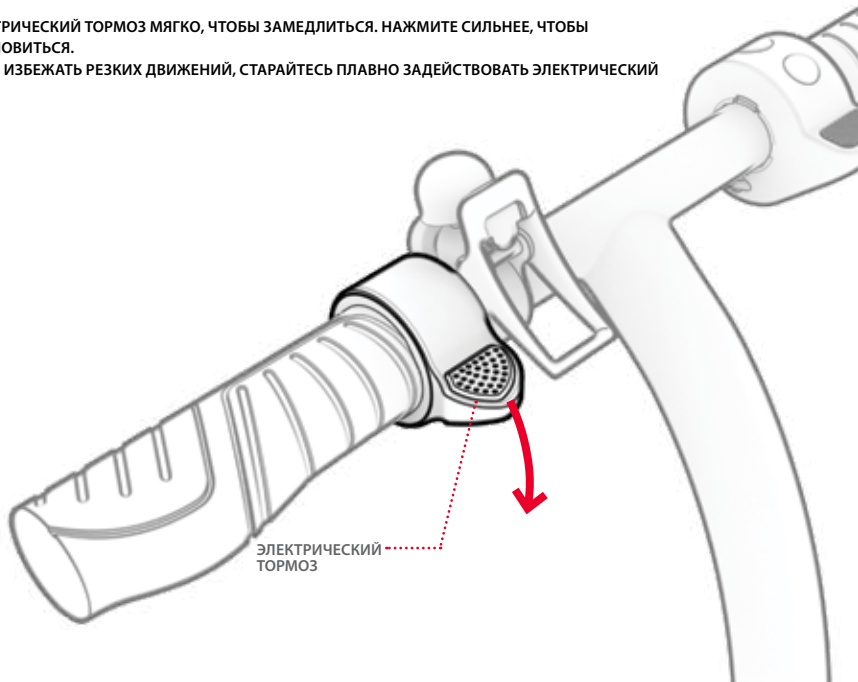

## 4.2 Езда на Ember

**ДЛЯ ЗАПУСКА МОТОРА ЭТОГО САМОКАТА ТРЕБУЕТСЯ ДВИЖЕНИЕ ТОЛЧКОМ.**

1. **ПОСТАВЬТЕ ОДНУ НОГУ ВПЕРЕДИ НА ПЛАТФОРМУ, НАПРАВИВ ЕЕ ВПЕРЕД. ПРОДВИНЬТЕ САМОКАТ ВПЕРЕД, ОТТОЛКНУВШИСЬ ОТ ЗЕМЛИ 2 РАЗА ПОДРЯД ДРУГОЙ НОГОЙ.**
2. **ПОСТАВЬТЕ ОТТАЛКИВАЮЩУЮ НОГУ НА ЗАДНЮЮ ЧАСТЬ ПЛАТФОРМЫ, РАЗВЕРНУВ ЕЕ НАРУЖУ ПОД УГЛОМ 70–90° ДЛЯ УСТОЙЧИВОСТИ.**
3. **ПОСТЕПЕННО НАЖИМАЙТЕ НА РЫЧАГ ГАЗА, ЧТОБЫ УСКОРИТЬСЯ, И ЗАТЕМ ПОДДЕРЖИВАЙТЕ СВОЮ СКОРОСТЬ.**

⚠ **ВАЖНО: ЧТОБЫ ИЗБЕЖАТЬ РЕЗКИХ УСКОРЕНИЙ, ВСЕГДА АККУРАТНО НАЖИМАЙТЕ НА РЫЧАГ ГАЗА.**

**ДЛЯ ПОВОРОТОВ:** ПОВОРАЧИВАЙТЕ РУЛЬ ВЛЕВО ИЛИ ВПРАВО.

## 4.3 Увеличение скорости и дальности поездки

ЧЕМ ТЯЖЕЛЕЕ МОТОРУ РАБОТАТЬ, ТЕМ БЫСТРЕЕ РАЗРЯЖАЕТСЯ АККУМУЛЯТОР. В ИДЕАЛЬНЫХ УСЛОВИЯХ МАКСИМАЛЬНОЕ РАССТОЯНИЕ, КОТОРОЕ МОЖНО ПРОЕХАТЬ НА ОДНОМ ЗАРЯДЕ АККУМУЛЯТОРА, СОСТАВЛЯЕТ 13 КМ, А МАКСИМАЛЬНАЯ СКОРОСТЬ — 24 КМ/Ч.

СЛЕДУЮЩИЕ ФАКТОРЫ ТАКЖЕ ВЛИЯЮТ НА СКОРОСТЬ И ДАЛЬНОСТЬ ПОЕЗДКИ. К НИМ ОТНОСЯТСЯ:

- **ПОВЕРХНОСТЬ ДОРОГИ:** ДВИЖЕНИЕ ПО НЕРОВНОЙ ПОВЕРХНОСТИ ТРЕБУЕТ БОЛЬШЕ МОЩНОСТИ МОТОРА, ЧЕМ ЕЗДА ПО ГЛАДКОЙ.
- **ВЕС:** БОЛЬШИЙ ВЕС (ЕЗДОК ПЛЮС ГРУЗ) УМЕНЬШАЕТ ДОСТИЖИМУЮ ДАЛЬНОСТЬ.
- **СТИЛЬ ЕЗДЫ:** ЧАСТЫЕ ОСТАНОВКИ И СТАРТЫ СОКРАЩАЮТ ДОСТИЖИМУЮ ДИСТАНЦИЮ НА ОДНОМ ЗАРЯДЕ АККУМУЛЯТОРА.
- **ТЕМПЕРАТУРА ВОЗДУХА:** ИДЕАЛЬНАЯ ТЕМПЕРАТУРА ДЛЯ ЕЗДЫ И ХРАНЕНИЯ САМОКАТА СОСТАВЛЯЕТ ОТ 10 ДО 35 °C.
- **УКЛОН:** МОТОРУ ПРИХОДИТСЯ РАБОТАТЬ ТЯЖЕЛЕЕ ПРИ ПОДЪЕМЕ В ГОРУ, ЧЕМ НА ПЛОСКИХ УЧАСТКАХ ИЛИ ПРИ СПУСКЕ.
- **УХОД ЗА АККУМУЛЯТОРОМ:** СВОЕВРЕМЕННАЯ ЗАРЯДКА АККУМУЛЯТОРА ПОСЛЕ КАЖДОЙ ПОЕЗДКИ ПОМОГАЕТ ПОДДЕРЖИВАТЬ ЕГО ЕМКОСТЬ И СИЛУ.

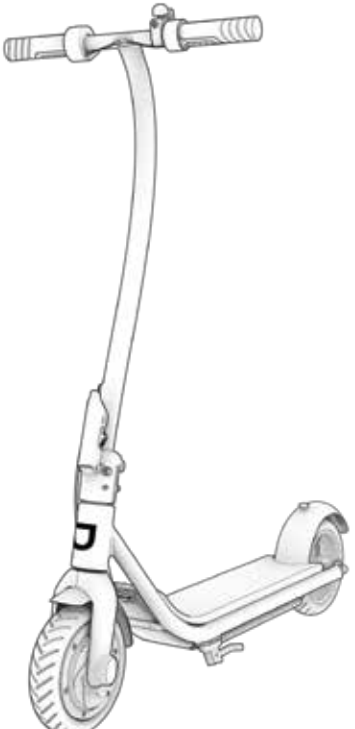

# 5. Безопасное путешествие

## 5.1 Проверка безопасности перед поездкой

**ПРОВОДИТЕ СЛЕДУЮЩИЕ ВАЖНЫЕ ПРОВЕРКИ БЕЗОПАСНОСТИ ПЕРЕД КАЖДОЙ ПОЕЗДКОЙ:**

**ТОРМОЗ**
**УБЕДИТЕСЬ, ЧТО ТОРМОЗ РАБОТАЕТ ПРАВИЛЬНО:**
- **ЭЛЕКТРИЧЕСКИЙ ТОРМОЗ ДОЛЖЕН ЛЕГКО ВКЛЮЧАТЬСЯ И ОСТАНАВЛИВАТЬ САМОКАТ.**

**РАМА**
- **ПРОВЕРЬТЕ, ЧТОБЫ РАМА САМОКАТА НЕ БЫЛА ПОВРЕЖДЕНА, СОГНУТА ИЛИ СЛОМАНА.**
- **УБЕДИТЕСЬ, ЧТО СТОЙКА ЗАФИКСИРОВАНА ЗАЩЕЛКОЙ ДЛЯ СКЛАДЫВАНИЯ.**

**РУЛЕВОЕ УПРАВЛЕНИЕ**
- **ПРОВЕРЬТЕ, ЧТОБЫ КОЛЕСО И РУЛЬ БЫЛИ ВЫРОВНЕНЫ.**

**КОЛЕСА**
- **УБЕДИТЕСЬ, ЧТО КОЛЕСА НЕ ИМЕЮТ ПРИЗНАКОВ ЧРЕЗМЕРНОГО ИЗНОСА ИЛИ ПОВРЕЖДЕНИЙ.**

## 5.2 Безопасность шлема

ЕЗДОК ДОЛЖЕН ВСЕГДА НОСИТЬ ШЛЕМ.



ПРАВИЛЬНОЕ РАСПОЛОЖЕНИЕ:
ЛОБ ПРИКРЫТ
ШЛЕМОМ.



НЕПРАВИЛЬНОЕ ПОЛОЖЕНИЕ:
ЛОБ ОТКРЫТ.
ПАДЕНИЕ МОЖЕТ ПРИВЕСТИ К СЕРЬЕЗНЫМ ТРАВМАМ.

*** НАДЕВАЙТЕ ШЛЕМ, СООТВЕТСТВУЮЩУЮ ОДЕЖДУ, ОБУВЬ И ЗАЩИТНОЕ СНАРЯЖЕНИЕ. НЕ НОСИТЕ ОДЕЖДУ, КОТОРАЯ МОЖЕТ ПОПАСТЬ В КОЛЕСА ИЛИ ЗАСТРЯТЬ ПОД НИМИ. РЕКОМЕНДУЕТСЯ ОБУВЬ С ЗАКРЫТЫМ НОСКОМ, ОБУВЬЮ НА ПЛОСКОЙ ПОДОШВЕ. НОСИТЕ ШЛЕМ И ЗАЩИТНОЕ СНАРЯЖЕНИЕ, СООТВЕТСТВУЮЩИЕ СТАНДАРТУ ASTM F1492, ЧТОБЫ ПРЕДОТВРАТИТЬ ТРАВМИРОВАНИЕ В СЛУЧАЕ АВАРИИ.**

## 5.3 Уход и обслуживание

**ЧИСТКА САМОКАТА EMBER**

**ДЛЯ ОЧИСТКИ САМОКАТА ОСТОРОЖНО ПРОТИРАЙТЕ ЕГО ВЛАЖНОЙ ТРЯПКОЙ, ЗАТЕМ ВЫСУШИТЕ СУХОЙ ТРЯПКОЙ. НЕ НАНОСИТЕ ВОДУ ПРЯМО НА САМОКАТ. ВОДА МОЖЕТ ПОВРЕДИТЬ ЭЛЕКТРИЧЕСКИЕ СИСТЕМЫ И РАМУ, ЧТО МОЖЕТ ПРИВЕСТИ К НЕИСПРАВНОСТИ И ПОСТАВИТЬ БЕЗОПАСНОСТЬ ЕЗДОКА ПОД УГРОЗУ.**

**⚠ МЕРЫ ПРЕДОСТОРОЖНОСТИ ПРИ РАБОТЕ С АККУМУЛЯТОРОМ**

**ВАШЕ ИЗДЕЛИЕ ОСНАЩЕНО НЕСЪЕМНЫМ ЛИТИЙ-ИОННЫМ АККУМУЛЯТОРОМ. БУДЬТЕ ОСТОРОЖНЫ ПРИ ОБРАЩЕНИИ.**

- **ДЕРЖИТЕ ИЗДЕЛИЕ ВДАЛИ ОТ ОГНЯ И ЧРЕЗМЕРНОГО НАГРЕВА.**
- **ИЗБЕГАЙТЕ ИНТЕНСИВНЫХ ФИЗИЧЕСКИХ УДАРОВ, СИЛЬНОЙ ВИБРАЦИИ ИЛИ СТОЛКНОВЕНИЙ.**
- **БЕРЕЧЬ ИЗДЕЛИЕ ОТ ВОДЫ И ВЛАГИ.**
- **НЕ КЛАДИТЕ И НЕ ХРАНИТЕ ИЗДЕЛИЕ НА ДРУГИХ ПРЕДМЕТАХ ИЛИ ПОД НИМИ.**
- **НЕ РАЗБИРАЙТЕ САМОКАТ ИЛИ ЕГО АККУМУЛЯТОР.**
- **НЕ УТИЛИЗИРУЙТЕ ИЗДЕЛИЕ ВМЕСТЕ С БЫТОВЫМИ ОТХОДАМИ. ОТНЕСИТЕ ИЗДЕЛИЕ В СПЕЦИАЛИЗИРОВАННЫЙ ЦЕНТР УТИЛИЗАЦИИ ЭЛЕКТРОНИКИ ИЛИ ПУНКТ ПЕРЕРАБОТКИ БАТАРЕЙ. ДЛЯ ПОЛУЧЕНИЯ ДОПОЛНИТЕЛЬНОЙ ИНФОРМАЦИИ О БЛИЖАЙШИХ К ВАМ МЕСТАХ УТИЛИЗАЦИИ ОТХОДОВ ОБРАТИТЕСЬ В МЕСТНЫЙ МУНИЦИПАЛИТЕТ ИЛИ К ПЕРЕВОЗЧИКУ ОТХОДОВ.**
- **ЕСЛИ БАТАРЕЯ ИЗДЕЛИЯ НАГРЕЛАСЬ ИЛИ ПРОЯВЛЯЕТ ПРИЗНАКИ ПЕРЕГРЕВА, ИЗДАЕТ ЗАПАХ ИЛИ НЕОБЫЧНЫЕ ЗВУКИ, ВЫДЕЛЯЕТ ЖИДКОСТЬ ИЛИ ГАЗ, ИЗМЕНЯЕТ ФОРМУ ИЛИ ЦВЕТ, НЕМЕДЛЕННО ВЫПОЛНИТЕ СЛЕДУЮЩЕЕ:**
  1. **ЕСЛИ ИЗДЕЛИЕ ИСПОЛЬЗУЕТСЯ, НЕМЕДЛЕННО ПРЕКРАТИТЕ ЕГО ИСПОЛЬЗОВАНИЕ. ОТСОЕДИНИТЕ ЗАРЯДНЫЙ КАБЕЛЬ ОТ ИЗДЕЛИЯ, ЕСЛИ ОНО ПОДКЛЮЧЕНО К СЕТИ.**
  2. **ПРЕКРАТИТЕ ИСПОЛЬЗОВАНИЕ ИЗДЕЛИЯ.**
  3. **ЕСЛИ ЭТО БЕЗОПАСНО, ПЕРЕМЕСТИТЕ ИЗДЕЛИЕ НА ОТКРЫТОЕ ПРОСТРАНСТВО, ВДАЛИ ОТ ЛЕГКОВОСПЛАМЕНЯЮЩИХСЯ ПРЕДМЕТОВ.**
  4. **ПОЗВОНИТЕ В МЕСТНУЮ СЛУЖБУ ЭКСТРЕННОЙ ПОМОЩИ ДЛЯ ПОЛУЧЕНИЯ ПОМОЩИ.**
  5. **ТЩАТЕЛЬНО ПРОМОЙТЕ ГЛАЗА ИЛИ УЧАСТКИ КОЖИ, КОТОРЫЕ КОНТАКТИРОВАЛИ С УТЕЧКОЙ ЭЛЕКТРОЛИТНОЙ ЖИДКОСТИ АККУМУЛЯТОРА, ЧИСТОЙ ПРОТОЧНОЙ ВОДОЙ И ОБРАТИТЕСЬ ЗА ДОПОЛНИТЕЛЬНОЙ МЕДИЦИНСКОЙ ПОМОЩЬЮ.**
- **ЕСЛИ ВОЗНИКЛИ КАКИЕ-ЛИБО ПРОБЛЕМЫ С АККУМУЛЯТОРОМ, ОБРАТИТЕСЬ В СЛУЖБУ ПОДДЕРЖКИ JETSON.**
- **ИСПОЛЬЗУЙТЕ ТОЛЬКО БАТАРЕЮ, УКАЗАННУЮ ПРОИЗВОДИТЕЛЕМ.**

**ХРАНЕНИЕ САМОКАТА EMBER**

- **ПОЛНОСТЬЮ ЗАРЯДИТЕ АККУМУЛЯТОР ПЕРЕД ХРАНЕНИЕМ. АККУМУЛЯТОР НЕОБХОДИМО ПОЛНОСТЬЮ ЗАРЯЖАТЬ РАЗ В МЕСЯЦ ПРИ ДЛИТЕЛЬНОМ ХРАНЕНИИ БЕЗ ИСПОЛЬЗОВАНИЯ.**
- **НАКРОЙТЕ САМОКАТ НЕГОРЮЧИМ МАТЕРИАЛОМ, ЧТОБЫ ЗАЩИТИТЬ ЕГО ОТ ПЫЛИ.**
- **ХРАНИТЕ САМОКАТ В ПОМЕЩЕНИИ, В СУХОМ МЕСТЕ ПРИ ТЕМПЕРАТУРЕ НЕ НИЖЕ 50 °F (10 °C).**
- **НИКОГДА НЕ ХРАНИТЕ САМОКАТ В МЕСТЕ, ГДЕ ЗАТРУДНЕН ЛЕГКИЙ ВХОД ИЛИ ВЫХОД ИЗ КОМНАТЫ ИЛИ ЖИЛИЩА. УБЕДИТЕСЬ, ЧТО ПУТЬ В ПОМЕЩЕНИЕ И ИЗ НЕГО СВОБОДЕН.**

## ПРИМЕЧАНИЕ FCC

**Примечание. Это оборудование было протестировано и соответствует требованиям для цифровых устройств класса B согласно части 15 правил FCC.**
**Эти ограничения предназначены для обеспечения разумной защиты от вредных помех в жилых установках.**
**Это оборудование генерирует, использует и может излучать радиочастотную энергию, и, если оно не установлено или не используется согласно инструкциям, может создавать помехи радиосвязи.**
**Однако нет гарантии, что в конкретной установке помехи не возникнут.**

**Если это оборудование создает помехи при приеме радио- или телевизионного сигнала, что можно определить путем его выключения и включения, рекомендуется попробовать устранить помехи одним из следующих способов:**
**— Изменить направление или расположение принимающей антенны.**
**— Увеличить расстояние между оборудованием и приемником.**
**— Подключить оборудование к розетке в цепи, отличной от той, к которой подключен приемник.**
**— Проконсультироваться с продавцом или опытным специалистом по радио/телевидению для получения помощи.**
**Внимание: изменения или модификации, не одобренные стороной, ответственной за соответствие, могут лишить пользователя права использовать оборудование.**
**Это оборудование соответствует нормам по уровню излучения FCC, установленным для неконтролируемой среды. Этот передатчик не должен находиться в одном месте или работать совместно с какой-либо другой антенной или передатчиком.**

## Оставайтесь на связи.

Обязательно следите за **@ridejetson** в социальных сетях, чтобы узнавать о фантастических в социальных сетях, чтобы узнавать о фантастических предложениях, предложениях, розыгрышах и всех последних новостях от Jetson.

## Получаете удовольствие от поездки?

Тогда обязательно оставьте отзыв на ridejetson.com/reviews.
Мы с нетерпением ждем вашего ответа!

JETSON

**#MakeMoves**

# Вопросы? Позвольте нам помочь.

**ridejetson.com/support**
**ridejetson.com/chat**

Чтобы воспользоваться гарантией на изделие
или узнать о гарантийном покрытии,
свяжитесь с нами напрямую.

1 (844) 585-7462

Произведено в Хуэйчжоу, Китай
Импортировано компанией TruRide Tech LLC.
PO Box 461, Jersey City, NJ 07302-9998

www.ridejetson.com






Сделано в Китае
Код даты: 11/2024
Издание документа: v1.0

© TruRide Tech, 2024. ВСЕ ПРАВА ЗАЩИЩЕНЫ.
Произведено для TruRide Tech LLC.
JETSON® — зарегистрированный товарный знак, используемый по лицензии от JetStream Brands LLC. Никакая часть данного документа, включая форму, графику и дизайн, не может быть воспроизведена или передана в любой форме или любыми средствами.

JETSON

# Ember
電動スクーター

## 乗り方ガイド

重要：本書をよくお読みになり、必要なときにご参照いただけるよう大切に保管してください。

型番：JEMBER-BLK

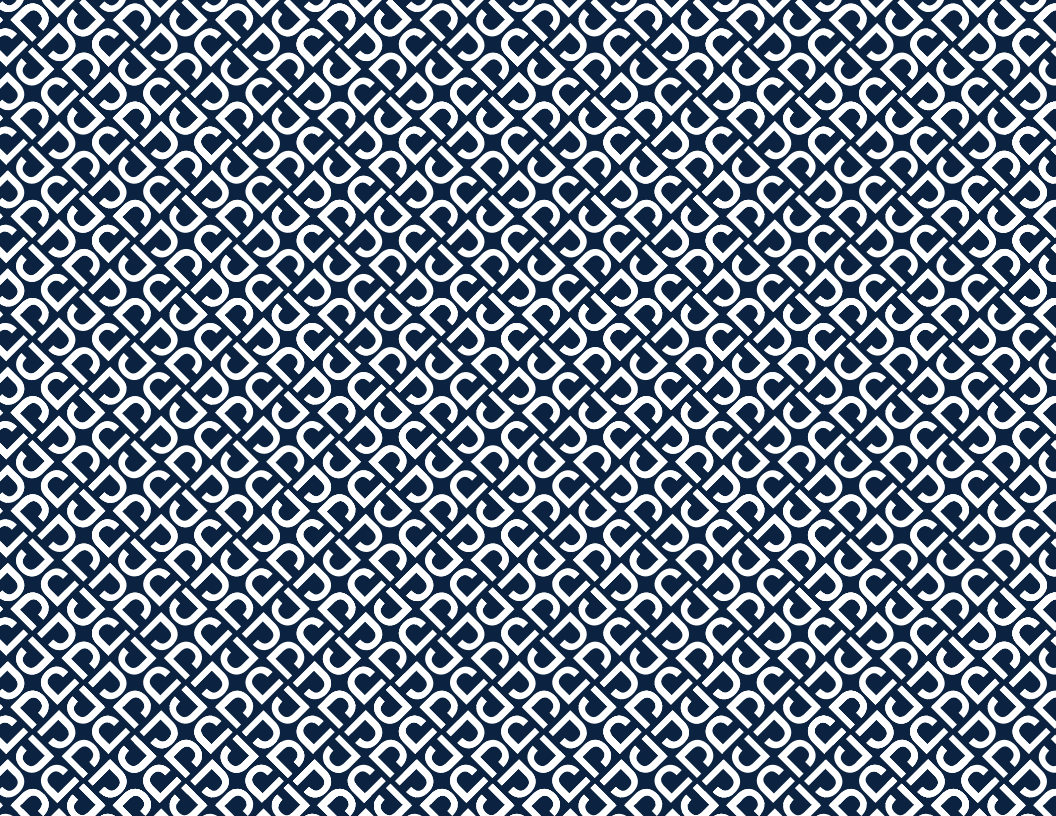

Jetsonの2つの基本ルール：
**安全第一楽しく走ろう！**

JP

# 目次

**安全上のご注意** ..... 4

**製品保証について** ..... 6

**1. 製品について**

1.1 製品概要 ..... 8

1.2 製品仕様 ..... 10

1.3 オンラインリソース ..... 11

**2. ご使用の前に**

2.1 ご使用上の注意 ..... 13

2.2 ハンドルバーの組み立て方 ..... 14

2.3 バッテリーの充電方法 ..... 19

**3. 各部の機能と使い方**

3.1 折りたたみ機能の使い方 ..... 22

3.2 電源の入れ方・切り方 ..... 32

3.3 速度モードの切り替え方 ..... 34

3.4 バッテリー残量の確認方法 ..... 35

3.5 LEDライトの使用方法 ..... 36

3.6 Bluetooth® スピーカーの使い方 ..... 36

3.7 警音器の使い方 ..... 37

3.8 キックスタ.....38

**4. 運転方法**

4.1 ブレーキの操作方法 .....40

4.2 基本的な乗り方 .....41

4.3 走行性能の最適化（速度と走行距離） .....42

**5. 安全にお乗りいただくために**

5.1 乗車前の安全確認事項.....43

5.2 ヘルメットの着用について.....44

5.3 お手入れと点検・整備 .....45

JP

# 安全上のご注意

- ご使用になる前に、取扱説明書と安全上のご注意をよくお読みいただき、内容をご理解の上、必ずお守りください。誤使用による損害や事故については、使用者の責任となります。警告：ステム・フォーク接続部のボルトの締めすぎは、重大な事故につながる恐れがあります。
- **指定以外の充電器の使用は、発火・爆発の原因となり、物的損害や重傷、死亡事故を招く恐れがあります。**
- 警告：ステム・フォーク接続部のボルトの締め付けすぎによる重大な事故の危険性について
- 走行前には、以下のメーカー指定の点検項目を必ず実施してください：メーカー純正の保護具およびパッドが正しい位置に取り付けられ、正常に機能する状態であること ブレーキシステムが正常に作動すること メーカー提供のアクスルガード、チェーンガード、その他すべての保護カバーが所定の位置にあり、正常に機能すること タイヤの状態が良好で、適正空気圧が維持され、十分な溝深さが残っていること 製品の使用場所が安全であり、安全な走行に適していること
- 部品の保守・修理は、必ずメーカーの仕様に従い、メーカー認定の交換部品のみを使用し、正規販売店または認定技術者による取り付けを行ってください。
- 警告：非充電式バッテリーの充電は火災の原因となりますので、絶対におやめください。
- モーター作動中は、手、足、髪の毛、体の一部、衣服、その他同様の物を可動部品、車輪、または駆動装置に接触させないでください。
- 本製品は、監督または指導を受けていない限り、子供や身体的、感覚的、精神的能力が低下している方、または経験と知識が不足している方は使用しないでください（IEC 60335-1/A2:2006）。
- 監督のない子供は本製品で遊ばないでください（IEC 60335-1/A2:2006）。
- 成人の監督が必要です。
- 使用者の体重は220ポンド（約100kg）を超えないでください。
- 本製品でレース、スタント走行、またはその他の制御不能になる可能性のある操作を行い、使用者や同乗者が危険な行動や反応を起こす恐れのある行為をしてはいけません。
- 自動車の近くでは使用しないでください。
- 急な段差、排水用グレーチング、急な路面変化は避けてください。本製品は急停止する可能性があります。
- 水、砂、砂利、土、落ち葉、その他のゴミがある路面や場所での走行は避けてください。雨天時は、路面の滑り、制動力、視界が悪化します。
- 火災の原因となる可燃性ガス、蒸気、液体、粉塵の周辺での走行は避けてください。
- 使用者は、メーカーのすべての推奨事項と指示、並びにすべての法令を遵守してください。ヘッドライトを装備していない場合は、十分な日光がある時間帯にのみ使用してください。視認性を高めるため、ライト、反射材の使用、また低床型の場合は可動式ポールに取り付けた標識旗の使用を推奨します。
- 以下に該当する方は本製品を使用しないでください：・心臓疾患のある方・妊娠中の方・頭部、背部、頸部に疾患がある方、またはそれらの部位の手術歴がある方・安全上の指示を認識、理解、実行する能力や、本製品使用に伴う危険を判断する能力を損なう可能性のある精神的または身体的状態にある方。
- 夜間の使用は禁止です。
- 飲酒後または医師から処方された薬を服用後の使用は禁止です。
- 走行中は物を持っての使用を禁止します。
- 裸足での使用を禁止します。
- 必ず靴を着用し、靴紐は必ず結んでください。
- 走行中は両足を常にデッキの上にしっかりと置いてください。
- 使用者は、認証を受けたヘルメットをはじめとする適切な防護服、およびメーカーが推奨するその他の保護具を必ず使用してください。保護具（ヘルメット、膝当て、肘当てなど）は必ず着用してください。
- 歩行者を優先し、必ず道を譲ってください。
- 前方及び周囲の状況に常に注意を払ってください。
- 走行中は、電話に応答したり他の行為を行うなど、運転の妨げとなる行為は行わないでください。
- 本製品は二人以上での使用を禁止します。
- 他の利用者と並走する場合は、衝突を防ぐため常に安全な距離を保ってください。
- 方向転換時は、必ずバランスを保ってください。
- ブレーキの調整が不適切な状態での走行は、重大な事故や死亡事故につながる危険があります。
- ブレーキは使用中に高温になることがあります。素手でブレーキに触れないでください。

- ブレーキを強く掛けすぎたり、急ブレーキを掛けたりすると、車輪がロックしてバランスを崩し、転倒する可能性があります。急ブレーキまたは過度のブレーキ操作は、重傷または死亡事故につながる可能性があります。
- ブレーキが緩んだ場合は、六角レンチで調整いただくか、Jetson Careチームまでお問い合わせください。
- 摩耗または破損した部品は直ちに交換してください。
- 走行前に、すべての安全ラベルが正しく貼付されており、その内容を理解していることを確認してください。
- 本製品の所有者は、使用者が製品の全ての構成部品について理解し、適切に操作できることを確認した後に、使用を許可してください。
- 適切な指導を受けずに使用しないでください。高速走行、凸凹した場所、傾斜地での使用を禁止します。スタント走行や急な方向転換をしないでください。
  屋内での使用を推奨します。
- 長時間の紫外線、雨、その他の気象条件にさらされると、本体の材質が劣化する可能性があります。未使用時は屋内で保管してください。
- 本製品への注油は不要です。
- 警告：火災の危険性があります。使用者による部品交換・修理はできません。

**製品の改造について**
Jetson Careチームの指示なく、本製品および各部品の分解、改造、修理、交換を行わないでください。これにより保証が無効となり、事故につながる故障の原因となる可能性があります。

**その他の使用上の注意事項**
電源が入った状態で車輪が回転している時は、本製品を地面から持ち上げないでください。これにより車輪が空回りし、使用者や周囲の人がケガをする危険があります。本製品への飛び乗り、飛び降り、使用中のジャンプは禁止です。走行中は常に両足をフットレストにしっかりと置いてください。
本製品は、標高2000メートルを超える場所での使用には対応していません。

**使用済みバッテリーの廃棄について**

バッテリーには環境及び人体に有害な物質が含まれている可能性があります。バッテリーまたは包装に表示されているこのマークは、使用済みバッテリーを一般廃棄物として処理してはならないことを示しています。バッテリーは適切なリサイクル回収場所で処分してください。使用済みバッテリーを適切に処分することで、環境と人体への悪影響を防ぐことができます。資源のリサイクルは、天然資源の保護につながります。使用済みバッテリーのリサイクルについての詳細は、お住まいの自治体の廃棄物処理担当窓口にお問い合わせください。

本製品はFCC規則パート15に準拠しています。本製品の使用は以下の2つの条件に従います： (1) 有害な電波干渉を発生させないこと、 (2) 意図しない動作を引き起こす可能性がある電波干渉を含め、受信したあらゆる電波干渉を受容すること。

# ⚠警告：

事故防止のため、必ず成人の監督のもとで使用してください。以下の場所での使用を禁止します：車道、自動車の近く、急な斜面や階段の上下、プールその他の水場の付近。また、必ず靴を着用し、二人以上での使用は禁止します。

JP

## カリフォルニア州プロポジション65

# ⚠警告:

本製品には、カリフォルニア州において発がん性、先天性障害、その他の生殖への悪影響を引き起こすことが知られているカドミウム等の化学物質が含まれている可能性があります。詳しくはwww.P65Warnings.ca.govをご参照ください。

# 製品保証について

**製品保証規定**

本製品は、取扱説明書（ridejetson.com/support参照）に従って使用された場合、ご購入日より一定期間、材質および製造上の欠陥について保証されます（保証期間についてはridejetson.com/warrantyをご確認ください）。

**本保証に基づき、正規販売店でご購入いただいた場合でも、保証の請求は直接Jetsonにお申し出いただけます。**

保証規定の詳細については、ridejetson.com/warranty をご覧ください。

JP

# 1. 製品について

## 1.1 製品概要

1. ハンドルバー*
   - A. 電動ブレーキ
   - B. ベル
   - C. アクセルレバー（親指操作）
   - D. ライトボタン
   - E. 電源ボタン
   - F. フックキャッチ部
2. ステム部
3. 折りたたみフック*
4. ロックレバー
5. フロントフォーク
6. 前輪（モーター内蔵）
7. キックスタンド部
8. デッキ部
9. リアフェンダー
10. 充電ポート（カバー付き）
11. LEDライト
12. 後輪
13. バッテリー残量表示ライト（B）
14. 走行モード表示ライト（S）
15. リフレクター
16. バッテリー
17. 充電器

**組立・メンテナンス用付属工具：**



5MM六角レンチ

*組立が必要です。

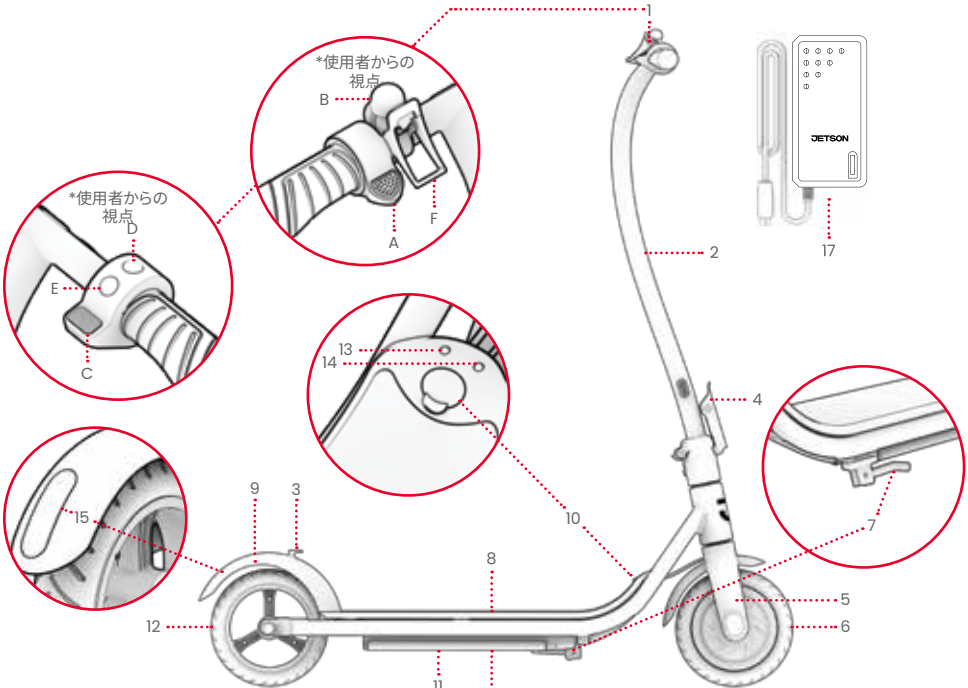


注意：写真は実際の製品と異なる場合があります。

## 1.2 製品仕様

- 展開時の寸法：36.8インチ（長さ）× 16.9インチ（幅）× 40.3インチ（高さ）
- 折りたたみ時の寸法：36.8インチ（長さ）× 16.9インチ（幅）× 18.9インチ（高さ）
- デッキサイズ：18.0インチ（長さ）× 6.0インチ（幅）
- 耐荷重：220ポンド（約100KG）
- 使用者最小体重：100ポンド（約45KG）
- 本体重量：24.2ポンド（約11KG）
- 対象年齢：12歳以上
- 車輪サイズ：8インチ
- 最高速度：時速15マイル（約24KM/H）*
- 最大走行距離：8マイル（約13KM）*、**
- バッテリー：21.6V、5.0AH
- バッテリー種類：リチウムイオン（充電式・取り外し不可）
- モーター出力：200W***
- 充電器出力：25.2V 1A
- UL認証：UL2272
- 充電時間：約6時間
- 最大登坂角度：10°

*走行距離、速度、バッテリー持続時間、その他の仕様は、使用者や 走行条件により異なります。

**テスト条件：積載重量120ポンド（約54KG）、気温27°C、速度時速5マイル（約8KM/H）走行距離に影響を与える条件の詳細については、4.3項をご参照ください。

***最大出力

## 1.3 オンラインリソース

最新の
Ember製品ガイド
と サポート情報は こちらをスキャンしてください。

本取扱説明書のPDF版：https://cdn.shopify.com/s/files/1/2530/6734/files/EMBER_MANUAL-1726782210256.pdf

製品マニュアル一覧：https://ridejetson.com/pages/product-manuals

# 2. ご使用の前に

## 2.1 ご使用上の注意

- 本製品をご使用になる前に、安全上の注意事項を含む取扱説明書の内容をよくお読みください。以下の事項をすべてご理解の上、必ずお守りください：
  - •メーカーからの注意事項
  - •安全上の注意事項と警告
  - •現地の法規制および条例

- 本書での方向（右、左、前、後ろ）は、本製品に乗る姿勢での使用者からの視点を基準としています。例えば、「右側」とは使用者の右手側を指します。
- ハンドルバーは仮止め状態のため、開梱時や梱包材の取り外し、組立ての準備を行う際は十分ご注意ください。

### ⚠警告：

以下の指示に従わない場合、お子様や周囲の方がケガをする恐れがあります。
- 組立て作業中は、小部品をお子様の手の届かない場所に保管してください。
- 付属品の取付けおよび取外しは必ず成人が行ってください。
- 製品に破損がないか定期的に点検してください。

* 本製品の組み立ておよび初期調整は、必ず大人が行い、お子様の補助をしてください。

JP

## 2.2 ハンドルバーの組み立て方

1. キックスタンドを立ててスクーター本体を固定してください。(3.8項参照)。
⚠ **重要:** 仮止め状態のステム部分は慎重に取り扱ってください。配線を引っ張ったり、絡ませたりしないよう十分ご注意ください。
2. 5MM六角レンチを使用し、デッキ上部のステムベースに予め取り付けられている中心ボルト(M6×12MM)を反時計回りに回して緩め、取り外してください。取り外した中心ボルトは作業終了まで保管してください。

**重要:** スクーター側面を向いているステム ベースのボルトは、絶対に緩めたり外したりしないでください。

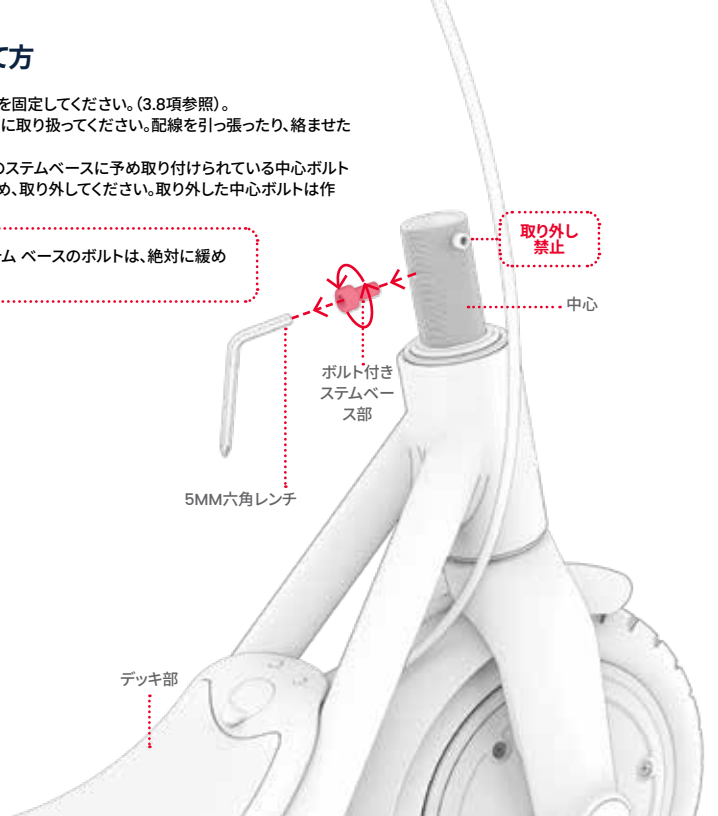

3. 以下の条件を満たすよう、ステムをステムベースの真上に垂直になるよう慎重に持ち上げてください：
   - 乗車位置から見て、アクセルスロットル付きのハンドルバーが 右側にくるようにしてください。
   - ステムクランプ内側の溝部分が、ステムベース右側のボルトの上に来るようにしてください。

⚠ **重要：仮止め状態のステム部分は慎重に取り扱ってください。配線を引っ張ったり、絡ませたりしないよう十分ご注意ください。**

4. ステムをステムベースにゆっくりと差し込んでください。

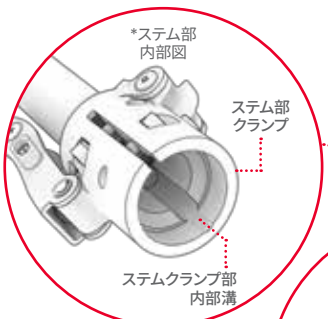


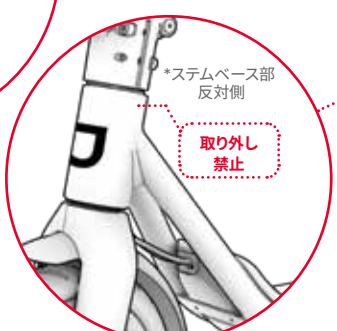


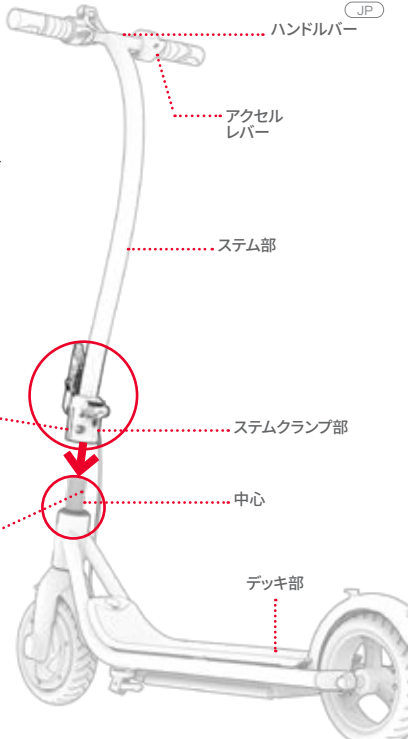

JP

5. 取り外したボルトを、ステムクランプとステムベースの穴の位置を合わせて、時計回りに回しながら挿入してください。5MM六角レンチを使用し、ボルトをしっかりと締め付けてください。

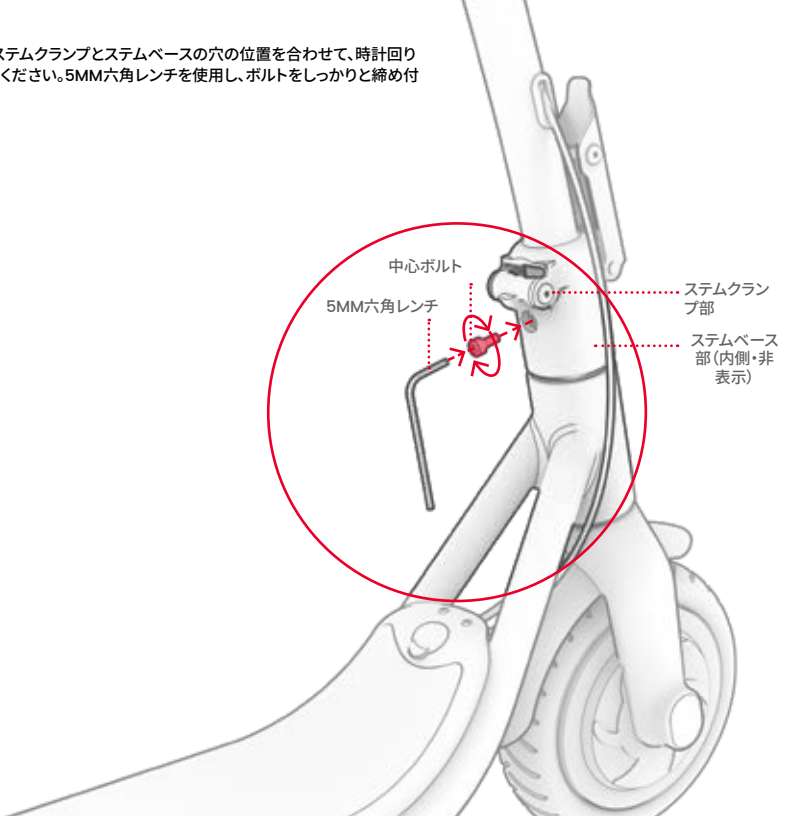

6. 5MM六角レンチを使用し、ステムクランプ左側の2本のボルトを時計回りに回して締め付けてください。

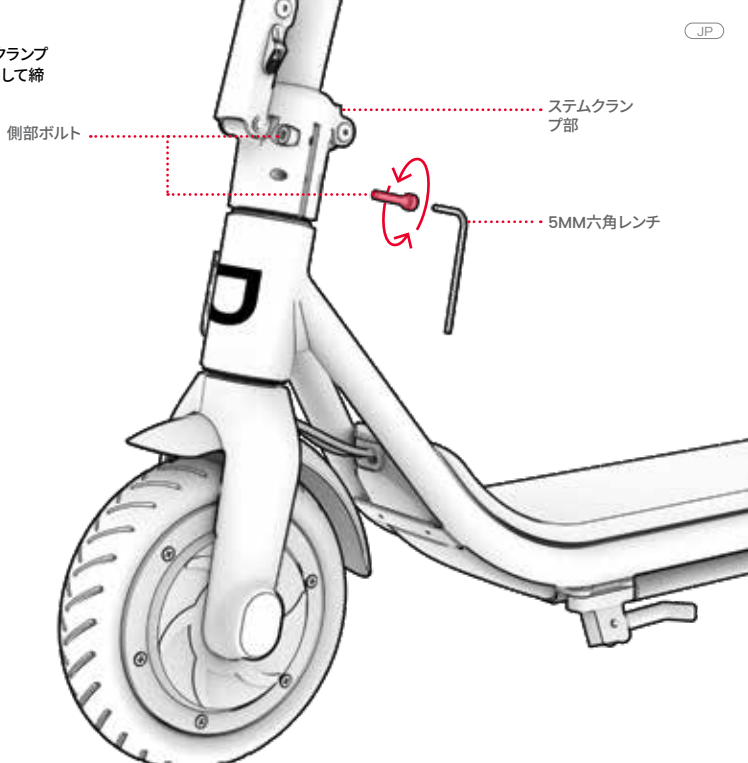

JP

7. ステムがスクーターベースにしっかりと固定されており、ハンドルバーの動きに合わせて前輪が正しく回転することを確認してください。

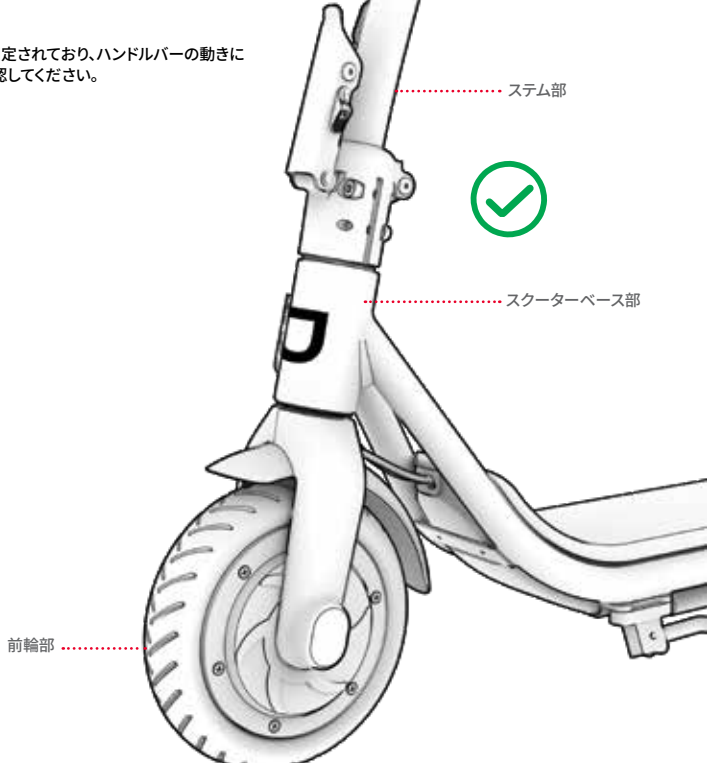

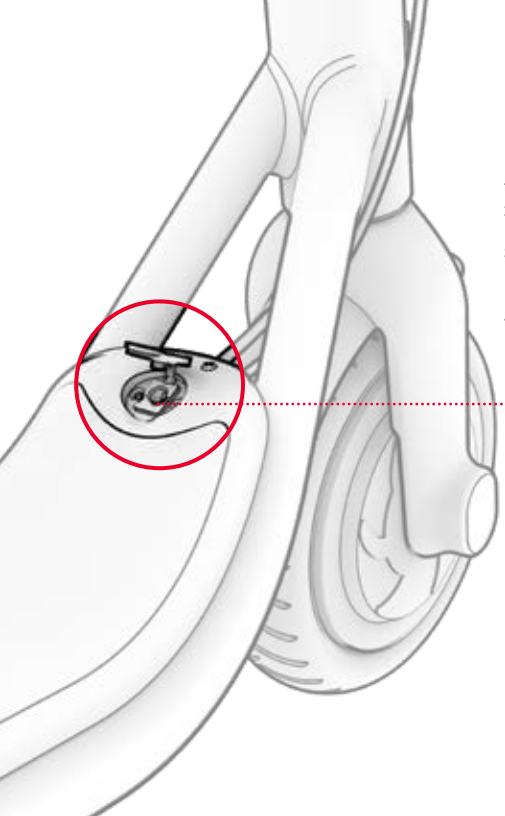


## 2.3 バッテリーの充電方法

**注意：** バッテリーの満充電には約6時間かかります。初回使用前に必ずバッテリーを満充電してください。

1. 本体の充電ポートカバーを開けてください。
2. 充電器を電源コンセントに接続し、充電コネクターを充電ポートに差し込んでください。
3. 充電器のLEDが赤から緑に変わりましたら、バッテリーが満充電された合図です。充電ポートから充電コネクターを外し、充電器を電源コンセントから抜いてください。
4. 充電ポートカバーをしっかりと閉めてください。

JP

**充電に関する重要な注意事項:**

- 必ず付属の充電器もしくはJETSON社から直接購入したFY0422521000（型番：PJEMBER-CH）の充電器のみをご使用ください。
  **型番：FY0422521000、製造元：深セン富源電力有限公司**
  ⚠ 指定以外の充電器を使用すると、発火・爆発の原因となる恐れがあります。
- 必ず充電器を電源コンセントに接続してから、本体の充電ポートに接続してください。
- 移動式電源タップは絶対に使用しないでください。
- 充電中は絶対に電源を入れないでください。
- バッテリーが満充電になるまで（約6時間）充電を継続してください。
- 夜間や長時間にわたる充電は 絶対におやめください。
- バッテリーの取り外しや分解は絶対に行わないでください。
- 充電時周囲温度：37.4°F（3°C）-104°F（40°C）
- 動作時周囲温度：1.4°F（-17°C）-104°F（40°C）
- 出力ケーブルのコードが擦り切れている場合や、絶縁体が破損している場合、またはその他の損傷が見られる場合は、絶対に使用しないでください。




お使いの充電器に
表示されているマーク

**充電器LEDの表示:**

- 充電中
- 充電完了

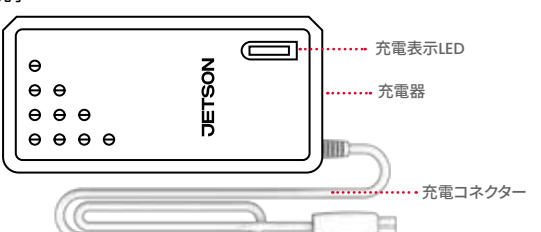

# 3. 各部の機能と使い方

## 3.1 折りたたみ機能の使い方

**折りたたみ時期：** 保管・持ち運び時
**展開時期：** 乗車時

**重要：** 本製品をハンドルバーで持ち上げないでください。持ち運び時は必ず折りたたんで固定し、ステム部を持って運んでください。

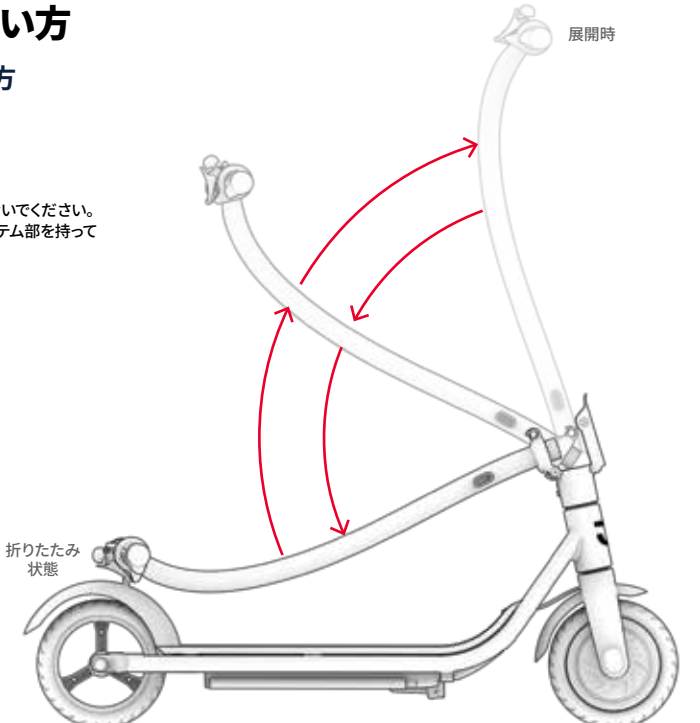

**折りたたみ方：**

1. ロックレバーのボタンを上げ、レバーを手前に引いてステム部から外してください。

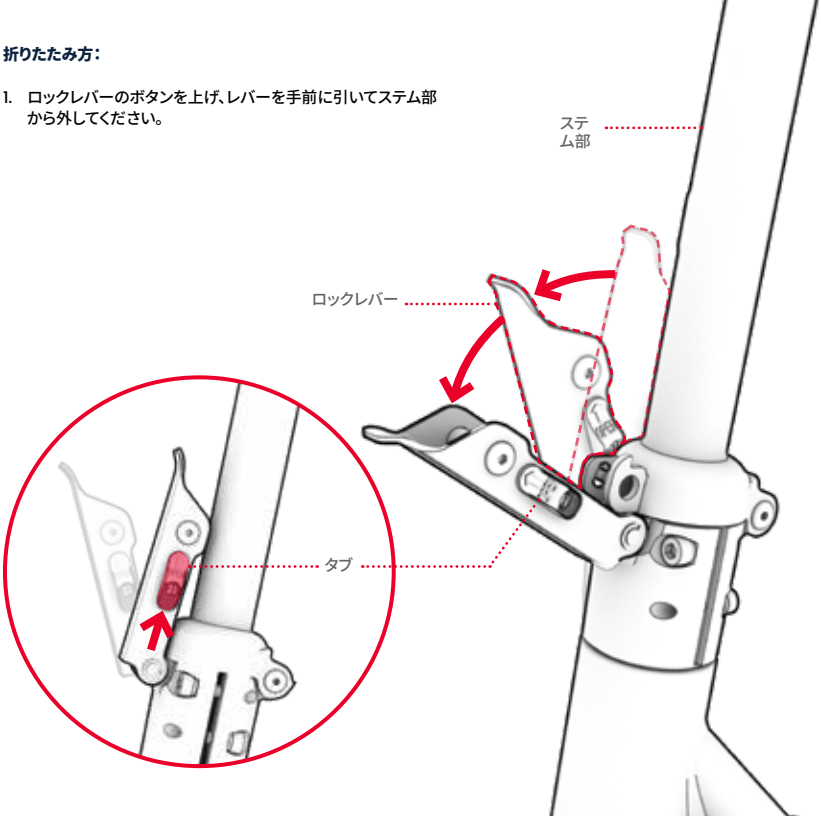

2. ステム部をデッキ部の方向へゆっくりと倒してください。

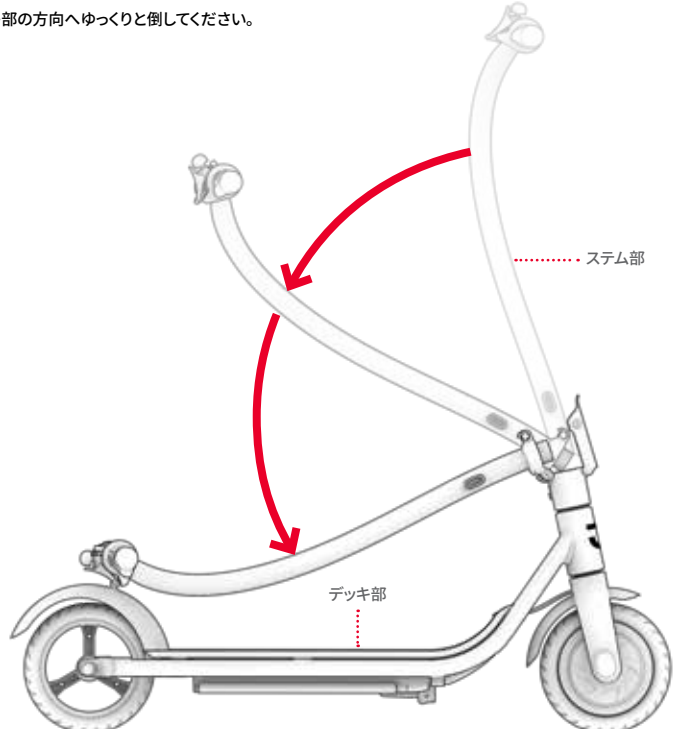

3. フックキャッチ部がフック部に完全に掛かるまで押し下げてください。
4. 折りたたみ状態が確実に固定されていることを確認してください。

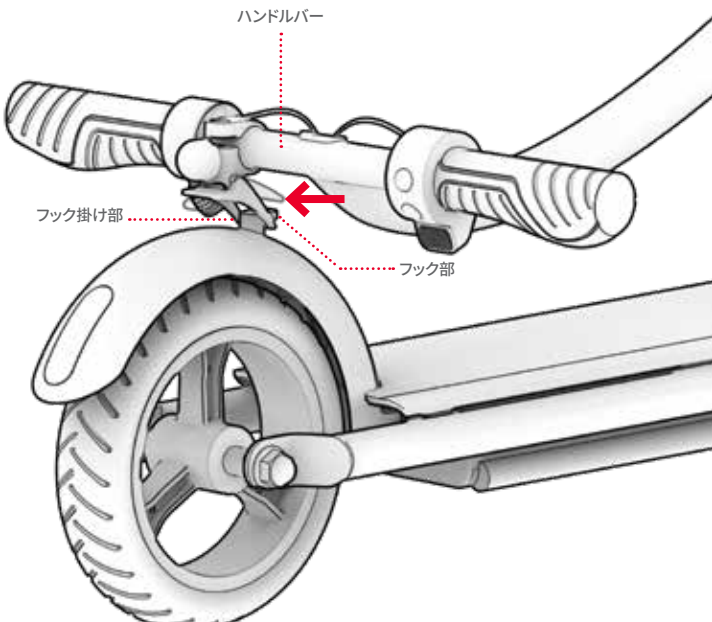


**重要:** フックキャッチ部がフック部に正しく合わない場合は、キャッチ機構がフック部に適切に掛かる角度になるまで、ハンドルバー部のキャッチ機構を調整してください。25ページを参照してください。

JP

## フック部の調整方法

**誤:** フックキャッチ部チがフック部に正しく位置合わせされていない状態フックキャッチ部がフック部に正しく掛かる位置まで、ベルクランプ部をハンドルバーに沿って調整してください。

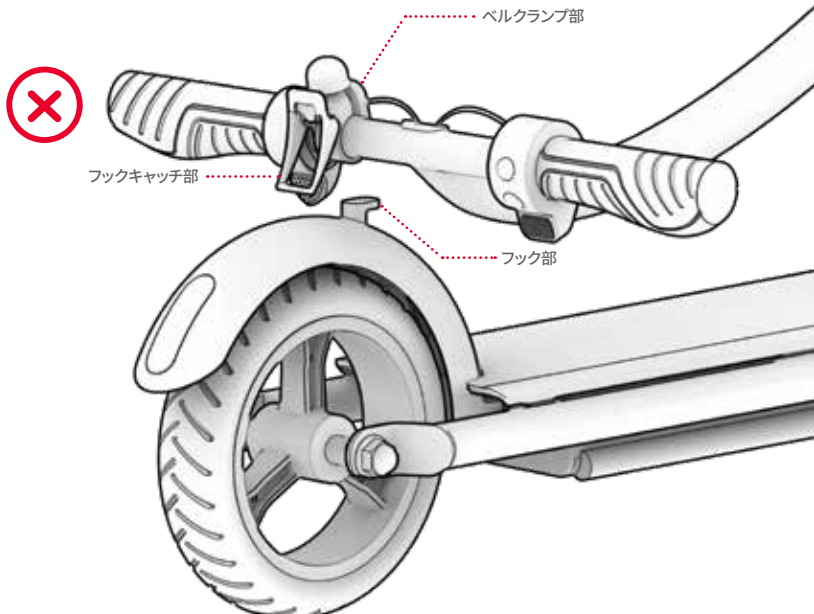

**正：** フックキャッチ部がフック部を「キャッチ」できる正しい位置にあります。

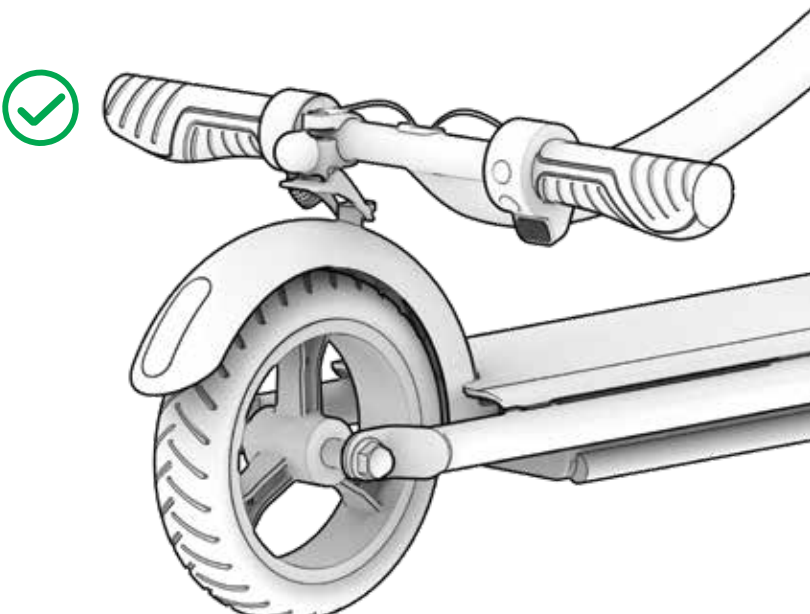

**展開方法:**

1. フックキャッチ部をリアフェンダーから離し、フック部から外してください。

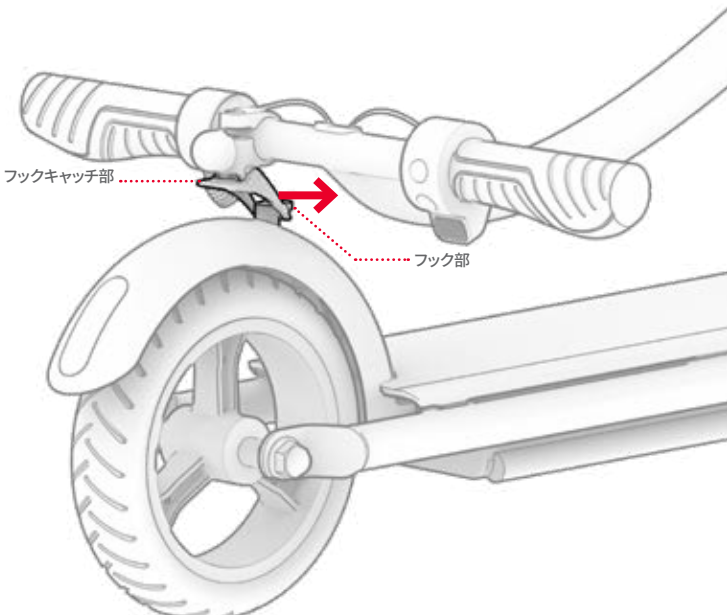

2. ステム部が完全に垂直になるまで、ハンドルバーを前方に起こしてください。

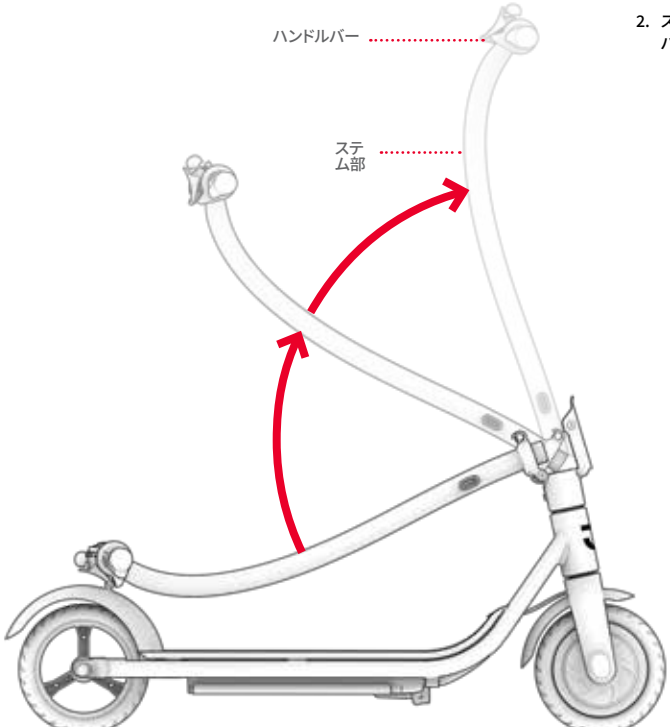

JP

3. ロックレバーがカチッと音がするまでしっかりとステム部に押し付けてください。

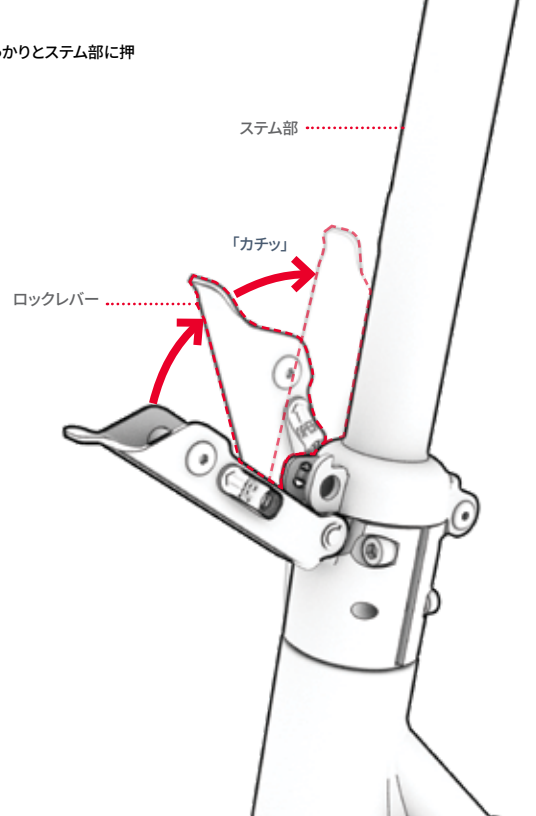

4. ステム部が垂直位置に確実に固定されていることを確認してください。

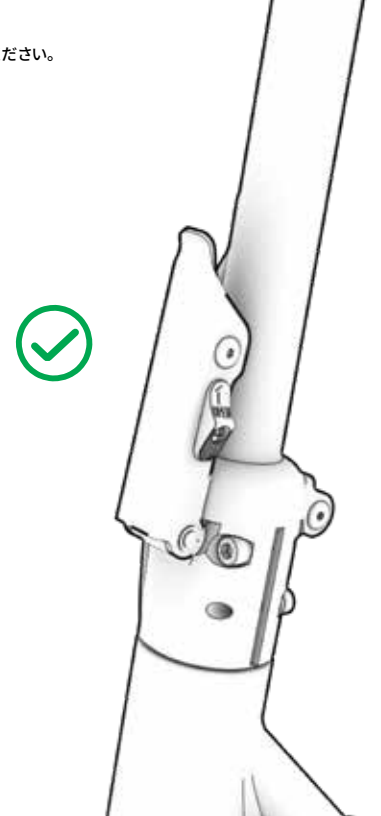

## 3.2 電源の入れ方・切り方

**電源を入れる:** 電源ボタンを1秒間押し続けてください。
**電源を切る:** 電源ボタンを3秒間押し続けてください。

バッテリー節約のため、10分間使用しない場合は自動的に電源が切れます。使用を中断する時や保管時には、必ず電源を切ってください。

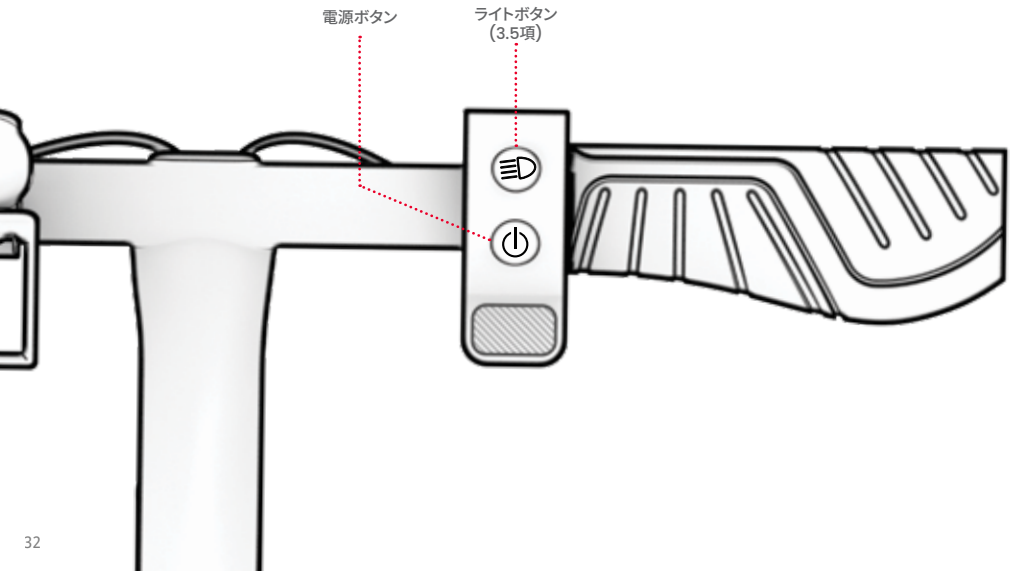

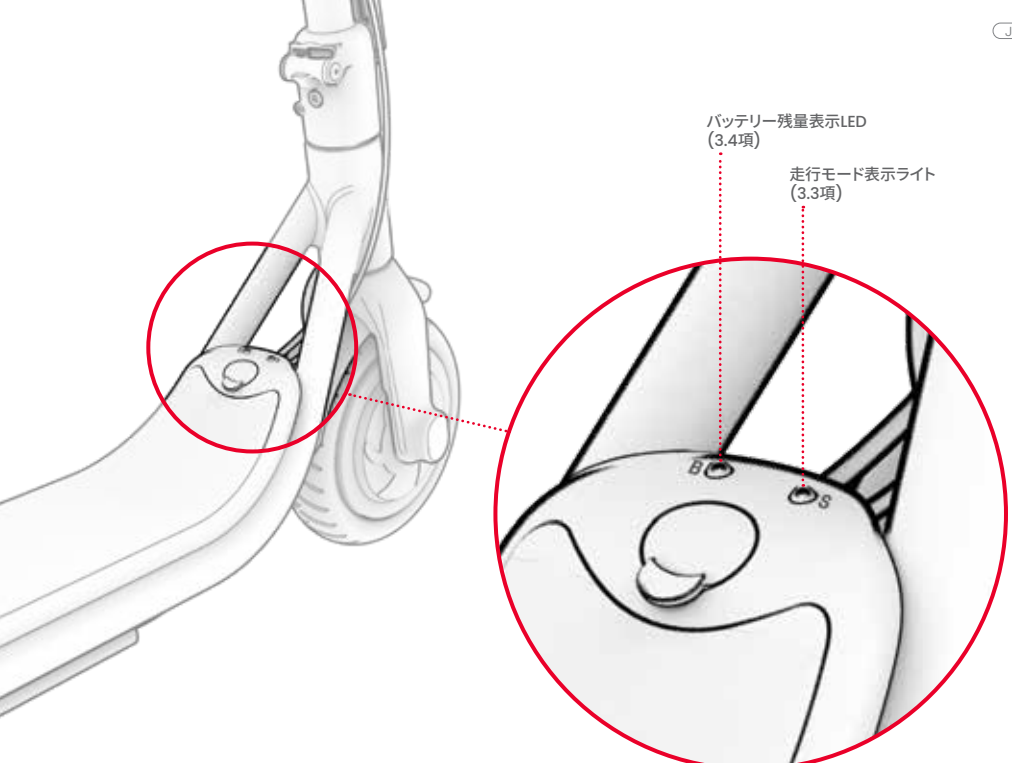
バッテリー残量表示LED
(3.4項)
走行モード表示ライト
(3.3項)
B
S

## 3.3 速度モードの切り替え方

本製品には3段階の走行モードがあり、それぞれ異なる最高速度が設定されています。電源がオンの状態で、電源ボタンを短く押すと走行モードが切り替わります。

| 走行モード | 最高速度 | 走行モード表示ライト（S） |
|---|---|---|
| 歩行者モード（低速） | 時速8KM（5マイル）まで |  |
| 標準モード（中速） | 時速16KM（10マイル）まで |  |
| スポーツモード（高速） | 時速24KM（15マイル）まで |  |

## 3.4 バッテリー残量の確認方法

デッキ部のバッテリー残量表示ライトで、バッテリーの残量を確認できます。

**重要：** バッテリー残量が0%になると、本製品は自動的に電源が切れます。次回走行前に、必ずバッテリーを満充電してください（2.3項参照）。

| バッテリー残量表示ライト（B） | バッテリー残量 |
|---|---|
|  | 76% – 100% |
|  | 41% – 75% |
|  | 0% – 40% |

## 3.5 LEDライトの使用方法

**ライト電源オン/オフ：** ライトボタンを2秒間長押しします。
**ライトモード切替：** ライト点灯中にライトボタンを短く押すと、5種類のモードが切り替わります。

BLUETOOTH® スピーカーで音楽再生中は、LEDが音楽のビートに合わせて点滅します。

## 3.6 Bluetooth® スピーカーの使い方

本製品には、BLUETOOTH®スピーカーが標準装備されています。

**音楽再生について**
お使いのスマートフォン等を本製品のBLUETOOTH®スピーカーに接続すると、走行中に音楽を再生できます。音楽の再生が始まると、本製品のLEDが自動的に音楽のビートに合わせて点滅します。

**BLUETOOTH®スピーカーの接続方法：**
1. 本製品の電源をオンにしてください。(3.2項参照)
2. お使いのスマートフォン等のBLUETOOTH設定画面で「EMBER」を探してください。「EMBER」を選択し、接続してください。
3. お好みの音楽アプリで再生すると、本製品のスピーカーから音声が出力されます。

**接続トラブルの対処方法**
接続できない場合は、以下の手順をお試しください：
1. 本製品の電源を入れ直してください。
2. スマートフォン等の電源を入れ直してください。
3. BLUETOOTH設定画面で再スキャンを実行してください。

BLUETOOTH®のワードマークおよびロゴは、BLUETOOTH SIG, INC.の登録商標であり、TRURIDE TECH LLCはライセンスに基づいて使用しています。その他の商標および商号は、各所有者に帰属します。

## 3.7 警音器の使い方

他の走行者や歩行者に注意を促す際にベルを使用してください。

ベルを鳴らすには、フックキャッチ部を下に軽く押し、素早く離してください。

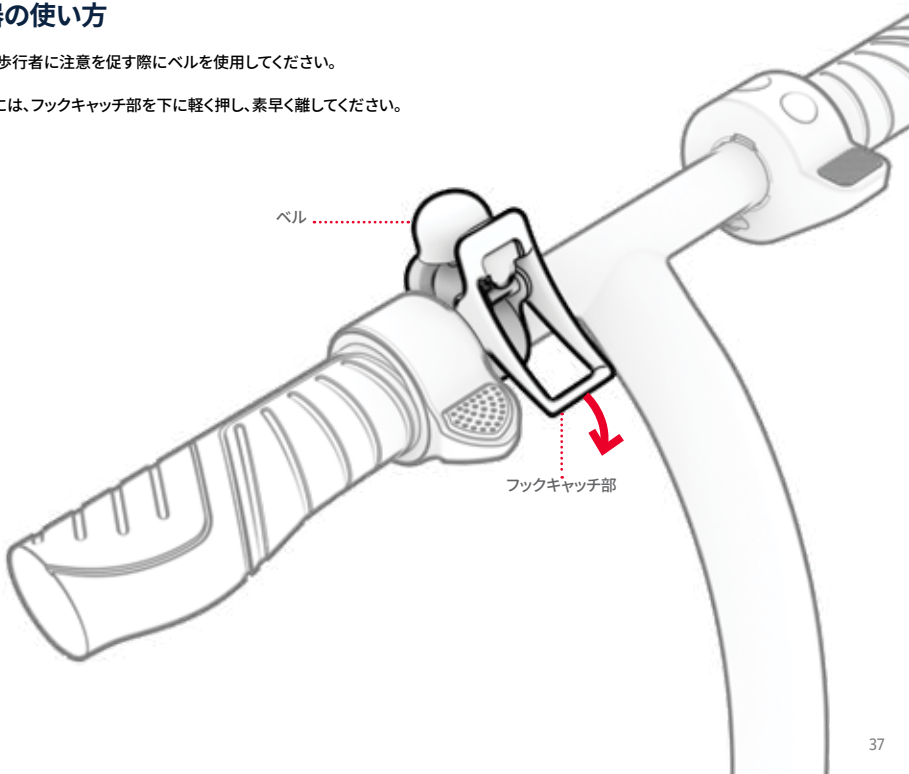

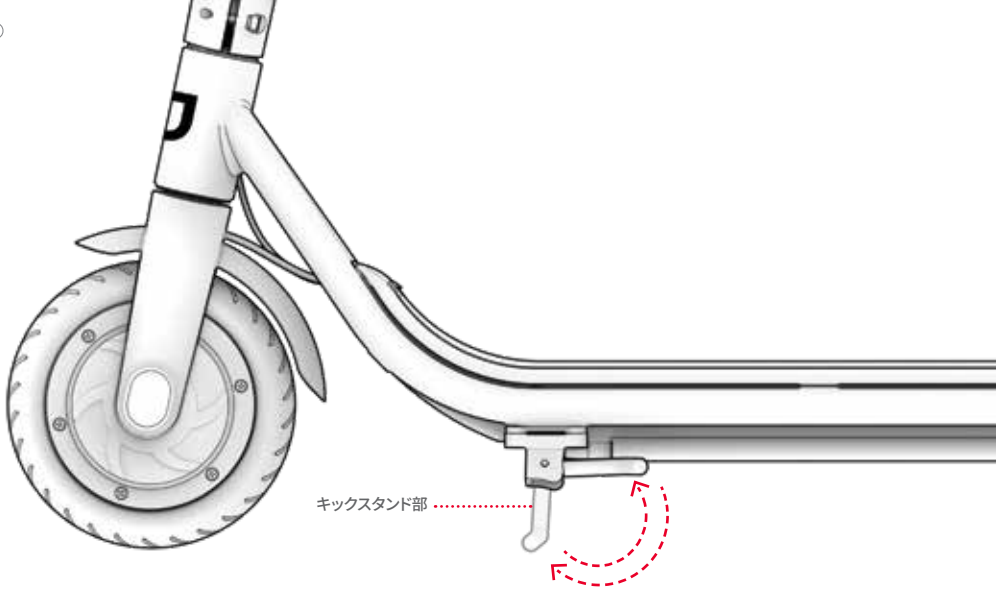


## 3.8 キックスタンドの使い方

本製品を駐輪する際は、スタンドを下ろし、ゆっくりと本体を傾けて固定してください。
走行前は、スタンドを完全に格納してください。

**重要：** 走行時は必ずスタンドを格納してください。

# 4. 運転方法

## 4.1 ブレーキの操作方法

減速する場合は、電子ブレーキを徐々に押してください。完全に停止する場合は、さらに強く押してください。
⚠ **重要：** 急ブレーキを避けるため、必ず段階的に電子ブレーキを掛けてください。

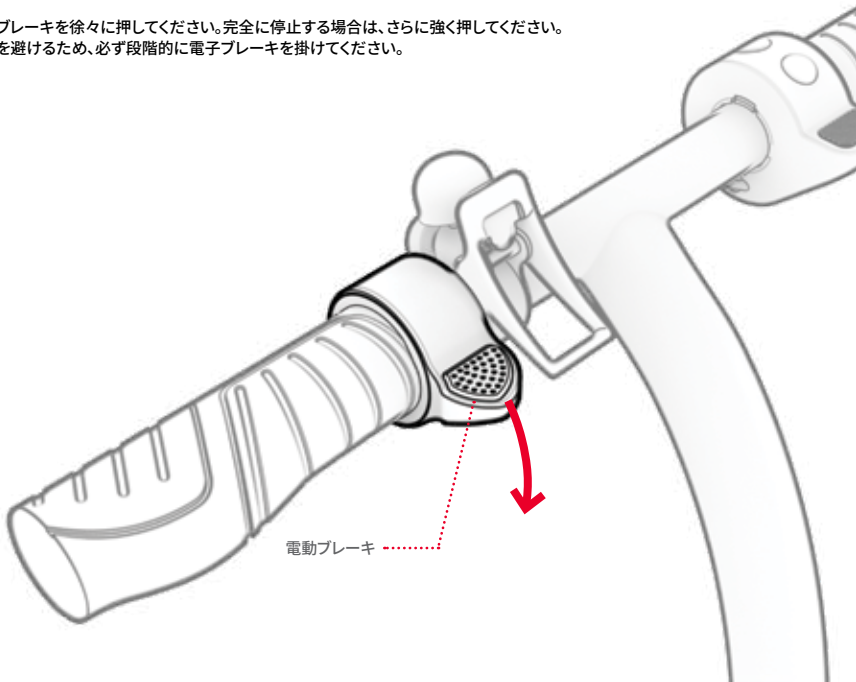

## 4.2 基本的な乗り方

**本製品は、キック走行による始動が必要です。**

1. デッキ前方に片足を前向きに置きます。もう片方の足で地面を2回キックして前進させます。
2. キックした足をデッキ後方に70〜90度の角度で置き、安定した姿勢を保ってください。
3. アクセルレバーをゆっくりと操作して加速し、一定の速度を保ってください。

⚠ **重要：** 急加速を防ぐため、アクセルレバーは必ずゆっくりと操作してください。

**曲がり方：** 進行方向に合わせてハンドルをゆっくりと回してください。

## 4.3 走行性能の最適化（速度と走行距離）

モーターへの負荷が大きいほど、
バッテリーの消費が早くなります。理想的な条件下での1回の充電による最大走行距離は 約13KM（8マイル）、最高速度は約24KM/H（15マイル/時）です。

以下の要因により、走行速度と走行可能距離が変化します：

- **路面状態：** 凸凹な路面の走行は、平坦な路面に比べてより多くの電力を消費します。
- **積載重量：** 乗員と荷物の合計重量が増えるほど、走行可能距離が短くなります。
- **運転方法：** 頻繁な発進・停止を繰り返すと、1回の充電での走行可能距離が短くなります。
- **気温：** 本製品の使用および保管に適した温度は10～35°C (50 - 90°F) です。
- **坂道：** 上り坂走行時は平地や下り坂に比べて、モーターにより大きな負荷がかかります。
- **バッテリーの管理：** 走行後は早めに充電することで、バッテリー の性能と寿命を維持できます。

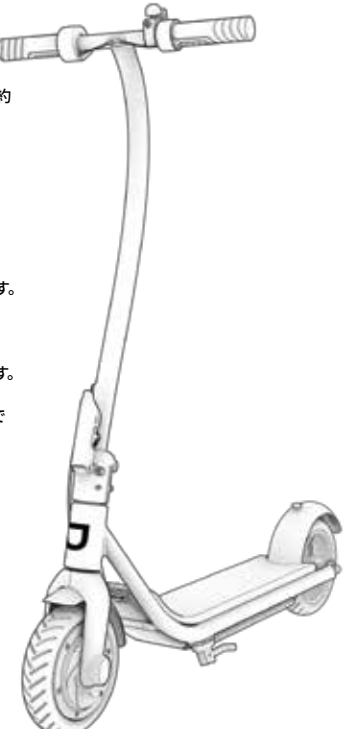

# 5. 安全にお乗りいただくために

## 5.1 乗車前の安全確認事項

走行前の重要な安全点検：

**ブレーキの点検**
電子ブレーキが適切に作動し、確実に停止できることを確認してください。
- 電子ブレーキが容易に作動し、スクーターを停止させること。

**フレームの点検**
- スクーターのフレームに損傷、変形、破損がないことを確認してください。
- ステムがステムロックレバーでしっかりと固定されていることを確認してください。

**ステアリングの点検**
- ホイールとハンドルバーの位置が一致していることを確認してください。

**タイヤの点検**
- タイヤに過度な摩耗や損傷の兆候がないことを確認してください。

## 5.2 ヘルメットの着用について

運転者は常にヘルメットを着用してください。



正しいヘルメットの位置:
額がヘルメットで
覆われていること。



誤ったヘルメットの位置:
額が露出していること。
転倒すると重傷を負うおそれがあります。

*** ヘルメット、適切な服装、靴、プロテクターを着用してください。タイヤに巻き込まれたり引っかかったりする可能性のある服装は避けてください。つま先の閉じたフラットシューズの着用をお勧めします。事故の際のケガを防ぐため、ASTM F1492認定のヘルメットとプロテクターを着用してください。**

## 5.3 お手入れと点検・整備

**EMBERの清掃**
スクーターを清掃するには、湿った布で慎重に拭いてから、乾いた布で拭いて乾かしてください。スクーターに直接水をかけないでください。水は電気システムやフレームに損傷を与え、
ライダーの安全を脅かす誤作動を引き起こす可能性があります。

**⚠ バッテリーの取り扱い上の注意**
本製品には着脱不可能なリチウムイオンバッテリーが内蔵されています。取り扱いには十分注意してください。
- 製品を火気や高温になる場所から遠ざけてください。
- 強い衝撃、激しい振動、大きな衝撃を避けてください。
- 製品を水や湿気から守ってください。
- 製品を他の物の上に重ねたり、下に置いたりして保管しないでください。
- スクーターやバッテリーを分解しないでください。
- 製品を一般のゴミと一緒に廃棄しないでください。製品は専用の電子機器廃棄施設またはバッテリーリサイクル施設に持ち込んでください。お住まいの地域の廃棄施設の詳細については、市区町村または廃棄物回収業者にお問い合わせください。
- 製品のバッテリーが熱くなったり、過熱の兆候を示したり、異臭や異音を発したり、 液体やガスが漏れたり、形状や色が変化したりした場合は、ただちに以下の対応を取ってください。
  1. 使用中の場合は、ただちに製品の使用を中止してください。充電ケーブルが接続されている場合は、製品から取り外してください。
  2. 製品の使用を中止してください。
  3. 安全に移動できる場合は、製品を開けた場所に移し、可燃物から遠ざけてください。
  4. 最寄りの緊急サービスに電話して支援を求めてください。
  5. 漏れたバッテリー電解液と接触した目や皮膚を、きれいな流水で十分に洗い流し、追加の医療処置を受けてください。
- バッテリーに問題がある場合は、ジェットソン・ケア・チームにお問い合わせください。
- メーカー指定のバッテリー以外は使用しないでください。

**EMBERの保管**

- 保管する前に、バッテリーを完全に充電してください。長期間使用しない場合は、1ヶ月に1回バッテリーを完全に充電してください。
- スクーターをほこりから守るため、不燃性の材料で覆ってください。
- スクーターは屋内の乾燥した場所で、温度が10°C (50°F) 以上の環境に保管してください。
- 部屋や住居の出入りを妨げるような場所にスクーターを保管しないでください。スクーターを保管する場所には、出入りしやすい通路があることを確認してください。

## FCCノート

注意：本機器はテスト済みであり、FCC規則パート15に準拠したクラスBデジタル機器の制限に適合していることが確認されています。
これらの制限は、住宅への設置において有害な干渉から適切に保護することを目的としています。
本機器は、高周波エネルギーを生成、使用、放射する可能性があり、指示に従って設置および使用されない場合、無線通信に有害な干渉を引き起こすことがあります。
ただし、特定の設置状況で干渉が発生しないという保証はありません。

本機器がラジオやテレビの受信に有害な干渉を引き起こしている場合 (機器の電源を切ってから入れ直すことで判断できます)、ユーザーは次の1つ以上の方法で干渉を解消することをお勧めします。
--受信アンテナの向きや位置を変える。
--機器と受信機の距離を離す。
--受信機が接続されているのとは別の回路のコンセントに機器を接続する。
--販売店または経験豊富なラジオ/テレビ技術者に相談する。
注意：準拠に責任を負う当事者によって明示的に承認されていない変更や修正は、ユーザーの機器操作権限を無効にする可能性があります。
本機器は、管理されていない環境に対して設定されたFCC電波被曝制限に準拠しています。本送信機を他のアンテナや送信機と同じ場所に設置したり、併用したりしないでください。

## 最新情報をチェックしましょう。

ソーシャルメディアで **@ridejetson** をフォローして、
お得なオファーや プレゼント企画、最新の
Jetsonニュースをチェックしてください。

## ライドを楽しんでいただけましたか？

ぜひ ridejetson.com/reviews にレビューをお願いします。
皆様からのご感想をお待ちしております！

JETSON

**#MakeMoves**

# ご質問がありますか？お気軽にお問い合わせください。

**ridejetson.com/support**
**ridejetson.com/chat**

製品の保証を受けたり、
保証の適用範囲についてお問い合わせいただくには、
直接ご連絡ください。

電話番号: 1 (844) 585-7462


中国恵州市で製造
輸入元: TruRide Tech LLC.
住所: PO Box 461, Jersey City, NJ 07302-9998 U.S.A.

www.ridejetson.com

802884

中国製
製造年月: 2024年10月
ドキュメントバージョン: v1.0



© 2024 TruRide Tech. ALL RIGHTS RESERVED.
TruRide Tech LLC向けに製造
JETSON®は、JetStream Brands LLCからライセンス供与を受けて使用している登録商標です。本書のいかなる部分（形状、図表、デザインを含む）も、いかなる形態や方法においても複製や転送することを禁じます。

JETSON

# Ember
## 电动滑板车

## 您的骑行指南。

**重要：请仔细阅读并保留以备将来参考。**

型号 SKU：JEMBER-BLK

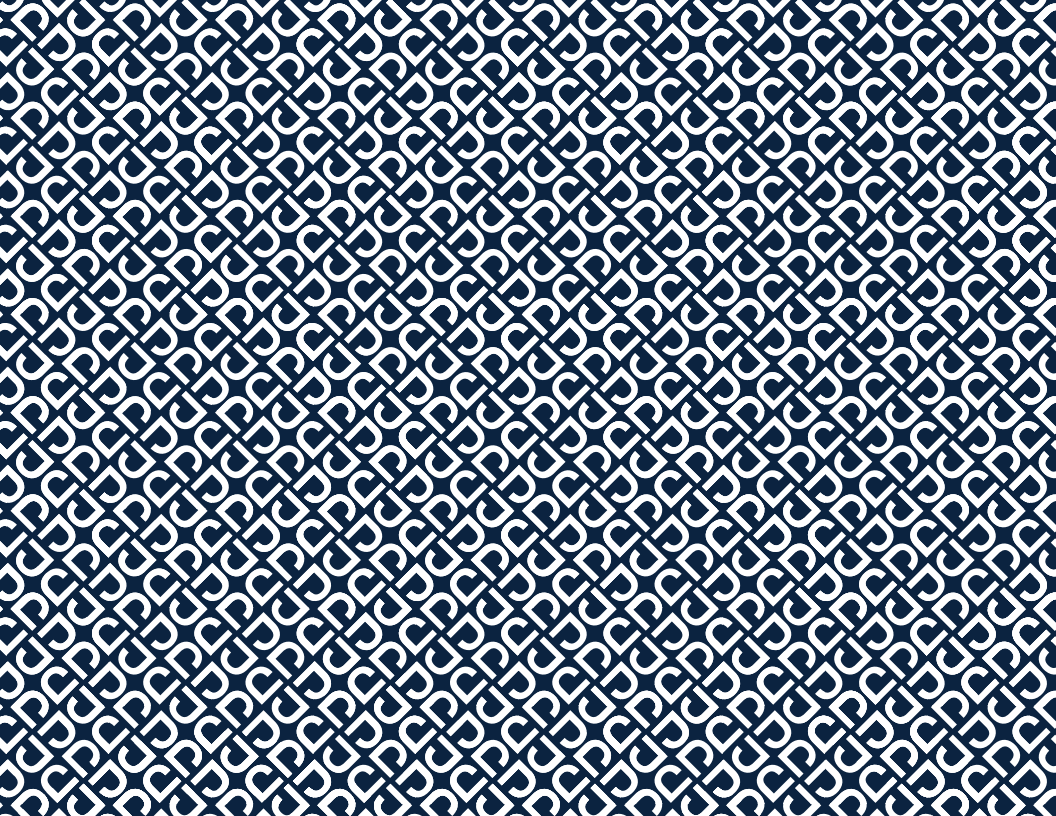

Jetson 的两大骑行规则：
**注意安全。玩得愉快！**

CHN

# 目录


**安全警告** ..... 4

**保修范围** ..... 6

**1. 关于您的产品**

1.1 产品概述 ..... 8

1.2 产品规格 ..... 10

1.3 在线资源 ..... 11

**2. 开始使用**

2.1 入门说明 ..... 13

2.2 组装把手 ..... 14

2.3 电池充电 ..... 19

**3. 特性和功能**

3.1 折叠和展开滑板车 ..... 22

3.2 开机和关机 ..... 32

3.3 使用速度模式 ..... 34

3.4 检查电池电量 ..... 35

3.5 使用 LED 灯 ..... 36

3.6 使用 Bluetooth® 扬声器 ..... 36

3.7 使用铃铛 ..... 37

3.8 使用撑脚架 ..... 38

**4. 行走**

4.1 使用制动器 ..... 40

4.2 骑行 Ember ..... 41

4.3 最快速度和骑行范围 ..... 42

**5. 安全旅行**

5.1 骑行前安全检查 ..... 43

5.2 头盔安全 ..... 44

5.3 护理与维护 ..... 45

CHN

# 安全警告

- 使用前，请仔细阅读用户手册和安全警告，并确保您理解并接受所有安全说明。因使用不当造成的任何损失或损害，由用户承担责任。警告过度拧紧阀杆到前叉螺栓可能导致骑手受伤的风险。
- 不使用正确的充电器可能会导致火灾和爆炸，从而导致财产损失、人身伤害和死亡。
- 警告过度拧紧阀杆到前叉螺栓可能导致骑手受伤的风险。
- 在每个操作周期之前，操作员应执行制造商指定的操作前检查：制造商最初提供的所有防护装置和垫子都处于适当的位置并处于可维修的状态；制动系统运行正常；制造商提供的任何和所有轴护罩、链条护罩或其他盖板或护罩都已就位并处于可用状态；轮胎状况良好，充气正确，并且有足够的胎面；产品要操作的区域应该是安全的，并适合安全操作。
- 组件应按照制造商的规格进行维护和维修，并且仅使用制造商授权的更换零件，并由经销商或其他技术人员进行安装。
- 警告不要为不可充电电池充电。
- 电机运行时，请勿让手、脚、头发、身体部位、衣服或类似物品接触运动部件、车轮或传动系统。
- 儿童或身体、感官或精神能力有缺陷或缺乏经验和知识的人不应使用本产品，除非他们得到监督或指导 (IEC 60335-1/A2:2006)。
- 无人看管的儿童不应玩耍本产品 (IEC 60335-1/A2:2006)。
- 需要成人监督。
- 骑手的重量不应超过 220 磅。
- 不得操作设备进行赛车、特技骑行或其他可能导致失控或可能导致操作员/乘客不受控制的动作或反应。
- 切勿在机动车辆附近使用。
- 避免尖锐的颠簸、排水格栅和突变路面。滑板车可能会突然停止。
- 避开有水、沙子、砾石、泥土、树叶和其他碎屑的街道和路面。潮湿的天气会妨碍牵引力、制动和能见度。
- 避免在易燃气体、蒸汽、液体或灰尘周围骑行，以免引起火灾。
- 操作员应遵守制造商的所有建议和说明，并遵守所有法律和条例：没有大灯的装置只能在足够的日光能见度条件下运行，并且；应鼓励车主使用照明、反光板（为了显眼）在柔性杆上突出显示（为了显眼），对于低骑行装置，应在柔性杆上放置信号旗。
- 应警告有以下情况的人不要操作：患有心脏病的人；孕妇；患有头部、背部或颈部疾病的人，或之前对身体这些部位进行过手术的人；以及患有任何可能使他们容易受到伤害或损害其身体灵活性或心理能力的人，这些疾病会导致无法识别、理解和执行所有安全说明，并会遭受设备使用中固有的危险。
- 不要在夜间骑行。
- 请勿在饮酒或服用处方药后骑行。
- 骑行时请勿携带物品。
- 切勿赤脚操作产品。
- 始终穿鞋并系好鞋带。
- 确保您的双脚始终稳定地放在踏板上。
- 操作员应始终使用适当的防护服，包括但不限于具有适当认证的头盔，以及制造商推荐的任何其他设备：始终佩戴防护设备，例如头盔、护膝和护肘。
- 始终给行人让路。
- 警惕前方和远距离的事物。
- 骑行时不要分心，例如接听电话或进行任何其他活动。
- 该产品不能由多人骑行。
- 当您与其他骑手一起骑行产品时，请始终保持安全距离以避免碰撞。
- 转弯时，请务必保持平衡。
- 使用调整不当的制动器骑行是危险的，并可能导致严重伤害或死亡。
- 制动器在运行时可能会变热，请勿裸露皮肤触摸制动器。
- 刹车太用力或太突然会锁住车轮，这可能会导致您失去控制并跌倒。突然或过度踩下制动器可能会导致受伤或死亡。

- 如果制动器松动，请使用六角扳手进行调整，或联系 Jetson 关怀团队。
- 立即更换磨损或破损的零件。
- 骑行前检查所有安全标签是否就位并理解。
- 拥有者应在证明操作员使用前能够理解和操作设备的所有组件后允许使用和操作设备。
- 未经适当培训，请勿骑行。不要高速骑行、在不平坦的地形上或斜坡上骑行。不要表演特技或突然转身。
  建议室内使用。
- 长时间暴露在紫外线、雨水和自然因素下可能会损坏外壳材料，不使用时请存放在室内。
- 不需要润滑踏板车。
- 警告 – 有火灾风险，没有用户可维修的部件

**改动**
未经 Jetson Care 团队的指示，请勿尝试拆卸、改动、修理或更换设备或设备的任何组件。这将使任何保修失效，并可能导致可能导致受伤的故障。

**附加操作注意事项**
请勿在产品开启且车轮运动时将产品抬离地面。这可能会导致车轮自由旋转，从而可能对您自己或附近的其他人造成伤害。请勿跳上或跳下产品，使用时请勿跳动。操作时，请始终将双脚牢牢地放在脚踏板上。
设备不适用于海拔超过 2000 米的海拔高度。

**废旧电池的处理**
电池可能含有可能危害环境和人类健康的有害物质。此符号标记在电池及/或包装上，表明用过的电池不得作为城市垃圾处理。电池应丢弃在适当的回收点进行回收。通过确保正确处理废旧电池，您将有助于防止对环境和人类健康造成潜在的负面影响。材料的回收将有助于保护自然资源。有关废旧电池回收的更多信息，请联系您当地的市政府废物处理服务机构。

本设备符合 FCC 规则第 15 部分。操作需满足以下两个条件： (1) 本设备不会造成有害干扰，并且 (2) 本设备必须接受接收到的任何干扰，包括可能导致意外操作的干扰。

# ⚠警告：

为了降低受伤的风险，需要成人监督。切勿在道路、机动车附近、陡峭的斜坡或台阶上或附近、游泳池或其他水体中使用；始终穿鞋，始终不要多于一名骑手。

**加州第 65 号提案**

## ⚠警告：

该产品可能会使您接触到包括镉在内的化学物质，加利福尼亚州已知镉会导致癌症和出生缺陷或其他生殖危害。有关更多信息，请访问：www.P65Warnings.ca.gov。

# 保修范围

**一般有限保修**

自原始零售购买之日起的一段时间内，并按照 Jetson 用户手册使用（请参阅 ridejetson.com/support）的情况下，您的 Jetson 新产品享有 ridejetson.com/warranty 内所述的材料和工艺缺陷保修服务。**根据本保修规定，即使您从我们的授权零售商之一购买了 Jetson 产品，您也可以向 Jetson 提出索赔。**若要阅读我们保修的完整条款，请访问 ridejetson.com/warranty。

# 1. 关于您的产品

## 1.1 产品概览

1. 车把*
   - A. 电子制动器
   - B. 铃铛
   - C. 拇指加速油门
   - D. 照明按钮
   - E. 电源按钮
   - F. 折叠钩扣
2. 阀杆
3. 折叠钩*
4. 折叠闩锁
5. 前叉
6. 前轮（电机轮）
7. 撑脚架
8. 踏板
9. 后挡泥板
10. 带盖电池充电端口
11. LED 灯
12. 后轮
13. 电池充电指示灯 (B)
14. 速度模式指示灯 (S)
15. 反射镜
16. 电池
17. 充电器

**包括用于组装和维护的工具：**



5 毫米内六角扳手

*需要组装。

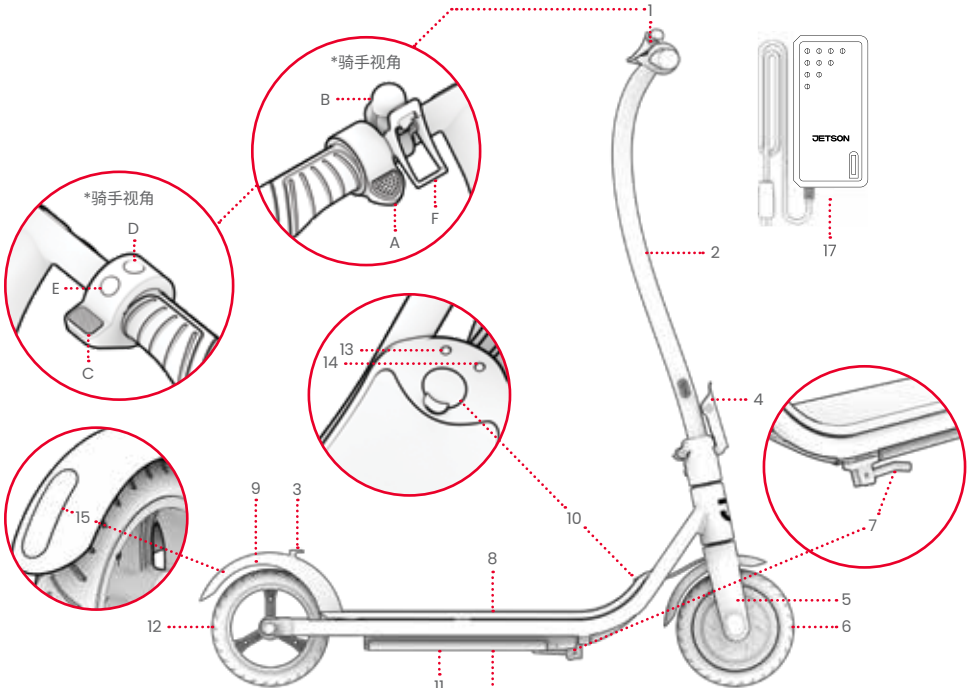


注意：图片可能无法反映实际产品的确切外观。

## 1.2 产品规格

- 产品尺寸，展开：36.8 英寸（长）× 16.9 英寸（宽）× 40.3 英寸（高）
- 产品尺寸，折叠：36.8 英寸（长）× 16.9 英寸（宽）× 18.9 英寸（高）
- 踏板尺寸：18.0 英寸（长）X 6.0 英寸（宽）
- 重量限制：220 磅
- 最小骑手体重：100 磅
- 产品重量：24.2 磅
- 建议年龄：12+
- 车轮尺寸：8 英寸
- 最大速度：15 英里/小时*
- 最大范围：8 英里 *，**
- 电池：21.6V，5.0AH
- 电池类型：锂离子（可充电；不可拆卸）
- 发动机：200W***
- 充电器输出：25.2V 1A
- UL 认证：UL 2272 标准
- 充电时间：约 6 小时
- 最大爬坡角度：10°

*产品范围、速度、电池寿命和其他规格可能因骑手和骑行条件而不同。

**在 80°F 的空气温度下以 5 MPH 的速度承载 120 磅的重量进行测试时。有关可能影响范围的条件的更多详细信息，请参阅第 4.3 节。

***峰值功率

## 1.3 在线资源



扫描查看我们最新的
Ember 入门材料
和支持资源。

在线查找此用户手册 https://cdn.shopify.com/s/files/1/2530/6734/files/EMBER_MANUAL-1726782210256.pdf

我们的用户手册集合位于 https://ridejetson.com/pages/product-manuals

# 2. 开始使用

## 2.1 入门说明

- 开始您的探索吧：使用本产品前，请仔细阅读整个用户手册，包括安全警告。确保您理解、接受并遵守所有：
  - 制造商的建议。
  - 安全说明和警告。
  - 当地的骑行和运营法律法规。

- 本手册中给出的方向——右、左、前和后——与骑手站在滑板车上时看到的方向相同。例如，踏板车的“右侧”是骑手右手所在的一侧。

- 开箱、去除所有包装材料和定位踏板车进行组装时要小心，因为车把只是半连接的。

**⚠警告：**

不遵守以下说明可能会导致儿童或他人受伤。

- 在组装过程中，使小部件远离儿童。
- 附件必须由成人组装和拆卸。
- 经常检查产品是否损坏。

* 成人必须协助儿童完成商品的组装和初步调整程序。

## 2.2 组装车把

1. 将滑板车底座支撑在其支架上。(见第 3.8 节)
⚠ **重要:**小心处理半连接的杆。注意不要拉扯或缠结电线。
2. 用 6 毫米内六角扳手逆时针转动,松开并卸下阀杆底座上预装的中心螺栓 (M6 X 12 毫米),螺栓顶部处于踏板正上方。将中心螺栓放在一边。

**重要:**不要松开或移除阀杆中的螺栓 底座,顶部朝向滑板车的侧面。

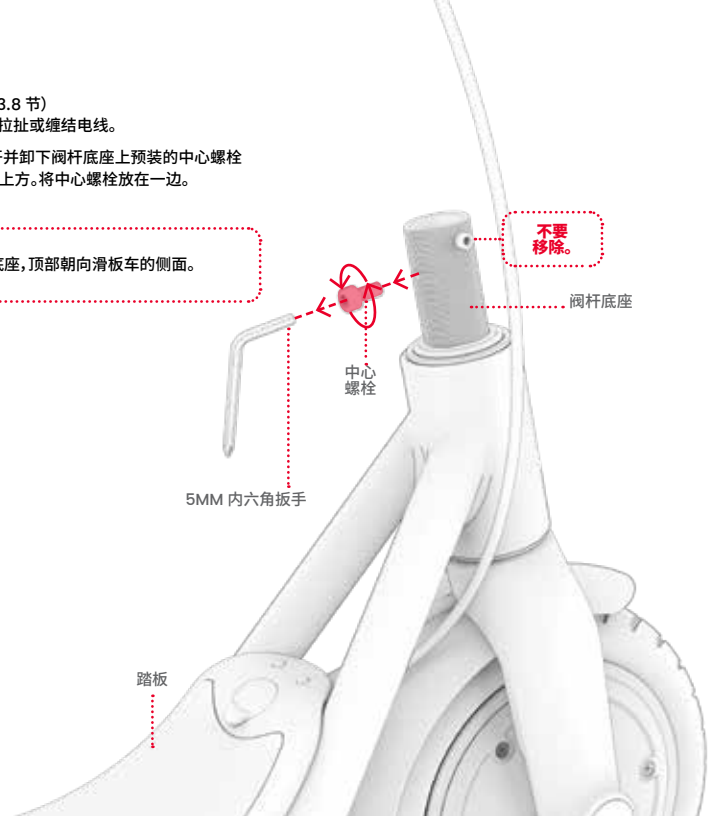

3. 小心地抬起杆，使其垂直位于杆基部上方，以便满足以下条件：
   - 带有加速油门的车把一侧处于打开状态，从骑行姿势看滑板车的右侧。
   - 阀杆夹内侧的通道位于螺栓上阀杆底部右侧。

⚠ **重要：**小心操作半连接的阀杆。注意不要拉扯或缠结电线。

4. 轻轻地将阀杆向下滑到阀杆底座上。

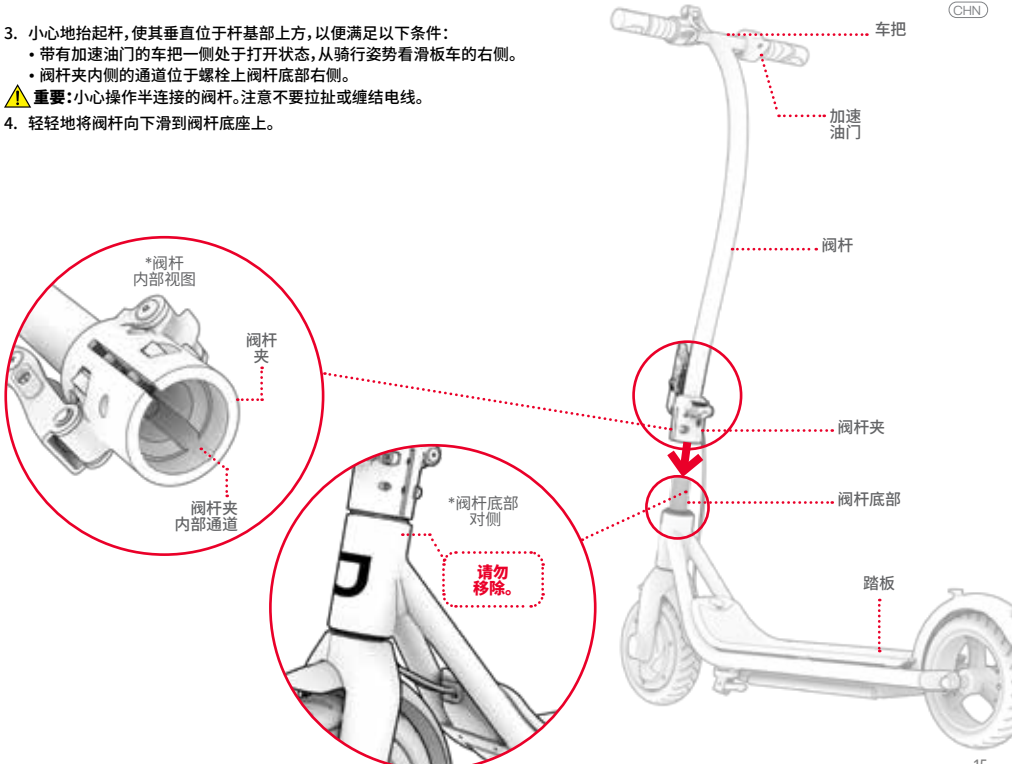

5. 顺时针旋转，将拆下的螺栓穿过阀杆夹和阀杆底座上的对齐孔重新插入。用 5 毫米内六角扳手完全拧紧螺栓。

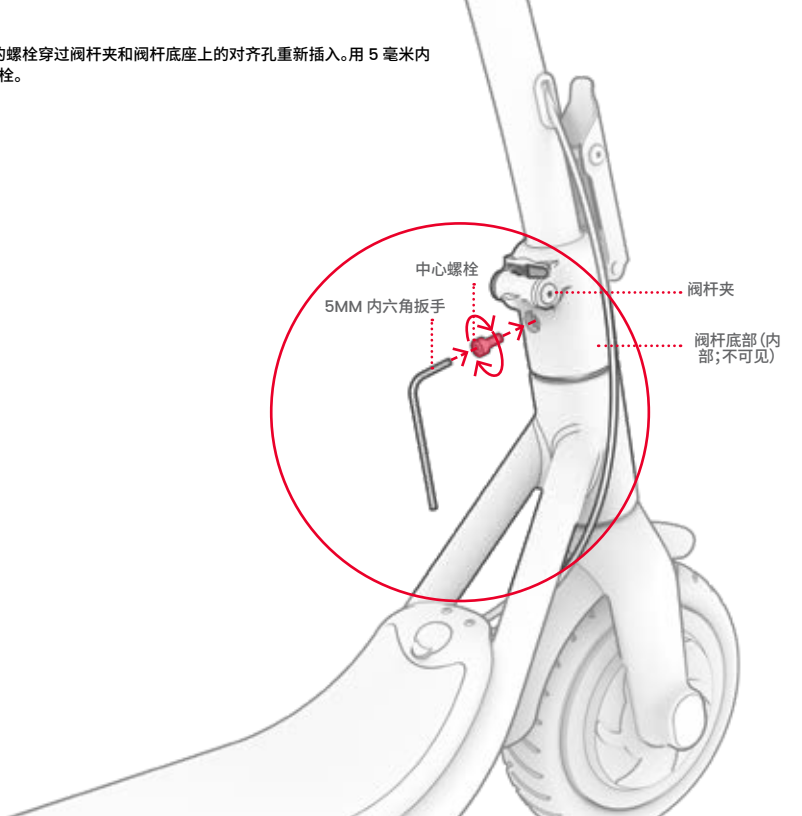

6. 拧紧左侧的两个螺栓
通过顺时针转动它们来夹紧阀杆
5 毫米内六角扳手。

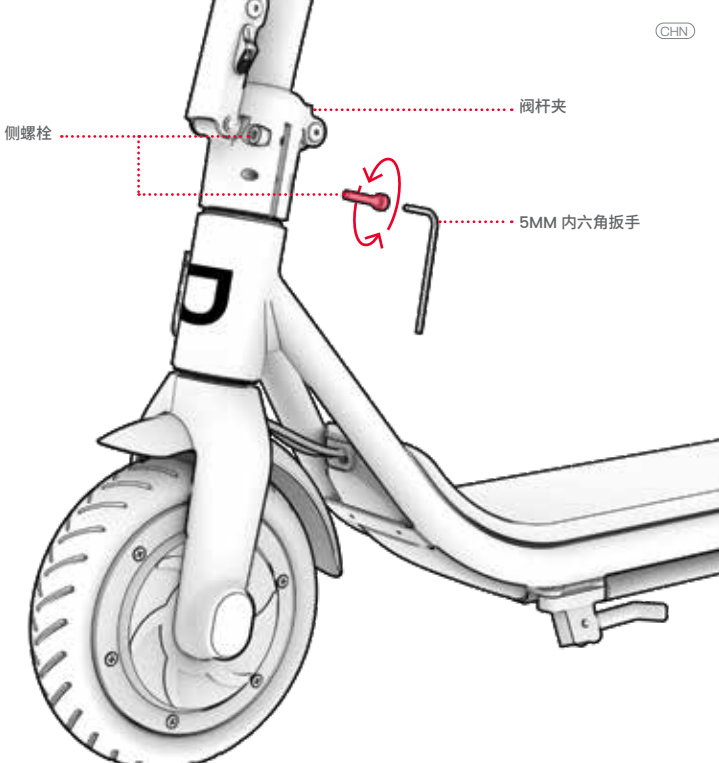

7. 检查阀杆是否牢固地固定在滑板车底座上，并且前轮旋转与车把转动方向对齐。

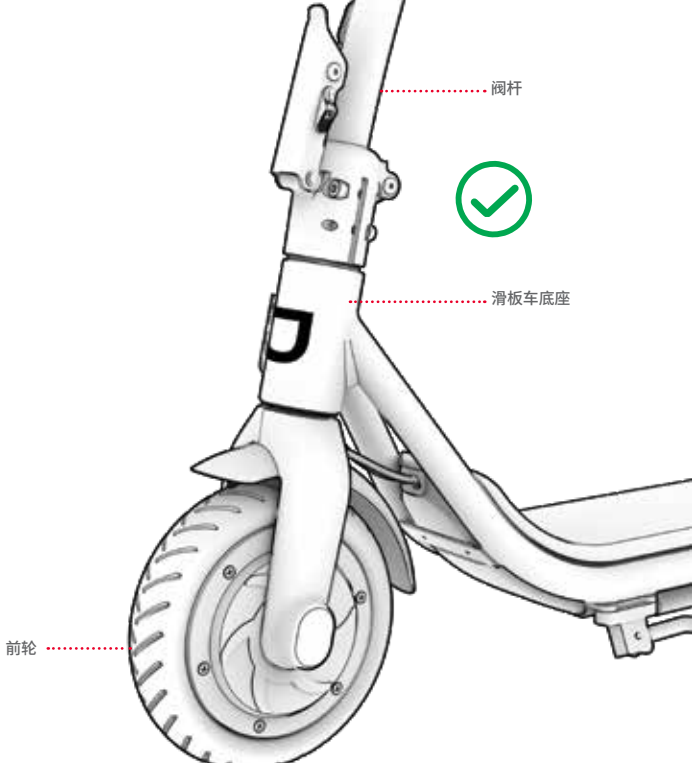

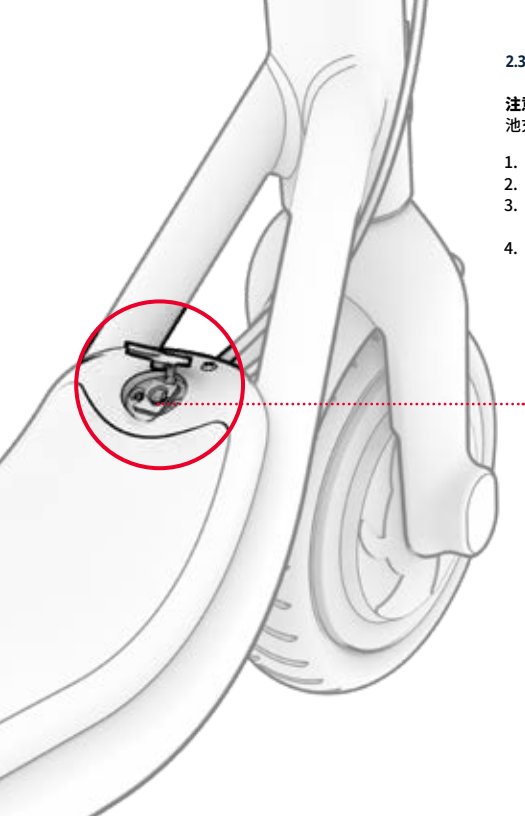


## 2.3 给电池充电

**注意：**电池充满电可能需要大约 6 小时。首次使用前请为电池充满电。

1. 拉开滑板车上的充电端口盖。
2. 将充电器插入墙上，然后将充电器电缆插入充电端口。
3. 当充电器上的指示灯由红色变为绿色时，表示电池已充满电。从充电端口拔下充电器电缆，然后从墙上插座拔下充电器。
4. 合上充电端口盖。

CHN

**重要充电注意事项：**

- 仅使用随附的充电器或通过 JETSON 直接获得的标有 FY0422521000 的充电器（JETSON 型号 PJEMBER-CH）。
  **型号 FY0422521000，由深圳市福源电电力有限公司制造**
  ⚠ 不使用正确的充电器可能会导致火灾和爆炸。

- 在插入滑板车的充电端口之前，将充电器插入墙上插座。
- 请勿使用移动插座。
- 切勿在充电时打开踏板车。
- 为电池充电直至充满电 - 大约 6 小时。
- 切勿让滑板车充电过夜或延长时间充电。
- 请勿尝试取出或拆卸电池。
- 充电环境温度范围：37.4°F(3°C)-104°F(40°C)
- 工作环境温度范围：1.4°F(-17°C)-104°F(40°C)
- 如果输出电缆的柔性电源线磨损、绝缘破损或任何其他损坏迹象，请勿使用此产品。




这是您的充电器
将具有的标记。

**充电器指示灯 充电器上的指示灯：**

- 充电

- 充电完成

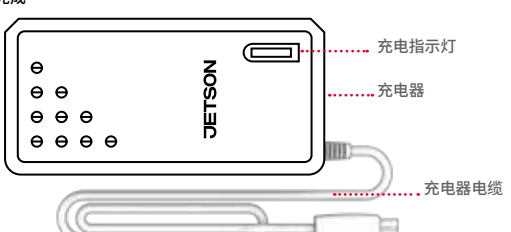

# 3. 特征与功能

**3.1**

**何时弃牌：**用于储存和运输
**何时展开：**用于骑行

**重要：**不要通过车把抬起滑板车。运输时，请将其固定在折叠位置并抓住阀杆携带。

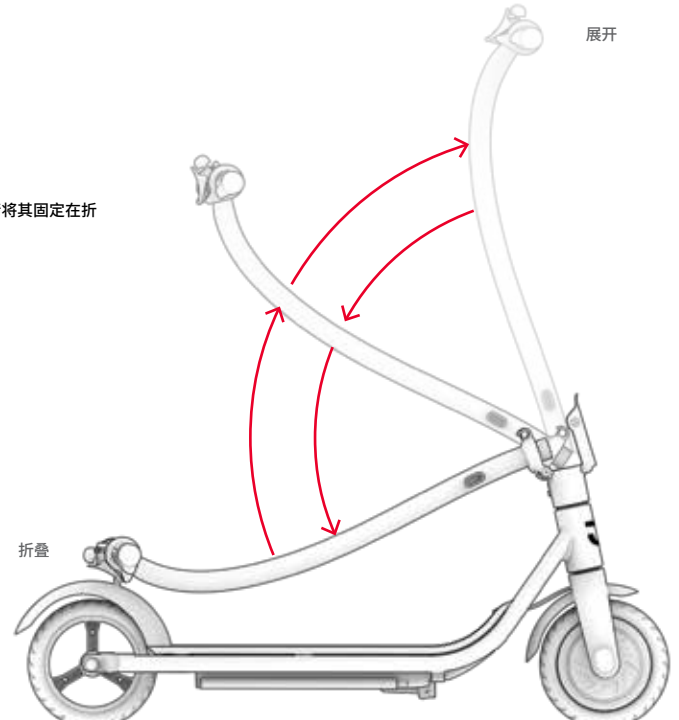

**若要折叠：**

1. 向上推折叠闩锁上的卡舌，然后将闩锁拉开并远离阀杆。

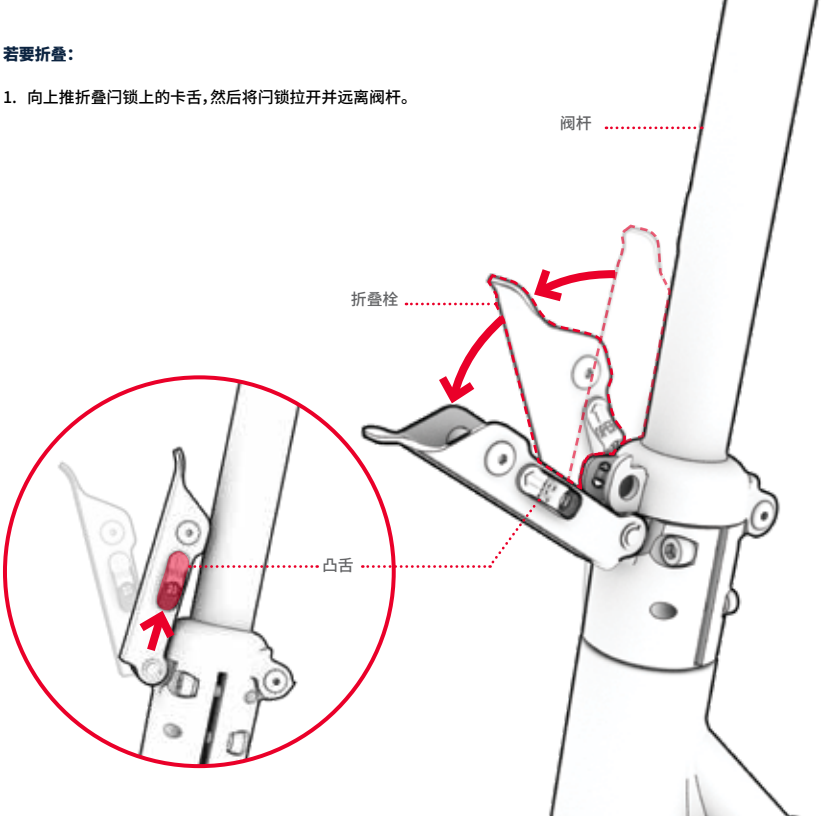

2. 将杆向下降低到踏板上。

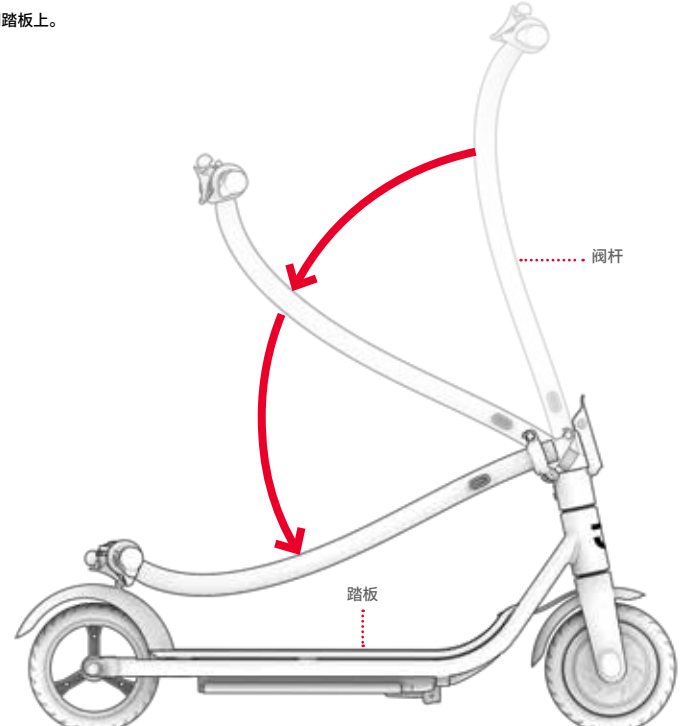

3. 向下推折叠钩锁扣，直到它绕在折叠钩上。
4. 检查滑板车是否牢固地处于折叠位置。

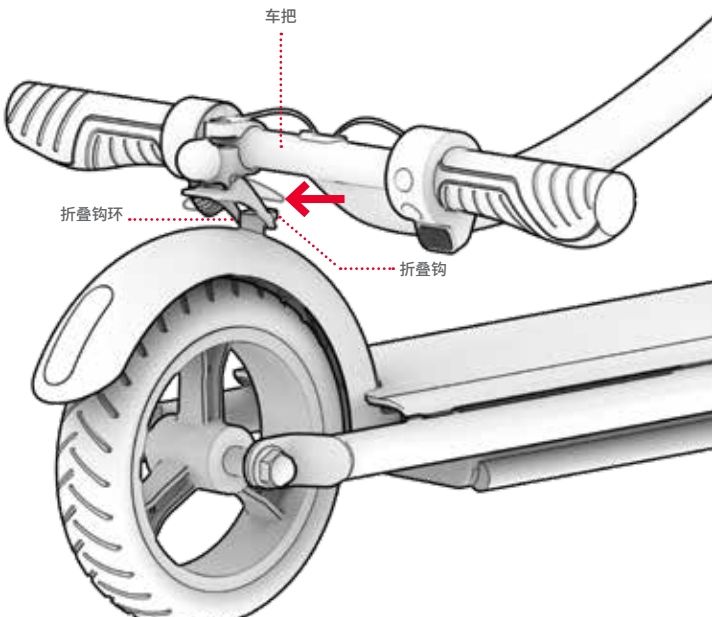


**重要：**如果折叠钩锁扣未与钩环对齐或缠绕在钩上，可能需要旋转车把上的锁扣装置，直到锁扣装置处于正确的角度以绕住钩子。见第 25 页。

## 调整锁扣装置

**不正确：**折叠钩锁扣与折叠勾未对齐。根据需要围绕车把旋转铃铛夹，直到折叠钩锁扣正确定位以“锁住”钩子。

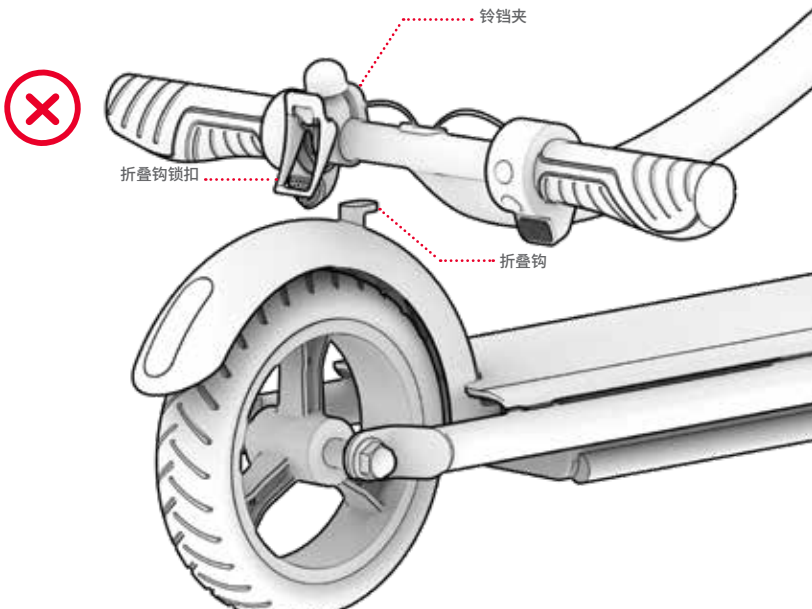

**正确：**折叠钩扣对齐可“锁住”钩子。

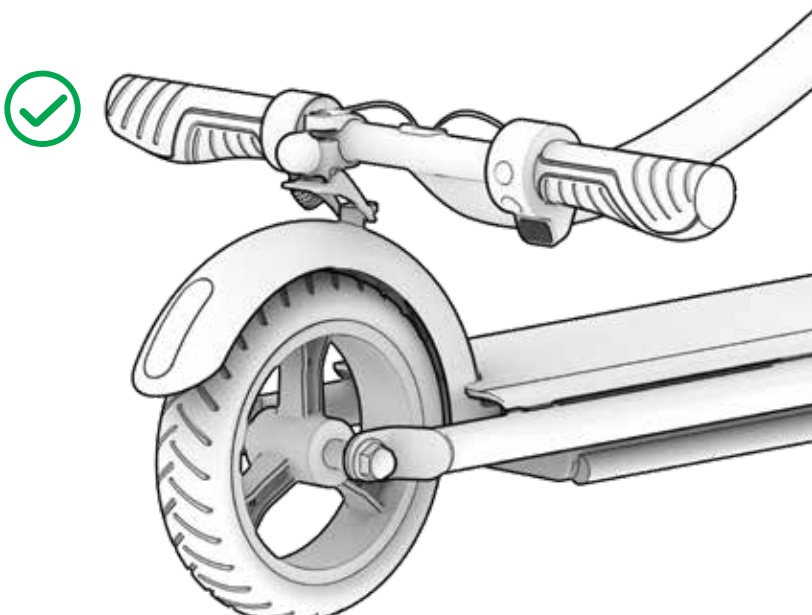

**若要展开：**

1. **将折叠钩锁扣从后挡泥板上推开，将其从折叠钩中释放出来。**

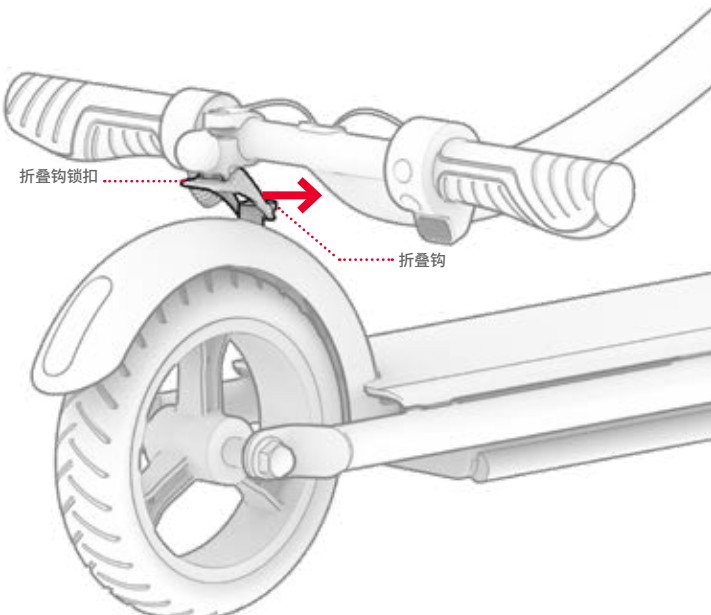

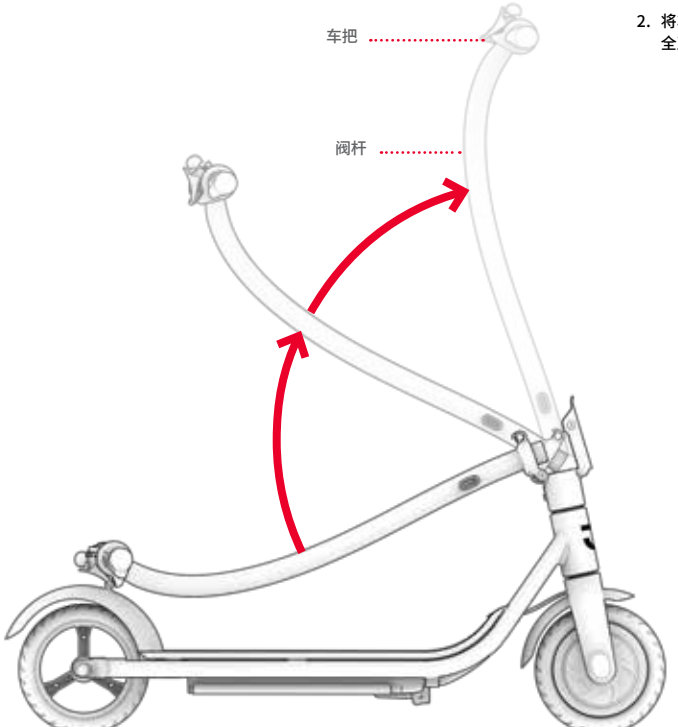


2. 将车把朝踏板车前部抬起，直到阀杆完全直立。

3. 用力将折叠闩锁推向阀杆，直到它咔嗒一声闭合

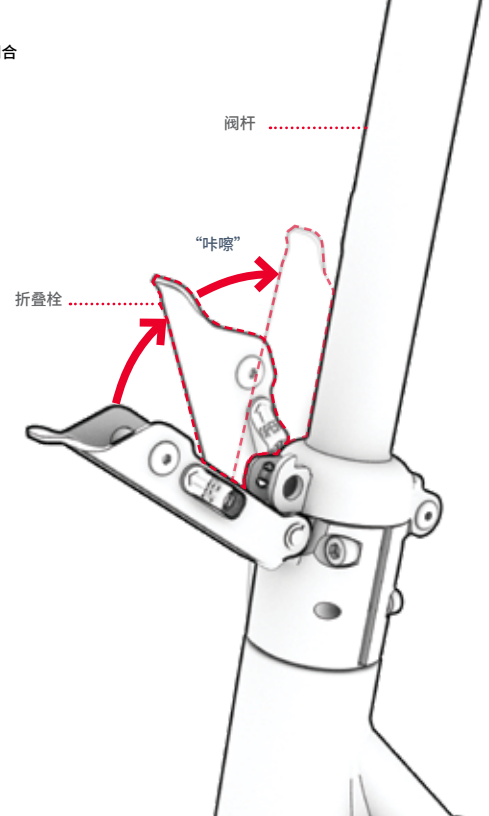

4. 检查阀杆是否稳固在竖直位置。

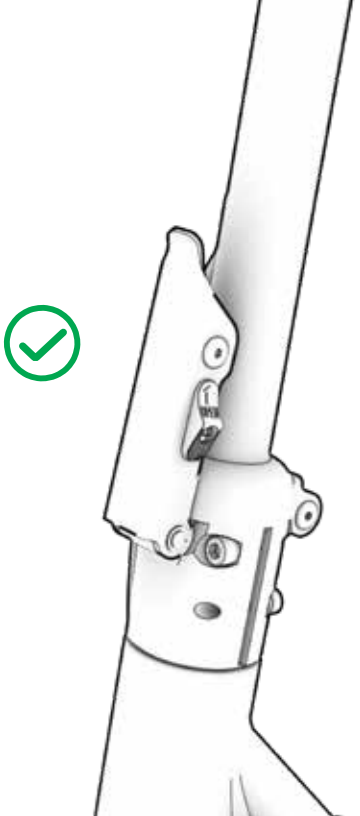

## 3.2 开机和关机

按住电源按钮 1 秒钟。
按住电源键 3 秒。

为了节省电池电量，您的滑板车具有自动关机功能，10 分钟不使用后会自动关机。始终记得在停车或将其存放过夜时关闭滑板车的电源。

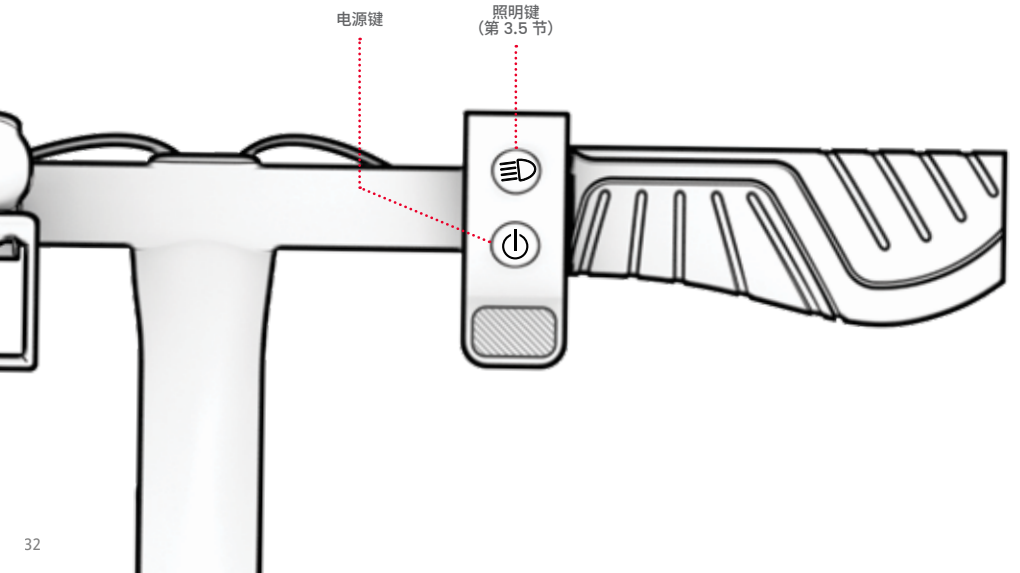

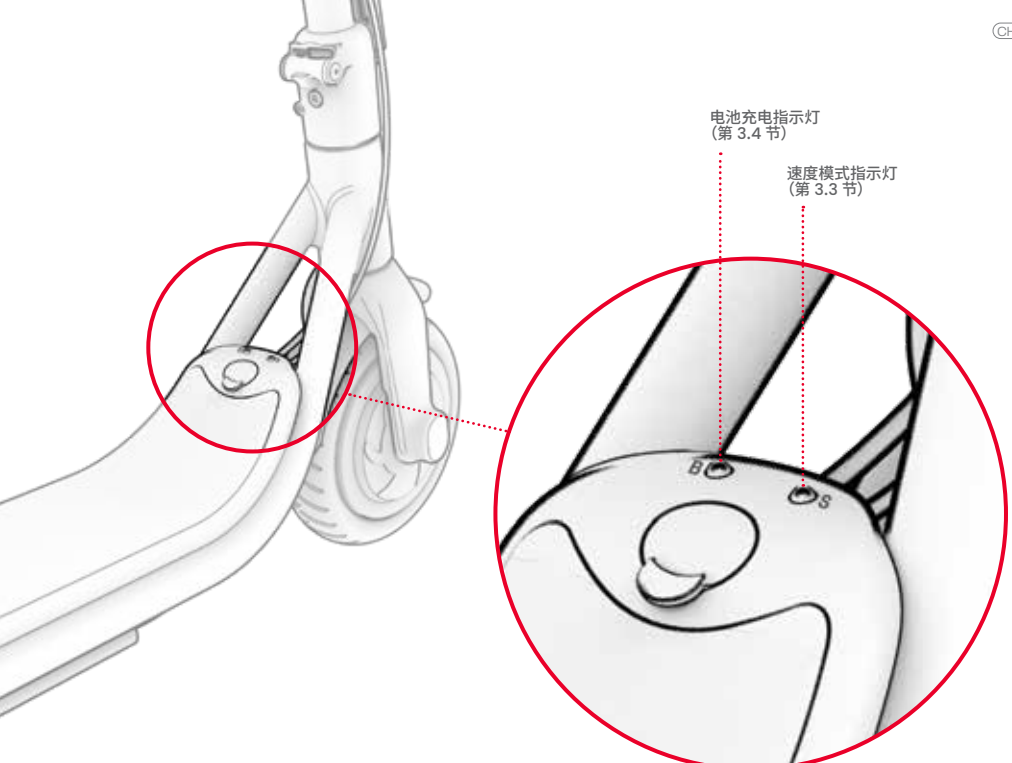
电池充电指示灯
（第 3.4 节）
速度模式指示灯
（第 3.3 节）
B
S

## 3.3 使用速度模式

有 3 种速度模式，每一种都允许您骑不同的最大速度。在踏板车通电的情况下，快速按下电源按钮以更改速度模式。

| 速度模式 | 最大速度 | 速度模式指示灯 (s) |
|---|---|---|
| 行人模式（慢速） | 高达 5 英里/小时 |  |
| 舒适模式（中） | 高达 10 MPH |  |
| 运动模式<br>（快速） | 高达 15 MPH |  |

## 3.4 检查电池充电量

您可以通过查看踏板上的电池充电指示灯来密切关注电池的充电量。

**重要：**当电池电量耗尽至 0% 时，踏板车将关闭电源。在下次骑行之前，将滑板车充满电（第 2.3 节）。

| 电池充电指示灯 (B) | 电池充电量 |
|---|---|
|  | 76% – 100% |
|  | 41% – 75% |
|  | 0% – 40% |

## 3.5 使用 LED 灯

**开启或关闭指示灯：**按住照明键 2 秒。
**要循环到 5 种照明模式中的另一种：** 在灯通电的情况下，快速按下照明键。

每当通过 BLUETOOTH® 扬声器播放音乐时，照明将与音乐节拍同步跳动。

## 3.6 使用 Bluetooth® 扬声器

EMBER 配备了内置 BLUETOOTH® 扬声器。

**通过悬浮板流式传输音乐**
您可以将手持设备连接到滑板车的内置 BLUETOOTH® 扬声器，以便在骑行过程中播放音乐。音乐开始播放后，滑板车上的灯将自动与音乐同步并随着节拍闪烁。

**将您的手持设备连接到滑板车的 BLUETOOTH® 扬声器：**
1. 打开滑板车的电源。(第 3.2 节)
2. 在手持设备的设置部分，启用蓝牙并在选项列表中查找“EMBER”。选择它。
3. 通过您最喜欢的应用程序播放音乐，它将通过踏板车的扬声器流式传输。

**排查连接问题**
如果您在连接扬声器时遇到问题，请尝试：
1. 关闭踏板车电源，然后重新打开。
2. 关闭个人设备的电源，然后重新打开。
3. 单击扫描按钮刷新检测到的商品列表。

BLUETOOTH® 文字商标和徽标是 BLUETOOTH SIG, INC. 拥有的注册商标。以及 TRURIDE TECH LLC. 对此类标志的任何使用需已获得许可。其他商标和商品名称是其各自所有者的商标和商品名称。

## 3.7 使用铃铛

使用铃铛提醒其他骑手和行人。

要响铃，请向下轻弹折叠锁扣钩并快速松开。

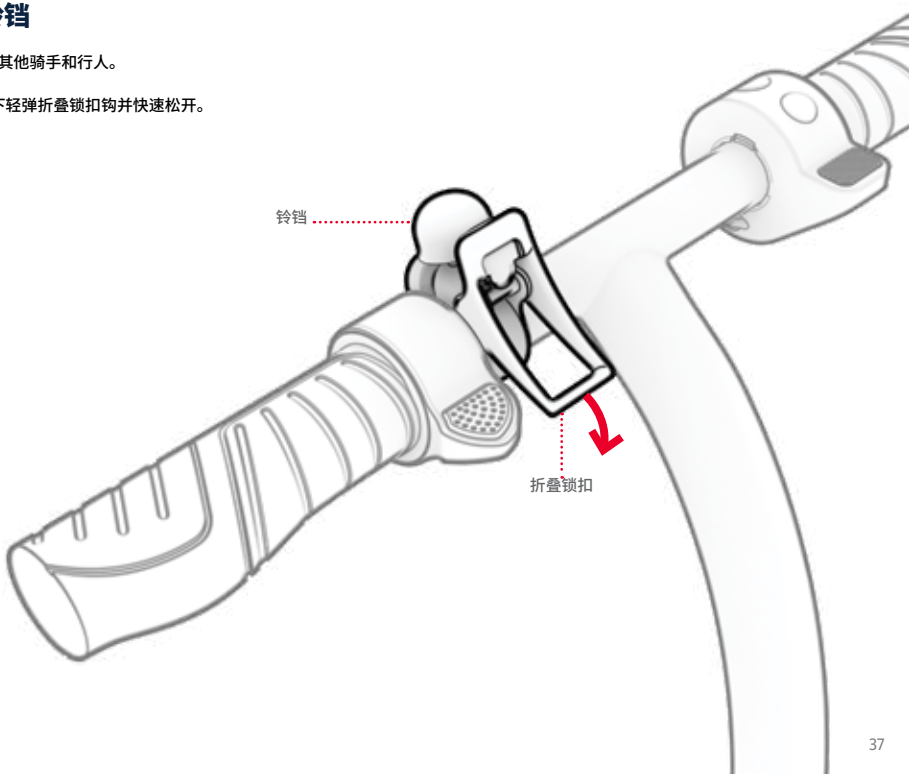

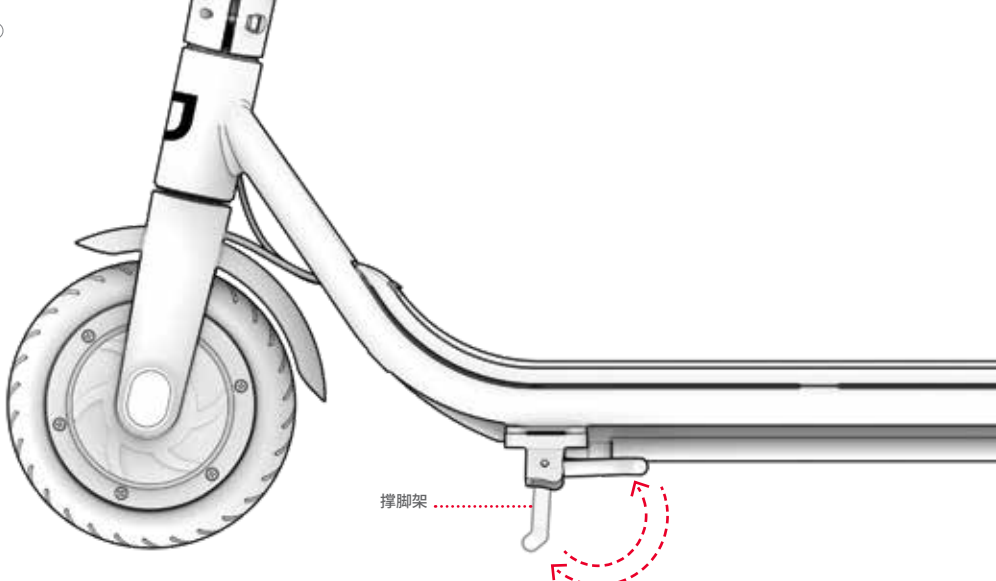


## 3.8 使用撑脚架

**要使用撑脚架，请将其向下旋转并轻轻将滑板车倾斜到其上以站立。**
**要抬起撑脚架，请将其重新旋转。**

**重要：**骑行前务必抬起撑脚架。

# 4. 行走

## 4.1 使用制动器

轻轻按下 E-BRAKE 以减慢速度。更用力地推动以完全停止。
⚠ **重要：** 为避免突然移动，请尝试逐渐接合电子制动器。

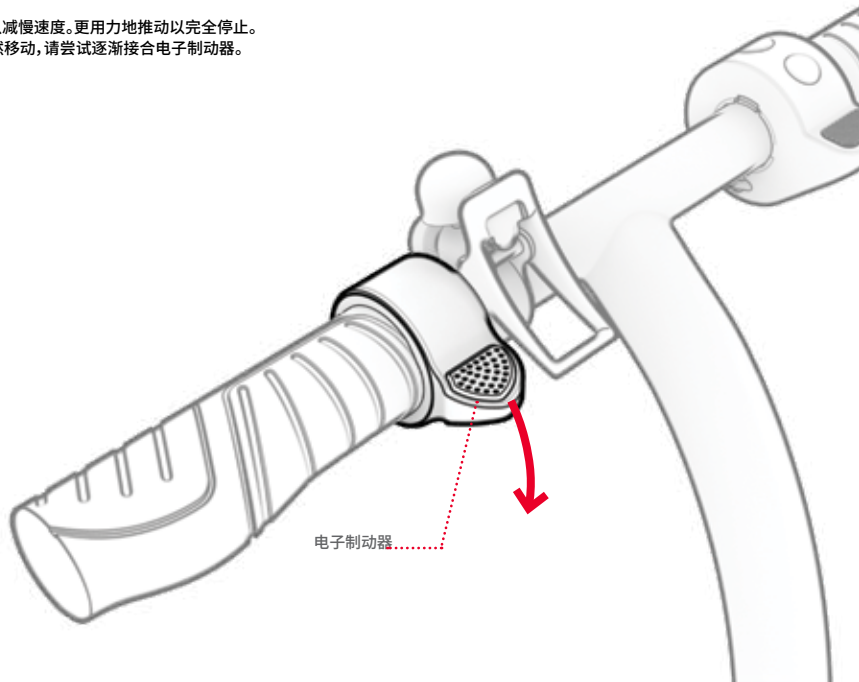

## 4.2 Ember

**这款踏板车的电机需要启动踢动才能启动。**

1. 将一只脚放在甲板前部，面朝前方。用另一只脚连续推离地面 2 次，推动滑板车向前。
2. 将你的踢脚放在甲板的后面，向外翻 70 - 90° 角以保持稳定。
3. 逐渐按下拇指油门以加速，然后保持速度。

⚠ **重要：** 为避免突然爆发速度，请始终轻轻按下油门。

**要进行转弯：** 向左或向右旋转车把。

## 4.3 最大速度和骑行范围

电机工作难度越高，您的电池耗尽就越快。在理想条件下，每次电池充电可达到的最大里程为 8 英里最高速度为 15 英里/小时。

以下因素也会影响速度和骑行里程。他们包括：

- **骑行路面：** 在崎岖不平的路面上行驶比在光滑的路面上行驶需要电机动力。
- **承载重量：** 更大的重量（骑手加上货物）会减少可抵达的范围。
- **骑行方式：** 频繁启动和停止将减少一次电池充电可达到的距离。
- **气温：** 骑行和存放滑板车的理想温度在 50 - 90°F（10 - 35°C）之间。
- **倾斜：** 电机在上坡行驶时必须比在平坦的路段或下坡时更加努力地工作。
- **电池维护：** 电池充电后及时每次骑行都有助于保持电池容量和强度。

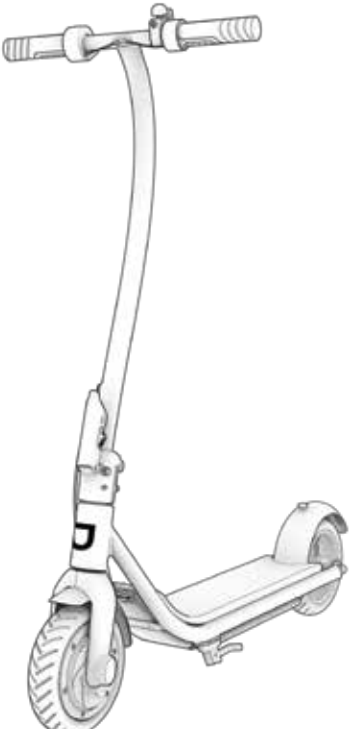

# 5. 安全骑行

## 5.1 骑行前的安全检查

在每次旅程之前进行以下重要的安全检查：

**制动**
确保制动器正常工作，以便：
- 电子制动器轻松接合并使踏板车停止。

**框架**
- 检查滑板车框架是否损坏、弯曲或破损。
- 检查阀杆是否由阀杆折叠闩锁固定。

**转向**
- 检查车轮和车把是否对齐。

**车轮**
- 检查车轮是否没有过度磨损或损坏的迹象。

## 5.2 头盔安全

骑手应始终佩戴头盔。



正确的位置：
头盔遮住
额头。



不正确的位置：
前额暴露在外。
跌倒可能会导致严重伤害。

*** 佩戴头盔、合适的衣服、鞋子和安全装备。避免穿可能卡在车轮内或车轮下的衣服。建议穿露趾的平底鞋。佩戴 ASTM F1492 批准的头盔和防护装备，以防止在发生事故时受伤。**

5.3

**清洁 EMBER**

要清洁滑板车，请用湿布小心擦拭，然后用干布擦干。请勿将水直接涂抹在滑板车上。水会损坏电气系统和框架，从而导致使骑手安全处于危险之中的故障。

**⚠ 电池注意事项**

您的商品含有不可拆卸的锂离子电池。处理时要小心。

- 使产品远离火源和过热。
- 避免强烈的物理冲击、剧烈的振动或撞击。
- 保护产品免受水或湿气的影响。
- 请勿将产品堆放在其他物体的顶部或下方。
- 请勿拆卸滑板车或其电池。
- 请勿将产品与日常垃圾一起丢弃。将产品带到专门的电子垃圾设施或电池回收中心。有关您附近的处置地点的更多信息，请联系您当地的市政当局或废物运输商。
- 如果商品的电池感觉很热或出现过热迹象，会发出异味或发出异常声音，泄漏液体或气体，或形状或颜色发生变化，请立即：
  1. 如正在使用，请立即停止使用。如果已插入，请从产品上拔下充电线。
  2. 停止使用该产品。
  3. 如果安全，请将产品移至空旷的地方，并远离任何易燃物品。
  4. 致电您当地的紧急服务机构寻求帮助。
  5. 用干净的流水彻底清洗眼睛或接触过泄漏电池电解液的皮肤区域，并寻求额外的医疗护理。
- 如果电池有任何问题，请联系 JETSON 关怀团队。
- 仅使用制造商指定的电池。

**存放 EMBER**

- 存放前将电池充满电。长时间不使用时，电池应每月充满电一次。
- 用不易燃材料盖住滑板车，以防止灰尘进入。
- 将滑板车存放在室内干燥的地方，温度至少为 50°F。
- 切勿将滑板车存放在禁止轻松进出房间或住宅的位置。确保有畅通的进出空间的路径。

## FCC 注意

注意：根据 FCC 规则第 15 部分规定，本设备已经过测试并符合 B 类数字设备的限制。
这些限制旨在提供合理的保护，防止住宅安装中的有害干扰。
本设备会产生、使用和辐射射频能量，如果不按照说明安装和使用，可能会对无线电通信造成有害干扰。
但是，不能保证在特定安装中不会发生干扰。

如果此设备确实对无线电或电视接收造成有害干扰（可以通过关闭和打开设备来确定），鼓励用户尝试通过以下一种或多种措施来纠正干扰：
— 重新定向或重新定位接收天线。
— 增加设备和接收器之间的距离。
— 将设备连接到与接收器所连接电路不同的电路上的插座。
— 向经销商或有经验的无线电/电视技术人员寻求帮助。
谨慎：未经合规责任方明确批准的更改或修改可能会使用户操作设备的权限失效。
本设备符合针对不受控制的环境规定的 FCC 辐射暴露限制。此发射器不得与任何其他天线或发射器位于同一位置或一起运行。

## 保持联系。

请务必关注 **@ridejetson**
在社交媒体上了解超值优惠、
赠品，以及所有最新的 Jetson 新闻。

## 喜欢您的骑行吗？

那么请一定要在 ridejetson.com/reviews 留下评论。
我们迫不及待地想收到到您的评论！

JETSON

**#MakeMoves**

# 有疑问?让我们来帮忙。

**ridejetson.com/support**
**ridejetson.com/chat**

若要享用产品保修
或询问保修
覆盖范围,请直接联系我们。

1 (844) 585-7462

生产地:中国惠州
由 TruRide Tech LLC 进口。
PO Box 461, Jersey City, NJ 07302-9998

www.ridejetson.com

802884

中国制造
日期代码:11/2024
文档版本:v1.0

© 2024, TruRide Tech. 保留所有权利。
为 TruRide Tech LLC. 制造。
JETSON® 是经 JetStream Brands LLC. 许可使用的注册商标。不得以任何形式或任何方式复制或传播本文档的任何部分,
包括形状、图形和设计。

JETSON

# Ember
## سكوتر كهربائي

## دليل لرحلتك.

مهم: اقرأ الدليل بعناية واحتفظ به للرجوع إليه في المستقبل.

رقم المنتج الخاص بالطراز: JEMBER-BLK

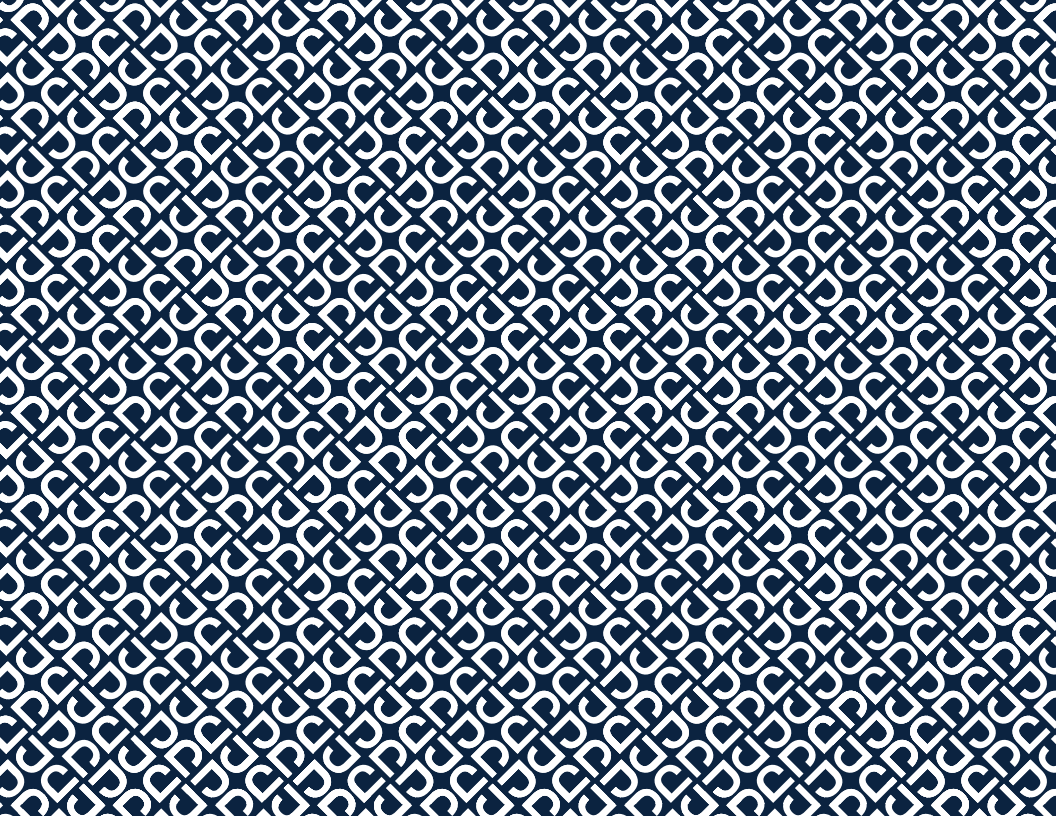

أهم قاعدتين لركوب Jetson:
**حافظ على سلامتك. استمتع!**

# المحتويات

**تحذيرات السلامة** ..... 4

**تغطية الضمان** ..... 6

**1. نبذة عن المنتج**

1.1 نظرة عامة على المنتج ..... 8

1.2 مواصفات المنتج ..... 10

1.3 الموارد عبر الإنترنت ..... 11

**2. البدء**

2.1 ملاحظات البداية ..... 13

2.2 تجميع المقود ..... 14

2.3 شحن البطارية ..... 19

**3. الميزات والوظائف**

3.1 طي وفتح السكوتر ..... 22

3.2 التشغيل وإيقاف التشغيل ..... 32

3.3 استخدام أوضاع السرعة ..... 34

3.4 التحقق من مستوى شحن البطارية ..... 35

3.5 استخدام مصابيح LED ..... 36

3.6 استخدام مكبر صوت Bluetooth® ..... 36

3.7 استخدام الجرس ..... 37

3.8 استخدام المسند ..... 38

**4. القيام بالحركات**

4.1 استخدام الفرامل ..... 40

4.2 ركوب Ember ..... 41

4.3 زيادة السرعة ومدى الركوب إلى أقصى حد ..... 42

**5. التنقل بأمان**

5.1 فحوصات السلامة قبل الركوب ..... 43

5.2 خوذة السلامة ..... 44

5.3 العناية والصيانة ..... 45

# تحذيرات السلامة

- قبل الاستخدام، يرجى قراءة دليل المستخدم وتحذيرات السلامة بعناية ، والتأكد من فهم وقبول جميع تعليمات السلامة. سيكون المستخدم مسؤولاً عن أي خسارة أو ضرر ناتج عن الاستخدام غير السليم. تحذير: قد يصاب الراكب نتيجة للإفراط في شد البراغي التي تربط السلك بالشوكة.
- **يمكن أن يؤدي عدم استخدام الشاحن الصحيح إلى نشوب حريق وانفجار، مما يؤدي إلى تلف الممتلكات والإصابة والوفاة.**
- تحذير: قد يصاب الراكب نتيجة للإفراط في شد البراغي التي تربط السلك بالشوكة.
- قبل كل دورة تشغيل، يجب على المشغل إجراء فحوصات ما قبل التشغيل المحددة من قبل الشركة المصنعة؛ التأكد من أن جميع الواقيات والوسادات التي تم توفيرها من قبل الشركة المصنعة في مكانها المناسب وفي حالة صالحة للخدمة؛ وأن نظام الكبح يعمل بشكل صحيح؛ وأن كل واقيات المحور أو واقيات السلسلة أو الأغطية أو الواقيات الأخرى التي توفرها الشركة المصنعة في مكانها وفي حالة صالحة للخدمة؛ وأن الإطارات في حالة جيدة، ومنفوخة بشكل صحيح، وبها مساحة متبقية كافية من السطح المحيطي؛ ويجب أن تكون المنطقة التي سيتم تشغيل المنتج فيها آمنة ومناسبة للتشغيل الآمن.
- تجب صيانة المكونات وإصلاحها وفقًا لمواصفات الشركة المصنعة وباستخدام قطع الغيار المعتمدة من الشركة المصنعة فقط وأن يتولى التجار أو غيرهم من الأشخاص المهرة عملية التركيب.
- تحذير: لا تقم بإعادة شحن البطاريات غير القابلة لإعادة الشحن.
- لا تسمح للبدين أو القدمين أو الشعر أو أجزاء الجسم أو الملابس أو الأشياء المماثلة بملامسة الأجزاء المتحركة أو العجلات أو مجموعة نقل الحركة أثناء تشغيل المحرك.
- لا يجوز استخدام هذا المنتج من قبل الأطفال أو الأشخاص الذين يعانون من انخفاض القدرات البدنية أو الحسية أو العقلية، أو نقص الخبرة والمعرفة، ما لم يتم الإشراف عليهم أو منحهم التعليمات (IEC 60335-1 / A2: 2006).
- يجب ألا يلعب الأطفال غير الخاضعين للإشراف بالمنتج (IEC 60335-1 / A2: 2006).
- يجب أن يكون هناك إشراف من الكبار.
- يجب ألا يتجاوز وزن الراكب 220 رطلاً.
- لا يجوز تشغيل الوحدات في السباقات أو أداء الحركات البهلوانية أو المناورات الأخرى، والتي قد تتسبب في فقدان السيطرة، أو قد تتسبب في تصرفات أو ردود فعل خارجة عن سيطرة المشغل / الراكب.
- لا تستخدم المنتج أبدًا بالقرب من السيارات.
- تجنب المطبات الحادة وشبكات الصرف والتغيرات المفاجئة في السطح. السكوتر قد يتوقف فجأة.
- تجنب الشوارع والأسطح التي تحتوي على الماء والرمل والحصى والأوساخ والأوراق وغيرها من الحطام. الطقس الرطب يضعف الجر والكبح والرؤية.
- تجنب الركوب بالقرب من الغازات القابلة للاشتعال أو البخار أو السوائل أو الغبار الذي قد يتسبب في نشوب حريق.
- يجب على المشغلين الالتزام بجميع توصيات وتعليمات الشركة المصنعة، وكذلك الامتثال لجميع القوانين والأنظمة؛ يجب تشغيل الوحدات التي لا تحتوي على مصابيح أمامية فقط في ضوء النهار حيث تكون ظروف الرؤية ملائمة؛ ويجب تشجيع المالكين على إبراز أنفسهم (للوضوح) باستخدام الإضاءة والعاكسات عند ركوب الوحدات المنخفضة، واستخدام أعلام الإشارة على أقطاب مرنة.
- يجب تحذير الأشخاص الذين يعانون من الحالات التالية من عدم تشغيل الوحدة: الأشخاص الذين يعانون من حالات القلب. النساء الحوامل. الأشخاص الذين يعانون من أمراض في الرأس أو الظهر أو الرقبة، أو خضعوا لعمليات جراحية سابقة في تلك المناطق من الجسم. والأشخاص الذين يعانون من أي حالات عقلية أو جسدية قد تجعلهم عرضة للإصابة أو تضعف قدراتهم البدنية أو قدراتهم العقلية على التعرف على جميع تعليمات السلامة وفهمها وتنفيذها والقدرة على تحمل المخاطر الكامنة في استخدام الوحدة.
- لا تركب أثناء الليل.
- لا تركب بعد الشرب أو تناول الأدوية الموصوفة.
- لا تحمل الأغراض عند الركوب.
- لا تقم أبدًا بتشغيل المنتج حافي القدمين.
- ارتد الأحذية دائمًا وحافظ على ربط أربطة الحذاء.
- تأكد من وضع قدميك دائمًا بشكل آمن على السطح.
- يجب على المشغلين دائمًا استخدام الملابس الواقية المناسبة، بما في ذلك على سبيل المثال لا الحصر الخوذة، ذات الشهادة المناسبة، وأي معدات أخرى موصى بها من قبل الشركة المصنعة: احرص دائمًا على ارتداء معدات واقية، مثل الخوذة ووسادات الركبة ووسادات الكوع.
- قم دائمًا بإفساح المجال للمشاة.
- انتبه للأشياء التي أمامك والبعيدة عنك.
- لا تسمح بأي تشتيت أثناء ركوب الدراجة، مثل الرد على الهاتف أو المشاركة في أي أنشطة أخرى.
- لا يمكن لأكثر من شخص ركوب المنتج في الوقت ذاته.
- عندما تركب المنتج مع راكبين آخرين، حافظ دائمًا على مسافة آمنة لتجنب الاصطدام.
- عند الدوران، تأكد من الحفاظ على توازنك.
- إن القيادة مع فرامل غير مضبوطة بشكل صحيح أمر خطير ويمكن أن تؤدي إلى إصابة خطيرة أو الوفاة.
- قد تصبح الفرامل ساخنة أثناء التشغيل، فلا تلمس الفرامل بجلدك العاري.
- يمكن أن يؤدي استخدام الفرامل بشدة أو فجأة إلى تقييد العجلة، مما قد يؤدي إلى فقدان السيطرة والسقوط. قد يؤدي الاستخدام المفاجئ أو المفرط للفرامل إلى الإصابة أو الوفاة.

- إذا ارتخت الفرامل، فيرجى ضبطها باستخدام مفتاح الربط السداسي، أو الاتصال بفريق رعاية Jetson.
- استبدل الأجزاء البالية أو المكسورة على الفور.
- تحقق مما إذا كانت جميع ملصقات السلامة في مكانها ويمكنك فهمها قبل الركوب.
- لا يجوز للمالك السماح للآخرين باستخدام وتشغيل الوحدة إلا بعد إثبات أن هؤلاء المشغلين يمكنهم فهم وتشغيل جميع مكونات الوحدة قبل الاستخدام.
- لا تركب بدون تدريب مناسب. لا تركب بسرعات عالية أو على تضاريس غير مستوية أو على المنحدرات. لا تقم بأداء حركات بهلوانية أو الدوران بشكل مفاجئ.

موصى به للاستخدام الداخلي.

- قد يؤدي التعرض المطول للأشعة فوق البنفسجية والمطر والعناصر إلى إتلاف مواد المنتج، لذلك يوصى بتخزين المنتج في الداخل عندما لا يكون قيد الاستخدام.
- تشحيم السكوتر غير مطلوب.
- تحذير - خطر نشوب حريق، لا توجد أجزاء يمكن للمستخدم صيانتها

**التعديلات**

لا تحاول تفكيك أو تعديل أو إصلاح أو استبدال الوحدة أو أي من مكونات الوحدة دون تعليمات من فريق رعاية Jetson. سيؤدي ذلك إلى إبطال أي ضمان، ويمكن أن يؤدي إلى حدوث أعطال قد تسبب إصابة.

**احتياطات تشغيل إضافية**

لا ترفع المنتج عن الأرض أثناء تشغيله والعجلات تتحرك. يمكن أن يؤدي ذلك إلى دوران العجلات بحرية، مما قد يتسبب في إصابتك أو الأشخاص الآخرين القريبين منك. لا تقفز على المنتج أو منه، ولا تقفز أثناء استخدامه. احرص دائمًا على إبقاء قدميك ثابتتين على مسند القدم أثناء التشغيل.
الأجهزة غير مخصصة للاستخدام على ارتفاعات تزيد عن 2000 متر فوق مستوى سطح البحر.

**التخلص من البطارية المستعملة**

قد تحتوي البطارية على مواد خطرة يمكن أن تعرض البيئة وصحة الإنسان للخطر. يشير هذا الرمز الموجود على البطارية و/أو العبوة إلى أنه لا يجوز التعامل مع البطارية المستعملة كنفايات بلدية. يجب التخلص من البطاريات في نقطة تجميع مناسبة لإعادة التدوير. من خلال ضمان التخلص من البطاريات المستعملة بشكل صحيح، ستساعد في منع العواقب السلبية المحتملة على البيئة وصحة الإنسان. ستساعد إعادة تدوير المواد في الحفاظ على الموارد الطبيعية. لمزيد من المعلومات حول إعادة تدوير البطاريات المستعملة، يرجى الاتصال بخدمة التخلص من النفايات المحلية التابعة لبلديتك.

يتوافق هذا الجهاز مع الجزء 15 من قواعد لجنة الاتصالات الفدرالية (FCC). يخضع التشغيل للشرطين التاليين: (1) لا يجوز أن يتسبب هذا الجهاز في حدوث تداخل ضار، و (2) يجب أن يقبل هذا الجهاز أي تداخل يتم تلقيه، بما في ذلك التداخل الذي قد يتسبب في تشغيل غير مرغوب فيه.

# ⚠ تحذير:

لتقليل خطر الإصابة، يلزم إشراف الكبار. لا تستخدم المنتج أبدًا في الطرق أو بالقرب من السيارات أو على المنحدرات أو الدرجات المنحدرة أو حمامات السباحة أو بالقرب منها هي أو غيرها من المسطحات المائية؛ ارتد الأحذية دائمًا، ولا تسمح أبدًا بركوب أكثر من راكب واحد.

## ⚠ تحذير:

يمكن أن يعرضك هذا المنتج للمواد الكيميائية، بما في ذلك الكادميوم، المعروف في ولاية كاليفورنيا بأنه يسبب السرطان والعيوب الخلقية أو غيرهما من الأضرار التناسلية. لمزيد من المعلومات، انتقل إلى: www.P65Warnings.ca.gov.

## تغطية الضمان

**الضمان العام المحدود**

منتج Jetson الجديد الخاص بك مضمون ضد العيوب في المواد والتصنيع كما هو موضح في ridejetson.com/warranty لفترة من الوقت تبدأ من تاريخ الشراء الأصلي من متجر التجزئة، وذلك بشرط استخدام المنتج وفقًا لأدلة المستخدم من Jetson (راجع ridejetson.com/support). **بموجب هذا الضمان، سيكون بإمكانك توجيه مطالباتك إلى Jetson حتى في الحالات التي قمت فيها بشراء منتج Jetson من أحد تجار التجزئة المعتمدين لدينا.** لقراءة الشروط الكاملة لضماننا، تفضل بزيارة ridejetson.com/warranty.

# 1. نبذة عن المنتج

## 1.1 نظرة عامة على المنتج

1. المقود*
   - A. الفرامل الإلكترونية
   - B. الجرس
   - C. دواسة الإبهام للتحكم في التسارع
   - D. زر الإضاءة
   - E. زر الطاقة
   - F. قفل مشبك الطي
2. الجذع
3. مشبك الطي*
4. مزلاج الطي
5. الشوكة الأمامية
6. العجلات الأمامية (عجلة المحرك)
7. المسند
8. السطح
9. الحاجز الخلفي
10. منفذ شحن البطارية مع غطاء
11. مصابيح LED
12. العجلة الخلفية
13. مصباح مؤشر شحن البطارية (B)
14. مصباح مؤشر وضع السرعة (S)
15. العاكس
16. البطارية
17. الشاحن

**الأدوات المضمنة للتجميع والصيانة:**



مفتاح ألين 5 مم

*يتطلب التجميع.

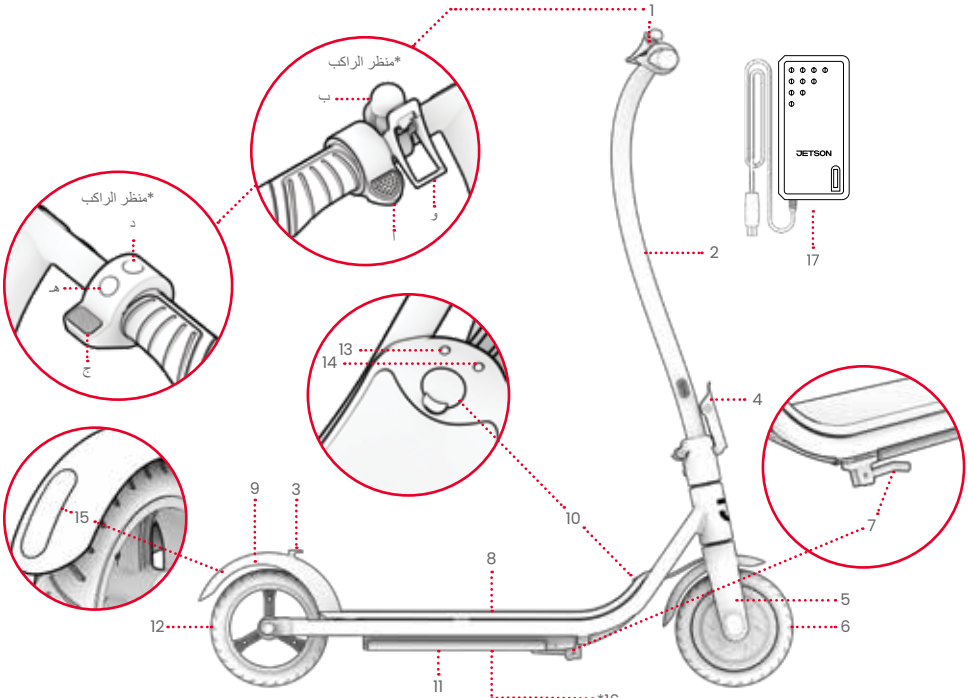


(الجزء الداخلي من الجانب السفلي من السطح؛ غير مرئي)

ملاحظة: قد لا تعكس الصور المظهر الدقيق للمنتج الفعلي.

## 1.2 مواصفات المنتج

- أبعاد المنتج وهو غير مطو: ″36.8 (الطول) × ″16.9 (العرض) × ″40.3 (الارتفاع)
- أبعاد المنتج وهو مطو: ″36.8 (الطول) × ″16.9 (العرض) × ″18.9 (الارتفاع)
- حجم السطح: ″18.0 (الطول) ″6.0 X (العرض)
- حد الوزن: 220 رطلًا
- الحد الأدنى لوزن الراكب: 100 رطل
- وزن المنتج: 24.2 رطلًا
- العمر المناسب: +12
- حجم العجلات: ″8
- السرعة القصوى: 15 ميلًا في الساعة*
- أقصى مدى: 8 أميال *، **
- البطارية: 21.6 فولت، 5.0 أمبير/ساعة
- نوع البطارية: ليثيوم أيون (قابلة لإعادة الشحن؛ غير قابل للإزالة)
- المحرك: 200 واط***
- خرج الشاحن: 25.2 فولت 1 أمبير
- شهادة UL: UL 2272
- وقت الشحن: حوالي 6 ساعات
- أقصى زاوية تسلق: 10°

*قد يختلف مدى المنتج والسرعة وعمر البطارية والمواصفات الأخرى بناء على الراكب وظروف الركوب.

**عند اختباره بحمل 120 رطلاً، في درجة حرارة هواء تبلغ 80 درجة فهرنهايت، وبسرعة 5 أميال في الساعة. راجع القسم 4.3 لمزيد من التفاصيل حول الظروف التي يمكن أن تؤثر على المدى.

***ذروة الطاقة

## 1.3 الموارد عبر الإنترنت

قم بالمسح للاطلاع على أحدث مواد التوجيه الخاصة بـ Ember وموارد الدعم لدينا.

يمكنك العثور على دليل المستخدم هذا عبر الإنترنت على https://cdn.shopify.com/s/files/1/2530/6734/files/EMBER_MANUAL-1726782210256.pdf

يمكنك العثور على مجموعة أدلة المستخدم الخاصة بنا على https://ridejetson.com/pages/product-manuals


11

# 2. البدء

## 2.1 ملاحظات البداية

- ابدأ مغامرتك بشكل صحيح: قبل استخدام هذا المنتج، اقرأ بعناية دليل المستخدم بالكامل، بما في ذلك تحذيرات السلامة. تأكد من أنك تفهم كل ما يلي وتقبله وتلتزم به:
  - توصيات الشركة المصنعة.
  - تعليمات وتحذيرات السلامة.
  - قوانين وأنظمة الركوب والتشغيل المحلية.

- الاتجاهات الواردة في هذا الدليل – اليمين، اليسار، الأمام، والخلف – موجهة كما يراها الراكب عندما يقف على السكوتر. "الجانب الأيمن" من السكوتر، على سبيل المثال، هو الجانب الذي ستكون فيه اليد اليمنى للراكب.

- توخ الحذر عند فتح العبوة وإزالة جميع مواد التعبئة والتغليف ووضع السكوتر للتجميع، حيث سيكون المقود شبه متصل فقط.

**⚠ تحذير:**

قد يؤدي عدم الامتثال للتعليمات التالية إلى إصابة الطفل أو الآخرين.

- احتفظ بالأجزاء الصغيرة بعيدًا عن متناول الأطفال أثناء التجمع.
- يجب تجميع الملحق وإزالته من قبل شخص بالغ.
- افحص المنتج بشكل متكرر بحثًا عن أي تلف.

* يجب على البالغين مساعدة الأطفال في إجراءات التجميع والتعديل الأولي للمنتج.

## 2.2 تجميع المقود

1. قم بإسناد قاعدة السكوتر إلى المسند. (انظر القسم 3.8)
⚠ **مهم:** تعامل مع الجذع شبه المتصل بعناية. احرص على عدم شد الأسلاك أو جعلها تتشابك.
2. قم بفك وإزالة البرغي المركزي المثبت مسبقًا (M6 X 12 مم) على قاعدة الجذع بحيث يكون الرأس فوق السطح مباشرة عن طريق تدويره عكس اتجاه عقارب الساعة باستخدام مفتاح ألين مقاس 5 مم. ضع البرغي المركزي جانبًا.

**مهم:** لا تقم بفك أو إزالة البرغي الموجود في قاعدة الساق مع توجيه الرأس نحو جانب السكوتر.

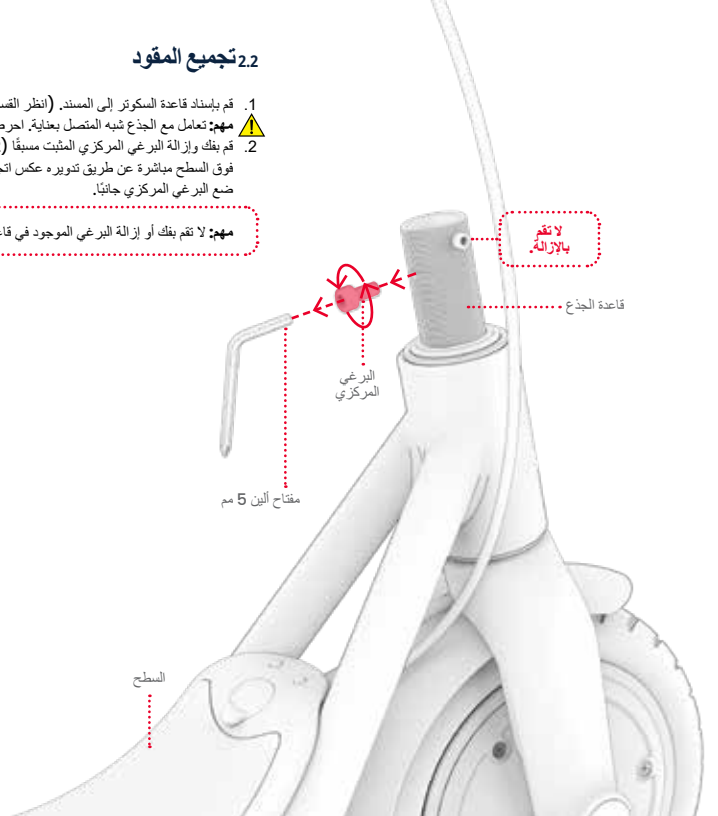

3. ارفع الجذع بعناية ليتم وضعه عموديًا فوق قاعدة الجذع بحيث يتم استيفاء الشروط التالية:
   • يقع جانب المقود الذي يحتوي على دواسة التسارع على الجانب الأيمن من السكوتر كما يُرى من وضع القيادة.
   • القناة الموجودة على الجانب الداخلي لمشبك الجذع تكون موجودة فوق البرغي الموجود على الجانب الأيمن لقاعدة الجذع.

⚠ **مهم:** تعامل مع الجذع شبه المتصل بعناية. احرص على عدم شد الأسلاك أو جعلها تتشابك.

4. حرك الجذع برفق لأسفل على قاعدة الساق.

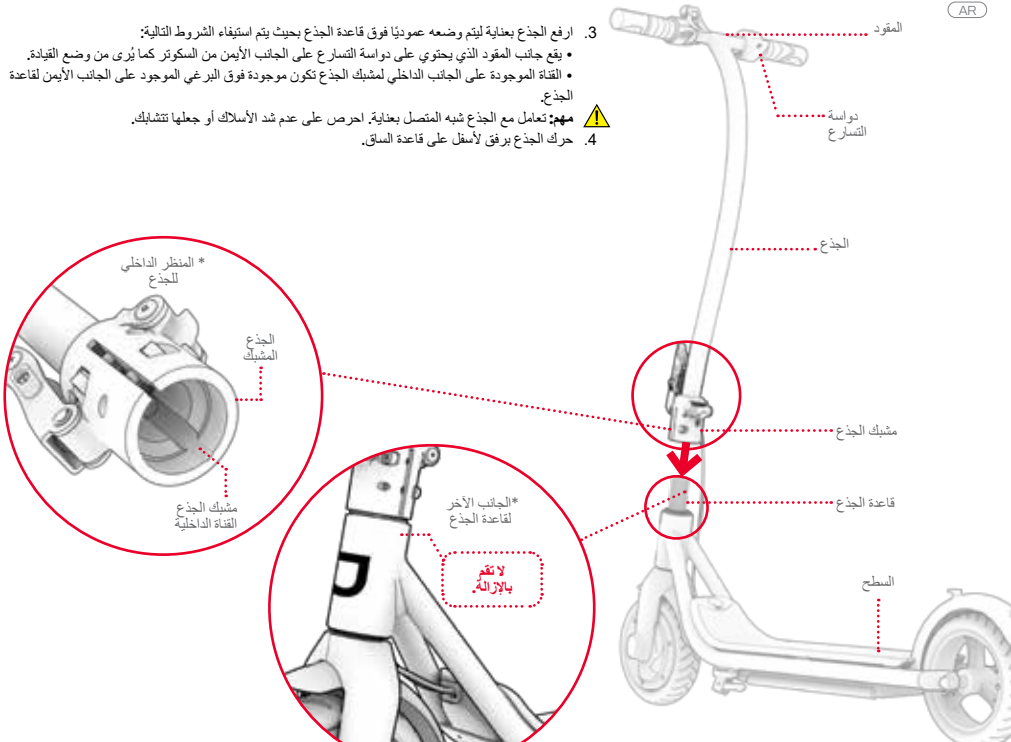

5. أعد إدخال البرغي الذي تمت إزالته من خلال الفتحات المحاذية في مشبك الجذع وقاعدة الجذع عن طريق لفه في اتجاه عقارب الساعة. اربط البرغي بالكامل باستخدام مفتاح ألين مقاس 5 مم.

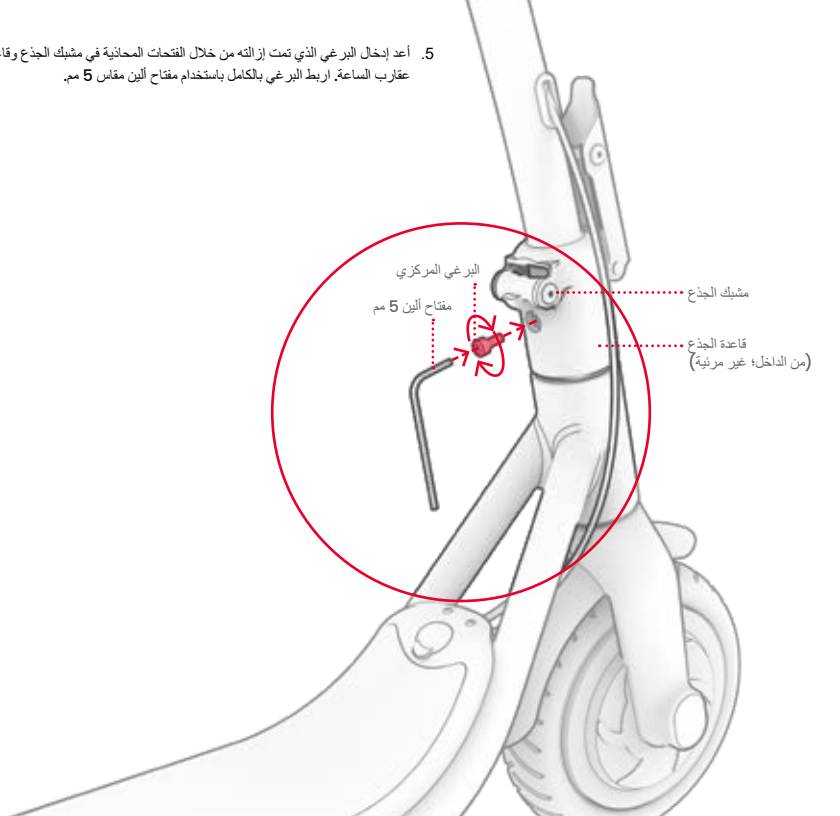

6. قم بربط البرغيين الموجودين على الجانب الأيسر من مشبك الجذع عن طريق تدويرهما في اتجاه عقارب الساعة باستخدام مفتاح ألين مقاس 5 مم.

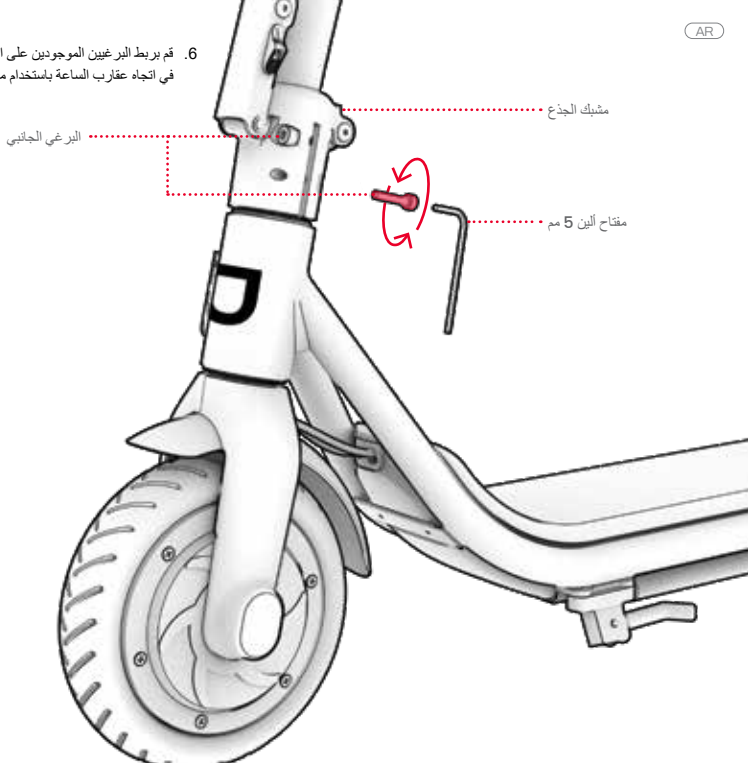

7. تأكد من تثبيت الجذع بشكل آمن على قاعدة السكوتر ومن أن العجلة الأمامية تدور بمحاذاة دوران المقود.

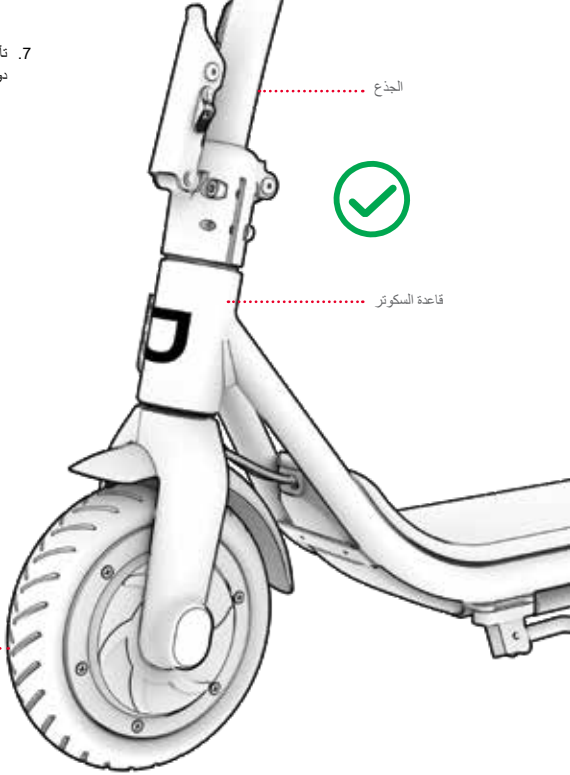

## 2.3 شحن البطارية

**ملاحظة:** قد يستغرق شحن البطارية بالكامل حوالي 6 ساعات. اشحن البطارية بالكامل قبل استخدام المنتج لأول مرة.

1. اسحب غطاء منفذ الشحن في السكوتر الخاص بك.
2. قم بتوصيل الشاحن بمقبس الحائط، ثم قم بتوصيل كابل الشاحن بمنفذ الشحن.
3. عندما يتغير ضوء المؤشر على الشاحن من الأحمر إلى الأخضر، تكون البطارية مشحونة بالكامل. قم بإزالة كابل الشاحن من منفذ الشحن وافصل الشاحن من مقبس الحائط.
4. أغلق غطاء منفذ الشحن.

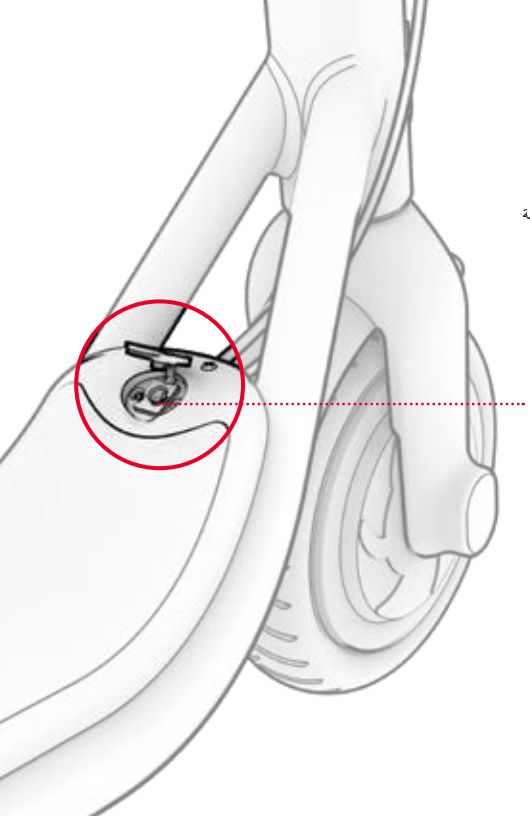

**ملاحظات مهمة حول الشحن:**

- استخدم فقط الشاحن المرفق أو الشاحن الذي تحصل عليه مباشرة من JETSON والمُسمى FY0422521000 (طراز JETSON PJEMBER-CH).

**النموذج FY0422521000، من صنع شركة SHENZHEN FUYUANDIAN POWER CO LTD**

⚠ يمكن أن يؤدي عدم استخدام الشاحن الصحيح إلى نشوب حريق وانفجار.

- قم بتوصيل الشاحن بمقبس الحائط قبل توصيله بمنفذ الشحن الموجود في السكوتر.
- لا تستخدم ملحقات تفريغ القدرة القابلة للنقل.
- لا تقم أبدًا بتشغيل السكوتر أثناء الشحن.
- اشحن البطارية حتى يتم شحنها بالكامل – حوالي 6 ساعات.
- لا تترك السكوتر يشحن طوال الليل أو لفترات زمنية طويلة.
- لا تحاول إزالة البطارية أو تفكيكها.
- نطاق درجة حرارة محيط الشحن: 37.4°فهرنهايت(3°مئوية)–104°فهرنهايت(40°مئوية)
- نطاق درجة الحرارة المحيطة للتشغيل: 4.°فهرنهايت(17°-مئوية)–104°فهرنهايت(40°مئوية)
- لا تستخدم هذا المنتج إذا كان سلك الطاقة المرن لكابل الإخراج [مساحة عدم الانقطاع - U+00A0] متهالكًا، أو به عزل مكسور، أو تظهر عليه أي علامات أخرى للتلف.




هذه هي العلامة التي سيحملها الشاحن الخاص بك.

**ضوء مؤشر الشاحن في الشاحن:**

- جارٍ الشحن
- اكتمل الشحن

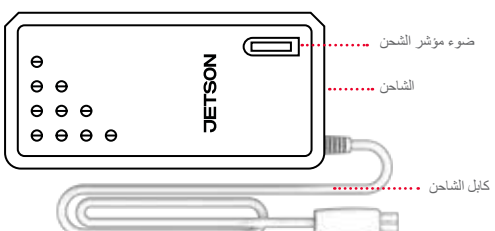

# 3. الميزات والوظائف

## 3.1 طي وفتح السكوتر

**متى يتم الطي:** للتخزين والنقل
**متى يتم الفتح:** للركوب

**مهم:** لا ترفع السكوتر من المقود. لنقله، قم بتثبيته في الوضع المطوي واحمله من الجذع.

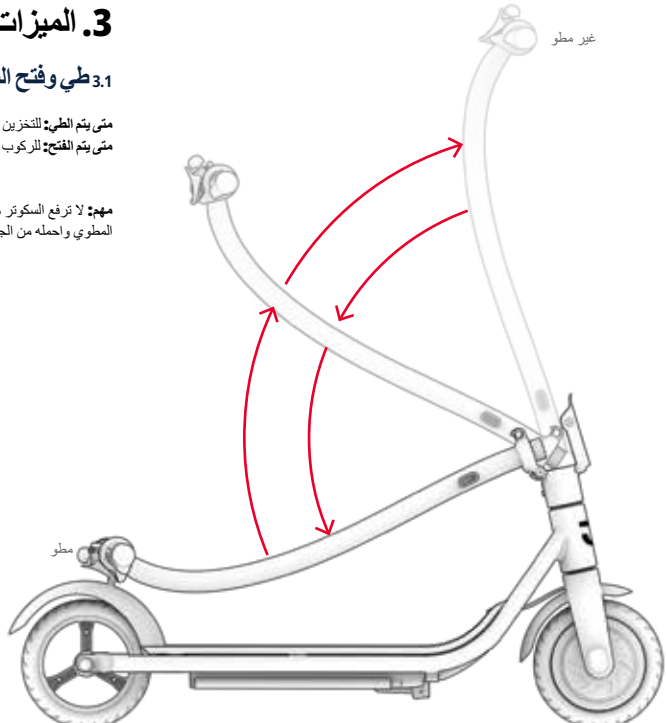

**للطي:**

1. ادفع اللسان الموجود على مزلاج الطي لأعلى، ثم اسحب المزلاج لفتحه بعيدًا عن الجذع.

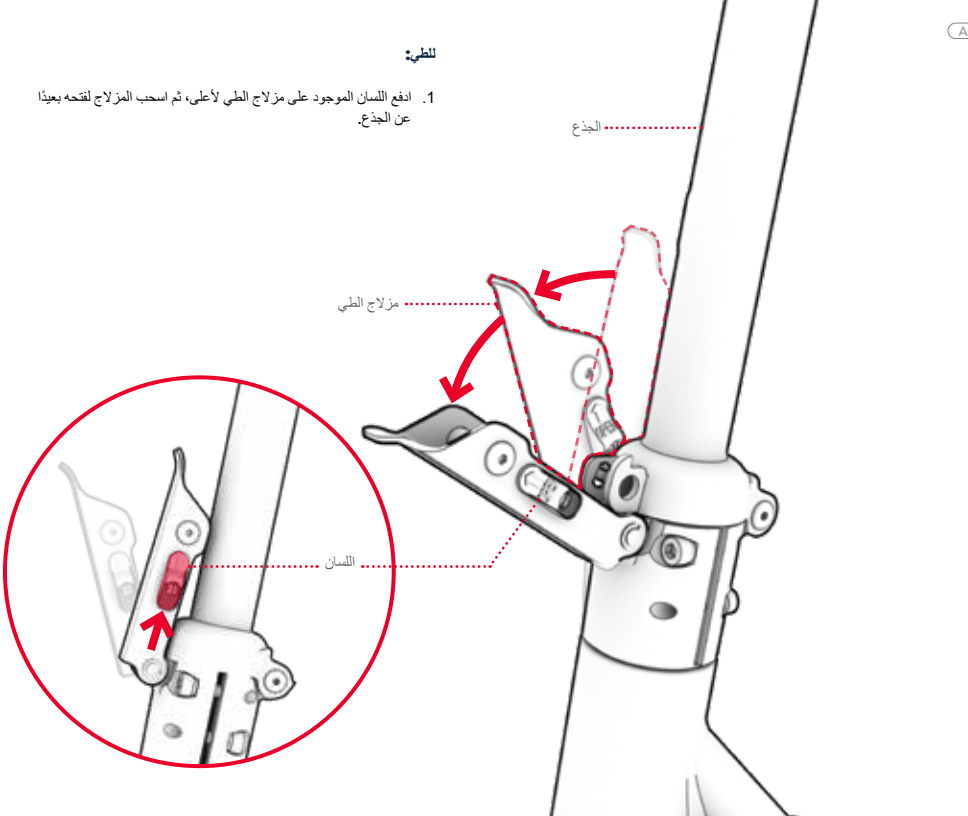

2. اخفض الجذع لأسفل على السطح.

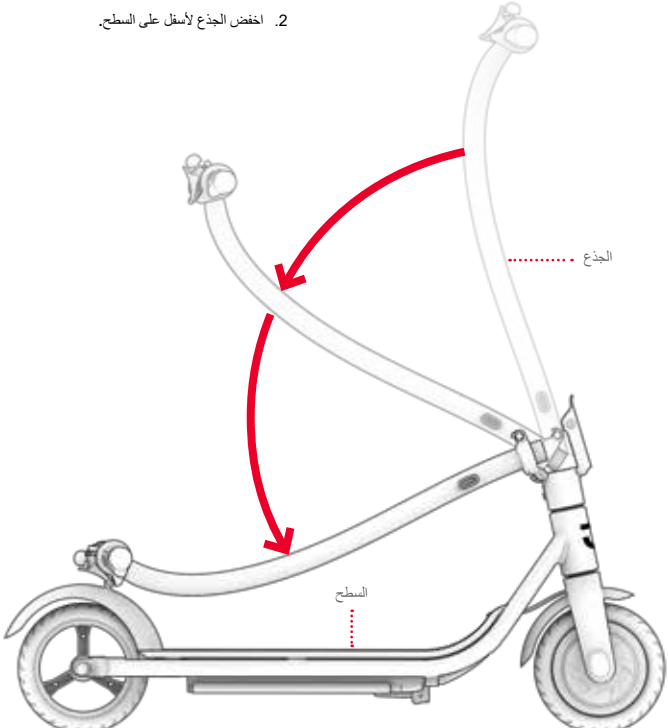

3. ادفع قفل مشبك الطي لأسفل حتى يدور حول مشبك الطي.
4. تأكد من أن السكوتر مثبت بشكل آمن في وضع الطي.

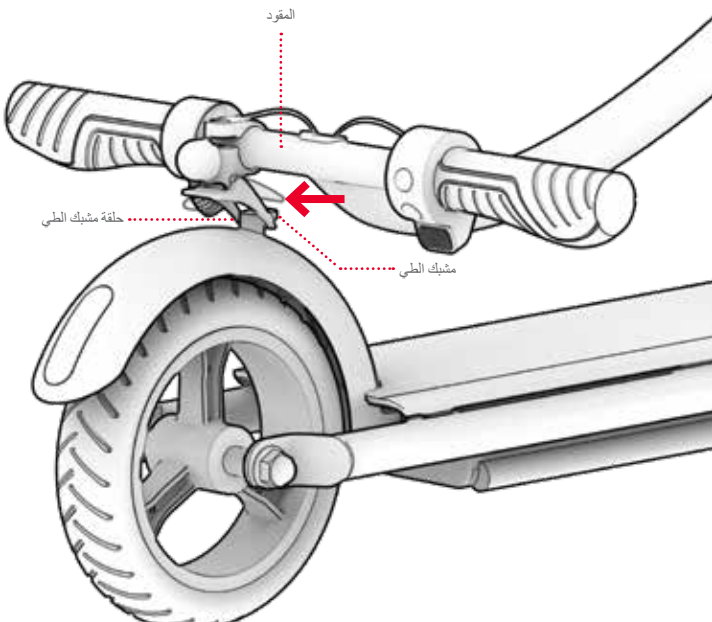


**مهم:** إذا كان قفل مشبك الطي لا يتماشى مع الخطاف أو يدور حوله، قد يكون من الضروري تدوير آلية القفل على المقود حتى تكون آلية القفل في الزاوية اليمنى للحلقة حول المشبك. انظر الصفحة 25.

## ضبط آلية القفل

**خطأ:** لا تتم محاذاة قفل مشبك الطي مع مشبك الطي. قم بتدوير مشبك الجرس حسب الضرورة حول المقود حتى يتم وضع قفل مشبك الطي بشكل صحيح "للإمساك" بالمشبك.

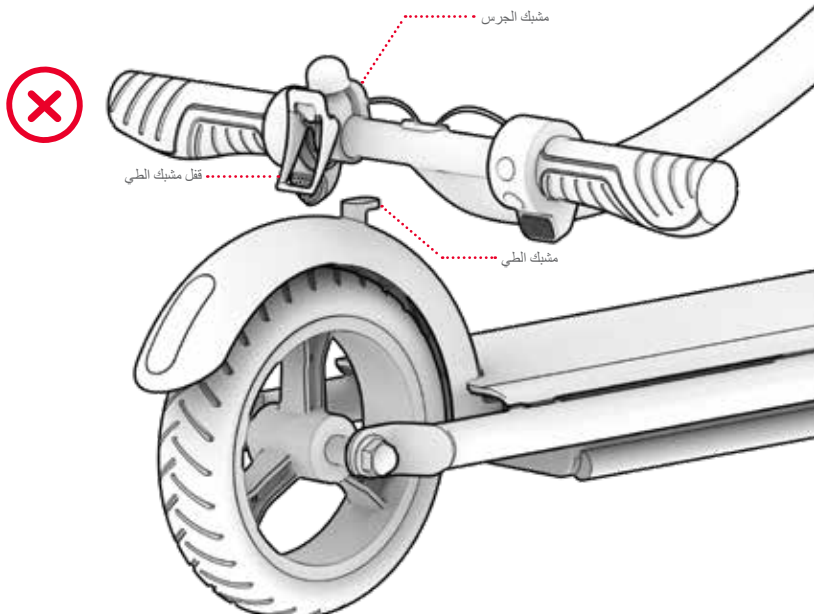

**صحيح:** تتم محاذاة قفل مشبك الطي بشكل صحيح "للإمساك" بالمشبك.

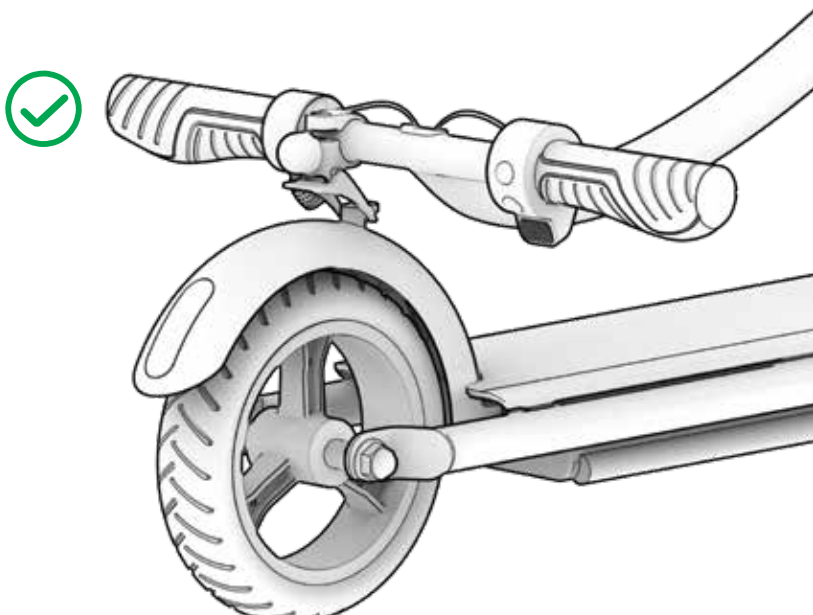

**للفتح:**

1. ادفع قفل مشبك الطي بعيدًا عن الحاجز الخلفي لتحريره من مشبك الطي.

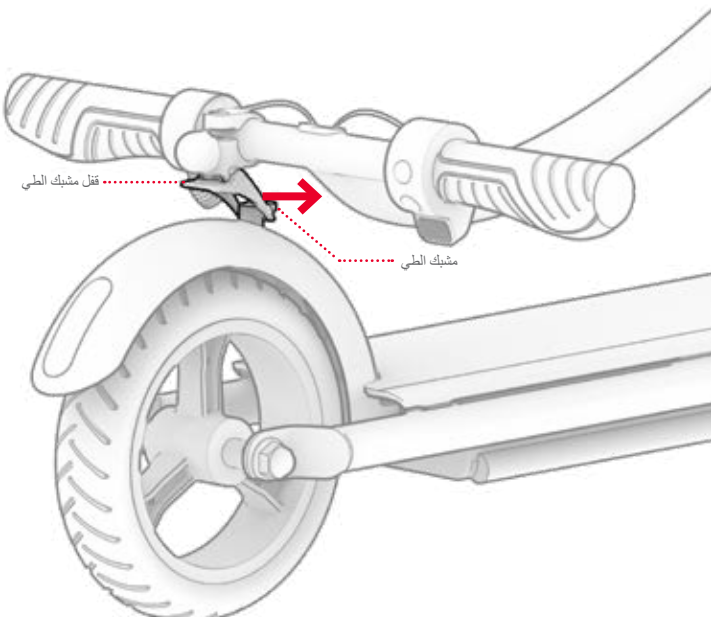

2. ارفع المقود باتجاه مقدمة السكوتر حتى يصبح الجذع في وضع مستقيم تمامًا.

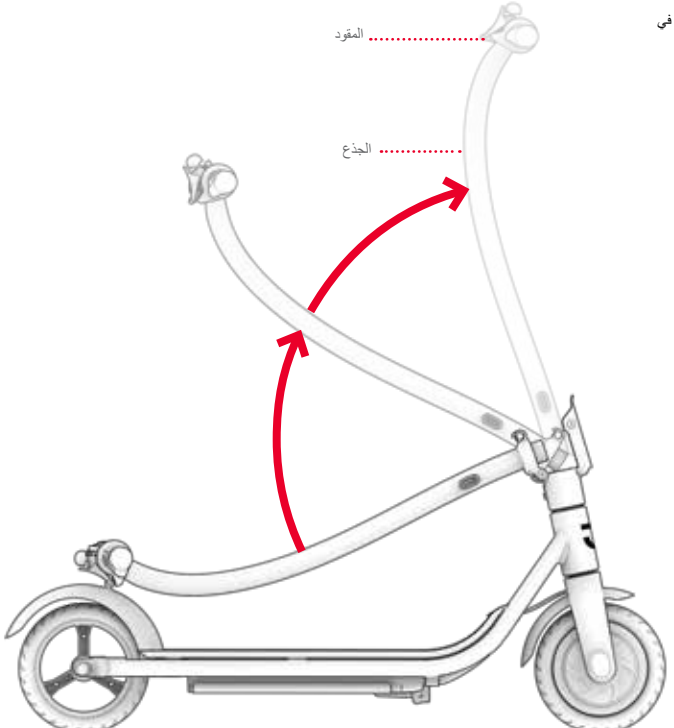

3. ادفع بمزلاج الطي بقوة على الجذع حتى يغلق بإحكام ويصدر صوت نقرة

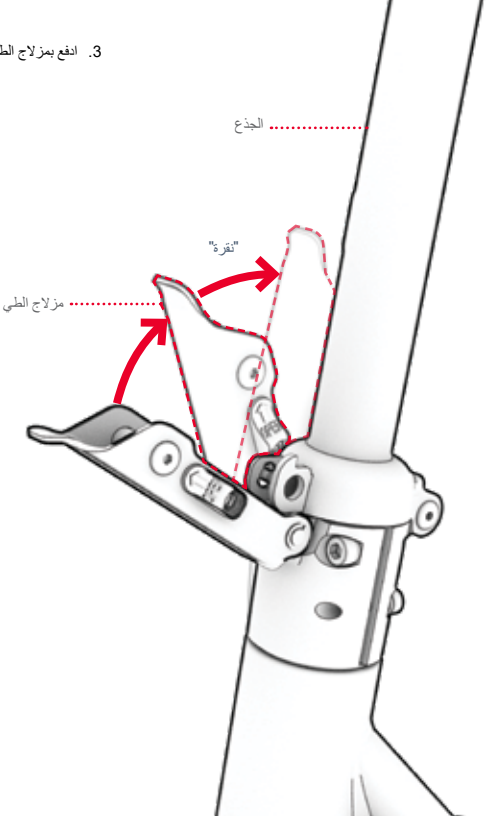

4. تأكد من تثبيت الجذع في الوضع الرأسي.

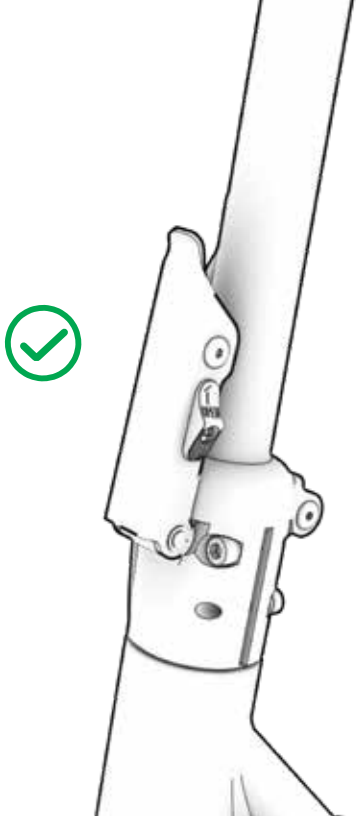

## 3.2 التشغيل وإيقاف التشغيل

**للتشغيل:** اضغط مع الاستمرار على زر الطاقة لمدة ثانية واحدة.
**لإيقاف التشغيل:** اضغط مع الاستمرار على زر الطاقة لمدة 3 ثوانٍ.

للحفاظ على طاقة البطارية، يحتوي السكوتر الخاص بك على ميزة الإيقاف التلقائي وسيتم إيقاف تشغيله تلقائيًا بعد 10 دقائق دون استخدام. تذكر دائمًا إيقاف تشغيل السكوتر الخاص بك عند التوقف أو وضعه بعيدًا ليلًا.

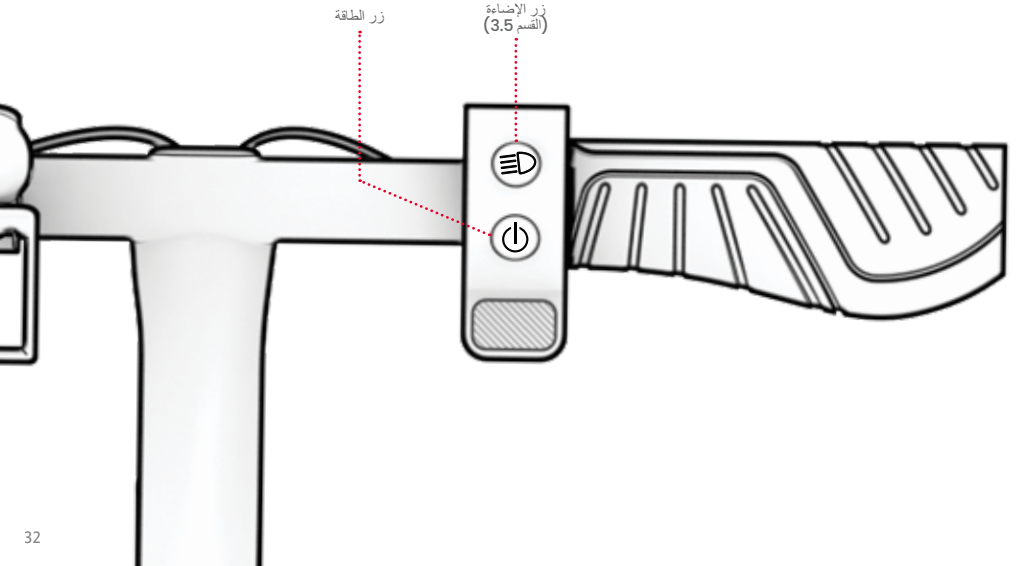

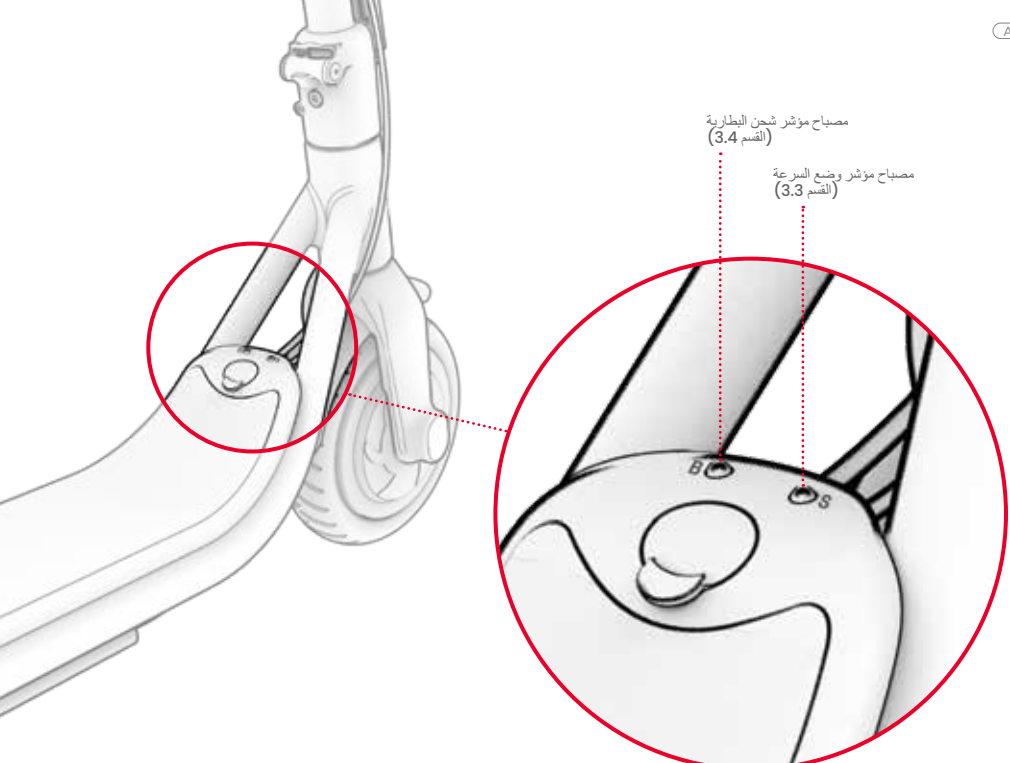
مصباح مؤشر شحن البطارية
(القسم 3.4)
مصباح مؤشر وضع السرعة
(القسم 3.3)
B
S

## 3.3 استخدام أوضاع السرعة

هناك 3 أوضاع للسرعة، كل منها يسمح لك بالركوب بسرعة قصوى مختلفة. عند تشغيل السكوتر، اضغط سريعًا على زر الطاقة لتغيير أوضاع السرعة.

| وضع السرعة | السرعة القصوى | مصباح مؤشر وضع السرعة (S) |
|---|---|---|
| وضع المشاة (بطيء) | حتى 5 أميال في الساعة | ○ |
| وضع الراحة (متوسط) | حتى 10 أميال في الساعة | ● |
| الوضع الرياضي (سريع) | حتى 15 ميلًا في الساعة | ● |

## 3.4 التحقق من مستوى شحن البطارية

يمكنك مراقبة مستوى شحن البطارية من خلال النظر إلى مصباح مؤشر شحن البطارية الموجود على السطح.

**مهم:** عندما ينفد شحن البطارية إلى 0%، سيتم إيقاف تشغيل السكوتر. اشحن السكوتر بكامل طاقته (القسم 2.3) قبل رحلتك التالية.

| مصباح مؤشر شحن البطارية (B) | مستوى شحن البطارية |
|---|---|
|  | 100% – 76% |
|  | 75% – 41% |
|  | 40% – 0% |

## 3.5 استخدام مصابيح LED

**لتشغيل المصابيح أو إيقاف تشغيلها:** اضغط مع الاستمرار على زر الإضاءة لمدة ثانيتين.
**للتنقل إلى وضع آخر من 5 أوضاع إضاءة:** أثناء تشغيل المصابيح، اضغط بسرعة على زر الإضاءة.

عند تشغيل الموسيقى عبر مكبر صوت **BLUETOOTH®**، ستنبض الأضواء بشكل متزامن مع الإيقاع الموسيقي.

## 3.6 استخدام مكبر صوت Bluetooth®

يأتي **EMBER** مزودًا بمكبر صوت مدمج بتقنية **BLUETOOTH®**.

**بث الموسيقى عبر لوح التحليق الخاص بك**
يمكنك توصيل جهازك المحمول بمكبر الصوت المدمج بتقنية **BLUETOOTH®** في السكوتر لبث الموسيقى أثناء رحلتك. بمجرد بدء تشغيل الموسيقى، ستتم مزامنة الأضواء الموجودة في السكوتر تلقائيًا مع الموسيقى وستومض على إيقاعها.

**لتوصيل جهازك المحمول بمكبر صوت BLUETOOTH® الخاص بالسكوتر:**

1. شغّل السكوتر. (القسم 3.2)
2. في قسم الإعدادات في جهازك المحمول، قم بتفعيل اتصال **BLUETOOTH** وابحث عن "**EMBER**" في قائمة الخيارات. حدده.
3. قم بتشغيل الموسيقى من خلال تطبيقك المفضل، وسيتم بثه عبر مكبرات الصوت الموجودة في السكوتر.

**استكشاف مشاكل الاتصال وإصلاحها**
إذا كنت تواجه مشكلة في الاتصال بمكبر الصوت، فجرب ما يلي:

1. إيقاف تشغيل السكوتر ثم إعادة تشغيله.
2. إيقاف تشغيل جهازك الشخصي ثم إعادة تشغيله.
3. النقر فوق زر المسح لتحديث قائمة المنتجات المكتشفة.

علامة وشعارات BLUETOOTH® هي علامات تجارية مسجلة مملوكة لشركة BLUETOOTH SIG, INC. وأي استخدام لهذه العلامات من قبل TRURIDE TECH LLC. يكون بموجب ترخيص. العلامات التجارية والأسماء التجارية الأخرى هي ملك لأصحابها المعنيين.

## 3.7 استخدام الجرس

استخدم الجرس كتنبيه للركاب والمشاة الآخرين.

لدق الجرس، حرك قفل مشبك الطي لأسفل ثم حرره بسرعة.

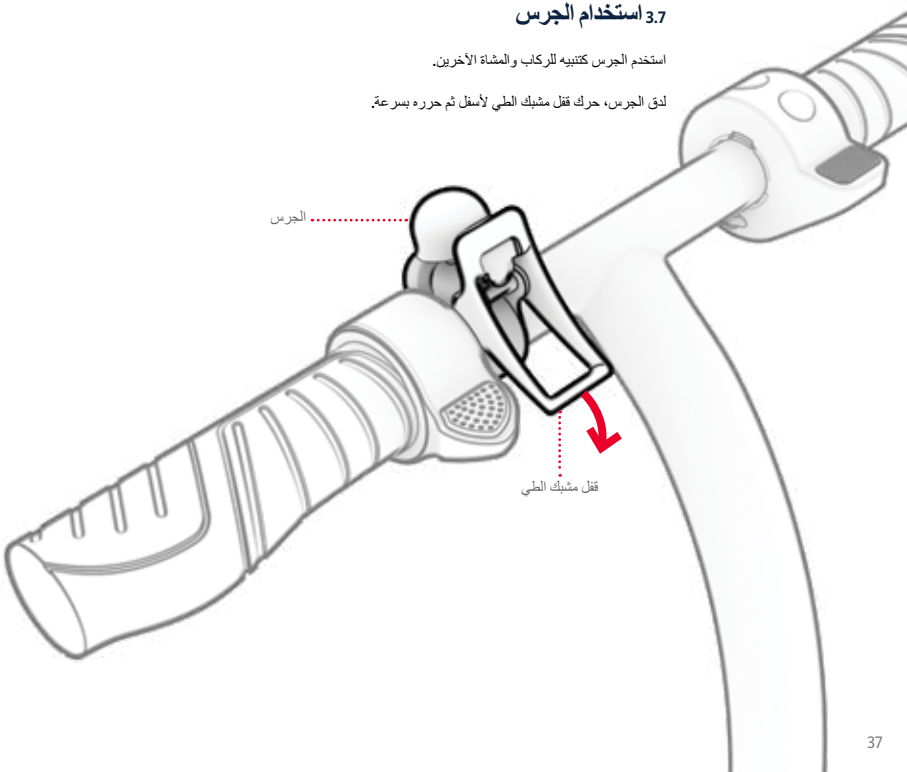

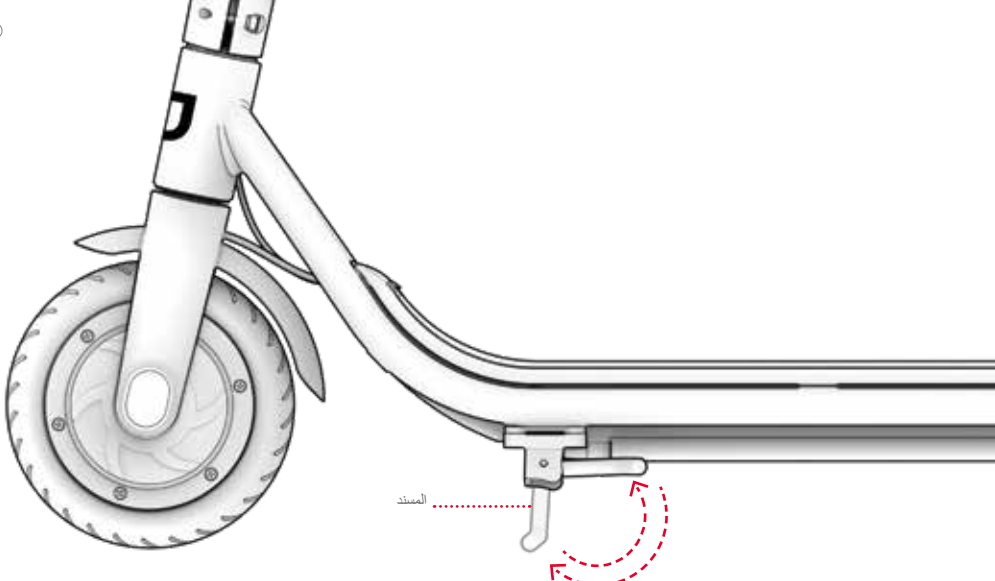


## 3.8 استخدام المسند

لاستخدام المسند، قم بتدويره للأسفل وقم بإمالة السكوتر برفق عليه حتى يقف.
لرفع المسند، قم بتدويره مرة أخرى.

**مهم:** ارفع المسند دائمًا قبل الركوب.

# 4. القيام بالحركات

## 4.1 استخدام الفرامل

اضغط على الفرامل الإلكترونية برفق لإبطاء السرعة. واضغط بقوة أكبر للتوقف تمامًا.
⚠ **مهم:** لتجنب الحركات المفاجئة، حاول تعشيق الفرامل الإلكترونية تدريجيًا.

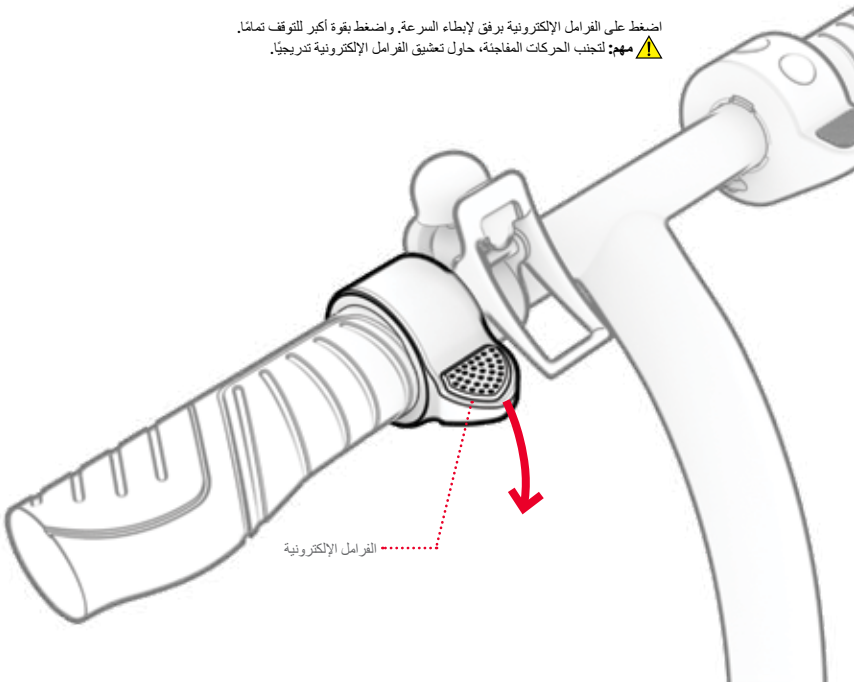

# 4.2 ركوب Ember

**يتطلب محرك السكوتر هذا التشغيل بالدفع بالقدم.**

1. ضع قدمًا واحدة في مقدمة سطح السفينة متجهًا للأمام. ادفع السكوتر للأمام عن طريق الدفع مرتين متتاليتين بالقدم الأخرى على الأرض.
2. ضع قدمك التي تدفع بها في الجزء الخلفي من السطح، بحيث تكون موجهة للخارج بزاوية 70 – 90 درجة لتحقيق الاستقرار.
3. اضغط على دواسة الوقود بالإبهام تدريجيًا للتسريع ثم حافظ على سرعتك.

⚠ **مهم:** لتجنب الاندفاعات المفاجئة للسرعة، اضغط دائمًا على دواسة الوقود برفق.

**للدوران:** قم بتدوير المقود إلى اليسار أو اليمين.



## 4.3 زيادة السرعة ومدى الركوب إلى أقصى حد

كلما كان المحرك بحاجة إلى العمل بجهد أكبر، استنزفت البطارية بشكل أسرع. في الظروف المثالية، الحد الأقصى للمسافة التي يمكن تحقيقها لكل شحنة بطارية هو 8 أميال والحد الأقصى للسرعة هو 15 ميلًا في الساعة.

ستؤثر العوامل التالية أيضًا على السرعة ونطاق الركوب. وتشمل ما يلي:

- **سطح الركوب:** تتطلب الحركة فوق سطح خشن قوة محرك أكبر من الحركة على سطح أملس.
- **حمل الوزن:** الوزن الزائد (الراكب بالإضافة إلى البضائع) يقلل من المدى الذي يمكن تحقيقه.
- **أسلوب الركوب:** سيؤدي التشغيل والتوقف المتكرر إلى تقليل المسافة التي يمكن تحقيقها بشحنة بطارية واحدة.
- **درجة حرارة الهواء:** تتراوح درجة الحرارة المثالية لركوب وتخزين السكوتر بين 50 – 90 درجة فهرنهايت (10 – 35 درجة مئوية).
- **المنحدر:** يتعين على المحرك أن يعمل بجهد أكبر عند التحرك صعودًا مقارنة بالتحرك على مسافات مسطحة أو منحدرة.
- **صيانة البطارية:** يساعد شحن البطارية في الوقت المناسب بعد كل رحلة في الحفاظ على سعة البطارية وقوتها.

# 5. التنقل بأمان

## 5.1 فحوصات السلامة قبل الركوب

قم بإجراء فحوصات السلامة المهمة التالية قبل كل رحلة:

**الفرامل**

تأكد من أن الفرامل تعمل بشكل صحيح بحيث:

- تعمل الفرامل الإلكترونية بسهولة وتوقف السكوتر.

**الإطار**

- تأكد من عدم تلف إطار السكوتر أو ثنيه أو كسره.
- تأكد من تثبيت الجذع بواسطة مزلاج طي الجذع.

**التوجيه**

- تأكد من محاذاة العجلة والمقود.

**العجلات**

- تأكد من أن العجلات لا تظهر عليها علامات التآكل المفرط أو التلف.

## 5.2 خوذة السلامة

يجب أن يرتدي الراكب الخوذة في جميع الأوقات.



الوضع الصحيح:
الجبهة مغطاة
بواسطة الخوذة.



الوضع غير الصحيح:
الجبهة مكشوفة.
قد يؤدي السقوط إلى إصابة خطيرة.

**• ارتد خوذة وملابس وأحذية ومعدات مناسبة للسلامة. تجنب الملابس التي يمكن أن تعلق في العجلات أو تحتها. يُنصح بارتداء أحذية مسطحة ومغلقة. ارتد خوذة ومعدات حماية معتمدة وفقًا لمعايير ASTM F1492 لمنع الإصابة في حالة وقوع حادث.**


44

## 5.3 العناية والصيانة

**تنظيف EMBER**

لتنظيف السكوتر، امسح بعناية بقطعة قماش مبللة ثم جفف بقطعة قماش جافة. لا تضع الماء مباشرة على السكوتر. يمكن أن يتسبب الماء في تلف الأنظمة الكهربائية والإطار مما قد يؤدي إلى ما يلي عطل يعرض سلامة الراكب للخطر.

**⚠ احتياطات البطارية**

يحتوي منتجك على بطارية ليثيوم أيون غير قابلة للإزالة. توخ الحذر عند التعامل.

- احفظ المنتج بعيدًا عن النار والحرارة الزائدة.
- تجنب الصدمات الشديدة، أو الاهتزازات الشديدة، أو الاصطدام.
- احم المنتج من الماء أو الرطوبة.
- لا تضع أو تخزن المنتج في كومة فوق الأشياء الأخرى أو تحتها.
- لا تقم بفك السكوتر أو بطاريته.
- لا تتخلص من المنتج مع القمامة اليومية. أحضر المنتج إلى منشأة مخصصة للنفايات الإلكترونية أو مركز لإعادة تدوير البطاريات. لمزيد من المعلومات حول مواقع التخلص من النفايات بالقرب منك، اتصل بالبلدية المحلية أو شركة نقل النفايات.
- إذا شعرت بسخونة بطارية المنتج أو ظهرت عليها علامات ارتفاع درجة الحرارة، أو انبعاث رائحة أو صوت غير عادي، أو تسرب سائل أو غاز، أو تغير شكلها أو لونها، فعليك القيام بما يلي على الفور:

1. إذا كان المنتج قيد الاستخدام، فتوقف عن استخدام المنتج على الفور. قم بإزالة كابل الشحن من المنتج إذا تم توصيله.
2. توقف عن استخدام المنتج.
3. انقل المنتج إلى مساحة خالية وبعيدًا عن أي شيء قابل للاشتعال إذا كان القيام بذلك آمنًا.
4. اتصل بخدمات الطوارئ المحلية للحصول على المساعدة.
5. اغسل العينين جيدًا أو مناطق الجلد التي لامست سائل إلكتروليت البطارية المتسرب بالماء الجاري النظيف واطلب عناية طبية إضافية.

- إذا كانت هناك أي مشاكل في البطارية، فاتصل بفريق رعاية JETSON.
- استخدم البطارية المحددة من قبل الشركة المصنعة فقط.

**تخزين EMBER**

- اشحن البطارية بالكامل قبل التخزين. يجب شحن البطارية بالكامل مرة واحدة في الشهر خلال فترات عدم الاستخدام الطويلة.
- قم بتغطية السكوتر بمواد غير قابلة للاشتعال لحمايته من الغبار.
- قم بتخزين السكوتر في الداخل، في مكان جاف، وعند درجة حرارة لا تقل عن 50 درجة فهرنهايت.
- لا تقم أبدًا بتخزين السكوتر في مكان يمنع الدخول أو الخروج بسهولة من الغرفة أو المسكن. تأكد من وجود مسار واضح للدخول والخروج من المساحة.

## ملاحظة لجنة الاتصالات الفدرالية

ملاحظة: تم اختبار هذا الجهاز وتبين أنه يتوافق مع حدود الأجهزة الرقمية من الفئة B، وفقًا للجزء 15 من قواعد لجنة الاتصالات الفدرالية (FCC).
تم تصميم هذه الحدود لتوفير حماية معقولة ضد التداخل الضار في المنشآت السكنية.
يولد هذا الجهاز طاقة تردد لاسلكي ويستخدمها ويمكن أن يشعها، وإذا لم يتم تركيبه واستخدامه وفقًا للتعليمات، فقد يتسبب في حدوث تداخل ضار في الاتصالات اللاسلكية.
ومع ذلك، ليس هناك ما يضمن عدم حدوث تداخل في تركيب معين.

إذا تسبب هذا الجهاز في حدوث تداخل ضار لاستقبال الراديو أو التلفزيون، والذي يمكن تحديده عن طريق إيقاف الجهاز وتشغيله، فإننا نشجع المستخدم على محاولة تصحيح التداخل من خلال واحد أو أكثر من الإجراءات التالية:
– إعادة توجيه هوائي الاستقبال أو نقله.
– زيادة المسافة الفاصلة بين الجهاز وجهاز الاستقبال.
– توصيل الجهاز بمأخذ في دائرة مختلفة عن تلك التي يتصل بها جهاز الاستقبال.
– استشارة الموزع أو فني راديو / تلفزيون متمرس للحصول على المساعدة.
تحذير: قد تؤدي التغييرات أو التعديلات التي لم تتم الموافقة عليها صراحة من قبل الطرف المسؤول عن الامتثال إلى إبطال سلطة المستخدم في تشغيل الجهاز.
يتوافق هذا الجهاز مع حدود التعرض للإشعاع التي وضعتها لجنة الاتصالات الفدرالية (FCC) في البيئة غير الخاضعة للرقابة. يجب ألا يكون جهاز الإرسال هذا في نفس الموقع أو أن يعمل بالاقتران مع أي هوائي أو جهاز إرسال آخر.

## ابق على اتصال.

تأكد من متابعة **@ridejetson**

على وسائل التواصل الاجتماعي للتعرف على العروض الرائعة،

والهدايا، وآخر أخبار Jetson.

## هل تحب مركبتك؟

تأكد إذًا من ترك تقييمك على ridejetson.com/reviews.

لا يسعنا الانتظار لنسمع منك!

JETSON

**#MakeMoves**

# هل لديك أسئلة؟ دعنا نساعدك.

**ridejetson.com/support**
**ridejetson.com/chat**

لتفعيل ضمان منتجك
أو الاستفسار عن تغطية
الضمان، اتصل بنا مباشرة.

1 (844) 585-7462

صنع في هويزو، الصين
تم استيراده من قبل TruRide Tech LLC.
PO Box 461, Jersey City, NJ 07302-9998

www.ridejetson.com

صنع في الصين
رمز التاريخ: 11/2024
إصدار الوثيقة: v1.0

© 2024, TruRide Tech. كل الحقوق محفوظة.
تم تصنيعه لشركة TruRide Tech LLC.
JETSON® هي علامة تجارية مسجلة تستخدم بموجب ترخيص من JetStream Brands LLC. لا يجوز إعادة إنتاج أو نقل أي جزء من هذا المستند، بما في ذلك الشكل والرسومات والتصميم، بأي شكل أو بأية وسيلة.

JETSON

# Ember
## Elektroroller

## Ein Leitfaden für Ihre Fahrt.

WICHTIG: LESEN SIE ES SORGFÄLTIG UND BEWAHREN SIE ES ZUM SPÄTEREN NACHSCHLAGEN AUF.

ARTIKEL-NR.: JEMBER-BLK

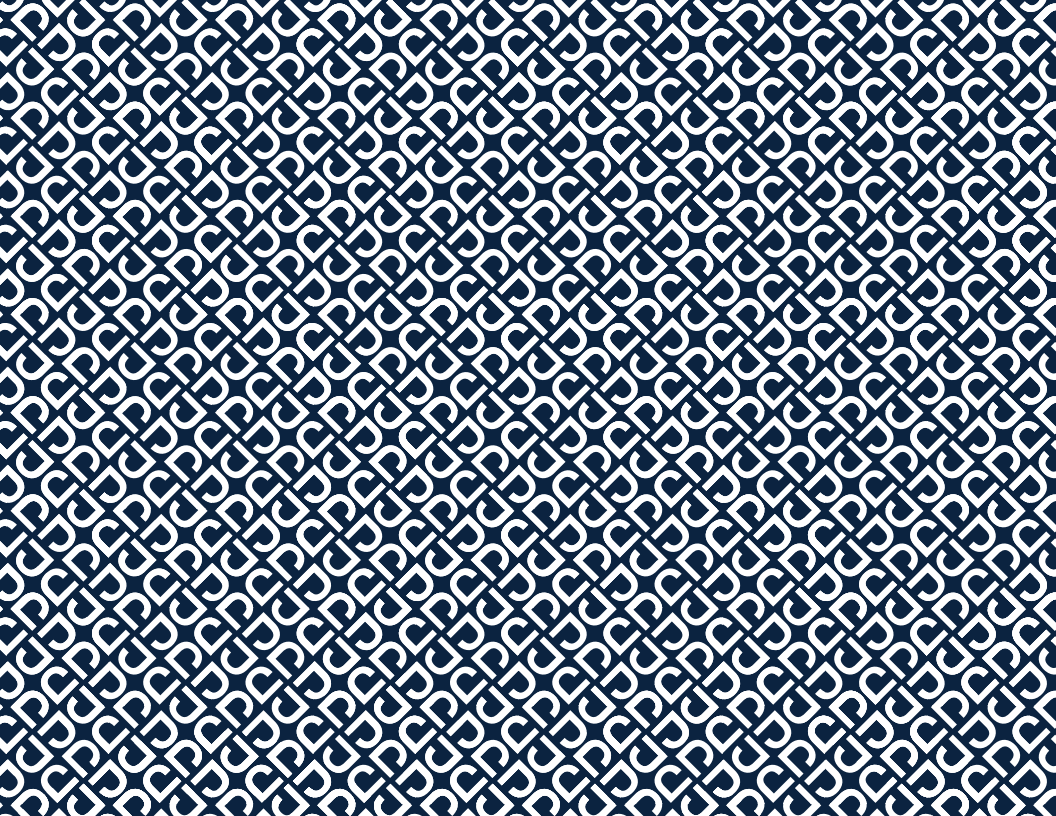

Die beiden wichtigsten Fahrregeln von Jetson:
**Seien Sie sicher. Viel Spaß!**

DE

# Inhalt

**Sicherheitshinweise** ..... 4

**Garantieabdeckung** ..... 6

**1. Über Ihr Produkt**

1.1 Produktübersicht ..... 8

1.2 Produktspezifikationen ..... 10

1.3 Online-Ressourcen ..... 11

**2. Erste Schritte**

2.1 Anmerkungen zu Beginn ..... 13

2.2 Montage des Lenkers ..... 14

2.3 Aufladen des Akkus ..... 19

**3. Merkmale & Funktionen**

3.1 Ein- und Ausklappen des Rollers ..... 22

3.2 Ein- und Ausschalten ..... 32

3.3 Verwenden von Geschwindigkeitsmodi ..... 34

3.4 Überprüfen des Ladezustands des Akkus ..... 35

3.5 Verwendung der LED-Leuchten ..... 36

3.6 Verwenden des Bluetooth® Lautsprecher ..... 36

3.7 Verwenden der Glocke ..... 37

3.8 Verwenden des Ständers ..... 38

**4. In Bewegung**

4.1 Benutzung der Bremse ..... 40

4.2 Mit dem Ember fahren ..... 41

4.3 Maximierung von Geschwindigkeit und Reichweite ..... 42

**5. Sichere Fahrt**

5.1 Sicherheitschecks vor der Fahrt ..... 43

5.2 Schutzhelm ..... 44

5.3 Pflege & Wartung ..... 45

DE

# Sicherheitshinweise

- Bitte lesen Sie vor dem Gebrauch die Bedienungsanleitung und die Sicherheitshinweise sorgfältig durch und stellen Sie sicher, dass Sie alle Sicherheitshinweise verstanden und akzeptiert haben. Der Benutzer ist für alle Verluste oder Schäden verantwortlich, die durch unsachgemäßen Gebrauch verursacht werden. Warnung vor Verletzungsgefahr für den Fahrer, die durch zu festes Anziehen der Schrauben zwischen Vorbau und Gabel entstehen kann.
- **Die Nichtverwendung des richtigen Ladegeräts kann zu Bränden und Explosionen führen, die Sachschäden, Verletzungen und Tod zur Folge haben.**
- Warnung vor der Verletzungsgefahr für den Fahrer, die durch zu festes Anziehen der Lenkstangen-Gabel-Schrauben entstehen kann.
- Vor jedem Betriebszyklus muss der Bediener die vom Hersteller vorgeschriebenen Kontrollen vor dem Betrieb durchführen: Dass sich alle ursprünglich vom Hersteller gelieferten Schutzvorrichtungen und Polster an einem ordnungsgemäßen Ort und in funktionsfähigem Zustand befinden. Dass das Bremssystem ordnungsgemäß funktioniert. Dass alle Achsschutzvorrichtungen, Kettenschutzvorrichtungen oder andere vom Hersteller gelieferte Abdeckungen oder Schutzvorrichtungen an Ort und Stelle und in betriebsbereitem Zustand sind. Dass die Reifen in gutem Zustand sind, richtig aufgepumpt sind und noch über ein ausreichendes Profil verfügen. Der Bereich, in dem das Produkt betrieben werden soll, sollte sicher und für einen sicheren Betrieb geeignet sein.
- Die Komponenten sind gemäß den Spezifikationen des Herstellers und nur unter Verwendung der vom Hersteller autorisierten Ersatzteile zu warten und zu reparieren, wobei der Einbau von Händlern oder anderen Fachleuten durchgeführt wird.
- Warnung vor dem Aufladen von nicht wiederaufladbaren Batterien.
- Lassen Sie Hände, Füße, Haare, Körperteile, Kleidung oder ähnliche Gegenstände nicht mit beweglichen Teilen, Rädern oder dem Antriebsstrang in Berührung kommen, während der Motor läuft.
- Dieses Produkt sollte nicht von Kindern oder Personen mit eingeschränkten körperlichen, sensorischen oder geistigen Fähigkeiten oder Mangel an Erfahrung und Wissen verwendet werden, es sei denn, sie wurden beaufsichtigt oder unterwiesen (IEC 60335-1/A2:2006).
- Unbeaufsichtigte Kinder sollten nicht mit dem Produkt spielen (IEC 60335-1/A2:2006).
- Die Aufsicht eines Erwachsenen ist erforderlich.
- Der Fahrer sollte 220 lb nicht überschreiten.
- Die Einheiten dürfen nicht für Rennen, Stuntfahrten oder andere Manöver betrieben werden, die zum Verlust der Kontrolle oder zu unkontrollierten Aktionen oder Reaktionen des Bedieners/Beifahrers führen können.
- Niemals in der Nähe von Kraftfahrzeugen verwenden.
- Vermeiden Sie scharfe Stöße, Drainageroste und plötzliche Oberflächenveränderungen. Der Roller kann plötzlich anhalten.
- Vermeiden Sie Straßen und Oberflächen mit Wasser, Sand, Kies, Schmutz, Laub und anderen Ablagerungen. Nasses Wetter beeinträchtigt Traktion, Bremsen und Sicht.
- Vermeiden Sie es, mit brennbaren Gasen, Dampf, Flüssigkeiten oder Staub herumzufahren, die einen Brand verursachen könnten.
- Die Betreiber sind verpflichtet, alle Empfehlungen und Anweisungen des Herstellers sowie alle Gesetze und Verordnungen einzuhalten: Einheiten ohne Scheinwerfer dürfen nur bei ausreichenden Tageslichtverhältnissen betrieben werden und Die Eigentümer sind zu ermutigen, (zur Auffälligkeit) mit Hilfe von Beleuchtung, Reflektoren und für niedrig fahrende Einheiten Signalflaggen an flexiblen Masten hervorzuheben.
- Personen mit den folgenden Bedingungen dürfen den Roller nicht verwenden: Menschen mit Herzerkrankungen; Schwangere; Personen mit Kopf-, Rücken- oder Nackenbeschwerden oder früheren Operationen an diesen Körperbereichen; und Personen mit psychischen oder physischen Erkrankungen, die sie anfällig für Verletzungen machen oder ihre körperliche Geschicklichkeit oder geistige Fähigkeiten beeinträchtigen können, um alle Sicherheitsanweisungen zu erkennen, zu verstehen und auszuführen und in der Lage zu sein, die mit der Verwendung des Geräts verbundenen Gefahren zu übernehmen.
- Fahren Sie nicht nachts.
- Fahren Sie nicht, nachdem Sie getrunken oder verschreibungspflichtige Medikamente eingenommen haben.
- Tragen Sie beim Fahren keine Gegenstände.
- Bedienen Sie das Produkt niemals barfuß.
- Tragen Sie immer Schuhe und halten Sie die Schnürsenkel gebunden.
- Stellen Sie sicher, dass Ihre Füße immer sicher auf dem Deck stehen.
- Der Bediener muss immer geeignete Schutzkleidung verwenden, einschließlich, aber nicht beschränkt auf einen Helm mit entsprechender Zertifizierung, und alle anderen vom Hersteller empfohlenen Ausrüstungen: Tragen Sie immer Schutzausrüstung wie Helm, Knieschoner und Ellbogenschützer.
- Geben Sie Fußgängern immer Vorfahrt.
- Seien Sie wachsam gegenüber Dingen, die vor Ihnen liegen und weit von Ihnen entfernt sind.
- Lassen Sie während der Fahrt keine Ablenkungen zu, wie z. B. das Beantworten des Telefons oder andere Aktivitäten.
- Das Produkt darf nicht von mehr als einer Person gefahren werden.
- Wenn Sie das Produkt zusammen mit anderen Fahrern fahren, halten Sie immer einen Sicherheitsabstand ein, um eine Kollision zu vermeiden.
- Achten Sie beim Wenden darauf, das Gleichgewicht zu halten.

- Das Fahren mit falsch eingestellten Bremsen ist gefährlich und kann zu schweren oder tödlichen Verletzungen führen.
- Die Bremse kann während des Betriebs heiß werden, berühren Sie die Bremse nicht mit bloßer Haut.
- Wenn Sie zu stark oder zu plötzlich bremsen, kann ein Rad blockieren, was dazu führen kann, dass Sie die Kontrolle verlieren und stürzen. Ein plötzliches oder übermäßiges Betätigen der Bremse kann zu Verletzungen oder zum Tod führen.
- Wenn sich die Bremse löst, stellen Sie sie bitte mit dem Sechskantschlüssel ein oder wenden Sie sich an das Jetson Care Team.
- Ersetzen Sie verschlissene oder defekte Teile sofort.
- Überprüfen Sie vor der Fahrt, ob alle Sicherheitsetiketten vorhanden und verstanden sind.
- Der Eigentümer muss die Verwendung und den Betrieb der Einheit gestatten, nachdem er nachgewiesen hat, dass diese Bediener alle Komponenten der Einheit verstehen und bedienen können, bevor er sie benutzt.
- Fahren Sie nicht ohne richtiges Training. Fahren Sie nicht mit hohen Geschwindigkeiten, auf unebenem Gelände oder an Hängen. Führen Sie keine Stunts durch und biegen Sie nicht abrupt ab.
  Empfohlen für den Innenbereich.
- Längere Einwirkung von UV-Strahlen, Regen und Elementen können die Gehäusematerialien beschädigen, lagern Sie sie bei Nichtgebrauch in Innenräumen.
- Ein Schmieren des Rollers ist nicht erforderlich.
- WARNUNG – Brandgefahr, keine vom Benutzer zu wartenden Teile

**ÄNDERUNGEN**
Versuchen Sie nicht, das Gerät oder Komponenten des Geräts ohne Anweisung des Jetson Care Teams zu zerlegen, zu modifizieren, zu reparieren oder auszutauschen. Dadurch erlischt jegliche Garantie und kann zu Fehlfunktionen führen, die zu Verletzungen führen können.

**ZUSÄTZLICHE VORSICHTSMASSNAHMEN**
Heben Sie das Produkt nicht vom Boden an, während es eingeschaltet ist und die Räder in Bewegung sind. Dies kann zu frei durchdrehenden Rädern und zu Verletzungen bei Ihnen oder anderen Personen in der Nähe führen. Springen Sie nicht auf das Produkt oder von diesem herunter und springen Sie nicht, während Sie es verwenden. Halten Sie Ihre Füße während des Betriebs immer fest auf der Fußstütze.
Die Geräte sind nicht für den Einsatz in Höhen von mehr als 2000 m über dem Meeresspiegel bestimmt.

**ENTSORGUNG GEBRAUCHTER AKKUS**
Der Akku kann gefährliche Stoffe enthalten, die die Umwelt und die menschliche Gesundheit gefährden können. Dieses Symbol auf dem Akku und/oder der Verpackung weist darauf hin, dass gebrauchte Akkus nicht als Siedlungsabfall behandelt werden dürfen. Akkus sind an einer geeigneten Sammelstelle für das Recycling zu entsorgen. Indem Sie sicherstellen, dass die gebrauchten Akkus ordnungsgemäß entsorgt werden, tragen Sie dazu bei, mögliche negative Folgen für die Umwelt und die menschliche Gesundheit zu vermeiden. Das Recycling von Materialien trägt dazu bei, natürliche Ressourcen zu schonen. Für weitere Informationen zum Recycling von Alt-Akkus wenden Sie sich bitte an den Abfallentsorgungsdienst Ihrer örtlichen Gemeinde.

Dieses Gerät entspricht Teil 15 der FCC-Bestimmungen. Der Betrieb unterliegt den folgenden zwei Bedingungen: (1) Dieses Gerät darf keine schädlichen Interferenzen verursachen und (2) Dieses Gerät muss mit allen eingehenden Störungen verträglich sein, einschließlich Störungen, die einen unerwünschten Betrieb verursachen können.

# ⚠WARNUNG:

Um das Verletzungsrisiko zu verringern, ist die Aufsicht durch Erwachsene erforderlich. Niemals auf Fahrbahnen, in der Nähe von Kraftfahrzeugen, auf oder in der Nähe von steilen Steigungen oder Stufen, Schwimmbädern oder anderen Gewässern verwenden. Tragen Sie immer Schuhe und lassen Sie nie mehr als einen Fahrer zu.

**Kalifornische Proposition 65**

# ⚠WARNUNG:

Dieses Produkt kann Sie Chemikalien einschließlich Cadmium aussetzen, von dem im Bundesstaat Kalifornien bekannt ist, dass es Krebs und Geburtsfehler oder andere Fortpflanzungsschäden verursacht. Weitere Informationen finden Sie unter: www.P65Warnings.ca.gov.

## Gewährleistung

**ALLGEMEINE EINGESCHRÄNKTE GARANTIE**

Für Ihr neues Jetson-Produkt gilt eine Garantie gegen Material- und Verarbeitungsfehler, wie auf ridejetson.com/warranty für einen Zeitraum ab dem Datum des ursprünglichen Einzelhandelskaufs, wenn es in Übereinstimmung mit den Benutzerhandbüchern von Jetson verwendet wird (siehe ridejetson.com/support). **Im Rahmen dieser Garantie können Sie Ihre Ansprüche auch dann an Jetson richten, wenn Sie das Jetson-Produkt bei einem unserer autorisierten Händler gekauft haben.** Um die vollständigen Bedingungen unserer Garantie zu lesen, besuchen Sie ridejetson.com/warranty.

# 1. Über unser Produkt

## 1.1 Produktübersicht

1. LENKSTANGE*
   - A. E-BREMSE
   - B. KLINGEL
   - C. BESCHLEUNIGUNGS-DAUMENGAS
   - D. TASTE FÜR BELEUCHTUNG
   - E. EIN-/AUS-TASTE
   - F. KLAPPBARER HAKENVERSCHLUSS
2. LENKSTANGE
3. KLAPPBARER HAKEN*
4. KLAPPBARER RIEGEL
5. VORDER-GABEL
6. VORDERRAD (MOTORRAD)
7. STÄNDER
8. TRITTFLÄCHE
9. KOTFLÜGEL HINTEN
10. BATTERIELADEANSCHLUSS MIT ABDECKUNG
11. LED-LEUCHTEN
12. HINTER-RAD
13. KONTROLLLEUCHTE FÜR AKKULADUNG (B)
14. KONTROLLLEUCHTE FÜR DEN GESCHWINDIGKEITSMODUS (S)
15. RÜCKSTRAHLER
16. AKKU
17. LADEGERÄT

**ENTHALTENE WERKZEUGE FÜR MONTAGE UND WARTUNG:**



5MM-INBUSSCHLÜSSEL

*MONTAGE ERFORDERLICH.

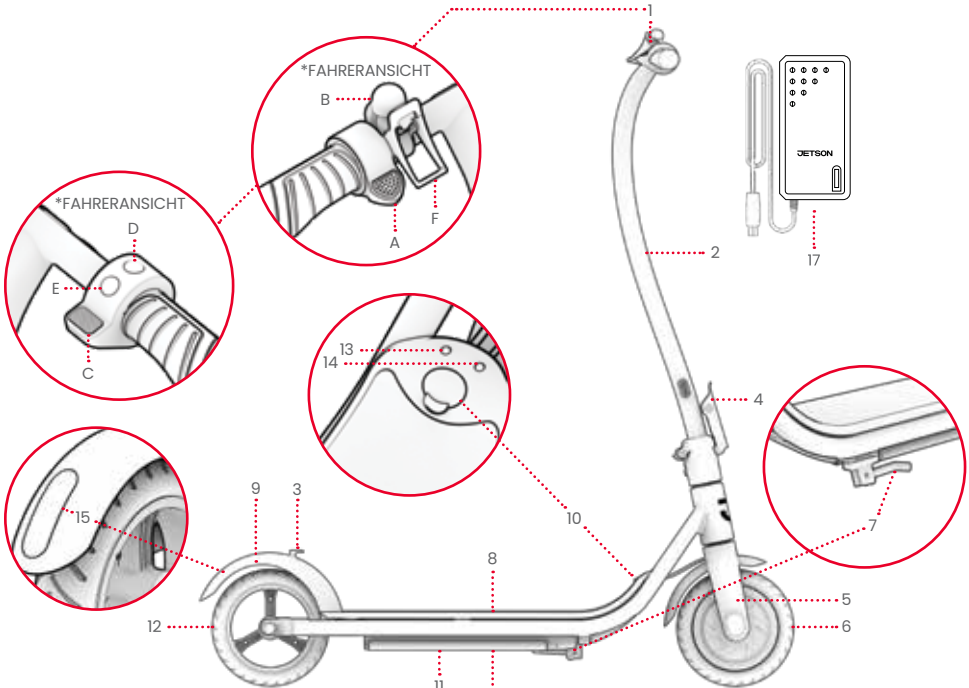


ANMERKUNG: DIE ABBILDUNGEN SPIEGELN MÖGLICHERWEISE NICHT DAS GENAUE ERSCHEINUNGSBILD DES TATSÄCHLICHEN PRODUKTS WIDER.

## 1.2 Produktspezifikationen

- PRODUKTABMESSUNGEN, AUFGEKLAPPT : 36.8″ (L) × 16.9″ (W) × 40.3″ (H)
- PRODUKTABMESSUNGEN, ZUSAMMENGEKLAPPT: 36.8″ (L) × 16.9″ (W) × 18.9″ (H)
- TRITTFLÄCHENGRÖSSE: 18.0″ (L) X 6,0″ (W)
- GEWICHTSBESCHRÄNKUNG: 220 PFUND
- FAHRER-MINDESTGEWICHT: 100 PFUND
- PRODUKTGEWICHT: 24.2 PFUND
- ALTERSEMPFEHLUNG: 12+
- RADGRÖSSE: 8″
- HÖCHSTGESCHWINDIGKEIT: 15 MEILEN PRO STUNDE*
- MAXIMALE REICHWEITE: 8 MEILEN *, **
- AKKU: 21,6 V, 5,0 AH
- AKKUTYP: LITHIUM-IONEN (WIEDERAUFLADBAR; NICHT ENTFERNBAR)
- MOTOR: 200W***
- AUSGANG DES LADEGERÄTS: 25,2 V 1 A
- UL-ZERTIFIZIERUNG: UL 2272
- LADEZEIT: CA. 6 STUNDEN
- MAXIMALER STEIGWINKEL: 10°

*PRODUKTREICHWEITE, GESCHWINDIGKEIT, AKKULAUFZEIT UND ANDERE SPEZIFIKATIONEN KÖNNEN JE NACH FAHRER UND FAHRBEDINGUNGEN.

**BEI TESTS MIT 120 LBS, BEI EINER LUFTTEMPERATUR VON 80 °F, BEI EINER GESCHWINDIGKEIT VON 5 MPH. WEITERE INFORMATIONEN ZU BEDINGUNGEN, DIE SICH AUF DIE REICHWEITE AUSWIRKEN KÖNNEN, FINDEN SIE IN ABSCHNITT 4.3.

***SPITZENLEISTUNG

## 1.3 Online-Ressourcen



Suchen Sie nach unseren aktuellsten Ember Onboarding-Materialien und Support-Ressourcen.

Dieses Benutzerhandbuch finden Sie online unter https://cdn.shopify.com/s/files/1/2530/6734/files/EMBER_MANUAL-1726782210256.pdf

Unsere Sammlung von Bedienungsanleitungen finden Sie unter https://ridejetson.com/pages/product-manuals

# 2. Erste Schritte

## 2.1 Bevor Sie starten

- BEGINNEN SIE IHR ABENTEUER RICHTIG: LESEN SIE VOR DER VERWENDUNG DIESES PRODUKTS DIE GESAMTE BEDIENUNGSANLEITUNG, EINSCHLIESSLICH DER SICHERHEITSHINWEISE, SORGFÄLTIG DURCH. STELLEN SIE SICHER, DASS SIE FOLGENDEN INHALTE VERSTEHEN, AKZEPTIEREN UND EINHALTEN:
  - EMPFEHLUNGEN DES HERSTELLERS.
  - SICHERHEITSHINWEISE UND WARNUNGEN.
  - LOKALE REIT- UND BETRIEBSGESETZE UND -VERORDNUNGEN.

- DIE ANWEISUNGEN IN DIESEM HANDBUCH – RECHTS, LINKS, VORNE UND HINTEN – SIND SO AUSGERICHTET, WIE DER/DIE FAHRER/IN SIE SEHEN WÜRDE, WENN ER/SIE AUF DEM ROLLER STEHT. DIE "RECHTE SEITE" DES ROLLERS IST ZUM BEISPIEL DIE SEITE, AUF DER SICH DIE RECHTE HAND DES/DER FAHRERS/FAHRERIN BEFINDEN WIRD.

- HANDELN SIE VORSICHTIG BEIM AUSPACKEN, ENTFERNEN ALLER VERPACKUNGSMATERIALIEN SOWIE BEIM POSITIONIEREN DES ROLLERS FÜR DIE MONTAGE, DA DIE LENKSTANGE NUR HALB BEFESTIGT WIRD.

## ⚠ WARNUNG:

DIE NICHTBEACHTUNG DER FOLGENDEN ANWEISUNGEN KANN ZU VERLETZUNGEN DES KINDES ODER ANDERER FÜHREN.
- HALTEN SIE KLEINTEILE WÄHREND DER MONTAGE VON KINDERN FERN.
- DAS ZUBEHÖR MUSS VON EINEM ERWACHSENEN MONTIERT UND ENTFERNT WERDEN.
- ÜBERPRÜFEN SIE DAS PRODUKT REGELMÄSSIG AUF BESCHÄDIGUNGEN.

* ERWACHSENE MÜSSEN KINDERN BEI DER MONTAGE UND DEN ERSTEN EINSTELLVORGÄNGEN DES PRODUKTS BEHILFLICH SEIN.

## 2.2 Montage der Lenkstange

1. STELLEN SIE DEN ROLLER-SOCKEL AUF DEN STÄNDER. (SIEHE ABSCHNITT 3.8)
⚠ **WICHTIG:** BEHANDELN SIE DIE HALB ANGEBRACHTE LENKSTANGE MIT VORSICHT. ACHTEN SIE DARAUF, DASS SIE NICHT AN DER VERKABELUNG ZERREN ODER SICH VERHEDDERN.
2. LÖSEN UND ENTFERNEN SIE DEN VORINSTALLIERTEN ZENTRALEN SCHRAUBENBOLZEN (M6 X 12 MM) AM LENKSTANGENSOCKEL MIT DEM KOPF DIREKT ÜBER DER TRITTFLÄCHE, INDEM SIE DIESEN MIT DEM 5-MM-INBUSSCHLÜSSEL GEGEN DEN UHRZEIGERSINN DREHEN. LEGEN SIE DEN ZENTRALEN SCHRAUBENBOLZEN BEISEITE.

**WICHTIG:** LÖSEN ODER ENTFERNEN SIE NICHT DIE SCHRAUBE IM LENKSTANGENSOCKEL MIT DEM KOPF ZUR SEITE DES ROLLERS.

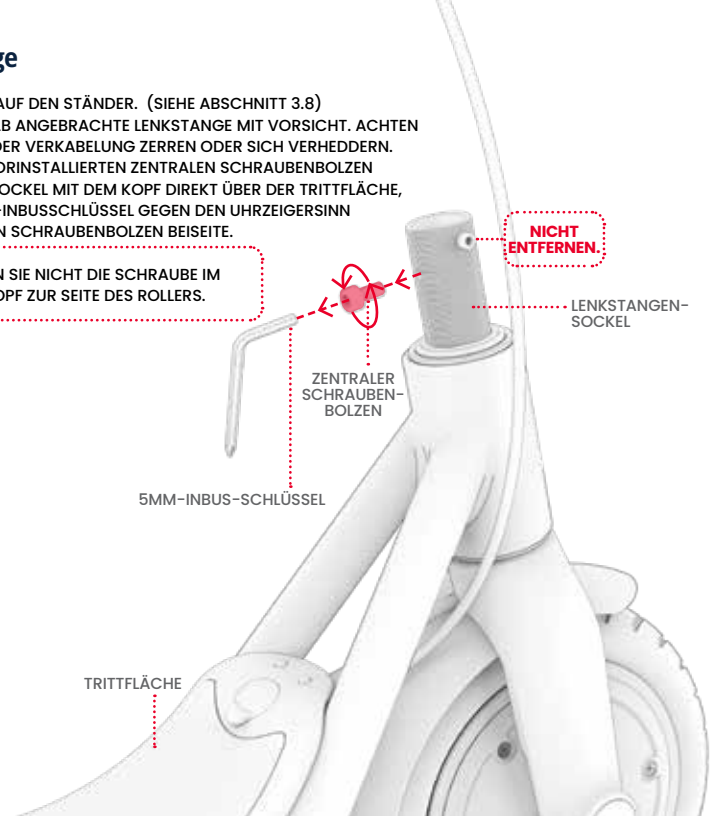

3. HEBEN SIE DIE LENKSTANGE VORSICHTIG SO AN, DASS SIE SENKRECHT ÜBER DEM ZENTRALEN SCHRAUBENBOLZEN POSITIONIERT IST, SODASS DIE FOLGENDEN BEDINGUNGEN ERFÜLLT SIND:
   - DIE SEITE DES LENKERS, AN DER SICH DER GASHEBEL BEFINDET, BEFINDET SICH AUF DER RECHTEN SEITE DES ROLLERS AUS DER SICHT DER FAHRPOSITION.
   - DER KANAL AN DER INNENSEITE DER LENKSTANGENKLEMME BEFINDET SICH ÜBER DEM SCHRAUBEMBOLZEN AUF DER RECHTE SEITE DES LENKSTANGENSOCKELS.

⚠ **WICHTIG:** GEHEN SIE VORSICHTIG MIT DER HALBMONTIERTEN LENKSTANGE UM. ACHTEN SIE DARAUF, DASS SIE NICHT AN DER VERKABELUNG ZERREN ODER SICH VERHEDDERN.

4. SCHIEBEN SIE DIE LENKSTANGE VORSICHTIG NACH UNTEN AUF DEN LENKSTANGENSOCKEL.

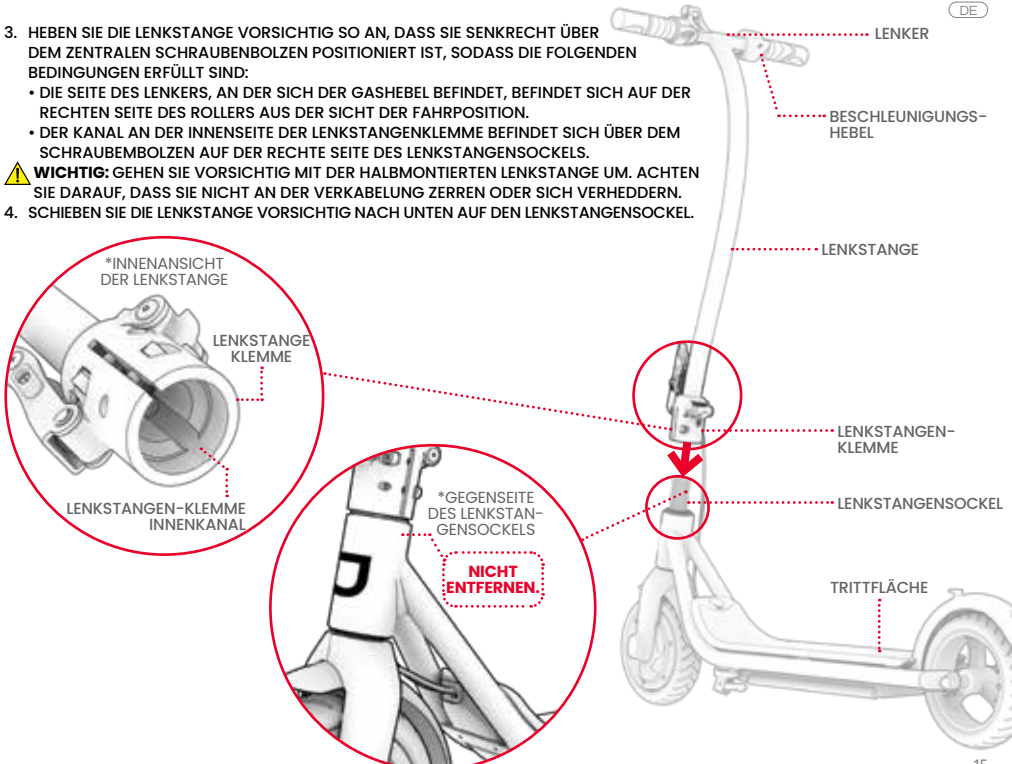

5. SETZEN SIE DEN ENTFERNTEN SCHRAUBENBOLZEN WIEDER DURCH DIE AUSGERICHTETEN LÖCHER IN DER LENKSTANGENKLEMME UND DEM LENKSTANGENSOCKEL EIN, INDEM SIE DIESEN IM UHRZEIGERSINN EINDREHEN. ZIEHEN SIE DEN SCHRAUBENBOLZEN MIT DEM 5-MM-INBUSSCHLÜSSEL VOLLSTÄNDIG FEST.

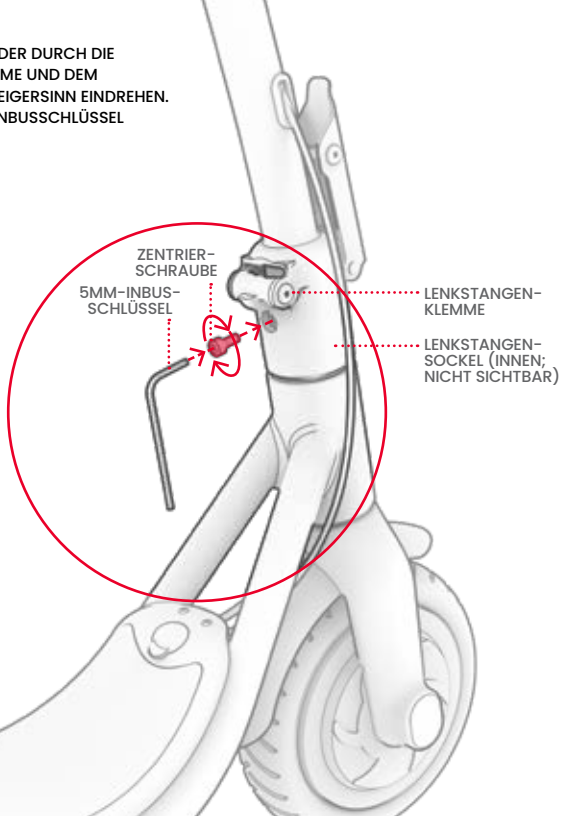

6. ZIEHEN SIE DIE BEIDEN SCHRAUBENBOLZEN AUF DER LINKEN SEITE DER LENKSTANGENSOCKELS FEST, INDEM SIE DIESE IM UHRZEIGERSINN MIT DEM 5MM- INBUSSCHLÜSSEL DREHEN.

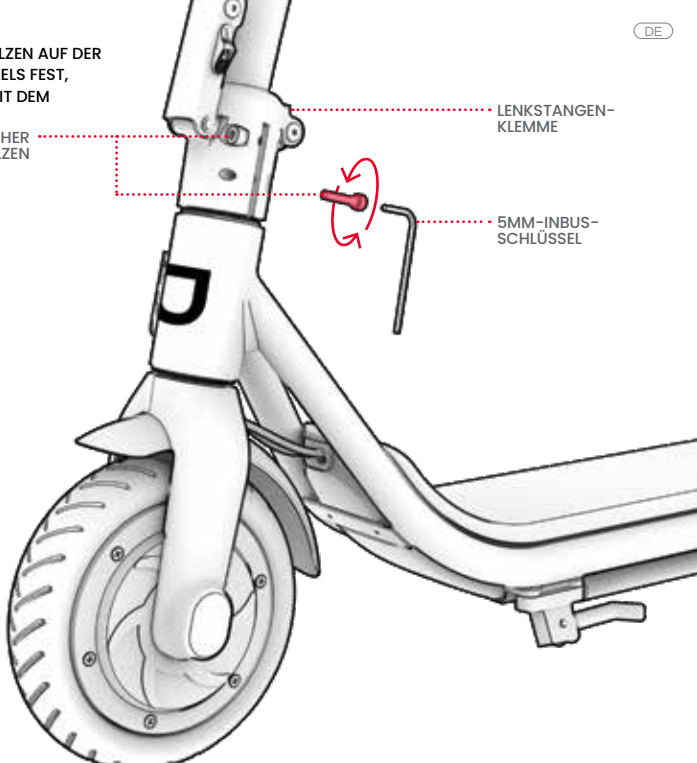

7. PRÜFEN SIE, OB DER VORBAU FEST AUF DER SCOOTER-BASIS SITZT UND DASS SICH DAS VORDERRAD IN STELLUNG ZUR DREHUNG DES DEN LENKER.

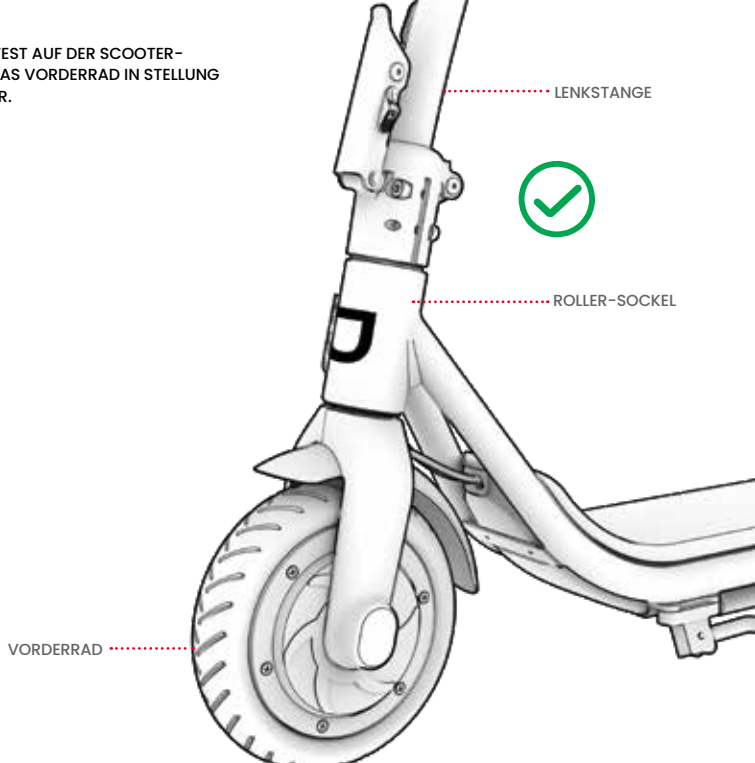

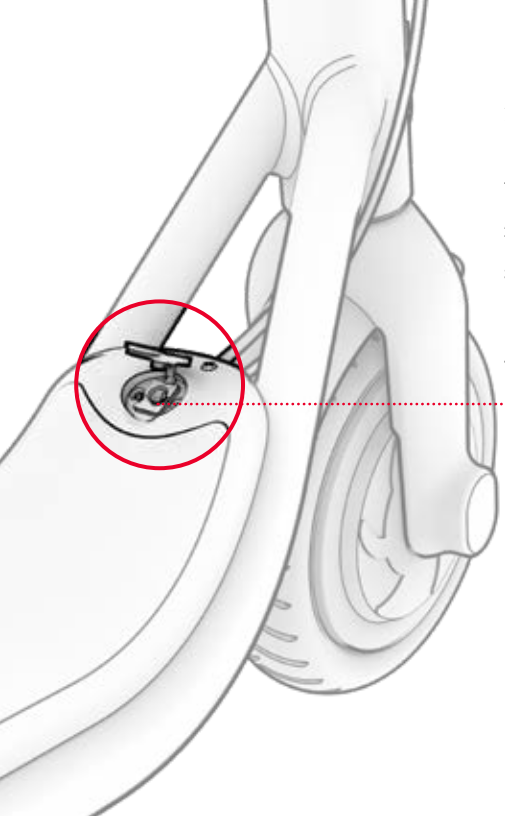


## 2.3 Akku aufladen

**ANMERKUNG:** ES KANN CA. 6 STUNDEN DAUERN, BIS DER AKKU VOLLSTÄNDIG AUFGELADEN IST. LADEN SIE DEN AKKU VOR DEM ERSTEN GEBRAUCH VOLLSTÄNDIG AUF.

1. ZIEHEN SIE DIE ABDECKUNG DES LADEANSCHLUSSES AN IHREM ROLLER AUF.
2. STECKEN SIE DAS LADEGERÄT IN DIE STECKDOSE UND DANN DAS LADEKABEL IN DEN LADEANSCHLUSS.
3. WENN DIE KONTROLLLEUCHTE AM LADEGERÄT VON ROT AUF GRÜN WECHSELT, IST DER AKKU VOLLSTÄNDIG AUFGELADEN. ENTFERNEN SIE DAS LADEKABEL VOM LADEANSCHLUSS UND ZIEHEN SIE DEN NETZSTECKER AUS DER STECKDOSE.
4. SCHLIESSEN SIE DIE ABDECKUNG DES LADEANSCHLUSSES.

**WICHTIGE HINWEISE ZUM LADEVORGANG:**

- VERWENDEN SIE NUR DAS IM LIEFERUMFANG ENTHALTENE LADEGERÄT ODER EINES, DAS DIREKT ÜBER JETSON MIT FY0422521000 GEKENNZEICHNET IST (JETSON MODELL PJEMBER-CH).

**MODELL FY0422521000, HERGESTELLT VON SHENZHEN FUYUANDIAN POWER CO LTD**

⚠ WENN SIE NICHT DAS RICHTIGE LADEGERÄT VERWENDEN, KANN ES ZU BRÄNDEN UND EXPLOSIONEN KOMMEN.

- STECKEN SIE DAS LADEGERÄT IN DIE STECKDOSE, BEVOR SIE ES AN DEN LADEANSCHLUSS DES ROLLERS ANSCHLIESSEN.
- VERWENDEN SIE KEINE VERSCHIEBBAREN STROMABGRIFFE.
- SCHALTEN SIE DEN ROLLER NIEMALS EIN, WÄHREND ER AUFGELADEN WIRD.
- LADEN SIE DEN AKKU AUF, BIS ER VOLLSTÄNDIG AUFGELADEN IST – CA. 6 STUNDEN.
- LASSEN SIE DEN ROLLER NIEMALS ÜBER NACHT ODER FÜR LÄNGERE ZEITRÄUME AUFLADEN.
- VERSUCHEN SIE NICHT, DEN AKKU ZU ENTFERNEN ODER ZU ZERLEGEN.
- UMGEBUNGSTEMPERATURBEREICH BEIM AUFLADEN: 37.4°F(3°C)-104°F(40°C)
- UMGEBUNGSTEMPERATURBEREICH IM BETRIEB: 1.4°F(-17°C)-104°F(40°C)
- VERWENDEN SIE DIESES PRODUKT NICHT, WENN DIE FLEXIBLE STROMLEITUNG DES AUSGANGSKABELS AUSGEFRANST IST, DIE ISOLIERUNG GEBROCHEN IST ODER ANDERE ANZEICHEN VON BESCHÄDIGUNGEN VORLIEGEN.

**KONTROLLLEUCHTE AM LADEGERÄT:**

- ROT - LADEVORGANG LÄUFT
- GRÜN - LADEVORGANG ABGESCHLOSSEN

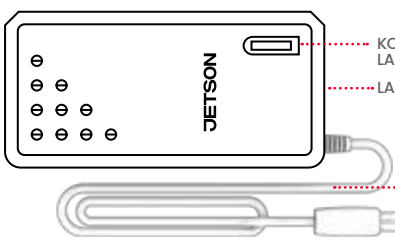





DIES IST DIE MARKIERUNG, DIE IHR LADEGERÄT HABEN WIRD.

# 3. Merkmale & Funktionen

## 3.1 Aufklappen & Zuklappen des Rollers

**WANN ZUKLAPPEN:** FÜR LAGERUNG UND TRANSPORT
**WANN AUFKLAPPEN:** ZUM FAHREN

**WICHTIG:** HEBEN SIE DEN ROLLER NICHT AM LENKER AN. SICHERN SIE DEN ROLLER FÜR DEN TRANSPORT IN DER ZUSAMMENGEKLAPPTEN POSITION UND TRAGEN SIE IHN AN DER LENKSTANGE.

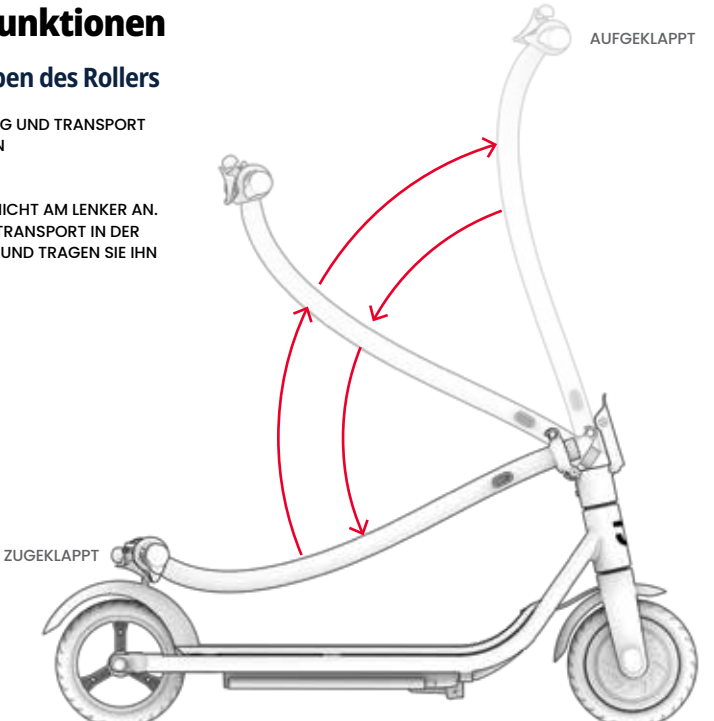

**ZUM ZUKLAPPEN:**

1. SCHIEBEN SIE DIE LASCHE AM KLAPPRIEGEL NACH OBEN, DANN ZIEHEN SIE DEN RIEGEL AUF UND VON DER LENKSTANGE WEG.

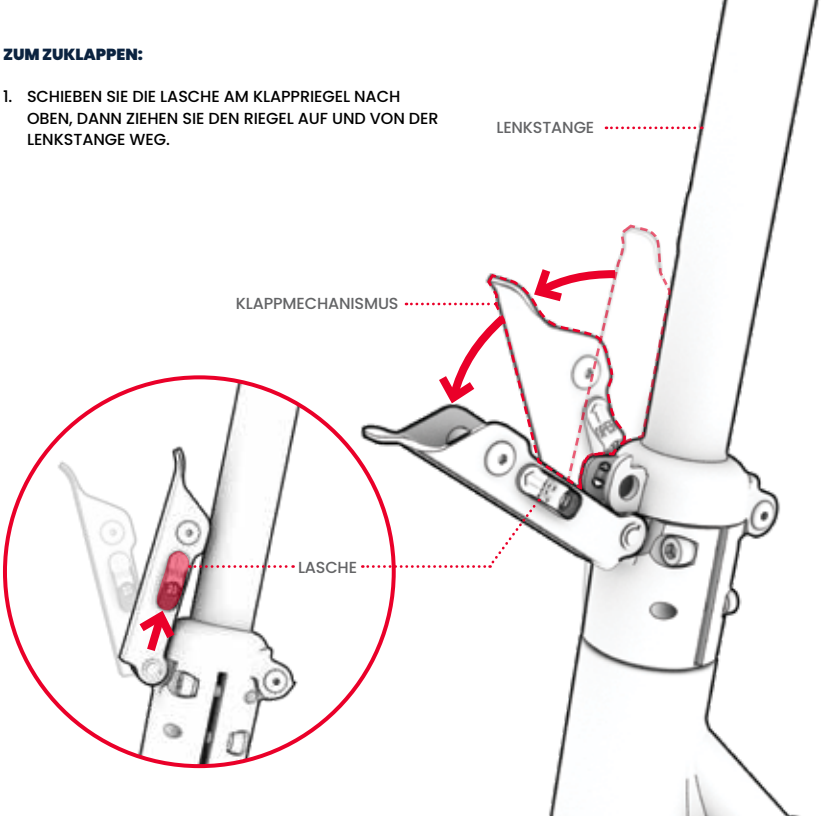

2. SENKEN SIE DIE LENKSTANGE ÜBER DIE TRITTFLÄCHE AB.

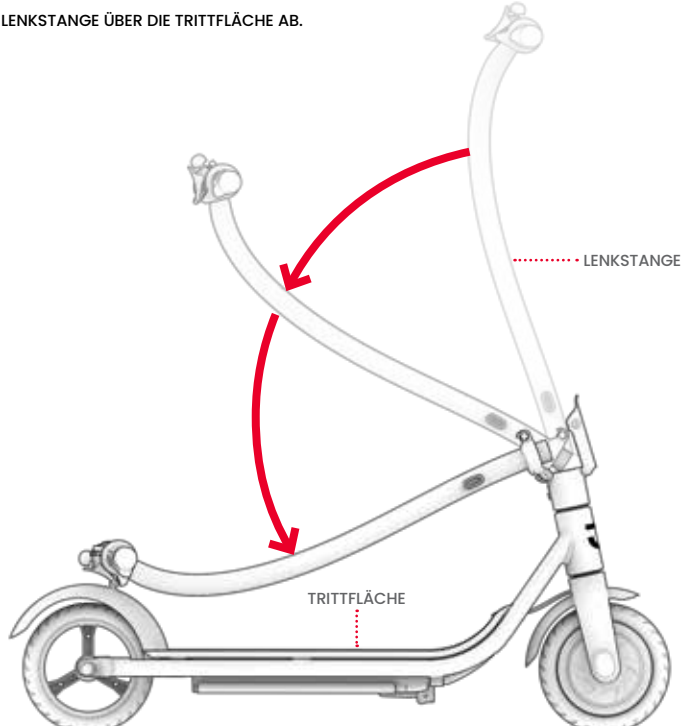

3. SCHIEBE DEN KLAPPHAKENVERSCHLUSS NACH UNTEN, BIS ER SICH UM DEN KLAPPHAKEN SCHLINGT.
4. ÜBERPRÜFEN SIE, OB DER ROLLER IN DER ZUGEKLAPPTEN POSITION SICHER IST.

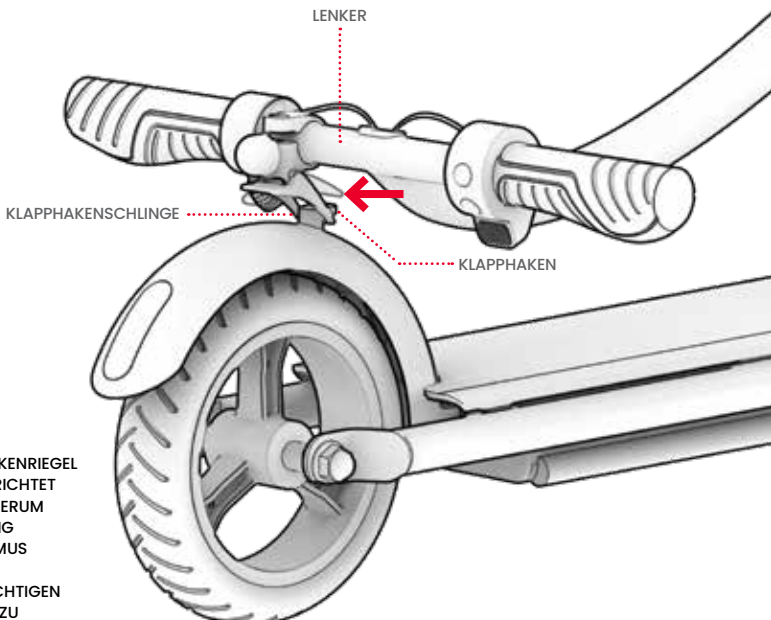


**WICHTIG:** WENN DER KLAPPHAKENRIEGEL NICHT MIT DEM HAKEN AUSGERICHTET IST ODER SICH NICHT UM IHN HERUM SCHLINGT, KANN ES NOTWENDIG SEIN, DEN SCHLIESSMECHANISMUS AM LENKER ZU DREHEN, BIS DER SCHLIESSMECHANISMUS IM RICHTIGEN WINKEL STEHT, UM DEN HAKEN ZU UMSCHLIESSEN. SIEHE SEITE 25.

## EINSTELLEN DES SCHLIESSMECHANISMUS

**UNRICHTIG:** DER KLAPPHAKENRIEGEL IST NICHT MIT DEM KLAPPHAKEN AUSGERICHTET. DREHEN SIE DIE KLINGENKLEMME SOWEIT NÖTIG UM DEN LENKER, BIS DER KLAPPHAKENRIEGEL RICHTIG POSITIONIERT IST, UM DEN HAKEN ZU "FANGEN".

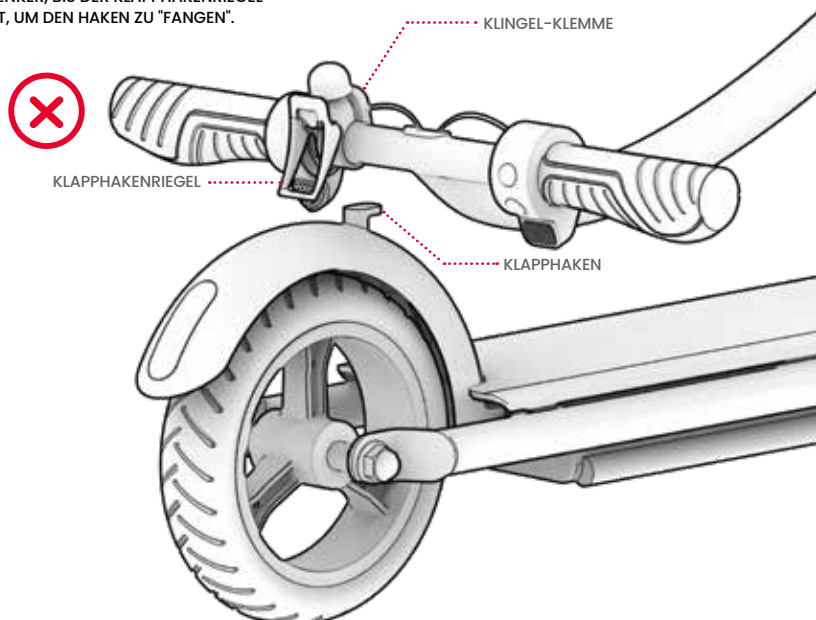

**RICHTIG:** DER KLAPPHAKENRIEGEL IST RICHTIG AUSGERICHTET, UM DEN HAKEN ZU "FANGEN".

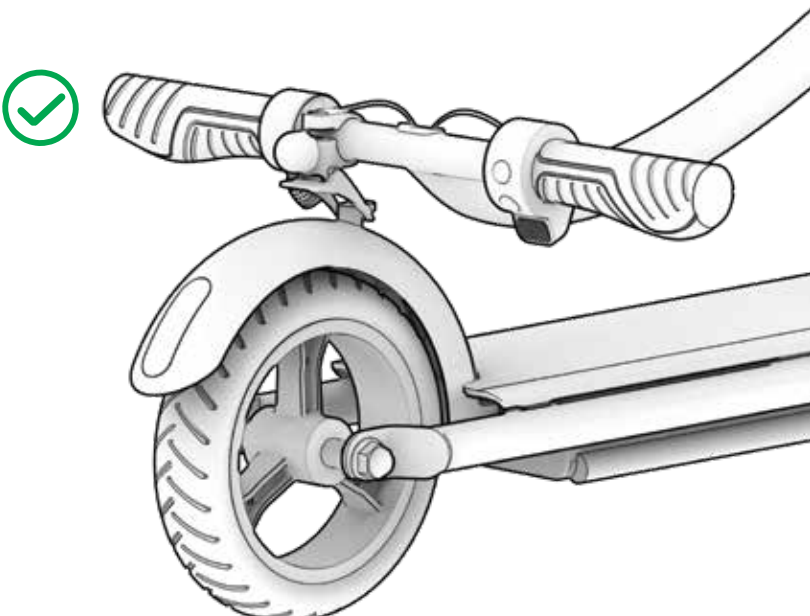

**ZUM AUFKLAPPEN:**

1. SCHIEBEN SIE DEN KLAPPHAKENRIEGEL VOM HINTEREN KOTFLÜGEL WEG, UM IHN VOM KLAPPHAKEN ZU LÖSEN.

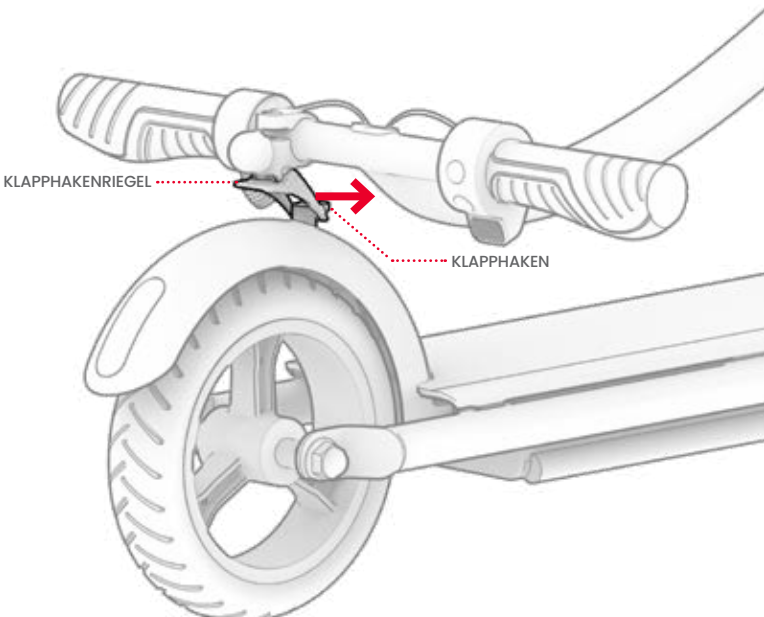

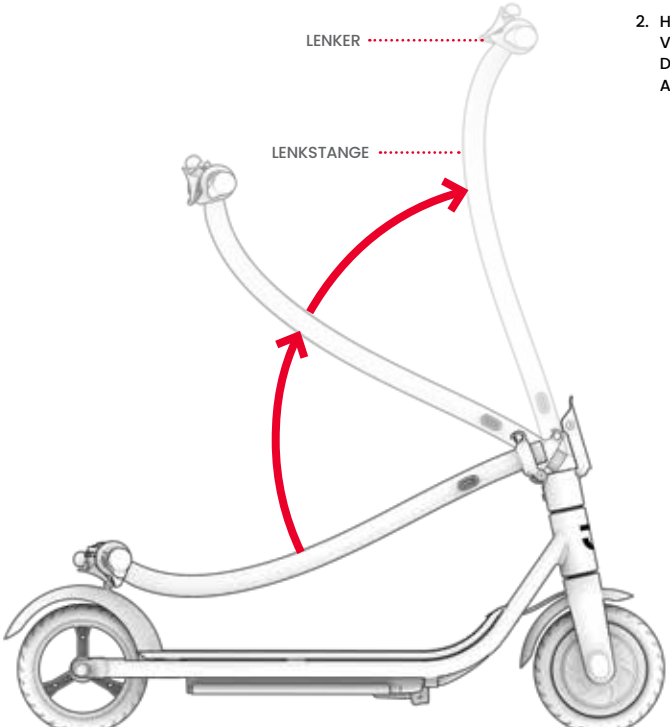


2. HEBEN SIE DEN LENKER IN RICHTUNG VORDERSEITE DES ROLLERS AN, BIS DIE LENKSTANGE VOLLKOMMEN AUFRECHT STEHT.

DE

3. DRÜCKEN SIE DEN KLAPPRIEGEL KRÄFTIG GEGEN DIE LENKSTANGE, BIS ER EINRASTET

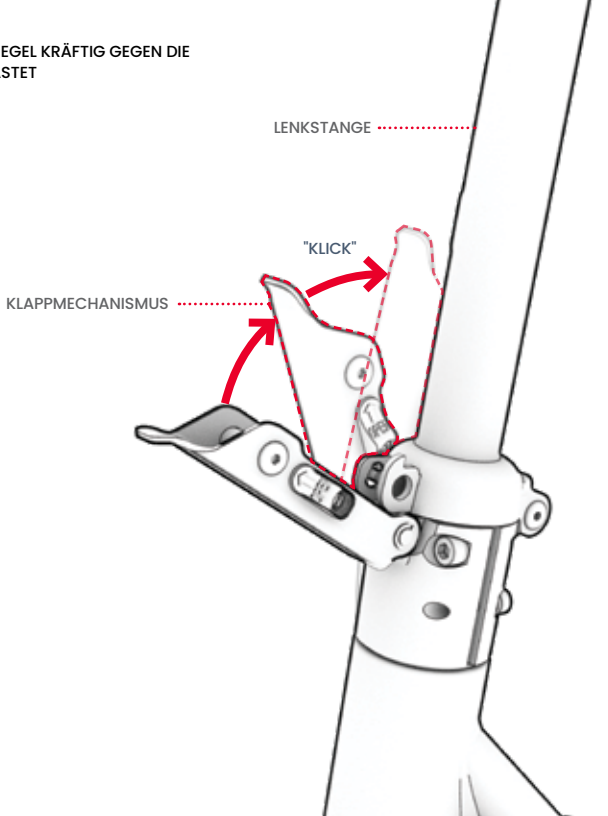

## 4. AKKULADUNGS-LEVEL

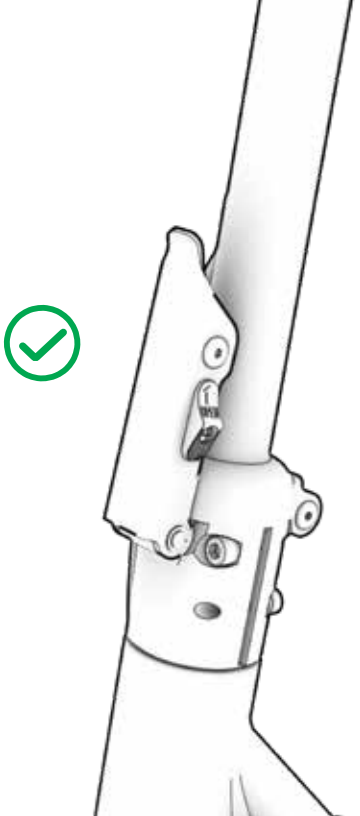

## 3.2 Ein- & Ausschalten

**EINSCHALTEN:** DRÜCKEN SIE DIE EIN-/AUS-TASTE UND HALTEN SIE DIESE 1 SEKUNDE LANG GEDRÜCKT.
**AUSSCHALTEN:** DRÜCKEN DIE EINSCHALTTASTE UND HALTEN SIE DIESE 3 SEKUNDEN LANG GEDRÜCKT.

UM DIE AKKULEISTUNG ZU SCHONEN, VERFÜGT IHR ROLLER ÜBER EINE AUTOMATISCHE ABSCHALTFUNKTION UND SCHALTET SICH NACH 10 MINUTEN OHNE GEBRAUCH AUTOMATISCH AUS. DENKEN SIE IMMER DARAN, IHREN ROLLER AUSZUSCHALTEN, WENN SIE EINEN PARKSTOPP EINLEGEN ODER IHN FÜR DIE NACHT WEGSTELLEN.

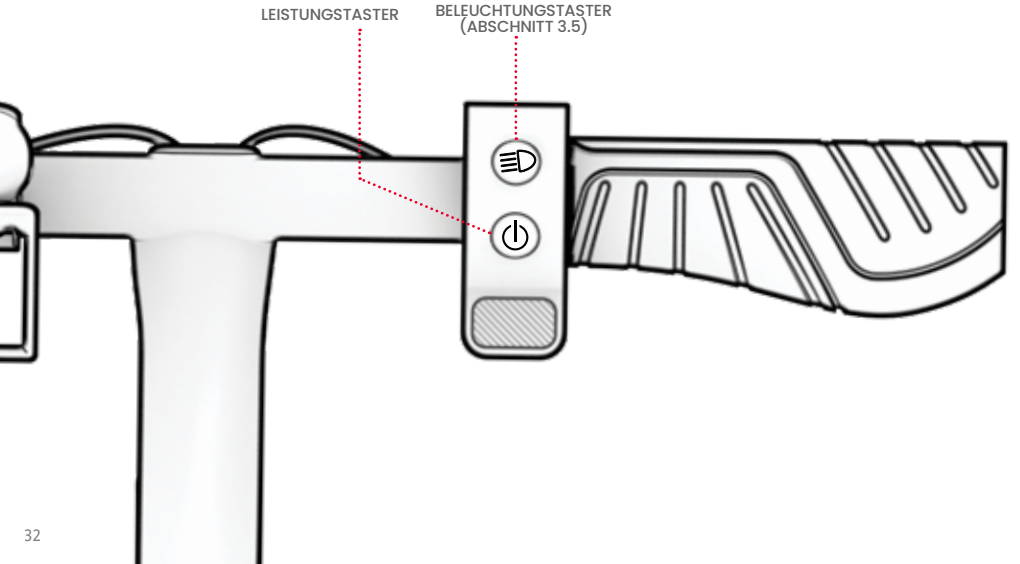

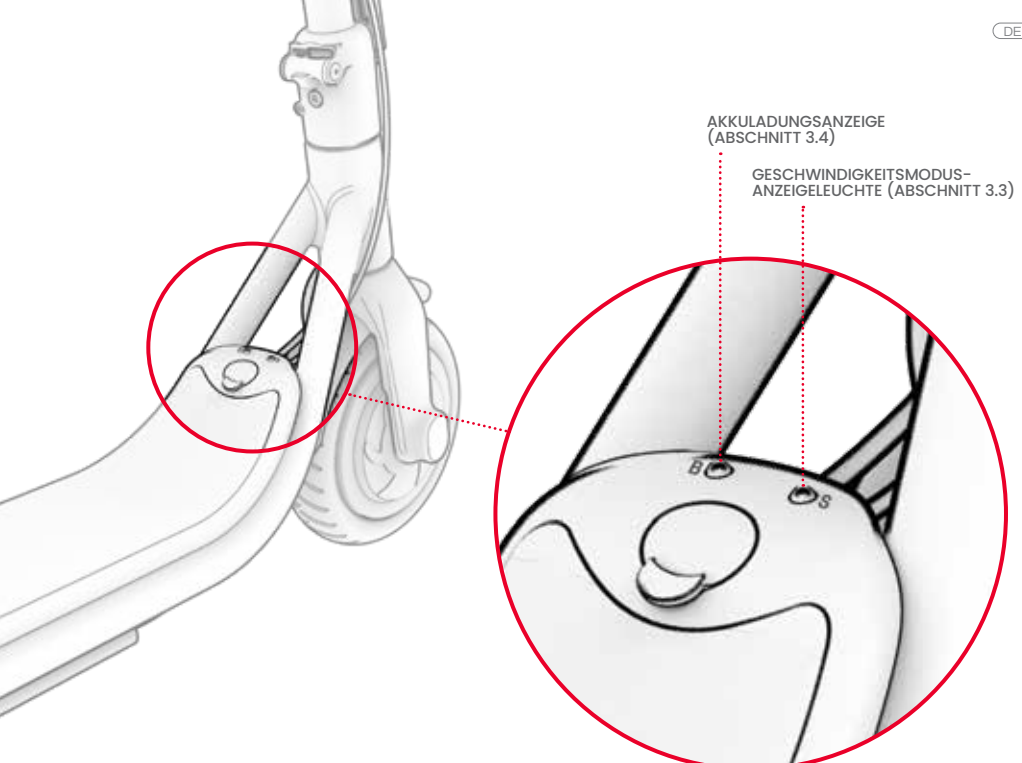
AKKULADUNGSANZEIGE
(ABSCHNITT 3.4)
GESCHWINDIGKEITSMODUS-
ANZEIGELEUCHTE (ABSCHNITT 3.3)
B
S

## 3.3 Verwendung der Geschwindigkeitsmodi

ES GIBT 3 GESCHWINDIGKEITSMODI, DIE JEWEILS EINE ANDERE HÖCHSTGESCHWINDIGKEIT ZULASSEN. WENN DER ROLLER EINGESCHALTET IST, DRÜCKEN SIE SCHNELL DIE EIN-/AUS-TASTE, UM DIE GESCHWINDIGKEITSMODI ZU WECHSELN.

| GESCHWINDIGKEITSMODUS | HÖCHSTGESCHWINDIGKEIT | KONTROLLLEUCHTE FÜR DEN GESCHWINDIGKEITSMODUS (S) |
|---|---|---|
| FUSSGÄNGERMODUS (LANGSAM) | BIS ZU 5 MPH |  |
| KOMFORTMODUS (MITTE) | BIS ZU 10 MPH |  |
| SPORT-MODUS (SCHNELL) | BIS ZU 15 MPH |  |

## 3.4 Überprüfung des Akkuladungs-Levels

SIE KÖNNEN DEN LADEZUSTAND IHRES AKKUS IM AUGE BEHALTEN, INDEM SIE AUF DIE AKKULADEANZEIGE AUF DER TRITTFLÄCHE SCHAUEN.

**WICHTIG:** WENN DIE AKKULADUNG AUF 0 % IST, SCHALTET SICH DER ROLLER AUS. LADEN SIE DEN ROLLER VOR IHRER NÄCHSTEN FAHRT AUF VOLLE LEISTUNG AUF (ABSCHNITT 2.3).

| KONTROLLLEUCHTE FÜR AKKULADUNG (B) | AKKULADUNGS-LEVEL |
|---|---|
|  | 76% – 100% |
|  | 41% – 75% |
|  | 0% – 40% |

## 3.5 Verwendung der LED-Anzeigen

**ANZEIGELAMPEN EIN- ODER AUSSCHALTEN:** DRÜCKEN UND HALTEN SIE DIE BELEUCHTUNGSTASTE 2 SEKUNDEN LANG.
**SO WECHSELN SIE ZU EINEM ANDEREN VON 5 BELEUCHTUNGSMODI:** WENN DIE LAMPEN EINGESCHALTET SIND, DRÜCKEN SIE SCHNELL DIE BELEUCHTUNGSTASTE.

IMMER WENN MUSIK ÜBER BLUETOOTH ABGESPIELT WIRD® LAUTSPRECHER, PULSIEREN DIE LICHTER SYNCHRON ZUM MUSIKALISCHEN BEAT.

## 3.6 Verwendung der Bluetooth® Lautsprecher

DER EMBER IST MIT EINEM EINGEBAUTEN BLUETOOTH-LAUTSPRECHER® AUSGESTATTET.

### MUSIK ÜBER IHR HOVERBOARD STREAMEN

SIE KÖNNEN IHR HANDHELD-GERÄT MIT DEM INTEGRIERTEN BLUETOOTH-LAUTSPRECHER® DES ROLLERS VERBINDEN, UM WÄHREND DER FAHRT MUSIK ZU STREAMEN. SOBALD DIE MUSIK ZU SPIELEN BEGINNT, SYNCHRONISIEREN SICH DIE LAMPEN AN IHREM ROLLER AUTOMATISCH MIT DER MUSIK UND BLINKEN IM TAKT.

### SO VERBINDEN SIE IHR HANDHELD-GERÄT MIT DEM BLUETOOTH-LAUTSPRECHER® DES ROLLERS:

1. SCHALTEN SIE DEN ROLLER EIN. (ABSCHNITT 3.2)
2. AKTIVIEREN SIE IM EINSTELLUNGSBEREICH IHRES HANDHELD-GERÄTS BLUETOOTH UND SUCHEN SIE IN DER LISTE DER OPTIONEN NACH "EMBER". WÄHLEN SIE ES AUS.
3. SPIELEN SIE MUSIK ÜBER IHRE LIEBLINGS-APP AB, UND SIE WIRD ÜBER DIE LAUTSPRECHER DES ROLLERS GESTREAMT.

### FEHLERBEHEBUNG BEI VERBINDUNGSPROBLEMEN

WENN SIE PROBLEME BEIM HERSTELLEN EINER VERBINDUNG MIT DEM LAUTSPRECHER HABEN, VERSUCHEN SIE FOLGENDES:

1. SCHALTEN SIE DEN ROLLER AUS UND WIEDER EIN.
2. SCHALTEN SIE IHR PERSÖNLICHES GERÄT AUS UND WIEDER EIN.
3. KLICKEN SIE AUF DIE SCHALTFLÄCHE SCANNEN, UM DIE LISTE DER ERKANNTEN PRODUKTE ZU AKTUALISIEREN.

DIE BLUETOOTH-WORTMARKE® UND -LOGOS SIND EINGETRAGENE MARKEN DER BLUETOOTH SIG, INC. JEDE VERWENDUNG SOLCHER MARKEN DURCH TRURIDE TECH LLC. STEHT UNTER LIZENZ. ANDERE MARKEN UND HANDELSNAMEN GEHÖREN IHREN JEWEILIGEN EIGENTÜMERN.

## 3.7 Verwendung der Klingel

**VERWENDEN SIE DIE KLINGEL ALS WARNUNG FÜR ANDERE FAHRER UND FUSSGÄNGER.**

**UM DIE KLINGEL ERTÖNEN ZU LASSEN, SCHNIPPEN SIE DEN KLAPPBAREN FANGHAKEN NACH UNTEN UND LASSEN SIE IHN SCHNELL LOS.**

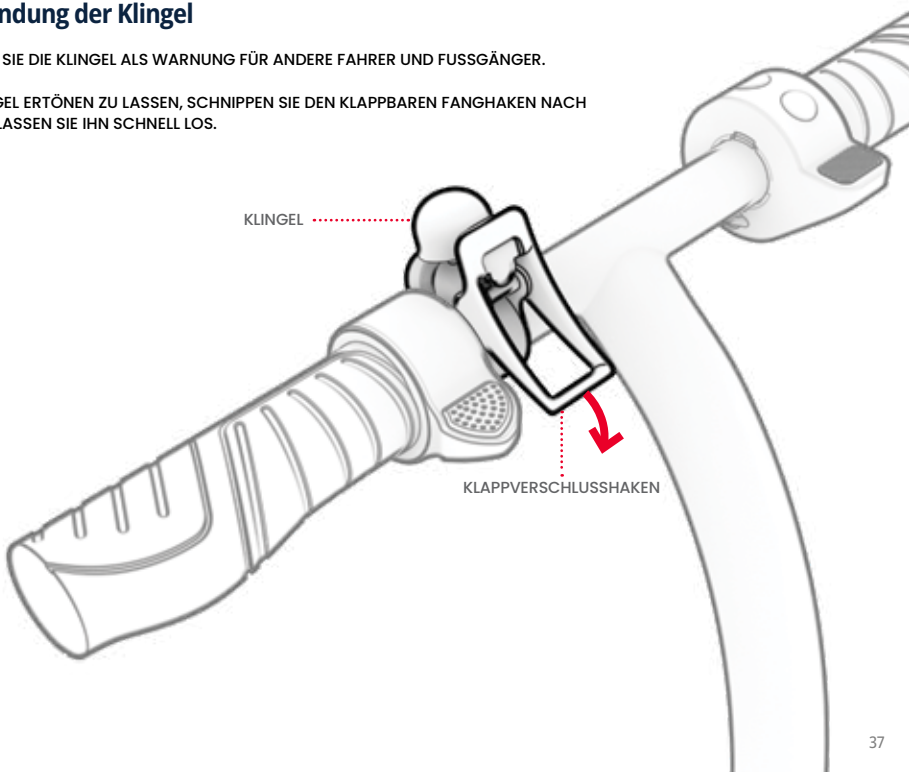

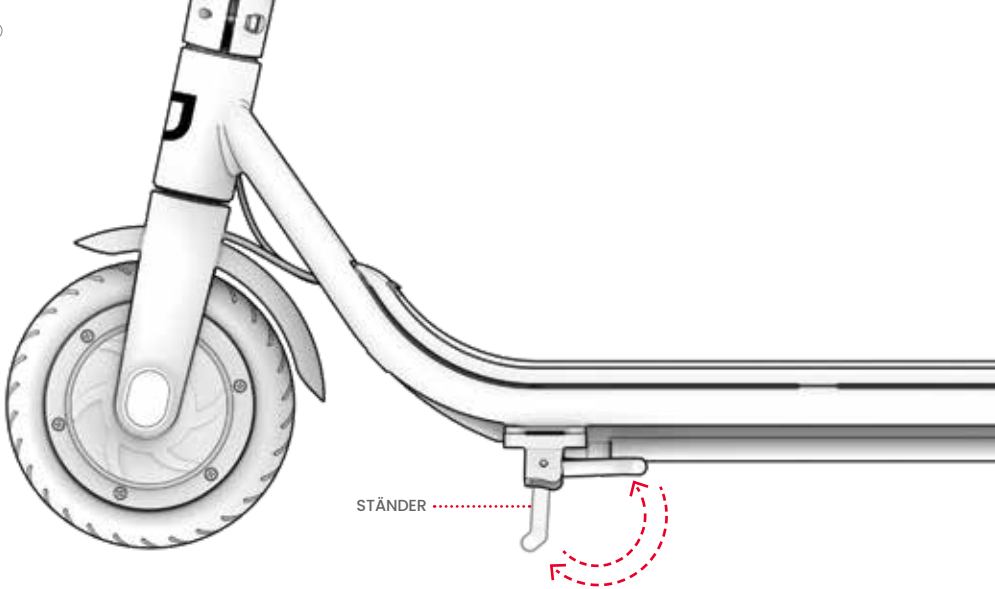


## 3.8 Verwendung des Ständers

UM DEN STÄNDER ZU VERWENDEN, SCHWENKEN SIE IHN NACH UNTEN UND KIPPEN SIE IHREN ROLLER VORSICHTIG DARAUF, UM IHN ABZUSTELLEN.
UM DEN STÄNDER ANZUHEBEN, SCHWENKEN SIE IHN WIEDER NACH OBEN.

**WICHTIG:** HEBEN SIE DEN STÄNDER VOR DER FAHRT IMMER AN.

# 4. In Bewegung

## 4.1 Verwendung der Bremse

DRÜCKEN SIE DIE E-BREMSE LEICHT NACH UNTEN, UM LANGSAMER ZU WERDEN. SCHIEBEN SIE ENERGISCHER, UM VOLLSTÄNDIG ZUM STILLSTAND ZU KOMMEN.

⚠ **WICHTIG:** UM ABRUPTE BEWEGUNGEN ZU VERMEIDEN, VERSUCHEN SIE, DIE E-BREMSE ALLMÄHLICH ZU BETÄTIGEN.

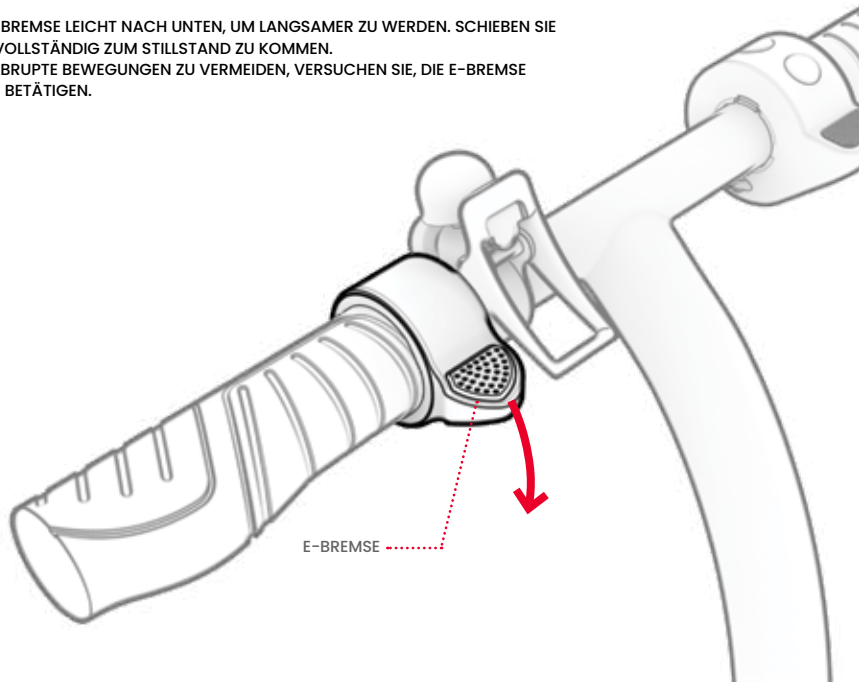

## 4.2 Fahrt mit dem Ember

**DER MOTOR DIESES ROLLERS ERFORDERT ZUM STARTEN MIT EINE KICK-MOTION-AKTIVIERUNG.**

1. STELLEN SIE EINEN FUSS MIT BLICK NACH VORNE AN DIE VORDERSEITE DER TRITTFLÄCHE. TREIBEN SIE DEN ROLLER VORWÄRTS, INDEM SIE SICH MIT DEM ANDEREN FUSS 2-MAL HINTEREINANDER VOM BODEN ABSTOSSEN.
2. PLATZIEREN SIE IHREN KICKING-FUSS AN DER RÜCKSEITE DER TRITTFLÄCHE UND DREHEN SIE IHN IN EINEM WINKEL VON 70 - 90° NACH AUSSEN, UM STABILITÄT ZU GEWÄHRLEISTEN.
3. DRÜCKEN SIE DEN DAUMENGASHEBEL ALLMÄHLICH NACH UNTEN, UM ZU BESCHLEUNIGEN UND DANN IHRE GESCHWINDIGKEIT BEIZUBEHALTEN.

⚠ **WICHTIG:** UM PLÖTZLICHE GESCHWINDIGKEITSAUSBRÜCHE ZU VERMEIDEN, GEBEN SIE IMMER NUR WENIG GAS.

**SO BIEGEN SIE AB:** DREHEN SIE DEN LENKER NACH LINKS ODER RECHTS.

## 4.3 Maximierung von Geschwindigkeit & Fahrreichweite

JE HÄRTER DER MOTOR ARBEITEN MUSS, DESTO SCHNELLER ENTLÄDT SICH DIE BATTERIE. UNTER IDEALEN BEDINGUNGEN BETRÄGT DIE MAXIMALE KILOMETERLEISTUNG PRO AKKULADUNG 8 MEILEN, UND DIE HÖCHSTGESCHWINDIGKEIT BETRÄGT 15 MPH.

DIE FOLGENDEN FAKTOREN WIRKEN SICH EBENFALLS AUF DIE GESCHWINDIGKEIT UND DIE REICHWEITE AUS. DAZU GEHÖREN:

- **FAHRUNTERGRUND:** DAS FAHREN ÜBER EINEN RAUEN UNTERGRUND ERFORDERT MEHR MOTORLEISTUNG ALS DAS FAHREN AUF EINEM GLATTEN UNTERGRUND.
- **LADEGEWICHT:** MEHR GEWICHT (FAHRER PLUS LADUNG) VERRINGERT DIE ERREICHBARE REICHWEITE.
- **FAHRWEISE:** HÄUFIGES STARTEN UND STOPPEN REDUZIERT DIE ERREICHBARE STRECKE MIT EINER AKKULADUNG.
- **LUFTTEMPERATUR:** DIE IDEALE TEMPERATUR ZUM FAHREN UND LAGERN DES ROLLERS LIEGT ZWISCHEN 10 UND 35 °C (50 - 90 °F).
- **NEIGEN:** BERGAUF MUSS DER MOTOR BEIM BERGAUFFAHREN HÄRTER ARBEITEN ALS IN DER EBENE ODER BERGAB.
- **WARTUNG DES AKKUS:** RECHTZEITIGES AUFLADEN DES AKKUS NACH JEDER FAHRT TRÄGT DAZU BEI, DIE KAPAZITÄT UND STÄRKE DES AKKUS ZU ERHALTEN.

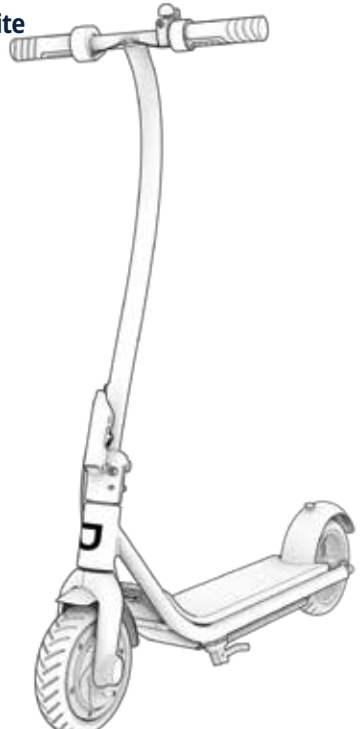

# 5. Sichere Fahrt

## 5.1 Sicherheitsprüfungen vor der Fahrt

FÜHREN SIE VOR JEDER FAHRT DIESE WICHTIGEN SICHERHEITSÜBERPRÜFUNGEN DURCH:

**BREMSE**

STELLEN SIE SICHER, DASS DIE BREMSE ORDNUNGSGEMÄSS FUNKTIONIERT, DAS HEISST:

- DIE E-BREMSE LÄSST SICH LEICHT EINRASTEN UND BRINGT DEN ROLLER ZUM STEHEN.

**RAHMEN**

- STELLEN SIE SICHER, DASS DER RAHMEN DES ROLLERS NICHT BESCHÄDIGT, VERBOGEN ODER GEBROCHEN IST.
- STELLEN SIE SICHER, DASS DIE LENKSTANGE DURCH DEN LENKSTANGEN-KLAPPRIEGEL GESICHERT IST.

**LENKUNG**

- STELLEN SIE SICHER, DASS RAD UND LENKER AUSGERICHTET SIND.

**RÄDER**

- STELLEN SIE SICHER, DASS DIE RÄDER KEINE ANZEICHEN VON ÜBERMÄSSIGEM VERSCHLEISS AUFWEISEN ODER BESCHÄDIGT SIND.

## 5.2 Schutzhelm

EIN HELM SOLLTE VOM FAHRER IMMER GETRAGEN WERDEN.



RICHTIGE POSITIONIERUNG:
DIE STIRN IST BEDECKT
DURCH DEN HELM.



FEHLERHAFTE POSITIONIERUNG:
DIE STIRN IST FREIGELEGT.
EIN STURZ KANN ZU SCHWEREN VERLETZUNGEN FÜHREN.

*** TRAGEN SIE EINEN HELM, GEEIGNETE KLEIDUNG, SCHUHE UND SICHERHEITSAUSRÜSTUNG. VERMEIDEN SIE KLEIDUNG, DIE SICH IN ODER UNTER DEN RÄDERN VERFANGEN KANN. GESCHLOSSENE, FLACHE SCHUHE WERDEN EMPFOHLEN. TRAGEN SIE EINEN NACH ASTM F1492 ZUGELASSENEN HELM UND SCHUTZAUSRÜSTUNG, UM VERLETZUNGEN IM FALLE EINES UNFALLS ZU VERMEIDEN.**

## 5.3 Pflege & Wartung

**REINIGUNG DES EMBER**

UM DEN ROLLER ZU REINIGEN, WISCHEN SIE IHN VORSICHTIG MIT EINEM FEUCHTEN TUCH AB UND TROCKNEN SIE IHN DANN MIT EINEM TROCKENEN TUCH AB. TRAGEN SIE KEIN WASSER DIREKT AUF DEN SCOOTER AUF. WASSER KANN SCHÄDEN AN DEN ELEKTRISCHEN SYSTEMEN UND AM RAHMEN VERURSACHEN, DIE ZU VERLETZUNGEN FÜHREN KÖNNEN
EINE FEHLFUNKTION, DIE DIE SICHERHEIT DES/DER FAHRERS/FAHRERIN GEFÄHRDET.

**⚠ VORSICHTSMASSNAHMEN FÜR DEN AKKU**

IHR PRODUKT VERFÜGT ÜBER EINEN NICHT ENTFERNBAREN LITHIUM-IONEN-AKKU. SEIEN SIE VORSICHTIG BEI DER HANDHABUNG.

- HALTEN SIE DAS PRODUKT VON FEUER UND ÜBERMÄSSIGER HITZE FERN.
- VERMEIDEN SIE STARKE PHYSISCHE STÖSSE, STARKE VIBRATIONEN ODER STÖSSE.
- SCHÜTZEN SIE DAS PRODUKT VOR WASSER ODER FEUCHTIGKEIT.
- LEGEN ODER LAGERN SIE DAS PRODUKT NICHT AUF ODER UNTER ANDEREN GEGENSTÄNDEN.
- ZERLEGEN SIE WEDER DEN ROLLER NOCH SEINEN AKKU.
- ENTSORGEN SIE DAS PRODUKT NICHT MIT DEM ALLTAGSABFALL. BRINGEN SIE DAS PRODUKT ZU EINER SPEZIELLEN ELEKTROSCHROTTANLAGE ODER EINEM BATTERIERECYCLINGZENTRUM. FÜR WEITERE INFORMATIONEN ZU DEPONIEN IN IHRER NÄHE WENDEN SIE SICH AN IHRE ÖRTLICHE GEMEINDE ODER IHREN MÜLLTRANSPORTEUR.
- SOLLTE SICH DER AKKU DES PRODUKTS HEISS ANFÜHLEN ODER ANZEICHEN VON ÜBERHITZUNG AUFWEISEN, EINEN GERUCH ODER UNGEWÖHNLICHE GERÄUSCHE ABGEBEN, FLÜSSIGKEIT ODER GAS AUSTRETEN ODER SICH IN FORM ODER FARBE VERÄNDERN, SIND UNVERZÜGLICH FOLGENDE MASSNAHMEN ZU ERGREIFEN:
  1. STELLEN SIE BEI GEBRAUCH DIE VERWENDUNG DES PRODUKTS SOFORT EIN. ENTFERNEN SIE DAS LADEKABEL VOM PRODUKT, WENN ES EINGESTECKT IST.
  2. STELLEN SIE DIE VERWENDUNG DES PRODUKTS EIN.
  3. WENN DIES SICHER DURCHZUFÜHREN IST, BRINGEN SIE DAS PRODUKT AN EINEN KLAREN ORT UND WEG VON BRENNBAREN GEGENSTÄNDEN.
  4. RUFEN SIE IHREN ÖRTLICHEN NOTDIENST AN, UM HILFE ZU ERHALTEN.
  5. WASCHEN SIE AUGEN ODER HAUTPARTIEN, DIE MIT AUSLAUFENDER AKKU-ELEKTROLYTFLÜSSIGKEIT IN BERÜHRUNG GEKOMMEN SIND, GRÜNDLICH MIT SAUBEREM FLIESSENDEM WASSER UND SUCHEN SIE EINEN ARZT AUF.
- WENN ES PROBLEME MIT DEM AKKU GIBT, WENDEN SIE SICH AN DAS JETSON CARE TEAM.
- VERWENDEN SIE NUR DEN VOM HERSTELLER ANGEGEBENEN AKKU.

**LAGERUNG DES EMBER**

- LADEN SIE DEN AKKU VOR DER LAGERUNG VOLLSTÄNDIG AUF. DER AKKU SOLLTE EINMAL IM MONAT WÄHREND LÄNGERER ZEIT OHNE GEBRAUCH VOLLSTÄNDIG AUFGELADEN WERDEN.
- DECKEN SIE DEN ROLLER MIT NICHT BRENNBAREM MATERIAL AB, UM IHN VOR STAUB ZU SCHÜTZEN.
- LAGERN SIE DEN ROLLER IM INNENBEREICH, AN EINEM TROCKENEN ORT UND BEI EINER TEMPERATUR VON MINDESTENS 50 °F.
- LAGERN SIE DEN ROLLER NIEMALS AN EINEM ORT, DER EINEN EINFACHEN EIN- ODER AUSGANG AUS EINEM RAUM ODER EINER WOHNUNG VERHINDERT. STELLEN SIE SICHER, DASS ES EINEN FREIEN WEG IN UND AUS DEM RAUM GIBT.

## FCC-HINWEIS

Anmerkung: Dieses Gerät wurde getestet und entspricht den Grenzwerten für ein digitales Gerät der Klasse B gemäß Teil 15 der FCC-Bestimmungen.
Diese Grenzwerte sollen einen angemessenen Schutz vor schädlichen Interferenzen in einer Wohninstallation bieten. Dieses Gerät erzeugt, verwendet und kann Hochfrequenzenergie ausstrahlen und kann, wenn es nicht gemäß den Anweisungen installiert und verwendet wird, schädliche Interferenzen bei der Funkkommunikation verursachen.
Es gibt jedoch keine Garantie dafür, dass bei einer bestimmten Installation keine Interferenzen auftreten.

Wenn dieses Gerät schädliche Interferenzen beim Radio- oder Fernsehempfang verursacht, was durch Aus- und Einschalten des Geräts festgestellt werden kann, wird dem Benutzer/der Benutzerin empfohlen, zu versuchen, die Interferenz durch eine oder mehrere der folgenden Maßnahmen zu beheben:
-- Richten Sie die Empfangsantenne neu aus oder platzieren Sie sie neu.
-- Vergrößern Sie den Abstand zwischen Gerät und Empfänger.
-- Schließen Sie das Gerät an eine Steckdose an, die sich von dem Stromkreis unterscheidet, an den der Empfänger angeschlossen ist.
-- Wenden Sie sich an den Händler oder einen erfahrenen Radio-/Fernsehtechniker, um Hilfe zu erhalten.
Vorsicht: Änderungen oder Modifikationen, die nicht ausdrücklich von der für die Einhaltung verantwortlichen Partei genehmigt wurden, können zum Erlöschen der Berechtigung des Benutzers zum Betrieb des Geräts führen.
Dieses Gerät entspricht den FCC-Grenzwerten für die Strahlenbelastung, die für eine unkontrollierte Umgebung festgelegt wurden. Dieser Sender darf nicht zusammen mit einer anderen Antenne oder einem anderen Sender aufgestellt oder betrieben werden.

## Bleiben Sie in Verbindung.

Folgen Sie unbedingt **@ridejetson**
in den sozialen Medien, um sich über fantastische Angebot,
Giveaways und die neuesten Jetson-Nachrichten zu informieren.

## Lieben Sie Ihre Fahrt?

Dann hinterlassen Sie unbedingt eine Bewertung bei ridejetson.com/reviews.
Wir können es kaum erwarten, von Ihnen zu hören!

JETSON

**#MakeMoves**

# Fragen? Lassen Sie uns helfen.

**ridejetson.com/support**
**ridejetson.com/chat**

Um die Garantie Ihres Produkts zu beanspruchen oder sich nach der Garantie oder Deckung zu erkundigen, kontaktieren Sie uns direkt.

1 (844) 585-7462

Hergestellt in Huizhou, China
Importiert von TruRide Tech LLC.
Postfach 461, Jersey City, NJ 07302-9998

www.ridejetson.com






Hergestellt in China
Datumscode: 11/2024
Ausgabe von Dokumenten: v1.0

© 2024, TruRide Tech. ALLE RECHTE VORBEHALTEN.
Hergestellt für TruRide Tech LLC.
JETSON® ist eine eingetragene Marke, die unter Lizenz von JetStream Brands LLC verwendet wird. Kein Teil dieses Dokuments, einschließlich Form, Grafik und Design, darf in irgendeiner Form oder mit irgendwelchen Mitteln reproduziert oder übertragen werden.

JETSON

# Ember
## 전기 스쿠터

## 주행을 위한 가이드.

**중요: 주의 깊게 읽고 나중에 참조할 수 있도록 보관하십시오.**

모델 SKU: JEMBER-BLK

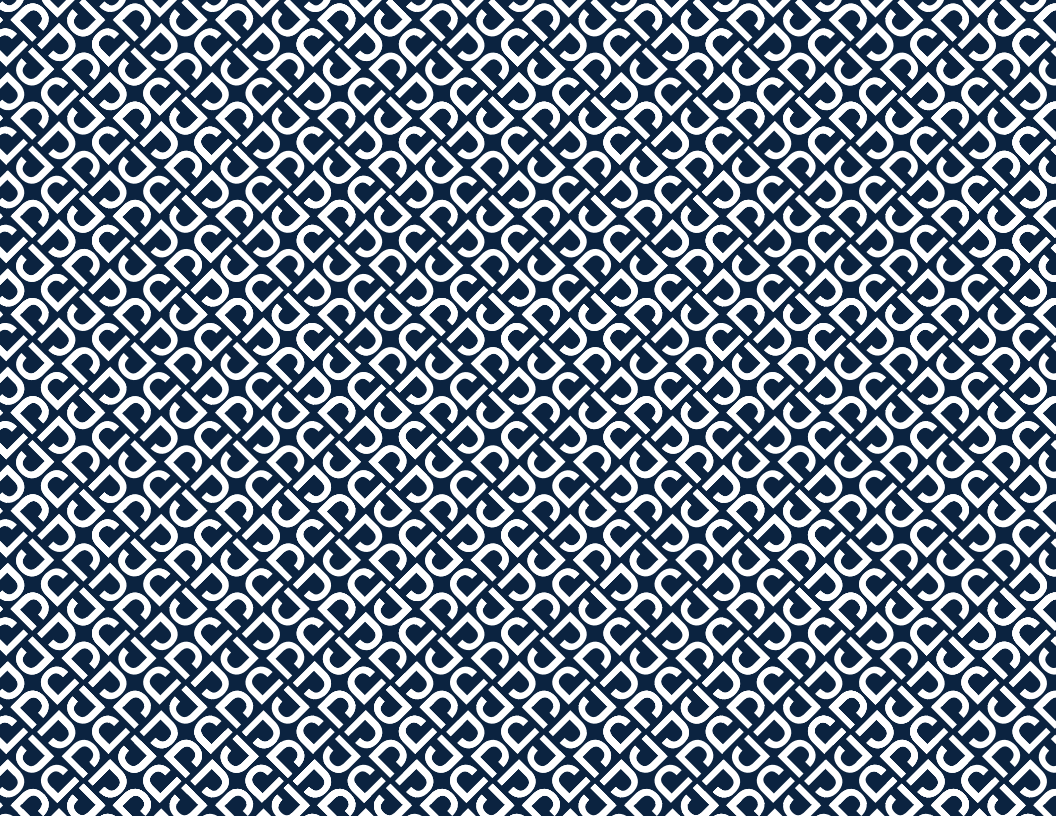

Jetson의 가장 중요한 주행 규칙 두 가지:
**안전에 유의하세요. 즐거운 시간을 보내세요!**

KO

# 목차


**안전 경고** ..... 4

**보증 범위** ..... 6

**1. 제품 정보**

1.1 제품 개요 ..... 8

1.2 제품 사양 ..... 10

1.3 온라인 리소스 ..... 11

**2. 시작하기**

2.1 시작 참고 사항 ..... 13

2.2 핸들바 조립 ..... 14

2.3 배터리 충전 ..... 19

**3. 특징 및 기능**

3.1 스쿠터 접기 및 펼치기 ..... 22

3.2 전원 켜기 및 끄기 ..... 32

3.3 속도 모드 사용 ..... 34

3.4 배터리 충전 수준 확인 ..... 35

3.5 LED 조명 사용 ..... 36

3.6 블루투스® 스피커 사용 ..... 36

3.7 벨 사용 ..... 37

3.8 킥스탠드 사용 ..... 38

**4. 움직이기**

4.1 브레이크 사용 ..... 40

4.2 Ember 주행 ..... 41

4.3 속도 및 주행 거리 최대한 늘리기 ..... 42

**5. 안전한 여정**

5.1 주행 전 안전 점검 ..... 43

5.2 헬멧 안전 ..... 44

5.3 관리 및 유지 관리 ..... 45

KO

# 안전 경고

- 사용하기 전에 사용 설명서와 안전 경고를 주의 깊게 읽고 모든 안전 지침을 숙지하고 준수하시기 바랍니다. 부적절한 사용으로 인한 손실이나 손해에 대한 책임은 사용자에게 있습니다. 스텝-포크 볼트를 과도하게 조일 경우 발생할 수 있는 라이더 부상 위험에 대한 경고
- **올바른 충전기를 사용하지 않으면 화재 및 폭발이 발생하여 재산 피해, 부상 및 사망을 초래할 수 있습니다.**
- 스텝-포크 볼트를 과도하게 조일 경우 발생할 수 있는 라이더 부상 위험에 대한 경고.
- 운전자는 매 운전 주기 전에 제조업체가 지정한 작동 전 점검을 수행해야 합니다. 제조업체가 원래 제공한 모든 가드와 패드가 올바른 위치에 있고 정비 가능한 상태인지, 제동 시스템이 제대로 작동하는지, 제조업체가 제공한 모든 액슬 가드, 체인 가드 또는 기타 커버나 가드가 제자리에 있고 정비 가능한 상태인지, 타이어의 상태가 양호하고 공기압이 적절하며 트레드가 충분히 남아 있는지, 제품을 운전할 구역이 안전하며 안전 운전에 적합한지 등 제품 운전에 필요한 사항을 확인해야 합니다.
- 구성품은 제조업체의 사양에 따라 제조업체에서 승인한 교체 부품만을 사용하여 대리점 또는 기타 숙련된 사람이 설치하고 유지 관리 및 수리해야 합니다.
- 비충전식 배터리 충전에 대한 경고.
- 모터가 작동하는 동안 손, 발, 머리카락, 신체 부위, 옷 또는 이와 유사한 물건이 움직이는 부품, 바퀴 또는 구동 장치에 닿지 않도록 하십시오.
- 이 제품은 신체적, 감각적 또는 정신적 능력이 약하거나 경험과 지식이 부족한 어린이 또는 사람이 감독이나 지시를 받지 않은 상태에서 사용해서는 안 됩니다 (IEC 60335-1/A2:2006).
- 감독을 받지 않은 상태에서 어린이가 제품을 가지고 놀지 않아야 합니다(IEC 60335-1/A2:2006).
- 성인의 감독이 필요합니다.
- 라이더는 220lb를 초과해서는 안 됩니다.
- 통제를 잃을 수 있거나 운전자/동승자의 행동이나 반응이 통제되지 않을 수 있는 레이싱, 스턴트 라이딩 또는 기타 기동을 수행하기 위해 기구를 조작해서는 안 됩니다.
- 차량 근처에서 사용하지 마십시오.
- 날카로운 턱, 배수구 및 갑작스러운 표면 변화를 피하십시오. 스쿠터가 갑자기 멈출 수 있습니다.
- 물, 모래, 자갈, 흙, 나뭇잎 및 기타 파편이 있는 거리와 표면을 피하십시오. 습한 날씨는 견인력, 제동 및 시야를 손상시킵니다.
- 화재를 일으킬 수 있는 가연성 가스, 증기, 액체 또는 먼지 주변에서 주행하지 마십시오.
- 운전자는 제조업체의 모든 권장 사항과 지침을 준수하고 모든 법률 및 규정을 준수해야 합니다. 전조등이 없는 기구는 낮에 시야가 적절히 잘 보이는 조건에서만 운행해야 하며, 소유자는 조명, 반사경, 저속 주행 기구의 경우 유연한 막대에 신호 깃발을 부착하여 (눈에 잘 띄도록) 강조 표시를 하는 것을 권장합니다.
- 다음 질환이 있는 이는 운전을 하지 않도록 주의해야 합니다. 심장 질환이 있는 사람, 임산부, 머리, 등 또는 목에 질환이 있거나 해당 부위에 수술을 받은 적이 있는 사람, 부상에 취약하거나 모든 안전 지침을 인식, 이해 및 수행하고 기구 사용에 내재된 위험을 감당할 수 있는 신체적 민첩성 또는 정신적 능력을 손상시킬 수 있는 정신적 또는 신체적 질환이 있는 사람.
- 밤에 주행하지 마십시오.
- 음주 또는 처방약을 복용한 후에는 주행하지 마십시오.
- 주행 시 물건을 휴대하지 마십시오.
- 절대로 맨발로 제품을 운전하지 마십시오.
- 항상 신발을 신고 신발 끈을 묶으십시오.
- 발이 항상 데크에 단단히 고정되어 있는지 확인하십시오.
- 운전자는 항상 적절한 인증을 받은 헬멧을 포함하되 이에 국한되지 않는 적절한 보호복과 제조업체에서 권장하는 기타 장비를 사용해야 합니다. 헬멧, 무릎 보호대, 팔꿈치 보호대 등의 보호 장비를 항상 착용하십시오.
- 항상 보행자에게 양보하십시오.
- 앞에 있는 것과 멀리 있는 것에 주의를 기울이십시오.
- 주행 중 전화를 받거나 다른 활동을 하는 등 주의를 산만하게 하지 마십시오.
- 이 제품은 두 명 이상이 탈 수 없습니다.
- 다른 라이더와 나란히 제품을 운전할 때는 충돌을 피하기 위해 항상 안전 거리를 유지하십시오.
- 회전할 때는 균형을 유지해야 합니다.
- 부적절하게 조정된 브레이크로 주행하는 것은 위험하며 심각한 부상이나 사망을 초래할 수 있습니다.
- 작동 중 브레이크가 뜨거워질 수 있으므로 맨살로 브레이크를 만지지 마십시오.
- 브레이크를 너무 세게 밟거나 너무 갑자기 밟으면 바퀴가 잠겨 통제를 잃고 넘어질 수 있습니다. 브레이크를 갑자기 또는 과도하게 밟으면 부상이나 사망을 초래할 수 있습니다.

- 브레이크가 느슨해지면 육각 렌치로 조정하거나 Jetson Care Team에 문의하십시오.
- 마모되거나 파손된 부품은 즉시 교체하십시오.
- 라이딩 전에 모든 안전 라벨이 제자리에 부착되어 있고 이해했는지 확인하세요.
- 소유자는 사용 전에 해당 운전자가 기구의 모든 구성품을 이해하고 작동할 수 있음을 입증한 후 사용 및 운전을 허용해야 합니다.
- 적절한 훈련 없이 주행하지 마십시오. 고속으로, 고르지 않은 지형 또는 경사면에서 주행하지 마십시오. 묘기를 부리거나 갑자기 돌지 마십시오.
  실내 사용을 권장합니다.
- 자외선, 비 및 날씨에 장시간 노출되면 외장재가 손상될 수 있으므로 사용하지 않을 때는 실내에 보관하십시오.
- 스쿠터에 윤활유를 바르지 않아도 됩니다.
- 경고 – 화재 위험, 사용자가 정비할 수 있는 부품 없음

**개조**

- Jetson 케어 팀의 지시 없이 기구 또는 기구의 구성품을 분해, 개조, 수리 또는 교체하려고 시도하지 마십시오. 이 경우 보증이 무효화되고 부상을 입을 수 있는 오작동이 발생할 수 있습니다.

**추가 운전 시 주의 사항**

- 제품이 켜져 있고 바퀴가 움직이는 동안 제품을 지면에서 들어 올리지 마십시오. 이로 인해 바퀴가 자유롭게 회전하여 자신이나 주변 사람이 부상을 입을 수 있습니다. 제품에 뛰어오르거나 내리지 마시고, 사용하면서 점프하지 마십시오. 운전 중에는 항상 발을 발 받침대에 단단히 고정하십시오.
- 기구는 해발 2000m 이상의 고도에서 사용하도록 제작되지 않았습니다.

**사용한 배터리 폐기**



배터리에는 조건과 인간의 건강을 위협할 수 있는 유해 물질이 포함될 수 있습니다. 배터리 및/또는 포장에 표시된 이 기호는 사용한 배터리를 일반 쓰레기로 처리해서는 안 된다는 것을 나타냅니다. 배터리는 재활용을 위해 적절한 수거 장소에 폐기해야 합니다. 사용한 배터리를 올바르게 폐기하면 조건과 인간 건강에 대한 잠재적인 부정적 결과를 예방하는 데 도움이 됩니다. 소재를 재활용하면 천연 자원을 보존하는 데 도움이 됩니다. 사용한 배터리 재활용에 대한 자세한 내용은 현지 지자체 폐기물 처리 서비스에 문의하십시오.

이 장치는 FCC 규정의 파트 15를 준수합니다. 다음 두 가지 조건에 따라 작동합니다. (1) 이 장치는 유해한 간섭을 일으키지 않아야 하며, (2) 이 장치는 원치 않는 작동을 유발할 수 있는 간섭을 포함하여 수신되는 모든 간섭을 수용해야 합니다.

# ⚠ 경고:

부상 위험을 줄이려면 성인의 감독이 필요합니다. 도로, 차량 근처, 가파른 경사면이나 계단, 수영장 또는 기타 수역 위나 근처에서 사용하지 마십시오. 항상 신발을 신고 두 명 이상의 라이더가 타지 마십시오.

KO

**캘리포니아 법령 65**

# ⚠경고:

이 제품으로 인해 캘리포니아 주에서 암, 선천적 기형 또는 기타 생식 장애를 일으키는 것으로 알려진 카드뮴을 포함한 화학 물질에 노출될 수 있습니다. 자세한 내용은 www.P65Warnings.ca.gov.을 참조하십시오.

## 보증 범위

**일반 제한 보증**

새 Jetson 제품은 Jetson의 사용 설명서에 따라 사용할 경우 최초 소매 구매일로부터 일정 기간 동안 ridejetson.com/warranty에 명시된 대로 소재 및 제작상의 결함에 대해 보증됩니다(ridejetson.com/support 참조). **이 보증에 따라 귀하는 Jetson 공인 소매점 중 한 곳에서 Jetson 제품을 구매한 경우에도 Jetson에 청구를 제기할 수 있습니다.** 보증의 전체 조건을 읽으려면 ridejetson.com/warranty를 방문하십시오.

# 1. 제품 정보

## 1.1 제품 개요

1. 핸들바*
   - A. 전동 브레이크
   - B. 벨
   - C. 가속 썸 스로틀
   - D. 조명 버튼
   - E. 전원 버튼
   - F. 접이식 후크 캐치
2. 스템
3. 접이식 후크*
4. 접이식 래치
5. 전방 포크
6. 앞바퀴 (모터 휠)
7. 킥스탠드
8. 데크
9. 후방 펜더
10. 커버가 있는 배터리 충전 포트
11. LED 조명
12. 후방 휠
13. 배터리 충전 표시등(B)
14. 속도 모드 표시등(S)
15. 반사경
16. 배터리
17. 충전기

**조립 및 유지 관리를 위해 동봉된 도구:**




*조립이 필요합니다.

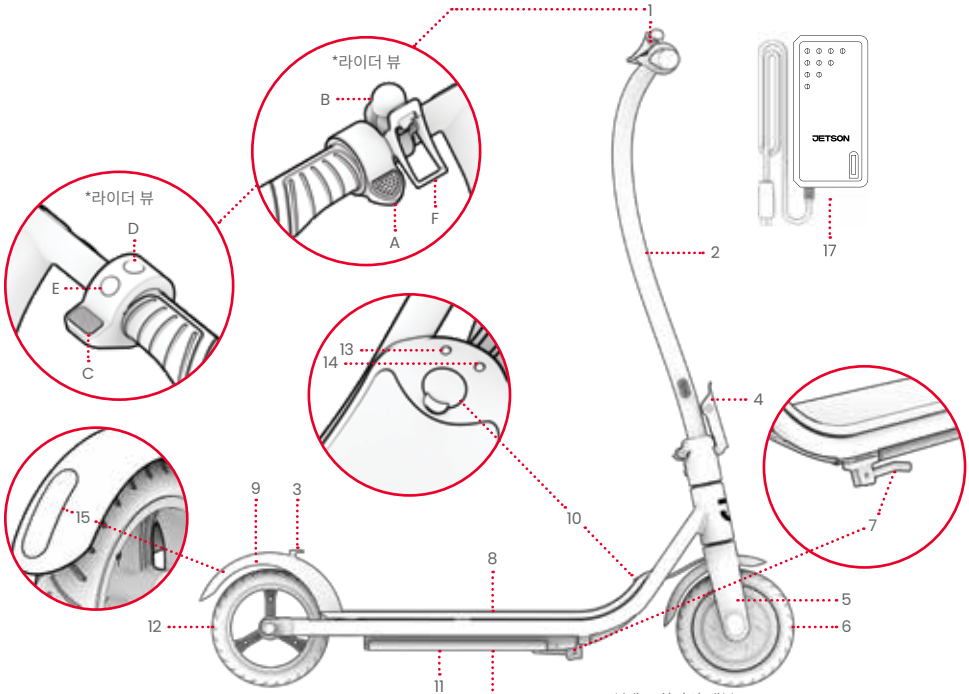


메모: 이미지는 실제 제품의 정확한 모습을 반영하지 않을 수 있습니다.

## 1.2 제품 사양

- 제품 크기, 펼쳤을 때: 36.8 (L) × 16.9 (W) × 40.3 (H)
- 제품 크기, 접었을 때: 36.8 (L) × 16.9 (W) × 18.9 (H)
- 데크 크기: 18.0 (L) X 6.0 (W)
- 무게 제한: 220LB
- 라이더 최소 체중: 100LB
- 제품 무게: 24.2LB
- 권장 연령 : 12세 이상
- 휠 크기: 8
- 최대 속도: 15MPH*
- 최대 범위: 8마일 *, **
- 배터리: 21.6V, 5.0AH
- 배터리 유형: 리튬 이온(충전식, 제거 불가)
- 모터: 200W***
- 충전기 출력: 25.2V 1A
- UL 인증: UL 2272
- 충전 시간: 약 6시간
- 최대 오름 각도: 10°

*제품 범위, 속도, 배터리 수명 및 기타 사양은 라이더와 주행 조건에 따라 다를 수 있습니다.

**120°F의 기온에서 80MPH의 속도로 120LBS를 운반하여 테스트한 경우. 범위에 영향을 줄 수 있는 조건에 대한 자세한 내용은 섹션 4.3을 참조하십시오.

***최대 전력

## 1.3 온라인 리소스



스캔하여 최신
Ember 온보딩 자료와 및
지원 리소스를 확인하십시오.

이 사용 설명서는 https://cdn.shopify.com/s/files/1/2530/6734/files/EMBER_MANUAL-1726782210256.pdf에서 온라인으로 찾을 수 있습니다.

https://ridejetson.com/pages/product-manuals에서 사용 설명서 모음을 찾으십시오.

# 2. 시작하기

## 2.1 시작 참고 사항

- 모험을 올바르게 시작하세요. 이 제품을 사용하기 전에 안전 경고를 포함한 전체 사용 설명서를 주의 깊게 읽으십시오. 다음 사항을 모두 이해하고, 수락하고, 준수해야 합니다.
  - 제조업체의 권장 사항.
  - 안전 지침 및 경고.
  - 현자 주행 및 운전 법률 및 조례.
- 이 설명서에 제공된 방향(오른쪽, 왼쪽, 앞, 뒤)은 라이더가 스쿠터에 서 있을 때 볼 수 있는 방향입니다. 예를 들어, 스쿠터의 "오른쪽"은 라이더의 오른손이 있을 방향입니다.

- 핸들바는 반만 부착되므로 포장을 풀고, 모든 포장재를 제거하고, 조립을 위해 스쿠터를 배치 할 때 주의하십시오.

### ⚠경고:

다음 지침을 따르지 않으면 어린이나 다른 사람이 부상을 입을 수 있습니다.
- 조립하는 동안 작은 부품은 어린이의 손이 닿지 않는 곳에 보관하십시오.
- 부속품은 성인이 조립하고 제거해야 합니다.
- 제품에 손상이 있는지 자주 검사하십시오.

* 성인은 제품의 조립 및 초기 조정 절차에서 어린이를 도와야 합니다.

KO

## 2.2 핸들바 조립

1. 스쿠터 받침대를 킥스탠드에 세워 놓으십시오. (섹션 3.8 참조)
⚠ **중요:** 반만 부착된 스템을 조심스럽게 다루십시오. 배선이 잡아 당겨지거나 엉키지 않도록 주의하십시오.
2. 헤드가 데크 바로 위에 있는 상태에서 스템 베이스에 미리 설치된 중앙 볼트(M6 X 12MM)를 5MM 육각 렌치로 시계 반대 방향으로 돌려서 풀고 제거합니다. 중앙 볼트를 따로 보관하십시오.

**중요:** 헤드가 스쿠터 측면을 향한 상태에서 스템 베이스의 볼트를 풀거나 제거하지 마십시오.

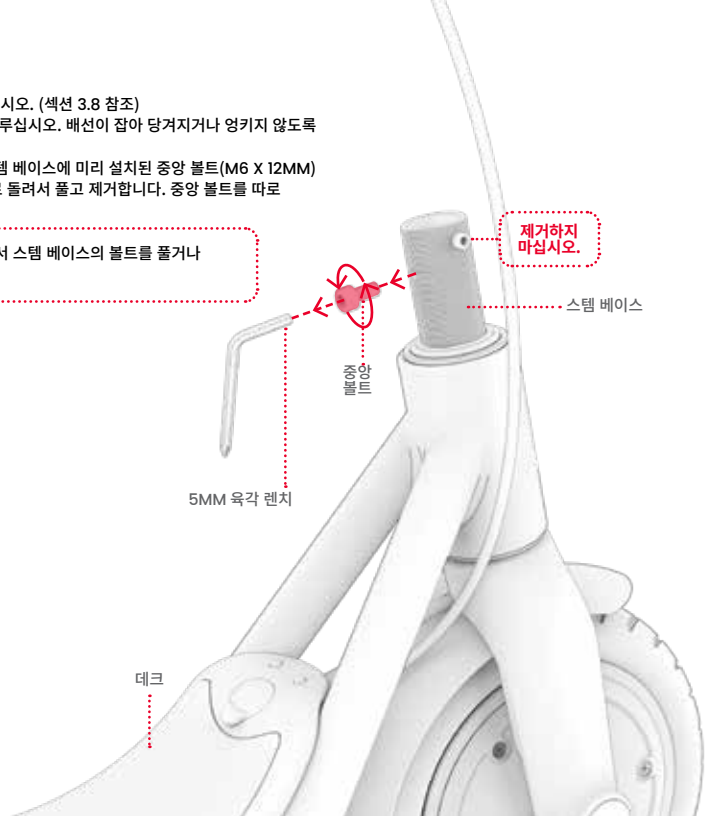

3. 다음 조건이 충족되도록 스템을 조심스럽게 들어 올려 스템 베이스 위에 수직으로 위치하도록 하십시오.
   - 가속 스로틀이 있는 핸들바 측면은 주행 위치에서 봤을 때 스쿠터의 오른쪽에 있습니다.
   - 스템 클램프의 내부 채널은 스템 베이스의 오른쪽에 있는 볼트 위에 있습니다.

⚠ **중요:** 반만 부착된 스템을 조심스럽게 다루십시오. 배선이 잡아 당겨지거나 엉키지 않도록 주의하십시오.

4. 스템을 스템 베이스에 부드럽게 밀어 넣으십시오.

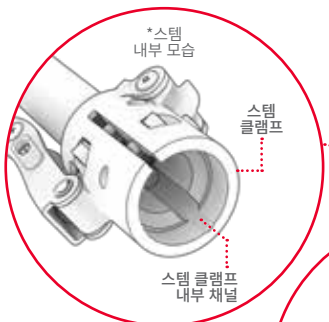


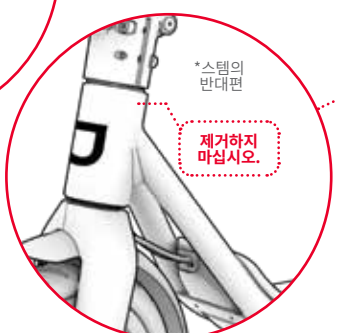


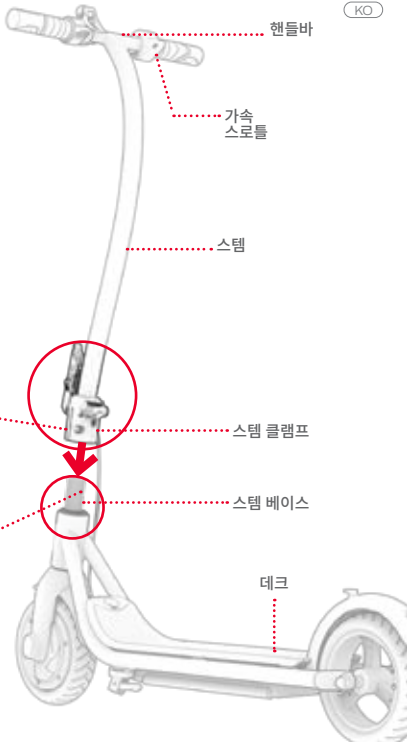

KO

5. 제거한 볼트를 스템 클램프와 스템 베이스의 정렬된 구멍을 통해 시계 방향으로 비틀어 다시 삽입하십시오. 5MM 육각 렌치로 볼트를 완전히 조이십시오.

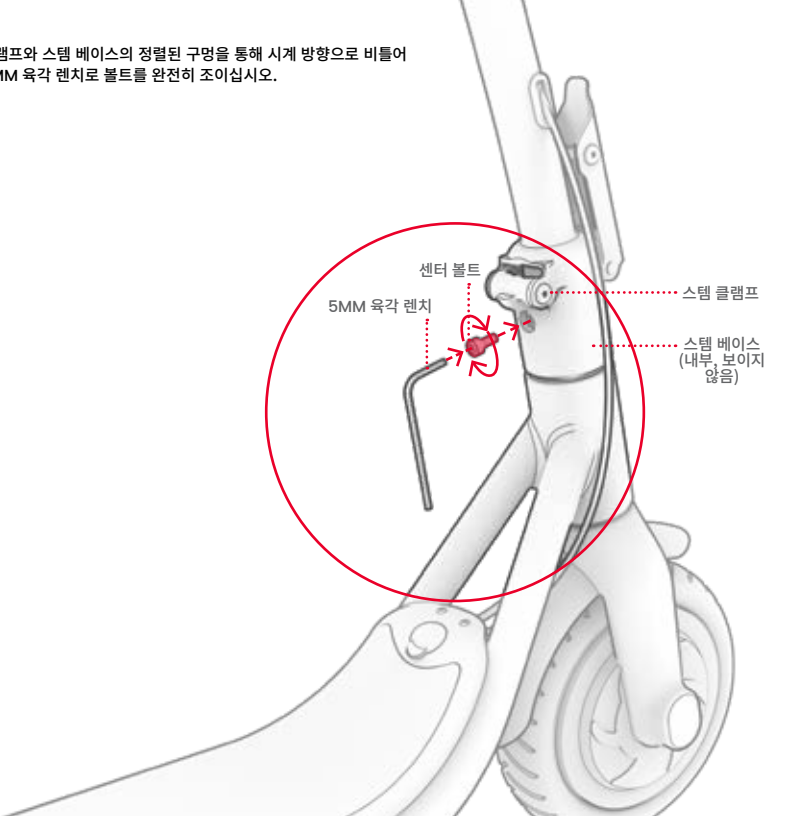

6. 스템 클램프의 왼쪽에 있는 두 개의 볼트를 5MM 육각 렌치로 시계 방향으로 돌려 조이십시오.

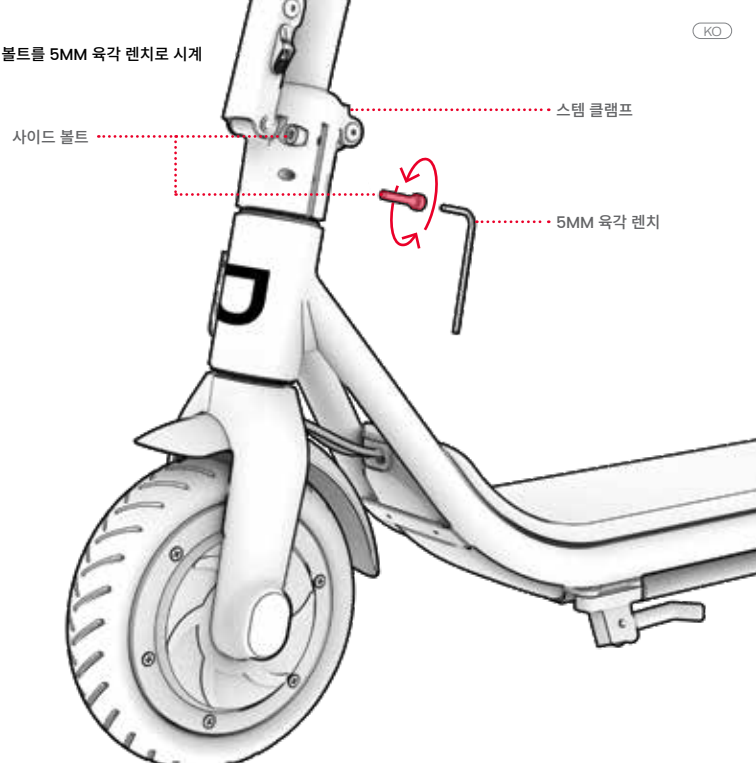

KO

7. **스템이 스쿠터 베이스에 고정되어 있는지, 앞바퀴가 핸들바의 회전 방향에 맞춰 회전하는지 확인하십시오.**

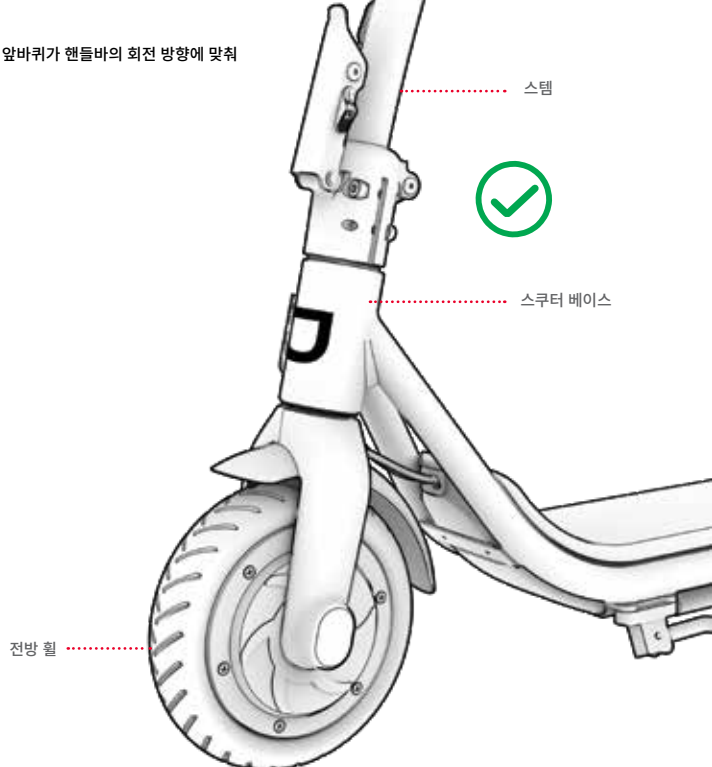

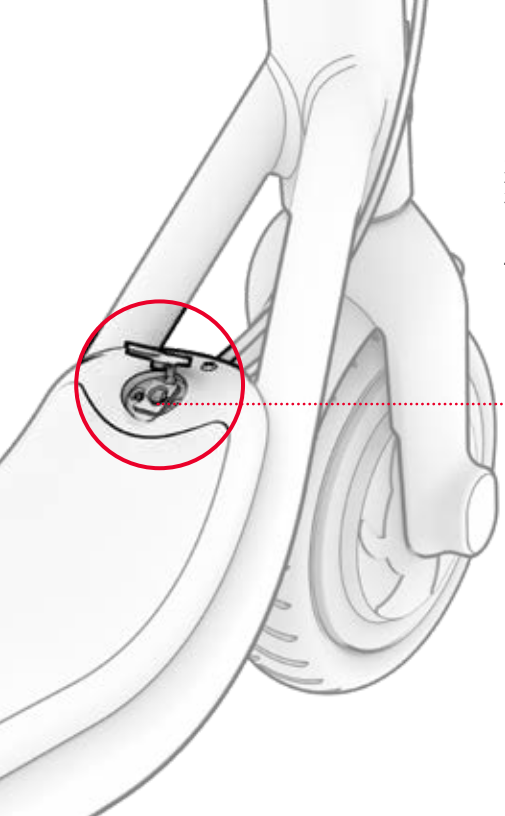


## 2.3 배터리 충전

**참고:** 배터리를 완전히 충전하는 데 약 6시간이 걸릴 수 있습니다. 처음 사용하기 전에 배터리를 완전히 충전하십시오.

1. 스쿠터의 충전 포트 커버를 당겨 여십시오.
2. 충전기를 벽에 꽂은 다음 충전기 케이블을 충전 포트에 꽂으십시오.
3. 충전기의 표시등이 빨간색에서 녹색으로 바뀌면 배터리가 완전히 충전된 것입니다. 충전 포트에서 충전기 케이블을 제거하고 벽면 콘센트에서 충전기의 플러그를 뽑으십시오.
4. 충전 포트 커버를 닫으십시오.

KO

**중요 충전 참고 사항:**

- 동봉된 충전기 또는 FY0422521000 라벨이 붙은 JETSON을 통해 직접 구입한 충전기(JETSON 모델 PJEMBER-CH)만 사용하십시오.
  **SHENZHEN FUYUANDIAN POWER CO LTD에서 만든 모델 FY0422521000**
  ⚠ 올바른 충전기를 사용하지 않으면 화재 및 폭발이 발생할 수 있습니다.

- 스쿠터의 충전 포트에 연결하기 전에 충전기를 벽면 콘센트에 꽂으십시오.
- 재배치 가능한 전원 탭을 사용하지 마십시오.
- 충전 중에는 스쿠터를 켜지 마십시오.
- 배터리가 완전히 충전될 때까지(약 6시간) 충전하십시오.
- 스쿠터를 밤새 또는 장기간 충전한 상태로 두지 마십시오.
- 배터리를 제거하거나 분해하지 마십시오.
- 충전 주변 온도 범위: 37.4°F(3°C)-104°F(40°C)
- 운전 시 주변 온도 범위: 1.4°F(-17°C)-104°F(40°C)
- 출력 케이블의 유연한 전원 코드가 닳았거나 절연체가 파손되었거나 기타 손상의 징후가 있는 경우 이 제품을 사용하지 마십시오.




**충전기의 충전 표시등:**

- 충전 중
- 충전 완료

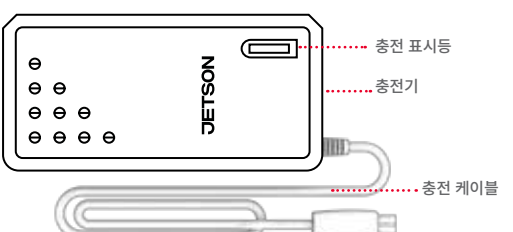

KO

# 3. 특징 및 기능

## 3.1 스쿠터 접기 및 펼치기

**접어야 하는 경우:** 보관 및 운송 시
**펼쳐야 하는 경우:** 주행 시

**중요:** 핸들바를 잡고 스쿠터를 들어 올리지 마십시오.
운반하려면 접힌 위치로 고정 후 스템을 잡고 운반하십시오.

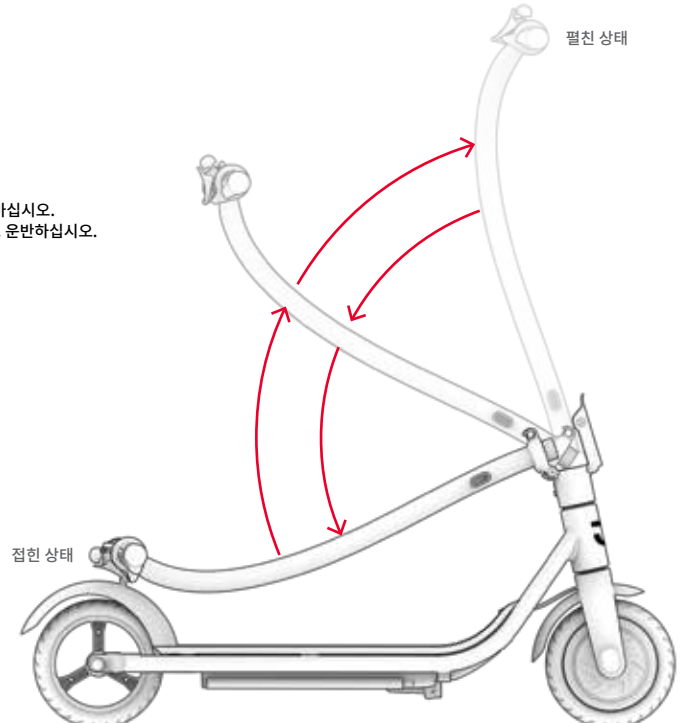

**접는 법:**

1. 접이식 래치의 탭을 위로 밀 다음 래치를 당겨 스템에서 분리하십시오.

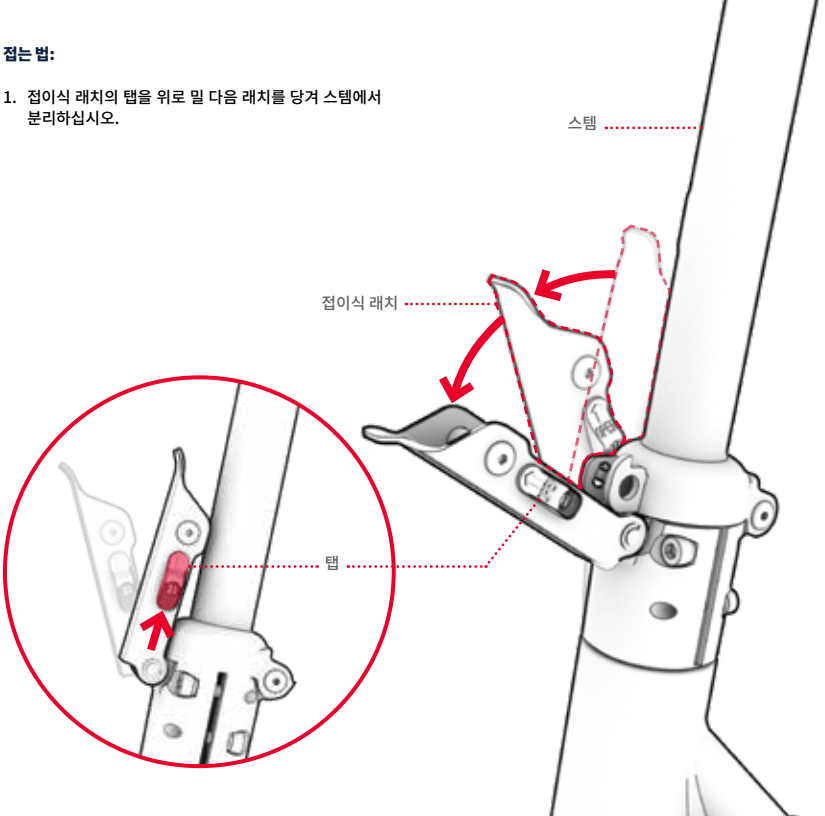

2. 스템을 데크 위로 내리십시오.

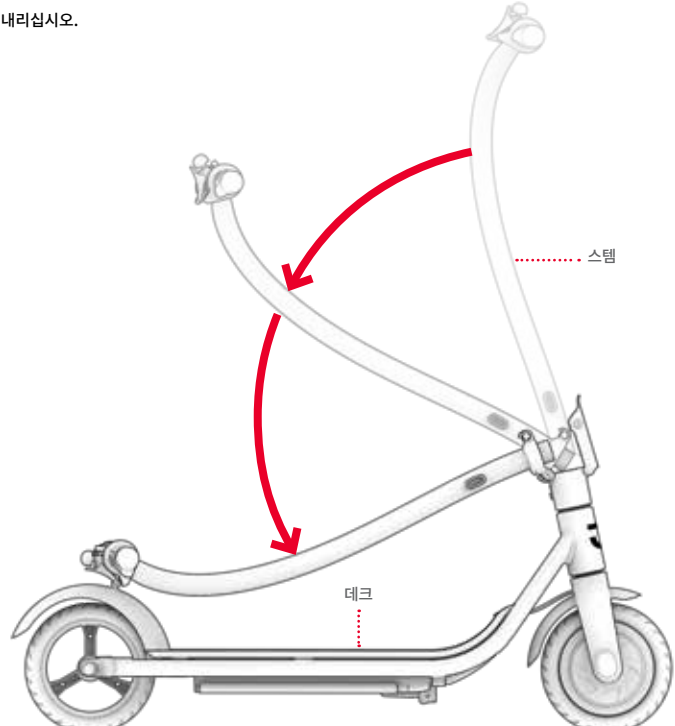

3. 접이식 후크 캐치가 접이식 후크 주위를 고리로 감을 때까지 아래로 누르십시오.
4. 스쿠터가 접힌 위치로 고정되어 있는지 확인하십시오.

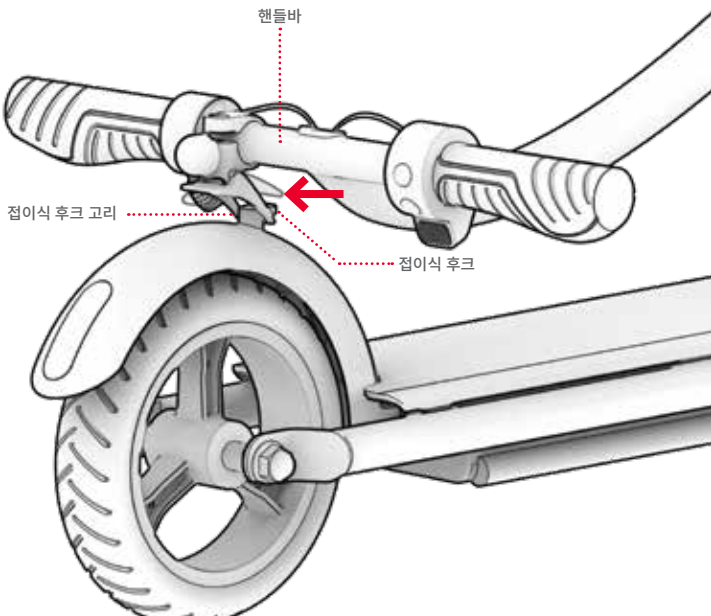


**중요:** 접이식 후크 캐치가 후크와 정렬되지 않거나 후크 주위를 고리로 감지 않는 경우, 핸들바의 캐치 장치가 후크 주위를 고리로 감을 수 있는 각도가 될 때까지 캐치 장치를 돌려야 할 수도 있습니다.
25페이지를 참조하십시오.

## 캐치 장치 조정

**잘못 된 경우:** 접이식 후크 캐치가 접이식 후크와 정렬되지 않았습니다.
접이식 후크 캐치가 올바르게 위치하여 후크를 “잡을” 때까지 벨 클램프를
핸들바 주위로 필요한 만큼 돌리십시오.

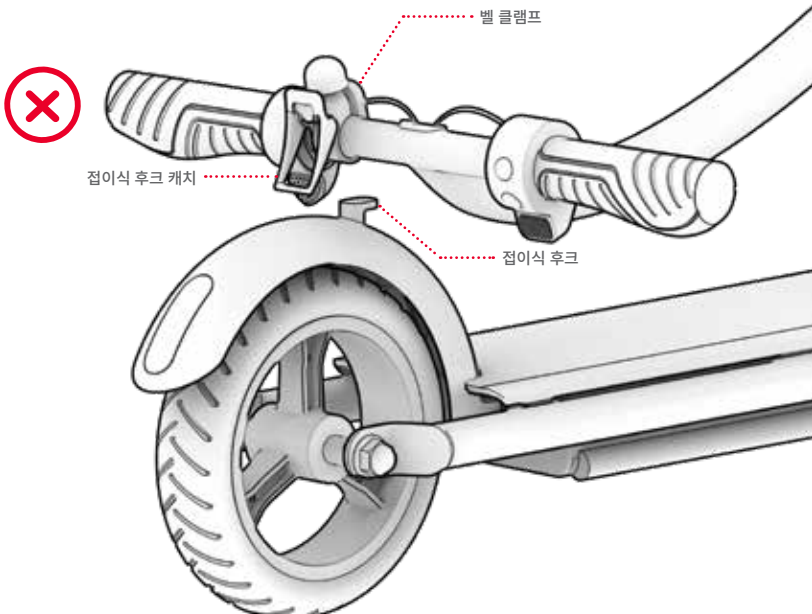

**올바른 경우:** 접이식 후크 캐치가 후크를 "잡도록" 올바르게 정렬되었습니다.

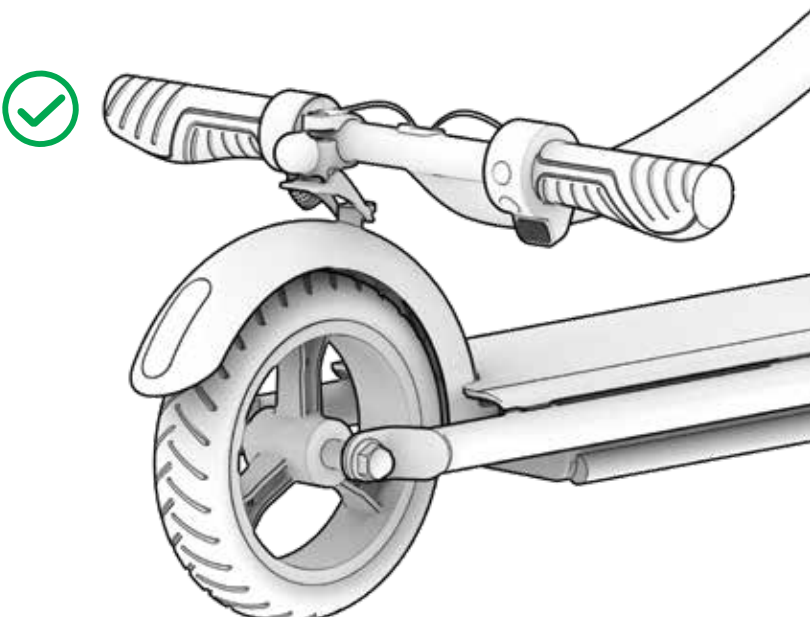

**펼치는 법:**

1. 접이식 후크 캐치를 후방 펜더에서 밀어 접이식 후크에서 분리하십시오.

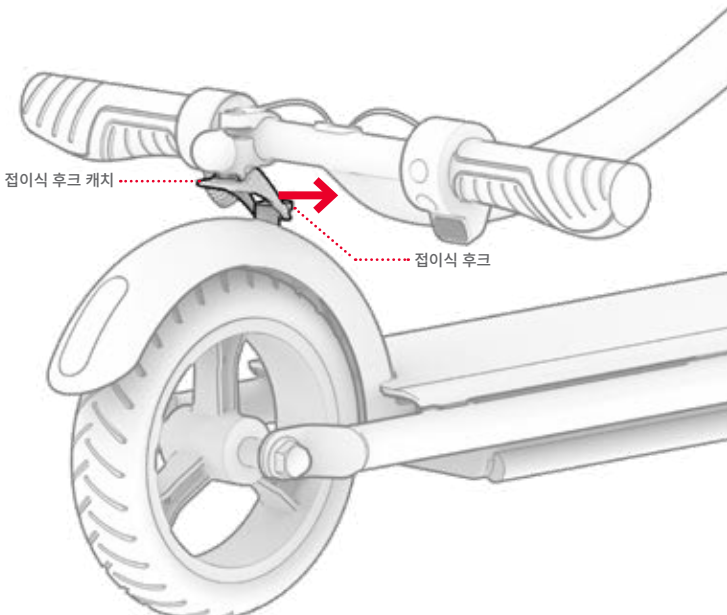

2. 스템이 완전히 수직이 될 때까지 핸들바를 스쿠터 앞쪽으로 올리십시오.

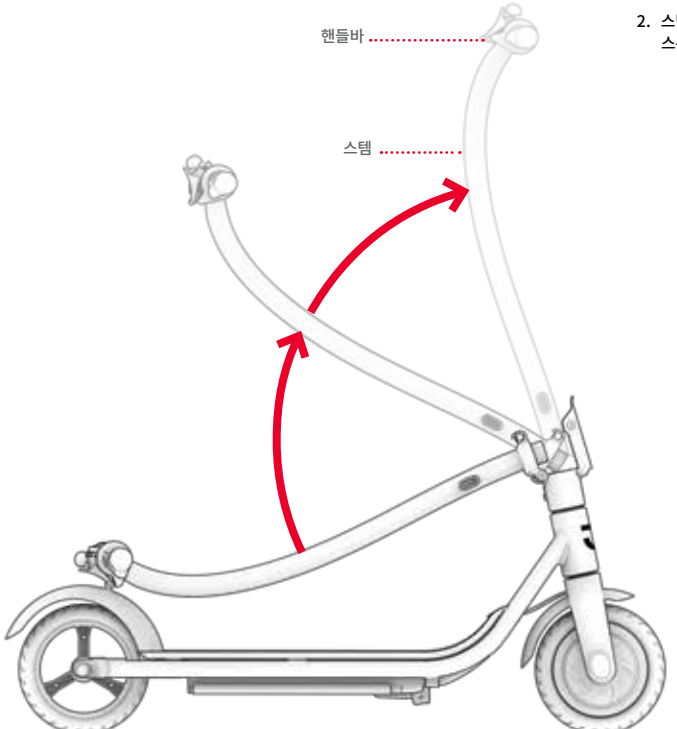

KO

3. 딸깍 소리가 나면서 닫힐 때까지 접이식 걸쇠를 스템에 대고 세게 미십시오

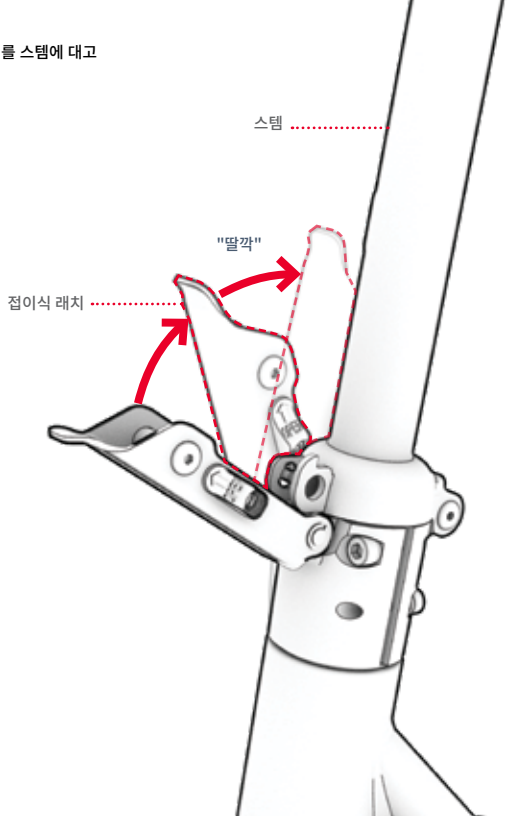

4. 스템이 수직 위치로 고정되어 있는지 확인하십시오.

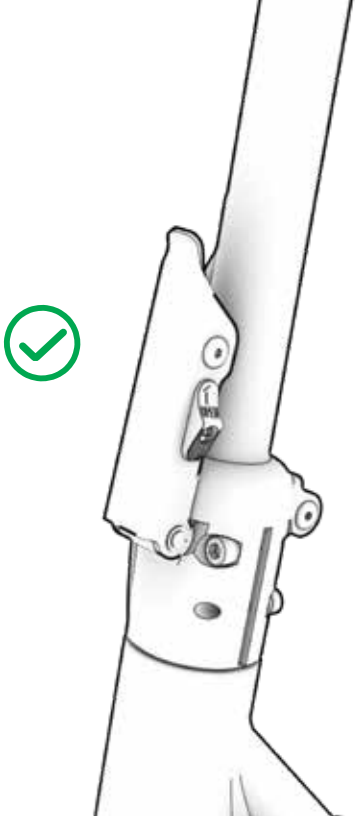

## 3.2 전원 켜기 및 끄기

**전원 켜는 법:** 전원 버튼을 1초 동안 길게 누르십시오.
**전원 끄는 법::** 전원 버튼을 3초 동안 길게 누르십시오.

배터리 전원을 절약하기 위해 스쿠터에는 자동 꺼짐 기능이 있으며 사용하지 않으면 10분 후에 자동으로 전원이 꺼집니다. 피트 스탑을 하거나 밤에 스쿠터를 보관할 때는 항상 스쿠터의 전원을 끄는 것을 잊지 마십시오.

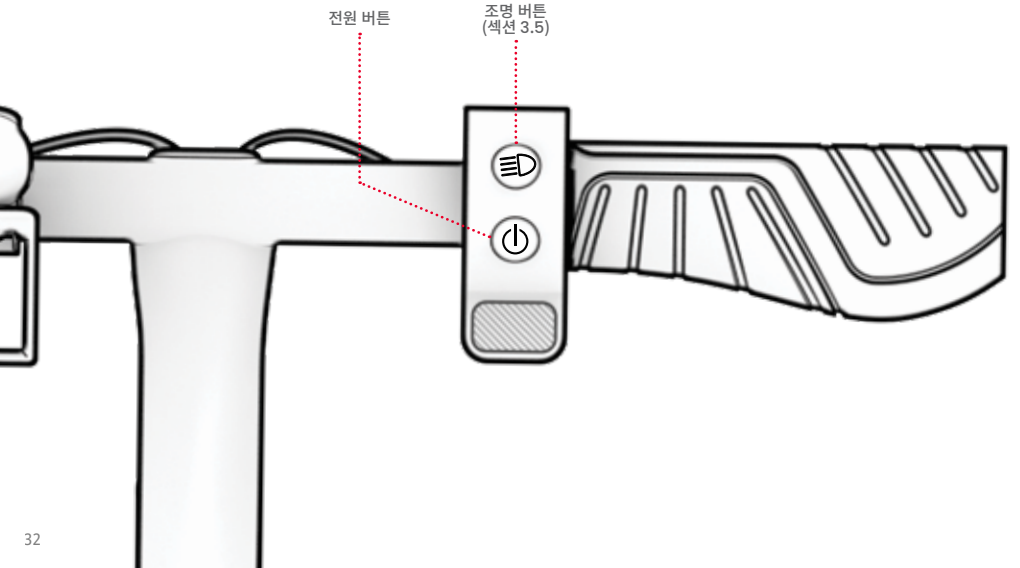

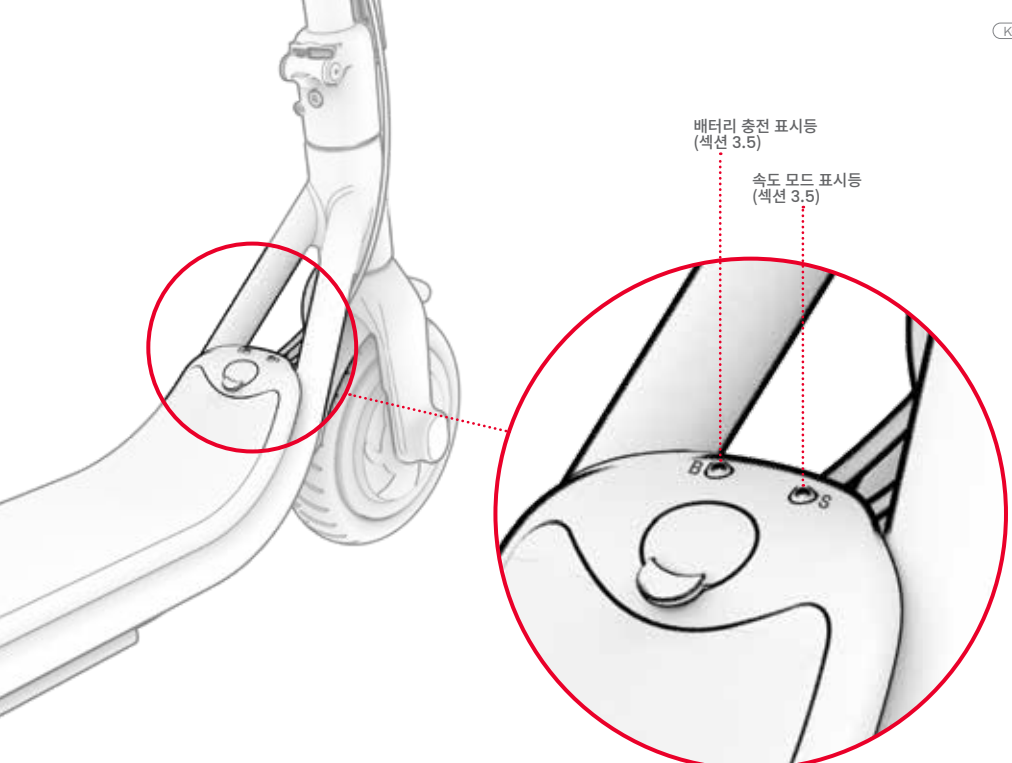
배터리 충전 표시등
(섹션 3.5)
속도 모드 표시등
(섹션 3.5)
B
S

## 3.3 속도 모드 사용

3가지 속도 모드가 있으며 각기 다른 최대 속도로 주행할 수 있습니다. 스쿠터의 전원이 켜진 상태에서 전원 버튼을 빠르게 눌러 속도 모드를 변경하십시오.

| 속도 모드 | 최대 속도 | 속도 모드 표시등(S) |
|---|---|---|
| 보행자 모드(느림) | 최대 5MPH |  |
| 쾌적 모드(중간) | 최대 10MPH |  |
| 스포츠 모드<br>(빠름) | 최대 15MPH |  |

## 3.4 배터리 충전 수준 확인

데크의 배터리 충전 표시등을 보고 배터리 충전 수준을 확인할 수 있습니다.

**중요:** 배터리 충전량이 0%가 되면 스쿠터의 전원이 꺼집니다. 다음 주행 전에 스쿠터를 최대 전력(섹션 2.3)으로 충전하십시오.

| 배터리 충전 표시등(B) | 배터리 충전 수준 |
|---|---|
|  | 76% – 100% |
|  | 41% – 75% |
|  | 0% – 40% |

## 3.5 LED 조명 사용

**조명 켜고 끄는 법:** 조명 버튼을 2초 동안 길게 누르십시오.
**5가지 조명 모드 중 다른 모드로 전환하는 법:** 조명이 켜진 상태에서 조명 버튼을 빠르게 누르십시오.

블루투스 스피커를 통해 음악이 재생될 때마다® 조명이 음악 비트에 맞춰 깜박입니다.

## 3.6 블루투스® 스피커 사용

EMBER에는 블루투스® 스피커가 내장되어 있습니다.

**호버보드를 통한 음악 스트리밍**
휴대용 장치를 스쿠터의 내장 BLUETOOTH® 스피커에 연결하여 주행 중에 음악을 스트리밍할 수 있습니다. 음악이 재생되기 시작하면 스쿠터의 표시등이 자동으로 음악과 동기화되고 비트에 맞춰 깜박입니다.

**휴대용 장치를 스쿠터의 블루투스® 스피커에 연결하는 법:**
1. 스쿠터의 전원을 켜십시오. (섹션 3.2)
2. 휴대용 장치의 설정 섹션에서 BLUETOOTH를 활성화하고 옵션 목록에서 "EMBER"를 찾으십시오. 그것을 선택하십시오.
3. 즐겨 쓰는 앱으로 음악을 재생하면 스쿠터의 스피커를 통해 스트리밍됩니다.

**연결 문제 해결**
스피커와 연결하는 데 문제가 있는 경우 다음을 시도해 보십시오.
1. 스쿠터의 전원을 껐다가 다시 켜십시오.
2. 개인 장치의 전원을 껐다가 다시 켜십시오.
3. 스캔 버튼을 클릭하여 감지된 제품 목록을 새로 고침하십시오.

BLUETOOTH® 워드 마크 및 로고는 BLUETOOTH SIG, INC. 소유의 등록 상표이며 TRURIDE TECH LLC의 모든 마크 사용은 라이선스 하에 있습니다. 기타 상표 및 상호는 해당 소유자의 자산입니다.

## 3.7 벨 사용

벨을 다른 라이더와 보행자에게 경고용으로 사용하십시오.

벨을 울리려면 접이식 캐치 후크를 아래로 밀었다가 빠르게 놓으십시오.

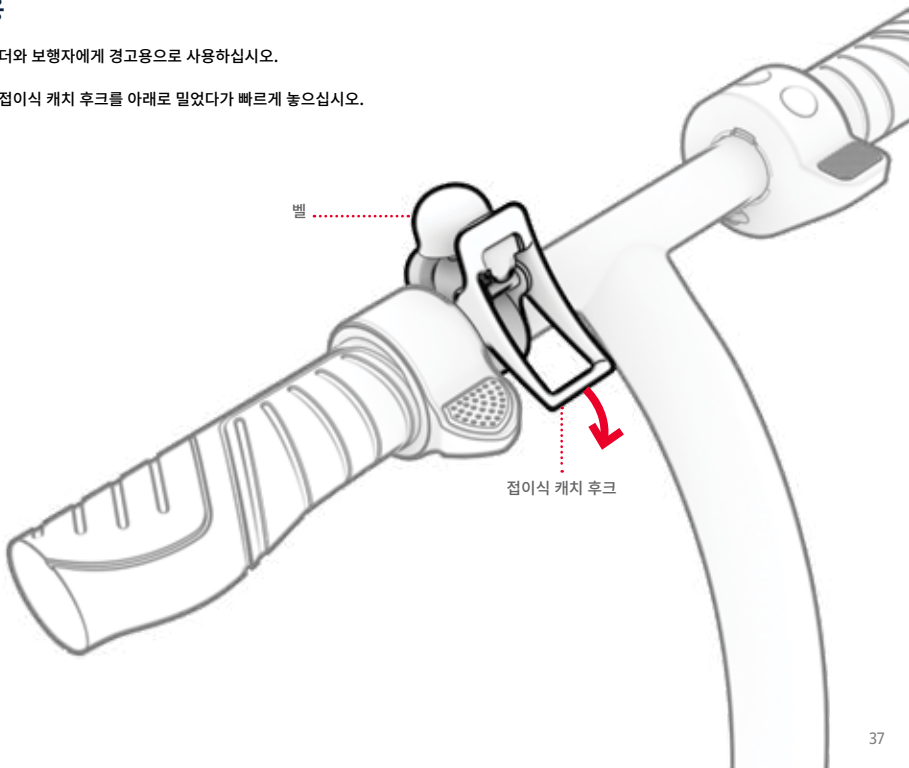

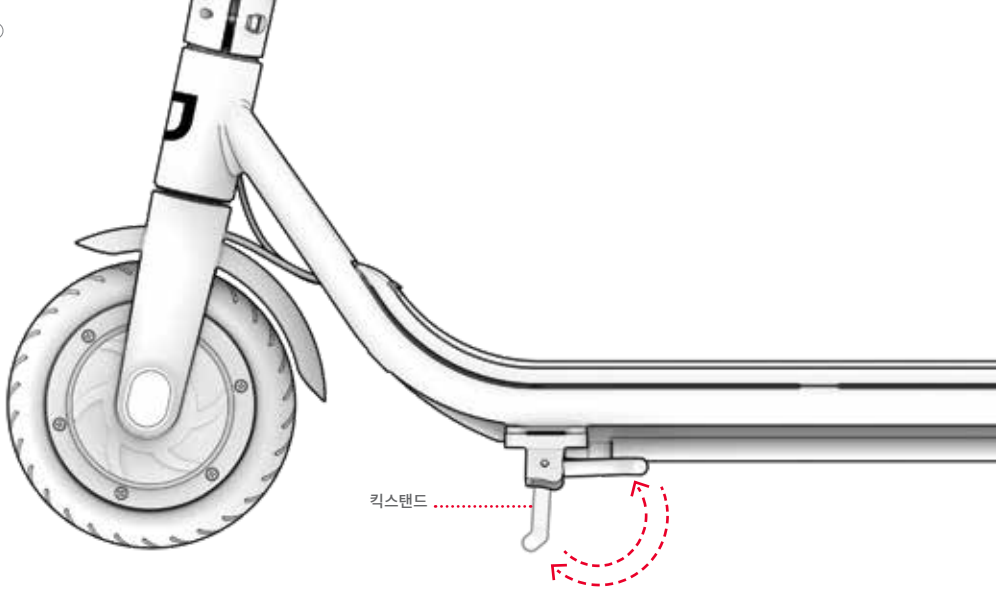


## 3.8 킥스탠드 사용

킥스탠드를 사용하려면 킥스탠드를 아래로 돌리고 스쿠터를 킥스탠드 위로 가볍게 기울여 세우십시오.
킥스탠드를 올리려면 다시 위로 돌리십시오.

**중요:** 타기 전에 항상 킥스탠드를 올리십시오.

# 4. 움직이기

## 4.1 브레이크 사용

전동 브레이크를 부드럽게 밟아 속도를 줄이십시오. 더 세게 밟으면 완전히 정지합니다.
⚠ **중요:** 갑작스러운 움직임을 피하려면 전동 브레이크를 서서히 작동하십시오.

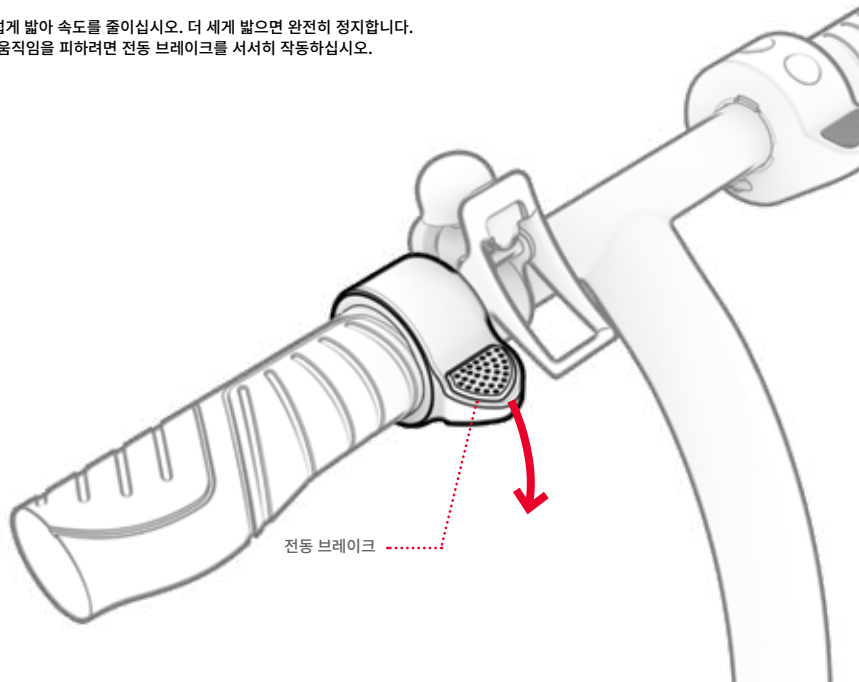

## 4.2 Ember 주행

**이 스쿠터의 모터를 가동하려면 킥 모션 활성화가 필요합니다.**

1. 데크 앞쪽에 한 발을 앞을 향하게 놓으십시오. 다른 발로 지면을 두 번 연속으로 차면서 스쿠터를 앞으로 밀고 나가십시오.
2. 안정성을 위해 차는 발을 데크 뒤쪽에 놓고 70 - 90° 각도로 바깥쪽으로 돌리십시오.
3. 썸 스로틀을 서서히 눌러 가속한 다음 속도를 유지하십시오.

⚠ **중요:** 갑작스런 속도 증가를 방지하려면 항상 스로틀을 부드럽게 누르십시오.

**회전하는 법:** 핸들바를 왼쪽이나 오른쪽으로 돌리십시오.

## 4.3 속도 및 주행 거리 최대한 늘리기

모터가 더 열심히 작동할수록 배터리가
더 빨리 소모됩니다. 이상적인 조건에서는
최대 배터리 충전당 최대 주행 가능 거리는 8마일이며
최대 속도는 15마일입니다.

다음 요인 또한 속도와 주행 거리에 영향을 미칩니다. 여기에는 다음이 포함됩니다.

- **주행 표면:** 거친 노면을 주행하는 경우 부드러운 노면을 주행할 때보다 모터의 동력이 더 필요합니다.
- **운반 중량:** 무게(라이더+화물)가 많을수록 도달 가능한 범위가 감소합니다.
- **주행 방식:** 잦은 가동과 정지는 한 번의 배터리 충전으로 주행 가능한 거리를 감소시킵니다.
- **기온:** 스쿠터를 주행하고 보관하기에 이상적인 온도는 50 - 90°F(10 - 35°C)입니다.
- **경사:** 모터는 평평한 구간이나 내리막길보다 오르막길에서 더 강하게 작동해야 합니다.
- **배터리 유지 보수:** 라이딩 후 적시에 배터리를 충전하면 배터리 용량과 전력을 유지하는 데 도움이 됩니다.

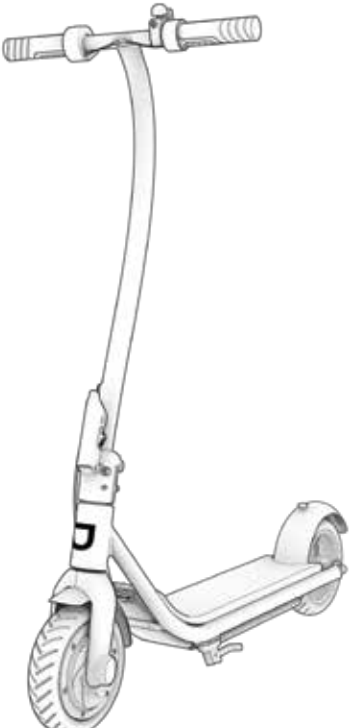

# 5. 안전한 여정

## 5.1 주행 전 안전 점검

모든 여정 전에 다음과 같은 중요한 안전 점검을 실시하십시오.

**브레이크**
다음과 같이 브레이크가 제대로 작동하는지 확인하십시오.
- 전동 브레이크가 쉽게 맞물리고 스쿠터를 정지시킵니다.

**프레임**
- 스쿠터 프레임이 손상되거나 구부러지거나 파손되지 않았는지 확인하십시오.
- 스템이 스템 접이식 래치로 고정되어 있는지 확인하십시오.

**스티어링**
- 휠과 핸들바가 정렬되어 있는지 확인하십시오.

**휠**
- 휠에 과도한 마모의 흔적이 보이거나 손상되지 않았는지 확인하십시오.

## 5.2 헬멧 안전

라이더는 항상 헬멧을 착용해야 합니다.



적절한 위치:
이마가 헬멧으로
덮여 있습니다.



부적절한 위치:
이마가 노출되어 있습니다.
넘어지면 심각한 부상을 입을 수 있습니다.

*** 헬멧, 적절한 복장, 신발 및 안전 장비를 착용하십시오. 휠에 끼거나 휠 아래에 끼일 수 있는 옷을 피하십시오. 발가락이 막히고 평평한 신발을 신는 것이 좋습니다. 사고 발생 시 부상을 방지하기 위해 ASTM F1492 승인 헬멧과 보호 장비를 착용하십시오.**

## 5.3 관리 및 유지 관리

**EMBER 청소**

스쿠터를 청소하려면 젖은 천으로 조심스럽게 닦은 다음 마른 천으로 건조하십시오. 스쿠터에 직접 물을 뿌리지 마십시오. 물은 전기 시스템과 프레임에 손상을 일으켜 라이더의 안전을
위협하는 오작동을 초래할 수 있습니다.

**⚠ 배터리 주의 사항**

제품에는 분리할 수 없는 리튬 이온 배터리가 있습니다. 취급 시 주의하십시오.

- 제품을 화기 및 과도한 열로부터 멀리하십시오.
- 강한 물리적 충격, 심한 진동 또는 충격을 피하십시오.
- 물이나 습기로부터 제품을 보호하십시오.
- 제품을 다른 물체의 위나 아래에 쌓아 두거나 보관하지 마세요.
- 스쿠터나 배터리를 분해하지 마십시오.
- 제품을 일반 쓰레기와 함께 버리지 마십시오. 전용 전자 폐기물 시설 또는 배터리 재활용 센터로 제품을 가져가십시오. 가까운 폐기 장소에 대한 자세한 내용은 현지 지자체 또는 폐기물 운반업체에 문의하십시오.
- 제품의 배터리가 뜨거워지거나 과열 징후가 나타나거나, 냄새나 이상한 소리가 나거나, 액체나 가스가 새거나, 모양이나 색이 변하면 즉시 교체하십시오.
  1. 사용 중인 경우 즉시 제품 사용을 중지하십시오. 제품에 충전 케이블이 연결되어 있는 경우 제품에서 충전 케이블을 분리하십시오.
  2. 제품 사용을 중단하십시오.
  3. 안전하다면 제품을 가연성 물질로부터 멀리 떨어진 깨끗한 공간으로 옮기십시오.
  4. 현지 응급 구조대에 전화하여 도움을 요청하십시오.
  5. 누출된 배터리 전해액과 접촉한 눈이나 피부 부위를 흐르는 깨끗한 물로 철저히 씻고 추가 치료를 받으십시오.
- 배터리에 문제가 있는 경우 JETSON 케어 팀에 문의하십시오.
- 제조업체에서 지정한 배터리만 사용하십시오.

**EMBER 보관**

- 보관하기 전에 배터리를 완전히 충전하십시오. 배터리는 장기간 사용하지 않을 경우 한 달에 한 번 완전히 충전해야 합니다.
- 스쿠터를 불연성 소재로 덮어 먼지로부터 보호하십시오.
- 스쿠터를 실내의 건조한 곳에 50°F 이상의 온도에서 보관하십시오.
- 스쿠터를 방이나 주거 공간 내 쉽게 출입할 수 없는 곳에 보관하지 마십시오. 공간으로 들어오고 나가는 경로가 명확한지 확인하십시오.

## FCC 참고 사항

참고: 이 장비는 테스트를 거쳐 FCC 규정의 파트 15에 따라 B등급 디지털 장치에 대한 제한을 준수하는 것으로 확인되었습니다.
이러한 제한은 주거용 설치에서 유해한 간섭으로부터 합리적인 보호를 제공하기 위해 고안되었습니다.
이 장비는 무선 주파수 에너지를 생성, 사용 및 방출할 수 있으며 지침에 따라 설치 및 사용하지 않을 경우 무선 통신에 유해한 간섭을 일으킬 수 있습니다.
그러나 특정 설치에서 간섭이 발생하지 않는다는 보장은 없습니다.

이 장비가 라디오 또는 텔레비전 수신에 유해한 간섭을 일으키는 경우(장비를 껐다가 켜서 확인할 수 있음) 사용자는 다음 조치 중 하나 이상을 사용하여 간섭을 수정하는 것이 권장됩니다.
-- 수신 안테나의 방향을 바꾸거나 재배치하십시오.
-- 장비와 수신기 사이의 간격을 늘리십시오.
-- 수신기가 연결된 회로가 아닌 다른 회로의 콘센트에 장비를 연결하십시오.
-- 대리점이나 숙련된 라디오/TV 기술자에게 도움을 요청하십시오.
주의: 규정 준수 책임이 있는 당사자가 명시적으로 승인하지 않은 변경 또는 개조는 장비 작동에 대한 사용자의 권한을 무효화할 수 있습니다.
이 장비는 통제되지 않은 환경에 대해 규정된 FCC 방사선 노출 제한을 준수합니다. 이 송신기는 다른 안테나 또는 송신기와 함께 배치하거나 함께 작동해서는 안 됩니다.

## 소식을 받아보세요.

소셜 미디어에서 **@ridejetson**을 팔로우하여
환상적인 혜택, 경품 및
모든 최신 Jetson 소식을 알아보세요.

## 라이딩이 마음에 드시나요?

그럼 ridejetson.com/reviews에 리뷰를 남겨주세요.
여러분의 의견을 기다리겠습니다!

JETSON

**#MakeMoves**

# 질문이 있나요? 저희가 도와드리겠습니다.

**ridejetson.com/support**
**ridejetson.com/chat**

제품 보증을 행사하거나
보증 적용 범위에 대해 문의하려면
직접 문의해 주세요.

1 (844) 585-7462

중국 후이저우에서 제조
TruRide Tech LLC에서 수입.
사서함 461, Jersey City, NJ 07302-9998

www.ridejetson.com

802884

중국산
날짜 코드: 2024년 11월
문서 버전: v1.0

© 2024, TruRide Tech. 모든 권리 소유.
TruRide Tech LLC를 위해 제조되었습니다.
JETSON®은 JetStream Brands LLC의 라이선스 하에 사용되는 등록 상표입니다. 이 문서의 모양, 그림, 디자인을 포함한 어떤 부분도 어떤 형태나 수단으로도 복제하거나 전송해서는 안됩니다.

JETSON

# Hulajnoga elektryczna
Ember

## Podręcznik użytkownika.

WAŻNE: NALEŻY PRZECZYTAĆ UWAŻNIE I ZACHOWAĆ DO WGLĄDU.

MODEL HULAJNOGI: JEMBER-BLK

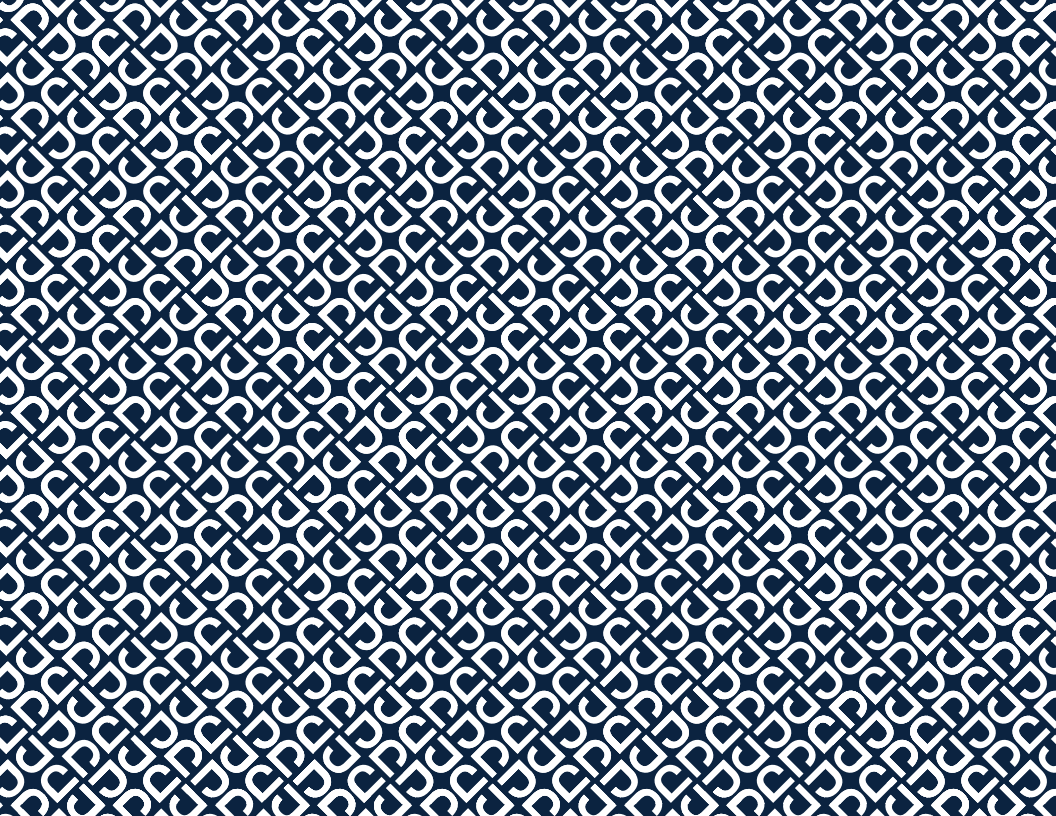

Dwie najważniejsze zasady jazdy firmy Jetson:
**Zachowuj bezpieczeństwo. Baw się dobrze!**

PL

# Treść

**Ostrzeżenia dotyczące bezpieczeństwa** ..... 4

**Zakres gwarancji** ..... 6

**1. Informacje dotyczące produktu**

1.1 Omówienie produktu ..... 8

1.2 Specyfikacja produktu ..... 10

1.3 Materiały online ..... 11

**2. Wprowadzenie**

2.1 Uwagi początkowe ..... 13

2.2 Montaż kierownicy ..... 14

2.3 Ładowanie akumulatora ..... 19

**3. Cechy i funkcje**

3.1 Składanie i rozkładanie hulajnogi ..... 22

3.2 Włączanie i wyłączanie ..... 32

3.3 Korzystanie z trybów prędkości ..... 34

3.4 Sprawdzanie poziomu naładowania akumulatora ..... 35

3.5 Korzystanie ze świateł LED ..... 36

3.6 Korzystanie z głośnika Bluetooth® ..... 36

3.7 Korzystanie z dzwonka ..... 37

3.8 Korzystanie ze stopki ..... 38

**4. Wykonywanie ruchów**

4.1 Używanie hamulca ..... 40

4.2 Jazda na modelu Ember ..... 41

4.3 Zwiększanie prędkości i zasięgu jazdy ..... 42

**5. Bezpieczne podróżowanie**

5.1 Kontrole bezpieczeństwa przed rozpoczęciem jazdy ..... 43

5.2 Bezpieczeństwo stosowania kasku ..... 44

5.3 Dbałość i utrzymanie ..... 45

PL

# Ostrzeżenia dotyczące bezpieczeństwa

- Przed użyciem niniejszego produktu należy dokładnie zapoznać się z podręcznikiem użytkownika i ostrzeżeniami dotyczącymi bezpieczeństwa oraz upewnić się, że wszystkie instrukcje dotyczące bezpieczeństwa zostały zrozumiane i zaakceptowane. Użytkownik ponosi odpowiedzialność za wszelkie straty lub szkody spowodowane niewłaściwym użytkowaniem. Ostrzeżenie o ryzyku obrażeń użytkownika, jakie może powstać w wyniku zbyt mocnego dokręcenia śrub mocujących mostek do widelca.
- **Użycie niewłaściwej ładowarki może spowodować pożar lub wybuch, a w rezultacie uszkodzenie mienia, obrażenia ciała lub śmierć.**
- Ostrzeżenie o ryzyku obrażeń użytkownika, jakie może powstać w wyniku zbyt mocnego dokręcenia śrub mocujących mostek do widelca.
- Przed każdorazowym rozpoczęciem użytkowania niniejszego produktu operator musi przeprowadzić następujące kontrole określone przez producenta: wszystkie osłony i klocki pierwotnie dostarczone przez producenta są we właściwym miejscu i w stanie nadającym się do użytku; prawidłowe działanie układu hamulcowego; wszystkie osłony osi, osłony łańcucha lub inne osłony lub pokrywy dostarczone przez producenta są na swoim miejscu i nadają się do użytku; opony są w dobrym stanie, odpowiednio napompowane i mają wystarczającą głębokość bieżnika; obszar, w którym produkt ma być użytkowany, jest bezpieczny i odpowiedni do bezpiecznego użytkowania.
- Elementy należy konserwować i naprawiać zgodnie ze specyfikacjami producenta i przy użyciu wyłącznie autoryzowanych przez producenta części zamiennych, a montaż powinien być wykonywany wyłącznie przez dealerów lub inne wykwalifikowane osoby.
- Ostrzeżenie przed ładowaniem baterii nienadających się do ponownego ładowania.
- Nie należy dopuszczać do kontaktu rąk, stóp, włosów, części ciała, odzieży lub podobnych przedmiotów z ruchomymi częściami, kołami lub układem napędowym podczas pracy silnika hulajnogi.
- Niniejszy produkt nie powinien być używany przez dzieci lub osoby o ograniczonych zdolnościach fizycznych, sensorycznych lub umysłowych, lub nieposiadające doświadczenia i wiedzy w zakresie jego użytkowania, chyba że znajdują się pod nadzorem lub zostały poinstruowane (IEC 60335-1/A2:2006).
- Dzieci nie powinny bawić się niniejszym produktem bez nadzoru (IEC 60335-1/A2:2006).
- Wymagany jest nadzór osoby dorosłej.
- Masa (ciężar) użytkownika nie powinna przekraczać 100 kg (220 lb).
- Hulajnogi nie wolno wykorzystywać do wyścigów, jazdy kaskaderskiej lub wykonywania innych manewrów, które mogą spowodować utratę panowania, lub doprowadzić do niekontrolowanego zachowania lub reakcji użytkownika/pasażera.
- Nigdy nie używać w pobliżu pojazdów silnikowych.
- Unikać jazdy po ostrych wybojach, kratkach drenażowych i nagłych zmian powierzchni. Hulajnoga może się nagle zatrzymać.
- Unikać jazdy po ulicach i nawierzchniach z wodą, piaskiem, żwirem, brudem, liśćmi i innymi zanieczyszczeniami. Deszczowa pogoda pogarsza przyczepność, hamowanie i widoczność.
- Unikać jazdy w pobliżu łatwopalnych gazów, pary, cieczy, pyłów lub innych czynników, które mogą spowodować pożar.
- Użytkownicy są zobowiązani do przestrzegania wszystkich zaleceń i instrukcji producenta, a także do przestrzegania wszystkich przepisów ustawowych i rozporządzeń: hulajnogi bez świateł przednich mogą być użytkowane wyłącznie w warunkach odpowiedniej widoczności w świetle dziennym. Właściciele zachęca się do oznakowania (w celu zapewnienia widoczności) za pomocą świateł, reflektorów, a w przypadku jednostek niskojezdnych – flag sygnalizacyjnych na elastycznych masztach.
- Należy przestrzec osoby z następującymi schorzeniami, aby nie użytkowały hulajnogi: osoby z chorobami serca; kobiety w ciąży; osoby z dolegliwościami głowy, pleców lub szyi lub po wcześniejszych operacjach tych części ciała; osoby z jakimikolwiek schorzeniami psychicznymi lub fizycznymi, które mogą czynić je podatnymi na urazy lub osłabić ich sprawność fizyczną lub zdolności umysłowe do rozpoznania, zrozumienia i wykonywania wszystkich instrukcji bezpieczeństwa oraz podjęcia ryzyka związanego z użytkowaniem urządzenia.
- Nie jeździć w nocy.
- Nie jeździć po spożyciu alkoholu lub zażyciu leków na receptę.
- Nie przewozić żadnych przedmiotów podczas jazdy.
- Nigdy nie używać produktu boso.
- Należy zawsze nosić obuwie i mieć zawiązane sznurowadła podczas jazdy.
- Upewnić się, że stopy są zawsze bezpiecznie postawione na platformie hulajnogi.
- Użytkownicy powinni zawsze nosić odpowiednią odzież ochronną, w szczególności kask z odpowiednim certyfikatem oraz wszelki inny sprzęt zalecany przez producenta. Należy zawsze nosić sprzęt ochronny, taki jak kask, nakolanniki i ochraniacze na łokcie.
- Należy zawsze ustępować pierwszeństwa pieszym.
- Należy mieć na uwadze rzeczy znajdujące się w bliskiej i dalekiej odległości.
- Podczas jazdy nie wolno się rozpraszać się, np. odbierać telefonu lub wykonywać innych czynności.
- Hulajnogi nie może prowadzić więcej niż jedna osoba.

- Podczas jazdy z innymi użytkownikami należy zawsze zachowywać bezpieczną odległość, aby uniknąć kolizji.
- Podczas skręcania należy zachowywać równowagę.
- Jazda z niewłaściwie wyregulowanymi hamulcami stanowi zagrożenie i może skutkować poważnymi obrażeniami lub śmiercią.
- Hamulec może się nagrzać podczas pracy, dlatego nie należy dotykać go gołą skórą.
- Zbyt mocne lub zbyt nagłe hamowanie może zablokować koło, doprowadzając do utraty panowania i upadku. Nagłe lub nadmierne użycie hamulca może skutkować poważnymi obrażeniami lub śmiercią.
- Jeśli hamulec się poluzuje, należy go wyregulować za pomocą klucza inbusowego lub skontaktować się z zespołem serwisowym firmy Jetson.
- Zużyte lub uszkodzone części należy natychmiast wymienić.
- Przed jazdą należy sprawdzić, czy wszystkie etykiety bezpieczeństwa są na miejscu i czy są zrozumiałe.
- Właściciel ma obowiązek zezwolić na użytkowanie i obsługę urządzenia po wykazaniu, że użytkownicy są w stanie zrozumieć i obsługiwać wszystkie elementy urządzenia przed jego użyciem.
- Nie jeździć bez odpowiedniego przeszkolenia. Nie jeździć z dużą prędkością, po nierównym terenie ani po zboczach. Nie wykonywać akrobacji ani gwałtownie skręcać.
  Zalecane do użytku wewnętrznego.
- Długotrwała ekspozycja na promienie ultrafioletowe, deszcz i żywioły może uszkodzić materiały obudowy. Gdy nie jest używana, hulajnogę należy przechowywać w pomieszczeniu.
- Smarowanie hulajnogi nie jest wymagane.
- OSTRZEŻENIE – ryzyko pożaru, brak części serwisowanych przez użytkownika

**MODYFIKACJE**

Nie próbować demontować, modyfikować, naprawiać ani wymieniać hulajnogi ani żadnych jej elementów bez uprzedniego poinstruowania przez zespół serwisowy firmy Jetson. Podejmowanie powyższych prób samodzielnie spowoduje unieważnienie gwarancji i może prowadzić do nieprawidłowego działania i obrażeń ciała użytkownika.

**DODATKOWE ŚRODKI OSTROŻNOŚCI DOTYCZĄCE UŻYTKOWANIA**

Nie należy podnosić produktu z ziemi, gdy jest włączony, a koła są w ruchu. Może to skutkować swobodnym obracaniem się kół, co może spowodować obrażenia ciała użytkownika lub innych osób znajdujących się w pobliżu. Nie wskakiwać na ani nie skakać z produktu; nie skakać podczas jego użytkowania. Podczas jazdy należy zawsze mocno trzymać stopy na platformie.
Urządzenie nie jest przeznaczone do użytku na wysokościach większych niż 2000 m nad poziomem morza.

**UTYLIZACJA ZUŻYTEGO AKUMULATORA**



Akumulator może zawierać niebezpieczne substancje, które mogą zagrażać środowisku i zdrowiu ludzkiemu. Taki symbol umieszczony na akumulatorze lub opakowaniu wskazuje, że zużyty akumulator nie powinien być traktowany jako odpad komunalny. Akumulatory należy zutylizować w odpowiednim punkcie zbiórki w celu recyklingu. Zapewnienie prawidłowej utylizacji zużytych akumulatorów pomoże zapobiec potencjalnym negatywnym skutkom dla środowiska i zdrowia ludzi. Recykling materiałów przyczyni się do ochrony zasobów naturalnych. Aby uzyskać więcej informacji na temat recyklingu zużytych akumulatorów, należy się skontaktować z lokalnym zakładem utylizacji odpadów.

Niniejsze urządzenie jest zgodne z przepisami części 15 przepisów FCC. Działanie podlega następującym dwóm warunkom: (1) urządzenie nie może powodować szkodliwych zakłóceń i (2) urządzenie musi być odporne na wszelkie odbierane zakłócenia, w tym takie, które mogą powodować niepożądane działanie.

# ⚠OSTRZEŻENIE:

Aby zmniejszyć ryzyko obrażeń, wymagany jest nadzór osoby dorosłej. Nigdy nie jeździć hulajnogą na jezdniach, w pobliżu pojazdów silnikowych, basenów lub innych zbiorników wodnych, po stromych pochyłościach, schodach lub w ich pobliżu. Należy zawsze nosić obuwie i nie dopuszczać do prowadzenia hulajnogi przez więcej niż jednego użytkownika.

**65. ustawa stanu Kalifornia**

# ⚠OSTRZEŻENIE:

niniejszy produkt może narazić użytkownika na działanie substancji chemicznych, w tym kadmu, który zgodnie z wiedzą stanu Kalifornia, powoduje raka i wady wrodzone lub inne szkody związane z rozrodczością. Więcej informacji znajduje się na stronie internetowej www.P65Warnings.ca.gov.

## Zakres gwarancji

**OGÓLNA OGRANICZONA GWARANCJA**

Niniejszy nowy produkt firmy Jetson jest objęty gwarancją na wady materiałowe i produkcyjne, jak wskazano na stronie ridejetson.com/warranty przez okres od daty pierwotnego zakupu detalicznego, jeśli jest używany zgodnie z instrukcjami obsługi firmy Jetson (patrz ridejetson.com/support). **W ramach niniejszej gwarancji użytkownik będzie mógł kierować swoje roszczenia do firmy Jetson nawet w sytuacjach, w których produkt firmy Jetson został zakupiony od jednego z naszych autoryzowanych sprzedawców.** Aby zapoznać się z pełnymi warunkami naszej gwarancji, należy odwiedzić stronę ridejetson.com/warranty.

# 1. Informacje dotyczące produktu

## 1.1 Omówienie produktu

1. KIEROWNICA*
   - A. HAMULEC ELEKTRYCZNY
   - B. DZWONEK
   - C. KCIUKOWA MANETKA GAZU
   - D. PRZYCISK ŚWIATEŁ
   - E. WŁĄCZNIK
   - F. ZACZEP SKŁADANEGO HAKA
2. MOSTEK
3. SKŁADANY HAK*
4. SKŁADANY ZATRZASK
5. PRZEDNI WIDELEC
6. PRZEDNIE KOŁO (KOŁO NAPĘDOWE)
7. STOPKA
8. PLATFORMA
9. TYLNY BŁOTNIK
10. PORT ŁADOWANIA AKUMULATORA Z POKRYWĄ
11. ŚWIATŁA LED
12. TYLNE KOŁO
13. WSKAŹNIK NAŁADOWANIA AKUMULATORA (B)
14. WSKAŹNIK TRYBU PRĘDKOŚCI (S)
15. REFLEKTOR
16. AKUMULATOR
17. ŁADOWARKA

**ZESTAW NARZĘDZI DO MONTAŻU I KONSERWACJI:**



KLUCZ INBUSOWY 5 MM

* WYMAGA MONTAŻU.

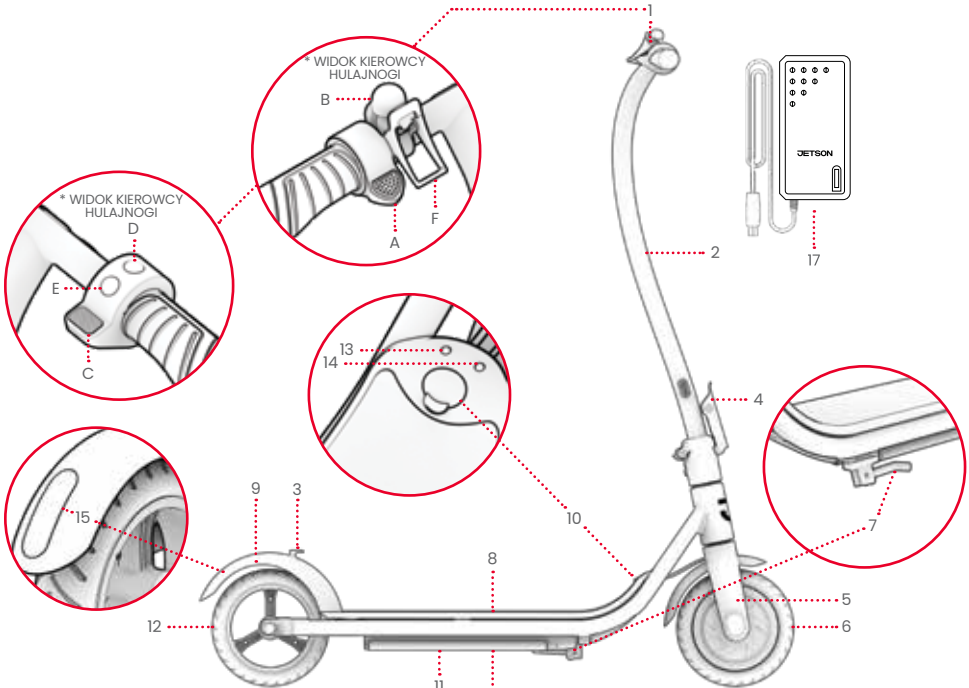


UWAGA: ZDJĘCIA MOGĄ NIE ODZWIERCIEDLAĆ DOKŁADNEGO WYGLĄDU RZECZYWISTEGO PRODUKTU.

## 1.2 Specyfikacja produktu

- WYMIARY ROZŁOŻONEGO PRODUKTU: 93 CM (dł .) ×43 CM (SZER.) ×102 CM (WYS.)
- WYMIARY ZŁOŻONEGO PRODUKTU: 93 CM (DŁ.) ×43 CM (szer .) ×48 CM (WYS.)
- ROZMIAR POKŁADU: 46 CM (dł .) ×15 CM (SZER.)
- LIMIT MASY (CIĘŻARU): 100 KG
- MINIMALNA WAGA UŻYTKOWNIKA: 45 KG
- WAGA PRODUKTU: 11 KG
- ZALECANY WIEK: 12+
- ROZMIAR KÓŁ: 8″
- PRĘDKOŚĆ MAKSYMALNA: 24 KM/H (15 MPH)*
- MAKSYMALNY ZASIĘG: 13 KM (8 MIL)*, **
- AKUMULATOR: 21,6 V, 5,0 AH
- TYP AKUMULATORA: LITOWO-JONOWY (WIELOKROTNEGO ŁADOWANIA, NIEWYMIENNY)
- SILNIK: 200 W***
- WYJŚCIE ŁADOWARKI: 25,2 V 1A
- CERTYFIKAT UL: UL 2272
- CZAS ŁADOWANIA: OK. 6 GODZIN
- MAKSYMALNY KĄT PODJAZDU: 10°

* ZAKRES PRODUKTÓW, PRĘDKOŚĆ, ŻYWOTNOŚĆ AKUMULATORA I INNE SPECYFIKACJE MOGĄ SIĘ RÓŻNIĆ W ZALEŻNOŚCI OD UŻYTKOWNIKA I WARUNKÓW JAZDY.

** PODCZAS TESTÓW PRZY WADZE 54 KG, W TEMPERATURZE POWIETRZA 27°C, Z PRĘDKOŚCIĄ 8 KM NA GODZINĘ. WIĘCEJ INFORMACJI NA TEMAT WARUNKÓW, KTÓRE MOGĄ MIEĆ WPŁYW NA ZASIĘG, ZAWIERA ROZDZIAŁ 4.3.

*** MOC SZCZYTOWA

## 1.3 Materiały online



Skanuj, aby uzyskać najnowsze aktualizacje Materiały wdrożeniowe hulajnogi Ember i zasoby wsparcia.

Niniejszy podręcznik użytkownika można znaleźć na stronie https://cdn.shopify.com/s/files/1/2530/6734/files/EMBER_MANUAL-1726782210256.pdf

Kolekcję podręczników użytkownika można znaleźć na stronie https://ridejetson.com/pages/product-manuals

# 2. Wprowadzenie

## 2.1 Uwagi początkowe

- PRAWIDŁOWY POCZĄTEK PODRÓŻY: PRZED UŻYCIEM NINIEJSZEGO PRODUKTU NALEŻY UWAŻNIE PRZECZYTAĆ CAŁY PODRĘCZNIK UŻYTKOWNIKA, W TYM OSTRZEŻENIA DOTYCZĄCE BEZPIECZEŃSTWA. NALEŻY SIĘ UPEWNIĆ, ŻE ZROZUMIANO, ZAAKCEPTOWANO I PRZESTRZEGANE SĄ WSZYSTKIE:
  - ZALECENIA PRODUCENTA.
  - INSTRUKCJE DOTYCZĄCE BEZPIECZEŃSTWA I OSTRZEŻENIA.
  - LOKALNE PRZEPISY I ROZPORZĄDZENIA DOTYCZĄCE JAZDY I UŻYTKOWANIA.

- WSKAZÓWKI PODANE W NINIEJSZYM PODRĘCZNIKU – W PRAWO, W LEWO, Z PRZODU I Z TYŁU – SĄ ZORIENTOWANE TAK, JAK WIDZI JE KIEROWCA STOJĄCY NA HULAJNODZE. NA PRZYKŁAD „PRAWA STRONA" HULAJNOGI TO STRONA, PO KTÓREJ BĘDZIE ZNAJDOWAĆ SIĘ PRAWA RĘKA KIEROWCY.

- NALEŻY ZACHOWAĆ OSTROŻNOŚĆ PODCZAS ROZPAKOWYWANIA, USUWANIA WSZYSTKICH MATERIAŁÓW OPAKOWANIOWYCH I USTAWIANIA HULAJNOGI DO MONTAŻU, PONIEWAŻ KIEROWNICA BĘDZIE TYLKO CZĘŚCIOWO PRZYMOCOWANA.

### ⚠ OSTRZEŻENIE:

NIEZASTOSOWANIE SIĘ DO PONIŻSZYCH INSTRUKCJI MOŻE SPOWODOWAĆ OBRAŻENIA DZIECKA LUB INNYCH OSÓB.
- TRZYMAĆ MAŁE CZĘŚCI Z DALA OD DZIECI PODCZAS MONTAŻU.
- AKCESORIA MUSZĄ BYĆ MONTOWANE I DEMONTOWANE PRZEZ OSOBĘ DOROSŁĄ.
- NALEŻY CZĘSTO SPRAWDZAĆ PRODUKT POD KĄTEM USZKODZEŃ.

* DOROŚLI MUSZĄ POMAGAĆ DZIECIOM W PROCEDURACH MONTAŻU I WSTĘPNEJ REGULACJI PRODUKTU.

## 2.2 Montaż kierownicy

1. OPRZEĆ PODSTAWĘ HULAJNOGI NA STOPCE. (PATRZ ROZDZIAŁ 3.8)
⚠ **WAŻNE:** NALEŻY OSTROŻNIE OBCHODZIĆ SIĘ Z CZĘŚCIOWO PRZYMOCOWANYM MOSTKIEM. UWAŻAĆ, ABY NIE SZARPAĆ ANI NIE PLĄTAĆ PRZEWODÓW.
2. ZA POMOCĄ KLUCZA INBUSOWEGO 5 MM POLUZOWAĆ I WYJĄĆ WSTĘPNIE ZAMOCOWANĄ ŚRUBĘ ŚRODKOWĄ Z ŁBEM ZNAJDUJĄCYM SIĘ BEZPOŚREDNIO NA PODSTAWIE MOSTKA NAD PLATFORMĄ (M6 X 12 MM), OBRACAJĄC JĄ W LEWO. ODŁOŻYĆ ŚRUBĘ ŚRODKOWĄ NA BOK.

**WAŻNE:** NIE ODKRĘCAĆ ANI NIE WYJMOWAĆ ŚRUBY Z ŁBEM SKIEROWANYM W STRONĘ BOKU HULAJNOGI ZNAJDUJĄCEJ SIĘ W PODSTAWIE MOSTKA.

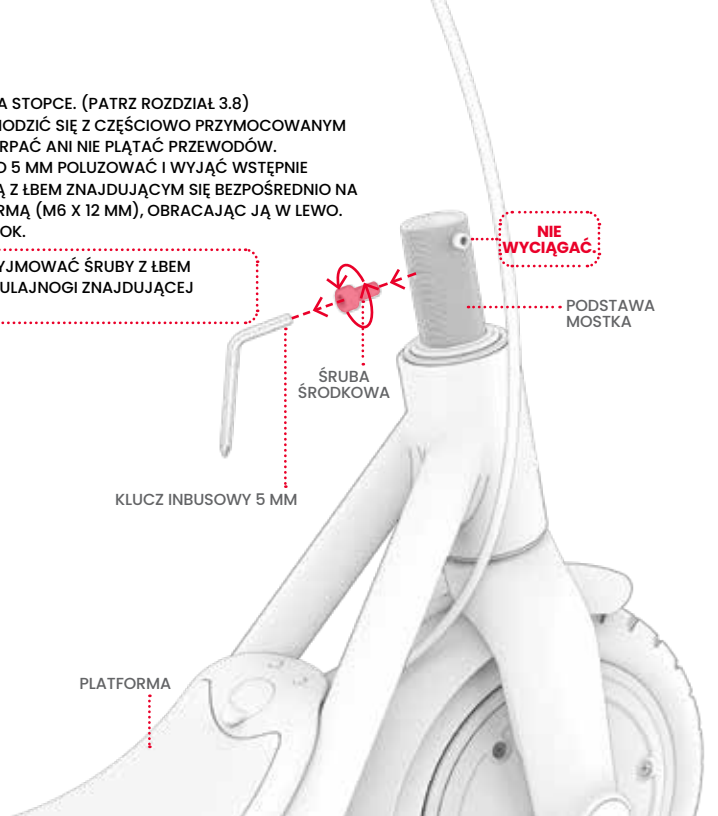

3. OSTROŻNIE PODNOSIĆ WSPORNIK TAK, ABY BYŁ USTAWIONY PIONOWO NAD PODSTAWĄ MOSTKA, ORAZ SPEŁNIAJĄC NASTĘPUJĄCE WARUNKI:
   - BOK KIEROWNICY Z MANETKĄ GAZU ZNAJDUJE SIĘ PO PRAWEJ STRONIE HULAJNOGI, PATRZĄC Z POZYCJI KIEROWCY.
   - KANAŁ PO WEWNĘTRZNEJ STRONIE ZACISKU MOSTKA ZNAJDUJE SIĘ NAD ŚRUBĄ PO PRAWEJ STRONIE PODSTAWY MOSTKA.

⚠ **WAŻNE:** NALEŻY OSTROŻNIE OBCHODZIĆ SIĘ Z CZĘŚCIOWO PRZYMOCOWANYM MOSTKIEM. UWAŻAĆ, ABY NIE SZARPAĆ ANI NIE PLĄTAĆ PRZEWODÓW.

4. DELIKATNIE WSUNĄĆ MOSTEK NA PODSTAWĘ MOSTKA.

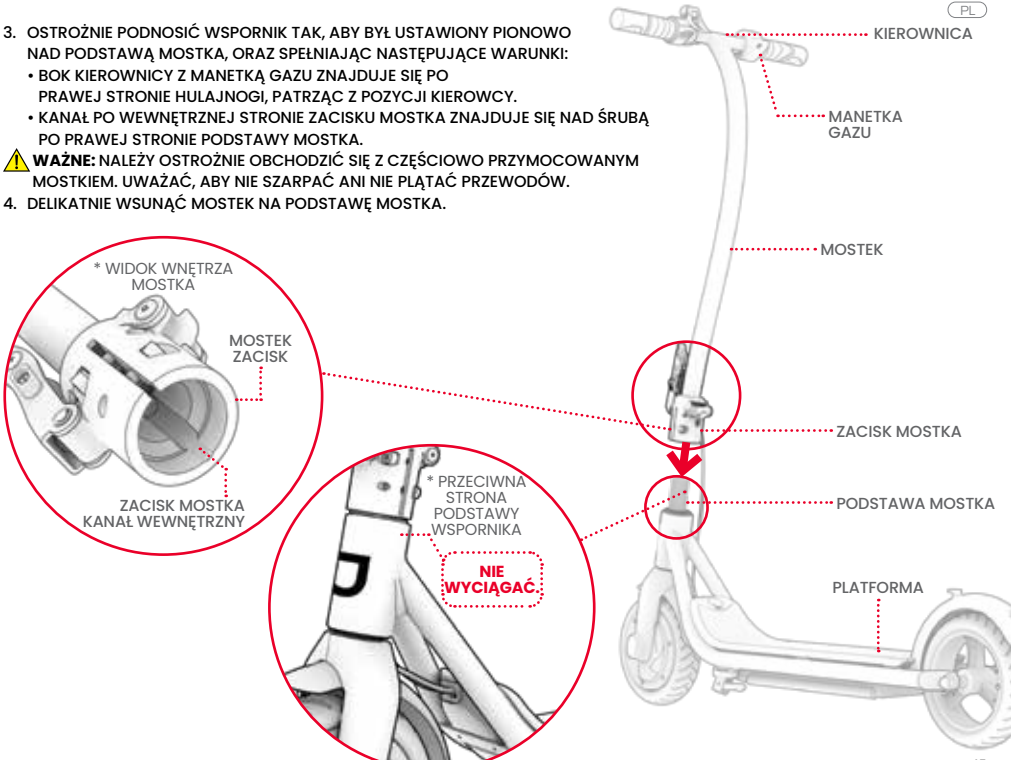

5. PONOWNIE WŁOŻYĆ WYJĘTĄ ŚRUBĘ PRZEZ WYRÓWNANE OTWORY W ZACISKU MOSTKA I PODSTAWĘ MOSTKA, PRZEKRĘCAJĄC JĄ W PRAWO. DOKRĘCIĆ ŚRUBĘ ZA POMOCĄ KLUCZA INBUSOWEGO 5 MM.

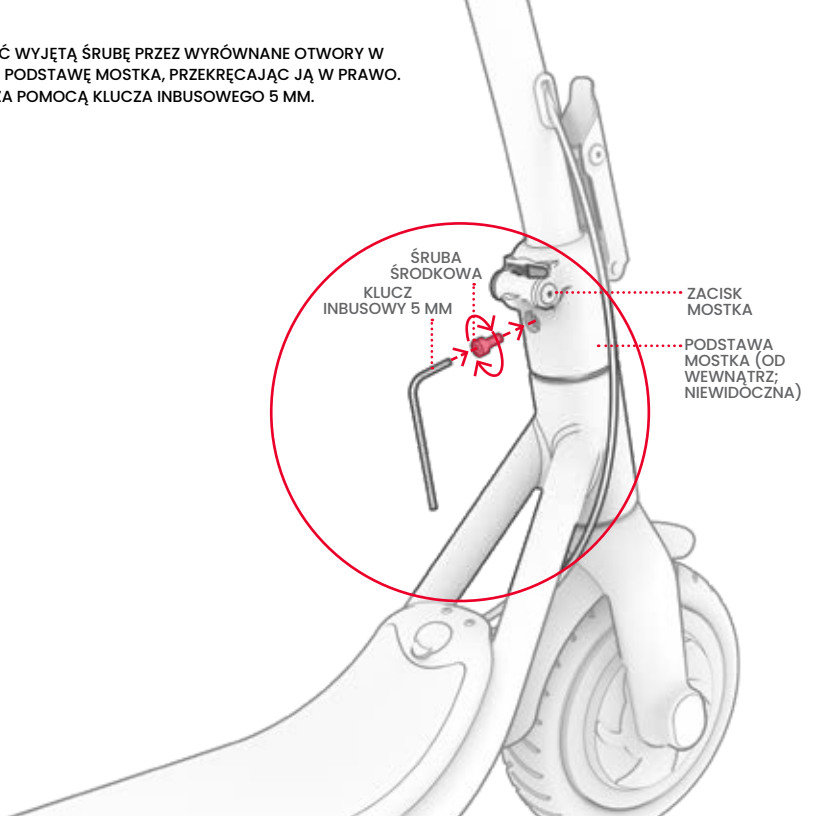

6. DOKRĘCIĆ DWIE ŚRUBY PO LEWEJ STRONIE ZACISKU MOSTKA, OBRACAJĄC JE W PRAWO ZA POMOCĄ KLUCZA INBUSOWEGO 5 MM.

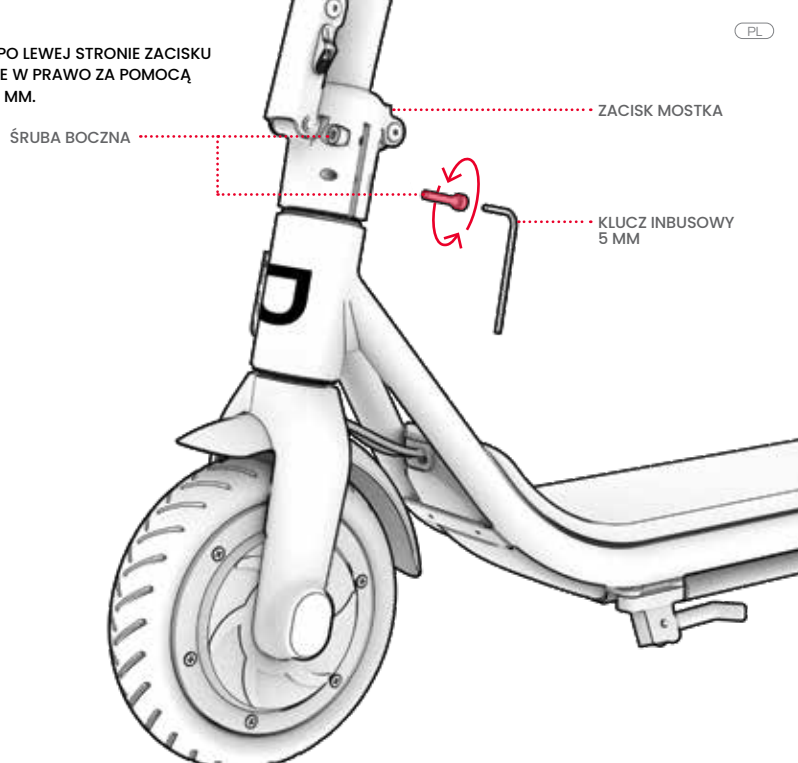

7. SPRAWDZIĆ, CZY MOSTEK ZOSTAŁ DOBRZE OSADZONY NA PODSTAWIE HULAJNOGI I CZY PRZEDNIE KOŁO ORAZ KIEROWNICA SKRĘCAJĄ W JEDNEJ LINII.

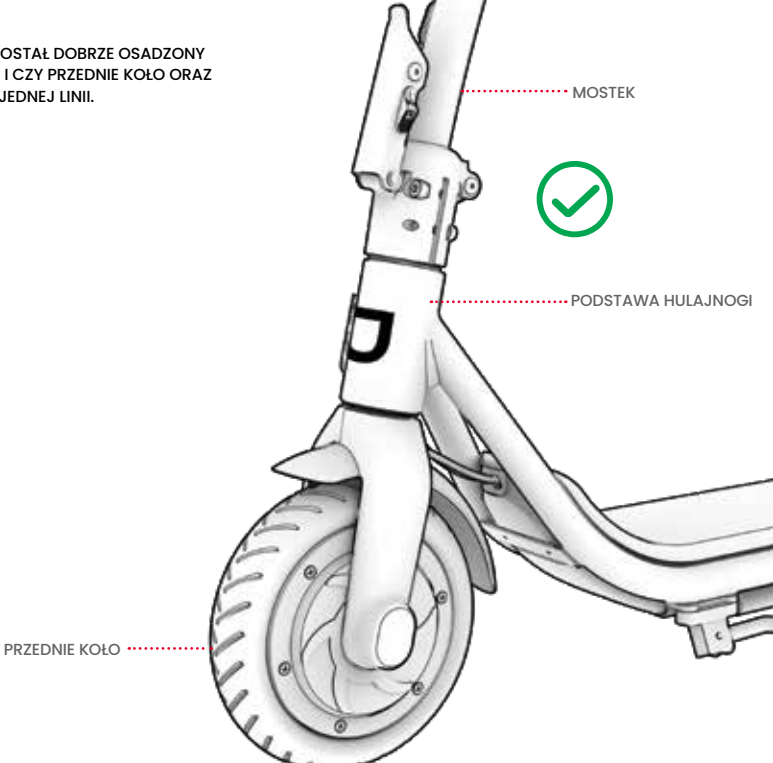

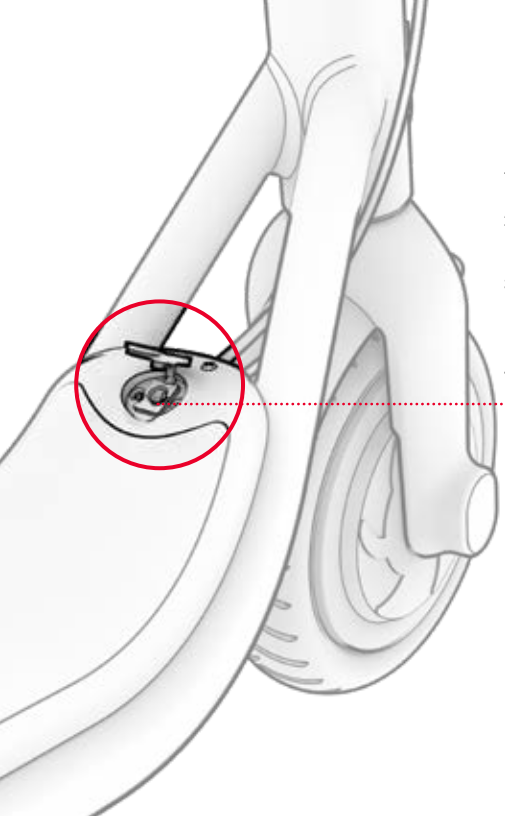


## 2.3 Ładowanie akumulatora

**UWAGA:** CAŁKOWITE NAŁADOWANIE AKUMULATORA MOŻE ZAJĄĆ OK. 6 GODZIN. PRZED PIERWSZYM UŻYCIEM NALEŻY CAŁKOWICIE NAŁADOWAĆ AKUMULATOR.

1. POCIĄGNĄĆ, ABY OTWORZYĆ POKRYWĘ PORTU ŁADOWANIA W HULAJNODZE.
2. PODŁĄCZYĆ ŁADOWARKĘ DO GNIAZDKA ELEKTRYCZNEGO, A NASTĘPNIE PODŁĄCZYĆ KABEL ŁADOWARKI DO PORTU ŁADOWANIA.
3. GDY WSKAŹNIK NA ŁADOWARCE ZMIENI KOLOR Z CZERWONEGO NA ZIELONY, OZNACZA TO, ŻE AKUMULATOR ZOSTAŁ W PEŁNI NAŁADOWANY. ODŁĄCZYĆ KABEL ŁADOWARKI OD PORTU ŁADOWANIA I ŁADOWARKĘ OD GNIAZDKA ELEKTRYCZNEGO.
4. ZAMKNĄĆ POKRYWĘ PORTU ŁADOWANIA.

**WAŻNE UWAGI DOTYCZĄCE ŁADOWANIA:**

- NALEŻY UŻYWAĆ WYŁĄCZNIE DOŁĄCZONEJ ŁADOWARKI LUB ŁADOWARKI ZAKUPIONEJ BEZPOŚREDNIO OD FIRMY JETSON, OZNACZONEJ SYMBOLEM FY0422521000 (JETSON MODEL PJEMBER-CH). **MODEL FY0422521000, WYPRODUKOWANY PRZEZ FIRMĘ SHENZHEN FUYUANDIAN POWER CO LTD**

⚠ UŻYCIE NIEWŁAŚCIWEJ ŁADOWARKI MOŻE SPOWODOWAĆ POŻAR LUB WYBUCH.

- PODŁĄCZYĆ ŁADOWARKĘ DO GNIAZDKA ELEKTRYCZNEGO PRZED PODŁĄCZENIEM DO PORTU ŁADOWANIA W HULAJNODZE.
- NIE NALEŻY UŻYWAĆ PRZENOŚNYCH ODŁĄCZNIKÓW ZASILANIA.
- NIGDY NIE WYŁĄCZAĆ HULAJNOGI PODCZAS ŁADOWANIA.
- AKUMULATOR NALEŻY ŁADOWAĆ DO PEŁNEGO NAŁADOWANIA — TRWA TO OKOŁO 6 GODZIN.
- NIGDY NIE POZOSTAWIAĆ HULAJNOGI DO ŁADOWANIA NA NOC LUB PRZEZ DŁUŻSZY CZAS.
- NIE PRÓBOWAĆ WYJMOWAĆ ANI DEMONTOWAĆ AKUMULATORA.
- ZAKRES TEMPERATUR OTOCZENIA ŁADOWANIA: 37.4°F(3°C)-104°F(40°C)
- ZAKRES TEMPERATURY OTOCZENIA PODCZAS DZIAŁANIA: 1.4°F(-17°C)-104°F(40°C)
- NIE UŻYWAĆ URZĄDZENIA, JEŚLI ELASTYCZNY PRZEWÓD ZASILAJĄCY KABLA WYJŚCIOWEGO JEST POSTRZĘPIONY, MA PĘKNIĘTĄ IZOLACJĘ LUB JAKIEKOLWIEK INNE OZNAKI USZKODZEŃ.

**WSKAŹNIK NAŁADOWANIA NA ŁADOWARCE:**

- 🔴 - TRWA ŁADOWANIE
- 🟢 - ŁADOWANIE ZAKOŃCZONE

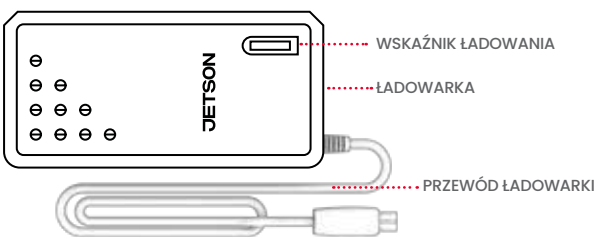





JEST OZNACZENIE WIDNIEJĄCE NA ŁADOWARCE.

# 3. Cechy i funkcje

## 3.1 Składanie i rozkładanie hulajnogi

**SKŁADANIE HULAJNOGI:** W CELU PRZECHOWYWANIA I TRANSPORTU
**ROZKŁADANIE HULAJNOGI:** W CELU JAZDY

**WAŻNE:** NIE PODNOSIĆ HULAJNOGI ZA KIEROWNICĘ. ABY PRZETRANSPORTOWAĆ HULAJNOGĘ, NALEŻY JĄ ZABEZPIECZYĆ W POZYCJI ZŁOŻONEJ I PRZENIEŚĆ ZA WSPORNIK.

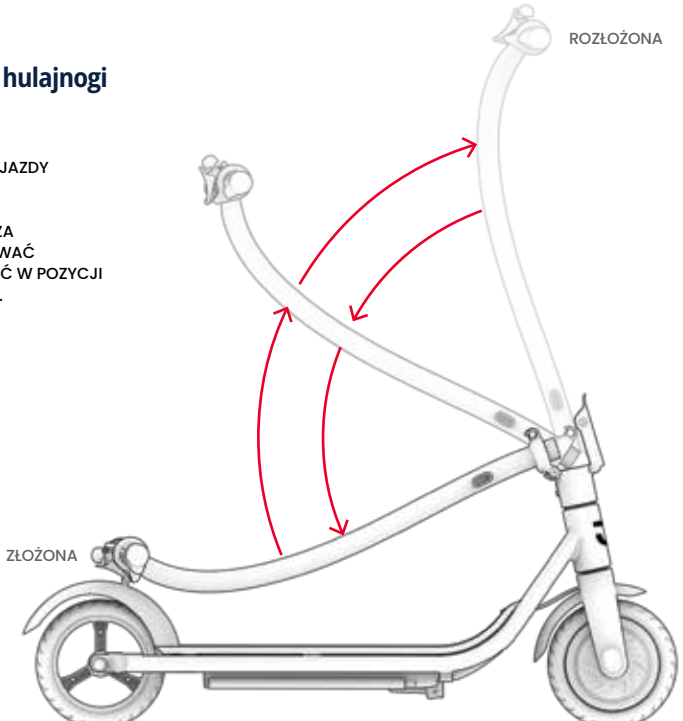

**ABY ZŁOŻYĆ HULAJNOGĘ:**

1. POPCHNĄĆ WYPUSTKĘ NA SKŁADANYM ZATRZASKU DO GÓRY, A NASTĘPNIE POCIĄGNĄĆ ZATRZASK, ABY GO OTWORZYĆ I ODSUNĄĆ OD WSPORNIKA.

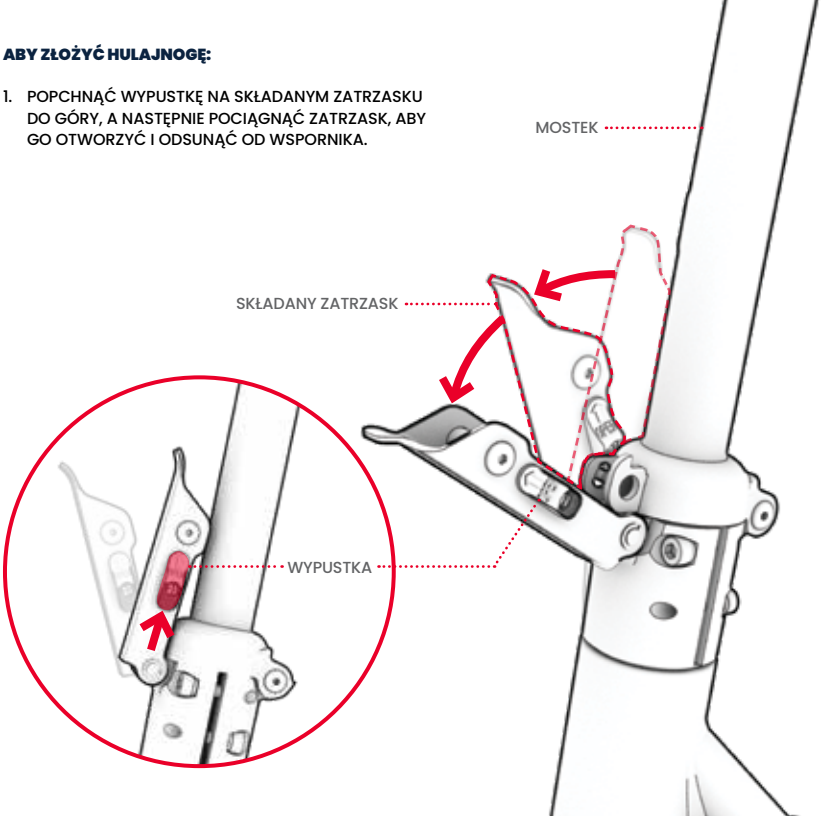

2. OPUŚCIĆ MOSTEK I ROZŁOŻYĆ NAD PLATFORMĄ.

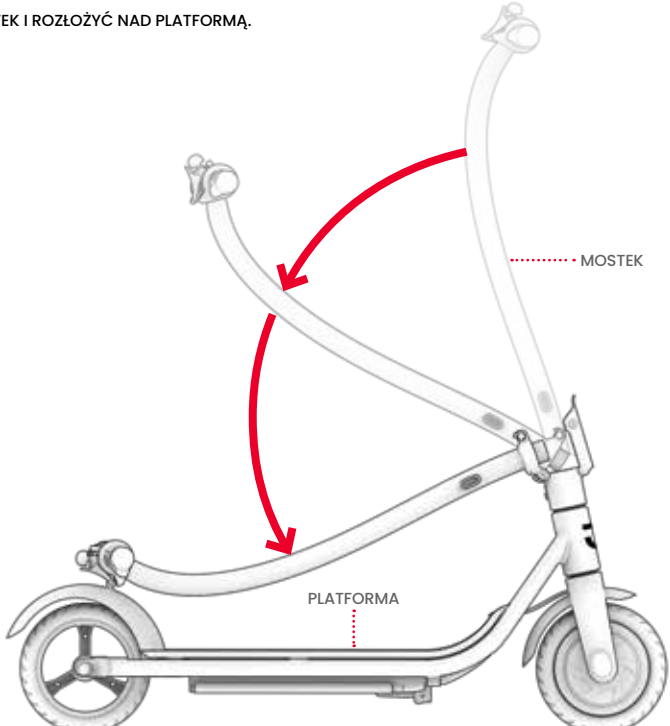

3. WCISNĄĆ ZACZEP SKŁADANEGO HAKA W DÓŁ, AŻ ZAPĘTLI SIĘ WOKÓŁ SKŁADANEGO HAKA.
4. SPRAWDZIĆ, CZY HULAJNOGA JEST BEZPIECZNIE ZŁOŻONA.

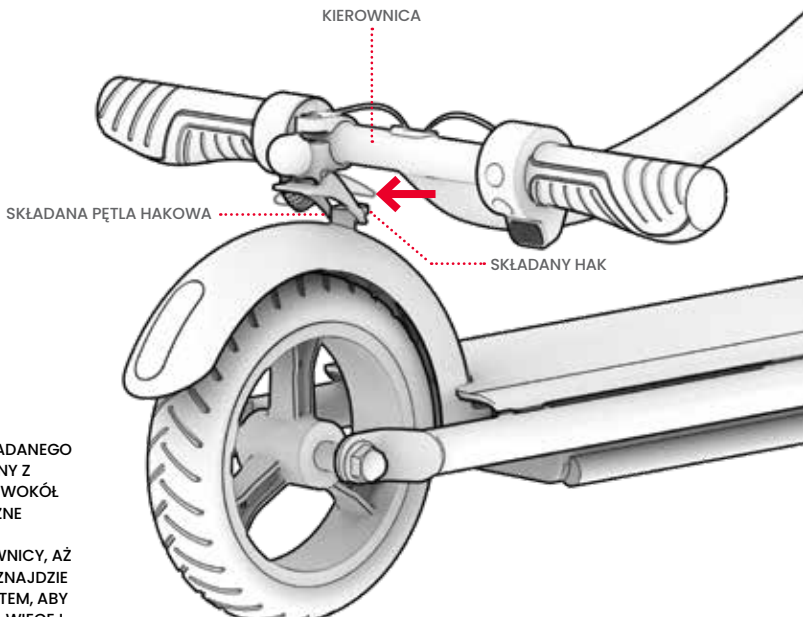


**WAŻNE:** JEŚLI ZACZEP SKŁADANEGO HAKA NIE JEST WYRÓWNANY Z HAKIEM LUB NIE OWIJA SIĘ WOKÓŁ NIEGO, MOŻE BYĆ KONIECZNE OBRÓCENIE MECHANIZMU ZACZEPOWEGO NA KIEROWNICY, AŻ MECHANIZM ZACZEPOWY ZNAJDZIE SIĘ POD ODPOWIEDNIM KĄTEM, ABY OWINĄĆ SIĘ WOKÓŁ HAKA. WIĘCEJ INFORMACJI ZAWIERA STRONA 25.

## REGULACJA MECHANIZMU ZACZEPOWEGO

**NIEPRAWIDŁOWA:** ZACZEP SKŁADANEGO HAKA NIE JEST DOPASOWANY ZE SKŁADANYM HAKIEM. W RAZIE POTRZEBY OBRÓCIĆ ZACISK DZWONKA WOKÓŁ KIEROWNICY, AŻ ZACZEP SKŁADANEGO HAKA ZOSTANIE PRAWIDŁOWO USTAWIONY, ABY „ZŁAPAĆ" HAK.

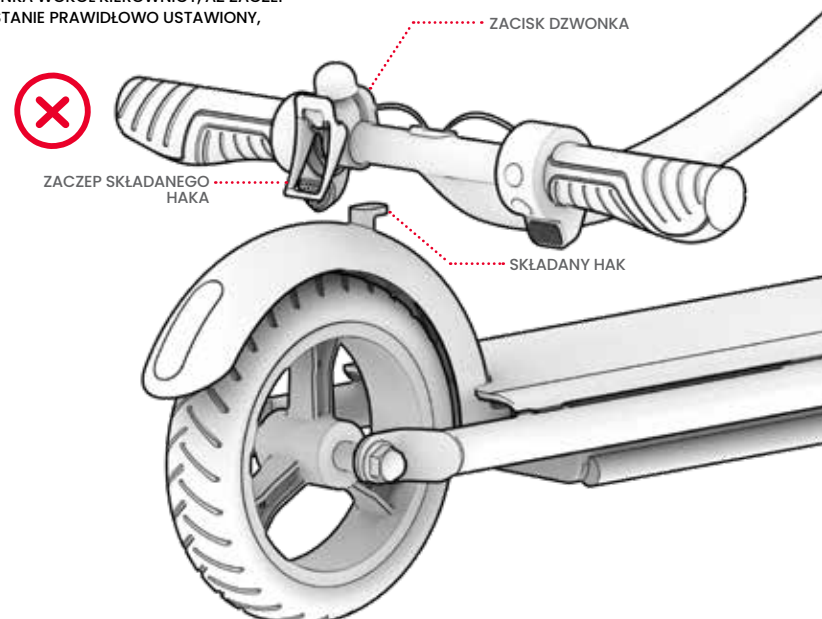

**PRAWIDŁOWA:** ZACZEP SKŁADANEGO HAKA JEST PRAWIDŁOWO USTAWIONY, ABY „ZŁAPAĆ" HAK.

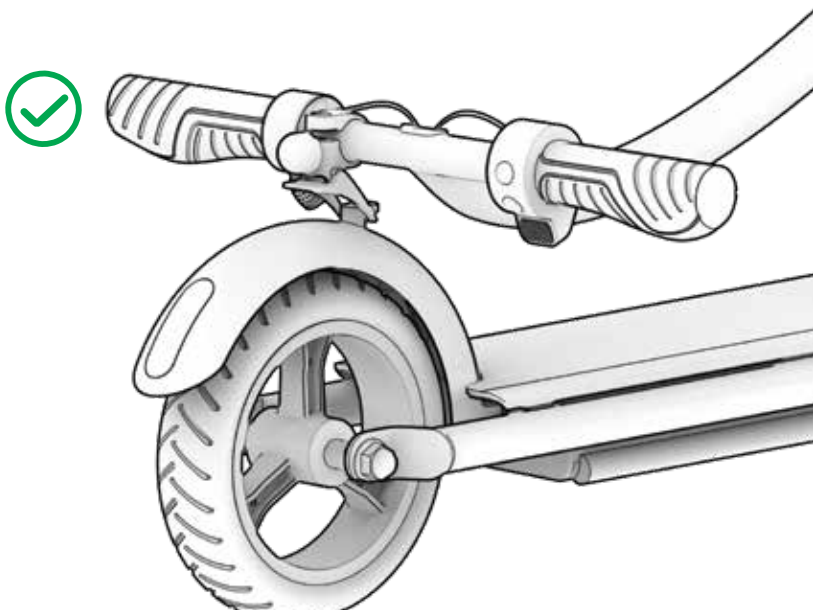

**ROZKŁADANIE HULAJNOGI:**

1. ODEPCHNĄĆ ZACZEP SKŁADANEGO HAKA OD TYLNEGO BŁOTNIKA, ABY ZWOLNIĆ GO ZE SKŁADANEGO HAKA.

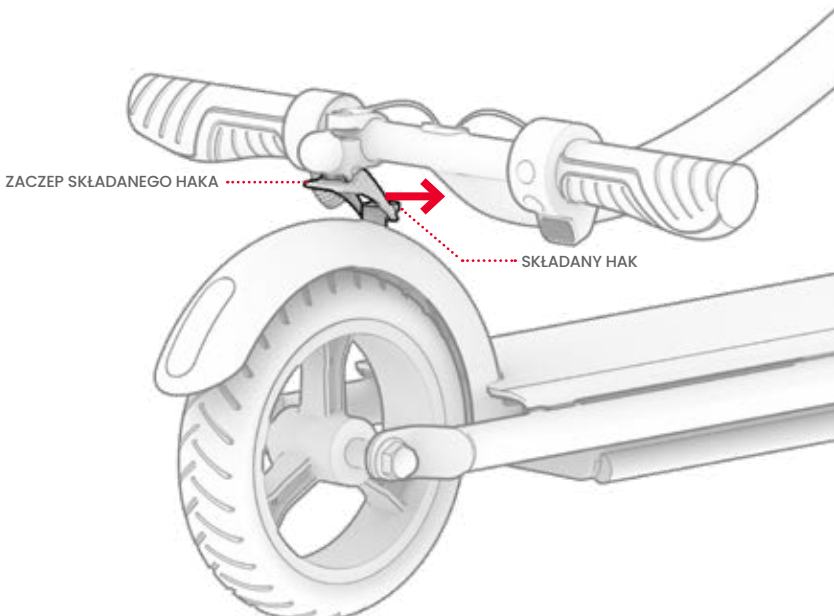

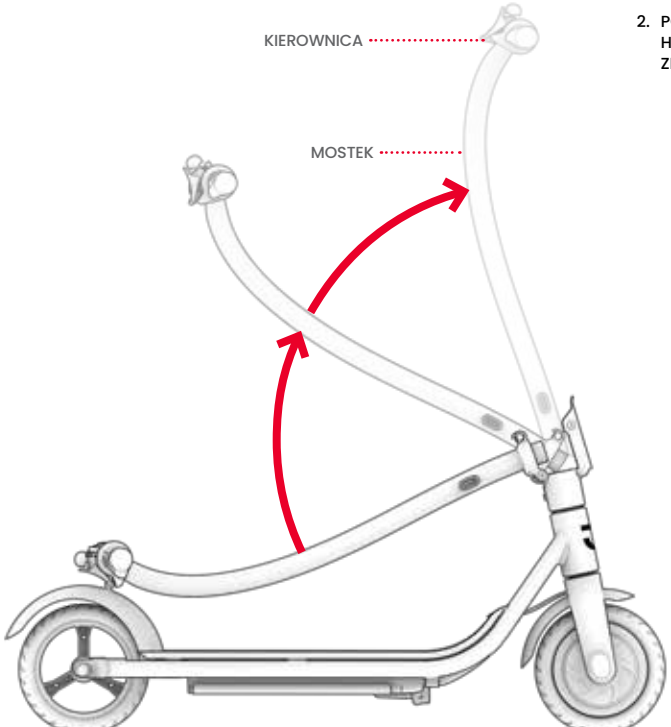


2. PODNIEŚĆ KIEROWNICĘ DO PRZODU HULAJNOGI, AŻ MOSTEK KIEROWNICY ZNAJDZIE SIĘ W POZYCJI PIONOWEJ.

PL

3. MOCNO DOCISNĄĆ SKŁADANY ZATRZASK DO MOSTKA, AŻ DO USŁYSZENIA KLIKNIĘCIA

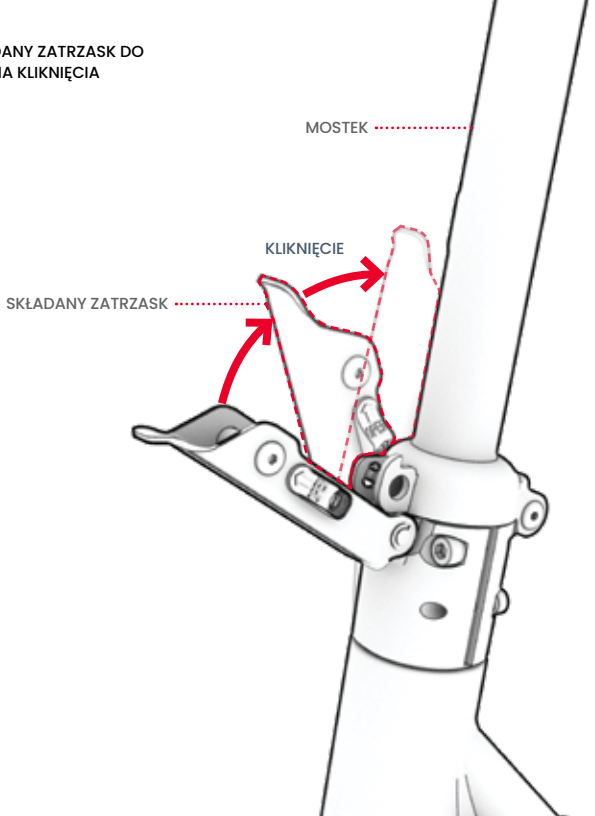

4. SPRAWDZIĆ, CZY MOSTEK JEST ZABEZPIECZONY W POZYCJI PIONOWEJ.

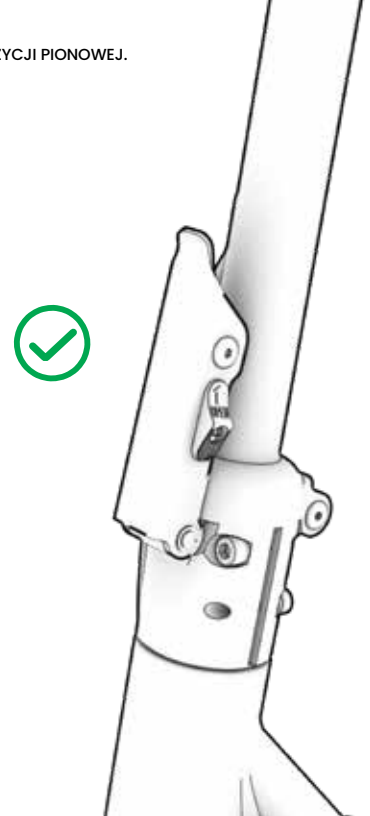

## 3.2 Włączanie i wyłączanie

**ABY WŁĄCZYĆ HULAJNOGĘ:** NACISNĄĆ I PRZYTRZYMAĆ PRZYCISK ZASILANIA PRZEZ 1 SEKUNDĘ.
**ABY WYŁĄCZYĆ HULAJNOGĘ:** NACISNĄĆ I PRZYTRZYMAĆ PRZYCISK ZASILANIA PRZEZ 3 SEKUNDY.

ABY OSZCZĘDZAĆ ENERGIĘ AKUMULATORA, HULAJNOGA ZOSTAŁA WYPOSAŻONA W FUNKCJĘ AUTOMATYCZNEGO WYŁĄCZANIA, DZIĘKI KTÓREJ NASTĘPUJE AUTOMATYCZNE WYŁĄCZENIE PO 10 MINUTACH BEZCZYNNOŚCI. NALEŻY ZAWSZE PAMIĘTAĆ, ABY WYŁĄCZYĆ HULAJNOGĘ PODCZAS POSTOJU LUB ODKŁADANIA JEJ NA NOC.

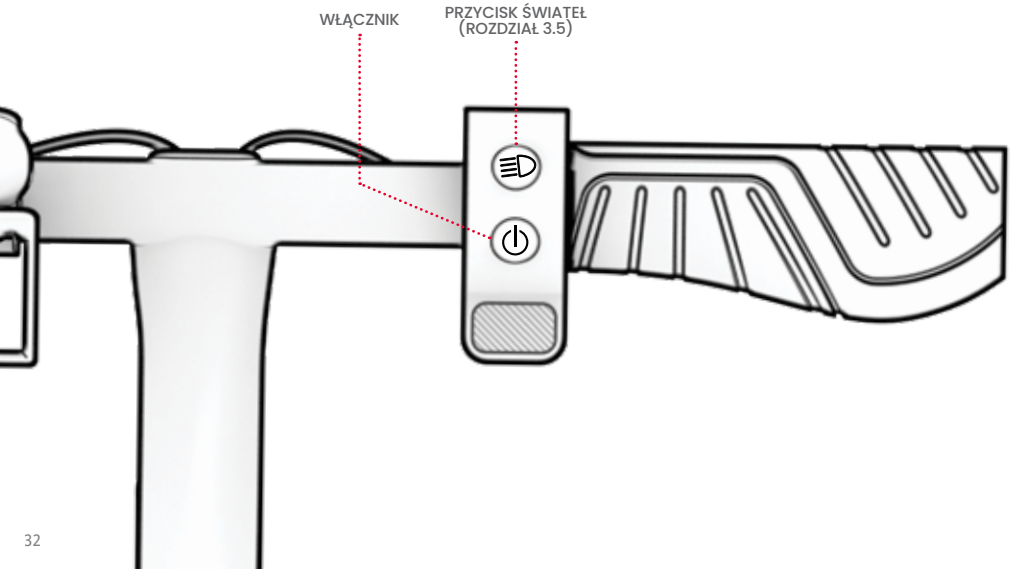

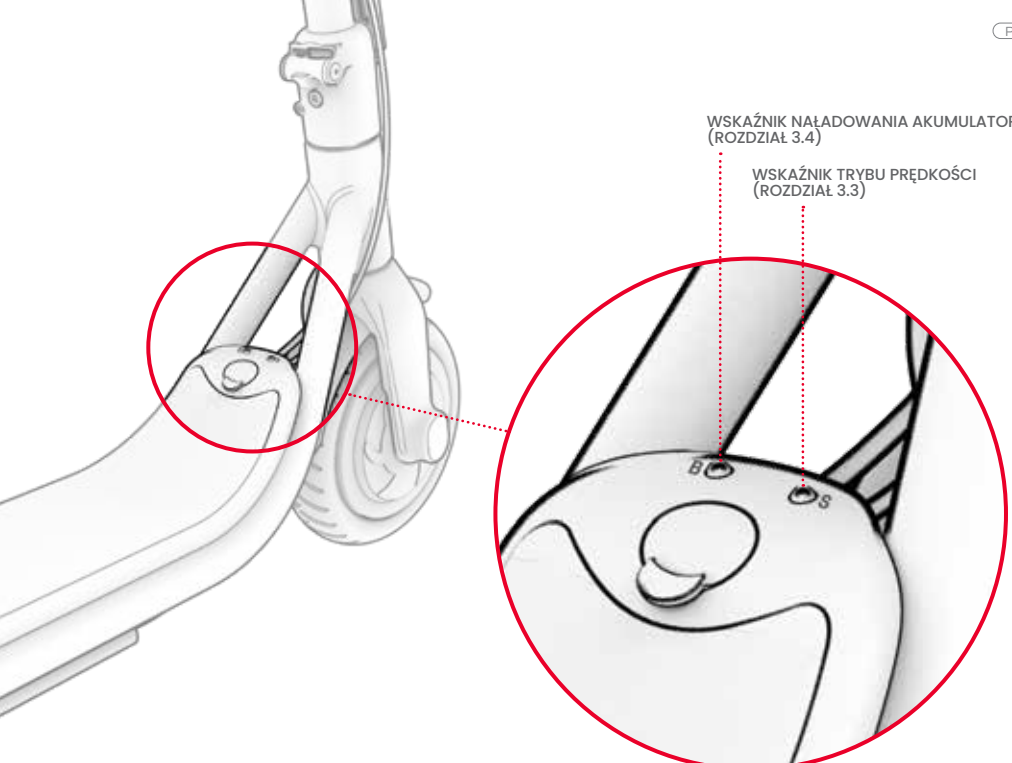
WSKAŹNIK NAŁADOWANIA AKUMULATORA
(ROZDZIAŁ 3.4)
WSKAŹNIK TRYBU PRĘDKOŚCI
(ROZDZIAŁ 3.3)
B
S

## 3.3 Korzystanie z trybów prędkości

DOSTĘPNE SĄ TRZY TRYBY PRĘDKOŚCI, Z KTÓRYCH KAŻDY POZWALA NA JAZDĘ Z INNĄ PRĘDKOŚCIĄ MAKSYMALNĄ. GDY HULAJNOGA JEST WŁĄCZONA, SZYBKIE NACIŚNIĘCIE WŁĄCZNIKA POZWALA ZMIENIĆ TRYB PRĘDKOŚCI.

| TRYB PRĘDKOŚCI | PRĘDKOŚĆ MAKSYMALNA | WSKAŹNIK TRYBU PRĘDKOŚCI (S) |
|---|---|---|
| TRYB PIESZEGO (WOLNY) | DO 8 KM/H |  |
| TRYB KOMFORTOWY (ŚREDNI) | DO 16 KM/H |  |
| TRYB SPORTOWY (SZYBKI) | DO 24 KM/H |  |

## 3.4 Sprawdzanie poziomu naładowania akumulatora

POZIOM NAŁADOWANIA AKUMULATORA MOŻNA KONTROLOWAĆ, OBSERWUJĄC WSKAŹNIK NAŁADOWANIA AKUMULATORA NA PLATFORMIE.

**WAŻNE:** GDY POZIOM NAŁADOWANIA AKUMULATORA SPADNIE DO 0%, HULAJNOGA WYŁĄCZY SIĘ. NAŁADOWAĆ HULAJNOGĘ DO PEŁNEJ MOCY (ROZDZIAŁ 2.3) PRZED NASTĘPNĄ JAZDĄ.

| WSKAŹNIK NAŁADOWANIA AKUMULATORA (B) | POZIOM NAŁADOWANIA AKUMULATORA |
|---|---|
|  | 76%–100% |
|  | 41%–75% |
|  | 0%–40% |

## 3.5 Korzystanie ze świateł LED

**WŁĄCZANIE LUB WYŁĄCZANIE ŚWIATEŁ:** NACISNĄĆ I PRZYTRZYMAĆ PRZYCISK ŚWIATEŁ PRZEZ 2 SEKUNDY.
**PRZEŁĄCZANIE MIĘDZY 5 TRYBAMI OŚWIETLENIA:** GDY ŚWIATŁA SĄ WŁĄCZONE, SZYBKO NACISNĄĆ PRZYCISK ŚWIATEŁ.

GDY MUZYKA JEST ODTWARZANA PRZEZ GŁOŚNIK BLUETOOTH®, ŚWIATŁA BĘDĄ PULSOWAĆ W JEJ RYTM.

## 3.6 Korzystanie z głośnika Bluetooth®

HULAJNOGA EMBER JEST WYPOSAŻONA WE WBUDOWANY GŁOŚNIK BLUETOOTH®.

### STRUMIENIOWE PRZESYŁANIE MUZYKI PRZEZ HULAJNOGĘ ELEKTRYCZNĄ

MOŻNA PODŁĄCZYĆ URZĄDZENIE PRZENOŚNE DO WBUDOWANEGO GŁOŚNIKA BLUETOOTH® HULAJNOGI, ABY PRZESYŁAĆ STRUMIENIOWO MUZYKĘ PODCZAS JAZDY. GDY MUZYKA ZACZNIE GRAĆ, ŚWIATŁA NA HULAJNODZE AUTOMATYCZNIE ZSYNCHRONIZUJĄ SIĘ Z MUZYKĄ I BĘDĄ MIGAĆ W JEJ RYTM.

### PODŁĄCZANIE URZĄDZENIA PRZENOŚNEGO DO GŁOŚNIKA BLUETOOTH® HULAJNOGI:

1. WŁĄCZYĆ HULAJNOGĘ. (ROZDZIAŁ 3.2)
2. WŁĄCZYĆ BLUETOOTH W SEKCJI USTAWIEŃ NA URZĄDZENIU PRZENOŚNYM I POSZUKAĆ „EMBER" NA LIŚCIE OPCJI. WYBRAĆ HULAJNOGĘ.
3. MUZYKA PRZESYŁANA ZA POMOCĄ ULUBIONEJ APLIKACJI BĘDZIE ODTWARZANA STRUMIENIOWO PRZEZ GŁOŚNIKI HULAJNOGI.

### ROZWIĄZYWANIE PROBLEMÓW ZWIĄZANYCH Z ŁĄCZNOŚCIĄ

W PRZYPADKU PROBLEMÓW Z POŁĄCZENIEM Z GŁOŚNIKIEM, NALEŻY:

1. WYŁĄCZYĆ, A NASTĘPNIE PONOWNIE WŁĄCZYĆ HULAJNOGĘ.
2. WYŁĄCZYĆ, A NASTĘPNIE PONOWNIE WŁĄCZYĆ URZĄDZENIE OSOBISTE.
3. KLIKNĄĆ PRZYCISK SKANOWANIA W CELU ODŚWIEŻENIA LISTY WYKRYTYCH URZĄDZEŃ.

ZNAK SŁOWNY I LOGO BLUETOOTH® SĄ ZASTRZEŻONYMI ZNAKAMI TOWAROWYMI NALEŻĄCYMI DO FIRMY BLUETOOTH SIG, INC. JAKIEKOLWIEK UŻYCIE TYCH ZNAKÓW PRZEZ FIRMĘ TRURIDE TECH LLC. JEST OBJĘTE LICENCJĄ. INNE ZNAKI TOWAROWE I NAZWY HANDLOWE NALEŻĄ DO ICH ODPOWIEDNICH WŁAŚCICIELI.

## 3.7 Korzystanie z dzwonka

**DZWONKA NALEŻY UŻYWAĆ JAKO OSTRZEŻENIA DLA INNYCH KIEROWCÓW I PIESZYCH.**

**ABY WŁĄCZYĆ DZWONEK, NALEŻY PRZESUNĄĆ ZACZEP SKŁADANEGO HAKA W DÓŁ I SZYBKO GO ZWOLNIĆ.**

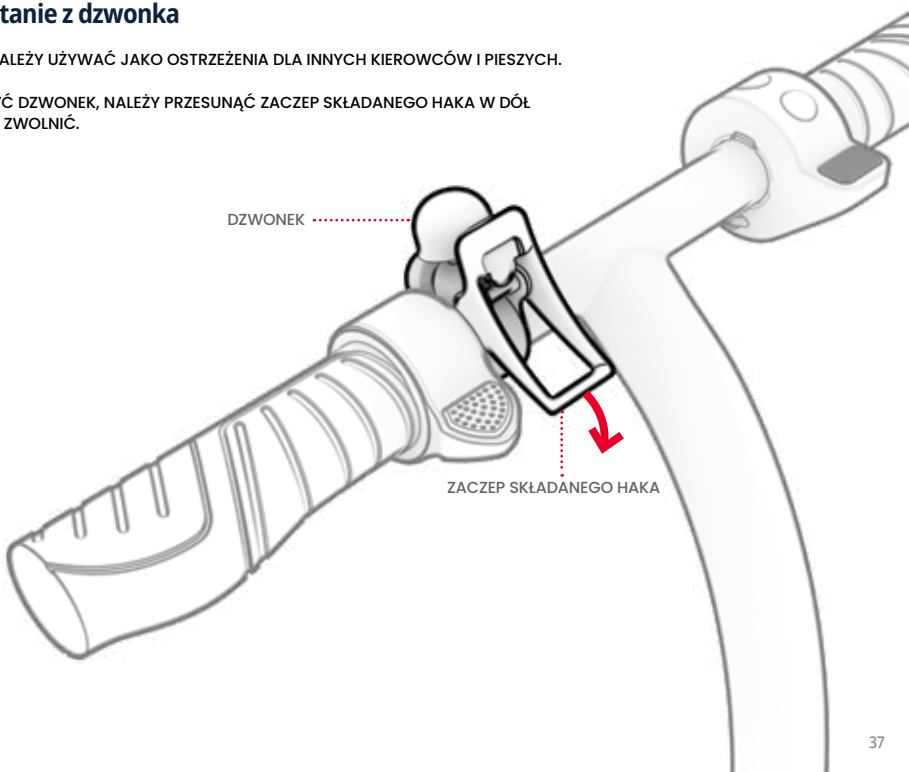

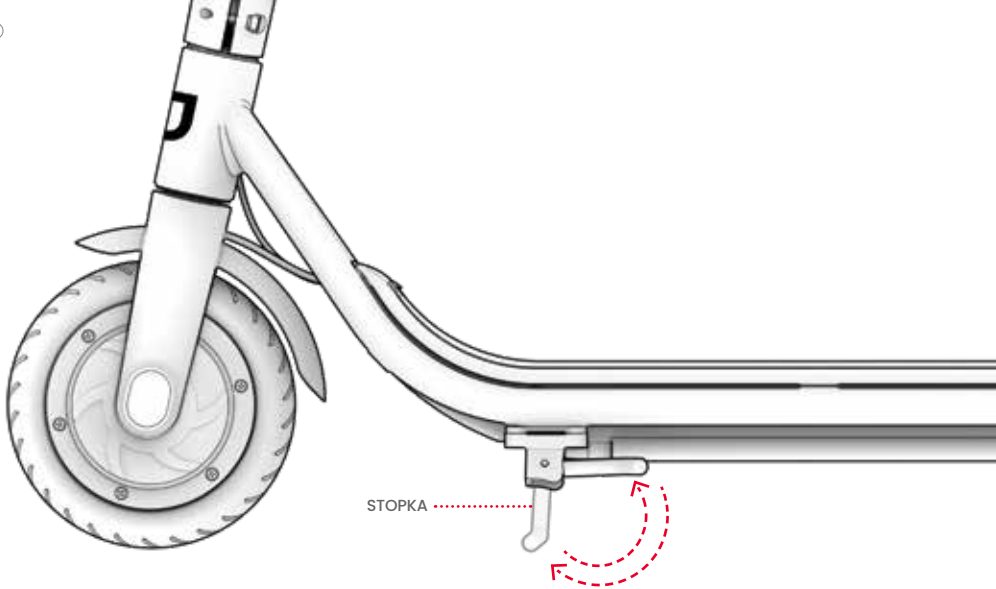


## 3.8 Korzystanie ze stopki

ABY STANĄĆ NA STOPCE, NALEŻY JĄ OBRÓCIĆ W DÓŁ I DELIKATNIE PRZECHYLIĆ NA NIĄ HULAJNOGĘ.
ABY PODNIEŚĆ STOPKĘ, NALEŻY JĄ OBRÓCIĆ Z POWROTEM DO GÓRY.

**WAŻNE:** NALEŻY ZAWSZE PODNOSIĆ STOPKĘ PRZED JAZDĄ.

# 4. Wykonywanie ruchów

## 4.1 Używanie hamulca

DELIKATNIE NACISNĄĆ HAMULEC ELEKTRYCZNY, ABY ZWOLNIĆ. NACISKAĆ MOCNIEJ, ABY CAŁKOWICIE SIĘ ZATRZYMAĆ.

⚠ **WAŻNE:** ABY UNIKNĄĆ GWAŁTOWNYCH RUCHÓW, NALEŻY STARAĆ SIĘ STOPNIOWO WŁĄCZAĆ HAMULEC ELEKTRYCZNY.

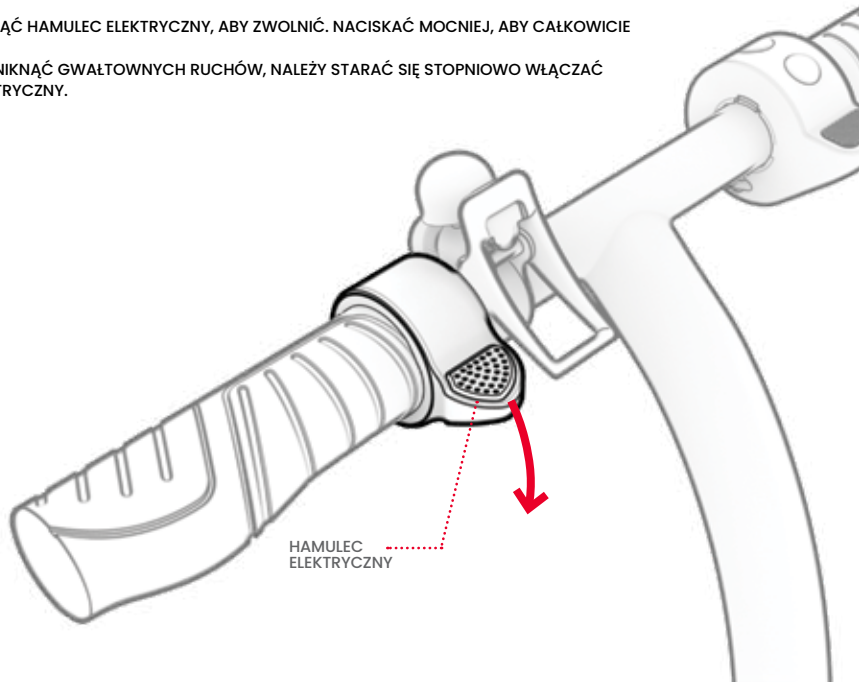

## 4.2 Jazda na modelu Ember

**DO URUCHOMIENIA SILNIKA HULAJNOGI WYMAGANA JEST AKTYWACJA RUCHEM KOPNIĘCIA.**

1. UMIEŚCIĆ JEDNĄ STOPĘ Z PRZODU PLATFORMY, PRZODEM DO KIERUNKU JAZDY. POPCHNĄĆ HULAJNOGĘ DO PRZODU, DWUKROTNIE ODPYCHAJĄC SIĘ OD PODŁOŻA DRUGĄ STOPĄ.
2. POSTAWIĆ STOPĘ KOPIĄCĄ Z TYŁU PLATFORMY, I SKIEROWAĆ JĄ NA ZEWNĄTRZ POD KĄTEM 70–90°, ABY ZAPEWNIĆ STABILNOŚĆ.
3. STOPNIOWO NACISKAĆ KCIUKOWĄ MANETKĘ GAZU, ABY PRZYSPIESZYĆ I UTRZYMAĆ PRĘDKOŚĆ.

⚠ **WAŻNE:** ABY UNIKNĄĆ NAGŁYCH SKOKÓW PRĘDKOŚCI, NALEŻY ZAWSZE DELIKATNIE NACISKAĆ MANETKĘ.

**SKRĘCANIE:** OBRÓCIĆ KIEROWNICĘ W LEWO LUB W PRAWO.

## 4.3 Zwiększanie prędkości i zasięgu jazdy

IM CIĘŻEJ SILNIK MUSI PRACOWAĆ, TYM SZYBCIEJ ROZŁADOWUJE SIĘ AKUMULATOR. W IDEALNYCH WARUNKACH MAKSYMALNY PRZEBIEG, KTÓRY MOŻNA OSIĄGNĄĆ NA JEDNYM ŁADOWANIU AKUMULATORA, WYNOSI 13 KM, A MAKSYMALNA PRĘDKOŚĆ TO 24 KM/H.

NA PRĘDKOŚĆ I ZASIĘG JAZDY WPŁYWAJĄ RÓWNIEŻ NASTĘPUJĄCE CZYNNIKI:

- **NAWIERZCHNIA JAZDY:** JAZDA PO NIERÓWNEJ NAWIERZCHNI WYMAGA WIĘKSZEJ MOCY SILNIKA NIŻ JAZDA PO GŁADKIEJ NAWIERZCHNI.
- **UDŹWIG:** WIĘKSZA MASA (KIEROWCA PLUS ŁADUNEK) ZMNIEJSZA OSIĄGALNY ZASIĘG.
- **STYL JAZDY:** CZĘSTE RUSZANIE I ZATRZYMYWANIE ZMNIEJSZY MOŻLIWY DO OSIĄGNIĘCIA DYSTANS NA JEDNYM ŁADOWANIU AKUMULATORA.
- **TEMPERATURA POWIETRZA:** IDEALNA TEMPERATURA DO JAZDY I PRZECHOWYWANIA HULAJNOGI WYNOSI OD 10 DO 35°C.
- **NACHYLENIE:** SILNIK MUSI PRACOWAĆ CIĘŻEJ PODCZAS JAZDY POD GÓRĘ NIŻ NA PŁASKICH ODCINKACH LUB W DÓŁ.
- **KONSERWACJA AKUMULATORA:** TERMINOWE ŁADOWANIE AKUMULATORA PO KAŻDEJ JEŹDZIE POMAGA UTRZYMAĆ JEGO POJEMNOŚĆ I WYTRZYMAŁOŚĆ.

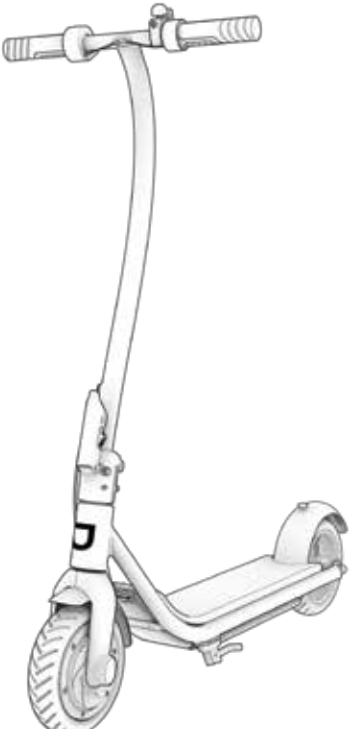

# 5. Bezpieczne podróżowanie

## 5.1 Kontrole bezpieczeństwa przed rozpoczęciem jazdy

PRZED KAŻDĄ PODRÓŻĄ NALEŻY PRZEPROWADZIĆ NASTĘPUJĄCE WAŻNE KONTROLE BEZPIECZEŃSTWA:

**HAMULEC**

UPEWNIĆ SIĘ, ŻE HAMULEC DZIAŁA PRAWIDŁOWO:

- HAMULEC ELEKTRYCZNY ŁATWO SIĘ ZACIĄGA I ZATRZYMUJE HULAJNOGĘ.

**RAMA**

- SPRAWDZIĆ, CZY RAMA HULAJNOGI NIE JEST USZKODZONA, WYGIĘTA LUB ZŁAMANA.
- SPRAWDZIĆ, CZY MOSTEK JEST BEZPIECZNIE ZAMOCOWANY W SKŁADANYM ZATRZASKU.

**UKŁAD KIEROWNICZY**

- SPRAWDZIĆ, CZY KOŁO I KIEROWNICA ZNAJDUJĄ SIĘ W JEDNEJ LINII.

**KOŁA**

- SPRAWDZIĆ, CZY KOŁA NIE WYKAZUJĄ OZNAK NADMIERNEGO ZUŻYCIA ANI NIE SĄ USZKODZONE.

## 5.2 Bezpieczeństwo stosowania kasku

UŻYTKOWNIK POWINIEN ZAWSZE JEŹDZIĆ W KASKU.



PRAWIDŁOWE USTAWIENIE:
CZOŁO JEST ZAKRYTE
PRZEZ KASK.



NIEPRAWIDŁOWE USTAWIENIE:
CZOŁO JEST ODSŁONIĘTE.
UPADEK MOŻE SPOWODOWAĆ POWAŻNE OBRAŻENIA.

*** NALEŻY NOSIĆ KASK, ODPOWIEDNIĄ ODZIEŻ, OBUWIE I SPRZĘT OCHRONNY. NALEŻY UNIKAĆ ODZIEŻY, KTÓRA MOŻE ZACZEPIĆ SIĘ O KOŁA LUB DOSTAĆ SIĘ POD NIE. ZALECANE SĄ PŁASKIE BUTY Z ZAKRYTYMI PALCAMI. NALEŻY NOSIĆ KASK I SPRZĘT OCHRONNY ZGODNY Z NORMĄ F1492 ORGANIZACJI ASTM, ABY ZAPOBIEC OBRAŻENIOM W RAZIE WYPADKU.**

## 5.3 Dbałość i utrzymanie

**CZYSZCZENIE MODELU EMBER**

ABY WYCZYŚCIĆ HULAJNOGĘ, NALEŻY OSTROŻNIE PRZETRZEĆ JĄ WILGOTNĄ SZMATKĄ, A NASTĘPNIE OSUSZYĆ SUCHĄ SZMATKĄ. NIE NALEŻY STOSOWAĆ WODY BEZPOŚREDNIO NA HULAJNOGĘ. WODA MOŻE SPOWODOWAĆ USZKODZENIE INSTALACJI ELEKTRYCZNYCH I RAMY, CO MOŻE SKUTKOWAĆ AWARIĄ ZAGRAŻAJĄCĄ BEZPIECZEŃSTWU UŻYTKOWNIKA.

**⚠ ŚRODKI OSTROŻNOŚCI DOTYCZĄCE AKUMULATORA**

NINIEJSZY PRODUKT WYPOSAŻONY JEST W NIEWYMIENNY AKUMULATOR LITOWO-JONOWY. PODCZAS JEGO OBSŁUGI NALEŻY ZACHOWAĆ OSTROŻNOŚĆ.

- TRZYMAĆ PRODUKT Z DALA OD OGNIA I NADMIERNEGO CIEPŁA.
- UNIKAĆ INTENSYWNYCH WSTRZĄSÓW FIZYCZNYCH, SILNYCH WIBRACJI LUB UDERZEŃ.
- CHRONIĆ PRODUKT PRZED WODĄ LUB WILGOCIĄ.
- NIE UMIESZCZAĆ ANI NIE PRZECHOWYWAĆ PRODUKTU W STOSIE NA LUB POD INNYMI PRZEDMIOTAMI.
- NIE DEMONTOWAĆ HULAJNOGI ANI JEJ AKUMULATORA.
- NIE WYRZUCAĆ PRODUKTU RAZEM Z INNYMI ODPADAMI. PRODUKT NALEŻY ZANIEŚĆ DO ZAKŁADU ZAJMUJĄCEGO SIĘ UTYLIZACJĄ ODPADÓW ELEKTRYCZNYCH LUB CENTRUM RECYKLINGU AKUMULATORÓW. ABY UZYSKAĆ WIĘCEJ INFORMACJI NA TEMAT POBLISKICH SKŁADOWISK ODPADÓW, NALEŻY SIĘ SKONTAKTOWAĆ Z LOKALNYM ZAKŁADEM UTYLIZACJI ODPADÓW.
- JEŚLI AKUMULATOR PRODUKTU JEST GORĄCY LUB WYKAZUJE OZNAKI PRZEGRZANIA, WYDZIELA ZAPACH LUB NIETYPOWY DŹWIĘK, WYCIEKA Z NIEGO PŁYN LUB GAZ, ZMIENIA KSZTAŁT LUB KOLOR, NALEŻY NATYCHMIAST:
  1. ZAPRZESTAĆ UŻYWANIA PRODUKTU. ODŁĄCZYĆ PRZEWÓD ŁADUJĄCY OD PRODUKTU, JEŚLI ZOSTAŁ PODŁĄCZONY.
  2. ZAPRZESTAĆ UŻYWANIA PRODUKTU.
  3. JEŚLI JEST TO BEZPIECZNE, PRODUKT NALEŻY PRZENIEŚĆ DO WOLNEJ PRZESTRZENI I Z DALA OD ŁATWOPALNYCH PRZEDMIOTÓW.
  4 ZADZWONIĆ DO LOKALNYCH SŁUŻB RATUNKOWYCH W CELU UZYSKANIA POMOCY.
  5. DOKŁADNIE UMYĆ CZYSTĄ BIEŻĄCĄ WODĄ OCZY LUB OBSZARY SKÓRY, KTÓRE MIAŁY KONTAKT Z WYCIEKAJĄCYM PŁYNEM ELEKTROLITOWYM AKUMULATORA, I ZASIĘGNĄĆ DODATKOWEJ POMOCY MEDYCZNEJ.
- W PRZYPADKU JAKICHKOLWIEK PROBLEMÓW Z AKUMULATOREM NALEŻY SIĘ SKONTAKTOWAĆ Z ZESPOŁEM SERWISOWYM FIRMY JETSON.
- NALEŻY UŻYWAĆ WYŁĄCZNIE AKUMULATORÓW OKREŚLONYCH PRZEZ PRODUCENTA.

**PRZECHOWYWANIE HULAJNOGI EMBER**

- PRZED PRZECHOWYWANIEM NALEŻY W PEŁNI NAŁADOWAĆ AKUMULATOR. W PRZYPADKU DŁUŻSZYCH OKRESÓW BEZ KORZYSTANIA Z HULAJNOGI AKUMULATOR NALEŻY W PEŁNI NAŁADOWAĆ RAZ W MIESIĄCU.
- HULAJNOGĘ NALEŻY PRZYKRYĆ NIEPALNYM MATERIAŁEM W CELU OCHRONY PRZED KURZEM.
- HULAJNOGĘ NALEŻY PRZECHOWYWAĆ W SUCHYM POMIESZCZENIU W TEMPERATURZE WYNOSZĄCEJ CO NAJMNIEJ 10°C.
- NIGDY NIE NALEŻY PRZECHOWYWAĆ HULAJNOGI W MIEJSCU, KTÓRE UNIEMOŻLIWIA ŁATWE WEJŚCIE LUB WYJŚCIE Z POMIESZCZENIA LUB MIESZKANIA. UPEWNIĆ SIĘ, ŻE WEJŚCIE I WYJŚCIE Z POMIESZCZENIA JEST SWOBODNE.

## UWAGA DOTYCZĄCA PRZEPISÓW FCC

Uwaga: niniejsze urządzenie zostało przetestowane i uznane za zgodne z ograniczeniami dla urządzeń cyfrowych klasy B, zgodnie z częścią 15 przepisów FCC.
Ograniczenia te mają na celu zapewnienie odpowiedniej ochrony przed szkodliwymi zakłóceniami w instalacjach domowych.
Niniejsze urządzenie generuje, wykorzystuje i może emitować energię o częstotliwości radiowej, a jeśli nie jest zainstalowane i używane zgodnie z instrukcjami, może powodować szkodliwe zakłócenia w komunikacji radiowej.
Nie ma jednak gwarancji, że w danej instalacji nie wystąpią zakłócenia.

Jeśli niniejsze urządzenie powoduje szkodliwe zakłócenia w odbiorze radiowym lub telewizyjnym, co można stwierdzić poprzez włączenie i wyłączenie urządzenia, zachęca się użytkowników do próby usunięcia zakłóceń za pomocą co najmniej jednego z następujących środków:
-- Zmienić orientację lub położenie anteny odbiorczej.
-- Zwiększyć odległość między urządzeniem a odbiornikiem.
-- Podłączyć urządzenie do gniazdka elektrycznego w innym obwodzie niż ten, do którego podłączony jest odbiornik.
-- Skonsultować się ze sprzedawcą lub doświadczonym technikiem radiowo-telewizyjnym w celu uzyskania pomocy.
Przestroga: zmiany lub modyfikacje, które nie zostały wyraźnie zatwierdzone przez stronę odpowiedzialną za zgodność, mogą unieważnić prawo użytkownika do korzystania z urządzenia.
Niniejsze urządzenie jest zgodne z ograniczeniami FCC dotyczącymi narażenia na promieniowanie, obowiązującymi w środowisku niekontrolowanym. Niniejszy nadajnik nie może znajdować się w pobliżu ani działać w połączeniu z żadną inną anteną lub nadajnikiem.

## Bądź na bieżąco!

Śledź **@ridejetson**
w mediach społecznościowych, aby otrzymywać powiadomienia o fantastycznych ofertach, prezentach i nowościach od firmy Jetson.

## Uwielbiasz swoją hulajnogę?

W takim razie koniecznie zostaw opinię na stronie ridejetson.com/reviews.
Nie możemy się doczekać, aż się odezwiesz!

JETSON

**#MakeMoves**

# Masz jakieś pytania? Pozwól nam pomóc.

**ridejetson.com/support**
**ridejetson.com/chat**

Aby skorzystać z gwarancji na produkt
lub uzyskać informacje o zakresie gwarancji,
zapraszamy do bezpośredniego kontaktu.

1 (844) 585-7462

Wyprodukowano w Huizhou w Chinach
Importowane przez firmę TruRide Tech LLC.
PO Box 461, Jersey City, NJ 07302-9998, Stany Zjednoczone

www.ridejetson.com

802884

Wyprodukowano w Chinach
Kod daty: 11/2024
Wersja dokumentu: v1.0

© 2024, TruRide Tech. WSZELKIE PRAWA ZASTRZEŻONE.
Wyprodukowano dla firmy TruRide Tech LLC.
JETSON® jest zastrzeżonym znakiem towarowym używanym na podstawie licencji JetStream Brands LLC. Żadna część niniejszego dokumentu, w tym kształt, grafiki i projekt, nie może być powielana ani przesyłana w jakiejkolwiek formie ani w żaden sposób.

JETSON

# Ember
## Electric Scooter

Isang gabay para sa iyong biyahe.

MAHALAGA: BASAHING MABUTI AT ITABI PARA SA SANGGUNIAN SA HINAHARAP.

SKU NG MODELO: JEMBER-BLK

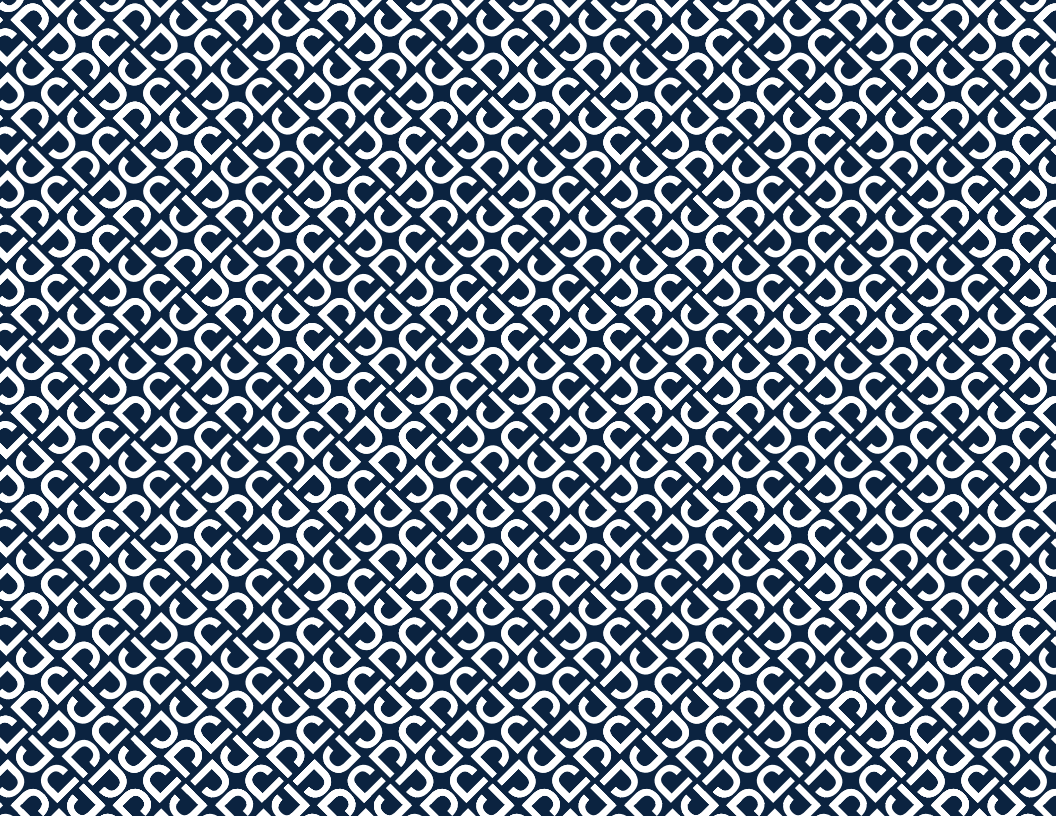

Ang nangungunang dalawang panuntunan sa pagbiyahe ni Jetson:
**Maging ligtas. Magsaya!**

TL

# Mga Nilalaman


**Mga Babalang Pangkaligtasan** ..... 4

**Coverage ng Warranty** ..... 6

**1. Tungkol sa Iyong Produkto**

1.1 Pangkalahatang-ideya ng Produkto ..... 8

1.2 Mga Detalye ng Produkto ..... 10

1.3 Mga Online na Sanggunian ..... 11

**2. Pagsisimula**

2.1 Mga Tala sa Pagsisimula ..... 13

2.2 Pag-assemble ng Handlebar ..... 14

2.3 Pag-charge ng Baterya ..... 19

**3. Mga Feature at Function**

3.1 Pagtiklop at Pagbubuka ng Scooter ..... 22

3.2 Pag-on at Pag-off ..... 32

3.3 Paggamit ng Mga Mode ng Bilis ..... 34

3.4 Pagsusuri sa Antas ng Charge ng Baterya ..... 35

3.5 Paggamit ng Mga LED na Ilaw ..... 36

3.6 Paggamit ng Bluetooth® na Speaker ..... 36

3.7 Paggamit ng Bell ..... 37

3.8 Paggamit ng Kickstand ..... 38

**4. Paggalaw**

4.1 Paggamit ng Preno ..... 40

4.2 Pagbiyahe sa Ember ..... 41

4.3 Pag-maximize ng Bilis at Saklaw ng Pagbiyahe ..... 42

**5. Ligtas na Paglalakbay**

5.1 Mga Pagsusuring Pangkaligtasan Bago Bumiyahe ..... 43

5.2 Kaligtasan gamit ang Helmet ..... 44

5.3 Pangangalaga at Pagpapanatili ..... 45

# Mga Babalang Pangkaligtasan

- Bago gamitin, mangyaring basahing mabuti ang manwal ng gumagamit at mga babalang pangkaligtasan, at tiyaking nauunawaan at tinatanggap mo ang lahat ng tagubiling pangkaligtasan. Ang gumagamit ay mananagot para sa anumang pagkawala o pinsala na dulot ng hindi wastong paggamit. Babala sa panganib ng pinsala sa rider na maaaring magresulta mula sa labis na pagpapasikip sa mga stem-to-fork na bolt.
- **Ang hindi paggamit ng tamang charger ay maaaring magresulta sa sunog at pagsabog, na nagreresulta sa pinsala sa ari-arian, pinsala sa katawan, at kamatayan.**
- Babala sa panganib ng pinsala sa rider na maaaring magresulta mula sa labis na pagpapasikip sa mga stem -to-fork na bolt.
- Bago ang bawat siklo ng pagpapatakbo, ang operator ay dapat magsagawa ng mga pagsusuri bago ang pagpapatakbo na tinukoy ng manufacturer: Na ang lahat ng guard at pad na orihinal na ibinigay ng manufacturer ay nasa tamang lugar at nasa maayos na kondisyon; Na ang sistema ng pagpepreno ay gumagana nang maayos; Na ang anuman at lahat ng axle guard, chain guard, o iba pang takip o guard na ibinigay ng manufacturer ay nasa lugar at maayos na kondisyon; Na ang mga gulong ay nasa mabuting kondisyon, hinanginan nang maayos, at may sapat na natitirang tread; Ang lugar kung saan papatakbuhin ang produkto ay dapat na ligtas at angkop para sa ligtas na pagpapatakbo.
- Ang mga bahagi ay dapat panatilihin at ayusin alinsunod sa mga pagtutukoy ng manufacturer at gamit lang ang mga bahaging kapalit na awtorisado ng manufacturer kung saan ang mga dealer o iba pang bihasang tao ang magkakabit.
- Babala laban sa pag-recharge ng mga bateryang hindi nare-recharge.
- Huwag hayaan ang mga kamay, paa, buhok, bahagi ng katawan, damit, o katulad na artikulo na dumikit sa mga gumagalaw na bahagi, gulong, o drive train, habang tumatakbo ang motor.
- Ang produktong ito ay hindi dapat gamitin ng mga bata o taong may nabawasan na kakayagang pisikal, pandama o pangkaisipan, o kakulangan ng karanasan at kaalaman, maliban kung sila ay binigyan ng pangangasiwa o tagubilin (IEC 60335-1/A2:2006).
- Ang mga batang walang pangangasiwa ay hindi dapat paglaruan ang produkto (IEC 60335-1/A2:2006).
- Kinakailangan ang pangangasiwa ng mga nasa hustong gulang.
- Ang rider ay hindi dapat lumampas sa 220 lb.
- Ang mga unit ay hindi dapat patakbuhin para magsagawa ng karera, stunt riding, o iba pang maniobra, na maaaring maging sanhi ng pagkawala ng kontrol, o maaaring maging sanhi ng hindi kontroladong mga pagkilos o reaksyon ng operator/pasahero.
- Huwag kailanman gamitin nang napakalapit sa ibang de-motor na sasakyan.
- Iwasan ang matataas na bump, drainage grate, at biglaang pagbabago sa ibabaw. Baka biglaang tumigil ang scooter.
- Iwasan ang mga kalye at ibabaw na may tubig, buhangin, graba, dumi, mga dahon, at iba pang kalat. Ang maulang panahon ay nagpapahina sa traksyon, pagpepreno, at visibility.
- Iwasan ang pagbiyahe nang malapit sa masusunog na gas, singaw, likido, o alikabok na maaaring maging sanhi ng sunog.
- Ang mga operator ay dapat sumunod sa lahat ng rekomendasyon at tagubilin ng manufacturer, pati na rin sumunod sa lahat ng batas at ordinansa: Ang mga unit na walang headlight ay dapat patakbuhin lang nang may sapat na liwanag sa araw, at; Ang mga may-ari ay hinihikayat na mag-highlight (para maging kapansin-pansin) gamit ang pag-iilaw, mga reflector, at para sa mga low-riding na unit, mga signal flag sa mga flexible pole.
- Ang mga taong may mga sumusunod na kondisyon ay dapat bigyang-babala na huwag magpatakbo: Ang mga may sakit sa puso; Mga buntis; Mga taong may sakit sa ulo, likod, o leeg, o dating sumailalim sa operasyon sa mga bahaging iyon ng katawan; at mga taong may anumang kondisyon sa isip o katawan na dahilan ng madali nilang pagkakalantad sa pinsala o pagkasira sa kanilang pisikal na kahusayan o kakayahan sa pag-iisip upang makilala, maunawaan, at maisagawa ang lahat ng tagubilin sa kaligtasan at maipagpalagay ang mga panganib na likas sa paggamit ng unit.
- Huwag bumiyahe sa gabi.
- Huwag bumiyahe pagkatapos uminom ng alak o uminom ng inireresetang gamot.
- Huwag magdala ng mga gamit kapag bumibiyahe.
- Huwag kailanman patakbuhin ang produkto nang nakayapak.
- Palaging magsuot ng sapatos at panatilihing nakatali ang mga sintas ng sapatos.
- Tiyaking ang iyong mga paa ay palaging nakalapat nang ligtas sa deck.
- Ang mga operator ay palaging dapat gumamit ng naaangkop na damit na pamproteksyon, kabilang ang, ngunit hindi limitado sa, helmet, na may naaangkop na sertipikasyon, at anumang iba pang kagamitan na inirerekomenda ng manufacturer: Palaging magsuot ng mga kagamitang pamproteksyon tulad ng helmet, knee pad, at elbow pad.
- Palaging magbigay-daan sa mga naglalakad.
- Maging alerto sa mga bagay sa harap mo at malayo sa iyo.
- Huwag hayaan ang mga panggulo kapag bumibiyahe, tulad ng pagsagot sa telepono o pagsali sa anumang iba pang aktibidad.
- Ang produkto ay hindi maaaring sakyan ng higit sa isang tao.

- Kapag ibiniyahe mo ang produkto kasama ang iba pang rider, palaging panatilihin ang ligtas na distansya upang maiwasan ang banggaan.
- Kapag lumiliko, siguraduhing mapanatili ang iyong balanse.
- Ang pagbiyahe nang hindi wastong naaayos ang preno ay mapanganib at maaaring magresulta sa malubhang pinsala o kamatayan.
- Ang preno ay maaaring maging mainit habang nagpapatakbo, huwag hawakan ang preno gamit ang mismong balat mo.
- Ang pagpepreno nang masyadong madiin o masyadong biglaan ay maaaring mag-lock up ng gulong, na maaaring maging sanhi ng pagkawala mo ng kontrol at pagkahulog. Ang biglaan o labis na pagpepreno ay maaaring magresulta sa pinsala o kamatayan.
- Kung ang preno ay lumuluwag, mangyaring i-adjust ito gamit ang hexagon wrench, o mangyaring makipag-ugnayan sa Jetson Care Team.
- Palitan kaagad ang mga pudpod o sirang bahagi.
- Suriin kung ang lahat ng label na pangkaligtasan ay nasa tamang lugar at nauunawaan bago bumiyahe.
- Ang may-ari ay dapat hayaan ang paggamit at pagpapatakbo ng unit pagkatapos ng pagpapakita na ang naturang mga operator ay maaaring maunawaan at mapatakbo ang lahat ng mga bahagi ng unit bago gamitin.
- Huwag bumiyahe nang walang naaangkop na pagsasanay. Huwag bumiyahe nang mabilis, sa hindi pantay na lupain, o sa mga dalisdis. Huwag magsagawa ng mga stunt o biglaang lumiko.
  Inirerekomenda para sa panloob na paggamit.
- Ang matagal na pagkakalantad sa mga UV ray, ulan at elemento ay maaaring makapinsala sa mga materyales sa enclosure, itabi sa loob ng bahay kapag hindi ginagamit.
- Ang pag-lubricate ng scooter ay hindi kinakailangan.
- BABALA – Panganib ng Sunog, Walang Serviceable na Bahagi para sa Gumagamit

**MGA PAGBABAGO**

Huwag subukang i-disassemble, baguhin, ayusin, o palitan ang unit o anumang bahagi ng unit nang walang tagubilin mula sa Jetson Care Team. Ito ay magpapawalang-bisa sa anumang warranty, at maaaring humantong sa mga malfunction na maaaring maging sanhi ng pinsala.

**MGA KARAGDAGANG PAG-IINGAT SA PAGPAPATAKBO**

Huwag iangat ang produkto mula sa lupa habang ito ay naka-on at ang mga gulong ay gumagalaw. Ito ay maaaring magresulta sa malayang pag-ikot ng mga gulong, na maaaring maging sanhi ng pinsala sa iyong sarili o sa iba pang malapit. Huwag tumalon papunta sa o palabas ng produkto, at huwag tumalon habang ginagamit ito. Palaging panatilihing maayos na nakalapat sa foot rest ang iyong mga paa habang nagpapatakbo.
Ang mga aparato ay hindi inilaan para sa paggamit sa mga elevation na mas mataas sa 2000 m sa ibabaw ng antas ng dagat.

**PAGTATAPON NG NAGAMIT NANG BATERYA**

Ang baterya ay maaaring maglaman ng mga mapanganib na kemikal na maaaring maglagay sa panganib sa kapaligiran at kalusugan ng tao. Ang simbolong ito na nakamarka sa baterya at/ o balot ay nagpapahiwatig na ang ginamit na baterya ay hindi dapat tratuhin bilang basurang pangmunisipyo. Dapat itapon ang mga baterya sa isang angkop na collection point para sa pagreresiklo. Sa pamamagitan ng pagtiyak na ang mga ginamit na baterya ay itatapon nang tama, makakatulong ka sa pagpigil sa mga potensyal na negatibong kahihinatnan para sa kapaligiran at kalusugan ng tao. Ang pagreresiklo ng mga materyales ay makakatulong na mapangalagaan ang mga likas na yaman. Para sa karagdagang impormasyon tungkol sa pagreresiklo ng mga ginamit na baterya, mangyaring makipag-ugnayan sa iyong lokal na serbisyo sa pagtatapon ng basura ng munisipyo.

Ang device na ito ay sumusunod sa Bahagi 15 ng Mga Panuntunan ng FCC. Ang pagpapatakbo ay napapailalim sa sumusunod na dalawang kondisyon: (1) Ang device na ito ay maaaring hindi maging sanhi ng mapanganib na interference, at (2) ang device na ito ay dapat tanggapin ang anumang interference na natanggap, kabilang ang interference na maaaring maging sanhi ng hindi kanais-nais na pagpapatakbo.

# ⚠BABALA:

Upang mabawasan ang panganib ng pinsala, kinakailangan ang pangangasiwa ng nasa hustong gulang. Huwag kailanman gamitin sa mga daan, malapit sa mga sasakyang de-motor, sa o malapit sa matatarik na nakalihis na ibabaw o hagdan, swimming pool o iba pang anyo ng tubig; palaging magsuot ng sapatos, at huwag kailanman hayaan ang higit sa isang rider.

**Panukala 65 ng California**

# ⚠BABALA:

Ang produktong ito ay maaaring ilantad ka sa mga kemikal kabilang ang Cadmium, na kilala sa Estado ng California na sanhi ng kanser at mga depekto sa kapanganakan o iba pang reproduktibong pinsala. Para sa karagdagang impormasyon, pumunta sa: www.P65Warnings.ca.gov.

## Coverage ng Warranty

**PANGKALAHATANG LIMITADONG WARRANTY**

Ang iyong bagong produkto ng Jetson ay may warranty laban sa mga depekto sa mga materyales at pagkakagawa tulad ng ipinahiwatig sa ridejetson.com/warranty para sa tagal ng panahong mula sa petsa ng orihinal na retail na pagbili kapag ginamit alinsunod sa mga manwal ng gumagamit ng Jetson (sumangguni sa ridejetson.com/support). **Sa ilalim ng warranty na ito, magagawa mong idirekta ang iyong mga claim sa Jetson kahit na sa mga sitwasyon kung saan binili mo ang Produkto ng Jetson mula sa isa sa aming mga awtorisadong retailer.** Para basahin ang buong mga tuntunin ng aming warranty, bisitahin ang ridejetson.com/warranty.

# 1. Tungkol sa Iyong Produkto

## 1.1 Pangkalahatang-ideya ng Produkto

1. HANDLEBAR*
   A. E-BRAKE
   B. BELL
   C. ACCELERATION THUMB THROTTLE
   D. LIGHTING BUTTON
   E. POWER BUTTON
   F. NATITIKLOP NA HOOK CATCH
2. STEM
3. NATITIKLOP NA HOOK*
4. NATITIKLOP NA LATCH
5. FORK SA HARAPAN
6. GULONG SA HARAPAN (MOTOR WHEEL)
7. KICKSTAND
8. DECK
9. FENDER SA LIKURAN
10. PORT NG PAG-CHARGE NG BATERYA NA MAY TAKIP
11. MGA LED LIGHT
12. GULONG SA LIKURAN
13. INDICATOR LIGHT NG CHARGE NG BATERYA (B)
14. INDICATOR LIGHT NG MODE NG BILIS (S)
15. REFLECTOR
16. BATERYA
17. CHARGER

**MAY MGA KASAMANG TOOL PARA SA PAG-ASSEMBLE AT PAGPAPANATILI:**



5MM NA ALLEN KEY

*KAILANGAN NG PAG-ASSEMBLE.

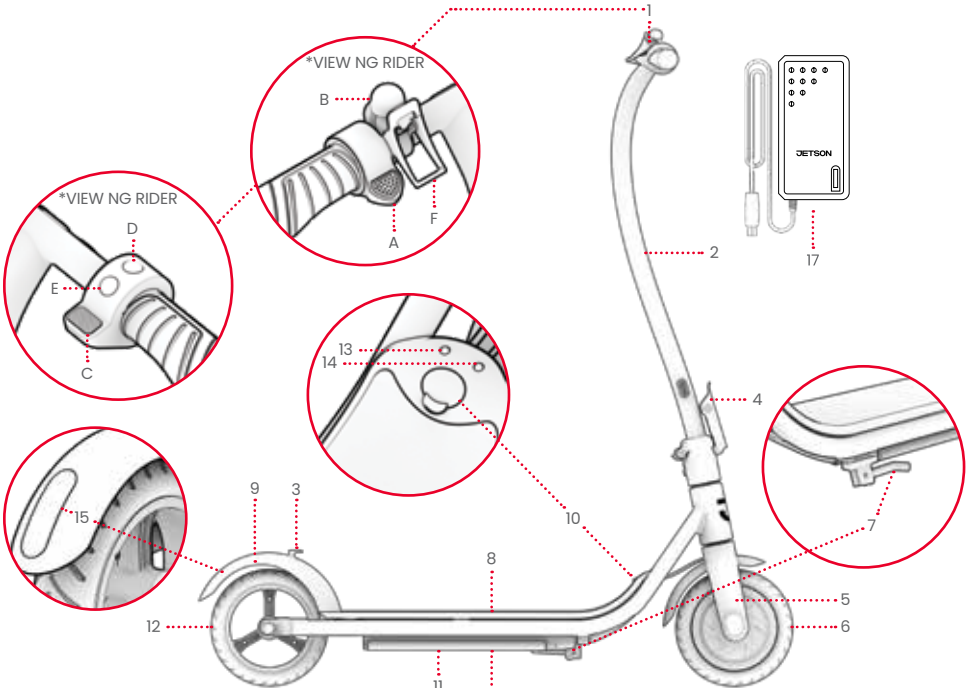


TANDAAN: ANG MGA LARAWAN AY MAAARING HINDI SUMALAMIN SA EKSAKTONG HITSURA NG AKTWAL NA PRODUKTO.

## 1.2 Mga Detalye ng Produkto

- MGA DIMENSYON NG PRODUKTO, NAKABUKA : 36.8″ (L) × 16.9″ (W) × 40.3″ (H)
- MGA DIMENSYON NG PRODUKTO, NAKATIKLOP: 36.8″ (L) × 16.9″ (W) × 18.9″ (H)
- LAKI NG DECK: 18.0″ (L) X 6.0″ (W)
- LIMITASYON NG TIMBANG: 220 LB
- MINIMUM NA TIMBANG NG RIDER: 100 LB
- TIMBANG NG PRODUKTO: 24.2 LB
- INIREREKOMENDANG EDAD: 12+
- LAKI NG GULONG: 8″
- MAX NA BILIS: 15 MPH*
- MAX NA SAKLAW: 8 MILYA *, **
- BATERYA: 21.6V, 5.0AH
- URI NG BATERYA: LITHIUM-ION (NARE-RECHARGE; HINDI NAAALIS)
- MOTOR: 200W***
- OUTPUT NG CHARGER: 25.2V 1A
- SERTIPIKASYON NG UL: UL 2272
- ORAS NG PAG-CHARGE: TINATAYANG 6 NA ORAS
- MAX NA ANGGULO NG PAG-AKYAT: 10°

*ANG SAKLAW NG PRODUKTO, BILIS, BUHAY NG BATERYA, AT IBA PANG DETALYE AY MAAARING MAGKAKAIBA BATAY SA RIDER AT KONDISYON NG BIYAHE.

**KAPAG SINUSUBOK NANG MAY DALANG 120 LBS, SA TEMPERATURA NG HANGIN NA 80°F, SA BILIS NA 5 MPH. TINGNAN ANG SEKSYON 4.3 PARA SA KARAGDAGANG DETALYE SA MGA KONDISYON NA MAAARING MAKAAPEKTO SA SAKLAW.

***PINAKAMATAAS NA POWER

## 1.3 Mga Online na Sanggunian



I-scan para sa aming pinakabagong materyales para sa onboarding ng Ember at mga mapagkukunang pansuporta.

Hanapin ang manwal ng gumagamit na ito online sa https://cdn.shopify.com/s/files/1/2530/6734/files/EMBER_MANUAL-1726782210256.pdf

Hanapin ang aming koleksyon ng mga manwal ng gumagamit sa https://ridejetson.com/pages/product-manuals

# 2. Pagsisimula

## 2.1 Mga Tala sa Pagsisimula

- SIMULAN ANG ADVENTURE MO NANG TAMA: BAGO GAMITIN ANG PRODUKTONG ITO, MAINGAT NA BASAHIN ANG BUONG MANWAL NG GUMAGAMIT, KABILANG ANG MGA BABALANG PANGKALIGTASAN. TIYAKING NAUUNAWAAN, TINATANGGAP, AT SINUSUNOD MO ANG LAHAT NG:
    - REKOMENDASYON NG MANUFACTURER.
    - TAGUBILIN AT BABALA NA PANGKALIGTASAN.
    - LOKAL NA BATAS AT ORDINANSA SA PAGBIYAHE AT PAGPAPATAKBO.

- ANG MGA TAGUBILING IBINIGAY SA MANWAL NA ITO—KANAN, KALIWA, HARAPAN, AT LIKURAN—AY NAKA-ORIENT TULAD NG MAKIKITA NG RIDER KAPAG NAKATAYO SA SCOOTER. ANG "KANANG BAHAGI" NG SCOOTER, HALIMBAWA, AY ANG GILID KUNG SAAN IPUPUWESTO ANG KANANG KAMAY NG RIDER.

- MAG-INGAT KAPAG NAG-A-UNBOX, INAALIS ANG LAHAT NG MATERYALES SA BALOT, AT PINOPOSISYON ANG SCOOTER PARA SA PAG-ASSEMBLE, DAHIL ANG HANDLEBAR AY SEMI-ATTACHED LANG.

### ⚠ BABALA:

ANG HINDI PAGSUNOD SA MGA SUMUSUNOD NA TAGUBILIN AY MAAARING MAGRESULTA SA PINSALA SA BATA O SA IBA.

- ILAYO ANG MALILIIT NA BAHAGI SA MGA BATA SA PANAHON NG PAG-ASSEMBLE.
- ANG ACCESSORY AY KAILANGANG I-ASSEMBLE AT ALISIN NG ISANG NASA HUSTONG GULANG.
- MADALAS NA SURIIN ANG PRODUKTO PARA SA PINSALA.

* ANG MGA NASA HUSTONG GULANG AY DAPAT TUMULONG SA MGA BATA SA MGA PAMAMARAAN NG PAG-ASSEMBLE AT PAUNANG PAGSASAAYOS NG PRODUKTO.

## 2.2 Pag-assemble ng Handlebar

1. I-PROP PATAAS ANG BASE NG SCOOTER SA KICKSTAND NITO. (TINGNAN ANG SEKSYON 3.8)
⚠ MAHALAGA: HAWAKAN ANG SEMI-ATTACHED NA STEM NANG MAY PAG-IINGAT. INGATAN NA HUWAG HILAHIN O PAGBUHULIN ANG MGA KABLE.
2. LUWAGAN AT ALISIN ANG NAKA-PREINSTALL NA CENTER BOLT (M6 X 12MM) SA STEM BASE KUNG SAAN ANG ULO AY DIREKTANG NASA ITAAS NG DECK SA PAMAMAGITAN NG PAG-IKOT NITO NANG COUNTERCLOCKWISE GAMIT ANG 5MM NA ALLEN KEY. ITABI ANG PANSENTRONG BOLT.

MAHALAGA: HUWAG LUWAGAN O ALISIN ANG BOLT SA STEM BASE NANG NAKAHARAP ANG ULO SA GILID NG SCOOTER.

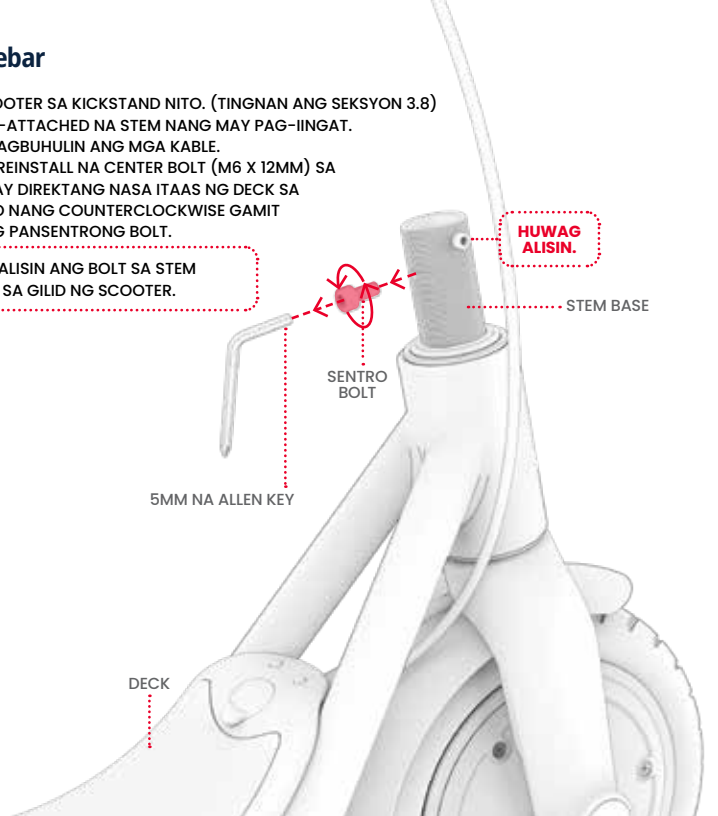

3. MAINGAT NA ITAAS ANG STEM UPANG ITO AY NAKAPOSISYON NANG PATAYO SA ITAAS NG STEM BASE PARA ANG MGA SUMUSUNOD NA KONDISYON AY NATUTUGUNAN:
   - ANG GILID NG HANDLEBAR NA MAY ACCELERATION THROTTLE AY NASA KANANG BAHAGI NG SCOOTER TULAD NG NAKIKITA MULA SA POSISYON NG PAGSAKAY.
   - ANG CHANNEL SA LOOB NG STEM CLAMP AY NASA IBABAW NG BOLT SA KANANG BAHAGI NG STEM BASE.

⚠ MAHALAGA: HAWAKAN ANG SEMI-ATTACHED NA STEM NANG MAY PAG-IINGAT. INGATAN NA HUWAG HILAHIN O PAGBUHULIN ANG MGA KABLE.

4. MARAHANG I-SLIDE ANG STEM PABABA SA STEM BASE.

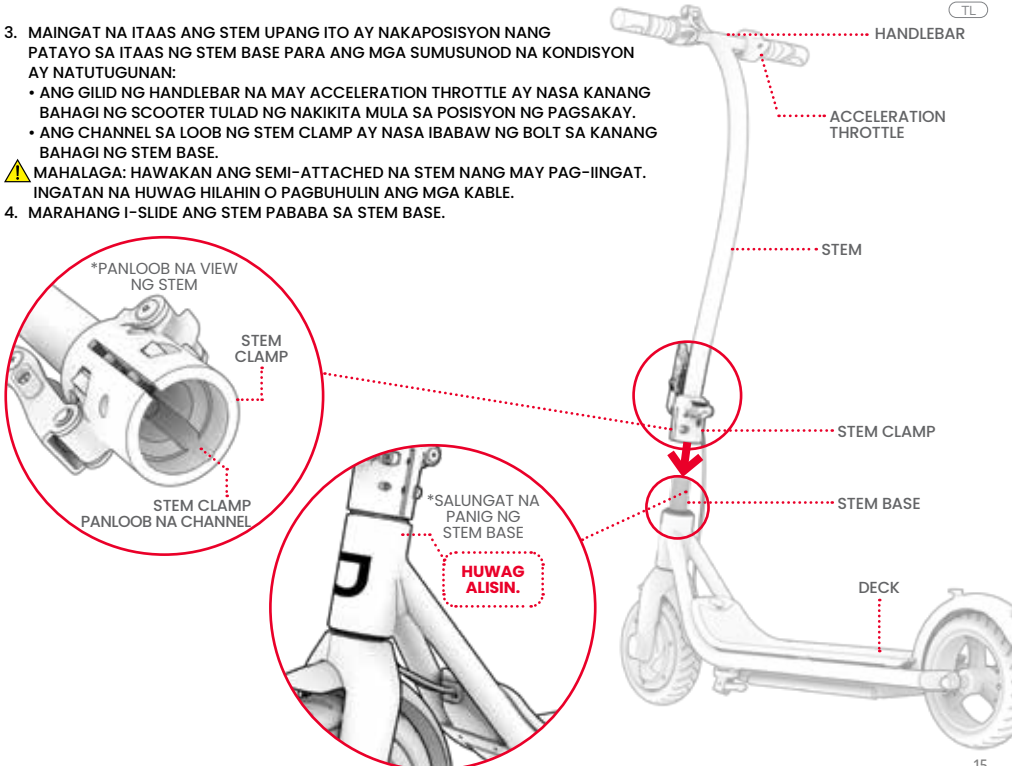

5. MULING IPASOK ANG TINANGGAL NA BOLT SA MGA NAKAHANAY NA BUTAS SA STEM CLAMP AT STEM BASE SA PAMAMAGITAN NG PAG-IKOT NITO NANG CLOCKWISE. GANAP NA HIGPITAN ANG BOLT GAMIT ANG 5MM NA ALLEN KEY.

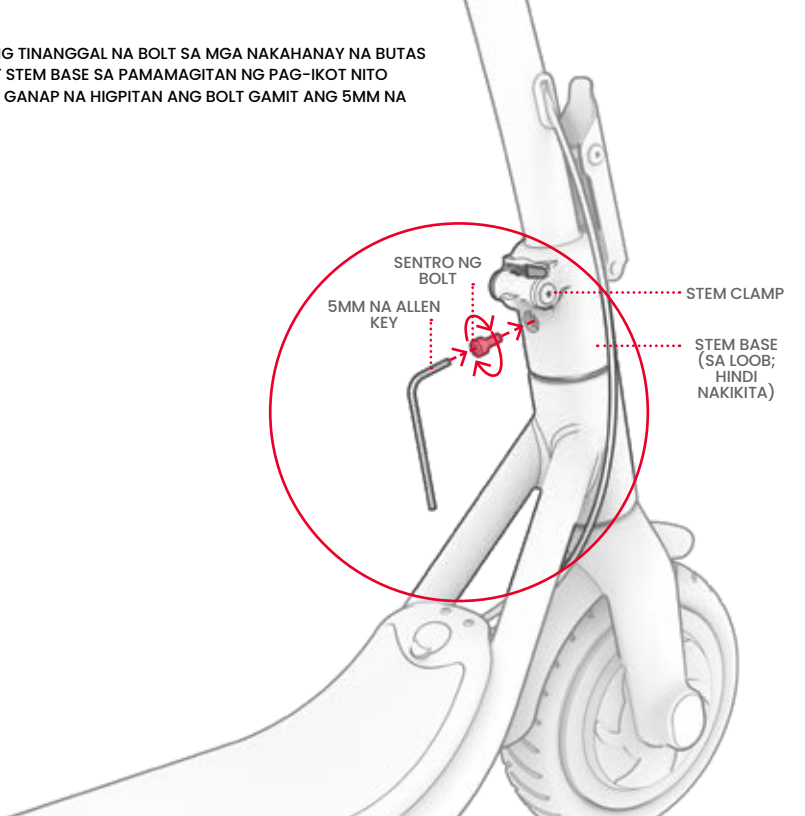

6. HIGPITAN ANG DALAWANG BOLT SA KALIWANG BAHAGI NG STEM CLAMP SA PAMAMAGITAN NG PAG-IKOT SA MGA ITO NANG CLOCKWISE GAMIT ANG 5MM NA ALLEN KEY.

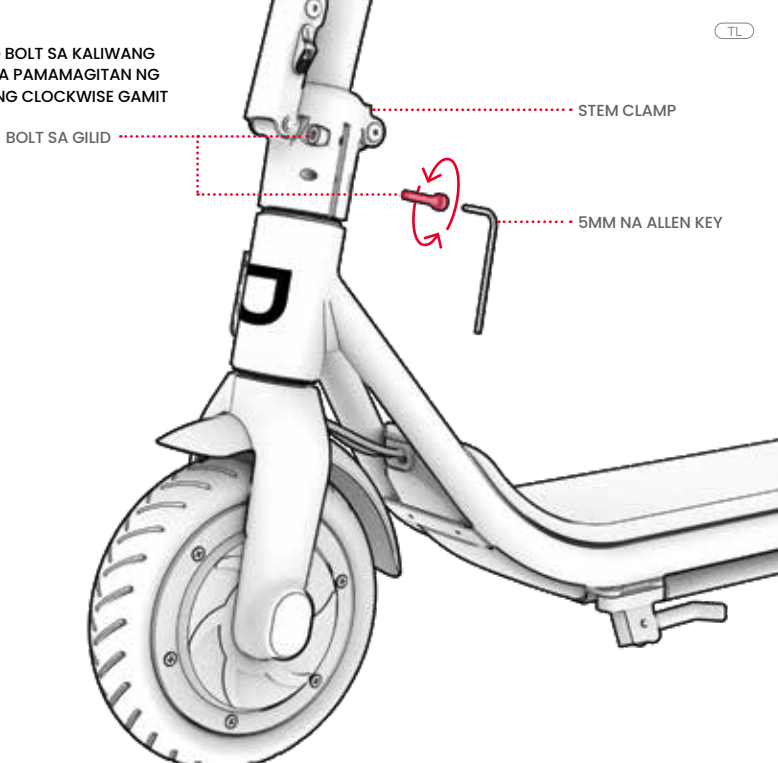

7. SURIIN NA ANG STEM AY NAKA-SECURE SA BASE NG SCOOTER AT NA ANG GULONG SA HARAPAN AY UMIIKOT AYON SA PAGKAKAHANAY NG PAG-IKOT NG HANDLEBAR.

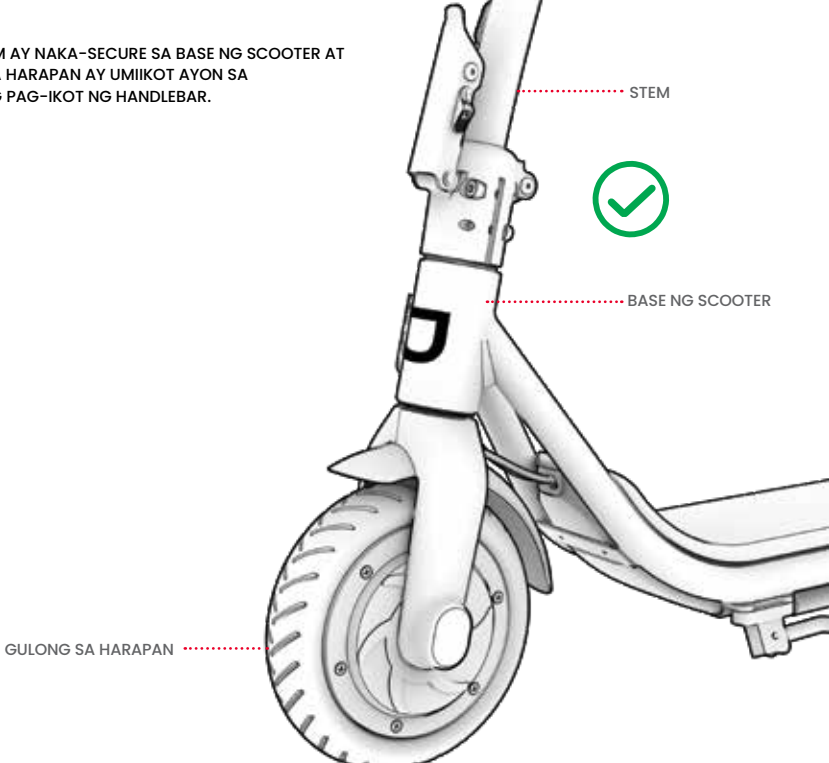

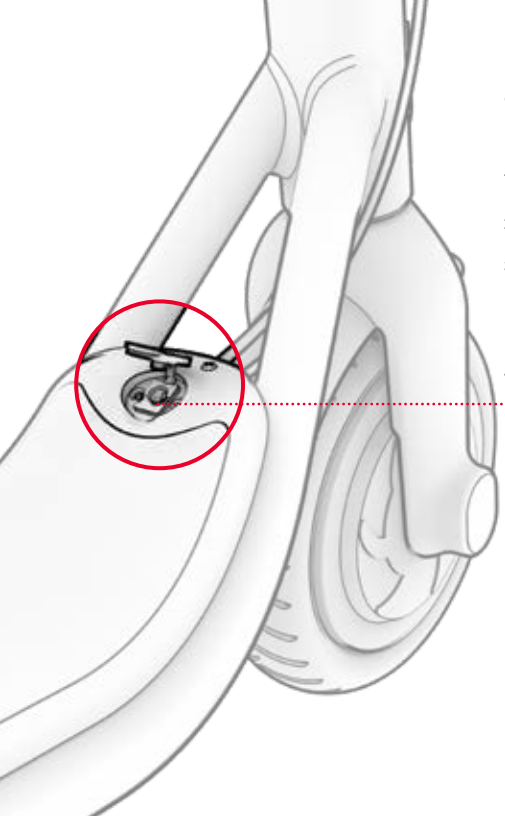


## 2.3 Pag-charge ng Baterya

**TANDAAN:** MAAARI ITONG TUMAGAL NANG HUMIGIT-KUMULANG 6 NA ORAS PARA GANAP NA MA-CHARGE ANG BATERYA. GANAP NA I-CHARGE ANG BATERYA BAGO ANG UNANG PAGGAMIT.

1. HILAHIN PABUKAS ANG TAKIP NG CHARGING PORT SA IYONG SCOOTER.
2. ISAKSAK ANG CHARGER SA DINGDING, AT PAGKATAPOS AY ISAKSAK ANG CHARGER CABLE SA CHARGING PORT.
3. KAPAG ANG INDICATOR LIGHT SA CHARGER AY NAGBABAGO MULA SA PULA AT NAGING BERDE, ANG IYONG BATERYA AY GANAP NANG NA-CHARHE. ALISIN ANG CHARGER CABLE MULA SA CHARGING PORT AT TANGGALIN ANG CHARGER MULA SA OUTLET SA PADER.
4. ISARA ANG TAKIP NG CHARGING PORT.

**MAHAHALAGANG PAALALA SA PAG-CHARGE:**

- GAMITIN LANG ANG KASAMANG CHARGER O CHARGER NA DIREKTANG MAKUKUHA SA PAMAMAGITAN NG JETSON NA MAY LABEL NA FY0422521000 (MODELONG PJEMBER-CH NG JETSON).

  **MODELONG FY0422521000, GINAWA NG SHENZHEN FUYUANDIAN POWER CO LTD**

  ⚠ ANG HINDI PAGGAMIT NG TAMANG CHARGER AY MAARING MAGRESULTA SA SUNOG AT PAGSABOG.

- ISAKSAK ANG CHARGER SA OUTLET SA PADER BAGO ISAKSAK SA CHARGING PORT SA SCOOTER.
- HUWAG GUMAMIT NG MGA RELOCATABLE NA POWER TAP.
- HUWAG KAILANMAN BUKSAN ANG SCOOTER HABANG ITO AY NAGCHA-CHARGE.
- I-CHARGE ANG BATERYA HANGGANG SA ITO AY GANAP NA MA-CHARGE—HUMIGIT-KUMULANG 6 NA ORAS.
- HUWAG KAILANMAN IWANAN ANG SCOOTER NANG NAGCHA-CHARGE SA MAGDAMAG O SA LOOB NG PINALAWIG NA TAGAL NG PANAHON.
- HUWAG SUBUKANG ALISIN O I-DISASSEMBLE ANG BATERYA.
- HANAY NG AMBIENT NA TEMPERATURA SA PAG-CHARGE: 37.4°F(3°C)-104°F(40°C)
- HANAY NG AMBIENT NA TEMPERATURA SA PAGPAPATAKBO: 1.4°F(-17°C)-104°F(40°C)
- HUWAG GAMITIN ANG PRODUKSYON NA ITO KUNG ANG FLEXIBLE NA POWER CORD NG OUTPUT CABLE AY PUTOL-PUTOL, NASIRA ANG INSULATION, O MAY ANUMANG IBA PANG PALATANDAAN NG MGA PINSALA.

**INDICATOR LIGHT NG CHARGER SA CHARGER:**

- 🔴 - NAGCHA-CHARGE
- 🟢 - TAPOS NANG MAG-CHARGE

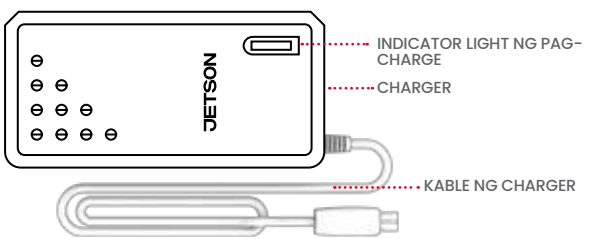





ITO ANG MAGIGING MARKA SA IYONG CHARGER.

# 3. Mga Feature at Function

## 3.1 Pagtiklop at Pagbubuka ng Scooter

**KAILAN TITIKLUPIN:** PARA SA PAGTATABI AT TRANSPORTASYON
**KAILAN IBUBUKA:** PARA SA PAGBIYAHE

**MAHALAGA:** HUWAG IANGAT ANG SCOOTER NANG HAWAK ANG HANDLEBAR. UPANG MAILIPAT ITO, I-SECURE ITO SA NAKATIKLOP NA POSISYON AT DALHIN ITO SA PAMAMAGITAN NG STEM.

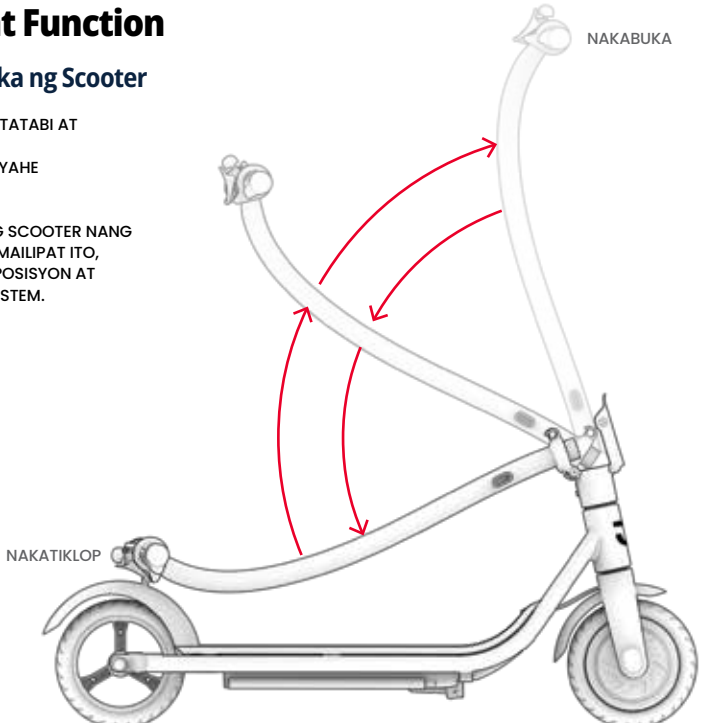

**PARA TIKLUPIN:**

1. ITULAK PATAAS ANG TAB SA NATITIKLOP NA LATCH, PAGKATAPOS AY HILAHIN ANG LATCH PABUKAS AT PALAYO SA STEM.

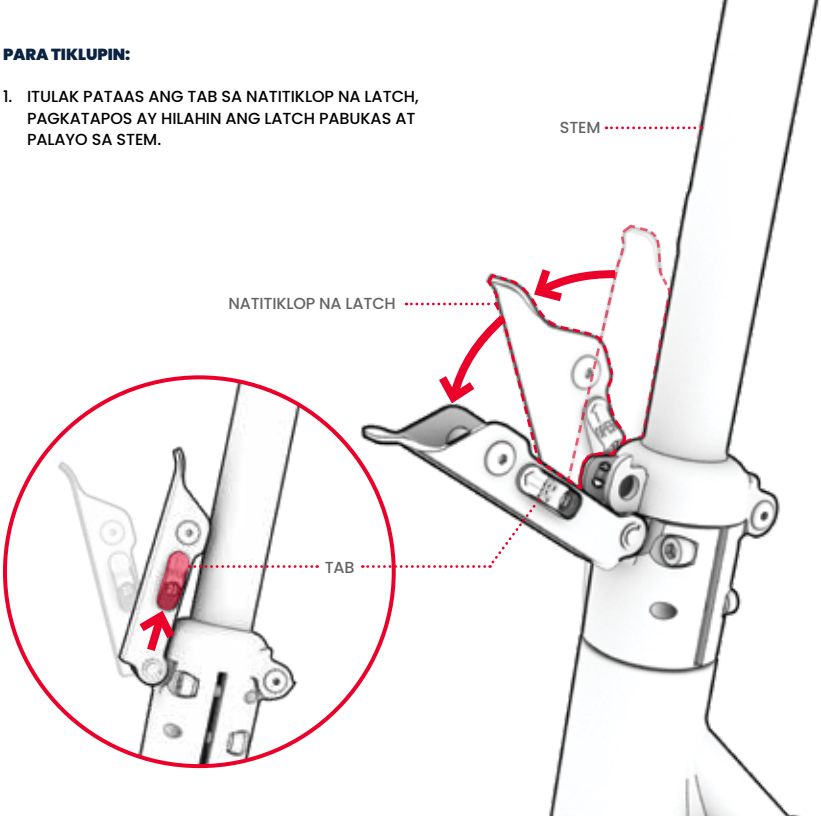

2. IBABA ANG STEM SA IBABAW NG DECK.

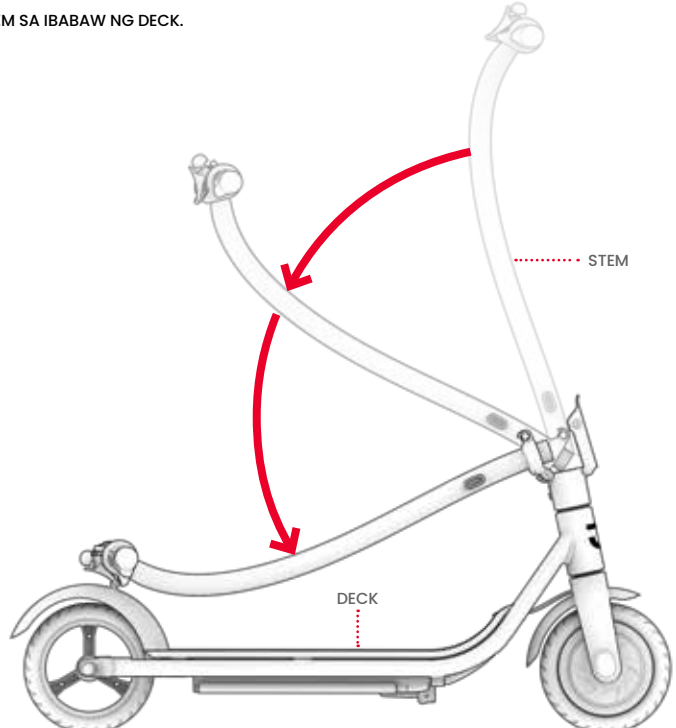

3. ITULAK ANG NATITIKLOP NA HOOK CATCH PABABA HANGGANG SA MAG-LOOP ITO SA PALIGID NG NATITIKLOP NA HOOK.
4. SURIIN NA ANG SCOOTER AY LIGTAS NANG NAKATIKLOP.

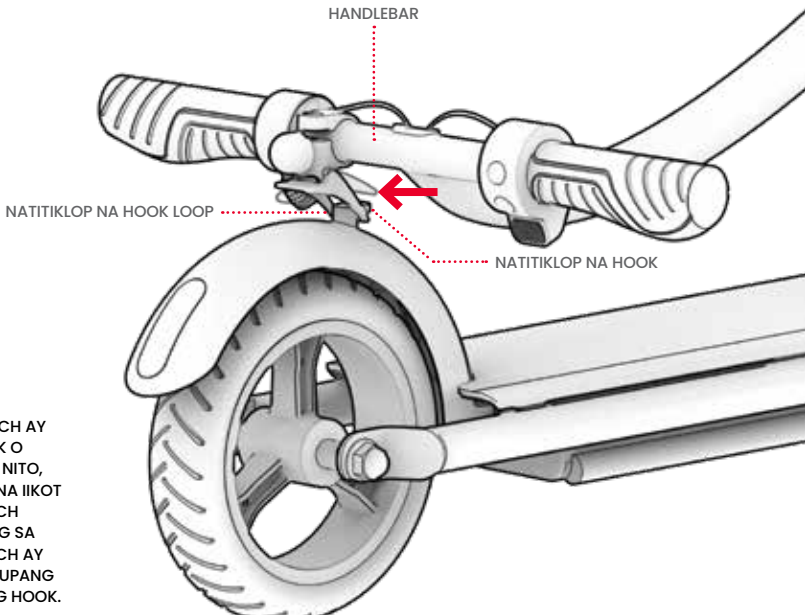


**MAHALAGA:** KUNG ANG NATITIKLOP NA HOOK CATCH AY HINDI NAKAAYON SA HOOK O NAKAPULUPOT SA PALIGID NITO, MAAARING KAILANGANIN NA IIKOT ANG MEKANISMO NG CATCH SA HANDLEBAR HANGGANG SA ANG MEKANISMO NG CATCH AY NASA TAMANG ANGGULO UPANG PUMULUPOT SA PALIGID NG HOOK. TINGNAN ANG PAHINA 25.

## PAG-AAYOS NG MEKANISMO NG CATCH

**MALI:** ANG NATITIKLOP NA HOOK CATCH AY HINDI NAKAAYON SA NATITIKLOP NA HOOK. IIKOT ANG BELL CLAMP KUNG KINAKAILANGAN SA PALIGID NG HANDLEBAR HANGGANG SA MAAYOS NA NAKAPOSISYON ANG FOLDING HOOK CATCH PARA "MASALO" ANG HOOK.

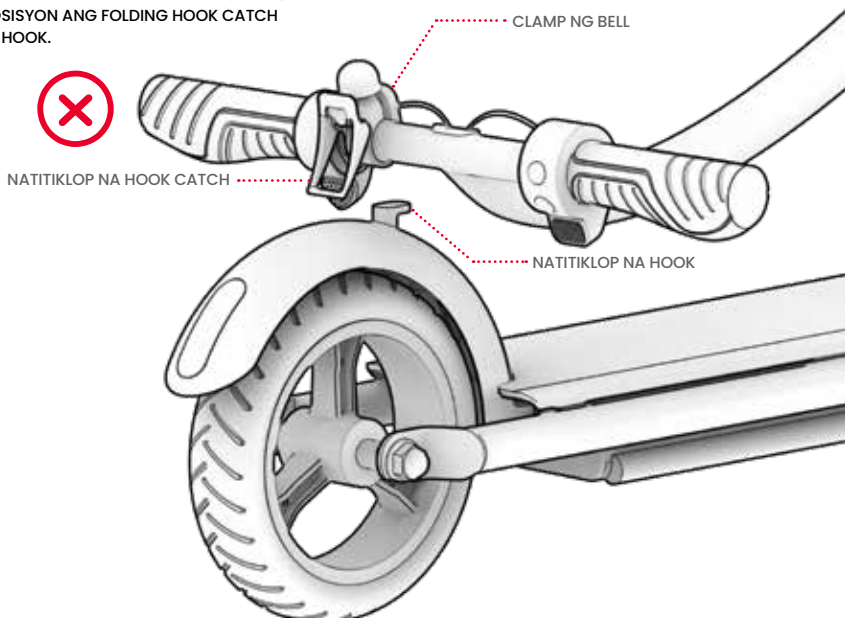

**TAMA:** ANG FOLDING HOOK CATCH AY MAAYOS NA NAKAHANAY PARA "MASALO" ANG HOOK.

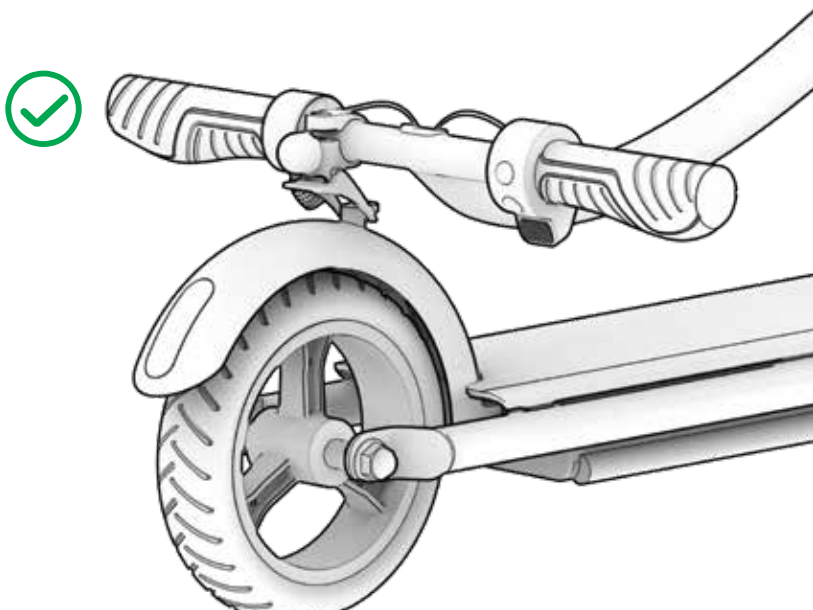

**PARA IBUKA:**

1. ITULAK ANG NATITIKLOP NA HOOK CATCH PALAYO SA FENDER SA LIKURAN UPANG MAALIS ITO SA NATITIKLOP NA HOOK.

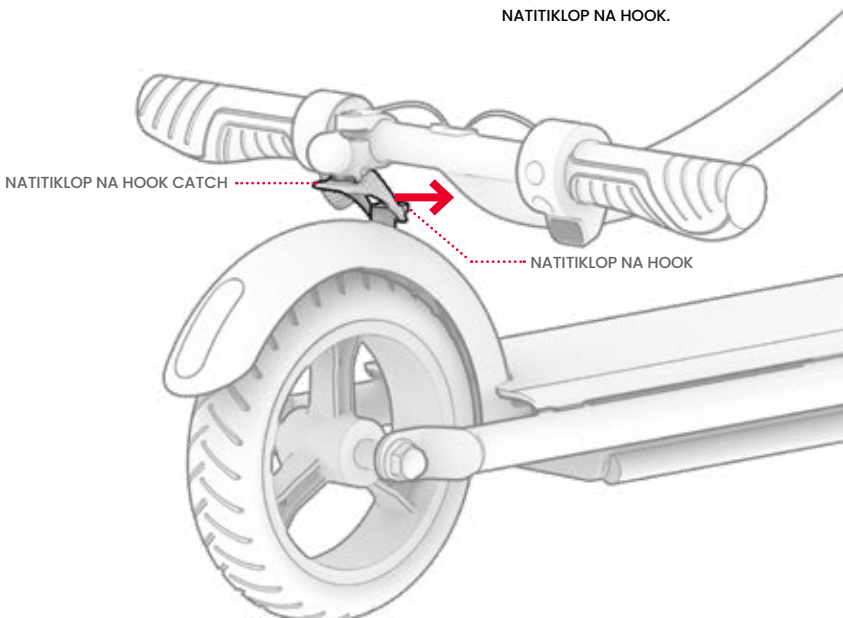

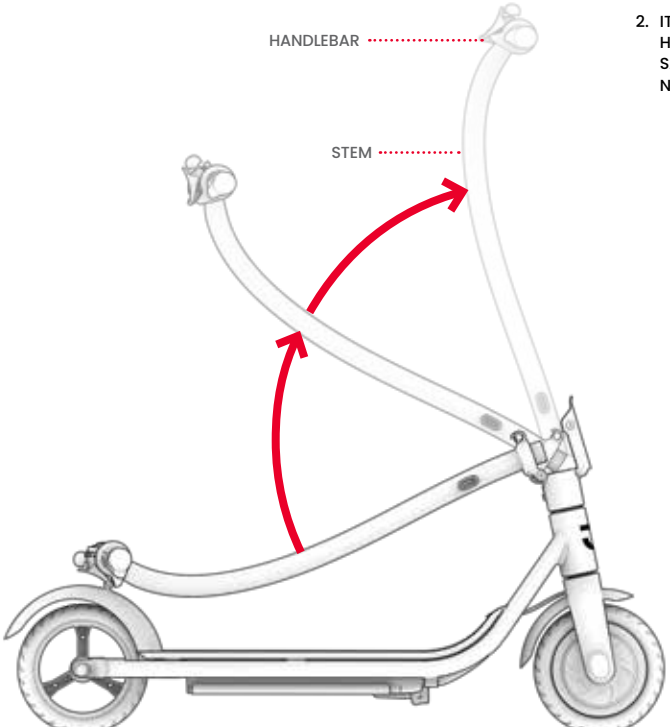


2. ITAAS ANG HANDLEBAR PATUNGO SA HARAPAN NG SCOOTER HANGGANG SA ANG STEM AY GANAP NA NAKATAYO.

3. SAPILITANG ITULAK ANG NATITIKLOP NA LATCH PAPUNTA SA STEM HANGGANG SA MAG-CLICK ITO PASARA

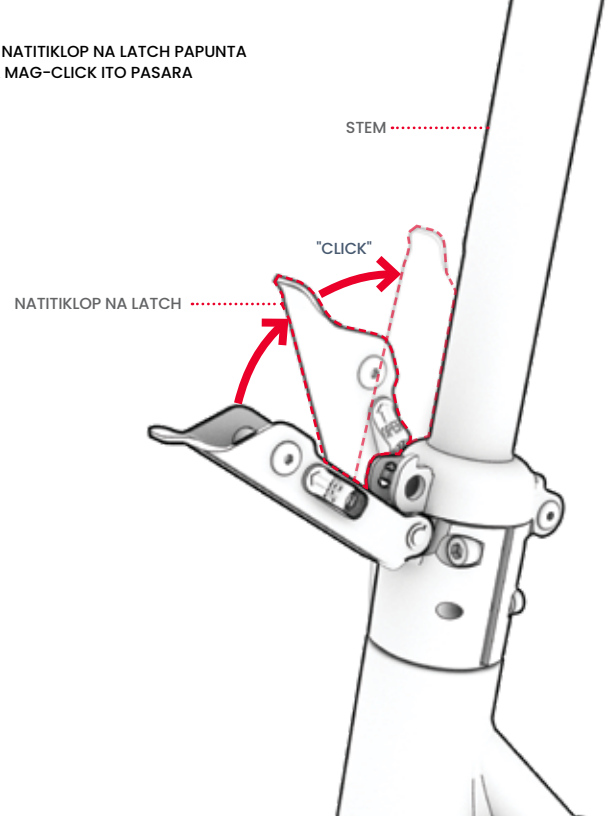

4. TINGNAN KUNG NAKA-SECURE SA PATAYONG POSISYON ANG STEM.

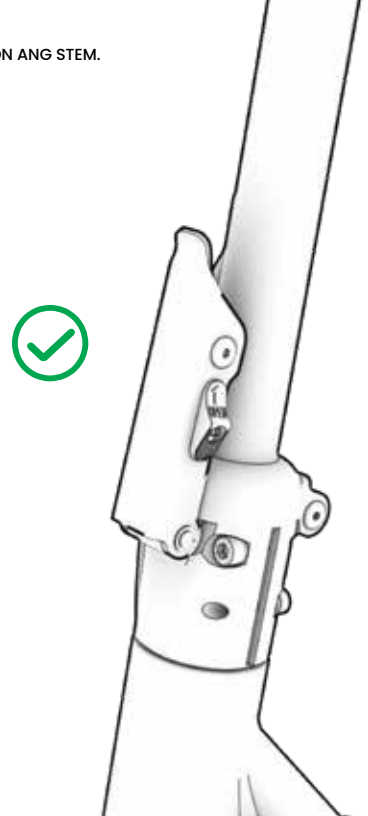

## 3.2 Pag-on at Pag-off

**PARA I-ON:** PINDUTIN NANG MATAGAL ANG POWER BUTTON SA LOOB NG 1 SEGUNDO.
**PARA I-OFF**: PINDUTIN NANG MATAGAL ANG POWER BUTTON NANG 3 SEGUNDO.

UPANG MAPANATILI ANG POWER NG BATERYA, ANG IYONG SCOOTER AY MAY AUTO-OFF NA FEATURE AT AWTOMATIKO ITONG MAG-O-OFF PAGKATAPOS NG 10 MINUTO KAPAG HINDI GINAGAMIT. PALAGING TANDAAN NA I-OFF ANG IYONG SCOOTER KAPAG NASA PIT STOP O KAPAG ITATABI ITO SA GABI.

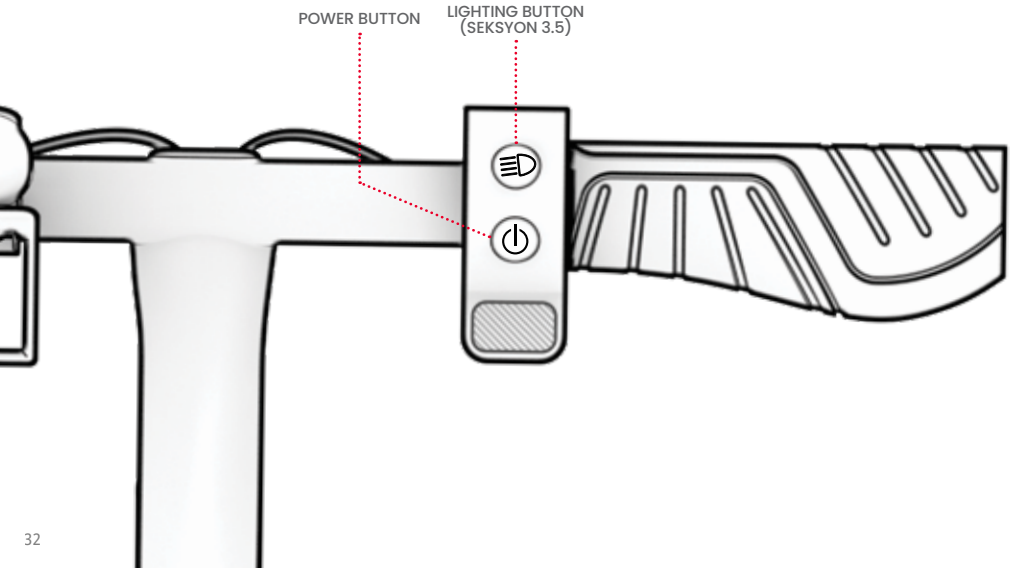

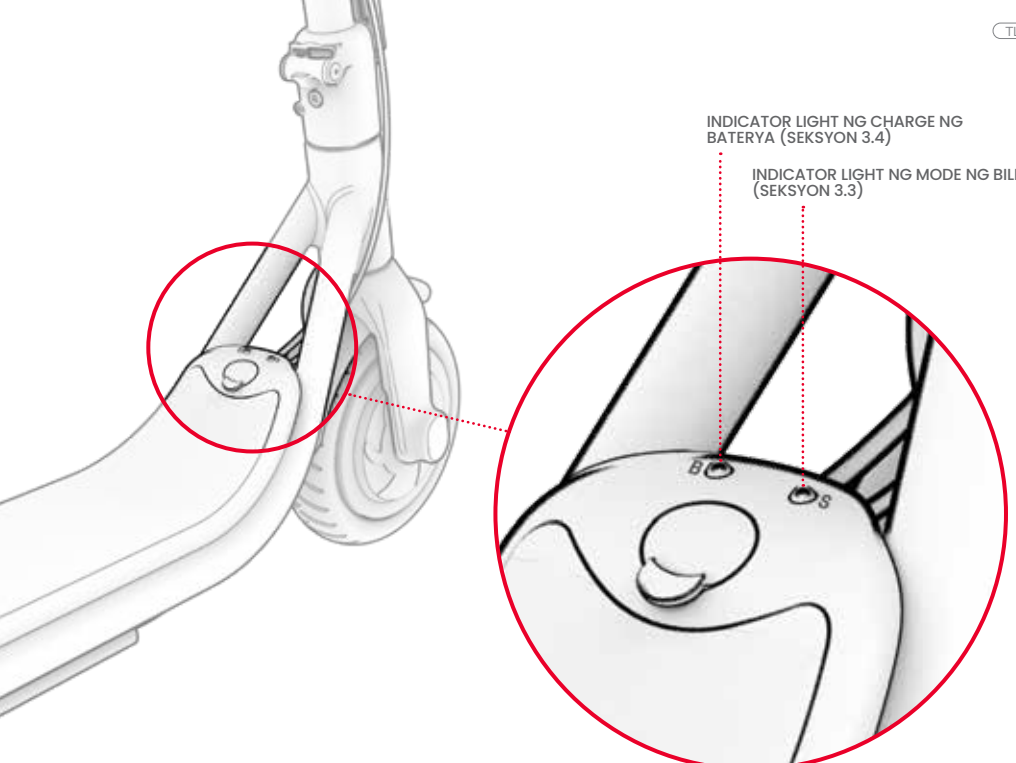
INDICATOR LIGHT NG CHARGE NG BATERYA (SEKSYON 3.4)
INDICATOR LIGHT NG MODE NG BILIS (SEKSYON 3.3)
B
S

## 3.3 Paggamit ng Mga Mode ng Bilis

MAY 3 MODE NG BILIS, NA ANG BAWAT ISA AY NAGBIBIGAY-DAAN SA IYONG BUMIYAHE GAMIT ANG IBA'T IBANG MAXIMUM NA BILIS. KAPAG NAKA-ON NA ANG SCOOTER, MABILIS NA PINDUTIN ANG BOWER BUTTON PARA BAGUHIN ANG MGA MODE NG BILIS.

| MODE NG BILIS | MAXIMUM NA BILIS | INDICATOR LIGHT NG MODE NG BILIS (S) |
|---|---|---|
| PEDESTRIAN MODE (MABAGAL) | HANGGANG SA 5 MPH |  |
| COMFORT MODE (GITNA) | HANGGANG SA 10 MPH |  |
| SPORT MODE (MABILIS) | HANGGANG SA 15 MPH |  |

## 3.4 Pagsusuri sa Antas ng Charge ng Baterya

MALALAMAN MO ANG ANTAS NG CHARGE NG IYONG BATERYA SA PAMAMAGITAN NG PAGTINGIN SA INDICATOR LIGHT NG CHARGE NG BATERYA SA DECK.

MAHALAGA: KAPAG NAUBOS NA ANG SA 0% ANG CHARGE NG BATERYA, MAG-O-OFF ANG SCOOTER. GANAP NA I-CHARGE ANG SCOOTER (SEKSYON 2.3) BAGO ANG IYONG SUSUNOD NA BIYAHE.

| INDICATOR LIGHT NG CHARGE NG BATERYA (B) | ANTAS NG CHARGE NG BATERYA |
|---|---|
|  | 76% – 100% |
|  | 41% – 75% |
|  | 0% – 40% |

## 3.5 Paggamit ng Mga LED na Ilaw

PARA I-ON O I-OFF ANG MGA ILAW: PINDUTIN NANG MATAGAL ANG LIGHTING BUTTON NANG 2 SEGUNDO.
PARA MAG-CYCLE SA ISA PA SA 5 MODE NG ILAW: HABANG NAKA-ON ANG MGA ILAW, MABILIS NA PINDUTIN ANG LIGHTING BUTTON.

TUWING MAY MUSIKA NA TUMUTUGTOG SA PAMAMAGITAN NG BLUETOOTH® SPEAKER, ANG MGA ILAW AY MAGPA-PULSE NANG KASABAY NG TIYEMPO NG MUSIKA.

## 3.6 Paggamit ng Bluetooth® na Speaker

ANG EMBER AY MAY KASAMANG BUILT-IN NA BLUETOOTH® SPEAKER.

**PAG-STREAM NG MUSIKA SA PAMAMAGITAN NG IYONG HOVERBOARD**
MAAARI MONG IKONEKTA ANG IYONG HANDHELD DEVICE SA BUILT-IN NA BLUETOOTH® SPEAKER NG SCOOTER UPANG MAG-STREAM NG MUSIKA HABANG BUMIBIYAHE KA. SA SANDALING ANG MUSIKA AY NAGSISIMULA NANG MAG-PLAY, ANG MGA ILAW SA IYONG SCOOTER AY AWTOMATIKONG MAGSI-SYNC SA MUSIKA AT MAGPA-FLASH SA TIYEMPO NITO.

**PARA IKONEKTA ANG IYONG HANDHELD DEVICE SA BLUETOOTH® SPEAKER NG SCOOTER:**
1. I-ON ANG SCOOTER. (SEKSYON 3.2)
2. SA SEKSYON NG MGA SETTING SA IYONG HANDHELD DEVICE, I-ENABLE ANG BLUETOOTH AT HANAPIN ANG "EMBER" SA LISTAHAN NG MGA PAGPIPILIAN. PILIIN ITO.
3. MAGPATUGTOG NG MUSIKA SA PAMAMAGITAN NG IYONG PABORITONG APP, AT MAGSI-STREAM ITO SA PAMAMAGITAN NG MGA SPEAKER NG SCOOTER.

**PAG-TROUBLESHOOT NG MGA ISYU SA KONEKSYON**
KUNG NAHIHIRAPAN KANG KUMONEKTA SA SPEAKER, SUBUKANG:
1. I-OFF AT I-ON ULIT ANG SCOOTER.
2. I-OFF AT I-ON ULIT ANG IYONG PERSONAL NA DEVICE.
3. I-CLICK ANG SCAN BUTTON PARA I-REFRESH ANG LISTAHAN NG MGA NADE-DETECT NA PRODUKTO.

ANG BLUETOOTH® WORD MARK AT MGA LOGO AY MGA REHISTRADONG TRADEMARK NA PAG-AARI NG BLUETOOTH SIG, INC. AT ANG ANUMANG PAGGAMIT NG NATURANG MGA MARKA NG TRURIDE TECH LLC. AY NASA ILALIM NG LISENSYA. ANG IBA PANG TRADEMARK AT TRADE NAME AY SA KANI-KANILANG MGA MAY-ARI.

## 3.7 Paggamit ng Bell

**GAMITIN ANG BEILL BILANG ALERTO SA IBA PANG RIDER AT NAGLALAKAD.**

**PARA PATUNUGIN ANG BELL, I-FLICK ANG NATITIKLOP NA CATCH HOOK PABABA AT BITAWAN ITO NANG MABILIS.**

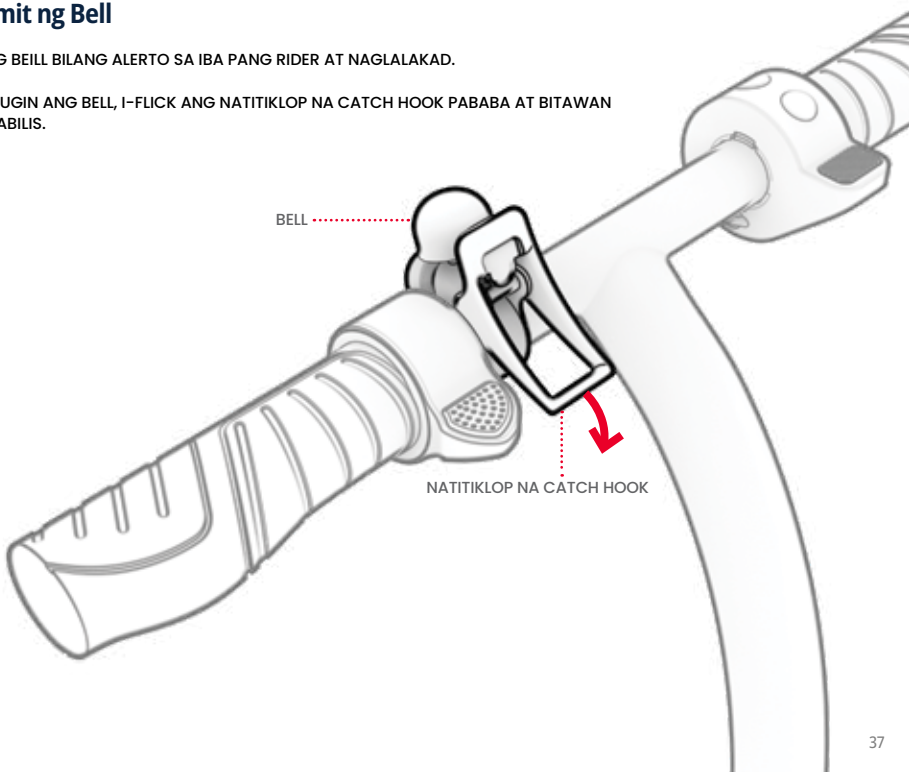

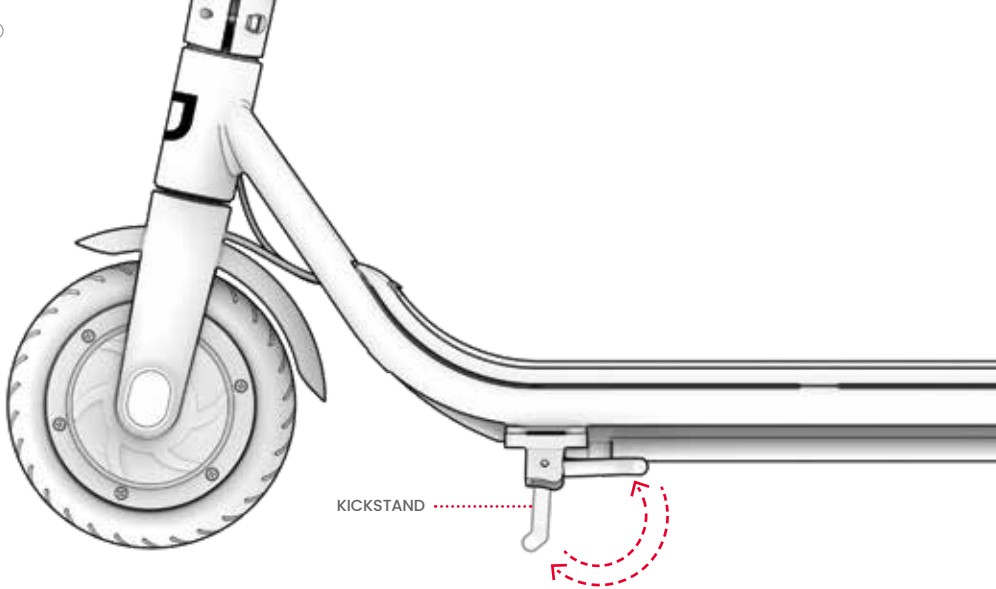


## 3.8 Paggamit ng Kickstand

PARA GAMITIN ANG KICKSTAND, I-PIVOT ITO PABABA AT DAHAN-DAHANG IKILING ANG IYONG SCOOTER PAPUNTA RITO PARA TUMAYO.
PARA IANGAT ANG KICKSTAND, I-PIVOT ITO PATAAS.

MAHALAGA: PALAGING IANGAT ANG KICKSTAND BAGO BUMIYAHE.

# 4. Paggalaw

## 4.1 Paggamit ng Preno

ITULAK PABABA SA E-BRAKE NANG DAHAN-DAHAN PARA MAGBAGAL. ITULAK NANG MAS MAPILIT PA PARA GANAP NA HUMINTO.

⚠ MAHALAGA: UPANG MAIWASAN ANG BIGLAANG PAGGALAW, SUBUKAN I-ENGAGE ANG E-BRAKE NANG DAHAN-DAHAN.

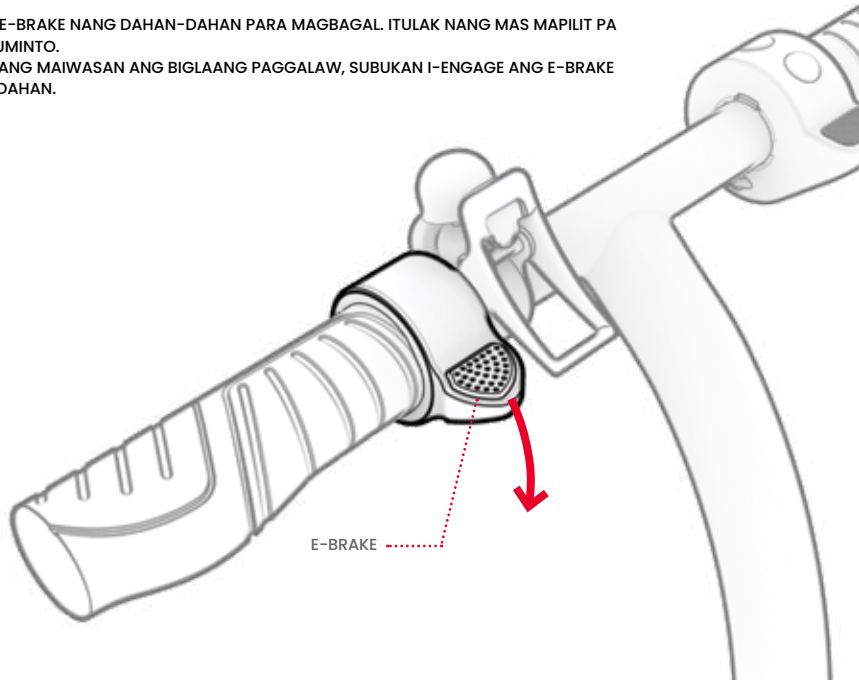

## 4.2 Pagbiyahe sa Ember

**ANG MOTOR NG SCOOTER NA ITO AY NANGANGAILANGAN NG KICK-MOTION ACTIVATION UPANG MAGSIMULA.**

1. ILAGAY ANG ISANG PAA SA HARAP NG DECK NANG NAKAHARAP. ITULAK ANG SCOOTER PASULONG SA PAMAMAGITAN NG PAGTULAK SA LUPA NANG 2 MAGKASUNOD NA BESES GAMIT ANG ISA MO PANG PAA.
2. ILAGAY ANG IYONG PANSIPANG PAA SA LIKOD NG DECK, NANG NAKAANGGULO PALABAS NANG 70 - 90° PARA SA STABILITY.
3. UNTI-UNTING ITULAK PABABA ANG THUMB THROTTLE UPANG MAG-ACCELERATE AT PAGKATAPOS AY MAPANATILI ANG IYONG BILIS.

⚠ MAHALAGA: UPANG MAIWASAN ANG BIGLAANG PAGBILIS, PALAGING MARAHANG ITULAK PABABA ANG THROTTLE.

**PARA LUMIKO:** IIKOT ANG HANDLEBAR PAKALIWA O PAKANAN.

## 4.3 Pag-maximize ng Bilis at Saklaw ng Pagbiyahe

KAPAG MAS KAILANGAN NG MOTOR NA GUMANA, MAS MABILIS MAUUBOS ANG IYONG BATERYA. SA PINAKAMAINAM NA KONDISYON, ANG MAXIMUM NA MILEAGE NA MAAARING MAKAMIT SA BAWAT PAG-CHARGE NG BATERYA AY 8 MILYA AT ANG MAXIMUM NA BILIS AY 15 MPH.

ANG MGA SUMUSUNOD NA SALIK AY MAKAKAAPEKTO RIN SA BILIS AT HANAY NG PAGBIYAHE. KABILANG SA MGA ITO ANG:

- **SURFACE SA PAGBIYAHE:** ANG PAGBIYAHE SA MAGASPANG NA SURFACE AY NANGANGAILANGAN NG HIGIT NA POWER NG MOTOR KAYSA SA PAGBIYAHE SA MAKINIS NA SURFACE.
- **PAGDADALA NG TIMBANG:** ANG MAS MARAMING TIMBANG (RIDER PATI ANG CARGO) AY NAGPAPABABA SA MAKAKAMIT NA SAKLAW.
- **PARAAN NG PAGBIYAHE:** ANG MADALAS NA PAGSISIMULA AT PAGHINTO AY MAKAKABAWAS SA MAKAKAMIT NA DISTANSYA SA ISANG PAG-CHARGE NG BATERYA.
- **TEMPERATURA NG HANGIN:** ANG MAINAM NA TEMPERATURA PARA SA PAGBIYAHE AT PAGPARADA NG SCOOTER AY NASA PAGITAN NG 50 - 90°F (10 - 35°C).
- **NAKALIHIS:** ANG MOTOR AY KAILANGANG MAGTRABAHO NANG HIGIT PA KAPAG BUMIBIYAHE PAAKYAT KAYSA SA MGA FLAT STRETCH O KAPAG PABABA.
- **PAGPAPANATILI NG BATERYA:** ANG NAPAPANAHONG PAG-CHARGE NG BATERYA PAGKATAPOS NG BAWAT BIYAHE AY TUMUTULONG SA PAGPAPANATILI NG KAPASIDAD AT LAKAS NG BATERYA.

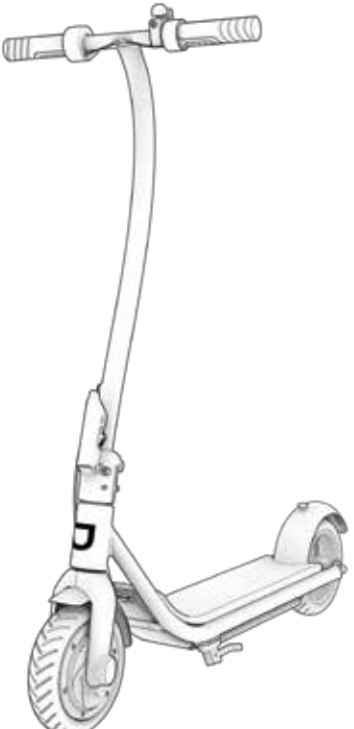

# 5. Ligtas na Paglalakbay

## 5.1 Mga Pagsusuring Pangkaligtasan Bago Bumiyahe

ISAGAWA ANG MAHAHALAGANG PAGSUSURING PANGKALIGTASAN BAGO ANG BAWAT PAGLALAKBAY:

**PRENO**

TIYAKING GUMAGANA NANG MAAYOS ANG PRENO TULAD NG:

- ANG E-BRAKE AY NAE-ENGAGE NANG MADALI AT NAGDADALA NG NAGPAPAHINTO SA SCOOTER.

**FRAME**

- SURIIN KUNG ANG FRAME NG SCOOTER AY HINDI NASIRA, BALUKTOT, O NABALI.
- SURIIN KUNG ANG STEM AY NAKA-SECURE SA PAMAMAGITAN NG NATITIKLOP NA LATCH NG STEM.

**PAGMAMANIOBRA**

- SURIIN KUNG ANG GULONG AT HANDLEBAR AY MAGKAHANAY.

**MGA GULONG**

- SURIIN NA ANG MGA GULONG AY HINDI NAGPAPAKITA NG MGA PALATANDAAN NG LABIS NA PAGGAMIT O PAGKASIRA.

## 5.2 Kaligtasan gamit ang Helmet

ANG HELMET AY DAPAT ISUOT NG RIDER SA LAHAT NG ORAS.



TAMANG PAGPOPOSISYON:
ANG NOO AY NATATAKPAN
SA PAMAMAGITAN NG HELMET.



MALING PAGPOPOSISYON:
NAKALANTAD ANG NOO.
ANG PAGBAGSAK AY MAAARING MAGRESULTA SA
MALUBHANG PINSALA.

*** MAGSUOT NG HELMET, ANGKOP NA DAMIT, SAPATOS, AT KASUOTANG PANGKALIGTASAN. IWASAN ANG MGA DAMIT NA MAAARING SUMABIT SA O SA ILALIM NG MGA GULONG. INIREREKOMENDA ANG MGA SAPATOS NA CLOSED-TOE AT FLAT. MAGSUOT NG ASTM F1492 NA APRUBADONG HELMET AT KASUOTANG PAMPROTEKSYON PARA MAIWASAN ANG PINSALA KUNG SAKALING MAGKAROON NG AKSIDENTE.**

## 5.3 Pangangalaga at Pagpapanatili

**PAGLILINIS NG EMBER**

PARA LINISIN ANG SCOOTER, MAINGAT NA PUNASAN GAMIT ANG MAMASA-MASANG TELA AT PAGKATAPOS AY PATUYUIN GAMIT ANG TUYONG TELA. HUWAG MAGLAGAY NG TUBIG NANG DIREKTA SA SCOOTER. ANG TUBIG AY MAAARING MAGDULOT NG PINSALA SA MGA SISTEMA NG KURYENTE AT FRAME NA MAAARING MAGRESULTA SA MALFUNCTION NA NAGLALAGAY NG KALIGTASAN NG RIDER SA PANGANIB.

**⚠ MGA PAG-IINGAT SA BATERYA**

ANG IYONG PRODUKTO AY MAY HINDI NAAALIS NA BATERYANG LITHIUM-ION. MAG-INGAT KAPAG HINAHAWAKAN ITO.

- ILAYO ANG PRODUKTO SA APOY AT LABIS NA INIT.
- IWASAN ANG MATINDING PISIKAL NA SHOCK, MATINDING PANGINGINIG, O PAGBUNGGO.
- PROTEKTAHAN ANG PRODUKTO MULA SA TUBIG O KAHALUMIGMIGAN.
- HUWAG ILAGAY O ITABI ANG PRODUKTO SA IBABAW O ILALIM NG MAGKAKAPATONG-PATONG NA GAMIT.
- HUWAG I-DISASSEMBLE ANG SCOOTER O ANG BATERYA NITO.
- HUWAG ITAPON ANG PRODUKTO KASAMA NG PANG-ARAW-ARAW NA BASURA. DALHIN ANG PRODUKTO SA NAKALAANG PASILIDAD PARA SA E-WASTE O SENTRO NG PAGRERESIKLO NG BATERYA. PARA SA KARAGDAGANG IMPORMASYON SA MGA LUGAR NG PAGTATAPON NA MALAPIT SA IYO, MAKIPAG-UGNAYAN SA IYONG LOKAL NA MUNISIPALIDAD O WASTE HAULER.
- KUNG SAKALING PARANG MAINIT O NAGPAPAKITA NG MGA PALATANDAAN NG LABIS NA PAG-INIT ANG BATERYA NG PRODUKTO, MAGLABAS ITO NG AMOY O HINDI PANGKARANIWANG TUNOG, MAY TUMUTULONG LIKIDO O GAS MULA RITO, O MAY PAGBABAGO ITO SA HUGIS O KULAY, KAAGAD NA:
  1. KUNG GINAGAMIT, ITIGIL AGAD ANG PAGGAMIT NG PRODUKTO. ALISIN ANG CHARGING CABLE MULA SA PRODUKTO KUNG ITO AY NAKASAKSAK.
  2. ITIGIL ANG PAGGAMIT NG PRODUKTO.
  3. KUNG LIGTAS NA GAWIN ITO, ILIPAT ANG PRODUKTO SA ISANG MALAWAK NA ESPASYO AT NANG MALAYO MULA SA ANUMANG BAGAY NA NASUSUNOG.
  4. TUMAWAG SA IYONG LOKAL NA MGA SERBISYONG PANG-EMERGENCY PARA SA TULONG.
  5. LUBUSANG HUGASAN ANG MGA MATA O BAHAGI NG BALAT NA LUMAPAT SA TUMUTULONG ELECTROLYTE FLUID SA BATERYA GAMIT ANG MALINIS NA DUMADALOY NA TUBIG AT HUMINGI NG KARAGDAGANG MEDIKAL NA ATENSYON.
- KUNG MAY ANUMANG ISYU SA BATERYA, MAKIPAG-UGNAYAN SA JETSON CARE TEAM.
- GAMITIN LANG ANG BATERYA NA TINUKOY NG MANUFACTURER.

**PAGTATABI NG EMBER**

- GANAP NA I-CHARGE ANG BATERYA BAGO ITABI. ANG BATERYA AY DAPAT NA GANAP NA NA-CHARGE NANG ISANG BESES SA ISANG BUWAN SA TAGAL NG PINALAWIG NA PANAHON NANG HINDI GINAGAMIT.
- TAKPAN ANG SCOOTER GAMIT ANG MATERYAL NA HINDI NASUSUNOG UPANG MAPROTEKTAHAN ITO LABAN SA ALIKABOK.
- ITAGO ANG SCOOTER SA LOOB NG BAHAY, SA TUYONG LUGAR, AT SA TEMPERATURANG HINDI BABABA SA 50°F.
- HUWAG KAILANMAN ITABI ANG SCOOTER SA LUGAR KUNG SAAN HINDI MADALING PUMASOK O UMALIS MULA SA ISANG KUWARTO O TIRAHAN. TIYAKIN NA MAY MALINAW NA DAAN PAPASOK AT PALABAS NG ESPASYO.

## PAALALA SA FCC

Tandaan: Ang kagamitang ito ay nasubok at napag-alaman na sumusunod sa mga limitasyon para sa isang Class B na digital device, alinsunod sa Bahagi 15 ng Mga Panuntunan ng FCC.
Ang mga limitasyon na ito ay idinisenyo upang magbigay ng makatuwirang proteksyon laban sa mapanganib na interference sa isang residensyal na pagkakabit.
Ang kagamitang ito ay bumubuo, gumagamit at maaaring mag-radiate ng enerhiya ng radio frequency at, kung hindi ikinabit at ginamit alinsunod sa mga tagubilin, ay maaaring maging sanhi ng mapanganib na interference sa mga komunikasyon sa radyo.
Gayunpaman, walang garantiya na ang interference ay hindi magaganap sa isang partikular na pagkakabit.

Kung ang kagamitang ito ay nagdudulot ng mapanganib na interference sa reception ng radyo o telebisyon, na maaaring matukoy sa pamamagitan ng pag-off at pag-on ng kagamitan, hinihikayat ang gumagamit na subukang itama ang interference sa pamamagitan ng isa o higit pa sa mga sumusunod na hakbang:
-- Muling i-orient o ilipat ang tumatanggap na antenna.
-- Dagdagan ang paghihiwalay sa pagitan ng kagamitan at receiver.
-- Ikonekta ang kagamitan sa isang outlet sa isang circuit na naiiba sa kung saan nakakonekta ang receiver.
-- Kumonsulta sa dealer o sa bihasang technician ng radyo/TV para sa tulong.
Pag-iingat: Ang mga pagbabago o modipikasyong hindi hayagang inaprubahan ng partidong responsable sa pagsunod ay maaaring magpawalang-bisa sa awtoridad ng gumagamit na patakbuhin ang kagamitan.
Ang kagamitang ito ay sumusunod sa mga limitasyon ng pagkakalantad sa radiation ng FCC na itinakda para sa isang hindi nakokontrol na kapaligiran. Ang transmitter na ito ay hindi dapat co-located o tumatakbo kasabay ng anumang iba pang antenna o transmitter.

## Manatiling konektado.

Tiyaking i-follow ang **@ridejetson**
sa social media upang malaman ang tungkol
sa mga hindi napakagandang alok, pamigay,
at lahat ng pinakabagong balita sa Jetson.

## Gustong-gusto mo ang iyong biyahe?

Kung gayon ay mag-iwan ng review sa ridejetson.com/reviews.
Nasasabik na kaming makarinig mula sa iyo!

JETSON

**#MakeMoves**

# May mga tanong? Hayaang tumulong kami.

**ridejetson.com/support**
**ridejetson.com/chat**

Para gamitin ang warranty ng iyong produkto
o mag-inquire tungkol sa coverage ng
warranty, makipag-ugnayan sa amin nang direkta.

1 (844) 585-7462

Ginawa sa Huizhou, China
Na-import ng TruRide Tech LLC.
PO Box 461, Jersey City, NJ 07302-9998

www.ridejetson.com

802884

Ginawa sa Tsina
Code ng Petsa: 11/2024
Edisyon ng Dokumento: v1.0

© 2024, TruRide Tech. LAHAT NG KARAPATAN AY NAKALAAN.
Ginawa para sa TruRide Tech LLC.
Ang JETSON® ay rehistradong trademark na ginagamit sa ilalim ng lisensya mula sa JetStream Brands LLC. Walang bahagi ng dokumentong ito, kabilang ang hugis, graphics, at disenyo, ang maaaring i-reproduce o i-transmit sa anumang anyo o sa anumang paraan.

JETSON

# Ember

## Xe Scooter điện

Hướng dẫn cho chuyến đi của bạn.

QUAN TRỌNG: HÃY ĐỌC KỸ VÀ LƯU LẠI ĐỂ THAM KHẢO TRONG TƯƠNG LAI.

MODEL SKU: JEMBER-BLK

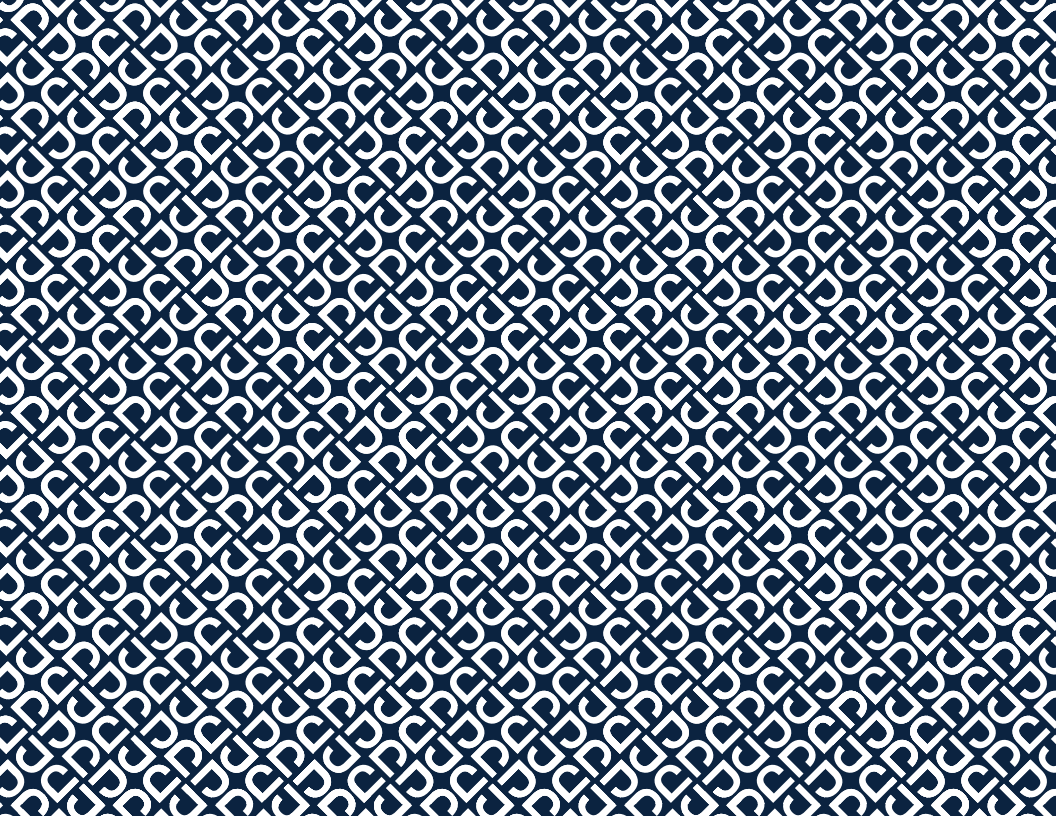

Hai quy tắc lái xe hàng đầu của Jetson:
**Hãy an toàn. Vui vẻ!**

# Mục lục

**Cảnh báo an toàn** ..... 4

**Phạm vi bảo hành** ..... 6

**1. Giới thiệu về sản phẩm của bạn**

1.1 Tổng quan về sản phẩm ..... 8

1.2 Thông số kỹ thuật sản phẩm ..... 10

1.3 Tài nguyên trực tuyến ..... 11

**2. Khởi động**

2.1 Ghi chú khởi động ..... 13

2.2 Lắp tay lái ..... 14

2.3 Sạc pin ..... 19

**3. Tính năng & Chức năng**

3.1 Gấp & Mở xe Scooter ..... 22

3.2 Bật và tắt nguồn ..... 32

3.3 Sử dụng Chế độ tốc độ ..... 34

3.4 Kiểm tra mức sạc pin ..... 35

3.5 Sử dụng đèn LED ..... 36

3.6 Sử dụng Loa Bluetooth® ..... 36

3.7 Sử dụng chuông ..... 37

3.8 Sử dụng chân chống ..... 38

**4. Di chuyển**

4.1 Sử dụng phanh ..... 40

4.2 Lái Ember ..... 41

4.3 Tối đa hóa tốc độ và phạm vi lái ..... 42

**5. Hành trình an toàn**

5.1 Kiểm tra an toàn trước khi lái xe ..... 43

5.2 An toàn mũ bảo hiểm ..... 44

5.3 Chăm sóc & Bảo dưỡng ..... 45

# Cảnh báo an toàn

- Trước khi sử dụng, vui lòng đọc kỹ hướng dẫn sử dụng và cảnh báo an toàn, đồng thời đảm bảo bạn hiểu và chấp nhận tất cả các hướng dẫn an toàn. Người dùng sẽ chịu trách nhiệm đối với bất kỳ tổn thất hoặc hư hại nào do sử dụng không đúng cách. Cảnh báo nguy cơ thương tích cho người lái có thể do siết bu lông nối thân với phuộc quá chặt.
- **Không sử dụng đúng bộ sạc có thể gây ra hỏa hoạn và cháy nổ, gây thiệt hại tài sản, thương tích và tử vong.**
- Cảnh báo nguy cơ thương tích cho người lái có thể do siết bu lông nối thân với phuộc quá chặt.
- Trước mỗi chu kỳ vận hành, người điều khiển xe phải thực hiện các kiểm tra trước khi vận hành theo quy định của nhà sản xuất: Tất cả các bộ phận bảo vệ và má phanh do nhà sản xuất cung cấp ban đầu phải ở đúng vị trí và trong tình trạng có thể sử dụng được; Hệ thống phanh đang hoạt động bình thường; Bất kỳ và tất cả các bộ phận bảo vệ trục, bộ phận bảo vệ xích hoặc vỏ hoặc các bộ phận bảo vệ khác do nhà sản xuất cung cấp phải ở đúng vị trí và trong tình trạng có thể sử dụng được; Lốp xe phải ở trong tình trạng tốt, được bơm căng đúng cách và còn đủ gai lốp; Khu vực vận hành sản phẩm phải an toàn và phù hợp để vận hành an toàn.
- Các linh kiện phải được bảo dưỡng và sửa chữa theo thông số kỹ thuật của nhà sản xuất và chỉ sử dụng các bộ phận thay thế được nhà sản xuất cho phép, đồng thời việc lắp đặt phải được thực hiện bởi các đại lý hoặc những người có tay nghề cao khác.
- Cảnh báo không nên sạc pin không thể sạc lại.
- Không để tay, chân, tóc, các bộ phận cơ thể, quần áo hoặc các vật dụng tương tự tiếp xúc với các bộ phận đang chuyển động, bánh xe hoặc hệ thống truyền động trong khi động cơ đang chạy.
- Trẻ em hoặc những người bị suy giảm khả năng thể chất, giác quan hoặc tinh thần, hoặc thiếu kinh nghiệm và kiến thức không nên sử dụng sản phẩm này, trừ khi đã được giám sát hoặc hướng dẫn (IEC 60335-1/A2: 2006).
- Trẻ em không nên chơi với sản phẩm khi không được giám sát (IEC 60335-1/ 2: 2006).
- Cần có sự giám sát của người lớn.
- Người lái không được nặng quá 220 lb.
- Không được vận hành sản phẩm để thực hiện đua xe, biểu diễn hoặc các thao tác khác có thể gây mất kiểm soát hoặc có thể gây ra các hành động hoặc phản ứng không kiểm soát được của người điều khiển/hành khách.
- Không bao giờ sử dụng gần xe cơ giới.
- Tránh các gờ sắc nhọn, lưới thoát nước và thay đổi bề mặt đột ngột. Xe Scooter có thể đột ngột dừng lại.
- Tránh đường phố và các bề mặt có nước, cát, sỏi, bụi bẩn, lá cây và các mảnh vụn khác. Thời tiết ẩm ướt làm giảm lực kéo, phanh và tầm nhìn.
- Tránh lái xe xung quanh khí dễ cháy, hơi nước, chất lỏng hoặc bụi có thể gây cháy.
- Người điều khiển phải tuân thủ tất cả các khuyến nghị và hướng dẫn của nhà sản xuất, cũng như tuân thủ tất cả các luật và pháp lệnh: Các thiết bị không có đèn pha chỉ được vận hành dưới điều kiện ánh sáng ban ngày thích hợp về tầm nhìn, và; Chủ sở hữu phải được khuyến khích làm nổi bật (để dễ thấy) bằng cách sử dụng đèn chiếu sáng, đèn phản quang và đối với các xe có yên thấp, cờ hiệu trên các cột linh hoạt.
- Những người có các tình trạng sau đây được khuyến cáo không nên điều khiển xe: Những người bị bệnh tim; Phụ nữ có thai; Những người bị bệnh ở đầu, lưng hoặc cổ, hoặc đã phẫu thuật trước đó ở những vùng cơ thể đó; và những người có bất kỳ tình trạng sức khỏe tâm thần hoặc thể chất nào có thể khiến họ dễ bị thương hoặc làm giảm sự khéo léo về thể chất hoặc khả năng tinh thần để nhận biết, hiểu và thực hiện tất cả các hướng dẫn an toàn và có thể lường trước được những mối nguy hiểm vốn có khi sử dụng xe.
- Không lái xe vào ban đêm.
- Không lái xe sau khi uống rượu/bia hoặc uống thuốc theo toa.
- Không mang theo đồ khi lái xe.
- Tuyệt đối không điều khiển sản phẩm bằng chân trần.
- Luôn đi giày và buộc dây giày.
- Đảm bảo chân của bạn luôn được đặt chắc chắn trên sàn xe.
- Người điều khiển phải luôn mặc quần áo bảo hộ thích hợp, bao gồm nhưng không giới hạn ở mũ bảo hiểm, có chứng nhận phù hợp và bất kỳ trang thiết bị nào khác do nhà sản xuất khuyến nghị: Luôn mang các thiết bị bảo hộ như mũ bảo hiểm, miếng đệm đầu gối và miếng đệm khuỷu tay.
- Luôn nhường đường cho người đi bộ.
- Hãy cảnh giác với những thứ ở phía trước và cách xa bạn.
- Không được để xảy ra bất kỳ sự mất tập trung nào khi lái xe, chẳng hạn như trả lời điện thoại hoặc tham gia vào bất kỳ hoạt động nào khác.
- Chỉ một người được lái sản phẩm.
- Khi bạn lái xe cùng với những người lái khác, hãy luôn giữ khoảng cách an toàn để tránh va chạm.

- Khi rẽ, hãy đảm bảo duy trì sự cân bằng của bạn.
- Việc điều khiển xe mà phanh không được điều chỉnh đúng cách rất nguy hiểm và có thể gây thương tích nghiêm trọng hoặc tử vong.
- Phanh có thể nóng khi hoạt động, không chạm tay trần vào phanh.
- Việc phanh quá mạnh hoặc quá đột ngột có thể khiến bánh xe bị bó cứng, khiến bạn mất kiểm soát và ngã. Việc phanh đột ngột hoặc quá mức có thể gây thương tích hoặc tử vong.
- Nếu phanh bị lỏng, vui lòng điều chỉnh bằng cờ lê lục giác hoặc vui lòng liên hệ với Nhóm chăm sóc Jetson.
- Thay thế ngay các bộ phận bị mòn hoặc hỏng.
- Kiểm tra xem tất cả các nhãn an toàn đã được dán và hiểu rõ chưa trước khi lái xe.
- Chủ sở hữu phải cho phép sử dụng và điều khiển xe sau khi chứng minh rằng người điều khiển có thể hiểu và điều khiển tất cả các bộ phận của xe trước khi sử dụng.
- Không được lái xe nếu chưa được đào tạo bài bản. Không lái xe ở tốc độ cao, trên địa hình không bằng phẳng hoặc trên dốc. Không thực hiện các pha nguy hiểm hoặc quay đầu đột ngột.
  Khuyến khích sử dụng trong nhà.
- Tiếp xúc kéo dài với tia UV, mưa và các yếu tố khác có thể làm hỏng vật liệu bao bọc, hãy để xe trong nhà khi không sử dụng.
- Không cần bôi trơn xe scooter.
- CẢNH BÁO – Nguy cơ cháy nổ, Không có bộ phận nào người dùng có thể tự bảo dưỡng

**SỬA ĐỔI**

Không cố gắng tháo rời, sửa đổi, sửa chữa hoặc thay thế xe hoặc bất kỳ bộ phận nào của xe mà không có hướng dẫn từ Nhóm chăm sóc Jetson. Điều này sẽ làm mất hiệu lực bảo hành và có thể dẫn đến trục trặc gây thương tích.

**CÁC LƯU Ý BỔ SUNG KHI ĐIỀU KHIỂN XE**

Không nhấc sản phẩm lên khỏi mặt đất khi đang bật và bánh xe đang chuyển động. Điều này có thể khiến bánh xe quay tự do, có thể gây thương tích cho bản thân bạn hoặc những người xung quanh. Không nhảy lên hoặc nhảy xuống sản phẩm, và không nhảy khi đang sử dụng sản phẩm. Luôn giữ chân đứng vững trên chỗ để chân khi đang điều khiển xe.
Thiết bị không được thiết kế để sử dụng ở độ cao lớn hơn 2000 m so với mực nước biển.

**THẢI BỎ PIN ĐÃ QUA SỬ DỤNG**



Pin có thể chứa các chất độc hại có thể gây nguy hiểm cho môi trường và sức khỏe con người. Ký hiệu này đánh dấu trên pin và/hoặc bao bì cho biết pin đã qua sử dụng không được xử lý như rác thải đô thị. Cần thải bỏ pin tại một điểm thu gom thích hợp để tái chế. Bằng cách đảm bảo pin đã sử dụng được xử lý đúng cách, bạn sẽ giúp tránh được những hậu quả tiêu cực tiềm ẩn đối với môi trường và sức khỏe con người. Việc tái chế vật liệu sẽ giúp bảo tồn tài nguyên thiên nhiên. Để biết thêm thông tin về việc tái chế pin đã qua sử dụng, vui lòng liên hệ với bộ phận dịch vụ xử lý rác thải đô thị tại địa phương.

Thiết bị này tuân thủ Phần 15 của Quy tắc FCC. Hoạt động điều khiển xe tuân theo hai điều kiện sau: (1) Thiết bị này không được gây nhiễu có hại và (2) Thiết bị này phải chấp nhận mọi nhiễu nhận được, bao gồm cả nhiễu có thể gây ra hoạt động không mong muốn.

# ⚠CẢNH BÁO:

Để giảm nguy cơ thương tích, cần có sự giám sát của người lớn. Không bao giờ sử dụng trên đường, gần phương tiện cơ giới, trên hoặc gần đường dốc hoặc bậc thang, hồ bơi hoặc các vùng nước khác; luôn đi giày và không bao giờ được phép nhiều hơn một người lái xe.

**Dự luật 65 của California**

# ⚠CẢNH BÁO:

Sản phẩm này có thể khiến bạn tiếp xúc với các hóa chất bao gồm Cadmium, một chất được Tiểu bang California biết đến là có thể gây ung thư, dị tật bẩm sinh hoặc các tác hại sinh sản khác. Để biết thêm thông tin, hãy truy cập: www.P65Warnings.ca.gov.

## Phạm vi bảo hành

**BẢO HÀNH CHUNG CÓ GIỚI HẠN**

Sản phẩm Jetson mới của bạn được bảo hành chống lại các khiếm khuyết về vật liệu và tay nghề như đã nêu trên ridejetson.com/warranty trong một khoảng thời gian kể từ ngày mua lẻ ban đầu khi được sử dụng theo hướng dẫn sử dụng của Jetson (tham khảo ridejetson.com/support). **Theo chế độ bảo hành này, bạn sẽ có thể chuyển khiếu nại của mình tới Jetson ngay cả trong trường hợp bạn mua Sản phẩm Jetson từ một trong những nhà bán lẻ được chúng tôi ủy quyền.** Để đọc các điều khoản bảo hành đầy đủ của chúng tôi, hãy truy cập ridejetson.com/warranty.

# 1. Giới thiệu về sản phẩm của bạn

## 1.1 Tổng quan về sản phẩm

1. TAY LÁI*
   - A. PHANH ĐIỆN TỬ
   - B. CHUÔNG
   - C. TAY ĐIỀU KHIỂN TĂNG TỐC GA NGÓN TAY CÁI
   - D. NÚT ĐÈN
   - E. NÚT NGUỒN
   - F. CHỐT MÓC GẤP
2. THÂN
3. MÓC GẤP*
4. CHỐT GẤP
5. PHUỘC TRƯỚC
6. BÁNH TRƯỚC (BÁNH XE ĐỘNG CƠ)
7. CHÂN CHỐNG
8. SÀN XE
9. CHẮN BÙN SAU
10. CỔNG SẠC PIN CÓ NẮP
11. ĐÈN LED
12. BÁNH SAU
13. ĐÈN BÁO SẠC PIN (B)
14. ĐÈN BÁO CHẾ ĐỘ TỐC ĐỘ (S)
15. ĐÈN PHẢN QUANG
16. PIN
17. BỘ SẠC

**CÁC CÔNG CỤ BAO GỒM ĐỂ LẮP RÁP VÀ BẢO DƯỠNG:**



KHOÁ LỤC GIÁC 5MM

* YÊU CẦU LẮP RÁP.

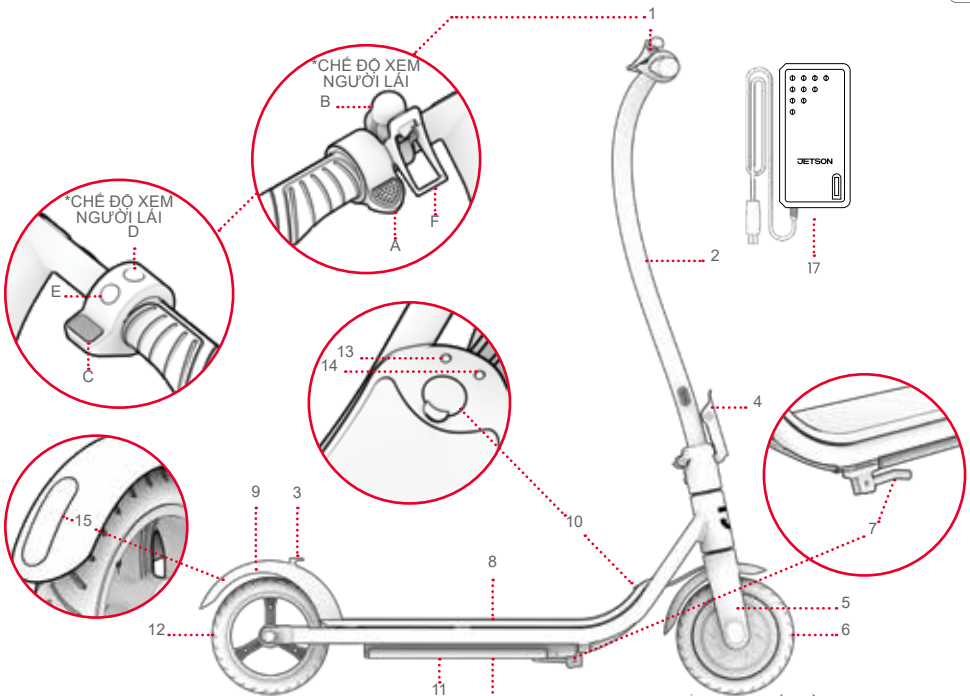


LƯU Ý: HÌNH ẢNH CÓ THỂ KHÔNG PHẢN ÁNH CHÍNH XÁC HÌNH THỨC CỦA SẢN PHẨM THỰC TẾ.

## 1.2 Thông số kỹ thuật sản phẩm

- **KÍCH THƯỚC SẢN PHẨM, KHI MỞ: 36,8˝ (L) × 16,9˝ (W) × 40,3˝ (H)**
- **KÍCH THƯỚC SẢN PHẨM, KHI GẤP: 36,8˝ (L) × 16,9˝ (W) × 18,9˝ (H)**
- **KÍCH THƯỚC SÀN XE: 18,0˝ (L) X 6,0˝ (W)**
- **GIỚI HẠN TRỌNG LƯỢNG: 220 LB**
- **TRỌNG LƯỢNG NGƯỜI LÁI TỐI THIỂU: 100 LB**
- **TRỌNG LƯỢNG SẢN PHẨM: 24.2 LB**
- **TUỔI KHUYẾN NGHỊ: 12+**
- **KÍCH THƯỚC BÁNH XE: 8˝**
- **TỐC ĐỘ TỐI ĐA: 15 DẶM / GIỜ***
- **PHẠM VI TỐI ĐA: 8 DẶM *, ****
- **PIN: 21.6V, 5.0AH**
- **LOẠI PIN: LITHIUM-ION (CÓ THỂ SẠC LẠI; KHÔNG THỂ THÁO RỜI)**
- **ĐỘNG CƠ: 200W*****
- **ĐẦU RA BỘ SẠC: 25.2V 1A**
- **CHỨNG NHẬN UL: UL 2272 ·**
- **THỜI GIAN SẠC: KHOẢNG 6 GIỜ**
- **GÓC LEO DỐC TỐI ĐA: 10°**

* PHẠM VI SẢN PHẨM, TỐC ĐỘ, TUỔI THỌ PIN VÀ CÁC THÔNG SỐ KỸ THUẬT KHÁC CÓ THỂ THAY ĐỔI TÙY THEO NGƯỜI LÁI VÀ ĐIỀU KIỆN LÁI XE.

** KHI THỬ NGHIỆM CHỞ 120 LB, Ở NHIỆT ĐỘ KHÔNG KHÍ 80°F, VỚI TỐC ĐỘ 5 DẶM/GIỜ. XEM MỤC 4.3 ĐỂ BIẾT THÊM CHI TIẾT VỀ CÁC ĐIỀU KIỆN CÓ THỂ ẢNH HƯỞNG ĐẾN PHẠM VI.

***CÔNG SUẤT CỰC ĐẠI

## 1.3 Tài nguyên trực tuyến



Quét để biết thông tin cập nhật nhất của chúng tôi Tài liệu hướng dẫn sử dụng Ember và các tài nguyên hỗ trợ.

Tìm hướng dẫn sử dụng này trực tuyến tại https://cdn.shopify.com/s/files/1/2530/6734/files/EMBER_MANUAL-1726782210256.pdf

Tìm bộ sưu tập hướng dẫn sử dụng của chúng tôi tại https://ridejetson.com/pages/product-manuals

# 2. Khởi động

## 2.1 Ghi chú khởi động

- **BẮT ĐẦU CUỘC PHIÊU LƯU CỦA BẠN NGAY: TRƯỚC KHI SỬ DỤNG SẢN PHẨM NÀY, HÃY ĐỌC KỸ TOÀN BỘ HƯỚNG DẪN SỬ DỤNG, BAO GỒM CẢ CÁC CẢNH BÁO AN TOÀN. HÃY CHẮC CHẮN RẰNG BẠN HIỂU, CHẤP NHẬN VÀ TUÂN THỦ TẤT CẢ HƯỚNG DẪN:**
  - **KHUYẾN NGHỊ CỦA NHÀ SẢN XUẤT.**
  - **HƯỚNG DẪN VÀ CẢNH BÁO AN TOÀN.**
  - **LUẬT VÀ PHÁP LỆNH LÁI VÀ ĐIỀU KHIỂN XE TẠI ĐỊA PHƯƠNG.**

- **CÁC HƯỚNG DẪN TRONG SÁCH HƯỚNG DẪN NÀY—PHẢI, TRÁI, TRƯỚC VÀ SAU—ĐƯỢC ĐỊNH HƯỚNG THEO CÁCH NGƯỜI LÁI CÓ THỂ NHÌN THẤY KHI ĐỨNG TRÊN XE SCOOTER. VÍ DỤ, "BÊN PHẢI" CỦA XE SCOOTER LÀ PHÍA MÀ TAY PHẢI CỦA NGƯỜI LÁI SẼ ĐẶT TAY.**

- **CẨN THẬN KHI MỞ HỘP, THÁO BỎ TOÀN BỘ VẬT LIỆU ĐÓNG GÓI VÀ ĐỊNH VỊ XE SCOOTER ĐỂ LẮP RÁP VÌ TAY LÁI CHỈ ĐƯỢC GẮN MỘT PHẦN.**

## ⚠ CẢNH BÁO:

VIỆC KHÔNG TUÂN THỦ CÁC HƯỚNG DẪN SAU ĐÂY CÓ THỂ DẪN ĐẾN THƯƠNG TÍCH CHO TRẺ HOẶC NHỮNG NGƯỜI KHÁC.

- ĐỂ NHỮNG BỘ PHẬN NHỎ TRÁNH XA TẦM TAY TRẺ EM TRONG QUÁ TRÌNH LẮP RÁP.
- PHỤ KIỆN PHẢI DO NGƯỜI LỚN LẮP RÁP VÀ THÁO RA.
- KIỂM TRA SẢN PHẨM THƯỜNG XUYÊN ĐỂ PHÁT HIỆN HƯ HỎNG.

* NGƯỜI LỚN PHẢI HỖ TRỢ TRẺ EM TRONG QUÁ TRÌNH LẮP RÁP VÀ ĐIỀU CHỈNH SẢN PHẨM BAN ĐẦU.

## 2.2 Lắp tay lái

1. ĐẶT CHÂN CHỐNG CỦA XE SCOOTER LÊN CHÂN CHỐNG. (XEM MỤC 3.8)
   ⚠ **QUAN TRỌNG:** CẨN THẬN KHI XỬ LÝ PHẦN THÂN MỚI GẮN MỘT NỬA. CẨN THẬN KHÔNG KÉO HOẶC LÀM RỐI DÂY ĐIỆN.
2. NỚI LỎNG VÀ THÁO BU LÔNG TRUNG TÂM ĐƯỢC LẮP SẴN (M6 X 12MM) TRÊN ĐẾ THÂN VỚI PHẦN ĐẦU NẰM NGAY PHÍA TRÊN SÀN BẰNG CÁCH XOAY NGƯỢC CHIỀU KIM ĐỒNG HỒ BẰNG KHÓA LỤC GIÁC 5MM. ĐẶT BU LÔNG TRUNG TÂM SANG MỘT BÊN.

   **QUAN TRỌNG:** KHÔNG NỚI LỎNG HOẶC THÁO BU LÔNG Ở ĐẾ

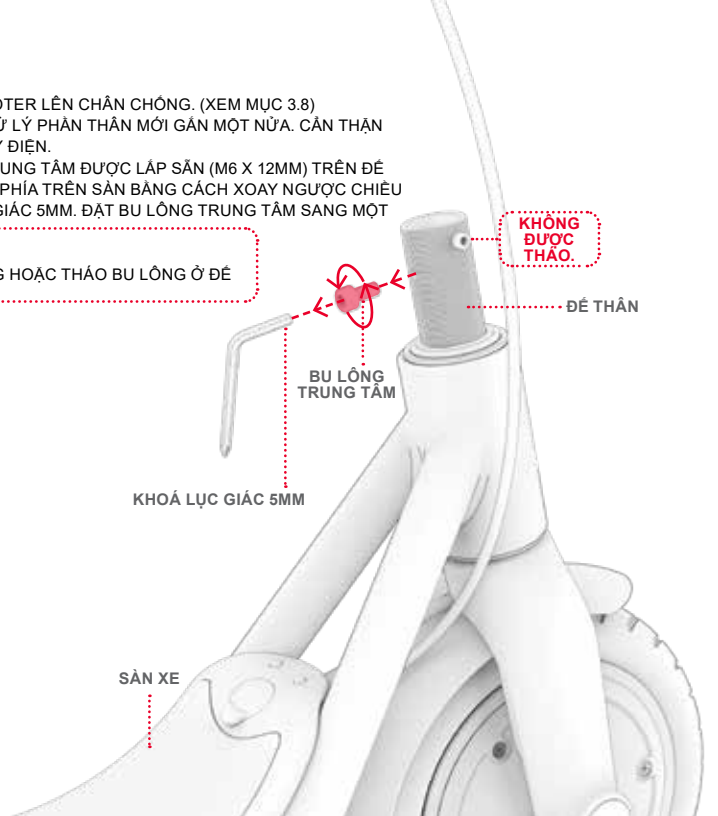

THÂN XE KHI ĐẦU BU LÔNG HƯỚNG VỀ PHÍA HỒNG XE SCOOTER.

3. CẨN THẬN NÂNG THÂN SAO CHO NÓ ĐƯỢC ĐẶT THẲNG ĐỨNG PHÍA TRÊN ĐẾ THÂN SAO CHO ĐÁP ỨNG CÁC ĐIỀU KIỆN SAU:
   - PHÍA BÊN TAY LÁI CÓ BƯỚM GA TĂNG TỐC NẰM Ở PHÍA BÊN PHẢI CỦA XE SCOOTER KHI NHÌN TỪ VỊ TRÍ LÁI.
   - KÊNH Ở BÊN TRONG KẸP THÂN NẰM TRÊN BU LÔNG PHÍA BÊN PHẢI CỦA ĐẾ THÂN.

⚠ **QUAN TRỌNG:** CẨN THẬN KHI XỬ LÝ PHẦN THÂN MỚI GẮN MỘT NỬA. CẨN THẬN KHÔNG KÉO HOẶC LÀM RÓI DÂY ĐIỆN.

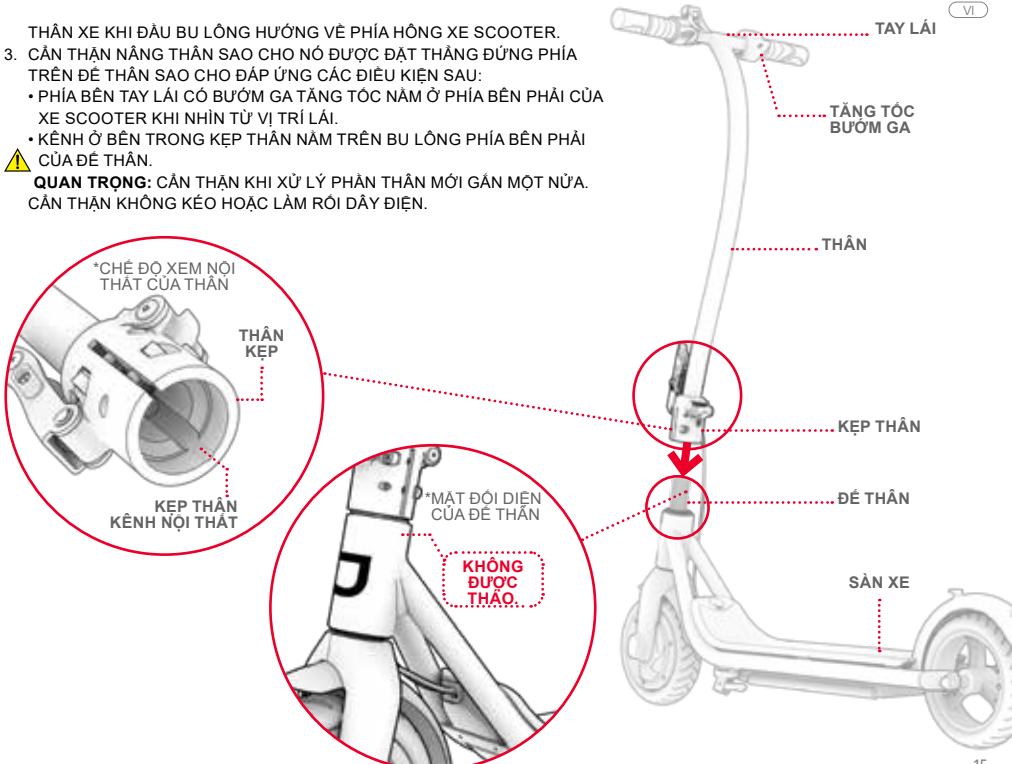

4. NHẸ NHÀNG TRƯỢT THÂN XUỐNG ĐẾ THÂN.
5. LẮP LẠI BU LÔNG ĐÃ THÁO QUA CÁC LỖ ĐƯỢC CĂN CHỈNH TRÊN KẸP THÂN VÀ ĐẾ THÂN BẰNG CÁCH VẶN THEO CHIỀU KIM ĐỒNG HỒ. SIẾT

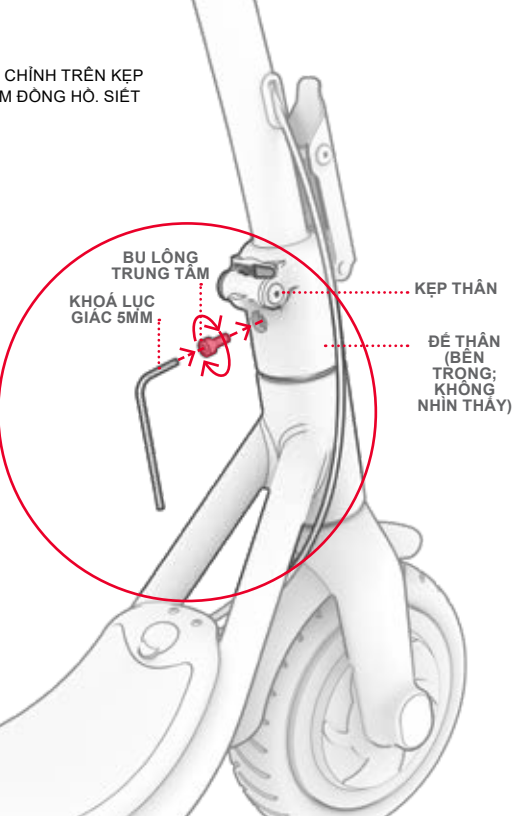

CHẶT HẾT CỠ BU LÔNG BẰNG KHOÁ LỤC GIÁC 5MM.

6. SIẾT CHẶT HAI BU LÔNG Ở PHÍA BÊN TRÁI CỦA KẸP THÂN BẰNG CÁCH XOAY CHÚNG THEO CHIỀU KIM

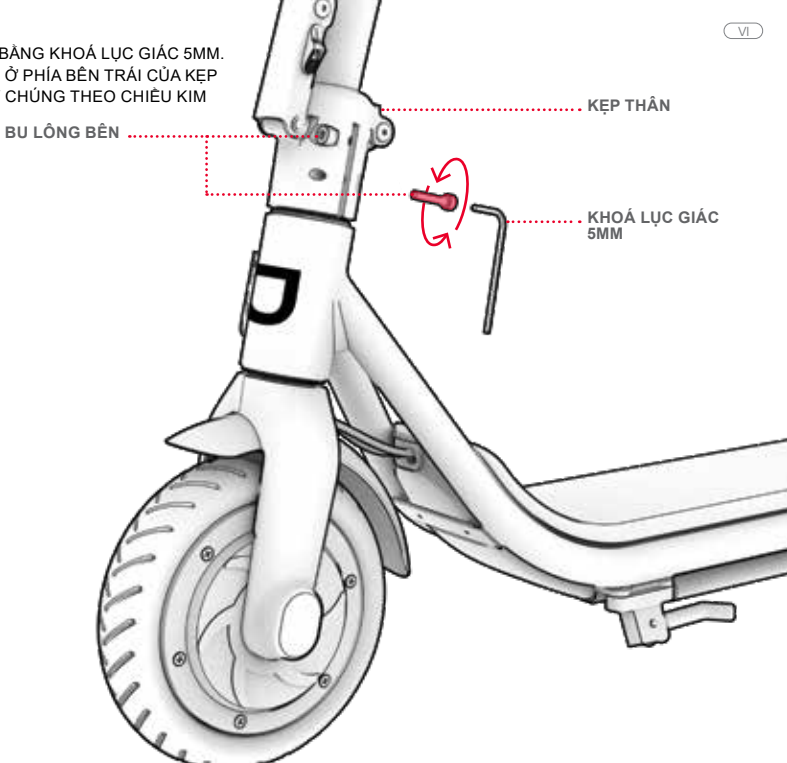

ĐỒNG HỒ BẰNG KHOÁ LỤC GIÁC 5MM.

7. KIỂM TRA XEM THÂN XE CÓ ĐƯỢC CỐ ĐỊNH CHẮC CHẮN TRÊN ĐẾ XE SCOOTER KHÔNG VÀ BÁNH TRƯỚC CÓ QUAY THEO HƯỚNG QUAY CỦA TAY LÁI KHÔNG.

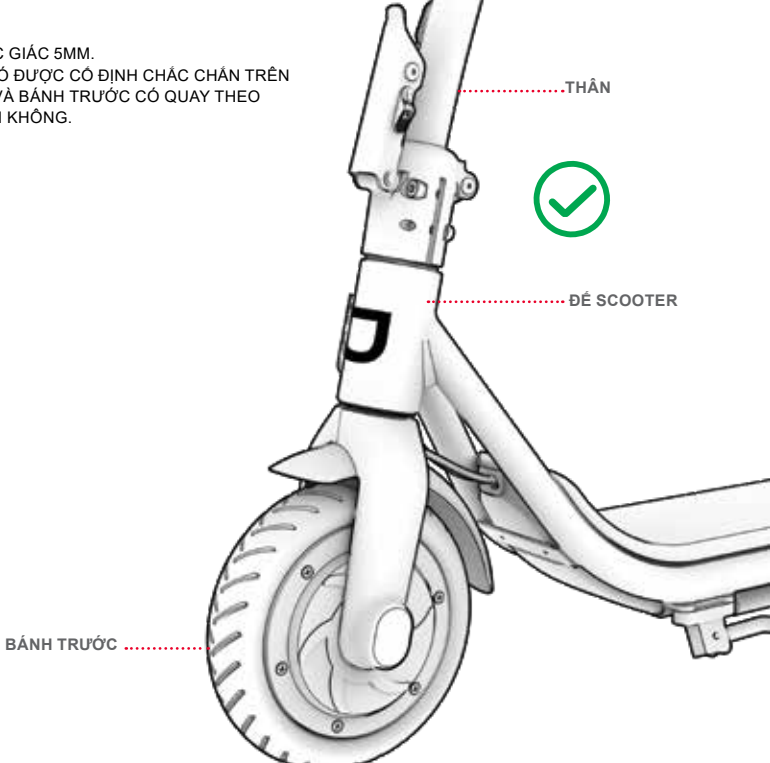

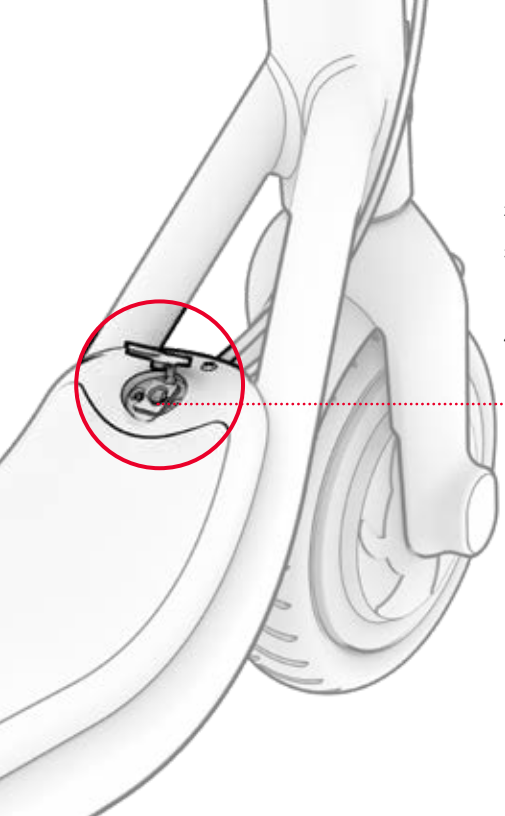


## 2.3 Sạc pin

**LƯU Ý:** CÓ THỂ MẤT KHOẢNG 6 GIỜ ĐỂ SẠC ĐẦY PIN. SẠC ĐẦY PIN TRƯỚC KHI SỬ DỤNG LẦN ĐẦU TIÊN.

1. KÉO MỞ NẮP CỔNG SẠC TRÊN XE SCOOTER CỦA BẠN.
2. CẮM BỘ SẠC VÀO Ổ CẮM TRÊN TƯỜNG, SAU ĐÓ CẮM CÁP SẠC VÀO CỔNG SẠC.
3. KHI ĐÈN BÁO TRÊN BỘ SẠC CHUYỂN TỪ ĐỎ SANG XANH LỤC, PIN CỦA BẠN ĐÃ ĐƯỢC SẠC ĐẦY. THÁO CÁP SẠC KHỎI CỔNG SẠC VÀ RÚT PHÍCH CẮM BỘ SẠC KHỎI Ổ CẮM TRÊN TƯỜNG.
4. ĐÓNG NẮP CỔNG SẠC.

**LƯU Ý QUAN TRỌNG KHI SẠC:**

- CHỈ SỬ DỤNG BỘ SẠC ĐI KÈM HOẶC BỘ SẠC MUA TRỰC TIẾP TỪ JETSON CÓ NHÃN FY0422521000 (MODEL JETSON PJEMBER-CH).
  **MODEL FY0422521000, ĐƯỢC SẢN XUẤT BỞI SHENZHEN FUYUANDIAN POWER CO LTD**
  ⚠ KHÔNG SỬ DỤNG ĐÚNG BỘ SẠC CÓ THỂ GÂY RA HỎA HOẠN VÀ CHÁY NỔ.

- CẮM BỘ SẠC VÀO Ổ CẮM TRÊN TƯỜNG TRƯỚC KHI CẮM VÀO CỔNG SẠC TRÊN XE SCOOTER.
- KHÔNG SỬ DỤNG TARÔ MÁY CÓ THỂ DI DỜI.
- KHÔNG BAO GIỜ BẬT XE SCOOTER TRONG KHI ĐANG SẠC.
- SẠC PIN CHO ĐẾN KHI PIN ĐƯỢC SẠC ĐẦY — KHOẢNG 6 GIỜ.
- KHÔNG BAO GIỜ ĐỂ XE SCOOTER SẠC QUA ĐÊM HOẶC THỜI GIAN SẠC KÉO DÀI.
- KHÔNG CỐ GẮNG THÁO HOẶC THÁO RỜI PIN.
- PHẠM VI NHIỆT ĐỘ MÔI TRƯỜNG SẠC: 37.4°F(3°C)-104°F(40°C)
- PHẠM VI NHIỆT ĐỘ MÔI TRƯỜNG VẬN HÀNH: 1.4°F(-17°C)-104°F(40°C)
- KHÔNG SỬ DỤNG SẢN PHẨM NÀY NẾU DÂY NGUỒN LINH HOẠT CỦA CÁP ĐẦU RA BỊ SỜN, BỊ HỎNG LỚP CÁCH ĐIỆN HOẶC CÓ BẤT KỲ DẤU HIỆU HƯ HỎNG NÀO KHÁC.

**ĐÈN BÁO BỘ SẠC TRÊN BỘ SẠC:**

- **ĐANG SẠC**
- **SẠC XONG**

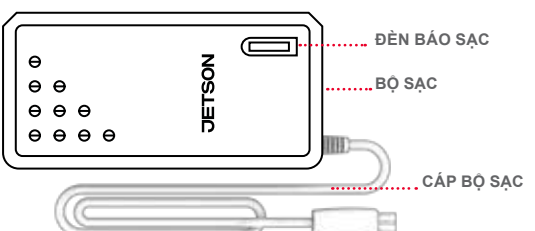





ĐÂY LÀ KÝ HIỆU TRÊN BỘ SẠC CỦA BẠN.

# 3. Tính năng & Chức năng

## 3.1 Gấp & Mở xe Scooter

**KHI NÀO GẤP:** ĐỂ LƯU TRỮ VÀ VẬN CHUYỂN KHI
**NÀO MỞ RA:** ĐỂ LÁI

**QUAN TRỌNG:** KHÔNG NHẤC XE SCOOTER BẰNG TAY LÁI. ĐỂ VẬN CHUYỂN XE, CỐ ĐỊNH XE Ở VỊ TRÍ GẤP VÀ MANG XE BẰNG THÂN.

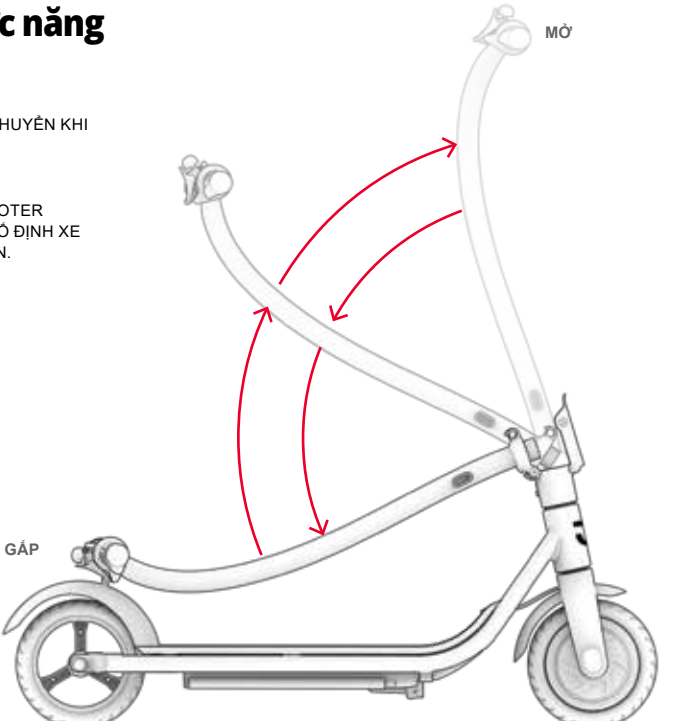

**ĐỂ GẤP:**

1. ĐẨY TAB TRÊN CHỐT GẤP LÊN, SAU ĐÓ KÉO CHỐT MỞ VÀ RA KHỎI THÂN.

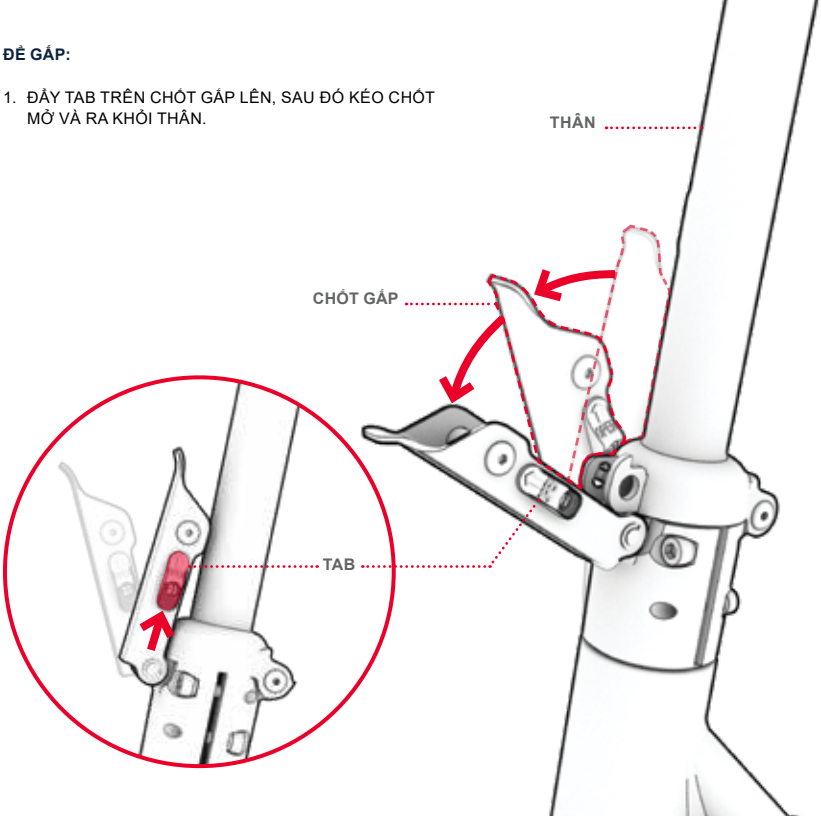

2. HẠ THÂN XUỐNG TRÊN SÀN.

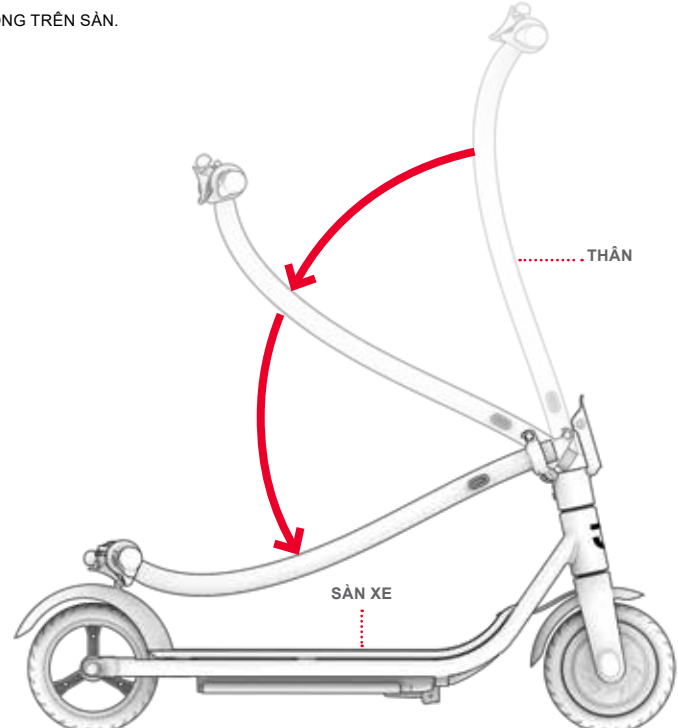

3. ĐẨY CHỐT MÓC GẤP XUỐNG CHO ĐẾN KHI NÓ BAO QUANH MÓC GẤP.
4. KIỂM TRA XEM XE SCOOTER ĐÃ ĐƯỢC CỐ ĐỊNH CHẮC CHẮN KHI GẤP LẠI CHƯA.

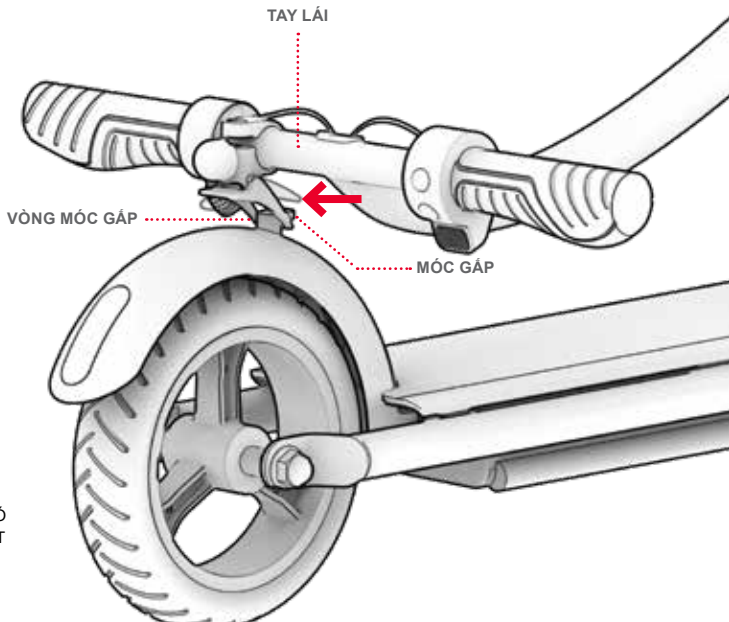


**QUAN TRỌNG:** NẾU CHỐT MÓC GẤP KHÔNG THẲNG HÀNG VỚI MÓC HOẶC VÒNG QUANH MÓC, CÓ THỂ CẦN PHẢI XOAY CƠ CẤU CHỐT TRÊN TAY LÁI CHO ĐẾN KHI CƠ CẤU CHỐT Ở ĐÚNG GÓC ĐỂ VÒNG QUANH MÓC. XEM TRANG 25.

## ĐIỀU CHỈNH CƠ CHẾ CHỐT

**KHÔNG ĐÚNG:** CHỐT MÓC GẤP KHÔNG THẲNG HÀNG VỚI MÓC GẤP. XOAY KẸP CHUÔNG KHI CẦN THIẾT QUANH TAY LÁI CHO ĐẾN KHI CHỐT MÓC GẤP ĐƯỢC ĐỊNH VỊ ĐÚNG CÁCH ĐỂ "CHỐT" MÓC.

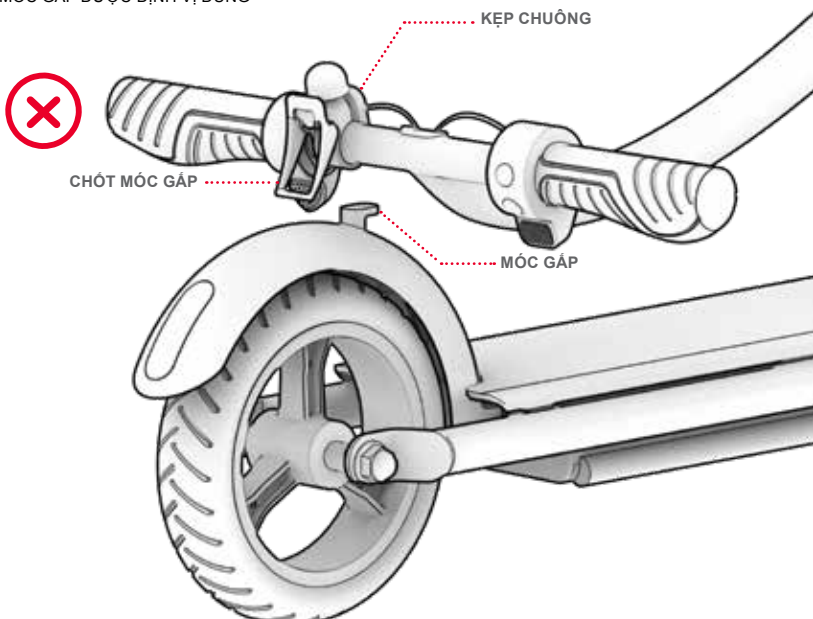

**ĐÚNG:** CHỐT MÓC GẤP ĐƯỢC CĂN CHỈNH ĐÚNG CÁCH ĐỂ "CHỐT" MÓC.

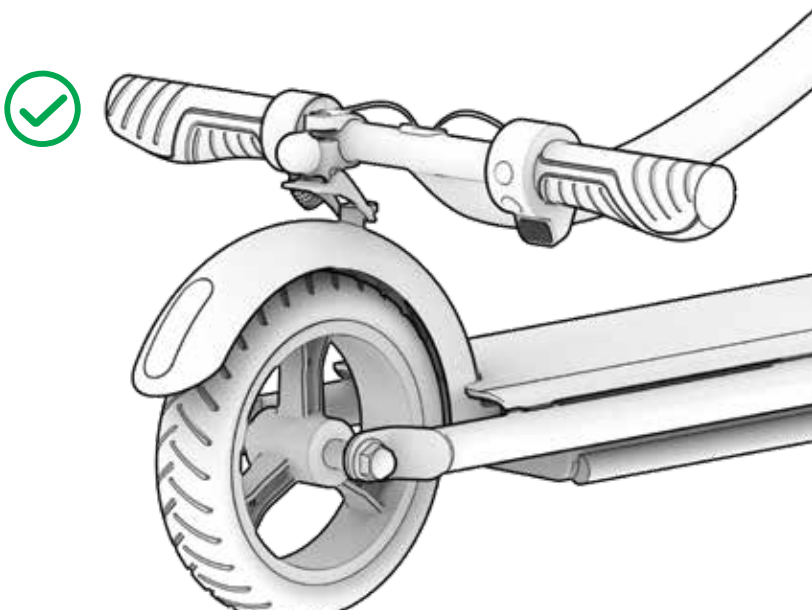

**ĐỂ MỞ:**

1. ĐẨY CHỐT MÓC GẤP RA KHỎI CHẮN BÙN SAU ĐỂ NHẢ NÓ RA KHỎI MÓC GẤP.

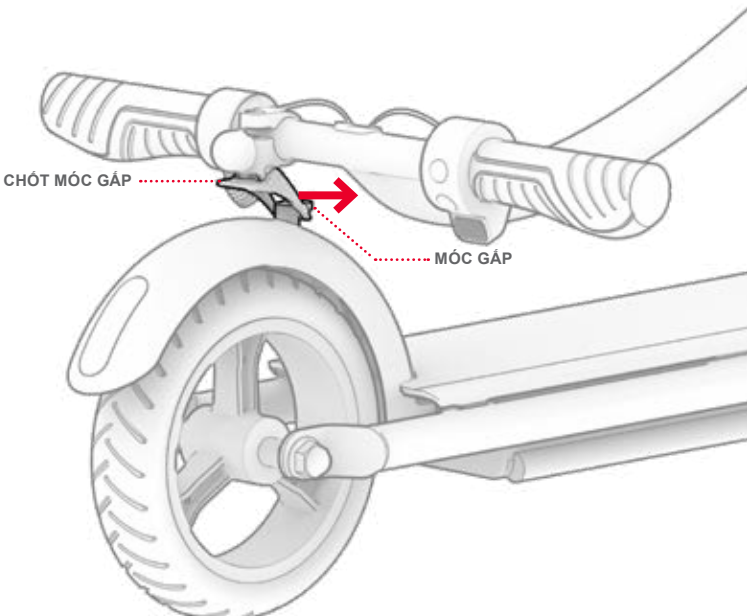

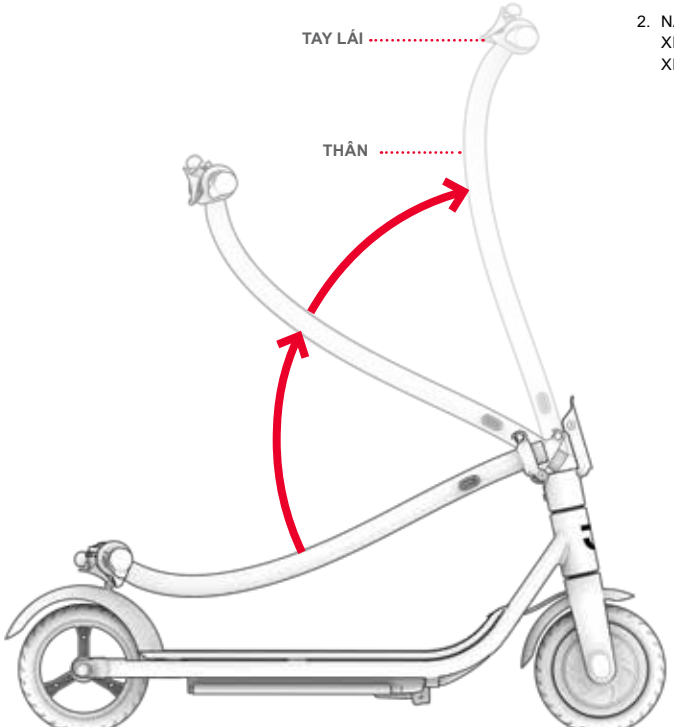


2. NÂNG TAY LÁI VỀ PHÍA TRƯỚC CỦA XE SCOOTER CHO ĐẾN KHI THÂN XE THẲNG ĐỨNG HOÀN TOÀN.

3. ĐẨY MẠNH CHỐT GẤP VÀO THÂN CHO ĐẾN KHI NÓ ĐÓNG LẠI

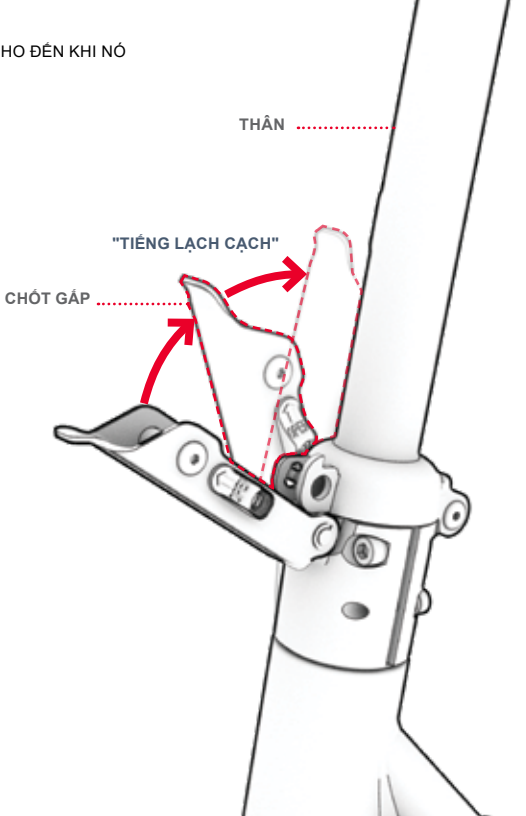

4. KIỂM TRA XEM THÂN ĐÃ ĐƯỢC CỐ ĐỊNH CHẮC CHẮN Ở VỊ TRÍ THẲNG ĐỨNG CHƯA.

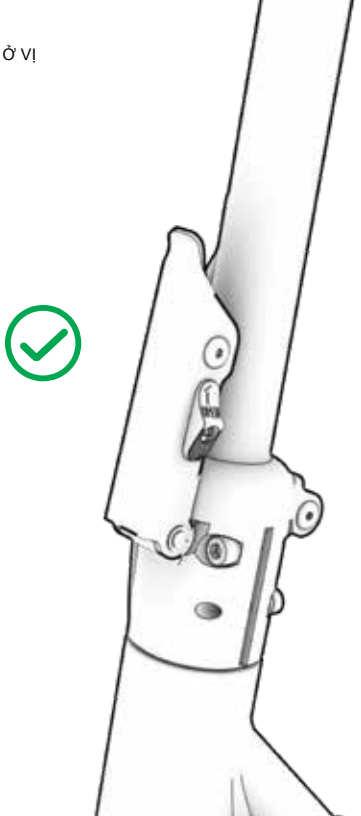

## 3.2 Bật và tắt nguồn

**ĐỂ BẬT NGUỒN:** NHẤN VÀ GIỮ NÚT NGUỒN TRONG 1 GIÂY.
**ĐỂ TẮT NGUỒN:** NHẤN VÀ GIỮ NÚT NGUỒN TRONG 3 GIÂY.

ĐỂ TIẾT KIỆM PIN, XE SCOOTER CỦA BẠN CÓ TÍNH NĂNG TỰ ĐỘNG TẮT VÀ SẼ TỰ ĐỘNG TẮT NGUỒN SAU 10 PHÚT KHÔNG SỬ DỤNG. LUÔN NHỚ TẮT NGUỒN XE SCOOTER CỦA BẠN KHI DỪNG LẠI NGHỈ NGƠI HOẶC CẤT XE ĐI ĐỂ QUA ĐÊM.

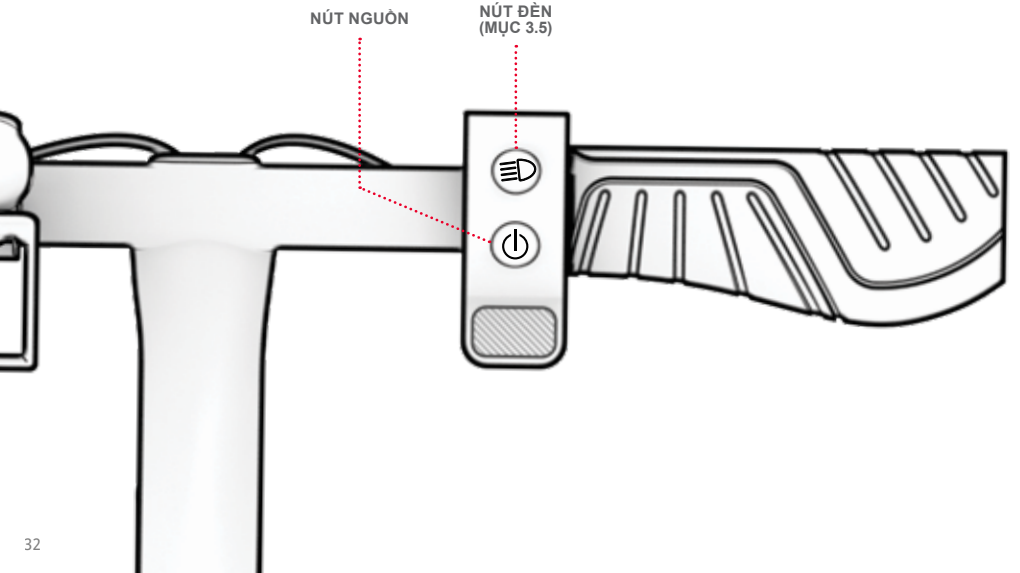

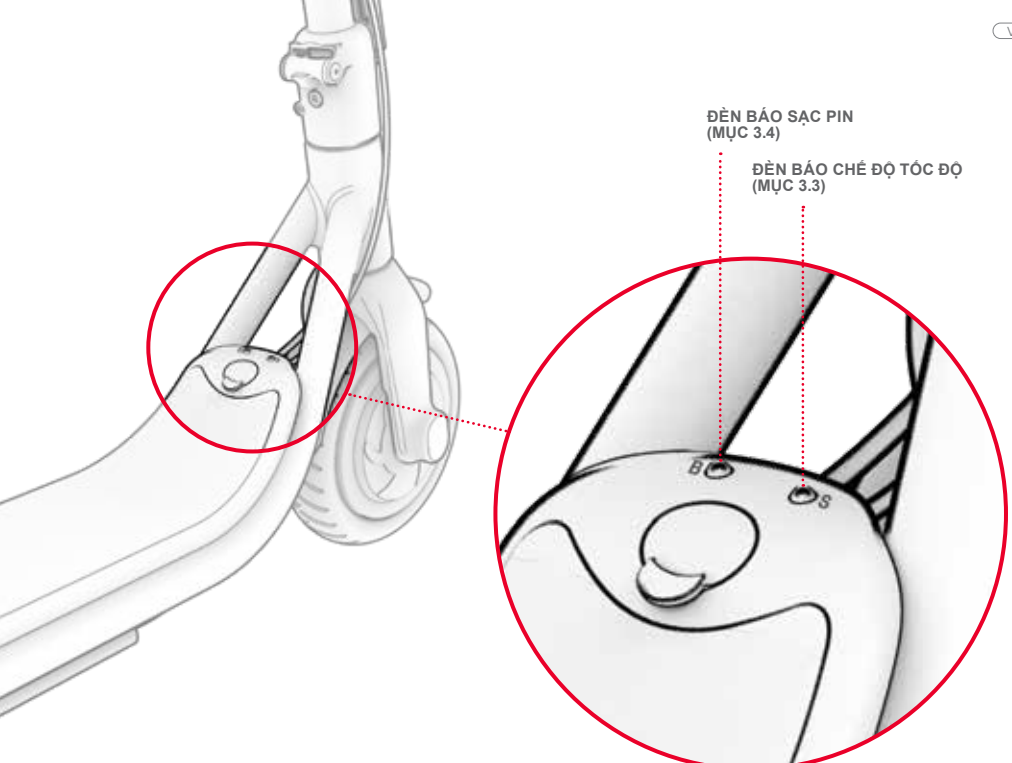
ĐÈN BÁO SẠC PIN
(MỤC 3.4)
ĐÈN BÁO CHẾ ĐỘ TỐC ĐỘ
(MỤC 3.3)
B
S

## 3.3 Sử dụng Chế độ tốc độ

CÓ 3 CHẾ ĐỘ TỐC ĐỘ, MỖI CHẾ ĐỘ CHO PHÉP BẠN ĐI XE VỚI TỐC ĐỘ TỐI ĐA KHÁC NHAU. KHI BẬT NGUỒN XE SCOOTER, NHẤN NHANH NÚT NGUỒN ĐỂ THAY ĐỔI CHẾ ĐỘ TỐC ĐỘ.

| CHẾ ĐỘ TỐC ĐỘ | TỐC ĐỘ TỐI ĐA | ĐÈN BÁO CHẾ ĐỘ TỐC ĐỘ (S) |
|---|---|---|
| CHẾ ĐỘ DÀNH CHO NGƯỜI ĐI BỘ (CHẬM) | TỐI ĐA 5 DẶM/GIỜ | ○ |
| CHẾ ĐỘ THOẢI MÁI (GIỮA) | TỐI ĐA 10 DẶM/GIỜ | ● |
| CHẾ ĐỘ THỂ THAO (NHANH) | TỐI ĐA 15 DẶM/GIỜ | ● |

## 3.4 Kiểm tra mức sạc pin

BẠN CÓ THỂ THEO DÕI MỨC SẠC PIN CỦA MÌNH BẰNG CÁCH NHÌN VÀO ĐÈN BÁO SẠC PIN TRÊN SÀN XE.

**QUAN TRỌNG:** KHI SẠC PIN CẠN KIỆT VỀ 0%, XE SCOOTER SẼ TẮT NGUỒN. SẠC ĐẦY PIN CHO XE SCOOTER (MỤC 2.3) TRƯỚC CHUYẾN ĐI TIẾP THEO CỦA BẠN.

| ĐÈN BÁO SẠC PIN (B) | MỨC SẠC PIN |
|---|---|
|  | **76% – 100%** |
|  | **41% – 75%** |
|  | **0% – 40%** |

## 3.5 Sử dụng đèn LED

**ĐỂ BẬT HOẶC TẮT ĐÈN:** NHẤN VÀ GIỮ NÚT ĐÈN TRONG 2 GIÂY.
**ĐỂ CHUYỂN SANG MỘT TRONG 5 CHẾ ĐỘ ĐÈN KHÁC:** KHI ĐÈN ĐƯỢC BẬT, HÃY NHẤN NHANH NÚT ĐÈN.

BẤT CỨ KHI NÀO NHẠC ĐƯỢC PHÁT QUA LOA BLUETOOTH®, ĐÈN SẼ PHÁT XUNG ĐỒNG BỘ VỚI NHỊP NHẠC.

## 3.6 Sử dụng Loa Bluetooth®

EMBER ĐƯỢC TRANG BỊ LOA BLUETOOTH® TÍCH HỢP.

### TRUYỀN PHÁT NHẠC QUA HOVERBOARD CỦA BẠN

BẠN CÓ THỂ KẾT NỐI THIẾT BỊ CẦM TAY CỦA MÌNH VỚI LOA BLUETOOTH® TÍCH HỢP CỦA SCOOTER ĐỂ TRUYỀN PHÁT NHẠC TRONG SUỐT CHUYẾN ĐI. KHI NHẠC BẮT ĐẦU PHÁT, ĐÈN TRÊN XE SCOOTER CỦA BẠN SẼ TỰ ĐỘNG ĐỒNG BỘ HÓA VỚI NHẠC VÀ NHẤP NHÁY THEO NHỊP.

**ĐỂ KẾT NỐI THIẾT BỊ CẦM TAY CỦA BẠN VỚI LOA BLUETOOTH® CỦA XE SCOOTER:**

1. BẬT NGUỒN XE SCOOTER. (MỤC 3.2)
2. TRONG PHẦN CÀI ĐẶT TRÊN THIẾT BỊ CẦM TAY CỦA BẠN, BẬT BLUETOOTH VÀ TÌM "EMBER" TRONG DANH SÁCH CÁC TÙY CHỌN. CHỌN NÓ.
3. PHÁT NHẠC QUA ỨNG DỤNG YÊU THÍCH CỦA BẠN VÀ NHẠC SẼ ĐƯỢC TRUYỀN QUA LOA CỦA XE SCOOTER.

### KHẮC PHỤC SỰ CỐ KẾT NỐI

NẾU BẠN GẶP SỰ CỐ KHI KẾT NỐI VỚI LOA, HÃY THỬ:

1. TẮT NGUỒN XE SCOOTER VÀ SAU ĐÓ BẬT LẠI.
2. TẮT NGUỒN THIẾT BỊ CÁ NHÂN CỦA BẠN RỒI BẬT LẠI.
3. NHẤP VÀO NÚT QUÉT ĐỂ LÀM MỚI DANH SÁCH SẢN PHẨM ĐƯỢC PHÁT HIỆN.

NHÃN HIỆU DƯỚI DẠNG TỪ VÀ LOGO BLUETOOTH® LÀ CÁC THƯƠNG HIỆU ĐÃ ĐĂNG KÝ THUỘC SỞ HỮU CỦA BLUETOOTH SIG, INC. VÀ MỌI HÀNH VI SỬ DỤNG CÁC DẤU HIỆU ĐÓ CỦA TRURIDE TECH LLC ĐỀU CẦN CÓ GIẤY PHÉP. CÁC THƯƠNG HIỆU VÀ TÊN THƯƠNG MẠI KHÁC LÀ THUỘC CÁC CHỦ SỞ HỮU TƯƠNG ỨNG.

## 3.7 Sử dụng chuông

SỬ DỤNG CHUÔNG ĐỂ CẢNH BÁO NHỮNG NGƯỜI ĐI XE ĐẠP VÀ NGƯỜI ĐI BỘ KHÁC.

ĐỂ NHẤN CHUÔNG, HÃY KÉO MÓC KHÓA GẤP XUỐNG VÀ THẢ RA NHANH CHÓNG.

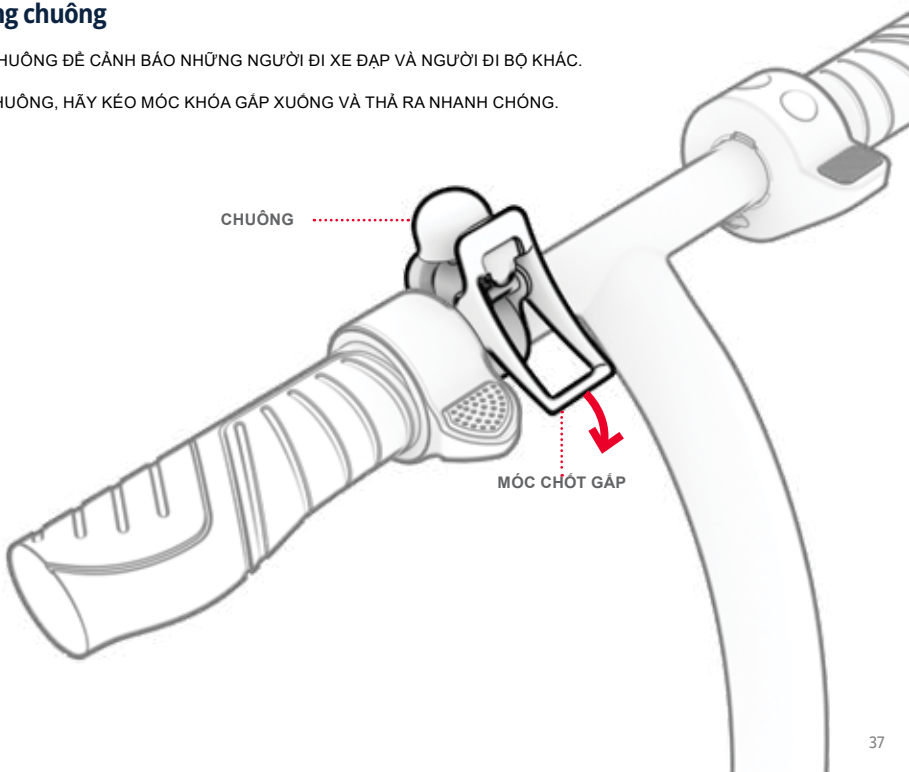

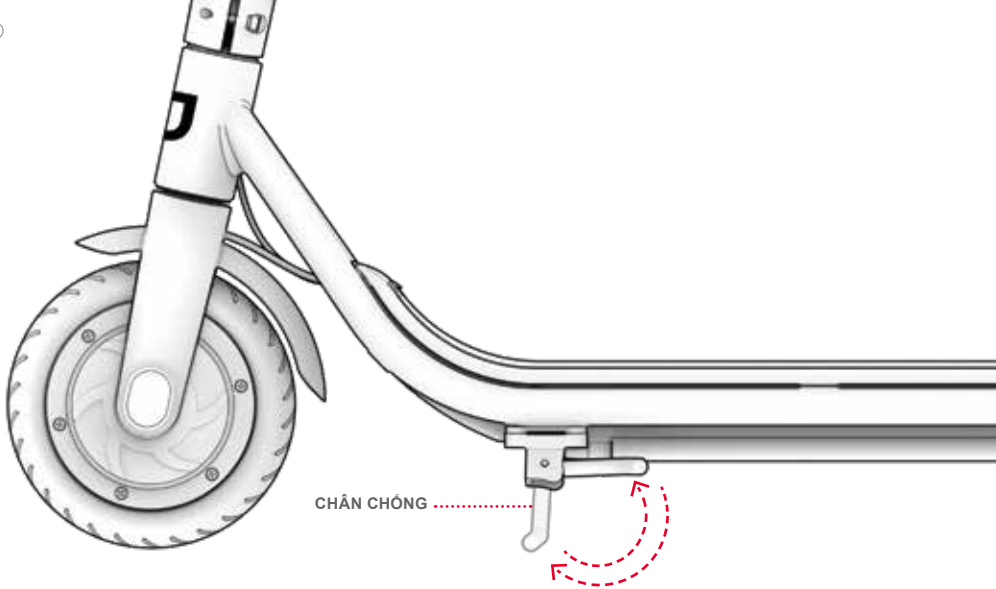


## 3.8 Sử dụng chân chống

ĐỂ SỬ DỤNG CHÂN CHỐNG, HÃY XOAY CHÂN CHỐNG XUỐNG VÀ NHẸ NHÀNG NGHIÊNG XE SCOOTER LÊN ĐỂ ĐỨNG.
ĐỂ NÂNG CHÂN CHỐNG LÊN, HÃY XOAY NÓ TRỞ LẠI.

**QUAN TRỌNG:** LUÔN NÂNG CHÂN CHỐNG LÊN TRƯỚC KHI LÁI.

# 4. Di chuyển

## 4.1 Sử dụng phanh

NHẤN NHẸ PHANH ĐIỆN TỬ ĐỂ GIẢM TỐC ĐỘ. NHẤN MẠNH HƠN ĐỂ DỪNG HẲN.
⚠ **QUAN TRỌNG:** ĐỂ TRÁNH DI CHUYỂN ĐỘT NGỘT, HÃY CỐ GẮNG KÉO PHANH ĐIỆN TỬ TỪ TỪ.

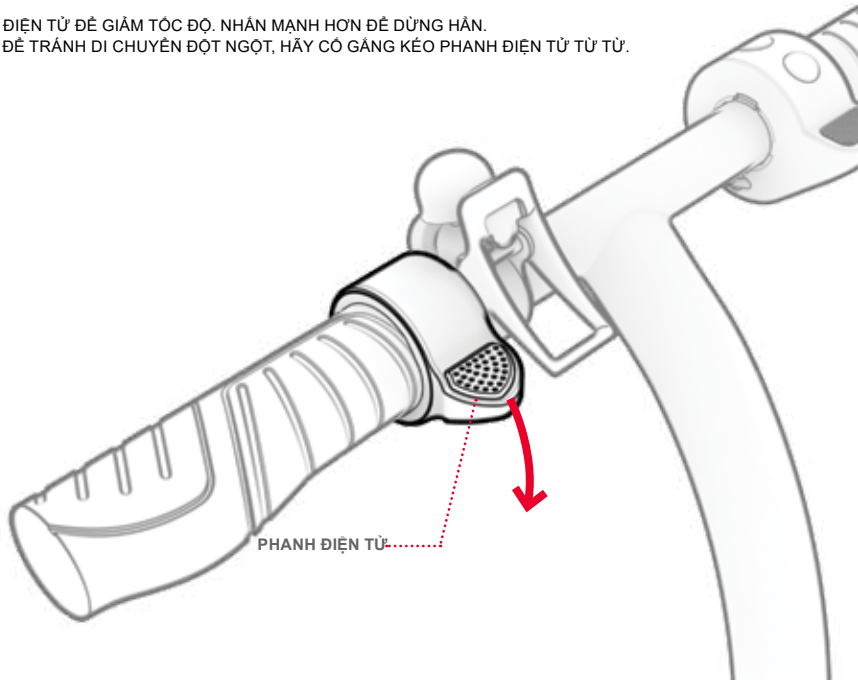

## 4.2 Lái Ember

**ĐỘNG CƠ CỦA CHIẾC XE SCOOTER NÀY CẦN PHẢI ĐẠP CHÂN ĐỂ KHỞI ĐỘNG.**

1. ĐẶT MỘT CHÂN Ở PHÍA TRƯỚC SÀN, HƯỚNG VỀ PHÍA TRƯỚC. ĐẨY XE SCOOTER VỀ PHÍA TRƯỚC BẰNG CÁCH ĐẨY KHỎI MẶT ĐẤT 2 LẦN LIÊN TIẾP BẰNG CHÂN CÒN LẠI.
2. ĐẶT CHÂN ĐÁ Ở PHÍA SAU SÀN, HƯỚNG RA NGOÀI MỘT GÓC 70 - 90° ĐỂ TẠO SỰ ỔN ĐỊNH.
3. TỪ TỪ NHẤN GA BẰNG NGÓN TAY CÁI ĐỂ TĂNG TỐC RỒI DUY TRÌ TỐC ĐỘ.

⚠ **QUAN TRỌNG:** ĐỂ TRÁNH TĂNG TỐC ĐỘT NGỘT, HÃY LUÔN NHẤN NHẸ CHÂN GA.

**ĐỂ THỰC HIỆN RẼ:** XOAY TAY LÁI SANG TRÁI HOẶC PHẢI.

## 4.3 Tối đa hóa tốc độ và phạm vi lái

ĐỘNG CƠ PHẢI HOẠT ĐỘNG CÀNG MẠNH THÌ PIN CỦA BẠN SẼ HẾT CÀNG NHANH. TRONG ĐIỀU KIỆN LÝ TƯỞNG, QUÃNG ĐƯỜNG TỐI ĐA CÓ THỂ ĐẠT ĐƯỢC CHO MỖI LẦN SẠC PIN LÀ 8 DẶM VÀ TỐC ĐỘ TỐI ĐA LÀ 15 DẶM/GIỜ.

CÁC YẾU TỐ SAU ĐÂY CŨNG SẼ ẢNH HƯỞNG ĐẾN TỐC ĐỘ VÀ PHẠM VI LÁI. CÁC YẾU TỐ NÀY BAO GỒM:

- **BỀ MẶT ĐI XE:** DI CHUYỂN TRÊN BỀ MẶT GỒ GHỀ ĐÒI HỎI SỨC MẠNH CỦA ĐỘNG CƠ HƠN LÀ DI CHUYỂN TRÊN BỀ MẶT NHẴN.
- **TRỌNG LƯỢNG CHỞ:** TRỌNG LƯỢNG CÀNG NẶNG (NGƯỜI LÁI CỘNG VỚI HÀNG HÓA) LÀM GIẢM PHẠM VI CÓ THỂ ĐẠT ĐƯỢC.
- **KIỂU LÁI:** VIỆC KHỞI ĐỘNG VÀ DỪNG LẠI THƯỜNG XUYÊN SẼ LÀM GIẢM QUÃNG ĐƯỜNG CÓ THỂ ĐI ĐƯỢC SAU MỘT LẦN SẠC PIN.
- **NHIỆT ĐỘ KHÔNG KHÍ:** NHIỆT ĐỘ LÝ TƯỞNG ĐỂ LÁI VÀ CẤT GIỮ XE SCOOTER LÀ TỪ 50 - 90°F (10 - 35°C).
- **ĐỘ DỐC:** ĐỘNG CƠ PHẢI HOẠT ĐỘNG NHIỀU HƠN KHI LÊN DỐC SO VỚI KHI ĐI TRÊN ĐƯỜNG BẰNG HOẶC XUỐNG DỐC.
- **BẢO DƯỠNG PIN:** SẠC PIN KỊP THỜI SAU MỖI CHUYẾN ĐI GIÚP DUY TRÌ DUNG LƯỢNG VÀ ĐỘ BỀN CỦA PIN.

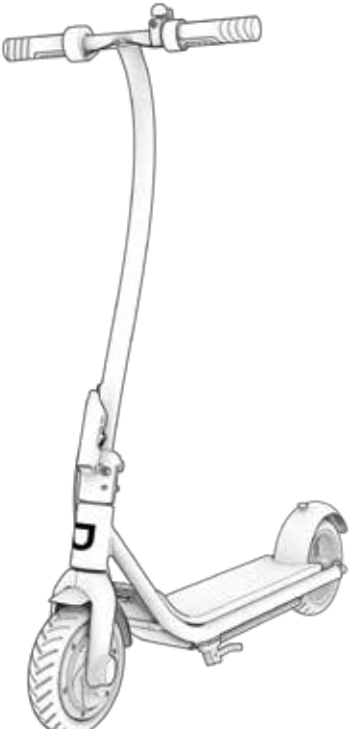

# 5. Hành trình an toàn

## 5.1 Kiểm tra an toàn trước khi lái xe

HÃY THỰC HIỆN CÁC KIỂM TRA AN TOÀN QUAN TRỌNG SAU TRƯỚC MỖI CHUYẾN ĐI:

**PHANH**

ĐẢM BẢO PHANH HOẠT ĐỘNG BÌNH THƯỜNG SAO CHO:

- PHANH ĐIỆN TỬ HOẠT ĐỘNG DỄ DÀNG VÀ GIÚP XE SCOOTER DỪNG LẠI.

**KHUNG**

- KIỂM TRA XEM KHUNG XE SCOOTER KHÔNG BỊ HƯ HỎNG, UỐN CONG HOẶC VỠ.
- KIỂM TRA XEM THÂN ĐÃ ĐƯỢC CỐ ĐỊNH CHẮC CHẮN BẰNG CHỐT GẤP THÂN CHƯA.

**THIẾT BỊ LÁI**

- KIỂM TRA XEM BÁNH XE VÀ TAY LÁI CÓ THẲNG HÀNG KHÔNG.

**BÁNH XE**

- KIỂM TRA XEM BÁNH XE CÓ DẤU HIỆU MÒN QUÁ MỨC HOẶC BỊ HƯ HỎNG KHÔNG.

## 5.2 An toàn mũ bảo hiểm

**NGƯỜI LÁI XE PHẢI LUÔN ĐỘI MŨ BẢO HIỂM.**



**XÁC ĐỊNH VỊ TRÍ ĐÚNG:**
**PHẦN TRÁN ĐƯỢC CHE BẰNG MŨ BẢO HIỂM.**



**XÁC ĐỊNH VỊ TRÍ KHÔNG ĐÚNG:**
**TRÁN LỘ RA.**
**NGÃ CÓ THỂ GÂY THƯƠNG TÍCH NGHIÊM TRỌNG.**

*** ĐỘI MŨ BẢO HIỂM, MẶC QUẦN ÁO, ĐI GIÀY DÉP VÀ MẶC ĐỒ BẢO HỘ PHÙ HỢP. TRÁNH MẶC QUẦN ÁO CÓ THỂ MẮC VÀO HOẶC KẸT VÀO BÁNH XE. NÊN ĐI GIÀY ĐẾ BẰNG, MŨI KÍN. ĐỘI MŨ BẢO HIỂM VÀ ĐỒ BẢO HỘ ĐẠT CHUẨN ASTM F1492 ĐỂ TRÁNH THƯƠNG TÍCH TRONG TRƯỜNG HỢP XẢY RA TAI NẠN.**

## 5.3 Chăm sóc & Bảo dưỡng

**VỆ SINH EMBER**

ĐỂ VỆ SINH XE SCOOTER, CẨN THẬN LAU BẰNG KHĂN ẨM VÀ SAU ĐÓ LAU KHÔ BẰNG VẢI KHÔ. KHÔNG ĐỔ NƯỚC TRỰC TIẾP LÊN XE SCOOTER. NƯỚC CÓ THỂ GÂY HƯ HỎNG HỆ THỐNG ĐIỆN VÀ KHUNG CÓ THỂ DẪN ĐẾN MỘT SỰ CỐ GÂY NGUY HIỂM CHO SỰ AN TOÀN CỦA NGƯỜI LÁI.

**⚠ BIỆN PHÁP PHÒNG NGỪA VỀ PIN**

SẢN PHẨM CỦA BẠN CÓ PIN LITHIUM-ION KHÔNG THỂ THÁO RỜI. THẬN TRỌNG KHI XỬ LÝ.

- ĐỂ SẢN PHẨM TRÁNH XA LỬA VÀ NHIỆT ĐỘ QUÁ CAO.
- TRÁNH VA CHẠM VẬT LÝ MẠNH, RUNG ĐỘNG MẠNH HOẶC TÁC ĐỘNG MẠNH.
- BẢO VỆ SẢN PHẨM KHỎI NƯỚC HOẶC ĐỘ ẨM.
- KHÔNG ĐẶT HOẶC CẤT GIỮ SẢN PHẨM THÀNH ĐỐNG TRÊN HOẶC DƯỚI CÁC ĐỒ VẬT KHÁC.
- KHÔNG THÁO RỜI XE SCOOTER HOẶC PIN CỦA XE.
- KHÔNG THẢI BỎ SẢN PHẨM VÀO CHUNG VỚI RÁC THẢI SINH HOẠT. MANG SẢN PHẨM ĐẾN CƠ SỞ XỬ LÝ RÁC THẢI ĐIỆN TỬ CHUYÊN DỤNG HOẶC TRUNG TÂM TÁI CHẾ PIN. ĐỂ BIẾT THÊM THÔNG TIN VỀ CÁC BÃI XỬ LÝ RÁC THẢI GẦN BẠN, HÃY LIÊN HỆ VỚI CHÍNH QUYỀN ĐỊA PHƯƠNG HOẶC ĐƠN VỊ VẬN CHUYỂN RÁC THẢI.
- NẾU CẢM THẤY PIN CỦA SẢN PHẨM NÓNG HOẶC CÓ DẤU HIỆU QUÁ NÓNG, PHÁT RA MÙI HOẶC ÂM THANH BẤT THƯỜNG, RÒ RỈ CHẤT LỎNG HOẶC KHÍ, HOẶC THAY ĐỔI HÌNH DẠNG HOẶC MÀU SẮC, NGAY LẬP TỨC:
  1. NẾU ĐANG SỬ DỤNG, HÃY NGỪNG SỬ DỤNG SẢN PHẨM NGAY LẬP TỨC. THÁO CÁP SẠC KHỎI SẢN PHẨM NẾU ĐANG CẮM ĐIỆN.
  2. NGỪNG SỬ DỤNG SẢN PHẨM.
  3. NẾU AN TOÀN, HÃY DI CHUYỂN SẢN PHẨM ĐẾN NƠI THÔNG THOÁNG VÀ TRÁNH XA BẤT KỲ VẬT DỄ CHÁY NÀO.
  4. GỌI TỚI DỊCH VỤ KHẨN CẤP TẠI ĐỊA PHƯƠNG ĐỂ ĐƯỢC HỖ TRỢ.
  5. RỬA SẠCH MẮT HOẶC VÙNG DA TIẾP XÚC VỚI CHẤT LỎNG ĐIỆN PHÂN RÒ RỈ CỦA PIN BẰNG NƯỚC MÁY SẠCH VÀ TÌM KIẾM SỰ CHĂM SÓC Y TẾ BỔ SUNG.
- NẾU CÓ BẤT KỲ VẤN ĐỀ NÀO VỚI PIN, HÃY LIÊN HỆ VỚI NHÓM CHĂM SÓC JETSON.
- CHỈ SỬ DỤNG PIN THEO QUY ĐỊNH CỦA NHÀ SẢN XUẤT.

**CẤT GIỮ EMBER**

- SẠC ĐẦY PIN TRƯỚC KHI CẤT GIỮ. PIN NÊN ĐƯỢC SẠC ĐẦY MỖI THÁNG MỘT LẦN TRONG THỜI GIAN DÀI KHI KHÔNG SỬ DỤNG.
- CHE PHỦ XE SCOOTER BẰNG VẬT LIỆU KHÔNG CHÁY ĐỂ BẢO VỆ XE KHỎI BỤI.
- CẤT GIỮ XE SCOOTER TRONG NHÀ, NƠI KHÔ RÁO VÀ Ở NHIỆT ĐỘ ÍT NHẤT 50°F.
- KHÔNG BAO GIỜ CẤT GIỮ XE SCOOTER Ở NƠI CẢN TRỞ VIỆC RA VÀO PHÒNG HOẶC NƠI Ở. ĐẢM BẢO CÓ LỐI ĐI THÔNG THOÁNG VÀO VÀ RA KHỎI KHÔNG GIAN.

## LƯU Ý FCC

Lưu ý: Thiết bị này đã được thử nghiệm và thấy tuân thủ các giới hạn đối với thiết bị kỹ thuật số Loại B, theo Phần 15 của Quy định FCC. Những giới hạn này được thiết kế để cung cấp khả năng bảo vệ hợp lý chống lại sự can thiệp có hại trong hệ thống lắp đặt dân dụng. Thiết bị này tạo ra, sử dụng và có thể phát ra năng lượng tần số vô tuyến và nếu không được lắp đặt và sử dụng theo hướng dẫn, có thể gây nhiễu có hại cho thông tin vô tuyến.
Tuy nhiên, không có gì đảm bảo rằng nhiễu sẽ không xảy ra trong một lần lắp đặt cụ thể.

Nếu thiết bị này gây nhiễu có hại cho việc thu sóng radio hoặc truyền hình, có thể xác định bằng cách tắt và bật thiết bị, người dùng được khuyến khích thử khắc phục nhiễu bằng một hoặc nhiều biện pháp sau:
- Đổi hướng hoặc di chuyển lại ăng-ten thu.
- Tăng khoảng cách giữa thiết bị và máy thu.
- Kết nối thiết bị vào ổ cắm trên mạch khác với mạch mà máy thu được kết nối.
- Tham khảo ý kiến của đại lý hoặc kỹ thuật viên radio/TV có kinh nghiệm để được trợ giúp.

Thận trọng: Những thay đổi hoặc sửa đổi không được bên chịu trách nhiệm tuân thủ chấp thuận rõ ràng có thể làm mất hiệu lực quyền vận hành thiết bị của người dùng.
Thiết bị này tuân thủ các giới hạn phơi nhiễm bức xạ của FCC được quy định cho môi trường không được kiểm soát. Máy phát này không được lắp cùng vị trí hoặc hoạt động chung với bất kỳ ăng-ten hoặc máy phát nào khác.

## Duy trì kết nối.

Hãy nhớ theo dõi **@ridejetson**
trên phương tiện truyền thông xã hội để tìm
hiểu về các ưu đãi tuyệt vời, quà tặng,
và tất cả các tin tức mới nhất của Jetson.

## Bạn có thích chuyến đi của mình không?

Sau đó, hãy nhớ để lại đánh giá tại ridejetson.com/reviews.
Chúng tôi rất mong nhận được phản hồi từ bạn!

JETSON

**#MakeMoves**

# Thắc mắc? Hãy để chúng tôi giúp đỡ.

**ridejetson.com/support**
**ridejetson.com/chat**

Để thực hiện bảo hành sản phẩm của bạn
hoặc hỏi về phạm vi
bảo hành, hãy liên hệ trực tiếp với chúng tôi.

1 (844) 585-7462

Sản xuất tại Huệ Châu, Trung Quốc
Được nhập khẩu bởi TruRide Tech LLC.
PO Box 461, Jersey City, NJ 07302-9998

www.ridejetson.com






Sản xuất tại Trung Quốc
Mã ngày: 11/2024
Phiên bản tài liệu: v1.0

© 2024, TruRide Tech. BẢO LƯU MỌI QUYỀN.
Sản xuất cho TruRide Tech LLC.
JETSON® là thương hiệu đã đăng ký được sử dụng theo giấy phép từ JetStream Brands LLC. Không được phép sao chép hoặc truyền tải bất kỳ phần nào của tài liệu này, bao gồm hình dạng, đồ họa và thiết kế dưới bất kỳ hình thức hoặc phương tiện nào.