JETSON

Core
Folding Electric Mountain Bike.

A guide for your ride.

IMPORTANT: READ CAREFULLY AND RETAIN FOR FUTURE REFERENCE.

MODEL SKU: JCORE-BLK

Featuring the RackIt Smart Cargo System

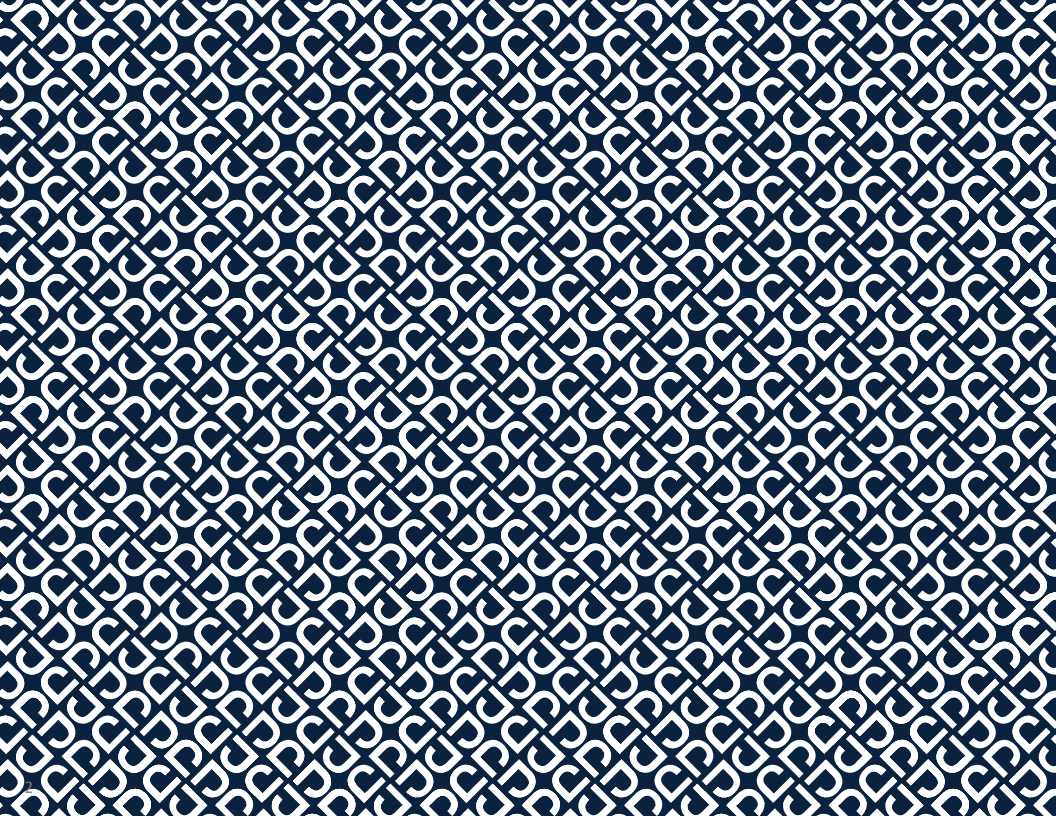

Jetson's top two riding rules:
Be safe. Have fun!

Contents

Safety Warnings 5

Warranty Coverage 8

Product Overview 10

Specs & Features 14

Rider Suitability 15

Online Resources 16

1. Getting Started

1.1 Starting Notes 17

1.2 Unfolding & Folding the Frame 18

1.3 Assembling the Handlebar 23

1.4 Attaching the Seat 28

1.5 Unfolding & Folding the Pedals 32

2. Preparing to Ride

2.1 Setting the Seat Height 34

2.2 Charging the Battery 38

2.3 Tire Inflation & Pressure 40

2.4 Checking & Adjusting the Brakes 41

2.5 Powering On & Off 43

3. Features & Functions

3.1 Removing & Reinserting the Battery 44

3.2 Using the Kickstand 49

3.3 Using the Bell 50

3.4 Understanding & Using the LCD Screen 51

3.5 Changing the Display 52

3.6 Checking Battery Charge Level 54

3.7 Using the Lights 54

3.8 Using Walk Assist 55

3.9 Using the RackIt Smart Cargo System Rack 56

4. Making Moves

4.1 Riding Your Core 60

4.2 Understanding & Using Speed Modes 60

4.3 Riding with Electronic Pedal Assistance 62

4.4 Using the Gears 63

4.5 Riding with the Throttle 64

4.6 Using the Brakes 65

4.7 Maximizing Speed & Riding Range 66

5. Safe Journeying

5.1 Pre-Ride Safety Checks 67
5.2 Helmet Safety 68
5.3 Care & Maintenance 69

Safety Warnings

- Before use, please read the user manual and safety warnings carefully, and make sure you understand and accept all the safety instructions. The user will be responsible for any loss or damage caused by improper use. Warning the risk of unjury to rider that can result from over tightening stem-to-fork bolts.
- **Failure to use correct charger can result in fire and explosion, resulting in property damage, injury, and death.**
- Warning the risk of injury to rider that can result from over tightening stem -to-fork bolts.
- Before each cycle of operation, the operator shall perform the preoperation checks specified by the manufacturer: That all guards and pads originally supplied by the manufacturer are in proper place and in serviceable condition; That the braking system is functioning properly; That any and all axle guards, chain guards, or other covers or guards supplied by the manufacturer are in place and in serviceable condition; That tires are in good condition, inflated properly, and have sufficient tread remaining; The area that the product is to be operated should be safe and suitable for safe operation.
- Components shall be maintained and repaired in accordance with the manufacturer's specifications and using only the manufacturer's authorized replacement parts with installation performed by dealers or other skilled persons.
- Warning against recharging non-rechargeable batteries.
- Don't allow hands, feet, hair, body parts, clothing, or similar articles to come in contact with moving parts, wheels, or drive train, while the motor is running.
- This product should not be used by children or persons with reduced physical, sensory or mental capabilities, or lack of experience and knowledge, unless they have been given supervision or instruction (IEC 60335-1/A2:2006).
- Unsupervised children should not play with the product (IEC 60335-1/A2:2006).
- Adult supervision is required.
- The rider should not exceed 300 lb.
- Units shall not be operated to perform racing, stunt riding, or other maneuvers, which may cause loss of control, or may cause uncontrolled operator/passenger actions or reactions.
- Never use near motor vehicles.
- Avoid sharp bumps, drainage grates, and sudden surface changes. Scooter may suddenly stop.
- Avoid streets and surfaces with water, sand, gravel, dirt, leaves, and other debris. Wet weather impairs traction, braking, and visibility.
- Avoid riding around flammable gas, steam, liquid, or dust that could cause fire.
- Operators shall adhere to all of the manufacturer's recommendations and instructions, as well as comply with all laws and ordinances: Units without headlights shall be operated only with adequate daylight conditions of visibility, and; Owners shall be encouraged to highlight (for conspicuity) using lighting, reflectors, and for low-riding units, signal flags on flexible poles.
- Persons with the following conditions shall be cautioned not to operate: Those with heart conditions; Pregnant women; Persons with head, back, or neck ailments, or prior surgeries to those areas of the body; and persons with any mental or physical conditions that may make them susceptible to injury or impair their physical dexterity or mental capabilities to recognize, understand, and perform all of the safety instructions and to be able to assume the hazards inherent in unit use.
- Do not ride at night.
- Do not ride after drinking or taking prescription medication.
- Do not carry items when riding.
- Never operate the product barefooted.
- Always wear shoes and keep shoelaces tied.
- Make sure your feet are always placed securely on the deck.
- Operators always shall use appropriate protective clothing, including but not limited to a helmet, with appropriate certification, and any other equipment recommended by the manufacturer: Always wear protective equipment such as helmet, knee pads, and elbow pads.
- Always give way to pedestrians.
- Be alert to things in front and far away from you.
- Do not allow distractions when riding, such as answering the phone or engaging in any other activities.
- The product cannot be ridden by more than one person.
- When you ride the product along with other riders, always keep a safe distance to avoid a collision.
- When turning, be sure to maintain your balance.
- Riding with improperly adjusted brakes is dangerous and can result in serious injury or death.
- The brake may become hot while operating, do not touch the brake with your bare skin.

- Applying brakes too hard or too suddenly can lock up a wheel, which could cause you to lose control and fall. Sudden or excessive application of the brake may result in injury or death.
- If the brake loosens, please adjust with the hexagon wrench, or please contact the Jetson Care Team.
- Replace worn or broken parts immediately.
- Check whether all safety labels are in place and understood before riding.
- The owner shall allow the use and operation of the unit after a demonstration that such operators can understand and operate all components of the unit before use.
- Do not ride without proper training. Do not ride at high speeds, on uneven terrain, or on slopes. Do not perform stunts or turn abruptly.
  Recommended for indoor use.
- Prolonged exposure to UV rays, rain and the elements may damage the enclosure materials, store indoors when not in use.
- Lubricating the scooter is not required.
- WARNING – Risk of Fire, No User Serviceable Parts

MODIFICATIONS

Do not attempt to disassemble, modify, repair, or replace the unit or any components of the unit without instruction from the Jetson Care Team. This will void any warranty, and can lead to malfunctions which may cause injury.

ADDITIONAL OPERATION PRECAUTIONS

Do not lift the product off the ground while it is on and the wheels are in motion. This can result in freely spinning wheels, which may cause injury to yourself or others nearby. Do not jump on or off the product, and do not jump while using it. Always keep your feet firmly planted on the foot rest while in operation.
Devices are not intended for use at elevations greater than 2000 m above sea level.

DISPOSAL OF USED BATTERY



Battery may contain hazardous substances which could endanger the environment and human health. This symbol marked on the battery and/ or packaging indicates that used battery shall not be treated as municipal waste. Batteries should be disposed of at an appropriate collection point for recycling. By ensuring the used batteries are disposed of correctly, you will help preventing potential negative consequences for the environment and human health. The recycling of materials will help to conserve natural resources. For more information about recycling of used batteries, please contact your local municipality waste disposal service.

This device complies with Part 15 of the FCC Rules. Operation is subject to the following two conditions: (1) This device may not cause harmful interference, and (2) this device must accept any interference received, including interference that may cause undesired operation.

⚠WARNING:

To reduce the risk of injury, adult supervision is required. Never use in roadways, near motor vehicles, on or near steep inclines or steps, swimming pools or other bodies of water; always wear shoes, and never allow more than one rider.

California Proposition 65

⚠WARNING:

This product can expose you to chemicals including Cadmium, which is known to the State of California to cause cancer and birth defects or other reproductive harm. For more information go to: www.P65Warnings.ca.gov.

Warranty Coverage

GENERAL LIMITED WARRANTY

Your new Jetson product is warranted against defects in materials and workmanship as indicated on ridejetson.com/warranty for a period of time from the date of original retail purchase when used in accordance with Jetson's user manuals (refer to ridejetson.com/support). **Under this warranty, you will be able to direct your claims to Jetson even in situations where you purchased the Jetson Product from one of our authorized retailers.** To read the full terms of our warranty, visit ridejetson.com/warranty.

Product Overview

1. **HANDLEBAR*** (DETAILS PAGE 12)
2. **STEM**
3. **HEADLIGHT**
4. **FRONT FORK**
5. **DISC BRAKE** (X2; FRONT AND REAR)
6. **WHEEL** (X2; FRONT* AND REAR)
7. **TIRE VALVE WITH DUST CAP** (X2; FRONT AND REAR)
8. **FENDER** (X2; FRONT** AND REAR)
9. **FRAME**
10. **FRAME LOCKING LATCH**
11. **BATTERY** (REMOVABLE)
    - **A. BATTERY CHARGING PORT**
    - **B. HANDLE**
12. **BATTERY LOCK**
13. **IN-FRAME CHARGING PORT WITH COVER**
14. **SEAT***
15. **SEAT CLAMP**
16. **REAR LIGHT/REFLECTOR**
17. **PEDAL** (X2; LEFT AND RIGHT)
18. **CRANKSET**
19. **CHAIN**
20. **DERAILLEUR**
21. **KICKSTAND**
22. **RACKIT REAR CARGO RACK**
23. **WHEEL REFLECTOR** (X2; FRONT AND REAR)
24. **BIKE STAND**
25. **KEY** (X2)
26. **CHARGER**
27. **CHARGING CABLE**

*NOT PRE-ATTACHED; REQUIRES SET-UP

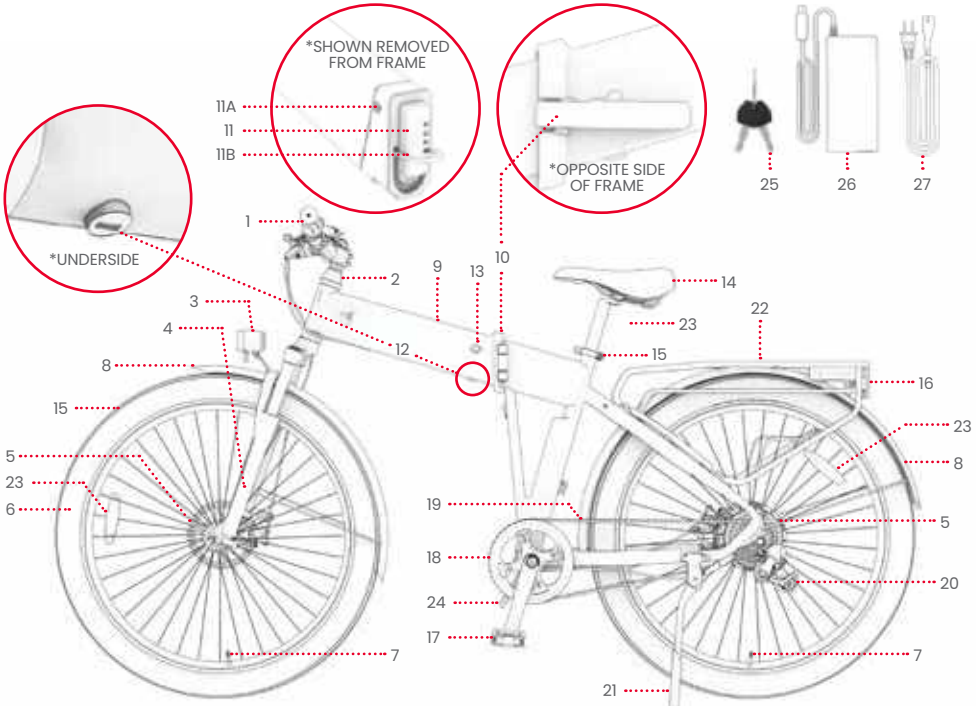

NOTE: IMAGES MAY NOT REFLECT EXACT APPEARANCE OF ACTUAL PRODUCT.

1. HANDLEBAR
2. POWER/MODE BUTTON
3. UP BUTTON
4. DOWN BUTTON
5. LCD SCREEN
6. TWIST THROTTLE
7. HANDLEBAR CLAMP
8. LEFT/FRONT HANDBRAKE
9. GEAR UPSHIFT LEVER
10. GEAR DOWNSHIFT BUTTON
11. GEAR SETTING
12. RIGHT/FRONT HANDBRAKE
13. FRONT REFLECTOR
14. BELL

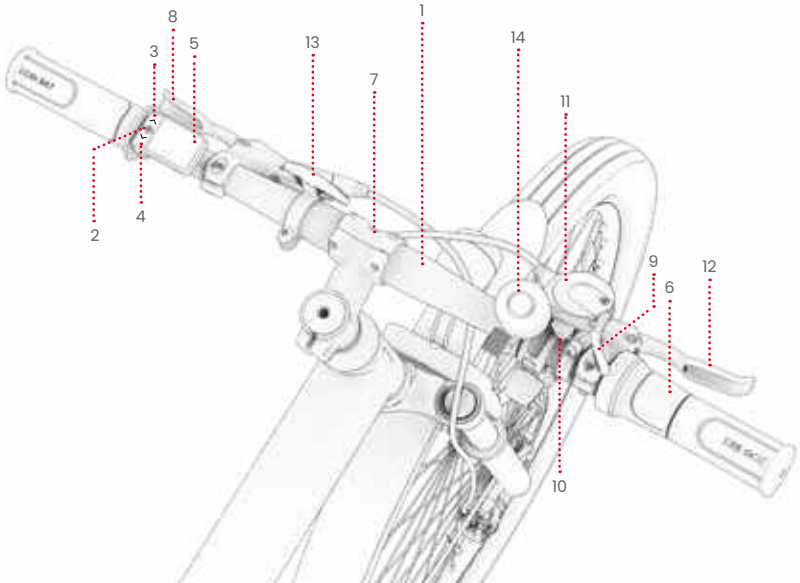

TOOL INCLUDED FOR ASSEMBLY, TIGHTENING, AND MAINTENANCE:



4MM ALLEN KEY

Specs & Features

- PRODUCT DIMENSIONS, UNFOLDED: 75.4" (L) × 28.0" (W) × 42.1" (H)
- PRODUCT DIMENSIONS, FOLDED: 44.1" (L) × 28.0" (W) × 37.8" (H)
- PRODUCT WEIGHT: 59.0 LB
- TIRE SIZE: 27.5"
- BATTERY: 36V, 10.4AH LITHIUM-ION
- CHARGER: UL LISTED, 100 - 240V, 36V 1.8A
- CHARGING TIME: ABOUT 5 HOURS
- MOTOR: 350W
- MAX SPEED: 20 MPH*
- RANGE: UP TO 37 MILES (PEDAL ASSIST); UP TO 20 MILES (THROTTLE)*
- BRAKE TYPE: HANDBRAKE CONTROL OF FRONT AND REAR WHEEL DISC BRAKES
- WEIGHT LIMIT: 300 LB
- RECOMMENDED AGE: 14+
- RECOMMENDED TIRE PRESSURE: 24-30 PSI
- UL CERTIFICATION: UL2849
- WATER RESISTANCE RATING: IPX5
- NUMBER OF MECHANICAL GEARS: 7
- NUMBER OF ELECTRONIC SPEED MODES: 5

*PRODUCT RANGE, SPEED, BATTERY LIFE, AND OTHER SPECIFICATIONS MAY VARY BASED ON RIDER AND RIDING CONDITIONS. SEE SECTION 4.7 FOR TIPS ON MAXIMIZING PERFORMANCE.

Rider Suitability

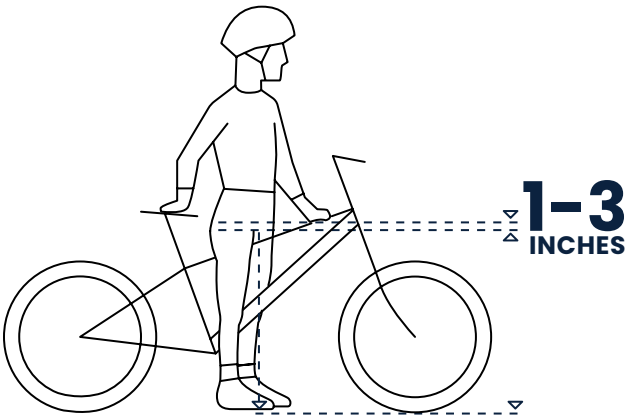

FOR SAFE AND COMFORTABLE RIDING, THERE SHOULD BE A CLEARANCE OF AT LEAST 1 - 3 INCHES BETWEEN THE CROTCH AND THE TOP TUBE OF THE BICYCLE FRAME WHEN THE RIDER STRADDLES THE BICYCLE WITH BOTH FEET FLAT ON THE GROUND.

Online Resources



Scan for our most updated onboarding materials and support resources.

Find this user manual online at https://cdn.shopify.com/s/files/1/2530/6734/files/CORE_MANUAL_NF-1732734557538.pdf

Find our collection of user manuals at https://ridejetson.com/pages/product-manuals

1. Getting Started

1.1 Starting Notes

- KICK OFF YOUR ADVENTURE RIGHT: PRIOR TO USE OF THIS PRODUCT, CAREFULLY READ THE ENTIRE USER MANUAL, INCLUDING SAFETY WARNINGS. MAKE SURE YOU UNDERSTAND, ACCEPT, AND ADHERE TO ALL:
    - MANUFACTURER'S RECOMMENDATIONS.
    - SAFETY INSTRUCTIONS AND WARNINGS.
    - LOCAL RIDING AND OPERATIONAL LAWS AND ORDINANCES.

- THE DIRECTIONS GIVEN IN THIS MANUAL—RIGHT, LEFT, FRONT, AND REAR—ARE ORIENTED AS THE RIDER WOULD SEE THEM WHEN SEATED ON THE BIKE. THE "RIGHT SIDE" OF THE BIKE, FOR EXAMPLE, IS THE SIDE WHERE THE RIDER'S RIGHT HAND WILL BE.

- TAKE CARE WHEN UNBOXING, REMOVING ALL PACKAGING MATERIALS, AND POSITIONING THE BIKE FOR ASSEMBLY, AS THE HANDLEBAR WILL ONLY BE SEMI-ATTACHED.

⚠WARNING:

FAILURE TO COMPLY WITH THE FOLLOWING INSTRUCTIONS MAY RESULT IN INJURY TO THE CHILD OR OTHERS.
- KEEP SMALL PARTS AWAY FROM CHILDREN DURING ASSEMBLY.
- ACCESSORY MUST BE ASSEMBLED AND REMOVED BY AN ADULT.
- FREQUENTLY INSPECT THE PRODUCT FOR DAMAGE.

* ADULT ASSEMBLY IS REQUIRED.

1.2 Unfolding & Folding the Frame

WHEN TO UNFOLD: FOR ASSEMBLY AND RIDING

WHEN TO FOLD: FOR STORAGE AND TRANSPORT

IMPORTANT: NEVER RIDE THE CORE WITHOUT THE FRAME LOCKING LATCH CLOSED AND THE FRAME SECURED IN THE RIDING POSITION.

UNFOLDED



FOLDED



TO UNFOLD

1. PIVOT THE FRONT OF THE BIKE AROUND THE HINGE POINT UNTIL THE FRONT AND BACK OF THE FRAME FORM A STRAIGHT LINE.

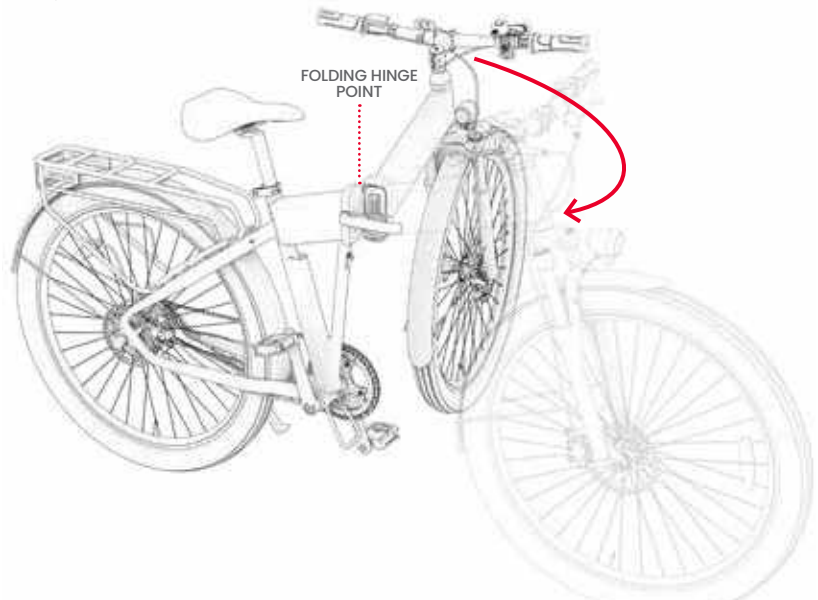

IMPORTANT: TAKE CARE WHEN UNFOLDING PRIOR TO ASSEMBLY AS THE HANDLEBAR WILL ONLY BE SEMI-ATTACHED.

2. HOLD BOTH ENDS OF THE FRAME STEADY AND FORCEFULLY PUSH THE FRAME LOCKING LATCH CLOSED.

⚠ **IMPORTANT:** TO ENSURE THAT THE LATCH IS PROPERLY CLOSED AND SECURE ON THE BIKE FRAME, MAKE SURE THAT THE LATCH "CLICKS" CLOSED.

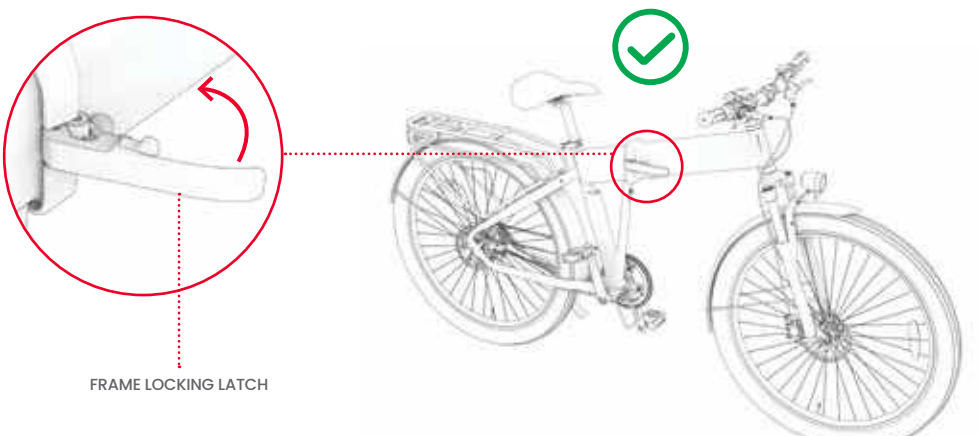

TO FOLD

1. PUSH AND HOLD THE TAB ON THE FRAME LOCKING LATCH FORWARD (A), THEN FORCEFULLY PULL THE LATCH OPEN (B).

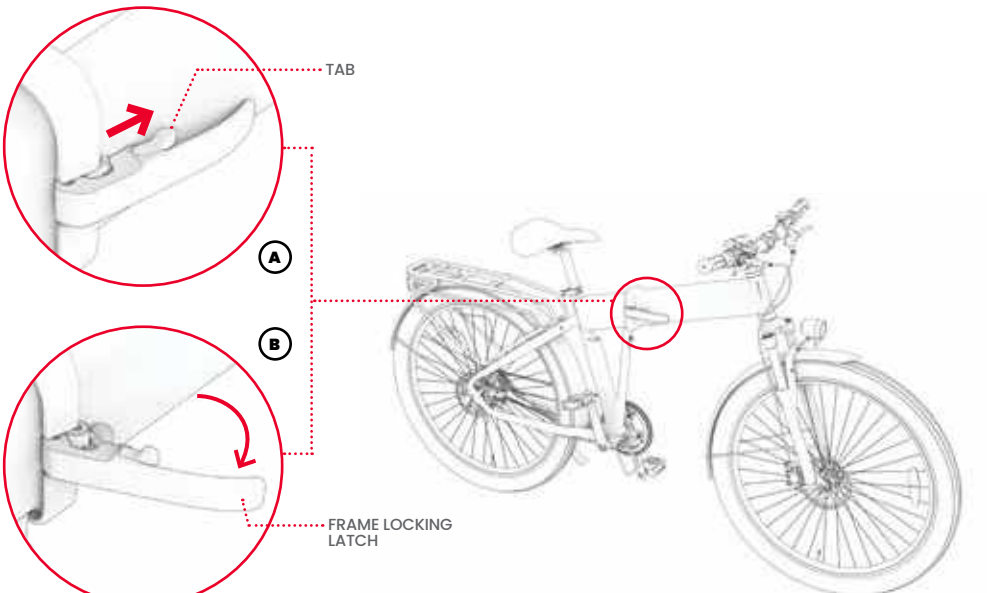

2. PIVOT THE FRONT OF THE BIKE TO THE LEFT AND AROUND TOWARDS THE REAR OF THE BIKE UNTIL THE FRONT WHEEL IS NEXT TO THE REAR WHEEL.
3. PROP THE BIKE ON THE BIKE STAND TO KEEP IT UPRIGHT WHILE IN THE FOLDED POSITION.

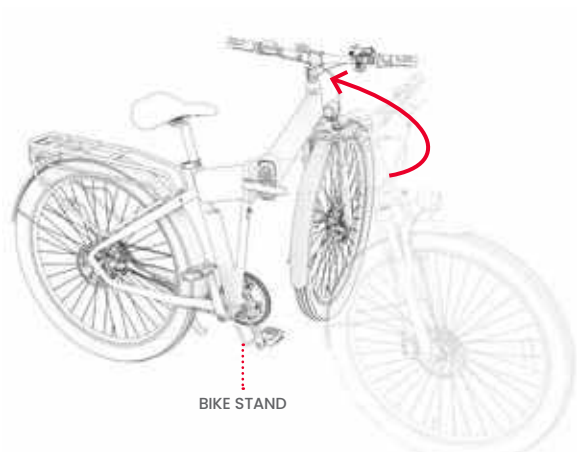

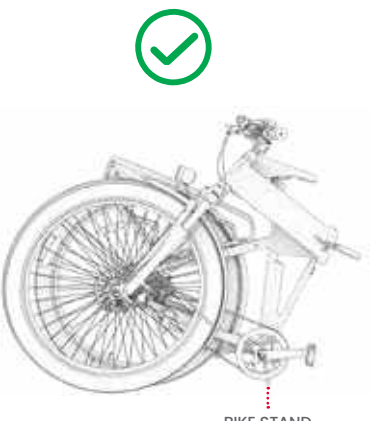

1.3 Assembling the Handlebar

YOU WILL NEED THE 4MM ALLEN KEY.

1. LOOSEN AND REMOVE THE 4 BOLTS ON THE HANDLEBAR CLAMP BY TURNING THEM COUNTERCLOCKWISE WITH 4MM ALLEN KEY.
2. REMOVE THE CLAMP COVER AND SET IT ASIDE WITH THE 4 BOLTS.

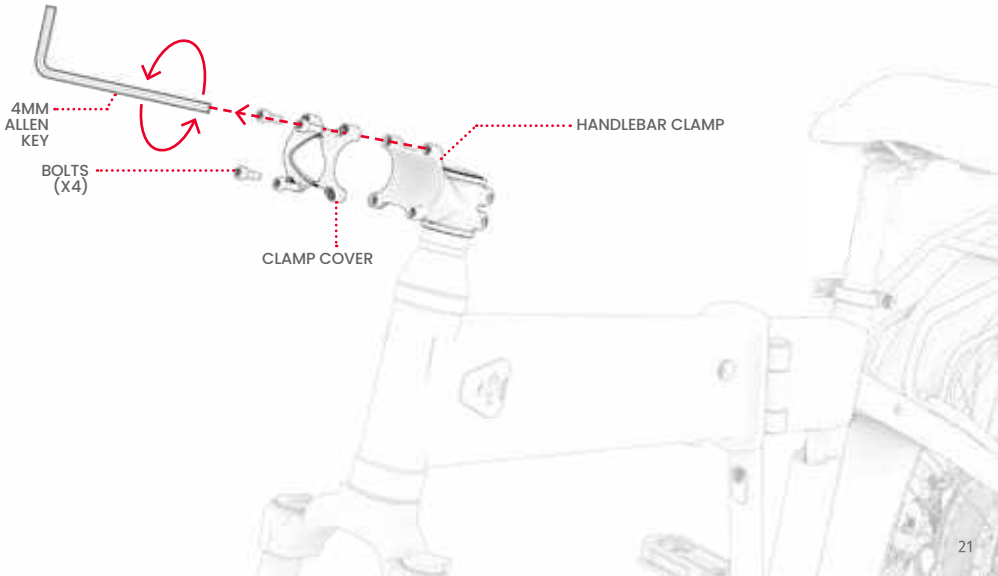

3. IF NECESSARY, ROTATE THE CLAMP BASE SO THAT IT AND THE FRONT FORK ARE FACING FORWARD.

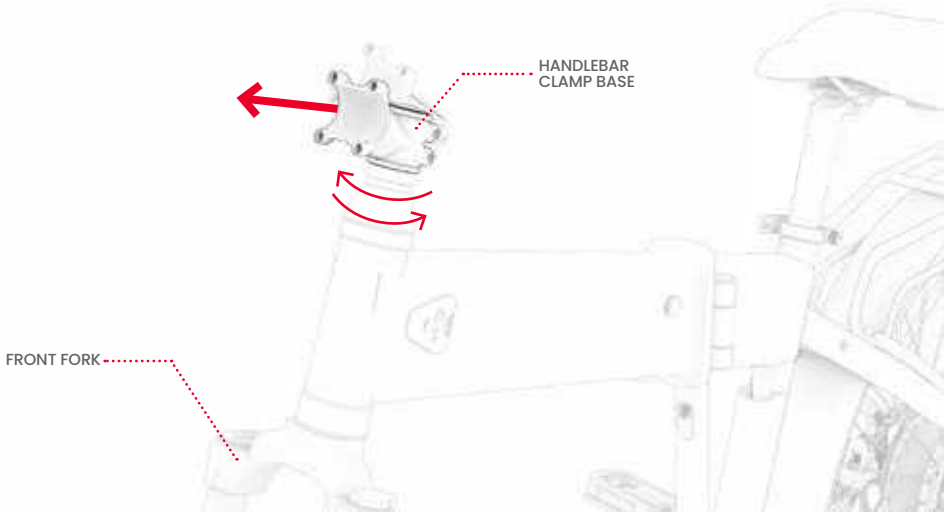

4. LIFT THE HANDLEBAR ONTO THE CLAMP BASE AND POSITION IT SUCH THAT IT IS:
   - NESTLED INTO THE CURVE OF THE CLAMP.
   - ORIENTED WITH THE LCD SCREEN ON THE LEFT-HAND SIDE OF THE HANDLEBAR.
   - CENTERED AND BALANCED IN THE CLAMP.
   - POSITIONED SUCH THAT ALL HANDLEBAR ELEMENTS ARE VISIBLE TO AND EASY TO REACH BY THE RIDER.

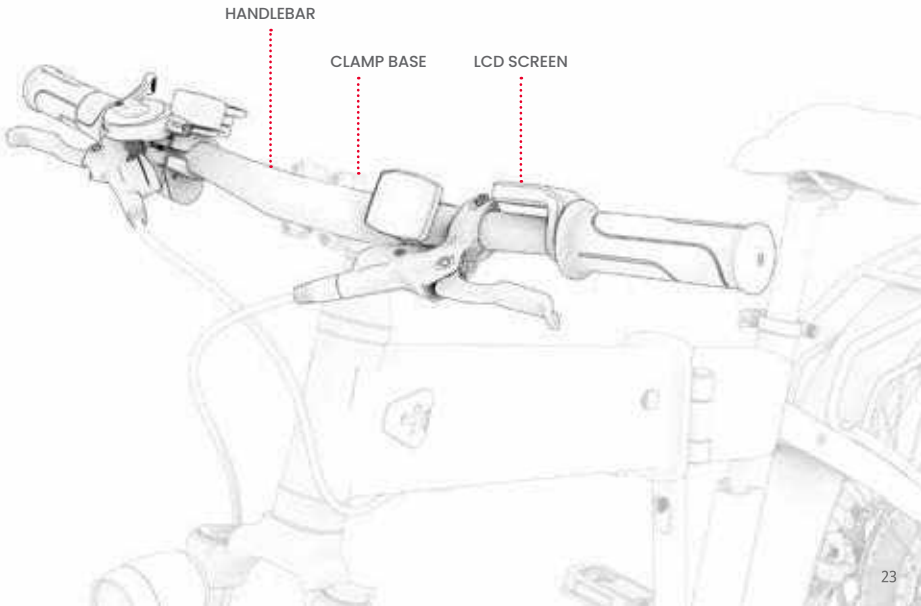

5. PLACE THE CLAMP COVER ONTO THE CENTER OF THE HANDLEBAR SUCH THAT:
   - THE 4 HOLES IN THE COVER ARE ALIGNED WITH THE FOUR HOLES IN THE CLAMP BASE.
   - THE COVER IS SNUG OVER THE CURVE OF THE HANDLEBAR.
6. REINSERT THE 4 BOLTS INTO THE 4 HOLES ON THE FRONT OF THE CLAMP COVER. WHILE HOLDING THE HANDLEBAR AND CLAMP COVER IN POSITION, TIGHTEN THE BOLTS BY ROTATING THEM CLOCKWISE WITH THE ALLEN KEY.

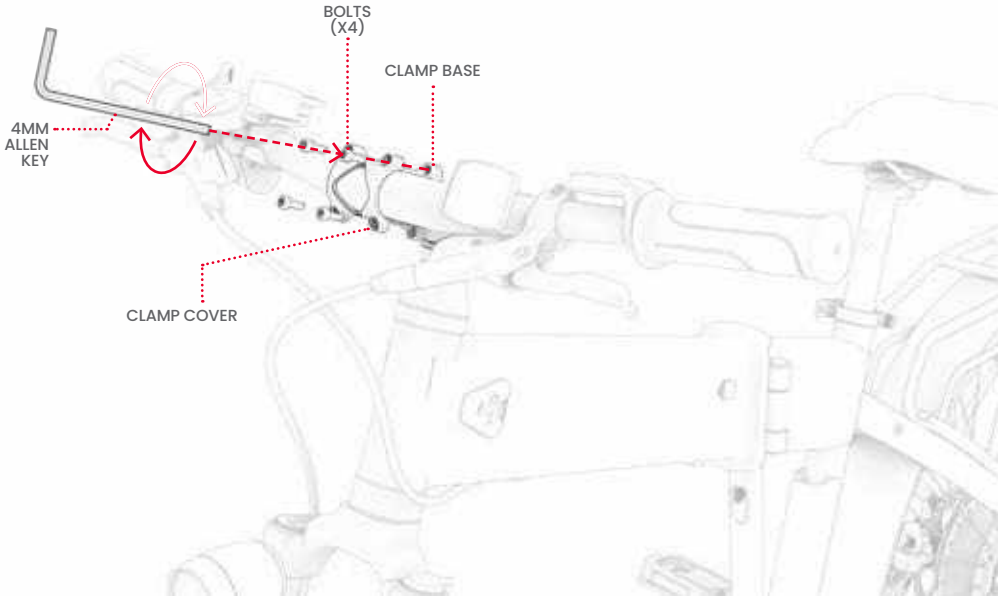

7. CHECK THAT THE HANDLEBAR IS SECURE.

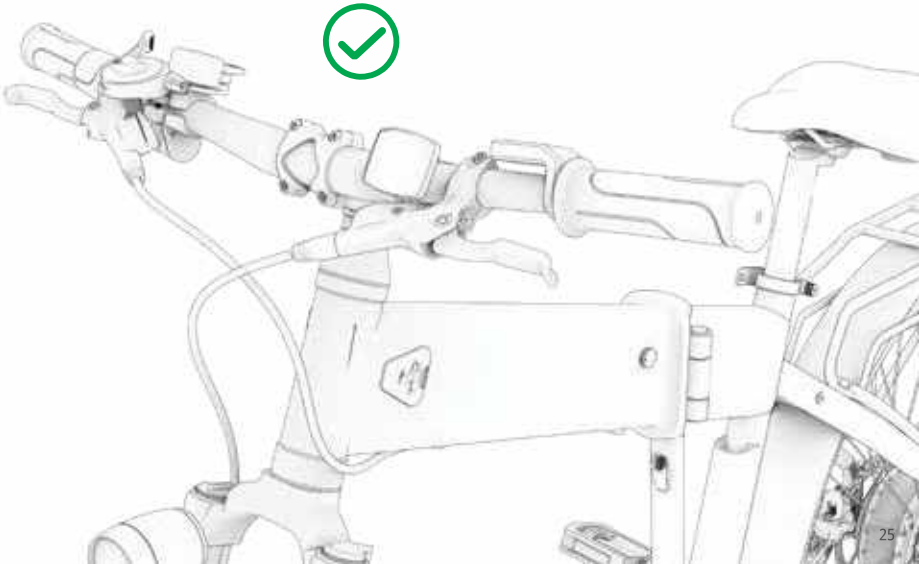

1.4 Attaching the Seat

1. PULL OPEN THE LATCH ON THE SEAT CLAMP.
2. LOCATE THE "MINIMUM INSERTION" MARK ENGRAVED NEAR THE BOTTOM OF THE SEAT POST.
3. HOLD THE SEAT IN POSITION ABOVE THE BIKE.
4. LOWER THE SEAT POST THROUGH THE CLAMP AND INTO THE SEAT TUBE UNTIL THE MINIMUM INSERTION MARK IS BELOW THE CLAMP.
   NOTE: IF THE CLAMP OPENING IS TOO NARROW TO RECEIVE THE POST, YOU CAN WIDEN IT BY TURNING THE KNOB ON THE CLAMP COUNTERCLOCKWISE WHILE HOLDING THE LATCH STEADY.
5. WHILE HOLDING THE SEAT AT THE DESIRED HEIGHT, CLOSE THE LATCH ON THE CLAMP.

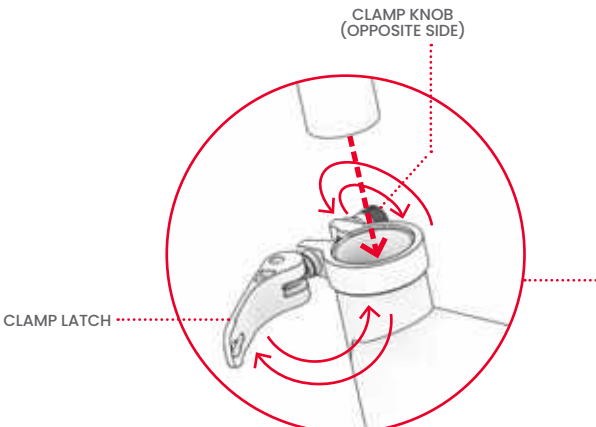

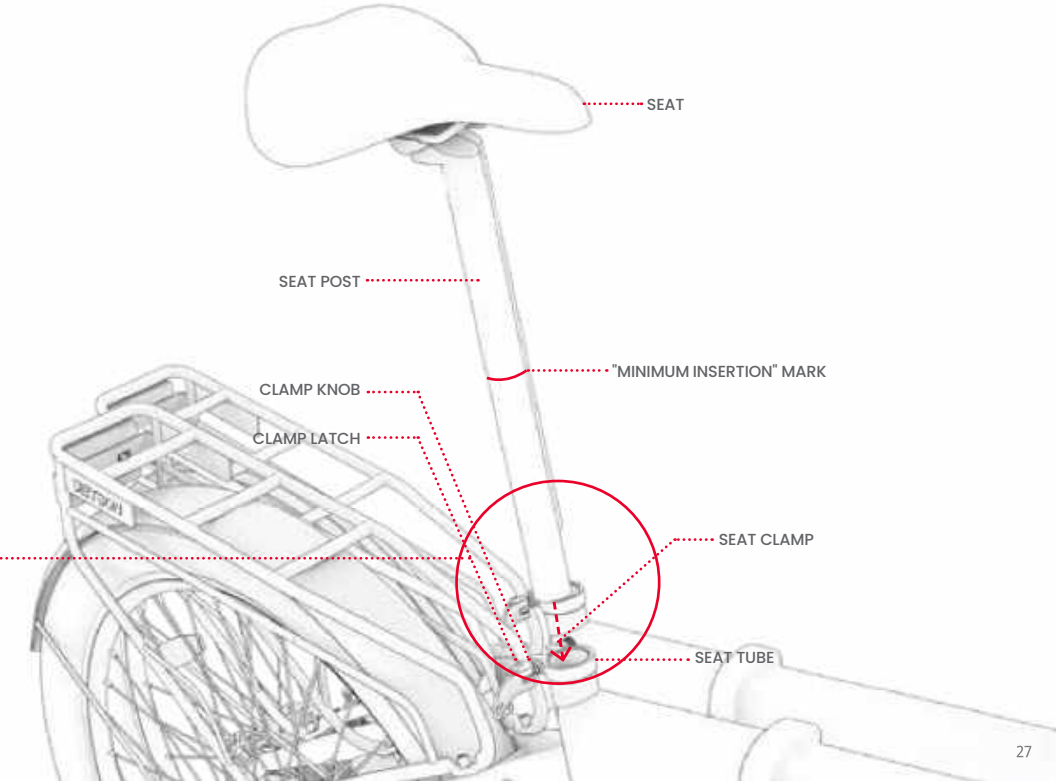
SEAT
SEAT POST
"MINIMUM INSERTION" MARK
CLAMP KNOB
CLAMP LATCH
SEAT CLAMP
SEAT TUBE

6. CHECK THAT THE SEAT IS SECURE: USE YOUR HAND TO PUT DOWNWARD PRESSURE ON THE SEAT. IF THE SEAT POST SLIPS FURTHER DOWN INTO THE TUBE, BRING IT BACK TO POSITION AND TIGHTEN THE CLAMP BY TURNING THE KNOB CLOCKWISE.

TROUBLESHOOTING: IF YOU CANNOT OPEN THE CLAMP LATCH WITH EASE, THE KNOB MAY BE TOO TIGHT. LOOSEN THE KNOB BY TURNING IT COUNTERCLOCKWISE.

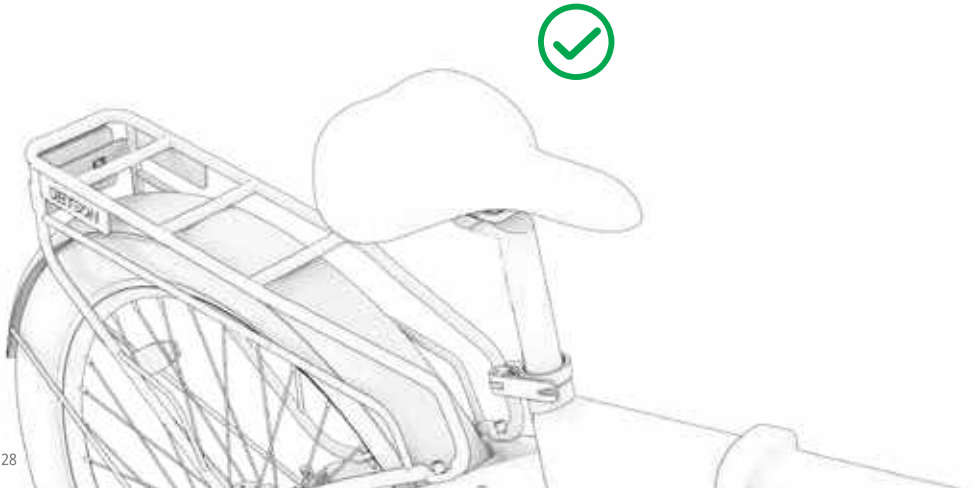

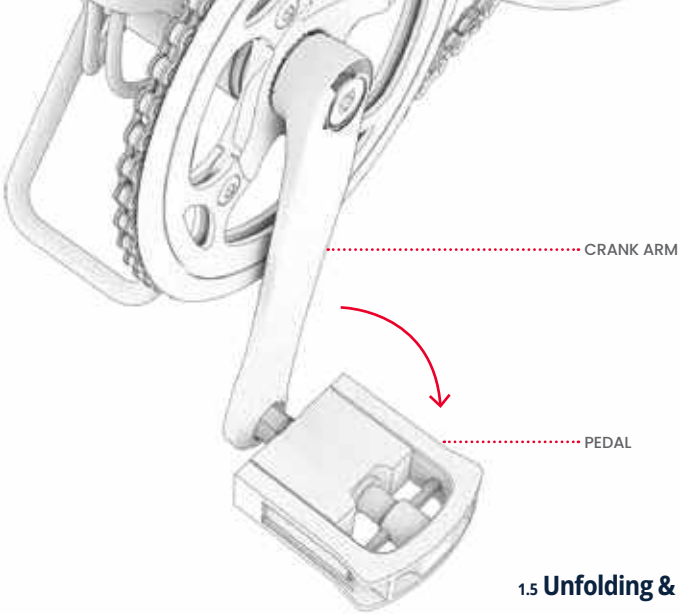

1.5 Unfolding & Folding the Pedals

TUCK AWAY THE PEDALS FOR STORAGE AND TRANSPORT.

TO UNFOLD: PULL THE PEDAL AWAY FROM THE CRANK ARM.

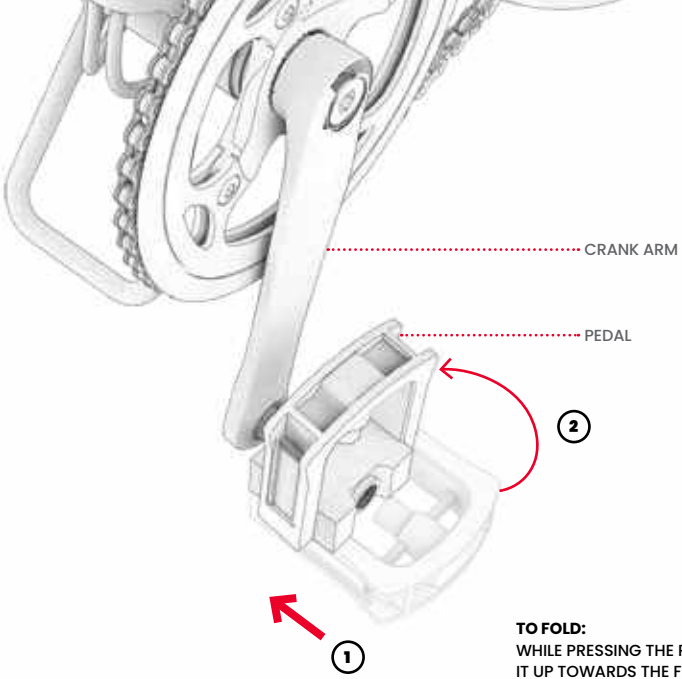

TO FOLD:
WHILE PRESSING THE PEDAL INTO THE CRANK ARM, PIVOT IT UP TOWARDS THE FRAME.

2. Preparing to Ride

2.1 Setting the Seat Height

WHEN A RIDER IS SITTING ON THE SADDLE AND HAS A FOOT ON THE PEDAL AT THE LOWEST PEDAL ROTATION POINT, THERE SHOULD BE A SMALL BEND IN THE KNEE. LEGS SHOULD NEVER BE FULLY EXTENDED DURING PEDALING.

1. PULL OPEN THE LATCH ON THE SEAT CLAMP.

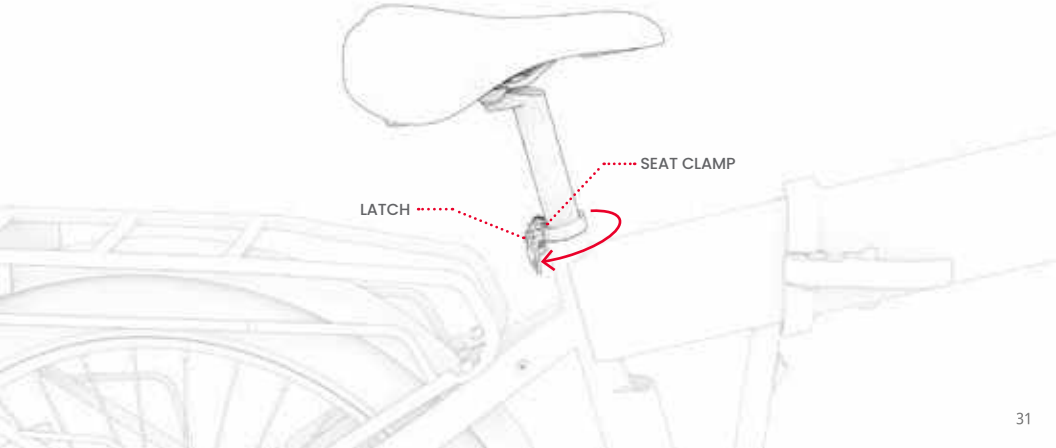

2. RAISE OR LOWER THE SEAT TO THE DESIRED POSITION. **IMPORTANT:** DO NOT TO RAISE THE SEAT HIGH ENOUGH THAT THE"MINIMUM INSERTION" MARK COMES INTO VIEW ABOVE THE CLAMP. (IF THE SEAT CLAMP IS TOO TIGHT FOR THE POST TO SLIDE UP AND DOWN EASILY, WIDEN THE CLAMP OPENING BY TURNING THE CLAMP KNOB COUNTERCLOCKWISE.)
3. WHILE HOLDING THE SEAT IN PLACE, CLOSE THE SEAT LATCH AND, IF NECESSARY, RE-TIGHTEN THE CLAMP KNOB BY TURNING IT CLOCKWISE. CLOSE THE CLAMP LATCH.

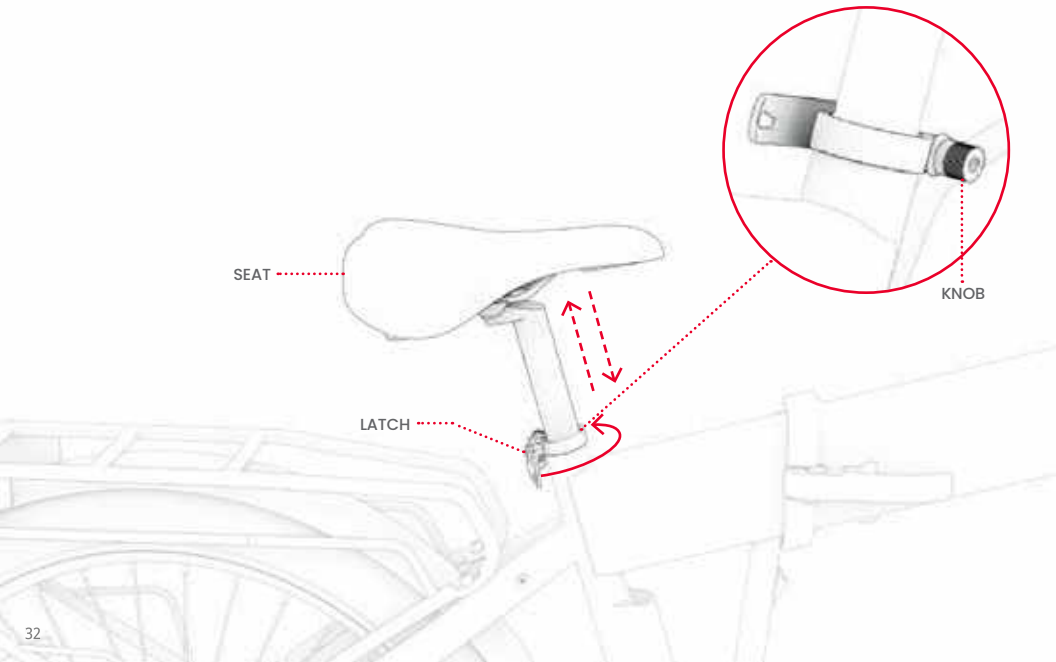

4. CHECK THAT THE SEAT IS SECURE: USE YOUR HAND TO PUT DOWNWARD PRESSURE ON THE SADDLE. IF THE SEAT POST SLIPS FURTHER DOWN INTO THE TUBE, BRING IT BACK TO POSITION AND TIGHTEN THE CLAMP BY TURNING THE KNOB CLOCKWISE.

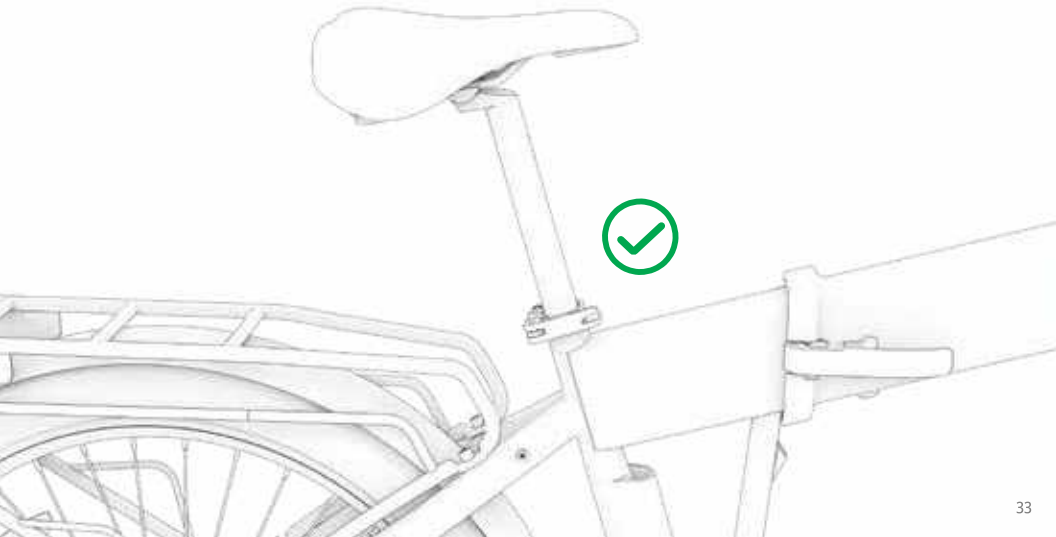

2.2 Charging the Battery

IT CAN TAKE ABOUT 5 HOURS TO BRING A DEPLETED BATTERY TO FULL CHARGE.

THE BATTERY CAN BE CHARGED WHEN IT IS SECURED IN THE FRAME OR REMOVED FROM THE FRAME. (SEE SECTION 3.1 FOR REMOVAL.)

1. CONNECT THE CHARGING CABLE WITH THE CHARGER.
2. PULL OPEN THE CHARGING PORT COVER ON THE BIKE FRAME, IF CHARGING THE BATTERY WHILE IT'S IN THE FRAME.
3. PLUG THE CHARGING CABLE INTO THE WALL, AND THEN PLUG THE CHARGER INTO THE CHARGING PORT.
4. WHEN THE INDICATOR LIGHT ON THE CHARGER TURNS FROM RED TO GREEN, YOUR BATTERY HAS REACHED FULL CHARGE. REMOVE THE CHARGER FROM THE CHARGING PORT AND UNPLUG THE CABLE FROM THE WALL OUTLET.
5. CLOSE THE CHARGING PORT COVER, IF CHARGING THE BATTERY WHILE IT'S IN THE FRAME.

CHARGING INDICATOR LIGHT ON THE CHARGER:

- RED - CHARGING
- GREEN - CHARGING COMPLETE

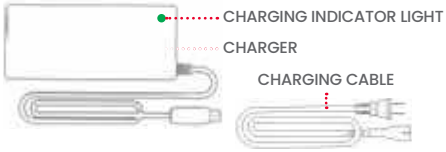

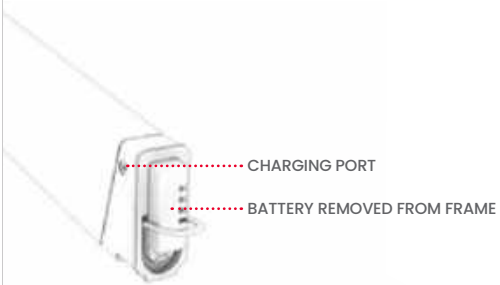

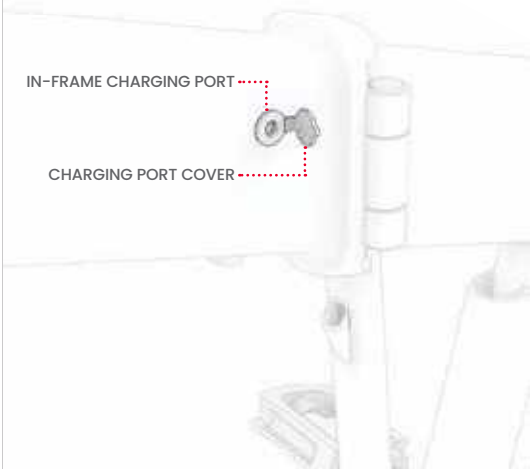

IMPORTANT CHARGING NOTES:

- **ONLY USE THE INCLUDED CHARGER OR ONE OBTAINED DIRECTLY THROUGH JETSON LABELED WITH LS-018C20-3601800 OR THE PART SKU PJCORE-CH. MADE BY DONGGUAN LI POWER ELECTRONICS CO., LTD.**

⚠ FAILURE TO USE CORRECT CHARGER CAN RESULT IN FIRE AND EXPLOSION.

- **PLUG THE CHARGER INTO THE WALL OUTLET BEFORE PLUGGING INTO THE CHARGING PORT ON THE BIKE.**
- **DO NOT USE RELOCATABLE POWER TAPS.**
- **NEVER TURN ON THE BIKE WHILE IT IS CHARGING.**
- **CHARGE THE BATTERY UNTIL IT IS FULLY CHARGED—ABOUT 5 HOURS.**
- **NEVER LEAVE THE BIKE CHARGING OVERNIGHT OR FOR EXTENDED PERIODS OF TIME.**
- **DO NOT ATTEMPT TO DISASSEMBLE THE BATTERY.**
- **CHARGING AMBIENT TEMPERATURE RANGE: 32°F(0°C)-104°F(40°C)**
- **OPERATING AMBIENT TEMPERATURE RANGE: 14°F(-10°C)-104°F(40°C)**
- **DO NOT USE THIS PRODUCT IF THE FLEXIBLE POWER CORD OF OUTPUT CABLE IS FRAYED, HAS BROKEN INSULATION, OR ANY OTHER SIGNS OF DAMAGES.**



THIS IS THE MARKING YOUR CHARGER WILL HAVE.

2.3 Tire Inflation & Pressure

BEFORE YOUR FIRST RIDE, YOU WILL NEED TO ADD AIR TO YOUR TIRES TO BRING THEM TO THE RECOMMENDED PRESSURE OF **24-30 PSI (POUNDS PER SQUARE INCH)**. USE A GAUGE TO CHECK THAT YOUR TIRE PRESSURE IS AT 20 PSI PRIOR TO EVERY RIDE.

TO ADD AIR:

1. REMOVE THE DUST CAP FROM THE TIRE VALVE ON ONE WHEEL BY TWISTING IT OFF COUNTERCLOCKWISE. SET IT ASIDE.
2. FOLLOW THE MANUFACTURER'S INSTRUCTIONS ON YOUR AIR PUMP TO INSERT AIR INTO THE TIRE. CHECK PERIODICALLY WITH A GAUGE AND CONTINUE ADDING AIR UNTIL YOU REACH 24-30 PSI.
3. REMOVE THE AIR PUMP AND REPLACE THE DUST VALVE BY TWISTING IT ON CLOCKWISE.
4. REPEAT WITH THE OTHER TIRE.

IMPORTANT: ONLY USE A MANUAL AIR PUMP TO INFLATE THE TIRES ON YOUR WARREN. NEVER USE AN AIR COMPRESSOR; DOING SO MAY CAUSE THE TIRE TUBES TO POP.

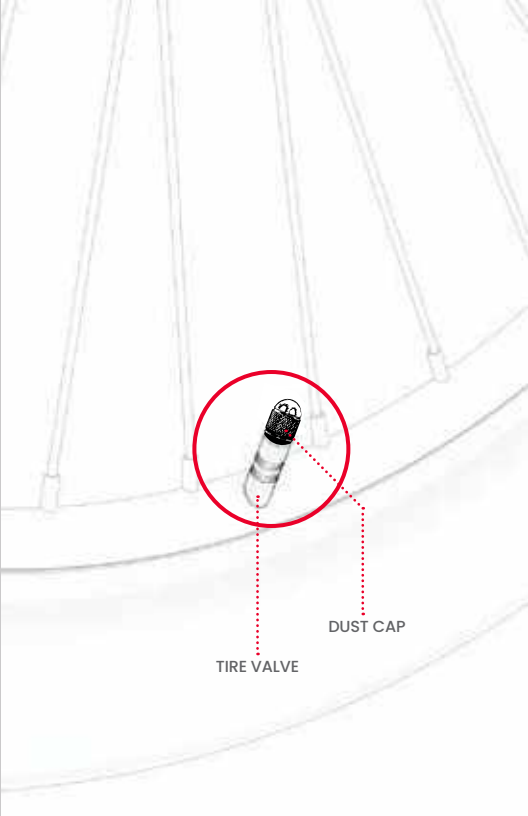

2.4 Checking & Adjusting the Brakes

BRAKE SAFETY & FUNCTIONALITY CHECK

AFTER ASSEMBLY AND PRIOR TO EVERY RIDE, CHECK THAT THE BRAKES ARE FUNCTIONING PROPERLY AND SAFELY TO SLOW THE WHEEL DOWN AND BRING IT TO A STOP BY PERFORMING THE FOLLOWING STEPS:

1. WALK WITH YOUR BIKE AND GENTLY PULL THE LEFT HANDBRAKE.
2. CHECK THAT THE FRONT CALIPER CLOSES PROPERLY ON THE DISC AND SLOWS THE WHEEL ROTATION DOWN.
3. REPEAT, PULLING THE LEFT HANDBRAKE WITH MORE PRESSURE AND CHECKING THAT THE FRONT WHEEL IS BROUGHT TO A STOP.
4. REPEAT STEPS 1 - 3 WITH THE RIGHT HANDBRAKE AND THE REAR WHEEL.

ADJUSTING THE BRAKE CALIPER

YOU MAY NEED A 5MM ALLEN KEY (NOT INCLUDED.)

BIKE BRAKES REQUIRE ALL ELEMENTS TO BE IN EXACT ALIGNMENT AND PLACEMENT IN ORDER TO FUNCTION PROPERLY. A RUBBING OR SQUEAKING SOUND COMING FROM A BRAKE AREA (EITHER CONSTANT OR INTERMITTENT) IS A GOOD INDICATOR THAT SOMETHING IS OUT OF ALIGNMENT AND NEEDS TO BE ADJUSTED.

THE CAUSE OF THE NOISE IS LIKELY A MISALIGNED CALIPER, CAUSING THE BRAKE PADS INSIDE OF THEM TO RUB AGAINST THE DISC EVEN WHEN THE CALIPER IS OPEN. THE PADS SHOULD ONLY COME IN CONTACT WITH THE DISC WHEN THE CALIPER IS CLOSED BECAUSE THE HANDBRAKE HAS BEEN PULLED.

1. ON THE BRAKE THAT NEEDS ADJUSTING, LOCATE THE CALIPER, BRAKE PADS, AND DISC.
2. LIFT THAT WHEEL OF THE BIKE AND GIVE IT A SPIN. WATCH THE DISC REVOLVE BETWEEN THE BRAKE PADS, AND NOTICE WHICH PAD IS RUBBING AGAINST THE DISC.
3. REST THE BIKE ON THE KICKSTAND. (SEE SECTION 3.2).

4. WHEN LOOKING AT THE CALIPER FROM THE BACK OF THE WHEEL, LOCATE THE BOLT ABOVE AND THE BOLT BELOW THE CALIPER. USE THE 5MM ALLEN KEY TO EACH BOLT BY TURNING IT COUNTERCLOCKWISE FOR 4 - 5 ROTATIONS.
5. MOVE THE CALIPER OUT OF ALIGNMENT UNTIL THE FOLLOWING CONDITIONS ARE MET:
   - THE TOP OF THE PADS ARE ALIGNED WITH THE EDGE OF THE DISC.
   - NO PART OF EITHER PAD IS TOUCHING THE DISC.
   - THE PADS ARE PARALLEL TO THE DISC.
6. WITH THE CALIPER IN THE DESIRED POSITION, FULLY TIGHTEN ONE BOLT AND THEN THE OTHER BY TURNING IT CLOCKWISE WITH THE ALLEN KEY.
7. CHECK THAT THE CALIPER IS SECURE AND CONDUCT THE BRAKE SAFETY & FUNCTIONALITY CHECK (PAGE 41) AGAIN.

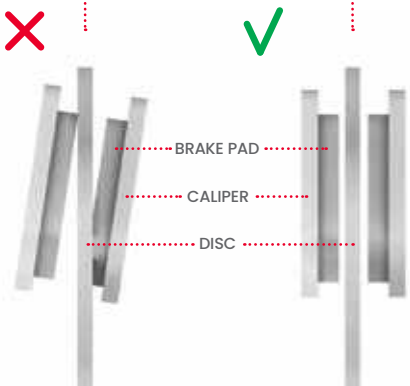

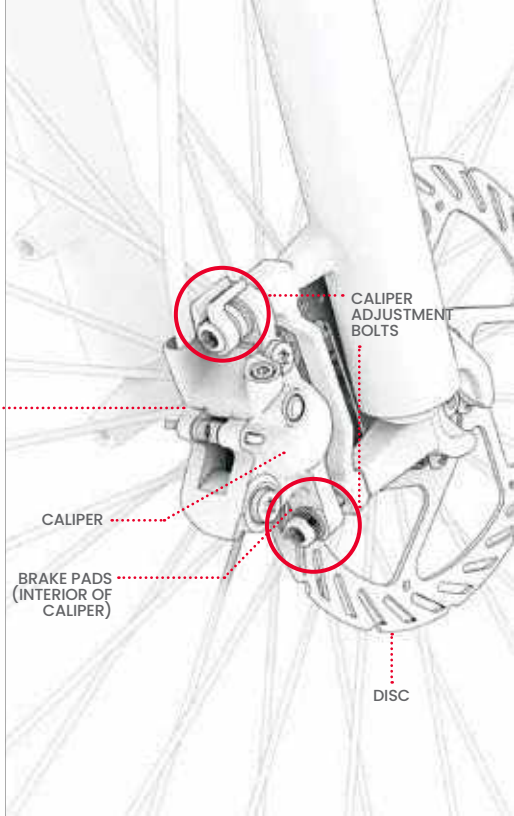

2.5 Powering On & Off

TO TURN YOUR E-BIKE ON OR OFF, PRESS AND HOLD THE POWER/MODE BUTTON FOR 2-3 SECONDS.

TO PRESERVE BATTERY POWER, YOUR BIKE WILL AUTOMATICALLY POWER AFTER 10 MINUTES WITHOUT MOVEMENT. ALWAYS REMEMBER TO POWER OFF YOUR BIKE WHEN PUTTING IT AWAY.

⚠ **IMPORTANT:** NEVER POWER ON YOUR E-BIKE WHILE IT IS CHARGING OR FOLDED.

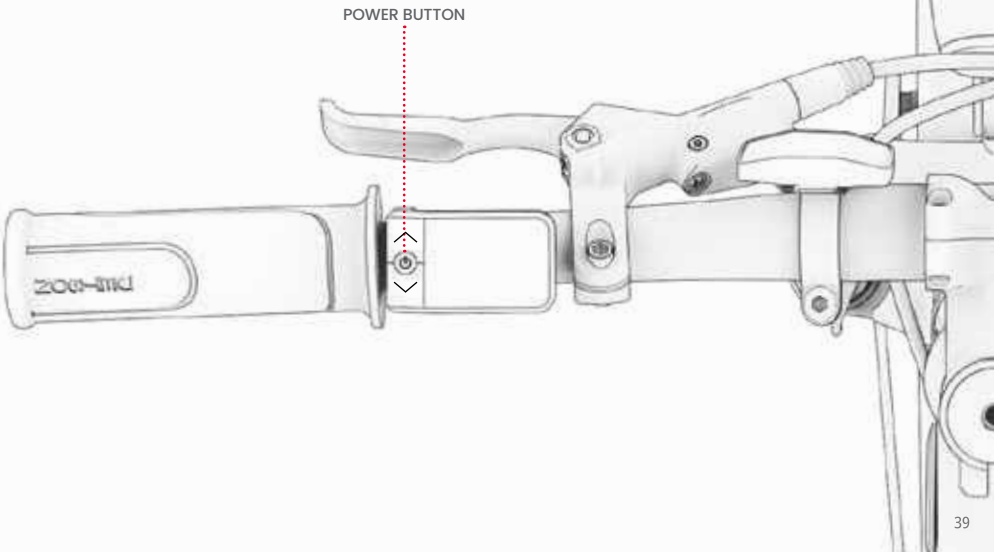

3. Features & Function

3.1 Removing & Reinserting the Battery

TO REMOVE THE BATTERY:

1. IF THE BIKE IS SET IN THE RIDING POSITION, PUSH AND HOLD THE TAB ON THE FRAME LOCKING LATCH FORWARD (1A), THEN FORCEFULLY PULL THE LATCH OPEN (1B).
2. PIVOT THE BIKE AT THE FOLDING POINT TO REVEAL THE BATTERY.

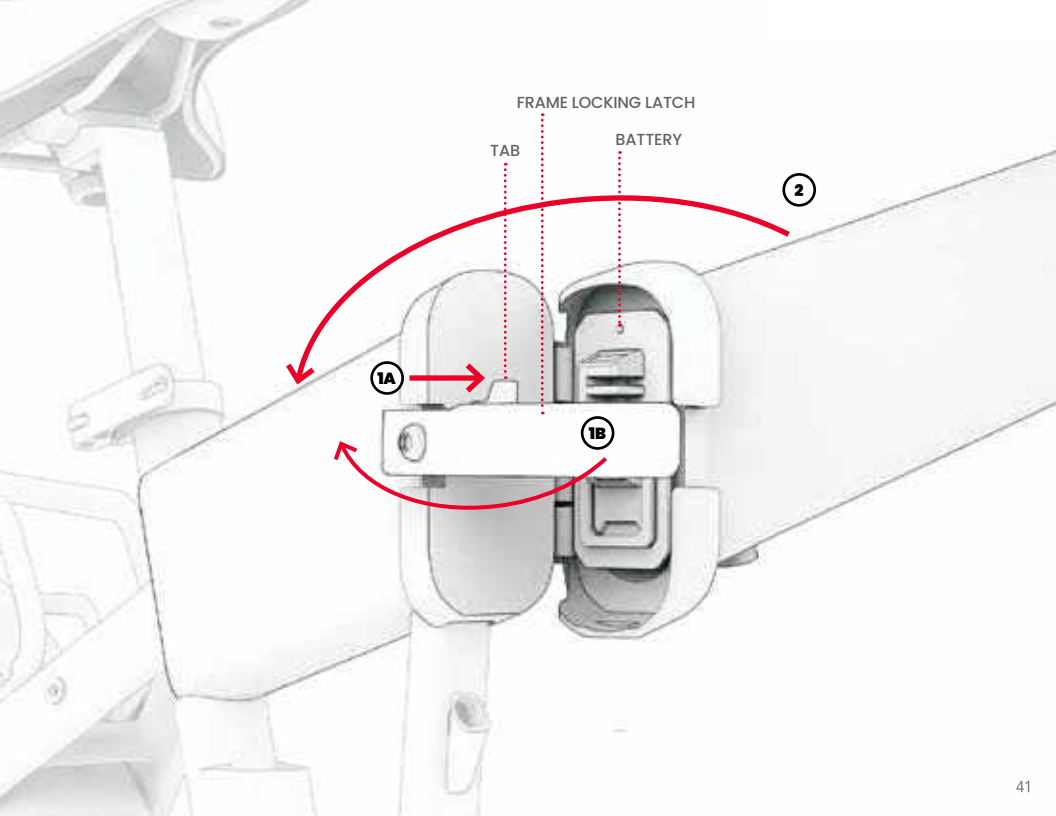
FRAME LOCKING LATCH
TAB
BATTERY
2
1A
1B

3. INSERT ONE KEY INTO THE KEYHOLE. PUSH THE KEY UP AND FULLY TURN IT COUNTERCLOCKWISE.
4. REMOVE THE KEY FROM THE KEYHOLE.

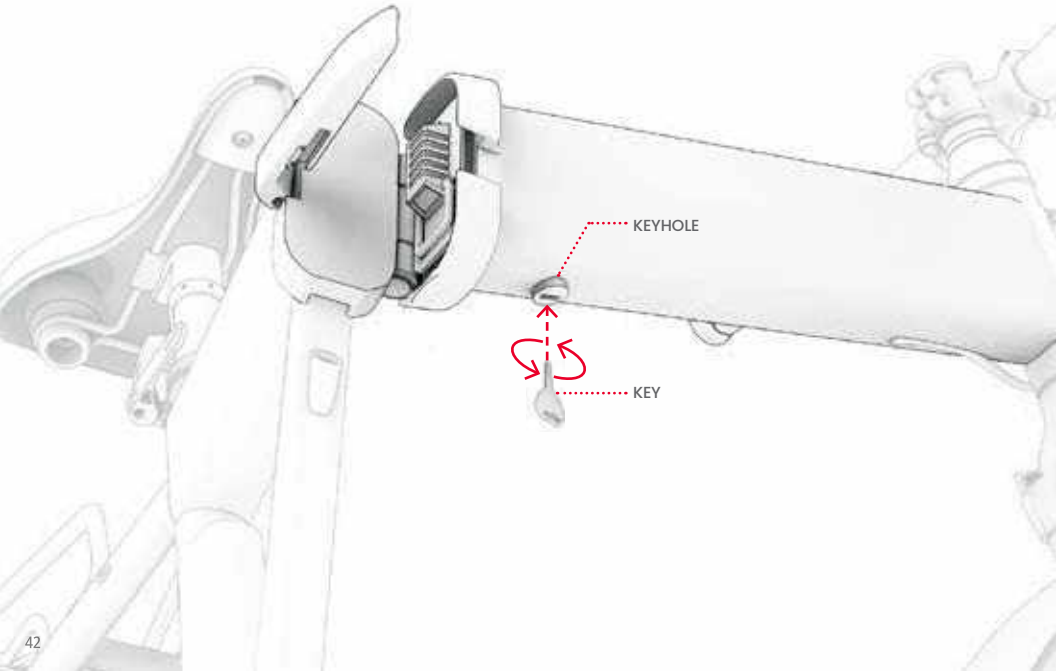

5. PULL THE BATTERY HANDLE UP AND USE THE HANDLE TO PULL THE BATTERY OUT OF THE BATTERY COMPARTMENT.

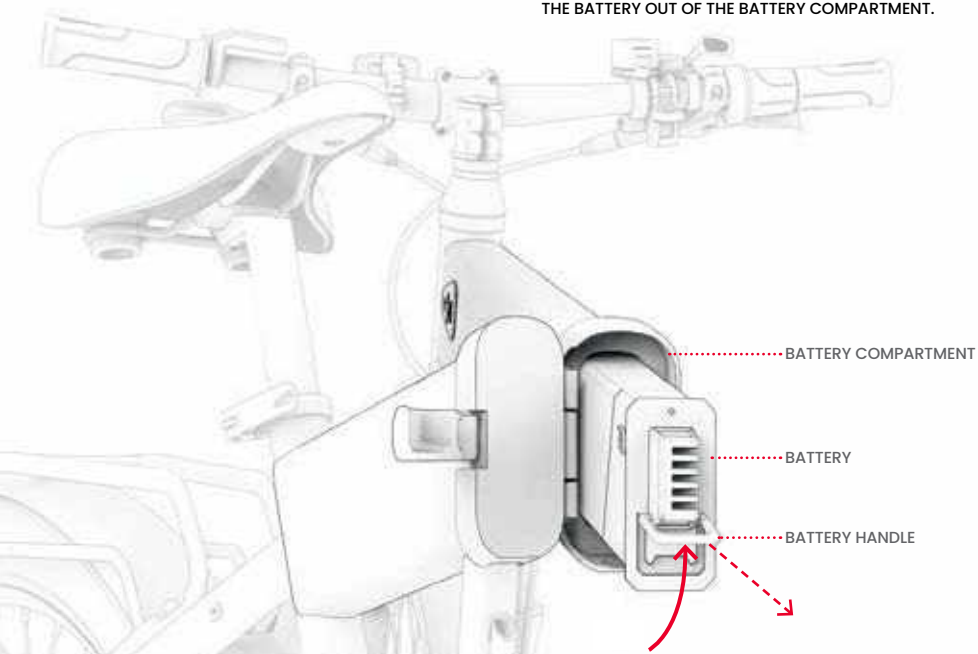

TO REINSERT THE BATTERY:

1. WITH THE HANDLE ON THE LOWER HALF OF THE BATTERY FACE, SLOWLY PUSH THE BATTERY INTO THE BATTERY COMPARTMENT. ENSURE THAT THE BACK OF THE BATTERY LINES UP WITH THE PLUGS AT THE BACK OF THE BATTERY COMPARTMENT.
2. INSERT ONE KEY IN THE KEYHOLE AND FULLY TURN IT CLOCKWISE.
3. REMOVE THE KEY FROM THE KEY HOLE.
4. CHECK THAT THE BATTERY IS SECURE IN THE FRAME AND CANNOT BE PULLED OUT.

⚠ **IMPORTANT:** ALWAYS LOCK THE BATTERY INTO THE FRAME. DO NOT POWER ON THE BIKE OR RIDE IT WITHOUT THE BATTERY LOCKED INTO PLACE.

IMPORTANT: TO AVOID DAMAGING THE BATTERY, DO NOT INSERT IT INTO THE FRAME TOO QUICKLY OR WITH TOO MUCH FORCE.

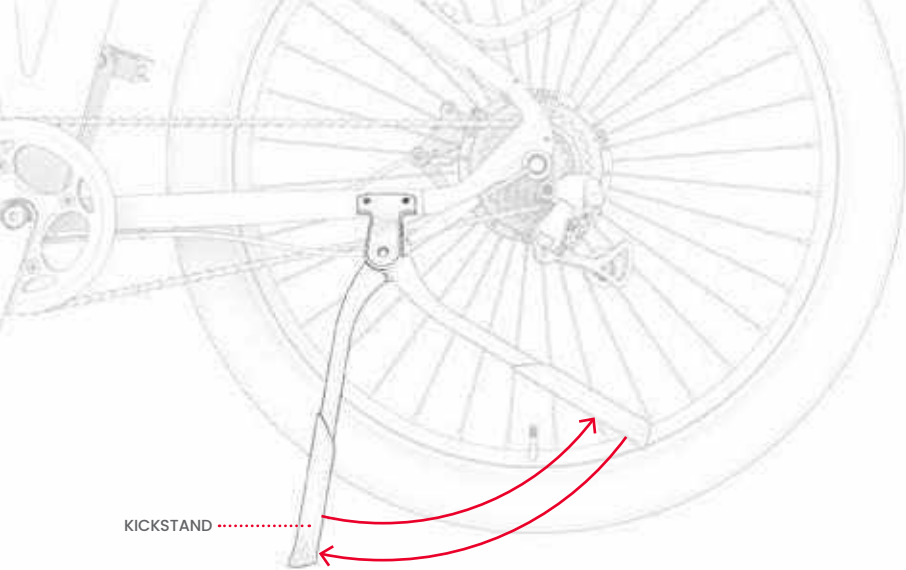

3.2 Using the Kickstand

TO USE THE KICKSTAND, PIVOT IT DOWN AND GENTLY TILT YOUR BIKE ONTO IT TO STAND. TO RAISE THE KICKSTAND, PIVOT IT BACK UP.

⚠ **IMPORTANT:** ALWAYS RAISE THE KICKSTAND BEFORE RIDING.

3.3 Using the Bell

USE THE BELL AS AN ALERT TO OTHER RIDERS AND PEDESTRIANS.

TO SOUND THE BELL, FLICK DOWN ON THE BELL TAB QUICKLY AND FORCEFULLY WITH YOUR RIGHT-HAND THUMB.

3.4 Understanding & Using the LCD Screen

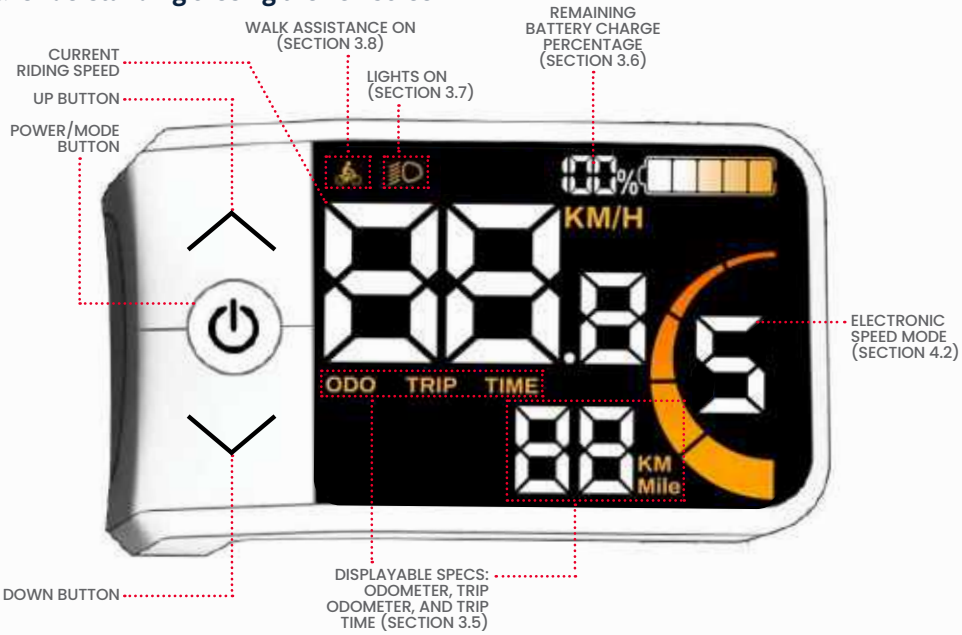

⚠ **IMPORTANT:** IF AN ERROR CODE 21E-30E POPS UP ON YOUR LCD SCREEN, CONTACT THE JETSON CARE TEAM FOR ASSISTANCE PRIOR TO RIDING YOUR E-BIKE AGAIN.

3.5 Changing the Display

CHANGING THE SPEC DISPLAYED:
QUICK-PRESS THE POWER/MODE BUTTON TO TOGGLE THE DISPLAY BETWEEN THE ODOMETER, TRIP ODOMETER, AND TRIP TIME.

- **ODOMETER ("ODO")** - TOTAL DISTANCE TRAVELED ON THIS UNIT
- **TRIP ODOMETER ("TRIP")** - TOTAL DISTANCE TRAVELED DURING A SINGLE USE OF THE UNIT
  NOTE: THE TRIP ODOMETER WILL RESET EVERY TIME THE SCOOTER IS POWERED OFF.
- **TRIP TIME ("TRIP TIME")** - TIME TRAVELED ON THIS RIDE

NOTE: THE TRIP ODOMETER AND TRIP TIME WILL RESET EVERY TIME THE SCOOTER IS POWERED OFF.

TO MANUALLY RESET THE TRIP THERMOMETER WHEN THE BIKE IS POWERED ON:
SIMULTANEOUSLY PRESS AND HOLD THE POWER/MODE AND DOWN (▾) BUTTONS FOR 2 SECONDS.

TO MANUALLY RESET THE TRIP THERMOMETER WHEN THE BIKE IS POWERED ON: SIMULTANEOUSLY PRESS AND HOLD THE POWER/MODE AND DOWN (▼) BUTTONS FOR 2 SECONDS.

TO CHANGE THE BRIGHTNESS OF THE SCREEN:

1. SIMULTANEOUSLY PRESS AND HOLD THE UP (▲) AND DOWN (▼) BUTTONS FOR 2 SECONDS TO ENTER THE SETTINGS MENU.
2. QUICK-PRESS THE UP ARROW UNTIL "ST3" IS DISPLAYED ON THE SCREEN.
3. QUICK-PRESS POWER/MODE BUTTON.
4. QUICK-PRESS THE UP (▲) AND DOWN (▼) BUTTONS TO TOGGLE BETWEEN BL-1 (LOWEST BRIGHTNESS), BL-2 (MIDDLE BRIGHTNESS) AND BL-3 (BRIGHTEST) UNTIL THE DESIRED SETTING IS REACHED.
5. QUICK-PRESS THE POWER/MODE BUTTON TO CONFIRM.
6. PRESS AND HOLD THE POWER/MODE BUTTON FOR 2- 3 SECONDS TO EXIT THE SETTINGS MENU.

TO CHANGE THE UNIT OF MEASUREMENT FROM MILES TO KILOMETERS:

1. SIMULTANEOUSLY PRESS AND HOLD THE UP (▲) AND DOWN (▼) BUTTONS FOR 2 SECONDS TO ENTER THE SETTINGS MENU.
2. QUICK-PRESS THE UP ARROW UNTIL "ST4" IS DISPLAYED ON THE SCREEN.
3. QUICK-PRESS POWER/MODE BUTTON.
4. QUICK-PRESS THE UP (▲) AND DOWN (▼) BUTTONS TO TOGGLE BETWEEN KILOMETERS (KM) AND MILES UNTIL THE DESIRED SETTING IS REACHED.
5. QUICK-PRESS THE POWER/MODE BUTTON TO CONFIRM.
6. PRESS AND HOLD THE POWER/MODE BUTTON FOR 2- 3 SECONDS TO EXIT THE SETTINGS MENU.

3.6 Checking Battery Charge Level

YOU CAN KEEP TABS ON YOUR BATTERY'S CHARGE LEVEL BY LOOKING TO SEE HOW MANY BATTERY INDICATOR BARS ARE ILLUMINATED ON THE LCD SCREEN.

BATTERY INDICATOR ICON					
APPROXIMATE REMAINING CHARGE PERCENTAGE*	80%-100%	60%-80%	40%-60%	20%-40%	LESS THAN 20% (CHARGE YOUR BATTERY NOW!)

*APPROXIMATIONS ONLY. MAY VARY BASED ON USE.

IMPORTANT: YOUR BIKE'S ABILITY TO REACH TOP SPEED CAN BE AFFECTED BY THE BATTERY CHARGE LEVEL. YOU MAY NOTICE A REDUCTION IN SPEED WHEN BATTERY CHARGE DIPS BELOW 25%.

3.7 Using the Lights

IF RIDING IN LOW LIGHT CONDITIONS, TURN ON THE LIGHTS SO YOU CAN BETTER SEE THE ROAD AHEAD AND ONCOMING RIDERS CAN BETTER SEE YOU. THE HEADLIGHT CAN ONLY ILLUMINATE WHEN THE E-BIKE IS POWERED ON.

TO TURN ON OR OFF THE HEADLIGHT AND REAR LIGHT: PRESS AND HOLD THE UP (^) BUTTON FOR 2-3 SECONDS.

3.8 Using Walk Assistance

IN WALK ASSIST MODE, THE MOTOR WILL PROPEL THE BIKE FORWARD AT 3.7 MILES PER HOUR TO MAKE FOR EASIER TRANSPORT WHEN YOU ARE NOT RIDING IT. USE THE HANDLEBARS TO GUIDE THE BIKE WHILE USING WALK ASSISTANCE.

TO TURN ON WALK ASSIST MODE: PRESS AND HOLD THE DOWN (▾) BUTTON. AFTER 2 SECONDS, WALK ASSIST MODE WILL ACTIVATE. CONTINUE TO HOLD THE DOWN (▾) BUTTON FOR AS LONG AS YOU NEED WALK ASSISTANCE.

TO TURN OFF WALK ASSIST MODE: RELEASE THE (▾) BUTTON.

3.9 Using the RackIt Smart Cargo System Rack

YOUR E-BIKE IS EQUIPPED WITH THE **JETSON RACKIT SMART CARGO SYSTEM RACK** — DESIGNED TO CARRY COMPANION "CLICK ON, CLICK OFF" CARRY-ALL ACCESSORIES*.



BASKET



COOLER



TOTE BAG

CUSTOMIZE YOUR E-BIKE FOR YOUR CARRYING NEEDS. SCAN THIS TO LEARN MORE ABOUT THE SYSTEM AND AVAILABLE RACKIT CARRY-ALL ACCESSORIES.

USING THE RACKIT WITH A COMPANION CARGO ACCESSORY*:
ALL RACKIT COMPANION CARGO ACCESSORIES HAVE AN INTEGRATED BASE PLATE THAT CLICKS SECURELY INTO THE RACKIT CARGO RACK.

TO CLICK AN ACCESSORY ON OR OFF:
SCAN THIS FOR INSTRUCTIONS

*ACCESSORIES NOT INCLUDED. SELECTION MAY VARY.

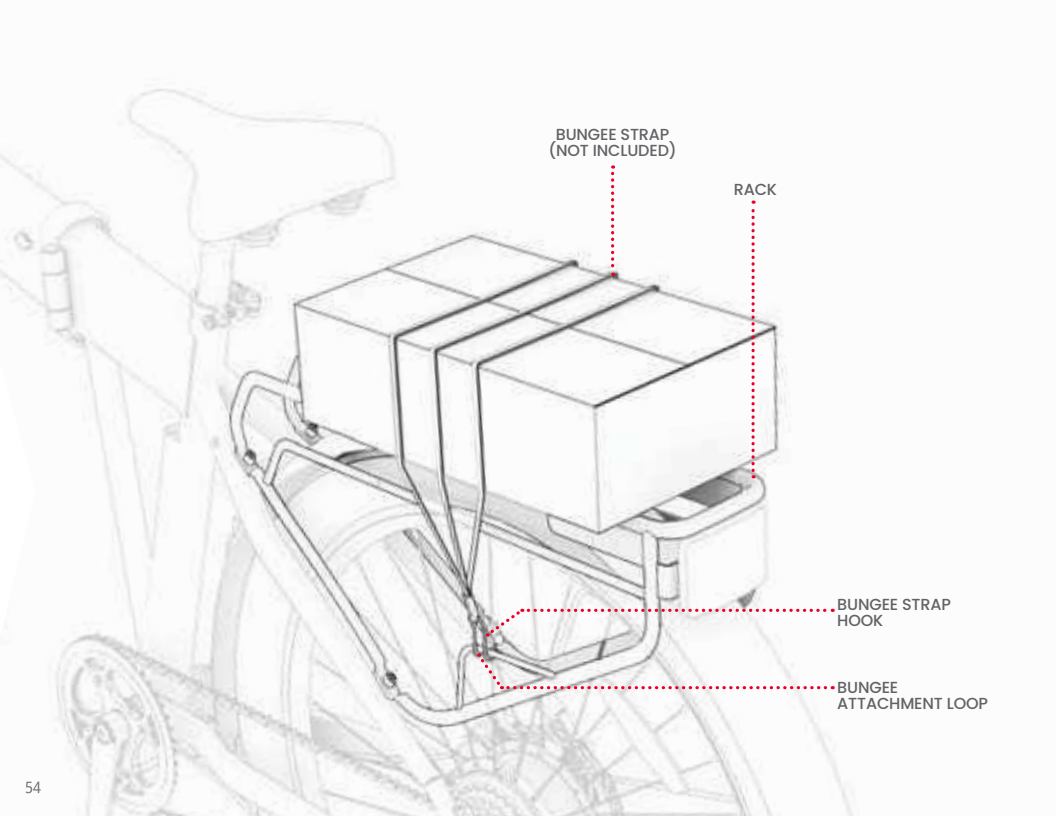
BUNGEE STRAP
(NOT INCLUDED)
RACK
BUNGEE STRAP
HOOK
BUNGEE
ATTACHMENT LOOP

USING THE RACKIT WITHOUT A COMPANION CARGO ACCESSORY:

1. PLACE YOUR CARGO ON THE RACK.
2. SLIP 1 HOOK OF A BUNGEE STRAP (NOT INCLUDED) INTO ONE BUNGEE ATTACHMENT LOOP ON THE RACK.
3. STRETCH THE BUNGEE STRAP OVER THE CARGO AND AROUND THE RACK UNTIL IT IS TAUT.
4. SECURE THE OTHER HOOK OF THE BUNGEE STRAP INTO THE OTHER BUNGEE ATTACHMENT LOOP.
   IMPORTANT: THE BUNGEE STRAP SHOULD AWAYS BE SNUG OVER YOUR CARGO. DEPENDING ON THE SIZE OF YOUR CARGO AND THE LENGTH OF THE BUNGEE STRAP, IT MAY BE NECESSARY TO WRAP THE STRAP UNDER THE RACK AND OVER YOUR CARGO BEFORE SECURING THE 2ND HOOK IN A BUNGEE ATTACHMENT LOOP.
5. CHECK THAT THE BUNGEE STRAP AND YOUR CARGO ARE SECURE.

⚠ **FOR SAFETY AND SECURITY:**

- ALWAYS SECURE CARGO TO THE RACK WITH A BUNGEE STRAP OR DEDICATED RACKIT CARGO ACCESSORY. NEVER RIDE WITH UNSECURED CARGO.
- LIMIT CARRYING CONTENTS ON THE RACK TO 25 LB.
- ENSURE THAT THE TOTAL CARRYING WEIGHT (RIDER PLUS CARGO) DOES NOT EXCEED 300 LB.
- DO NOT OVERFLOW THE RACK OR ANY CARGO ACCESSORIES.
- ALWAYS ENSURE THAT NO PARTS OF THE CARGO OR ANY RACKIT CARGO ACCESSORY FEATURES (STRAPS, BUCKLES, ETC.) ARE IN THE WAY OF WHEEL, BRAKE, PEDAL, CHAIN OR OTHER BIKE MOVEMENT OR MECHANISMS.

IMPORTANT:

- THE ADDITION OF CARGO WITH SIGNIFICANT WEIGHT MAY AFFECT THE PERFORMANCE OF YOUR E-BIKE. FOR MORE DETAILS ON CONDITIONS THAT CAN AFFECT PERFORMANCE, SEE SECTION 4.7
- NEVER LEAVE CARGO OR YOUR RACKIT COMPANION ACCESSORY UNATTENDED ON THE E-BIKE.

4. Making Moves

4.1 Riding Your Core

JET OFF ON YOUR JETSON IN 2 DIFFERENT WAYS:
1. PEDALING WITH ELECTRONIC ASSISTANCE (SECTION 4.2)
2. USING THE THROTTLE FOR ALL-MOTOR POWER (SECTION 4.4)

4.2 Understanding & Using Speed Modes

THE AMOUNT OF POWER THAT THE MOTOR DELIVERS WILL DEPEND ON WHICH SPEED MODE YOU HAVE SET.

WHEN PEDALING: THE MOTOR WILL GIVE BOOSTS OF POWER TO HELP YOU REACH THE MAXIMUM SPEED POSSIBLE IN THE SPEED MODE YOU HAVE SET. IF YOUR PEDALING EFFORTS ALONE TAKE YOU BEYOND THAT SPEED, THE MOTOR WILL NOT DELIVERY ANY ASSISTANCE.

WHEN USING THE THROTTLE: THE SPEED MODE YOU HAVE SET DETERMINES THE MAXIMUM SPEED AT WHICH YOU CAN TRAVEL. USE LOWER SPEEDS IN SPEED-RESTRICTED SPOTS, WHEN TRAVELING IN DENSE AREAS, OR FOR A MORE LEISURELY RIDE.

TO CHANGE SPEED MODES: USE THE UP (^) AND DOWN (v) BUTTONS.

SPEED MODE	1	2	3	4	5
ASSISTED SPEED (PEDAL) OR MAXIMUM SPEED (THROTTLE)	8 MPH	11 MPH	14 MPH	17 MPH	20 MPH

NOTE: YOU CAN RIDE YOUR CORE WITH THE POWER TURNED OFF OR IF THE BATTERY HAS DEPLETED, BUT YOU WILL NOT BE ABLE TO USE THE HEADLIGHT.

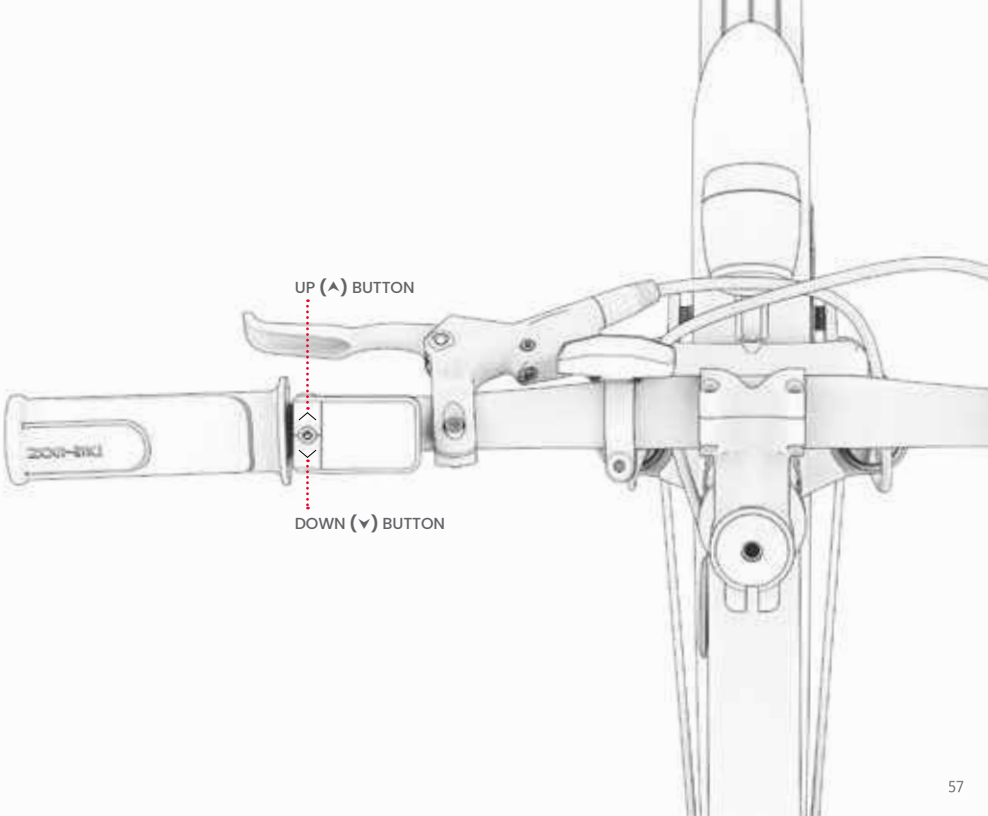
UP (^) BUTTON
DOWN (v) BUTTON

4.3 Riding with Electronic Pedal Assistance

PEDAL ASSIST LETS YOU GO FURTHER AND FASTER ON LESS EFFORT. WHEN YOU PEDAL WITH THE POWER TURNED ON, THE MOTOR WILL GIVE BOOSTS OF POWER TO BIKE TO SUPPLEMENT YOUR EXERTION AND HELP YOU REACH THE MAXIMUM POSSIBLE SPEED WITHIN THE PEDAL ASSIST LEVEL YOU HAVE THE BIKE SET IN. (SECTION 4.2)

THE CORE FEATURES CADENCE-BASED PEDAL ASSISTANCE, IN WHICH THE MOTOR WILL DELIVER SUPPLEMENTAL POWER WHENEVER YOU ARE PEDALING. ANY ROTATIONAL EFFORT YOU PUT INTO THE PEDALS WILL TELL THE MOTOR TO TURN ON—SO YOU CAN WORK YOUR MUSCLES AS LITTLE OR AS MUCH AS YOU'D LIKE.

IF YOUR EFFORTS TAKE YOU BEYOND THE SPEED THRESHOLD FOR THE LEVEL YOU HAVE THE BIKE SET IN, PEDAL ASSISTANCE WILL NO LONGER KICK IN.

4.4 Using the Gears

THE CORE IS A 7-GEAR BIKE.

LOWER GEARS MAKE FOR EASIER PEDALING BECAUSE THERE IS LESS RESISTANCE, BUT YOU'LL COVER LESS GROUND WITH EACH PEDAL STROKE. USE LOW GEARS FOR RIDING UPHILL, TACKING ROUGH TERRAIN, OR TO RIDE SLOWLY.

HIGHER GEARS GIVE YOU MORE SPEED, AS YOU'LL COVER MORE GROUND WITH EACH PEDAL STROKE. USE HIGH GEARS FOR FASTER RIDING ON FLAT SURFACES OR WHEN DESCENDING A HILL.

TO DOWNSHIFT TO A LOWER GEAR: PUSH THE DOWNSHIFT BUTTON UNTIL THE DESIRED GEAR IS POSITIONED AT THE GEAR INDICATOR MARK.

TO UPSHIFT TO A HIGHER GEAR: PUSH THE UPSHIFT LEVER AWAY FROM YOU UNTIL THE DESIRED GEAR IS POSITIONED AT THE GEAR INDICATOR MARK.

NOTE: YOU SHOULD HEAR A CLICKING SOUND WITH EACH SUCCESSFUL GEAR SHIFT.

IMPORTANT: ONLY CHANGE GEARS WHILE IN FORWARD MOTION AND ACTIVELY PEDALING.

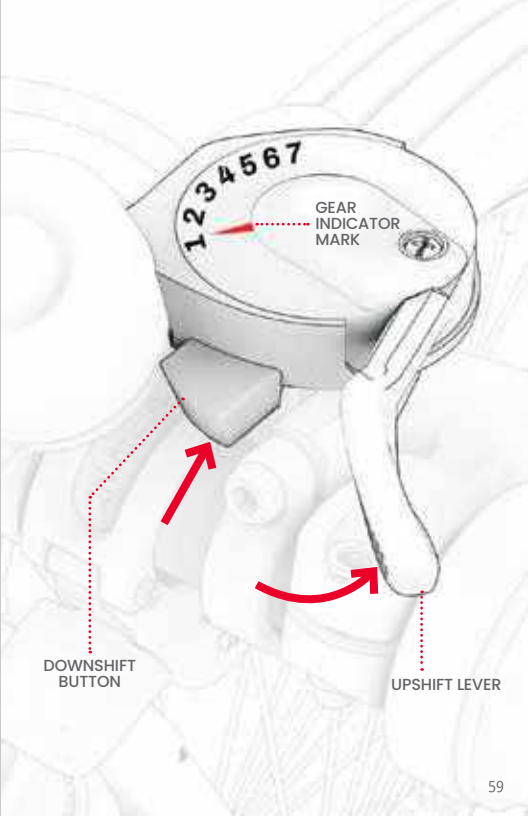

4.5 Riding with the Throttle

THE MAXIMUM SPEED AT WHICH THE BIKE CAN TRAVEL USING ALL MOTOR POWER DEPENDS ON THE SPEED MODE YOU HAVE THE BIKE SET IN. (SECTION 4.2)

TO RIDE THE CORE LIKE A MOTOR BIKE, STOP PEDALING AND KEEP YOUR FEET RESTING ON THE PEDALS. TO ACCELERATE, SLOWLY ROTATE THE THROTTLE TOWARDS YOU WITH YOUR RIGHT THUMB.

THE MORE YOU ROTATE THE THROTTLE, THE MORE THE MOTOR WILL ENGAGE—AND THE FASTER YOU WILL TRAVEL. TO AVOID SUDDEN BURSTS OF SPEED, ALWAYS ROTATE THE THROTTLE GRADUALLY.

TO SLOW DOWN, GENTLY EASE UP ON THE THROTTLE.

⚠ **IMPORTANT:** ALWAYS REST YOUR FEET ON THE PEDALS, EVEN WHEN YOU ARE NOT PEDALING. NEVER RIDE WITH THEM DANGLING OFF THE SIDE OF THE BIKE.

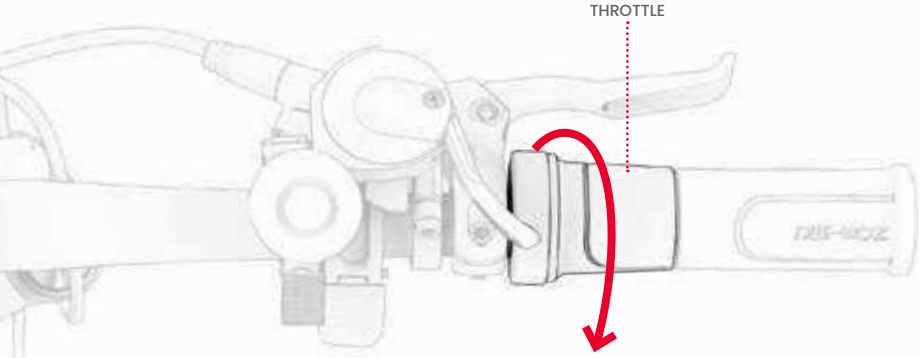

4.6 Using the Brakes

SQUEEZE ONE OR BOTH HANDBRAKES TO SLOW DOWN; SQUEEZE MORE FORCEFULLY TO COME TO A COMPLETE STOP. TO AVOID ABRUPT MOVEMENTS, TRY TO SQUEEZE THE HANDBRAKE(S) GRADUALLY.

LEFT HANDBRAKE → FRONT WHEEL BRAKE

RIGHT HANDBRAKE → REAR WHEEL BRAKE

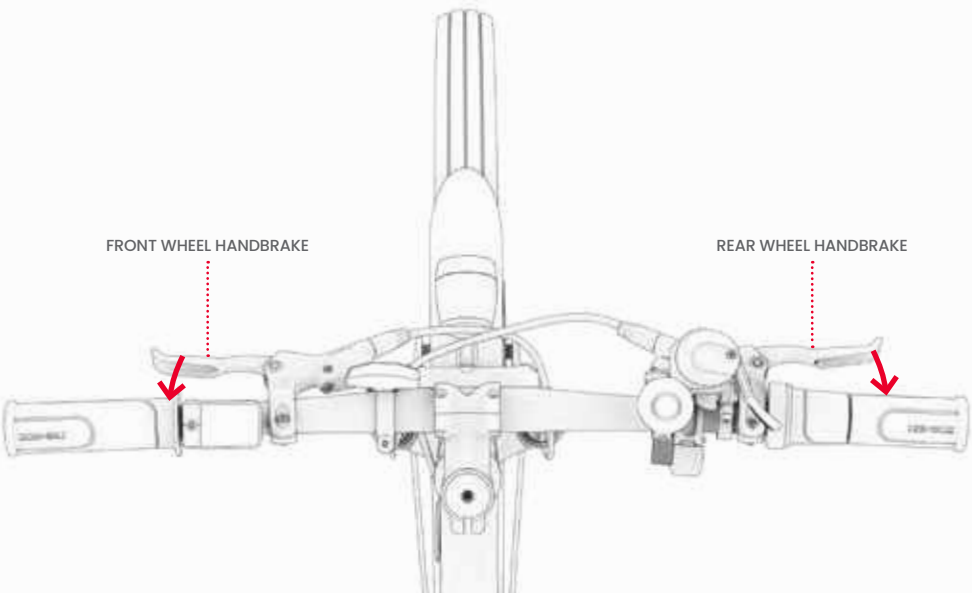

4.7 Maximizing Speed & Riding Range

THE HARDER THE MOTOR NEEDS TO WORK, THE FASTER YOUR BATTERY WILL DRAIN AND THE HARDER IT WILL BE TO REACH AND MAINTAIN TOP SPEEDS. THE FOLLOWING FACTORS WILL ALSO AFFECT HOW FAST YOU CAN TRAVEL AND HOW FAR YOU CAN GO FROM A SINGLE CHARGE.

- **RIDING SURFACE** – TRAVELING OVER A ROUGH SURFACE CAUSES FRICTION, WHICH CAN SLOW YOU DOWN, AND REQUIRES THE MOTOR TO WORK HARDER, WHICH DRAINS IT FASTER. WHEN POSSIBLE, CHOOSE A SMOOTH RIDING SURFACE.
- **CARRYING WEIGHT** – MORE WEIGHT (RIDER PLUS CARGO) DECREASES ACHIEVABLE SPEED AND RANGE.
- **RIDING STYLE** – FREQUENT STARTING AND STOPPING WILL REDUCE RIDING RANGE.
- **AIR TEMPERATURE** – THE IDEAL TEMPERATURE FOR RIDING AND STORING THE E-BIKE IS BETWEEN 50 - 90°F (10 - 35°C).
- **INCLINE** – THE MOTOR HAS TO WORK HARDER ON UPHILLS THAN ON FLAT STRETCHES OR DOWNHILLS, DRAINING THE BATTERY FASTER.
- **BATTERY MAINTENANCE** – TIMELY BATTERY CHARGING AFTER EVERY RIDE HELPS MAINTAIN BATTERY CAPACITY AND STRENGTH.
- **USE OF GEARS** – USING THE GEARS TO MAXIMIZE YOUR PEDALING EFFORTS MAKES FOR MORE EFFICIENT USE OF PEDAL ASSIST, SO YOU CAN ACHIEVE MORE MILEAGE BEFORE THE BATTERY DEPLETES.

5. Safe Journeying

5.1 Pre-Ride Safety Checks

CONDUCT THESE IMPORTANT SAFETY CHECKS BEFORE EVERY JOURNEY:

BRAKES

MAKE SURE THE BRAKES WORK PROPERLY SUCH THAT:

- THE HANDBRAKE LEVERS ARE SECURED TO THE HANDLEBAR AND LUBRICATED SO THEY COMPRESS EASILY.
- THE BRAKE PADS ARE NOT WORN, AND ARE CENTERED AND ALIGNED WITH THE ROTOR.

CRANKS & PEDALS

- CHECK THAT THE PEDALS ARE SECURELY TIGHTENED TO THE CRANKS.
- CHECK THAT THE CRANKS ARE SECURELY TIGHTENED TO THE BODY OF THE BIKE AND ROTATE FREELY.

FRAME & FORK

- CHECK THAT THE BIKE FRAME AND THE FORK ARE NOT DAMAGED, BENT, OR BROKEN.
- CHECK THAT THE FRAME IS SECURED IN THE RIDING POSITION BY THE FRAME LATCH.

STEERING

- CHECK THAT THE HANDLEBAR IS SECURED IN POSITION BY THE HANDLEBAR CLAMP.
- CHECK THAT THE WHEEL AND HANDLEBAR ROTATE IN ALIGNMENT.

WHEELS AND TIRES

- CHECK THAT TIRES DO NOT SHOW SIGNS OF EXCESSIVE WEAR OR ARE DAMAGED.
- MAKE SURE THAT THE TIRES ARE INFLATED TO THE RECOMMENDED PRESSURE OF 24-30 PSI.
- CHECK THAT THE WHEEL SPOKES ARE NOT BROKEN.
- CHECK THE WHEEL RIMS ARE NOT DAMAGED OR BENT.
- CHECK THAT THE AXLE NUTS ARE TIGHT.

CHAIN

- CHECK THAT THE TENSION OF THE CHAIN IS SUCH THAT YOU CAN ONLY LIFT THE MIDDLE OF THE CHAIN ½ INCH.
- CHECK THAT THE CHAIN IS PROPERLY SITUATED ON THE CRANKSET, DERAILLEUR, AND JOCKEY WHEEL.

5.2 Helmet Safety

A HELMET SHOULD BE WORN BY THE RIDER AT ALL TIMES.



PROPER POSITIONING:
THE FOREHEAD IS COVERED
BY THE HELMET.



IMPROPER POSITIONING:
THE FOREHEAD IS EXPOSED.
A FALL COULD RESULT IN SERIOUS INJURY.

*** WEAR A HELMET, APPROPRIATE CLOTHING, SHOES, AND SAFETY GEAR. AVOID CLOTHING THAT CAN GET CAUGHT INTO OR UNDER THE WHEELS. CLOSED-TOE, FLAT SHOES ARE RECOMMENDED. WEAR AN ASTM F1492 APPROVED HELMET AND PROTECTIVE GEAR TO PREVENT INJURY IN THE EVENT OF AN ACCIDENT.**

5.3 Care & Maintenance

TAKE GOOD CARE OF YOUR E-BIKE TO KEEP IT RIDING SMOOTHLY AND SAFELY. HERE'S HOW:

HANDLING YOUR CORE

- **AVOID EXPOSING YOUR CORE TO SEVERE VIBRATION OR INTENSE PHYSICAL IMPACT.**
- **NEVER DISASSEMBLE THE BATTERY.**
- **KEEP YOUR CORE AWAY FROM WATER AND MOISTURE.**
- **RIDE ON SMOOTH, FLAT SURFACES TO AVOID BREAKAGE.**
- **NEVER CARRY YOUR CORE BY THE WHEELS, SEAT, OR HANDLEBAR.**
- **TAKE CARE NOT TO PULL OR SNAG THE WIRING CONNECTING THE MOTOR WITH THE HANDLEBAR COMPONENTS.**

⚠ **BATTERY PRECAUTIONS**

YOUR PRODUCT HAS A REMOVABLE LITHIUM-ION BATTERY. TAKE CARE WHEN HANDLING.

- KEEP PRODUCT AND BATTERY AWAY FROM FIRE AND EXCESSIVE HEAT.
- AVOID INTENSE PHYSICAL SHOCK, SEVERE VIBRATION, OR IMPACT.
- PROTECT PRODUCT AND BATTERY FROM WATER OR MOISTURE.
- DO NOT PLACE OR STORE PRODUCT OR BATTERY IN A PILE ON TOP OF OR UNDERNEATH OTHER OBJECTS.
- DO NOT DISASSEMBLE THE BATTERY.
- DO NOT DISPOSE OF PRODUCT OR BATTERY WITH EVERYDAY TRASH. BRING PRODUCT TO A DEDICATED E-WASTE FACILITY OR BATTERY RECYCLING CENTER. FOR MORE INFORMATION ON DISPOSAL SITES NEAR YOU, CONTACT YOUR LOCAL MUNICIPALITY OR WASTE HAULER.
- SHOULD THE PRODUCT'S BATTERY FEEL HOT OR EXHIBIT SIGNS OF OVERHEATING, EMIT AN ODOR OR UNUSUAL SOUND, LEAK FLUID OR GAS, OR CHANGE IN SHAPE OR COLOR, IMMEDIATELY:
  1. IF IN USE, STOP USING THE PRODUCT IMMEDIATELY. REMOVE THE CHARGING CABLE FROM THE PRODUCT IF IT IS PLUGGED IN.
  2. DISCONTINUE USE OF THE PRODUCT.
  3. IF SAFE TO DO SO, MOVE THE PRODUCT AND BATTERY INTO A CLEAR SPACE AND AWAY FROM ANYTHING FLAMMABLE.
  4. CALL YOUR LOCAL EMERGENCY SERVICES FOR ASSISTANCE.
  5. THOROUGHLY WASH EYES OR AREAS OF SKIN THAT HAVE COME IN CONTACT WITH LEAKING BATTERY ELECTROLYTE FLUID WITH CLEAN RUNNING WATER AND SEEK ADDITIONAL MEDICAL ATTENTION.
- IF THERE ARE ANY ISSUES WITH THE BATTERY, CONTACT THE JETSON CARE TEAM.

STORING YOUR CORE

KEEP YOUR BIKE AND BATTERY:

- **INDOORS AND IN A DRY PLACE.**
- **COVERED WITH A NON-FLAMMABLE MATERIAL TO PROTECT IT FROM DUST.**
- **AWAY FROM FIRE OR EXCESSIVE HEAT.**
- **AT A TEMPERATURE BETWEEN 50 - 90°F (10 - 35°C).**
- **NEVER STORE YOUR E-BIKE IN A PLACE THAT PROHIBITS EASY ENTRANCE OR EXIT FROM A ROOM OR DWELLING. ENSURE THERE IS A CLEAR PATH INTO AND OUT OF THE SPACE.**

CLEANING YOUR CORE

DO NOT SPRAY OR APPLY WATER DIRECTLY ONTO TO THE BIKE. WATER CAN CAUSE DAMAGE TO THE WIRING, BATTERY COMPARTMENT, AND LIGHTS, AS WELL AS DETERIORATION OF THE FRAME—ALL OF WHICH COULD CAUSE A MALFUNCTION THAT PUTS RIDER SAFETY AT RISK.

HERE'S HOW TO CLEAN YOUR E-BIKE:

- **SEAT AND FRAME - WIPE WITH A DAMP DUST-FREE CLOTH OR ONE DIPPED IN RUBBING ALCOHOL. FOLLOW WITH A DRY DUST-FREE CLOTH.**
- **HANDLEBAR - WIPE DOWN WITH MILD SOAP USING A DAMP DUST-FREE CLOTH. REMOVE EXCESS SOAP WITH A SEPARATE DAMP CLOTH.**
- **WHEEL COMPONENTS - WIPE WITH A DAMP DUST-FREE CLOTH.**
- **TIRES - WIPE WITH A DAMP DUST-FREE CLOTH. A TIRE FINISHER OR CLEANER CAN ALSO BE USED.**

INSTRUCTIONS ON THE RISK OF FIRE OR INJURY TO PERSONS AND IMPORTANT SAFETY INSTRUCTIONS

STORE INDOORS WHEN NOT IN USE. LEAVE INDOORS WHILE CHARGING OR WHEN NOT IN USE FOR DRIVING. "WARNING - FIRE RISK - NO USER SERVICEABLE PARTS". ELECTRIC BICYCLES NOT INTENDED FOR USE IN HIGH-ALTITUDE LOCATIONS REQUIRING INCREASED CLEARANCE BETWEEN ELECTRICAL WIRES IN ELECTRICAL CIRCUITS, INDICATE THAT THEY ARE NOT INTENDED FOR USE AT ALTITUDES ABOVE 2,000 METERS ABOVE SEA LEVEL. "PROLONGED EXPOSURE TO ULTRAVIOLET RAYS, RAIN AND THE ELEMENTS CAN DAMAGE HOUSING MATERIALS. WHEN THE BIKE IS NOT IN USE, IT SHOULD BE STORED INDOORS."

⚠ WARNING:

ALWAYS OBSERVE BASIC PRECAUTIONS WHEN USING THIS PRODUCT, INCLUDING THE FOLLOWING:

(A) READ ALL INSTRUCTIONS BEFORE USING THE PRODUCT.

(B) TO REDUCE RISK OF INJURY, STRICT SUPERVISION IS ESSENTIAL WHEN THE PRODUCT IS USED IN CLOSER TO CHILDREN.

(C) DO NOT INSERT FINGERS OR HANDS INTO THE PRODUCT.

(D) DO NOT USE THIS PRODUCT IF THE ELASTIC POWER CABLE OR OUTPUT CABLE IS CRUNCHED, HAS BREAKED INSULATION, OR HAS ANY OTHER INDICATIONS OF DAMAGE.

(E) FOR ALL EQUIPMENT. INSTRUCTIONS SHOULD STATE: "THIS APPLIANCE IS NOT INTENDED FOR USE IN AMBIENT TEMPERATURES BELOW 14°F (-10°C) OR ABOVE AN AMBIENT TEMPERATURE OF 40°C (104°F)".

(F) FOR ALL DEVICES, THE INSTRUCTIONS SHOULD INCLUDE THE INFORMATION: "THE BATTERY IS DESIGNED TO BE CHARGED WHEN THE AMBIENT TEMPERATURE IS BETWEEN 0°C (32°F) AND 40°C (104°F). NEVER CHARGE THE BATTERY WHEN THE AMBIENT TEMPERATURE IS OUTSIDE THIS RANGE."

KEEP THESE INSTRUCTIONS

Stay connected.

Be sure to follow **@ridejetson**
on social media to learn about fantastic offers,
giveaways, and all the latest Jetson news.

Loving your ride?

Then be sure to leave a review at ridejetson.com/reviews.
We can't wait to hear from you!

JETSON

#MakeMoves

Questions? Let us help.

ridejetson.com/support
ridejetson.com/chat

To exercise your product's warranty or inquire about warranty coverage, contact us directly.

1 (844) 585-7462

Manufactured in Huizhou, China
Imported by TruRide Tech LLC.
PO Box 461, Jersey City, NJ 07302-9998

www.ridejetson.com





Made in China
Date Code: 12/2024
Document Edition: v1.0

© 2024, TruRide Tech. ALL RIGHTS RESERVED.
Manufactured for TruRide Tech LLC.
JETSON® is a registered trademark used under license from JetStream Brands LLC. No portion of this document, including shape, graphics, and design, may be reproduced or transmitted in any form or by any means.

JETSON

Core

Bicicleta eléctrica de montaña plegable

Una guía para su viaje

IMPORTANTE: LEA ATENTAMENTE Y CONSERVE PARA FUTURAS CONSULTAS.

SKU DEL MODELO: JCORE-BLK

Con sistema de carga inteligente Rackit

Las dos principales reglas de conducción de Jetson:
Manténgase a salvo. ¡Diviértase!

Contenido

Advertencias de seguridad 5
Cobertura de la garantía 7
Descripción general del producto 8
Especificaciones y características 12
Idoneidad del ciclista 13
Recursos en línea 14
1. Introducción
1.1 Notas de inicio 15
1.2 Desplegado y plegado del marco 16
1.3 Montaje del manillar 21
1.4 Fijación del asiento 26
1.5 Desplegado y plegado de los pedales 29
2. Preparación para montar
2.1 Ajuste de la altura del asiento 31
2.2 Carga de la batería 34
2.3 Inflado y presión de los neumáticos 36
2.4 Revisión y ajuste de los frenos 37
2.5 Encendido y apagado 39

3. Características y funciones

3.1 Extracción y reinserción de la batería 40
3.2 Uso del pie de apoyo 45
3.3 Uso del timbre 46
3.4 Comprensión y uso de la pantalla LCD 47
3.5 Cambio de la pantalla 48
3.6 Comprobación del nivel de carga de la batería 50
3.7 Uso de las luces 50
3.8 Uso de Walk Assist 51
3.9 Uso del portaequipajes con sistema de carga inteligente RackIt 52

4. Movimientos

4.1 Conducción de Core 56
4.2 Comprensión y uso de los modos de velocidad 56
4.3 Conducción con asistencia electrónica al pedaleo 58
4.4 Uso de los engranajes 59
4.5 Conducción con el acelerador 60
4.6 Uso de los frenos 61
4.7 Maximización del rango de conducción y velocidad 62

5. Viaje seguro

5.1 Comprobaciones de seguridad previas al viaje 63
5.2 Seguridad del casco 64
5.3 Cuidado y mantenimiento 65

Advertencias de seguridad

- Antes de usar, lea atentamente el manual del usuario y las advertencias de seguridad y asegúrese de comprender y aceptar todas las instrucciones de seguridad. El usuario será responsable de cualquier pérdida o daño causado por un uso inadecuado. Advierta el riesgo de lesiones al ciclista que puede derivarse del apriete excesivo de los tornillos del vástago a la horquilla.
- **El uso incorrecto del cargador puede provocar un incendio y explosión, lo que puede generar daños en la propiedad, lesiones y la muerte.**
- Advierta el riesgo de lesiones al ciclista que puede derivarse del apriete excesivo de los tornillos del vástago a la horquilla.
- Antes de cada ciclo de funcionamiento, el operador efectuará las comprobaciones previas especificadas por el fabricante: que todos los protectores y las almohadillas suministrados originalmente por el fabricante estén en el lugar adecuado y en condiciones de servicio, que el sistema de frenado funcione correctamente, que todos y cada uno de los protectores del eje, protectores de cadena u otras plataformas o protectores suministrados por el fabricante estén en su lugar y en condiciones de servicio, que los neumáticos estén en buenas condiciones, inflados correctamente y que les quede suficiente banda de rodadura, que el área en la que se va a operar el producto sea adecuada para una operación segura.
- Los componentes deben mantenerse y repararse de acuerdo con las especificaciones del fabricante y utilizando únicamente las piezas de repuesto autorizadas por el fabricante, con la instalación realizada por distribuidores u otras personas capacitadas.
- Advierta contra la recarga de baterías no recargables.
- No permita que las manos, los pies, el cabello, las partes del cuerpo, la ropa o artículos similares entren en contacto con las piezas móviles, las ruedas o el tren motriz mientras el motor está en marcha.
- Este producto no debe ser utilizado por niños o personas con capacidades físicas, sensoriales o mentales reducidas, o con falta de experiencia y conocimiento, a menos que hayan recibido supervisión o instrucción (IEC 60335-1/A2:2006).
- Los niños no supervisados no deben jugar con el producto (IEC 60335-1/A2:2006).
- Se requiere la supervisión de un adulto.
- El ciclista no debe exceder las 300 libras.
- Las unidades no deben operarse para realizar carreras, acrobacias u otras maniobras que puedan causar pérdida de control o acciones o reacciones incontroladas del operador/pasajero.
- Nunca use cerca de vehículos motorizados.
- Evite protuberancias agudas, rejillas de drenaje y cambios bruscos en la superficie. El scooter puede detenerse repentinamente.
- Evite las calles y superficies con agua, arena, grava, tierra, hojas y otros desechos. El clima húmedo afecta la tracción, el frenado y la visibilidad.
- Evite conducir cerca de gases, vapores, líquidos o polvos inflamables que puedan provocar incendios.
- Los operadores deberán adherirse a todas las recomendaciones e instrucciones del fabricante y cumplir con todas las leyes y ordenanzas: las unidades sin faros deben operarse solo en condiciones de visibilidad diurna adecuadas y se alentará a los propietarios a resaltar (para mayor visibilidad) el uso de iluminación, reflectores y, en unidades de baja altura, banderas de señalización en postes flexibles.
- Se advertirá a las personas con las siguientes condiciones que no operen el producto: personas con afecciones cardíacas, mujeres embarazadas, personas con dolor de cabeza, espalda o cuello, o con cirugías previas en esas áreas del cuerpo, y personas con cualquier afección mental o física que pueda hacerlas susceptibles a lesiones o afectar su destreza física o sus capacidades mentales para reconocer, comprender y realizar todas las instrucciones de seguridad y poder asumir los peligros inherentes al uso de la unidad.
- No conduzca de noche.
- No conduzca después de beber o tomar medicamentos recetados.
- No lleve artículos cuando conduzca.
- Nunca opere el producto descalzo.
- Siempre use zapatos y mantenga los cordones atados.
- Asegúrese de que sus pies estén siempre colocados de forma segura en la plataforma.
- Los operadores siempre deben usar ropa protectora adecuada, entre otras cosas, un casco con la certificación adecuada y cualquier otro equipo recomendado por el fabricante. Use siempre equipo de protección, como casco, rodilleras y coderas.
- Ceda siempre el paso a los peatones.
- Esté atento a las cosas que están frente a usted y lejos de usted.
- No permita distracciones cuando conduzca, por ejemplo, contestar el teléfono o participar en cualquier otra actividad.
- El producto no puede ser conducido por más de una persona.
- Cuando conduzca el producto junto con otros ciclistas, mantenga siempre una distancia segura a fin de evitar una colisión.
- Cuando gire, asegúrese de mantener el equilibrio.

- Conducir con los frenos mal ajustados es peligroso y puede provocar lesiones graves o la muerte.
- El freno puede calentarse mientras está en funcionamiento; no lo toque con la piel desnuda.
- Aplicar los frenos demasiado fuerte o repentinamente puede bloquear una rueda, lo que podría hacer que pierda el control y se caiga. La aplicación repentina o excesiva del freno puede provocar lesiones o la muerte.
- Si el freno se afloja, ajústelo con la llave hexagonal o comuníquese con el equipo de atención de Jetson.
- Reemplace las piezas desgastadas o rotas de inmediato.
- Compruebe si todas las etiquetas de seguridad están en su lugar y se entienden antes de conducir.
- El propietario permitirá el uso y funcionamiento de la unidad después de que los operadores demuestren que comprenden y manejan todos los componentes de la unidad antes de su uso.
- No conduzca sin el entrenamiento adecuado. No conduzca a altas velocidades, en terrenos irregulares o en pendientes. No realice acrobacias ni gire bruscamente.
  Recomendado para uso en interiores.
- La exposición prolongada a los rayos UV, la lluvia y los elementos puede dañar los materiales de la carcasa; almacene en el interior cuando no esté en uso.
- No es necesario lubricar el scooter.
- ADVERTENCIA: Riesgo de incendio, sin piezas reparables por el usuario.

MODIFICACIONES
No intente desmontar, modificar, reparar o reemplazar la unidad o cualquier componente sin las instrucciones del equipo de atención de Jetson. Esto anulará cualquier garantía y puede provocar un mal funcionamiento que podría causar lesiones.

PRECAUCIONES DE OPERACIÓN ADICIONALES
No levante el producto del suelo mientras esté encendido y las ruedas estén en movimiento. Esto puede hacer que las ruedas giren libremente, lo que podría causar lesiones a usted o a otras personas cercanas. No salte sobre el producto ni mientras lo usa. Mantenga siempre los pies firmemente plantados en el reposapiés mientras esté en funcionamiento.
Los dispositivos no están diseñados para su uso en elevaciones superiores a 2000 m sobre el nivel del mar.

ELIMINACIÓN DE LA BATERÍA USADA

La batería puede contener sustancias peligrosas que podrían poner en peligro el medioambiente y la salud humana. Este símbolo en la batería o el embalaje indica que la batería usada no debe tratarse como residuo municipal. Las baterías deben desecharse en un punto de recogida adecuado para su reciclaje. Cuando se asegura de desechar correctamente las baterías usadas, ayuda a prevenir posibles consecuencias negativas para el medioambiente y la salud humana. El reciclaje de materiales ayudará a conservar los recursos naturales. Para obtener más información sobre el reciclaje de baterías usadas, póngase en contacto con el servicio de eliminación de residuos de su municipio local.

Este dispositivo cumple con la Parte 15 de las Reglas de la FCC. El funcionamiento está sujeto a las siguientes dos condiciones: (1) este dispositivo no puede causar interferencias dañinas y (2) este dispositivo debe aceptar cualquier interferencia recibida, incluidas las interferencias que puedan ocasionar un funcionamiento no deseado.

⚠ ADVERTENCIA:

Para reducir el riesgo de lesiones, se requiere la supervisión de un adulto. Nunca use en carreteras, cerca de vehículos motorizados, sobre o cerca de pendientes pronunciadas o escalones, piscinas u otros cuerpos de agua, use siempre zapatos y nunca deje pasar a más de un ciclista.

ES

Proposición 65 de California

⚠ ADVERTENCIA:

Este producto puede exponerlo a sustancias químicas, incluido el cadmio, que el estado de California reconoce como causante de cáncer y defectos congénitos u otros daños reproductivos. Para obtener más información, visite: www.P65Warnings.ca.gov.

Cobertura de la garantía

GARANTÍA LIMITADA GENERAL

Su nuevo producto Jetson está garantizado contra defectos de materiales y mano de obra, como se indica en ridejetson.com/warranty, durante un período a partir de la fecha de compra minorista original cuando se usa de acuerdo con los manuales de usuario de Jetson (consulte ridejetson.com/support). **En virtud de esta garantía, podrá dirigir sus reclamos a Jetson incluso en situaciones en las que haya comprado el producto Jetson a uno de nuestros minoristas autorizados.** Para leer los términos completos de nuestra garantía, visite ridejetson.com/warranty.

Descripción general del producto

1. **MANILLAR***
2. **VÁSTAGO**
3. **FARO**
4. **HORQUILLA DELANTERA**
5. **FRENO DE DISCO** (X2; DELANTERO Y TRASERO)
6. **RUEDA** (X2; DELANTERA* Y TRASERA)
7. **VÁLVULA DE NEUMÁTICO CON TAPÓN ANTIPOLVO** (X2; DELANTERA Y TRASERA)
8. **GUARDABARROS** (X2; DELANTERO** Y TRASERO)
9. **MARCO**
10. **PESTILLO DE BLOQUEO DEL MARCO**
11. **BATERÍA** (EXTRAÍBLE)
    - **A. PUERTO DE CARGA DE LA BATERÍA**
    - **B. ASA**
12. **BLOQUEO DE LA BATERÍA**
13. **PUERTO DE CARGA EN EL MARCO CON TAPA**
14. **ASIENTO***
15. **ABRAZADERA DEL ASIENTO**
16. **LUZ TRASERA/REFLECTOR**
17. **PEDAL** (X2; IZQUIERDO Y DERECHO)
18. **JUEGO DE BIELAS**
19. **CADENA**
20. **CAMBIO**
21. **PIE DE APOYO**
22. **PORTAEQUIPAJES TRASERO RACKIT**
23. **REFLECTOR DE LA RUEDA** (X2; DELANTERO Y TRASERO)
24. **SOPORTE PARA BICICLETAS**
25. **LLAVE** (X2)
26. **CARGADOR**
27. **CABLE DE CARGA**

* NO PREINSTALADO; REQUIERE CONFIGURACIÓN

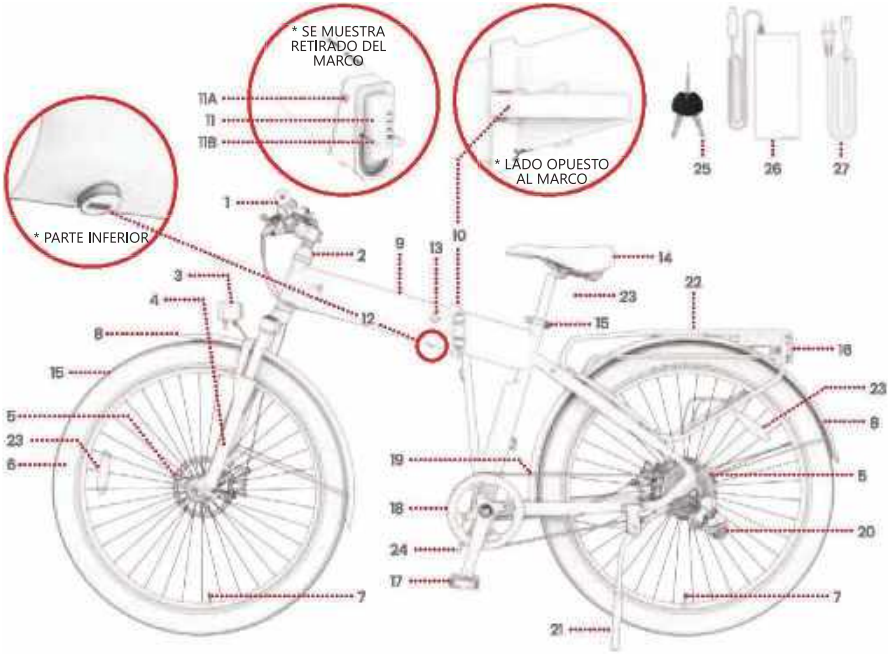

NOTA: ES POSIBLE QUE EN LAS IMÁGENES NO SE REFLEJE LA APARIENCIA EXACTA DEL PRODUCTO REAL.

1. MANILLAR
2. BOTÓN DE MODO/ENCENDIDO
3. BOTÓN HACIA ARRIBA
4. BOTÓN HACIA ABAJO
5. PANTALLA LCD
6. ACELERADOR DE GIRO
7. ABRAZADERA DE MANILLAR
8. FRENO DE MANO IZQUIERDO/DELANTERO
9. PALANCA DE CAMBIO ASCENDENTE
10. BOTÓN DE CAMBIO DESCENDENTE DE MARCHA
11. AJUSTE DE MARCHAS
12. FRENO DE MANO DERECHO/DELANTERO
13. REFLECTOR DELANTERO
14. TIMBRE

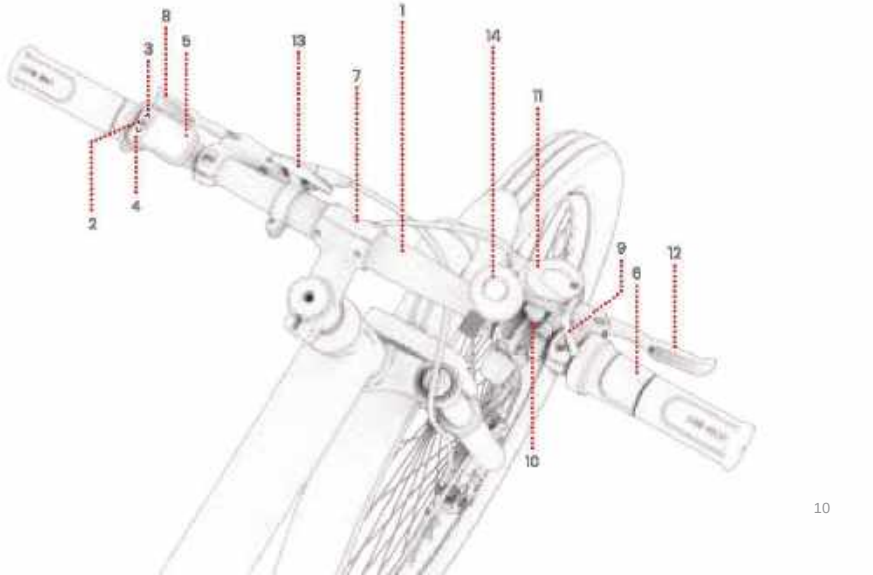

HERRAMIENTA INCLUIDA PARA EL MONTAJE, AJUSTE Y MANTENIMIENTO:



LLAVE ALLEN DE 4 MM

Especificaciones y características

- **DIMENSIONES DEL PRODUCTO, DESPLEGADO: 75.4" (LARGO) X 28.0" (ANCHO) X 42.1" (ALTO)**
- **DIMENSIONES DEL PRODUCTO, PLEGADO: 44.1" (LARGO) X 28.0" (ANCHO) X 37.8" (ALTO)**
- **PESO DEL PRODUCTO: 59.0 LB**
- **TAMAÑO DE LA LLANTA: 27.5"**
- **BATERÍA: IONES DE LITIO DE 36 V, 10.4 AH**
- **CARGADOR: LISTADO UL, 100-240 V, 36 V, 1.8 A**
- **TIEMPO DE CARGA: ALREDEDOR DE 5 HORAS**
- **MOTOR: 350 W**
- **VELOCIDAD MÁXIMA: 20 MPH**
- **GAMA: HASTA 37 MILLAS (PEDALEO ASISTIDO); HASTA 20 MILLAS (ACELERADOR)***
- **TIPO DE FRENO: CONTROL DEL FRENO DE MANO DE LOS FRENOS DE DISCO DE LAS RUEDAS DELANTERAS Y TRASERAS**
- **LÍMITE DE PESO: 300 LB**
- **EDAD RECOMENDADA: 14+**
- **PRESIÓN RECOMENDADA DE LOS NEUMÁTICOS: 30 PSI**
- **CERTIFICACIÓN UL: UL2849**
- **CLASIFICACIÓN DE RESISTENCIA AL AGUA: IPX5**
- **NÚMERO DE ENGRANAJES MECÁNICOS: 7**
- **NÚMERO DE MODOS DE VELOCIDAD ELECTRÓNICOS: 5**

* EL RANGO DEL PRODUCTO, LA VELOCIDAD, LA DURACIÓN DE LA BATERÍA Y OTRAS ESPECIFICACIONES PUEDEN VARIAR SEGÚN EL CICLISTA Y LAS CONDICIONES DE MANEJO.
CONSULTE LA SECCIÓN 4.7 PARA OBTENER CONSEJOS SOBRE CÓMO MAXIMIZAR EL RENDIMIENTO.

Idoneidad del ciclista

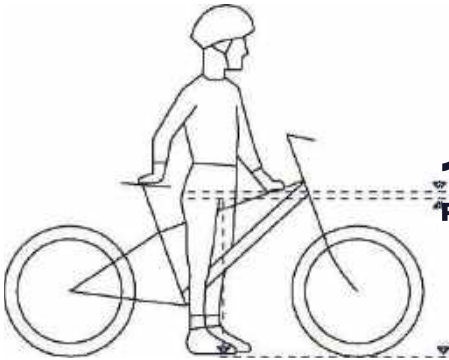

PARA UNA CONDUCCIÓN SEGURA Y CÓMODA, DEBE HABER UN ESPACIO LIBRE DE AL MENOS 1 A 3 PULGADAS ENTRE LA ENTREPIERNA Y EL TUBO SUPERIOR DEL MARCO DE LA BICICLETA CUANDO EL CICLISTA SE SIENTA A HORCAJADAS CON AMBOS PIES APOYADOS EN EL SUELO.

Recursos en línea

Busque nuestros materiales de incorporación de Core y recursos de soporte más actualizados

Encuentre este manual de usuario en línea en https://cdn.shopify.com/s/files/1/2530/6734/files/CORE_MANUAL_NF-1732734557538.pdf

Encuentre nuestra colección de manuales de usuario en https://ridejetson.com/pages/product-manuals

1. Introducción

1.1 Notas de inicio

- COMIENCE SU AVENTURA DE LA MEJOR MANERA: ANTES DE USAR ESTE PRODUCTO, LEA ATENTAMENTE TODO EL MANUAL DEL USUARIO, INCLUIDAS LAS ADVERTENCIAS DE SEGURIDAD. ASEGÚRESE DE COMPRENDER, ACEPTAR Y CUMPLIR CON TODO.
  - RECOMENDACIONES DEL FABRICANTE.
  - INSTRUCCIONES Y ADVERTENCIAS DE SEGURIDAD.
  - LEYES Y ORDENANZAS LOCALES DE CONDUCCIÓN Y OPERACIÓN.

- LAS INSTRUCCIONES BRINDADAS EN ESTE MANUAL (DERECHA, IZQUIERDA, ADELANTE Y ATRÁS) ESTÁN ORIENTADAS COMO EL CONDUCTOR LAS VERÍA SI ESTUVIERA SENTADO EN LA BICICLETA. EL "LADO DERECHO" DE LA BICICLETA, POR EJEMPLO, ES EL LADO DONDE ESTARÁ LA MANO DERECHA DEL CONDUCTOR.

- TENGA CUIDADO AL DESEMPAQUETAR, QUITAR TODOS LOS MATERIALES DE EMBALAJE Y COLOCAR LA BICICLETA PARA LA CONFIGURACIÓN.

⚠ ADVERTENCIA:

EL INCUMPLIMIENTO DE LAS SIGUIENTES INSTRUCCIONES PUEDE DAR COMO RESULTADO LESIONES EN EL NIÑO O EN OTRAS PERSONAS.
- MANTENGA LAS PIEZAS PEQUEÑAS FUERA DEL ALCANCE DE LOS NIÑOS DURANTE EL MONTAJE.
- UN ADULTO DEBE ENSAMBLAR Y RETIRAR EL ACCESORIO.
- INSPECCIONE CON FRECUENCIA EL PRODUCTO EN BUSCA DE DAÑOS.

* SE REQUIERE MONTAJE POR PARTE DE UN ADULTO.

1.2 Desplegado y plegado del marco

CUÁNDO DESPLEGAR: PARA EL MONTAJE Y LA CONDUCCIÓN

CUÁNDO PLEGAR: PARA EL ALMACENAMIENTO Y TRANSPORTE

IMPORTANTE: NUNCA CONDUZCA CORE SIN EL PESTILLO DE BLOQUEO DEL MARCO CERRADO Y EL MARCO ASEGURADO EN LA POSICIÓN DE CONDUCCIÓN.

DESPLEGADO



PLEGADO



PARA DESPLEGAR

1. GIRE LA PARTE DELANTERA DE LA BICICLETA ALREDEDOR DEL PUNTO DE BISAGRA HASTA QUE LA PARTE DELANTERA Y TRASERA DEL MARCO FORMEN UNA LÍNEA RECTA.

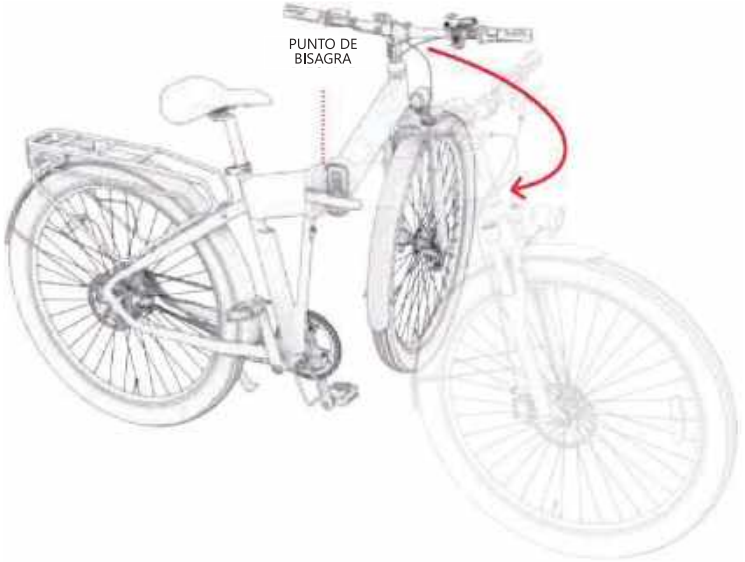

IMPORTANTE: TENGA CUIDADO AL DESPLEGAR ANTES DEL MONTAJE, YA QUE EL MANILLAR SOLO ESTARÁ SEMIUNIDO.

2. SOSTENGA AMBOS EXTREMOS DEL MARCO FIRMEMENTE Y EMPUJE CON FUERZA EL PESTILLO DE BLOQUEO DEL MARCO PARA CERRARLO.

⚠ **IMPORTANTE:** PARA ASEGURARSE DE QUE EL PESTILLO ESTÉ CORRECTAMENTE CERRADO Y SEGURO EN EL MARCO DE LA BICICLETA, ASEGÚRESE DE QUE EL PESTILLO SE CIERRE CON UN CLIC.

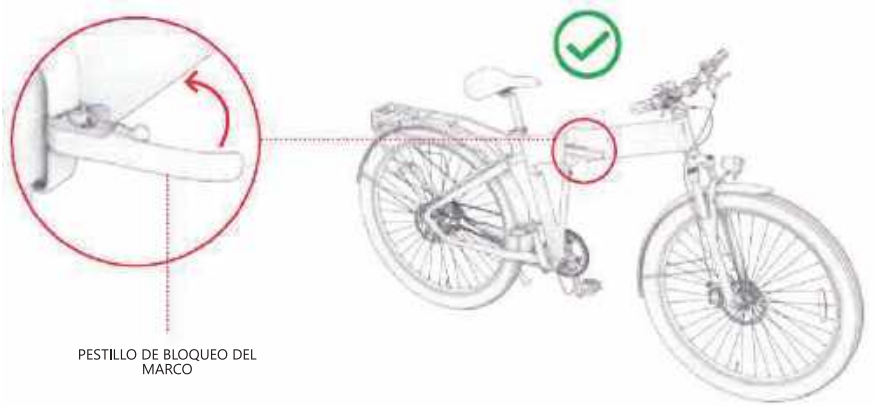

PESTILLO DE BLOQUEO DEL MARCO

PARA PLEGAR

1. EMPUJE Y SOSTENGA LA LENGÜETA DEL PESTILLO DE BLOQUEO DEL MARCO HACIA ADELANTE (A), LUEGO TIRE CON FUERZA DEL PESTILLO PARA ABRIRLO (B).

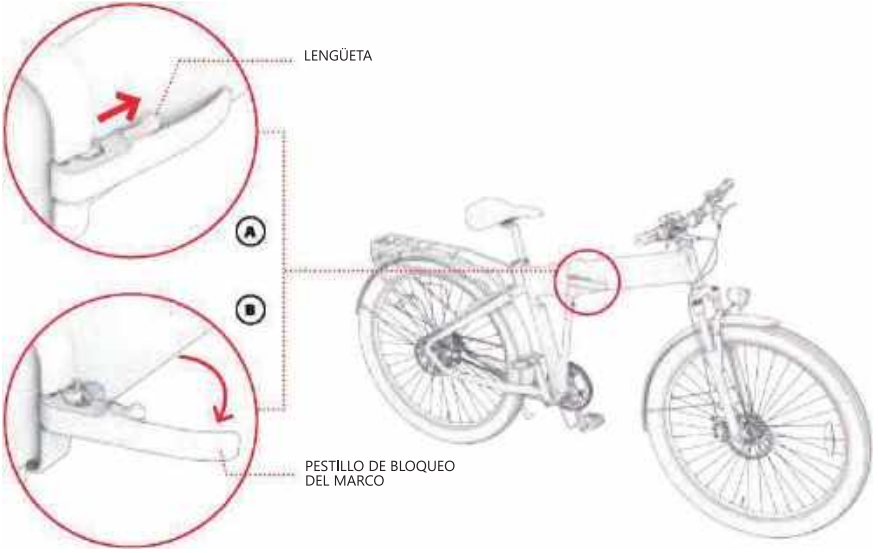

2. GIRE LA PARTE DELANTERA DE LA BICICLETA HACIA LA IZQUIERDA Y GIRE HACIA LA PARTE TRASERA DE LA BICICLETA HASTA QUE LA RUEDA DELANTERA ESTÉ AL LADO DE LA RUEDA TRASERA.
3. APOYE LA BICICLETA EN EL SOPORTE PARA MANTENERLA EN POSICIÓN VERTICAL MIENTRAS ESTÁ EN POSICIÓN PLEGADA.



SOPORTE PARA BICICLETAS



SOPORTE PARA BICICLETAS

1.3 Montaje del manillar

NECESITARÁ LA LLAVE ALLEN DE 4 MM.

1. AFLOJE Y RETIRE LOS 4 TORNILLOS DE LA ABRAZADERA DEL MANILLAR GIRÁNDOLOS EN SENTIDO CONTRARIO A LAS AGUJAS DEL RELOJ CON LA LLAVE ALLEN DE 4 MM.
2. RETIRE LA CUBIERTA DE LA ABRAZADERA Y DÉJELA A UN LADO CON LOS 4 PERNOS.

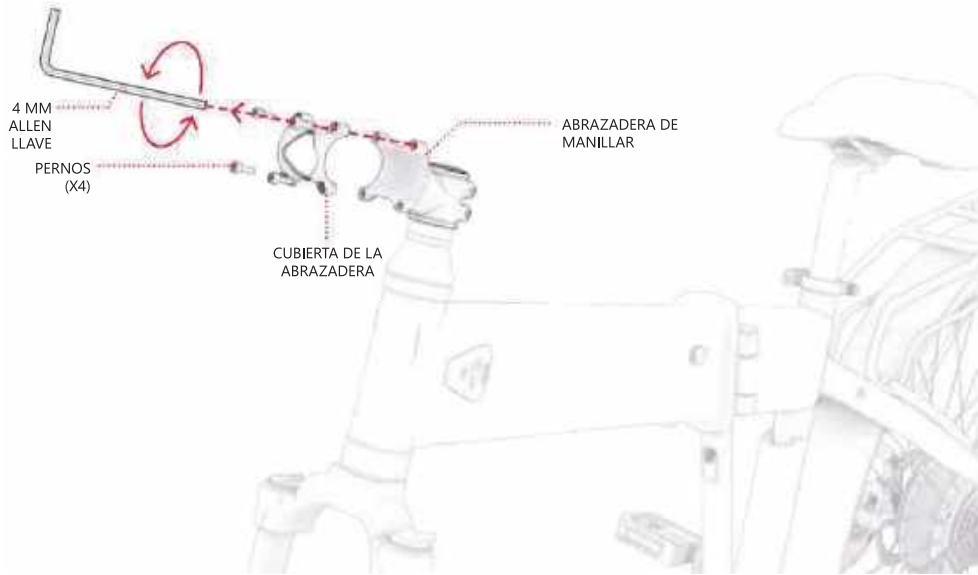

3. SI ES NECESARIO, GIRE LA BASE DE LA ABRAZADERA DE MODO QUE, JUNTO A LA HORQUILLA DELANTERA, QUEDE MIRANDO HACIA ADELANTE.

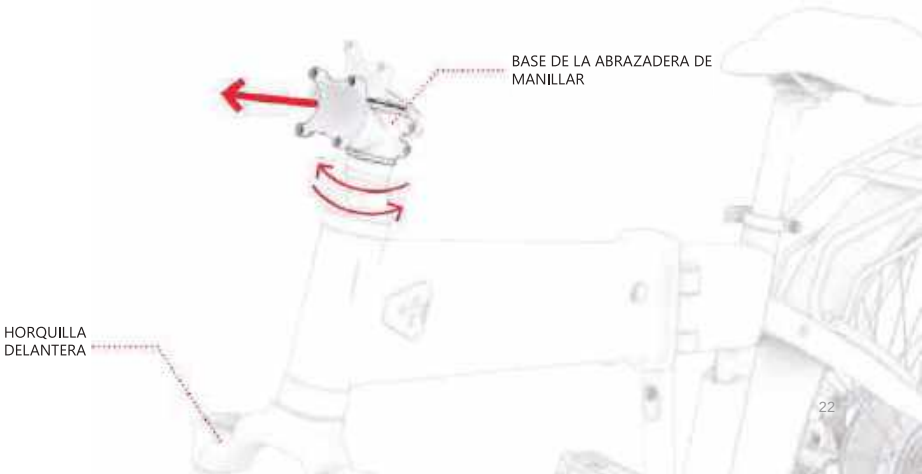

4. LEVANTE EL MANILLAR SOBRE LA BASE DE LA ABRAZADERA Y COLÓQUELO DE MANERA QUE:
   - ENCAJE EN LA CURVA DE LA ABRAZADERA,
   - QUEDE ORIENTADO CON LA PANTALLA LCD EN EL LADO IZQUIERDO DEL MANILLAR,
   - ESTÉ CENTRADO Y EQUILIBRADO EN LA ABRAZADERA, Y
   - QUEDE COLOCADO DE MANERA QUE TODOS LOS ELEMENTOS DEL MANILLAR SEAN VISIBLES Y DE FÁCIL ACCESO PARA EL CICLISTA.

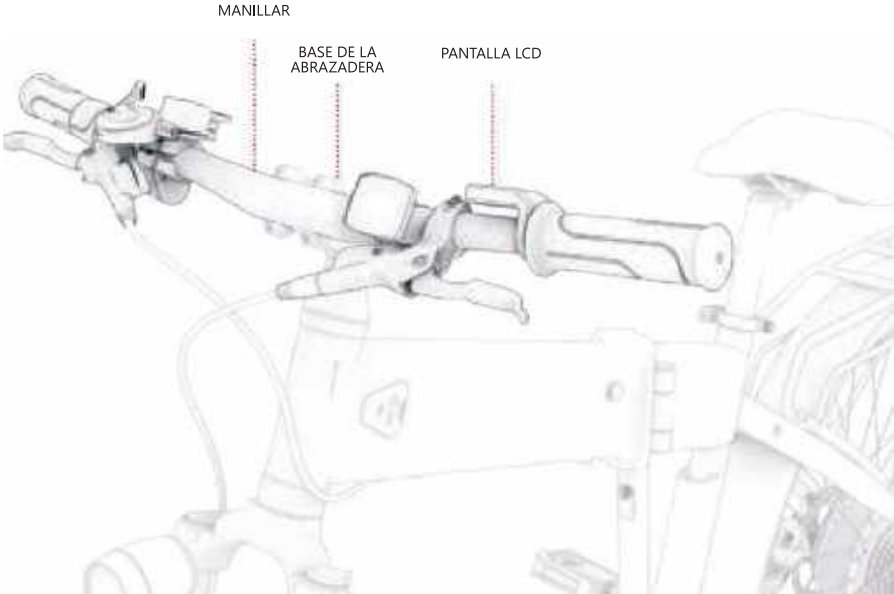

5. COLOQUE LA CUBIERTA DE LA ABRAZADERA EN EL CENTRO DEL MANILLAR DE MANERA QUE:
   - LOS 4 ORIFICIOS DE LA CUBIERTA ESTÁN ALINEADOS CON LOS CUATRO ORIFICIOS DE LA BASE DE LA ABRAZADERA, Y
   - LA CUBIERTA ESTÉ AJUSTADA SOBRE LA CURVA DEL MANILLAR.
6. VUELVA A INSERTAR LOS 4 PERNOS EN LOS 4 ORIFICIOS DE LA PARTE DELANTERA DE LA CUBIERTA DE LA ABRAZADERA. MIENTRAS SOSTIENE EL MANILLAR Y LA TAPA DE LA ABRAZADERA EN SU POSICIÓN, APRIETE LOS PERNOS GIRÁNDOLOS EN EL SENTIDO DE LAS AGUJAS DEL RELOJ CON LA LLAVE ALLEN.

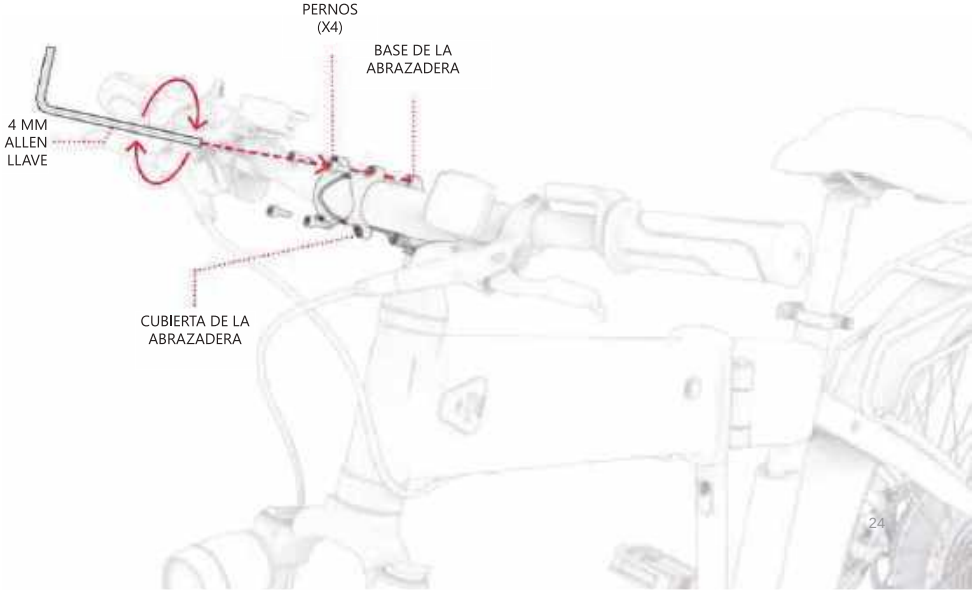

7. COMPRUEBE QUE EL MANILLAR ESTÉ SEGURO.

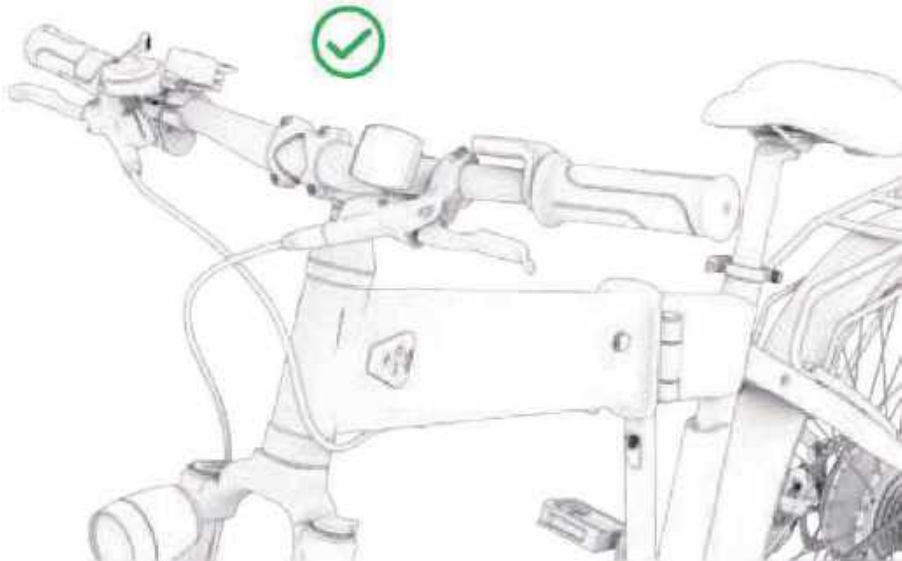

1.4 Fijación del asiento

1. ABRA EL PESTILLO DE LA ABRAZADERA DEL ASIENTO.
2. LOCALICE LA MARCA DE "INSERCIÓN MÍNIMA" GRABADA CERCA DE LA PARTE INFERIOR DEL TUBO DEL SILLÍN.
3. SOSTENGA EL ASIENTO EN SU POSICIÓN SOBRE LA BICICLETA.
4. BAJE EL TUBO DEL SILLÍN A TRAVÉS DE LA ABRAZADERA HASTA QUE LA MARCA DE INSERCIÓN MÍNIMA QUEDE DEBAJO.
   NOTA: SI LA ABERTURA DE LA ABRAZADERA ES DEMASIADO ESTRECHA PARA RECIBIR EL TUBO, PUEDE ENSANCHARLA GIRANDO LA PERILLA DE LA ABRAZADERA EN SENTIDO CONTRARIO A LAS AGUJAS DEL RELOJ MIENTRAS MANTIENE EL PESTILLO FIRME.
5. MIENTRAS SOSTIENE EL ASIENTO A LA ALTURA DESEADA, CIERRE EL PESTILLO DE LA ABRAZADERA.

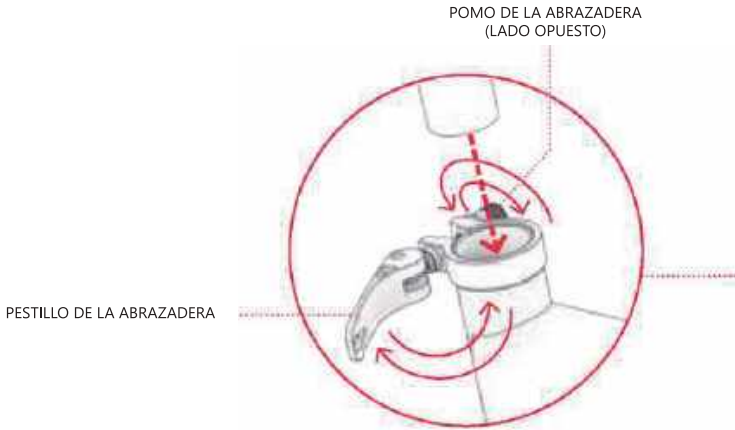

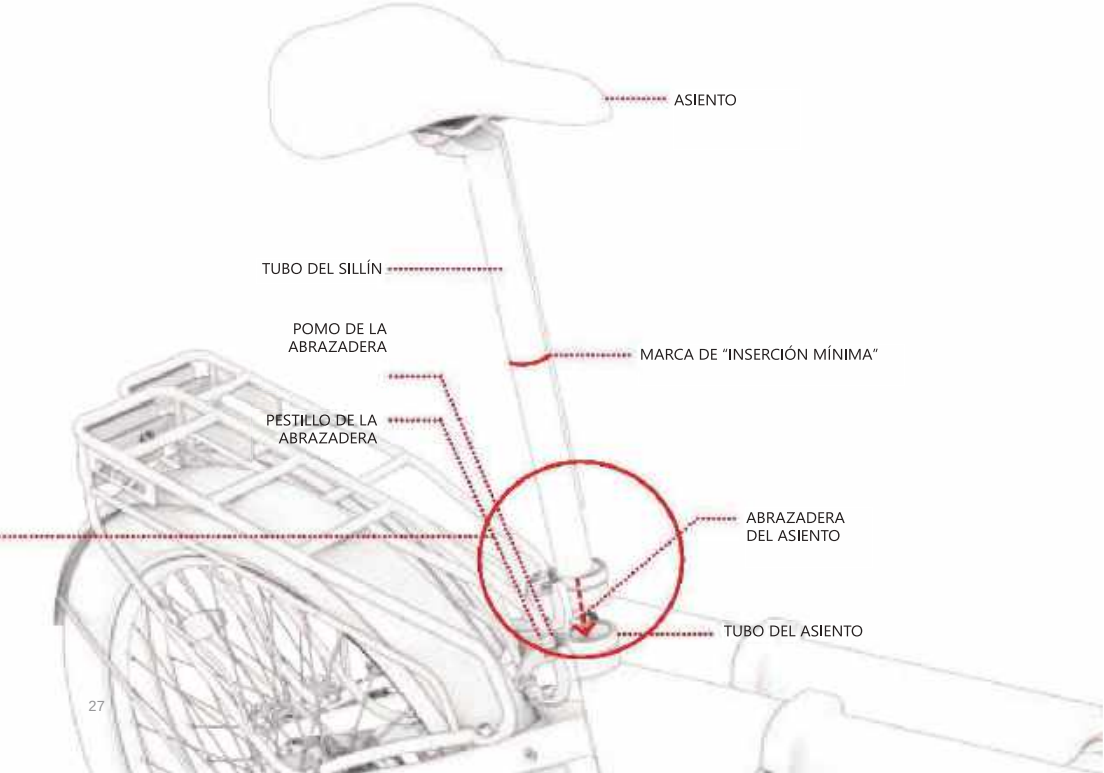
ASIENTO
TUBO DEL SILLÍN
POMO DE LA ABRAZADERA
MARCA DE "INSERCIÓN MÍNIMA"
PESTILLO DE LA ABRAZADERA
ABRAZADERA DEL ASIENTO
TUBO DEL ASIENTO

6. COMPRUEBE QUE EL ASIENTO ESTÉ ASEGURADO: USE SU MANO PARA EJERCER PRESIÓN HACIA ABAJO SOBRE EL ASIENTO. SI EL TUBO DEL SILLÍN SE DESLIZA HACIA ABAJO, VUELVA A COLOCARLO EN SU POSICIÓN Y APRIETE LA ABRAZADERA GIRANDO LA PERILLA EN EL SENTIDO DE LAS AGUJAS DEL RELOJ.

SOLUCIÓN DE PROBLEMAS: SI NO PUEDE ABRIR EL PESTILLO DE LA ABRAZADERA CON FACILIDAD, ES POSIBLE QUE LA PERILLA ESTÉ DEMASIADO APRETADA. AFLOJE LA PERILLA GIRÁNDOLA EN SENTIDO CONTRARIO A LAS AGUJAS DEL RELOJ.

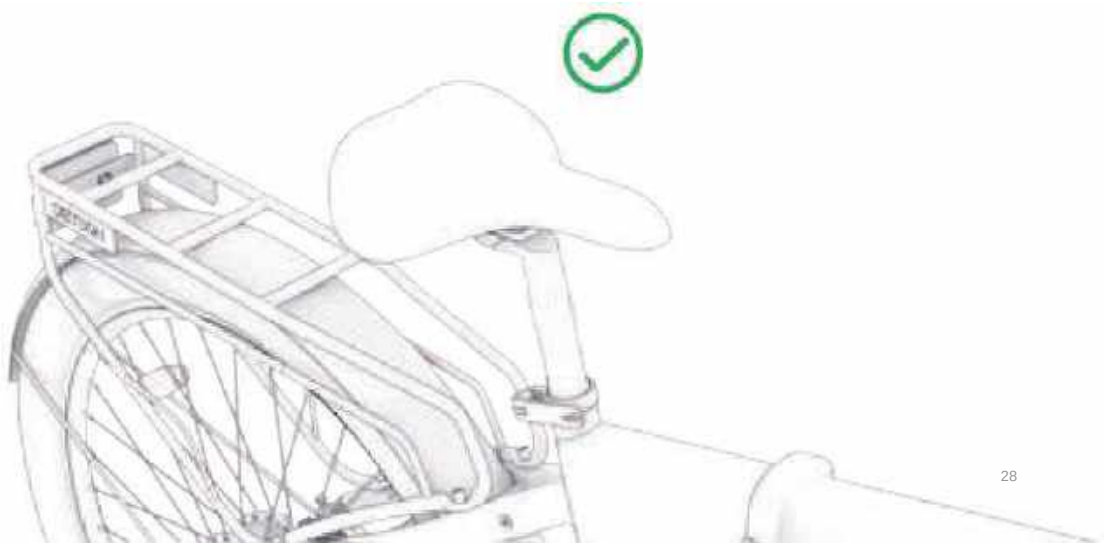

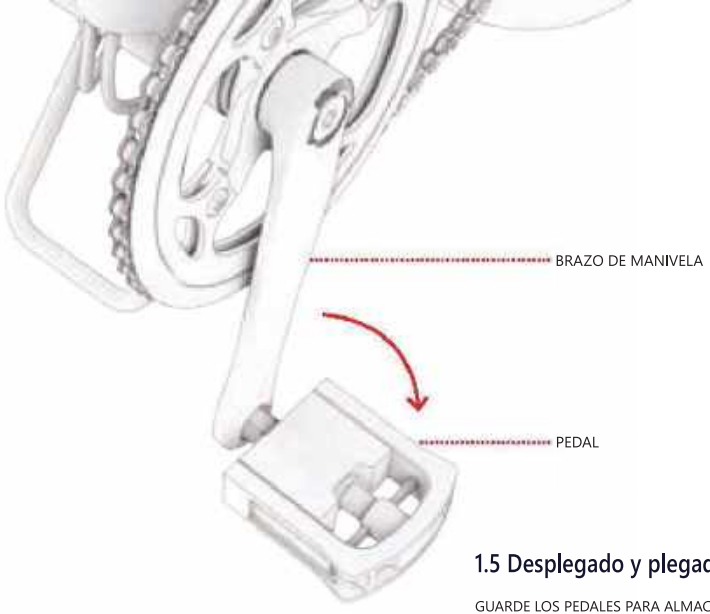

1.5 Desplegado y plegado de los pedales

GUARDE LOS PEDALES PARA ALMACENARLOS Y TRANSPORTARLOS.

PARA DESPLEGAR: ALEJE EL PEDAL DEL BRAZO DE LA MANIVELA.

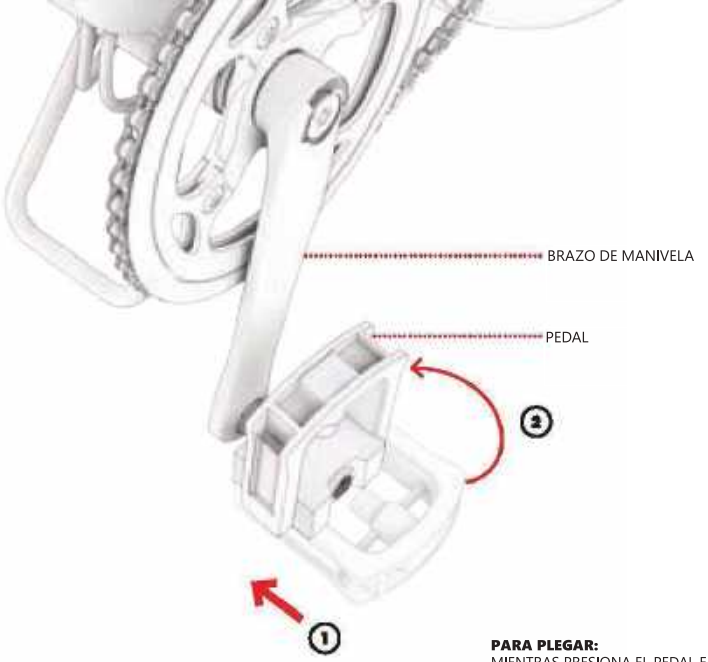

PARA PLEGAR:
MIENTRAS PRESIONA EL PEDAL EN EL BRAZO DE LA MANIVELA, GÍRELO HACIA EL MARCO.

2. Preparación para montar

2.1 Ajuste de la altura del asiento

CUANDO EL CICLISTA ESTÁ SENTADO EN EL SILLÍN Y TIENE UN PIE EN EL PEDAL EN EL PUNTO DE ROTACIÓN MÁS BAJO, DEBE HACER UNA PEQUEÑA FLEXIÓN CON LA RODILLA. LAS PIERNAS NUNCA DEBEN ESTAR COMPLETAMENTE EXTENDIDAS DURANTE EL PEDALEO.

1. ABRA EL PESTILLO DE LA ABRAZADERA DEL ASIENTO.



2. SUBA O BAJE EL ASIENTO A LA POSICIÓN DESEADA. **IMPORTANTE:** NO ELEVE EL ASIENTO MUY ALTO COMO PARA QUE LA MARCA DE "INSERCIÓN MÍNIMA" QUEDE A LA VISTA POR ENCIMA DE LA ABRAZADERA. (SI LA ABRAZADERA DEL ASIENTO ESTÁ DEMASIADO APRETADA PARA QUE EL TUBO SE DESLICE HACIA ARRIBA Y HACIA ABAJO FÁCILMENTE, AMPLÍE LA ABERTURA DE LA ABRAZADERA GIRANDO LA PERILLA DE LA ABRAZADERA EN SENTIDO CONTRARIO A LAS AGUJAS DEL RELOJ).
3. MIENTRAS SOSTIENE EL ASIENTO EN SU LUGAR, CIERRE EL PESTILLO DEL ASIENTO Y, SI ES NECESARIO, VUELVA A APRETAR LA PERILLA DE LA ABRAZADERA GIRÁNDOLA EN EL SENTIDO DE LAS AGUJAS DEL RELOJ. CIERRE EL PESTILLO DE LA ABRAZADERA.

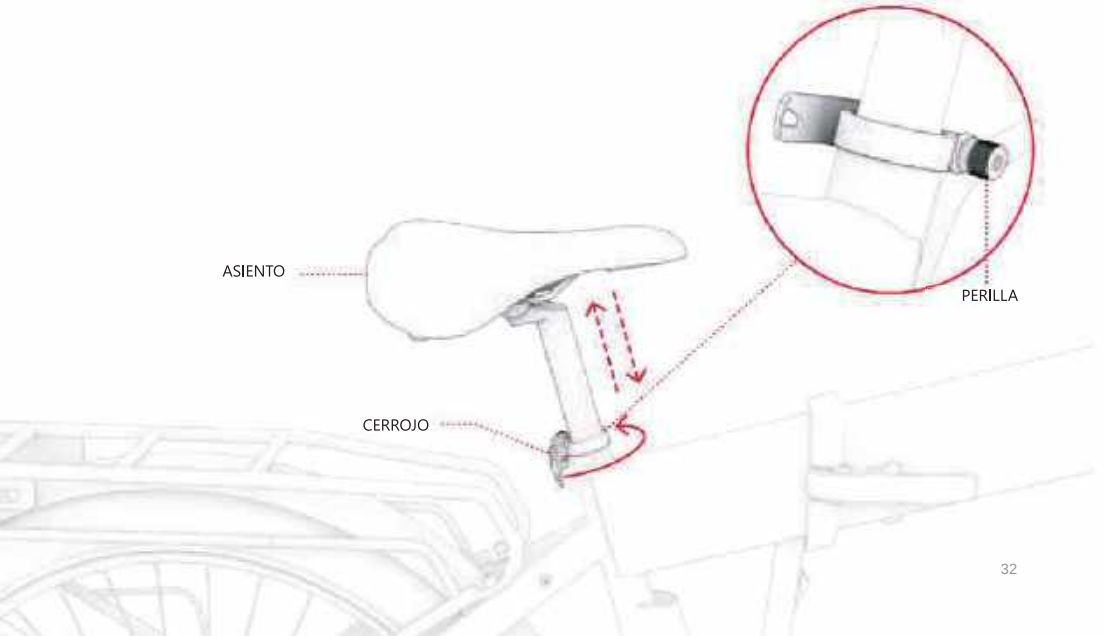

4. COMPRUEBE QUE EL ASIENTO ESTÉ ASEGURADO: USE SU MANO PARA EJERCER PRESIÓN HACIA ABAJO SOBRE EL SILLÍN. SI EL TUBO DEL SILLÍN SE DESLIZA HACIA ABAJO, VUELVA A COLOCARLO EN SU POSICIÓN Y APRIETE LA ABRAZADERA GIRANDO LA PERILLA EN EL SENTIDO DE LAS AGUJAS DEL RELOJ.



2.2 Carga de la batería

PUEDE LLEVAR UNAS 5 HORAS CARGAR LA BATERÍA AGOTADA POR COMPLETO.

LA BATERÍA SE PUEDE CARGAR CUANDO ESTÁ ASEGURADA EN EL MARCO O SE RETIRA DEL MARCO. (CONSULTE LA SECCIÓN 3.1 PARA SU REMOCIÓN).

1. CONECTE EL CABLE DE CARGA AL CARGADOR.
2. ABRA LA TAPA DEL PUERTO DE CARGA EN EL MARCO DE LA BICICLETA SI CARGA LA BATERÍA MIENTRAS ESTÁ EN EL MARCO.
3. CONECTE EL CABLE DEL CARGADOR A LA PARED Y AL PUERTO DE CARGA.
4. CUANDO LA LUZ INDICADORA DEL CARGADOR CAMBIA DE ROJO A VERDE, LA BATERÍA HA ALCANZADO LA CARGA COMPLETA. RETIRE EL CABLE DEL CARGADOR DEL PUERTO DE CARGA Y DESCONECTE EL CARGADOR DE LA TOMA DE CORRIENTE.
5. CIERRE LA TAPA DEL PUERTO DE CARGA SI CARGA LA BATERÍA MIENTRAS ESTÁ EN EL MARCO.

LUZ INDICADORA DE CARGA DEL CARGADOR:

: CARGANDO

: CARGA COMPLETA

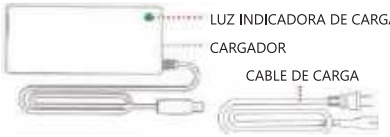





NOTAS DE CARGA IMPORTANTES:

- **UTILICE SOLO EL CARGADOR INCLUIDO O UNO OBTENIDO DIRECTAMENTE A TRAVÉS DE JETSON, ETIQUETADO COMO LS-018C20-3601800 O CON LA SKU DE PIEZA PJCORE-CH.** FABRICADO POR DONGGUAN LI POWER ELECTRONICS Co., Ltd.

  ⚠ EL USO INCORRECTO DEL CARGADOR PUEDE PROVOCAR UN INCENDIO Y UNA EXPLOSIÓN.

- **ENCHUFE EL CARGADOR EN LA TOMA DE CORRIENTE ANTES DE ENCHUFARLO EN EL PUERTO DE CARGA DE LA BICICLETA.**
- **NO USE TOMAS DE CORRIENTE REUBICABLES.**
- **NUNCA ENCIENDA LA BICICLETA MIENTRAS SE ESTÁ CARGANDO.**
- **CARGUE LA BATERÍA POR COMPLETO DURANTE UNAS 5 HORAS.**
- **NUNCA DEJE LA BICICLETA CARGÁNDOSE DURANTE LA NOCHE O POR LARGOS PERÍODOS.**
- **NO INTENTE DESMONTAR LA BATERÍA.**
- **RANGO DE TEMPERATURA AMBIENTE DE CARGA: 32 °F (0 °C) - 104 °F (40 °C)**
- **RANGO DE TEMPERATURA AMBIENTE OPERATIVA: 14 °F (-10 °C) - 104 °F (40 °C)**
- **NO UTILICE ESTE PRODUCTO SI EL CABLE DE ALIMENTACIÓN FLEXIBLE DEL CABLE DE SALIDA ESTÁ DESHILACHADO, TIENE EL AISLAMIENTO ROTO O CUALQUIER OTRO SIGNO DE DAÑO.**



ESTA ES LA MARCA QUE TENDRÁ SU CARGADOR.

2.3 Inflado y presión de los neumáticos

ANTES DE SU PRIMER VIAJE, DEBERÁ AGREGAR AIRE A SUS NEUMÁTICOS PARA LLEVARLOS A LA PRESIÓN **RECOMENDADA DE 30 PSI (LIBRAS POR PULGADA CUADRADA)**. USE UN MEDIDOR PARA VERIFICAR QUE LA PRESIÓN DE SUS NEUMÁTICOS ESTÉ A 30 PSI ANTES DE CADA VIAJE.

PARA AGREGAR AIRE:

1. RETIRE LA TAPA ANTIPOLVO DE LA VÁLVULA DE LA LLANTA EN LA RUEDA GIRÁNDOLA EN SENTIDO CONTRARIO A LAS AGUJAS DEL RELOJ. DEJE A UN LADO.
2. SIGA LAS INSTRUCCIONES DEL FABRICANTE EN LA BOMBA DE AIRE PARA INSERTAR AIRE EN LA LLANTA. VERIFIQUE PERIÓDICAMENTE CON UN MANÓMETRO Y CONTINÚE AGREGANDO AIRE HASTA QUE ALCANCE LOS 30 PSI.
3. RETIRE LA BOMBA DE AIRE Y REEMPLACE LA VÁLVULA ANTIPOLVO GIRÁNDOLA EN EL SENTIDO DE LAS AGUJAS DEL RELOJ.
4. REPITA CON LA OTRA LLANTA.

IMPORTANTE: SOLO USE UNA BOMBA DE AIRE MANUAL PARA INFLAR LOS NEUMÁTICOS. NUNCA USE UN COMPRESOR DE AIRE; SI LO HACE, PUEDE HACER QUE LAS CÁMARAS DE LOS NEUMÁTICOS REVIENTEN.



2.4 Revisión y ajuste de los frenos

COMPROBACIÓN DE LA SEGURIDAD Y EL FUNCIONAMIENTO DE LOS FRENOS

DESPUÉS DEL MONTAJE Y ANTES DE CADA VIAJE, VERIFIQUE QUE LOS FRENOS FUNCIONEN CORRECTAMENTE Y DE MANERA SEGURA PARA REDUCIR LA VELOCIDAD DE LA RUEDA Y DETENERLA REALIZANDO LOS SIGUIENTES PASOS:

1. CAMINE CON LA BICICLETA Y TIRE SUAVEMENTE DEL FRENO DE MANO IZQUIERDO.
2. COMPRUEBE QUE LA PINZA DELANTERA SE CIERRA CORRECTAMENTE EN EL DISCO Y RALENTIZA LA ROTACIÓN DE LA RUEDA.
3. REPITA, TIRANDO DEL FRENO DE MANO IZQUIERDO CON MÁS PRESIÓN Y COMPROBANDO QUE LA RUEDA DELANTERA SE DETIENE.
4. REPITA LOS PASOS 1 A 3 CON EL FRENO DE MANO DERECHO Y LA RUEDA TRASERA

AJUSTE DE LA PINZA DE FRENO

ES POSIBLE QUE NECESITE UNA LLAVE ALLEN DE 5 MM. (NO INCLUIDA).

LOS FRENOS DE LA BICICLETA REQUIEREN QUE TODOS LOS ELEMENTOS ESTÉN EN LA ALINEACIÓN Y UBICACIÓN EXACTAS PARA FUNCIONAR CORRECTAMENTE. UN SONIDO DE ROCE O CHIRRIDO PROVENIENTE DE UN ÁREA DE FRENO (YA SEA CONSTANTE O INTERMITENTE) ES UN BUEN INDICADOR DE QUE ALGO ESTÁ DESALINEADO Y NECESITA SER AJUSTADO.

ES PROBABLE QUE LA CAUSA DEL RUIDO SEA UNA PINZA DESALINEADA, LO QUE HACE QUE LAS PASTILLAS DE FRENO EN SU INTERIOR ROCEN CONTRA EL DISCO, INCLUSO CUANDO LA PINZA ESTÁ ABIERTA. LAS PASTILLAS SOLO DEBEN ENTRAR EN CONTACTO CON EL DISCO CUANDO LA PINZA ESTÁ CERRADA PORQUE SE HA TIRADO DEL FRENO DE MANO.

1. EN EL FRENO QUE NECESITA AJUSTE, UBIQUE LA PINZA, LAS PASTILLAS DE FRENO Y EL DISCO.
2. LEVANTE LA RUEDA DE LA BICICLETA Y DELE UNA VUELTA. OBSERVE CÓMO GIRA EL DISCO ENTRE LAS PASTILLAS DE FRENO Y QUÉ PASTILLA ROZA EL DISCO.
3. APOYE LA BICICLETA EN EL PIE DE APOYO. (VEA LA SECCIÓN 3.6).

4. CUANDO MIRE LA PINZA DESDE LA PARTE POSTERIOR DE LA RUEDA, UBIQUE EL PERNO POR ENCIMA Y POR DEBAJO DE LA PINZA. USE UNA LLAVE ALLEN DE 5 MM PARA CADA PERNO Y GIRE EN SENTIDO CONTRARIO A LAS AGUJAS DEL RELOJ DURANTE 4-5 ROTACIONES.
5. MUEVA LA PINZA FUERA DE LA ALINEACIÓN HASTA QUE SE CUMPLAN LAS SIGUIENTES CONDICIONES:
   - LA PARTE SUPERIOR DE LAS PASTILLAS ESTÁ ALINEADA CON EL BORDE DEL DISCO.
   - NINGUNA PARTE DE LAS PASTILLAS TOCA EL DISCO.
   - LAS PASTILLAS ESTÁN PARALELAS AL DISCO.
6. CON LA PINZA EN LA POSICIÓN DESEADA, APRIETE COMPLETAMENTE UN TORNILLO Y, LUEGO, EL OTRO GIRÁNDOLOS EN EL SENTIDO DE LAS AGUJAS DEL RELOJ CON LA LLAVE ALLEN.
7. COMPRUEBE QUE LA PINZA ESTÉ ASEGURADA Y VUELVA A REALIZAR LA COMPROBACIÓN DE SEGURIDAD Y FUNCIONAMIENTO DE LOS FRENOS (PÁGINA 37).

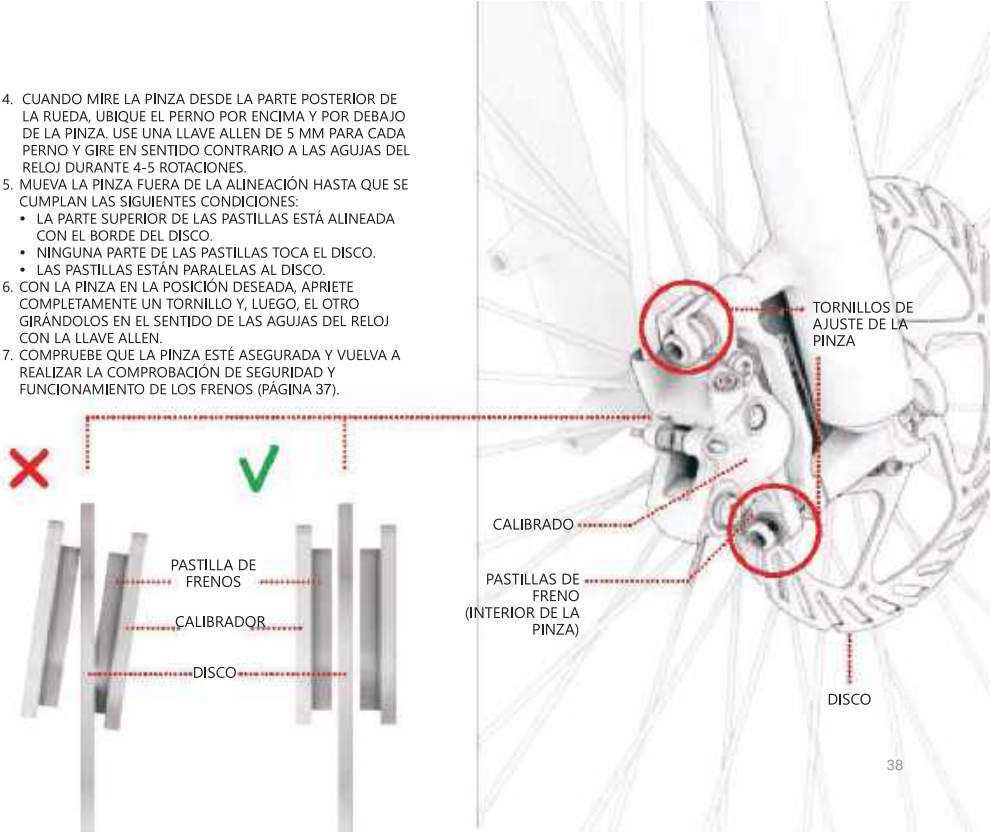

2.5 Encendido y apagado

PARA ENCENDER O APAGAR LA BICICLETA ELÉCTRICA, MANTENGA PRESIONADO EL BOTÓN DE MODO/ENCENDIDO DURANTE 2-3 SEGUNDOS.

PARA CONSERVAR LA ENERGÍA DE LA BATERÍA, LA BICICLETA SE APAGARÁ AUTOMÁTICAMENTE DESPUÉS DE 10 MINUTOS SIN MOVIMIENTO. RECUERDE SIEMPRE APAGAR SU BICICLETA CUANDO LA GUARDE.

IMPORTANTE: NUNCA ENCIENDA SU BICICLETA ELÉCTRICA MIENTRAS SE ESTÁ CARGANDO O SI ESTÁ PLEGADA.

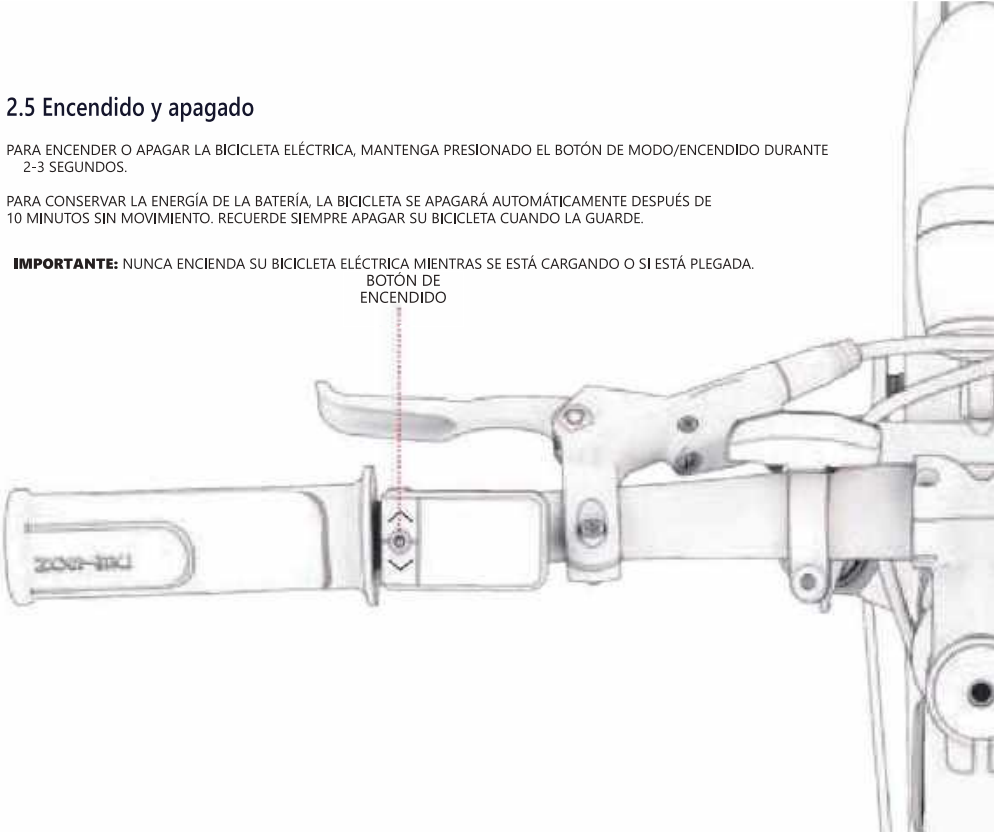

3. Características y funciones

3.1 Extracción y reinserción de la batería

PARA QUITAR LA BATERÍA:

1. SI LA BICICLETA ESTÁ EN LA POSICIÓN DE MANEJO, EMPUJE Y SOSTENGA LA LENGÜETA DEL PESTILLO DE BLOQUEO DEL MARCO HACIA ADELANTE (1A) Y TIRE CON FUERZA DEL PESTILLO PARA ABRIRLO (1B).
2. GIRE LA BICICLETA EN EL PUNTO DE PLEGADO PARA VER LA BATERÍA.

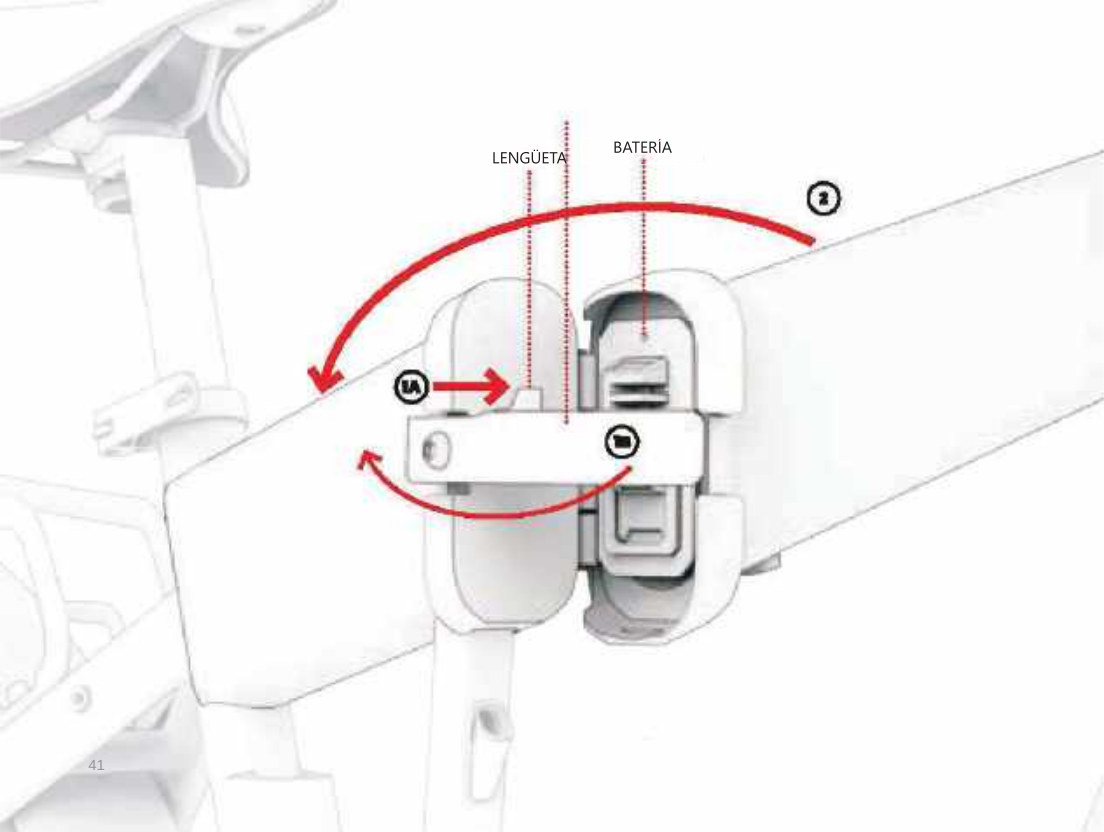
LENGÜETA
BATERÍA
2
1A
1B

3. INSERTE LA LLAVE EN EL OJO DE LA CERRADURA. EMPUJE LA LLAVE HACIA ARRIBA Y GÍRELA COMPLETAMENTE EN SENTIDO CONTRARIO A LAS AGUJAS DEL RELOJ.
4. RETIRE LA LLAVE DEL OJO DE LA CERRADURA.

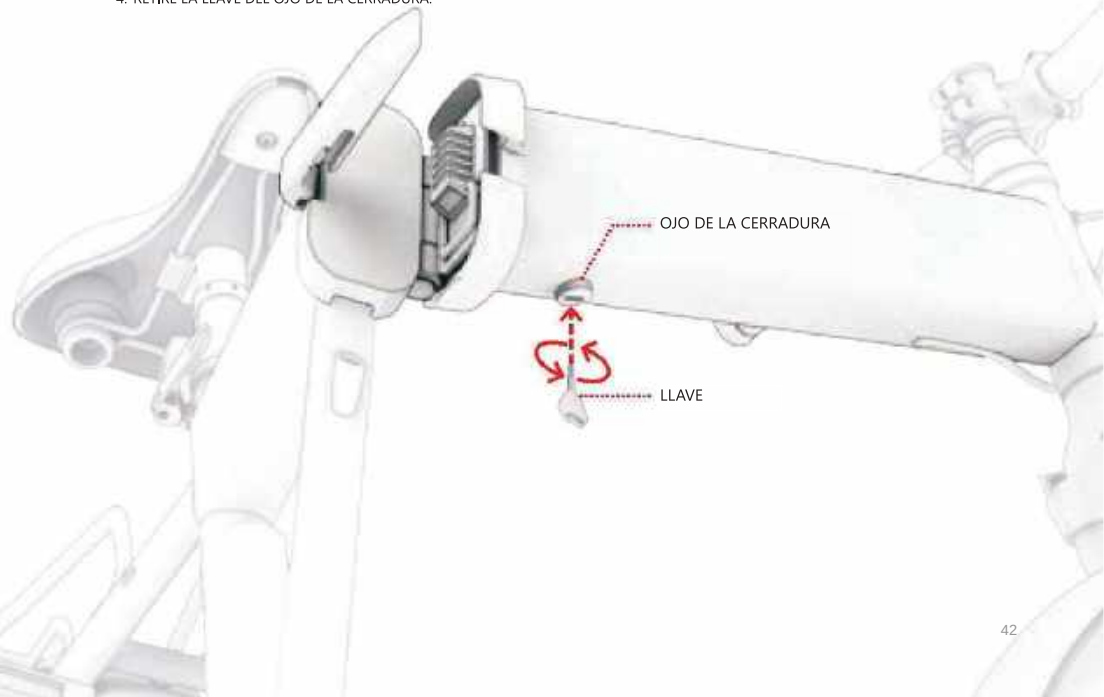

5. TIRE DE LA MANIJA DE LA BATERÍA HACIA ARRIBA PARA SACAR LA BATERÍA DEL COMPARTIMIENTO.

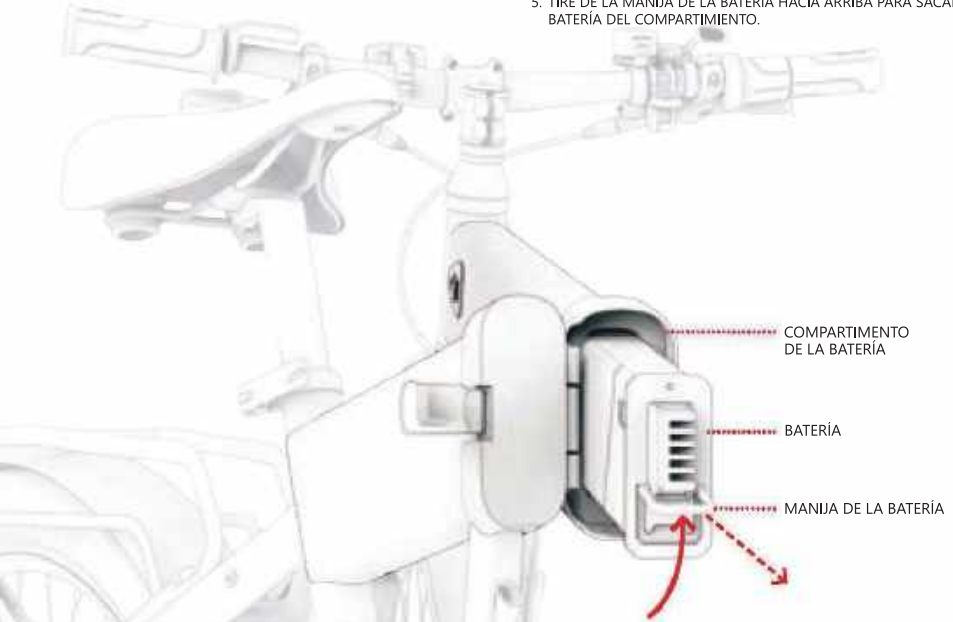

PARA REINSERTAR LA BATERÍA:

1. CON LA MANIJA EN LA MITAD INFERIOR DE LA CARA DE LA BATERÍA, EMPUJE LENTAMENTE LA BATERÍA DENTRO DEL COMPARTIMIENTO. ASEGÚRESE DE QUE LA PARTE POSTERIOR DE LA BATERÍA ESTÉ ALINEADA CON LOS ENCHUFES EN LA PARTE POSTERIOR DEL COMPARTIMIENTO DE LA BATERÍA.
2. INSERTE LA LLAVE EN EL OJO DE LA CERRADURA Y GÍRELA COMPLETAMENTE EN EL SENTIDO DE LAS AGUJAS DEL RELOJ.
3. RETIRE LA LLAVE DEL OJO DE LA CERRADURA.
4. COMPRUEBE QUE LA BATERÍA ESTÉ ASEGURADA EN EL MARCO Y QUE NO SE PUEDA EXTRAER.

IMPORTANTE: BLOQUEE SIEMPRE LA BATERÍA EN EL MARCO. NO ENCIENDA LA BICICLETA NI LA CONDUZCA SIN LA BATERÍA BLOQUEADA EN SU LUGAR.

IMPORTANTE: PARA EVITAR DAÑAR LA BATERÍA, NO LA INSERTE EN EL MARCO DEMASIADO RÁPIDO NI CON DEMASIADA FUERZA.

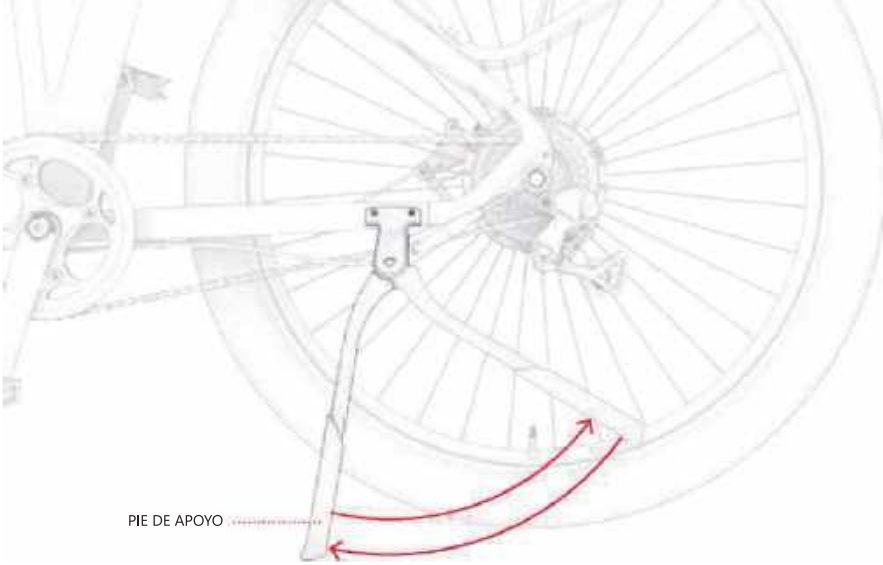

3.2 Uso del pie de apoyo

PARA USAR EL PIE DE APOYO, GÍRELO HACIA ABAJO E INCLINE SUAVEMENTE LA BICICLETA PARA PONERLA DE PIE. PARA LEVANTAR EL PIE DE APOYO, GÍRELO HACIA ARRIBA.

IMPORTANTE: LEVANTE SIEMPRE EL PIE DE APOYO ANTES DE CONDUCIR.

3.3 Uso del timbre

USE EL TIMBRE COMO ALERTA PARA OTROS CICLISTAS Y PEATONES.

PARA HACER SONAR EL TIMBRE, MUEVA RÁPIDA Y ENÉRGICAMENTE LA PESTAÑA HACIA ABAJO CON EL PULGAR DE LA MANO DERECHA.

3.4 Comprensión y uso de la pantalla LCD

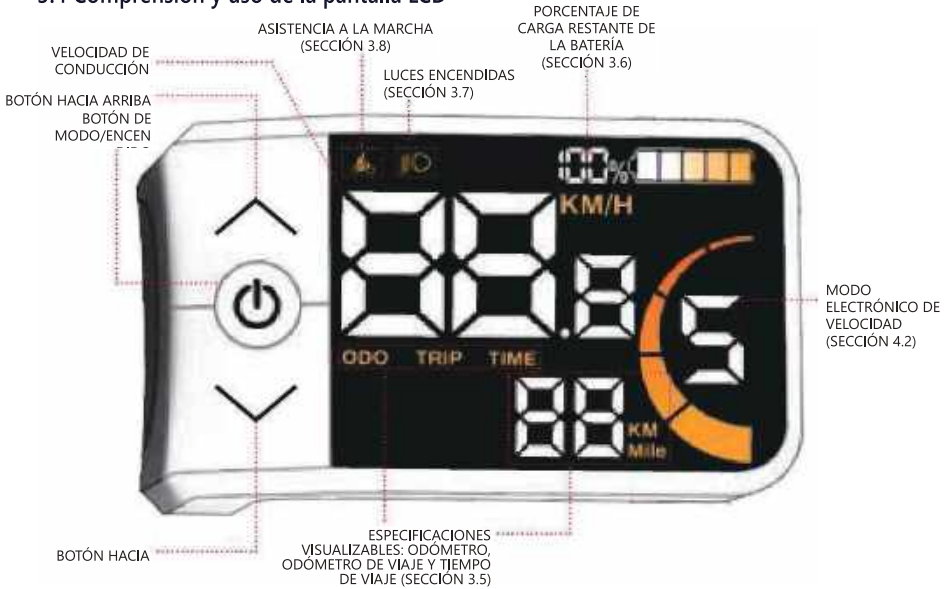

⚠ **IMPORTANTE:** SI APARECE EL CÓDIGO DE ERROR 21E - 30E EN LA PANTALLA LCD, COMUNÍQUESE CON EL EQUIPO DE ATENCIÓN DE JETSON PARA OBTENER AYUDA ANTES DE VOLVER A MONTAR SU BICICLETA ELÉCTRICA.

3.5 Cambio de la pantalla

CAMBIO DE LA ESPECIFICACIÓN MOSTRADA:
PRESIONE RÁPIDAMENTE EL BOTÓN DE MODO/ENCENDIDO PARA ALTERNAR LA PANTALLA ENTRE EL ODÓMETRO, EL ODÓMETRO DE VIAJE Y EL TIEMPO DE VIAJE.

- **ODÓMETRO (ODO)**: DISTANCIA TOTAL RECORRIDA EN ESTA UNIDAD
- **ODÓMETRO DE VIAJE (VIAJE)**: DISTANCIA TOTAL RECORRIDA DURANTE UN SOLO USO DE LA UNIDAD
  NOTA: EL ODÓMETRO DE VIAJE SE REINICIARÁ CADA VEZ QUE SE APAGUE EL SCOOTER.
- **TIEMPO DE VIAJE**: TIEMPO VIAJADO EN ESTE RECORRIDO

NOTA: EL ODÓMETRO DE VIAJE Y EL TIEMPO DE VIAJE SE RESTABLECERÁN CADA VEZ QUE SE APAGUE EL SCOOTER.

PARA RESTABLECER MANUALMENTE EL TERMÓMETRO DE VIAJE CUANDO LA BICICLETA ESTÁ ENCENDIDA:
MANTENGA PRESIONADOS SIMULTÁNEAMENTE LOS BOTONES DE MODO/ENCENDIDO Y HACIA ABAJO (v>) DURANTE 2 SEGUNDOS.

PARA REINICIAR MANUALMENTE EL TERMÓMETRO DE VIAJE CUANDO LA BICICLETA ESTÁ ENCENDIDA: MANTENGA PRESIONADOS EL BOTÓN DE MODO/ENCENDIDO Y HACIA ABAJO **(v)** DURANTE 2 SEGUNDOS.

PARA CAMBIAR EL BRILLO DE LA PANTALLA:

1. AL MISMO TIEMPO, MANTENGA PRESIONADO EL BOTÓN HACIA ARRIBA **(^)** Y HACIA ABAJO **(v)** DURANTE 2 SEGUNDOS PARA ENTRAR EN EL MENÚ DE CONFIGURACIÓN.
2. PRESIONE RÁPIDAMENTE LA FLECHA HACIA ARRIBA HASTA QUE APAREZCA "ST3" EN LA PANTALLA.
3. PRESIONE RÁPIDAMENTE EL BOTÓN DE MODO/ENCENDIDO.
4. PRESIONE RÁPIDAMENTE EL BOTÓN HACIA ARRIBA **(^)** Y HACIA ABAJO **(v)** PARA ALTERNAR ENTRE BL-1 (BRILLO MÁS BAJO), BL-2 (BRILLO MEDIO) Y BL-3 (MÁS BRILLANTE) HASTA ALCANZAR LA CONFIGURACIÓN DESEADA.
5. PRESIONE RÁPIDAMENTE EL BOTÓN DE MODO/ENCENDIDO PARA CONFIRMAR.
6. MANTENGA PRESIONADO EL BOTÓN DE MODO/ENCENDIDO DURANTE 2 A 3 SEGUNDOS PARA SALIR DEL MENÚ DE CONFIGURACIÓN.

PARA CAMBIAR LA UNIDAD DE MEDIDA DE MILLAS A KILÓMETROS:

1. AL MISMO TIEMPO, MANTENGA PRESIONADO EL BOTÓN HACIA ARRIBA **(^)** Y HACIA ABAJO **(v)** DURANTE 2 SEGUNDOS PARA ENTRAR EN EL MENÚ DE CONFIGURACIÓN.
2. PRESIONE RÁPIDAMENTE LA FLECHA HACIA ARRIBA HASTA QUE APAREZCA "ST4" EN LA PANTALLA.
3. PRESIONE RÁPIDAMENTE EL BOTÓN DE MODO/ENCENDIDO.
4. PRESIONE RÁPIDAMENTE EL BOTÓN HACIA ARRIBA **(^)** Y HACIA ABAJO **(v)** PARA ALTERNAR ENTRE KILÓMETROS (KM) Y MILLAS HASTA ALCANZAR LA CONFIGURACIÓN DESEADA.
5. PRESIONE RÁPIDAMENTE EL BOTÓN DE MODO/ENCENDIDO PARA CONFIRMAR.
6. MANTENGA PRESIONADO EL BOTÓN DE MODO/ENCENDIDO DURANTE 2 A 3 SEGUNDOS PARA SALIR DEL MENÚ DE CONFIGURACIÓN.

3.6 Comprobación del nivel de carga de la batería

PUEDE CONTROLAR EL NIVEL DE CARGA DE LA BATERÍA MIRANDO CUÁNTAS BARRAS INDICADORAS DE BATERÍA SE ILUMINAN EN LA PANTALLA LCD.

ICONO INDICADOR DE LA BATERÍA					
PORCENTAJE APROXIMADO DE CARGA RESTANTE*	**80 % - 100 %**	**60 % - 80 %**	**40 % - 60 %**	**20 % - 40 %**	**MENOS DE 20 % (¡CARGUE LA BATERÍA AHORA!)**

* SOLO APROXIMACIONES. PUEDE VARIAR SEGÚN EL USO.

IMPORTANTE: LA CAPACIDAD DE LA BICICLETA PARA ALCANZAR LA VELOCIDAD MÁXIMA PUEDE VERSE AFECTADA POR EL NIVEL DE CARGA DE LA BATERÍA; PUEDE NOTAR UNA REDUCCIÓN EN LA VELOCIDAD CUANDO LA CARGA DE LA BATERÍA CAE POR DEBAJO DEL 25 %.

3.7 Uso de las luces

SI CONDUCE EN CONDICIONES DE POCA LUZ, ENCIENDA LAS LUCES PARA VER MEJOR LA CARRETERA Y PARA QUE LOS CONDUCTORES QUE SE APROXIMAN PUEDAN VERLO MEJOR. EL FARO SOLO ILUMINA CUANDO LA BICICLETA ELÉCTRICA ESTÁ ENCENDIDA.

PARA ENCENDER O APAGAR EL FARO DELANTERO Y TRASERO: MANTENGA PRESIONADO EL BOTÓN HACIA ARRIBA **(∧)** DURANTE 2-3 SEGUNDOS.

3.8 Uso de Walk Assist

EN EL MODO WALK ASSIST, EL MOTOR IMPULSARÁ LA BICICLETA HACIA ADELANTE A 3.7 MILLAS POR HORA PARA FACILITAR EL TRANSPORTE CUANDO NO LA ESTÁ MONTANDO. USE EL MANILLAR PARA GUIAR LA BICICLETA MIENTRAS USA LA ASISTENCIA PARA CAMINAR.

PARA ACTIVAR EL MODO WALK ASSIST: MANTENGA PRESIONADO EL BOTÓN HACIA ABAJO **(v)**. DESPUÉS DE 2 SEGUNDOS, SE ACTIVARÁ EL MODO WALK ASSIST. MANTENGA PRESIONADO EL BOTÓN HACIA ABAJO **(v)** DURANTE EL TIEMPO QUE NECESITE AYUDA PARA CAMINAR.

PARA DESACTIVAR EL MODO WALK ASSIST: LIBERE EL BOTÓN **(v)**.

3.9 Utilización del RackIt Smart Cargo System Rack

SU E-BIKE ESTÁ EQUIPADA CON EL portaequipajes **JETSON RACKIT SMART CARGO SYSTEM, DISEÑADO** PARA TRANSPORTARLOS ACCESORIOS "CLICK ON, CLICK OFF" QUE LA ACOMPAÑAN*.



CESTA



ENFRIADOR



BOLSA

PERSONALIZA TU E-BIKE SEGÚN TUS NECESIDADES DE TRANSPORTE. ESCANEA ESTO PARA OBTENER MÁS INFORMACIÓN SOBRE EL SISTEMA Y LOS ACCESORIOS DE TRANSPORTE RACKIT DISPONIBLES.

UTILIZACIÓN DEL RACKIT CON UN ACCESORIO DE CARGA COMPLEMENTARIO*:
TODOS LOS ACCESORIOS DE CARGA RACKIT COMPANION TIENEN UNA PLACA BASE INTEGRADA QUE ENCAJA DE FORMA SEGURA EN EL RACKIT CARGO RACK.

PARA ENCENDER O APAGAR UN ACCESORIO:
ESCANEE ESTO PARA OBTENER INSTRUCCIONES

*ACCESORIOS NO INCLUIDOS. LA SELECCIÓN PUEDE VARIAR.

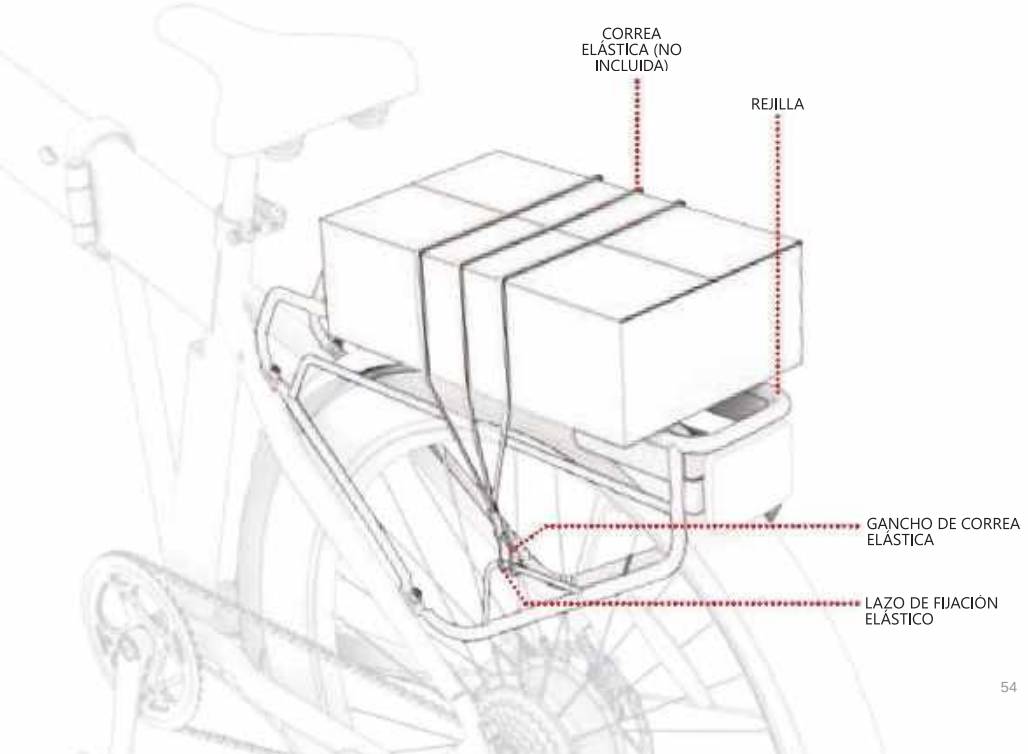
CORREA ELÁSTICA (NO INCLUIDA)
REJILLA
GANCHO DE CORREA ELÁSTICA
LAZO DE FIJACIÓN ELÁSTICO

USO DE RACKIT SIN ACCESORIO DE CARGA COMPLEMENTARIO:

1. COLOQUE LA CARGA EN EL PORTAEQUIPAJES.
2. DESLICE 1 GANCHO DE LA CORREA ELÁSTICA EN EL LAZO DE FIJACIÓN ELÁSTICO DEL ESTANTE.
3. ESTIRE LA CORREA ELÁSTICA SOBRE LA CARGA Y ALREDEDOR DEL PORTAEQUIPAJES HASTA QUE ESTÉ TENSA.
4. ASEGURE EL OTRO GANCHO DE LA CORREA ELÁSTICA EN EL OTRO LAZO DE FIJACIÓN.
   IMPORTANTE: LA CORREA ELÁSTICA DEBE ESTAR AJUSTADA SOBRE LA CARGA. DEPENDIENDO DEL TAMAÑO DE LA CARGA Y LA LONGITUD DE LA CORREA ELÁSTICA, PUEDE SER NECESARIO ENVOLVER LA CORREA DEBAJO DEL PORTAEQUIPAJES Y SOBRE LA CARGA ANTES DE ASEGURAR EL SEGUNDO GANCHO EN EL LAZO DE FIJACIÓN ELÁSTICO.
5. COMPRUEBE QUE LA CORREA ELÁSTICA Y SU CARGA ESTÉN SEGURAS.

PARA SEGURIDAD Y PROTECCIÓN:

- ASEGURE SIEMPRE LA CARGA AL PORTAEQUIPAJES CON UNA CORREA ELÁSTICA O UN ACCESORIO DE CARGA RACKIT DEDICADO. NUNCA VIAJE CON CARGA NO ASEGURADA.
- LIMITE EL TRANSPORTE DEL CONTENIDO EN EL ESTANTE A 25 LB.
- ASEGÚRESE DE QUE EL PESO TOTAL DE TRANSPORTE (CONDUCTOR MÁS CARGA) NO EXCEDA LAS 250 LB.
- NO DESBORDE EL PORTAEQUIPAJES NI NINGÚN ACCESORIO DE CARGA.
- ASEGÚRESE SIEMPRE DE QUE NO HAYA PARTES DE LA CARGA O ACCESORIOS DE CARGA RACKIT (CORREAS, HEBILLAS, ETC.) QUE ESTORBEN LA RUEDA, EL FRENO, EL PEDAL, LA CADENA U OTROS MOVIMIENTOS O MECANISMOS DE LA BICICLETA.

IMPORTANTE:

- LA ADICIÓN DE CARGA CON UN PESO SIGNIFICATIVO PUEDE AFECTAR EL RENDIMIENTO DE LA BICICLETA ELÉCTRICA. CONSULTE LA SECCIÓN 4.7 PARA OBTENER MÁS DETALLES SOBRE LAS CONDICIONES QUE PUEDEN AFECTAR AL ALCANCE.
- NUNCA DEJE LA CARGA O UN ACCESORIO RACKIT COMPANION DESATENDIDO EN LA BICICLETA ELÉCTRICA.

4. Movimientos

4.1 Conducción de Core

DESPEGUE EN SU CORE DE 2 MANERAS DIFERENTES:
PEDALEO CON ASISTENCIA ELECTRÓNICA (SECCIÓN 4.2)
USO DEL ACELERADOR PARA LA POTENCIA DE TODO EL MOTOR (SECCIÓN 4.4)

4.2 Comprensión y uso de los modos de velocidad

LA CANTIDAD DE POTENCIA QUE ENTREGA EL MOTOR DEPENDERÁ DEL MODO DE VELOCIDAD QUE HAYA CONFIGURADO.

AL PEDALEAR: EL MOTOR DARÁ AUMENTOS DE POTENCIA PARA AYUDARLO A ALCANZAR LA VELOCIDAD MÁXIMA POSIBLE EN EL MODO DE VELOCIDAD QUE HAYA ESTABLECIDO. SI SUS ESFUERZOS DE PEDALEO POR SÍ SOLOS LO LLEVAN MÁS ALLÁ DE ESA VELOCIDAD, EL MOTOR NO BRINDARÁ NINGUNA ASISTENCIA.

AL USAR EL ACELERADOR: EL MODO DE VELOCIDAD QUE HA ESTABLECIDO DETERMINA LA VELOCIDAD MÁXIMA A LA QUE PUEDE VIAJAR; USE VELOCIDADES MÁS BAJAS EN LUGARES CON RESTRICCIÓN DE VELOCIDAD, CUANDO VIAJE EN ÁREAS DENSAS O PARA UN VIAJE MÁS TRANQUILO.

PARA CAMBIAR LOS MODOS DE VELOCIDAD: USA LOS BOTONES HACIA ARRIBA **(∧)** Y HACIA ABAJO **(∨)**.

MODO DE VELOCIDAD	1	2	3	4	5
VELOCIDAD ASISTIDA (PEDAL) O VELOCIDAD MÁXIMA (ACELERADOR)	8 MPH	11 MPH	14 MPH	17 MPH	20 MPH

NOTA: PUEDE CONDUCIR SU CORE CON LA ENERGÍA APAGADA O SI LA BATERÍA SE HA AGOTADO, PERO NO PODRÁ USAR EL FARO.

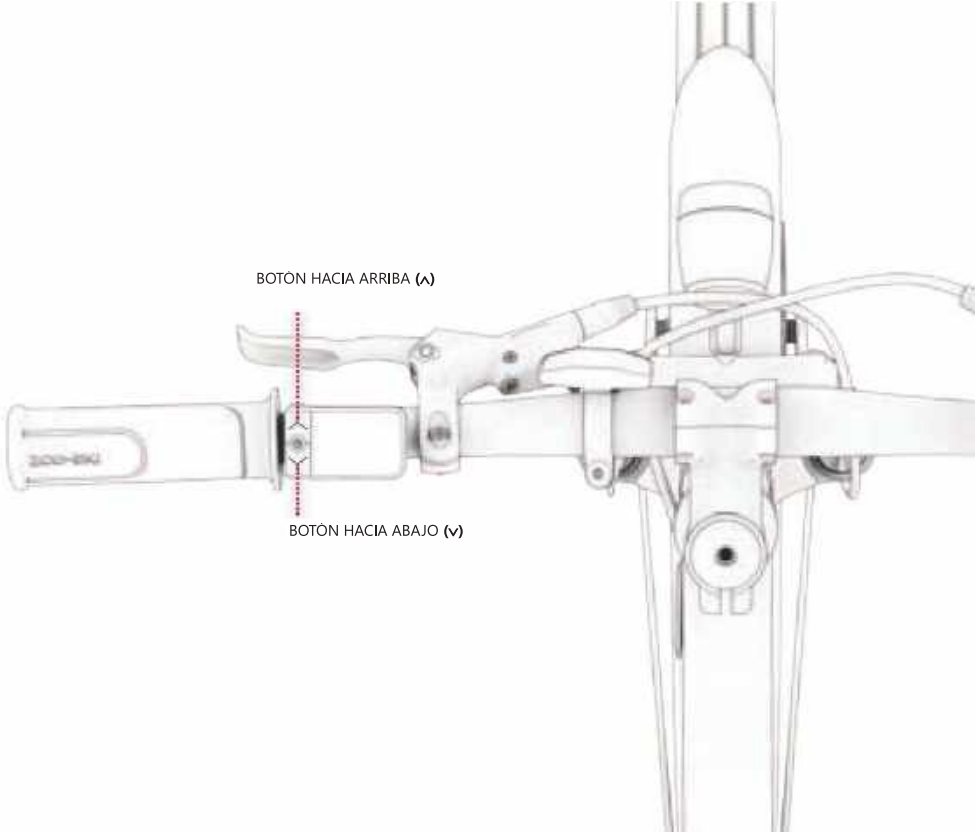
BOTÓN HACIA ARRIBA (^)
BOTÓN HACIA ABAJO (v)

4.3 Uso de la asistencia electrónica al pedaleo

LA ASISTENCIA AL PEDALEO PERMITE LLEGAR MÁS LEJOS Y MÁS RÁPIDO CON MENOS ESFUERZO. CUANDO PEDALEA CON LA POTENCIA ENCENDIDA, EL MOTOR DARÁ IMPULSOS DE POTENCIA A LA BICICLETA PARA COMPLEMENTAR EL ESFUERZO Y AYUDARLO A ALCANZAR LA MÁXIMA VELOCIDAD POSIBLE DENTRO DEL MODO DE VELOCIDAD EN EL QUE TIENE CONFIGURADA LA BICICLETA. (SECCIÓN 4.2)

UNIVERSE CUENTA CON ASISTENCIA DE PEDALEO BASADA EN LA CADENCIA, EN LA QUE EL MOTOR ENTREGARÁ POTENCIA SUPLEMENTARIA SIEMPRE QUE ESTÉ PEDALEANDO. CUALQUIER ESFUERZO DE ROTACIÓN QUE PONGA EN LOS PEDALES LE DIRÁ AL MOTOR QUE SE ENCIENDA PARA QUE PUEDA TRABAJAR SUS MÚSCULOS TAN POCO O TANTO COMO QUIERA.

SI SUS ESFUERZOS LO LLEVAN MÁS ALLÁ DEL UMBRAL DE VELOCIDAD PARA EL NIVEL EN EL QUE TIENE LA BICICLETA CONFIGURADA, LA ASISTENCIA AL PEDALEO YA NO SE ACTIVARÁ.

NOTA: PUEDE CONDUCIR SU BICICLETA CON LA ENERGÍA APAGADA O SI LA BATERÍA SE HA AGOTADO, PERO NO PODRÁ USAR NINGUNA LUZ NI LAS FUNCIONES ELÉCTRICAS.

4.4 Uso de los engranajes

UNIVERSE ES UNA BICICLETA DE 7 MARCHAS.

LAS MARCHAS MÁS BAJAS FACILITAN LA CONDUCCIÓN PORQUE HAY MENOS RESISTENCIA, PERO CUBRIRÁ MENOS TERRENO CON CADA PEDALEADA, DADO QUE USA MARCHAS BAJAS PARA SUBIR CUESTAS, ATRAVESAR TERRENOS ACCIDENTADOS O IR DESPACIO.

LAS MARCHAS MÁS ALTAS BRINDAN MÁS VELOCIDAD, YA QUE CUBRE MÁS TERRENO CON CADA PEDALEADA. USE MARCHAS ALTAS PARA CONDUCIR MÁS RÁPIDO EN SUPERFICIES PLANAS O AL DESCENDER UNA COLINA.

PARA CAMBIAR A UNA MARCHA MÁS BAJA: PRESIONE EL BOTÓN DE CAMBIO DESCENDENTE HASTA QUE LA MARCHA DESEADA SE COLOQUE EN LA MARCA INDICADORA DE MARCHA.

PARA SUBIR DE MARCHA A UNA VELOCIDAD MÁS ALTA: EMPUJE LA PALANCA DE CAMBIO HACIA AFUERA HASTA QUE LA MARCHA DESEADA ESTÉ POSICIONADA EN LA MARCA DEL INDICADOR DE MARCHAS.

NOTA: DEBERÍA ESCUCHAR UN CHASQUIDO CON CADA CAMBIO DE MARCHA EXITOSO.

NOTA: LOS ENGRANAJES MECÁNICOS NO AFECTAN LA CONDUCCIÓN CUANDO EL MOVIMIENTO DE LA BICICLETA SE CONTROLA MEDIANTE EL ACELERADOR O EL CONTROL DE CRUCERO. LOS ENGRANAJES SOLO AFECTAN LA CONDUCCIÓN DURANTE EL PEDALEO.

IMPORTANTE: SOLO CAMBIE DE MARCHA MIENTRAS ESTÁ EN MOVIMIENTO HACIA ADELANTE Y ACTIVAMENTE EN LA ACERA.

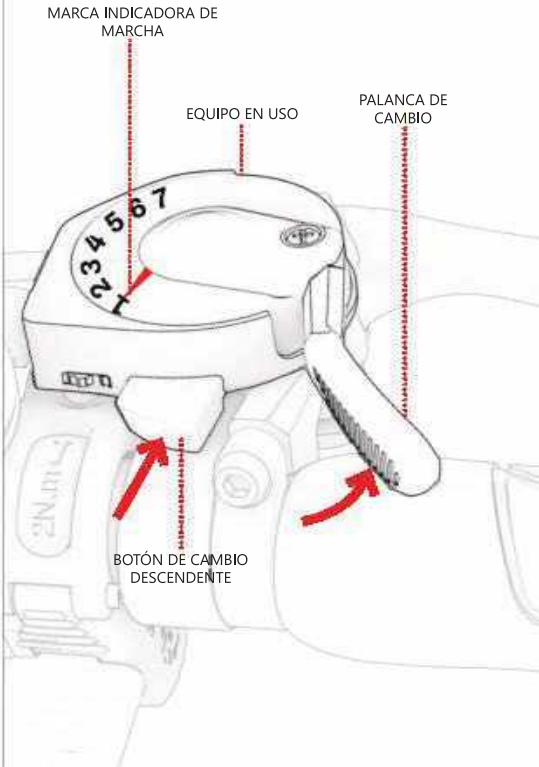

4.5 Riding with the Throttle

THE MAXIMUM SPEED AT WHICH THE BIKE CAN TRAVEL USING ALL MOTOR POWER DEPENDS ON THE SPEED MODE YOU HAVE THE BIKE SET IN. (SECTION 4.2)

TO RIDE THE CORE LIKE A MOTOR BIKE, STOP PEDALING AND KEEP YOUR FEET RESTING ON THE PEDALS. TO ACCELERATE, SLOWLY ROTATE THE THROTTLE TOWARDS YOU WITH YOUR RIGHT THUMB.

THE MORE YOU ROTATE THE THROTTLE, THE MORE THE MOTOR WILL ENGAGE—AND THE FASTER YOU WILL TRAVEL. TO AVOID SUDDEN BURSTS OF SPEED, ALWAYS ROTATE THE THROTTLE GRADUALLY.

TO SLOW DOWN, GENTLY EASE UP ON THE THROTTLE.

IMPORTANT: ALWAYS REST YOUR FEET ON THE PEDALS, EVEN WHEN YOU ARE NOT PEDALING. NEVER RIDE WITH THEM DANGLING OFF THE SIDE OF THE BIKE.

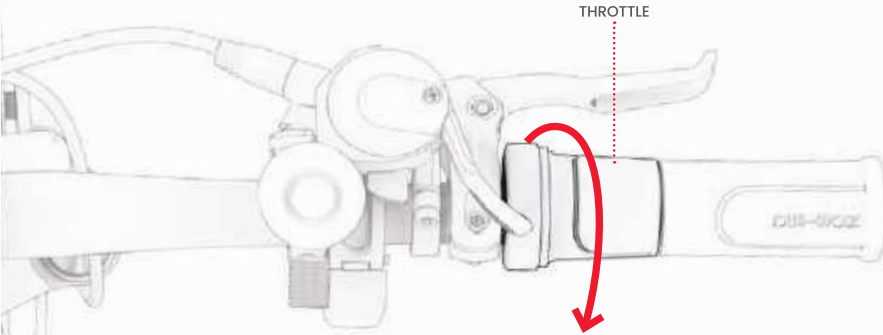

4.6 Uso de los frenos

APRIETE UNO O AMBOS FRENOS DE MANO PARA REDUCIR LA VELOCIDAD; APRIETE CON MÁS FUERZA PARA DETENERSE POR COMPLETO. PARA EVITAR MOVIMIENTOS BRUSCOS, TRATE DE APRETAR LOS FRENOS DE MANO GRADUALMENTE.

FRENO DE MANO IZQUIERDO→ FRENO DE LA RUEDA DELANTERA
FRENO DE MANO DERECHO→ FRENO DE LA RUEDA TRASERA

FRENO DE MANO EN LA RUEDA DELANTERA

FRENO DE MANO EN LA RUEDA TRASERA

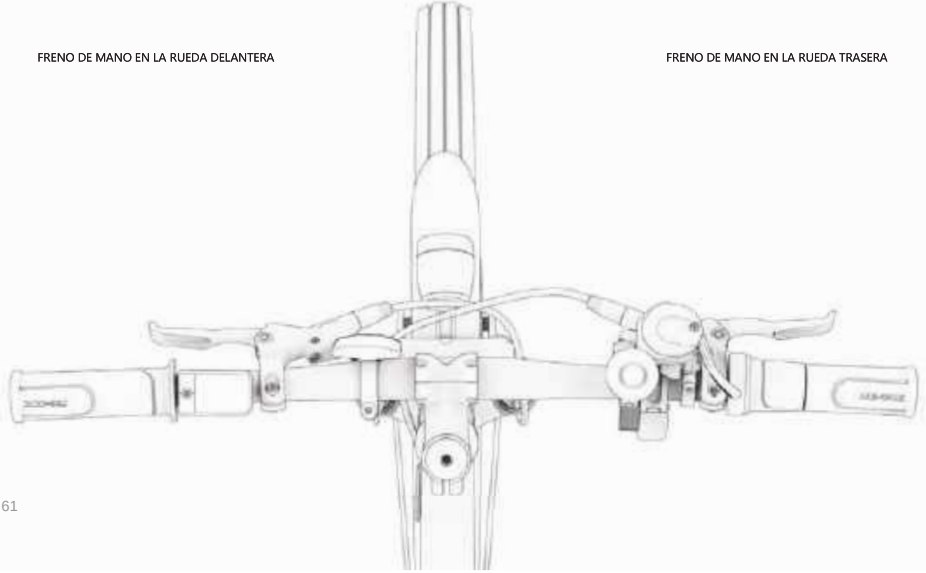

4.7 Maximización del rango de conducción y velocidad

CUANTO MÁS TENGA QUE TRABAJAR EL MOTOR, MÁS RÁPIDO SE AGOTARÁ LA BATERÍA Y MÁS DIFÍCIL SERÁ ALCANZAR Y MANTENER LAS VELOCIDADES MÁXIMAS. LOS SIGUIENTES FACTORES TAMBIÉN AFECTARÁN LA VELOCIDAD A LA QUE PUEDE VIAJAR Y LA DISTANCIA QUE PUEDE RECORRER CON UNA SOLA CARGA.

- **SUPERFICIE DE CONDUCCIÓN:** VIAJAR SOBRE UNA SUPERFICIE RUGOSA CAUSA FRICCIÓN, LO QUE PUEDE RALENTIZARLO, Y REQUIERE QUE EL MOTOR TRABAJE MÁS, LO QUE LO DRENA MÁS RÁPIDO. CUANDO SEA POSIBLE, ELIJA UNA SUPERFICIE DE CONDUCCIÓN LISA.
- **PESO DE CARGA:** UNA MAYOR CANTIDAD DE PESO (CICLISTA MÁS CARGA) DISMINUYE LA VELOCIDAD Y EL ALCANCE QUE SE PUEDEN LOGRAR.
- **ESTILO DE CONDUCCIÓN:** LOS ARRANQUES Y LAS PARADAS FRECUENTES REDUCIRÁN LA AUTONOMÍA DE CONDUCCIÓN. EL USO DEL ACELERADOR AGOTA LA BATERÍA MÁS RÁPIDO QUE EL USO DE LA ASISTENCIA AL PEDAL.
- **TEMPERATURA AMBIENTE:** LA TEMPERATURA IDEAL PARA MONTAR Y ALMACENAR LA BICICLETA ELÉCTRICA ES ENTRE 50-90 °F (10-35 °C).
- **INCLINACIÓN:** EL MOTOR TIENE QUE TRABAJAR MÁS EN LAS SUBIDAS QUE EN LOS TRAMOS LLANOS O EN LAS BAJADAS, AGOTANDO LA BATERÍA MÁS RÁPIDO.
- **MANTENIMIENTO DE LA BATERÍA:** LA CARGA OPORTUNA DE LA BATERÍA DESPUÉS DE CADA VIAJE AYUDA A MANTENER SU FUERZA Y CAPACIDAD.
- **USO DE ENGRANAJES:** EL USO DE LAS MARCHAS PARA MAXIMIZAR SUS ESFUERZOS DE PEDALEO HACE QUE EL USO DE LA ASISTENCIA ELECTRÓNICA SEA MÁS EFICIENTE PARA QUE PUEDA LOGRAR MÁS KILOMETRAJE ANTES DE QUE SE AGOTE LA BATERÍA.

5. Viaje seguro

5.1 Comprobaciones de seguridad previas al viaje

REALICE ESTAS IMPORTANTES COMPROBACIONES DE SEGURIDAD ANTES DE CADA VIAJE:

FRENOS
REALICE UNA COMPROBACIÓN DE LA SEGURIDAD Y EL FUNCIONAMIENTO DE LOS FRENOS (SECCIÓN 1.8) Y ASEGÚRESE DE QUE:
- LAS PALANCAS DEL FRENO DE MANO ESTÉN ASEGURADAS AL MANILLAR Y LUBRICADAS PARA QUE SE COMPRIMAN FÁCILMENTE,
- LAS PASTILLAS DE FRENO NO ESTÉN DESGASTADAS Y ESTÉN CENTRADAS Y ALINEADAS CON EL ROTOR,
- LOS FRENOS DETENGAN LAS RUEDAS POR COMPLETO.

BIELAS Y PEDALES
- COMPRUEBE QUE LOS PEDALES ESTÉN BIEN APRETADOS A LAS BIELAS.
- COMPRUEBE QUE LAS BIELAS ESTÉN BIEN APRETADAS AL CUERPO DE LA BICICLETA Y QUE GIREN LIBREMENTE.

MARCO Y HORQUILLA
- COMPRUEBE QUE EL MARCO DE LA BICICLETA NO ESTÉ DAÑADO, DOBLADO O ROTO.
- COMPRUEBE QUE EL MARCO ESTÉ ASEGURADO EN LA POSICIÓN DE CONDUCCIÓN POR EL PESTILLO.

DIRECCIÓN
- COMPRUEBE QUE EL VÁSTAGO ESTÉ ASEGURADO POR EL PESTILLO PLEGABLE.
- COMPRUEBE QUE EL MANILLAR ESTÉ ASEGURADO EN SU POSICIÓN POR LA ABRAZADERA DEL MANILLAR.

RUEDAS Y NEUMÁTICOS
- COMPRUEBE QUE LAS RUEDAS NO MUESTREN SIGNOS DE DESGASTE EXCESIVO NI ESTÉN DAÑADAS.
- ASEGÚRESE DE QUE LOS NEUMÁTICOS ESTÉN INFLADOS A LA PRESIÓN RECOMENDADA DE 40-65 PSI.
- COMPRUEBE QUE LOS RADIOS DE LA RUEDA NO ESTÉN ROTOS.
- VERIFIQUE QUE LAS LLANTAS NO ESTÉN DAÑADAS O DOBLADAS.
- COMPRUEBE QUE LAS TUERCAS DEL EJE ESTÉN APRETADAS.

CADENA
- VERIFIQUE QUE LA TENSIÓN DE LA CADENA SEA TAL QUE SOLO PUEDA LEVANTAR LA PULGADA CENTRAL DE LA CADENA.
- COMPRUEBE QUE LA CADENA ESTÉ CORRECTAMENTE SITUADA EN EL JUEGO DE BIELAS, EL DESVIADOR Y LA RUEDA JOCKEY.

ES

5.2 Seguridad del casco

EL CICLISTA DEBE USAR UN CASCO EN TODO MOMENTO.



POSICIONAMIENTO ADECUADO:
LA FRENTE DEBE QUEDAR CUBIERTA
POR EL CASCO.



POSICIONAMIENTO INADECUADO:
LA FRENTE QUEDA EXPUESTA.
UNA CAÍDA PODRÍA DAR COMO RESULTADO LESIONES GRAVES.

*** USE CASCO, ROPA ADECUADA, ZAPATOS Y EQUIPO DE SEGURIDAD. EVITE LA ROPA QUE PUEDA QUEDAR ATRAPADA DENTRO O DEBAJO DE LAS RUEDAS. SE RECOMIENDAN ZAPATOS PLANOS CERRADOS. USE UN CASCO APROBADO POR ASTM F1492 Y EQUIPO DE PROTECCIÓN A FIN DE EVITAR LESIONES EN CASO DE ACCIDENTE.**

5.3 Cuidado y mantenimiento

CUIDE BIEN SU BICICLETA ELÉCTRICA PARA QUE FUNCIONE DE FORMA SUAVE Y SEGURA. A CONTINUACIÓN, LE EXPLICAMOS CÓMO HACERLO:

MANEJO DE UNIVERSE

- **EVITE EXPONER SU BICICLETA ELÉCTRICA A VIBRACIONES GRAVES O IMPACTOS FÍSICOS INTENSOS.**
- **NUNCA DESMONTE LA BATERÍA.**
- **MANTENGA SU BICICLETA ELÉCTRICA ALEJADA DEL AGUA Y LA HUMEDAD.**
- **CONDUZCA SOBRE SUPERFICIES LISAS Y PLANAS PARA EVITAR ROTURAS.**
- **NUNCA TRANSPORTE SU BICICLETA ELÉCTRICA POR LAS RUEDAS, EL ASIENTO O EL MANILLAR.**
- **TENGA CUIDADO DE NO TIRAR O ENGANCHAR EL CABLEADO QUE CONECTA EL MOTOR CON LOS COMPONENTES DEL MANILLAR.**

⚠ PRECAUCIONES CON LA BATERÍA

EL PRODUCTO TIENE UNA BATERÍA DE IONES DE LITIO NO EXTRAÍBLE. TENGA CUIDADO AL MANIPULARLA.

- MANTENGA EL PRODUCTO ALEJADO DEL FUEGO Y EL CALOR EXCESIVO.
- EVITE CHOQUES FÍSICOS INTENSOS, VIBRACIONES GRAVES O IMPACTOS.
- PROTEJA EL PRODUCTO DEL AGUA O LA HUMEDAD.
- NO COLOQUE NI ALMACENE EL PRODUCTO EN UNA PILA ENCIMA O DEBAJO DE OTROS OBJETOS.
- NO DESMONTE LA BICICLETA NI SU BATERÍA.
- NO DESECHE EL PRODUCTO CON LA BASURA DIARIA. LLEVE EL PRODUCTO A UNA INSTALACIÓN DEDICADA A LOS DESECHOS ELECTRÓNICOS O A UN CENTRO DE RECICLAJE DE BATERÍAS. PARA OBTENER MÁS INFORMACIÓN SOBRE LOS VERTEDEROS MÁS CERCANOS, PÓNGASE EN CONTACTO CON SU MUNICIPIO LOCAL O CON EL TRANSPORTISTA DE RESIDUOS.
- EN CASO DE QUE LA BATERÍA DEL PRODUCTO SE CALIENTE O MUESTRE SIGNOS DE SOBRECALENTAMIENTO, EMITA UN OLOR O UN SONIDO INUSUAL, TENGA UNA FUGA DE LÍQUIDO O GAS O CAMBIE DE FORMA O COLOR:
  1. DEJE DE USAR EL PRODUCTO DE INMEDIATO SI ESTÁ EN USO. RETIRE EL CABLE DE CARGA DEL PRODUCTO SI ESTÁ ENCHUFADO.
  2. SUSPENDA EL USO DEL PRODUCTO.
  3. SI ES SEGURO HACERLO, MUEVA EL PRODUCTO A UN ESPACIO DESPEJADO Y LEJOS DE CUALQUIER COSA INFLAMABLE.
  4. LLAME A LOS SERVICIOS DE EMERGENCIA LOCALES PARA OBTENER AYUDA.
  5. LAVE BIEN LOS OJOS O LAS ÁREAS DE LA PIEL QUE HAYAN ENTRADO EN CONTACTO CON FUGAS DE LÍQUIDO ELECTROLÍTICO DE LA BATERÍA CON AGUA CORRIENTE LIMPIA Y BUSQUE ATENCIÓN MÉDICA ADICIONAL.
- SI HAY ALGÚN PROBLEMA CON LA BATERÍA, COMUNÍQUESE CON EL EQUIPO DE ATENCIÓN DE JETSON.

ALMACENAMIENTO DE UNIVERSE

GUARDE SU BICICLETA ELÉCTRICA Y SU BATERÍA:

- EN INTERIORES Y EN UN LUGAR SECO,
- CUBIERTO PARA PROTEGERLO DEL POLVO,
- LEJOS DEL FUEGO O DEL CALOR EXCESIVOS,
- A UNA TEMPERATURA ENTRE 50-90 °F (10-35 °C).

LIMPIEZA DE UNIVERSE

NO ROCÍE NI APLIQUE AGUA DIRECTAMENTE SOBRE LA BICICLETA ELÉCTRICA. EL AGUA PUEDE DAÑAR EL CABLEADO, EL COMPARTIMENTO DE LA BATERÍA Y LAS LUCES, ASÍ COMO DETERIORAR EL MARCO, LO QUE PODRÍA CAUSAR UN MAL FUNCIONAMIENTO QUE PONGA EN RIESGO LA SEGURIDAD DEL CICLISTA.

A CONTINUACIÓN, LE EXPLICAMOS CÓMO LIMPIAR LA BICICLETA ELÉCTRICA:

- ASIENTO Y ARMAZÓN: LIMPIE CON UN PAÑO HÚMEDO LIBRE DE POLVO O UNO HUMEDECIDO EN ALCOHOL ISOPROPÍLICO; SIGA CON UN PAÑO SECO LIBRE DE POLVO.
- MANILLAR: LIMPIE CON JABÓN SUAVE CON UN PAÑO HÚMEDO LIBRE DE POLVO. RETIRE EL EXCESO DE JABÓN CON UN PAÑO HÚMEDO POR SEPARADO.
- COMPONENTES DE LA RUEDA: LIMPIE CON UN PAÑO HÚMEDO LIBRE DE POLVO.
- RUEDAS: LIMPIE CON UN PAÑO HÚMEDO LIBRE DE POLVO. TAMBIÉN SE PUEDE UTILIZAR UN FINALIZADOR O LIMPIADOR DE NEUMÁTICOS.

INSTRUCCIONES RELATIVAS AL RIESGO DE INCENDIO O LESIONES A LAS PERSONAS E INSTRUCCIONES DE SEGURIDAD IMPORTANTES

GUARDE EN EL INTERIOR CUANDO NO ESTÉ EN USO, DEJE EN EL INTERIOR CUANDO SE CARGUE O NO CONDUZCA. "ADVERTENCIA: RIESGO DE INCENDIO, SIN PIEZAS REPARABLES POR EL USUARIO". LAS BICICLETAS ELÉCTRICAS NO ESTÁN DISEÑADAS PARA SU USO EN LUGARES DE GRAN ALTITUD. ESTO PUEDE REQUERIR UN AUMENTO DE LAS SEPARACIONES ELÉCTRICAS EN LOS CIRCUITOS ELÉCTRICOS; DEBERÁ INDICARSE QUE NO ESTÁN DESTINADOS PARA UTILIZARSE A ELEVACIONES SUPERIORES A 2000 M SOBRE EL NIVEL DEL MAR. LA EXPOSICIÓN PROLONGADA A LOS RAYOS UV, LA LLUVIA Y LOS ELEMENTOS PUEDE DAÑAR LOS MATERIALES DE LA CARCASA; ALMACENE EN EL INTERIOR CUANDO NO ESTÉ EN USO*.

ADVERTENCIA: AL USAR ESTE PRODUCTO, SIEMPRE SE DEBEN SEGUIR LAS PRECAUCIONES BÁSICAS, INCLUIDAS LAS SIGUIENTES:

a) LEA TODAS LAS INSTRUCCIONES ANTES DE USAR EL PRODUCTO.

b) PARA REDUCIR EL RIESGO DE LESIONES, ES NECESARIA UNA ESTRECHA SUPERVISIÓN CUANDO EL PRODUCTO SE UTILIZA CERCA DE NIÑOS.

c) NO INTRODUZCA LOS DEDOS NI LAS MANOS EN EL PRODUCTO.

d) NO UTILICE ESTE PRODUCTO SI EL CABLE DE ALIMENTACIÓN FLEXIBLE DEL CABLE DE SALIDA ESTÁ DESHILACHADO, TIENE EL AISLAMIENTO ROTO O CUALQUIER OTRO SIGNO DE DAÑO.

e) PARA TODOS LOS EQUIPOS, LAS INSTRUCCIONES DEBEN INDICAR "ESTE EQUIPO NO ESTÁ DISEÑADO PARA USARSE A TEMPERATURAS AMBIENTE INFERIORES A 14 °F (-10 °C) O POR ENCIMA DE TEMPERATURAS AMBIENTE DE 104 °F (40 °C)". LOS ESPACIOS EN BLANCO DEBEN COMPLETARSE CON LAS CLASIFICACIONES DE TEMPERATURA AMBIENTE ESPECIFICADAS POR EL FABRICANTE.

f) EN EL CASO DE LOS EQUIPOS Aa, LAS INSTRUCCIONES INDICARÁN QUE "LA BATERÍA ESTÁ DISEÑADA PARA CARGARSE CUANDO LA TEMPERATURA AMBIENTE ESTÁ ENTRE 0 °C (32 °F) Y 40 °C (104 °F). NUNCA CARGUE LA BATERÍA CUANDO LA TEMPERATURA AMBIENTE ESTÉ FUERA DE ESTE RANGO". LOS ESPACIOS EN BLANCO DEBEN LLENARSE CON EL RANGO DE TEMPERATURA AMBIENTE* ESPECIFICADO POR EL FABRICANTE PARA LA CARGA.

GUARDE ESTAS INSTRUCCIONES

Manténgase conectado.

Asegúrese de seguir a **@ridejetson**
en las redes sociales a fin de conocer ofertas fantásticas,
sorteos y las últimas noticias sobre Jetson.

¿Le gustó el recorrido?

Entonces asegúrese de dejar una reseña en ridejetson.com/reviews.
¡Estamos ansiosos por recibir noticias suyas!

JETSON

#MakeMoves

¿Preguntas? Permítanos ayudarlo.

ridejetson.com/support
ridejetson.com/chat

Para ejercer la garantía del producto o preguntar sobre la cobertura de la garantía, contáctenos directamente.

1 (844) 585-7462

Fabricado en Huizhou, China
Importado por TruRide Tech LLC.
PO Box 461, Jersey City, NJ 07302-9998

www.ridejetson.com

Hecho en China
Código de fecha: 12/2024
Edición del documento: v1.0

© 2024, TruRide Tech. TODOS LOS DERECHOS RESERVADOS.
Fabricado para TruRide Tech LLC.
JETSON® es una marca comercial registrada utilizada bajo licencia de JetStream Brands LLC. Ninguna parte de este documento, incluida la forma, los gráficos y el diseño, puede reproducirse o transmitirse de ninguna forma ni por ningún medio.

JETSON

Core

折叠式电动山地自行车。

您的骑行指南。

重要：请仔细阅读并保留以备将来参考。

型号 SKU：**JCORE-BLK**

Jetson 的两大骑行规则：

注意安全。玩得愉快！

目录

安全警告 5
保修范围 7
产品概述 8
规格和功能 12
骑手适用性 13
在线资源 14
1. 开始
1.1 起始笔记 15
1.2 展开和折叠框架 16
1.3 组装车把 21
1.4 安装座椅 26
1.5 展开和折叠踏板 29
2. 准备骑行
2.1 设置座椅高度 31
2.2 给电池充电 34
2.3 轮胎充气和压力 36
2.4 检查和调整刹车 37
2.5 开机和关机 39

3. 特性和功能

3.1 拆卸和重新插入电池 40
3.2 使用支架 45
3.3 使用铃铛 46
3.4 理解并使用液晶屏 47
3.5 更改显示 48
3.6 检查电池电量 50
3.7 使用车灯 50
3.8 使用步行辅助 51
3.9 使用 RackIt Smart Cargo System 机架 52

4. 进行移动

4.1 骑在你的核心 56
4.2 理解和使用速度模式 56
4.3 使用电子踏板辅助骑行 58
4.4 使用轮齿 59
4.5 带油门骑行 60
4.6 使用制动器 61
4.7 最大化速度和骑行范围 62

5. 安全旅行

5.1 骑行前安全检查 63
5.2 头盔安全 64
5.3 护理与维护 65

CHN

安全警告

- 使用前，请仔细阅读用户手册和安全警告，并确保您理解并接受所有安全说明。因使用不当造成的任何损失或损害，由用户承担责任。警告过度拧紧折叠立管和前叉束管固定螺丝可能导致骑手受伤风险。
- 不使用正确的充电器可能会导致火灾和爆炸，从而导致财产损失、人身伤害和死亡。
- 警告过度拧紧折叠立管和前叉束管固定螺丝可能导致骑手受伤风险。
- 在每个操作周期之前，操作员应执行制造商指定的操作前检查：制造商最初提供的所有防护装置和垫子都处于适当的位置并处于可维修的状态；制动系统运行正常；制造商提供的任何和所有轴护罩、链条护罩或其他盖板或护罩都已就位并处于可用状态；轮胎状况良好，充气正确，并且有足够的胎面；产品要操作的区域应该是安全的，并适合安全操作。
- 组件应按照制造商的规格进行维护和维修，并且仅使用制造商授权的更换零件，并由经销商或其他技术人员进行安装。
- 警告不要为不可充电电池充电。
- 电机运行时，请勿让手、脚、头发、身体部位、衣服或类似物品接触运动部件、车轮或传动系统。
- 儿童或身体、感官或精神能力有缺陷或缺乏经验和知识的人不应使用本产品，除非他们得到监督或指导 (IEC 60335-1/A2:2006)。
- 无人看管的儿童不应玩耍本产品 (IEC 60335-1/A2:2006)。
- 需要成人监督。
- 骑手的重量不应超过 300 磅。
- 不得操作设备进行赛车、特技骑行或其他可能导致失控或可能导致操作员/乘客不受控制的动作或反应。
- 切勿在机动车辆附近使用。
- 避免尖锐的颠簸、排水格栅和突变路面。滑板车可能会突然停止。
- 避开有水、沙子、砾石、泥土、树叶和其他碎屑的街道和路面。潮湿的天气会妨碍牵引力、制动和能见度。
- 避免在易燃气体、蒸汽、液体或灰尘周围骑行，以免引起火灾。
- 操作员应遵守制造商的所有建议和说明，并遵守所有法律和条例：没有大灯的装置只能在足够的日光能见度条件下运行，并且；应鼓励车主使用照明、反光板（为了显眼）在柔性杆上突出显示（为了显眼），对于低骑行装置，应在柔性杆上放置信号旗。
- 应警告有以下情况的人不要操作：患有心脏病的人；孕妇；患有头部、背部或颈部疾病的人，或之前对身体这些部位进行过手术的人；以及患有任何可能使他们容易受到伤害或损害其身体灵活性或心理能力的人，这些疾病会导致无法识别、理解和执行所有安全说明，并会遭受设备使用中固有的危险。
- 不要在夜间骑行。
- 请勿在饮酒或服用处方药后骑行。
- 骑行时请勿携带物品。
- 切勿赤脚操作产品。
- 始终穿鞋并系好鞋带。
- 确保您的双脚始终稳定地放在踏板上。
- 操作员应始终使用适当的防护服，包括但不限于具有适当认证的头盔，以及制造商推荐的任何其他设备：始终佩戴防护设备，例如头盔、护膝和护肘。
- 始终给行人让路。
- 警惕前方和远距离的事物。
- 骑行时不要分心，例如接听电话或进行任何其他活动。
- 该产品不能由多人骑行。
- 当您与其他骑手一起骑行产品时，请始终保持安全距离以避免碰撞。
- 转弯时，请务必保持平衡。
- 使用调整不当的制动器骑行是危险的，并可能导致严重伤害或死亡。
- 制动器在运行时可能会变热，请勿裸露皮肤触摸制动器。
- 刹车太用力或太突然会锁住车轮，这可能会导致您失去控制并跌倒。突然或过度踩下制动器可能会导致受伤或死亡。

- 如果制动器松动，请使用六角扳手进行调整，或联系 Jetson 关怀团队。
- 立即更换磨损或破损的零件。
- 骑行前检查所有安全标签是否就位并理解。
- 拥有者应在证明操作员使用前能够理解和操作设备的所有组件后允许使用和操作设备。
- 未经适当培训，请勿骑行。不要高速骑行、在不平坦的地形上或斜坡上骑行。不要表演特技或突然转身。
  建议室内使用。
- 长时间暴露在紫外线、雨水和自然因素下可能会损坏外壳材料，不使用时请存放在室内。
- 不需要润滑踏板车。
- 警告 – 有火灾风险，没有用户可维修的部件

改动
未经 Jetson Care 团队的指示，请勿尝试拆卸、改动、修理或更换设备或设备的任何组件。这将使任何保修失效，并可能导致可能导致受伤的故障。

附加操作注意事项
请勿在产品开启且车轮运动时将产品抬离地面。这可能会导致车轮自由旋转，从而可能对您自己或附近的其他人造成伤害。请勿跳上或跳下产品，使用时请勿跳动。操作时，请始终将双脚牢牢地放在脚踏板上。
设备不适用于海拔超过 2000 米的海拔高度。

废旧电池的处理
电池可能含有可能危害环境和人类健康的有害物质。此符号标记在电池及/或包装上，表明用过的电池不得作为城市垃圾处理。电池应丢弃在适当的回收点进行回收。通过确保正确处理废旧电池，您将有助于防止对环境和人类健康造成潜在的负面影响。材料的回收将有助于保护自然资源。有关废旧电池回收的更多信息，请联系您当地的市政府废物处理服务机构。

本设备符合 FCC 规则第 15 部分。操作需满足以下两个条件：（1）本设备不会造成有害干扰，并且（2）本设备必须接受接收到的任何干扰，包括可能导致意外操作的干扰。

⚠警告：

为了降低受伤的风险，需要成人监督。切勿在道路、机动车附近、陡峭的斜坡或台阶上或附近、游泳池或其他水体中使用；始终穿鞋，始终不要多于一名骑手。

加州第 65 号提案

⚠警告：

该产品可能会使您接触到包括镉在内的化学物质，加利福尼亚州已知镉会导致癌症和出生缺陷或其他生殖危害。有关更多信息，请访问：www.P65Warnings.ca.gov。

保修范围

一般有限保修

自原始零售购买之日起的一段时间内，并按照 Jetson 用户手册使用（请参阅 ridejetson.com/support）的情况下，您的 Jetson 新产品享有 ridejetson.com/warranty 内所述的材料和工艺缺陷保修服务。**根据本保修规定，即使您从我们的授权零售商之一购买了 Jetson 产品，您也可以向 Jetson 提出索赔。**若要阅读我们保修的完整条款，请访问 ridejetson.com/warranty。

产品概述

1. **车把***
2. 把立
3. 头灯
4. 前叉
5. **碟刹（X2；**前轮和后轮）
6. **车轮（X2；**前轮*和后轮）
7. 带防尘帽的轮胎气门嘴（X2；前轮**和后轮）
8. **挡泥板 （X2；**前轮**和后轮）
9. 车框
10. 车架锁定闩锁
11. 电池（可拆卸）
    - **A.** 电池充电端口
    - **B.** 把手
12. 电池锁
13. 带盖的车架内充电端口
14. 座位*
15. 座椅夹
16. 尾灯/反射器
17. 踏板（X2；左侧和右侧）
18. 曲柄组
19. 链条
20. 变速器
21. 支架
22. RACKIT 后货物架
23. **车轮反射器（X2；**前轮和后轮）
24. 自行车站架
25. 钥匙（X2）
26. 充电器
27. 充电线

* 未预装；需要设置



注意： 图片可能无法反映实际产品的确切外观。

1. 车把
2. 电源/模式按钮
3. 向上按钮
4. 向下按钮
5. 液晶屏幕
6. 扭油门
7. 车把夹
8. 左/前手刹
9. 升档杆
10. 降档按钮
11. 档位设置
12. 右/前手刹
13. 前反射器
14. 铃铛

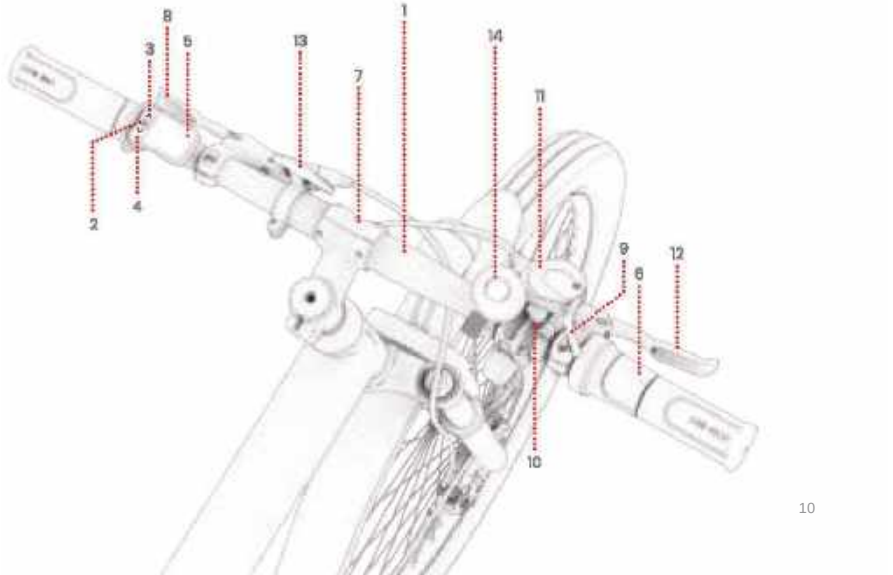

包括用于组装、拧紧和维护的工具：



4 毫米内六角扳手

规格和功能

- 产品尺寸，展开：**75.4** 英寸（长）**x 28.0** 英寸（宽）**x 42.1** 英寸（高）
- 产品尺寸，折叠：**44.1** 英寸（长）**x 28.0** 英寸（宽）**x 37.8** 英寸（高）
- 产品重量：**59.0** 磅
- 轮胎尺寸：**27.5** 英寸
- 电池：**36V，10.4AH** 锂离子电池
- 充电器：**UL** 认证，**100 - 240V，36V 1.8A**
- 充电时间：约 **5** 小时
- 电动机：**350W**
- 最大速度：**20** 英里/小时
- 里程范围：高达 **37** 英里（踏板辅助）；高达 **20** 英里（油门）*
- 刹车类型：手刹控制前后轮碟刹
- 重量限制：**300** 磅
- 建议年龄：**14+**
- 推荐轮胎压力：**30** 磅/平方英寸
- **UL** 认证：**UL2849** 认证
- 防水等级：**IPX5** 防护等级
- 机械齿轮数量：**7**
- 电子速度模式数量：**5**

*产品范围、速度、电池寿命和其他规格可能因骑手和骑行条件而异。
有关最大化性能的提示，请参见第 4.7 节。

骑手适用性

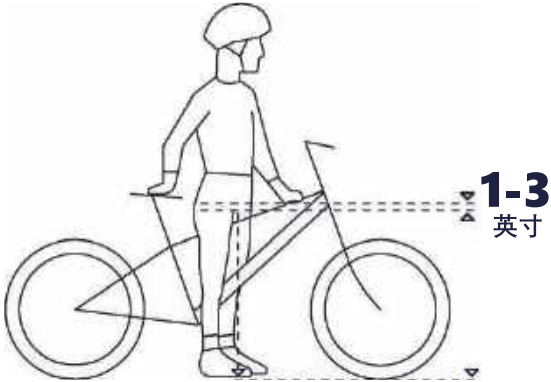

为了安全舒适地骑行，当骑手双脚平放在地面上跨坐在自行车上时，胯部和自行车车架的顶管之间应至少留出 1 - 3 英寸的间隙。

在线资源



扫描我们最新的核心入职材料和支持资源

在线查找此用户手册 https://cdn.shopify.com/s/files/1/2530/6734/files/CORE_MANUAL_NF-1732734557538.pdf

请访问以下网站查看我们的用户手册集 https://ridejetson.com/pages/product-manuals

1. 入门

1.1 起始说明

- 开始您的冒险：使用本产品前，请仔细阅读整个用户手册，包括安全警告。确保您理解、接受并遵守所有
  - 制造商的建议。
  - 安全说明和警告。
  - 当地骑行和运营法律法规。

- 本手册中给出的方向 - 右、左、前和后 - 是骑手坐在自行车上时看到的方向。例如，自行车的"右侧"是骑手右手所在的一侧。

- 开箱、取出所有包装材料以及放置自行车以进行设置时均应小心。

警告：

不遵守以下说明可能会导致儿童或他人受伤。
- 组装过程中，请将小部件放在儿童接触不到的地方。
- 配件必须由成人组装和拆卸。
- 经常检查产品是否损坏。

*需要成人组装。

1.2 展开和折叠车架

何时展开：用于组装和骑行

何时折叠：用于储存和运输

重要：切勿在车架锁定闩锁未闭合且车架未固定在骑行位置的情况下骑行 CORE。

展开



折叠



展开

1. 围绕铰链点旋转自行车的前部，直到车架的前后形成一条直线。



重要：组装前展开时要小心，因为车把只是半连接的。

2. 稳住车架的两端，用力推动车架锁定闩锁至关闭位置。

重要：为确保闩锁正确关闭并固定在自行车车架上，请确保闩锁“咔哒”一声关闭。

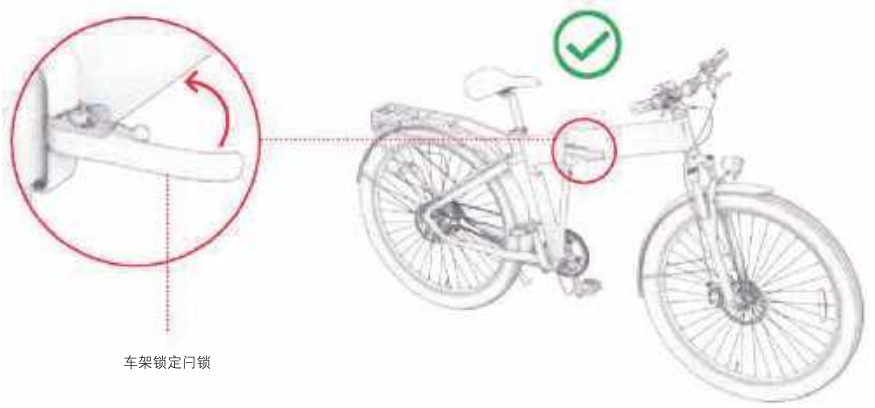

车架锁定闩锁

折叠

1. 向前推并按住车架锁定闩锁上的卡舌（A），然后用力拉开闩锁（B）。

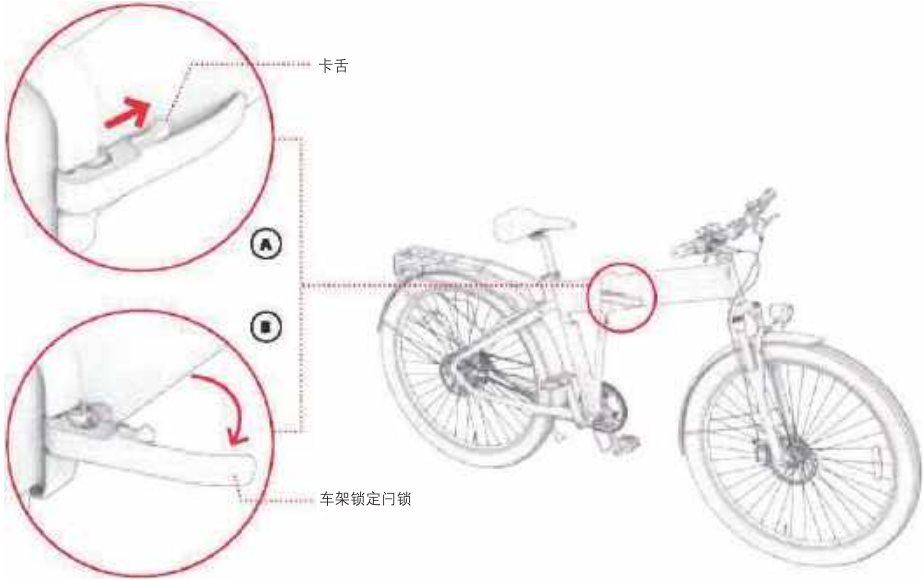

2. 将自行车前部向左旋转，然后转向自行车后部，直到前轮靠近后轮。
3. 将自行车支撑在自行车站架上，使其在折叠位置时保持直立。



自行车站架



自行车站架

1.3 组装车把

您将需要 4 毫米内六角扳手。

1. 用 4 毫米内六角扳手逆时针转动车把夹上的 4 个螺栓，松开并卸下它们。
2. 拆下夹盖，与 4 个螺栓一起放在一边。



3. 如有必要，旋转**车把夹**底座，使其和前叉朝前。

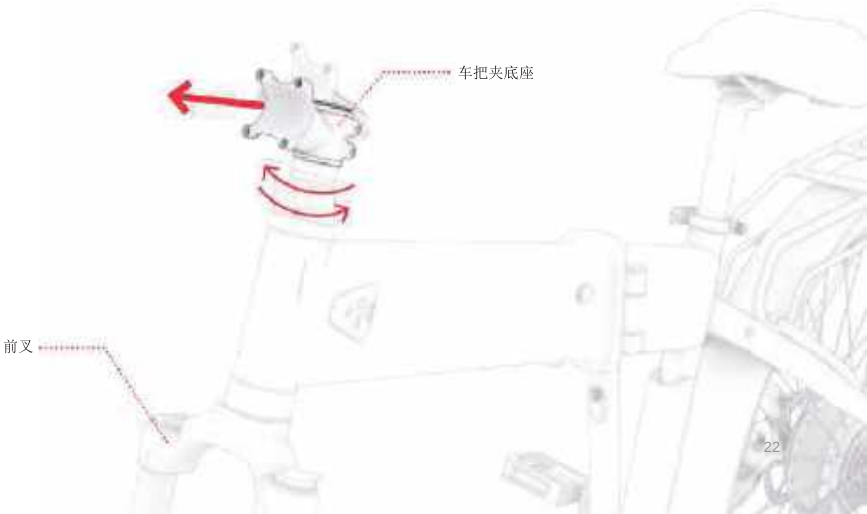

4. 将车把抬到**车把夹**底座，**使其位置满足以下要求：**
   - 依偎在夹具的曲线中。
   - **根据**车把左侧的 LCD 屏幕**调整方向**。
   - 在夹具中居中**并保持**平衡。
   - 其位置使所有车把元件对骑手可见且易于触及。

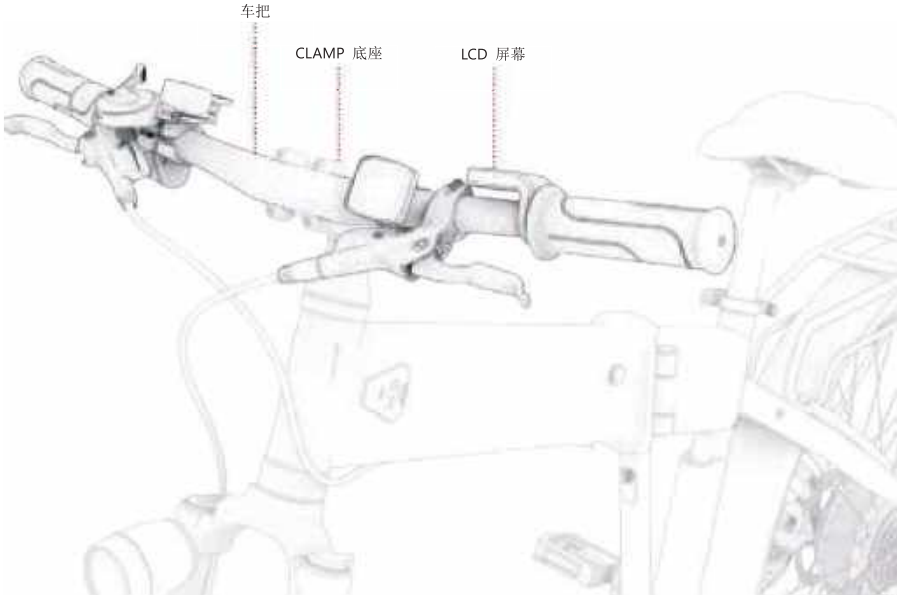

5. 将**车把夹**盖放在车把的中心，以便：
   - 盖子上的 4 个孔与**车把夹**底座上的 4 个孔对齐。
   - 盖子紧贴车把的曲线。
6. 将 4 个螺栓重新插入**车把夹**盖正面的 4 个孔中。在将车把和**车把夹**盖固定到位的同时，用内六角扳手顺时针旋转螺栓以拧紧螺栓。

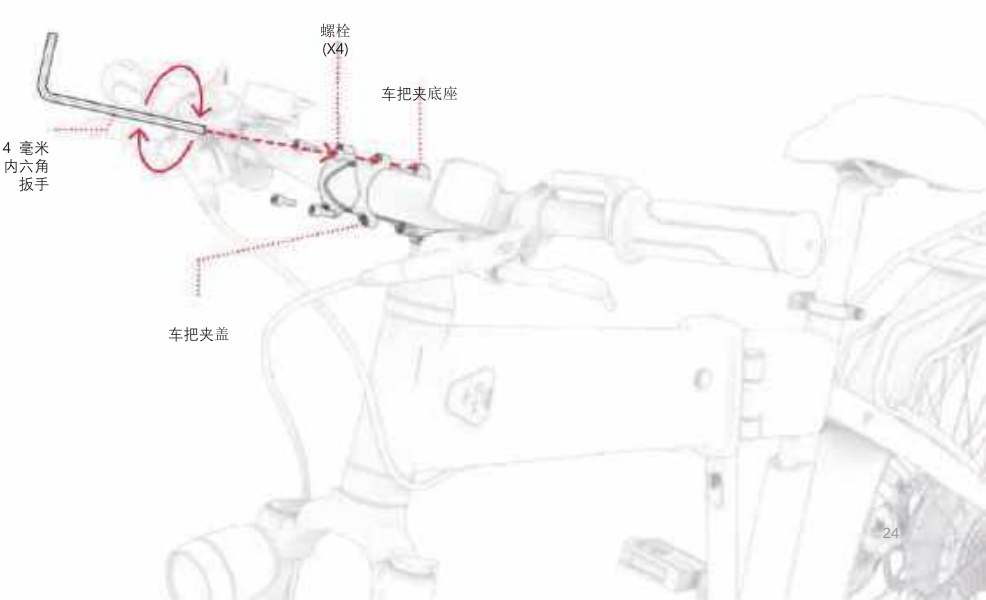

7. 检查车把是否牢固。

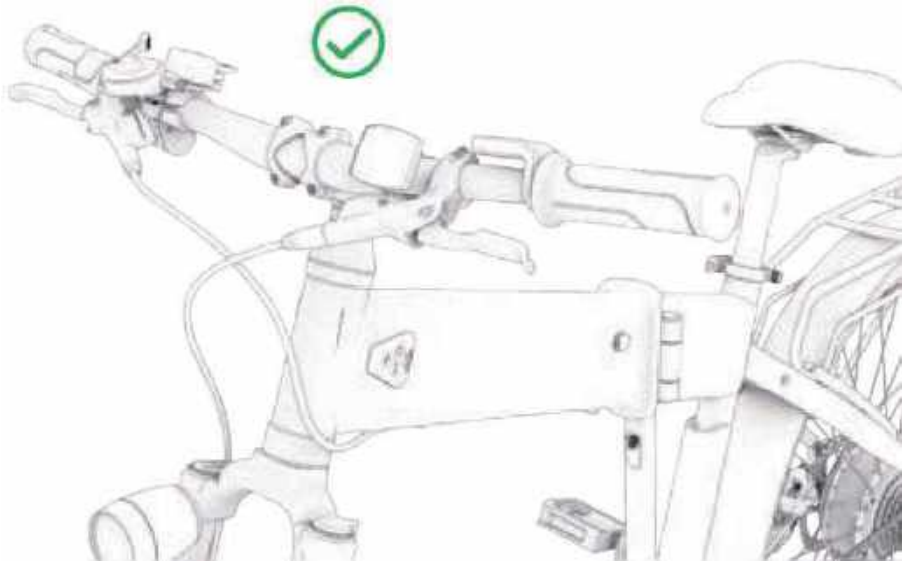

1.4 安装座椅

1. 拉开座**椅夹**上的闩锁**。**
2. 找到刻在座杆底部附近的“最小插入”标记。
3. 将座椅保持在自行车上方的位置。
4. 降低座杆，**使其穿过座椅夹**并进入座管，直到最小插入标记低于**座椅夹**。
   注意： 如果**座椅夹**开口太窄而无法**容纳座管**，您可以通过逆时针转动**座椅夹**上的旋钮同时保持闩锁稳定来加宽**座椅夹**。
5. 将**座椅**保持在所需高度的同时，**闭合座椅夹**上的闩锁。



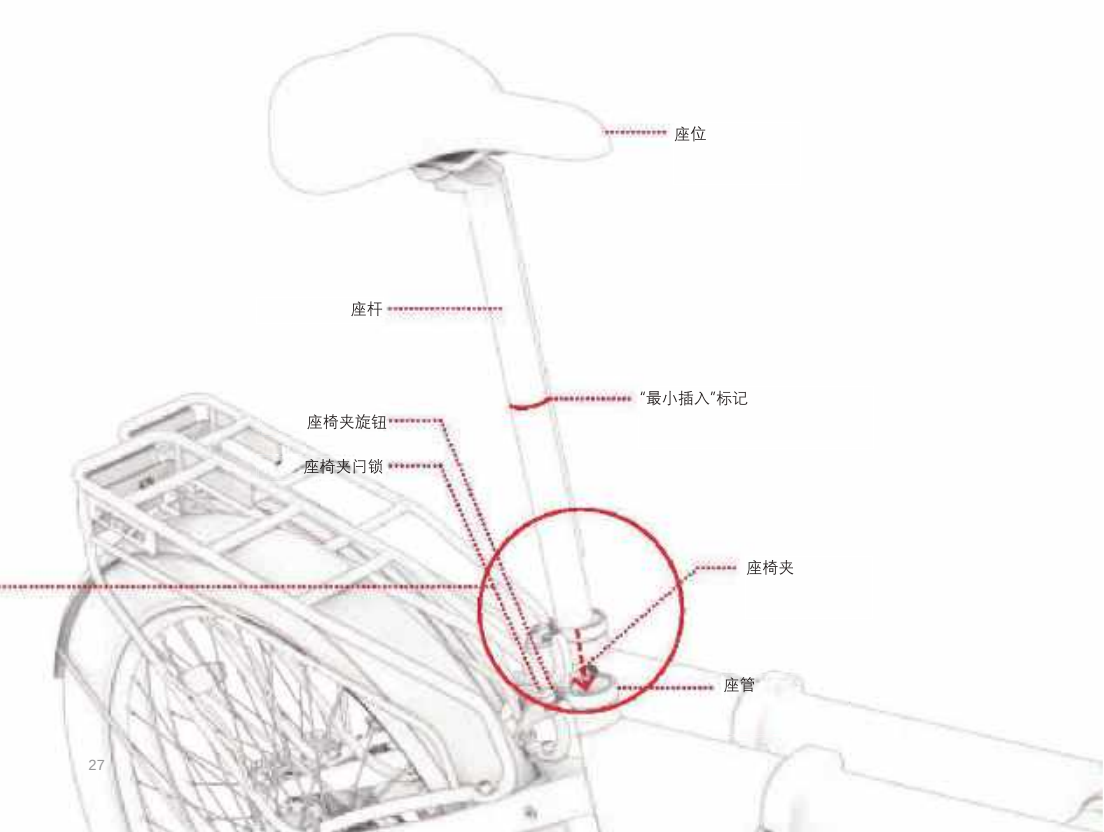
座位
座杆
“最小插入”标记
座椅夹旋钮
座椅夹闩锁
座椅夹
座管

6. 检查座椅是否牢固：用手向下按压座椅。如果座杆进一步滑入管中，请将其放回原位并顺时针转动旋钮拧紧**座椅**夹。

故障排除：如果您无法轻松打开**座椅夹**闩锁，则旋钮可能太紧。逆时针转动旋钮以松开旋钮。

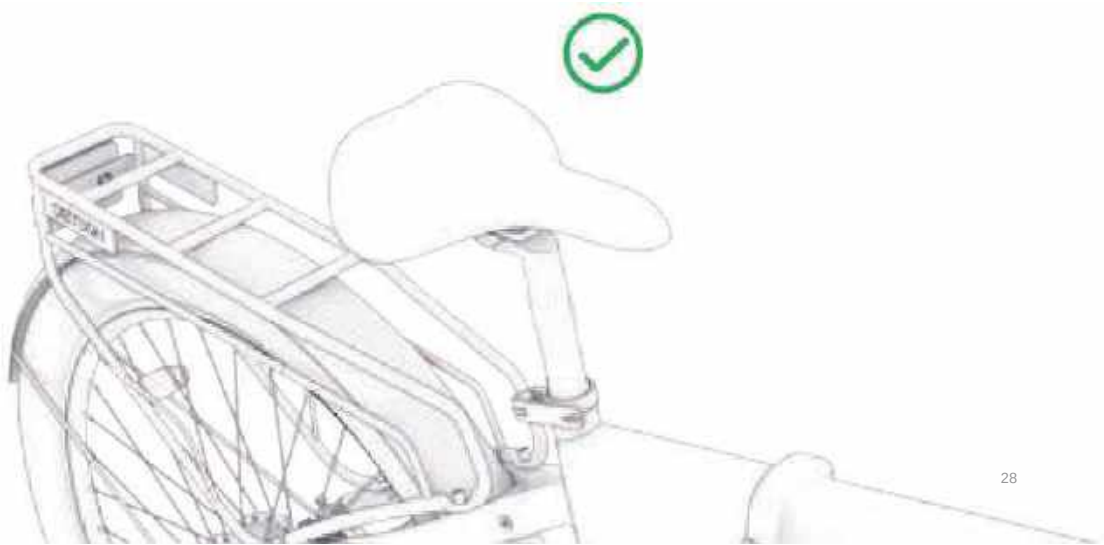

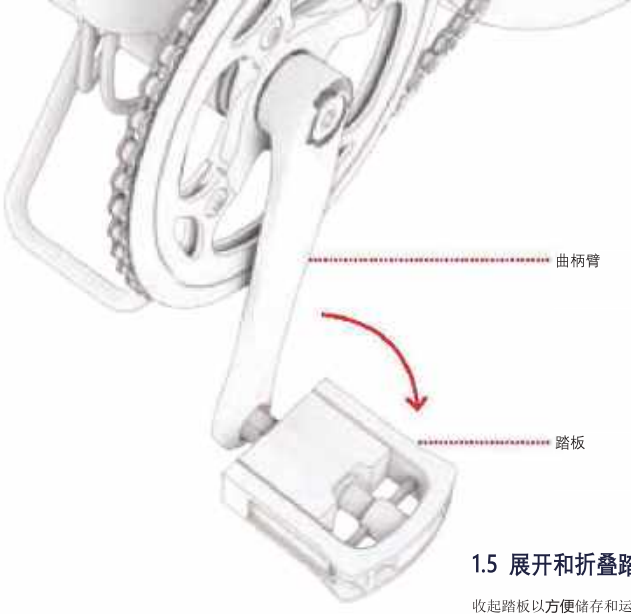

1.5 展开和折叠踏板

收起踏板以**方便**储存和运输。

展开：将踏板从曲柄臂上拉开。

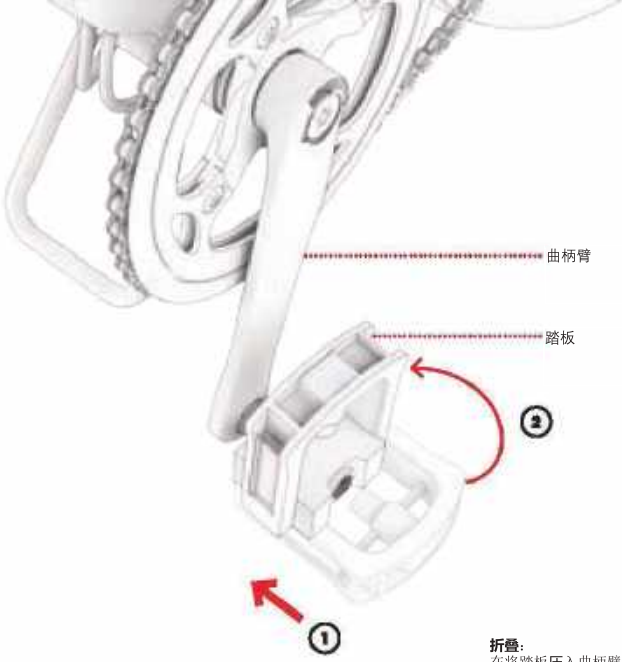

折叠:
在将踏板压入曲柄臂的同时，将其向上旋转到车架上。

2. 准备骑行

2.1 设置座椅高度

当骑手坐在车座上，并且一只脚踩在踏板的最低旋转点时，膝盖应该小幅弯曲。踩踏时，腿不应完全伸展。

1. 拉开座椅夹上的闩锁。



2. 将座椅升高或降低到所需位置。 **重要**：不要将座椅抬到足够"最小插入"标记出现在座椅夹上方的高度。（如果座椅夹太紧，座杆不容易上下滑动，则逆时针转动座椅夹旋钮，扩大座椅夹开口。
3. 在将座椅固定到位的同时，闭合座椅闩锁，如有必要，顺时针转动座椅夹旋钮以重新拧紧它。闭合座椅夹闩锁。

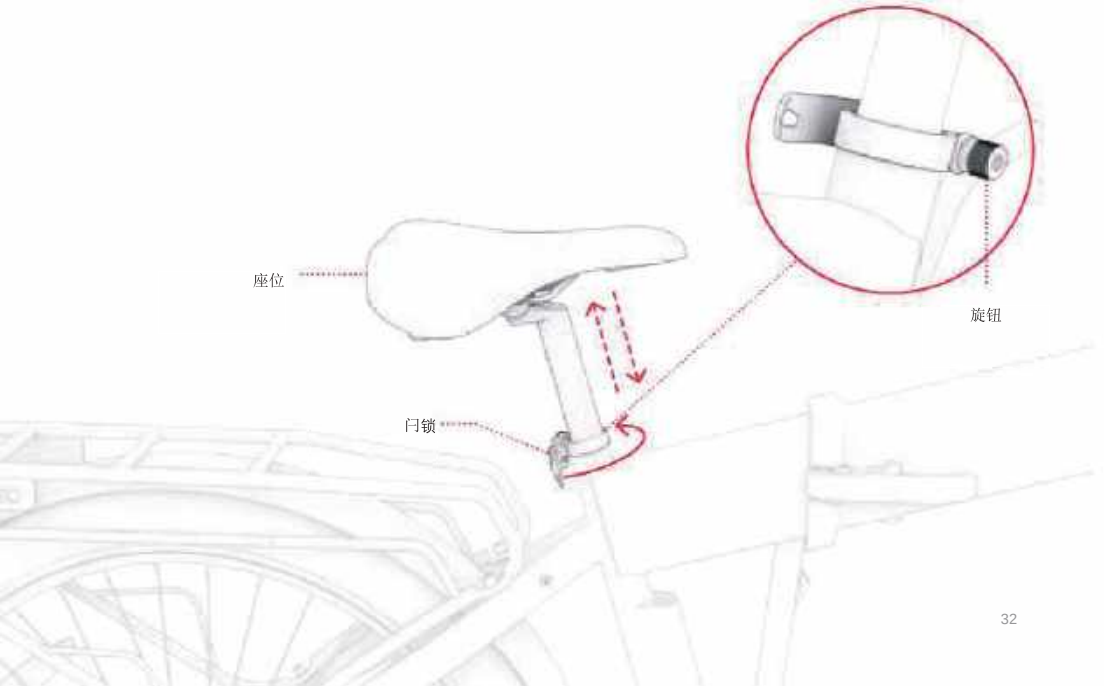

4. 检查座椅是否牢固：用手向下按压鞍座。如果座杆进一步滑入管中，请将其放回原位并顺时针转动旋钮拧紧座椅夹。



2.2 给电池充电

将耗尽的电池充满电可能需要大约 5 小时。

电池固定在车架中或从车架中取出时，都可以对其进行充电。（有关取出操作，请参见第 3.1 节。）

1. 将充电线与充电器连接。
2. 如果为车架中的电池充电，请掀开自行车车架上的充电端口盖。
3. 将充电线插入墙上插座，然后将充电器插入充电端口。
4. 当充电器上的指示灯从红色变为绿色时，表示电池已充满电。从充电端口拔下充电器，然后从墙上插座拔下电缆。
5. 如果为车架中的电池充电，请合上充电端口盖。

充电器上的充电指示灯：

- 正在充电

- 充电完成

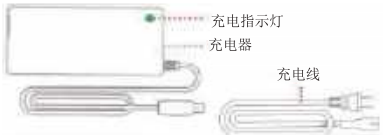





重要充电注意事项：

- **仅使用随附的充电器或通过 JETSON 直接获得并标有 LS-018C20-3601800 或部件 SKU PJCORE-CH 的充电器。**东莞市力能电子有限公司制造

  ⚠ 不使用正确的充电器可能会导致火灾和爆炸。

- **在插入自行车的充电端口之前，先将充电器插入墙上插座。**
- **请勿使用可移动电源插座。**
- **切勿在充电时打开自行车电源。**
- **为电池充电直至充满电 - 约 5 小时。**
- **切勿让自行车过夜或长时间充电。**
- **请勿尝试拆卸电池。**
- **充电环境温度范围：32°F（0°C）-104°F（40°C）**
- **工作环境温度范围：14°F（-10°C）-104°F（40°C）**
- **如果输出电缆的软电源线磨损、绝缘破损或有任何其他损坏迹象，请勿使用本产品。**



这是您的充电器将具有的标记。

2.3 轮胎充气和压力

在第一次骑行之前，您需要给轮胎充气，使其达到 30 PSI（磅/平方英寸）的推荐压力。每次骑行前，使用仪表检查您的轮胎压力是否为 30 PSI。

要为轮胎充气：

1. 逆时针拧下一个车轮上的轮胎气门嘴上的防尘帽。把它放在一边。
2. 按照气泵上的制造商说明为轮胎充气。定期用仪表检查气压并继续充气，直至达到 30 PSI。
3. 拆下气泵，顺时针旋转以装回防尘帽。
4. 对另一个轮胎重复上述步骤。

重要：仅使用手动气泵为您的 WARREN 上的轮胎充气。切勿使用空气压缩机；这样做可能会导致轮胎内胎爆裂。



1.8 检查和调整刹车

刹车安全性和功能检查

组装后和每次骑行前，请按照以下步骤检查刹车是否正常工作并使其停止：

1. 骑着自行车走路，轻轻拉动左手刹。
2. 检查前卡钳是否在碟片上正确夹紧并减慢车轮旋转速度。
3. 重复，用更大的压力拉动左手刹并检查前轮是否停止。
4. 对右手刹和后轮重复步骤 1 - 3

调整制动钳

您可能需要一把 5 毫米的内六角扳手。（未附带。）

自行车刹车要求所有元件准确对齐和放置，以便正常工作。刹车区域发出的摩擦声或吱吱声（持续或间歇性）充分表明有些元件没有对齐，需要调整。

产生噪音的原因可能是卡钳错位，导致即使卡钳打开，它们内部的刹车片也会与碟片摩擦。只有当卡钳因为手刹被拉动而闭合时，刹车片才能与碟片接触。

1. 在需要调整的刹车上，找到卡钳、刹车片和碟片。
2. 抬起自行车的轮子并旋转一下。观察碟片在刹车片之间旋转的情况，并注意哪个刹车片与碟片摩擦。
3. 将自行车放在支架上。（参见第 3.6 节）。

4. 从车轮后部观察卡钳时，找到卡钳上方的螺栓和卡钳下方的螺栓。**用** 5 毫米内六角扳手对每个螺栓逆时针旋转 4-5 圈。
5. 将卡钳移出对齐状态，直到满足以下条件：
   - **刹车片**的顶部与**碟片**的边缘对齐。
   - 两个**刹车片**的任何部分都没有接触**碟片**。
   - **刹车片**与**碟片**平行。
6. 将卡钳置于所需位置，用内六角扳手顺时针转动一个螺栓**将其拧紧**，然后拧紧另一个螺栓。
7. 检查卡钳是否牢固，并再次进行刹车安全性和功能性检查（第 37 页）。

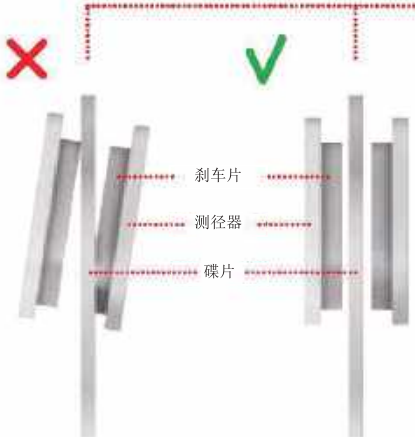

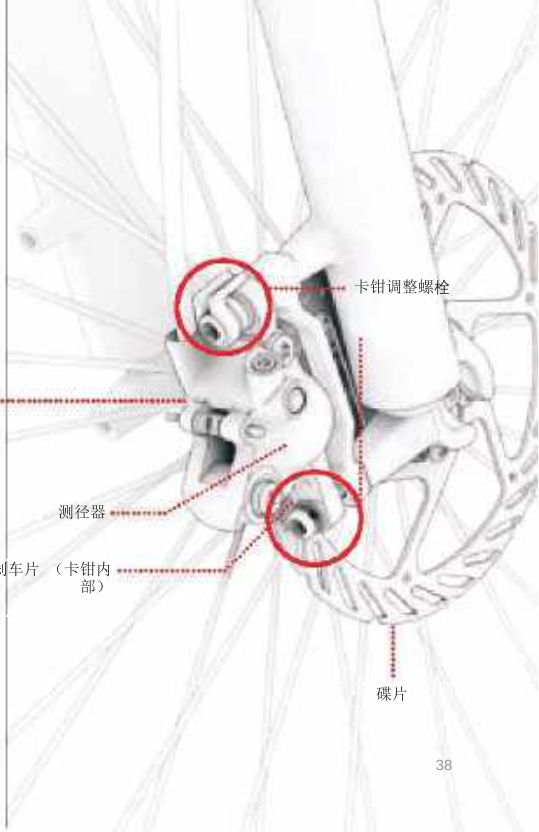

2.5 开机和关机

要打开或关闭电动自行车**电源**，请按住电源/模式按钮 2-3 秒钟。

为了节省电池电量，您的自行车将在 10 分钟无**移**动后自动供电。永远记得在收起自行车时关闭自行车**电源**。

重要：切勿在电动自行车充电或折叠时为其供电。

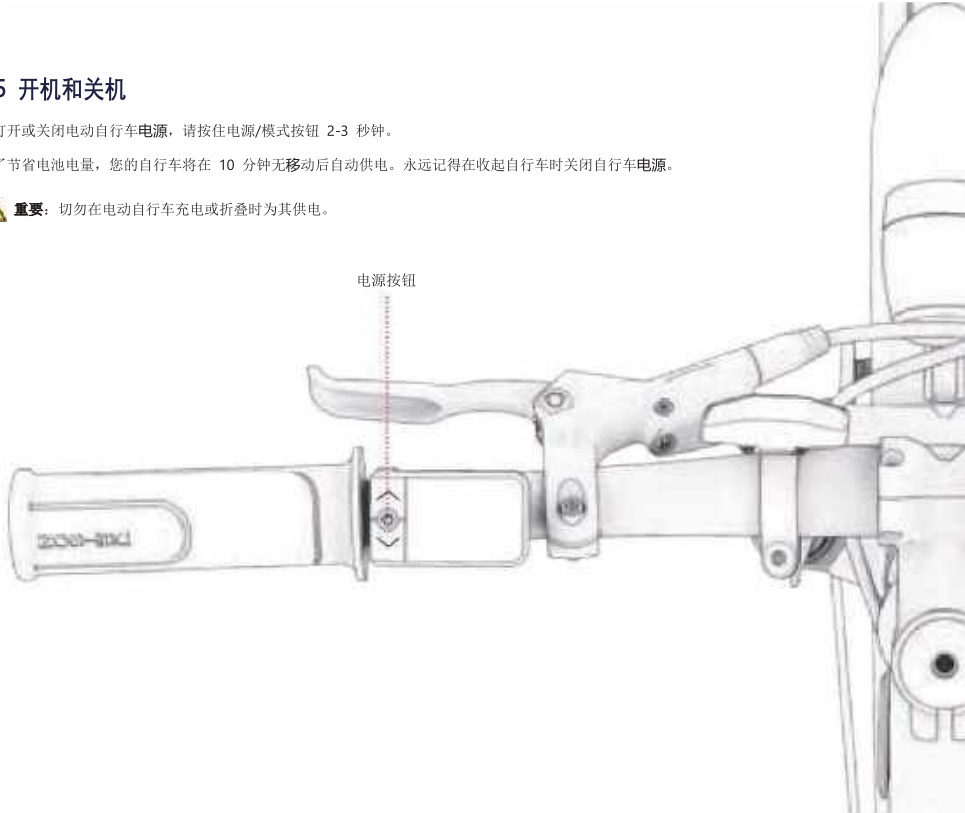

3. 特性和功能

3.1 拆卸和重新插入电池

要取出电池：

1. 如果自行车处于骑行姿势，请向前推并按住车架锁定闩锁上的卡舌（1A），然后用力拉开闩锁（1B）。
2. 在折叠点处旋转自行车以露出电池。

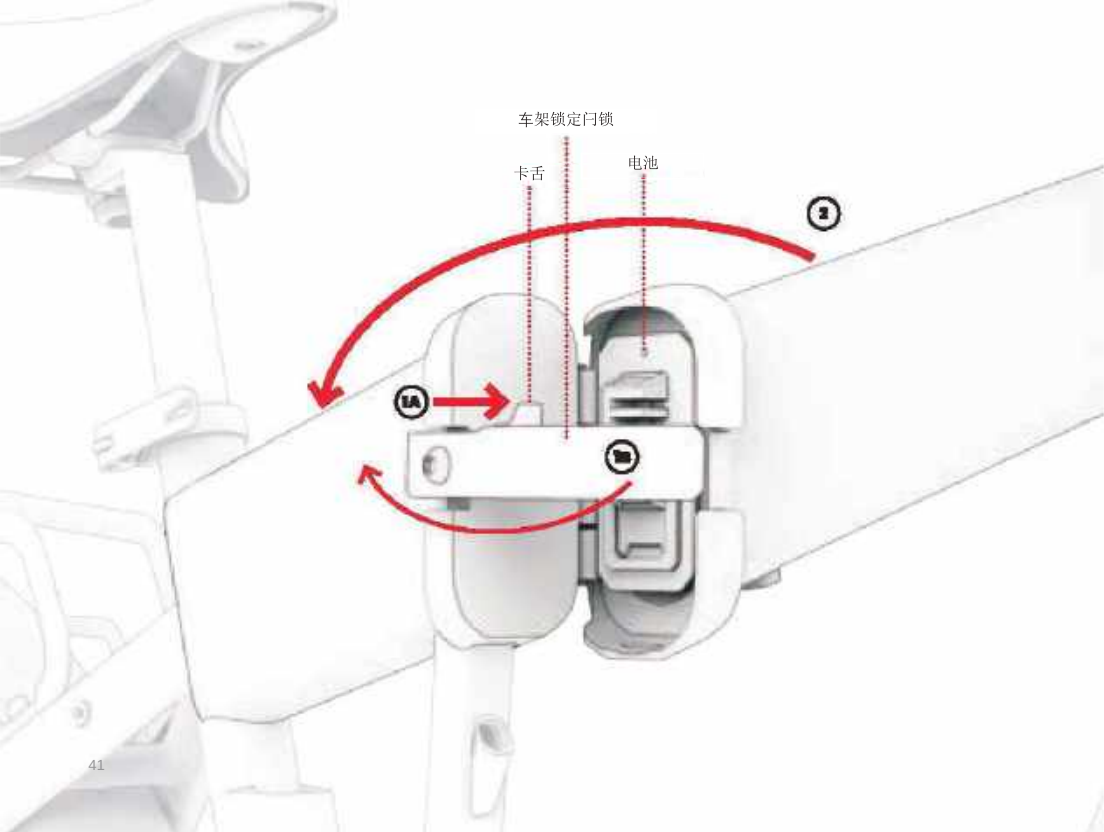
车架锁定闩锁
卡舌
电池
2
1A
1B

3. 将一把钥匙插入钥匙孔。向上推**钥匙**并逆时针转**到头**。
4. 从钥匙孔中取出钥匙。

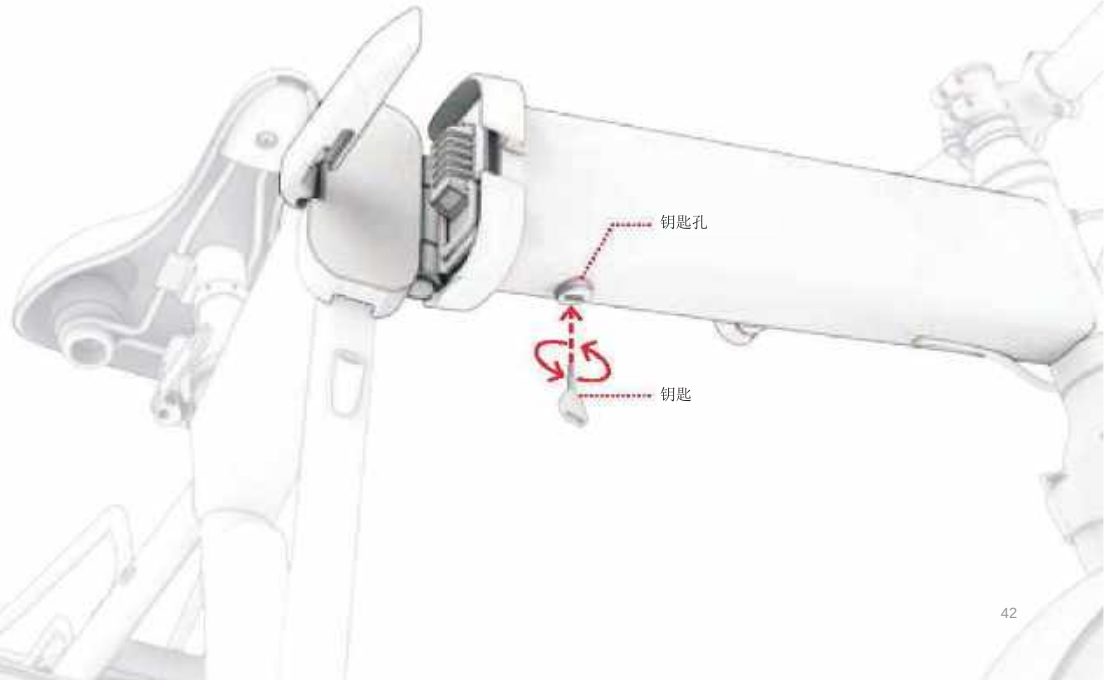

5. 向上拉电池手柄，然后使用手柄将电池从电池仓中拉出。

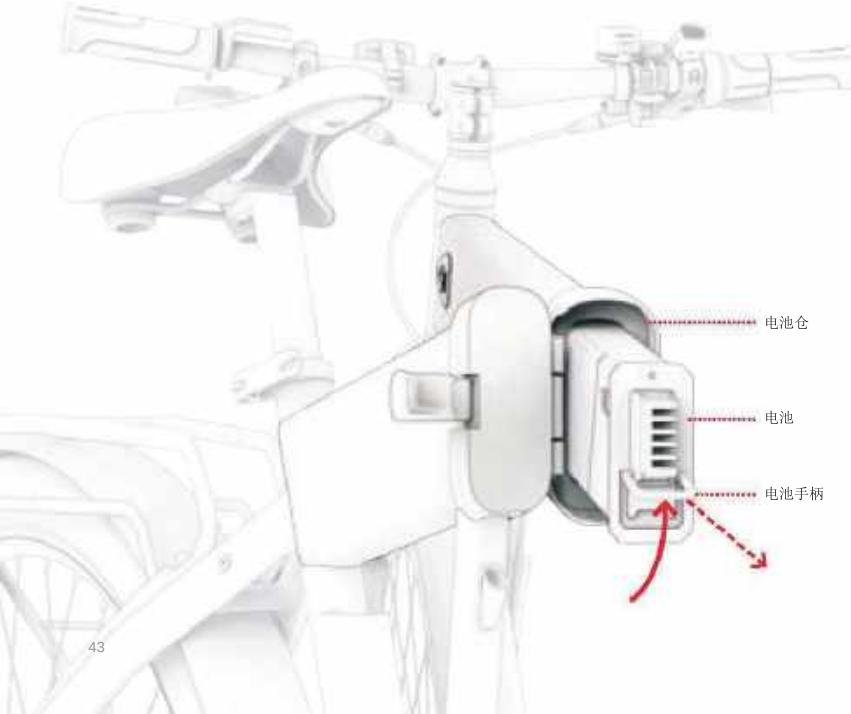

要重新插入电池：

1. 将手柄放在电池正面的下半部分，慢慢将电池推入电池仓。确保电池背面与电池仓背面的插头对齐。
2. 将一把钥匙插入钥匙孔并顺时针转到头。
3. 从钥匙孔中取出钥匙。
4. 检查电池是否固定在车架中无法拉出。

重要：始终将电池锁定在车架中。请勿在电池未锁定到位的情况下打开自行车电源或骑行。

重要：为避免损坏电池，请勿将电池过快或用力过猛地插入车架。

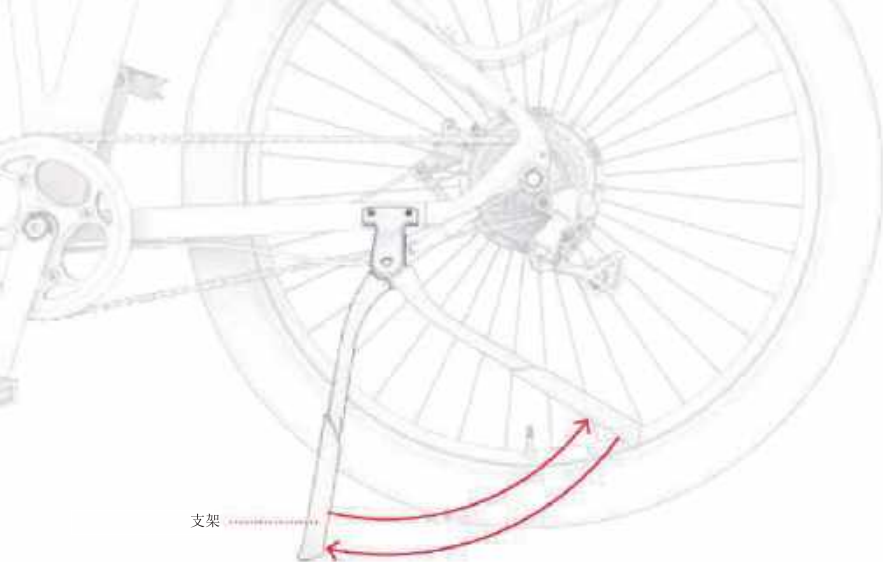

3.2 使用支架

要使用支架，请将其向下旋转并轻轻地将自行车倾斜到支架上以站立。要抬起支架，请将其重新向上旋转。

重要：骑行前务必升起支架。

3.3 使用铃铛

使用铃铛提醒其他骑手和行人。

要响铃，请用右手拇指快速而有力地向下轻弹铃铛**弹片**。

3.4 理解并使用液晶屏

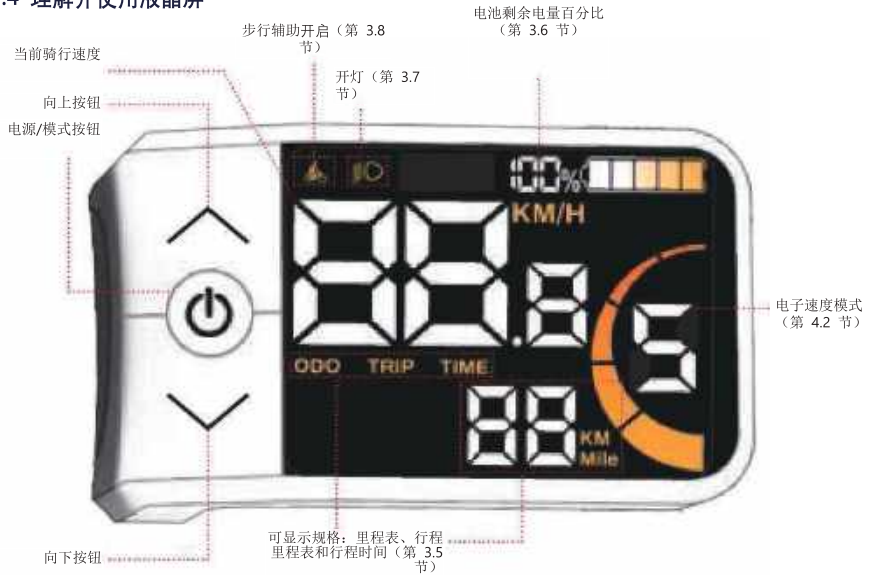

重要： 如果您的液晶屏幕上弹出错误代码 21E - 30E，请在再次骑电动自行车之前联系 JETSON 售后服务团队寻求帮助。

3.5 更改显示

更改显示的规格：
快速按下电源/模式按钮可在里程表、行程里程表和行程时间之间切换显示。

- **里程表（“ODO”）-** 在该装置上行驶的总距离
- **行程里程表（“行程”）** - 单次使用设备期间行驶的总距离
  注意：每次踏板车断电时，行程里程表都会重置。
- **行程时间（“行程时间”）-** 本次骑行的行程时间

注意：每次关闭踏板车电源时，行程里程表和行程时间都会重置。

要在自行车通电时手动重置行程温度计：
同时按住电源/模式和向下（∨）按钮 2 秒钟。

要在自行车通电时手动重置行程温度计：同时按住电源/模式和向下（v）按钮 2 秒钟。

要更改屏幕的亮度：
1. 同时按住向上（∧）和向下（v）按钮 2 秒钟，进入设置菜单。
2. 快速按向上箭头，直到屏幕上显示“ST3”。
3. 快速按下电源/模式按钮。
4. 快速按下向上（∧）和向下（∧）按钮可在 BL-1（最低亮度）、BL-2（中等亮度）和 BL-3（最亮）之间切换，直到达到所需的设置。
5. 快速按下电源/模式按钮进行确认。
6. 按住电源/模式按钮 2-3 秒退出设置菜单。

要将测量单位从英里更改为公里：
1. 同时按住向上（∧）和向下（v）按钮 2 秒钟，进入设置菜单。
2. 快速按下向上箭头，直到屏幕上显示“ST4”。
3. 快速按下电源/模式按钮。
4. 快速按下向上（∧）和向下（v）按钮可在公里（KM）和英里之间切换，直到达到所需的设置。
5. 快速按下电源/模式按钮进行确认。
6. 按住电源/模式按钮 2-3 秒以退出设置菜单。

3.6 检查电池电量

您可以通过查看液晶屏幕上亮起的电池指示灯条来密切关注电池的电量。

电池 指示灯图标					
大约剩余电量百分比*	**80% - 100%**	**60% - 80%**	**40% - 60%**	**20% - 40%**	**小于 20%（立即为电池充电！）**

*仅为近似值。可能因使用情况而异。

重要：您的自行车达到最高速度的能力可能会受到电池充电水平的影响，当电池电量降至 25% 以下时，您可能会注意到速度降低。

3.7 使用车灯

如果在光线较暗的情况下骑行，请打开车灯，以便更好地观察前方道路，并让迎面而来的骑手更好地看到您。只有在电动自行车通电时，大灯才能亮起。

要打开或关闭大灯和尾灯： 按住向上（∧）按钮 2-3 秒。

3.8 使用步行辅助

在步行辅助模式下，电机将以每小时 3.7 英里的速度推动自行车前进，以便在您不骑行时更轻松地运输。使用步行辅助时，使用车把引导自行车。

要打开步行辅助模式：按住向下（∨）按钮。 2 秒后，步行辅助模式将激活。只要您需要步行辅助，就可以继续按住向下（∨）按钮。

要关闭步行辅助模式：松开（∨）按钮。

3.9 使用 RackIt Smart Cargo System 货架

您的电动自行车配备了 JETSON RACKIT SMART CARGO SYSTEM 货架 - 专为携带伴侣**"CLICK ON， CLICK OFF"**随身配件而设计*



篮子



冷却器



手提袋

根据您的携带需求定制您的电动自行车。扫描此内容以了解有关系统和可用 RACKIT CARRY-ALL 附件的更多信息。

将 **RACKIT** 与 **COMPANION CARGO** 附件*一起使用：
所有 RACKIT COMPANION CARGO 附件都有一个集成的底板，可以牢固地卡入 RACKIT 货架。

要卡入或拔出附件：
扫描以下二维码获取说明



*不包括附件。选择可能会有所不同。

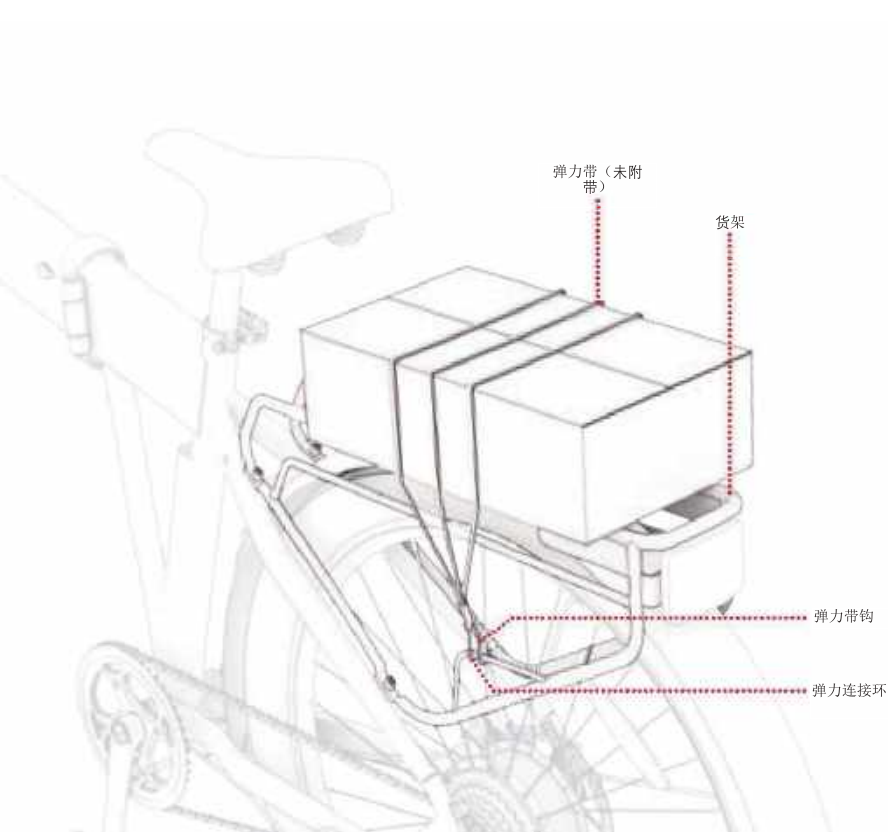
弹力带（未附带）
货架
弹力带钩
弹力连接环

在没有 **COMPANION CARGO** 附件的情况下使用 **RACKIT**：

1. 将您的货物放在货架上。
2. 将弹力带的 1 个钩子滑入架子上的一个弹力连接环中。
3. 将弹力带拉伸到货物上和货架周围，直到它拉紧。
4. 将弹力带的另一个钩子固定到另一个弹力连接环中。
   重要：弹力带应该紧贴您的货物。根据货物的大小和弹力带的长度，可能需要将束带缠绕在货架下方和货物上，然后再将第二个钩子固定在弹力连接环中。
5. 检查弹力带和您的货物是否牢固。

为了安全和牢固：

- 始终使用弹力带或专用的 RACKIT 货物附件将货物固定在货架上。切勿携带未固定的货物骑行。
- 货架携带的物品限制为不超过 25 磅。
- 确保总运输重量（骑手加货物）不超过 250 磅。
- 不要使货架或任何货物附件溢出。
- 始终确保货物的任何部分或任何 RACKIT 货物附件（带子、带扣等）都不会妨碍车轮、刹车、踏板、链条或其他自行车运动或机构。

重要：

- 添加重量过重的货物可能会影响电动自行车的性能。有关可能影响性能的条件的更多详细信息，请参阅第 4.7 节
- 切勿将货物或 RACKIT COMPANION 附件留在电动自行车上无人看管。

4. 进行移动

4.1 Core 骑行

以 2 种不同的方式驾驭您的 Core：
1. 使用电子辅助踩踏板（第 4.2 节）
2. 使用油门实现全电机功率（第 4.4 节）

4.2 理解和使用速度模式

电机提供的功率将取决于您设置的速度模式。

踩踏板时：电机将提供动力提升，以帮助您达到在设置的速度模式下可能达到的最大速度。如果仅凭您的踩踏努力便能超过该速度，则电机不会提供任何帮助。

使用油门时：您设置的速度模式决定了您在限速地点可以使用的最大行驶速度。在人口密集区域行驶或更悠闲地骑行时，可以使用较低的速度。

要更改速度模式： 使用向上（∧）和向下（∨）按钮。

速度模式	1	2	3	4	5
辅助速度（踏板） 或 最大速度（油门）	8 英里/小时	11 英里/小时	14 英里/小时	17 英里/小时	20 英里/小时

注意：您可以在电源关闭或电池耗尽的情况下骑行，但无法使用大灯。

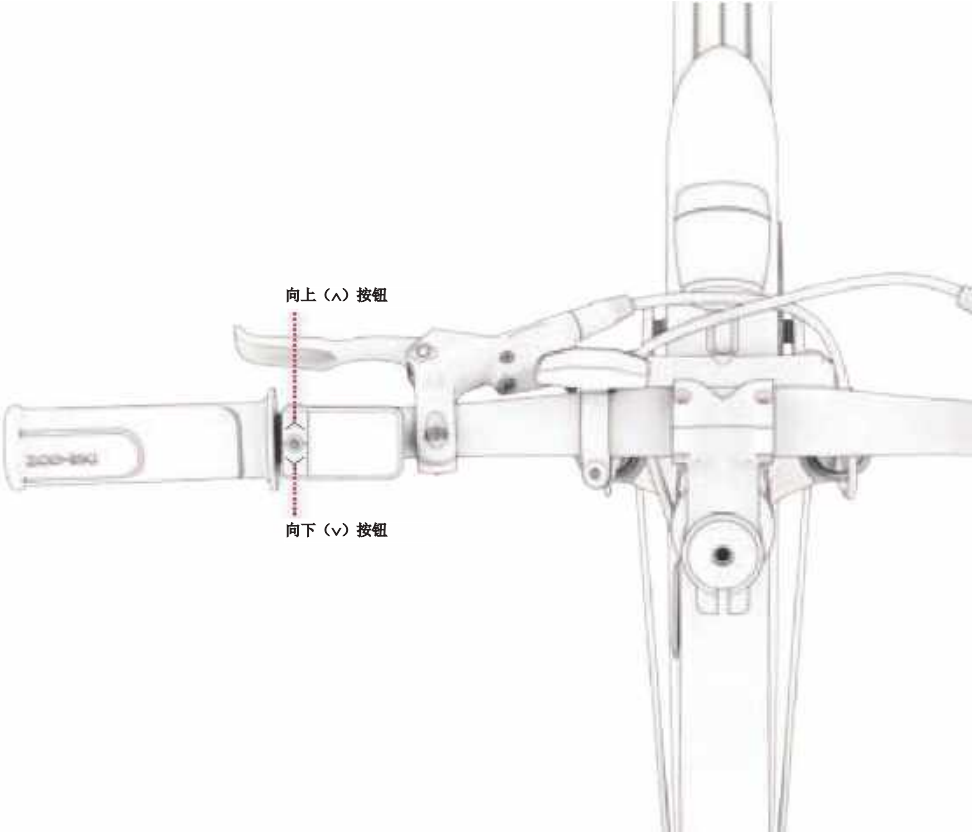
向上（∧）按钮
向下（∨）按钮

4.3 使用电子踏板辅助

踏板辅助让您以更少的努力骑行得更远、更快。当您在打开电源的情况下踩踏板时，电机将为自行车提供动力以补充您的运动，并帮助您达到在设置的自行车速度模式下可能达到的最大速度。（第 4.2 节）

UNIVERSE 具有基于踏频的踏板辅助功能，其中电机将在您踩踏板时提供补充动力。您对踏板施加任何旋转努力都会指示电机开启——这样您就可以随心所欲地锻炼肌肉。

如果您的努力使您超过了您为自行车所设级别的速度阈值，踏板辅助将不再起作用。

注意：您可以在未打开电源或电池耗尽的情况下骑自行车，但您将无法使用任何车灯或电气功能。

4.4 使用齿轮

UNIVERSE 是一辆 7 档自行车。

档位较低时踩踏板更为容易，因为阻力较小，但每次踏板的行程较小。使用低速档上坡、应对崎岖地形或缓慢骑行。

更高的档位将为您提供更快的速度，因为每次踩踏板都的行程更大。使用高速档可在平坦的路面上或下坡时更快地骑行

要降到较低的档位：按下降档按钮，直到所需的档位位于档位指示器标记处。

要升到较高的档位：将升档杆推离您，直到所需的档位位于档位指示器标记处。

注意：每次成功换档时，您都应该会听到咔嗒声。

注意：当自行车运动由油门控制时，机械齿轮不会影响骑行，或者巡航控制齿轮只影响踩踏时的骑行。

重要：仅在向前运动并主动踩踏板时换档。

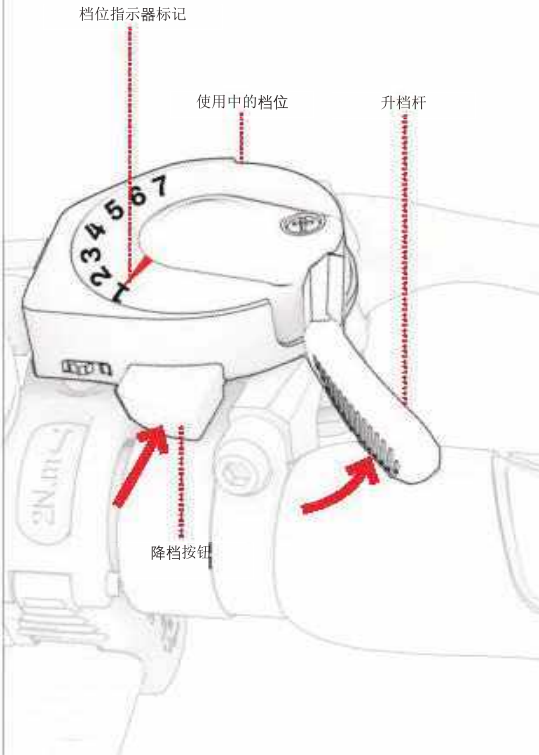

4.5 使用油门骑行

使用全部电机动力时，自行车能够行驶的最高速度取决于你为自行车设定的速度模式(见4.2节)。

若想像骑摩托车那样骑行Core自行车，停止踩踏踏板，将双脚放在踏板上休息。要加速的话，用右手拇指慢慢朝自己的方向转动油门。转动油门的幅度越大，电机的输出动力就越强，你骑行的速度也就越快。为避免速度突然激增，转动油门时一定要循序渐进。

要减速的话，慢慢松开油门。

重要提示:即使不踩踏踏板，也始终要把双脚放在踏板上，绝不要让双脚悬在自行车一侧骑行

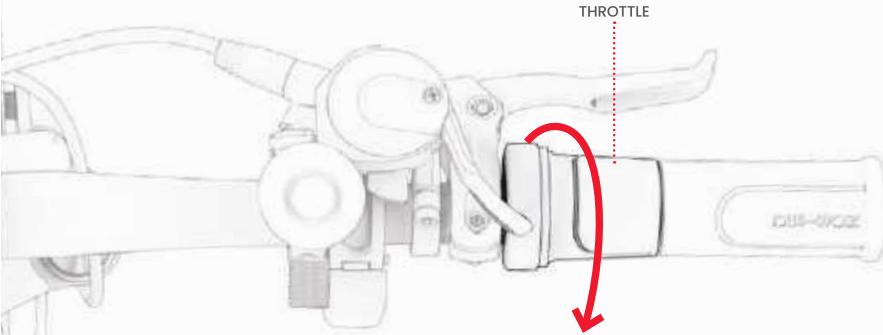

4.6 使用刹车

挤压一个或两个手刹可以减慢速度；更用力地挤压可以完全停止。为避免突然移动，请尝试逐渐挤压手刹。

左手刹 ➔ 前轮刹车
右手刹 ➔ 后轮刹车

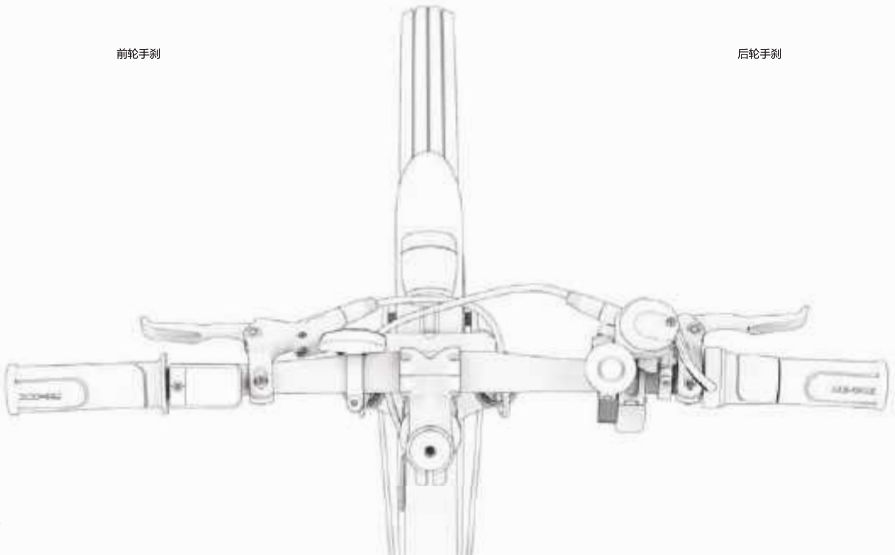

4.7 最大化速度和骑行里程

电机工作越努力，电池耗尽的速度就越快，达到和保持最高速度就越难。以下因素也会影响您的行驶速度以及一次充电可以行驶多远。

- **骑行表面 -** 在粗糙的表面上行驶会产生摩擦，这会减慢您的速度，并且需要电机更加努力地工作，这会更快地耗尽它。如果可能，请选择光滑的骑行表面。
- **携带重量 -** 更大的重量（骑手加上货物）会降低可实现的速度和范围。
- **骑行方式 -** 频繁的起停会降低骑行里程。使用油门会比使用踏板辅助更快地耗尽电池。
- **空气温度 -** 骑行和存放电动自行车的理想温度在 50 - 90°F（10 - 35°C）之间。
- **斜坡 -** 电机在上坡时必须比在平坦的路段或下坡时更努力地工作，从而更快地耗尽电池。
- **电池维护 -** 每次骑行后及时为电池充电有助于保持电池容量和强度。
- **使用齿轮 -** 使用齿轮来最大化您的踩踏力度可以更有效地使用电子辅助，因此您可以在电池耗尽之前获得更多里程。

5. 安全旅行

5.1 骑行前安全检查

在每次旅程之前进行以下重要的安全检查：

刹车
进行刹车安全和功能检查（第 1.8 节）并确保：
- 手刹杆固定在车把上并保持润滑，因此很容易挤压。
- 刹车片没有磨损，居中并与转子对齐。
- 刹车能使车轮完全停止。

曲柄和踏板
- 检查踏板是否牢固地拧紧到曲柄上。
- 检查曲柄是否牢固地拧紧到自行车的车身上并能自由旋转。

车架和前叉
- 检查自行车车架和前叉是否损坏、弯曲或断裂。
- 检查车架是否通过车架闩锁固定在骑行位置。

转向
- 检查把立是否由把立闩锁固定
- 检查车把是否由车把夹固定到位。

车轮和轮胎
- 检查轮胎是否出现过度磨损或损坏的迹象。
- 确保轮胎充气至推荐的 40-65 PSI 压力。
- 检查轮辐是否损坏。
- 检查轮钢是否损坏或弯曲。
- 检查车轴螺母是否拧紧。

链条
- 检查链条的张力是否使您只能将链条中间抬高半英寸。
- 检查链条是否正确位于曲柄组、拨链器和导轮上。

CHN

5.2 头盔安全

骑手应始终佩戴头盔。



正确的位置：
头盔遮住
额头。



不正确的位置：
前额暴露在外。
跌倒可能会导致严重伤害。

*** 佩戴头盔、合适的衣服、鞋子和安全装备。避免穿可能卡在车轮内或车轮下的衣服。建议穿露趾的平底鞋。佩戴 ASTM F1492 批准的头盔和防护装备，以防止在发生事故时受伤。**

5.3 护理与维护

妥善保管您的电动自行车，使其平稳安全地骑行。方法如下：

处理您的 UNIVERSE

- **避免让您的电动自行车受到剧烈振动或强烈的物理冲击。**
- **切勿拆卸电池。**
- **让您的电动自行车远离水和湿气。**
- **在光滑、平坦的表面上骑行，以避免破损。**
- **切勿通过车轮、座椅或车把携带电动自行车。**
- **注意不要拉扯或钩住连接电机和车把组件的接线。**



电池注意事项

您的产品具有可拆卸锂离子电池。处理时要小心。

- 使产品和电池远离火源和过热。
- 避免强烈的物理冲击、剧烈振动或撞击。
- 保护产品免受水或湿气的影响。
- 请勿将产品堆放在其他物体的顶部或下方。
- 请勿拆卸自行车或其电池。
- 请勿将产品与日常垃圾一起丢弃。将产品带到专门的电子垃圾设施或电池回收中心。有关您附近的处置地点的更多信息，请联系您当地的市政当局或废物运输商。
- 如果产品的电池感觉很热或出现过热迹象、发出气味或异常声音、液体或气体泄漏，或者形状或颜色发生变化，请立即：
  1. 如果正在使用，请立即停止使用该产品。如果已插电，请从产品上拔下充电线。
  2. 停止使用该产品。
  3. 如果安全，请将产品移至空旷的地方，并远离任何易燃物品。
  4. 致电您当地的紧急服务机构寻求帮助。
  5. 用干净的流水彻底清洗眼睛或接触过泄漏电池电解液的皮肤区域，并寻求额外的医疗护理。
- 如果电池有任何问题，请联系 JETSON 售后服务团队。

存储您的 UNIVERSE
保管好您的电动自行车及其电池：
- **在室内和干燥的地方。**
- **遮盖好，以保护其免受灰尘的影响。**
- **远离火源或过热。**
- **温度介于 50-90°F（10-35°C）之间。**

清洁您的 UNIVERSE
请勿将水直接喷洒或涂抹在电动自行车上。水会损坏电线、电池仓和车灯并导致车架腐蚀——所有这些都可能导致故障，使骑手的安全处于危险之中。

以下是清洁电动自行车的方法：
- **座椅和车架 - 用湿的无尘布或蘸有外用酒精的布擦拭，然后用干燥的无尘布擦干。**
- **车把 - 使用湿的无尘布蘸温和的肥皂擦拭。用单独的湿布去除多余的肥皂。**
- **车轮组件 - 用湿的无尘布擦拭。**
- **轮胎 - 用湿的无尘布擦拭。也可以使用轮胎修整器或清洁剂。**

关于火灾风险或人身伤害的指示 &
重要安全说明

不使用时存放在室内。充电或不骑行时将其留在室内。"警告 - 火灾风险 - 没有用户可维修的部件"。本电动自行车不适合在高海拔地区使用。可能需要增加电路中的电气间距，这表明它们不适合在海拔超过 2000 米的地区使用。 "长时间暴露在紫外线、雨水和自然环境中可能会损坏外壳材料，不使用时请存放在室内"。

警告：使用本产品时，应始终遵循基本预防措施，包括以下内容：。

a) 使用产品前请阅读所有说明。

b) 为降低受伤风险，在儿童附近使用产品时，必须密切监督。

c) 请勿将手指或手伸入产品中。

d) 如果软电源线或输出电缆磨损、绝缘破损或有任何其他损坏迹象，请勿使用本产品。

e) 对于所有设备，说明书应注明"本设备不得在低于 14°F（-10°C）的环境温度或高于 40°C（104°F）的环境温度下使用"。空白处应填写制造商指定的环境温度额定值。

f) 对于所有设备，说明书应注明"电池应在环境温度介于 0°C（32°F）和 40°C（104°F）之间时充电。切勿在环境温度超出此范围时为电池充电。"空白处应填写制造商指定的充电环境温度范围。

保存这些说明

保持联系。

请务必关注 **@ridejetson**
在社交媒体上了解超值优惠、
赠品，以及所有最新的 Jetson 新闻。

喜欢您的骑行吗？

那么请一定要在 ridejetson.com/reviews 留下评论。
我们迫不及待地想收到到您的评论！

JETSON

#MakeMoves

有疑问?让我们来帮忙。

ridejetson.com/support
ridejetson.com/chat

若要享用产品保修
或询问保修
覆盖范围,请直接联系我们。

1 (844) 585-7462

生产地:中国惠州
由 TruRide Tech LLC 进口。
PO Box 461, Jersey City, NJ 07302-9998

www.ridejetson.com



中国制造
日期代码:11/2024
文档版本:v1.0

© 2024, TruRide Tech. 保留所有权利。
为 TruRide Tech LLC. 制造。
JETSON® 是经 JetStream Brands LLC. 许可使用的注册商标。不得以任何形式或任何方式复制或传播本文档的任何部分,包括形状、图形和设计。

JETSON

Core

Складной горный электровелосипед

Практическое руководство

ВАЖНО: ВНИМАТЕЛЬНО ПРОЧТИТЕ И СОХРАНИТЕ ДЛЯ ДАЛЬНЕЙШЕГО ИСПОЛЬЗОВАНИЯ.

АРТИКУЛ МОДЕЛИ: JCORE-BLK

Оснащен интеллектуальной системой крепления груза Rackit

Два главных правила езды от Jetson:
Соблюдайте правила безопасности.
Получайте удовольствие!

Содержание

Предупреждения по технике безопасности 5
Гарантия 6
Обзор продукта 8
Характеристики и функции 12
Правильное положение ездока 13
Онлайновые ресурсы 14
1. Начать
1.1 Начальная записка 15
1.2 Раскладывание и складывание рамы 16
1.3 Сборка руля 21
1.4 Крепление сиденья 26
1.5 Раскладывание и складывание педалей 29
2. Подготовка к поездке
2.1 Регулировка высоты сиденья 31
2.2 Зарядка аккумулятора 34
2.3 Nнфляция шин и давление 36
2.4 Проверка и регулировка тормозов 37
2.5 Включение и выключение питания 39

3. Особенности и функции

3.1 Снятие и повторная установка аккумулятора 40
3.2 Использование подножки 45
3.3 Использование звонка 46
3.4 Понимание и испопьзование ЖК-экрана 47
3.5 Переключение информации на экране 48
3.6 Проверка уровня заряда аккумулятора 50
3.7 Использование фонарей 50
3.8 Использование функции asistenta при ходьбе 51
3.9 Использование багажника с интеллектуальной системой крепления груза Rackit 52

4. Движение

4.1 Езда на велосипеде Core 56
4.2 Понимание и использование скоростных режимов 56
4.3 Езда с электронной помощью при педалировании 59
4.4 Использование переключения передач 60
4.5 ВоЖдение с испопьзованием газа 61
4.6 Использование тормозов 62
4.7 Увеличение скорости и запаса хода 63

5. Безопасное путешествие

5.1 Проверка безопасности перед поездкой 64
5.2 Безопасность шлема 65
5.3 Уход и обслуживание 66

RU

Предупреждения по технике безопасности

- Перединспользованиемвнимательнопрочтитеруководствопользователяипредупрежденияотехникебезопасности,атакжеубедитесь,чтовыпонимаетеипринимаете все инструкции по технике безопасности. Пользователь несет ответственность за любые убытки или ущерб, возникшие в результате ненадлежащего использования. Предупреждение о риске травмирования пользователя, которое может возникнуть из-за чрезмерной затяжки болтов крепления рулевой стойки к вилке.
- Использование неподходящего зарядного устройства может привести к воспламенению и взрыву, что может повлечь за собой повреждение имущества, травмирование и смерть.
- Предупреждение о риске травмирования пользователя, которое может возникнуть из-за чрезмерной затяжки болтов крепления рулевой стойки к вилке.
- Передкаждымциклоэксплуатациипользовательдолженпроводитьпредварительныепроверки,указанныепроизводителем:чтобывсезащитныеэлементыипрокладки, изначальнопредоставленныепроизводителем,находилисьнасвоихместахибыливисправномсостоянии;чтобытормознаясистемафункционировалаодолжнымобразом; чтобылюбыевсезащитныеустройствасосей,цепныекожухилидругиекрышкилизащитныеустройства,предоставленныепроизводителем,находилисьнасвоихместахи быливисправномсостоянии;чтобышиныбыливхорошемсостоянии,правильнонакачаныиимелидостаточныйостаточныйпротектор;чтобытерриторияядляэксплуатации изделия была безопасной и подходящей для его использования.
- Компонентыдолжныподдерживатьсяиремонтироватьсясоответствиистребованиямипроизводителя,используятолькоавторизованныезапасныечастииустановку, выполняемую дилерами или квалифицированными специалистами.
- Предупреждение: не заряжайте батареи, не предназначенные для перезарядки.
- Недопускайтепопаданиярук,ног,волос,частейтела,одеждыилиподобныхпредметоввконтактсдвижущимисячастями,колесамиилитрансмиссиейприработающеммоторе.
- Этоизделиенедолжноиспользоватьсядетьмилилицамисограниченнымифизическими,сенсорнымилиумственнымиспособностямилинедостаткомопытаизнаний, если им не было предоставлено руководство или инструкция (IEC 60335-1/A2:2006).
- Дети без присмотра не должны играть с изделием (IEC 60335-1/A2:2006).
- Требуется наблюдение взрослого.
- Масса ездока не должна превышать 300 кг.
- Устройствонедолжныиспользоватьсядлягонок,трюковойездыилидругихманевров,которыемогутпривестикпотереконтроляиливызватьнеконтролируемыедействия оператора/пассажира.
- Никогда не используйте рядом с моторными транспортными средствами.
- Избегайте резких ударов, решеток водостока и внезапных изменений поверхности. Самокат может внезапно остановиться.
- Избегайте улиц и поверхностей с водой, песком, гравием, грязью, листьями и другим мусором. Сырая погода ухудшает сцепление, торможение и видимость.
- Не ездите рядом с легковоспламеняющимся газом, паром, жидкостью или пылью, которые могут вызвать воспламенение.
- Операторы должны соблюдать все рекомендации и инструкции производителя, а также следовать всем законам и нормативным актам: устройства без фар должны использоватьсятолькопридостаточныхдневныхусловияхвидимости;владельцамрекомендуетсяиспользоватьосвещение,отражателиидлязимнихустройств-сигнальные флаги на гибких шестах.
- Людямсзаболеваниямисердца,беременнымженщинам,лицамстравмамилиилиоперацияминалголове,спинеилишее,атакжетем,укогоестьфизическиеилиумственные ограничения, повышающие риск травм или снижающие способность соблюдать меры безопасности, не рекомендуется использовать устройство.
- Не ездите ночью.
- Не ездите после употребления алкоголя или приема лекарственных препаратов.
- Не перевозите предметы во время езды.
- Никогда не используйте изделие босиком.
- Всегда носите обувь и держите шнурки завязанными.
- Убедитесь, что ваши ноги всегда надежно размещены на платформе.
- Операторы всегда должны использовать соответствующую защитную одежду, включая, но не ограничиваясь, шлем с соответствующей сертификацией и любое другое оборудование, рекомендованное производителем: всегда носите защитное снаряжение, такое как шлем, наколенники и налокотники.
- Всегда уступайте дорогу пешеходам.
- Внимательно следите за тем, что происходит перед вами и вдали.
- Не отвлекайтесь во время езды, например, не отвечайте на телефонные звонки и не занимайтесь другими делами.
- Изделие предназначено только для одного человека.
- При езде с другими людьми всегда соблюдайте безопасную дистанцию, чтобы избежать столкновений.
- При повороте сохраняйте равновесие.
- Езда с неправильно отрегулированными тормозами опасна и может привести к серьезным травмам или смерти.
- Тормоз может нагреваться во время эксплуатации, не касайтесь его голой кожей.
- Чрезмерноеиливнезапноеиспользованиетормозаможетзаблокироватьколесо,чтоможетпривестикпотереуправленияипадению.Резкоеиличрезмерноеприменение тормоза может привести к травмам или смерти.

- Если тормоз ослаб, отрегулируйте его с помощью шестигранного ключа или свяжитесь с командой поддержки Jetson.
- Немедленно замените изношенные или поврежденные детали.
- Проверьте, все ли предупреждающие наклейки на месте и понятны перед поездкой.
- Владелецдолженразрешатьиспользованиеустройствателькопослетого,какубедится,чтопользователимогутпонятьииспользоватьвсекомпонентыустройствапередначалом эксплуатации.
- Не катайтесь без соответствующей подготовки. Избегайте езды на высокой скорости, по неровным поверхностям или на склонах. Не выполняйте трюки и не совершайте резких поворотов.
  Рекомендуется использовать в помещении.
- Длительноевоздействиеультрафиолетовыхлучей,дождяидругихнеблагоприятныхпогодныхусловийможетповредитьматериалыкорпуса—хранитесамокатвпомещении, когда он не используется.
- Самокат не требует смазки.
- ПРЕДУПРЕЖДЕНИЕ. Риск возгорания. Не подлежит самостоятельному ремонту пользователем.

МОДИФИКАЦИИ

Непытайтесьразбирать,модифицировать,ремонтироватьилизаменятьустройствоилиегокомпонентыбезуказанийоткомандыподдержкиJetson. Это аннулирует гарантию и может привести к неисправностям, которые могут вызвать травмы.

ДОПОЛНИТЕЛЬНЫЕ МЕРЫ ПРЕДОСТОРОЖНОСТИ ПРИ ЭКСПЛУАТАЦИИ

Не поднимайте изделие с земли, если оно включено и колеса вращаются. Это может привести к неконтролируемому вращению колес и привести к травмированиюоператораилиокружающих.Непрыгайтенаизделиеилиснего,инепытайтесьпрыгатьвовремяегоиспользования.Всегдадержите ноги прочно на подножке во время использования.
Устройство не предназначено для эксплуатации на высотах более 2000 м над уровнем моря.

УТИЛИЗАЦИЯ ИСПОЛЬЗОВАННОЙ БАТАРЕИ

Батарея может содержать опасные вещества, которые могут нанести вред окружающей среде и здоровью человека. Этот символ на батарее и/или упаковке указывает на то, что использованную батарею нельзя утилизировать вместе с бытовыми отходами. Батареи должны утилизироваться в специализированных пунктах приема для переработки. Правильная утилизация использованных батарей поможет предотвратить негативное воздействие на окружающую среду и здоровье человека. Переработка материалов также помогает сохранить природныересурсы.Дляполучениядополнительнойинформацииопереработкеиспользованныхбатарейобратитесьвместнуюслужбуутилизации отходов.

Этоустройствосоответствуетчасти15правилFCC.Эксплуатацияразрешенапривыполнениидвухусловий:(1)устройствонедолжносоздаватьвредные помехи и (2) устройство должно принимать любые помехи, включая те, которые могут привести к нежелательной работе.

⚠ПРЕДУПРЕЖДЕНИЕ.

Для снижения риска травм необходимо наблюдение взрослых. Никогда не используйте устройство на дорогах, рядом с транспортными средствами, на крутых склонах или ступеньках, у бассейнов или других водоемов.

RU

Предупреждение в соответствии с законом Калифорнии «Предложение 65»

⚠ПРЕДУПРЕЖДЕНИЕ.

Этот продукт может содержать химические вещества, включая кадмий, которые, согласно законам штата Калифорния, могут вызывать рак, врожденные дефекты или другие репродуктивные нарушения. Для получения дополнительной информации посетите: www.P65Warnings.ca.gov.

Гарантийное покрытие

ОБЩАЯ ОГРАНИЧЕННАЯ ГАРАНТИЯ

На ваш новый продукт Jetson распространяется гарантия на дефекты материалов и изготовления, как указано на веб-странице ridejetson.com/warranty в течение периода времени с даты первоначальной розничной покупки при использовании в соответствии с инструкциями по эксплуатации Jetson (см. ridejetson.com/support). В соответствии с этой гарантией вы сможете направлять свои претензии компании Jetson даже в тех случаях, когда вы приобрели изделие Jetson у одного из наших авторизованных розничных продавцов. Чтобы ознакомиться с полными условиями нашей гарантии, посетите сайт ridejetson.com/warranty.

Обзор продукта

1. **РУЛЬ***
2. **ВЫНОС РУЛЯ**
3. **ФАРА**
4. **ПЕРЕДНЯЯ ВИЛКА**
5. **ДИСКОВЫЙ ТОРМОЗ (X2;** ПЕРЕДНИЙ И ЗАДНИЙ)
6. **КОЛЕСО (X2;** ПЕРЕДНЕЕ И ЗАДНЕЕ)
7. **ВЕНТИЛЬ ШИНЫ С ПЫЛЕЗАЩИТНЫМ КОЛПАЧКОМ** (X2; СПЕРЕДИ И СЗАДИ)
8. **КРЫЛО (X2;** ПЕРЕДНЕЕ** И ЗАДНЕЕ)
9. **РАМА**
10. **ЗАЩЕЛКА БЛОКИРОВКИ РАМЫ**
11. **АККУМУЛЯТОР** (СЪЕМНЫЙ)
    - **A. ПОРТ ДЛЯ ЗАРЯДКИ АККУМУЛЯТОРА**
    - **B. РУЧКА**
12. **ЗАМОК АККУМУЛЯТОРА**
13. **ВСТРОЕННЫЙ В РАМУ ЗАРЯДНЫЙ ПОРТ С КРЫШКОЙ**
14. **СИДЕНЬЕ***
15. **ЗАЖИМ ПОДСЕДЕЛЬНЫЙ**
16. **ЗАДНИЙ ФОНАРЬ/ОТРАЖАТЕЛЬ**
17. **ПЕДАЛЬ** (X2; ЛЕВАЯ И ПРАВАЯ)
18. **КРИВОШИПНАЯ СИСТЕМА**
19. **ЦЕПЬ**
20. **ПЕРЕКЛЮЧАТЕЛЬ ПЕРЕДАЧ**
21. **ПОДНОЖКА**
22. **ЗАДНИЙ БАГАЖНИК RACKIT**
23. **КАТАФОТЫ (X2;** СПЕРЕДИ И СЗАДИ)
24. **ВЕЛОСИПЕДНАЯ ПОДСТАВКА**
25. **КЛЮЧ** (X2)
26. **ЗАРЯДНОЕ УСТРОЙСТВО**
27. **ЗАРЯДНЫЙ КАБЕЛЬ**

* НЕ В СБОРЕ; ТРЕБУЕТСЯ УСТАНОВКА

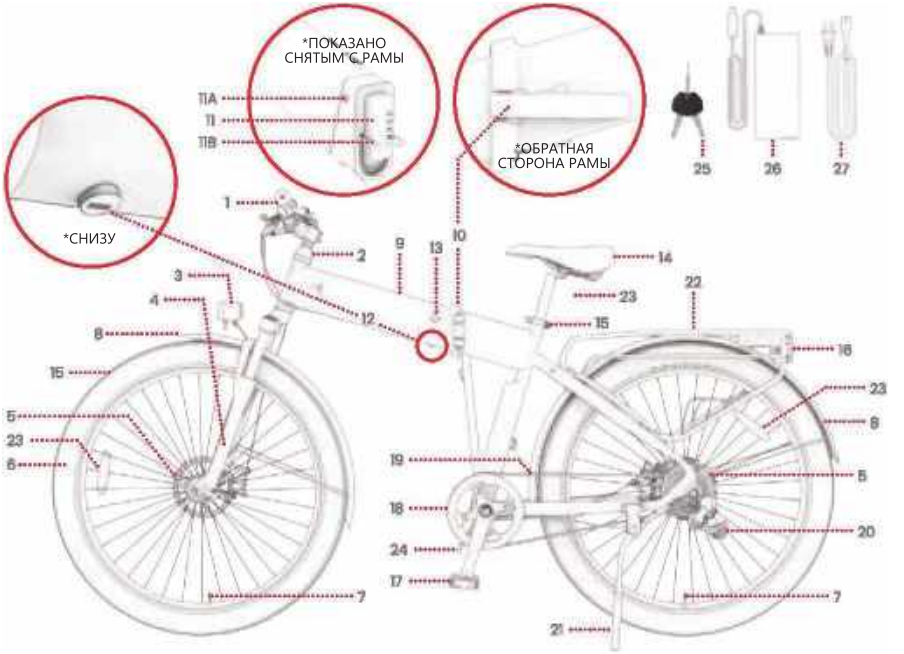

ПРИМЕЧАНИЕ: ИЗОБРАЖЕНИЯ МОГУТ НЕ СООТВЕТСТВОВАТЬ ТОЧНОМУ ВНЕШНЕМУ ВИДУ РЕАЛЬНОГО ПРОДУКТА.

1. РУЛЬ
2. КНОПКА ПИТАНИЯ/РЕЖИМА
3. КНОПКА «ВВЕРХ»
4. КНОПКА «ВНИЗ»
5. ЖК-ЭКРАН
6. ПОВОРОТНАЯ ДРОССЕЛЬНАЯ ЗАСЛОНКА
7. ЗАЖИМ ДЛЯ РУЛЯ
8. ЛЕВЫЙ/ПЕРЕДНИЙ РУЧНОЙ ТОРМОЗ
9. РЫЧАГ ПЕРЕКЛЮЧЕНИЯ НА ПОВЫШЕННУЮ ПЕРЕДАЧУ
10. КНОПКА ПОНИЖЕНИЯ ПЕРЕДАЧИ
11. НАСТРОЙКА ПЕРЕДАЧ
12. ПРАВЫЙ/ПЕРЕДНИЙ РУЧНОЙ ТОРМОЗ
13. ПЕРЕДНИЙ ОТРАЖАТЕЛЬ
14. ЗВОНОК

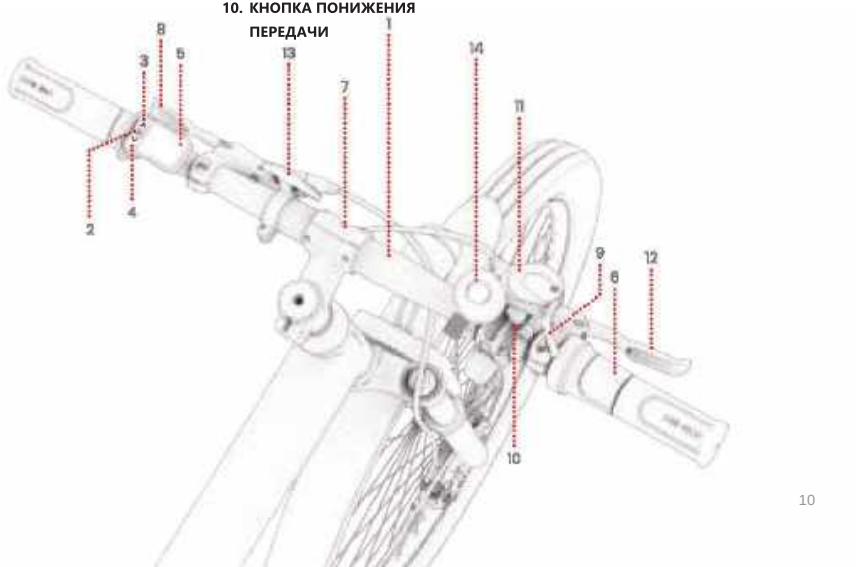

В КОМПЛЕКТ ВХОДИТ ИНСТРУМЕНТ ДЛЯ СБОРКИ, ЗАТЯЖКИ И ТЕХНИЧЕСКОГО ОБСЛУЖИВАНИЯ:



ШЕСТИГРАННЫЙ КЛЮЧ 4 ММ

Характеристики и функции

- ГАБАРИТЫ ИЗДЕЛИЯ В РАЗЛОЖЕННОМ ВИДЕ: **75,4** дюйма **(Д) x 28,0** дюйма **(Ш) x 42,1** дюйма **(В)**
- ГАБАРИТЫ ИЗДЕЛИЯ, В СЛОЖЕННОМ ВИДЕ: **44,1** дюйма **(Д) x 28,0** футов **(Ш) x 37,8** дюйма **(В)**
- ВЕС ПРОДУКТА: **59,0** ФУНТОВ
- РАЗМЕР ШИН: **27,5"**
- АККУМУЛЯТОР: **36** В, **10,4** Ач, ЛИТИЙ-ИОННЫЙ
- ЗАРАДЯНОЕ **УСТРОЙСТВО:** ВКЛЮЧЕНО В СПИСОК **UL, 100—240** В, **36** В **1,8** А
- ВРЕМЯ ЗАРЯДКИ: ОКОЛО **5** ЧАСОВ
- МОТОР: **350 Вт**
- МАКСИМАЛЬНАЯ СКОРОСТЬ: **20** МИЛЬ/Ч
- **ЗАПАЧ ХОДА:** ДО **37** МИЛЬ **(ПОМОЩЬ ПРИ ПЕДАЛИРОВАНИИ);** ДО **20** МИЛЬ (ДРОССЕЛЬНАЯ **ЗАСЛОНКА)***
- ТИП ТОРМОЗА: РУЧНОЕ УПРАВЛЕНИЕ ДИСКОВЫМИ ТОРМОЗАМИ ПЕРЕДНИХ И ЗАДНИХ КОЛЕС
- ОГРАНИЧЕНИЕ ПО ВЕСУ: **300** ФУНТОВ
- РЕКОМЕНДУЕМЫЙ ВОЗРАСТ: **14+**
- РЕКОМЕНДУЕМОЕ ДАВЛЕНИЕ В ШИНАХ: **30** фунтов на квадратный дюйм
- СЕРТИФИКАЦИЯ **UL: UL2849**
- СТЕПЕНЬ **ЗАЩИТЫ ОТ** ВОДЫ: **IPX5**
- КОЛИЧЕСТВО МЕХАНИЧЕСКИХ ПЕРЕДАЧ: **7**
- КОЛИЧЕСТВО ЭЛЕКТРОННЫХ СКОРОСТНЫХ РЕЖИМОВ: **5**

* ЗАПАС ХОДА, СКОРОСТЬ, ВРЕМЯ АВТОНОМНОЙ РАБОТЫ И ДРУГИЕ ХАРАКТЕРИСТИКИ МОГУТ ВАРЬИРОВАТЬСЯ В ЗАВИСИМОСТИ ОТ ВЕЛОСИПЕДИСТА И УСЛОВИЙ ЕЗДЫ.

СОВЕТЫ ПО ПОВЫШЕНИЮ ПРОИЗВОДИТЕЛЬНОСТИ СМ. В РАЗДЕЛЕ 4.7.

Правильное положение ездока

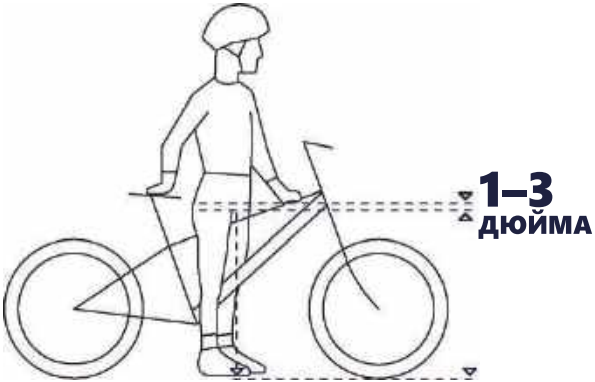

ДЛЯ БЕЗОПАСНОЙ И КОМФОРТНОЙ ЕЗДЫ, КОГДА ЕЗДОК САДИТСЯ НА ВЕЛОСИПЕД, СТОЯ ОБЕИМИ НОГАМИ НА ЗЕМЛЕ, МЕЖДУ ЕГО ПРОМЕЖНОСТЬЮ И ВЕРХНЕЙ ТРУБОЙ РАМЫ ВЕЛОСИПЕДА ДОЛЖЕН БЫТЬ ЗАЗОР НЕ МЕНЕЕ 1—3 ДЮЙМОВ.

Онлайновые ресурсы



Ознакомьтесь с нашими самыми последними основными адаптационными материалами и ресурсами поддержки.

Это руководство пользователя можно найти в Интернете по адресу https://cdn.shopify.com/s/files/1/2530/6734/files/CORE_MANUAL_NF-1732734557538.pdf

Нашу коллекцию руководств пользователя можно найти по адресу https://ridejetson.com/pages/product-manuals

1. Начать

1.1 Начальная записка

- НАЧНИТЕ СВОЕ ПРИКЛЮЧЕНИЕ ПРАВИЛЬНО: ПЕРЕД ИСПОЛЬЗОВАНИЕМ ЭТОГО ПРОДУКТА ВНИМАТЕЛЬНО ПРОЧТИТЕ ВСЕ РУКОВОДСТВО ПОЛЬЗОВАТЕЛЯ, ВКЛЮЧАЯ ПРЕДУПРЕЖДЕНИЯ ПО ТЕХНИКЕ БЕЗОПАСНОСТИ. УБЕДИТЕСЬ, ЧТО ВЫ ПОНИМАЕТЕ, ПРИНИМАЕТЕ И СОБЛЮДАЕТЕ ВСЕ
  - РЕКОМЕНДАЦИИ ПРОИЗВОДИТЕЛЯ;
  - ИНСТРУКЦИИ И ПРЕДУПРЕЖДЕНИЯ ПО ТЕХНИКЕ БЕЗОПАСНОСТИ;
  - МЕСТНЫЕ ЗАКОНЫ И ПОСТАНОВЛЕНИЯ О ЕЗДЕ И ЭКСПЛУАТАЦИИ.

- НАПРАВЛЕНИЯ, УКАЗАННЫЕ В ЭТОМ РУКОВОДСТВЕ — СПРАВА, СЛЕВА, СПЕРЕДИ И СЗАДИ — ОРИЕНТИРОВАНЫ ТАК, КАК ИХ ВИДИТ ЕЗДОК, СИДЯ НА ВЕЛОСИПЕДЕ. «ПРАВАЯ СТОРОНА» ВЕЛОСИПЕДА, НАПРИМЕР, — ЭТО СТОРОНА, ГДЕ БУДЕТ НАХОДИТЬСЯ ПРАВАЯ РУКА ЕЗДОКА.

- БУДЬТЕ ОСТОРОЖНЫ ПРИ РАСПАКОВКЕ, УДАЛЕНИИ ВСЕХ УПАКОВОЧНЫХ МАТЕРИАЛОВ И РАЗМЕЩЕНИИ ВЕЛОСИПЕДА ДЛЯ НАСТРОЙКИ.

⚠ ПРЕДУПРЕЖДЕНИЕ

НЕСОБЛЮДЕНИЕ СЛЕДУЮЩИХ ИНСТРУКЦИЙ МОЖЕТ ПРИВЕСТИ К ТРАВМЕ РЕБЕНКА ИЛИ ДРУГИХ ЛЮДЕЙ.
• ВО ВРЕМЯ СБОРКИ ДЕРЖИТЕ МЕЛКИЕ ДЕТАЛИ В НЕДОСТУПНОМ ДЛЯ ДЕТЕЙ МЕСТЕ.
• ДОПЛНИТЕЛЬНЫЕ ЛЕМЕНТЫ ДОЛЖНЫ СОБИРАТЬ И СНИМАТЬ ВЗРОСЛЫЕ.
• РЕГУЛЯРНО ОСМАТРИВАЙТЕ ИЗДЕЛИЕ НА ПРЕДМЕТ ПОВРЕЖДЕНИЙ.
•
* СБОРКУ ДОЛЖЕН ОСУЩЕСТВЛЯТЬ ВЗРОСЛЫЙ.

1.2 Раскладывание и складывание рамы

КОГДА РАСКЛАДЫВАТЬ: ДЛЯ СБОРКИ И ЕЗДЫ

КОГДА СКЛАДЫВАТЬ: ДЛЯ ХРАНЕНИЯ И ТРАНСПОРТИРОВКИ

ВАЖНО: НИКОГДА НЕ КАТАЙТЕСЬ НА ВЕЛОСИПЕДЕ CORE, ЕСЛИ НЕ ЗАФИКСИРОВАНА ЗАЩЕЛКА БЛОКИРОВКИ РАМЫ И РАМА НЕ ЗАФИКСИРОВАНА В ПОЛОЖЕНИИ ДЛЯ ЕЗДЫ.

В РАЗЛОЖЕННОМ ВИДЕ



В СЛОЖЕННОМ ВИДЕ



РАСКЛАДЫВАНИЕ

1. ПОВОРАЧИВАЙТЕ ПЕРЕДНЮЮ ЧАСТЬ ВЕЛОСИПЕДА ВОКРУГ ТОЧКИ ШАРНИРА, ПОКА ПЕРЕДНЯЯ И ЗАДНЯЯ ЧАСТИ РАМЫ НЕ ОКАЖУТСЯ НА ОДНОЙ ПРЯМОЙ.

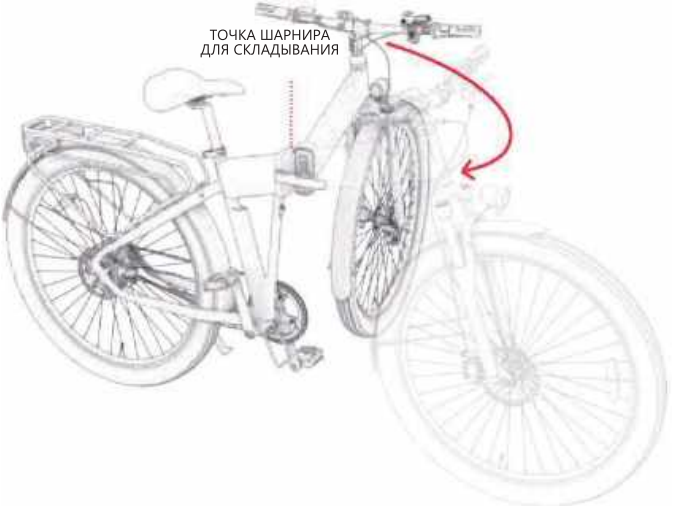

ВАЖНО: БУДЬТЕ ОСТОРОЖНЫ ПРИ РАСКЛАДЫВАНИИ ПЕРЕД СБОРКОЙ, ТАК КАК РУЛЬ БУДЕТ ПРИКРЕПЛЕН ТОЛЬКО НАПОЛОВИНУ.

2. ДЕРЖИТЕ ОБА КОНЦА РАМЫ НЕПОДВИЖНО И С СИЛОЙ НАДАВИТЕ НА ЗАЩЕЛКУ БЛОКИРОВКИ РАМЫ ДО ПОЛНОЙ ФИКСАЦИИ.

ВАЖНО: ЧТОБЫ УБЕДИТЬСЯ, ЧТО ЗАЩЕЛКА ЗАФИКСИРОВАНА ПРАВИЛЬНО И НАДЕЖНО ЗАКРЕПЛЕНА НА РАМЕ ВЕЛОСИПЕДА, УБЕДИТЕСЬ, ЧТО ОНА «ЗАЩЕЛКНУТА».

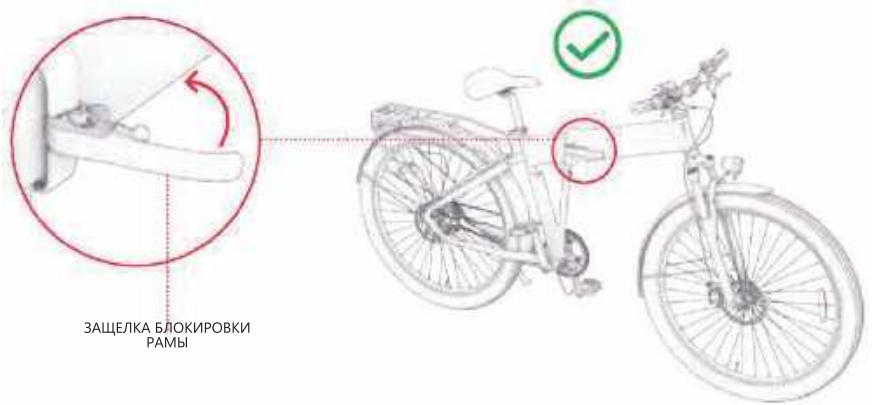

СКЛАДЫВАНИЕ

1. ОТВЕДИТЕ ВПЕРЕД И УДЕРЖИВАЙТЕ ЛАПКУ НА ФИКСИРУЮЩЕЙ ЗАЩЕЛКЕ РАМЫ (A), ЗАТЕМ С СИЛОЙ ПОТЯНИТЕ ЗАЩЕЛКУ (B), ЧТОБЫ ОНА РАСКРЫЛАСЬ.

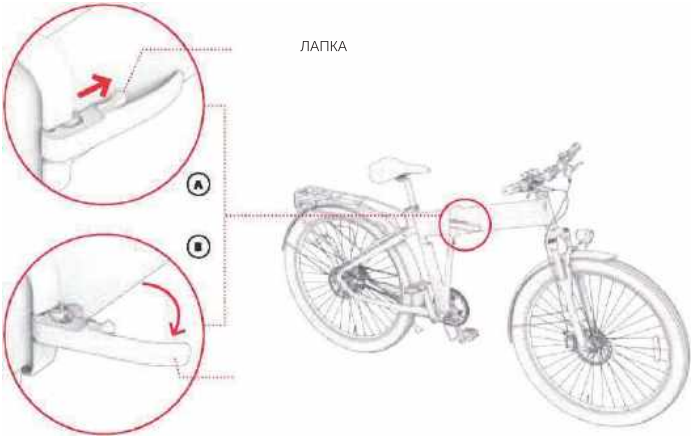

2. ПОВЕРНИТЕ ПЕРЕДНЮЮ ЧАСТЬ ВЕЛОСИПЕДА ВЛЕВО И ВОКРУГ НЕЕ ПО НАПРАВЛЕНИЮ К ЗАДНЕЙ ЧАСТИ ВЕЛОСИПЕДА, ПОКА ПЕРЕДНЕЕ КОЛЕСО НЕ ОКАЖЕТСЯ РЯДОМ С ЗАДНИМ КОЛЕСОМ
3. УСТАНОВИТЕ ВЕЛОСИПЕД НА ПОДСТАВКУ ДЛЯ ВЕЛОСИПЕДА, ЧТОБЫ ОН РАСПОЛАГАЛСЯ ВЕРТИКАЛЬНО, НАХОДЯСЬ В СЛОЖЕННОМ ПОЛОЖЕНИИ.



ВЕЛОСИПЕДНАЯ ПОДСТАВКА



ВЕЛОСИПЕДНАЯ ПОДСТАВКА

1.3 Сборка руля

ВАМ ПОНАДОБИТСЯ ШЕСТИГРАННЫЙ КЛЮЧ НА 4 ММ.

1. ОСЛАБЬТЕ И СНИМИТЕ 4 БОЛТА НА ЗАЖИМЕ РУЛЯ, ПОВЕРНУВ ИХ ПРОТИВ ЧАСОВОЙ СТРЕЛКИ С ПОМОЩЬЮ ШЕСТИГРАННОГО КЛЮЧА НА 4 ММ.
2. СНИМИТЕ КРЫШКУ ХОМУТА И ОТЛОЖИТЕ ЕЕ В СТОРОНУ ВМЕСТЕ С 4 БОЛТАМИ.

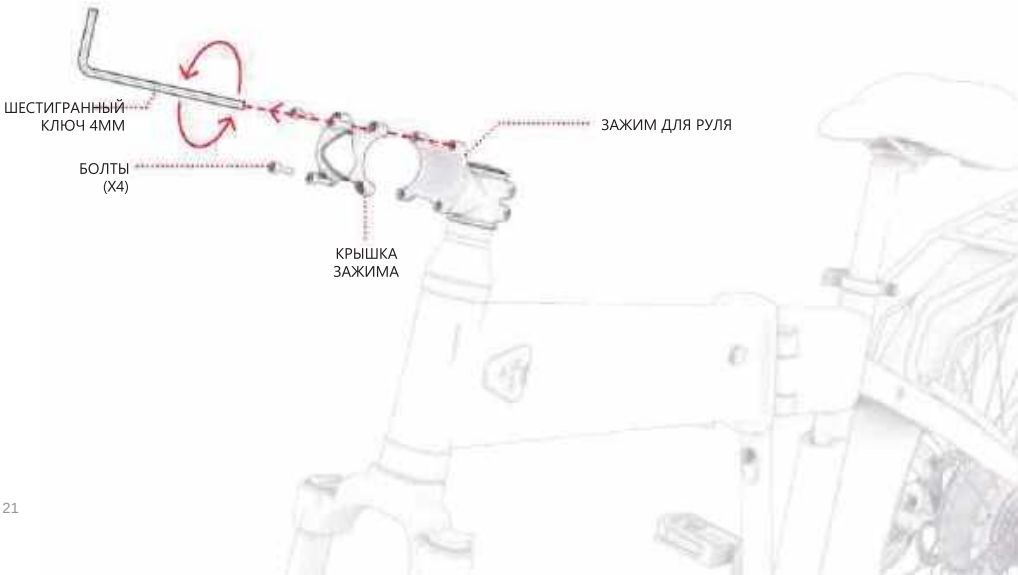

3. **ПРИ НЕОБХОДИМОСТИ ПОВЕРНИТЕ ОСНОВАНИЕ ЗАЖИМА ТАК, ЧТОБЫ ОНО И ПЕРЕДНЯЯ ВИЛКА БЫЛИ ОБРАЩЕНЫ ВПЕРЕД.**

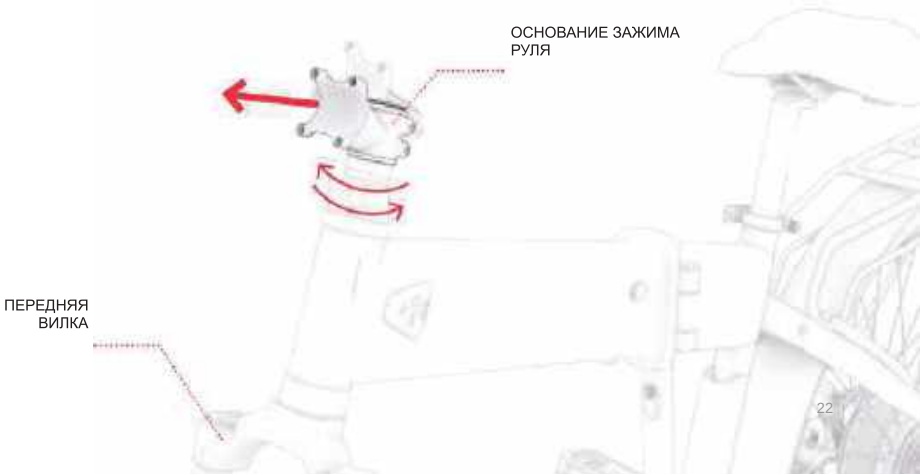

4. ПОДНИМИТЕ РУЛЬ НА ОСНОВАНИЕ ЗАЖИМА И РАСПОЛОЖИТЕ ЕГО ТАК, ЧТОБЫ ОН:
   - РАСПОЛАГАЛСЯ В ИЗГИБЕ ЗАЖИМА;
   - БЫЛ ОРИЕНТИРОВАН ТАК, ЧТОБЫ ЖК-ЭКРАН РАСПОЛАГАЛСЯ НАРУЛЕ СЛЕВА;
   - БЫЛ ОТЦЕНТРИРОВАН И СБАЛАНСИРОВАН В ЗАЖИМЕ;
   - РАСПОЛАГАЛСЯ ТАКИМ ОБРАЗОМ, ЧТО ВСЕ ЭЛЕМЕНТЫ РУЛЯ ВИДНЫ И ЛЕГКО ДОСТУПНЫ ДЛЯ ЕЗДОКА.

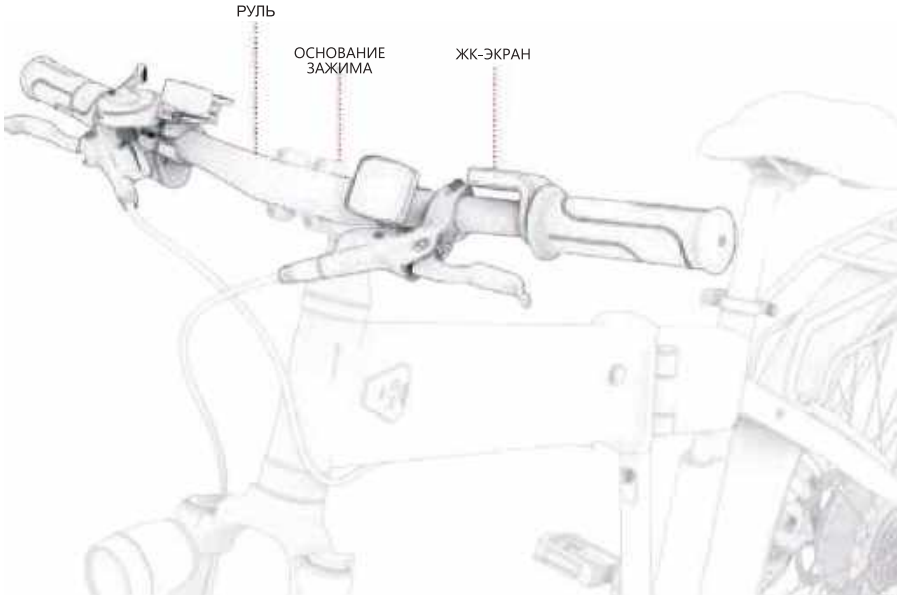

5. ПРАЗМЕСТИТЕ КРЫШКУ ЗАЖИМА ПО ЦЕНТРУ РУЛЯ ТАКИМ ОБРАЗОМ, ЧТОБЫ:
   - 4 ОТВЕРСТИЯ В КРЫШКЕ СОВПАДАЛИ С ЧЕТЫРЬМЯ ОТВЕРСТИЯМИ В ОСНОВАНИИ ЗАЖИМА;
   - КРЫШКА ПЛОТНО ПРИЛЕГАЛА К ИЗГИБУ РУЛЯ.
6. ВСТАВЬТЕ 4 БОЛТА ОБРАТНО В 4 ОТВЕРСТИЯ НА ПЕРЕДНЕЙ ЧАСТИ КРЫШКИ ЗАЖИМА. УДЕРЖИВАЯ РУЛЬ И КРЫШКУ ЗАЖИМА НА МЕСТЕ, ЗАТЯНИТЕ БОЛТЫ, ПОВОРАЧИВАЯ ИХ ПО ЧАСОВОЙ СТРЕЛКЕ С ПОМОЩЬЮ ШЕСТИГРАННОГО КЛЮЧА.

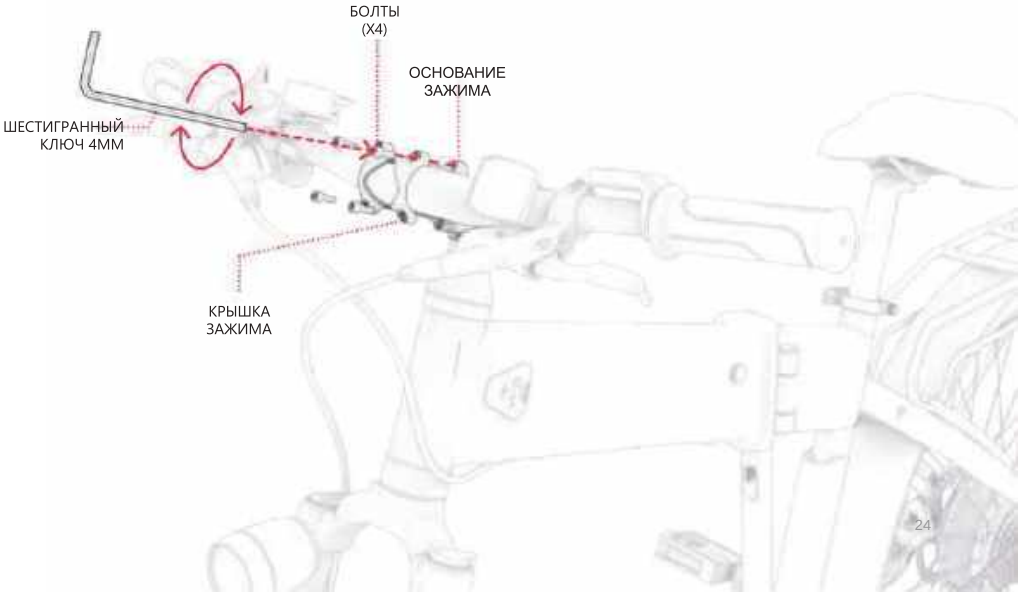

7. ПРОВЕРЬТЕ НАДЕЖНОСТЬ КРЕПЛЕНИЯ РУЛЯ.

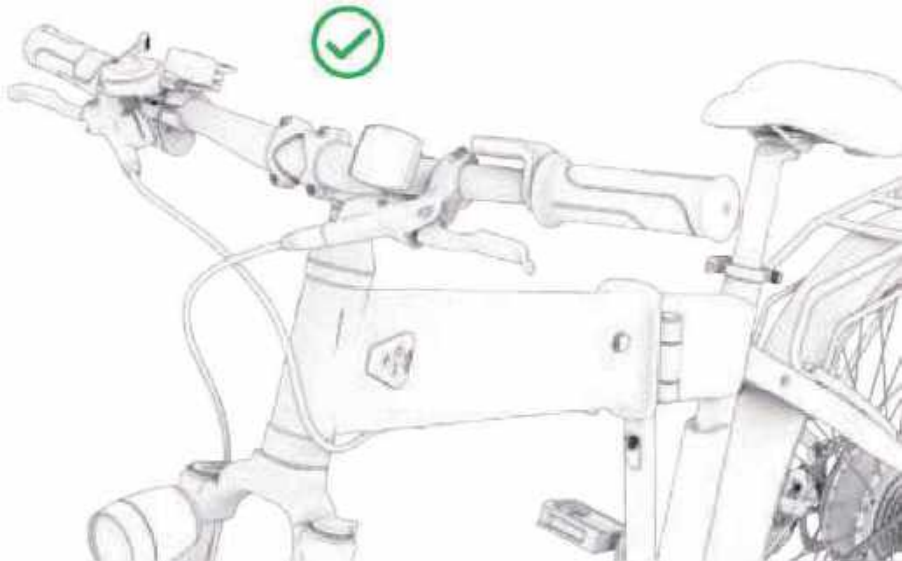

1.4 Крепление сиденья

1. ПОТЯНИТЕ ЗА ЗАЩЕЛКУ НА ПОДСЕДЕЛЬНОМ ЗАЖИМЕ.
2. НАЙДИТЕ ОТМЕТКУ «МИНИМАЛЬНАЯ ГЛУБИНА ВСТАВКИ», ВЫГРАВИРОВАННУЮ В НИЖНЕЙ ЧАСТИ ПОДСЕДЕЛЬНОГО ШТЫРЯ.
3. УДЕРЖИВАЙТЕ СИДЕНЬЕ НАД ВЕЛОСИПЕДОМ.
4. ОПУСТИТЕ ПОДСЕДЕЛЬНЫЙ ШТЫРЬ ЧЕРЕЗ ЗАЖИМ В ПОДСЕДЕЛЬНУЮ ТРУБУ ДО ТЕХ ПОР, ПОКА ОТМЕТКА МИНИМАЛЬНОЙ ГЛУБИНЫ ВСТАВКИ НЕ ОКАЖЕТСЯ НИЖЕ ЗАЖИМА.
   ПРИМЕЧАНИЕ: ЕСЛИ ОТВЕРСТИЕ ЗАЖИМА СЛИШКОМ УЗКОЕ ДЛЯ ВСТАВКИ СТОЙКИ, МОЖНО ЕГО РАСШИРИТЬ, ПОВЕРНУВ РУЧКУ НА ЗАЖИМЕ ПРОТИВ ЧАСОВОЙ СТРЕЛКИ И УДЕРЖИВАЯ ПРИ ЭТОМ ЗАЩЕЛКУ НЕПОДВИЖНО.
5. УДЕРЖИВАЯ СИДЕНЬЕ НА НУЖНОЙ ВЫСОТЕ, ЗАФИКСИРУЙТЕ ЗАЩЕЛКУ НА ЗАЖИМЕ.

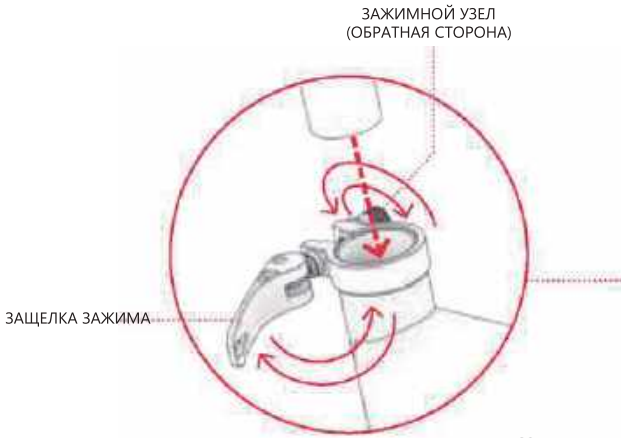

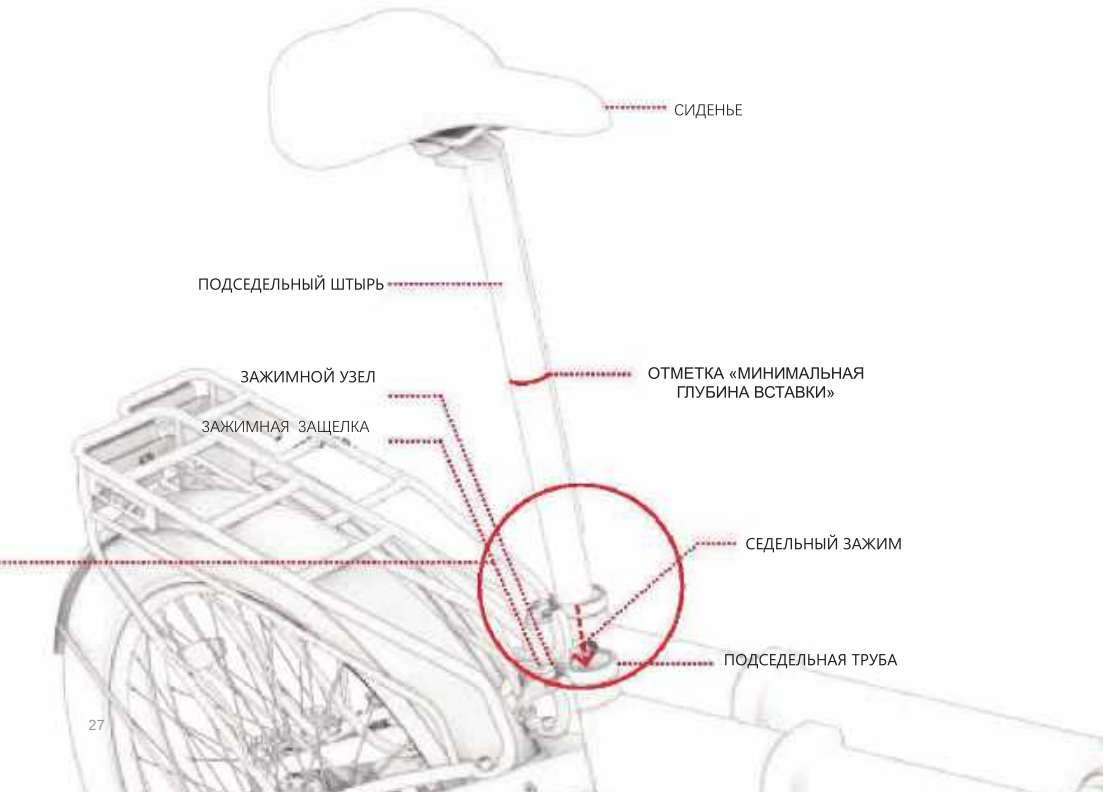
СИДЕНЬЕ
ПОДСЕДЕЛЬНЫЙ ШТЫРЬ
ЗАЖИМНОЙ УЗЕЛ
ЗАЖИМНАЯ ЗАЩЕЛКА
ОТМЕТКА «МИНИМАЛЬНАЯ ГЛУБИНА ВСТАВКИ»
СЕДЕЛЬНЫЙ ЗАЖИМ
ПОДСЕДЕЛЬНАЯ ТРУБА

6. УБЕДИТЕСЬ, ЧТО СИДЕНЬЕ НАДЕЖНО ЗАКРЕПЛЕНО: НАДАВИТЕ НА СИДЕНЬЕ РУКОЙ. ЕСЛИ ПОДСЕДЕЛЬНЫЙ ШТЫРЬ ПРОСКАЛЬЗЫВАЕТ ДАЛЬШЕ В ТРУБУ, ВЕРНИТЕ ЕГО НА МЕСТО И ЗАТЯНИТЕ ЗАЖИМ, ПОВЕРНУВ РУЧКУ ПО ЧАСОВОЙ СТРЕЛКЕ.

УСТРАНЕНИЕ НЕПОЛАДОК: ЕСЛИ ВЫ НЕ МОЖЕТЕ ЛЕГКО ОТКРЫТЬ ЗАЩЕЛКУ ЗАЖИМА, ВОЗМОЖНО, РУЧКА СЛИШКОМ ТУГАЯ. ОСЛАБЬТЕ РУЧКУ, ПОВЕРНУВ ЕЕ ПРОТИВ ЧАСОВОЙ СТРЕЛКИ.



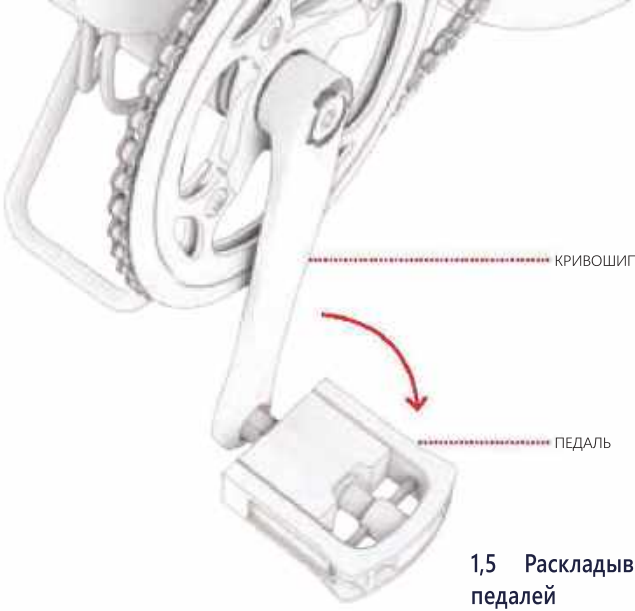

1,5 Раскладывание и складывание педалей

УБИРАЙТЕ ПЕДАЛИ ДЛЯ ХРАНЕНИЯ И ТРАНСПОРТИРОВКИ.

РАСКЛАДЫВАНИЕ: ОТТЯНИТЕ ПЕДАЛЬ В СТОРОНУ ОТ КРИВОШИПА.

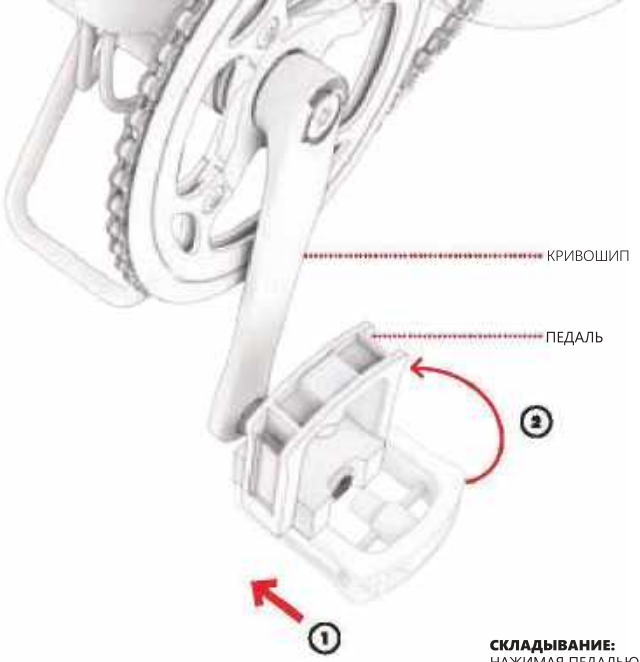

СКЛАДЫВАНИЕ:
НАЖИМАЯ ПЕДАЛЬЮ НА КРИВОШИП, ПОВЕРНИТЕ ЕЕ ВВЕРХ ПО НАПРАВЛЕНИЮ К РАМЕ.

2. Подготовка к поездке

2.1 Регулировка высоты сиденья

КОГДА ЕЗДОК НАХОДИТСЯ В СЕДЛЕ И ДЕРЖИТ НОГУ НА ПЕДАЛИ В САМОЙ НИЖНЕЙ ТОЧКЕ ЕЕ ВРАЩЕНИЯ, КОЛЕНО ДОЛЖНО БЫТЬ ЧУТЬ ПРИСОГНУТО. НОГИ НИКОГДА НЕ ДОЛЖНЫ БЫТЬ ПОЛНОСТЬЮ ВЫТЯНУТЫ ВО ВРЕМЯ ВРАЩЕНИЯ ПЕДАЛЕЙ.

1. ПОТЯНИТЕ ЗА ЗАЩЕЛКУ НА ПОДСЕДЕЛЬНОМ ЗАЖИМЕ.



2. ПОДНИМИТЕ ИЛИ ОПУСТИТЕ СИДЕНЬЕ В НУЖНОЕ ПОЛОЖЕНИЕ. **ВАЖНО:** НЕ ПОДНИМАЙТЕ СЕДЛО ТАК ВЫСОКО, ЧТОБЫ НАД ЗАЖИМОМ БЫЛА ВИДНА ОТМЕТКА «МИНИМАЛЬНАЯ ГЛУБИНА ВСТАВКИ». (ЕСЛИ СЕДЕЛЬНЫЙ ЗАЖИМ СЛИШКОМ ТУГОЙ ДЛЯ ТОГО, ЧТОБЫ СТОЙКА МОГЛА ЛЕГКО СКОЛЬЗИТЬ ВВЕРХ И ВНИЗ, РАСШИРЬТЕ ОТВЕРСТИЕ ЗАЖИМА, ПОВЕРНУВ РУЧКУ ЗАЖИМА ПРОТИВ ЧАСОВОЙ СТРЕЛКИ.)
3. УДЕРЖИВАЯ СИДЕНЬЕ НА МЕСТЕ, ЗАКРОЙТЕ ЗАЩЕЛКУ СИДЕНЬЯ И, ПРИ НЕОБХОДИМОСТИ, СНОВА ЗАТЯНИТЕ РУЧКУ ЗАЖИМА, ПОВЕРНУВ ЕЕ ПО ЧАСОВОЙ СТРЕЛКЕ. ЗАЩЕЛКНИТЕ ЗАЖИМ.

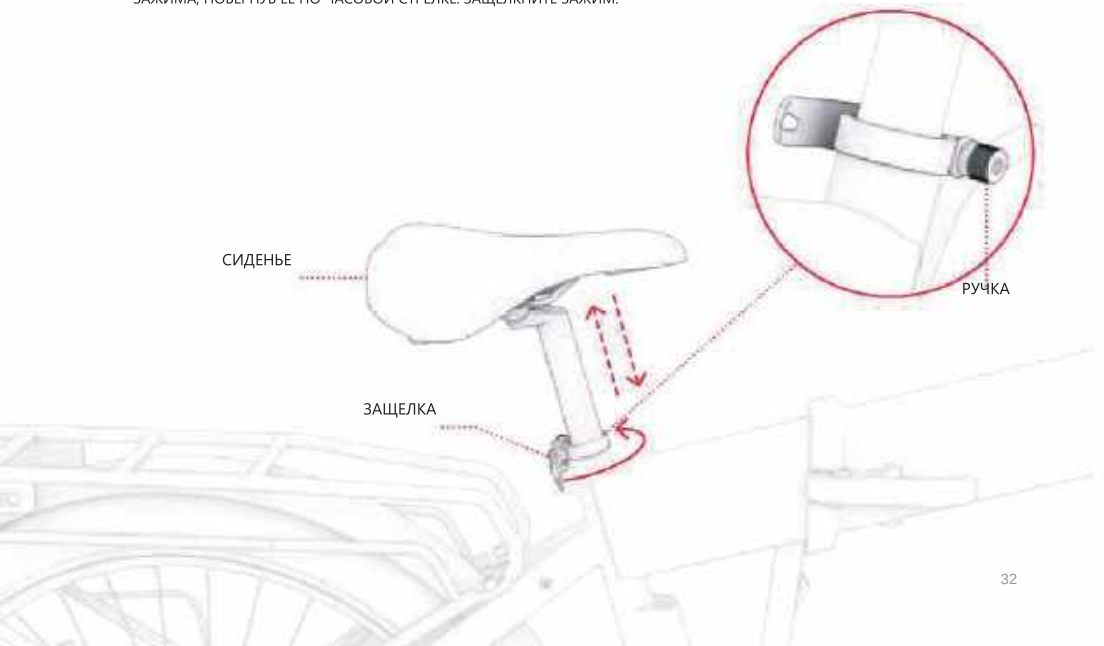

4. ПРОВЕРЬТЕ НАДЕЖНОСТЬ ЗАКРЕПЛЕНИЯ СИДЕНЬЯ: НАДАВИТЕ РУКОЙ НА СЕДЛО СВЕРХУ. ЕСЛИ ПОДСЕДЕЛЬНЫЙ ШТЫРЬ ПРОСКАЛЬЗЫВАЕТ ДАЛЬШЕ В ТРУБУ, ВЕРНИТЕ ЕГО НА МЕСТО И ЗАТЯНИТЕ ЗАЖИМ, ПОВЕРНУВ РУЧКУ ПО ЧАСОВОЙ СТРЕЛКЕ.



2.2 Зарядка аккумулятора

ДЛЯ ПОЛНОГО ЗАРЯДА РАЗРЯЖЕННОГО АККУМУЛЯТОРА МОЖЕТ ПОТРЕБОВАТЬСЯ ОКОЛО 5 ЧАСОВ.

АККУМУЛЯТОР МОЖНО ЗАРЯЖАТЬ, КОГДА ОН ЗАКРЕПЛЕН В РАМЕ ИЛИ СНЯТ С НЕЕ. (ПОРЯДОК СНЯТИЯ СМ. В РАЗДЕЛЕ 3.1.)

1. ПОДСОЕДИНИТЕ ЗАРЯДНЫЙ КАБЕЛЬ К ЗАРЯДНОМУ УСТРОЙСТВУ.
2. ОТКРОЙТЕ КРЫШКУ ЗАРЯДНОГО ПОРТА НА РАМЕ ВЕЛОСИПЕДА, ЕСЛИ ЗАРЯЖАЕТЕ АККУМУЛЯТОР, КОГДА ОН НАХОДИТСЯ В РАМЕ.
3. ПОДКЛЮЧИТЕ ЗАРЯДНЫЙ КАБЕЛЬ К РОЗЕТКЕ, А ЗАТЕМ ПОДКЛЮЧИТЕ ЗАРЯДНОЕ УСТРОЙСТВО К ЗАРЯДНОМУ ПОРТУ AMЫ
4. КОГДА ЦВЕТ СВЕТОИНДИКАТОРА НА ЗАРЯДНОМ УСТРОЙСТВЕ МЕНЯЕТСЯ С КРАСНОГО НА ЗЕЛЕНЫЙ, ЭТО ОЗНАЧАЕТ, ЧТО АККУМУЛЯТОР ПОЛНОСТЬЮ ЗАРЯЖЕН. ИЗВЛЕКИТЕ ЗАРЯДНОЕ УСТРОЙСТВО ИЗ ПОРТА ЗАРЯДКИ И ОТСОЕДИНИТЕ КАБЕЛЬ ОТ РОЗЕТКИ.
5. ЗАКРОЙТЕ КРЫШКУ ЗАРЯДНОГО ПОРТА, ЕСЛИ ЗАРЯЖАЕТЕ АККУМУЛЯТОР, КОГДА ОН НАХОДИТСЯ В РАМЕ.

СВЕТОИНДИКАТОР ЗАРЯДКИ НА ЗАРЯДНОМ УСТРОЙСТВЕ:

- ЗАРЯДКА

- ЗАРЯДКА ЗАВЕРШЕНА





ВАЖНЫЕ ПРИМЕЧАНИЯ К ЗАРЯДКЕ:

- **ИСПОЛЬЗУЙТЕ ТОЛЬКО ВХОДЯЩЕЕ В КОМПЛЕКТ ЗАРЯДНОЕ УСТРОЙСТВО ИЛИ ЗАРЯДНОЕ УСТРОЙСТВО, ПОЛУЧЕННОЕ НЕПОСРЕДСТВЕННО ОТ JETSON С МАРКИРОВКОЙ LS-018C20-3601800 ИЛИ ДЕТАЛЬ SKU PJCORE-CH.**
  ИЗГОТОВЛЕНО КОМПАНИЕЙ DONGGUAN LI POWER ELECTRONICS Co., Ltd.
  ⚠ НЕПРАВИЛЬНЫЙ ВЫБОР ЗАРЯДНОГО УСТРОЙСТВА МОЖЕТ ПРИВЕСТИ К ВОЗГОРАНИЮ И ВЗРЫВУ.
- **ПОДКЛЮЧИТЕ ЗАРЯДНОЕ УСТРОЙСТВО К РОЗЕТКЕ ПЕРЕД ПОДКЛЮЧЕНИЕМ К ЗАРЯДНОМУ ПОРТУ НА ВЕЛОСИПЕДЕ.**
- **НЕ ИСПОЛЬЗУЙТЕ ПЕРЕМЕЩАЕМЫЕ РАЗВЕТВИТЕЛИ ПИТАНИЯ.**
- **НИКОГДА НЕ ВКЛЮЧАЙТЕ ВЕЛОСИПЕД ВО ВРЕМЯ ЕГО ЗАРЯДКИ.**
- **ЗАРЯЖАЙТЕ АККУМУЛЯТОР ДО ПОЛНОГО ЗАРЯДА – ОКОЛО 5 ЧАСОВ.**
- **НИКОГДА НЕ ОСТАВЛЯЙТЕ ВЕЛОСИПЕД ЗАРЯЖАТЬСЯ НА НОЧЬ ИЛИ В ТЕЧЕНИЕ ДЛИТЕЛЬНОГО ПЕРИОДА ВРЕМЕНИ.**
- **НЕ ПЫТАЙТЕСЬ РАЗОБРАТЬ АККУМУЛЯТОР.**
- **ДИАПАЗОН ТЕМПЕРАТУР ОКРУЖАЮЩЕЙ СРЕДЫ ПРИ ЗАРЯДКЕ: 32 °F (0 °C) - 104 °F (40 °C)**
- **ДИАПАЗОН РАБОЧИХ ТЕМПЕРАТУР ОКРУЖАЮЩЕЙ СРЕДЫ: 14°F (-10°C)-104°F (40°C)**
- **НЕ ИСПОЛЬЗУЙТЕ ЭТОТ ПРОДУКТ, ЕСЛИ ГИБКИЙ ШНУР ПИТАНИЯ ВЫХОДНОГО КАБЕЛЯ ИЗНОШЕН, ИМЕЕТ ПОВРЕЖДЕННУЮ ИЗОЛЯЦИЮ ИЛИ ЛЮБЫЕ ДРУГИЕ ПРИЗНАКИ ПОВРЕЖДЕНИЙ.**



ТАКАЯ МАРКИРОВКА БУДЕТ НА ВАШЕМ ЗАРЯДНОМ УСТРОЙСТВЕ.

2.3 Nнфляция шин и давление

ПЕРЕД ПЕРВОЙ ПОЕЗДКОЙ ВАМ НУЖНО БУДЕТ НАКАЧАТЬ В ШИНЫ, ЧТОБЫ ДОВЕСТИ ИХ ДО РЕКОМЕНДУЕМОГО ДАВЛЕНИЯ 30 ФУНТОВ НА КВАДРАТНЫЙ ДЮЙМ. ИСПОЛЬЗУЙТЕ МАНОМЕТР, ЧТОБЫ УБЕДИТЬСЯ, ЧТО ДАВЛЕНИЕ В ШИНАХ СОСТАВЛЯЕТ 30 ФУНТОВ НА КВАДРАТНЫЙ ДЮЙМ ПЕРЕД КАЖДОЙ ПОЕЗДКОЙ.

ДЛЯ НАКАЧИВАНИЯ:

1. СНИМИТЕ ПЫЛЕЗАЩИТНЫЙ КОЛПАЧОК С КЛАПАНА ШИНЫ НА ОДНОМ КОЛЕСЕ, ПОВЕРНУВ ЕГО ПРОТИВ ЧАСОВОЙ СТРЕЛКИ. ОТЛОЖИТЕ ЕГО В СТОРОНУ.
2. СЛЕДУЙТЕ ИНСТРУКЦИЯМ ПРОИЗВОДИТЕЛЯ НА ВОЗДУШНОМ НАСОСЕ, ЧТОБЫ НАКАЧАТЬ ВОЗДУХ В ШИНУ. ПЕРИОДИЧЕСКИ ПРОВЕРЯЙТЕ С ПОМОЩЬЮ МАНОМЕТРА И ПРОДОЛЖАЙТЕ ДОБАВЛЯТЬ ВОЗДУХ, ПОКА ДАВЛЕНИЕ НЕ ДОСТИГНЕТ 30 ФУНТОВ НА КВАДРАТНЫЙ ДЮЙМ.
3. СНИМИТЕ ВОЗДУШНЫЙ НАСОС И УСТАНОВИТЕ НА МЕСТО ПЫЛЕЗАЩИТНЫЙ КОЛПАЧОК, ПОВЕРНУВ ЕГО ПО ЧАСОВОЙ СТРЕЛКЕ.
4. ПОВТОРИТЕ ТО ЖЕ САМОЕ С ДРУГОЙ ШИНОЙ.

ВАЖНО: ИСПОЛЬЗУЙТЕ ТОЛЬКО РУЧНОЙ ВОЗДУШНЫЙ НАСОС ДЛЯ НАКАЧИВАНИЯ ШИН НА ВАШЕМ WARREN. НИКОГДА НЕ ИСПОЛЬЗУЙТЕ ВОЗДУШНЫЙ КОМПРЕССОР; ЭТО МОЖЕТ ПРИВЕСТИ К РАЗРЫВУ КАМЕР ШИН.



2.4 Проверка и регулировка тормозов

ПРОВЕРКА НАДЕЖНОСТИ И ИСПРАВНОСТИ ТОРМОЗОВ

ПОСЛЕ СБОРКИ И ПЕРЕД КАЖДОЙ ПОЕЗДКОЙ ПРОВЕРЯЙТЕ, ИСПРАВНОСТЬ И НАДЕЖНОСТЬ ТОРМОЗОВ, ЧТОБЫ ЗАМЕДЛИТЬ ВРАЩЕНИЕ КОЛЕСА И ОСТАНОВИТЬ ЕГО, ВЫПОЛНИВ СЛЕДУЮЩИЕ ДЕЙСТВИЯ:

1. ИДИТЕ С ВЕЛОСИПЕДОМ И ОСТОРОЖНО ПОТЯНИТЕ ЗА ЛЕВЫЙ РУЧНОЙ ТОРМОЗ.
2. УБЕДИТЕСЬ, ЧТО ПЕРЕДНИЙ СУППОРТ ПРАВИЛЬНО ЗАЖИМАЕТ ДИСК И ЗАМЕДЛЯЕТ ВРАЩЕНИЕ КОЛЕСА.
3. ПОВТОРИТЕ, ПОТЯНУВ ЛЕВЫЙ РУЧНОЙ ТОРМОЗ С БОЛЬШИМ УСИЛИЕМ И УБЕДИТЕСЬ, ЧТО ПЕРЕДНЕЕ КОЛЕСО ОСТАНОВЛЕНО.
4. ПОВТОРИТЕ ШАГИ 1–3 С ПРАВЫМ РУЧНЫМ ТОРМОЗОМ И ЗАДНИМ КОЛЕСОМ

РЕГУЛИРОВКА ТОРМОЗНОГО СУППОРТА

ВАМ МОЖЕТ ПОНАДОБИТЬСЯ ШЕСТИГРАННЫЙ КЛЮЧ НА 5 ММ. (В КОМПЛЕКТ НЕ ВХОДИТ.)

ДЛЯ ПРАВИЛЬНОЙ РАБОТЫ ВЕЛОСИПЕДНЫХ ТОРМОЗОВ НЕОБХОДИМО ТОЧНОЕ ВЫРАВНИВАНИЕ И ПРАВИЛЬНОЕ РАСПОЛОЖЕНИЕ ВСЕХ ЭЛЕМЕНТОВ. ТРЕНИЕ ИЛИ СКРИП, ИСХОДЯЩИЙ ИЗ ОБЛАСТИ ТОРМОЗОВ (ПОСТОЯННЫЕ ИЛИ ЭПИЗОДИЧЕСКИЕ), ЯВЛЯЮТСЯ ХОРОШИМ ПРИЗНАКОМ ТОГО, ЧТО ЧТО-ТО НЕ ВЫРОВНЕНО И НУЖДАЕТСЯ В РЕГУЛИРОВКЕ.

ПРИЧИНОЙ ШУМА, СКОРЕЕ ВСЕГО, ЯВЛЯЕТСЯ СМЕЩЕННЫЙ СУППОРТ, В РЕЗУЛЬТАТЕ ЧЕГО ТОРМОЗНЫЕ КОЛОДКИ ВНУТРИ НИХ ТРУТСЯ О ДИСК ДАЖЕ ПРИ ОТКРЫТОМ СУППОРТЕ. КОЛОДКИ ДОЛЖНЫ СОПРИКАСАТЬСЯ С ДИСКОМ ТОЛЬКО ПРИ ЗАКРЫТОМ СУППОРТЕ ИЗ-ЗА НАЖАТИЯ НА РУЧНОЙ ТОРМОЗ.

1. НА ТОРМОЗЕ, КОТОРЫЙ НУЖДАЕТСЯ В РЕГУЛИРОВКЕ, НАЙДИТЕ СУППОРТ, ТОРМОЗНЫЕ КОЛОДКИ И ДИСК.
2. ПОДНИМИТЕ КОЛЕСО ВЕЛОСИПЕДА И ПОКРУТИТЕ ЕГО. ПОСМОТРИТЕ, КАК ДИСК ВРАЩАЕТСЯ МЕЖДУ ТОРМОЗНЫМИ КОЛОДКАМИ, И ОБРАТИТЕ ВНИМАНИЕ, КАКАЯ КОЛОДКА ТРЕТСЯ О ДИСК.
3. УСТАНОВИТЕ ВЕЛОСИПЕД НА ПОДСТАВКУ. (СМ. РАЗДЕЛ 3.6).

4. ГЛЯДЯ НА СУППОРТ С ЗАДНЕЙ СТОРОНЫ КОЛЕСА, НАЙДИТЕ БОЛТЫ ВЫШЕ И НИЖЕ СУППОРТА. ИСПОЛЬЗУЙТЕ ШЕСТИГРАННЫЙ КЛЮЧ 5 ММ ДЛЯ КАЖДОГО БОЛТА, ПОВОРАЧИВАЯ ЕГО ПРОТИВ ЧАСОВОЙ СТРЕЛКИ НА 4-5 ОБОРОТОВ.
5. ПЕРЕМЕЩАЙТЕ СУППОРТ ДО ТЕХ ПОР, ПОКА НЕ БУДУТ ВЫПОЛНЕНЫ СЛЕДУЮЩИЕ УСЛОВИЯ:
   - ВЕРХНЯЯ ЧАСТЬ КОЛОДОК ВЫРОВНЕНА С КРАЕМ ДИСКА;
   - ЧАСТИ КОЛОДОК НЕ СОПРИКАСАЮТСЯ С ДИСКОМ;
   - КОЛОДКИ РАСПОЛОЖЕНЫ ПАРАЛЛЕЛЬНО ДИСКУ.
6. КОГДА СУППОРТ НАХОДИТСЯ В НУЖНОМ ПОЛОЖЕНИИ, ПОЛНОСТЬЮ ЗАТЯНИТЕ ОДИН БОЛТ, А ЗАТЕМ ДРУГОЙ, ПОВЕРНУВ ЕГО ПО ЧАСОВОЙ СТРЕЛКЕ С ПОМОЩЬЮ ШЕСТИГРАННОГО КЛЮЧА.
7. УБЕДИТЕСЬ, ЧТО СУППОРТ НАДЕЖНО ЗАКРЕПЛЕН, И ЕЩЕ РАЗ ПРОВЕЬТЕ НАДЕЖНОСТЬ И ИСПРАВНОСТЬ ТОРМОЗОВ (СТР. 37).

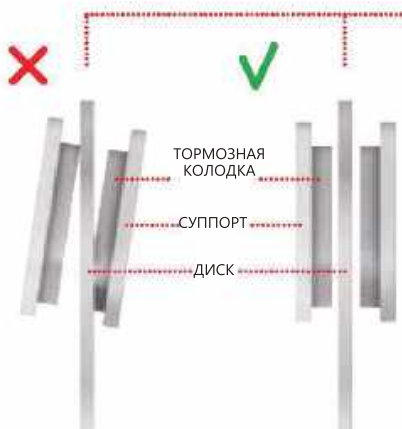

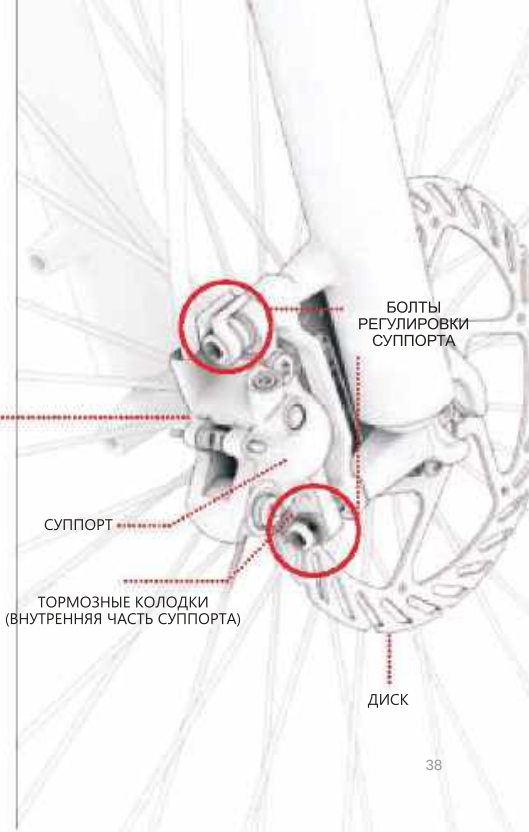

2,5 Включение и выключение питания

ЧТОБЫ ВКЛЮЧИТЬ ИЛИ ВЫКЛЮЧИТЬ ЭЛЕКТРОВЕЛОСИПЕД, НАЖМИТЕ И УДЕРЖИВАЙТЕ КНОПКУ ПИТАНИЯ/РЕЖИМА В ТЕЧЕНИЕ 2–3 СЕКУНД.

ЧТОБЫ СОХРАНИТЬ ЗАРЯД АККУМУЛЯТОРА, ВАШ ВЕЛОСИПЕД АВТОМАТИЧЕСКИ ВЫКЛЮЧИТСЯ ЧЕРЕЗ 10 МИНУТ БЕЗ ДВИЖЕНИЯ. НЕ ЗАБЫВАЙТЕ ВЫКЛЮЧАТЬ ВЕЛОСИПЕД, КОГДА НЕ ПЛАНИРУЕТЕ ИМ ПОЛЬЗОВАТЬСЯ.

ВАЖНО: НИКОГДА НЕ ВКЛЮЧАЙТЕ ЭЛЕКТРОВЕЛОСИПЕД, КОГДА ОН ЗАРЯЖАЕТСЯ ИЛИ СЛОЖЕН.

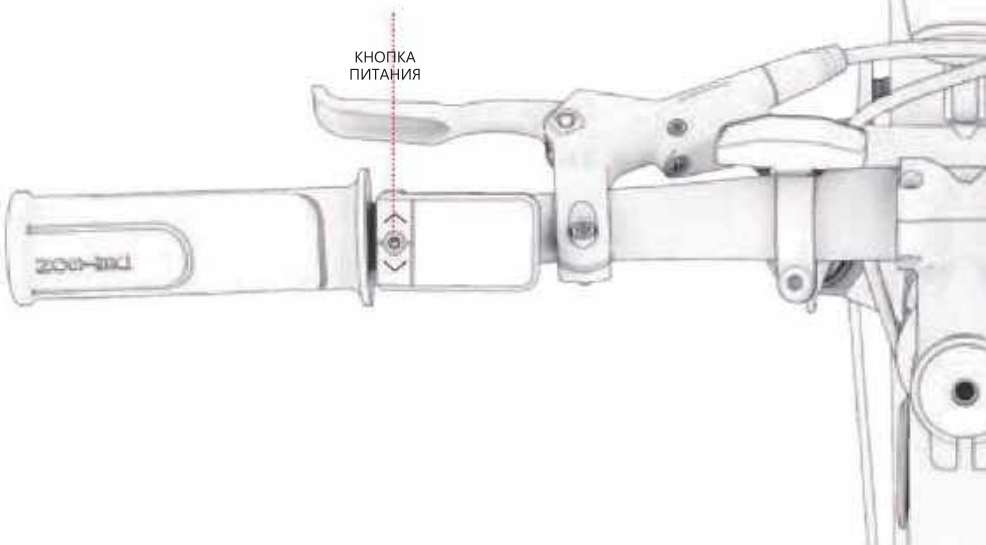

3. Особенности и функции

3.1 Снятие и повторная установка аккумулятора

ЧТОБЫ СНЯТЬ АККУМУЛЯТОР:

1. ЕСЛИ ВЕЛОСИПЕД УСТАНОВЛЕН В ПОЛОЖЕНИЕ ДЛЯ ЕЗДЫ, НАЖМИТЕ И УДЕРЖИВАЙТЕ ЯЗЫЧОК НА ФИКСИРУЮЩЕЙ ЗАЩЕЛКЕ РАМЫ ВПЕРЕД (1A), ЗАТЕМ С СИЛОЙ ПОТЯНИТЕ ЗАЩЕЛКУ (1B).
2. ПОВЕРНИТЕ ВЕЛОСИПЕД В ТОЧКЕ СКЛАДЫВАНИЯ, ЧТОБЫ ОТКРЫТЬ ДОСТУП К АККУМУЛЯТОРУ.

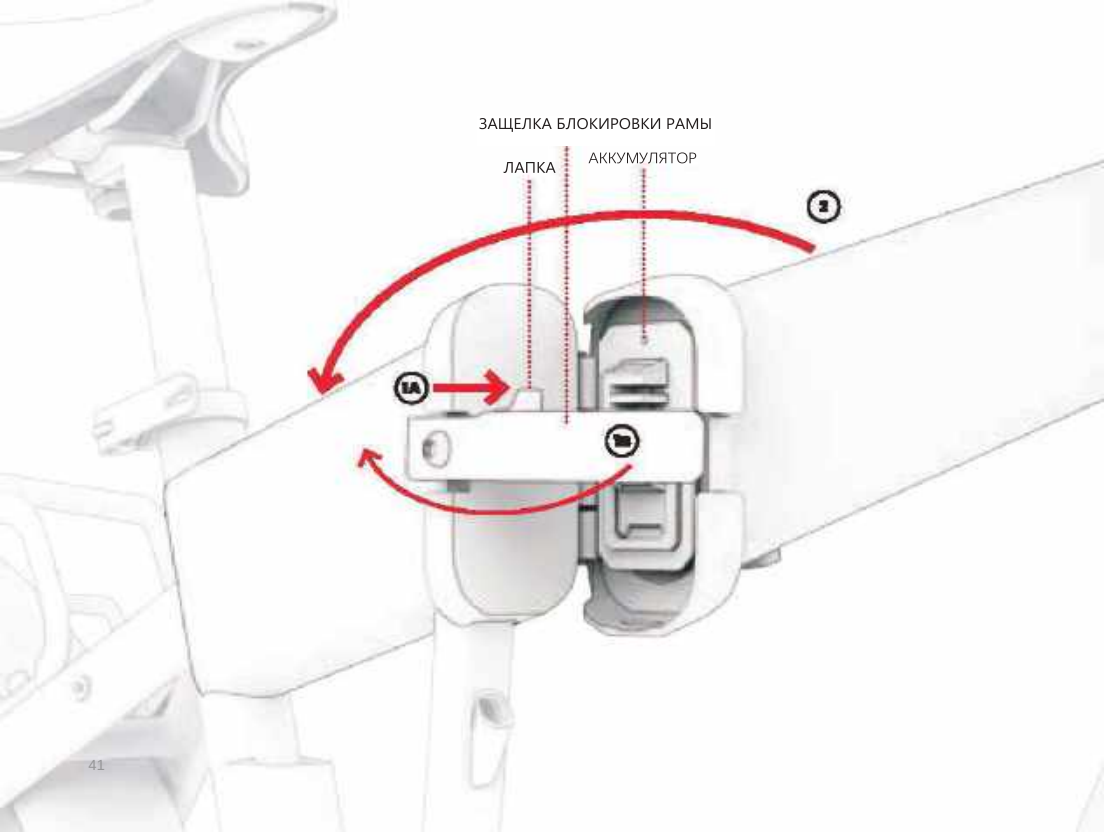
ЗАЩЕЛКА БЛОКИРОВКИ РАМЫ
ЛАПКА
АККУМУЛЯТОР
2
1A
1B

3. ВСТАВЬТЕ ОДИН КЛЮЧ В ЗАМОК. НАДАВИТЕ НА КЛЮЧ СНИЗУ И ПОЛНОСТЬЮ ПОВЕРНИТЕ ЕГО ПРОТИВ ЧАСОВОЙ СТРЕЛКИ.
4. ИЗВЛЕКИТЕ КЛЮЧ ИЗ ЗАМКА.

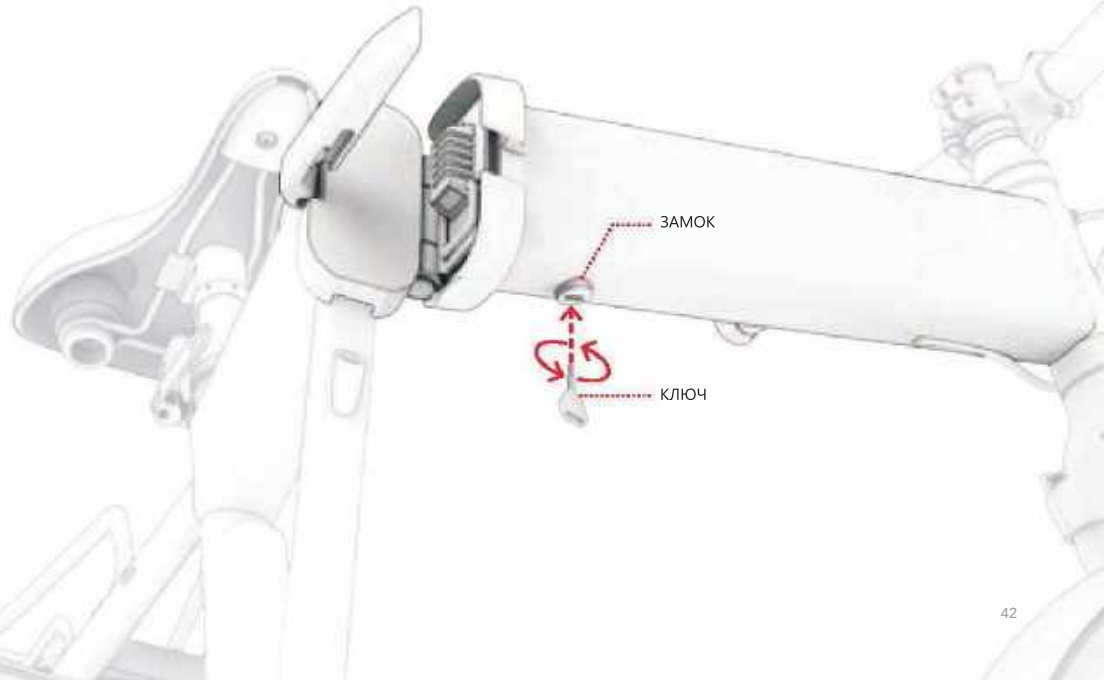

5. ПОТЯНИТЕ РУЧКУ АККУМУЛЯТОРА ВВЕРХ И С ПОМОЩЬЮ РУЧКИ ВЫТАЩИТЕ АККУМУЛЯТОР ИЗ АККУМУЛЯТОРНОГО ОТСЕКА.

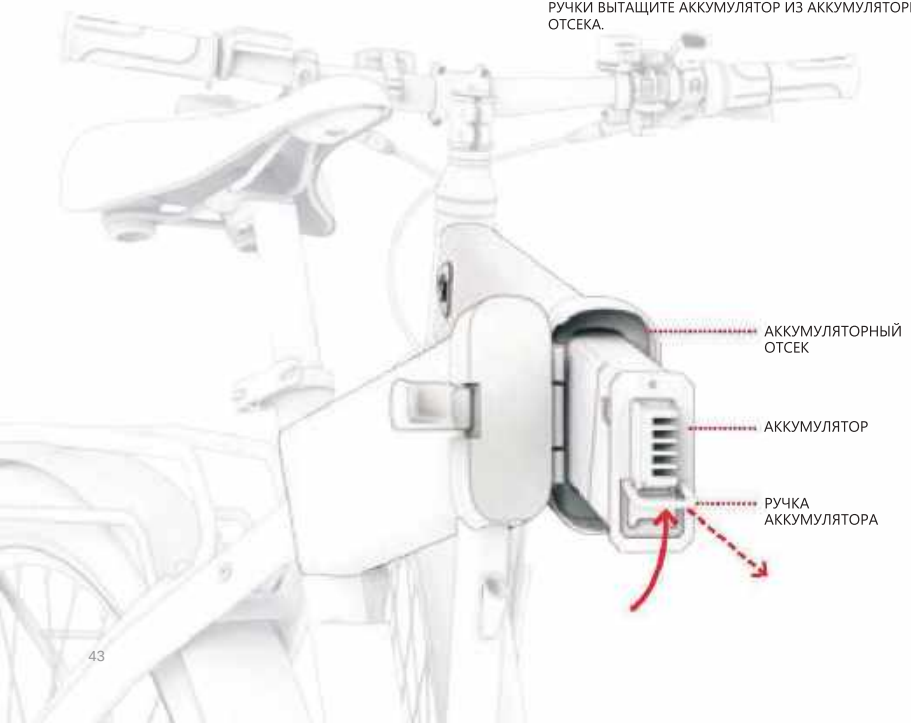

ЧТОБЫ УСТАНОВИТЬ АККУМУЛЯТОР:

1. УДЕРЖИВАЯ РУЧКУ НА НИЖНЕЙ ПОЛОВИНЕ ПЕРЕДНЕЙ ЧАСТИ АККУМУЛЯТОРА, МЕДЛЕННО УСТАНОВИТЕ АККУМУЛЯТОР В АККУМУЛЯТОРНЫЙ ОТСЕК. УБЕДИТЕСЬ, ЧТО ЗАДНЯЯ ЧАСТЬ АККУМУЛЯТОРА НАХОДИТСЯ НА ОДНОЙ ЛИНИИ С ВИЛКАМИ В ЗАДНЕЙ ЧАСТИ АККУМУЛЯТОРНОГО ОТСЕКА.
2. ВСТАВЬТЕ ОДИН КЛЮЧ В ЗАМОК И ПОЛНОСТЬЮ ПОВЕРНИТЕ ЕГО ПО ЧАСОВОЙ СТРЕЛКЕ.
3. ВЫНЬТЕ КЛЮЧ ИЗ ЗАМКА.
4. УБЕДИТЕСЬ, ЧТО АККУМУЛЯТОР НАДЕЖНО ЗАКРЕПЛЕН В РАМЕ И ЕГО НЕЛЬЗЯ ВЫТАЩИТЬ.

 **ВАЖНО:** ВСЕГДА ФИКСИРУЙТЕ АККУМУЛЯТОР В РАМЕ. НЕ ВКЛЮЧАЙТЕ ВЕЛОСИПЕД И НЕ ЕЗДИТЕ, ЕСЛИ АККУМУЛЯТОР НЕ ЗАФИКСИРОВАН НА СВОЕМ МЕСТЕ.

ВАЖНО: ВО ИЗБЕЖАНИЕ ПОВРЕЖДЕНИЯ АККУМУЛЯТОРА НЕ ВСТАВЛЯЙТЕ ЕГО В РАМУ СЛИШКОМ БЫСТРО ИЛИ СО СЛИШКОМ БОЛЬШИМ УСИЛИЕМ.

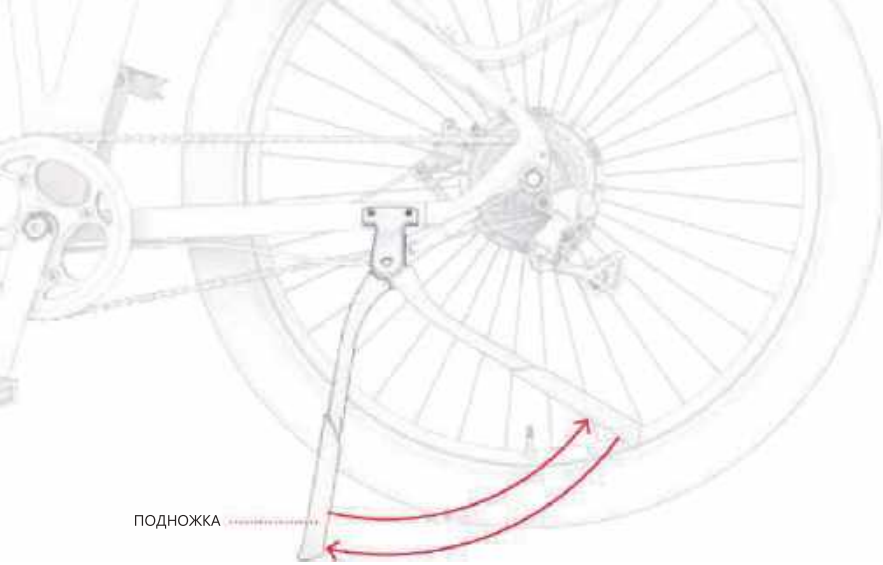

3.2 Использование подножки

ЧТОБЫ ИСПОЛЬЗОВАТЬ ПОДНОЖКУ, ПОВЕРНИТЕ ЕЕ ВНИЗ И АККУРАТНО НАКЛОНИТЕ ВЕЛОСИПЕД НА НЕЕ, ЧТОБЫ ОН СТОЯЛ. ЧТОБЫ ПОДНЯТЬ ПОДНОЖКУ, ПОВЕРНИТЕ ЕЕ ОБРАТНО ВВЕРХ.

ВАЖНО: ВСЕГДА ПОДНИМАЙТЕ ПОДНОЖКУ ПЕРЕД ПОЕЗДКОЙ.

3.3 Использование звонка

ИСПОЛЬЗУЙТЕ ЗВОНОК ДЛЯ ОПОВЕЩЕНИЯ ДЛЯ ДРУГИХ УЧАСТНИКОВ ДВИЖЕНИЯ И ПЕШЕХОДОВ.

ЧТОБЫ ПОДАТЬ ЗВУКОВОЙ СИГНАЛ, БЫСТРО И С СИЛОЙ ПРОВЕДИТЕ ВНИЗ ПО ЯЗЫЧКУ ЗВОНКА БОЛЬШИМ ПАЛЬЦЕМ ПРАВОЙ РУКИ.

3.4 Понимание и использование ЖК-экрана

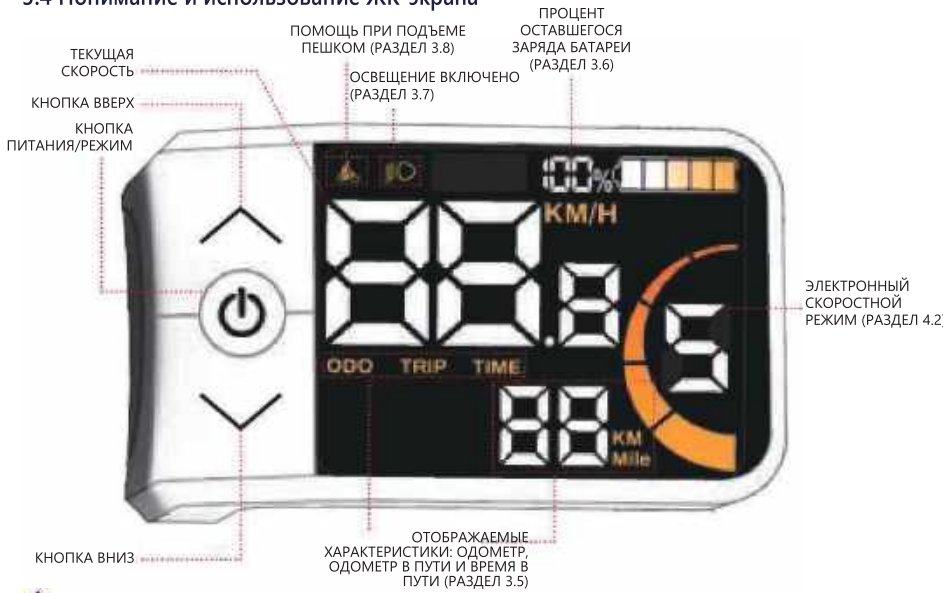

ВАЖНО: ЕСЛИ НА ЭКРАНЕ ЖК-ДИСПЛЕЯ ПОЯВЛЯЕТСЯ КОД ОШИБКИ 21E–30E, ОБРАТИТЕСЬ ЗА ПОМОЩЬЮ В СЛУЖБУ ПОДДЕРЖКИ JETSON, ПРЕЖДЕ ЧЕМ СНОВА ЕЗДИТЬ НА ЭЛЕКТРОВЕЛОСИПЕДЕ.

3.5 Переключение информации на экране

ИЗМЕНЕНИЕ ОТОБРАЖАЕМЫХ ХАРАКТЕРИСТИК
НАЖМИТЕ КНОПКУ ПИТАНИЯ/РЕЖИМА, ЧТОБЫ ПЕРЕКЛЮЧИТЬ ОТОБРАЖЕНИЕ НА ЭКРАНЕ ДАННЫХ ОДОМЕТРА, ОДОМЕТРА ПОЕЗДКИ И ВРЕМЕНИ ПОЕЗДКИ.

- **ОДОМЕТР ("ODO") — ОБЩЕЕ РАССТОЯНИЕ, ПРОЙДЕННОЕ НА ДАННОМ УСТРОЙСТВЕ**

- **ОДОМЕТР ПОЕЗДКИ («ПОЕЗДКА»)** — ОБЩЕЕ РАССТОЯНИЕ, ПРОЙДЕННОЕ ЗА ОДНУ ПОЕЗДКУ НА ВЕЛОСИПЕДЕ
  ПРИМЕЧАНИЕ: ОДОМЕТР ПОЕЗДКИ БУДЕТ СБРАСЫВАТЬСЯ ПРИ КАЖДОМ ВЫКЛЮЧЕНИИ ВЕЛОСИПЕДА.

- **TRIP TIME («ВРЕМЯ ПОЕЗДКИ») — ВРЕМЯ ТЕКУЩЕЙ ПОЕЗДКИ**

ПРИМЕЧАНИЕ: ОДОМЕТР ПОЕЗДКИ И ВРЕМЯ ПОЕЗДКИ БУДУТ СБРАСЫВАТЬСЯ ПРИ КАЖДОМ ВЫКЛЮЧЕНИИ ВЕЛОСИПЕДА.

ЧТОБЫ ВРУЧНУЮ СБРОСИТЬ ТЕРМОМЕТР, КОГДА ВЕЛОСИПЕД ВКЛЮЧЕН
ОДНОВРЕМЕННО НАЖМИТЕ И УДЕРЖИВАЙТЕ КНОПКИ ПИТАНИЯ/РЕЖИМА И ВНИЗ (v) В ТЕЧЕНИЕ 2 СЕКУНД.

ЧТОБЫ ВРУЧНУЮ СБРОСИТЬ ТЕРМОМЕТР ПРИ ВКЛЮЧЕННОМ ВЕЛОСИПЕДЕ: ОДНОВРЕМЕННО НАЖМИТЕ И УДЕРЖИВАЙТЕ КНОПКИ ПИТАНИЯ/РЕЖИМА И ВНИЗ (∨) В ТЕЧЕНИЕ 2 СЕКУНД.

ИЗМЕНЕНИЕ ЯРКОСТИ ЭКРАНА

1. ОДНОВРЕМЕННО НАЖМИТЕ И УДЕРЖИВАЙТЕ КНОПКИ ВВЕРХ (∧) И ВНИЗ (∨) В ТЕЧЕНИЕ 2 СЕКУНД, ЧТОБЫ ВОЙТИ В МЕНЮ НАСТРОЕК.
2. БЫСТРО НАЖИМАЙТЕ СТРЕЛКУ ВВЕРХ ДО ТЕХ ПОР, ПОКА НА ЭКРАНЕ НЕ ПОЯВИТСЯ НАДПИСЬ «ST3».
3. БЫСТРО НАЖИМАЙТЕ НА КНОПКУ ПИТАНИЯ/РЕЖИМА.
4. БЫСТРО НАЖИМАЙТЕ КНОПКИ ВВЕРХ (∧) И ВНИЗ (∨), ЧТОБЫ ПЕРЕКЛЮЧАТЬСЯ МЕЖДУ BL-1 (САМАЯ НИЗКАЯ ЯРКОСТЬ), BL-2 (СРЕДНЯЯ ЯРКОСТЬ) И BL-3 (МАКСИМАЛЬНАЯ ЯРКОСТЬ) ДО ТЕХ ПОР, ПОКА НЕ БУДЕТ ДОСТИГНУТА ЖЕЛАЕМАЯ НАСТРОЙКА.
5. ДЛЯ ПОДТВЕРЖДЕНИЯ НАЖМИТЕ КНОПКУ ПИТАНИЯ/РЕЖИМА.
6. НАЖМИТЕ И УДЕРЖИВАЙТЕ КНОПКУ ПИТАНИЯ/РЕЖИМА В ТЕЧЕНИЕ 2–3 СЕКУНД, ЧТОБЫ ВЫЙТИ ИЗ МЕНЮ НАСТРОЕК.

ИЗМЕНЕНИЕ ЕДИНИЦ ИЗМЕРЕНИЯ С МИЛЬ НА КИЛОМЕТРЫ

1. ОДНОВРЕМЕННО НАЖМИТЕ И УДЕРЖИВАЙТЕ КНОПКИ ВВЕРХ (∧) И ВНИЗ (∨) В ТЕЧЕНИЕ 2 СЕКУНД, ЧТОБЫ ВОЙТИ В МЕНЮ НАСТРОЕК.
2. НАЖИМАЙТЕ СТРЕЛКУ ВВЕРХ ДО ТЕХ ПОР, ПОКА НА ЭКРАНЕ НЕ ПОЯВИТСЯ НАДПИСЬ «ST4».
3. БЫСТРО НАЖИМАЙТЕ НА КНОПКИ ПИТАНИЯ/РЕЖИМА.
4. БЫСТРО НАЖИМАЙТЕ КНОПКИ ВВЕРХ (∧) И ВНИЗ (∨) ДЛЯ ПЕРЕКЛЮЧЕНИЯ МЕЖДУ КИЛОМЕТРАМИ (KM) И МИЛЯМИ ДО ТЕХ ПОР, ПОКА НЕ БУДЕТ ДОСТИГНУТО НУЖНОЕ ЗНАЧЕНИЕ.
5. ДЛЯ ПОДТВЕРЖДЕНИЯ НАЖМИТЕ КНОПКУ ПИТАНИЯ/РЕЖИМА.
6. НАЖМИТЕ И УДЕРЖИВАЙТЕ КНОПКУ ПИТАНИЯ/РЕЖИМА В ТЕЧЕНИЕ 2–3 СЕКУНД, ЧТОБЫ ВЫЙТИ ИЗ МЕНЮ НАСТРОЕК.

3.6 Проверка уровня заряда аккумулятора

ВЫ МОЖЕТЕ СЛЕДИТЬ ЗА УРОВНЕМ ЗАРЯДА АККУМУЛЯТОРА, НАБЛЮДАЯ ЗА ТЕМ, СКОЛЬКО ПОЛОСОК ИНДИКАТОРА БАТАРЕИ ГОРИТ НА ЖК-ЭКРАНЕ.

ИКОНКА-ИНДИКАТОР АККУМУЛЯТОРА					
ПРИБЛИЗИТЕЛЬНЫЙ ПРОЦЕНТ ОСТАВШЕГОСЯ ЗАРЯДА*	**80% – 100%**	**60% – 80%**	**40% – 60%**	**20% – 40%**	**МЕНЕЕ 20% (ЗАРЯДИТЕ АККУМУЛЯТОР ПРЯМО СЕЙЧАС!)**

*ТОЛЬКО ПРИБЛИЗИТЕЛЬНОЕ ЗНАЧЕНИЕ. МОЖЕТ ВАРЬИРОВАТЬСЯ В ЗАВИСИМОСТИ ОТ ИСПОЛЬЗОВАНИЯ.

ВАЖНО: НА СПОСОБНОСТЬ ВАШЕГО ВЕЛОСИПЕДА РАЗВИВАТЬ МАКСИМАЛЬНУЮ СКОРОСТЬ МОЖЕТ ВЛИЯТЬ УРОВЕНЬ ЗАРЯДА АККУМУЛЯТОРА: ВЫ МОЖЕТЕ ЗАМЕТИТЬ СНИЖЕНИЕ СКОРОСТИ, КОГДА ЗАРЯД АККУМУЛЯТОРА ОПУСКАЕТСЯ НИЖЕ 25%.

3.7 Использование фонарей

ЕСЛИ ВЫ ЕДЕТЕ В УСЛОВИЯХ НИЗКОЙ ОСВЕЩЕННОСТИ, ВКЛЮЧИТЕ ФОНАРИ, ЧТОБЫ ЛУЧШЕ ВИДЕТЬ ДОРОГУ ВПЕРЕДИ, А ВСТРЕЧНЫЕ ГОНЩИКИ МОГЛИ ЛУЧШЕ ВИДЕТЬ ВАС. ФОНАРИ ВКЛЮЧАЮТСЯ ТОЛЬКО ПРИ ВКЛЮЧЕННОМ ЭЛЕКТРОВЕЛОСИПЕДЕ.

ЧТОБЫ ВКЛЮЧИТЬ ИЛИ ВЫКЛЮЧИТЬ ПЕРЕДНИЙ ИЛИ ЗАДНИЙ ФОНАРЬ: НАЖМИТЕ И УДЕРЖИВАЙТЕ КНОПКУ ВВЕРХ (^) В ТЕЧЕНИЕ 2–3 СЕКУНД.

3.8 Использование функции asistenta при ходьбе

В реЖиМе asistenta при ходьбе моторбудет толкать велосипед вперед соскорость 3,7 МиЛь в Час, ЧтобыоблегЧить его перемешение, когда вы НеезЖите на нем.При испопьзоваНиифункции asistenta при ходьбе

управлЯйтевелосипеДоМ руЛЯМИЧобы вклЧить реЖим asistenta приходьбе: наЖмите и удерЖивайте кНопкуВНИЗ ( ).Чере3 2 секуНДЫ реЖиМ asisteНТапри ходьбе будетактивироваН.ПродолЖайте удерЖивать кнопку вНиз( ),пока вам нуЖна помоЩь при ходьбеЧТОбЫ

ВыкПЮЧить реЖим asistenta приходьбе:отпустите кНопКу)

3.9 Использование багажника с интеллектуальной системой крепления груза RackIt

ВАШ ЭЛЕКТРОВЕЛОСИПЕД ОСНАЩЕН БАГАЖНИКОМ С ИНТЕЛЛЕКТУАЛЬНОЙ СИСТЕМОЙ КРЕПЛЕНИЯ ГРУЗА JETSON RACKIT, **ПРЕДНАЗНАЧЕННЫМ ДЛЯ СОПУТСТВУЮЩИХ ГРУЗОВЫХ АКСЕССУАРОВ**.*



КОРЗИНА **ХОЛОДИЛЬНИК** **СУМКА**

НАСТРОЙТЕ СВОЙ ЭЛЕКТРОВЕЛОСИПЕД В ЗАВИСИМОСТИ ОТ ТОГО, ЧТО ВАМ НУЖНО ПЕРЕВЕЗТИ. ОТСКАНИРУЙТЕ ЭТО, ЧТОБЫ УЗНАТЬ БОЛЬШЕ О СИСТЕМЕ И ДОСТУПНЫХ АКСЕССУАРАХ ДЛЯ ПЕРЕНОСКИ ЛЮБЫХ ГРУЗОВ RACKIT.

ИСПОЛЬЗОВАНИЕ RACKIT С СОПУТСТВУЮЩИМ ГРУЗОВЫМ АКСЕССУАРОМ*:
ВСЕ ГРУЗОВЫЕ АКСЕССУАРЫ RACKIT COMPANION ИМЕЮТ ВСТРОЕННУЮ ОПОРНУЮ ПЛАСТИНУ, КОТОРАЯ НАДЕЖНО ПРИСТЕГИВАЕТСЯ К БАГАЖНИКУ RACKIT.

ЧТОБЫ ПРИСТЕГНУТЬ ИЛИ ОТСТЕГНУТЬ АКСЕССУАР:
ОТСКАНИРУЙТЕ ЭТО, ЧТОБЫ ОЗНАКОМИТЬСЯ С ИНСТРУКЦИЯМИ

*АКСЕССУАРЫ В КОМПЛЕКТ НЕ ВХОДЯТ. АССОРТИМЕНТ МОЖЕТ ОТЛИЧАТЬСЯ.

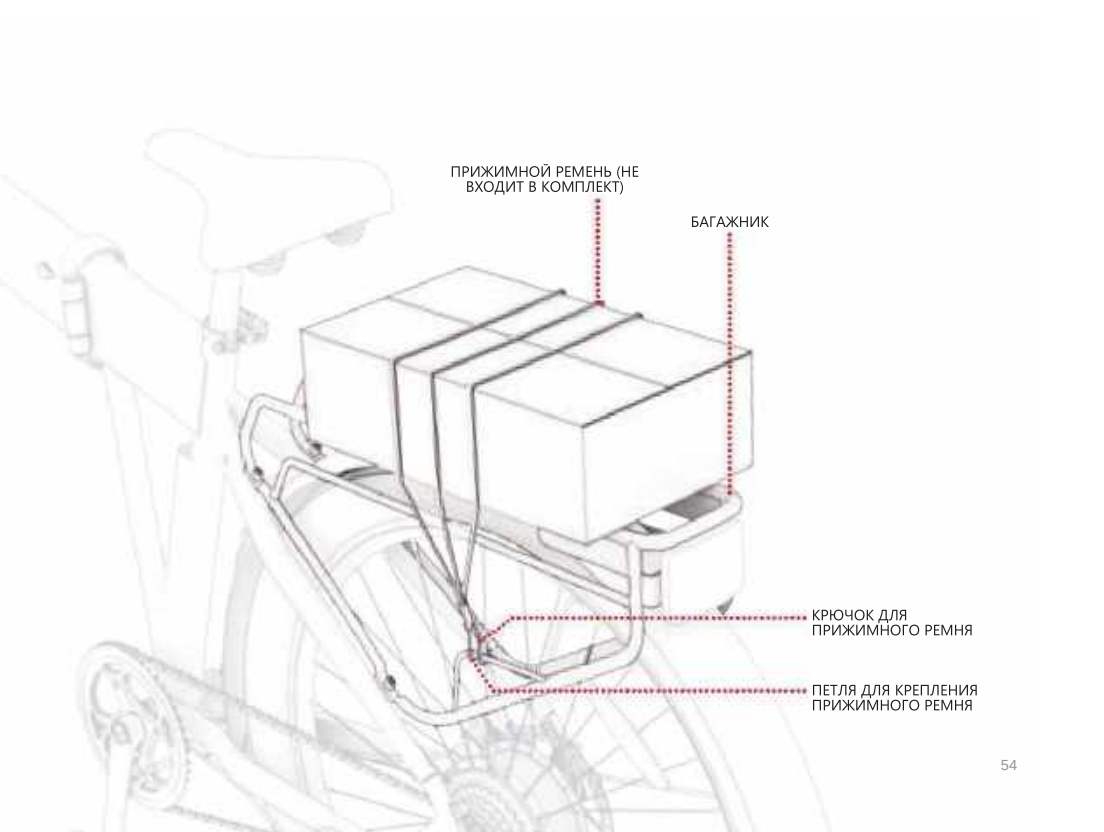
ПРИЖИМНОЙ РЕМЕНЬ (НЕ ВХОДИТ В КОМПЛЕКТ)
БАГАЖНИК
КРЮЧОК ДЛЯ ПРИЖИМНОГО РЕМНЯ
ПЕТЛЯ ДЛЯ КРЕПЛЕНИЯ ПРИЖИМНОГО РЕМНЯ

ИСПОЛЬЗОВАНИЕ RACKIT БЕЗ СОПУТСТВУЮЩЕГО ГРУЗОВОГО АКСЕССУАРА:

1. РАЗМЕСТИТЕ СВОЙ ГРУЗ НА БАГАЖНИКЕ.
2. ВСТАВЬТЕ 1 КРЮЧОК ПРИЖИМНОГО РЕМНЯ В ОДНУ ПЕТЛЮ ДЛЯ КРЕПЛЕНИЯ РЕМНЯ НА БАГАЖНИКЕ.
3. НАКИНЬТЕ ПРИЖИМНОЙ РЕМЕНЬ НА ГРУЗ И ЗАФИКСИРУЙТЕ ЕГО ВОКРУГ СТОЙКИ ТАК, ЧТОБЫ ОН НАТЯНУЛСЯ.
4. ЗАКРЕПИТЕ ДРУГОЙ КРЮЧОК ПРИЖИМНОГО РЕМНЯ В ДРУГОЙ КРЕПЕЖНОЙ ПЕТЛЕ.
   ВАЖНО: ПРИЖИМНОЙ РЕМЕНЬ ДОЛЖЕН ПЛОТНО ПРИЛЕГАТЬ К ВАШЕМУ ГРУЗУ. В ЗАВИСИМОСТИ ОТ РАЗМЕРА ГРУЗА И ДЛИНЫ РЕМНЯ, МОЖЕТ ПОТРЕБОВАТЬСЯ ОБЕРНУТЬ РЕМЕНЬ ПОД БАГАЖНИКОМ И НАД ГРУЗОМ, ПРЕЖДЕ ЧЕМ ЗАКРЕПИТЬ 2-Й КРЮЧОК В ПЕТЛЕ ДЛЯ КРЕПЛЕНИЯ ПРИЖИМНОГО РЕМНЯ.
5. ПРОВЕРЬТЕ НАДЕЖНОСТЬ ЗАКРЕПЛЕНИЯ ГРУЗА И ПРИЖИМНОГО РЕМНЯ.

ДЛЯ ОБЕСПЕЧЕНИЯ БЕЗОПАСНОСТИ:

- ВСЕГДА ЗАКРЕПЛЯЙТЕ ГРУЗ НА БАГАЖНИКЕ С ПОМОЩЬЮ ПРИЖИМНОГО РЕМНЯ ИЛИ СПЕЦИАЛЬНОГО ГРУЗОВОГО АКСЕССУАРА RACKIT. НИКОГДА НЕ ЕЗДИТЕ С НЕЗАКРЕПЛЕННЫМ ГРУЗОМ.
- ОГРАНИЧЬТЕ ВЕС ПЕРЕВОЗИМОГО НА БАГАЖНИКЕ ГРУЗА ДО 25 ФУНТОВ.
- УБЕДИТЕСЬ, ЧТО ОБЩИЙ ВЕС (ВОДИТЕЛЬ ПЛЮС ГРУЗ) НЕ ПРЕВЫШАЕТ 250 ФУНТОВ.
- НЕ ПЕРЕГРУЖАЙТЕ БАГАЖНИК ИЛИ КАКИЕ-ЛИБО ГРУЗОВЫЕ АКСЕССУАРЫ.
- ВСЕГДА СЛЕДИТЕ ЗА ТЕМ, ЧТОБЫ НИКАКИЕ ЧАСТИ ГРУЗА ИЛИ КАКИЕ-ЛИБО ГРУЗОВЫЕ АКСЕССУАРЫ RACKIT (РЕМНИ, ПРЯЖКИ И Т. Д.) НЕ МЕШАЮТ ДВИЖЕНИЮ КОЛЕСА, ТОРМОЗА, ПЕДАЛИ, ЦЕПИ ИЛИ ДРУГИХ ВЕЛОСИПЕДНЫХ ИЛИ МЕХАНИЗМОВ.

ВАЖНО:

- ДОБАВЛЕНИЕ ГРУЗА СО ЗНАЧИТЕЛЬНЫМ ВЕСОМ МОЖЕТ ПОВЛИЯТЬ НА ПРОИЗВОДИТЕЛЬНОСТЬ ВАШЕГО ЭЛЕКТРОВЕЛОСИПЕДА. БОЛЕЕ ПОДРОБНУЮ ИНФОРМАЦИЮ ОБ УСЛОВИЯХ, КОТОРЫЕ МОГУТ ПОВЛИЯТЬ НА ПРОИЗВОДИТЕЛЬНОСТЬ, СМ. В РАЗДЕЛЕ 4.7
- НИКОГДА НЕ ОСТАВЛЯЙТЕ ГРУЗ ИЛИ АКСЕССУАР RACKIT COMPANION БЕЗ ПРИСМОТРА НА ЭЛЕКТРОВЕЛОСИПЕДЕ.

4. Движение

4.1 Езда на велосипеде Core

ВЫ МОЖЕТЕ НАСЛАЖДАТЬСЯ СТРЕМИТЕЛЬНОЙ ЕЗДОЙ НА ВАШЕМ CORE 2 РАЗНЫМИ СПОСОБАМИ:

1. ВРАЩЕНИЕ ПЕДАЛЕЙ С ПОМОЩЬЮ ЭЛЕКТРОНИКИ (РАЗДЕЛ 4.2)
2. ИСПОЛЬЗОВАНИЕ ДРОССЕЛЬНОЙ ЗАСЛОНКИ ДЛЯ ИСПОЛЬЗОВАНИЯ ПОЛНОЙ МОЩНОСТИ ДВИГАТЕЛЯ (РАЗДЕЛ 4.4)

4.2 Понимание и использование скоростных режимов

МОЩНОСТЬ, КОТОРУЮ ВЫДАЕТ МОТОР, БУДЕТ ЗАВИСЕТЬ ОТ ВЫБРАННОГО ВАМИ РЕЖИМА СКОРОСТИ.

ПРИ ПЕДАЛИРОВАНИИ: ДВИГАТЕЛЬ БУДЕТ УВЕЛИЧИВАТЬ МОЩНОСТЬ, ЧТОБЫ ПОМОЧЬ ВАМ ДОСТИЧЬ МАКСИМАЛЬНО ВОЗМОЖНОЙ СКОРОСТИ В УСТАНОВЛЕННОМ ВАМИ СКОРОСТНОМ РЕЖИМЕ. ЕСЛИ ВЫ СМОЖЕТЕ НАБРАТЬ БОЛЕЕ ВЫСОКУЮ СКОРОСТЬ ТОЛЬКО С ПОМОЩЬЮ ПЕДАЛИРОВАНИЯ, ПОДДЕРЖКА СО СТОРОНЫ ДВИГАТЕЛЯ ОЩУЩАТЬСЯ НЕ БУДЕТ.

ПРИ ИСПОЛЬЗОВАНИИ ДРОССЕЛЬНОЙ ЗАСЛОНКИ: УСТАНОВЛЕННЫЙ ВАМИ СКОРОСТНОЙ РЕЖИМ ОПРЕДЕЛЯЕТ МАКСИМАЛЬНУЮ СКОРОСТЬ, С КОТОРОЙ ВЫ МОЖЕТЕ ПЕРЕДВИГАТЬСЯ, ИСПОЛЬЗУЙТЕ БОЛЕЕ НИЗКИЕ СКОРОСТИ В МЕСТАХ С ОГРАНИЧЕННЫМ СКОРОСТНЫМ РЕЖИМОМ, ПРИ ДВИЖЕНИИ В МНОГОЛЮДНЫХ МЕСТАХ ИЛИ ДЛЯ БОЛЕЕ НЕТОРОПЛИВОЙ ЕЗДЫ.

ЧТОБЫ ИЗМЕНИТЬ СКОРОСТНЫЕ РЕЖИМЫ: ИСПОЛЬЗУЙТЕ КНОПКИ ВВЕРХ (∧) И ВНИЗ (∨).

СКОРОСТНОЙ РЕЖИМ	1	2	3	4	5
СКОРОСТЬ С ИСПОЛЬЗОВАНИЕМ ПОМОЩИ (ПЕДАЛЬ) ИЛИ МАКСИМАЛЬНАЯ СКОРОСТЬ (ДРОССЕЛЬНАЯ ЗАСЛОНКА)	8 миль/ч	11 миль/ч	14 миль/ч	17 миль/ч	20 миль / ч

ПРИМЕЧАНИЕ: ВЫ МОЖЕТЕ КАТАТЬСЯ НА СВОЕМ CORE С ВЫКЛЮЧЕННЫМ ПИТАНИЕМ ИЛИ ЕСЛИ БАТАРЕЯ РАЗРЯЖЕНА, НО В ЭТОМ СЛУЧАЕ НЕВОЗМОЖНО ИСПОЛЬЗОВАТЬ ФОНАРЬ.

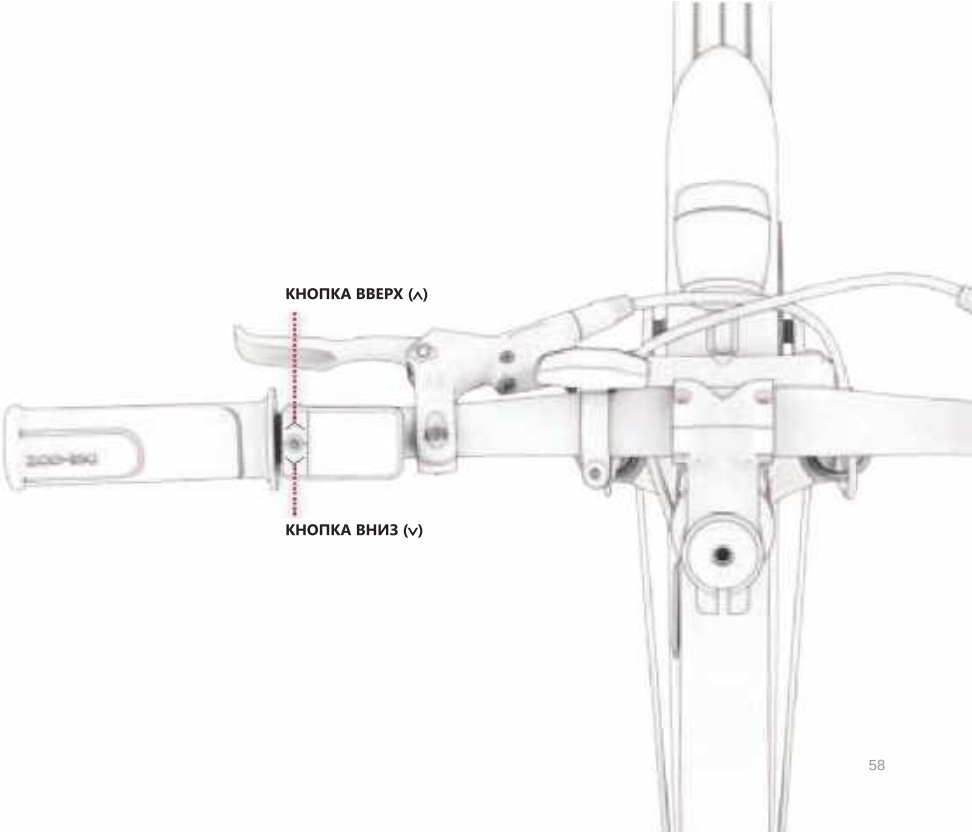
КНОПКА ВВЕРХ (^)
КНОПКА ВНИЗ (v)

4.3 Использование электронной системы помощи педалям

СИСТЕМА PEDAL ASSIST ПОЗВОЛЯЕТ ДВИГАТЬСЯ ДАЛЬШЕ И БЫСТРЕЕ С МЕНЬШИМИ УСИЛИЯМИ. КОГДА ВЫ КРУТИТЕ ПЕДАЛИ С ВКЛЮЧЕННЫМ ПИТАНИЕМ, ДВИГАТЕЛЬ БУДЕТ ПРИДАВАТЬ ВЕЛОСИПЕДУ ДОПОЛНИТЕЛЬНУЮ МОЩНОСТ, ЧТОБЫ ОБЛЕГЧИТЬ ВАШУ НАГРУЗКУ И ПОМОЧЬ ВАМ ДОСТИЧЬ МАКСИМАЛЬНО ВОЗМОЖНОЙ СКОРОСТИ В ВЫБРАННО ВАМИ СКОРОСТНОМ РЕЖИМЕ. (РАЗДЕЛ 4.2).

В МОДЕЛИ UNIVERSE ПРЕДУСМОТРЕНА СИСТЕМА ПОМОЩИ ПЕДАЛЯМ, ОСНОВАННАЯ НА ЧАСТОТЕ ВРАЩЕНИЯ ПЕДАЛЕЙ, ПРИ КОТОРОЙ МОТОР БУДЕТ ПОДАВАТЬ ДОПОЛНИТЕЛЬНУЮ МОЩНОСТЬ ВСЯКИЙ РАЗ, КОГДА ВЫ КРУТИТЕ ПЕДАЛИ. ЛЮБОЕ ВРАЩАТЕЛЬНОЕ УСИЛИЕ, КОТОРОЕ ВЫ ПРИКЛАДЫВАЕТЕ К ПЕДАЛЯМ, АКТИВИРУЕТ МОТОР, ЧТОБЫ ВЫ МОГЛИ НАГРУЖАТЬ МЫШЦЫ В ЖЕЛАЕМОМ ВАМИ ОБЪЕМЕ.

ЕСЛИ ВЫ САМОСТОЯТЕЛЬНО НАБЕРЕТЕ СКОРОСТЬ ВЫШЕ ПОРОГОВОГО ЗНАЧЕНИЯ ДЛЯ ВЫБРАННОГО ВАМИ УРОВНЯ, СИСТЕМА ПОМОЩИ ПЕДАЛЯМ СРАБАТЫВАТЬ НЕ БУДЕТ.

ПРИМЕЧАНИЕ: ВЫ МОЖЕТЕ ЕЗДИТЬ НА ВЕЛОСИПЕДЕ, НЕ ВКЛЮЧАЯ ПИТАНИЕЕ ИЛИ ЕСЛИ БАТАРЕЯ РАЗРЯДИЛАСЬ, НО ВЫ НЕ СМОЖЕТЕ ИСПОЛЬЗОВАТЬ ФОНАРИ ИЛИ ЭЛЕКТРИЧЕСКИЕ ФУНКЦИИ.

4.4 Использование переключения передач

UNIVERSE — ЭТО ВЕЛОСИПЕД С 7-ПЕРЕДАЧАМИ.

БОЛЕЕ НИЗКИЕ ПЕРЕДАЧИ ОБЛЕГЧАЮТ ПЕДАЛИРОВАНИЕ, ПОТОМУ ЧТО УМЕНЬШАЮТ СОПРОТИВЛЕНИЕ, НО ВЫ БУДЕТЕ ПРЕОДОЛЕВАТЬ МЕНЬШЕЕ РАССТОЯНИЕ С КАЖДЫМ НАЖАТИЕМ НА ПЕДАЛИ. ИСПОЛЬЗУЙТЕ НИЗКИЕ ПЕРЕДАЧИ ДЛЯ ЕЗДЫ В ГОРУ, ПО ПЕРЕСЕЧЕННОЙ МЕСТНОСТИ ИЛИ ДЛЯ МЕДЛЕННОЙ ЕЗДЫ.

БОЛЕЕ ВЫСОКИЕ ПЕРЕДАЧИ ОБЕСПЕЧИВАЮТ БОЛЕЕ ВЫСОКУЮ СКОРОСТЬ, ТАК КАК ВЫ ПРОЕЗЖАЕТЕ МЕНЬШЕЕ РАССТОЯНИЕ С КАЖДЫМ НАЖАТИЕМ НА ПЕДАЛИ. ИСПОЛЬЗУЙТЕ ВЫСОКИЕ ПЕРЕДАЧИ ДЛЯ БОЛЕЕ БЫСТРОЙ ЕЗДЫ ПО РОВНОЙ ПОВЕРХНОСТИ ИЛИ ПРИ СПУСКЕ С ХОЛМА.

ЧТОБЫ ПЕРЕКЛЮЧИТЬСЯ НА ПОНИЖЕННУЮ ПЕРЕДАЧУ: НАЖИМАЙТЕ НА КНОПКУ ПОНИЖЕННОЙ ПЕРЕДАЧИ ДО ТЕХ ПОР, ПОКА НУЖНАЯ ПЕРЕДАЧА НЕ ОКАЖЕТСЯ НА МЕТКЕ ИНДИКАТОРА ПЕРЕКЛЮЧЕНИЯ ПЕРЕДАЧ.

ДЛЯ ПЕРЕКЛЮЧЕНИЯ НА ПОВЫШЕННУЮ ПЕРЕДАЧУ: ОТВЕДИТЕ РЫЧАГ ПЕРЕКЛЮЧЕНИЯ ПЕРЕДАЧИ ВВЕРХ ОТ СЕБЯ ДО ТЕХ ПОР, ПОКА НУЖНАЯ ПЕРЕДАЧА НЕ ОКАЖЕТСЯ НА МЕТКЕ ИНДИКАТОРА ПЕРЕКЛЮЧЕНИЯ ПЕРЕДАЧ.

ПРИМЕЧАНИЕ: УСПЕШНОЕ ПЕРЕКЛЮЧЕНИЕ ПЕРЕДАЧИ ДОЛЖНО СОПРОВОЖДАТЬСЯ ЩЕЛЧКОМ.

ПРИМЕЧАНИЕ: МЕХАНИЧЕСКИЕ ПЕРЕДАЧИ НЕ ВЛИЯЮТ НА ЕЗДУ, КОГДА ДВИЖЕНИЕ ВЕЛОСИПЕДА КОНТРОЛИРУЕТСЯ ДРОССЕЛЬНОЙ ЗАСЛОНКОЙ, ИЛИ КРУИЗ-КОНТРОЛЕМ. ПЕРЕКЛЮЧЕНИЕ ПЕРЕДАЧ ВЛИЯЕТ НА ЕЗДУ ТОЛЬКО ВО ВРЕМЯ ВРАЩЕНИЯ ПЕДАЛЕЙ.

ВАЖНО: ПЕРЕКЛЮЧАЙТЕ ПЕРЕДАЧИ ТОЛЬКО ВО ВРЕМЯ ДВИЖЕНИЯ ВПЕРЕД И АКТИВНОГО ПЕДАЛИРОВАНИЯ.

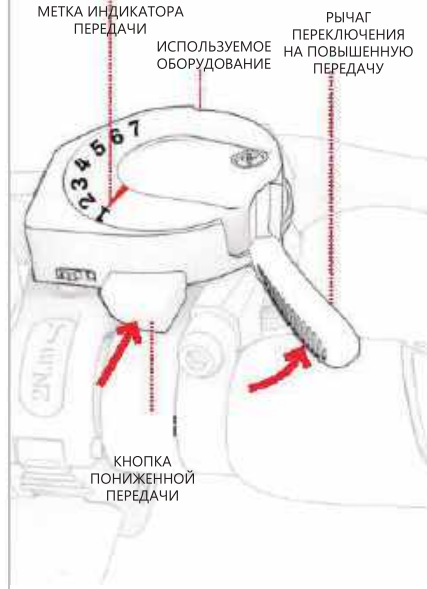

4.5 ВоЖдение с испольЗованием газа

МаксиМальнаЯ скоросТь,с которой вело МоЖеТперемешатьсЯ, ИСПОЛЬЗуЯ ВС МОНОСТьДвигателЯ, зависит от выбранного вами реЖимаскорости (раздел 4.2).

ДЛЯ воЖдениЯ на Соге как на мотоциклепереста ньте педалировать и полоЖите ноги напедали. Чтобы разогнатьсЯ,медленноповерните газ к себе большей пальцем правойруКИ.

Чем больше вы повернете газ, тем активнеебудет работать двигатель, и тем быстрее выбудете ехать. Чтобы избеЖать внезапногоскаЧка скорости,всегда повораЧивайте газпостепеННо.

Чтобы замедлитьсЯ, аккуратно отпустите газВАЖНО: Всегда дерЖите ноги на педалЯх, даЖекогда не педалируете. Никогда не езЖайтесногами, свисагЩими по бокам вепосипеда

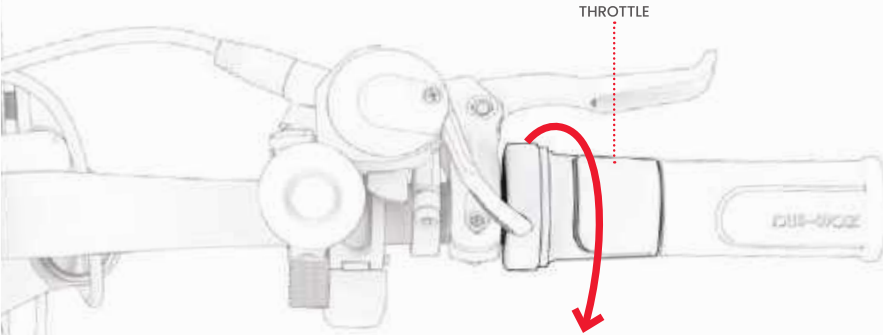

4.6 Использование тормозов

ВЫЖМИТЕ ОДИН ИЛИ ОБА РУЧНЫХ ТОРМОЗА ДЛЯ ЗАМЕДЛЕНИЯ; СОЖМИТЕ СИЛЬНЕЕ, ЧТОБЫ ПОЛНОСТЬЮ ОСТАНОВИТЬСЯ. ЧТОБЫ ИЗБЕЖАТЬ РЫВКОВ, СТАРАЙТЕСЬ ВЫЖИМАТЬ РУЧНЫЕ ТОРМОЗА ПЛАВНО.

ЛЕВЫЙ РУЧНОЙ ТОРМОЗ — ПЕРЕДНЕЕ КОЛЕСО →
ПРАВЫЙ РУЧНОЙ ТОРМОЗ — ЗАДНЕЕ КОЛЕСО →

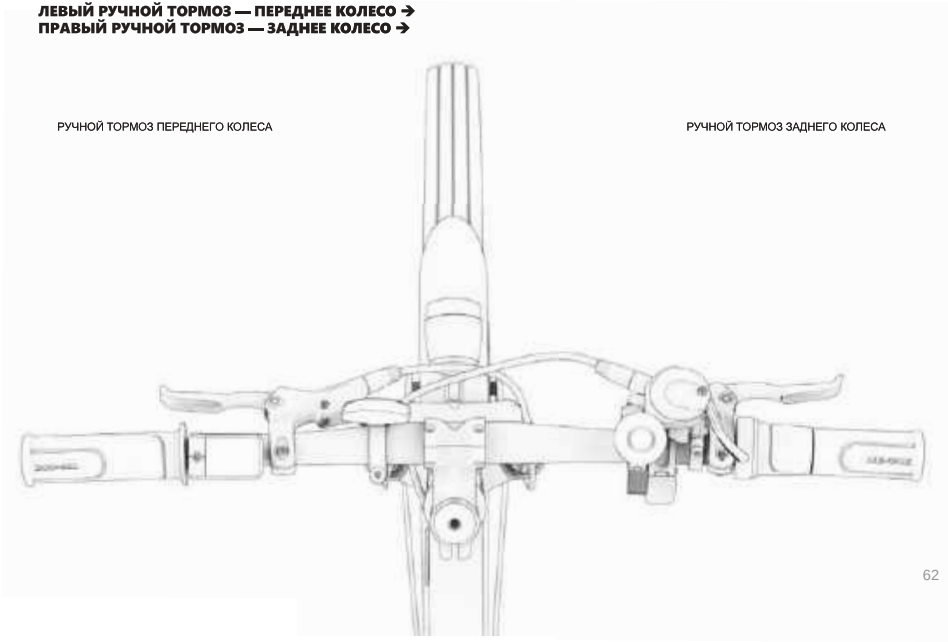

4.7 Увеличение скорости и дальности езды

ЧЕМ ИНТЕНСИВНЕЕ ДОЛЖЕН РАБОТАТЬ ДВИГАТЕЛЬ, ТЕМ БЫСТРЕЕ БУДЕТ РАЗРЯЖАТЬСЯ БАТАРЕЯ И ТЕМ СЛОЖНЕЕ БУДЕТ ДОСТИГАТЬ И ПОДДЕРЖИВАТЬ МАКСИМАЛЬНУЮ СКОРОСТЬ. СЛЕДУЮЩИЕ ФАКТОРЫ ТАКЖЕ ВЛИЯЮТ НА ТО, НАСКОЛЬКО БЫСТРО ВЫ МОЖЕТЕ ЕХАТЬ И КАК ДАЛЕКО ВЫ МОЖЕТЕ УЕХАТЬ НА ОДНОЙ ЗАРЯДКЕ.

- **ПОВЕРХНОСТЬ ДЛЯ ЕЗДЫ** — ДВИЖЕНИЕ ПО НЕРОВНОЙ ПОВЕРХНОСТИ ВЫЗЫВАЕТ ТРЕНИЕ, КОТОРОЕ МОЖЕТ ЗАМЕДЛИТЬ ЕЗДУ, И ТРЕБУЕТ ОТ МОТОРА БОЛЕЕ ИНТЕНСИВНОЙ РАБОТЫ, ЧТО БЫСТРЕЕ ЕГО ИСТОЩАЕТ. ПО ВОЗМОЖНОСТИ ВЫБИРАЙТЕ ГЛАДКУЮ ПОВЕРХНОСТЬ ДЛЯ КАТАНИЯ.

- **ГРУЗОПОДЪЕМНОСТЬ** — ЛИШНИЙ ВЕС (ВОДИТЕЛЬ ПЛЮС ГРУЗ) СНИЖАЕТ ДОСТИЖИМУЮ СКОРОСТЬ И ЗАПАС ХОДА.

- **СТИЛЬ ЕЗДЫ** — ЧАСТЫЕ ТРОГАНИЯ С МЕСТА И ОСТАНОВКИ УМЕНЬШАЮТ ЗАПАС ХОДА. ИСПОЛЬЗОВАНИЕ ДРОССЕЛЬНОЙ ЗАСЛОНКИ РАЗРЯЖАЕТ АККУМУЛЯТОР БЫСТРЕЕ, ЧЕМ ИСПОЛЬЗОВАНИЕ СИСТЕМЫ ПОМОЩИ ПЕДАЛЯМ.

- **ТЕМПЕРАТУРА ВОЗДУХА** — ИДЕАЛЬНАЯ ТЕМПЕРАТУРА ДЛЯ ЕЗДЫ И ХРАНЕНИЯ ЭЛЕКТРОВЕЛОСИПЕДА СОСТАВЛЯЕТ ОТ 50 ДО 90 °F (10 — 35 °C).

- **ЕЗДА ПО НАКЛОННОЙ ПЛОСКОСТИ —** МОТОРУ ПРИХОДИТСЯ РАБОТАТЬ ИНТЕНСИВНЕЕ НА ПОДЪЕМАХ, ЧЕМ НА РОВНЫХ УЧАСТКАХ ИЛИ СПУСКАХ, ЧТО ПРИВОДИТ К БОЛЕЕ БЫСТРОЙ РАЗРЯДКЕ АККУМУЛЯТОРА**.**

- **ОБСЛУЖИВАНИЕ** АККУМУЛЯТОРА **-** СВОЕВРЕМЕННАЯ ЗАРЯДКА АККУМУЛЯТОРА ПОСЛЕ КАЖДОЙ ПОЕЗДКИ ПОМОГАЕТ ПОДДЕРЖИВАТЬ ЕМКОСТЬ И МОЩНОСТЬ АККУМУЛЯТОРА**.**

- **ИСПОЛЬЗОВАНИЕ ПЕРЕДАЧ -** ИСПОЛЬЗОВАНИЕ ПЕРЕДАЧ ДЛЯ МАКСИМАЛЬНОГО УВЕЛИЧЕНИЯ УСИЛИЙ ПРИ ПЕДАЛИРОВАНИИ ПОЗВОЛЯЕТ БОЛЕЕ ЭФФЕКТИВНО ИСПОЛЬЗОВАТЬ СИСТЕМУ ЭЛЕКТРОННОЙ ПОМОЩИ, ЧТОБЫ ВЫ МОГЛИ ПРОЕХАТЬ БОЛЬШЕЕ РАССТОЯНИЕ, ПОКА БАТАРЕЯ НЕ РАЗРЯДИТСЯ.

5. Безопасная езда

5.1 Проверка безопасности перед поездкой

ПРОВОДИТЕ ЭТИ ВАЖНЫЕ ПРОВЕРКИ БЕЗОПАСНОСТИ ПЕРЕД КАЖДОЙ ПОЕЗДКОЙ

ТОРМОЗА

ПРОВЕДИТЕ ПРОВЕРКУ ИСПРАВНОСТИ И НАДЕЖНОСТИ ТОРМОЗОВ (РАЗДЕЛ 1.8) И УБЕДИТЕСЬ, ЧТО:

- РЫЧАГИ РУЧНОГО ТОРМОЗА ЗАКРЕПЛЕНЫ НА РУЛЕ И СМАЗАНЫ ДЛЯ ОБЛЕГЧЕНИЯ НАЖАТИЯ.
- ТОРМОЗНЫЕ КОЛОДКИ НЕ ИЗНОШЕНЫ, А ОТЦЕНТРИРОВАНЫ И ВЫРОВНЕНЫ ПО РОТОРУ.
- ТОРМОЗА ОБЕСПЕЧИВАЮТ ПОЛНУЮ ОСТАНОВКУ КОЛЕС.

ШАТУНЫ И ПЕДАЛИ

- УБЕДИТЕСЬ, ЧТО ПЕДАЛИ НАДЕЖНО ЗАТЯНУТЫ НА КРИВОШИПАХ.
- УБЕДИТЕСЬ, ЧТО КРИВОШИПЫ НАДЕЖНО ПРИТЯНУТЫ К КОРПУСУ ВЕЛОСИПЕДА И СВОБОДНО ВРАЩАЮТСЯ.

РАМА И ВИЛКА

- УБЕДИТЕСЬ, ЧТО РАМА ВЕЛОСИПЕДА И ВИЛКА НЕ ПОВРЕЖДЕНЫ, НЕ ПОГНУТЫ И НЕ СЛОМАНЫ.
- УБЕДИТЕСЬ, ЧТО РАМА ЗАКРЕПЛЕНА В ПОЛОЖЕНИИ ДЛЯ ЕЗДЫ ЗАЩЕЛКОЙ РАМЫ.

РУЛЕВОЕ УПРАВЛЕНИЕ

- УБЕДИТЕСЬ, ЧТО ВЫНОС РУЛЯ ЗАФИКСИРОВАН ЗАЩЕЛКОЙ
- УБЕДИТЕСЬ, ЧТО РУЛЬ ЗАКРЕПЛЕН НА МЕСТЕ ЗАЖИМОМ РУЛЯ.

ДИСКИ И ШИНЫ

- УБЕДИТЕСЬ, ЧТО ШИНЫ НЕ ИМЕЮТ ПРИЗНАКОВ ЧРЕЗМЕРНОГО ИЗНОСА ИЛИ ПОВРЕЖДЕНИЙ.
- УБЕДИТЕСЬ, ЧТО ШИНЫ НАКАЧАНЫ ДО РЕКОМЕНДУЕМОГО ДАВЛЕНИЯ 40–65 PSI.
- УБЕДИТЕСЬ, ЧТО СПИЦЫ КОЛЕСА НЕ СЛОМАНЫ.
- УБЕДИТЕСЬ, ЧТО КОЛЕСНЫЕ ДИСКИ НЕ ПОВРЕЖДЕНЫ И НЕ ПОГНУТЫ.
- УБЕДИТЕСЬ, ЧТО ГАЙКИ ОСИ ЗАТЯНУТЫ.

ЦЕПЬ

- УБЕДИТЕСЬ, ЧТО НАТЯЖЕНИЕ ЦЕПИ ТАКОВО, ЧТО ВЫ СМОЖЕТЕ ПОДНЯТЬ ТОЛЬКО СЕРЕДИНУ ЦЕПИ НА ДЮЙМ.
- УБЕДИТЕСЬ, ЧТО ЦЕПЬ ПРАВИЛЬНО РАСПОЛОЖЕНА НА ШАТУНАХ, ПЕРЕКЛЮЧАТЕЛЕ И ОПОРНОМ КОЛЕСЕ.

RU

5.2 Безопасность шлема

ЕЗДОК ДОЛЖЕН ВСЕГДА НОСИТЬ ШЛЕМ.



ПРАВИЛЬНОЕ РАСПОЛОЖЕНИЕ:
ЛОБ ПРИКРЫТ
ШЛЕМОМ.



НЕПРАВИЛЬНОЕ ПОЛОЖЕНИЕ:
ЛОБ ОТКРЫТ.
ПАДЕНИЕ МОЖЕТ ПРИВЕСТИ К СЕРЬЕЗНЫМ ТРАВМАМ.

* НАДЕВАЙТЕ ШЛЕМ, СООТВЕТСТВУЮЩУЮ ОДЕЖДУ, ОБУВЬ И ЗАЩИТНОЕ СНАРЯЖЕНИЕ. НЕ НОСИТЕ ОДЕЖДУ, КОТОРАЯ МОЖЕТ ПОПАСТЬ В КОЛЕСА ИЛИ ЗАСТРЯТЬ ПОД НИМИ. РЕКОМЕНДУЕТСЯ ОБУВЬ С ЗАКРЫТЫМ НОСКОМ, ОБУВЬЮ НА ПЛОСКОЙ ПОДОШВЕ. НОСИТЕ ШЛЕМ И ЗАЩИТНОЕ СНАРЯЖЕНИЕ, СООТВЕТСТВУЮЩИЕ СТАНДАРТУ ASTM F1492, ЧТОБЫ ПРЕДОТВРАТИТЬ ТРАВМИРОВАНИЕ В СЛУЧАЕ АВАРИИ.

5.3 Уход и обслуживание

УХАЖИВАЙТЕ ЗА СВОИМ ЭЛЕКТРОВЕЛОСИПЕДОМ, ЧТОБЫ ОН ЕХАЛ ПЛАВНО И БЕЗОПАСНО. ВОТ КАК ЭТО СДЕЛАТЬ:

УПРАВЛЯЙТЕ СВОИМ ВЕЛОСИПЕДОМ UNIVERSE

- **НЕ ПОДВЕРГАЙТЕ ЭЛЕКТРОВЕЛОСИПЕД СИЛЬНОЙ ВИБРАЦИИ ИЛИ ИНТЕНСИВНОМУ ФИЗИЧЕСКОМУ ВОЗДЕЙСТВИЮ.**
- **НИКОГДА НЕ РАЗБИРАЙТЕ АККУМУЛЯТОР.**
- **ДЕРЖИТЕ ЭЛЕКТРОВЕЛОСИПЕД ПОДАЛЬШЕ ОТ ВОДЫ И ВЛАГИ.**
- **ЕЗДИТЕ ПО ГЛАДКИМ, РОВНЫМ ПОВЕРХНОСТЯМ, ЧТОБЫ ИЗБЕЖАТЬ ПОЛОМОК.**
- **НИКОГДА НЕ ПЕРЕНОСИТЕ ЭЛЕКТРОВЕЛОСИПЕД ЗА КОЛЕСА, СИДЕНЬЕ ИЛИ РУЛЬ.**
- **БУДЬТЕ ОСТОРОЖНЫ, ЧТОБЫ НЕ ПОТЯНУТЬ И НЕ ЗАЦЕПИТЬ ПРОВОДКУ, СОЕДИНЯЮЩУЮ ДВИГАТЕЛЬ С КОМПОНЕНТАМИ РУЛЯ.**

МЕРЫ ПРЕДОСТОРОЖНОСТИ ПРИ РАБОТЕ С АККУМУЛЯТОРОМ

ВАШЕ ИЗДЕЛИЕ ОСНАЩЕНО СЪЕМНЫМ ЛИТИЙ-ИОННЫМ АККУМУЛЯТОРОМ. БУДЬТЕ ОСТОРОЖНЫ ПРИ ОБРАЩЕНИИ С НИМ.

- ДЕРЖИТЕ ИЗДЕЛИЕ И АККУМУЛЯТОР ВДАЛИ ОТ ОГНЯ И ЧРЕЗМЕРНОГО НАГРЕВА.
- ИЗБЕГАЙТЕ ИНТЕНСИВНЫХ ФИЗИЧЕСКИХ СОТРЯСЕНИЙ, СИЛЬНОЙ ВИБРАЦИИ ИЛИ УДАРОВ.
- БЕРЕГИТЕ ИЗДЕЛИЕ ОТ ВОДЫ И ВЛАГИ.
- НЕ КЛАДИТЕ И НЕ ХРАНИТЕ ПРОДУКТ В КУЧЕ ПОВЕРХ ИЛИ ПОД ДРУГИМИ ПРЕДМЕТАМИ.
- НЕ РАЗБИРАЙТЕ ВЕЛОСИПЕД ИЛИ ЕГО АККУМУЛЯТОР.
- НЕ ВЫБРАСЫВАЙТЕ ПРОДУКТ ВМЕСТЕ С БЫТОВЫМ МУСОРОМ. ПРИНЕСИТЕ ПРОДУКТ НА СПЕЦИАЛИЗИРОВАННОЕ ПРЕДПРИЯТИЕ ПО ПЕРЕРАБОТКЕ ЭЛЕКТРОННЫХ ОТХОДОВ ИЛИ В ЦЕНТР ПЕРЕРАБОТКИ БАТАРЕЕК. ДЛЯ ПОЛУЧЕНИЯ ДОПОЛНИТЕЛЬНОЙ ИНФОРМАЦИИ О БЛИЖАЙШИХ К ВАМ МЕСТАХ УТИЛИЗАЦИИ ОБРАТИТЕСЬ В МЕСТНЫЙ МУНИЦИПАЛИТЕТ ИЛИ К ПЕРЕВОЗЧИКУ ОТХОДОВ.
- ЕСЛИ АККУМУЛЯТОР ИЗДЕЛИЯ НАГРЕВАЕТСЯ ИЛИ ПРОЯВЛЯЕТ ПРИЗНАКИ ПЕРЕГРЕВА, ИЗДАЕТ ЗАПАХ ИЛИ НЕОБЫЧНЫЙ ЗВУК, ПРОИСХОДИТ УТЕЧКА ЖИДКОСТИ ИЛИ ГАЗА, А ТАКЖЕ ИЗМЕНЯЕТСЯ ФОРМА ИЛИ ЦВЕТ, НЕМЕДЛЕННО:
  1. ЕСЛИ ПРОДУКТ ИСПОЛЬЗУЕТСЯ, НЕМЕДЛЕННО ПРЕКРАТИТЕ ЕГО ИСПОЛЬЗОВАНИЕ. ОТСОЕДИНИТЕ ЗАРЯДНЫЙ КАБЕЛЬ ОТ ИЗДЕЛИЯ, ЕСЛИ ОН ПОДКЛЮЧЕН К СЕТИ.
  2. ПРЕКРАТИТЕ ИСПОЛЬЗОВАНИЕ ПРОДУКТА.
  3. ЕСЛИ ЭТО БЕЗОПАСНО, ПЕРЕМЕСТИТЕ ИЗДЕЛИЕ В СВОБОДНОЕ МЕСТО И ПОДАЛЬШЕ ОТ ЛЕГКОВОСПЛАМЕНЯЮЩИХСЯ ПРЕДМЕТОВ.
  4. ПОЗВОНИТЕ В МЕСТНУЮ СЛУЖБУ ЭКСТРЕННОГО РЕАГИРОВАНИЯ И ОБРАТИТЕСЬ ЗА ПОМОЩЬЮ.
  5. ТЩАТЕЛЬНО ПРОМОЙТЕ ГЛАЗА ИЛИ УЧАСТКИ КОЖИ, КОТОРЫЕ КОНТАКТИРОВАЛИ С УТЕЧКОЙ ЭЛЕКТРОЛИТНОЙ ЖИДКОСТИ АККУМУЛЯТОРА, ЧИСТОЙ ПРОТОЧНОЙ ВОДОЙ И ОБРАТИТЕСЬ ЗА ДОПОЛНИТЕЛЬНОЙ МЕДИЦИНСКОЙ ПОМОЩЬЮ.
- ЕСЛИ ВОЗНИКЛИ КАКИЕ-ЛИБО ПРОБЛЕМЫ С АККУМУЛЯТОРОМ, ОБРАТИТЕСЬ В СЛУЖБУ ПОДДЕРЖКИ JETSON.

ХРАНЕНИЕ ВАШЕГО ВЕЛОСИПЕДА UNIVERSE

ХРАНИТЕ СВОЙ ЭЛЕКТРОВЕЛОСИПЕД И ЕГО АККУМУЛЯТОР:

- В ПОМЕЩЕНИИ И В СУХОМ МЕСТЕ;
- НАКРЫТЫМ, ЧТОБЫ ЗАЩИТИТЬ ЕГО ОТ ПЫЛИ;
- ВДАЛИ ОТ ОГНЯ И ПОВЫШЕННЫХ ТЕМПЕРАТУР;
- ПРИ ТЕМПЕРАТУРЕ ОТ 50 ДО 90 °F (10—35 °C).

ОЧИСТКА ВАШЕГО ВЕЛОСИПЕДА UNIVERSE

НЕ РАСПЫЛЯЙТЕ И НЕ НАНОСИТЕ ВОДУ НЕПОСРЕДСТВЕННО НА ЭЛЕКТРОВЕЛОСИПЕД. ВОДА МОЖЕТ ПРИВЕСТИ К ПОВРЕЖДЕНИЮ ПРОВОДКИ, АККУМУЛЯТОРНОГО ОТСЕКА И ФОНАРЕЙ, А ТАКЖЕ К УХУДШЕНИЮ СОСТОЯНИЯ РАМЫ — ВСЕ ЭТО МОЖЕТ СТАТЬ ПРИЧИНОЙ НЕИСПРАВНОСТИ, КОТОРАЯ ПОСТАВИТ ПОД УГРОЗУ БЕЗОПАСНОСТЬ ЕЗДОКА.

ПОРЯДОК ОЧИСТКИ ЭЛЕКТРОВЕЛОСИПЕДА:

- СИДЕНЬЕ И РАМА: ПРОТРИТЕ ВЛАЖНОЙ ТКАНЬЮ, НЕ ОСТАВЛЯЮЩЕЙ ВОРСИНОК, ИЛИ ТКАНЬЮ, СМОЧЕННОЙ В МЕДИЦИНСКОМ СПИРТЕ, А ЗАТЕМ СУХОЙ ТКАНЬЮ БЕЗ ПЫЛИ.
- РУЛЬ: ПРОТРИТЕ ВЛАЖНОЙ ТКАНЬЮ, НЕ ОСТАВЛЯЮЩЕЙ ВОРСИНОК, С МЯГКИМ МЫЛОМ. УДАЛИТЕ ИЗЛИШКИ МЫЛА ОТДЕЛЬНОЙ ВЛАЖНОЙ САЛФЕТКОЙ.
- ЭЛЕМЕНТЫ КОЛЕС: ПРОТРИТЕ ВЛАЖНОЙ ТРЯПКОЙ, НЕ ОСТАВЛЯЮЩЕЙ ВОРСИНОК.
- ШИНЫ: ПРОТРИТЕ ВЛАЖНОЙ ТРЯПКОЙ, НЕ ОСТАВЛЯЮЩЕЙ ВОРСИНОК. ТАКЖЕ МОЖНО ИСПОЛЬЗОВАТЬ СРЕДСТВО ДЛЯ ФИНАЛЬНОЙ ОБРАБОТКИ ШИН ИЛИ МОЮЩЕЕ СРЕДСТВО.

ИНСТРУКЦИИ, КАСАЮЩИЕСЯ РИСКА ВОЗГОРАНИЯ ИЛИ ТРАВМИРОВАНИЯ ЛЮДЕЙ И ВАЖНЫЕ ИНСТРУКЦИИ ПО ТЕХНИКЕ БЕЗОПАСНОСТИ

ХРАНИТЕ В ПОМЕЩЕНИИ, КОГДА ОН НЕ ИСПОЛЬЗУЕТСЯ, ОСТАВЛЯЙТЕ ЕГО В ПОМЕЩЕНИИ ВО ВРЕМЯ ЗАРЯДКИ ИЛИ ВО ВРЕМЯ ПРОСТОЯ. «ПРЕДУПРЕЖДЕНИЕ — ОПАСНОСТЬ ВОЗГОРАНИЯ — НЕТ ОБСЛУЖИВАЕМЫХ ПОЛЬЗОВАТЕЛЕМ ДЕТАЛЕЙ». ЭЛЕКТРОВЕЛОСИПЕДЫ НЕ ПРЕДНАЗНАЧЕНЫ ДЛЯ ИСПОЛЬЗОВАНИЯ В ВЫСОКОГОРНЫХ РАЙОНАХ. КОТОРЫЕ МОГУТ ПОТРЕБОВАТЬ УВЕЛИЧЕНИЯ ЭЛЕКТРИЧЕСКИХ ИНТЕРВАЛОВ В ЭЛЕКТРИЧЕСКИХ ЦЕПЯХ, НЕОБХОДИМО УКАЗЫВАТЬ, ЧТО ОНИ НЕ ПРЕДНАЗНАЧЕНЫ ДЛЯ ИСПОЛЬЗОВАНИЯ НА ВЫСОТАХ БОЛЕЕ 2000 М НАД УРОВНЕМ МОРЯ. «ДЛИТЕЛЬНОЕ ВОЗДЕЙСТВИЕ УЛЬТРАФИОЛЕТОВЫХ ЛУЧЕЙ, ДОЖДЯ И НЕПОГОДЫ МОЖЕТ ПОВРЕДИТЬ МАТЕРИАЛЫ КОРПУСА. ХРАНИТЬ В ПОМЕЩЕНИИ, КОГДА НЕ ИСПОЛЬЗУЕТСЯ*.

ПРЕДУПРЕЖДЕНИЕ: ПРИ ИСПОЛЬЗОВАНИИ ЭТОГО ПРОДУКТА ВСЕГДА СЛЕДУЕТ СОБЛЮДАТЬ ОСНОВНЫЕ МЕРЫ ПРЕДОСТОРОЖНОСТИ, В ТОМ ЧИСЛЕ СЛЕДУЮЩИЕ:

a) ПЕРЕД ИСПОЛЬЗОВАНИЕМ ПРОДУКТА ПРОЧТИТЕ ВСЕ ИНСТРУКЦИИ.

b) ЧТОБЫ СНИЗИТЬ РИСК ПОЛУЧЕНИЯ ТРАВМЫ, НЕОБХОДИМ ТЩАТЕЛЬНЫЙ НАДЗОР ПРИ ИСПОЛЬЗОВАНИИ ИЗДЕЛИЯ РЯДОМ С ДЕТЬМИ.

c) НЕ ЗАСОВЫВАЙТЕ В ИЗДЕЛИЕ ПАЛЬЦЫ ИЛИ РУКИ.

d) НЕ ИСПОЛЬЗУЙТЕ ЭТОТ ПРОДУКТ, ЕСЛИ ГИБКИЙ ШНУР ПИТАНИЯ ИЛИ ВЫХОДНОЙ КАБЕЛЬ ИЗНОШЕН, ИМЕЕТ ПОВРЕЖДЕННУЮ ИЗОЛЯЦИЮ ИЛИ ЛЮБЫЕ ДРУГИЕ ПРИЗНАКИ ПОВРЕЖДЕНИЯ.

e) ДЛЯ ВСЕХ ВИДОВ ОБОРУДОВАНИЯ В ИНСТРУКЦИЯХ ДОЛЖНО БЫТЬ УКАЗАНО: "ДАННОЕ ОБОРУДОВАНИЕ НЕ ПРЕДНАЗНАЧЕНО ДЛЯ ИСПОЛЬЗОВАНИЯ ПРИ ТЕМПЕРАТУРЕ ОКРУЖАЮЩЕЙ СРЕДЫ НИЖЕ 14°F (-10°C) ИЛИ ВЫШЕ ТЕМПЕРАТУРЫ ОКРУЖАЮЩЕЙ СРЕДЫ 40°C (104°F)".

f) ДЛЯ ОБОРУДОВАНИЯ ТИПА «АА» В ИНСТРУКЦИЯХ ДОЛЖНО БЫТЬ УКАЗАНО: «АККУМУЛЯТОР ПРЕДНАЗНАЧЕН ДЛЯ ЗАРЯДКИ ПРИ ТЕМПЕРАТУРЕ ОКРУЖАЮЩЕЙ СРЕДЫ ОТ 0°C (32°F) ДО 40°C (104°F). НИКОГДА НЕ ЗАРЯЖАЙТЕ АККУМУЛЯТОР, КОГДА ТЕМПЕРАТУРА ОКРУЖАЮЩЕЙ СРЕДЫ ВЫХОДИТ ЗА ПРЕДЕЛЫ ЭТОГО ДИАПАЗОНА». В ПУСТЫЕ МЕСТА НЕОБХОДИМО ВПИСАТЬ УКАЗАННЫЕ ПРОИЗВОДИТЕЛЕМ ДИАПАЗОНЫ ТЕМПЕРАТУР ОКРУЖАЮЩЕЙ СРЕДЫ ДЛЯ ЗАРЯДКИ.

СОХРАНИТЕ ЭТИ ИНСТРУКЦИИ

Оставайтесь на связи.

Обязательно следите за **@ridejetson** в социальных сетях, чтобы узнавать о фантастических в социальных сетях, чтобы узнавать о фантастических предложениях, предложениях, розыгрышах и всех последних новостях от Jetson.

Получаете удовольствие от поездки?

Тогда обязательно оставьте отзыв на ridejetson.com/reviews.
Мы с нетерпением ждем вашего ответа!

JETSON

#MakeMoves

Вопросы? Позвольте нам помочь.

ridejetson.com/support
ridejetson.com/chat

Чтобы воспользоваться гарантией на изделие
или узнать о гарантийном покрытии,
свяжитесь с нами напрямую.

1 (844) 585-7462

Произведено в Хуэйчжоу, Китай
Импортировано компанией TruRide Tech LLC.
PO Box 461, Jersey City, NJ 07302-9998

www.ridejetson.com





Сделано в Китае
Код даты: 11/2024
Издание документа: v1.0

© TruRide Tech, 2024. ВСЕ ПРАВА ЗАЩИЩЕНЫ.
Произведено для TruRide Tech LLC.
JETSON® — зарегистрированный товарный знак, используемый по лицензии от JetStream Brands LLC. Никакая часть данного документа, включая форму, графику и дизайн, не может быть воспроизведена или передана в любой форме или любыми средствами.

JETSON

Core
접이식 전기 산악 자전거.

주행을 위한 가이드.

중요: 주의 깊게 읽고 나중에 참조할 수 있도록 보관하십시오.

모델 SKU: JCORE-BLK

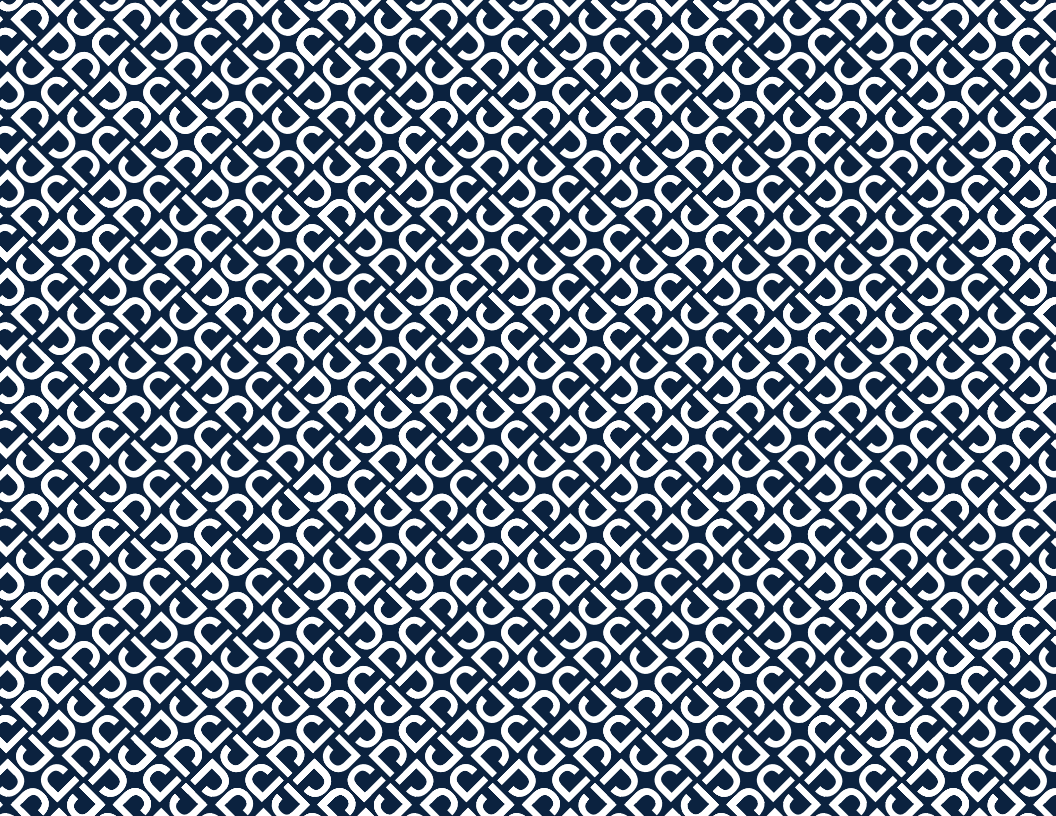

Jetson의 가장 중요한 주행 규칙 두 가지:
안전에 유의하세요. 즐거운 시간을 보내세요!

목차

안전 경고 5

보증 범위 8

제품 개요 10

사양 및 특징 14

라이더 적합성 15

온라인 리소스 16

1. 시작

1.1 시작 참고 사항 17

1.2 프레임 펼치기 및 접기 18

1.3 핸들바 조립 23

1.4 안장 조립 28

1.5 페달 펼치기 및 접기 32

2. 주행 준비

2.1 안장 높이 설정 34

2.2 배터리 충전 38

2.3 타이어 공기 주입 및 공기압 40

2.4 브레이크 점검 및 조정 41

2.5 전원 켜기 및 끄기 43

3. 기능 및 장치

3.1 배터리 제거 및 재삽입 44
3.2 킥스탠드 사용 49
3.3 벨 사용 50
3.4 LCD 화면의 이해 및 사용 51
3.5 디스플레이 변경 52
3.6 배터리 충전 수준 확인 54
3.7 조명 사용 54
3.8 워크 어시스트 사용 55
3.9 랙잇 스마트 카고 시스템 랙 사용 56

4. 주행하기

4.1 Core 주행 60
4.2 속도 모드의 이해 및 사용 60
4.3 전자 페달 어시스트로 주행 62
4.4 기어 사용 63
4.5 스로틀로 주행 64
4.6 브레이크 사용 65
4.7 속도 및 주행거리 최대화 66

5. 안전한 여행

5.1 주행 전 안전 점검 67
5.2 헬멧 안전 68
5.3 관리 및 유지보수 69

안전 경고

- 사용하기 전에 사용 설명서와 안전 경고를 주의 깊게 읽고 모든 안전 지침을 숙지하고 준수하시기 바랍니다. 부적절한 사용으로 인한 손실이나 손해에 대한 책임은 사용자에게 있습니다. 스텝-포크 볼트를 과도하게 조일 경우 발생할 수 있는 라이더 부상 위험에 대한 경고
- **올바른 충전기를 사용하지 않으면 화재 및 폭발이 발생하여 재산 피해, 부상 및 사망을 초래할 수 있습니다.**
- 스텝-포크 볼트를 과도하게 조일 경우 발생할 수 있는 라이더 부상 위험에 대한 경고.
- 운전자는 매 운전 주기 전에 제조업체가 지정한 작동 전 점검을 수행해야 합니다. 제조업체가 원래 제공한 모든 가드와 패드가 올바른 위치에 있고 정비 가능한 상태인지, 제동 시스템이 제대로 작동하는지, 제조업체가 제공한 모든 액슬 가드, 체인 가드 또는 기타 커버나 가드가 제자리에 있고 정비 가능한 상태인지, 타이어의 상태가 양호하고 공기압이 적절하며 트레드가 충분히 남아 있는지, 제품을 운전할 구역이 안전하며 안전 운전에 적합한지 등 제품 운전에 필요한 사항을 확인해야 합니다.
- 구성품은 제조업체의 사양에 따라 제조업체에서 승인한 교체 부품만을 사용하여 대리점 또는 기타 숙련된 사람이 설치하고 유지 관리 및 수리해야 합니다.
- 비충전식 배터리 충전에 대한 경고.
- 모터가 작동하는 동안 손, 발, 머리카락, 신체 부위, 옷 또는 이와 유사한 물건이 움직이는 부품, 바퀴 또는 구동 장치에 닿지 않도록 하십시오.
- 이 제품은 신체적, 감각적 또는 정신적 능력이 약하거나 경험과 지식이 부족한 어린이 또는 사람이 감독이나 지시를 받지 않은 상태에서 사용해서는 안 됩니다 (IEC 60335-1/A2:2006).
- 감독을 받지 않은 상태에서 어린이가 제품을 가지고 놀지 않아야 합니다(IEC 60335-1/A2:2006).
- 성인의 감독이 필요합니다.
- 라이더는 300lb를 초과해서는 안 됩니다.
- 통제를 잃을 수 있거나 운전자/동승자의 행동이나 반응이 통제되지 않을 수 있는 레이싱, 스턴트 라이딩 또는 기타 기동을 수행하기 위해 기구를 조작해서는 안 됩니다.
- 차량 근처에서 사용하지 마십시오.
- 날카로운 턱, 배수구 및 갑작스러운 표면 변화를 피하십시오. 스쿠터가 갑자기 멈출 수 있습니다.
- 물, 모래, 자갈, 흙, 나뭇잎 및 기타 파편이 있는 거리와 표면을 피하십시오. 습한 날씨는 견인력, 제동 및 시야를 손상시킵니다.
- 화재를 일으킬 수 있는 가연성 가스, 증기, 액체 또는 먼지 주변에서 주행하지 마십시오.
- 운전자는 제조업체의 모든 권장 사항과 지침을 준수하고 모든 법률 및 규정을 준수해야 합니다. 전조등이 없는 기구는 낮에 시야가 적절히 잘 보이는 조건에서만 운행해야 하며, 소유자는 조명, 반사경, 저속 주행 기구의 경우 유연한 막대에 신호 깃발을 부착하여 (눈에 잘 띄도록) 강조 표시를 하는 것을 권장합니다.
- 다음 질환이 있는 이는 운전을 하지 않도록 주의해야 합니다. 심장 질환이 있는 사람, 임산부, 머리, 등 또는 목에 질환이 있거나 해당 부위에 수술을 받은 적이 있는 사람, 부상에 취약하거나 모든 안전 지침을 인식, 이해 및 수행하고 기구 사용에 내재된 위험을 감당할 수 있는 신체적 민첩성 또는 정신적 능력을 손상시킬 수 있는 정신적 또는 신체적 질환이 있는 사람.
- 밤에 주행하지 마십시오.
- 음주 또는 처방약을 복용한 후에는 주행하지 마십시오.
- 주행 시 물건을 휴대하지 마십시오.
- 절대로 맨발로 제품을 운전하지 마십시오.
- 항상 신발을 신고 신발 끈을 묶으십시오.
- 발이 항상 데크에 단단히 고정되어 있는지 확인하십시오.
- 운전자는 항상 적절한 인증을 받은 헬멧을 포함하되 이에 국한되지 않는 적절한 보호복과 제조업체에서 권장하는 기타 장비를 사용해야 합니다. 헬멧, 무릎 보호대, 팔꿈치 보호대 등의 보호 장비를 항상 착용하십시오.
- 항상 보행자에게 양보하십시오.
- 앞에 있는 것과 멀리 있는 것에 주의를 기울이십시오.
- 주행 중 전화를 받거나 다른 활동을 하는 등 주의를 산만하게 하지 마십시오.
- 이 제품은 두 명 이상이 탈 수 없습니다.
- 다른 라이더와 나란히 제품을 운전할 때는 충돌을 피하기 위해 항상 안전 거리를 유지하십시오.
- 회전할 때는 균형을 유지해야 합니다.
- 부적절하게 조정된 브레이크로 주행하는 것은 위험하며 심각한 부상이나 사망을 초래할 수 있습니다.
- 작동 중 브레이크가 뜨거워질 수 있으므로 맨살로 브레이크를 만지지 마십시오.
- 브레이크를 너무 세게 밟거나 너무 갑자기 밟으면 바퀴가 잠겨 통제를 잃고 넘어질 수 있습니다. 브레이크를 갑자기 또는 과도하게 밟으면 부상이나 사망을 초래할 수 있습니다.

- 브레이크가 느슨해지면 육각 렌치로 조정하거나 Jetson Care Team에 문의하십시오.
- 마모되거나 파손된 부품은 즉시 교체하십시오.
- 라이딩 전에 모든 안전 라벨이 제자리에 부착되어 있고 이해했는지 확인하세요.
- 소유자는 사용 전에 해당 운전자가 기구의 모든 구성품을 이해하고 작동할 수 있음을 입증한 후 사용 및 운전을 허용해야 합니다.
- 적절한 훈련 없이 주행하지 마십시오. 고속으로, 고르지 않은 지형 또는 경사면에서 주행하지 마십시오. 묘기를 부리거나 갑자기 돌지 마십시오.
  실내 사용을 권장합니다.
- 자외선, 비 및 날씨에 장시간 노출되면 외장재가 손상될 수 있으므로 사용하지 않을 때는 실내에 보관하십시오.
- 스쿠터에 윤활유를 바르지 않아도 됩니다.
- 경고 – 화재 위험, 사용자가 정비할 수 있는 부품 없음

개조
- Jetson 케어 팀의 지시 없이 기구 또는 기구의 구성품을 분해, 개조, 수리 또는 교체하려고 시도하지 마십시오. 이 경우 보증이 무효화되고 부상을 입을 수 있는 오작동이 발생할 수 있습니다.

추가 운전 시 주의 사항
- 제품이 켜져 있고 바퀴가 움직이는 동안 제품을 지면에서 들어 올리지 마십시오. 이로 인해 바퀴가 자유롭게 회전하여 자신이나 주변 사람이 부상을 입을 수 있습니다. 제품에 뛰어오르거나 내리지 마시고, 사용하면서 점프하지 마십시오. 운전 중에는 항상 발을 발 받침대에 단단히 고정하십시오.
- 기구는 해발 2000m 이상의 고도에서 사용하도록 제작되지 않았습니다.

사용한 배터리 폐기



배터리에는 조건과 인간의 건강을 위협할 수 있는 유해 물질이 포함될 수 있습니다. 배터리 및/또는 포장에 표시된 이 기호는 사용한 배터리를 일반 쓰레기로 처리해서는 안 된다는 것을 나타냅니다. 배터리는 재활용을 위해 적절한 수거 장소에 폐기해야 합니다. 사용한 배터리를 올바르게 폐기하면 조건과 인간 건강에 대한 잠재적인 부정적 결과를 예방하는 데 도움이 됩니다. 소재를 재활용하면 천연 자원을 보존하는 데 도움이 됩니다. 사용한 배터리 재활용에 대한 자세한 내용은 현지 지자체 폐기물 처리 서비스에 문의하십시오.

이 장치는 FCC 규정의 파트 15를 준수합니다. 다음 두 가지 조건에 따라 작동합니다. (1) 이 장치는 유해한 간섭을 일으키지 않아야 하며, (2) 이 장치는 원치 않는 작동을 유발할 수 있는 간섭을 포함하여 수신되는 모든 간섭을 수용해야 합니다.

⚠ 경고:

부상 위험을 줄이려면 성인의 감독이 필요합니다. 도로, 차량 근처, 가파른 경사면이나 계단, 수영장 또는 기타 수역 위나 근처에서 사용하지 마십시오. 항상 신발을 신고 두 명 이상의 라이더가 타지 마십시오.

캘리포니아 법령 65

⚠경고:

이 제품으로 인해 캘리포니아 주에서 암, 선천적 기형 또는 기타 생식 장애를 일으키는 것으로 알려진 카드뮴을 포함한 화학 물질에 노출될 수 있습니다. 자세한 내용은 www.P65Warnings.ca.gov.을 참조하십시오.

보증 범위

일반 제한 보증
새 Jetson 제품은 Jetson의 사용 설명서에 따라 사용할 경우 최초 소매 구매일로부터 일정 기간 동안 ridejetson.com/warranty에 명시된 대로 소재 및 제작상의 결함에 대해 보증됩니다(ridejetson.com/support 참조). **이 보증에 따라 귀하는 Jetson 공인 소매점 중 한 곳에서 Jetson 제품을 구매한 경우에도 Jetson에 청구를 제기할 수 있습니다.** 보증의 전체 조건을 읽으려면 ridejetson.com/warranty를 방문하십시오.

제품 개요

1. **핸들바*** (12쪽 참고)
2. **스템**
3. **전조등**
4. **프론트 포크**
5. **디스크 브레이크**(X2, 프론트 및 리어)
6. **휠**(X2, 프론트* 및 리어)
7. **방진 캡이 있는 타이어 밸브**(X2, 프론트 및 리어)
8. **펜더**(X2, 프론트** 및 리어)
9. **프레임**
10. **프레임 고정 걸쇠**
11. **배터리**(탈착식)
    - A. **배터리 충전 포트**
    - B. **손잡이**
12. **배터리 락**
13. **커버가 포함된 프레임 내 충전 포트**
14. **안장***
15. **시트 클램프**
16. **후미등/리플렉터**
17. **페달**(X2, 왼쪽 및 오른쪽)
18. **크랭크셋**
19. **체인**
20. **드레일러**
21. **킥스탠드**
22. **랙잇 리어 카고 랙**
23. **휠 리플렉터**(X2, 프론트 및 리어)
24. **자전거 거치대**
25. **열쇠**(X2)
26. **충전기**
27. **충전 케이블**

*미조립 상태로 출고, 조립 필요

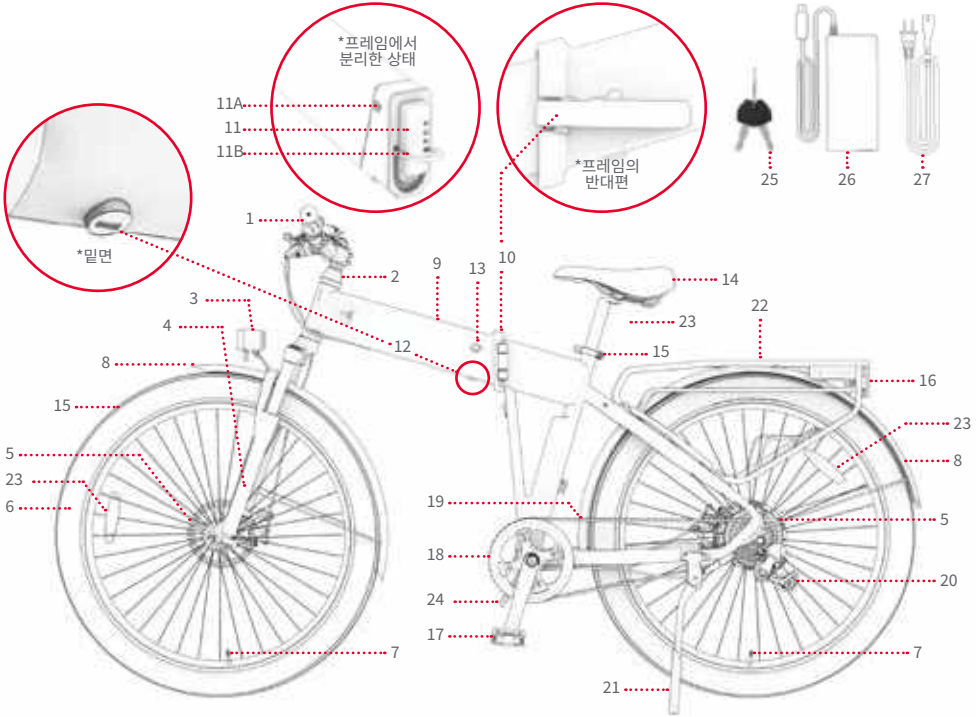

참고: 그림이 실제 제품의 외형과 정확히 일치하지 않을 수 있습니다.

1. 핸들바
2. 전원/모드 버튼
3. UP 버튼
4. DOWN 버튼
5. LCD 화면
6. 트위스트 스로틀
7. 핸들바 클램프
8. 왼쪽/프론트 핸드 브레이크
9. 고단 변속 레버
10. 저단 변속 버튼
11. 기어 세팅
12. 오른쪽/프론트 핸드 브레이크
13. 프론트 리플렉터
14. 벨

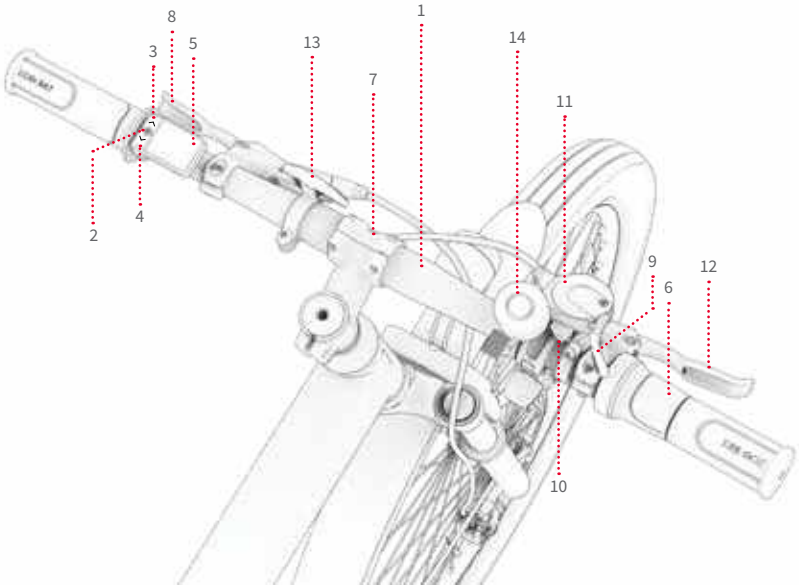

조립, 조임, 유지보수를 위한 도구 포함



4MM 육각 렌치

사양 및 특징

- 제품 크기(펼친 상태): 191.5CM(L) X 71.1CM(W) X 106.9CM(H)
- 제품 크기(접힌 상태): 112CM(L) X 71.1CM(W) X 96CM(H)
- 제품 무게: 26.8KG
- 타이어 크기: 27.5인치
- 배터리: 36V, 10.4AH 리튬이온
- 충전기: UL 인증, 100~240V, 36V 1.8A
- 충전 시간: 약 5시간
- 모터: 350W
- 최대 속도: 32.2KM/H*
- 주행거리: 최대 59.5KM(페달 어시스트), 최대 32.2KM(스로틀)*
- 브레이크 유형: 프론트 및 리어 휠 디스크 브레이크를 핸드 브레이크로 제어
- 무게 제한: 136KG
- 권장 연령: 14세 이상
- 권장 타이어 공기압: 24~30 PSI
- UL 인증: UL2849
- 방수 등급: IPX5
- 기계식 기어 수: 7
- 전자 속도 모드 수: 5

*제품 주행거리, 속도, 배터리 수명 및 기타 사양은 라이더와 주행 조건에 따라 다를 수 있습니다. 성능 최대화에 대한 팁은 4.7번 항목을 참조합니다.

라이더 적합성

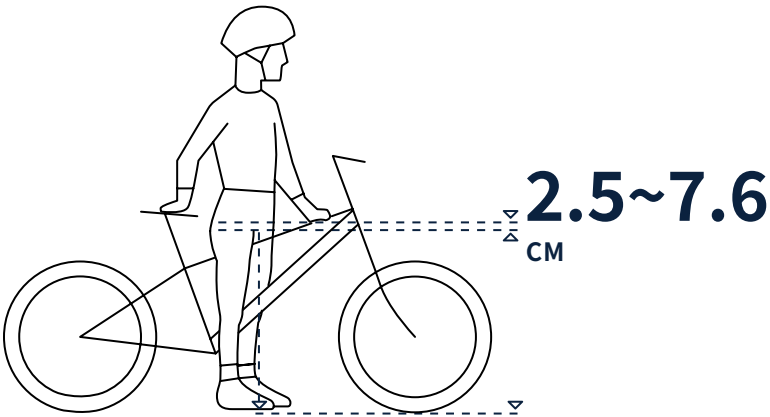

안전하고 편안한 주행을 위해, 라이더가 양 발을 지면에 평평하게 딛고 자전거에 올라탔을 때 가랑이와 자전거 프레임의 탑 튜브 사이에 최소한 2.5~7.6CM의 여유 공간이 있어야 합니다.

온라인 리소스



스캔하여 최신
온보딩 자료와 및
지원 리소스를 확인하십시오.

이 사용 설명서는 https://cdn.shopify.com/s/files/1/2530/6734/files/CORE_MANUAL_NF-1732734557538.pdf
에서 온라인으로 찾을 수 있습니다.

https://ridejetson.com/pages/product-manuals 에서 사용 설명서 모음을 찾으십시오.

1. 시작

1.1 시작 참고 사항

- 모험을 제대로 시작하려면, 제품을 사용하기 전에 안전 경고를 포함한 전체 사용자 매뉴얼을 주의 깊게 읽어주십시오. 다음의 모든 내용을 이해하고, 수락하고, 준수하십시오.
  - 제조사 권장사항.
  - 안전 지침 및 주의사항.
  - 현지 주행 및 운행 관련 법규와 조례.

- 본 매뉴얼에서 설명하는 방향(오른쪽, 왼쪽, 프론트, 리어)은 자전거에 앉아있는 라이더의 시점을 기준으로 합니다. 예를 들어 "자전거의 오른쪽"은 라이더의 오른손이 있는 쪽을 의미합니다.

- 포장을 풀 때, 포장재를 제거할 때, 설치 작업을 위해 자전거 형태를 변경할 때 각별히 주의하십시오.

⚠주의:

다음 지침을 준수하지 않을 경우 어린이나 타인이 부상을 입을 수 있습니다.
- 조립 중에는 작은 부품들을 어린이의 손이 닿지 않는 곳에 보관합니다.
- 액세서리는 반드시 성인이 조립하고 제거해야 합니다.
- 제품의 손상 여부를 자주 점검합니다.

* 반드시 성인이 조립해야 합니다.

1.2 프레임 펼치기 및 접기

펼칠 때: 조립 및 주행 시

접을 때: 보관 및 운송 시

중요: 프레임 고정 걸쇠를 잠그고 프레임을 펼친 상태로 고정하지 않았다면 절대로 CORE를 주행하지 마십시오.

펼친 상태



접힌 상태



펼치기

1. 프레임의 앞부분과 뒷부분이 일직선이 될 때까지 힌지 부분을 중심으로 자전거 앞부분을 회전시킵니다.

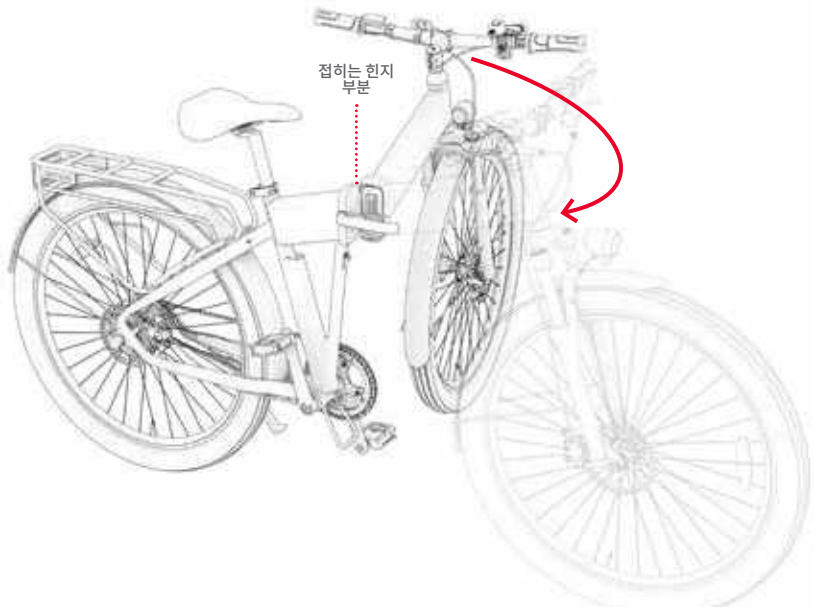

중요: 조립 전에 펼칠 경우 핸들바가 반만 연결된 상태일 수 있으니 주의합니다.

2. 프레임의 양쪽 끝을 단단히 잡고 프레임 고정 걸쇠를 강하게 밀어 잠급니다.

⚠ **중요:** 걸쇠가 제대로 잠기고 자전거 프레임에 고정되었는지 확인하려면 걸쇠가 잠길 때 "딸깍" 소리가 났는지 확인합니다.

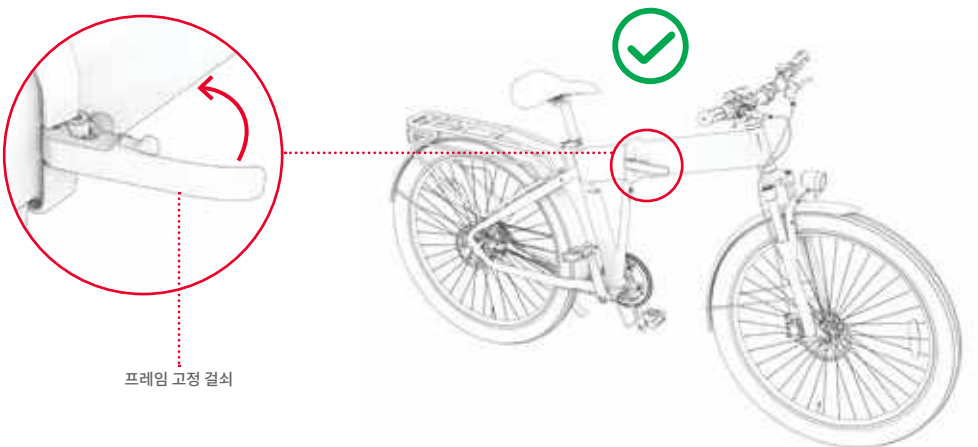

접기

1. 프레임 고정 걸쇠의 탭을 앞으로 밀면서 잡고(A) 걸쇠를 강하게 당겨 엽니다(B).

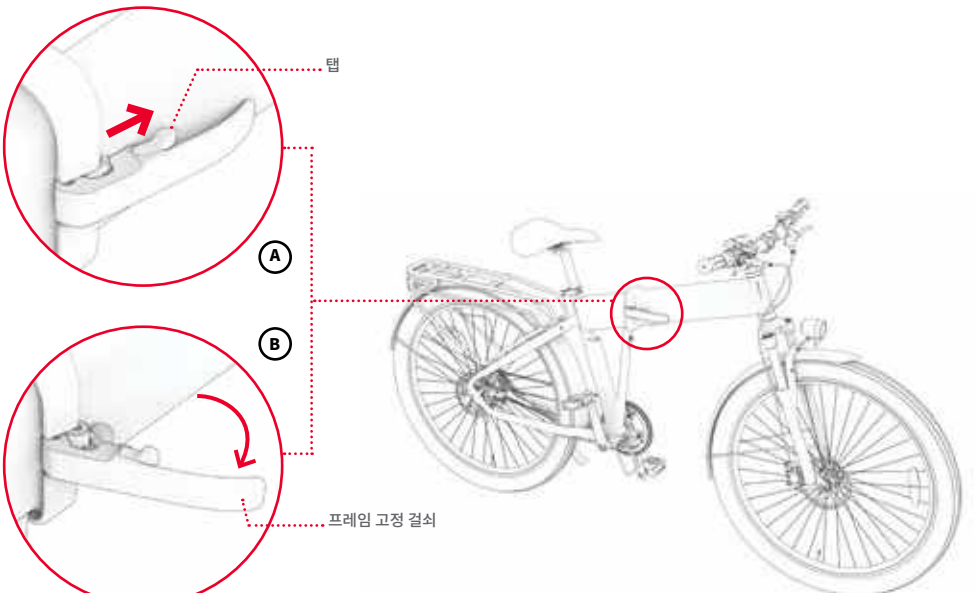

2. 프론트 휠이 리어 휠 옆에 올 때까지 자전거 앞부분을 왼쪽으로 돌리며 자전거 뒷부분으로 회전시킵니다.
3. 접힌 상태일 때 자전거를 똑바로 세워 두려면 자전거 거치대에 자전거를 올려둡니다.

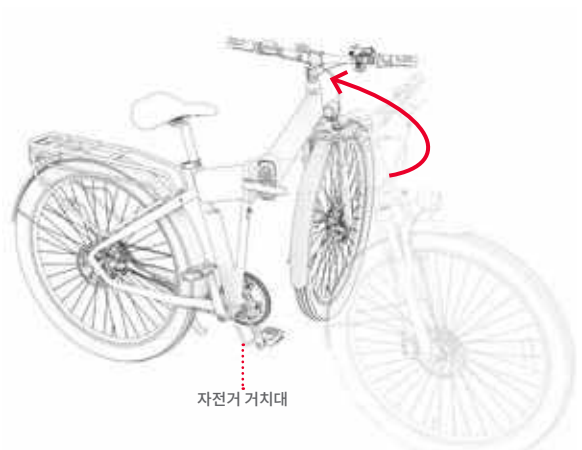

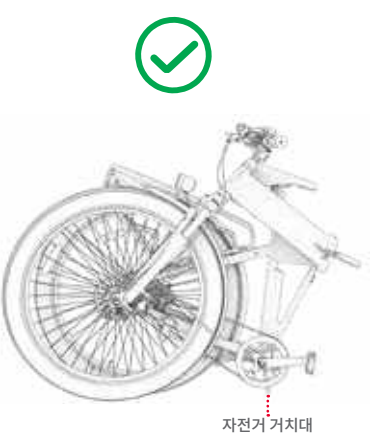

1.3 핸들바 조립

4MM 육각 렌치가 필요합니다.

1. 핸들바 클램프에 있는 볼트 4개를 4MM 육각 렌치로 반시계 방향으로 돌려 풀고 제거합니다.
2. 클램프 커버를 제거하고 볼트 4개와 함께 따로 보관합니다.

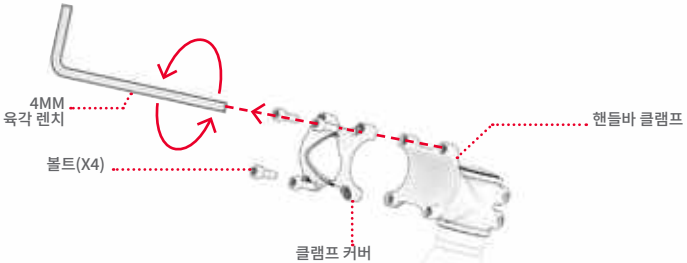

3. 필요한 경우 클램프 베이스를 회전시켜서 클램프 베이스와 프론트 포크가 앞을 향하도록 합니다.

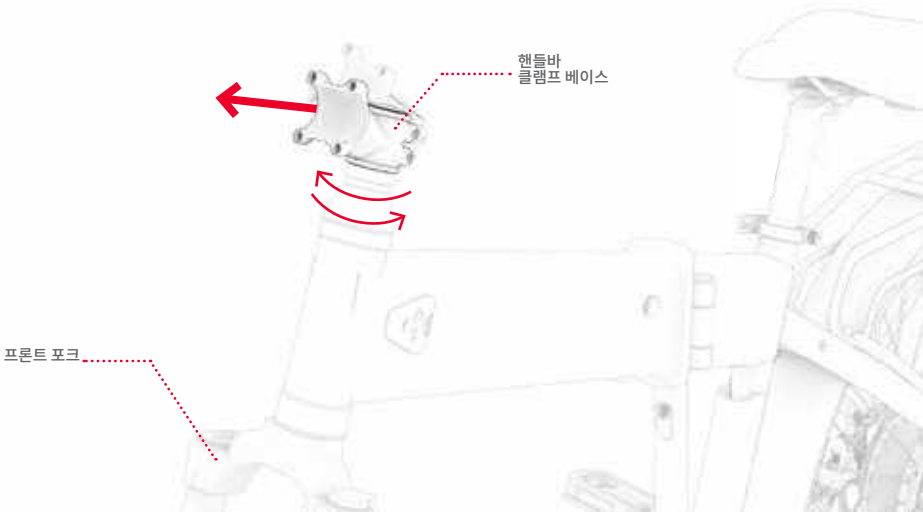

4. 핸들바를 클램프 베이스 위에 올리고 다음과 같이 배치합니다.
   - 클램프의 곡선 부분에 딱 맞춥니다.
   - LCD 화면이 핸들바 왼쪽에 있도록 방향을 조정합니다.
   - 클램프 중앙에 위치하며 균형이 맞도록 합니다.
   - 모든 핸들바 요소가 라이더에게 잘 보이고 쉽게 접근할 수 있도록 배치합니다.

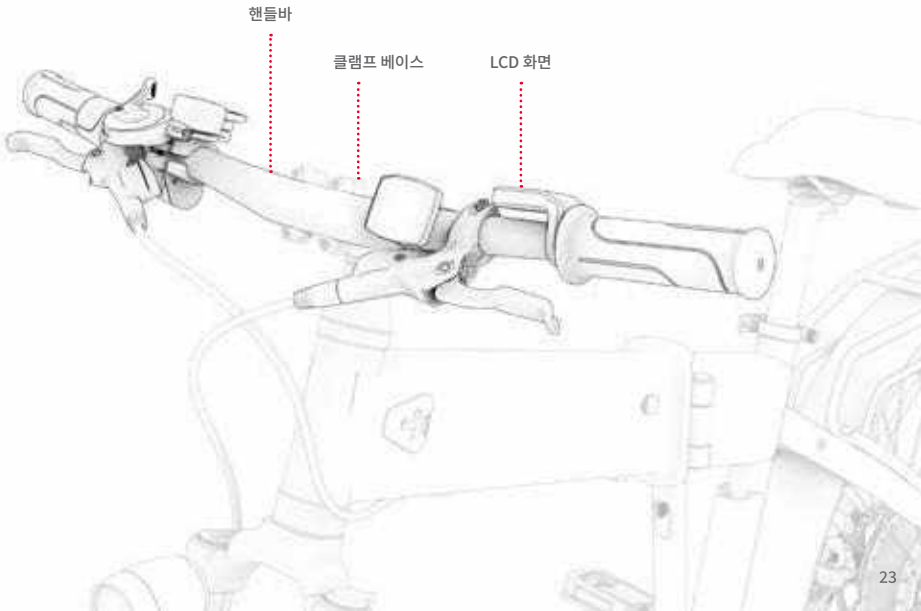

5. 클램프 커버를 핸들바 중앙에 다음과 같이 위치시킵니다.
   • 클램프 커버의 구멍 4개가 클램프 베이스의 구멍 4개와 정렬되도록 합니다.
   • 커버가 핸들바의 곡선에 밀착되도록 합니다.
6. 클램프 커버 앞쪽의 구멍 4개에 볼트 4개를 다시 삽입합니다. 핸들바와 클램프 커버를 제자리에 고정한 상태에서, 육각 렌치를 사용해 볼트를 시계 방향으로 돌려 조입니다.

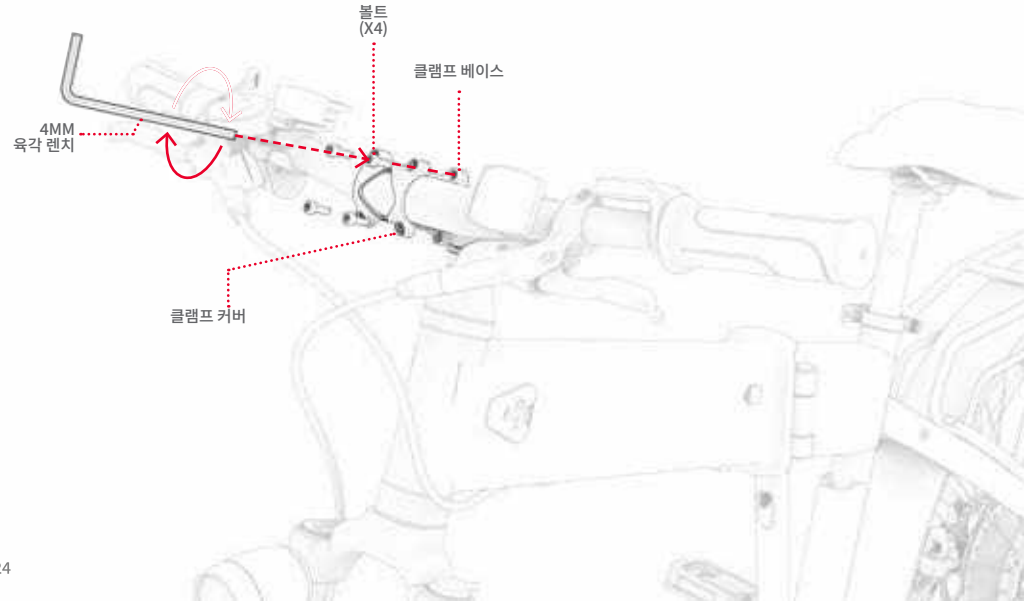

7. 핸들바가 잘 고정되어 있는지 확인합니다.

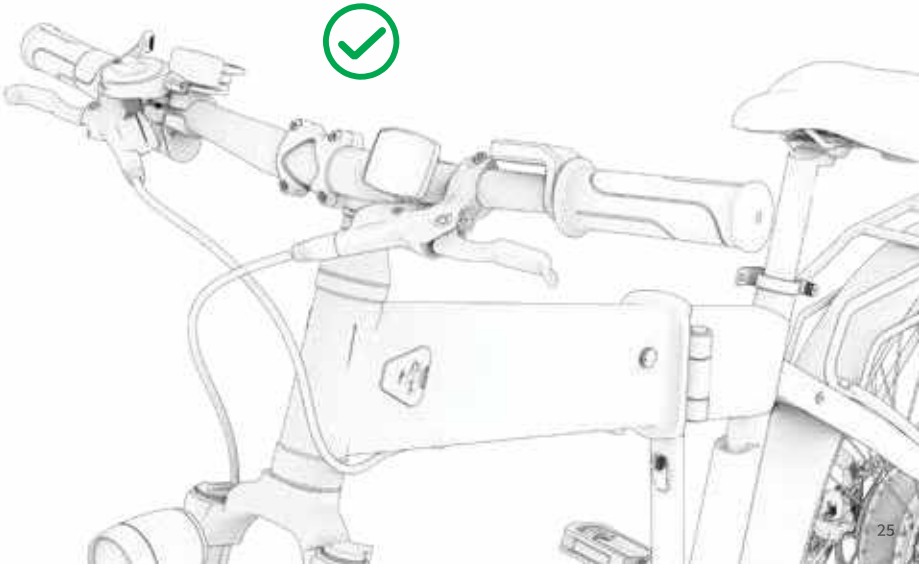

1.4 안장 조립

1. 시트 클램프의 걸쇠를 당겨 엽니다.
2. 시트포스트 하단 근처에 새겨진 "최소 삽입선" 표시를 찾습니다.
3. 안장을 자전거 위 제자리에 고정한 상태로 잡습니다.
4. 시트포스트를 클램프를 통과시켜 시트 튜브 안으로 밀어넣고, "최소 삽입선" 표시가 클램프 아래로 갈 때까지 누릅니다.
   참고: 클램프의 구멍이 시트포스트를 넣기에 너무 좁을 경우, 걸쇠를 고정한 상태에서 클램프의 노브를 반시계 방향으로 돌려 구멍을 넓힐 수 있습니다.
5. 안장을 원하는 높이에 맞춘 상태에서 클램프의 걸쇠를 잠급니다.

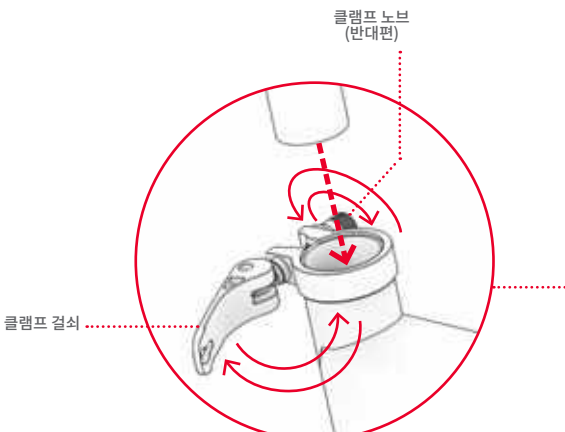

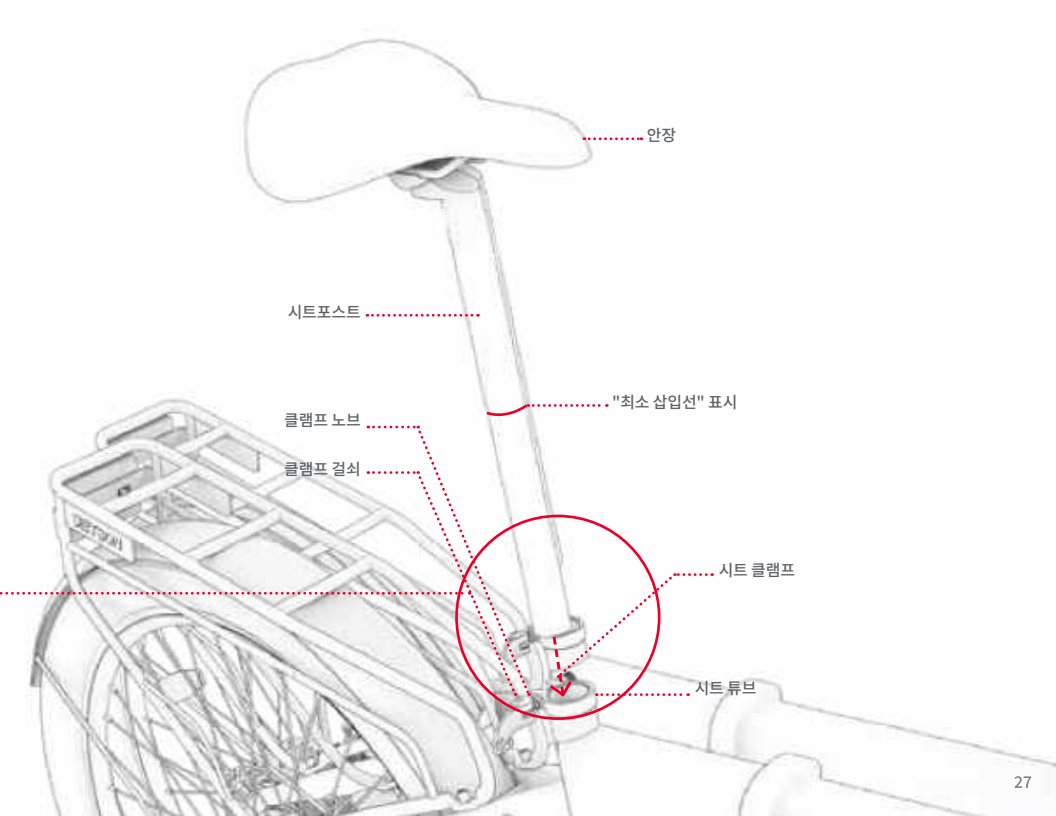
안장
시트포스트
"최소 삽입선" 표시
클램프 노브
클램프 걸쇠
시트 클램프
시트 튜브

6. 안장이 확실히 고정되었는지 확인하기 위해, 안장을 손으로 눌러 아래로 압력을 가해 봅니다. 시트포스트가 튜브 안으로 더 밀려 내려간다면, 원래 위치로 다시 올린 후 노브를 시계 방향으로 돌려 클램프를 단단히 조여주세요.

문제해결: 만일 클램프의 걸쇠가 쉽게 열리지 않는다면, 노브가 너무 단단히 조여져 있을 수 있습니다. 노브를 반시계 방향으로 돌려 풀어보세요.

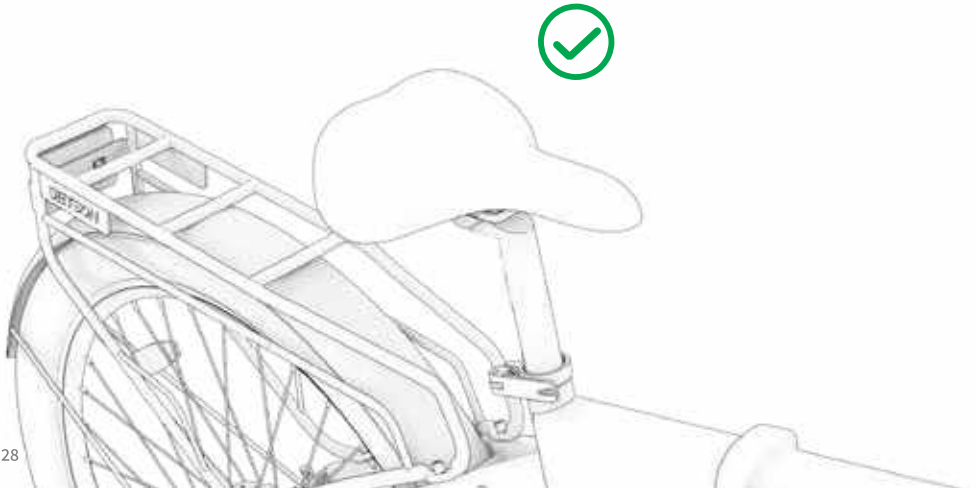

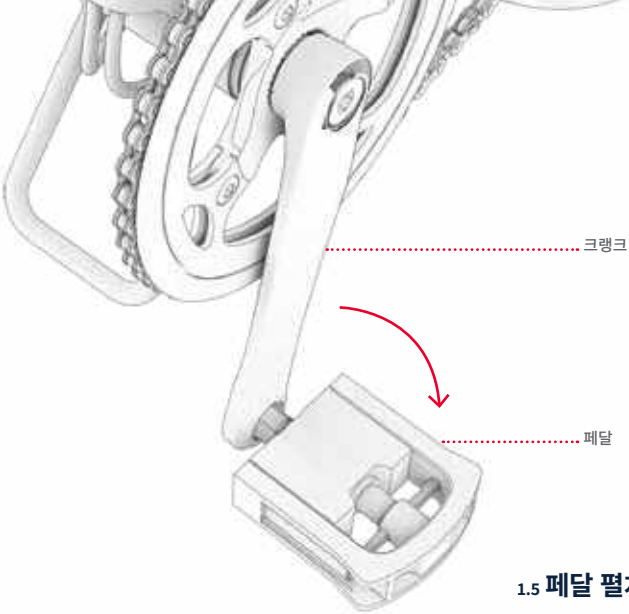

1.5 페달 펼치기 및 접기

보관 및 운반을 위해 페달을 접습니다.

펼치기: 페달을 크랭크 암에서 먼 방향으로 당겨 빼냅니다.

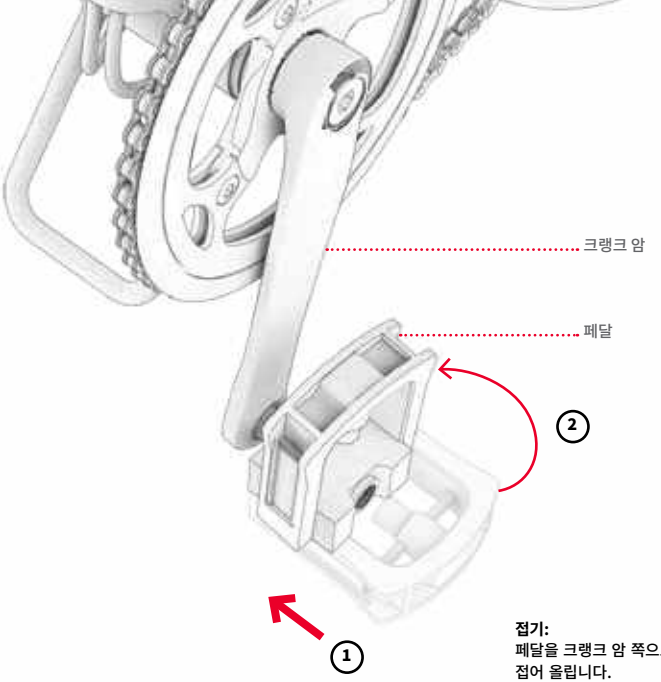

접기:
페달을 크랭크 암 쪽으로 밀어 넣은 상태에서, 프레임 방향을 향해 접어 올립니다.

2. 주행 준비

2.1 안장 높이 설정

라이더가 안장에 앉아 있고 페달이 가장 낮은 회전 지점에 위치한 상태일 때 한쪽 발을 페달에 올리면, 무릎이 약간 굽혀져 있어야 합니다. 페달링할 때 다리가 완전히 펴지지 않아야 합니다.

1. 시트 클램프의 걸쇠를 당겨 엽니다.

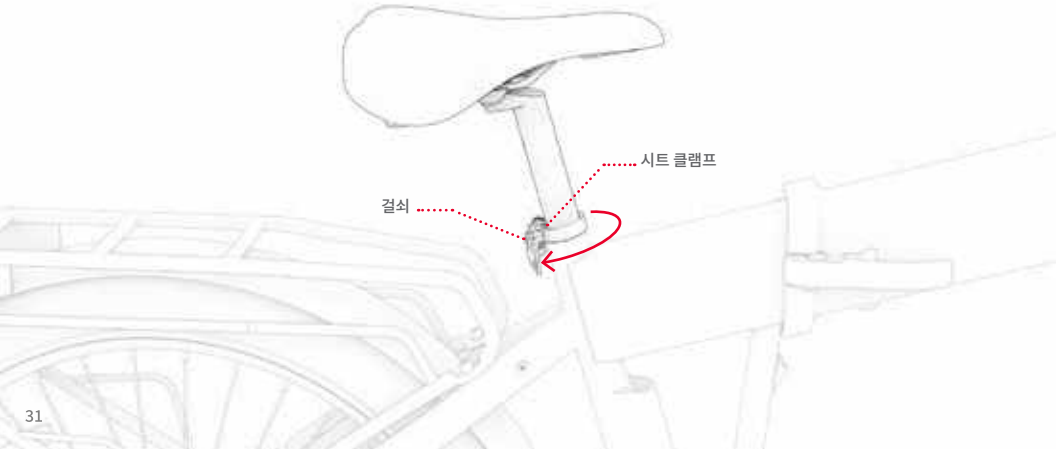

2. 안장을 원하는 위치로 올리거나 내립니다. **중요:** "최소 삽입선" 표시가 클램프 위로 보일 정도로 높게 올리지 마십시오. (시트 클램프가 너무 빡빡해서 시트포스트가 쉽게 위아래로 이동하지 못할 경우, 클램프 노브를 반시계 방향으로 돌려 클램프 구멍을 넓힙니다.)
3. 안장을 제자리에 고정한 상태에서 안장 걸쇠를 잠그고, 필요하다면 클램프 노브를 시계 방향으로 돌려 다시 조여줍니다. 클램프 걸쇠를 잠급니다.

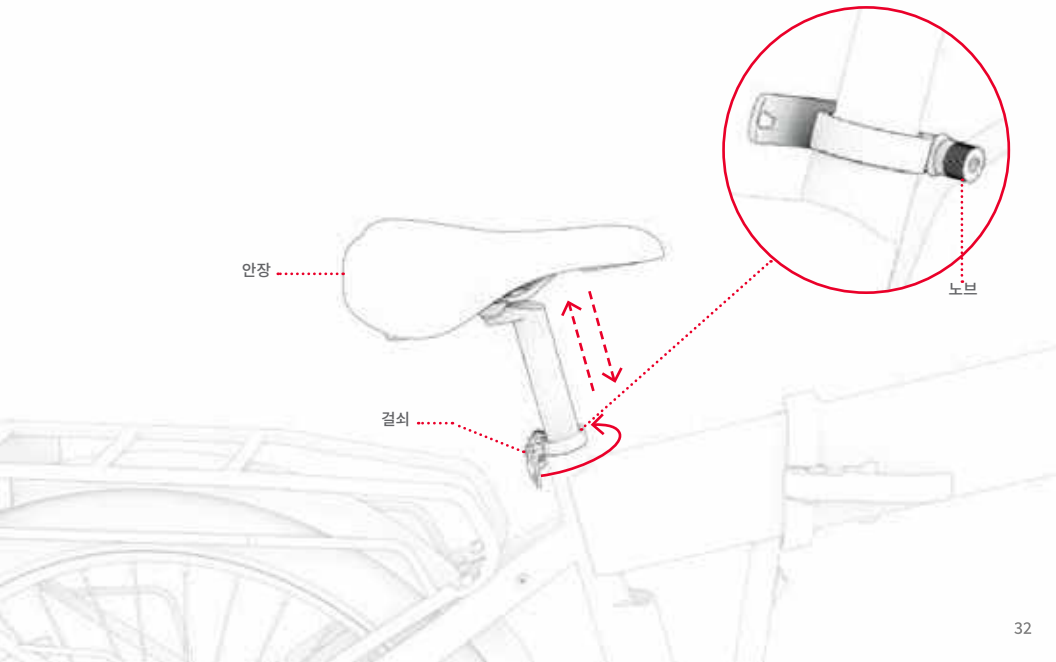

4. 안장이 잘 고정되어 있는지 확인하기 위해, 안장을 손으로 눌러 아래로 압력을 가해 봅니다. 시트포스트가 튜브 안으로 더 밀려 내려간다면, 원래 위치로 다시 올린 후 노브를 시계 방향으로 돌려 클램프를 단단히 조여주세요.

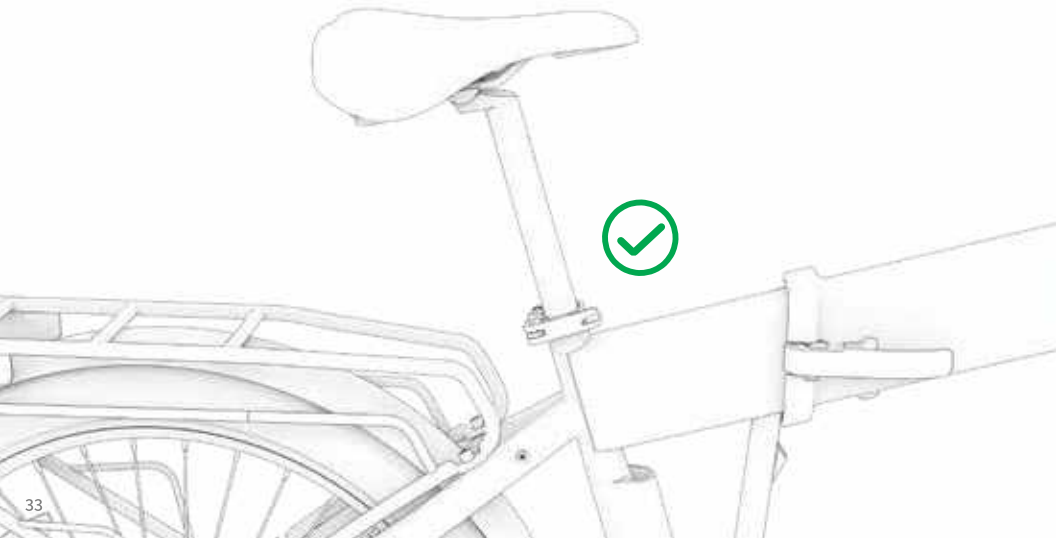

2.2 배터리 충전

방전된 배터리를 완전히 충전하는 데 약 5시간이 소요될 수 있습니다.

배터리는 프레임에 장착된 상태에서도, 프레임에서 분리된 상태에서도 충전할 수 있습니다. (분리 방법은 3.1번 항목을 참조합니다.)

1. 충전 케이블을 충전기와 연결합니다.
2. 배터리를 프레임에 장착된 상태로 충전하려면 자전거 프레임의 충전 포트 커버를 당겨 엽니다.
3. 충전 케이블을 벽 콘센트에 연결한 다음, 충전기를 충전 포트에 꽂습니다.
4. 충전기의 표시등이 빨간색에서 초록색으로 바뀌면 배터리가 완전히 충전된 것입니다. 충전기를 충전 포트에서 분리하고 케이블을 벽 콘센트에서 뽑습니다.
5. 배터리를 프레임에 장착된 상태로 충전하려면, 자전거 프레임의 충전 포트 커버를 닫습니다.

충전기의 충전 표시등

- 충전 중
- 충전 완료



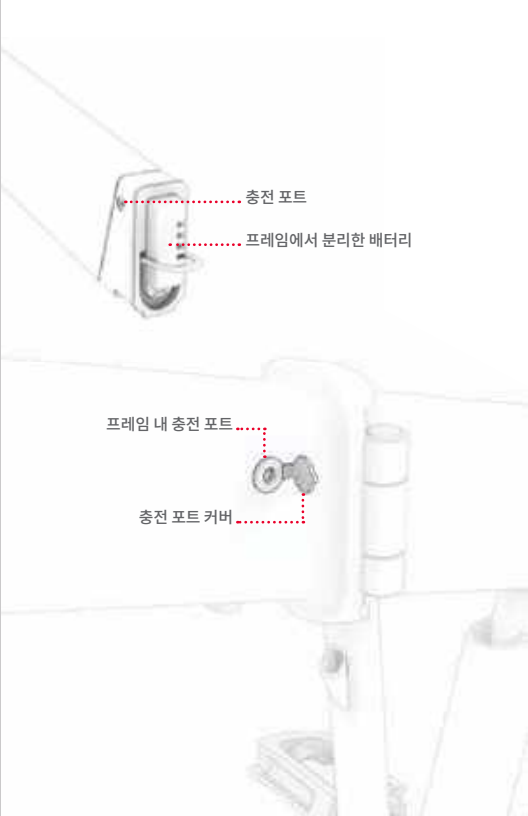

충전 시 중요한 참고 사항:

- **동봉된 충전기 또는 JETSON에서 직접 구입한 충전기 (LS-018C20-3601800 또는 SKU PJCORE-CH 부품이라고 표시됨)만 사용하십시오.** DONGGUAN LI POWER ELECTRONICS CO., LTD.에서 제조됩니다.
  ⚠ 올바른 충전기를 사용하지 않으면 화재 및 폭발이 발생할 수 있습니다.
- **충전기를 자전거의 충전 포트에 연결하기 전에 먼저 벽 콘센트에 꽂습니다.**
- **멀티탭을 사용하지 마십시오.**
- **충전 중에는 자전거의 전원을 절대 켜지 마십시오.**
- **배터리가 완전히 충전될 때까지(약 5시간) 충전합니다.**
- **자전거를 밤새도록 또는 장시간 충전 상태로 두지 마십시오.**
- **배터리를 분해하려고 시도하지 마십시오.**
- **충전 허용 온도 범위: 32°F(0°C)~104°F(40°C)**
- **작동 허용 온도 범위: 14°F(-10°C)~104°F(40°C)**
- **출력 케이블의 전원 코드에서 구부러지는 부분이 닳았거나, 전선 피복이 벗겨지는 등 손상되어 보인다면 이 제품을 사용하지 마십시오.**



충전기에 있는 표시입니다.

2.3 타이어 공기 주입 및 공기압

첫 주행 전에 타이어에 공기를 주입하여 권장 공기압인 **24~30 PSI (제곱인치당 파운드)로 맞추어야 합니다.** 매 주행 전에 게이지를 사용하여 타이어 공기압이 20 PSI인지 확인합니다.

공기 주입:

1. 방진 캡을 반시계 방향으로 돌려, 한쪽 휠에 있는 타이어 밸브에서 분리합니다. 따로 보관합니다.
2. 펌프 제조사의 지침을 따라 타이어에 공기를 주입합니다. 게이지로 주기적으로 확인하면서 압력이 24~30 PSI에 도달할 때까지 공기를 계속 주입합니다.
3. 펌프를 분리한 후 방진 캡을 시계 방향으로 돌려 다시 장착합니다.
4. 남은 타이어에도 똑같이 합니다.

중요: 반드시 수동 펌프만 사용하여 타이어에 공기를 주입합니다. 절대로 에어 컴프레서를 사용하지 마십시오. 타이어 튜브가 터질 수 있습니다.

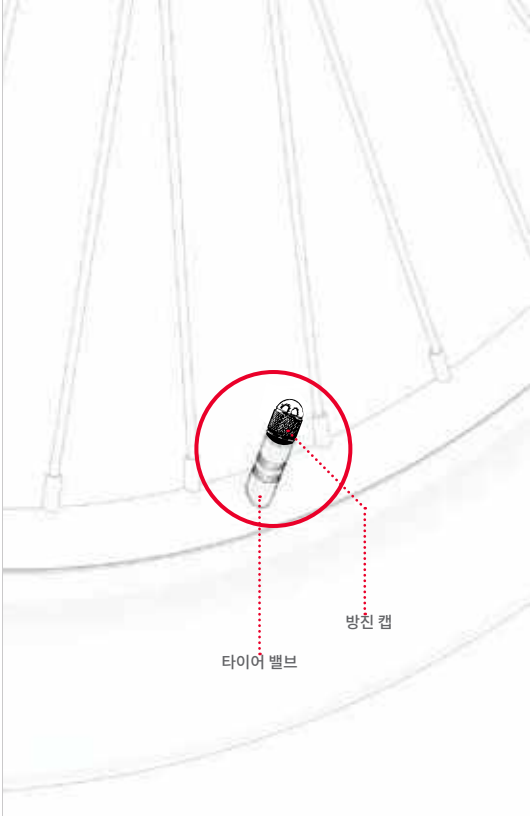

2.4 브레이크 점검 및 조정

브레이크 안전 및 기능 점검

조립 이후에, 그리고 매 주행 전에 브레이크가 휠을 감속하고 정지시킬 수 있도록 제대로 그리고 안전하게 작동하는지 점검하기 위해 다음 단계를 수행합니다.

1. 자전거를 끌고 걸어가면서 왼쪽 핸드 브레이크를 부드럽게 당겨봅니다.
2. 프론트 캘리퍼가 디스크에서 제대로 닫히고 휠의 회전을 감속시키는지 확인합니다.
3. 더 강한 힘으로 왼쪽 핸드브레이크를 당기면서 프론트 휠이 멈추는지 확인하는 과정을 반복합니다.
4. 1~3단계를 오른쪽 핸드 브레이크와 리어 휠로 반복합니다.

브레이크 캘리퍼 조정

5MM 육각 렌치가 필요합니다.(미포함.)

자전거 브레이크가 제대로 작동하려면 모든 요소가 정확한 위치에 정렬되어야 합니다. 브레이크 부분에서 (지속적이든 간헐적이든) 마찰음이나 끽끽거리는 소리가 나는 것은 무언가가 정렬에서 벗어나 있으므로 조정이 필요하다는 좋은 지표입니다.

소음의 원인은 캘리퍼가 잘못 정렬되어 캘리퍼가 열려있는 상태에서도 내부의 브레이크 패드가 디스크와 마찰을 일으키기 때문일 가능성이 높습니다. 브레이크 패드는 핸드 브레이크를 당겨서 캘리퍼가 닫힐 때만 디스크와 접촉해야 합니다.

1. 조정이 필요한 브레이크에서 캘리퍼, 브레이크 패드 및 디스크의 위치를 확인합니다.
2. 해당 휠을 들어올려 회전시켜봅니다. 브레이크 패드 사이로 회전하는 디스크를 관찰하며, 어느 패드가 디스크와 마찰을 일으키는지 확인합니다.
3. 킥스탠드로 자전거를 세웁니다. (3.2번 항목 참조).

4. 휠 뒤쪽에서 캘리퍼를 보면서, 캘리퍼 위쪽의 볼트와 아래쪽의 볼트를 찾습니다. 5MM 육각 렌치를 사용하여 각 볼트를 반시계 방향으로 4~5 회 돌려서 풉니다.
5. 다음 조건이 충족될 때까지 캘리퍼의 정렬을 조정합니다.
   - 패드의 상단은 디스크 가장자리와 정렬되도록 맞춥니다.
   - 두 패드 중 어느 부분도 디스크에 닿지 않도록 합니다.
   - 패드가 디스크와 평행을 이루도록 합니다.
6. 캘리퍼를 원하는 위치에 놓고 육각 렌치를 사용해 한쪽 볼트를 시계 방향으로 완전히 조인 다음, 다른 볼트도 동일하게 조입니다.
7. 캘리퍼가 고정되어 있는지 확인하고 브레이크 안전 및 기능 점검을 다시 수행하십시오.

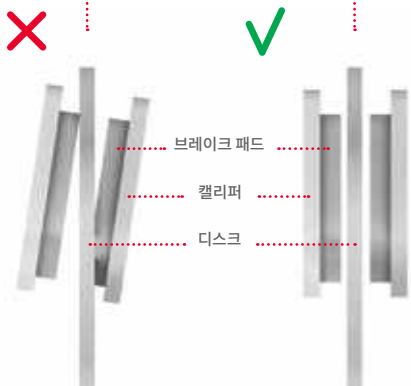

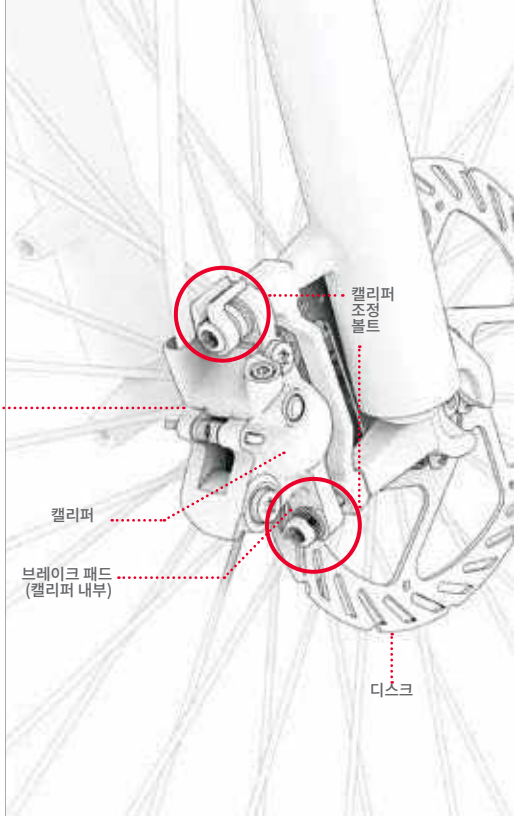

2.5 전원 켜기 및 끄기

전기 자전거를 켜거나 끄려면 전원/모드 버튼을 2~3초간 길게 누릅니다.

배터리 전원을 절약하기 위해, 자전거는 10분 동안 움직임이 없으면 자동으로 전원이 꺼집니다.
자전거를 보관할 때는 항상 전원을 끄는 것을 잊지 마십시오.

⚠ **중요:** 충전 중이거나 접힌 상태에서는 전기 자전거의 전원을 절대 켜지 마십시오.

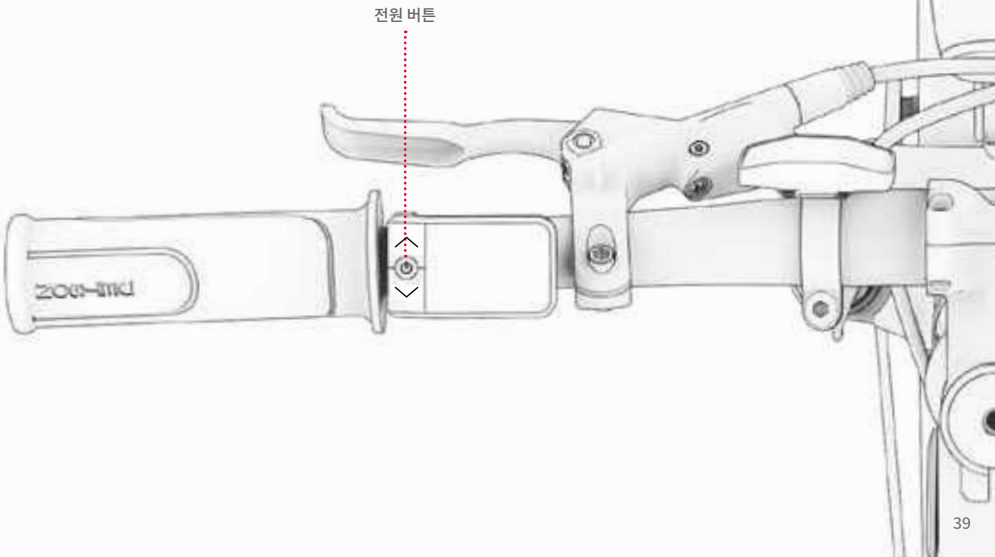

3. 기능 및 장치

3.1 배터리 제거 및 재삽입

배터리 분리:

1. 자전거가 펼쳐져 있다면, 프레임 고정 걸쇠의 탭을 앞으로 밀면서 잡고(1A), 강하게 당겨 걸쇠를 엽니다(1B).
2. 접히는 부분에서 자전거를 접어 배터리가 보이도록 합니다.

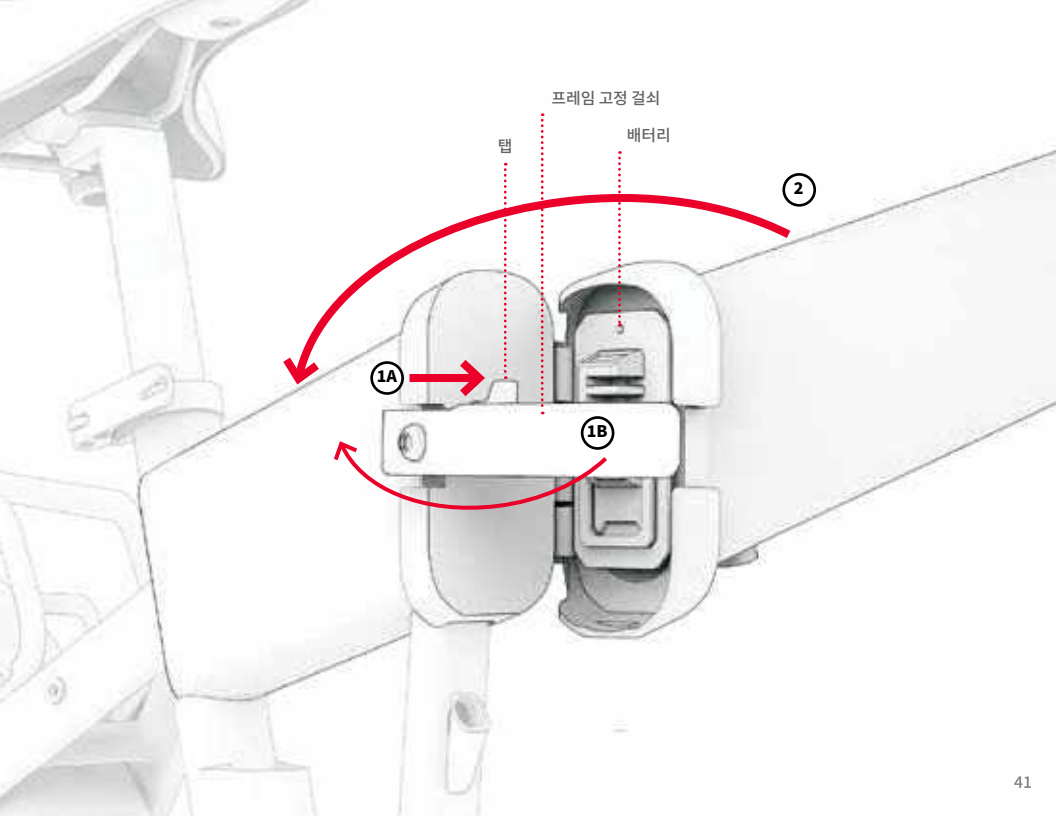
프레임 고정 걸쇠
탭
배터리
2
1A
1B

3. 열쇠 구멍에 열쇠 하나를 꽂습니다. 열쇠를 위로 밀면서 반시계 방향으로 완전히 돌립니다.
4. 열쇠 구멍에서 열쇠를 제거합니다.

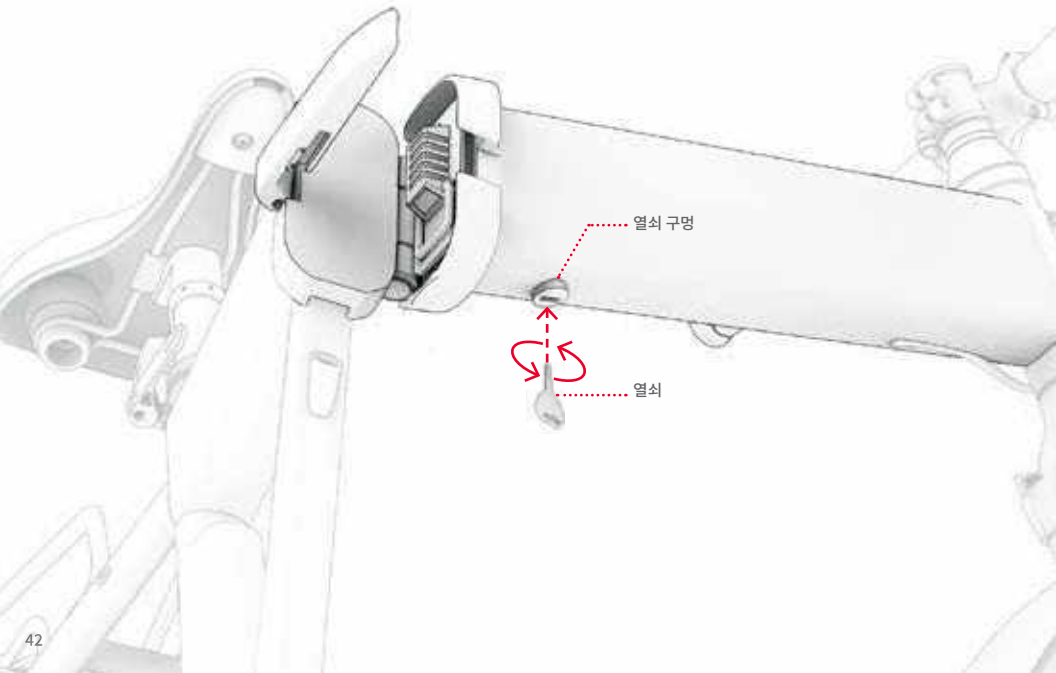

5. 배터리 손잡이를 위로 올리고 손잡이를 이용해 배터리 칸에서 배터리를 빼냅니다.

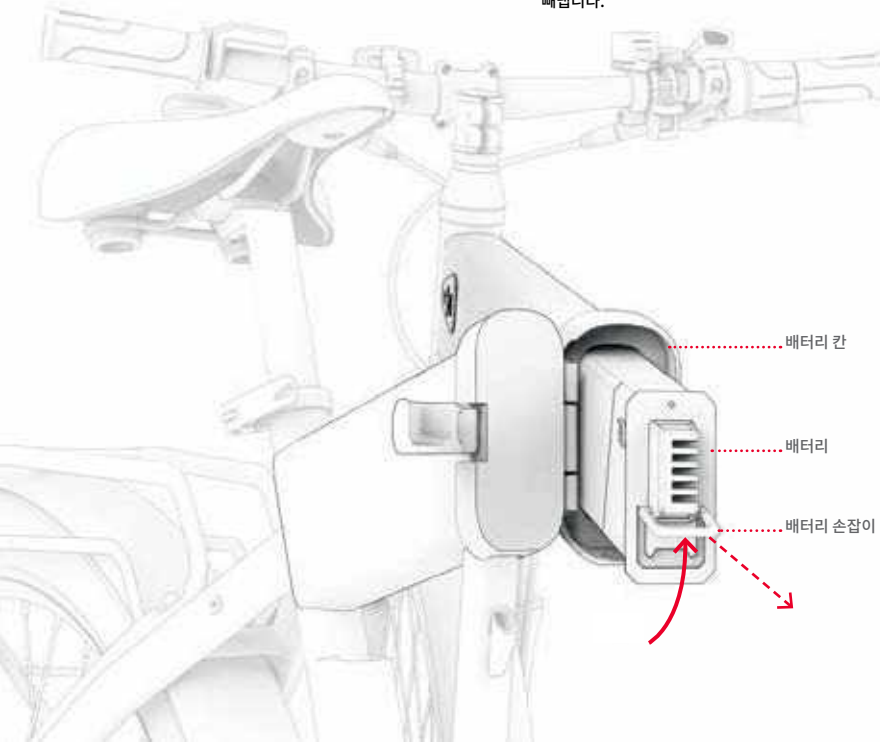

배터리 재삽입:

1. 배터리 앞면 하단에 있는 손잡이를 잡고, 배터리를 천천히 배터리 칸 안으로 밀어 넣습니다. 배터리 뒷면이 배터리 칸 뒷면의 플러그와 정렬되었는지 확인합니다.
2. 열쇠 구멍에 열쇠 하나를 꽂고 시계 방향으로 완전히 돌립니다.
3. 열쇠 구멍에서 열쇠를 제거합니다.
4. 배터리가 프레임에 확실히 고정되어 있고 쉽게 빠지지 않는지 확인합니다.

⚠ **중요:** 배터리를 항상 프레임에 잠가 고정하십시오. 배터리가 잠겨 고정되지 않은 상태에서는 자전거의 전원을 켜거나 주행하지 마십시오.

중요: 배터리 손상을 방지하려면 배터리를 프레임에 너무 빠르게 또는 과도한 힘으로 삽입하지 마십시오.

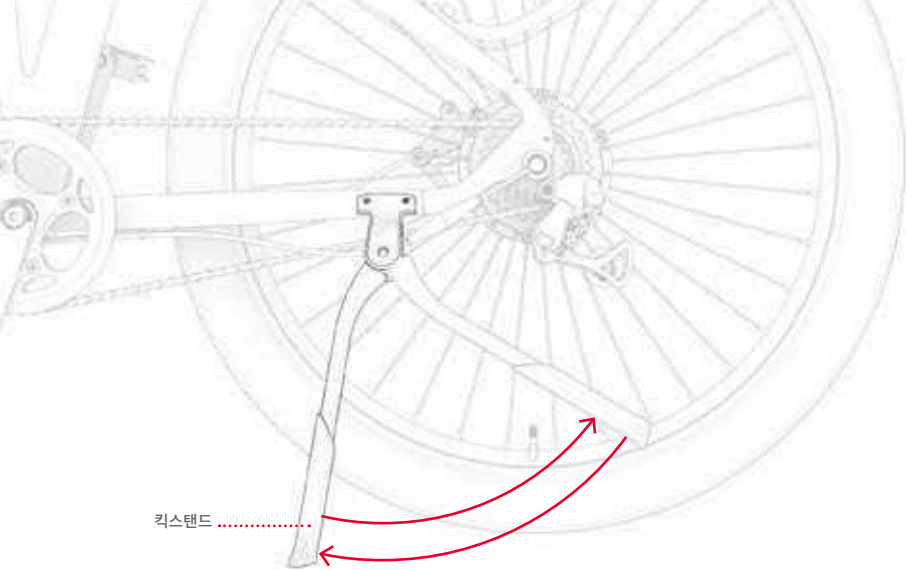

3.2 킥스탠드 사용

킥스탠드를 사용하려면 스탠드를 아래로 젖히고 자전거를 부드럽게 기울여 세웁니다. 킥스탠드를 올리려면 스탠드를 위로 젖힙니다.

⚠ **중요:** 주행하기 전에는 반드시 킥스탠드를 올리십시오.

3.3 벨 사용

벨을 사용하여 다른 라이더나 보행자의 주의를 환기시킵니다.

벨을 울리려면 오른손 엄지손가락으로 벨 탭을 빠르고 강하게 아래로 튕깁니다.

3.4 LCD 화면의 이해 및 사용

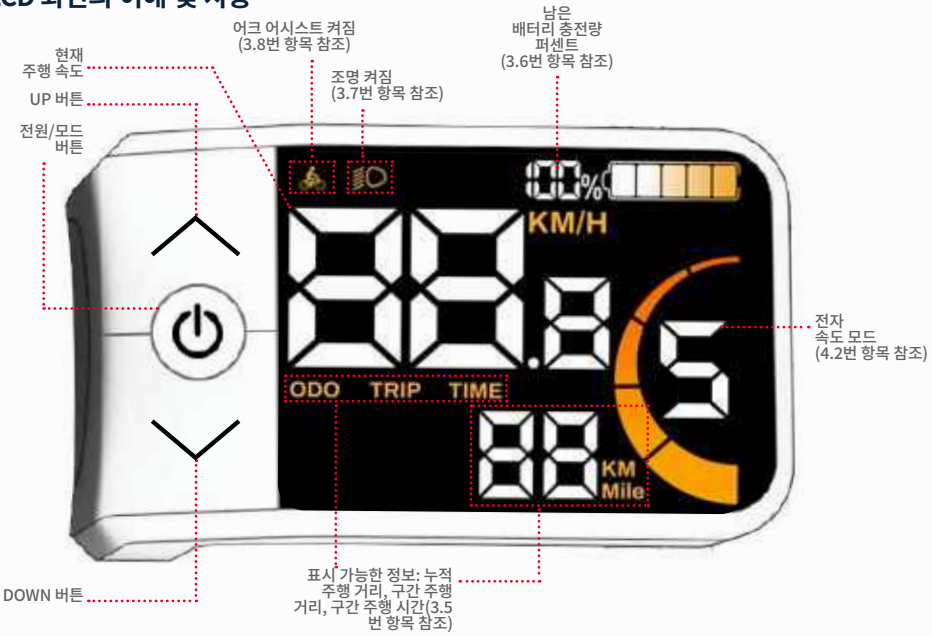

⚠ **중요:** LCD 화면에 오류 코드 21E~30E가 표시되면, 전기 자전거를 다시 주행하기 전에 JETSON 고객지원팀에 문의하여 도움을 받으십시오.

3.5 디스플레이 변경

표시 정보 변경:
전원/모드 버튼을 짧게 눌러 누적 주행 거리, 구간 주행 거리, 구간 주행 시간 중에서 표시될 내용을 변경합니다.

- **누적 주행 거리("ODO")** - 이 장치로 주행한 총 거리

- **구간 주행 거리("TRIP")** - 장치를 한 번 사용할 때 주행한 총 거리
  참고: 구간 주행 거리는 전기 자전거의 전원을 끌 때마다 초기화됩니다.

- **구간 주행 시간("TRIP TIME")** - 이번 주행 동안의 이동 시간

참고: 구간 주행 거리와 구간 주행 시간은 전기 자전거의 전원을 끌 때마다 초기화됩니다.

자전거 전원이 켜진 상태에서 구간 측정값을 수동으로 초기화하기:
전원/모드 버튼과 DOWN(▼) 버튼을 동시에 2초 동안 길게 누릅니다.

자전거 전원이 켜진 상태에서 구간 측정값을 수동으로 초기화하기: 전원/모드 버튼과 다운하다(▼) 버튼을 동시에 2초 동안 길게 누릅니다.

화면 밝기 변경:

1. 위로(▲) 버튼과 다운하다(▼) 버튼을 동시에 2초간 길게 눌러 설정 메뉴에 진입합니다.
2. 화면에 "ST3"가 표시될 때까지 UP 화살표를 짧게 누릅니다.
3. 전원/모드 버튼을 짧게 누릅니다.
4. 위로(▲) 버튼과 다운하다(▼) 버튼을 짧게 눌러 BL-1(최저 밝기), BL-2(중간 밝기), BL-3(최대 밝기) 중에서 고를 수 있습니다. 원하는 설정에 맞춥니다.
5. 전원/모드 버튼을 짧게 눌러 확정합니다.
6. 전원/모드 버튼을 2~3초간 길게 눌러 설정 메뉴를 빠져나갑니다.

측정 단위를 마일에서 킬로미터로 변경:

1. 위로(▲) 버튼과 다운하다(▼) 버튼을 동시에 2초간 길게 눌러 설정 메뉴에 진입합니다.
2. 화면에 "ST4"가 표시될 때까지 UP 화살표를 짧게 누릅니다.
3. 전원/모드 버튼을 짧게 누릅니다.
4. 위로(▲) 버튼과 다운하다(▼) 버튼을 짧게 눌러 킬로미터(KM)와 마일 중에서 고를 수 있습니다. 원하는 설정에 맞춥니다.
5. 전원/모드 버튼을 짧게 눌러 확정합니다.
6. 전원/모드 버튼을 2~3초간 길게 눌러 설정 메뉴를 빠져나갑니다.

3.6 배터리 충전 수준 확인

배터리의 충전 상태는 LCD 화면에서 몇 개의 배터리 표시 바가 켜져 있는지 확인하여 알 수 있습니다.

배터리 표시 아이콘					
대략적인 남은 충전량 퍼센트*	80%~100%	60%~80%	40%~60%	20%~40%	20% 미만 (지금 배터리를 충전하세요!)

*추정치로 표시됩니다. 실사용 결과와 다를 수 있습니다.

중요: 자전거의 최고 속도 도달 능력이 배터리 충전 수준의 영향을 받을 수 있습니다. 배터리 충전량이 25% 이하로 떨어지면 속도가 느려지는 것을 느낄 수 있습니다.

3.7 조명 사용

어두운 환경에서 주행할 때는 라이트를 켜십시오. 그러면 길 앞을 더 잘 볼 수 있고, 반대편 라이더들에게도 당신이 더 잘 보이게 됩니다. 전조등은 전기 자전거의 전원이 켜져 있을 때만 불이 들어옵니다.

전조등과 후미등을 켜거나 끄기: 위로(▲) 버튼을 2~3초간 길게 누릅니다.

3.8 워크 어시스트 사용

워크 어시스트 모드를 켜면, 모터가 자전거를 시속 6KM로 나아가게 합니다. 이를 통해 주행하지 않을 때 자전거를 더 쉽게 움길 수 있습니다. 워크 어시스트 기능을 사용할 때는 핸들바를 이용하여 자전거를 조종합니다.

워크 어시스트 모드 켜기: 다운하다(⌄) 버튼을 길게 누릅니다. 2초 후 워크 어시스트 모드가 활성화됩니다. 워크 어시스트 기능을 사용하는 동안 계속해서 **다운하다(⌄)** 버튼을 누르고 있어야 합니다.

워크 어시스트 모드 끄기: (⌄) 버튼에서 손을 뗍니다.

3.9 랙잇 스마트 카고 시스템 랙 사용

이 전기 자전거는 **JETSON 랙잇 스마트 카고 시스템 랙**이 장착되어 있습니다. 여기에 호환되는 “원터치 탈부착” 수납 액세서리*를 장착할 수 있습니다.



바구니



아이스박스



토트백

용도에 따라 전기 자전거를 커스텀해보세요. 랙잇 스마트 카고 시스템 및 사용 가능한 랙잇 수납 액세서리에 대해 더 자세히 알아보려면 QR코드를 스캔합니다.

호환되는 수납 액세서리*와 함께 랙잇 사용하기:
모든 랙잇 호환 수납 액세서리에는 랙잇 화물 랙에 단단히 고정되는 통합형 베이스 플레이트가 있습니다.

액세서리 부착 또는 탈착하기:
지침을 확인하려면 QR코드를 스캔합니다

*액세서리는 포함되어 있지 않습니다. 선택 가능한 종류는 달라질 수 있습니다.

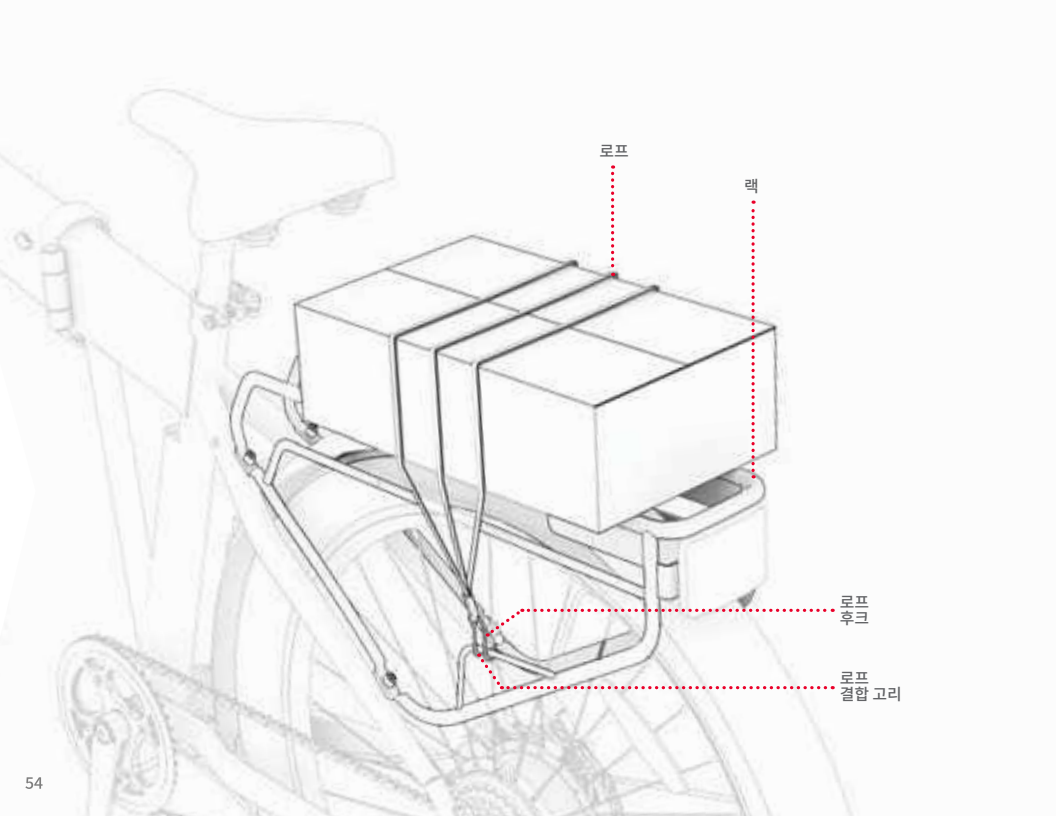
로프
랙
로프
후크
로프
결합 고리

호환되는 수납 액세서리 없이 랙잇 사용하기:

1. 짐을 랙에 올려놓습니다.
2. 로프의 한쪽 후크를 랙의 로프 결합 고리 하나에 걸어줍니다.
3. 로프가 짐과 랙을 감싸면서 팽팽해질 때까지 잡아당깁니다.
4. 로프의 다른 쪽 후크를 반대편 로프 결합 고리에 고정합니다.
   중요: 로프는 항상 짐에 딱 맞게 조여져 있어야 합니다. 짐의 크기와 로프의 길이에 따라, 두 번째 후크를 로프 결합 고리에 고정하기 전에 로프를 랙 아래로 감아서 화물 위로 둘러야 할 수 있습니다.
5. 로프와 짐이 잘 고정되었는지 확인합니다.

⚠ 안전 및 보안 주의:

- 반드시 로프나 전용 랙잇 수납 액세서리로 짐을 랙에 고정합니다. 짐이 고정되지 않은 상태라면 절대로 주행하지 마십시오.
- 랙에 실을 수 있는 짐의 무게는 최대 11.3KG입니다.
- 전체 하중(라이더와 짐 포함)이 136KG을 초과하지 않도록 하십시오.
- 랙이나 수납 액세서리에 과적하지 마십시오.
- 짐이나 랙잇 수납 액세서리의 부속(로프, 버클 등)이 휠, 브레이크, 페달, 체인 또는 자전거의 다른 부품이나 기계 장치를 방해하지 않는지 항상 확인합니다.

중요:

- 무거운 짐을 실으면 전기 자전거의 성능에 영향을 미칠 수 있습니다. 성능에 영향을 미칠 수 있는 조건에 대한 자세한 내용은 4.7번 항목을 참조합니다
- 전기 자전거에 짐이나 랙잇 호환 액세서리를 방치하지 마십시오.

4. 주행하기

4.1 Core 주행

CORE는 2가지 방법으로 출발시킬 수 있습니다.
1. 전자 어시스트 기능을 통한 페달링(4.2번 항목 참고)
2. 스로틀을 사용하여 모터 동력을 전부 활용하기(4.4번 항목 참고)

4.2 속도 모드의 이해 및 사용

모터가 공급하는 동력의 양은 설정한 속도 모드에 따라 달라집니다.

페달링할 경우: 설정한 속도 모드에서 가능한 최대 속도에 도달할 수 있도록 모터가 동력을 보조해 줍니다. 페달링만으로 해당 속도를 초과한다면 모터는 어떠한 보조도 제공하지 않습니다.

스로틀을 사용할 경우: 설정한 속도 모드에 따라 주행할 수 있는 최고 속도가 결정됩니다. 속도 제한 구역, 혼잡한 지역을 주행할 때 또는 여유로운 주행을 원할 때는 낮은 속도 모드를 사용합니다.

속도 모드 변경: 위로(∧) 버튼과 다운하다(∨) 버튼을 사용합니다.

속도 모드	1	2	3	4	5
어시스트 적용 속도(페달) 또는 최대 속도(스로틀)	12.9KM/H	17.7KM/H	22.5KM/H	27.4KM/H	32.2KM/H

참고: 전원이 꺼져 있거나 배터리가 방전된 상태에서도 CORE를 주행할 수 있지만, 전조등은 사용할 수 없습니다.

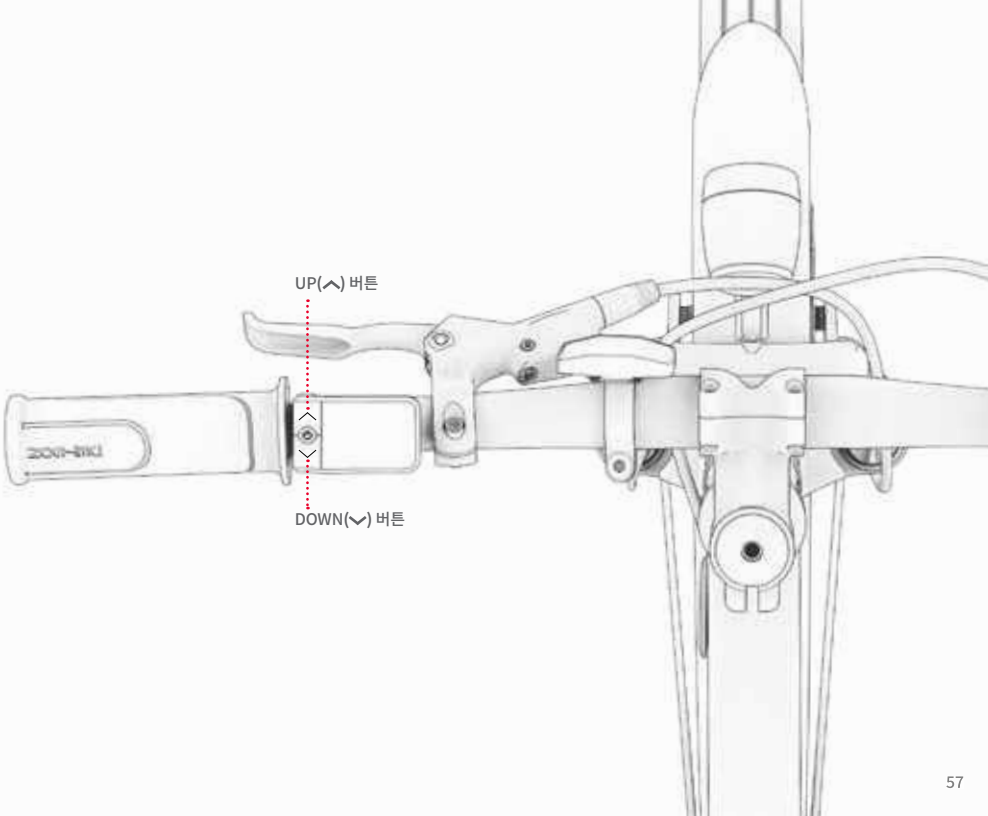
UP(∧) 버튼
DOWN(∨) 버튼

4.3 전자 페달 어시스트로 주행

페달 어시스트를 사용하면 더 적은 노력으로 더 멀리, 더 빠르게 달릴 수 있습니다. 전원을 켠 상태에서 페달링하면, 모터가 자전거에 동력을 보조하여 라이더의 힘을 보완해줍니다. 이를 통해 설정된 페달 어시스트 수준에서 가능한 최대 속도에 도달하도록 도와줍니다. (4.2번 항목 참조)

CORE는 페달링을 할 때마다 모터가 보조 동력을 제공하는 케이던스 기반 페달 어시스트 기능을 갖추고 있습니다. 페달을 돌리기 위해 힘을 가할 때마다 모터가 작동되므로, 근력을 원하는 만큼 적거나 많이 사용할 수 있습니다.

만약 주행 속도가 설정된 수준의 속도 임계값을 초과한다면, 페달 어시스트 기능은 더 이상 작동하지 않습니다.

4.4 기어 사용

CORE는 7단 기어 자전거입니다.

저단 기어는 저항이 적어 페달링이 더 쉽지만, 페달을 한 번 밟을 때 더 짧은 거리를 주행합니다. 저단 기어는 오르막길 주행, 험지 주행, 저속 주행 시 사용합니다.

고단 기어는 페달을 한 번 밟을 때 더 긴 거리를 주행하므로 더 빠른 속도를 낼 수 있습니다. 고단 기어는 평지나 내리막길에서 더 빠르게 주행할 때 사용합니다.

더 가벼운 기어로 저단 변속하기: 원하는 기어가 기어 표시 마크에 위치할 때까지 저단 변속 버튼을 누릅니다.

더 무거운 기어로 고단 변속하기: 원하는 기어가 기어 표시 마크에 위치할 때까지 고단 변속 레버를 몸에서 먼 쪽으로 밉니다.

참고: 변속이 제대로 이루어질 때마다 딸깍하는 소리가 들릴 것입니다.

중요: 전진 중이고 페달링을 하고 있을 때만 기어를 변속하십시오.

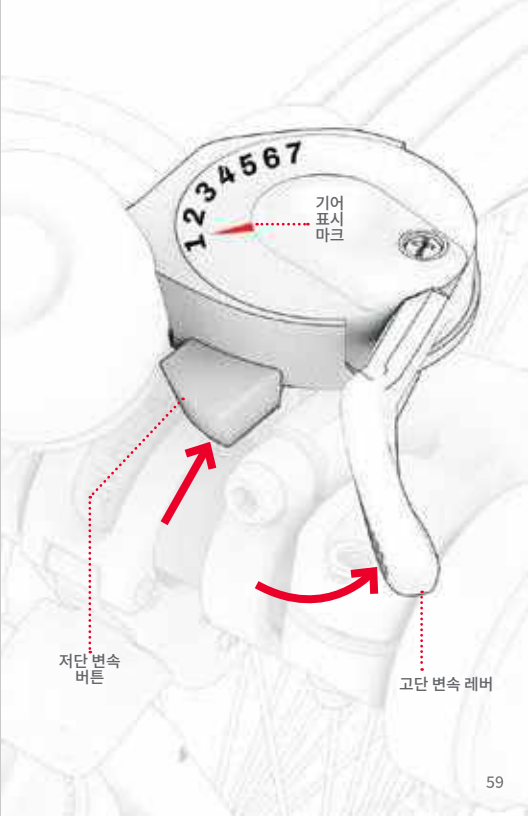

4.5 스로틀로 주행

자전거가 모터 동력만으로 주행할 수 있는 최고 속도는 자전거에 설정한 속도 모드에 따라 달라집니다. (4.2번 항목 참조)

오토바이처럼 CORE를 주행하려면 페달링하지 말고 발을 페달에 가만히 올려놓습니다. 속도를 높이려면, 오른손 엄지손가락으로 스로틀을 천천히 몸 쪽으로 돌립니다.

스로틀을 더 많이 돌릴수록 모터가 더 많이 작동하여 주행 속도가 빨라집니다. 갑작스러운 가속을 피하려면 항상 스로틀을 서서히 돌립니다.

속도를 줄이려면 스로틀을 부드럽게 원위치시킵니다.

중요: 페달링하지 않을 때에도 항상 페달에 발을 올려놓으십시오. 절대로 발을 자전거 옆으로 늘어뜨린 상태로 주행하지 마십시오.

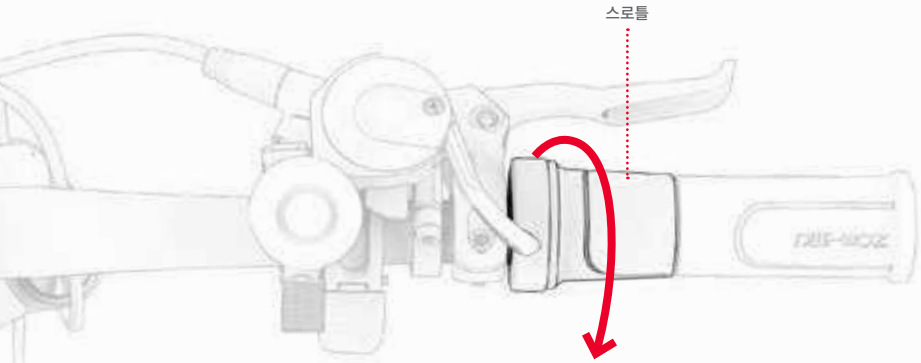

4.6 브레이크 사용

속도를 줄이려면 한쪽 또는 양쪽 핸드 브레이크를 꽉 쥡니다. 완전히 멈추려면 더 강하게 쥡니다.
급격한 움직임을 피하려면 핸드 브레이크를 서서히 쥡니다.

왼쪽 핸드 브레이크 ➔ 프론트 휠 브레이크
오른쪽 핸드 브레이크 ➔ 리어 휠 브레이크

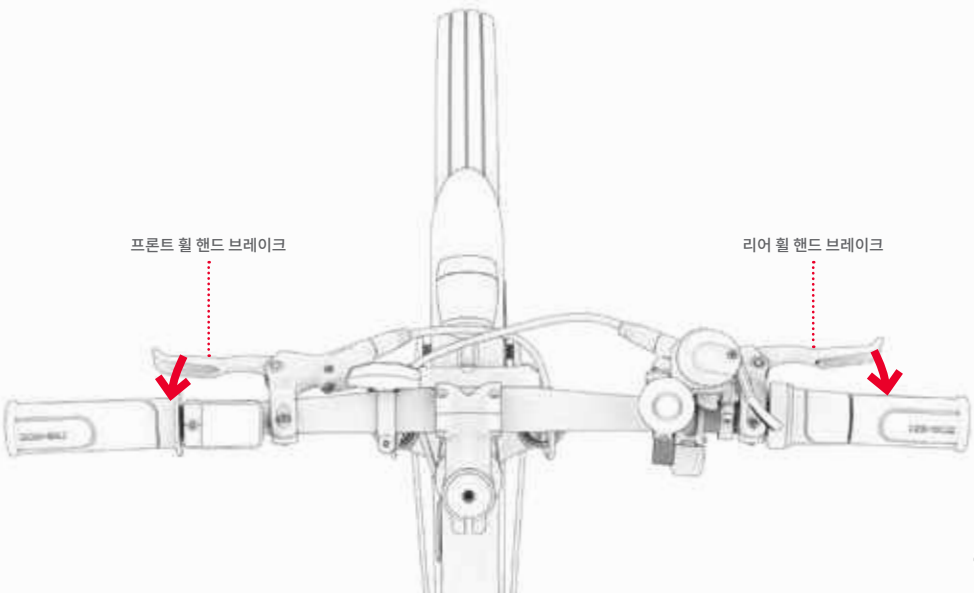

4.7 속도 및 주행거리 최대화

모터가 더 세게 작동해야 할수록 배터리는 더 빨리 소모되고, 최고 속도에 도달해서 유지하기가 더 어려워집니다. 다음 요소는 얼마나 빨리 주행할 수 있는지, 그리고 한 번 충전으로 얼마나 멀리 갈 수 있는지에도 영향을 미칩니다.

- **주행 노면** – 거친 노면을 주행하면 마찰이 발생하여 속도가 느려질 수 있고, 모터가 더 세게 작동해야 하므로 배터리가 더 빨리 소모됩니다. 가능하면 매끄러운 주행 노면을 선택합니다.
- **하중** – 더 많은 무게(라이더와 짐 포함)는 도달 가능한 속도와 주행거리를 감소시킵니다.
- **주행 스타일** – 잦은 출발과 정지는 주행거리를 감소시킵니다. 스로틀을 사용하면 페달 어시스트를 사용하는 것보다 배터리가 더 빨리 소모됩니다.
- **기온** – 전기 자전거 주행과 보관에 이상적인 온도는 50~90°F(10~35°C) 사이입니다.
- **경사** – 모터는 평지나 내리막길보다 오르막길에서 더 세게 작동해야 하므로, 배터리가 더 빨리 소모됩니다.
- **배터리 유지보수** – 매 주행 후 제때 배터리를 충전하면 배터리 용량과 수명을 유지하는 데 도움이 됩니다.
- **기어 사용** - 페달링 효율을 최대화하기 위해 기어를 사용하면, 전자 어시스트 기능을 더 효율적으로 사용할 수 있습니다. 따라서 배터리가 방전되기 전에 더 많이 주행할 수 있습니다.

5. 안전한 여행

5.1 주행 전 안전 점검

매 주행 전에 다음과 같은 중요한 안전 점검을 실시합니다.

브레이크
브레이크 안전 및 기능 점검(1.8번 항목 참조)을 실시하고 다음 사항을 확인합니다.
- 핸드 브레이크 레버가 핸들바에 단단히 고정되어 있고, 윤활되어 있어서 쉽게 쥐어 당길 수 있습니다.
- 브레이크 패드가 마모되지 않았으며, 로터와 중심이 맞고 정렬되어 있습니다.
- 브레이크를 사용하면 휠이 완전히 정지합니다.

크랭크 및 페달
- 페달이 크랭크에 단단히 조여져 있는지 확인합니다.
- 크랭크가 자전거 본체에 단단히 조여져 있고 자유롭게 회전하는지 확인합니다.

프레임 및 포크
- 자전거 프레임과 포크가 손상되거나, 휘거나, 파손되지 않았는지 확인합니다.
- 프레임이 프레임 걸쇠를 통해 펼친 상태로 확실히 고정되어 있는지 확인합니다.

스티어링
- 스템이 스템 걸쇠를 통해 확실히 고정되어 있는지 확인합니다
- 핸들바가 핸들바 클램프를 통해 제자리에 확실히 고정되어 있는지 확인합니다.

휠 및 타이어
- 타이어에 과도한 마모나 손상의 징후가 없는지 확인합니다.
- 타이어가 권장 공기압인 45~60 PSI로 주입되어 있는지 확인합니다.
- 휠 스포크가 부러지지 않았는지 확인합니다.
- 휠 림이 손상되거나 구부러지지 않았는지 확인합니다.
- 액슬 너트가 단단히 조여져 있는지 확인합니다.

체인
- 체인 텐션이 체인의 중간 부분을 1.3CM(1/2인치) 정도만 들어올릴 수 있는 정도인지 확인합니다.
- 체인이 크랭크셋, 드레일러, 가이드 풀리에 제대로 위치해 있는지 확인합니다.

5.2 헬멧 안전

라이더는 항상 헬멧을 착용해야 합니다.



적절한 위치:
이마가 헬멧으로
덮여 있습니다.



부적절한 위치:
이마가 노출되어 있습니다.
넘어지면 심각한 부상을 입을 수 있습니다.

*** 헬멧, 적절한 복장, 신발 및 안전 장비를 착용하십시오. 휠에 끼거나 휠 아래에 끼일 수 있는 옷을 피하십시오. 발가락이 막히고 평평한 신발을 신는 것이 좋습니다. 사고 발생 시 부상을 방지하기 위해 ASTM F1492 승인 헬멧과 보호 장비를 착용하십시오.**

5.3 관리 및 유지보수

전기 자전거를 잘 관리하여 안전하고 부드럽게 주행할 수 있도록 하십시오. 방법은 다음과 같습니다.

UNIVERSE 다루기

- **전기 자전거를 심한 진동이나 강한 물리적 충격에 노출시키지 마십시오.**
- **배터리를 분해하지 마십시오.**
- **전기 자전거를 물과 습기로부터 멀리합니다.**
- **파손을 방지하기 위해 매끄럽고 평평한 노면에서 주행합니다.**
- **전기 자전거를 휠, 안장, 핸들바를 잡고 운반하지 마십시오.**
- **모터와 핸들바 부품을 연결하는 배선이 당겨지거나 걸리지 않도록 주의합니다.**

⚠ 배터리 주의사항

이 제품에는 분리형 리튬이온 배터리가 포함되어 있습니다. 취급 시 주의합니다.

- 제품과 배터리를 화기 및 과도한 열에 가까이 두지 마십시오.
- 심한 물리적 충격이나 강한 진동, 충돌을 피합니다.
- 제품을 물이나 습기로부터 보호합니다.
- 제품을 다른 물체들 위에 쌓아두거나 그 아래에 보관하지 마십시오.
- 자전거나 배터리를 분해하지 마십시오.
- 제품을 일반 쓰레기와 함께 폐기하지 마십시오. 전자폐기물 처리시설이나 배터리 재활용 센터에 배출하십시오. 가까운 폐기물 처리장에 대한 자세한 정보는 해당 지역 관공서나 폐기물 처리업체에 문의합니다.
- 제품의 배터리가 뜨겁거나, 과열 징후를 보이거나, 냄새 또는 이상한 소리가 나거나, 액체 또는 가스가 누출되거나, 모양이나 색이 변할 경우 즉시 다음을 수행합니다.
  1. 사용 중이었다면, 즉시 제품 사용을 중단합니다. 충전 중이었다면, 제품에서 충전 케이블을 뽑습니다.
  2. 제품 사용을 중단합니다.
  3. 안전한 경우에 한해, 제품을 빈 공간으로 옮기고 가연성 물질로부터 멀리 둡니다.
  4. 현지 긴급 구조 서비스에 도움을 요청합니다.
  5. 누출된 배터리의 전해액이 눈이나 피부에 닿은 경우 깨끗한 흐르는 물로 철저히 씻어내고 추가 의료 처치를 받습니다.
- 배터리에 문제가 있는 경우 JETSON 고객지원팀에 문의합니다.

CORE 보관하기

전기 자전거와 배터리를 다음과 같이 보관합니다.

- **실내 및 건조한 장소에 둡니다.**
- **먼지로부터 보호하기 위해 덮어둡니다.**
- **화기나 과도한 열에 가까이 두지 마십시오.**
- **50~90°F(10~35°C) 사이의 온도에서 보관합니다.**

CORE 청소하기

전기 자전거에 직접 물을 뿌리거나 바르지 마십시오. 물은 배선 및 배터리 칸, 조명을 손상시키며, 프레임을 악화시킬 수 있습니다. 이 모든 것은 라이더의 안전을 위협하는 오작동을 일으킬 수 있습니다.

전기 자전거를 청소하는 방법은 다음과 같습니다.

- **안장 및 프레임 - 먼지 없이 깨끗한 젖은 천이나 소독용 알코올에 적신 천으로 닦습니다. 그런 뒤 먼지 없이 깨끗한 마른 천으로 닦아냅니다.**
- **핸들바 - 먼지 없이 깨끗한 젖은 천에 중성세제를 묻혀 닦아줍니다. 별도의 젖은 천으로 남은 세제를 닦아냅니다.**
- **휠 부품 - 먼지 없이 깨끗한 젖은 천으로 닦아줍니다.**
- **타이어 - 먼지 없이 깨끗한 젖은 천으로 닦아줍니다. 타이어 광택제나 클리너도 사용할 수 있습니다.**

화재 위험 또는 인명 피해와 관련된 지침 및 주요 안전 지침

사용하지 않을 때는 실내에 보관하고, 충전 중이거나 주행하지 않을 때도 실내에 둡니다. "주의 - 화재 위험 - 사용자 수리 불가 부품". 이 전기 자전거는 고산지대에서 사용하기 위한 것이 아닙니다. 고산지대에서 사용하면 전기 회로 내에 이격이 발생할 수 있습니다. 따라서 해발 2000미터 이상의 고도에서 사용하지 않기를 권고합니다. "자외선, 비, 기타 외부 환경에 장기간 노출되면 외장 재질이 손상될 수 있습니다. 사용하지 않을 때는 실내에 보관합니다".

⚠ 주의:

이 제품을 사용할 때는 항상 기본적인 예방 조치를 따라야 합니다. 다음과 같습니다.

A) 제품을 사용하기 전에 모든 지침을 읽습니다.

B) 부상을 예방하기 위해, 제품을 어린이 근처에서 사용할 경우 밀착 감독이 필요합니다.

C) 제품에 손가락이나 손을 넣지 마십시오.

D) 출력 케이블 또는 전원 코드에서 구부러지는 부분이 닳았거나, 전선 피복이 벗겨지는 등 손상되어 보인다면 이 제품을 사용하지 마십시오.

E) 모든 장비에 대해, 지침에는 "이 장비는 14°F(-10°C) 이하 또는 40°C(104°F) 이상의 주위 온도에서 사용하기 위한 것이 아닙니다"라고 명시되어야 합니다.

F)모든 장비에 대해, 지침에는 "배터리는 주위 온도가 0°C(32°F)에서 40°C(104°F) 사이일 때 충전하기 위한 것입니다"라고 명시되어야 합니다. 주위 온도가 이 범위를 벗어날 때 배터리를 충전하지 마십시오."

이 지침을 보관하십시오

소식을 받아보세요.

소셜 미디어에서 **@ridejetson**을 팔로우하여
환상적인 혜택, 경품 및
모든 최신 Jetson 소식을 알아보세요.

라이딩이 마음에 드시나요?

그럼 ridejetson.com/reviews에 리뷰를 남겨주세요.
여러분의 의견을 기다리겠습니다!

JETSON

#MakeMoves

질문이 있나요? 저희가 도와드리겠습니다.

ridejetson.com/support
ridejetson.com/chat

제품 보증을 행사하거나
보증 적용 범위에 대해 문의하려면
직접 문의해 주세요.

1 (844) 585-7462

중국 후이저우에서 제작
TruRide Tech LLC에서 수입.
사서함 461, Jersey City, NJ 07302-9998

www.ridejetson.com





중국산
날짜 코드: 2024년 12월
문서 버전: v1.0

© 2024, TruRide Tech. 모든 권리 소유.
TruRide Tech LLC를 위해 제조되었습니다.
JETSON®은 JetStream Brands LLC의 라이선스 하에 사용되는 등록 상표입니다. 이 문서의 모양, 그림, 디자인을 포함한 어떤 부분도 어떤 형태나 수단으로도 복제하거나 전송해서는 안됩니다.

JETSON

Core

Składany elektryczny rower górski.

Podręcznik użytkownika.

WAŻNE: NALEŻY PRZECZYTAĆ UWAŻNIE I ZACHOWAĆ DO WGLĄDU.

MODEL HULAJNOGI: JCORE-BLK

Wyposażony w system RackIt Smart Cargo

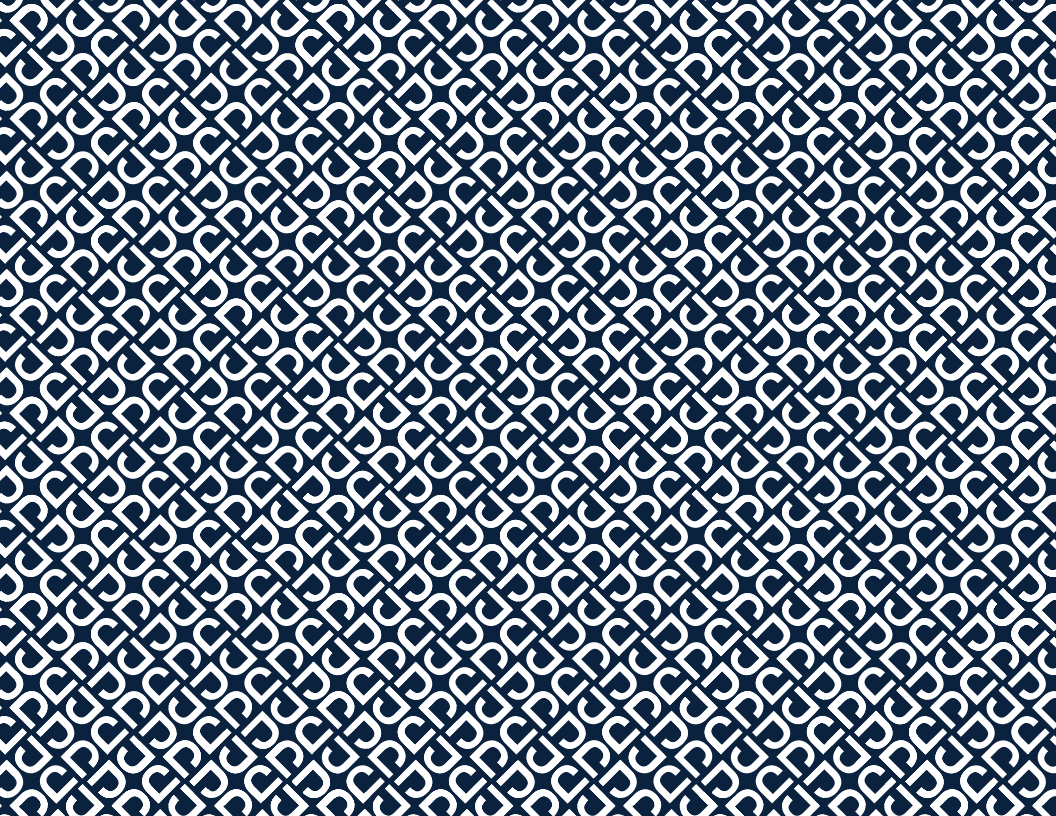

Dwie najważniejsze zasady jazdy firmy Jetson:
Zachowuj bezpieczeństwo. Baw się dobrze!

Spis treści

Ostrzeżenia dotyczące bezpieczeństwa 5

Zakres gwarancji 8

Przegląd produktu 10

Specyfikacja i charakterystyka 14

Przydatność dla rowerzysty 15

Zasoby online 16

1. Wprowadzenie

1.1 Uwagi początkowe 17

1.2 Rozkładanie i składanie ramy 18

1.3 Montaż kierownicy 23

1.4 Mocowanie siodełka 28

1.5 Rozkładanie i składanie pedałów 32

2. Przygotowanie do jazdy

2.1 Ustawianie wysokości siodełka 34

2.2 Ładowanie akumulatora 38

2.3 Pompowanie i ciśnienie w oponach 40

2.4 Sprawdzanie i regulacja hamulców 41

2.5 Włączanie i wyłączanie zasilania 43

3. Cechy i funkcje

3.1 Wyjmowanie i ponowne wkładanie akumulatora 44

3.2 Korzystanie z podpórki 49

3.3 Korzystanie z dzwonka 50

3.4 Zrozumienie i korzystanie z ekranu LCD 51

3.5 Zmiana wyświetlacza 52

3.6 Sprawdzanie poziomu naładowania akumulatora 54

3.7 Korzystanie ze świateł 54

3.8 Korzystanie z funkcji Wspomagania prowadzenia 55

3.9 Korzystanie z bagażnika systemowego Racklt Smart Cargo 56

4. Przemieszczanie się

4.1 Jazda rowerem Core 60

4.2 Zrozumienie i korzystanie z trybów prędkości 60

4.3 Jazda z elektronicznym wspomaganiem pedałów 62

4.4 Korzystanie z przełożeń 63

4.5 Jazda z przepustnicą 64

4.6 Korzystanie z hamulców 65

4.7 Zwiększanie prędkości i zasięgu jazdy 66

5. Bezpieczne podróżowanie

5.1 Kontrole bezpieczeństwa przed rozpoczęciem jazdy 67
5.2 Bezpieczeństwo stosowania kasku 68
5.3 Pielęgnacja i konserwacja 69

Ostrzeżenia dotyczące bezpieczeństwa

- Przed użyciem niniejszego produktu należy dokładnie zapoznać się z podręcznikiem użytkownika i ostrzeżeniami dotyczącymi bezpieczeństwa oraz upewnić się, że wszystkie instrukcje dotyczące bezpieczeństwa zostały zrozumiane i zaakceptowane. Użytkownik ponosi odpowiedzialność za wszelkie straty lub szkody spowodowane niewłaściwym użytkowaniem. Ostrzeżenie o ryzyku obrażeń użytkownika, jakie może powstać w wyniku zbyt mocnego dokręcenia śrub mocujących mostek do widelca.
- **Użycie niewłaściwej ładowarki może spowodować pożar lub wybuch, a w rezultacie uszkodzenie mienia, obrażenia ciała lub śmierć.**
- Ostrzeżenie o ryzyku obrażeń użytkownika, jakie może powstać w wyniku zbyt mocnego dokręcenia śrub mocujących mostek do widelca.
- Przed każdorazowym rozpoczęciem użytkowania niniejszego produktu operator musi przeprowadzić następujące kontrole określone przez producenta: wszystkie osłony i klocki pierwotnie dostarczone przez producenta są we właściwym miejscu i w stanie nadającym się do użytku; prawidłowe działanie układu hamulcowego; wszystkie osłony osi, osłony łańcucha lub inne osłony lub pokrywy dostarczone przez producenta są na swoim miejscu i nadają się do użytku; opony są w dobrym stanie, odpowiednio napompowane i mają wystarczającą głębokość bieżnika; obszar, w którym produkt ma być użytkowany, jest bezpieczny i odpowiedni do bezpiecznego użytkowania.
- Elementy należy konserwować i naprawiać zgodnie ze specyfikacjami producenta i przy użyciu wyłącznie autoryzowanych przez producenta części zamiennych, a montaż powinien być wykonywany wyłącznie przez dealerów lub inne wykwalifikowane osoby.
- Ostrzeżenie przed ładowaniem baterii nienadających się do ponownego ładowania.
- Nie należy dopuszczać do kontaktu rąk, stóp, włosów, części ciała, odzieży lub podobnych przedmiotów z ruchomymi częściami, kołami lub układem napędowym podczas pracy silnika hulajnogi.
- Niniejszy produkt nie powinien być używany przez dzieci lub osoby o ograniczonych zdolnościach fizycznych, sensorycznych lub umysłowych, lub nieposiadające doświadczenia i wiedzy w zakresie jego użytkowania, chyba że znajdują się pod nadzorem lub zostały poinstruowane (IEC 60335-1/A2:2006).
- Dzieci nie powinny bawić się niniejszym produktem bez nadzoru (IEC 60335-1/A2:2006).
- Wymagany jest nadzór osoby dorosłej.
- Masa (ciężar) użytkownika nie powinna przekraczać 136 kg (300 lb).
- Hulajnogi nie wolno wykorzystywać do wyścigów, jazdy kaskaderskiej lub wykonywania innych manewrów, które mogą spowodować utratę panowania, lub doprowadzić do niekontrolowanego zachowania lub reakcji użytkownika/pasażera.
- Nigdy nie używać w pobliżu pojazdów silnikowych.
- Unikać jazdy po ostrych wybojach, kratkach drenażowych i nagłych zmian powierzchni. Hulajnoga może się nagle zatrzymać.
- Unikać jazdy po ulicach i nawierzchniach z wodą, piaskiem, żwirem, brudem, liśćmi i innymi zanieczyszczeniami. Deszczowa pogoda pogarsza przyczepność, hamowanie i widoczność.
- Unikać jazdy w pobliżu łatwopalnych gazów, pary, cieczy, pyłów lub innych czynników, które mogą spowodować pożar.
- Użytkownicy są zobowiązani do przestrzegania wszystkich zaleceń i instrukcji producenta, a także do przestrzegania wszystkich przepisów ustawowych i rozporządzeń: hulajnogi bez świateł przednich mogą być użytkowane wyłącznie w warunkach odpowiedniej widoczności w świetle dziennym. Właściciele zachęca się do oznakowania (w celu zapewnienia widoczności) za pomocą świateł, reflektorów, a w przypadku jednostek niskojezdnych – flag sygnalizacyjnych na elastycznych masztach.
- Należy przestrzec osoby z następującymi schorzeniami, aby nie użytkowały hulajnogi: osoby z chorobami serca; kobiety w ciąży; osoby z dolegliwościami głowy, pleców lub szyi lub po wcześniejszych operacjach tych części ciała; osoby z jakimikolwiek schorzeniami psychicznymi lub fizycznymi, które mogą czynić je podatnymi na urazy lub osłabić ich sprawność fizyczną lub zdolności umysłowe do rozpoznania, zrozumienia i wykonywania wszystkich instrukcji bezpieczeństwa oraz podjęcia ryzyka związanego z użytkowaniem urządzenia.
- Nie jeździć w nocy.
- Nie jeździć po spożyciu alkoholu lub zażyciu leków na receptę.
- Nie przewozić żadnych przedmiotów podczas jazdy.
- Nigdy nie używać produktu boso.
- Należy zawsze nosić obuwie i mieć zawiązane sznurowadła podczas jazdy.
- Upewnić się, że stopy są zawsze bezpiecznie postawione na platformie hulajnogi.
- Użytkownicy powinni zawsze nosić odpowiednią odzież ochronną, w szczególności kask z odpowiednim certyfikatem oraz wszelki inny sprzęt zalecany przez producenta. Należy zawsze nosić sprzęt ochronny, taki jak kask, nakolanniki i ochraniacze na łokcie.
- Należy zawsze ustępować pierwszeństwa pieszym.
- Należy mieć na uwadze rzeczy znajdujące się w bliskiej i dalekiej odległości.
- Podczas jazdy nie wolno się rozpraszać się, np. odbierać telefonu lub wykonywać innych czynności.
- Hulajnogi nie może prowadzić więcej niż jedna osoba.

- Podczas jazdy z innymi użytkownikami należy zawsze zachowywać bezpieczną odległość, aby uniknąć kolizji.
- Podczas skręcania należy zachowywać równowagę.
- Jazda z niewłaściwie wyregulowanymi hamulcami stanowi zagrożenie i może skutkować poważnymi obrażeniami lub śmiercią.
- Hamulec może się nagrzać podczas pracy, dlatego nie należy dotykać go gołą skórą.
- Zbyt mocne lub zbyt nagłe hamowanie może zablokować koło, doprowadzając do utraty panowania i upadku. Nagłe lub nadmierne użycie hamulca może skutkować poważnymi obrażeniami lub śmiercią.
- Jeśli hamulec się poluzuje, należy go wyregulować za pomocą klucza inbusowego lub skontaktować się z zespołem serwisowym firmy Jetson.
- Zużyte lub uszkodzone części należy natychmiast wymienić.
- Przed jazdą należy sprawdzić, czy wszystkie etykiety bezpieczeństwa są na miejscu i czy są zrozumiałe.
- Właściciel ma obowiązek zezwolić na użytkowanie i obsługę urządzenia po wykazaniu, że użytkownicy są w stanie zrozumieć i obsługiwać wszystkie elementy urządzenia przed jego użyciem.
- Nie jeździć bez odpowiedniego przeszkolenia. Nie jeździć z dużą prędkością, po nierównym terenie ani po zboczach. Nie wykonywać akrobacji ani gwałtownie skręcać.
  Zalecane do użytku wewnętrznego.
- Długotrwała ekspozycja na promienie ultrafioletowe, deszcz i żywioły może uszkodzić materiały obudowy. Gdy nie jest używana, hulajnogę należy przechowywać w pomieszczeniu.
- Smarowanie hulajnogi nie jest wymagane.
- OSTRZEŻENIE – ryzyko pożaru, brak części serwisowanych przez użytkownika

MODYFIKACJE

Nie próbować demontować, modyfikować, naprawiać ani wymieniać hulajnogi ani żadnych jej elementów bez uprzedniego poinstruowania przez zespół serwisowy firmy Jetson. Podejmowanie powyższych prób samodzielnie spowoduje unieważnienie gwarancji i może prowadzić do nieprawidłowego działania i obrażeń ciała użytkownika.

DODATKOWE ŚRODKI OSTROŻNOŚCI DOTYCZĄCE UŻYTKOWANIA

Nie należy podnosić produktu z ziemi, gdy jest włączony, a koła są w ruchu. Może to skutkować swobodnym obracaniem się kół, co może spowodować obrażenia ciała użytkownika lub innych osób znajdujących się w pobliżu. Nie wskakiwać na ani nie skakać z produktu; nie skakać podczas jego użytkowania. Podczas jazdy należy zawsze mocno trzymać stopy na platformie.
Urządzenie nie jest przeznaczone do użytku na wysokościach większych niż 2000 m nad poziomem morza.

UTYLIZACJA ZUŻYTEGO AKUMULATORA



Akumulator może zawierać niebezpieczne substancje, które mogą zagrażać środowisku i zdrowiu ludzkiemu. Taki symbol umieszczony na akumulatorze lub opakowaniu wskazuje, że zużyty akumulator nie powinien być traktowany jako odpad komunalny. Akumulatory należy zutylizować w odpowiednim punkcie zbiórki w celu recyklingu. Zapewnienie prawidłowej utylizacji zużytych akumulatorów pomoże zapobiec potencjalnym negatywnym skutkom dla środowiska i zdrowia ludzi. Recykling materiałów przyczyni się do ochrony zasobów naturalnych. Aby uzyskać więcej informacji na temat recyklingu zużytych akumulatorów, należy się skontaktować z lokalnym zakładem utylizacji odpadów.

Niniejsze urządzenie jest zgodne z przepisami części 15 przepisów FCC. Działanie podlega następującym dwóm warunkom: (1) urządzenie nie może powodować szkodliwych zakłóceń i (2) urządzenie musi być odporne na wszelkie odbierane zakłócenia, w tym takie, które mogą powodować niepożądane działanie.

⚠OSTRZEŻENIE:

Aby zmniejszyć ryzyko obrażeń, wymagany jest nadzór osoby dorosłej. Nigdy nie jeździć hulajnogą na jezdniach, w pobliżu pojazdów silnikowych, basenów lub innych zbiorników wodnych, po stromych pochyłościach, schodach lub w ich pobliżu. Należy zawsze nosić obuwie i nie dopuszczać do prowadzenia hulajnogi przez więcej niż jednego użytkownika.

65. ustawa stanu Kalifornia

⚠ OSTRZEŻENIE:

niniejszy produkt może narazić użytkownika na działanie substancji chemicznych, w tym kadmu, który zgodnie z wiedzą stanu Kalifornia, powoduje raka i wady wrodzone lub inne szkody związane z rozrodczością. Więcej informacji znajduje się na stronie internetowej www.P65Warnings.ca.gov.

Zakres gwarancji

OGÓLNA OGRANICZONA GWARANCJA

Niniejszy nowy produkt firmy Jetson jest objęty gwarancją na wady materiałowe i produkcyjne, jak wskazano na stronie ridejetson.com/warranty przez okres od daty pierwotnego zakupu detalicznego, jeśli jest używany zgodnie z instrukcjami obsługi firmy Jetson (patrz ridejetson.com/support). **W ramach niniejszej gwarancji użytkownik będzie mógł kierować swoje roszczenia do firmy Jetson nawet w sytuacjach, w których produkt firmy Jetson został zakupiony od jednego z naszych autoryzowanych sprzedawców.** Aby zapoznać się z pełnymi warunkami naszej gwarancji, należy odwiedzić stronę ridejetson.com/warranty.

Przegląd produktu

1. **KIEROWNICA*** (SZCZEGÓŁY STRONA 12)
2. **MOSTEK**
3. **ŚWIATŁO PRZEDNIE**
4. **PRZEDNI WIDELEC**
5. **HAMULEC TARCZOWY** (X2; PRZÓD I TYŁ)
6. **KOŁO** (X2; PRZÓD* I TYŁ)
7. **ZAWÓR OPONY Z OSŁONĄ PRZECIWPYŁOWĄ** (X2; PRZÓD I TYŁ)
8. **BŁOTNIK** (X2; PRZÓD** I TYŁ)
9. **RAMA**
10. **ZATRZASK BLOKUJĄCY RAMĘ**
11. **AKUMULATOR** (ZDEJMOWANY)
    - **A. PORT ŁADOWANIA AKUMULATORA**
    - **B. UCHWYT**
12. **BLOKADA AKUMULATORA**
13. **PORT ŁADOWANIA W RAMIE Z POKRYWĄ**
14. **SIODEŁKO***
15. **ZACISK SIODEŁKA**
16. **ŚWIATŁO TYLNE/REFLEKTOR**
17. **PEDAŁ** (X2; W LEWO I W PRAWO)
18. **MECHANIZM KORBOWY**
19. **ŁAŃCUCH**
20. **PRZERZUTKA**
21. **PODPÓRKA**
22. **TYLNY BAGAŻNIK RACKIT**
23. **ŚWIATO ODBLASKOWE NA KOŁA** (X2; PRZÓD I TYŁ)
24. **STOJAK ROWEROWY**
25. **KLUCZ** (X2)
26. **ŁADOWARKA**
27. **KABEL ŁADUJĄCY**

*NIE DOŁĄCZONO WSTĘPNIE; WYMAGA KONFIGURACJI

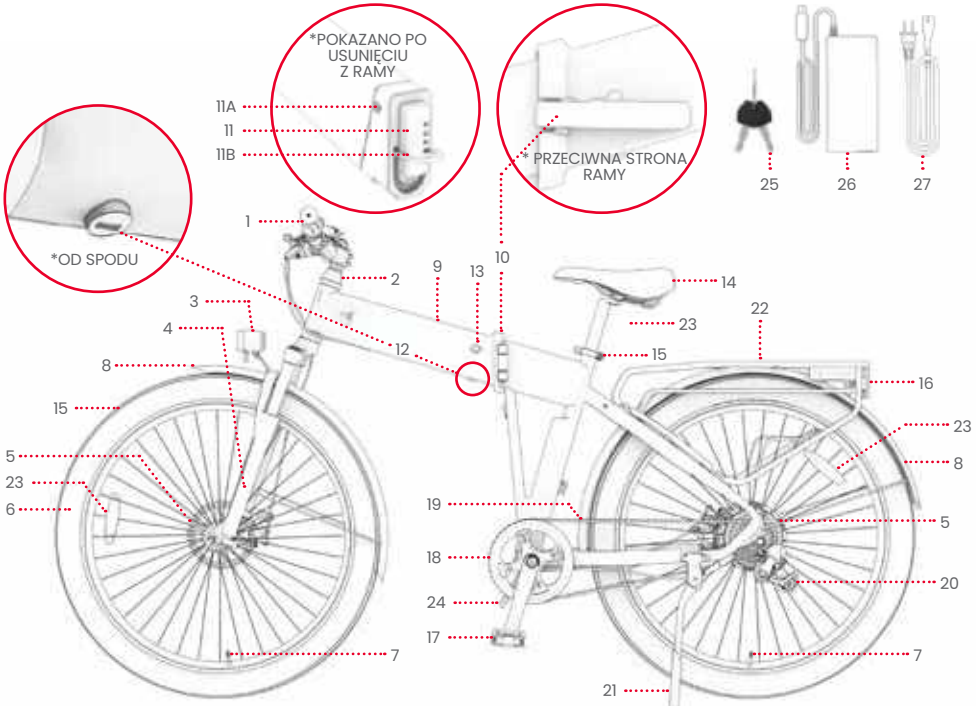

UWAGA: ZDJĘCIA MOGĄ NIE ODZWIERCIEDLAĆ DOKŁADNEGO WYGLĄDU RZECZYWISTEGO PRODUKTU.

1. KIEROWNICA
2. PRZYCISK WŁĄCZNIKA/ TRYBU
3. PRZYCISK W GÓRĘ
4. PRZYCISK W DÓŁ
5. EKRAN LCD
6. PRZEPUSTNICA SKRĘTNA
7. ZACISK KIEROWNICY
8. LEWY/PRZEDNI HAMULEC RĘCZNY
9. DŹWIGNIA ZMIANY PRZEŁOŻENIA NA WYŻSZE
10. PRZYCISK ZMIANY PRZEŁOŻENIA NA NIŻSZE
11. USTAWIENIE PRZEŁOŻENIA
12. PRAWY/TYLNY HAMULEC RĘCZNY
13. REFLEKTOR PRZEDNI
14. DZWONEK

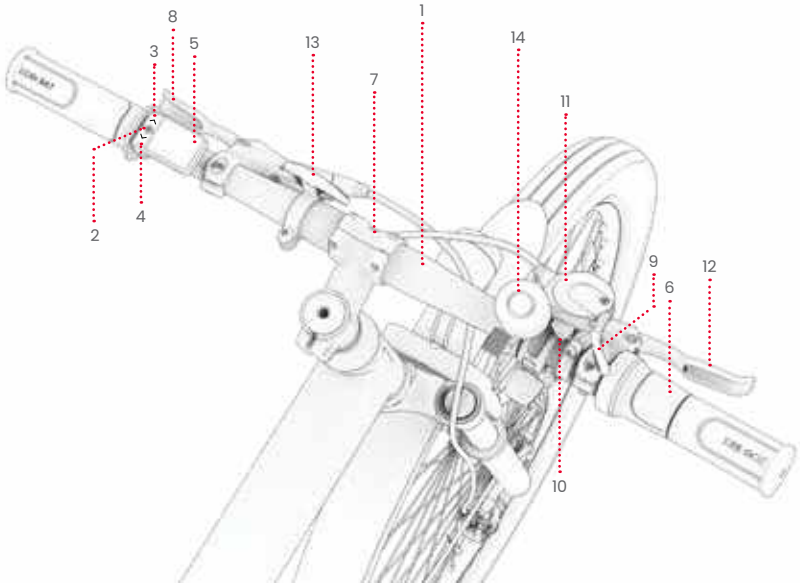

DOŁĄCZONE NARZĘDZIE DO MONTAŻU, DOKRĘCANIA I KONSERWACJI:



KLUCZ IMBUSOWY 4 MM

Specyfikacja i charakterystyka

- WYMIARY PRODUKTU PO ROZŁOŻENIU: 191,5 CM (DŁ.) × 71,1 CM (SZER.) × 106,9 CM (WYS.)
- WYMIARY PRODUKTU PO ZŁOŻENIU: 112,0 CM (DŁ.) × 71,1 CM (SZER.) × 96,0 CM (WYS.)
- MASA PRODUKTU: 26,8 KG
- ROZMIAR OPONY: 27,5"
- AKUMULATOR: 36 V, 10,4 AH LITOWO-JONOWY
- ŁADOWARKA: ZATWIERDZONA PRZEZ UL, 100–240 V, 36 V 1,8 A
- CZAS ŁADOWANIA: OKOŁO 5 GODZIN
- SILNIK: 350 W
- PRĘDKOŚĆ MAKSYMALNA: 32,2 KM/H*
- ZASIĘG: DO 59 KM (WSPOMAGANIE PEDAŁU); DO 32 KM (PRZEPUSTNICA)*
- TYP HAMULCA: HAMULEC RĘCZNY STERUJĄCY HAMULCAMI TARCZOWYMI KÓŁ PRZEDNICH I TYLNYCH
- LIMIT MASY: 136 KG
- ZALECANY WIEK: PONAD 14 LAT
- ZALECANE CIŚNIENIE W OPONACH: 24–30 PSI
- CERTYFIKAT UL: UL2849
- OCENA WODOODPORNOŚCI: IPX5
- LICZBA PRZEŁOŻEŃ MECHANICZNYCH: 7
- LICZBA ELEKTRONICZNYCH TRYBÓW PRĘDKOŚCI: 5

*ZASIĘG PRODUKTU, PRĘDKOŚĆ, ŻYWOTNOŚĆ AKUMULATORA I INNE DANE TECHNICZNE MOGĄ SIĘ RÓŻNIĆ W ZALEŻNOŚCI OD UŻYTKOWNIKA I WARUNKÓW JAZDY. WSKAZÓWKI DOTYCZĄCE MAKSYMALIZACJI WYDAJNOŚCI ZNAJDUJĄ SIĘ W SEKCJI 4.7.

Przydatność dla rowerzysty

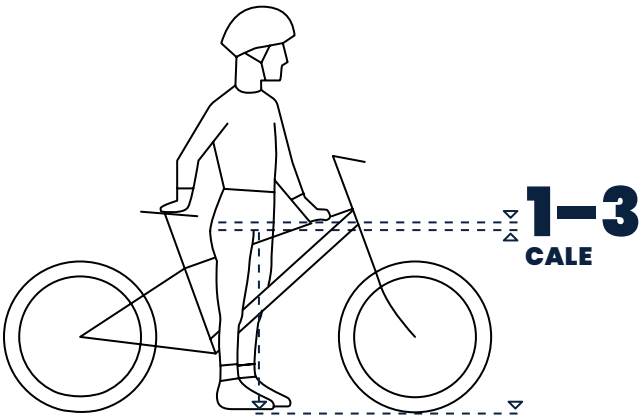

ABY ZAPEWNIĆ BEZPIECZNĄ I WYGODNĄ JAZDĘ, MIĘDZY KROCZEM A GÓRNĄ RURĄ RAMY ROWERU POWINIEN BYĆ ODSTĘP WYNOSZĄCY CO NAJMNIEJ 1–3 CALE, GDY ROWERZYSTA SIEDZI OKRAKIEM NA ROWERZE Z OBIEMA STOPAMI PŁASKO NA PODŁOŻU.

Materiały online

Skanuj, aby uzyskać najnowsze aktualizacje materiały wdrożeniowe hulajnogi i zasoby wsparcia.

Niniejszy podręcznik użytkownika można znaleźć na stronie https://cdn.shopify.com/s/files/1/2530/6734/files/CORE_MANUAL_NF-1732734557538.pdf

Kolekcję podręczników użytkownika można znaleźć na stronie https://ridejetson.com/pages/product-manuals

1. Wprowadzenie

1.1 Uwagi początkowe

- PRAWIDŁOWY POCZĄTEK PODRÓŻY: PRZED UŻYCIEM NINIEJSZEGO PRODUKTU NALEŻY UWAŻNIE PRZECZYTAĆ CAŁY PODRĘCZNIK UŻYTKOWNIKA, W TYM OSTRZEŻENIA DOTYCZĄCE BEZPIECZEŃSTWA. NALEŻY SIĘ UPEWNIĆ, ŻE ZROZUMIANO, ZAAKCEPTOWANO I PRZESTRZEGANE SĄ WSZYSTKIE:
    - ZALECENIA PRODUCENTA.
    - INSTRUKCJE DOTYCZĄCE BEZPIECZEŃSTWA I OSTRZEŻENIA.
    - LOKALNE PRZEPISY I ROZPORZĄDZENIA DOTYCZĄCE JAZDY I UŻYTKOWANIA.

- KIERUNKI PODANE W TEJ INSTRUKCJI — PRAWO, LEWO, PRZÓD I TYŁ — SĄ ZORIENTOWANE TAK, JAK WIDZI JE ROWERZYSTA, SIEDZĄC NA ROWERZE. NA PRZYKŁAD „PRAWA STRONA" ROWERU TO STRONA, PO KTÓREJ ZNAJDZIE SIĘ PRAWA RĘKA ROWERZYSTY.

- NALEŻY ZACHOWAĆ OSTROŻNOŚĆ PODCZAS ROZPAKOWYWANIA, USUWANIA WSZYSTKICH MATERIAŁÓW OPAKOWANIA I USTAWIANIA ROWERU W CELU ZŁOŻENIA.

⚠ OSTRZEŻENIE:

NIEZASTOSOWANIE SIĘ DO PONIŻSZYCH INSTRUKCJI MOŻE SPOWODOWAĆ OBRAŻENIA DZIECKA LUB INNYCH OSÓB.
- TRZYMAĆ MAŁE CZĘŚCI Z DALA OD DZIECI PODCZAS MONTAŻU.
- AKCESORIA MUSZĄ BYĆ MONTOWANE I DEMONTOWANE PRZEZ OSOBĘ DOROSŁĄ.
- NALEŻY CZĘSTO SPRAWDZAĆ PRODUKT POD KĄTEM USZKODZEŃ.

* WYMAGANY JEST MONTAŻ PRZEZ OSOBĘ DOROSŁĄ.

1.2 Rozkładanie i składanie ramy

ROZKŁADANIE: DO MONTAŻU I JAZDY

SKŁADANIE: DO PRZECHOWYWANIA I TRANSPORTU

WAŻNE: NIGDY NIE KORZYSTAĆ Z ROWERU CORE, GDY ZATRZASK BLOKUJĄCY RAMĘ NIE JEST ZAMKNIĘTY, A RAMA NIE JEST ZABEZPIECZONA W POZYCJI DO JAZDY.

ROZŁOŻONA



ZŁOŻONA



ROZKŁADANIE

1. OBRÓCIĆ PRZÓD ROWERU WOKÓŁ PUNKTU ZAWIASOWEGO, AŻ PRZÓD I TYŁ RAMY UTWORZĄ LINIĘ PROSTĄ.

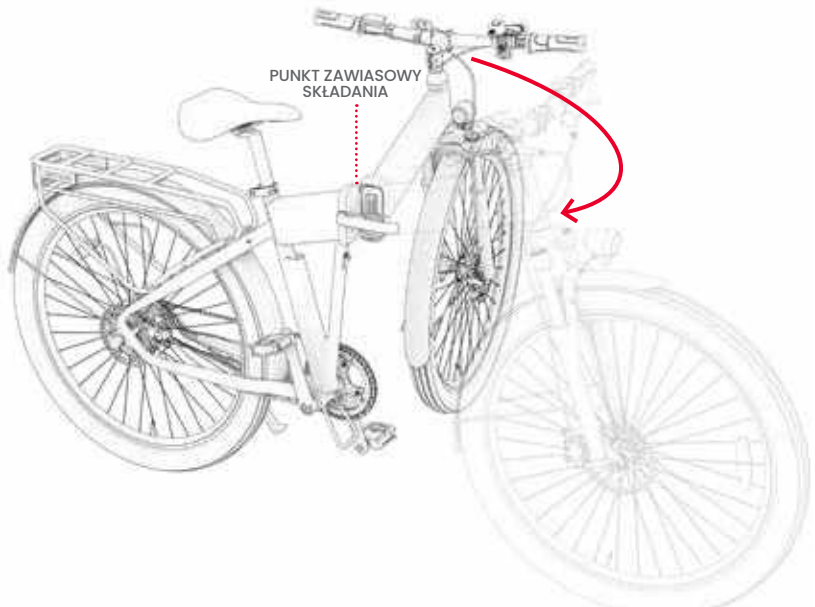

WAŻNE: ZACHOWAĆ OSTROŻNOŚĆ PODCZAS ROZKŁADANIA PRZED MONTAŻEM, PONIEWAŻ KIEROWNICA BĘDZIE TYLKO CZĘŚCIOWO PRZYMOCOWANA.

2. TRZYMAĆ OBA KOŃCE RAMY I MOCNO ZAMKNĄĆ ZATRZASK BLOKUJĄCY RAMĘ.

⚠ **WAŻNE:** ABY MIEĆ PEWNOŚĆ, ŻE ZATRZASK JEST PRAWIDŁOWO ZAMKNIĘTY I ZABEZPIECZONY NA RAMIE ROWERU, UPEWNIĆ SIĘ, ŻE ZATRZASK „KLIKNĄŁ" PO ZAMKNIĘCIU.

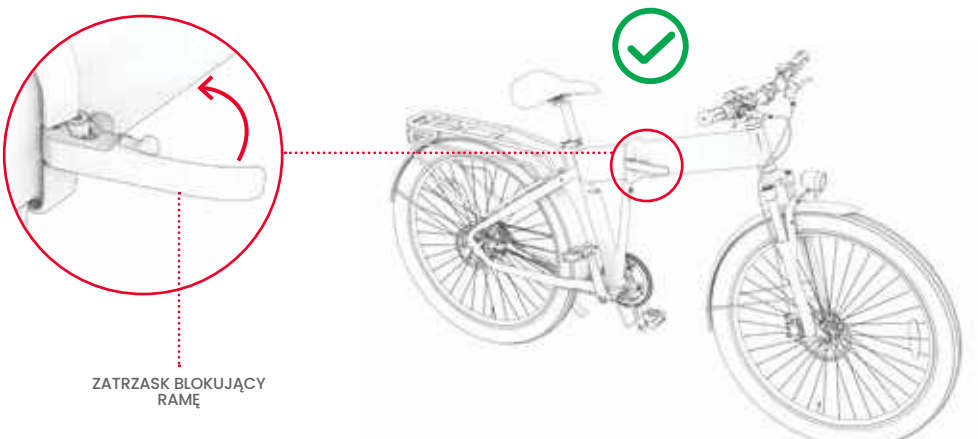

SKŁADANIE

1. POPCHNĄĆ I PRZYTRZYMAĆ WYPUSTKĘ NA ZATRZASKU BLOKUJĄCYM RAMĘ DO PRZODU (A), A NASTĘPNIE MOCNO POCIĄGNĄĆ OTWARTY ZATRZASK (B).

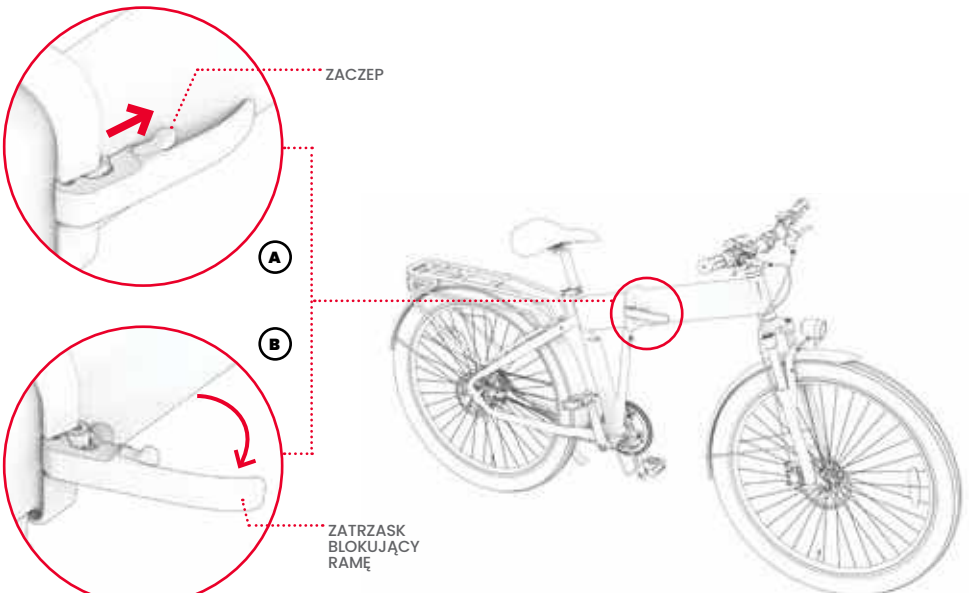

2. OBRÓCIĆ PRZÓD ROWERU W LEWO I DOOKOŁA W KIERUNKU TYŁU ROWERU, AŻ PRZEDNIE KOŁO ZNAJDZIE SIĘ OBOK TYLNEGO KOŁA.
3. OPRZEĆ ROWER NA STOJAKU ROWEROWYM, ABY UTRZYMAĆ GO W PIONIE W POZYCJI ZŁOŻONEJ.

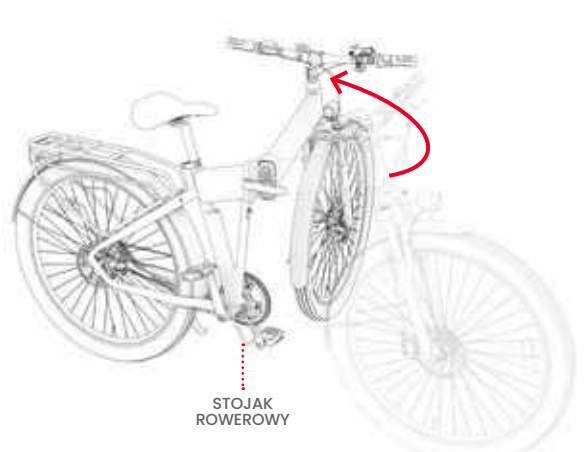

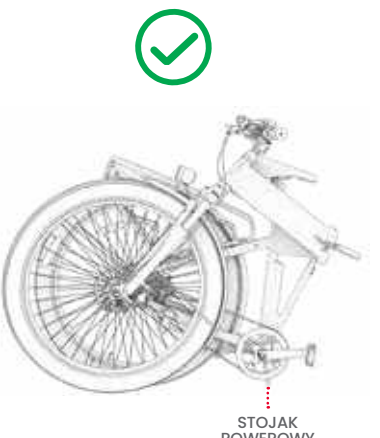

1.3 Montaż kierownicy

POTRZEBNY BĘDZIE KLUCZ IMBUSOWY 4 MM.

1. POLUZOWAĆ I WYJĄĆ 4 ŚRUBY NA ZACISKU KIEROWNICY, OBRACAJĄC JE W KIERUNKU PRZECIWNYM DO RUCHU WSKAZÓWEK ZEGARA KLUCZEM IMBUSOWYM 4 MM.
2. ZDJĄĆ POKRYWĘ ZACISKÓW I ODŁOŻYĆ JĄ RAZEM Z 4 ŚRUBAMI.

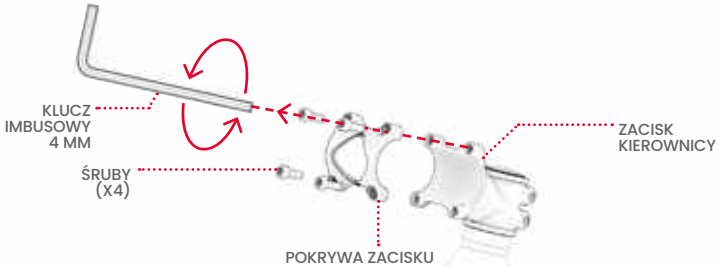

3. W RAZIE POTRZEBY OBRÓCIĆ PODSTAWĘ ZACISKU TAK, ABY ONA I PRZEDNI WIDELEC BYŁY SKIEROWANE DO PRZODU.

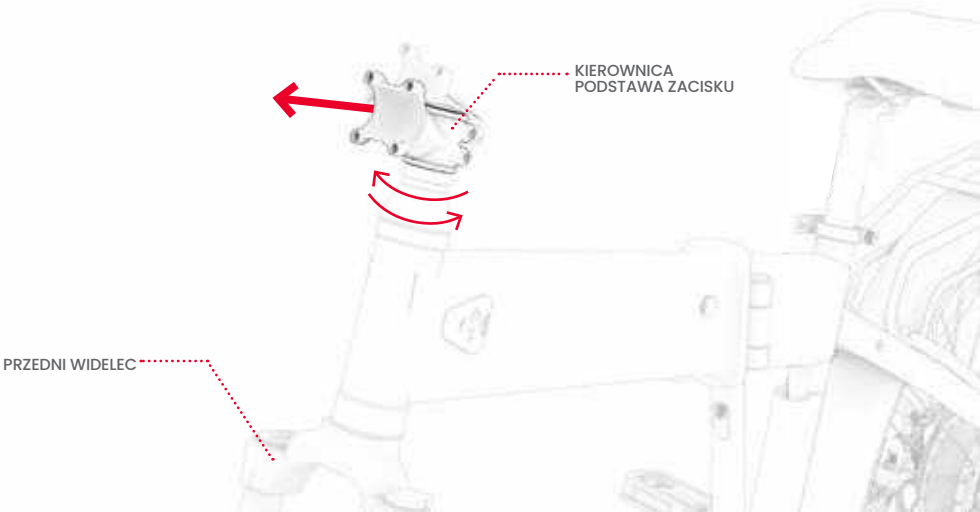

4. PODNIEŚĆ KIEROWNICĘ NA PODSTAWĘ ZACISKU I USTAWIĆ JĄ TAK, ABY BYŁA:
   • OSADZONA W KRZYWIŹNIE ZACISKU.
   • ZORIENTOWANA Z EKRANEM LCD PO LEWEJ STRONIE KIEROWNICY.
   • WYŚRODKOWANA I WYWAŻONA W ZACISKU.
   • UMIESZCZONA W TAKI SPOSÓB, ABY WSZYSTKIE ELEMENTY KIEROWNICY BYŁY WIDOCZNE I ŁATWO DOSTĘPNE DLA ROWERZYSTY.

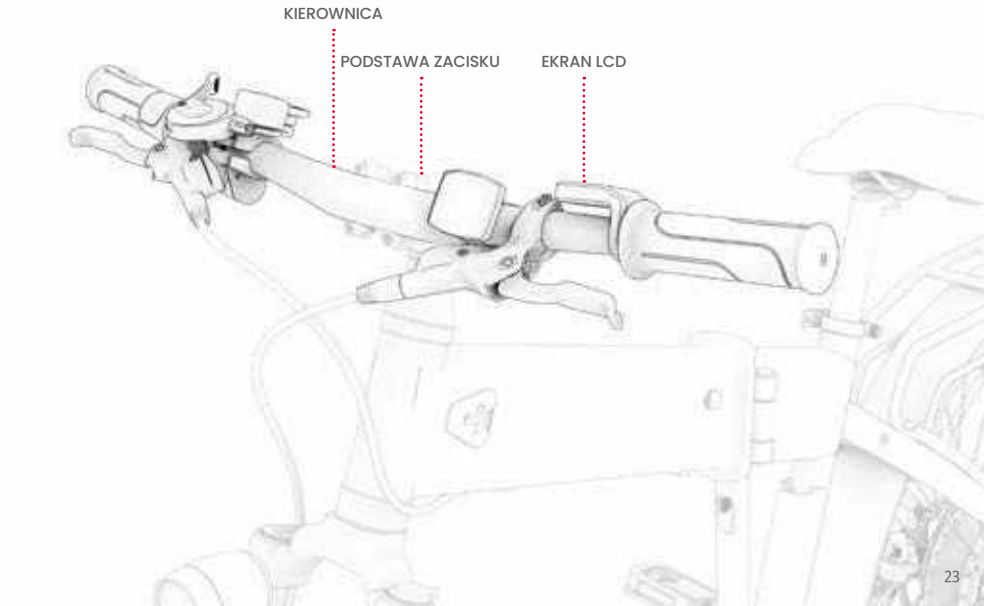

5. UMIEŚCIĆ POKRYWĘ ZACISKU NA ŚRODKU KIEROWNICY W TAKI SPOSÓB, ABY:
   • 4 OTWORY W POKRYWIE BYŁY WYRÓWNANE Z CZTEREMA OTWORAMI W PODSTAWIE ZACISKU.
   • POKRYWA BYŁA DOPASOWANA DO KRZYWIZNY KIEROWNICY.
6. WŁOŻYĆ PONOWNIE 4 ŚRUBY DO 4 OTWORÓW Z PRZODU POKRYWY ZACISKU. TRZYMAJĄC KIEROWNICĘ I OSŁONĘ ZACISKU W POZYCJI, DOKRĘCIĆ ŚRUBY, OBRACAJĄC JE W KIERUNKU ZGODNYM Z RUCHEM WSKAZÓWEK ZEGARA KLUCZEM IMBUSOWYM.

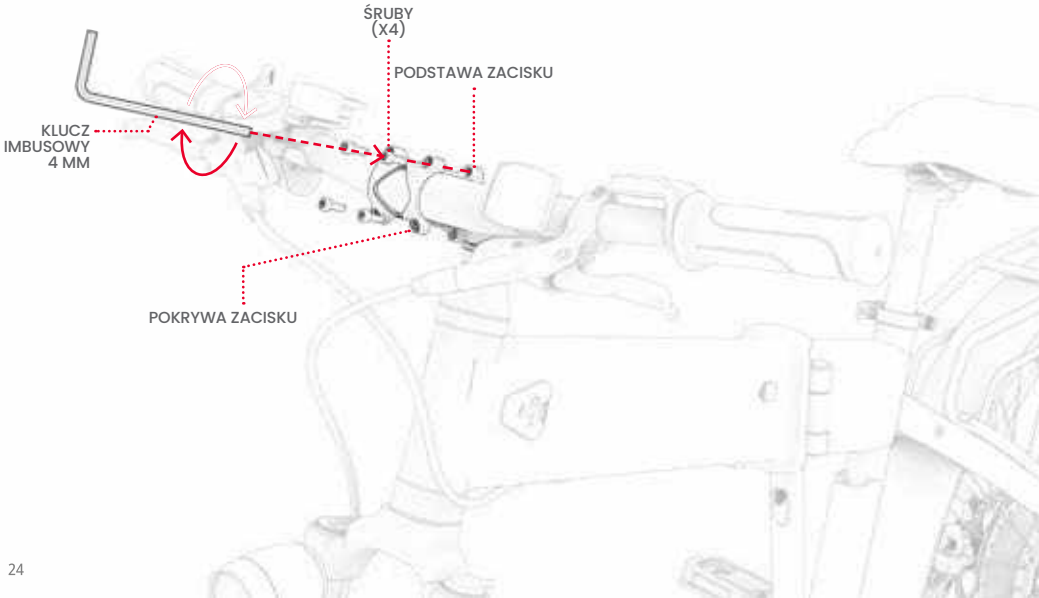

7. SPRAWDZIĆ, CZY KIEROWNICA JEST DOBRZE ZAMOCOWANA.

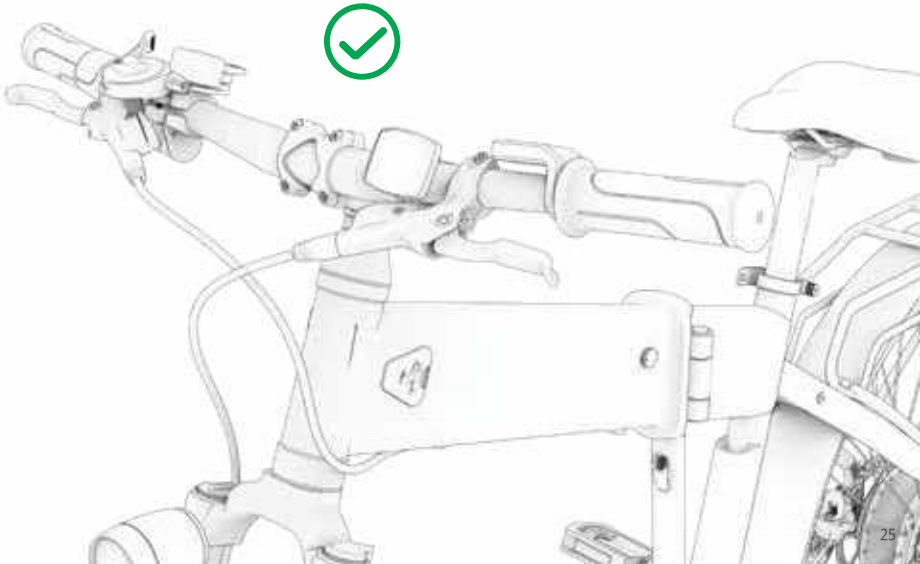

1.4 Mocowanie siodełka

1. POCIĄGNĄĆ ZA ZATRZASK NA ZACISKU SIODEŁKA.
2. ZNALEŹĆ ZNAK "MINIMALNE WŁOŻENIE" WYGRAWEROWANY U DOŁU SZTYCY SIODEŁKA.
3. TRZYMAĆ SIODEŁKO W POZYCJI NAD ROWEREM.
4. OPUŚCIĆ SZTYCĘ PODSIODŁOWĄ PRZEZ ZACISK I DO RURY SIODEŁKA, AŻ ZNAK MINIMALNEGO WŁOŻENIA ZNAJDZIE SIĘ PONIŻEJ ZACISKU.
   UWAGA: JEŚLI OTWÓR ZACISKU JEST ZBYT WĄSKI, ABY PRZYJĄĆ SZTYCĘ, MOŻNA GO POSZERZYĆ, OBRACAJĄC POKRĘTŁO NA ZACISKU W KIERUNKU PRZECIWNYM DO RUCHU WSKAZÓWEK ZEGARA, TRZYMAJĄC ZATRZASK STABILNIE.
5. TRZYMAJĄC SIODEŁKO NA ŻĄDANEJ WYSOKOŚCI, ZAMKNĄĆ ZATRZASK NA ZACISKU.

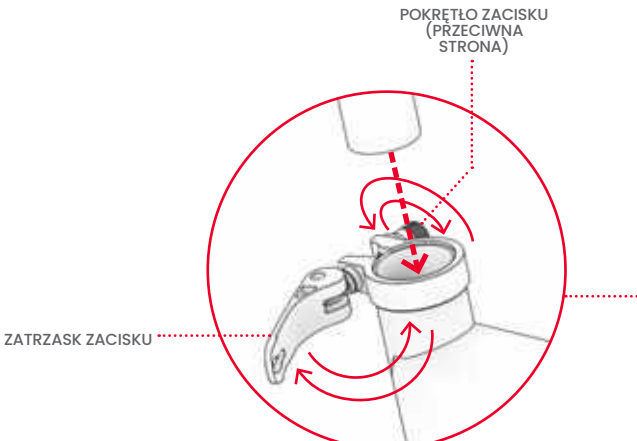

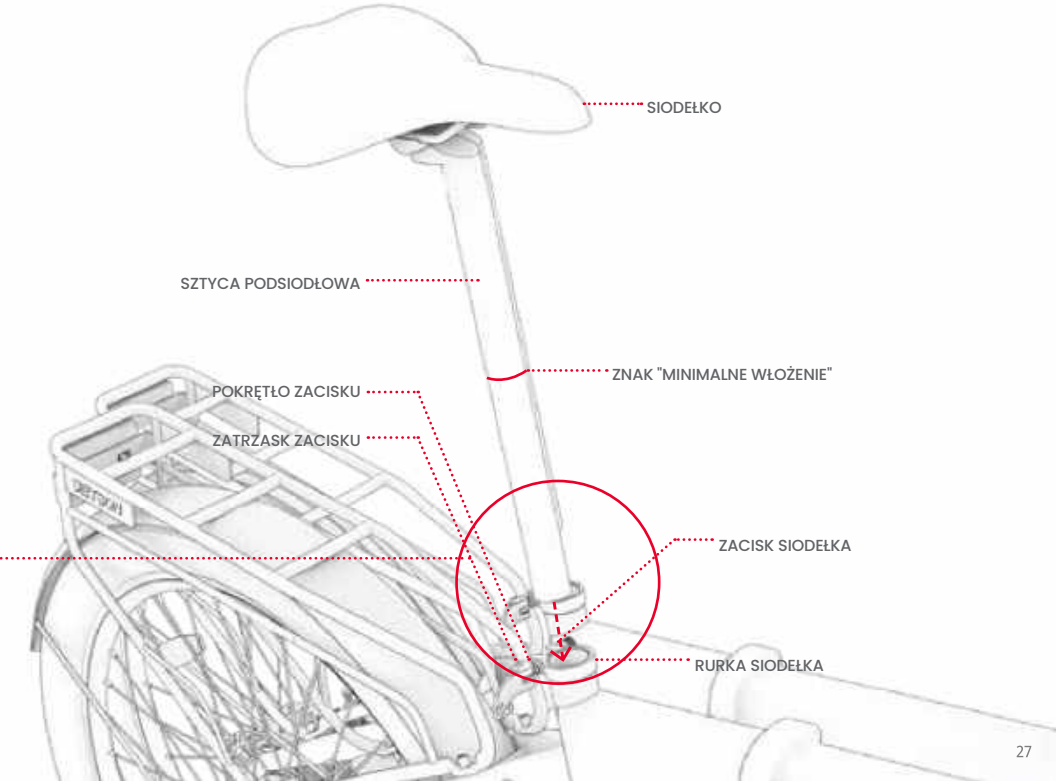
SIODEŁKO
SZTYCA PODSIODŁOWA
ZNAK "MINIMALNE WŁOŻENIE"
POKRĘTŁO ZACISKU
ZATRZASK ZACISKU
ZACISK SIODEŁKA
RURKA SIODEŁKA

6. SPRAWDZIĆ, CZY SIODEŁKO JEST ZABEZPIECZONE: NACISNĄĆ SIODEŁKO RĘKĄ W DÓŁ. JEŚLI SZTYCA PODSIODŁOWA ZSUWA SIĘ GŁĘBIEJ W RURKĘ, USTAWIĆ JĄ Z POWROTEM NA MIEJSCU I DOKRĘCIĆ ZACISK, OBRACAJĄC POKRĘTŁO ZGODNIE Z RUCHEM WSKAZÓWEK ZEGARA.

ROZWIĄZYWANIE PROBLEMÓW: JEŚLI NIE MOŻNA Z ŁATWOŚCIĄ OTWORZYĆ ZATRZASKU ZACISKU, POKRĘTŁO MOŻE BYĆ ZBYT CIASNE. POLUZOWAĆ POKRĘTŁO, OBRACAJĄC JE W KIERUNKU PRZECIWNYM DO RUCHU WSKAZÓWEK ZEGARA.

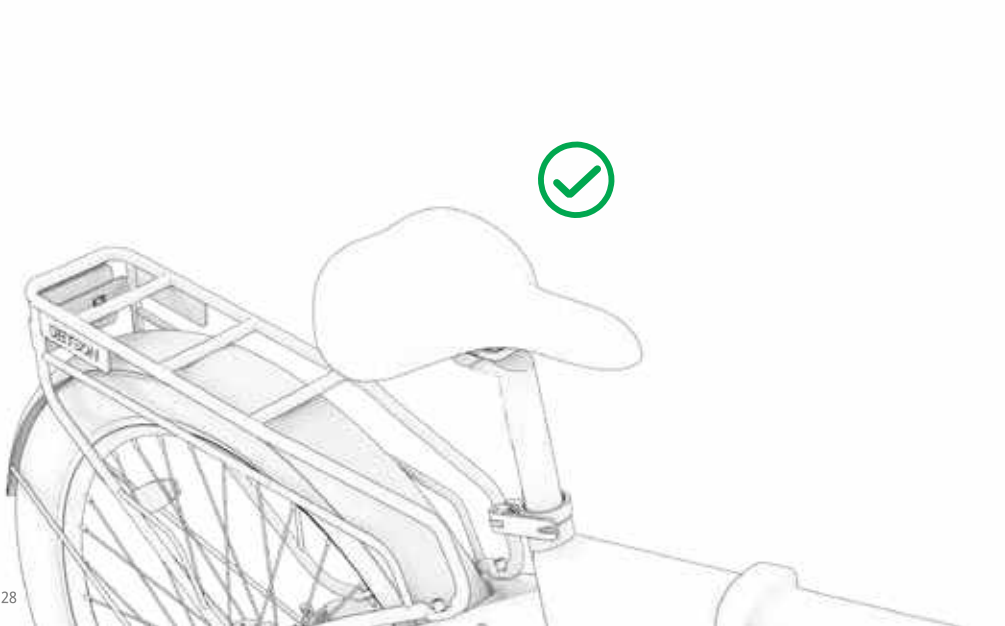

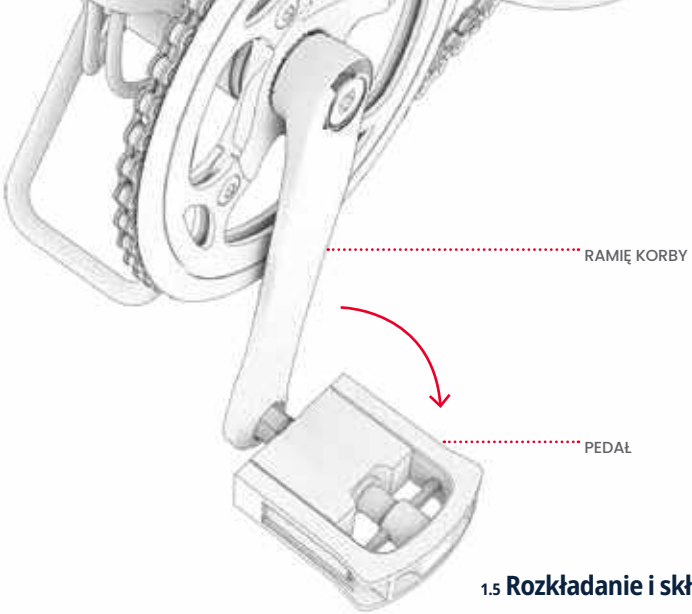

1.5 Rozkładanie i składanie pedałów

SCHOWAĆ PEDAŁY W CELU PRZECHOWYWANIA I TRANSPORTU.

ROZKŁADANIE: ODCIĄGNĄĆ PEDAŁ OD RAMIENIA KORBY.

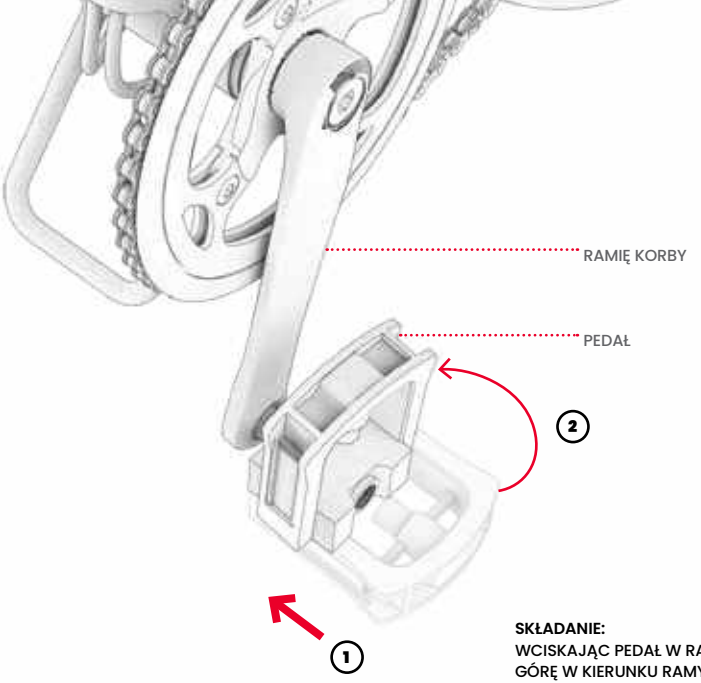

SKŁADANIE:
WCISKAJĄC PEDAŁ W RAMIĘ KORBY, OBRÓCIĆ GO W GÓRĘ W KIERUNKU RAMY.

2. Przygotowanie do jazdy

2.1 Ustawianie wysokości siodełka

KIEDY ROWERZYSTA SIEDZI NA SIODEŁKU I TRZYMA STOPĘ NA PEDALE W NAJNIŻSZYM PUNKCIE OBROTU PEDAŁU, KOLANO POWINNO BYĆ NIEZNACZNIE ZGIĘTE. NOGI NIGDY NIE POWINNY BYĆ CAŁKOWICIE WYPROSTOWANE PODCZAS PEDAŁOWANIA.

1. POCIĄGNĄĆ ZA ZATRZASK NA ZACISKU SIODEŁKA.

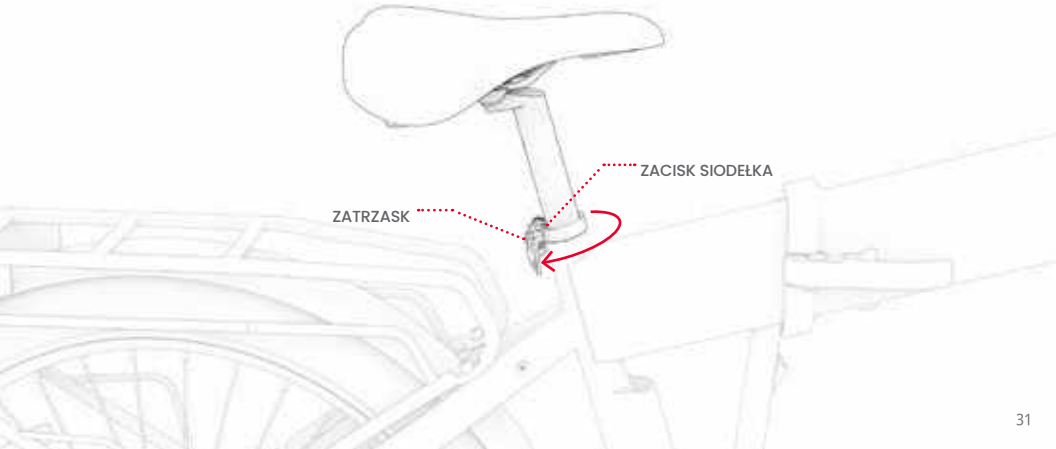

2. PODNIEŚĆ LUB OPUŚCIĆ SIODEŁKO DO ŻĄDANEJ POZYCJI. **WAŻNE:** NIE PODNOSIĆ SIODEŁKA NA TYLE WYSOKO, ABY ZNAK "MINIMALNE WŁOŻENIE" BYŁ WIDOCZNY NAD ZACISKIEM. (JEŚLI ZACISK SIODEŁKA JEST ZBYT CIASNY, BY SZTYCA MOGŁA SIĘ ŁATWO PRZESUWAĆ W GÓRĘ I W DÓŁ, POSZERZYĆ OTWÓR ZACISKU, OBRACAJĄC POKRĘTŁO ZACISKU W KIERUNKU PRZECIWNYM DO RUCHU WSKAZÓWEK ZEGARA).
3. TRZYMAJĄC SIODEŁKO NA MIEJSCU, ZAMKNĄĆ ZATRZASK SIODEŁKA I, JEŚLI TO KONIECZNE, PONOWNIE DOKRĘCIĆ POKRĘTŁO ZACISKU, OBRACAJĄC JE ZGODNIE Z RUCHEM WSKAZÓWEK ZEGARA. ZAMKNĄĆ ZATRZASK ZACISKU.

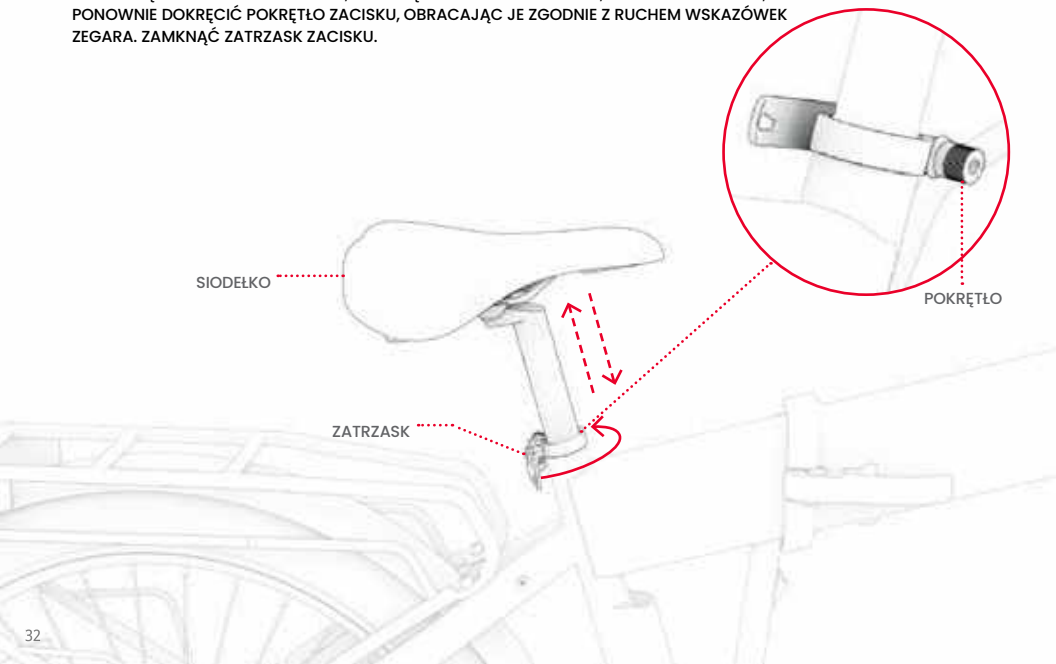

4. SPRAWDZIĆ, CZY SIODEŁKO JEST ZABEZPIECZONE: NACISNĄĆ SIODEŁKO RĘKĄ W DÓŁ. JEŚLI SZTYCA PODSIODŁOWA ZSUWA SIĘ GŁĘBIEJ W RURKĘ, USTAWIĆ JĄ Z POWROTEM NA MIEJSCU I DOKRĘCIĆ ZACISK, OBRACAJĄC POKRĘTŁO ZGODNIE Z RUCHEM WSKAZÓWEK ZEGARA.

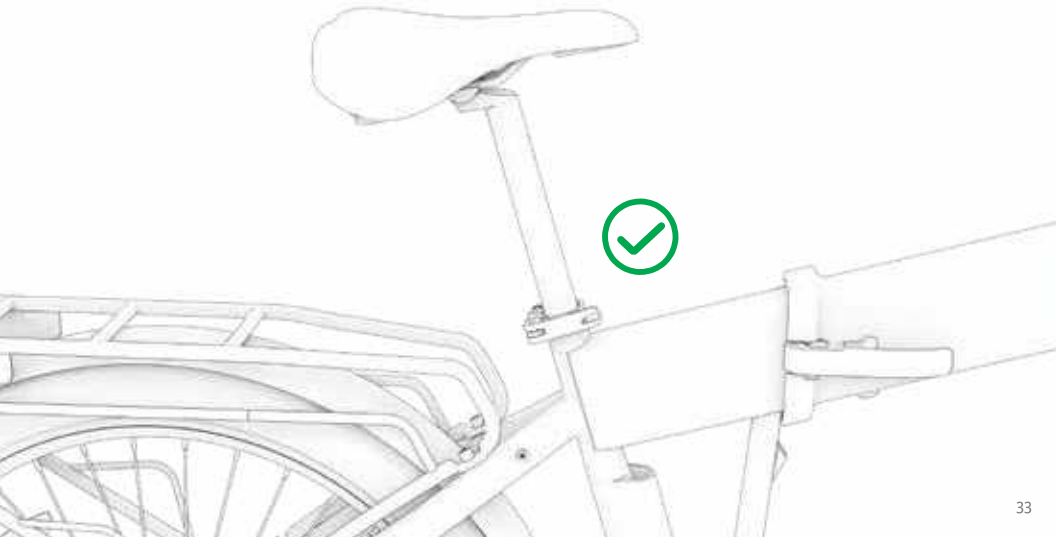

2.2 Ładowanie akumulatora

PEŁNE NAŁADOWANIE ROZŁADOWANEGO AKUMULATORA MOŻE TRWAĆ OKOŁO 5 GODZIN.

AKUMULATOR MOŻNA ŁADOWAĆ, GDY JEST ZAMOCOWANY W RAMIE LUB WYJĘTY Z RAMY. (USUWANIE, PATRZ SEKCJA 3.1)

1. PODŁĄCZYĆ KABEL ŁADUJĄCY DO ŁADOWARKI.
2. OTWORZYĆ POKRYWĘ PORTU ŁADOWANIA NA RAMIE ROWERU, JEŚLI AKUMULATOR JEST ŁADOWANY, GDY ZNAJDUJE SIĘ W RAMIE.
3. PODŁĄCZYĆ KABEL ŁADUJĄCY DO GNIAZDKA ELEKTRYCZNEGO, A NASTĘPNIE PODŁĄCZYĆ ŁADOWARKĘ DO PORTU ŁADOWANIA.
4. GDY WSKAŹNIK NA ŁADOWARCE ZMIENI KOLOR Z CZERWONEGO NA ZIELONY, OZNACZA TO, ŻE AKUMULATOR ZOSTAŁ W PEŁNI NAŁADOWANY. ODŁĄCZYĆ ŁADOWARKĘ OD PORTU ŁADOWANIA I KABEL OD GNIAZDKA ELEKTRYCZNEGO.
5. ZAMKNĄĆ POKRYWĘ PORTU ŁADOWANIA, JEŚLI AKUMULATOR JEST ŁADOWANY, GDY ZNAJDUJE SIĘ W RAMIE.

WSKAŹNIK ŁADOWANIA NA ŁADOWARCE:

- TRWA ŁADOWANIE

- ŁADOWANIE ZAKOŃCZONE



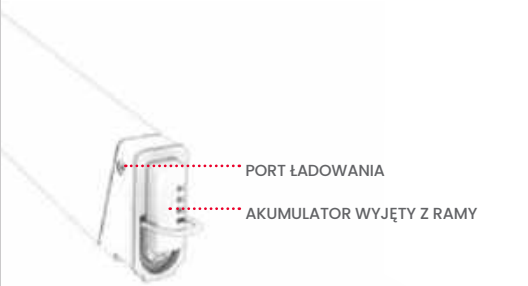

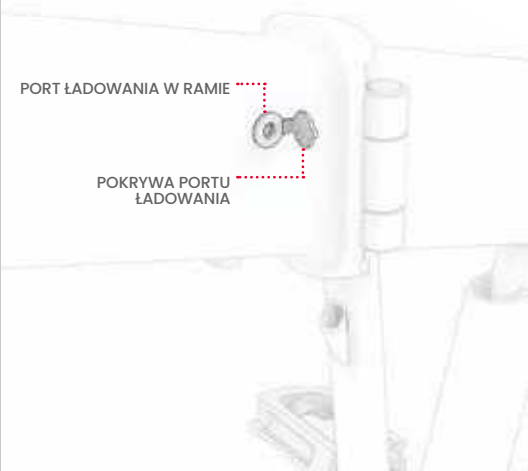

WAŻNE UWAGI DOTYCZĄCE ŁADOWANIA:

- **UŻYWAĆ WYŁĄCZNIE DOŁĄCZONEJ ŁADOWARKI LUB ŁADOWARKI NABYTEJ BEZPOŚREDNIO OD FIRMY JETSON, OZNACZONEJ NUMEREM LS-018C20-3601800 LUB NUMEREM SKU PJCORE-CH.** WYKONANE PRZEZ FIRMĘ DONGGUAN LI POWER ELECTRONICS CO., LTD.

  ⚠ UŻYCIE NIEWŁAŚCIWEJ ŁADOWARKI MOŻE SPOWODOWAĆ POŻAR LUB WYBUCH.

- **PODŁĄCZYĆ ŁADOWARKĘ DO GNIAZDKA ELEKTRYCZNEGO PRZED PODŁĄCZENIEM DO PORTU ŁADOWANIA W ROWERZE.**
- **NIE UŻYWAĆ PRZENOŚNYCH ODŁĄCZNIKÓW ZASILANIA.**
- **NIGDY NIE WŁĄCZAĆ ROWERU PODCZAS ŁADOWANIA.**
- **AKUMULATOR NALEŻY ŁADOWAĆ DO PEŁNEGO NAŁADOWANIA — TRWA TO OKOŁO 5 GODZIN.**
- **NIGDY NIE POZOSTAWIAĆ ROWERU DO ŁADOWANIA NA NOC LUB NA DŁUŻSZY CZAS.**
- **NIE PRÓBOWAĆ ROZŁĄCZAĆ AKUMULATORA.**
- **ZAKRES TEMPERATUR OTOCZENIA PODCZAS ŁADOWANIA: 32°F(0°C)–104°F(40°C)**
- **ZAKRES TEMPERATUR OTOCZENIA PODCZAS DZIAŁANIA: 14°F(-10°C)–104°F(40°C)**
- **NIE WOLNO UŻYWAĆ PRODUKTU, JEŚLI ELASTYCZNY PRZEWÓD ZASILAJĄCY KABLA WYJŚCIOWEGO JEST POSTRZĘPIONY, MA PĘKNIĘTĄ IZOLACJĘ LUB WIDAĆ NA NIM JAKIEKOLWIEK INNE OZNAKI USZKODZEŃ.**



TO JEST OZNACZENIE, KTÓRE BĘDZIE MIAŁA ŁADOWARKA.

2.3 Pompowanie i ciśnienie w oponach

PRZED PIERWSZĄ JAZDĄ MUSISZ NAPOMPOWAĆ POWIETRZE DO OPON, ABY UZYSKAĆ ZALECANE CIŚNIENIE **24–30 PSI (FUNTY NA CAL KWADRATOWY)**.
PRZED KAŻDĄ JAZDĄ UŻYJ MANOMETRU, ABY SPRAWDZIĆ, CZY CIŚNIENIE W OPONACH WYNOSI 20 PSI.

ABY DODAĆ POWIETRZE:

1. ZDJĄĆ NASADKĘ PRZECIWPYŁOWĄ Z ZAWORU OPONY NA JEDNYM KOLE, ODKRĘCAJĄC JĄ W KIERUNKU PRZECIWNYM DO RUCHU WSKAZÓWEK ZEGARA. ODŁOŻYĆ JĄ NA BOK.
2. W CELU NAPOMPOWANIA POWIETRZA DO OPONY POSTĘPUJ ZGODNIE Z INSTRUKCJAMI PRODUCENTA POMPY POWIETRZA. SPRAWDZAĆ OKRESOWO ZA POMOCĄ MANOMETRU I DODAWAĆ POWIETRZA, AŻ DO OSIĄGNIĘCIA CIŚNIENIA 24–30 PSI.
3. WYJĄĆ POMPĘ POWIETRZA I WYMIENIĆ ZAWÓR PYŁOWY, PRZEKRĘCAJĄC GO W KIERUNKU ZGODNYM Z RUCHEM WSKAZÓWEK ZEGARA.
4. POWTÓRZ TE CZYNNOŚCI W PRZYPADKU DRUGIEJ OPONY.

WAŻNE: NALEŻY UŻYWAĆ WYŁĄCZNIE RĘCZNEJ POMPY POWIETRZA DO POMPOWANIA OPON W ROWERZE WARREN. NIGDY NIE UŻYWAĆ SPRĘŻARKI POWIETRZA; MOŻE TO SPOWODOWAĆ PĘKNIĘCIE DĘTEK W OPONACH.

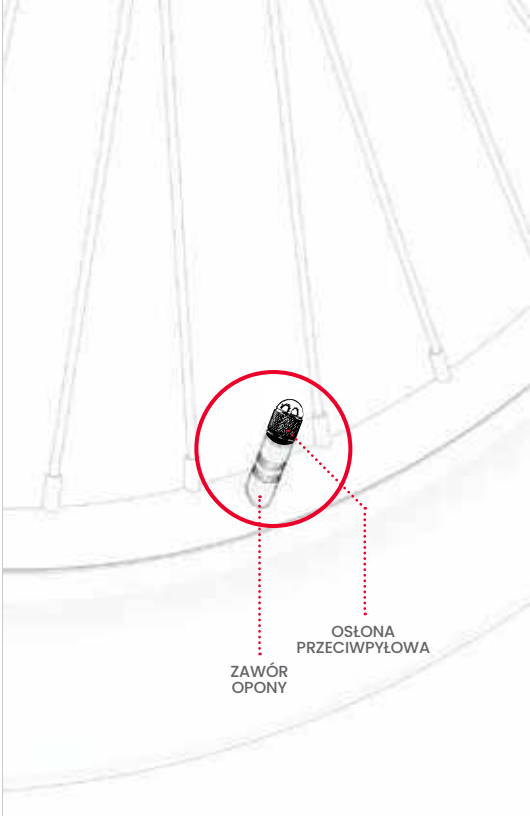

2.4 Sprawdzanie i regulacja hamulców

KONTROLA BEZPIECZEŃSTWA I DZIAŁANIA HAMULCÓW

PO MONTAŻU I PRZED KAŻDĄ JAZDĄ SPRAWDZIĆ, CZY HAMULCE DZIAŁAJĄ PRAWIDŁOWO I BEZPIECZNIE, ABY ZWOLNIĆ KOŁO I ZATRZYMAĆ JE, WYKONUJĄC NASTĘPUJĄCE CZYNNOŚCI:

1. PROWADZIĆ ROWER I DELIKATNIE POCIĄGNĄĆ LEWY HAMULEC RĘCZNY.
2. SPRAWDZIĆ, CZY PRZEDNI ZACISK ZAMYKA SIĘ PRAWIDŁOWO NA TARCZY I SPOWALNIA OBRACANIE SIĘ KOŁA.
3. POWTÓRZYĆ CZYNNOŚĆ, POCIĄGAJĄC LEWY HAMULEC RĘCZNY Z WIĘKSZYM NACISKIEM I SPRAWDZAJĄC, CZY PRZEDNIE KOŁO SIĘ ZATRZYMAŁO.
4. POWTÓRZYĆ KROKI 1–3 Z PRAWYM HAMULCEM RĘCZNYM I TYLNYM KOŁEM.

REGULACJA ZACISKU HAMULCA

MOŻE BYĆ POTRZEBNY KLUCZ IMBUSOWY 5 MM. (NIE ZAŁĄCZONY.)

HAMULCE ROWEROWE WYMAGAJĄ DOKŁADNEGO USTAWIENIA I ODPOWIEDNIEGO ROZMIESZCZENIA, ABY DZIAŁAŁY PRAWIDŁOWO. ZGRZYTANIE LUB SKRZYPIENIE DOCHODZĄCE Z OKOLICY HAMULCA (STAŁE LUB PRZERYWANE) JEST DOBRYM WSKAŹNIKIEM, ŻE COŚ JEST NIEPRAWIDŁOWO USTAWIONE I WYMAGA REGULACJI.

PRZYCZYNĄ HAŁASU JEST PRAWDOPODOBNIE NIEWŁAŚCIWE USTAWIENIE ZACISKÓW, CO POWODUJE, ŻE KLOCKI HAMULCOWE ZNAJDUJĄCE SIĘ W ICH WNĘTRZU OCIERAJĄ SIĘ O TARCZĘ, NAWET GDY ZACISK JEST OTWARTY. KLOCKI HAMULCOWE POWINNY STYKAĆ SIĘ Z TARCZĄ TYLKO WTEDY, GDY ZACISK JEST ZAMKNIĘTY, PONIEWAŻ HAMULEC RĘCZNY ZOSTAŁ ZACIĄGNIĘTY.

1. NA HAMULCU, KTÓRY WYMAGA REGULACJI, NALEŻY ZLOKALIZOWAĆ ZACISK, KLOCKI HAMULCOWE I TARCZĘ.
2. PODNIEŚĆ TO KOŁO ROWERU I ZAKRĘCIĆ NIM. OBSERWUJĄC, JAK TARCZA OBRACA SIĘ MIĘDZY KLOCKAMI HAMULCOWYMI, ZWRÓCIĆ UWAGĘ, KTÓRY KLOCEK OCIERA SIĘ O TARCZĘ.
3. OPRZEĆ ROWER NA PODPÓRCE. (PATRZ SEKCJA 3.2).
4. PATRZĄC NA ZACISK OD TYŁU KOŁA, ZLOKALIZUJ ŚRUBĘ NAD ZACISKIEM I ŚRUBĘ PONIŻEJ ZACISKU. UŻYĆ KLUCZA IMBUSOWEGO 5 MM DO KAŻDEJ ŚRUBY, OBRACAJĄC JĄ W KIERUNKU PRZECIWNYM DO RUCHU WSKAZÓWEK ZEGARA O 4–5 OBROTÓW.

5. PRZESUNĄĆ ZACISK Z WYRÓWNANIA, AŻ ZOSTANĄ SPEŁNIONE NASTĘPUJĄCE WARUNKI:
   - GÓRNA CZĘŚĆ KLOCKÓW HAMULCOWYCH JEST WYRÓWNANA Z KRAWĘDZIĄ TARCZY.
   - ŻADNA CZĘŚĆ ŻADNEGO Z KLOCKÓW HAMULCOWYCH NIE DOTYKA TARCZY.
   - KLOCKI HAMULCOWE SĄ USTAWIONE RÓWNOLEGLE DO TARCZY.
6. TRZYMAJĄC ZACISK W ŻĄDANEJ POZYCJI, CAŁKOWICIE DOKRĘĆ JEDNĄ ŚRUBĘ, A NASTĘPNIE DRUGĄ, OBRACAJĄC JĄ ZGODNIE Z RUCHEM WSKAZÓWEK ZEGARA ZA POMOCĄ KLUCZA IMBUSOWEGO.
7. SPRAWDZIĆ, CZY ZACISK JEST DOBRZE ZAMOCOWANY I PRZEPROWADZIĆ PONOWNIE KONTROLĘ BEZPIECZEŃSTWA I DZIAŁANIA HAMULCA.

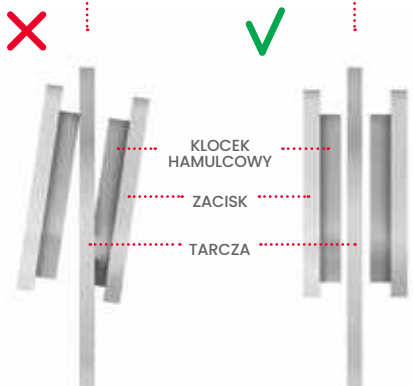

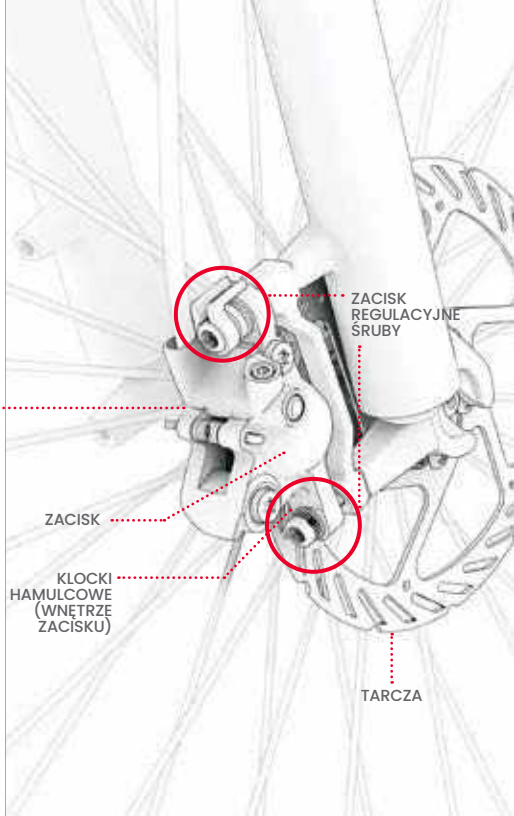

2.5 Włączanie i wyłączanie zasilania

ABY WŁĄCZYĆ LUB WYŁĄCZYĆ ROWER ELEKTRYCZNY, NACISNĄĆ I PRZYTRZYMAĆ PRZYCISK ZASILANIA/TRYBU PRZEZ 2 – 3 SEKUNDY.

ABY OSZCZĘDZAĆ ENERGIĘ AKUMULATORA, ROWER WŁĄCZY SIĘ AUTOMATYCZNIE PO 10 MINUTACH BEZ RUCHU. ZAWSZE PAMIĘTAĆ, ABY WYŁĄCZYĆ ROWER PRZY ODSTAWIANIU GO.

⚠ **WAŻNE:** NIGDY NIE WŁĄCZAĆ ROWERU ELEKTRYCZNEGO, GDY JEST ŁADOWANY LUB ZŁOŻONY.

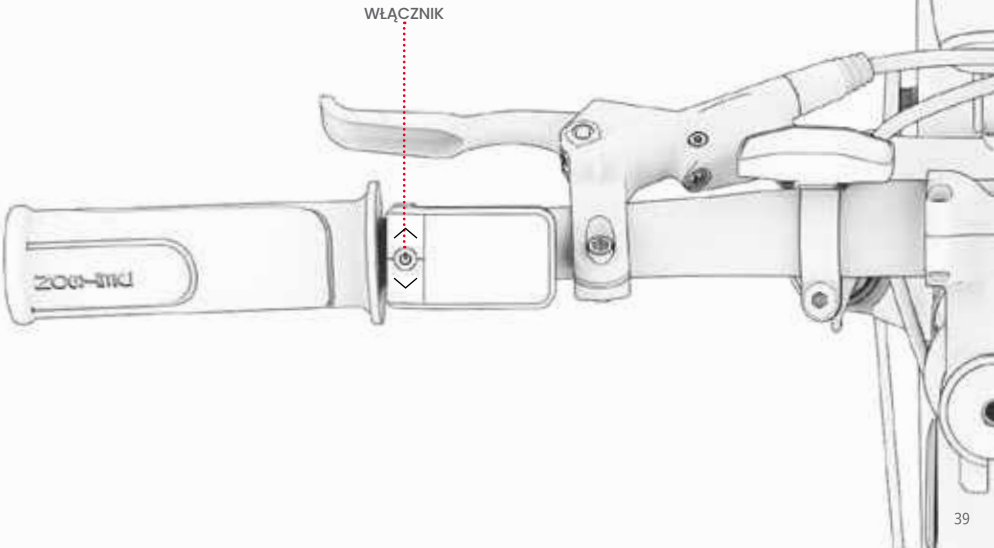

3. Cechy i funkcje

3.1 Wyjmowanie i ponowne wkładanie akumulatora

ABY WYJĄĆ AKUMULATOR:

1. JEŚLI ROWER JEST USTAWIONY W POZYCJI DO JAZDY, POPCHNĄĆ I PRZYTRZYMAĆ ZACZEP NA ZATRZASKU BLOKUJĄCYM RAMĘ DO PRZODU (1A), NASTĘPNIE MOCNO POCIĄGNĄĆ ZATRZASK (1B).
2. OBRÓCIĆ ROWER W MIEJSCU SKŁADANIA, ABY ODKRYĆ AKUMULATOR.

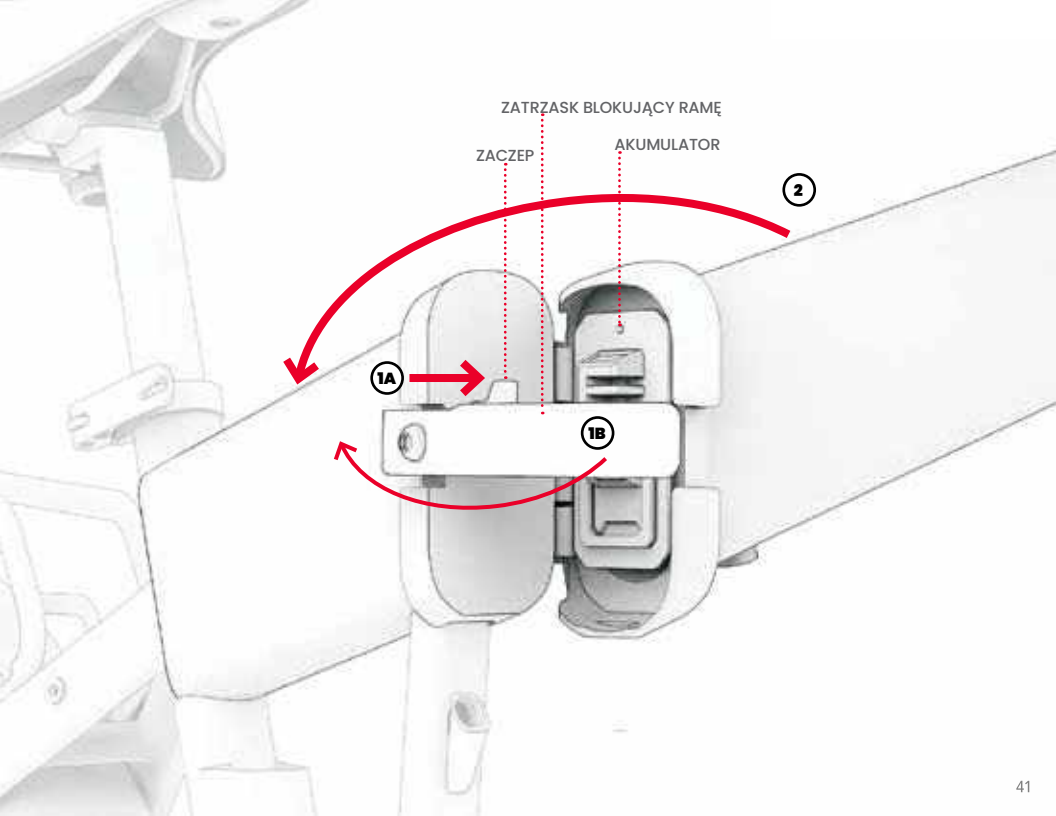
ZATRZASK BLOKUJĄCY RAMĘ
ZACZEP
AKUMULATOR
2
1A
1B

3. WŁOŻYĆ JEDEN KLUCZ DO DZIURKI OD KLUCZA. POPCHNĄĆ KLUCZ DO GÓRY I CAŁKOWICIE PRZEKRĘCIĆ GO W KIERUNKU PRZECIWNYM DO RUCHU WSKAZÓWEK ZEGARA.
4. WYJĄĆ KLUCZ Z DZIURKI OD KLUCZA.

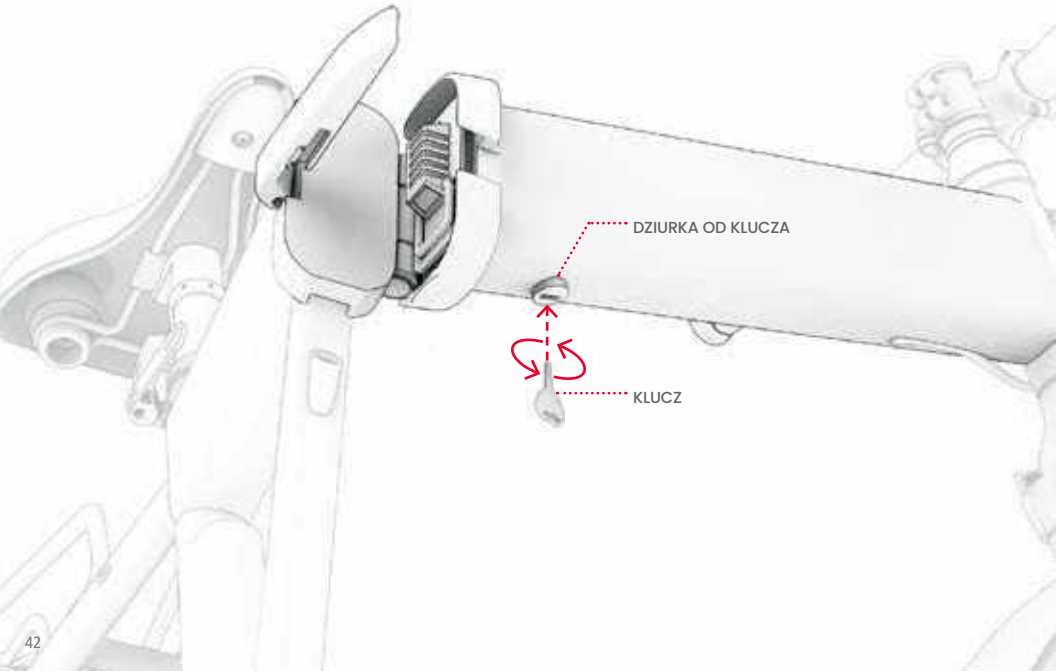

5. POCIĄGNĄĆ UCHWYT AKUMULATORA DO GÓRY I UŻYĆ UCHWYTU, ABY WYCIĄGNĄĆ AKUMULATOR Z KOMORY AKUMULATORA.

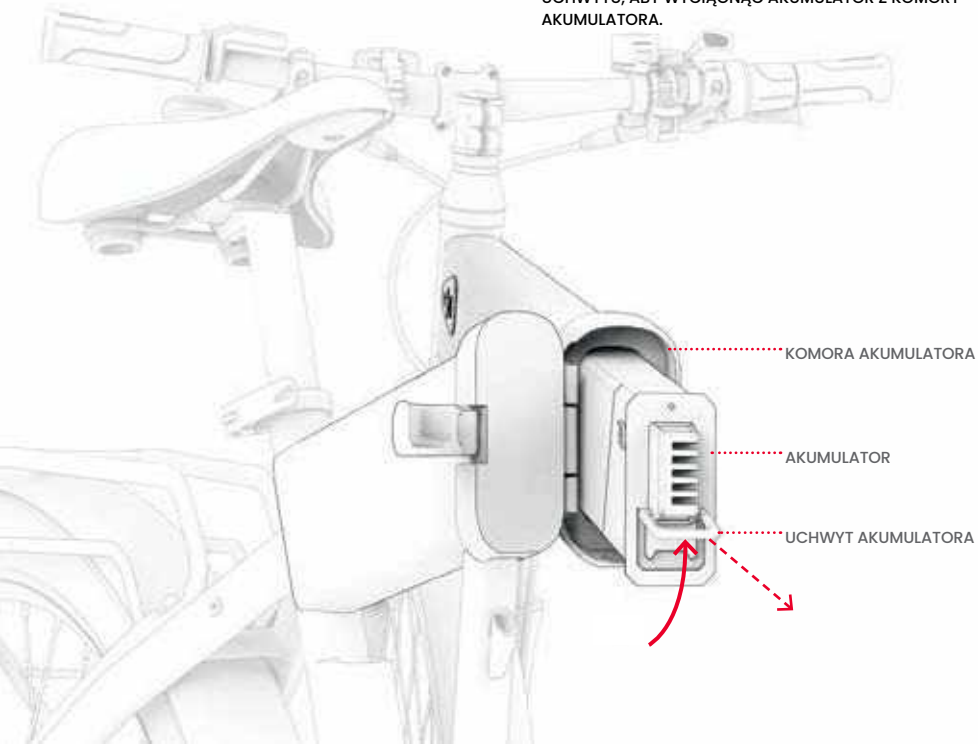

ABY PONOWNIE WŁOŻYĆ AKUMULATOR:

1. TRZYMAJĄC UCHWYT W DOLNEJ POŁOWIE POWIERZCHNI AKUMULATORA, POWOLI WSUNĄĆ AKUMULATOR DO KOMORY AKUMULATORA. UPEWNIĆ SIĘ, ŻE TYŁ AKUMULATORA JEST WYRÓWNANY Z WTYCZKAMI Z TYŁU KOMORY AKUMULATORA.
2. WŁÓŻ JEDEN KLUCZ DO DZIURKI OD KLUCZA I CAŁKOWICIE OBRÓĆ GO ZGODNIE Z RUCHEM WSKAZÓWEK ZEGARA.
3. WYJĄĆ KLUCZ Z DZIURKI OD KLUCZA.
4. SPRAWDZIĆ, CZY AKUMULATOR JEST DOBRZE OSADZONY W RAMIE I NIE MOŻNA GO WYCIĄGNĄĆ.

⚠ **WAŻNE:** ZAWSZE BLOKUJ AKUMULATOR W RAMIE. NIE WŁĄCZAĆ ROWERU ANI NIE UŻYWAĆ GO, JEŚLI AKUMULATOR NIE JEST ZABLOKOWANY.

WAŻNE: ABY UNIKNĄĆ USZKODZENIA AKUMULATORA, NIE WOLNO WKŁADAĆ GO DO RAMY ZBYT SZYBKO ANI ZE ZBYT DUŻĄ SIŁĄ.

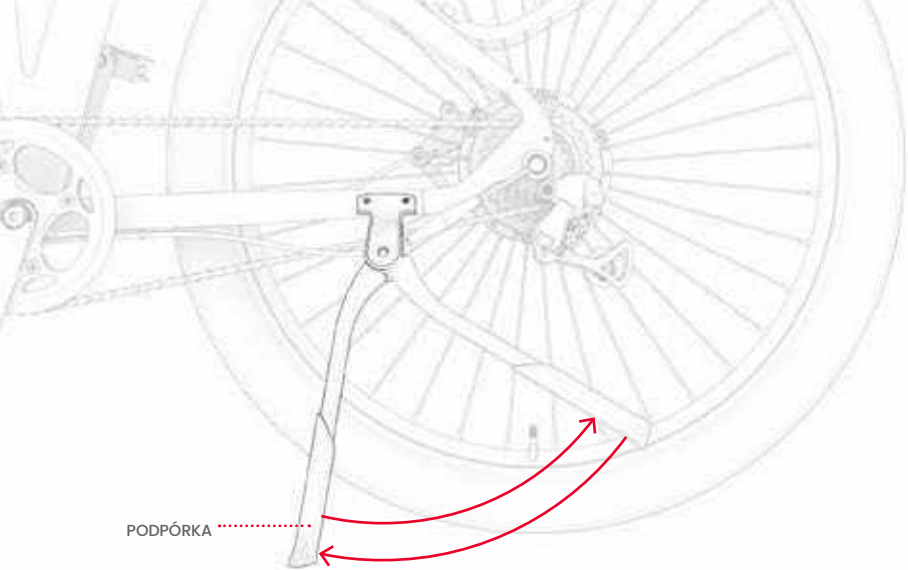

3.2 Korzystanie z podpórki

ABY UŻYĆ PODPÓRKI, OPUŚCIĆ JĄ W DÓŁ I DELIKATNIE POCHYLIĆ ROWER, ABY NA NIEJ STANĄŁ. ABY PODNIEŚĆ PODPÓRKĘ, OBRÓCIĆ JĄ Z POWROTEM DO GÓRY.

⚠ **WAŻNE:** ZAWSZE PODNOSIĆ PODPÓRKĘ PRZED ROZPOCZĘCIEM JAZDY.

3.3 Korzystanie z dzwonka

DZWONKA NALEŻY UŻYWAĆ JAKO OSTRZEŻENIA DLA INNYCH KIEROWCÓW I PIESZYCH.

ABY WŁĄCZYĆ DZWONEK, SZYBKO I MOCNO PRZESUNĄĆ W DÓŁ WYPUSTKĘ DZWONKA KCIUKIEM PRAWEJ RĘKI.

3.4 Zrozumienie i korzystanie z ekranu LCD

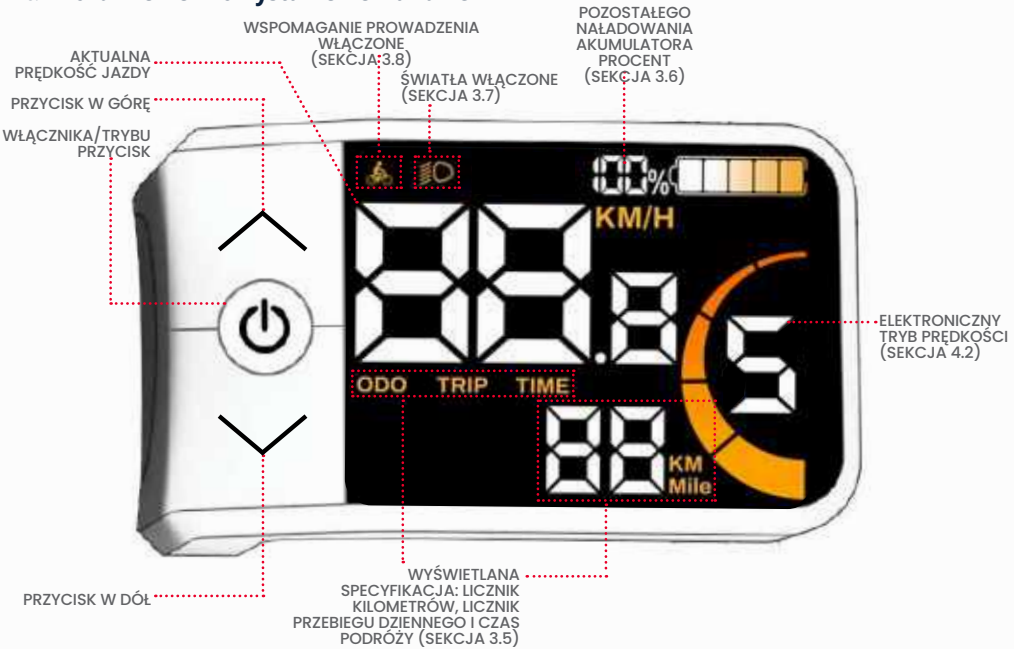

⚠ **WAŻNE:** JEŚLI NA EKRANIE LCD POJAWI SIĘ KOD BŁĘDU 21E-30E, NALEŻY SKONTAKTOWAĆ SIĘ Z ZESPOŁEM JETSON CARE W CELU UZYSKANIA POMOCY PRZED PONOWNĄ JAZDĄ NA ROWERZE ELEKTRYCZNYM.

3.5 Zmiana wyświetlacza

ZMIANA WYŚWIETLANEJ SPECYFIKACJI:
SZYBKO NACISNĄĆ PRZYCISK ZASILANIA/TRYBU, ABY PRZEŁĄCZAĆ WYŚWIETLACZ MIĘDZY LICZNIKIEM PRZEBIEGU DROGI, LICZNIKIEM PRZEBIEGU TRASY I CZASEM PODRÓŻY.

- **LICZNIK PRZEBIEGU DROGI ("ODO")** – CAŁKOWITA ODLEGŁOŚĆ POKONANA TĄ JEDNOSTKĄ

- **LICZNIK PRZEBIEGU TRASY („TRASA")** – ŁĄCZNY DYSTANS POKONANY PODCZAS JEDNORAZOWEGO UŻYCIA URZĄDZENIA
  UWAGA: LICZNIK PRZEBIEGU TRASY ZOSTANIE ZRESETOWANY ZA KAŻDYM RAZEM PO WYŁĄCZENIU ROWERU.

- **CZAS PODRÓŻY ("CZAS PODRÓŻY")** – CZAS TEJ JAZDY

UWAGA: LICZNIK PRZEBIEGU TRASY I CZAS PODRÓŻY BĘDĄ RESETOWANE ZA KAŻDYM RAZEM, GDY ROWER ZOSTANIE WYŁĄCZONY.

ABY RĘCZNIE ZRESETOWAĆ LICZNIK PRZEBIEGU TRASY, GDY ROWER JEST WŁĄCZONY:
JEDNOCZEŚNIE NACISNĄĆ I PRZYTRZYMAĆ PRZYCISK ZASILANIA/TRYBU I PRZYCISK W DÓŁ (▼) PRZEZ 2 SEKUNDY

ABY RĘCZNIE ZRESETOWAĆ LICZNIK PRZEBIEGU TRASY, GDY ROWER JEST WŁĄCZONY: JEDNOCZEŚNIE NACISNĄĆ I PRZYTRZYMAĆ PRZYCISK ZASILANIA/TRYBU I PRZYCISK W DÓŁ (▼) PRZEZ 2 SEKUNDY.

ABY ZMIENIĆ JASNOŚĆ EKRANU:

1. JEDNOCZEŚNIE NACISNĄĆ I PRZYTRZYMAĆ PRZYCISK W GÓRĘ (▲) I W DÓŁ (▼) PRZEZ 2 SEKUNDY, ABY WEJŚĆ DO MENU USTAWIEŃ.
2. SZYBKO NACISKAĆ STRZAŁKĘ W GÓRĘ, AŻ NA EKRANIE POJAWI SIĘ KOMUNIKAT "ST3".
3. SZYBKO NACISNĄĆ PRZYCISK ZASILANIA/TRYBU.
4. SZYBKO NACISNĄĆ PRZYCISK W GÓRĘ (▲) I W DÓŁ (▼) W CELU PRZEŁĄCZANIA MIĘDZY BL-1 (NAJNIŻSZA JASNOŚĆ), BL-2 (ŚREDNIA JASNOŚĆ) I BL-3 (NAJWIĘKSZA JASNOŚĆ), AŻ DO OSIĄGNIĘCIA ŻĄDANEGO USTAWIENIA.
5. SZYBKO NACISNĄĆ PRZYCISK ZASILANIA/TRYBU, ABY POTWIERDZIĆ.
6. NACISNĄĆ I PRZYTRZYMAĆ PRZYCISK ZASILANIA/TRYBU PRZEZ 2–3 SEKUNDY, ABY WYJŚĆ Z MENU USTAWIEŃ.

ABY ZMIENIĆ JEDNOSTKĘ MIARY Z MIL NA KILOMETRY:

1. JEDNOCZEŚNIE NACISNĄĆ I PRZYTRZYMAĆ PRZYCISK W GÓRĘ (▲) I W DÓŁ (▼) PRZEZ 2 SEKUNDY, ABY WEJŚĆ DO MENU USTAWIEŃ.
2. SZYBKO NACISKAĆ STRZAŁKĘ W GÓRĘ, AŻ NA EKRANIE POJAWI SIĘ KOMUNIKAT "ST4".
3. SZYBKO NACISNĄĆ PRZYCISK ZASILANIA/TRYBU.
4. SZYBKO NACISNĄĆ PRZYCISK W GÓRĘ (▲) I W DÓŁ (▼) W CELU PRZEŁĄCZANIA MIĘDZY KILOMETRAMI (KM) I MILAMI, AŻ DO OSIĄGNIĘCIA ŻĄDANEGO USTAWIENIA.
5. SZYBKO NACISNĄĆ PRZYCISK ZASILANIA/TRYBU, ABY POTWIERDZIĆ.
6. NACISNĄĆ I PRZYTRZYMAĆ PRZYCISK ZASILANIA/TRYBU PRZEZ 2–3 SEKUNDY, ABY WYJŚĆ Z MENU USTAWIEŃ.

3.6 Sprawdzanie poziomu naładowania akumulatora

MOŻNA ŚLEDZIĆ POZIOM NAŁADOWANIA AKUMULATORA, SPRAWDZAJĄC, ILE PASKÓW WSKAŹNIKA AKUMULATORA JEST PODŚWIETLONYCH NA EKRANIE LCD.

AKUMULATOR IKONA WSKAŹNIKA					
PRZYBLIŻONY PROCENT POZOSTAŁEGO NAŁADOWANIA*	80% – 100%	60% – 80%	40% – 60%	20% – 40%	MNIEJ NIŻ 20% (NAŁADOWAĆ AKUMULATOR TERAZ!)

*TYLKO W PRZYBLIŻENIU. MOŻE SIĘ RÓŻNIĆ W ZALEŻNOŚCI OD UŻYTKOWANIA.

WAŻNE: POZIOM NAŁADOWANIA AKUMULATORA MOŻE MIEĆ WPŁYW NA ZDOLNOŚĆ ROWERU DO OSIĄGANIA PRĘDKOŚCI MAKSYMALNEJ. MOŻNA ZAUWAŻYĆ ZMNIEJSZENIE PRĘDKOŚCI, GDY POZIOM NAŁADOWANIA AKUMULATORA SPADNIE PONIŻEJ 25%.

3.7 Korzystanie ze świateł

PODCZAS JAZDY W WARUNKACH SŁABEGO OŚWIETLENIA NALEŻY WŁĄCZYĆ ŚWIATŁA, ABY LEPIEJ WIDZIEĆ DROGĘ PRZED SOBĄ I POPRAWIĆ SWOJĄ WIDOCZNOŚĆ DLA NADJEŻDŻAJĄCYCH ROWERZYSTÓW. ŚWIATŁO PRZEDNIE MOŻE SIĘ ŚWIECIĆ TYLKO WTEDY, GDY ROWER ELEKTRYCZNY JEST WŁĄCZONY.

ABY WŁĄCZYĆ LUB WYŁĄCZYĆ ŚWIATŁO PRZEDNIE I ŚWIATŁO TYLNE: NACISNĄĆ I PRZYTRZYMAĆ PRZYCISK W GÓRĘ (▲) PRZEZ 2–3 SEKUNDY.

3.8 Korzystanie z funkcji Wspomagania prowadzenia

W TRYBIE WSPOMAGANIA PROWADZENIA POJAZDU SILNIK BĘDZIE NAPĘDZAŁ ROWER DO PRZODU Z PRĘDKOŚCIĄ 3,7 MIL NA GODZINĘ, ABY UŁATWIĆ TRANSPORT, GDY SIĘ NA NIM NIE JEDZIE. PODCZAS KORZYSTANIA Z FUNKCJI WSPOMAGANIA PROWADZENIA UŻYWAĆ KIEROWNICY DO PROWADZENIA ROWERU.

ABY WŁĄCZYĆ TRYB WSPOMAGANIA PROWADZENIA: NACISNĄĆ I PRZYTRZYMAĆ PRZYCISK W DÓŁ (▾). PO 2 SEKUNDACH WŁĄCZY SIĘ TRYB WSPOMAGANIA PROWADZENIA ROWERU. KONTYNUOWAĆ PRZYTRZYMYWANIE PRZYCISKU W DÓŁ (▾) TAK DŁUGO, JAK DŁUGO POTRZEBNE JEST WSPOMAGANIE PROWADZENIA.

ABY WYŁĄCZYĆ TRYB WSPOMAGANIA PROWADZENIA: ZWOLNIĆ PRZYCISK (▾).

3.9 Korzystanie z bagażnika systemowego RackIt Smart Cargo

ROWER ELEKTRYCZNY JEST WYPOSAŻONY W **BAGAŻNIK SYSTEMU JETSON RACKIT SMART CARGO**— ZAPROJEKTOWANY DO PRZEWOŻENIA Z UŻYCIEM AKCESORIÓW CARRY-ALL TYPU "KLIKNIJ, BY ZAŁOŻYĆ, KLIKNIJ, BY ZDJĄĆ".*



KOSZ



CHŁODZIARKA

DOSTOSOWANIE ROWERU ELEKTRYCZNEGO DO SWOICH POTRZEB TRANSPORTOWYCH. NALEŻY ZESKANOWAĆ, ABY DOWIEDZIEĆ SIĘ WIĘCEJ O SYSTEMIE I DOSTĘPNYCH AKCESORIACH RACKIT CARRY-ALL.

KORZYSTANIE Z BAGAŻNIKA RACKIT Z TOWARZYSZĄCYMI AKCESORIAMI DO TRANSPORTU*:
WSZYSTKIE TOWARZYSZĄCE AKCESORIA DO TRANSPORTU RACKIT MAJĄ ZINTEGROWANĄ PŁYTĘ PODSTAWY, KTÓRA BEZPIECZNIE SIĘ ZATRZASKUJE W BAGAŻNIKU RACKIT CARGO.

ABY WŁĄCZYĆ LUB WYŁĄCZYĆ AKCESORIUM:
NALEŻY ZESKANOWAĆ, ABY UZYSKAĆ INSTRUKCJE

*AKCESORIA NIE SĄ DOŁĄCZONE. WYBÓR MOŻE SIĘ RÓŻNIĆ.

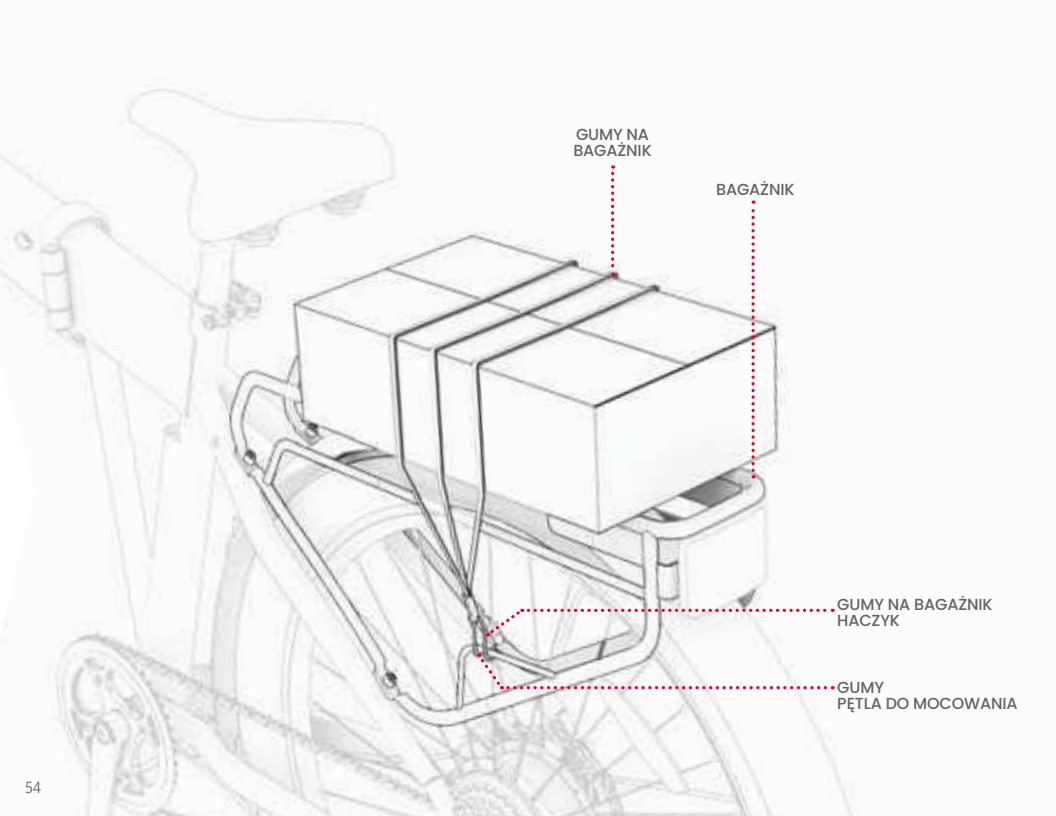
GUMY NA
BAGAŻNIK
BAGAŻNIK
GUMY NA BAGAŻNIK
HACZYK
GUMY
PĘTLA DO MOCOWANIA

KORZYSTANIE Z BAGAŻNIKA RACKIT BEZ TOWARZYSZĄCYCH AKCESORIÓW DO TRANSPORTU:

1. UMIEŚCIĆ SWÓJ ŁADUNEK NA BAGAŻNIKU.
2. WSUNĄĆ 1 HACZYK GUMY NA BAGAŻNIK DO JEDNEJ PĘTLI MOCUJĄCEJ GUMĘ NA BAGAŻNIKU.
3. ROZCIĄGNĄĆ GUMĘ NA BAGAŻNIK NA ŁADUNEK I WOKÓŁ BAGAŻNIKA, AŻ BĘDZIE NAPIĘTA.
4. PRZYMOCOWAĆ DRUGI HACZYK GUMY NA BAGAŻNIK DO DRUGIEJ PĘTLI MOCUJĄCEJ GUMĘ.
   WAŻNE: GUMA NA BAGAŻNIK POWINNA ZAWSZE PRZYLEGAĆ DO ŁADUNKU. W ZALEŻNOŚCI OD ROZMIARU ŁADUNKU I DŁUGOŚCI GUMY NA BAGAŻNIK MOŻE BYĆ KONIECZNE OWINIĘCIE GUMY POD BAGAŻNIKIEM I NAD ŁADUNKIEM PRZED ZABEZPIECZENIEM 2. HAKA W PĘTLI MOCOWANIA GUMY.
5. SPRAWDZIĆ, CZY GUMA NA BAGAŻNIK I ŁADUNEK SĄ DOBRZE ZABEZPIECZONE.

⚠ **DLA BEZPIECZEŃSTWA I OCHRONY:**

- ZAWSZE MOCOWAĆ ŁADUNEK DO BAGAŻNIKA ZA POMOCĄ GUMY NA BAGAŻNIK LUB DEDYKOWANEGO AKCESORIUM RACKIT DO ŁADUNKÓW. NIGDY NIE JECHAĆ Z NIEZABEZPIECZONYM ŁADUNKIEM.
- OGRANICZYĆ PRZENOSZONĄ NA BAGAŻNIKU ZAWARTOŚĆ DO 11 KILOGRAMÓW.
- UPEWNIĆ SIĘ, ŻE CAŁKOWITA MASA NOŚNA (ROWERZYSTA PLUS ŁADUNEK) NIE PRZEKRACZA 136 KILOGRAMÓW.
- NIE PRZEPEŁNIAĆ BAGAŻNIKA ANI ŻADNYCH AKCESORIÓW ŁADUNKOWYCH.
- ZAWSZE UPEWNIAĆ SIĘ, ŻE ŻADNE CZĘŚCI ŁADUNKU ANI AKCESORIA DO ŁADUNKÓW RACKIT (PASKI, SPRZĄCZKI ITP.) NIE BLOKUJĄ KOŁA, HAMULCÓW, PEDAŁÓW, ŁAŃCUCHA ALBO INNEGO RUCHU LUB MECHANIZMU ROWERU.

WAŻNE:

- DODANIE ŁADUNKU O ZNACZNEJ MASIE MOŻE WPŁYNĄĆ NA OSIĄGI ROWERU ELEKTRYCZNEGO. WIĘCEJ INFORMACJI NA TEMAT WARUNKÓW, KTÓRE MOGĄ WPŁYNĄĆ NA WYDAJNOŚĆ, ZAWIERA SEKCJA 4.7
- NIGDY NIE ZOSTAWIAĆ ŁADUNKU ANI AKCESORIUM TOWARZYSZĄCEGO RACKIT BEZ NADZORU NA ROWERZE ELEKTRYCZNYM.

4. Przemieszczanie się

4.1 Jazda rowerem Core

ROWEREM CORE MOŻNA PORUSZAĆ SIĘ NA 2 RÓŻNE SPOSOBY:
1. PEDAŁOWANIE ZE WSPOMAGANIEM ELEKTRONICZNYM (SEKCJA 4.2)
2. UŻYWANIE PRZEPUSTNICY DO PEŁNEGO ZASILANIA SILNIKA (SEKCJA 4.4)

4.2 Zrozumienie i korzystanie z trybów prędkości

ILOŚĆ MOCY DOSTARCZANEJ PRZEZ SILNIK BĘDZIE ZALEŻEĆ OD USTAWIONEGO TRYBU PRĘDKOŚCI.

PODCZAS PEDAŁOWANIA: SILNIK ZAPEWNI DODATEK MOCY, ABY POMÓC OSIĄGNĄĆ MAKSYMALNĄ MOŻLIWĄ PRĘDKOŚĆ W USTAWIONYM TRYBIE PRĘDKOŚCI. JEŚLI SAM WYSIŁEK PEDAŁOWANIA SPOWODUJE PRZEKROCZENIE TEJ PRĘDKOŚCI, SILNIK NIE ZAPEWNI ŻADNEJ POMOCY.

PODCZAS KORZYSTANIA Z PRZEPUSTNICY: USTAWIONY TRYB PRĘDKOŚCI OKREŚLA MAKSYMALNĄ PRĘDKOŚĆ, Z JAKĄ MOŻNA PODRÓŻOWAĆ. NALEŻY KORZYSTAĆ Z NIŻSZYCH PRĘDKOŚCI W MIEJSCACH O OGRANICZONEJ PRĘDKOŚCI, PODCZAS PODRÓŻY PRZEZ OBSZAR O GĘSTEJ ZABUDOWIE LUB PODCZAS BARDZIEJ SPOKOJNEJ JAZDY.
ABY ZMIENIĆ TRYBY PRĘDKOŚCI: UŻYJ PRZYCISKU W GÓRĘ (▲) I W DÓŁ (▼).

TRYB PRĘDKOŚCI	1	2	3	4	5
PRĘDKOŚĆ WSPOMAGANA (PEDAŁOWANIE) LUB PRĘDKOŚĆ MAKSYMALNA (PRZEPUSTNICA)	8 MIL NA GODZINĘ	11 MIL NA GODZINĘ	14 MIL NA GODZINĘ	17 MIL NA GODZINĘ	20 MIL NA GODZINĘ

UWAGA: PRZY WYŁĄCZONYM ZASILANIU LUB WYCZERPANYM AKUMULATORZE MOŻNA JEŹDZIĆ NA ROWERZE CORE, ALE NIE MOŻNA KORZYSTAĆ ZE ŚWIATŁA PRZEDNIEGO.

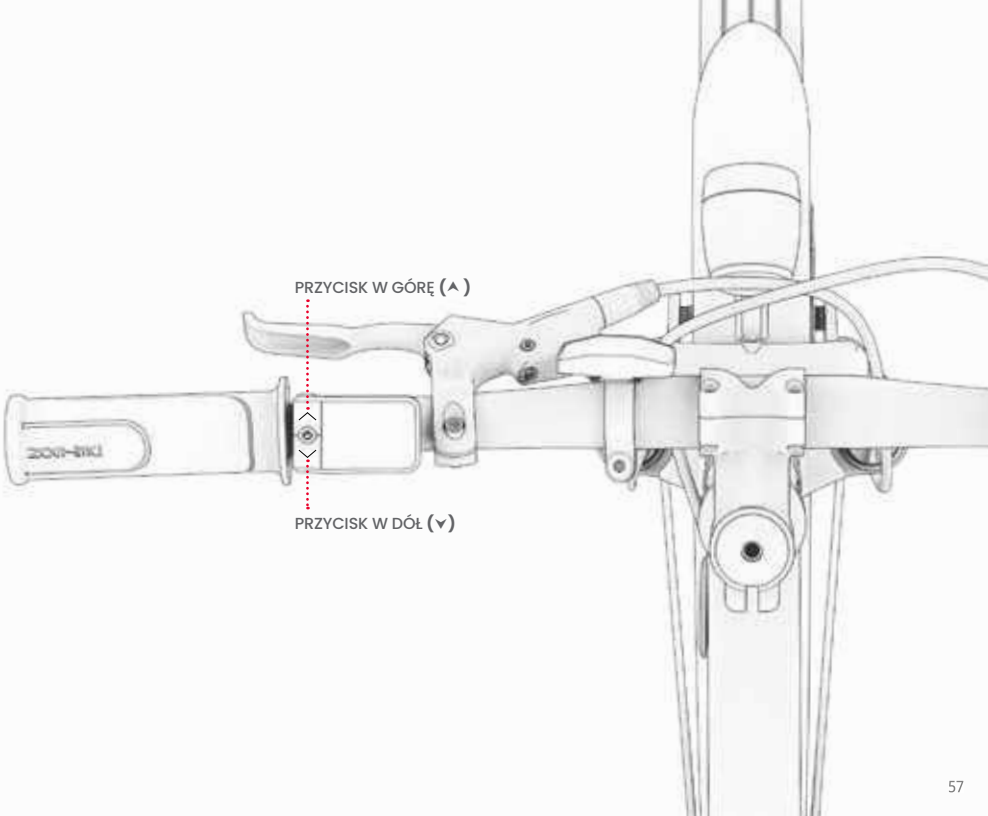
PRZYCISK W GÓRĘ (^)
PRZYCISK W DÓŁ (v)

4.3 Jazda z elektronicznym wspomaganiem pedałów

DZIĘKI WSPOMAGANIU PEDAŁÓW MOŻNA JECHAĆ SZYBCIEJ I DALEJ, PRZY MNIEJSZYM WYSIŁKU. PODCZAS PEDAŁOWANIA Z WŁĄCZONYM ZASILANIEM SILNIK DAJE ROWEROWI MOC, ABY WSPOMAGAĆ WYSIŁEK ROWERZYSTY I POMÓC MU OSIĄGNĄĆ MAKSYMALNĄ MOŻLIWĄ PRĘDKOŚĆ W ZAKRESIE POZIOMU WSPOMAGANIA PEDAŁÓW, KTÓRY USTAWIONO W ROWERZE. (SEKCJA 4.2)

ROWER CORE DYSPONUJE FUNKCJĄ WSPOMAGANIA PEDAŁOWANIA OPARTĄ NA RYTMIE, W RAMACH KTÓREJ SILNIK ZAPEWNIA DODATKOWA MOC PODCZAS PEDAŁOWANIA. KAŻDA SIŁA OBROTOWA WKŁADANA W PEDAŁY SPOWODUJE WŁĄCZENIE SILNIKA, DZIĘKI CZEMU MOŻNA ĆWICZYĆ MIĘŚNIE MNIEJ LUB BARDZIEJ, ZGODNIE Z ŻYCZENIEM ROWERZYSTY.

JEŚLI WYSIŁKI ROWERZYSTY SPOWODUJĄ, ŻE PRZEKROCZY PRĘDKOŚĆ DLA POZIOMU, NA KTÓRYM USTAWIONO ROWER, WSPOMAGANIE PEDAŁÓW NIE BĘDZIE JUŻ DZIAŁAĆ.

4.4 Korzystanie z przełożeń

CORE TO ROWER Z 7 PRZEŁOŻENIAMI.

NIŻSZE PRZEŁOŻENIA UŁATWIAJĄ JAZDĘ Z POWODU MNIEJSZEGO OPORU, ALE PRZY KAŻDYM NACIŚNIĘCIU NA PEDAŁY POKONUJE SIĘ MNIEJSZY DYSTANS. UŻYWAĆ NISKICH PRZEŁOŻEŃ PODCZAS JAZDY POD GÓRĘ, POKONYWANIA NIERÓWNEGO TERENU LUB ABY JECHAĆ WOLNIEJ.

WYŻSZE PRZEŁOŻENIA ZAPEWNIAJĄ WIĘKSZĄ PRĘDKOŚĆ, PONIEWAŻ PRZY KAŻDYM NACIŚNIĘCIU PEDAŁU POKONUJE SIĘ WIĘKSZY DYSTANS. UŻYWAĆ WYSOKICH PRZEŁOŻEŃ, ABY SZYBCIEJ JEŹDZIĆ PO PŁASKICH POWIERZCHNIACH LUB PODCZAS ZJEŻDŻANIA Z GÓRY.

ABY ZREDUKOWAĆ PRZEŁOŻENIE NA NIŻSZE: NACISKAĆ PRZYCISK REDUKCJI PRZEŁOŻENIA, AŻ ŻĄDANE PRZEŁOŻENIE ZNAJDZIE SIĘ NA ZNAKU WSKAŹNIKA PRZEŁOŻENIA.

ABY ZWIĘKSZYĆ PRZEŁOŻENIE NA WYŻSZE: NACISKAĆ DŹWIGNIĘ ZWIĘKSZENIA PRZEŁOŻENIA, AŻ ŻĄDANE PRZEŁOŻENIE ZNAJDZIE SIĘ NA ZNAKU WSKAŹNIKA PRZEŁOŻENIA.

UWAGA: PRZY KAŻDEJ UDANEJ ZMIANIE PRZEŁOŻENIA POWINIEN BYĆ SŁYSZALNY DŹWIĘK KLIKNIĘCIA.

WAŻNE: ZMIENIAĆ PRZEŁOŻENIA TYLKO PODCZAS RUCHU DO PRZODU I AKTYWNEGO PEDAŁOWANIA.

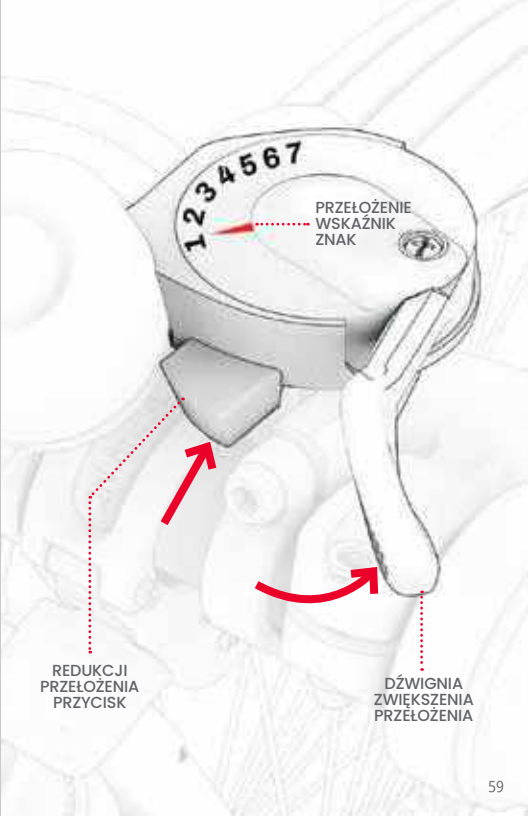

4.5 Jazda z przepustnicą

MAKSYMALNA PRĘDKOŚĆ, Z JAKĄ ROWER MOŻE SIĘ PORUSZAĆ PRZY UŻYCIU MOCY CAŁEGO SILNIKA, ZALEŻY OD USTAWIONEGO TRYBU PRĘDKOŚCI. (SEKCJA 4.2)

ABY JEŹDZIĆ NA ROWERZE CORE JAK NA MOTOCYKLU, NALEŻY ZAPRZESTAĆ PEDAŁOWANIA I TRZYMAĆ STOPY NA PEDAŁACH. ABY PRZYSPIESZYĆ, POWOLI OBRÓCIĆ PRZEPUSTNICĘ DO SIEBIE PRAWYM KCIUKIEM.

IM BARDZIEJ OBRÓCI SIĘ PRZEPUSTNICĘ, TYM MOCNIEJ BĘDZIE DZIAŁAŁ SILNIK I JAZDA BĘDZIE SZYBSZA. ABY UNIKNĄĆ NAGŁYCH WZROSTÓW PRĘDKOŚCI, ZAWSZE OBRACAĆ PRZEPUSTNICĘ STOPNIOWO.

ABY ZWOLNIĆ, DELIKATNIE POLUZOWAĆ PRZEPUSTNICĘ.

WAŻNE: ZAWSZE NALEŻY OPIERAĆ STOPY NA PEDAŁACH, NAWET JEŚLI SIĘ NIE PEDAŁUJE. NIGDY NIE TRZYMAĆ NÓG ZWISAJĄCYCH PO BOKACH ROWERU.

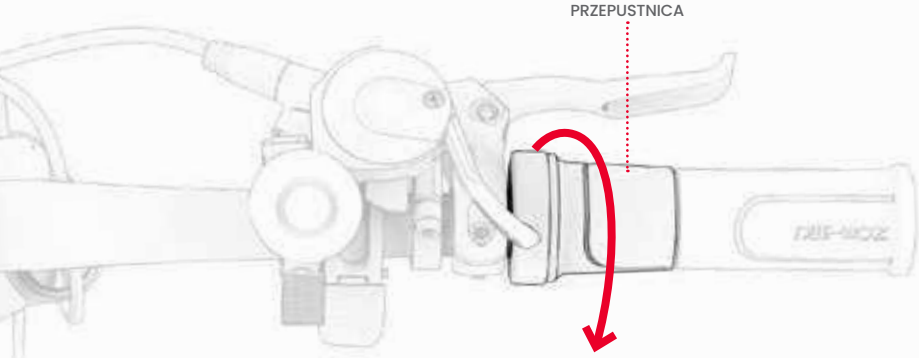

4.6 Korzystanie z hamulców

ZACISNĄĆ JEDEN LUB OBA HAMULCE RĘCZNE, ABY ZWOLNIĆ; ZACISNĄĆ MOCNIEJ, ABY CAŁKOWICIE SIĘ ZATRZYMAĆ. ABY UNIKNĄĆ GWAŁTOWNYCH RUCHÓW, STARAĆ SIĘ STOPNIOWO ZACISKAĆ HAMULEC RĘCZNY.

LEWY HAMULEC RĘCZNY →HAMULEC PRZEDNIEGO KOŁA

PRAWY HAMULEC RĘCZNY →HAMULEC TYLNEGO KOŁA

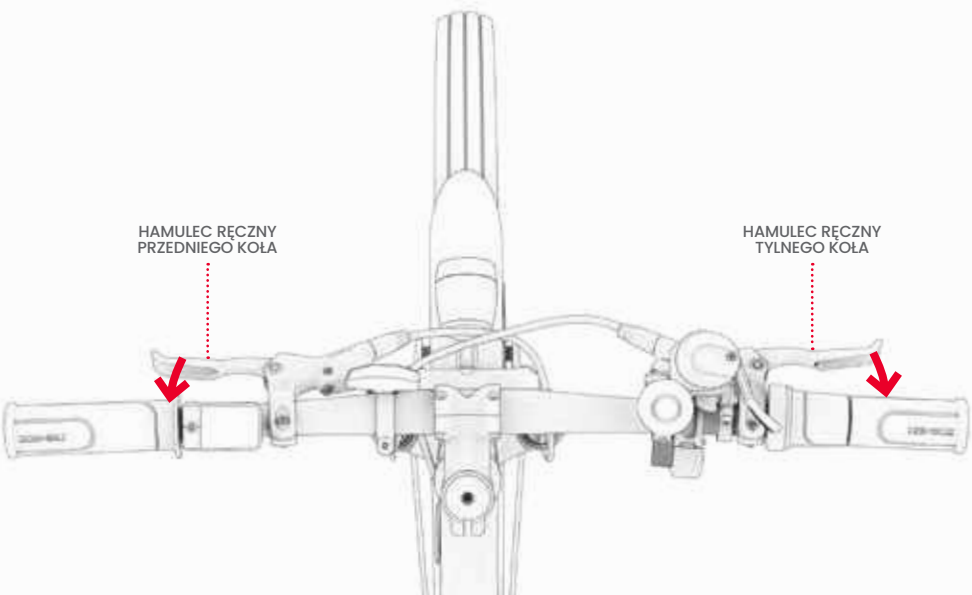

4.7 Zwiększanie prędkości i zasięgu jazdy

IM CIĘŻEJ MUSI PRACOWAĆ SILNIK, TYM SZYBCIEJ ROZŁADUJE SIĘ AKUMULATOR ORAZ TYM TRUDNIEJ BĘDZIE OSIĄGNĄĆ I UTRZYMAĆ MAKSYMALNĄ PRĘDKOŚĆ. NA SZYBKOŚĆ PODRÓŻOWANIA I NA TO, JAK DALEKO DA SIĘ PRZEJECHAĆ NA JEDNYM ŁADOWANIU MAJĄ RÓWNIEŻ WPŁYW NASTĘPUJĄCE CZYNNIKI.

- **NAWIERZCHNIA DO JAZDY** – PORUSZANIE SIĘ PO NIERÓWNEJ POWIERZCHNI POWODUJE TARCIE, KTÓRE MOŻE SPOWOLNIĆ ROWER I WYMAGA OD SILNIKA CIĘŻSZEJ PRACY, CO POWODUJE SZYBSZE ROZŁADOWANIE. JEŚLI TO MOŻLIWE, NALEŻY WYBRAĆ GŁADKĄ NAWIERZCHNIĘ DO JAZDY.

- **UDŹWIG** – WIĘKSZA MASA (KIEROWCA PLUS ŁADUNEK) ZMNIEJSZA OSIĄGALNY ZASIĘG.

- **STYL JAZDY** – CZĘSTE RUSZANIE I ZATRZYMYWANIE SIĘ ZMNIEJSZY ZASIĘG JAZDY. KORZYSTANIE Z PRZEPUSTNICY ROZŁADOWUJE AKUMULATOR SZYBCIEJ NIŻ KORZYSTANIE ZE WSPOMAGANIA PEDAŁÓW.

- **TEMPERATURA POWIETRZA** – IDEALNA TEMPERATURA DO JAZDY I PRZECHOWYWANIA ROWERU ELEKTRYCZNEGO WYNOSI 50–90°F (10–35°C).

- **WZNIOS** – SILNIK MUSI PRACOWAĆ CIĘŻEJ NA PODJAZDACH NIŻ NA PŁASKICH ODCINKACH CZY ZJAZDACH, SZYBCIEJ ROZŁADOWUJĄC AKUMULATOR.

- **KONSERWACJA AKUMULATORA** – TERMINOWE ŁADOWANIE AKUMULATORA PO KAŻDEJ JEŹDZIE POMAGA UTRZYMAĆ JEGO POJEMNOŚĆ I MOC.

- **KORZYSTANIE Z PRZEŁOŻEŃ** – UŻYWANIE PRZEŁOŻEŃ W CELU ZMAKSYMALIZOWANIA WYSIŁKU PEDAŁOWANIA POZWALA NA BARDZIEJ WYDAJNE WYKORZYSTANIE WSPOMAGANIA ELEKTRONICZNEGO, DZIĘKI CZEMU MOŻNA OSIĄGNĄĆ WIĘKSZY ZASIĘG, ZANIM AKUMULATOR SIĘ WYCZERPIE.

5. Bezpieczne podróżowanie

5.1 Kontrole bezpieczeństwa przed rozpoczęciem jazdy

PRZED KAŻDĄ PODRÓŻĄ NALEŻY PRZEPROWADZIĆ NASTĘPUJĄCE WAŻNE KONTROLE BEZPIECZEŃSTWA:

HAMULCE

PRZEPROWADZIĆ KONTROLĘ BEZPIECZEŃSTWA I DZIAŁANIA HAMULCÓW (SEKCJA 1.8) I UPEWNIĆ SIĘ, ŻE:

- DŹWIGNIE HAMULCA RĘCZNEGO SĄ PRZYMOCOWANE DO KIEROWNICY I NASMAROWANE, DZIĘKI CZEMU ŁATWO SIĘ ZACISKAJĄ.
- KLOCKI HAMULCOWE NIE SĄ ZUŻYTE, SĄ WYŚRODKOWANE I WYRÓWNANE Z TARCZĄ.
- HAMULCE CAŁKOWICIE ZATRZYMUJĄ KOŁA.

KORBY I PEDAŁY

- SPRAWDZIĆ, CZY PEDAŁY SĄ DOBRZE DOKRĘCONE DO KORB.
- SPRAWDZIĆ, CZY KORBY SĄ DOBRZE DOKRĘCONE DO KORPUSU ROWERU I SWOBODNIE SIĘ OBRACAJĄ.

RAMA I WIDELEC

- SPRAWDZIĆ, CZY RAMA ROWERU I WIDELEC NIE SĄ USZKODZONE, WYGIĘTE ANI ZŁAMANE.
- SPRAWDZIĆ, CZY RAMA JEST ZABEZPIECZONA W POZYCJI DO JAZDY ZA POMOCĄ ZATRZASKU RAMY.

UKŁAD KIEROWNICZY

- SPRAWDZIĆ, CZY MOSTEK JEST BEZPIECZNIE ZAMOCOWANY ZA POMOCĄ SKŁADANEGO ZATRZASKU
- SPRAWDZIĆ, CZY KIEROWNICA JEST ZABEZPIECZONA NA MIEJSCU PRZEZ PRZEZ ZACISK KIEROWNICY.

KOŁA I OPONY

- SPRAWDZIĆ, CZY KOŁA NIE WYKAZUJĄ OZNAK NADMIERNEGO ZUŻYCIA ANI NIE SĄ USZKODZONE.
- UPEWNIĆ SIĘ, ŻE OPONY SĄ NAPOMPOWANE DO ZALECANEGO CIŚNIENIA 45–60 PSI.
- SPRAWDZIĆ, CZY SZPRYCHY KÓŁ NIE SĄ USZKODZONE.
- SPRAWDZIĆ, CZY FELGI NIE SĄ USZKODZONE ANI WYGIĘTE.
- SPRAWDZIĆ, CZY NAKRĘTKI OSI SĄ DOKRĘCONE.

ŁAŃCUCH

- SPRAWDZIĆ, CZY NAPIĘCIE ŁAŃCUCHA JEST TAKIE, ŻE MOŻNA PODNIEŚĆ TYLKO JEGO ŚRODEK O ½ CALA.
- SPRAWDZIĆ, CZY ŁAŃCUCH JEST PRAWIDŁOWO UMIESZCZONY NA KORBIE, PRZERZUTCE I KOLE NAPINAJĄCYM.

5.2 Bezpieczeństwo stosowania kasku

UŻYTKOWNIK POWINIEN ZAWSZE JEŹDZIĆ W KASKU.



PRAWIDŁOWE USTAWIENIE:
CZOŁO JEST ZAKRYTE
PRZEZ KASK.



NIEPRAWIDŁOWE USTAWIENIE:
CZOŁO JEST ODSŁONIĘTE.
UPADEK MOŻE SPOWODOWAĆ POWAŻNE OBRAŻENIA.

*** NALEŻY NOSIĆ KASK, ODPOWIEDNIĄ ODZIEŻ, OBUWIE I SPRZĘT OCHRONNY. NALEŻY UNIKAĆ ODZIEŻY, KTÓRA MOŻE ZACZEPIĆ SIĘ O KOŁA LUB DOSTAĆ SIĘ POD NIE. ZALECANE SĄ PŁASKIE BUTY Z ZAKRYTYMI PALCAMI. NALEŻY NOSIĆ KASK I SPRZĘT OCHRONNY ZGODNY Z NORMĄ F1492 ORGANIZACJI ASTM, ABY ZAPOBIEC OBRAŻENIOM W RAZIE WYPADKU.**

5.3 Dbałość i konserwacja

NALEŻY DBAĆ O SWÓJ ROWER ELEKTRYCZNY, ABY JEŹDZIŁ PŁYNNIE I BEZPIECZNIE. OTO ODPOWIEDNIA PROCEDURA:

POSTĘPOWANIE Z ROWEREM UNIVERSE

- **UNIKAĆ NARAŻANIA ROWERU ELEKTRYCZNEGO NA SILNE WIBRACJE LUB INTENSYWNE UDERZENIA FIZYCZNE.**
- **NIGDY NIE DEMONTOWAĆ AKUMULATORA.**
- **TRZYMAĆ SWÓJ ROWER ELEKTRYCZNY Z DALA OD WODY I WILGOCI.**
- **PORUSZAĆ SIĘ PO GŁADKICH, PŁASKICH POWIERZCHNIACH, ABY UNIKNĄĆ PĘKNIĘĆ.**
- **NIGDY NIE PRZENOSIĆ ROWERU ELEKTRYCZNEGO, TRZYMAJĄC ZA KOŁA, SIODEŁKO LUB KIEROWNICĘ.**
- **UWAŻAĆ, ABY NIE CIĄGNĄĆ ANI NIE ZACZEPIAĆ PRZEWODÓW ŁĄCZĄCYCH SILNIK Z ELEMENTAMI KIEROWNICY.**

⚠ ŚRODKI OSTROŻNOŚCI DOTYCZĄCE AKUMULATORA

NINIEJSZY PRODUKT WYPOSAŻONY JEST W WYMIENNY AKUMULATOR LITOWO-JONOWY. PODCZAS JEGO OBSŁUGI NALEŻY ZACHOWAĆ OSTROŻNOŚĆ.

- TRZYMAĆ PRODUKT I AKUMULATOR Z DALA OD OGNIA I NADMIERNEGO CIEPŁA.
- UNIKAĆ INTENSYWNYCH WSTRZĄSÓW FIZYCZNYCH, SILNYCH WIBRACJI LUB UDERZEŃ.
- CHRONIĆ PRODUKT PRZED WODĄ LUB WILGOCIĄ.
- NIE UMIESZCZAĆ ANI NIE PRZECHOWYWAĆ PRODUKTU W STOSIE NA LUB POD INNYMI PRZEDMIOTAMI.
- NIE DEMONTOWAĆ ROWERU ANI JEGO AKUMULATORA.
- NIE WYRZUCAĆ PRODUKTU RAZEM Z INNYMI ODPADAMI. PRODUKT NALEŻY ZANIEŚĆ DO ZAKŁADU ZAJMUJĄCEGO SIĘ UTYLIZACJĄ ODPADÓW ELEKTRYCZNYCH LUB CENTRUM RECYKLINGU AKUMULATORÓW. ABY UZYSKAĆ WIĘCEJ INFORMACJI NA TEMAT POBLISKICH SKŁADOWISK ODPADÓW, NALEŻY SIĘ SKONTAKTOWAĆ Z LOKALNYM ZAKŁADEM UTYLIZACJI ODPADÓW.
- JEŚLI AKUMULATOR PRODUKTU JEST GORĄCY LUB WYKAZUJE OZNAKI PRZEGRZANIA, WYDZIELA ZAPACH LUB NIETYPOWY DŹWIĘK, WYCIEKA Z NIEGO PŁYN LUB GAZ, ZMIENIA KSZTAŁT LUB KOLOR, NALEŻY NATYCHMIAST:
  1. NATYCHMIAST PRZERWAĆ UŻYTKOWANIE PRODUKTU. ODŁĄCZYĆ KABEL ŁADUJĄCY OD PRODUKTU, JEŚLI ZOSTAŁ PODŁĄCZONY.
  2. ZAPRZESTAĆ UŻYWANIA PRODUKTU.
  3. JEŚLI JEST TO BEZPIECZNE, PRZENIEŚĆ PRODUKT DO WOLNEJ PRZESTRZENI, Z DALA OD MATERIAŁÓW ŁATWOPALNYCH.
  4. ZADZWONIĆ DO LOKALNYCH SŁUŻB RATUNKOWYCH PO POMOC.
  5. DOKŁADNIE UMYĆ CZYSTĄ BIEŻĄCĄ WODĄ OCZY LUB OBSZARY SKÓRY, KTÓRE MIAŁY KONTAKT Z WYCIEKAJĄCYM PŁYNEM ELEKTROLITOWYM AKUMULATORA, I ZASIĘGNĄĆ DODATKOWEJ POMOCY MEDYCZNEJ.
- W PRZYPADKU JAKICHKOLWIEK PROBLEMÓW Z AKUMULATOREM NALEŻY SIĘ SKONTAKTOWAĆ Z ZESPOŁEM SERWISOWYM FIRMY JETSON.

PRZECHOWYWANIE ROWERU UNIVERSE

PRZECHOWYWAĆ ROWER ELEKTRYCZNY I JEGO AKUMULATOR:

- **W POMIESZCZENIU I W SUCHYM MIEJSCU.**
- **PRZYKRYTE, ABY CHRONIĆ JE PRZED KURZEM.**
- **Z DALA OD OGNIA LUB NADMIERNEGO CIEPŁA.**
- **W TEMPERATURZE MIĘDZY 50 – 90°F (10 – 35°C).**

CZYSZCZENIE ROWERU UNIVERSE

NIE SPRYSKIWAĆ ANI NIE WYLEWAĆ WODY BEZPOŚREDNIO NA ROWER ELEKTRYCZNY. WODA MOŻE SPOWODOWAĆ USZKODZENIE PRZEWODÓW, KOMORY AKUMULATORA I ŚWIATEŁ, A TAKŻE POGORSZENIE STANU RAMY – WSZYSTKO TO MOŻE SPOWODOWAĆ AWARIĘ, KTÓRA ZAGRAŻA BEZPIECZEŃSTWU ROWERZYSTY.

SPOSÓB CZYSZCZENIA ROWERU ELEKTRYCZNEGO:

- **SIODEŁKO I RAMA – PRZETRZEĆ WILGOTNĄ ŚCIERECZKĄ BEZPYŁOWĄ LUB ZAMOCZONĄ W ALKOHOLU. NASTĘPNIE UŻYĆ SUCHEJ BEZPYŁOWEJ ŚCIERECZKI.**
- **KIEROWNICA - PRZETRZEĆ ŁAGODNYM MYDŁEM, UŻYWAJĄC WILGOTNEJ ŚCIERECZKI BEZPYŁOWEJ. USUNĄĆ NADMIAR MYDŁA OSOBNĄ WILGOTNĄ ŚCIERECZKĄ.**
- **ELEMENTY KOŁA - PRZETRZEĆ WILGOTNĄ, BEZPYŁOWĄ ŚCIERECZKĄ.**
- **OPONY - PRZETRZEĆ WILGOTNĄ, BEZPYŁOWĄ ŚCIERECZKĄ. MOŻNA RÓWNIEŻ UŻYĆ ŚRODKA CZYSZCZĄCEGO LUB USZCZELNIACZA DO OPON.**

INSTRUKCJE DOTYCZĄCE RYZYKA POŻARU LUB OBRAŻEŃ OSÓB ORAZ WAŻNE INSTRUKCJE BEZPIECZEŃSTWA

PRZECHOWYWAĆ W POMIESZCZENIU, GDY NIE JEST UŻYWANY. POZOSTAWIAĆ W POMIESZCZENIU PODCZAS ŁADOWANIA LUB GDY NIE UŻYWA SIĘ GO DO JAZDY. „OSTRZEŻENIE – RYZYKO POŻARU – BRAK CZĘŚCI, KTÓRE MOGĄ BYĆ NAPRAWIANE PRZEZ UŻYTKOWNIKA". ROWERY ELEKTRYCZNE NIEPRZEZNACZONE DO UŻYTKU W MIEJSCACH POŁOŻONYCH NA DUŻYCH WYSOKOŚCIACH, WYMAGAJĄCYCH ZWIĘKSZONEGO ODSTĘPU MIĘDZY PRZEWODAMI ELEKTRYCZNYMI W OBWODACH ELEKTRYCZNYCH, WSKAZUJĄ, ŻE NIE SĄ PRZEZNACZONE DO STOSOWANIA NA WYSOKOŚCIACH PONAD 2000 M N.P.M. "DŁUGOTRWAŁA EKSPOZYCJA NA PROMIENIE ULTRAFIOLETOWE, DESZCZ I ŻYWIOŁY MOŻE USZKODZIĆ MATERIAŁY OBUDOWY. GDY ROWER NIE JEST UŻYWANY, NALEŻY GO PRZECHOWYWAĆ W POMIESZCZENIU."

⚠ OSTRZEŻENIE:

PODCZAS KORZYSTANIA Z TEGO PRODUKTU NALEŻY ZAWSZE PRZESTRZEGAĆ PODSTAWOWYCH ŚRODKÓW OSTROŻNOŚCI, W TYM NASTĘPUJĄCYCH:

A) PRZECZYTAĆ WSZYSTKIE INSTRUKCJE PRZED UŻYCIEM PRODUKTU.

B) ABY ZMNIEJSZYĆ RYZYKO OBRAŻEŃ, KONIECZNY JEST ŚCISŁY NADZÓR, GDY PRODUKT JEST UŻYWANY W POBLIŻU DZIECI.

C) NIE WKŁADAĆ PALCÓW ANI DŁONI DO PRODUKTU.

D) NIE WOLNO UŻYWAĆ PRODUKTU, JEŚLI ELASTYCZNY PRZEWÓD ZASILAJĄCY LUB KABEL WYJŚCIOWY JEST POSTRZĘPIONY, MA PĘKNIĘTĄ IZOLACJĘ LUB WIDAĆ NA NIM JAKIEKOLWIEK INNE OZNAKI USZKODZENIA.

E) W PRZYPADKU WSZYSTKICH URZĄDZEŃ. INSTRUKCJA POWINNA ZAWIERAĆ INFORMACJĘ: „TO URZĄDZENIE NIE JEST PRZEZNACZONE DO UŻYTKU W TEMPERATURZE OTOCZENIA NIŻSZEJ NIŻ 14°F (-10°C) LUB POWYŻEJ TEMPERATURY OTOCZENIA 40°C (104°F)".

F) W PRZYPADKU WSZYSTKICH URZĄDZEŃ INSTRUKCJA POWINNA ZAWIERAĆ INFORMACJĘ: „AKUMULATOR JEST PRZEZNACZONY DO ŁADOWANIA, GDY TEMPERATURA OTOCZENIA WYNOSI OD 0°C (32°F) DO 40°C (104°F). NIGDY NIE ŁADOWAĆ AKUMULATORA, GDY TEMPERATURA OTOCZENIA WYKRACZA POZA TEN ZAKRES".

ZACHOWAĆ TE INSTRUKCJE

Bądź na bieżąco!

Śledź **@ridejetson**
w mediach społecznościowych, aby otrzymywać powiadomienia o fantastycznych ofertach, prezentach i nowościach od firmy Jetson.

Uwielbiasz swoją hulajnogę?

W takim razie koniecznie zostaw opinię na stronie ridejetson.com/reviews.
Nie możemy się doczekać, aż się odezwiesz!

JETSON

#MakeMoves

Masz jakieś pytania? Pozwól nam pomóc.

ridejetson.com/support
ridejetson.com/chat

Aby skorzystać z gwarancji na produkt
lub uzyskać informacje o zakresie gwarancji,
zapraszamy do bezpośredniego kontaktu.

1 (844) 585-7462

Wyprodukowano w Huizhou w Chinach
Importowane przez firmę TruRide Tech LLC.
PO Box 461, Jersey City, NJ 07302-9998, Stany Zjednoczone

www.ridejetson.com





Wyprodukowano w Chinach
Kod daty: 12/2024
Wersja dokumentu: v1.0

© 2024, TruRide Tech. WSZELKIE PRAWA ZASTRZEŻONE.
Wyprodukowano dla firmy TruRide Tech LLC.
JETSON® jest zastrzeżonym znakiem towarowym używanym na podstawie licencji JetStream Brands LLC. Żadna część niniejszego dokumentu, w tym kształt, grafiki i projekt, nie może być powielana ani przesyłana w jakiejkolwiek formie ani w żaden sposób.

JETSON

Core
VTT électrique pliant.

Un guide pour votre balade.

IMPORTANT : LISEZ ATTENTIVEMENT CE MANUEL ET CONSERVEZ-LE POUR POUVOIR VOUS Y RÉFÉRER ULTÉRIEUREMENT.

RÉF DU MODÈLE : JCORE-BLK

Avec un porte-bagages Rackit Smart Cargo

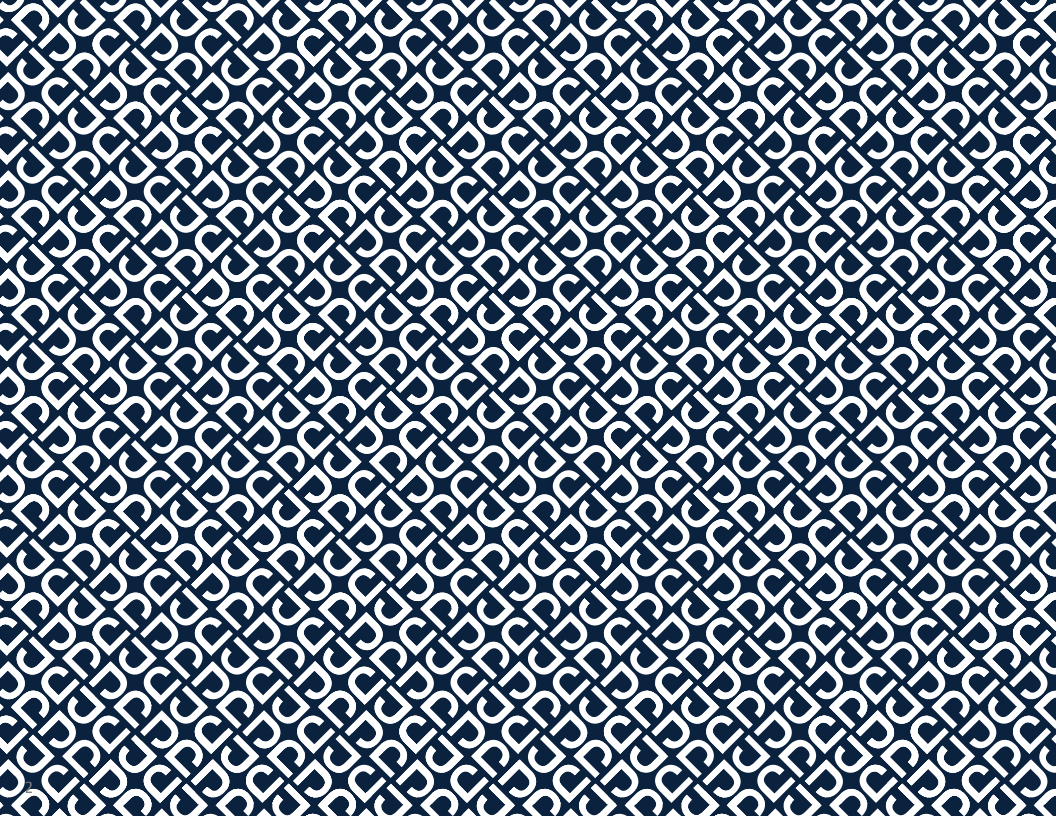

Les deux principales règles de conduite de Jetson :
Veillez à votre sécurité. Amusez-vous !

Sommaire

Avertissements de sécurité 5

Garantie 8

Présentation de l'appareil 10

Spécifications et caractéristiques 14

Aptitudes du cycliste 15

Ressources en ligne 16

1. Mise en route

1.1 Notes de démarrage 17

1.2 Dépliage et pliage du cadre 18

1.3 Montage du guidon 23

1.4 Fixation de la selle 28

1.5 Dépliage et pliage des pédales 32

2. Se préparer à rouler

2.1 Réglage de la hauteur de la selle 34

2.2 Chargement de la batterie 38

2.3 Gonflage et pression des pneus 40

2.4 Vérification et réglage des freins 41

2.5 Mise sous tension et hors tension 43

3. Caractéristiques et fonctions

3.1 Retrait et réinsertion de la batterie 44

3.2 Utilisation de la béquille 49

3.3 Utilisation de la sonnette 50

3.4 Comprendre et utiliser l'écran LCD 51

3.5 Changer l'affichage 52

3.6 Vérification du niveau de charge de la batterie 54

3.7 Utilisation des lumières 54

3.8 Utilisation de l'assistance à la marche 55

3.9 Utilisation du porte-bagages RackIt Smart Cargo System 56

4. Mouvements

4.1 Conduire votre Core 60

4.2 Comprendre et utiliser les modes de vitesse 60

4.3 Rouler avec l'assistance électronique au pédalage 62

4.4 Utilisation des engrenages 63

4.5 Rouler avec l'accélérateur 64

4.6 Utilisation des freins 65

4.7 Maximisation de la vitesse et de l'autonomie 66

5. Rouler en toute sécurité

5.1 Vérifications de sécurité avant le trajet 67
5.2 Sécurité du port du casque 68
5.3 Entretien et maintenance 69

Avertissements de sécurité

- Avant utilisation, veuillez lire attentivement le manuel d'utilisation et les avertissements de sécurité, et assurez-vous de comprendre et d'accepter toutes les consignes de sécurité. L'utilisateur sera responsable de toute perte ou dommage causé par une mauvaise utilisation. Avertissement : le risque de blessure pour le cycliste peut résulter d'un serrage excessif des boulons entre la potence et la fourche.
- **Le fait de ne pas utiliser le bon chargeur peut entraîner un incendie et une explosion, occasionnant des dommages matériels, des blessures, voire le décès**
- Avertissement : le risque de blessure pour le cycliste peut résulter d'un serrage excessif des boulons entre la potence et la fourche.
- Avant chaque utilisation, le conducteur doit effectuer les contrôles préalables à la mise en service spécifiés par le fabricant: que toutes les protections et tous les tampons fournis à l'origine par le fabricant sont en bon endroit et en bon état de fonctionnement ; que le système de freinage fonctionne correctement ; que tous les protège-essieux, garde-chaînes ou autres capots ou protections fournis par le fabricant sont en place et en état de service ; que les pneus sont en bon état, correctement gonflés et qu'il reste suffisamment de bande de roulement ; que la zone où le produit doit être utilisé est sûre et adaptée à un fonctionnement en toute sécurité.
- Les composants doivent être entretenus et réparés conformément aux spécifications techniques du fabricant et en utilisant uniquement les pièces de rechange agréées par le fabricant, l'installation étant effectuée par les revendeurs ou d'autres personnes qualifiées.
- Avertissement contre la recharge de piles non rechargeables.
- Ne laissez pas les mains, les pieds, les cheveux, les différentes parties du corps, des vêtements ou des articles similaires entrer en contact avec les pièces mobiles, les roues ou la transmission, pendant que le moteur tourne.
- Ce produit ne doit pas être utilisé par des enfants ou des personnes ayant des capacités physiques, sensorielles ou mentales réduites, ou un manque d'expérience et de connaissances, à moins qu'ils n'aient reçu une supervision ou des instructions (norme CEI 60335-1/A2:2006).
- Les enfants non surveillés ne doivent pas jouer avec le produit (norme CEI 60335-1/A2:2006).
- La surveillance d'un adulte est requise.
- Le conducteur ne doit pas dépasser 300 lb (136 kg).
- Les appareils ne doivent pas être utilisés pour effectuer des courses, des cascades ou d'autres manœuvres, qui pourraient entraîner une perte de contrôle ou provoquer des actions ou des réactions incontrôlées du conducteur/passager.
- N'utilisez jamais l'appareil à proximité de véhicules à moteur.
- Évitez les bosses, les grilles d'écoulement et les changements brusques de surface. La trottinette peut parfois s'arrêter soudainement.
- Évitez les rues et les surfaces contenant de l'eau, du sable, du gravier, de la terre, des feuilles et d'autres débris. Le temps humide nuit à la traction, au freinage et à la visibilité.
- Évitez de rouler à proximité de gaz, de vapeur, de liquide ou de poussière inflammables qui pourraient provoquer un incendie.
- Les conducteurs doivent respecter toutes les recommandations et instructions du fabricant, ainsi que toutes les lois et réglementations : les trottinettes sans phares ne doivent fonctionner que dans des conditions de visibilité diurnes adéquates ; les propriétaires doivent être encouragés à signaler leur présence (pour plus de visibilité) à l'aide d'un éclairage, de réflecteurs et, pour les unités basses, de signalisation fixée sur des supports flexibles.
- Les personnes se trouvant dans les situations suivantes doivent être averties qu'elles ne doivent pas utiliser l'appareil : personnes ayant des problèmes cardiaques ; femmes enceintes ; personnes souffrant d'affections à la tête, au dos ou au cou, ou ayant déjà subi des interventions chirurgicales dans ces parties du corps ; et personnes ayant des problèmes mentaux ou physiques pouvant les exposer à des blessure ou altérer leur dextérité physique ou leurs capacités mentales à reconnaître, comprendre et exécuter toutes les consignes de sécurité, et à assumer les risques inhérents à l'utilisation de l'appareil.ss
- Ne roulez pas de nuit.
- Ne roulez pas après avoir bu ou pris des médicaments sur ordonnance.
- Ne transportez pas d'objets lorsque vous roulez.
- N'utilisez jamais le produit pieds nus.
- Portez toujours des chaussures et veillez à ce que vos lacets soient correctement attachés.
- Vérifiez que vos pieds sont toujours bien placés sur la plateforme de la trottinette.
- Les conducteurs doivent toujours porter des vêtements de protection appropriés, y compris (mais sans s'y limiter) : un casque, avec la certification appropriée, et tout autre équipement recommandé par le fabricant. Portez toujours des équipements de protection tels qu'un casque, des genouillères et des protège-coudes.
- Cédez toujours le passage aux piétons.
- Prêtez attention à ce qui se trouve devant vous, comme à ce qui se trouve loin de vous.
- Ne vous laissez pas distraire lorsque vous roulez (en répondant au téléphone ou en vous adonnant à d'autres activités, par exemple).
- Cet appareil ne peut pas être utilisé par plusieurs personnes.
- Lorsque vous le conduisez avec d'autres personnes à proximité, veillez à garder toujours une distance de sécurité pour éviter une collision.

- Lorsque vous tournez, veillez à maintenir votre équilibre.
- Rouler avec des freins mal réglés est dangereux et peut entraîner des blessures graves, voire le décès.
- Le frein peut chauffer en cours de fonctionnement, ne le touchez pas à mains nues.
- Si vous freinez trop fort ou trop brusquement, vous risquez de bloquer une roue, ce qui pourrait vous faire perdre le contrôle et tomber. Un serrage brusque ou excessif du frein peut entraîner des blessures, voire le décès de l'utilisateur.
- Si le frein se desserre, veuillez l'ajuster à l'aide de la clé hexagonale ou contacter l'équipe de service après-vente de Jetson.
- Remplacez immédiatement les pièces usées ou cassées.
- Vérifiez si toutes les étiquettes de sécurité sont en place et bien comprises avant de prendre la route.
- Le propriétaire doit autoriser l'utilisation de cet appareil à condition qu'il ait été démontré que les utilisateurs pouvaient comprendre et de faire fonctionner tous les composants de l'appareil avant de l'utiliser.
- Ne roulez pas sans une formation appropriée. Ne roulez pas à grande vitesse, sur un terrain accidenté ou sur des pentes. N'effectuez pas de cascades, ne tournez pas brusquement.
  Recommandé pour une utilisation en intérieur.
- Une exposition prolongée aux rayons UV, à la pluie et aux intempéries risque d'endommager les matériaux de l'enceinte. Rangez l'appareil à l'intérieur lorsqu'il n'est pas utilisé.
- Il n'est pas nécessaire de lubrifier la trottinette.
- AVERTISSEMENT – Risque d'incendie, aucune pièce n'est réparable par l'utilisateur

MODIFICATIONS
N'essayez pas de démonter, modifier, réparer ou remplacer l'appareil ou tout composant de celui-ci sans les instructions du service après-vente de Jetson. En effet, cela annulerait toute garantie et risquerait d'entraîner des dysfonctionnements pouvant occasionner des blessures.

PRÉCAUTIONS D'UTILISATION SUPPLÉMENTAIRES
Ne soulevez pas l'appareil du sol lorsqu'il est sur le sol et que les roues sont en mouvement. Cela pourrait entraîner un patinage libre des roues, ce qui risquerait de vous blesser ou de blesser d'autres personnes à proximité. Ne sautez pas sur l'appareil, ne descendez pas de l'appareil en sautant et ne sautez pas dessus pendant que vous l'utilisez. Maintenez toujours vos pieds fermement posés sur le repose-pieds pendant l'utilisation.
Les appareils ne sont pas destinés à être utilisés à des altitudes supérieures à 2 000 m au-dessus du niveau du niveau de la mer.

MISE AU REBUT DE LA BATTERIE USAGÉE
La batterie peut contenir des substances dangereuses qui pourraient mettre en danger l'environnement et la santé humaine. Ce symbole figurant sur la batterie et/ou l'emballage indiquent que la batterie usagée ne doit pas être traitée comme un déchet ménager. Les batteries doivent être mises au rebut dans un point de collecte approprié, à des fins de recyclage. En veillant à ce que les batteries usagées soient mises au rebut correctement, vous contribuerez à prévenir les conséquences négatives potentielles pour l'environnement et la santé humaine. Le recyclage des matériaux contribuera à la préservation des ressources naturelles. Pour plus d'informations sur le recyclage des batteries usagées, veuillez contacter les services municipaux de collecte des déchets.

Cet appareil est conforme à la Partie 15 des Règles de la FCC. Le fonctionnement est soumis aux deux conditions suivantes : (1) cet appareil ne doit pas causer d'interférences nuisibles, et (2) cet appareil doit accepter toute interférence reçue, y compris les interférences susceptibles de provoquer un fonctionnement indésirable.

⚠ AVERTISSEMENT :

Pour réduire le risque de blessure, la surveillance d'un adulte est requise. N'utilisez jamais cet appareil sur des routes, à proximité de véhicules à moteur, sur ou à proximité de pentes raides ou de marches, de piscines ou d'autres plans d'eau ; portez toujours des chaussures et ne conduisez jamais l'appareil à plusieurs.

Loi californienne : Proposition 65

⚠ AVERTISSEMENT :

ce produit peut vous exposer à des produits chimiques, y compris au cadmium, reconnu par l'État de Californie comme pouvant provoquer des cancers et des malformations congénitales ou d'autres troubles de la reproduction. Pour plus d'informations, rendez-vous sur : www.P65Warnings.ca.gov.

Garantie

GARANTIE LIMITÉE

Votre nouvel appareil Jetson est garanti contre les défauts de matériaux et de fabrication, comme indiqué sur ridejetson.com/warranty, pour une certaine durée à compter de la date d'achat d'origine, sous réserve qu'il soit utilisé conformément aux manuels d'utilisation de Jetson (consultez le site ridejetson.com/support). **Dans le cadre de cette garantie, vous pourrez adresser vos réclamations à Jetson, même si vous avez acheté votre appareil Jetson auprès de l'un de nos détaillants agréés.** Pour lire les conditions complètes de notre garantie, visitez le site ridejetson.com/warranty.

Présentation de l'appareil

1. **GUIDON*** (DÉTAILS PAGE 12)
2. **POTENCE**
3. **PHARE**
4. **FOURCHE AVANT**
5. **FREIN À DISQUE** (X2 ; AVANT ET ARRIÈRE)
6. **ROUE** (X2 ; AVANT* ET ARRIÈRE)
7. **VALVE DE PNEU AVEC CAPUCHON ANTI-POUSSIÈRE** (X2 ; AVANT ET ARRIÈRE)
8. **GARDE-BOUE** (X2 ; AVANT** ET ARRIÈRE)
9. **CADRE**
10. **LOQUET DE VERROUILLAGE DU CADRE**
11. **BATTERIE**(AMOVIBLE)
    - **A. PORT DE CHARGE POUR BATTERIE**
    - **B. POIGNÉE**
12. **VERROUILLAGE DE LA BATTERIE**
13. **PORT DE CHARGE INTÉGRÉ AU CADRE AVEC COUVERCLE**
14. **SELLE***
15. **CHARIOT DE SELLE**
16. **FEU ARRIÈRE / RÉFLECTEUR**
17. **PÉDALE** (X2 ; GAUCHE ET DROITE)
18. **PÉDALIER**
19. **CHAÎNE**
20. **DÉRAILLEUR**
21. **BÉQUILLE**
22. **PORTE-BAGAGES ARRIÈRE RACKIT**
23. **RÉFLECTEUR DE ROUE** (X2 ; AVANT ET ARRIÈRE)
24. **SUPPORT À VÉLO**
25. **CLÉ** (X2)
26. **CHARGEUR**
27. **CÂBLE DE CHARGE**

*PAS ATTACHÉ AU PRÉALABLE ; NÉCESSITE UNE CONFIGURATION

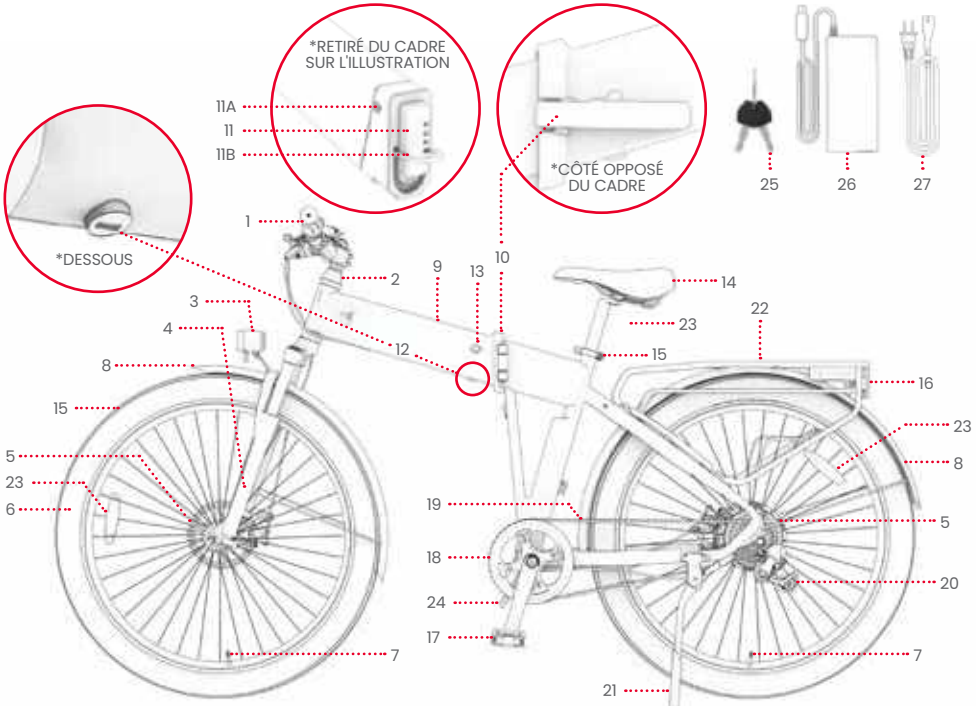

REMARQUE : LES IMAGES PEUVENT NE PAS REFLÉTER L'APPARENCE EXACTE DU PRODUIT RÉEL.

1. GUIDON
2. BOUTON MARCHE / MODE
3. BOUTON HAUT
4. BOUTON BAS
5. ÉCRAN LCD
6. POIGNÉE D'ACCÉLÉRATEUR
7. COLLIER DE GUIDON
8. FREIN À MAIN GAUCHE / AVANT
9. LEVIER DE PASSAGE À LA VITESSE SUPÉRIEURE
10. BOUTON DE PASSAGE À LA VITESSE INFÉRIEURE
11. RÉGLAGE DE L'ENGRENAGE
12. FREIN À MAIN DROITE / AVANT
13. RÉFLECTEUR AVANT
14. SONNETTE

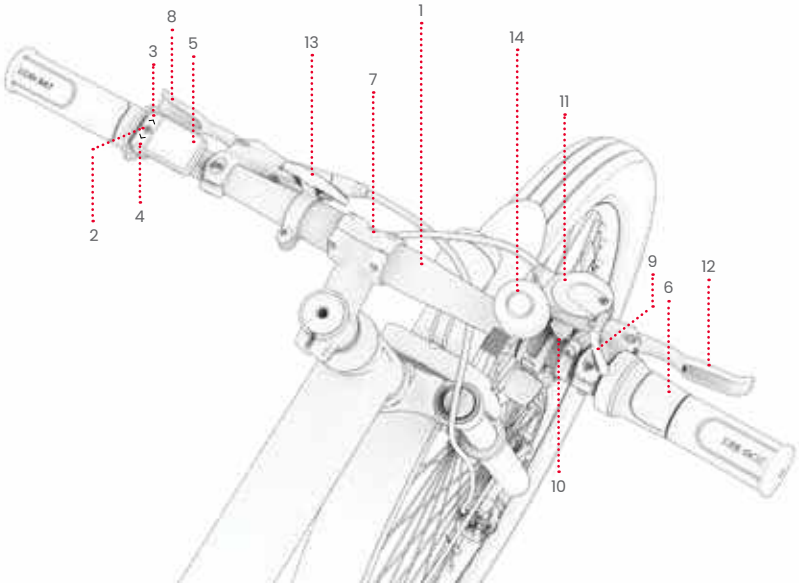

OUTILS INCLUS POUR L'ASSEMBLAGE, LE SERRAGE ET LA MAINTENANCE :



CLÉ ALLEN 4 MM

Spécifications et fonctionnalités

- DIMENSIONS DU PRODUIT, DÉPLIÉ : 75,4" (L) × 28,0" (L) × 42,1" (H)
- DIMENSIONS DU PRODUIT, PLIÉ : 44,1" (L) × 28,0" (L) × 37,8" (H)
- POIDS DU PRODUIT : 26,8 KG
- TAILLE DES PNEUS : 27,5"
- BATTERIE : 36 V, 10,4 AH AU LITHIUM-ION
- CHARGEUR : HOMOLOGUÉ UL, 100 - 240 V, 36 V 1,8 A
- TEMPS DE CHARGE : ENVIRON 5 HEURES
- MOTEUR : 350 W
- VITESSE MAXIMALE : 32,2 KM/H*
- AUTONOMIE : JUSQU'À 59,5 KM (ASSISTANCE AU PÉDALAGE) ; JUSQU'À 32,2 KM (ACCÉLÉRATEUR)*
- TYPE DE FREIN : COMMANDE DU FREIN À MAIN DES FREINS À DISQUE DES ROUES AVANT ET ARRIÈRE
- LIMITE DE POIDS : 136 KG
- ÂGE RECOMMANDÉ : 14 ANS ET +
- PRESSION DES PNEUS RECOMMANDÉE : 24-30 PSI
- CERTIFICATION UL : UL 2849
- INDICE DE RÉSISTANCE À L'EAU : INDICE IPX5
- NOMBRE DE VITESSES MÉCANIQUES : 7
- NOMBRE DE MODES DE VITESSE ÉLECTRONIQUE : 5

*L'AUTONOMIE DE L'APPAREIL, LA VITESSE, LA DURÉE DE VIE DE LA BATTERIE ET D'AUTRES SPÉCIFICATIONS PEUVENT VARIER EN FONCTION DU CONDUCTEUR ET DES CONDITIONS DE CONDUITE. VOIR LA SECTION 4.7 POUR DES CONSEILS SUR L'OPTIMISATION DES PERFORMANCES.

Aptitudes du cycliste

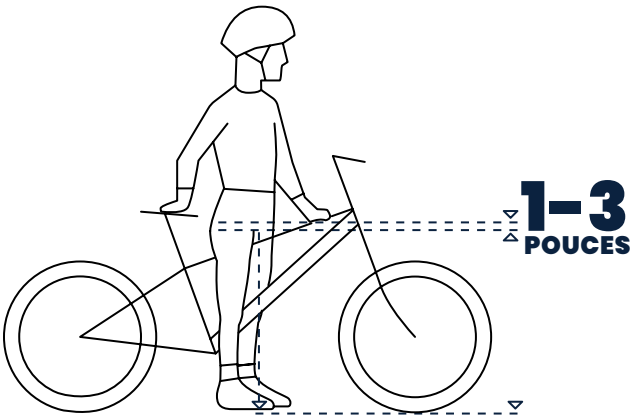

POUR UNE CONDUITE SÛRE ET CONFORTABLE, IL DOIT Y AVOIR UN DÉGAGEMENT D'AU MOINS 1 À 3 POUCES ENTRE L'ENTREJAMBE ET LE TUBE SUPÉRIEUR DU CADRE DU VÉLO LORSQUE LE CYCLISTE CHEVAUCHE LE VÉLO AVEC LES DEUX PIEDS À PLAT SUR LE SOL.

Ressources en ligne



Scannez pour découvrir
les supports de référence
pour l'utilisation
et les ressources nécessaires.

Vous trouverez ce manuel d'utilisation en ligne à l'adresse suivante :
https://cdn.shopify.com/s/files/1/2530/6734/files/CORE_MANUAL_NF-1732734557538.pdf

Retrouvez tous nos manuels d'utilisation sur le site https://ridejetson.com/pages/product-manuals

1. Mise en route

1.1 Remarques pour le démarrage

- COMMENCEZ VOTRE AVENTURE DU BON PIED : AVANT D'UTILISER CET APPAREIL, LISEZ ATTENTIVEMENT L'INTÉGRALITÉ DU MANUEL D'UTILISATION, Y COMPRIS LES AVERTISSEMENTS DE SÉCURITÉ. ASSUREZ-VOUS DE BIEN COMPRENDRE, D'ACCEPTER ET DE RESPECTER TOUS LES POINTS SUIVANTS :
  - RECOMMANDATIONS DU FABRICANT.
  - CONSIGNES DE SÉCURITÉ ET AVERTISSEMENTS.
  - LOIS ET RÉGLEMENTATIONS LOCALES EN MATIÈRE DE CONDUITE ET D'UTILISATION.

- LES DIRECTIONS FOURNIES DANS CE MANUEL (DROITE, GAUCHE, AVANT ET ARRIÈRE) SONT ORIENTÉES COMME LE CONDUCTEUR LES VOIT LORSQU'IL EST ASSIS SUR LE VÉLO. LE « CÔTÉ DROIT » DU VÉLO, PAR EXEMPLE, CORRESPOND AU CÔTÉ OÙ SE TROUVE LA MAIN DROITE DU CONDUCTEUR.

- FAITES ATTENTION LORS DU DÉBALLAGE, DU RETRAIT DE TOUS LES MATÉRIAUX D'EMBALLAGE ET DU POSITIONNEMENT DU VÉLO POUR L'INSTALLATION.

⚠AVERTISSEMENT :

LE NON-RESPECT DES INSTRUCTIONS SUIVANTES PEUT ENTRAÎNER DES BLESSURES POUR L'ENFANT OU POUR D'AUTRES PERSONNES.
- MAINTENEZ LES PETITES PIÈCES HORS DE PORTÉE DES ENFANTS PENDANT LE MONTAGE.
- L'ACCESSOIRE DOIT ÊTRE MONTÉ ET RETIRÉ PAR UN ADULTE.
- INSPECTEZ FRÉQUEMMENT LE PRODUIT POUR DÉTECTER TOUT DOMMAGE.

* LE PRODUIT DOIT ÊTRE ASSEMBLÉ PAR UN ADULTE.

1.2 Dépliage et pliage du cadre

QUAND DÉPLIER : POUR LE MONTAGE ET LA CONDUITE

QUAND PLIER : POUR LE STOCKAGE ET LE TRANSPORT

⚠ **IMPORTANT :** NE ROULEZ JAMAIS AVEC LE CORE SANS QUE LE LOQUET DE VERROUILLAGE DU CADRE NE SOIT FERMÉ ET QUE LE CADRE NE SOIT BLOQUÉ EN POSITION DE CONDUITE.

DÉPLIÉ



PLIÉ



POUR DÉPLIER

1. FAITES PIVOTER L'AVANT DU VÉLO AUTOUR DU POINT D'ARTICULATION JUSQU'À CE QUE L'AVANT ET L'ARRIÈRE DU CADRE FORMENT UNE LIGNE DROITE.

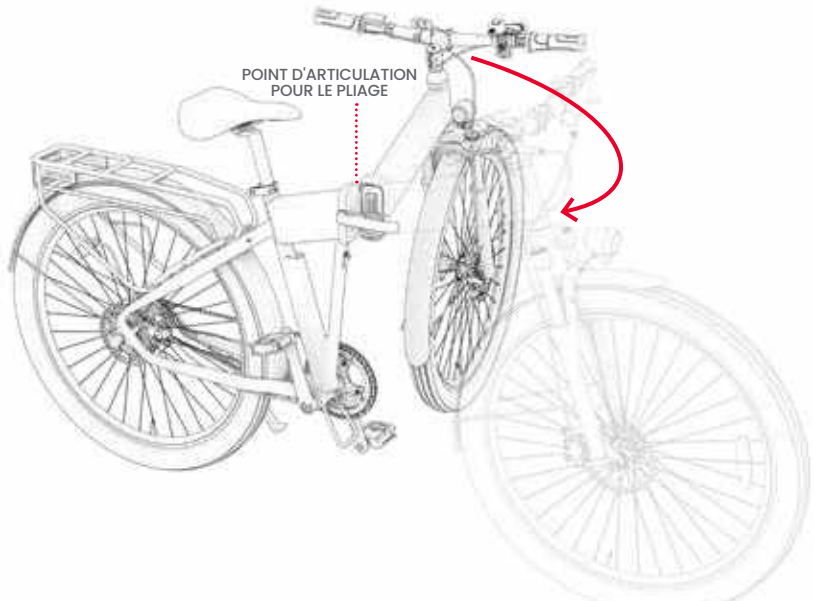

IMPORTANT : FAITES ATTENTION LORS DU DÉPLIAGE AVANT L'ASSEMBLAGE CAR LE GUIDON NE SERA QU'À MOITIÉ ATTACHÉ.

2. MAINTENEZ LES DEUX EXTRÉMITÉS DU CADRE STABLES ET POUSSEZ AVEC FORCE LE LOQUET DE VERROUILLAGE DU CADRE POUR LE FERMER.

⚠ **IMPORTANT :** POUR VOUS ASSURER QUE LE LOQUET EST CORRECTEMENT FERMÉ ET BLOQUÉ SUR LE CADRE DU VÉLO, ASSUREZ-VOUS QUE LE LOQUET SE FERME EN ÉMETTANT UN « CLIC ».

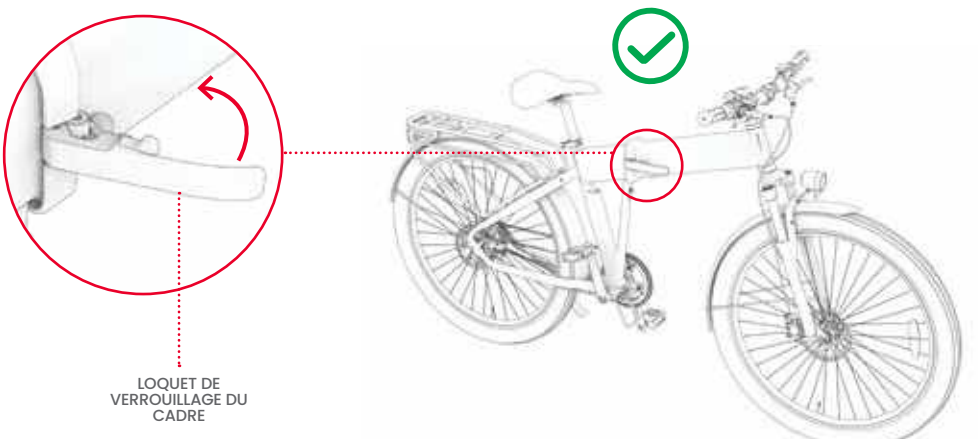

POUR PLIER

1. POUSSEZ ET MAINTENEZ LA LANGUETTE DU LOQUET DE VERROUILLAGE DU CADRE VERS L'AVANT (A), PUIS TIREZ AVEC FORCE POUR OUVRIR LE LOQUET (B).

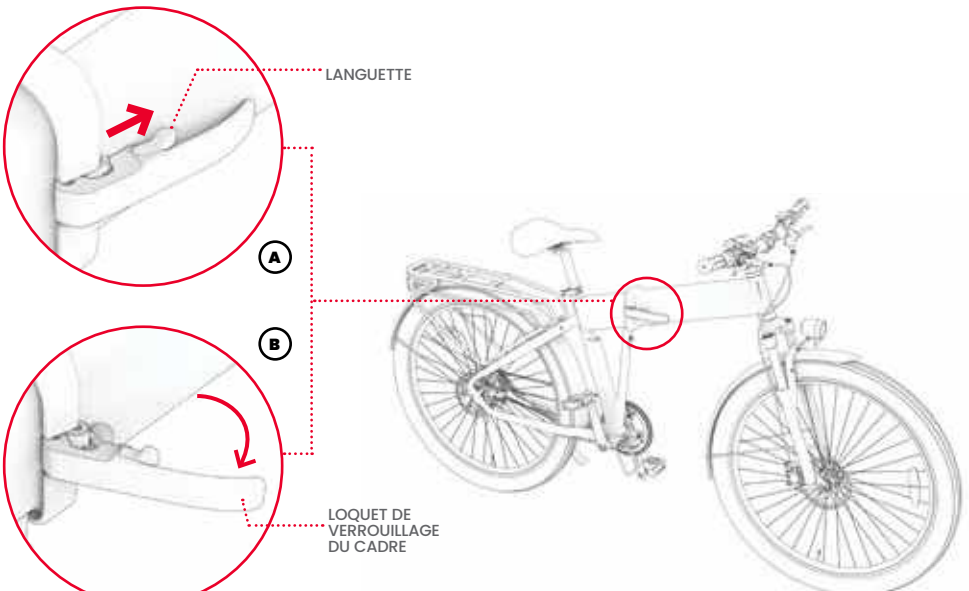

2. FAITES PIVOTER L'AVANT DU VÉLO VERS LA GAUCHE ET VERS L'ARRIÈRE DU VÉLO JUSQU'À CE QUE LA ROUE AVANT SOIT À CÔTÉ DE LA ROUE ARRIÈRE.
3. PLACEZ LE VÉLO SUR LE SUPPORT À VÉLO POUR LE MAINTENIR DROIT LORSQU'IL EST EN POSITION PLIÉE.

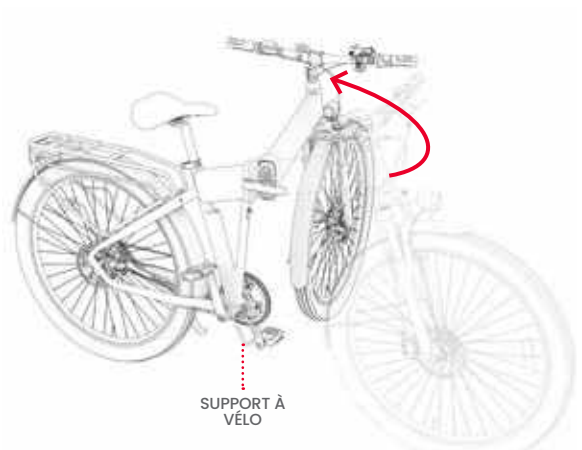



1.3 Montage du guidon

VOUS AUREZ BESOIN DE LA CLÉ ALLEN DE 4 MM.

1. DESSERREZ ET RETIREZ LES 4 BOULONS DU COLLIER DE GUIDON EN LES TOURNANT DANS LE SENS INVERSE DES AIGUILLES D'UNE MONTRE AVEC UNE CLÉ ALLEN DE 4 MM.
2. RETIREZ LE CACHE DU COLLIER ET METTEZ-LE DE CÔTÉ AVEC LES 4 BOULONS.

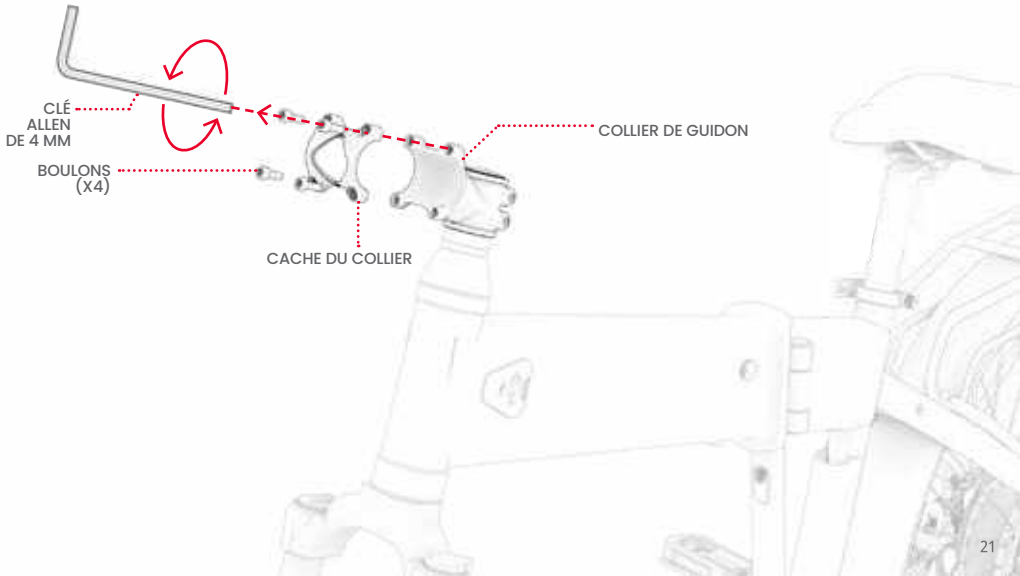

3. SI NÉCESSAIRE, FAITES TOURNER LA BASE DU COLLIER DE MANIÈRE À CE QU'IL SOIT TOURNÉ VERS L'AVANT, COMME LA FOURCHE AVANT.

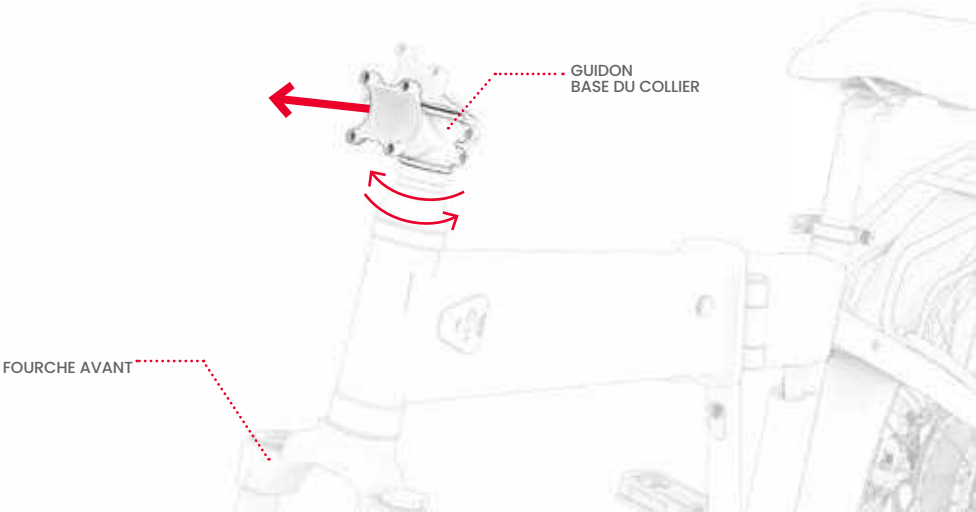

4. SOULEVEZ LE GUIDON SUR LA BASE DU COLLIER ET POSITIONNEZ-LE DE MANIÈRE À CE QU'IL SOIT :
   - NICHÉ DANS LA COURBE DU COLLIER.
   - ORIENTÉ AVEC L'ÉCRAN LCD SUR LE CÔTÉ GAUCHE DU GUIDON.
   - CENTRÉ ET ÉQUILIBRÉ DANS LE COLLIER.
   - POSITIONNÉ DE MANIÈRE À CE QUE TOUS LES ÉLÉMENTS DU GUIDON SOIENT VISIBLES ET FACILES À ATTEINDRE PAR LE CYCLISTE.

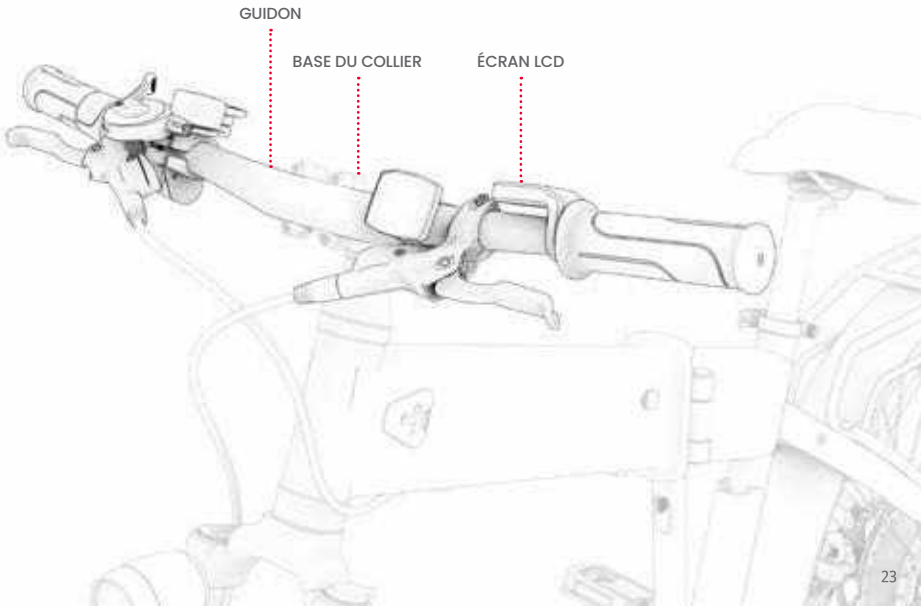

5. PLACEZ LE CACHE DU COLLIER AU CENTRE DU GUIDON DE SORTE QUE :
   • LES 4 TROUS DU COUVERCLE SONT ALIGNÉS AVEC LES QUATRE TROUS DE LA BASE DU COLLIER.
   • LE CACHE ÉPOUSE PARFAITEMENT LA COURBE DU GUIDON.
6. RÉINSÉREZ LES 4 BOULONS DANS LES 4 TROUS À L'AVANT DU CACHE DU COLLIER. TOUT EN MAINTENANT LE GUIDON ET LE CACHE DU COLLIER EN PLACE, SERREZ LES BOULONS EN LES TOURNANT DANS LE SENS DES AIGUILLES D'UNE MONTRE AVEC LA CLÉ ALLEN.

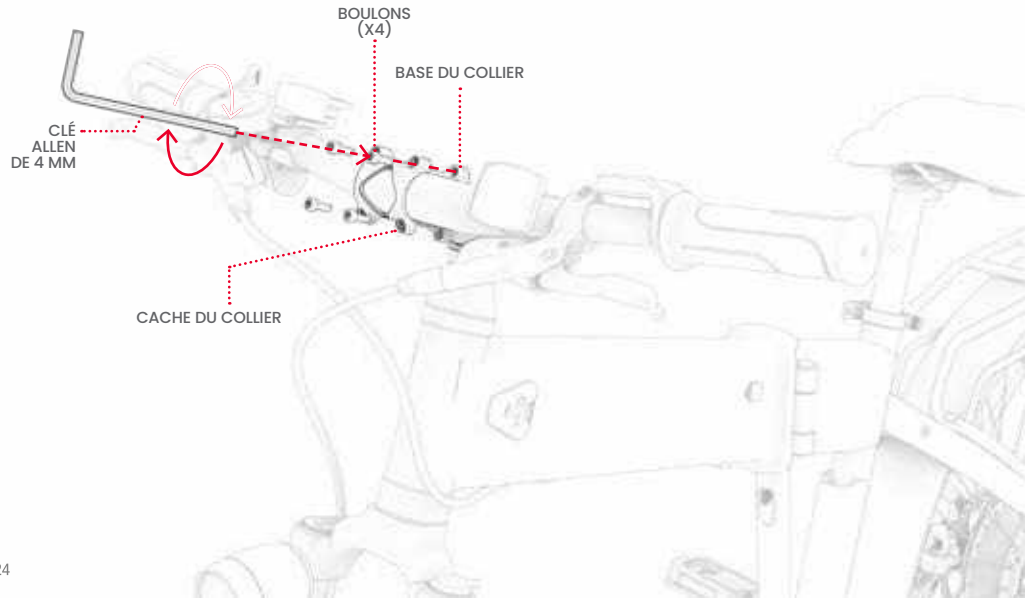

7. ASSUREZ-VOUS QUE LE GUIDON EST BLOQUÉ.

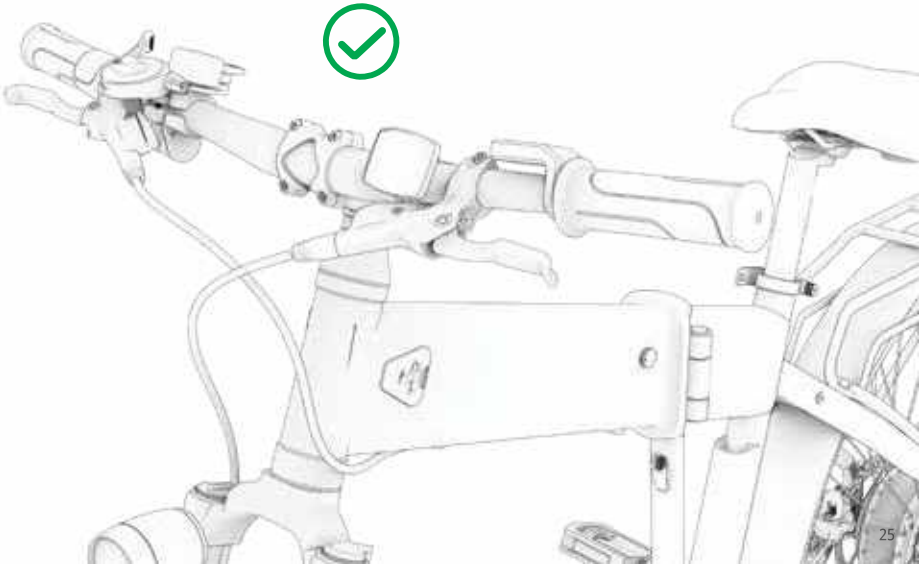

1.4 Fixation de la selle

1. TIREZ LE LOQUET DU COLLIER DE SELLE POUR L'OUVRIR.
2. LOCALISEZ LE REPÈRE « INSERTION MINIMALE » GRAVÉ PRÈS DU BAS DE LA TIGE DE SELLE.
3. MAINTENEZ LA SELLE EN POSITION AU-DESSUS DU VÉLO.
4. ABAISSEZ LA TIGE DE SELLE À TRAVERS LE COLLIER ET DANS LE TUBE DE SELLE JUSQU'À CE QUE LE REPÈRE D'INSERTION MINIMALE SE TROUVE SOUS LE COLLIER.
   REMARQUE : SI L'OUVERTURE DU COLLIER EST TROP ÉTROITE POUR ACCUEILLIR LA TIGE, VOUS POUVEZ L'ÉLARGIR EN TOURNANT LE BOUTON SUR LE COLLIER DANS LE SENS INVERSE DES AIGUILLES D'UNE MONTRE TOUT EN MAINTENANT LE LOQUET STABLE.
5. TOUT EN MAINTENANT LA SELLE À LA HAUTEUR SOUHAITÉE, FERMEZ LE LOQUET DU COLLIER.

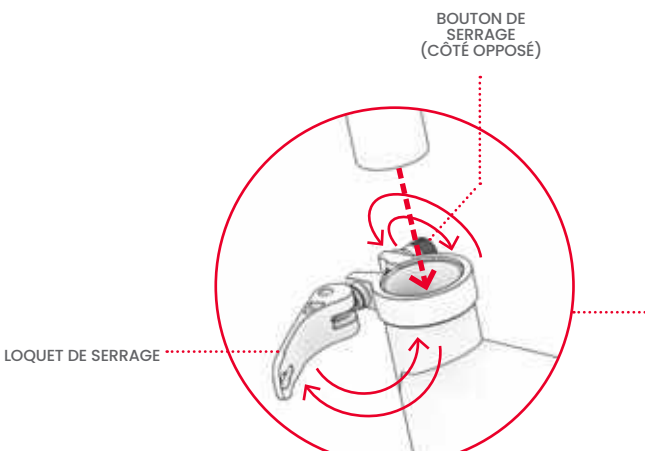

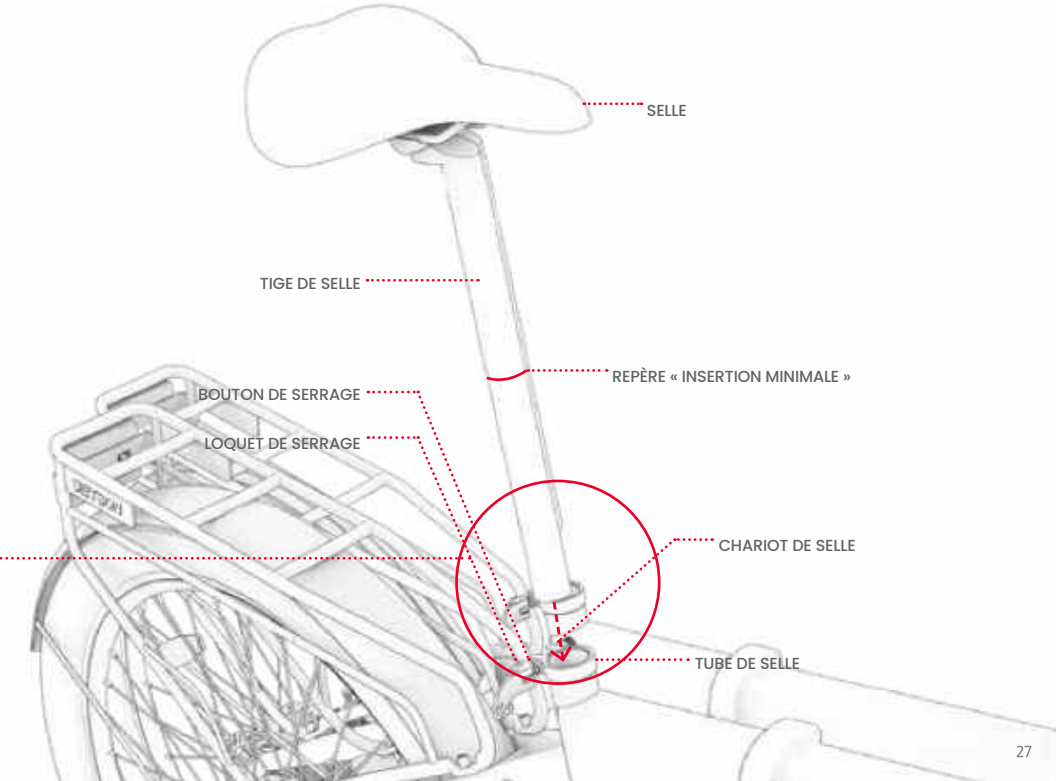
SELLE
TIGE DE SELLE
REPÈRE « INSERTION MINIMALE »
BOUTON DE SERRAGE
LOQUET DE SERRAGE
CHARIOT DE SELLE
TUBE DE SELLE

6. VÉRIFIEZ QUE LA SELLE EST BIEN FIXÉE : UTILISEZ VOTRE MAIN POUR EXERCER UNE PRESSION VERS LE BAS SUR LA SELLE. SI LA TIGE DE SELLE GLISSE PLUS BAS DANS LE TUBE, RAMENEZ-LA EN POSITION ET SERREZ LE COLLIER EN TOURNANT LE BOUTON DANS LE SENS DES AIGUILLES D'UNE MONTRE.

DÉPANNAGE : SI VOUS NE POUVEZ PAS OUVRIR AISÉMENT LE LOQUET DU COLLIER, LE BOUTON EST PEUT-ÊTRE TROP SERRÉ. DESSERREZ LE BOUTON EN LE TOURNANT DANS LE SENS INVERSE DES AIGUILLES D'UNE MONTRE.

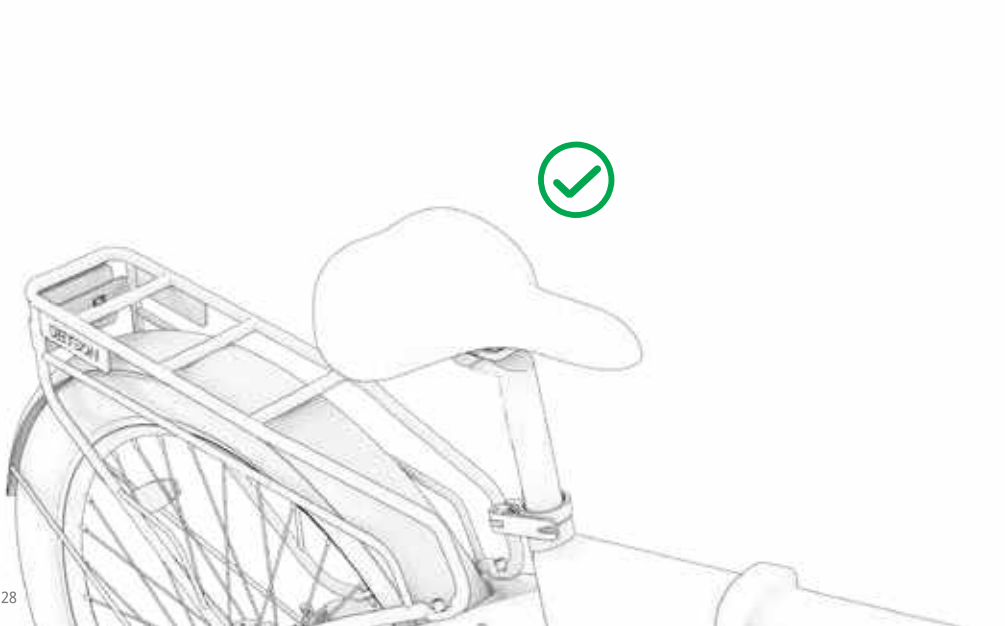

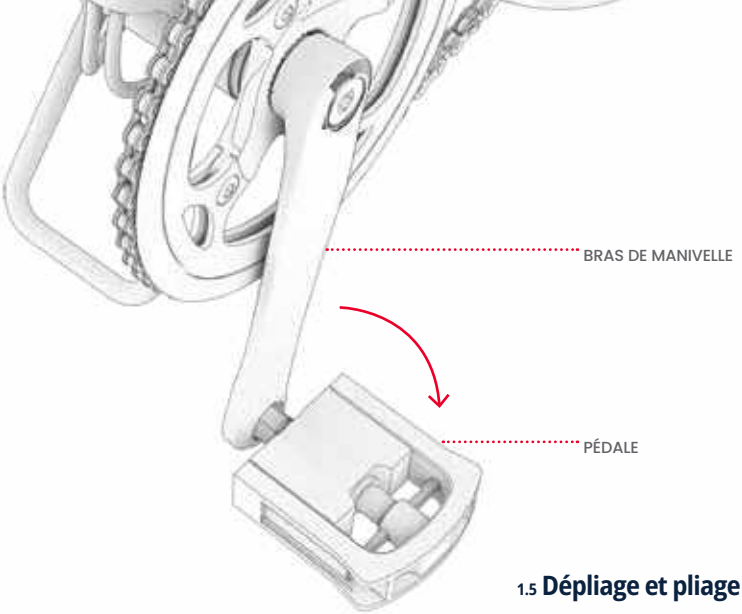

1.5 Dépliage et pliage des pédales

RETIREZ LES PÉDALES POUR LE RANGEMENT ET LE TRANSPORT.

POUR DÉPLIER : RETIREZ LA PÉDALE DU BRAS DE MANIVELLE.

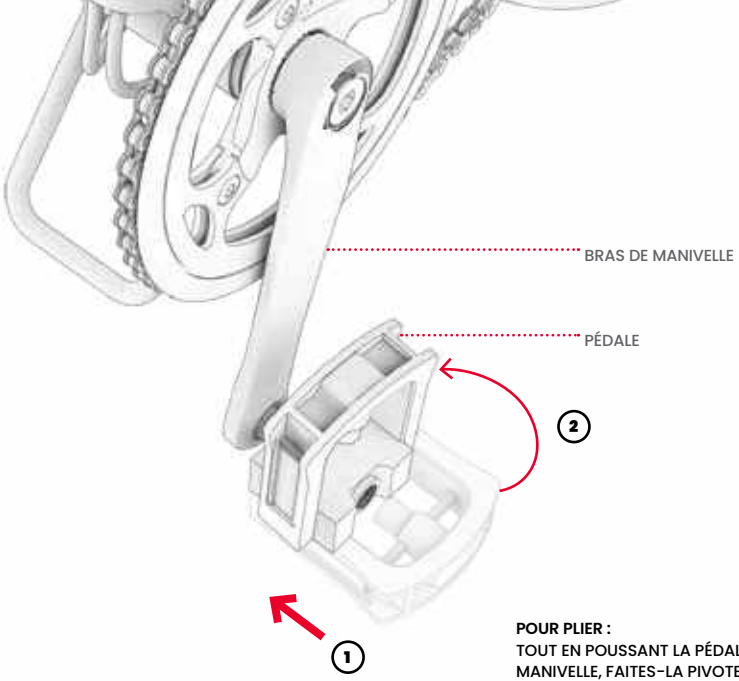

POUR PLIER :
TOUT EN POUSSANT LA PÉDALE DANS LE BRAS DE MANIVELLE, FAITES-LA PIVOTER VERS LE HAUT EN DIRECTION DU CADRE.

2. Se préparer à rouler

2.1 Réglage de la hauteur de la selle

LORSQU'UN CYCLISTE EST ASSIS SUR LA SELLE ET QU'IL A LE PIED SUR LA PÉDALE AU NIVEAU DU POINT DE ROTATION LE PLUS BAS, IL DOIT Y AVOIR UNE LÉGÈRE FLEXION DU GENOU. LES JAMBES NE DOIVENT JAMAIS ÊTRE COMPLÈTEMENT TENDUES PENDANT LE PÉDALAGE.

1. TIREZ LE LOQUET DU COLLIER DE SELLE POUR L'OUVRIR.

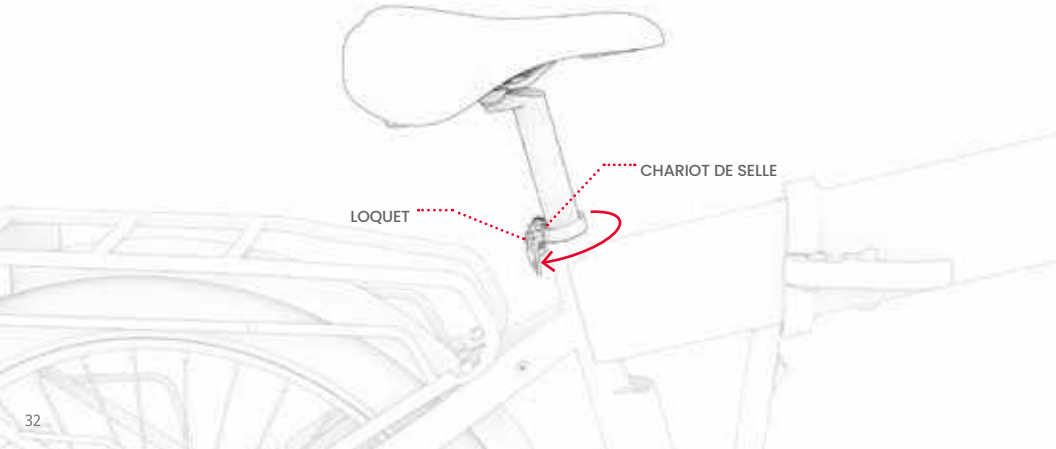

2. SOULEVEZ OU ABAISSEZ LA SELLE DANS LA POSITION SOUHAITÉE. **IMPORTANT :** NE SOULEVEZ PAS LA SELLE SUFFISAMMENT HAUT POUR QUE LE REPÈRE « INSERTION MINIMALE » APPARAISSE AU-DESSUS DU COLLIER. (SI LE CHARIOT DE SELLE EST TROP SERRÉ POUR QUE LA TIGE PUISSE GLISSER FACILEMENT DE HAUT EN BAS, ÉLARGISSEZ L'OUVERTURE DU COLLIER EN TOURNANT LE BOUTON DE SERRAGE DANS LE SENS INVERSE DES AIGUILLES D'UNE MONTRE.)
3. TOUT EN MAINTENANT LA SELLE EN PLACE, FERMEZ LE LOQUET ET, SI NÉCESSAIRE, RESSERREZ LE BOUTON DE SERRAGE EN LE TOURNANT DANS LE SENS DES AIGUILLES D'UNE MONTRE. FERMEZ LE LOQUET DU COLLIER.

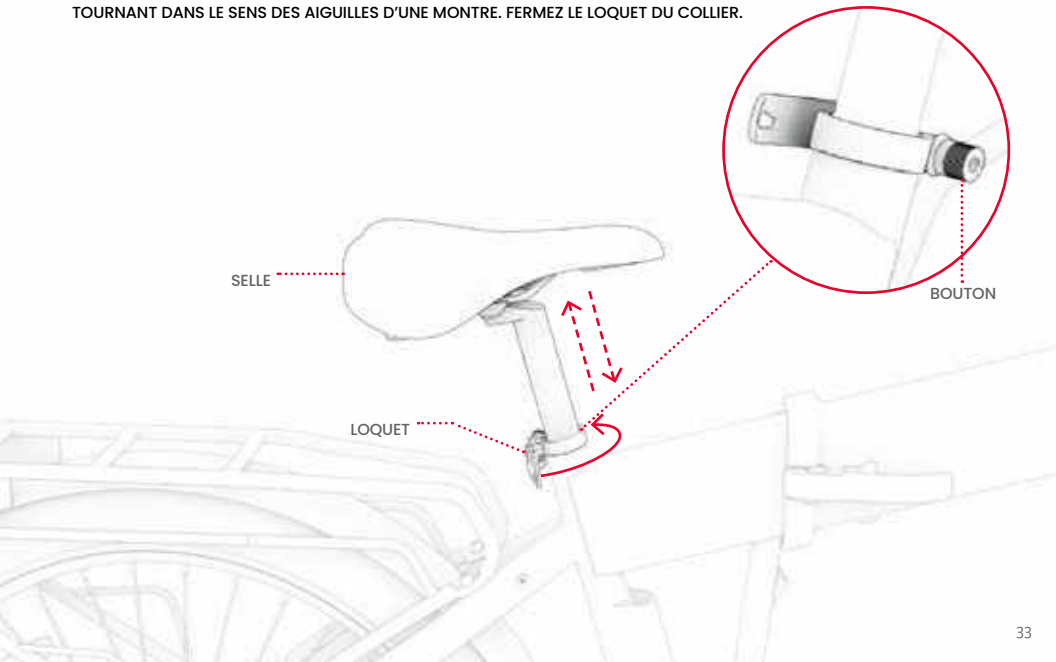

4. ASSUREZ-VOUS QUE LA SELLE EST BLOQUÉE : UTILISEZ VOTRE MAIN POUR EXERCER UNE PRESSION VERS LE BAS SUR LA SELLE. SI LA TIGE DE SELLE GLISSE PLUS BAS DANS LE TUBE, RAMENEZ-LA EN POSITION ET SERREZ LE COLLIER EN TOURNANT LE BOUTON DANS LE SENS DES AIGUILLES D'UNE MONTRE.

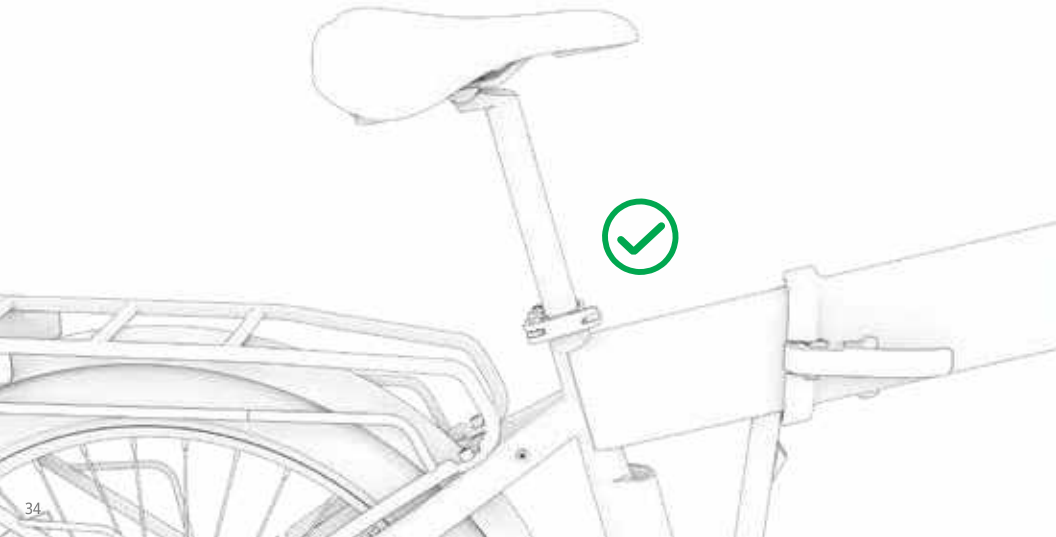

2.2 Chargement de la batterie

ENVIRON 5 HEURES PEUVENT ÊTRE NÉCESSAIRES POUR CHARGER COMPLÈTEMENT UNE BATTERIE DÉCHARGÉE.

LA BATTERIE PEUT ÊTRE CHARGÉE LORSQU'ELLE EST BLOQUÉE DANS LE CADRE OU RETIRÉE DU CADRE. (VOIR LA SECTION 3.1 POUR LE RETRAIT.)

1. CONNECTEZ LE CÂBLE DE CHARGE AU CHARGEUR.
2. OUVREZ LE CACHE DU PORT DE CHARGE SUR LE CADRE DU VÉLO, SI VOUS CHARGEZ LA BATTERIE PENDANT QU'ELLE EST EN PLACE LE CADRE.
3. BRANCHEZ LE CÂBLE DE CHARGE DANS LE MUR, PUIS BRANCHEZ LE CHARGEUR SUR LE PORT DE CHARGE.
4. LORSQUE LE VOYANT DU CHARGEUR PASSE DU ROUGE AU VERT, VOTRE BATTERIE EST COMPLÈTEMENT CHARGÉE. RETIREZ LE CHARGEUR DU PORT DE CHARGE ET DÉBRANCHEZ LE CÂBLE DE LA PRISE MURALE.
5. FERMEZ LE CACHE DU PORT DE CHARGE, SI VOUS CHARGEZ LA BATTERIE PENDANT QU'ELLE EST EN PLACE LE CADRE.

VOYANT DE CHARGE SUR LE CHARGEUR :

- EN CHARGE
- CHARGE TERMINÉE

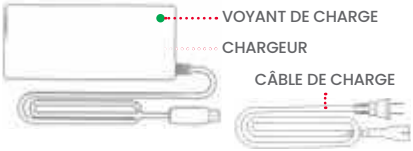

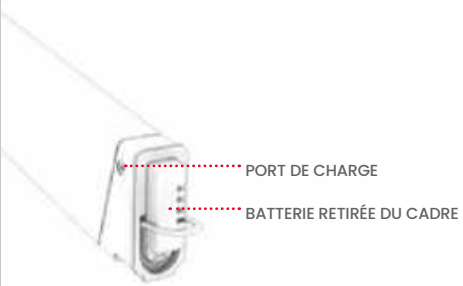

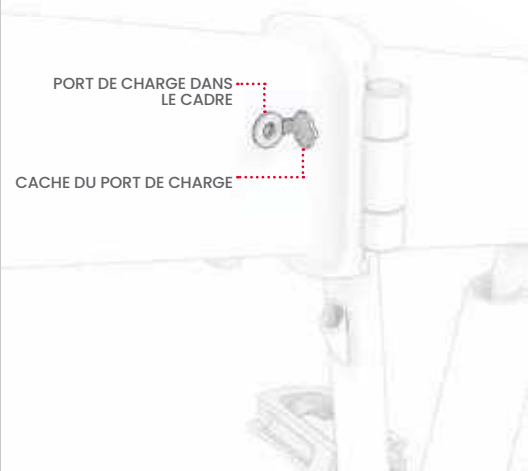

REMARQUES IMPORTANTES CONCERNANT LA CHARGE :

- **N'UTILISEZ QUE LE CHARGEUR INCLUS OU UN CHARGEUR OBTENU DIRECTEMENT VIA JETSON ÉTIQUETÉ LS-018C20-3601800 OU LA PIÈCE SKU PJCORE-CH.** FABRIQUÉ PAR DONGGUAN LI POWER ELECTRONICS CO., LTD.

  ⚠ LE FAIT DE NE PAS UTILISER LE BON CHARGEUR PEUT ENTRAÎNER UN INCENDIE ET UNE EXPLOSION;

- **BRANCHEZ LE CHARGEUR SUR LA PRISE MURALE AVANT DE LE BRANCHER SUR LE PORT DE CHARGE DU VÉLO.**
- **N'UTILISEZ PAS DE PRISES D'ALIMENTATION AMOVIBLES.**
- **N'ALLUMEZ JAMAIS LE VÉLO PENDANT LA CHARGE.**
- **CHARGEZ LA BATTERIE JUSQU'À CE QU'ELLE SOIT COMPLÈTEMENT CHARGÉE, SOIT ENVIRON 5 HEURES.**
- **NE LAISSEZ JAMAIS LE VÉLO EN CHARGE PENDANT LA NUIT OU PENDANT UNE PÉRIODE PROLONGÉE.**
- **N'ESSAYEZ PAS DE DÉMONTER LA BATTERIE.**
- **PLAGE DE TEMPÉRATURES DE CHARGE : 0 °C-40 °C**
- **PLAGE DE TEMPÉRATURES DE FONCTIONNEMENT : -10 °C-40 °C**
- **NE PAS UTILISER CE PRODUIT SI LE CORDON D'ALIMENTATION SOUPLE DU CÂBLE DE SORTIE EST EFFILOCHÉ, DOTÉ D'UNE ISOLATION DÉTÉRIORÉE OU PRÉSENTE D'AUTRE SIGNES DE DÉTÉRIORATION.**



IL S'AGIT DU MARQUAGE SUR VOTRE CHARGEUR.

2.3 Gonflage et pression des pneus

AVANT VOTRE PREMIÈRE SORTIE, VOUS DEVREZ AJOUTER DE L'AIR À VOS PNEUS POUR LES AMENER À LA PRESSION RECOMMANDÉE DE **24-30 PSI (LIVRES PAR POUCE CARRÉ)**. UTILISEZ UN MANOMÈTRE POUR VÉRIFIER QUE LA PRESSION DE VOS PNEUS EST À 20 PSI AVANT CHAQUE SORTIE.

POUR AJOUTER DE L'AIR :

1. RETIREZ LE CAPUCHON ANTI-POUSSIÈRE DE LA VALVE DU PNEU D'UNE ROUE EN LE TOURNANT DANS LE SENS INVERSE DES AIGUILLES D'UNE MONTRE. METTEZ-LE DE CÔTÉ.
2. SUIVEZ LES INSTRUCTIONS DU FABRICANT SUR VOTRE POMPE À AIR POUR INSÉRER DE L'AIR DANS LE PNEU. VÉRIFIEZ PÉRIODIQUEMENT AVEC UNE JAUGE ET CONTINUEZ À AJOUTER DE L'AIR JUSQU'À ATTEINDRE 24-30 PSI.
3. RETIREZ LA POMPE À AIR ET REPLACEZ LE CACHE SUR LA SOUPAPE EN LE TOURNANT DANS LE SENS DES AIGUILLES D'UNE MONTRE.
4. RÉPÉTEZ AVEC L'AUTRE PNEU.

IMPORTANT : UTILISEZ UNIQUEMENT UNE POMPE MANUELLE POUR GONFLER LES PNEUS DE VOTRE WARREN. N'UTILISEZ JAMAIS UN COMPRESSEUR D'AIR ; CELA POURRAIT FAIRE ÉCLATER LA CHAMBRE À AIR.

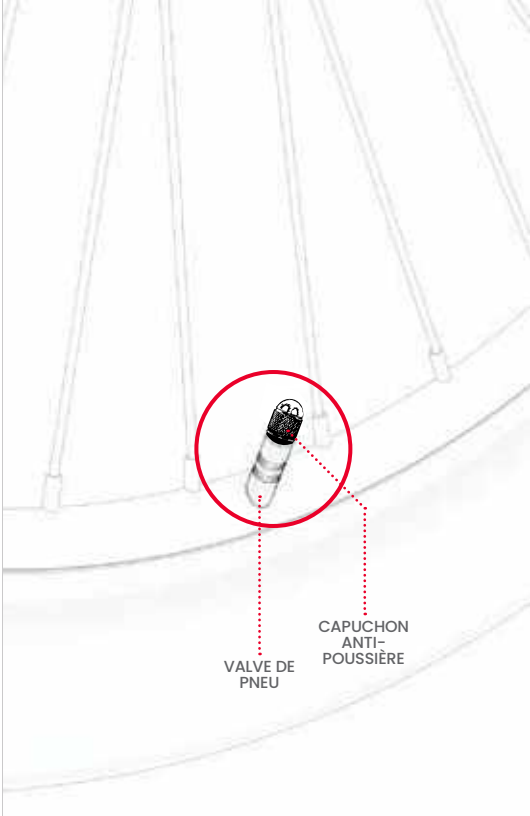

2.4 Vérification et réglage des freins

VÉRIFICATION DE LA SÉCURITÉ ET DE LA FONCTIONNALITÉ DES FREINS

APRÈS L'ASSEMBLAGE ET AVANT CHAQUE SORTIE, VÉRIFIEZ QUE LES FREINS FONCTIONNENT CORRECTEMENT ET EN TOUTE SÉCURITÉ POUR RALENTIR LA ROUE ET L'ARRÊTER EN EFFECTUANT LES ÉTAPES SUIVANTES :

1. MARCHEZ AVEC VOTRE VÉLO ET TIREZ DOUCEMENT SUR LE FREIN À MAIN GAUCHE.
2. VÉRIFIEZ QUE L'ÉTRIER DE FREIN AVANT SE FERME CORRECTEMENT SUR LE DISQUE ET RALENTIT LA ROTATION DE LA ROUE.
3. RÉPÉTEZ L'OPÉRATION, EN TIRANT LE FREIN À MAIN GAUCHE AVEC PLUS DE PRESSION ET EN VÉRIFIANT QUE LA ROUE AVANT EST ARRÊTÉE.
4. RÉPÉTEZ LES ÉTAPES 1 À 3 AVEC LE FREIN À MAIN DROIT ET LA ROUE ARRIÈRE.

RÉGLAGE DE L'ÉTRIER DE FREIN

VOUS AUREZ PEUT-ÊTRE BESOIN D'UNE CLÉ ALLEN DE 5 MM. (NON FOURNIE.)

LES FREINS DE VÉLO NÉCESSITENT UN ALIGNEMENT ET UN POSITIONNEMENT EXACTS DE TOUS LES ÉLÉMENTS POUR FONCTIONNER CORRECTEMENT. UN FROTTEMENT OU UN GRINCEMENT PROVENANT D'UNE ZONE DE FREINAGE (CONSTANT OU INTERMITTENT) EST UN BON INDICATEUR QUE QUELQUE CHOSE N'EST PAS ALIGNÉ ET DOIT ÊTRE AJUSTÉ.

LA CAUSE DU BRUIT EST PROBABLEMENT UN ÉTRIER DE FREIN MAL ALIGNÉ, CE QUI FAIT QUE LES PLAQUETTES DE FREIN À L'INTÉRIEUR DE CEUX-CI FROTTENT CONTRE LE DISQUE MÊME LORSQUE L'ÉTRIER EST OUVERT. LES PLAQUETTES NE DOIVENT ENTRER EN CONTACT AVEC LE DISQUE QUE LORSQUE L'ÉTRIER DE FREIN EST FERMÉ CAR LE FREIN À MAIN A ÉTÉ TIRÉ.

1. SUR LE FREIN QUI DOIT ÊTRE AJUSTÉ, LOCALISEZ L'ÉTRIER DE FREIN, LES PLAQUETTES DE FREIN ET LE DISQUE.
2. SOULEVEZ LA ROUE DU VÉLO ET FAITES-LA TOURNER. REGARDEZ LE DISQUE TOURNER ENTRE LES PLAQUETTES DE FREIN ET IDENTIFIEZ LA PLAQUETTE QUI FROTTE CONTRE LE DISQUE.
3. POSEZ LE VÉLO SUR LA BÉQUILLE. (VOIR SECTION 3.2).
4. LORSQUE VOUS REGARDEZ L'ÉTRIER DE FREIN DEPUIS L'ARRIÈRE DE LA ROUE, LOCALISEZ LE BOULON AU-DESSUS ET LE BOULON EN DESSOUS DE L'ÉTRIER. UTILISEZ LA CLÉ ALLEN DE 5 MM POUR CHAQUE BOULON EN LE TOURNANT DANS LE

SENS INVERSE DES AIGUILLES D'UNE MONTRE DE 4 À 5 TOURS.

5. DÉPLACEZ L'ÉTRIER DE FREIN HORS DE L'ALIGNEMENT JUSQU'À CE QUE LES CONDITIONS SUIVANTES SOIENT REMPLIES :
   - LE HAUT DES PLAQUETTES EST ALIGNÉ AVEC LE BORD DU DISQUE.
   - AUCUNE PARTIE DES PLAQUETTES NE TOUCHE LE DISQUE.
   - LES PLAQUETTES SONT PARALLÈLES AU DISQUE.
6. AVEC L'ÉTRIER DANS LA POSITION SOUHAITÉE, SERREZ COMPLÈTEMENT UN BOULON PUIS L'AUTRE EN TOURNANT DANS LE SENS DES AIGUILLES D'UNE MONTRE AVEC LA CLÉ ALLEN.
7. VÉRIFIEZ QUE L'ÉTRIER DE FREIN EST BLOQUÉ ET EFFECTUEZ LE CONTRÔLE DE SÉCURITÉ ET DE FONCTIONNALITÉ DES FREINS UNE NOUVELLE FOIS.

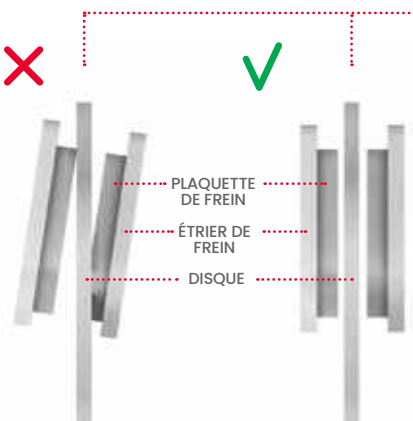

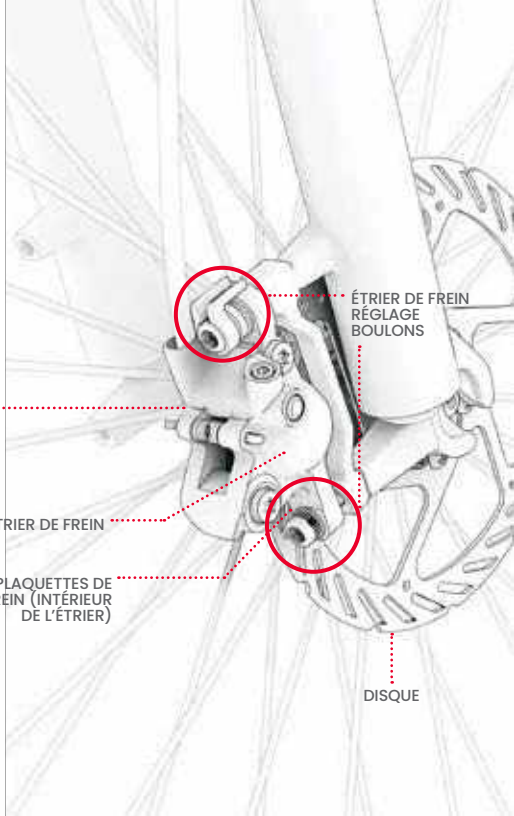

2.5 Mise sous tension et hors tension

POUR ALLUMER OU ÉTEINDRE VOTRE VÉLO ÉLECTRIQUE, MAINTENEZ ENFONCÉ LE BOUTON D'ALIMENTATION/MODE PENDANT 2 - 3 SECONDES.

POUR PRÉSERVER LA PUISSANCE DE LA BATTERIE, VOTRE VÉLO S'ÉTEINDRA AUTOMATIQUEMENT APRÈS 10 MINUTES SANS MOUVEMENT. PENSEZ TOUJOURS À ÉTEINDRE VOTRE VÉLO LORSQUE VOUS LE RANGEZ.

⚠ **IMPORTANT :** N'ALLUMEZ JAMAIS VOTRE VÉLO ÉLECTRIQUE LORSQU'IL EST EN CHARGE OU PLIÉ.

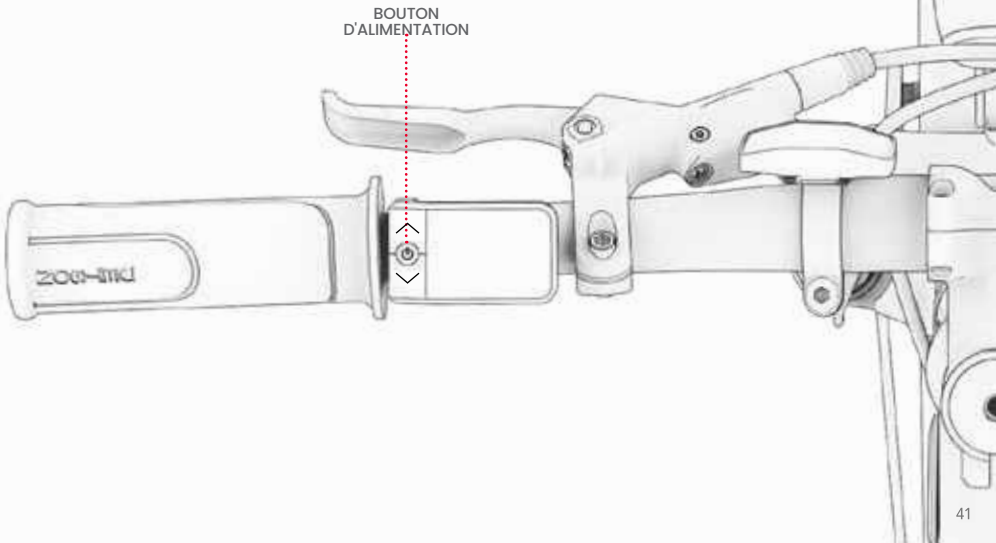

3. Caractéristiques et fonctions

3.1 Retrait et réinsertion de la batterie

POUR RETIRER LA BATTERIE :

1. SI LE VÉLO EST RÉGLÉ EN POSITION DE CONDUITE, POUSSEZ ET MAINTENEZ LA LANGUETTE DU LOQUET DE VERROUILLAGE DU CADRE VERS L'AVANT (1A), PUIS TIREZ AVEC FORCE POUR OUVRIR LE LOQUET (1B).
2. FAITES PIVOTER LE VÉLO AU NIVEAU DU POINT DE PLIAGE POUR DÉGAGER LA BATTERIE.

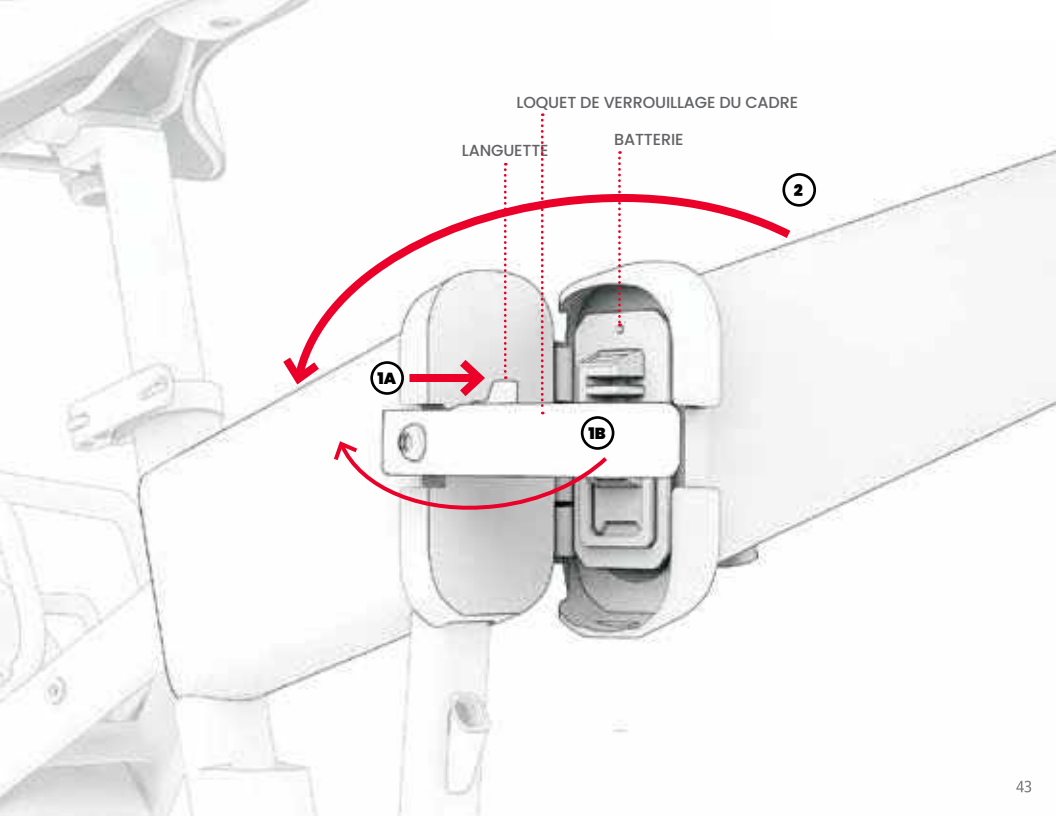
LOQUET DE VERROUILLAGE DU CADRE
LANGUETTE
BATTERIE
2
1A
1B

3. INSÉREZ UNE CLÉ DANS LE TROU DE LA SERRURE. POUSSEZ LA CLÉ VERS LE HAUT ET TOURNEZ-LA COMPLÈTEMENT DANS LE SENS INVERSE DES AIGUILLES D'UNE MONTRE.
4. RETIREZ LA CLÉ DU TROU DE LA SERRURE.

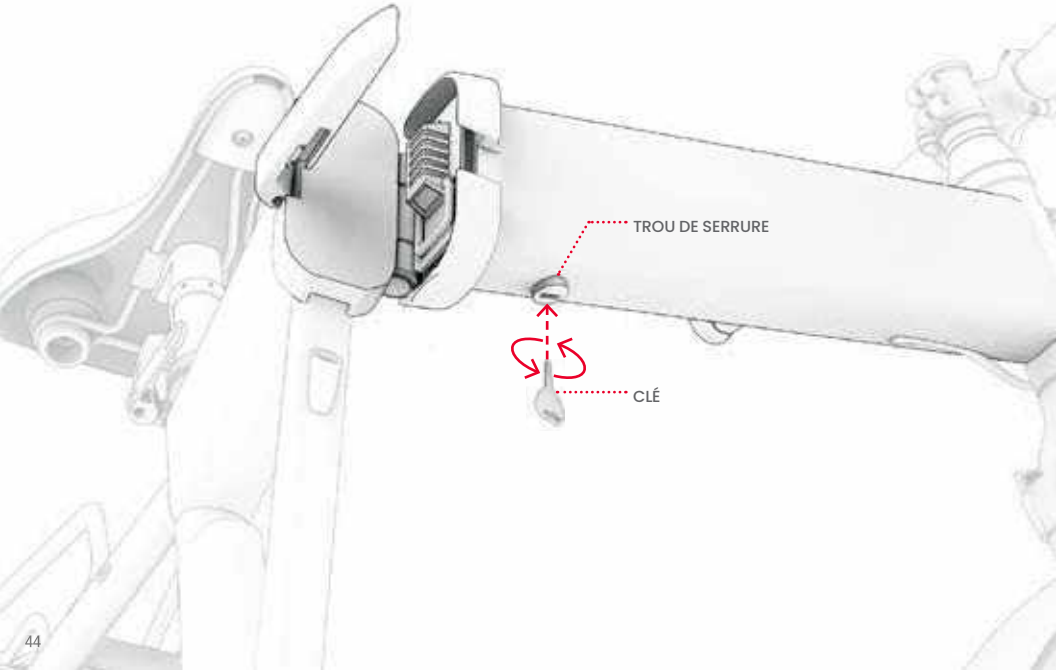

5. TIREZ LA POIGNÉE DE LA BATTERIE VERS LE HAUT ET UTILISEZ LA POIGNÉE POUR RETIRER LA BATTERIE DU COMPARTIMENT DE BATTERIE.

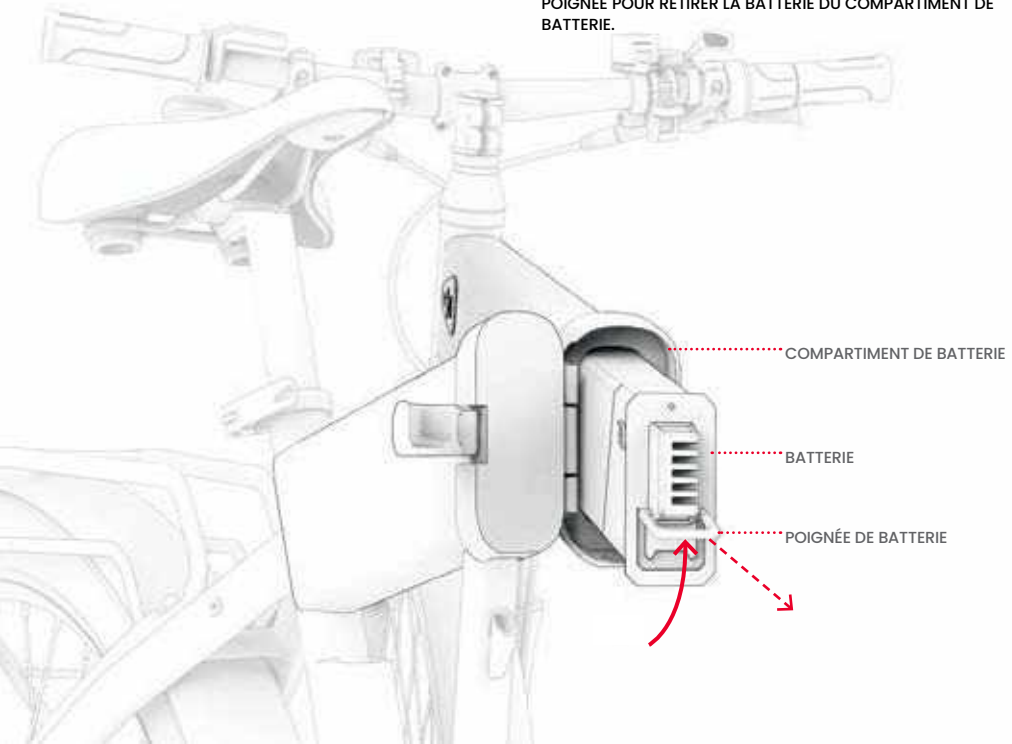

POUR RÉINTRODUIRE LA BATTERIE :

1. AVEC LA POIGNÉE SUR LA MOITIÉ INFÉRIEURE DE LA FACE DE LA BATTERIE, POUSSEZ LENTEMENT LA BATTERIE DANS LE COMPARTIMENT DE BATTERIE. ASSUREZ-VOUS QUE L'ARRIÈRE DE LA BATTERIE EST ALIGNÉ AVEC LES PRISES À L'ARRIÈRE DU COMPARTIMENT.
2. INSÉREZ UNE CLÉ DANS LE TROU DE LA SERRURE ET TOURNEZ-LA COMPLÈTEMENT DANS LE SENS DES AIGUILLES D'UNE MONTRE.
3. RETIREZ LA CLÉ DU TROU DE LA SERRURE.
4. VÉRIFIEZ QUE LA BATTERIE EST BLOQUÉE DANS LE CADRE ET QU'ELLE NE PEUT PAS ÊTRE RETIRÉE.

⚠ **IMPORTANT :** VERROUILLEZ TOUJOURS LA BATTERIE DANS LE CADRE. N'ALLUMEZ PAS LE VÉLO ET NE LE CONDUISEZ PAS SANS QUE LA BATTERIE NE SOIT VERROUILLÉE EN PLACE.

IMPORTANT : POUR ÉVITER D'ENDOMMAGER LA BATTERIE, NE L'INSÉREZ PAS TROP RAPIDEMENT DANS LE CADRE OU AVEC TROP DE FORCE.

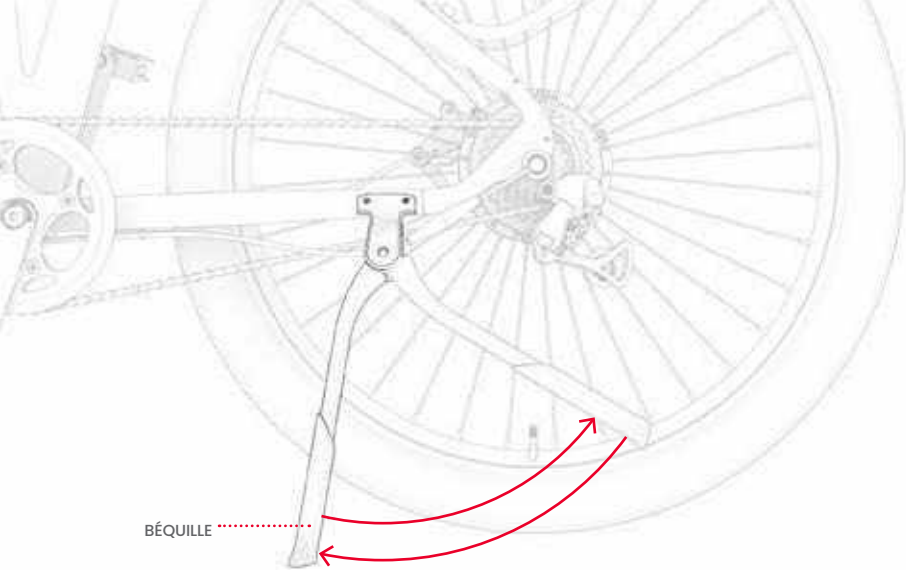

3.2 Utilisation de la béquille

POUR UTILISER LA BÉQUILLE, FAITES-LA PIVOTER VERS LE BAS ET INCLINEZ DOUCEMENT VOTRE VÉLO DESSUS POUR LE METTRE DEBOUT. POUR SOULEVER LA BÉQUILLE, FAITES-LA À NOUVEAU PIVOTER VERS LE HAUT.

⚠ **IMPORTANT :** SOULEVEZ TOUJOURS LA BÉQUILLE AVANT DE ROULER.

3.3 Utilisation de la sonnette

UTILISEZ LA SONNETTE POUR AVERTIR LES AUTRES CYCLISTES ET PIÉTONS.

POUR FAIRE RETENTIR LA SONNETTE, EFFLEUREZ LA LANGUETTE DE LA SONNETTE RAPIDEMENT ET AVEC FORCE AVEC VOTRE POUCE DROIT.

3.4 Comprendre et utiliser l'écran LCD

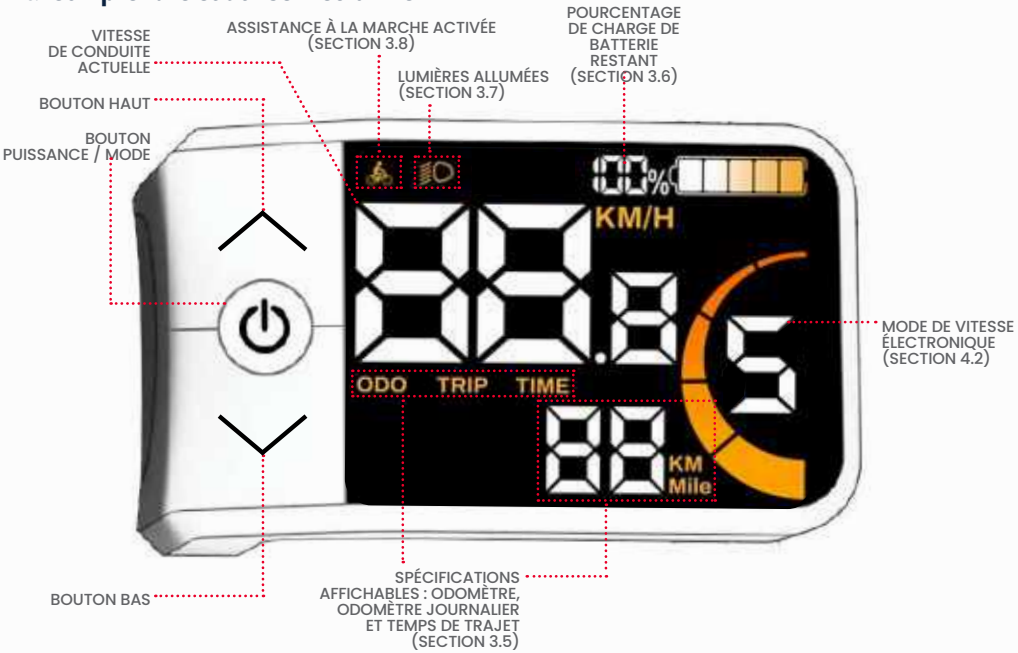

⚠ **IMPORTANT :** SI UN CODE D'ERREUR 21E-30E S'AFFICHE SUR VOTRE ÉCRAN LCD, CONTACTEZ L'ÉQUIPE JETSON CARE POUR OBTENIR DE L'AIDE AVANT DE REPRENDRE VOTRE VÉLO ÉLECTRIQUE.

3.5 Changer l'affichage

MODIFICATION DE LA SPÉCIFICATION AFFICHÉE :
APPUYEZ RAPIDEMENT SUR LE BOUTON ALIMENTATION / MODE POUR BASCULER L'AFFICHAGE ENTRE L'ODOMÈTRE, L'ODOMÈTRE JOURNALIER ET LE TEMPS DE TRAJET.

- **ODOMÈTRE (« ODO »)** – DISTANCE TOTALE PARCOURUE SUR CET APPAREIL
- **ODOMÈTRE JOURNALIER (« TRIP »)** – DISTANCE TOTALE PARCOURUE LORS D'UNE SEULE UTILISATION DE L'APPAREIL
  REMARQUE : L'ODOMÈTRE JOURNALIER EST RÉINITIALISÉ CHAQUE FOIS QUE LE VÉLO EST ÉTEINT.
- **TEMPS DE TRAJET (« TRIP TIME »)** – TEMPS PARCOURU LORS DE CE TRAJET

REMARQUE : L'ODOMÈTRE JOURNALIER ET LE TEMPS DE TRAJET SONT RÉINITIALISÉS À CHAQUE FOIS QUE LE VÉLO EST ÉTEINT.

POUR RÉINITIALISER MANUELLEMENT LE THERMOMÈTRE DE VOYAGE LORSQUE LE VÉLO EST ALLUMÉ :
PRESSEZ SIMULTANÉMENT LES BOUTONS ALIMENTATION / MODE ET BAS (⌄) PENDANT 2 SECONDES.

POUR RÉINITIALISER MANUELLEMENT LE THERMOMÈTRE DE VOYAGE LORSQUE LE VÉLO EST ALLUMÉ : PRESSEZ SIMULTANÉMENT LES BOUTONS ALIMENTATION / MODE ET BAS (▾) PENDANT 2 SECONDES.

POUR MODIFIER LA LUMINOSITÉ DE L'ÉCRAN :

1. PRESSEZ SIMULTANÉMENT LES BOUTONS HAUT (▴) ET BAS (▾) PENDANT 2 SECONDES POUR ACCÉDER AU MENU DES RÉGLAGES.
2. APPUYEZ RAPIDEMENT SUR LA FLÈCHE VERS LE HAUT JUSQU'À CE QUE « ST3 » S'AFFICHE À L'ÉCRAN.
3. APPUYEZ RAPIDEMENT SUR LE BOUTON D'ALIMENTATION / MODE.
4. APPUYEZ RAPIDEMENT SUR LES BOUTONS HAUT (▴) ET BAS (▾) POUR BASCULER ENTRE BL-1 (LUMINOSITÉ LA PLUS BASSE), BL-2 (LUMINOSITÉ MOYENNE) ET BL-3 (LE PLUS LUMINEUX) JUSQU'À CE QUE LE RÉGLAGE SOUHAITÉ SOIT ATTEINT.
5. APPUYEZ RAPIDEMENT SUR LE BOUTON D'ALIMENTATION / MODE POUR CONFIRMER.
6. APPUYEZ SUR LE BOUTON D'ALIMENTATION / MODE ET MAINTENEZ-LE ENFONCÉ PENDANT 2-3 SECONDES POUR QUITTER LE MENU DES RÉGLAGES.

POUR CHANGER L'UNITÉ DE MESURE DES MILES AUX KILOMÈTRES :

1. PRESSEZ SIMULTANÉMENT LES BOUTONS HAUT (▴) ET BAS (▾) PENDANT 2 SECONDES POUR ACCÉDER AU MENU DES RÉGLAGES.
2. APPUYEZ RAPIDEMENT SUR LA FLÈCHE VERS LE HAUT JUSQU'À CE QUE « ST4 » S'AFFICHE À L'ÉCRAN.
3. APPUYEZ RAPIDEMENT SUR LE BOUTON D'ALIMENTATION / MODE.
4. APPUYEZ RAPIDEMENT SUR LES BOUTONS HAUT (▴) ET BAS (▾) POUR BASCULER ENTRE LES KILOMÈTRES (KM) ET LES MILES JUSQU'À CE QUE LE RÉGLAGE SOUHAITÉ SOIT ATTEINT.
5. APPUYEZ RAPIDEMENT SUR LE BOUTON D'ALIMENTATION / MODE POUR CONFIRMER.
6. APPUYEZ SUR LE BOUTON D'ALIMENTATION / MODE ET MAINTENEZ-LE ENFONCÉ PENDANT 2-3 SECONDES POUR QUITTER LE MENU DES RÉGLAGES.

3.6 Vérification du niveau de charge de la batterie

VOUS POUVEZ GARDER UN ŒIL SUR LE NIVEAU DE CHARGE DE VOTRE BATTERIE EN REGARDANT COMBIEN DE BARRES D'INDICATION DE CHARGE SONT ALLUMÉES SUR L'ÉCRAN LCD.

ICÔNE D'INDICATEUR DE BATTERIE					
POURCENTAGE APPROXIMATIF DE CHARGE RESTANT*	80 %-100 %	60 %-80 %	40 %-60 %	20 %-40 %	MOINS DE 20 % (CHARGEZ VOTRE BATTERIE MAINTENANT !)

*APPROXIMATIONS SEULEMENT. PEUT VARIER EN FONCTION DE L'UTILISATION.

IMPORTANT : LA CAPACITÉ DE VOTRE VÉLO À ATTEINDRE LA VITESSE MAXIMALE PEUT ÊTRE AFFECTÉE PAR LE NIVEAU DE CHARGE DE LA BATTERIE. VOUS REMARQUEREZ PEUT-ÊTRE UNE RÉDUCTION DE LA VITESSE SI LA CHARGE DE LA BATTERIE DESCEND EN DESSOUS DE 25 %.

3.7 Utilisation des lumières

SI VOUS ROULEZ DANS DES CONDITIONS DE FAIBLE LUMINOSITÉ, ALLUMEZ LES LUMIÈRES AFIN DE MIEUX VOIR LA ROUTE DEVANT VOUS ET POUR QUE LES CYCLISTES VENANT EN SENS INVERSE PUISSENT MIEUX VOUS VOIR. LE PHARE AVANT NE PEUT S'ALLUMER QUE LORSQUE LE VÉLO ÉLECTRIQUE EST ALLUMÉ.

POUR ALLUMER OU ÉTEINDRE LE PHARE AVANT ET LE FEU ARRIÈRE : PRESSEZ ET MAINTENEZ LE BOUTON HAUT (^) ENFONCÉ PENDANT 2-3 SECONDES.

3.8 Utilisation de l'assistance à la marche

EN MODE D'ASSISTANCE À LA MARCHE, LE MOTEUR PROPULSERA LE VÉLO VERS L'AVANT À 6 KM PAR HEURE POUR FACILITER LE TRANSPORT LORSQUE VOUS NE LE CONDUISEZ PAS. UTILISEZ LE GUIDON POUR GUIDER LE VÉLO TOUT EN UTILISANT L'ASSISTANCE À LA MARCHE.

POUR ACTIVER LE MODE D'ASSISTANCE À LA MARCHE : PRESSEZ ET MAINTENEZ LE BOUTON BAS (▾) ENFONCÉ. APRÈS 2 SECONDES, LE MODE D'ASSISTANCE À LA MARCHE SERA ACTIVÉ. CONTINUEZ À MAINTENIR LE BOUTON BAS (▾) ENFONCÉ AUSSI LONGTEMPS QUE VOUS AVEZ BESOIN DE L'ASSISTANCE À LA MARCHE.

POUR DÉSACTIVER LE MODE D'ASSISTANCE À LA MARCHE : RELÂCHEZ LE BOUTON (▾).

3.9 Utilisation du porte-bagages RackIt Smart Cargo System

VOTRE VÉLO ÉLECTRIQUE EST ÉQUIPÉ DU PORTE-BAGAGES **RACKIT SMART CARGO SYSTEM** — DE JETSON, CONÇU POUR TRANSPORTER LES ACCESSOIRES « CLICK ON, CLICK OFF » CARRY-ALL*.



PANIER



REFROIDISSEUR



SAC FOURRE-TOUT

PERSONNALISEZ VOTRE VÉLO ÉLECTRIQUE EN FONCTION DE VOS BESOINS DE TRANSPORT. SCANNEZ CELA POUR EN SAVOIR PLUS SUR LE SYSTÈME ET LES ACCESSOIRES RACKIT CARRY-ALL DISPONIBLES.

UTILISATION DU RACKIT AVEC UN ACCESSOIRE DE CHARGEMENT COMPLÉMENTAIRE* :
TOUS LES ACCESSOIRES DE CHARGEMENT COMPLÉMENTAIRES RACKIT SONT DOTÉS D'UNE PLAQUE DE BASE INTÉGRÉE QUI S'ENCLENCHE EN TOUTE SÉCURITÉ DANS LE PORTE-BAGAGES RACKIT.

POUR ENCLIQUETER OU DÉSENCLIQUETER UN ACCESSOIRE :
SCANNEZ CECI POUR OBTENIR DES INSTRUCTIONS

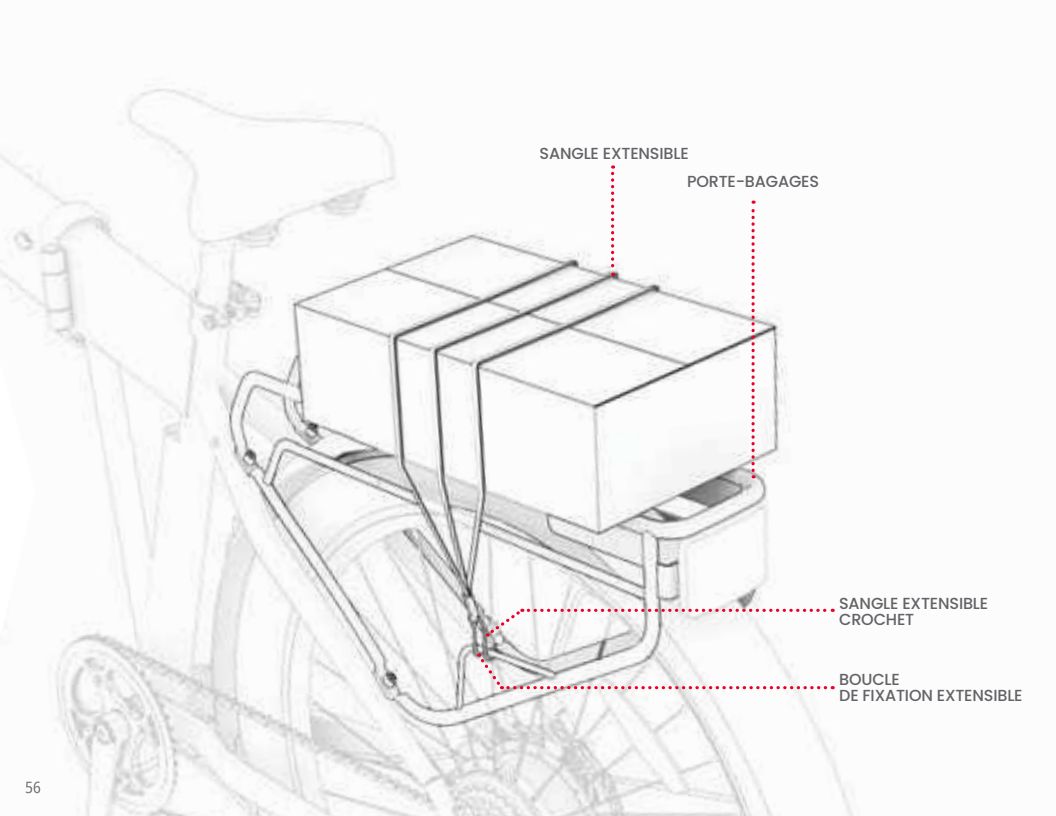
SANGLE EXTENSIBLE
PORTE-BAGAGES
SANGLE EXTENSIBLE
CROCHET
BOUCLE
DE FIXATION EXTENSIBLE

UTILISATION DU RACKIT SANS ACCESSOIRE DE CHARGEMENT COMPLÉMENTAIRE :

1. PLACEZ VOTRE CHARGEMENT SUR LE PORTE-BAGAGES.
2. GLISSEZ 1 CROCHET DE LA SANGLE ÉLASTIQUE DANS UNE BOUCLE DE FIXATION ÉLASTIQUE SUR LE PORTE-BAGAGES.
3. ÉTIREZ LA SANGLE ÉLASTIQUE AUTOUR DU CHARGEMENT ET AUTOUR DU PORTE-BAGAGES JUSQU'À CE QU'ELLE SOIT TENDUE.
4. FIXEZ L'AUTRE CROCHET DE LA SANGLE ÉLASTIQUE DANS L'AUTRE BOUCLE DE FIXATION ÉLASTIQUE.
   IMPORTANT : LA SANGLE ÉLASTIQUE DOIT ÊTRE BIEN AJUSTÉE SUR VOTRE CHARGEMENT. SELON LA TAILLE DE VOTRE CARGAISON ET LA LONGUEUR DE LA SANGLE ÉLASTIQUE, IL PEUT ÊTRE NÉCESSAIRE D'ENROULER LA SANGLE SOUS LE PORTE-BAGAGES ET SUR VOTRE CHARGEMENT AVANT DE FIXER LE 2E CROCHET DANS UNE BOUCLE DE FIXATION ÉLASTIQUE.
5. VÉRIFIEZ QUE LA SANGLE ÉLASTIQUE ET VOTRE CHARGEMENT SONT BIEN FIXÉS.

⚠ **POUR LA SÉCURITÉ :**

- FIXEZ TOUJOURS LE CHARGEMENT AU PORTE-BAGAGES À L'AIDE D'UNE SANGLE ÉLASTIQUE OU D'UN ACCESSOIRE DE CHARGEMENT RACKIT DÉDIÉ. NE VOYAGEZ JAMAIS AVEC UN CHARGEMENT NON SÉCURISÉ.
- LIMITEZ LE TRANSPORT DU CONTENU SUR LE SUPPORT À 11,3 KG.
- ASSUREZ-VOUS QUE LE POIDS TOTAL DE TRANSPORT (CYCLISTE + CHARGEMENT) NE DÉPASSE PAS 136 KG.
- LE CHARGEMENT NE DOIT PAS DÉPASSER DU PORTE-BAGAGES OU DE TOUT ACCESSOIRE DE CHARGEMENT.
- ASSUREZ-VOUS TOUJOURS QU'AUCUN ÉLÉMENT DU CHARGEMENT OU AUCUN ACCESSOIRE RACKIT CARGO (SANGLES, BOUCLES, ETC.) GÊNENT LA ROUE, LE FREIN, LA PÉDALE, LA CHAÎNE OU TOUT AUTRE MOUVEMENT OU MÉCANISME DU VÉLO.

IMPORTANT :

- L'AJOUT D'UN CHARGEMENT AVEC UN POIDS IMPORTANT PEUT AFFECTER LES PERFORMANCES DE VOTRE VÉLO ÉLECTRIQUE. POUR PLUS DE DÉTAILS SUR LES CONDITIONS QUI PEUVENT ALTÉRER LES PERFORMANCES, VOIR SECTION 4.7
- NE LAISSEZ JAMAIS DE CHARGEMENT OU D'ACCESSOIRE COMPLÉMENTAIRE RACKIT SANS SURVEILLANCE SUR LE VÉLO ÉLECTRIQUE.

4. Mouvements

4.1 Conduire votre Core

PARTEZ SUR VOTRE CORE DE 2 MANIÈRES DIFFÉRENTES :
1. PÉDALAGE AVEC ASSISTANCE ÉLECTRONIQUE (SECTION 4.2)
2. UTILISATION DE L'ACCÉLÉRATEUR POUR LA PLEINE PUISSANCE DE TOUT LE MOTEUR (SECTION 4.4)

4.2 Comprendre et utiliser les modes de vitesse

LA QUANTITÉ DE PUISSANCE DÉLIVRÉE PAR LE MOTEUR DÉPENDRA DU MODE DE VITESSE QUE VOUS AVEZ DÉFINI.

EN PÉDALANT : LE MOTEUR GÉNÈRERA DES POUSSÉES DE PUISSANCE POUR VOUS AIDER À ATTEINDRE LA VITESSE LA PLUS HAUTE POSSIBLE DANS LE MODE DE VITESSE QUE VOUS AVEZ DÉFINI. SI VOS EFFORTS DE PÉDALAGE VOUS AMÈNENT À EUX SEULS AU-DELÀ DE CETTE VITESSE, LE MOTEUR NE VOUS FOURNIRA AUCUNE ASSISTANCE.

LORS DE L'UTILISATION DE L'ACCÉLÉRATEUR : LE MODE DE VITESSE QUE VOUS AVEZ DÉFINI DÉTERMINE LA VITESSE MAXIMALE À LAQUELLE VOUS POUVEZ VOUS DÉPLACER. UTILISEZ DES VITESSES PLUS BASSES DANS LES ENDROITS OÙ LA VITESSE EST LIMITÉE, LORSQUE VOUS VOYAGEZ DANS DES ZONES DENSES OU POUR UNE CONDUITE PLUS TRANQUILLE.
POUR CHANGER DE MODE DE VITESSE : UTILISEZ LES BOUTONS HAUT (▲) ET BAS (▼).

MODE DE VITESSE	1	2	3	4	5
VITESSE ASSISTÉE (PÉDALE) OU VITESSE MAXIMALE (ACCÉLÉRATEUR)	12,9 KM/H	17,7 KM/H	22,5 KM/H	27,4 KM/H	32,2 KM/H

REMARQUE : VOUS POUVEZ ROULER AVEC VOTRE CORE SANS L'ALIMENTATION OU SI LA BATTERIE EST ÉPUISÉE, MAIS VOUS NE POURRA PAS UTILISER LE PHARE AVANT.

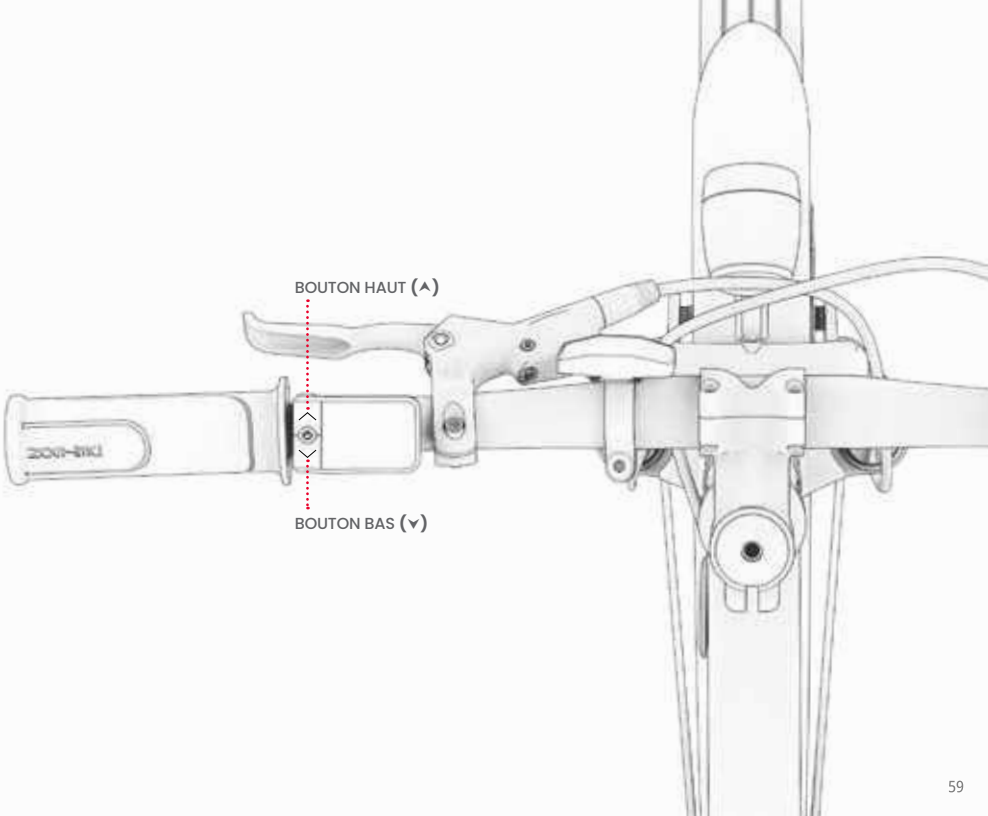
BOUTON HAUT (^)
BOUTON BAS (v)

4.3 Rouler avec l'assistance électronique au pédalage

L'ASSISTANCE AU PÉDALAGE VOUS PERMET D'ALLER PLUS LOIN ET PLUS VITE EN FOURNISSANT MOINS D'EFFORTS. LORSQUE VOUS PÉDALEZ AVEC L'ASSISTANCE ÉLECTRIQUE, LE MOTEUR GÉNÈRERA DES POUSSÉES DE PUISSANCE POUR COMPLÉTER VOTRE EFFORT ET VOUS AIDER À ATTEINDRE LA VITESSE MAXIMALE POSSIBLE DANS LE NIVEAU D'ASSISTANCE AU PÉDALAGE DANS LEQUEL VOUS AVEZ RÉGLÉ LE VÉLO. (SECTION 4.2)

LE CORE EST DOTÉ D'UNE ASSISTANCE AU PÉDALAGE BASÉE SUR LA CADENCE, DANS LAQUELLE LE MOTEUR GÉNÈRERA UNE PUISSANCE SUPPLÉMENTAIRE CHAQUE FOIS QUE VOUS PÉDALEZ. TOUT EFFORT DE ROTATION QUE VOUS METTEZ DANS LES PÉDALES INDIQUERA AU MOTEUR DE SE METTRE EN MARCHE, DE SORTE QUE VOUS POUVEZ TRAVAILLER VOS MUSCLES AUSSI PEU OU AUTANT QUE VOUS LE SOUHAITEZ.

SI VOS EFFORTS VOUS AMÈNENT AU-DELÀ DU SEUIL DE VITESSE DU NIVEAU DANS LEQUEL VOUS AVEZ RÉGLÉ LE VÉLO, L'ASSISTANCE AU PÉDALAGE NE SE DÉCLENCHERA PLUS.

4.4 Utilisation des vitesses

LE CORE EST UN VÉLO À 7 VITESSES.

LES VITESSES INFÉRIEURES FACILITENT LE PÉDALAGE CAR LA RÉSISTANCE EST MOINDRE, MAIS VOUS PARCOUREREZ MOINS DE DISTANCE À CHAQUE COUP DE PÉDALE. UTILISEZ DES VITESSES BASSES POUR MONTER DES CÔTES, MAÎTRISER DES TERRAINS ACCIDENTÉS OU ROULER LENTEMENT.

LES VITESSES PLUS ÉLEVÉES VOUS DONNENT PLUS DE VITESSE, CAR VOUS PARCOUREREZ UNE PLUS GRANDE DISTANCE À CHAQUE COUP DE PÉDALE. UTILISEZ DES VITESSES ÉLEVÉES POUR ROULER PLUS RAPIDEMENT SUR DES SURFACES PLANES OU LORS DE LA DESCENTE D'UNE PENTE.

POUR RÉTROGRADER À UNE VITESSE INFÉRIEURE : APPUYEZ SUR LE BOUTON DE PASSAGE À LA VITESSE INFÉRIEURE JUSQU'À CE QUE LE RAPPORT SOUHAITÉ SOIT POSITIONNÉ AU NIVEAU DE L'INDICATEUR DE VITESSE.

POUR PASSER À UNE VITESSE SUPÉRIEURE : POUSSEZ LE BOUTON DE PASSAGE À LA VITESSE SUPÉRIEURE LOIN DE VOUS JUSQU'À CE QUE LE RAPPORT SOUHAITÉ SOIT POSITIONNÉ AU NIVEAU DE L'INDICATEUR DE VITESSE.

REMARQUE : VOUS DEVRIEZ ENTENDRE UN CLIC À CHAQUE CHANGEMENT DE VITESSE RÉUSSI.

IMPORTANT : NE CHANGEZ DE VITESSE QUE LORSQUE VOUS ÊTES EN MARCHE AVANT ET QUE VOUS PÉDALEZ ACTIVEMENT.

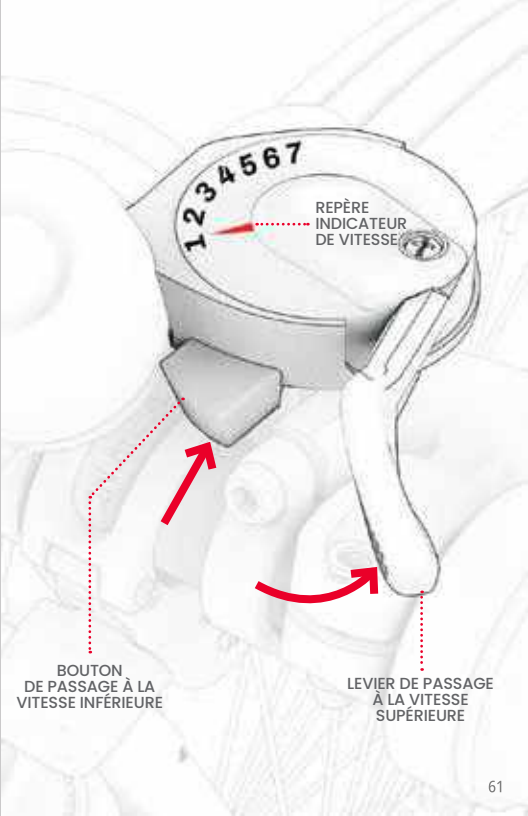

4.5 Rouler avec l'accélérateur

LA VITESSE MAXIMALE À LAQUELLE LE VÉLO PEUT SE DÉPLACER EN UTILISANT TOUTE LA PUISSANCE DU MOTEUR DÉPEND DU MODE DE VITESSE SUR LEQUEL LE VÉLO EST RÉGLÉ. (SECTION 4.2)

POUR CONDUIRE LE CORE COMME UN VÉLO À MOTEUR, ARRÊTEZ DE PÉDALER ET GARDEZ VOS PIEDS POSÉS SUR LES PÉDALES. POUR ACCÉLÉRER, TOURNEZ LENTEMENT L'ACCÉLÉRATEUR VERS VOUS AVEC VOTRE POUCE DROIT.

PLUS VOUS TOURNEZ L'ACCÉLÉRATEUR, PLUS LE MOTEUR S'ENGAGERA ET PLUS VOUS VOUS DÉPLACEREZ RAPIDEMENT. POUR ÉVITER LES POINTES DE VITESSE SOUDAINES, TOURNEZ TOUJOURS L'ACCÉLÉRATEUR PROGRESSIVEMENT.

POUR RALENTIR, RELÂCHEZ DOUCEMENT L'ACCÉLÉRATEUR.

IMPORTANT : REPOSEZ TOUJOURS VOS PIEDS SUR LES PÉDALES, MÊME LORSQUE VOUS NE PÉDALEZ PAS. NE ROULEZ JAMAIS AVEC LES PIEDS QUI PENDENT SUR LE CÔTÉ DU VÉLO.

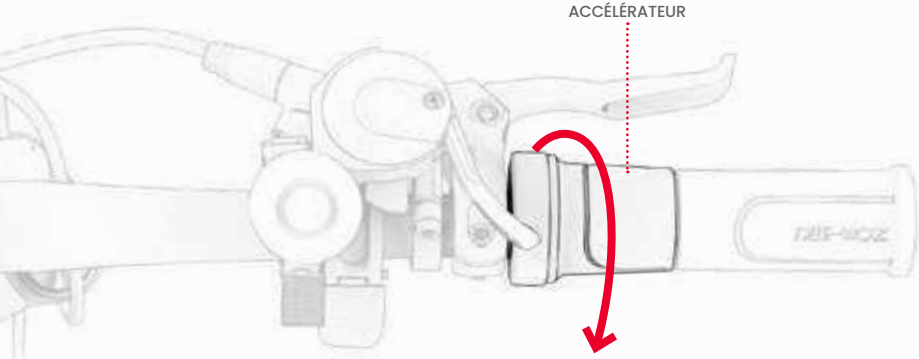

4.6 Utilisation des freins

SERREZ L'UN DES DEUX OU LES DEUX FREINS À MAIN POUR RALENTIR ; SERREZ PLUS FORT POUR VOUS ARRÊTER COMPLÈTEMENT. POUR ÉVITER LES MOUVEMENTS BRUSQUES, ESSAYEZ DE SERRER LE(S) FREIN(S) À MAIN PROGRESSIVEMENT.

FREIN À MAIN GAUCHE → FREIN DE ROUE AVANT

FREIN À MAIN DROIT → FREIN DE ROUE ARRIÈRE

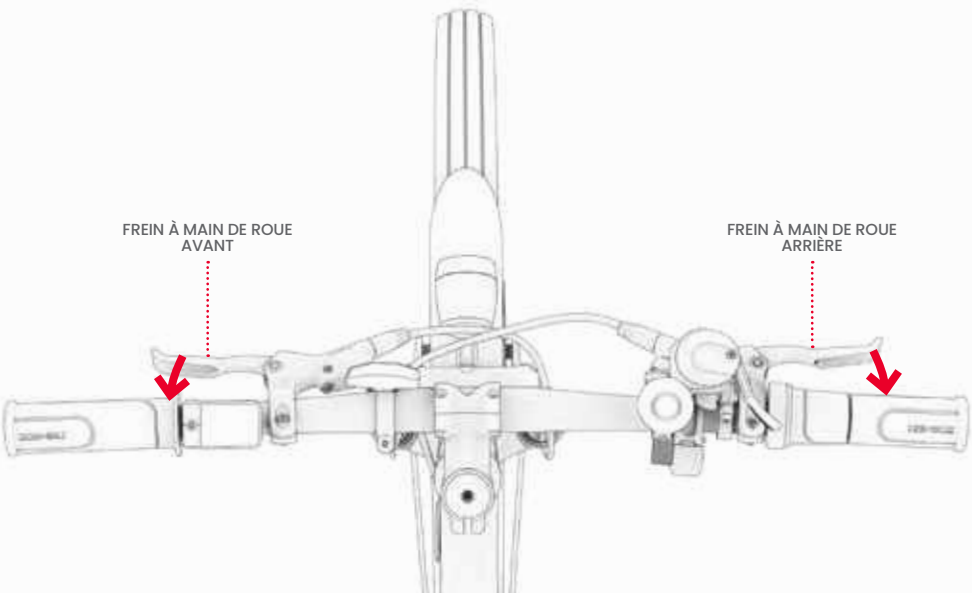

4.7 Maximisation de la vitesse et de l'autonomie

PLUS LE MOTEUR DOIT FONCTIONNER DANS DES CONDITIONS DIFFICILES, PLUS VOTRE BATTERIE SE DÉCHARGERA RAPIDEMENT ET PLUS IL SERA DIFFICILE D'ATTEINDRE ET DE MAINTENIR LES VITESSES DE POINTE. LES FACTEURS SUIVANTS AFFECTERONT ÉGALEMENT LA VITESSE À LAQUELLE VOUS POUVEZ ROULER ET LA DISTANCE QUE VOUS POUVEZ PARCOURIR À PARTIR D'UNE SEULE CHARGE.

- **SURFACE DE CONDUITE** – SE DÉPLACER SUR UNE SURFACE RUGUEUSE PROVOQUE DES FROTTEMENTS, CE QUI PEUT VOUS RALENTIR, ET OBLIGE LE MOTEUR À FOURNIR PLUS DE PUISSANCE, CE QUI LE DÉCHARGE PLUS RAPIDEMENT. DANS LA MESURE DU POSSIBLE, CHOISISSEZ UNE SURFACE DE CONDUITE LISSE.

- **POIDS DE CHARGE :** L'AUGMENTATION DU POIDS (CYCLISTE + CHARGEMENT) RÉDUIT L'AUTONOMIE DE L'APPAREIL.

- **STYLE DE CONDUITE :** LES DÉMARRAGES ET ARRÊTS FRÉQUENTS RÉDUIRONT L'AUTONOMIE DU VÉLO. L'UTILISATION DE L'ACCÉLÉRATEUR DÉCHARGE LA BATTERIE PLUS RAPIDEMENT QUE L'UTILISATION DE L'ASSISTANCE AU PÉDALAGE.

- **TEMPÉRATURE DE L'AIR :** LA TEMPÉRATURE IDÉALE POUR CONDUIRE ET RANGER LE VÉLO ÉLECTRIQUE SE SITUE ENTRE 50 ET 90 °F (10 ET 35 °C).

- **INCLINAISON :** LE MOTEUR DOIT FOURNIR PLUS DE PUISSANCE EN MONTÉE QUE SUR DES TRONÇONS PLATS OU EN DESCENTE.

- **ENTRETIEN DE LA BATTERIE :** UNE CHARGE DE LA BATTERIE APRÈS CHAQUE TRAJET PERMET DE MAINTENIR LA CAPACITÉ ET LA RÉSISTANCE DE LA BATTERIE.

- **UTILISATION DES VITESSES** – L'UTILISATION DES VITESSES POUR MAXIMISER VOS EFFORTS DE PÉDALAGE PERMET UNE UTILISATION PLUS EFFICACE DE L'ASSISTANCE ÉLECTRONIQUE, CE QUI VOUS PERMET D'ATTEINDRE UN KILOMÉTRAGE PLUS IMPORTANT AVANT UNE DÉCHARGE DE LA BATTERIE.

5. Rouler en toute sécurité

5.1 Vérifications de sécurité avant le trajet

EFFECTUEZ CES VÉRIFICATIONS DE SÉCURITÉ IMPORTANTES AVANT CHAQUE TRAJET :

FREINS

EFFECTUEZ UNE VÉRIFICATION DE LA SÉCURITÉ ET DU FONCTIONNEMENT DES FREINS (SECTION 1.8) ET ASSUREZ-VOUS QUE :

- LES MANETTES DE FREIN À MAIN SONT FIXÉES AU GUIDON ET LUBRIFIÉES AFIN DE SE COMPRIMER FACILEMENT.
- LES PLAQUETTES DE FREIN NE SONT PAS USÉES, ET SONT CENTRÉES ET ALIGNÉES AVEC LE ROTOR.
- LES FREINS ARRÊTENT COMPLÈTEMENT LES ROUES.

MANIVELLES ET PÉDALES

- VÉRIFIEZ QUE LES PÉDALES SONT BIEN SERRÉES SUR LES MANIVELLES.
- VÉRIFIEZ QUE LES MANIVELLES SONT BIEN SERRÉES SUR LE CORPS DU VÉLO ET TOURNENT LIBREMENT.

CADRE ET FOURCHE

- VÉRIFIEZ QUE LE CADRE DU VÉLO ET LA FOURCHE NE SONT PAS ENDOMMAGÉS, PLIÉS OU CASSÉS.
- VÉRIFIEZ QUE LE CADRE EST BLOQUÉ EN POSITION DE CONDUITE PAR LE LOQUET DU CADRE.

DIRECTION

- VÉRIFIEZ QUE LA POTENCE EST BLOQUÉE PAR LE LOQUET DE LA POTENCE.
- VÉRIFIEZ QUE LE GUIDON EST BLOQUÉ EN POSITION PAR LE CHARIOT DE GUIDON.

ROUES ET PNEUS

- VÉRIFIEZ QUE LES ROUES NE PRÉSENTENT PAS DE SIGNES D'USURE EXCESSIVE OU NE SONT PAS ENDOMMAGÉES.
- ASSUREZ-VOUS QUE LES PNEUS SONT GONFLÉS À LA PRESSION RECOMMANDÉE DE 45-60 PSI.
- VÉRIFIEZ QUE LES RAYONS DE LA ROUE NE SONT PAS CASSÉS.
- VÉRIFIEZ QUE LES JANTES NE SONT PAS ENDOMMAGÉES OU PLIÉES.
- VÉRIFIEZ QUE LES ÉCROUS D'ESSIEU SONT BIEN SERRÉS.

CHAÎNE

- VÉRIFIEZ QUE LA TENSION DE LA CHAÎNE EST TELLE QUE VOUS NE POUVEZ PAS SOULEVER LE MILIEU DE LA CHAÎNE DE PLUS DE ½ POUCE.
- VÉRIFIEZ QUE LA CHAÎNE EST CORRECTEMENT POSITIONNÉE SUR LE PÉDALIER, LE DÉRAILLEUR ET LA ROUE JOCKEY.

5.2 Sécurité du port du casque

LE CONDUCTEUR DOIT PORTER UN CASQUE EN PERMANENCE.



POSITIONNEMENT CORRECT :
LE FRONT EST COUVERT
PAR LE CASQUE.



POSITIONNEMENT INCORRECT :
LE FRONT EST EXPOSÉ.
UNE CHUTE PEUT ENTRAÎNER DES BLESSURES GRAVES.

*** PORTEZ UN CASQUE, DES VÊTEMENTS APPROPRIÉS, DES CHAUSSURES ET UN ÉQUIPEMENT DE SÉCURITÉ. ÉVITEZ LES VÊTEMENTS QUI PEUVENT ÊTRE PRIS DANS OU SOUS LES ROUES. LE PORT DE CHAUSSURES FERMÉES ET PLATES EST RECOMMANDÉ. PORTEZ UN CASQUE ET UN ÉQUIPEMENT DE PROTECTION APPROUVÉS PAR LA NORME ASTM F1492 POUR ÉVITER DE VOUS BLESSER EN CAS D'ACCIDENT.**

5.3 Entretien et maintenance

PRENEZ BIEN SOIN DE VOTRE VÉLO ÉLECTRIQUE POUR QU'IL ROULE AISÉMENT ET EN TOUTE SÉCURITÉ. VOICI COMMENT PROCÉDER :

MANIPULER VOTRE UNIVERSE

- **ÉVITEZ D'EXPOSER VOTRE VÉLO ÉLECTRIQUE À DE FORTES VIBRATIONS OU À DES CHOCS PHYSIQUES INTENSES.**
- **NE DÉMONTEZ JAMAIS LA BATTERIE.**
- **GARDEZ VOTRE VÉLO ÉLECTRIQUE À L'ABRI DE L'EAU ET DE L'HUMIDITÉ.**
- **ROULEZ SUR DES SURFACES LISSES ET PLANES POUR ÉVITER LA CASSE.**
- **NE TRANSPORTEZ JAMAIS VOTRE VÉLO ÉLECTRIQUE PAR LES ROUES, LA SELLE OU LE GUIDON.**
- **VEILLEZ À NE PAS TIRER OU ACCROCHER LE CÂBLAGE RELIANT LE MOTEUR AUX COMPOSANTS DU GUIDON.**

⚠ **PRÉCAUTIONS RELATIVES À LA BATTERIE**

VOTRE PRODUIT EST ÉQUIPÉ D'UNE BATTERIE LITHIUM-ION AMOVIBLE. FAITES ATTENTION LORS DE LA MANIPULATION.

- TENEZ LE PRODUIT ET LA BATTERIE À L'ABRI DU FEU ET D'UNE CHALEUR EXCESSIVE.
- ÉVITEZ LES CHOCS PHYSIQUES INTENSES, LES VIBRATIONS IMPORTANTES OU LES IMPACTS.
- PROTÉGEZ LE PRODUIT DE L'EAU OU DE L'HUMIDITÉ.
- NE PLACEZ PAS OU NE STOCKEZ PAS LE PRODUIT SUR OU SOUS D'AUTRES OBJETS.
- NE DÉMONTEZ PAS LE VÉLO OU SA BATTERIE.
- NE JETEZ PAS LE PRODUIT AVEC LES ORDURES MÉNAGÈRES. EMMENEZ LE PRODUIT DANS UNE INSTALLATION DÉDIÉE AUX DÉCHETS ÉLECTRONIQUES OU À UN CENTRE DE RECYCLAGE DE BATTERIES. POUR PLUS D'INFORMATIONS SUR LES SITES D'ÉLIMINATION PRÈS DE CHEZ VOUS, CONTACTEZ VOTRE MUNICIPALITÉ LOCALE OU LE SERVICE DE TRAITEMENT DES DÉCHETS.
- SI LA BATTERIE DU PRODUIT EST CHAUDE OU PRÉSENTE DES SIGNES DE SURCHAUFFE, DÉGAGE UNE ODEUR OU UN SON INHABITUEL, EN CAS DE FUITE DE LIQUIDE OU DE GAZ, OU DE CHANGEMENT DE FORME OU DE COULEUR, IL CONVIENT D'AGIR IMMÉDIATEMENT :
  1. SI L'APPAREIL EST EN COURS D'UTILISATION, ARRÊTEZ IMMÉDIATEMENT DE L'UTILISER. SI LE PRODUIT EST BRANCHÉ, RETIREZ IMMÉDIATEMENT LE CÂBLE DE CHARGE.
  2. CESSEZ D'UTILISER LE PRODUIT.
  3. SI VOUS POUVEZ LE FAIRE EN TOUTE SÉCURITÉ, DÉPLACEZ LE PRODUIT DANS UN ESPACE BIEN DÉGAGÉ ET À L'ABRI DE TOUT OBJET INFLAMMABLE.
  4. APPELEZ LES SERVICES D'URGENCE DE VOTRE RÉGION POUR OBTENIR DE L'AIDE.
  5. LAVEZ SOIGNEUSEMENT À L'EAU COURANTE LES YEUX OU LES ZONES DE LA PEAU QUI ONT ÉTÉ EN CONTACT AVEC LE LIQUIDE ÉLECTROLYTIQUE DE LA BATTERIE QUI A FUI ET CONSULTEZ UN MÉDECIN.
- EN CAS DE PROBLÈME AVEC LA BATTERIE, CONTACTEZ LE SERVICE APRÈS-VENTE DE JETSON.

RANGER VOTRE UNIVERSE

GARDEZ VOTRE VÉLO ÉLECTRIQUE ET SA BATTERIE :

- **À L'INTÉRIEUR ET DANS UN ENDROIT SEC.**
- **COUVERT, POUR LE PROTÉGER DE LA POUSSIÈRE.**
- **À L'ABRI DU FEU OU D'UNE CHALEUR EXCESSIVE.**
- **À UNE TEMPÉRATURE COMPRISE ENTRE 50 - 90 °F (10 - 35 °C).**

NETTOYER VOTRE UNIVERSE

NE VAPORISEZ PAS ET N'APPLIQUEZ PAS D'EAU DIRECTEMENT SUR LE VÉLO ÉLECTRIQUE. L'EAU PEUT ENDOMMAGER LE CÂBLAGE, LE COMPARTIMENT À PILES ET LES LUMIÈRES, ET DÉTÉRIORER LE CADRE, CE QUI POURRAIT ENTRAÎNER UN DYSFONCTIONNEMENT METTANT EN DANGER LA SÉCURITÉ DU CYCLISTE.

VOICI COMMENT NETTOYER VOTRE VÉLO ÉLECTRIQUE :

- **SELLE ET CADRE - ESSUYEZ AVEC UN CHIFFON HUMIDE SANS POUSSIÈRE OU IMBIBÉ D'ALCOOL À BRÛLER. POURSUIVEZ AVEC UN CHIFFON SEC ET PROPRE.**
- **GUIDON - ESSUYEZ AVEC UN SAVON DOUX À L'AIDE D'UN CHIFFON HUMIDE ET PROPRE. ENLEVEZ L'EXCÈS DE SAVON AVEC UN CHIFFON HUMIDE SÉPARÉ.**
- **COMPOSANTS DES ROUES - ESSUYEZ AVEC UN CHIFFON HUMIDE ET PROPRE.**
- **PNEUS - ESSUYEZ AVEC UN CHIFFON HUMIDE ET PROPRE. UN PRODUIT DE FINITION OU UN NETTOYANT POUR PNEUS PEUT ÉGALEMENT ÊTRE UTILISÉ.**

INSTRUCTIONS RELATIVES AU RISQUE D'INCENDIE OU AUX BLESSURES CORPORELLES ET CONSIGNES DE SÉCURITÉ IMPORTANTES

RANGER LE VÉLO À L'INTÉRIEUR LORSQU'IL N'EST PAS UTILISÉ - LE LAISSER À L'INTÉRIEUR LORSQUE VOUS LE CHARGEZ OU NE ROULEZ PAS. « AVERTISSEMENT - RISQUE D'INCENDIE - AUCUNE PIÈCE RÉPARABLE PAR L'UTILISATEUR ». LES VÉLOS ÉLECTRIQUES QUI NE SONT PAS DESTINÉS À ÊTRE UTILISÉS À UNE ALTITUDE ÉLEVÉE, QUI PEUVENT NÉCESSITER DES ESPACEMENTS ÉLECTRIQUES ACCRUS DANS LES CIRCUITS ÉLECTRIQUES, DOIVENT INDIQUER QU'ILS NE SONT PAS DESTINÉS À ÊTRE UTILISÉS À DES ALTITUDES SUPÉRIEURES À 2 000 M. « UNE EXPOSITION PROLONGÉE AUX RAYONS UV, À LA PLUIE ET AUX INTEMPÉRIES PEUT ENDOMMAGER LES MATÉRIAUX DU COFFRET - STOCKER EN INTÉRIEUR LORSQUE LE VÉLO N'EST PAS UTILISÉ ».

⚠ AVERTISSEMENT :

LORS DE L'UTILISATION DE CE PRODUIT, DES PRÉCAUTIONS DE BASE DOIVENT TOUJOURS ÊTRE SUIVIES, NOTAMMENT LES SUIVANTES :

A) LISEZ TOUTES LES INSTRUCTIONS AVANT D'UTILISER LE PRODUIT.

B) POUR RÉDUIRE LE RISQUE DE BLESSURE, UNE SURVEILLANCE ÉTROITE EST NÉCESSAIRE LORSQUE LE PRODUIT EST UTILISÉ À PROXIMITÉ D'ENFANTS.

C) NE METTEZ PAS LES DOIGTS OU LES MAINS DANS LE PRODUIT.

D) NE PAS UTILISER CE PRODUIT SI LE CORDON D'ALIMENTATION FLEXIBLE OU LE CÂBLE DE SORTIE EST EFFILOCHÉ, SI SON ISOLATION EST ABÎMÉE OU EN PRÉSENCE DE TOUT AUTRE SIGNE DE DÉTÉRIORATION.

E) POUR TOUT ÉQUIPEMENT. LES INSTRUCTIONS DOIVENT INDIQUER « CET ÉQUIPEMENT N'EST PAS DESTINÉ À ÊTRE UTILISÉ À DES TEMPÉRATURES AMBIANTES INFÉRIEURES À 14 °F (-10 °C) OU SUPÉRIEURES À 40 °C (104 °F) ».

F) POUR TOUS LES ÉQUIPEMENTS, LES INSTRUCTIONS DOIVENT INDIQUER « LA BATTERIE EST DESTINÉE À ÊTRE CHARGÉE LORSQUE LA TEMPÉRATURE AMBIANTE EST COMPRISE ENTRE 0 °C (32 °F) ET 40 °C (104 °F). NE CHARGEZ JAMAIS LA BATTERIE LORSQUE LES TEMPÉRATURES AMBIANTES SONT EN DEHORS DE CETTE PLAGE. »

CONSERVEZ CES INSTRUCTIONS

Restez connectés.

Suivez **@ridejetson**
sur les réseaux sociaux pour découvrir des offres fantastiques, et les dernières nouvelles de Jetson.

Vous aimez votre trottinette ?

N'oubliez pas de laisser un avis sur ridejetson.com/reviews.
Nous avons hâte d'avoir de vos nouvelles !

JETSON

#MakeMoves

Des questions ? Laissez-nous vous aider.

ridejetson.com/support
ridejetson.com/chat

Pour exercer la garantie de votre produit
ou pour toute question sur la garantie,
contactez-nous directement.

1 (844) 585-7462

Fabriqué à Huizhou, Chine
Importé par TruRide Tech LLC.
PO Box 461, Jersey City, NJ 07302-9998

www.ridejetson.com





Fabriqué en Chine
Code date : 12/2024
Édition du document : v1.0

© 2024, TruRide Tech. TOUS DROITS RÉSERVÉS.
Fabriqué pour TruRide Tech LLC.
JETSON® est une marque déposée, et utilisée sous licence, de JetStream Brands LLC. Aucune partie de ce document, y compris la forme, les graphiques et la conception, ne peut être reproduite ou transmise sous quelque forme ou par quelque moyen que ce soit.

JETSON

Core

Mountain bike elettrica pieghevole.

Una guida per il vostro viaggio.

IMPORTANTE: LEGGERE ATTENTAMENTE E CONSERVARE PER RIFERIMENTO FUTURO.

MODELLO SKU: JCORE-BLK

Sistema di carico intelligente RackIt

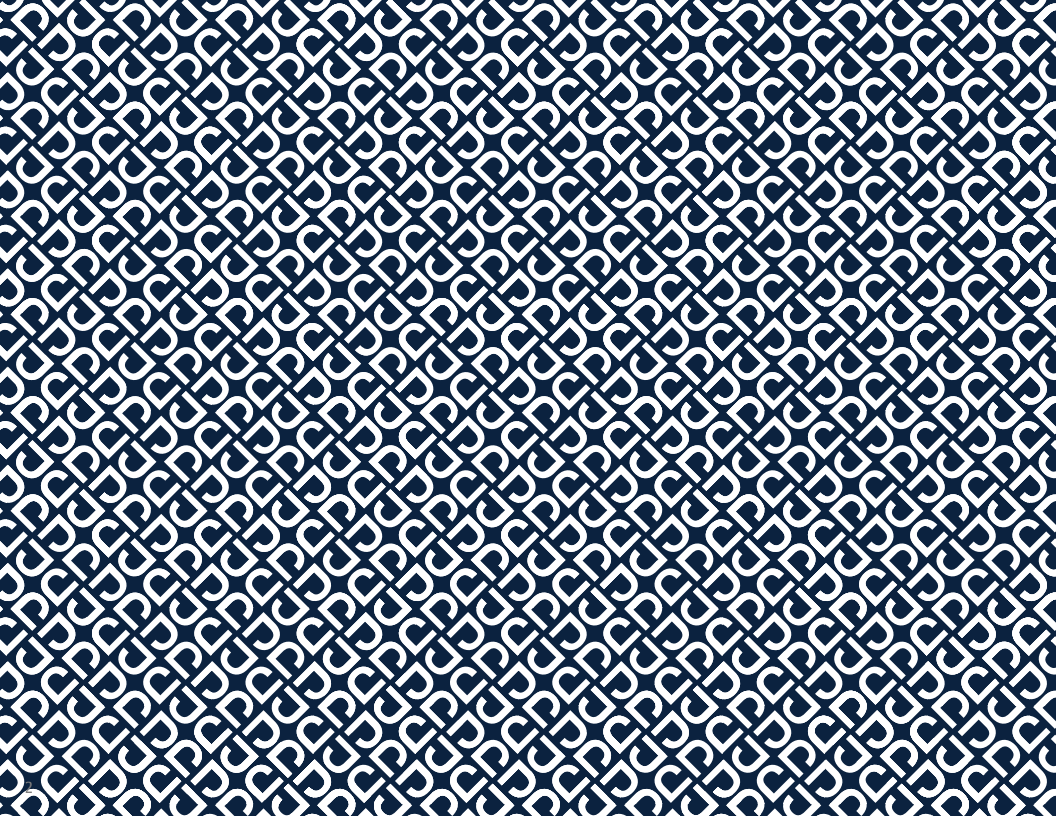

Le due principali regole di guida di Jetson:
Siate sicuri. Divertitevi!

Contenuti

Avvertenze di sicurezza 5

Copertura della garanzia 8

Panoramica del prodotto 10

Specifiche e caratteristiche 14

Idoneità del pilota 15

Risorse online 16

1. Come iniziare

1.1 Note iniziali 17

1.2 Svolgimento e ripiegamento del telaio 18

1.3 Montaggio del manubrio 23

1.4 Fissare il sedile 28

1.5 Svolgimento e ripiegamento dei pedali 32

2. Preparazione alla guida

2.1 Regolazione dell'altezza del sedile 34

2.2 Carica della batteria 38

2.3 Gonfiaggio e pressione dei pneumatici 40

2.4 Controllo e regolazione dei freni 41

2.5 Accensione e spegnimento 43

3. Caratteristiche e funzioni

3.1 Rimozione e reinserimento della batteria 44

3.2 Uso del cavalletto 49

3.3 Utilizzo della campana 50

3.4 Comprensione e utilizzo dello schermo LCD 51

3.5 Modifica del display 52

3.6 Controllo del livello di carica della batteria 54

3.7 Uso delle luci 54

3.8 Utilizzo dell'assistenza alla deambulazione 55

3.9 Utilizzo del portapacchi RackIt Smart Cargo System 56

4. Fare movimento 60

4.1 Cavalcare il core 60

4.2 Comprensione e utilizzo delle modalità di velocità 62

4.3 Pedalata con assistenza elettronica alla pedalata 63

4.4 Utilizzo degli ingranaggi 64

4.5 Guidare con l'acceleratore 65

4.6 Uso dei freni 66

4.7 Massimizzazione della velocità e dell'autonomia di guida 67

5. Viaggio sicuro 68

5.1 Controlli di sicurezza pre-corsa 69

5.2 Sicurezza del casco

5.3 Cura e manutenzione

Avvertenze di sicurezza

- Prima dell'uso, leggere attentamente il manuale d'uso e le avvertenze di sicurezza e assicurarsi di aver compreso e accettato tutte le istruzioni di sicurezza. L'utente sarà responsabile di eventuali perdite o danni causati da un uso improprio. Attenzione al rischio di lesioni al ciclista che può derivare da un eccessivo serraggio dei bulloni stelo-forcella.
- **Il mancato utilizzo del caricabatterie corretto può provocare incendi ed esplosioni, con conseguenti danni materiali, lesioni e morte.**
- Attenzione al rischio di lesioni per il ciclista che può derivare da un eccessivo serraggio dei bulloni dell'attacco manubrio.
- Prima di ogni ciclo di funzionamento, l'operatore deve eseguire i controlli pre-operativi specificati dal costruttore: Che tutte le protezioni e le pastiglie originariamente fornite dal costruttore siano al loro posto e in condizioni di manutenzione; Che l'impianto frenante funzioni correttamente; Che tutte le protezioni degli assali, le protezioni delle catene o altre coperture o protezioni fornite dal costruttore siano al loro posto e in condizioni di manutenzione; Che i pneumatici siano in buone condizioni, gonfiati correttamente e abbiano un battistrada sufficiente; L'area in cui il prodotto deve essere utilizzato deve essere sicura e idonea per un funzionamento sicuro.
- I componenti devono essere sottoposti a manutenzione e riparazione in conformità alle specifiche del produttore e utilizzando solo le parti di ricambio autorizzate dal produttore e l'installazione deve essere eseguita da rivenditori o altre persone qualificate.
- Attenzione a non ricaricare le batterie non ricaricabili.
- Non permettere che mani, piedi, capelli, parti del corpo, indumenti o altri oggetti simili entrino in contatto con le parti in movimento, le ruote o la trasmissione quando il motore è in funzione.
- Questo prodotto non deve essere utilizzato da bambini o da persone con ridotte capacità fisiche, sensoriali o mentali, o con mancanza di esperienza e conoscenza, a meno che non abbiano ricevuto supervisione o istruzioni (IEC 60335-1/A2:2006).
- I bambini non sorvegliati non devono giocare con il prodotto (IEC 60335-1/A2:2006).
- È necessaria la supervisione di un adulto.
- Il pilota non deve superare le 300 libbre.
- Le unità non devono essere utilizzate per eseguire corse, acrobazie o altre manovre che possano causare la perdita di controllo o azioni o reazioni incontrollate dell'operatore/passeggero.
- Non utilizzare mai in prossimità di veicoli a motore.
- Evitate le asperità, le griglie di scolo e i cambiamenti improvvisi di superficie. Il monopattino potrebbe fermarsi improvvisamente.
- Evitate strade e superfici con acqua, sabbia, ghiaia, sporcizia, foglie e altri detriti. Il bagnato compromette la trazione, la frenata e la visibilità.
- Evitare di circolare in prossimità di gas, vapore, liquidi o polveri infiammabili che potrebbero causare incendi.
- Gli operatori devono attenersi a tutte le raccomandazioni e le istruzioni del costruttore e rispettare tutte le leggi e le ordinanze: Le unità prive di fari devono essere utilizzate solo in condizioni di visibilità adeguate alla luce del giorno; i proprietari devono essere incoraggiati a evidenziare (per la visibilità) l'uso di luci, riflettori e, per le unità a bassa velocità, bandiere di segnalazione su pali flessibili.
- Le persone con le seguenti condizioni devono essere avvertite di non operare: Persone con problemi cardiaci; donne in gravidanza; persone con disturbi alla testa, alla schiena o al collo o con precedenti interventi chirurgici a tali aree del corpo; persone con condizioni mentali o fisiche che potrebbero renderle suscettibili di lesioni o compromettere la loro destrezza fisica o le loro capacità mentali di riconoscere, comprendere ed eseguire tutte le istruzioni di sicurezza e di essere in grado di affrontare i rischi inerenti all'uso dell'unità.
- Non guidate di notte.
- Non guidare dopo aver bevuto o aver assunto farmaci.
- Non trasportare oggetti durante la guida.
- Non utilizzare mai il prodotto a piedi nudi.
- Indossare sempre le scarpe e tenere i lacci delle scarpe legati.
- Assicuratevi che i piedi siano sempre ben saldi sulla coperta.
- Gli operatori devono sempre utilizzare indumenti protettivi appropriati, tra cui, a titolo esemplificativo, un casco con certificazione appropriata e qualsiasi altro equipaggiamento raccomandato dal produttore: Indossare sempre dispositivi di protezione quali casco, ginocchiere e gomitiere.
- Dare sempre la precedenza ai pedoni.
- Fate attenzione alle cose davanti e lontane da voi.
- Durante la guida, non lasciatevi distrarre, ad esempio rispondendo al telefono o dedicandovi ad altre attività.
- Il prodotto non può essere guidato da più di una persona.
- Quando si guida il prodotto insieme ad altri motociclisti, mantenere sempre una distanza di sicurezza per evitare collisioni.
- Quando si gira, assicurarsi di mantenere l'equilibrio.

- La guida con freni regolati in modo non corretto è pericolosa e può causare gravi lesioni o morte.
- Il freno può diventare caldo durante il funzionamento, non toccarlo a pelle nuda.
- Un'applicazione troppo brusca o improvvisa dei freni può bloccare una ruota, con il rischio di perdere il controllo e cadere. L'applicazione improvvisa o eccessiva dei freni può causare lesioni o morte.
- Se il freno si allenta, regolarlo con la chiave esagonale o contattare il team di assistenza Jetson.
- Sostituire immediatamente le parti usurate o rotte.
- Prima della guida, verificare che tutte le etichette di sicurezza siano state applicate e comprese.
- Il proprietario deve consentire l'uso e il funzionamento dell'unità dopo aver dimostrato che gli operatori sono in grado di comprendere e utilizzare tutti i componenti dell'unità prima dell'uso.
- Non guidate senza un adeguato addestramento. Non guidare a velocità elevate, su terreni irregolari o su pendii. Non eseguire acrobazie o girare bruscamente.
  Consigliato per uso interno.
- L'esposizione prolungata ai raggi UV, alla pioggia e alle intemperie può danneggiare i materiali della custodia; conservare al coperto quando non si usa.
- Non è necessario lubrificare lo scooter.
- AVVERTENZA - Rischio di incendio, assenza di parti riparabili dall'utente

MODIFICHE
Non tentare di smontare, modificare, riparare o sostituire l'unità o qualsiasi componente dell'unità senza le istruzioni del Jetson Care Team. Questa operazione invalida la garanzia e può provocare malfunzionamenti che possono causare lesioni.

PRECAUZIONI AGGIUNTIVE PER IL FUNZIONAMENTO
Non sollevare il prodotto da terra mentre è acceso e le ruote sono in movimento. In questo modo le ruote possono girare liberamente e causare lesioni a voi stessi o ad altre persone nelle vicinanze. Non saltate sopra o sotto il prodotto e non saltate mentre lo usate. Tenere sempre i piedi ben piantati sul poggiapiedi durante il funzionamento.
I dispositivi non sono destinati all'uso ad altitudini superiori a 2000 m sul livello del mare.

SMALTIMENTO DELLA BATTERIA USATA

La batteria può contenere sostanze pericolose che possono mettere in pericolo l'ambiente e la salute umana. Questo simbolo è riportato su la batteria e/o l'imballaggio indicano che la batteria usata non deve essere trattata come rifiuto urbano. Le batterie devono essere smaltite in un punto di raccolta appropriato per il riciclaggio. Assicurandovi che le batterie usate siano smaltite correttamente, contribuirete a prevenire potenziali conseguenze negative per l'ambiente e la salute umana. Il riciclaggio dei materiali contribuisce alla conservazione delle risorse naturali. Per ulteriori informazioni sul riciclaggio delle batterie usate, contattare il servizio di smaltimento rifiuti del proprio comune.

Questo dispositivo è conforme alla Parte 15 delle norme FCC. Il funzionamento è soggetto alle due condizioni seguenti: (1) il dispositivo non può causare interferenze dannose e (2) deve accettare qualsiasi interferenza ricevuta, comprese quelle che possono causare un funzionamento indesiderato.

⚠ AVVERTENZA:

Per ridurre il rischio di lesioni, è necessaria la supervisione di un adulto. Non utilizzare mai su strada, in prossimità di motori veicoli, su o in prossimità di pendenze o gradini ripidi, piscine o altri specchi d'acqua; indossate sempre le scarpe e non permettete mai che ci sia più di un cavaliere.

Proposizione 65 della California

⚠ ATTENZIONE:

Questo prodotto può esporre a sostanze chimiche, tra cui il cadmio, che secondo lo Stato della California può causare cancro e difetti di nascita o altri danni riproduttivi. Per ulteriori informazioni: www.P65Warnings.ca.gov.

Copertura della garanzia

GARANZIA GENERALE LIMITATA

Il nuovo prodotto Jetson è garantito contro i difetti di materiali e di fabbricazione come indicato su ridejetson.com/garanzia per un periodo di tempo a partire dalla data di acquisto originale al dettaglio, se utilizzato in conformità con i manuali d'uso di Jetson (fare riferimento a ridejetson.com/support). **In base a questa garanzia, sarà possibile rivolgersi a Jetson anche nel caso in cui il prodotto Jetson sia stato acquistato presso uno dei nostri rivenditori autorizzati.** Per leggere i termini completi della nostra garanzia, visitare il sito ridejetson.com/warranty.

Panoramica del prodotto

1. **MANUBRIO*** (DETTAGLI A PAGINA 12)
2. **STELO**
3. **FARO**
4. **FORCELLA ANTERIORE**
5. **FRENO A DISCO** (X2; ANTERIORE E POSTERIORE)
6. **RUOTA** (X2; ANTERIORE* E POSTERIORE)
7. **VALVOLA DEL PNEUMATICO CON TAPPO ANTIPOLVERE** (X2; ANTERIORE E POSTERIORE)
8. **PARAFANGO** (X2; ANTERIORE** E POSTERIORE)
9. **TELAIO**
10. **BLOCCAGGIO DEL TELAIO SCROCCO**
11. **BATTERIA** (RIMOVIBILE)
    - A. **PORTA DI RICARICA DELLA BATTERIA**
    - B. **IMPUGNATURA**
12. **BLOCCO BATTERIA**
13. **PORTA DI RICARICA INTEGRATA CON COPERCHIO**
14. SEDE*
15. **MORSETTO DEL SEDILE**
16. **LUCE POSTERIORE/RIFLETTORE**
17. **PEDALE** (X2; DESTRO E SINISTRO)
18. **GUARNITURA**
19. **CATENA**
20. **DERAGLIATORE**
21. **CAVALLETTO**
22. **PORTABAGAGLI POSTERIORE RACKIT**
23. **RIFLETTORE RUOTA** (X2; ANTERIORE E POSTERIORE)
24. **CAVALLETTO PER BICICLETTE**
25. **CHIAVE** (X2)
26. **CARICABATTERIE**
27. **CAVO DI RICARICA**

*NON È PREASSEMBLATO; RICHIEDE UN'INSTALLAZIONE

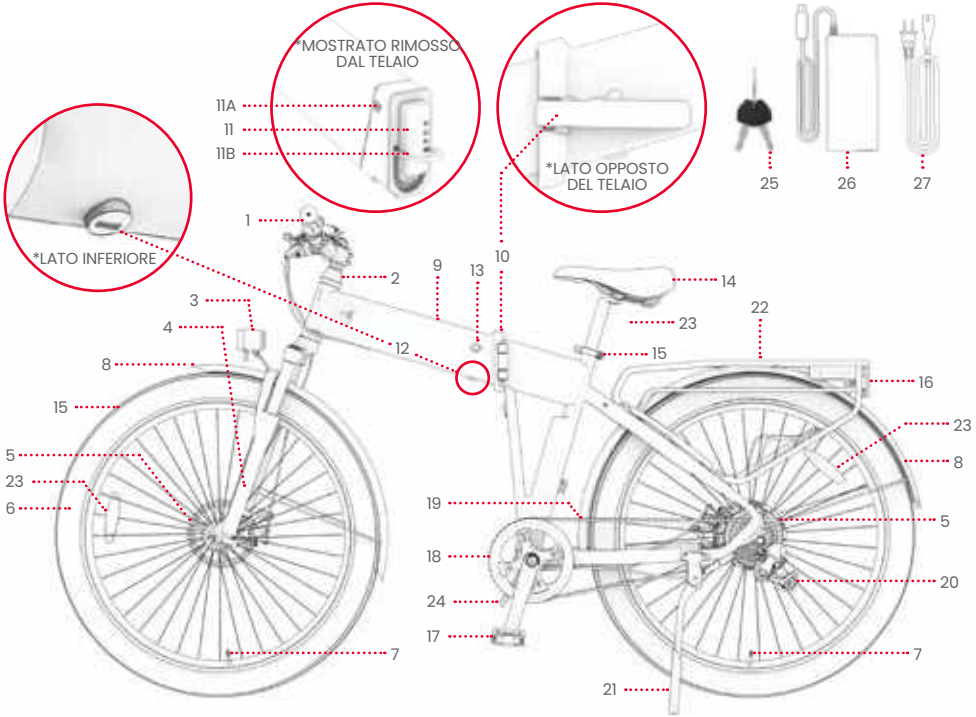

NOTA: LE IMMAGINI POTREBBERO NON RIFLETTERE L'ASPETTO ESATTO DEL PRODOTTO REALE.

1. MANUBRIO
2. PULSANTE DI ACCENSIONE/ MODALITÀ
3. PULSANTE UP
4. PULSANTE GIÙ
5. SCHERMO LCD
6. ACCELERATORE A ROTAZIONE
7. MORSETTO DEL MANUBRIO
8. FRENO A MANO ANTERIORE/ SINISTRO
9. LEVA DEL CAMBIO A SALIRE
10. PULSANTE DI CAMBIO MARCIA
11. IMPOSTAZIONE DELL'INGRANAGGIO
12. FRENO A MANO DESTRO/ANTERIORE
13. RIFLETTORE ANTERIORE
14. CAMPANA

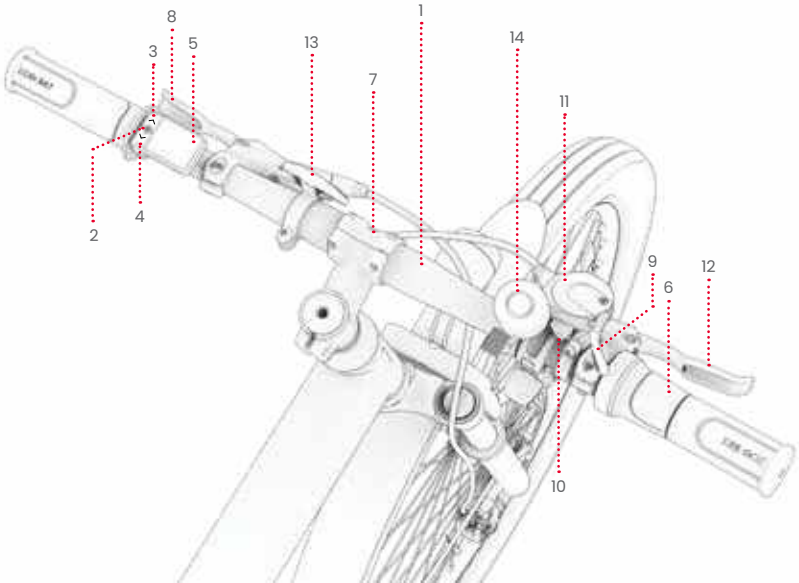

PER L'ASSEMBLAGGIO, IL SERRAGGIO E LA MANUTENZIONE:



CHIAVE A BRUGOLA DA 4 MM

Specifiche e caratteristiche

- DIMENSIONI DEL PRODOTTO, NON RIPIEGATO: 75,4" (L) × 28,0" (L) × 42,1" (H)
- DIMENSIONI DEL PRODOTTO, PIEGATO: 44.1" (L) × 28,0" (L) × 37,8" (H)
- PESO DEL PRODOTTO: 59,0 LB
- DIMENSIONE DEL PNEUMATICO: 27,5
- BATTERIA: 36V, 10,4AH AGLI IONI DI LITIO
- CARICABATTERIE: OMOLOGATO UL, 100 - 240V, 36V 1,8A
- TEMPO DI RICARICA: CIRCA 5 ORE
- MOTORE: 350W
- VELOCITÀ MASSIMA: 20 MPH*
- AUTONOMIA: FINO A 37 MIGLIA (PEDALATA ASSISTITA); FINO A 20 MIGLIA (ACCELERATORE)*
- TIPO DI FRENO: CONTROLLO DEL FRENO A MANO DEI FRENI A DISCO DELLE RUOTE ANTERIORI E POSTERIORI
- LIMITE DI PESO: 300 LB
- ETÀ CONSIGLIATA: 14+
- PRESSIONE DEGLI PNEUMATICI CONSIGLIATA: 24-30 PSI
- CERTIFICAZIONE UL: UL2849
- RESISTENZA ALL'ACQUA: IPX5
- NUMERO DI INGRANAGGI MECCANICI: 7
- NUMERO DI MODALITÀ DI VELOCITÀ ELETTRONICHE: 5

*L'AUTONOMIA DEL PRODOTTO, LA VELOCITÀ, LA DURATA DELLA BATTERIA E ALTRE SPECIFICHE POSSONO VARIARE IN BASE AL PILOTA E ALLE CONDIZIONI DI GUIDA. CONSULTARE LA SEZIONE 4.7 PER SUGGERIMENTI SU COME MASSIMIZZARE LE PRESTAZIONI.

Idoneità del pilota

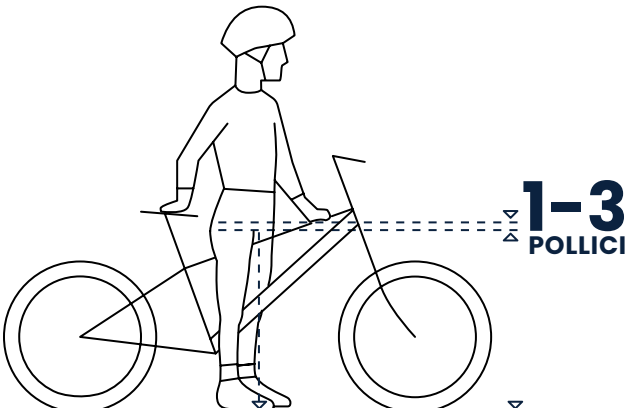

PER UNA GUIDA SICURA E CONFORTEVOLE, DEVE ESSERCI UNO SPAZIO DI ALMENO 1 - 3 POLLICI TRA L'INGUINE E IL TUBO SUPERIORE DEL TELAIO DELLA BICICLETTA QUANDO IL CICLISTA È A CAVALCIONI SULLA BICICLETTA CON ENTRAMBI I PIEDI A TERRA.

Risorse online



Scansione per il nostro più aggiornato materiale di base per l'onboarding e risorse di supporto.

Trovate questo manuale d'uso online su https://cdn.shopify.com/s/files/1/2530/6734/files/CORE_MANUAL_NF-1732734557538.pdf

Trovate la nostra collezione di manuali d'uso su https://ridejetson.com/pages/product-manuals

1. Come iniziare

1.1 Note di partenza

- INIZIATE LA VOSTRA AVVENTURA NEL MODO GIUSTO: PRIMA DI UTILIZZARE QUESTO PRODOTTO, LEGGERE ATTENTAMENTE L'INTERO MANUALE D'USO, COMPRESE LE AVVERTENZE DI SICUREZZA. ASSICURARSI DI AVER COMPRESO, ACCETTATO E RISPETTATO TUTTE LE:
  - RACCOMANDAZIONI DEL PRODUTTORE.
  - ISTRUZIONI E AVVERTENZE DI SICUREZZA.
  - LEGGI E ORDINANZE LOCALI IN MATERIA DI GUIDA E UTILIZZO.

- LE INDICAZIONI FORNITE IN QUESTO MANUALE - DESTRA, SINISTRA, ANTERIORE E POSTERIORE - SONO ORIENTATE COME LE VEDREBBE IL PILOTA QUANDO È SEDUTO SULLA BICICLETTA. IL "LATO DESTRO" DELLA BICICLETTA, AD ESEMPIO, È IL LATO IN CUI SI TROVA LA MANO DESTRA DEL PILOTA.

- PRESTARE ATTENZIONE QUANDO SI DISIMBALLA, SI RIMUOVONO TUTTI I MATERIALI DI IMBALLAGGIO E SI POSIZIONA LA BICICLETTA PER IL MONTAGGIO, POICHÉ IL MANUBRIO SARÀ SOLO SEMI-ASSEMBLATO.

⚠ATTENZIONE:

LA MANCATA OSSERVANZA DELLE SEGUENTI ISTRUZIONI PUÒ CAUSARE LESIONI AL BAMBINO O AD ALTRI.
- DURANTE IL MONTAGGIO, TENERE LE PARTI PIÙ PICCOLE LONTANO DALLA PORTATA DEI BAMBINI.
- L'ACCESSORIO DEVE ESSERE MONTATO E SMONTATO DA UN ADULTO.
- ISPEZIONARE FREQUENTEMENTE IL PRODOTTO PER VERIFICARE L'ASSENZA DI DANNI.

* È RICHIESTO L'ASSEMBLAGGIO DA PARTE DI UN ADULTO.

1.2 Svolgimento e ripiegamento del telaio

QUANDO DISPIEGARE: PER IL MONTAGGIO E LA GUIDA

QUANDO PIEGARLO: PER RIPORLO E TRASPORTARLO

IMPORTANTE: NON GUIDARE MAI IL NUCLEO SENZA IL FERMO DI BLOCCAGGIO DEL TELAIO CHIUSO E IL TELAIO FISSATO IN POSIZIONE DI GUIDA.

DISPIEGATO



PIEGATO



DISPIEGARSI

1. FATE RUOTARE LA PARTE ANTERIORE DELLA BICICLETTA INTORNO AL PUNTO DI CERNIERA FINCHÉ LA PARTE ANTERIORE E POSTERIORE DEL TELAIO NON FORMANO UNA LINEA RETTA .

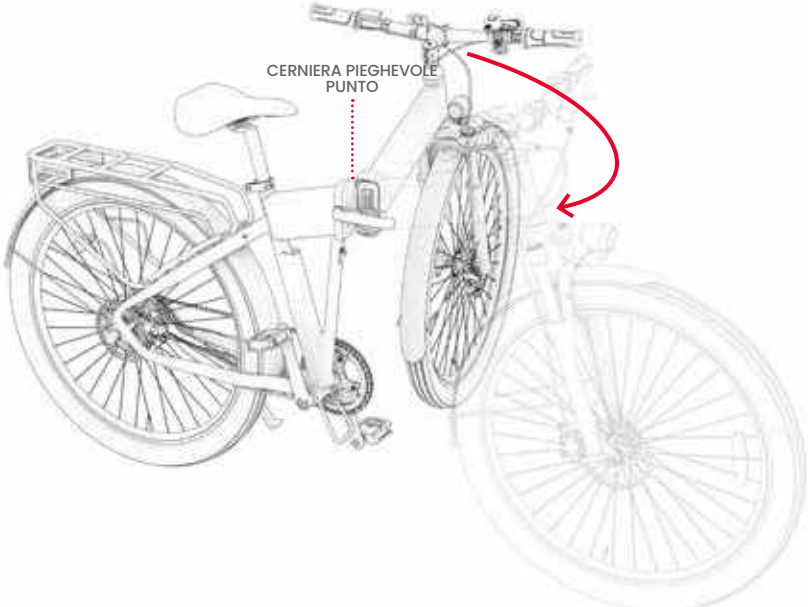

IMPORTANTE: PRESTARE ATTENZIONE QUANDO SI DISPIEGA PRIMA DEL MONTAGGIO, POICHÉ IL MANUBRIO SARÀ SOLO SEMI-ASSEMBLATO.

2. TENERE FERME ENTRAMBE LE ESTREMITÀ DEL TELAIO E SPINGERE CON FORZA LA CHIUSURA DI BLOCCAGGIO DEL TELAIO.

⚠ **IMPORTANTE:** PER ASSICURARSI CHE LA CHIUSURA SIA CORRETTAMENTE CHIUSA E SICURA SUL TELAIO DELLA BICICLETTA, VERIFICARE CHE LA CHIUSURA "SCATTI".

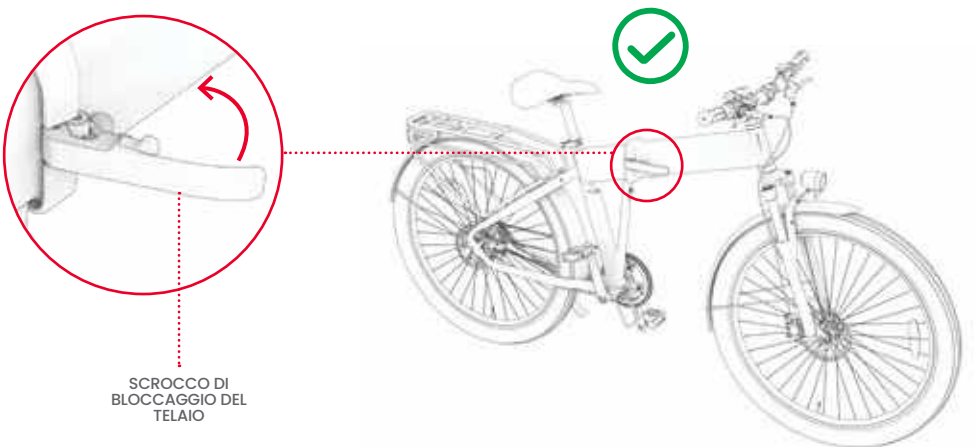

PIEGARE

1. SPINGERE IN AVANTI LA LINGUETTA DELLA CHIUSURA DEL TELAIO (A) E TIRARE CON FORZA LA CHIUSURA (B).

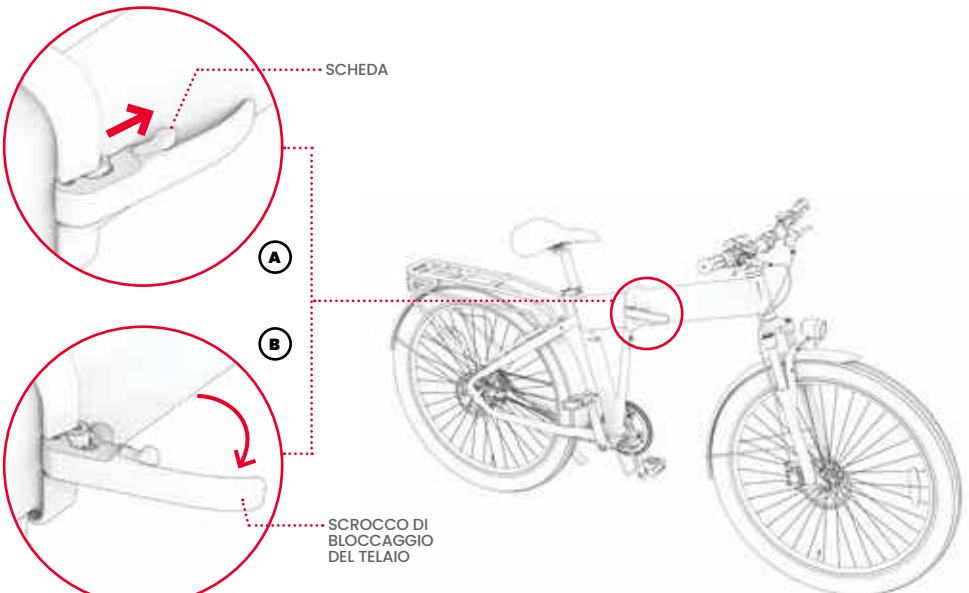

2. FATE RUOTARE LA PARTE ANTERIORE DELLA BICICLETTA VERSO SINISTRA E VERSO LA PARTE POSTERIORE DELLA BICICLETTA FINO A QUANDO LA RUOTA ANTERIORE SI TROVA ACCANTO A QUELLA POSTERIORE.
3. APPOGGIARE LA BICICLETTA SUL CAVALLETTO PER TENERLA IN POSIZIONE VERTICALE MENTRE È RIPIEGATA.

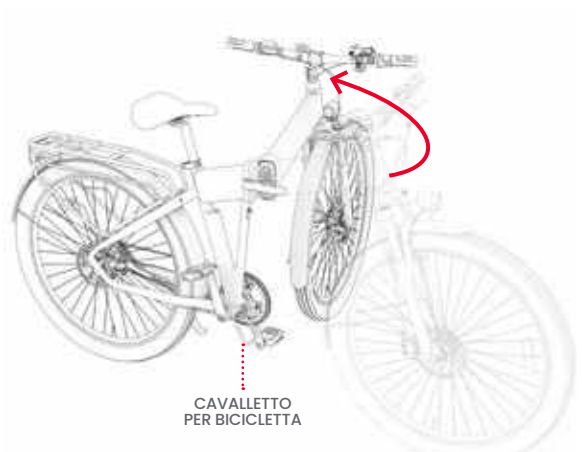

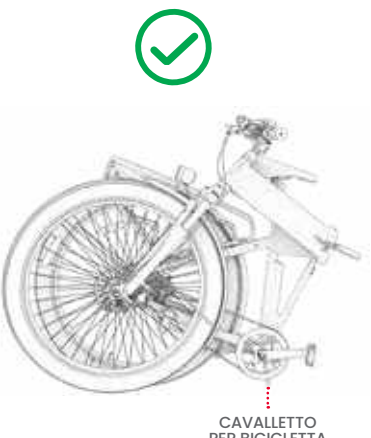

1.3 Montaggio del manubrio

È NECESSARIA UNA CHIAVE A BRUGOLA DA 4 MM.

1. ALLENTARE E RIMUOVERE I 4 BULLONI DEL MORSETTO DEL MANUBRIO RUOTANDOLI IN SENSO ANTIORARIO CON CHIAVE A BRUGOLA DA 4 MM.
2. RIMUOVERE IL COPERCHIO DEL MORSETTO E METTERLO DA PARTE CON I 4 BULLONI.

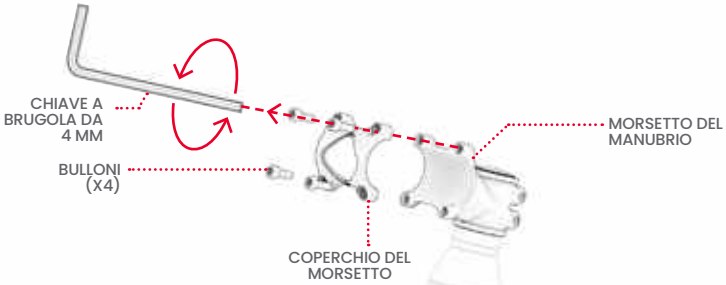

3. SE NECESSARIO, RUOTARE LA BASE DELLA PINZA IN MODO CHE SIA ESSA CHE LA FORCELLA ANTERIORE SIANO RIVOLTE IN

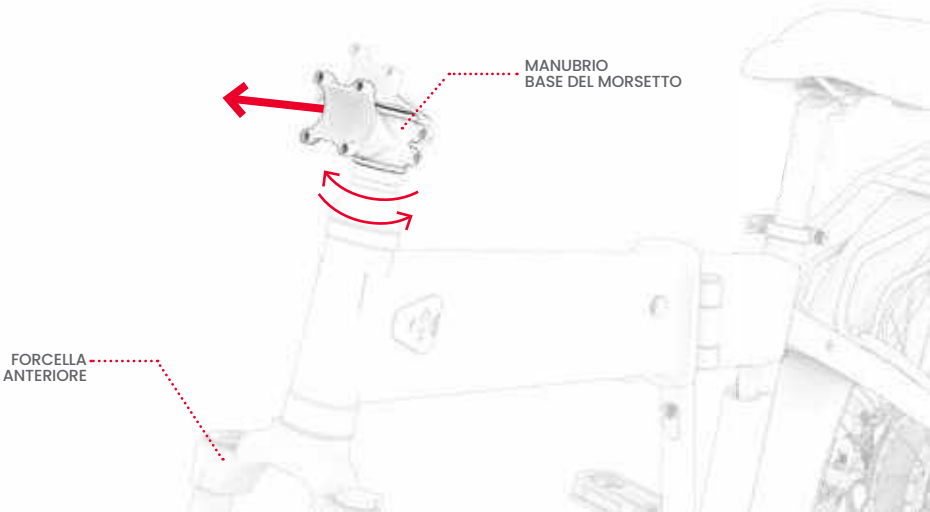

AVANTI.

4. SOLLEVARE IL MANUBRIO SULLA BASE DEL MORSETTO E POSIZIONARLO IN MODO CHE SIA IN POSIZIONE:
   - INCASTONATO NELLA CURVA DELLA PINZA.
   - ORIENTATO CON LO SCHERMO LCD SUL LATO SINISTRO DEL MANUBRIO.
   - CENTRATO ED EQUILIBRATO NELLA PINZA.

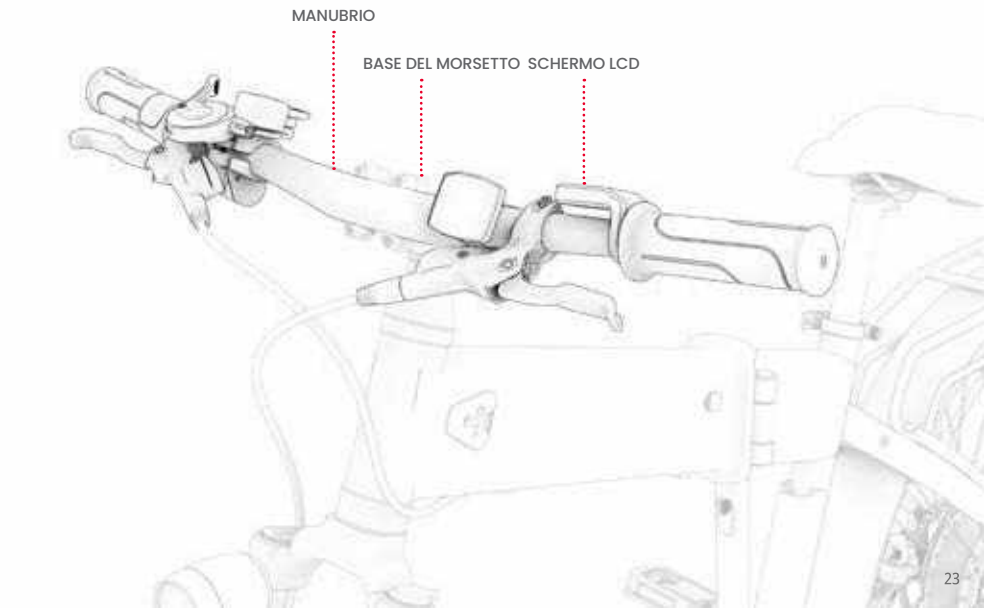

- POSIZIONATO IN MODO CHE TUTTI GLI ELEMENTI DEL MANUBRIO SIANO VISIBILI E FACILMENTE RAGGIUNGIBILI DAL PILOTA.

5. POSIZIONARE IL COPERCHIO DEL MORSETTO AL CENTRO DEL MANUBRIO IN MODO TALE CHE:
   - I 4 FORI DEL COPERCHIO SONO ALLINEATI CON I QUATTRO FORI DELLA BASE DEL MORSETTO.
   - LA COPERTURA È ADERENTE ALLA CURVA DEL MANUBRIO.
6. REINSERIRE I 4 BULLONI NEI 4 FORI SULLA PARTE ANTERIORE DEL COPERCHIO DEL MORSETTO. TENENDO IN POSIZIONE

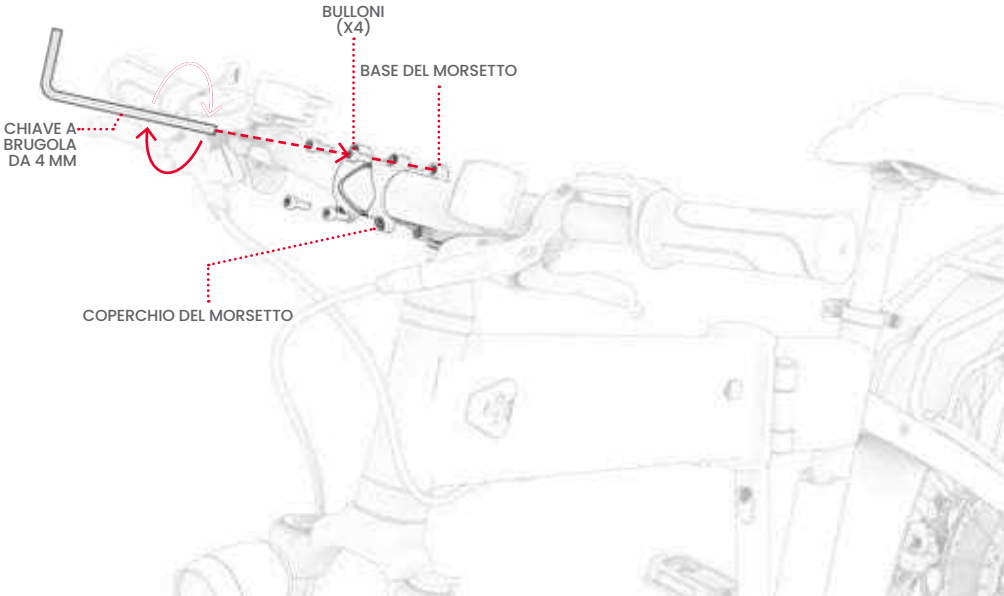

IL MANUBRIO E IL COPERCHIO DEL MORSETTO, SERRARE I BULLONI RUOTANDOLI IN SENSO ORARIO CON LA CHIAVE A BRUGOLA.

7. VERIFICARE CHE IL MANUBRIO SIA BEN FISSATO.

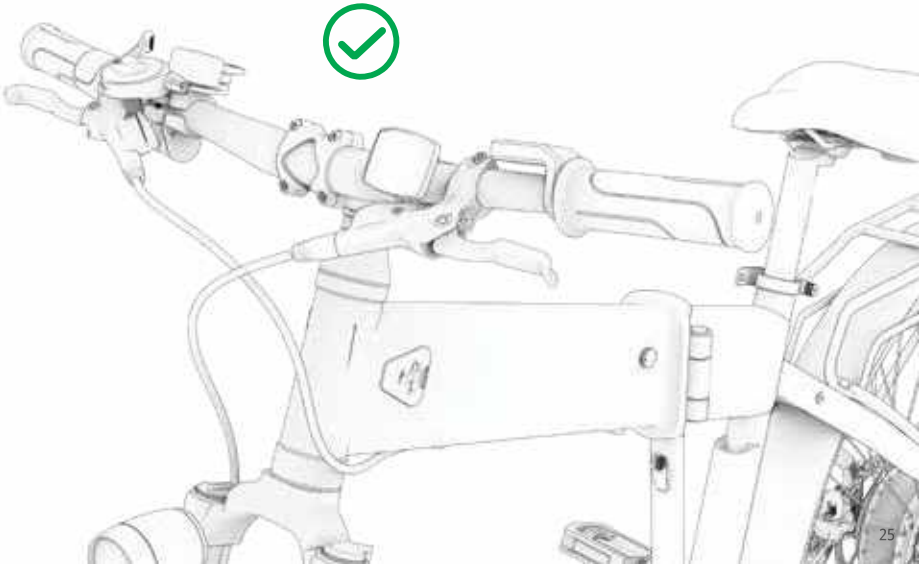

1.4 Fissare il sedile

1. APRIRE IL FERMO DEL MORSETTO DEL SEDILE.
2. INDIVIDUARE IL SEGNO DI "INSERIMENTO MINIMO" INCISO VICINO ALLA PARTE INFERIORE DEL REGGISELLA.
3. TENERE IL SEDILE IN POSIZIONE SOPRA LA BICICLETTA.
4. ABBASSARE IL REGGISELLA ATTRAVERSO IL MORSETTO E NEL TUBO SELLA FINCHÉ IL SEGNO DI INSERIMENTO MINIMO NON SI TROVA SOTTO IL MORSETTO.

   NOTA: SE L'APERTURA DEL MORSETTO È TROPPO STRETTA PER RICEVERE IL REGGISELLA, È POSSIBILE ALLARGARLA RUOTANDO LA MANOPOLA DEL MORSETTO IN SENSO ANTIORARIO TENENDO FERMO IL FERMO.
5. TENENDO IL SEDILE ALL'ALTEZZA DESIDERATA, CHIUDERE IL FERMO DEL MORSETTO.

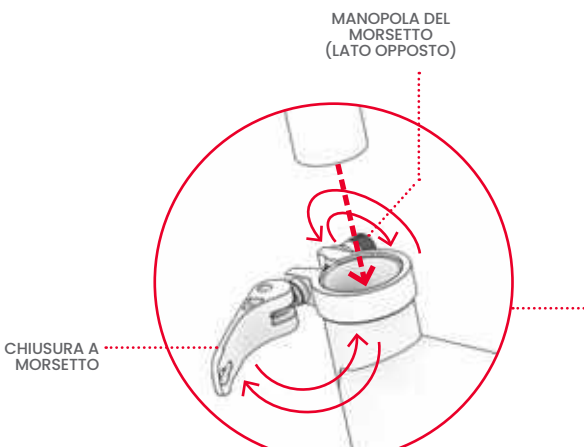

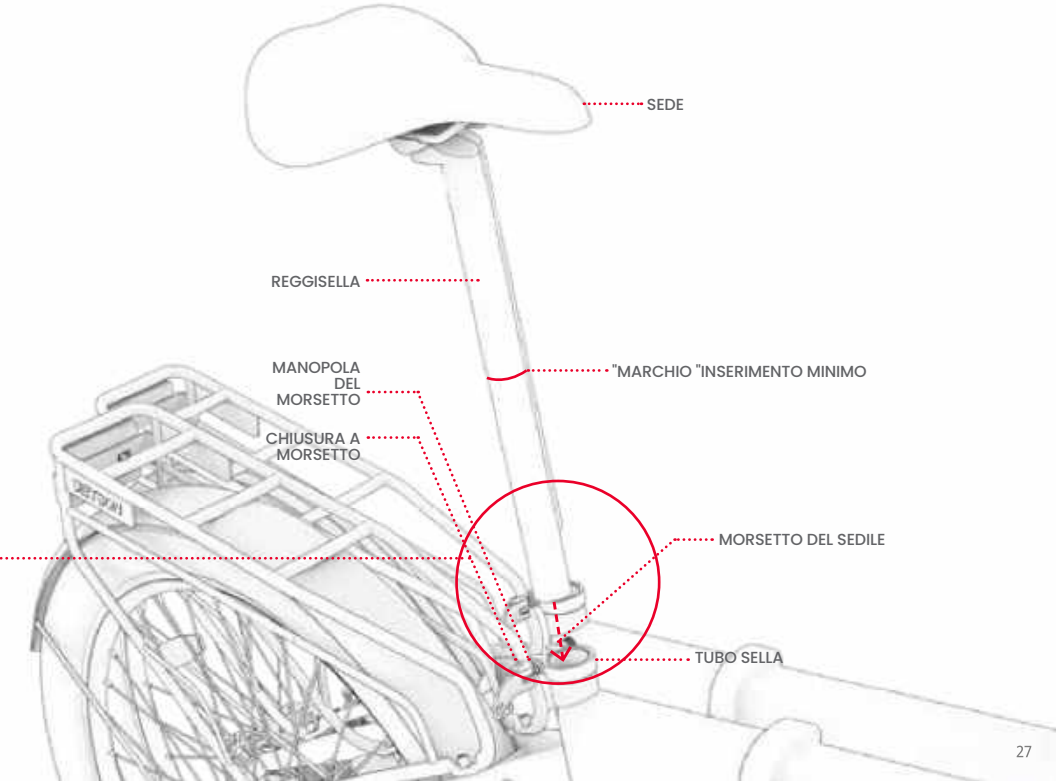
SEDE
REGGISELLA
"MARCHIO "INSERIMENTO MINIMO
MANOPOLA DEL MORSETTO
CHIUSURA A MORSETTO
MORSETTO DEL SEDILE
TUBO SELLA

6. VERIFICARE CHE IL SEDILE SIA BEN FISSATO: CON LA MANO ESERCITATE UNA PRESSIONE VERSO IL BASSO SULLA SELLA. SE IL REGGISELLA SCIVOLA PIÙ IN BASSO NEL TUBO, RIPORTARLO IN POSIZIONE E STRINGERE IL MORSETTO RUOTANDO LA MANOPOLA IN SENSO ORARIO.

RISOLUZIONE DEI PROBLEMI: SE NON SI RIESCE AD APRIRE FACILMENTE IL FERMO DEL MORSETTO, È POSSIBILE CHE LA MANOPOLA SIA TROPPO STRETTA. ALLENTARE LA MANOPOLA RUOTANDOLA IN SENSO ANTIORARIO.

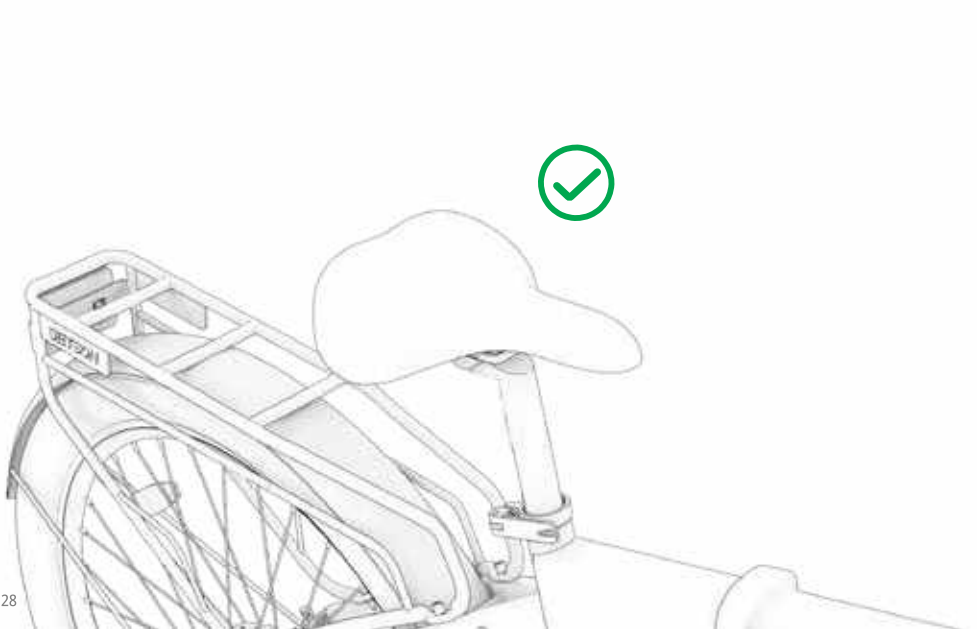

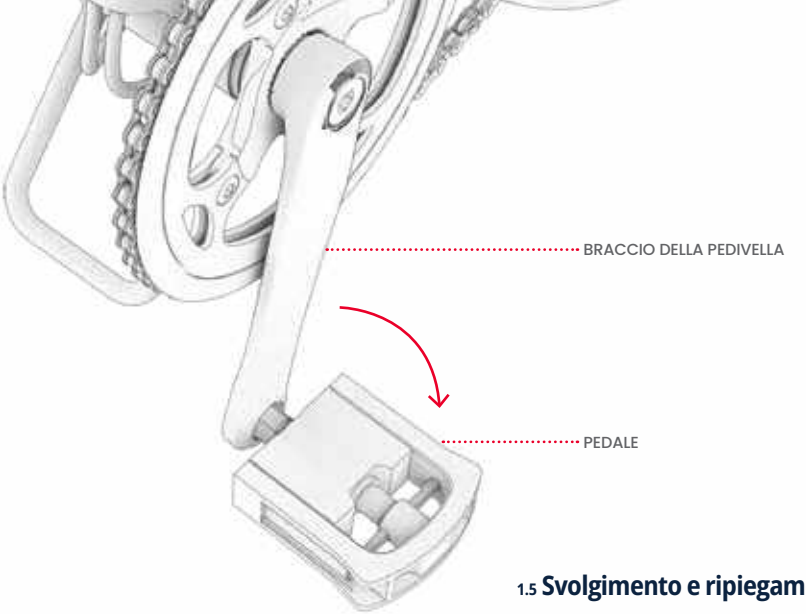

1.5 Svolgimento e ripiegamento dei pedali

I PEDALI POSSONO ESSERE RIPOSTI E TRASPORTATI.

PER DISPIEGARE: ALLONTANARE IL PEDALE DAL BRACCIO DELLA PEDIVELLA.

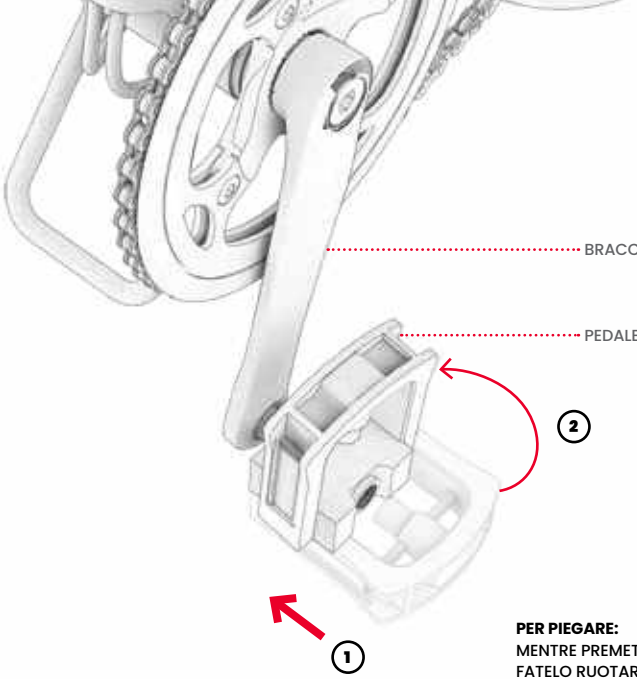

PER PIEGARE:
MENTRE PREMETE IL PEDALE NEL BRACCIO DELLA PEDIVELLA, FATELO RUOTARE VERSO IL TELAIO.

2. Preparazione alla guida

2.1 Regolazione dell'altezza del sedile

QUANDO IL CICLISTA È SEDUTO SULLA SELLA E HA UN PIEDE SUL PEDALE NEL PUNTO PIÙ BASSO DI ROTAZIONE DEL PEDALE, IL GINOCCHIO DEVE ESSERE LEGGERMENTE PIEGATO. LE GAMBE NON DEVONO MAI ESSERE COMPLETAMENTE DISTESE DURANTE LA PEDALATA.

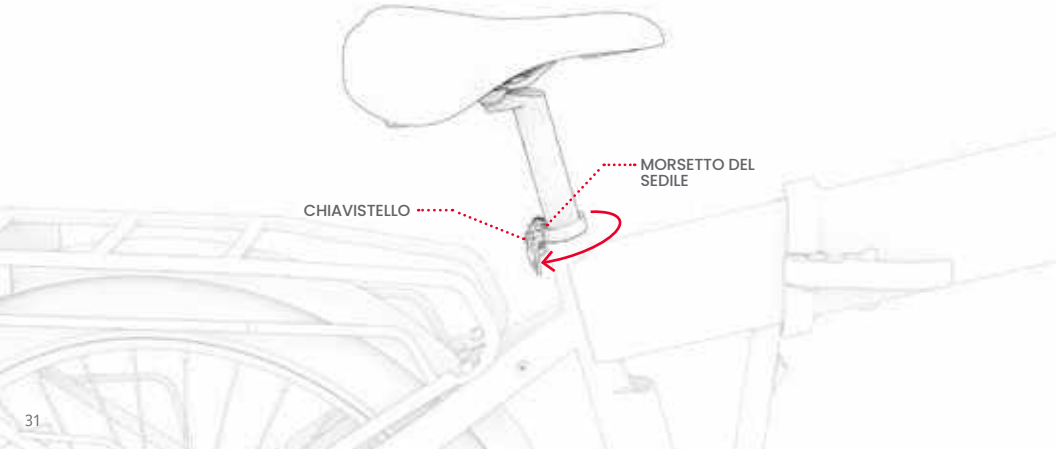

1. APRIRE IL FERMO DEL MORSETTO DEL SEDILE.
2. ALZARE O ABBASSARE IL SEDILE NELLA POSIZIONE DESIDERATA. **IMPORTANTE:** NON SOLLEVARE IL SEDILE TANTO DA FAR APPARIRE IL SEGNO DI "INSERIMENTO MINIMO" SOPRA IL MORSETTO. (SE IL MORSETTO DEL SEDILE È TROPPO STRETTO PER CONSENTIRE AL MONTANTE DI SCORRERE FACILMENTE VERSO L'ALTO E VERSO IL BASSO, ALLARGARE L'APERTURA DEL MORSETTO RUOTANDO LA MANOPOLA IN SENSO ANTIORARIO)

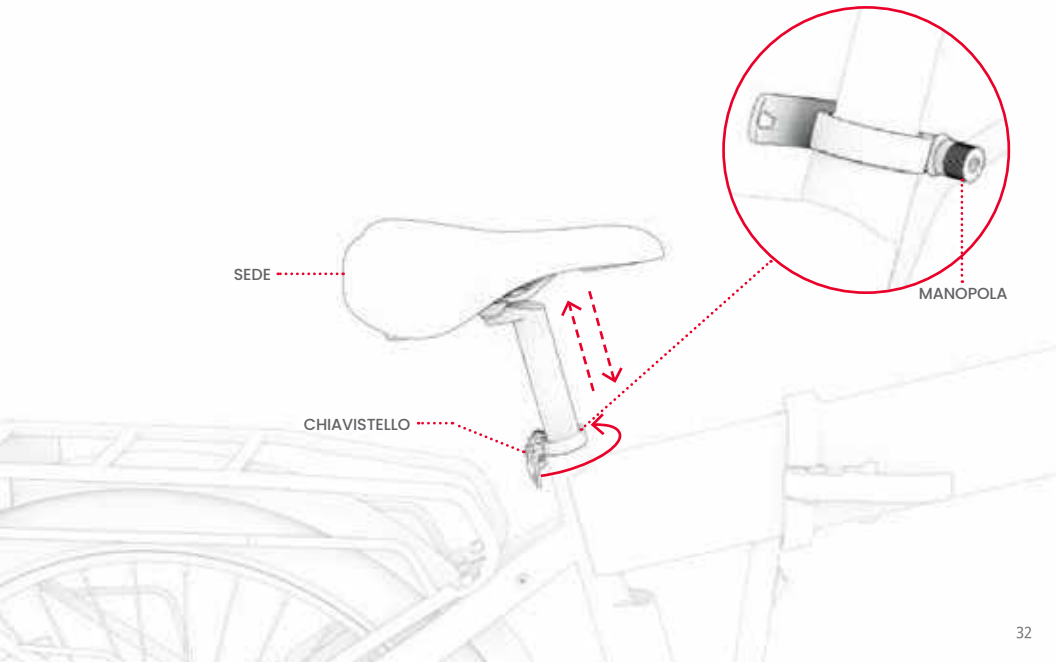

3. TENENDO IL SEDILE IN POSIZIONE, CHIUDERE IL FERMO DEL SEDILE E, SE NECESSARIO, SERRARE NUOVAMENTE LA MANOPOLA DEL MORSETTO RUOTANDOLA IN SENSO ORARIO. CHIUDERE IL FERMO DEL MORSETTO.
4. VERIFICARE CHE LA SELLA SIA BEN SALDA: CON LA MANO ESERCITATE UNA PRESSIONE VERSO IL BASSO SULLA SELLA. SE IL REGGISELLA SCIVOLA PIÙ IN BASSO NEL TUBO, RIPORTARLO IN POSIZIONE E STRINGERE IL MORSETTO RUOTANDO LA MANOPOLA IN SENSO ORARIO.

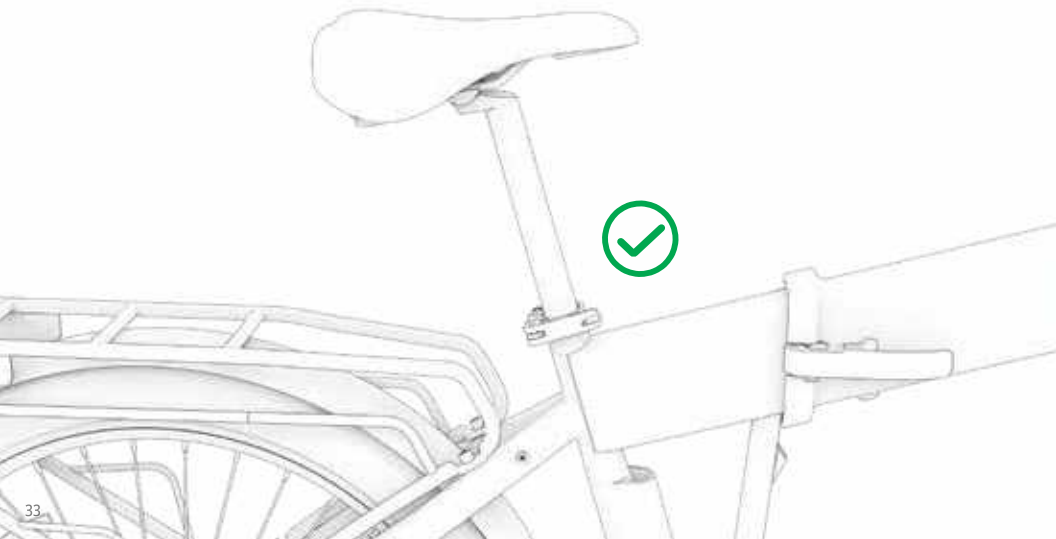

2.2 Carica della batteria

POSSONO ESSERE NECESSARIE CIRCA 5 ORE PER RIPORTARE UNA BATTERIA ESAURITA ALLA CARICA COMPLETA.
LA BATTERIA PUÒ ESSERE CARICATA QUANDO È FISSATA NEL TELAIO O RIMOSSA DAL TELAIO. (PER LA RIMOZIONE, VEDERE LA SEZIONE 3.1)

1. COLLEGARE IL CAVO DI RICARICA AL CARICATORE.
2. APRIRE IL COPERCHIO DELLA PORTA DI RICARICA SUL TELAIO DELLA BICICLETTA, SE LA BATTERIA VIENE CARICATA MENTRE SI TROVA SU IL TELAIO.
3. COLLEGARE IL CAVO DI RICARICA ALLA PARETE, QUINDI INSERIRE IL CARICABATTERIE NELLA PORTA DI RICARICA.
4. QUANDO L'INDICATORE LUMINOSO SUL CARICATORE PASSA DA ROSSO A VERDE, LA BATTERIA HA RAGGIUNTO LA CARICA COMPLETA. RIMUOVERE IL CARICATORE DALLA PORTA DI RICARICA E SCOLLEGARE IL CAVO DALLA PRESA DI CORRENTE.
5. CHIUDERE IL COPERCHIO DELLA PORTA DI RICARICA, SE SI CARICA LA BATTERIA MENTRE È NEL TELAIO.

SPIA DI CARICA SUL CARICABATTERIE:

- RICARICA
- RICARICA COMPLETA





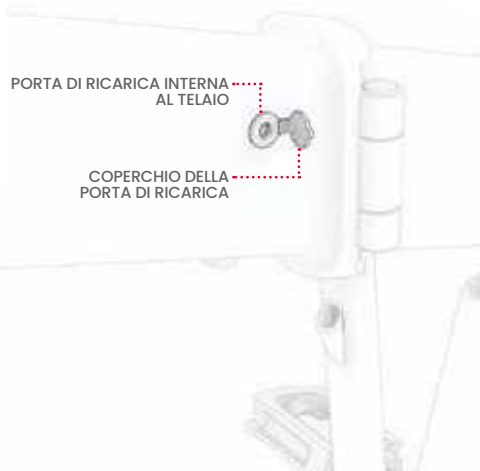

NOTE IMPORTANTI SULLA RICARICA:

- **UTILIZZARE ESCLUSIVAMENTE IL CARICABATTERIE IN DOTAZIONE O UNO OTTENUTO DIRETTAMENTE TRAMITE JETSON CONTRASSEGNATO CON LS-018C20-3601800 O CON LA SKU PJCORE-CH. FATTO DA DONGGUAN LI POWER ELECTRONICS CO., LTD.**
  ⚠ IL MANCATO UTILIZZO DEL CARICABATTERIE CORRETTO PUÒ PROVOCARE INCENDI ED ESPLOSIONI.

- **COLLEGARE IL CARICABATTERIE ALLA PRESA DI CORRENTE PRIMA DI COLLEGARLO ALLA PORTA DI RICARICA DELLA BICICLETTA.**
- **NON UTILIZZARE RUBINETTI DI ALIMENTAZIONE RIPOSIZIONABILI.**
- **NON ACCENDERE MAI LA BICICLETTA MENTRE È IN CARICA.**
- **CARICARE LA BATTERIA FINO A QUANDO NON È COMPLETAMENTE CARICA (CIRCA 5 ORE).**
- **NON LASCIARE MAI LA BICICLETTA IN CARICA DURANTE LA NOTTE O PER PERIODI PROLUNGATI.**
- **NON TENTARE DI SMONTARE LA BATTERIA.**
- **INTERVALLO DI TEMPERATURA AMBIENTE DI CARICA: 32°F(0°C)-104°F(40°C)**
- **INTERVALLO DI TEMPERATURA AMBIENTE DI FUNZIONAMENTO: 14°F(-10°C)-104°F(40°C)**
- **NON UTILIZZARE IL PRODOTTO SE IL CAVO DI ALIMENTAZIONE FLESSIBILE DEL CAVO DI USCITA È SFILACCIATO, HA L'ISOLAMENTO ROTTO O PRESENTA ALTRI SEGNI DI DANNEGGIAMENTO.**



QUESTA È LA MARCATURA DEL CARICABATTERIE.

2.3 Gonfiaggio e pressione dei pneumatici

PRIMA DELLA PRIMA USCITA, È NECESSARIO AGGIUNGERE ARIA AI PNEUMATICI PER PORTARLI ALLA PRESSIONE CONSIGLIATA DI **24-30PSI (LIBBRE PER POLLICE QUADRATO).**
PRIMA DI OGNI USCITA, CONTROLLATE CON UN MANOMETRO CHE LA PRESSIONE DEGLI PNEUMATICI SIA DI 20 PSI.

PER AGGIUNGERE ARIA:

1. RIMUOVERE IL CAPPUCCIO ANTIPOLVERE DALLA VALVOLA DEL PNEUMATICO SU UNA RUOTA RUOTANDOLO IN SENSO ANTIORARIO. METTERLO DA PARTE.
2. SEGUIRE LE ISTRUZIONI DEL PRODUTTORE DELLA POMPA D'ARIA PER INSERIRE L'ARIA NEL PNEUMATICO. CONTROLLARE PERIODICAMENTE CON UN MANOMETRO E CONTINUARE AD AGGIUNGERE ARIA FINO A RAGGIUNGERE 24-30PSI.
3. RIMUOVERE LA POMPA DELL'ARIA E SOSTITUIRE LA VALVOLA ANTIPOLVERE RUOTANDOLA IN SENSO ORARIO.
4. RIPETERE L'OPERAZIONE CON L'ALTRO PNEUMATICO.

IMPORTANTE: UTILIZZARE ESCLUSIVAMENTE UNA POMPA D'ARIA MANUALE PER
GONFIARE I PNEUMATICI DELLA VOSTRA WARREN. NON UTILIZZARE MAI UN
COMPRESSORE D'ARIA; CIÒ POTREBBE CAUSARE LA ROTTURA DEL PNEUMATICO
TUBI DA FAR SCOPPIARE.

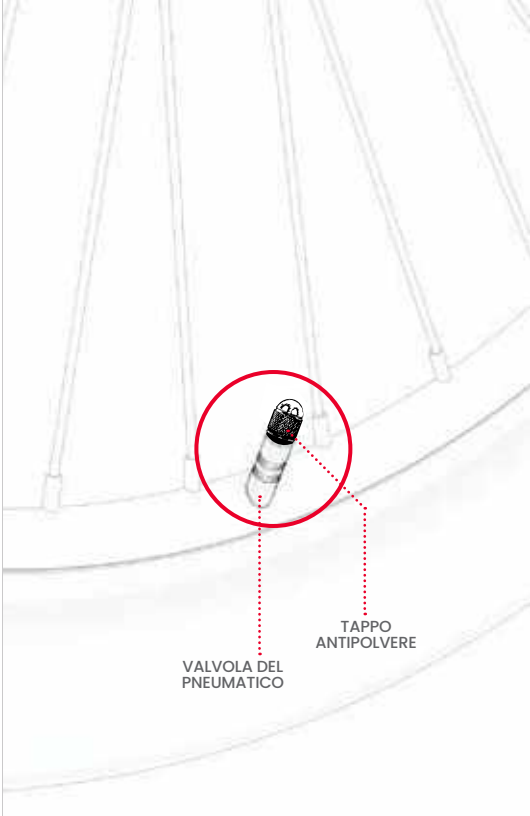

2.4 Controllo e regolazione dei freni

CONTROLLO DELLA SICUREZZA E DELLA FUNZIONALITÀ DEI FRENI

DOPO IL MONTAGGIO E PRIMA DI OGNI CORSA, VERIFICARE CHE I FRENI FUNZIONINO CORRETTAMENTE E IN MODO SICURO PER RALLENTARE E ARRESTARE LA RUOTA ESEGUENDO LE SEGUENTI OPERAZIONI:

1. CAMMINARE CON LA BICICLETTA E TIRARE DELICATAMENTE IL FRENO A MANO SINISTRO.
2. CONTROLLARE CHE LA PINZA ANTERIORE SI CHIUDA CORRETTAMENTE SUL DISCO E RALLENTI LA ROTAZIONE DELLA RUOTA.
3. RIPETERE L'OPERAZIONE, TIRANDO IL FRENO A MANO SINISTRO CON MAGGIORE PRESSIONE E VERIFICANDO CHE LA RUOTA ANTERIORE SI ARRESTI.
4. RIPETERE I PASSAGGI DA 1 A 3 CON IL FRENO A MANO DESTRO E LA RUOTA POSTERIORE.

REGOLAZIONE DELLA PINZA DEL FRENO

POTREBBE ESSERE NECESSARIA UNA CHIAVE A BRUGOLA DA 5 MM (NON INCLUSA)

I FRENI DELLE BICICLETTE RICHIEDONO CHE TUTTI GLI ELEMENTI SIANO ESATTAMENTE ALLINEATI E POSIZIONATI PER FUNZIONARE CORRETTAMENTE. UNO SFREGAMENTO O UN CIGOLIO (COSTANTE O INTERMITTENTE) PROVENIENTE DALL'AREA DEI FRENI È UN BUON INDICATORE DEL FATTO CHE QUALCOSA NON È ALLINEATO E DEVE ESSERE REGOLATO.

LA CAUSA DEL RUMORE È PROBABILMENTE UNA PINZA DISALLINEATA, CHE CAUSA LO SFREGAMENTO DELLE PASTIGLIE DEI FRENI AL SUO INTERNO CONTRO IL DISCO ANCHE QUANDO LA PINZA È APERTA. LE PASTIGLIE DOVREBBERO ENTRARE IN CONTATTO CON IL DISCO SOLO QUANDO LA PINZA È CHIUSA PERCHÉ IL FRENO A MANO È STATO TIRATO.

1. SUL FRENO DA REGOLARE, INDIVIDUARE LA PINZA, LE PASTIGLIE E IL DISCO.
2. SOLLEVATE LA RUOTA DELLA BICICLETTA E FATELA GIRARE. OSSERVATE IL DISCO CHE RUOTA TRA LE PASTIGLIE DEI FRENI E NOTATE QUALE PASTIGLIA SFREGA CONTRO IL DISCO.
3. APPOGGIARE LA BICICLETTA SUL CAVALLETTO. (VEDERE LA SEZIONE 3.2).
4. GUARDANDO LA PINZA DAL RETRO DELLA RUOTA, INDIVIDUARE IL BULLONE SOPRA E QUELLO SOTTO LA PINZA. UTILIZZARE LA CHIAVE A BRUGOLA DA 5 MM PER CIASCUN BULLONE, RUOTANDOLO IN SENSO ANTIORARIO PER 4 - 5 ROTAZIONI.

5. SPOSTARE LA PINZA FUORI DALL'ALLINEAMENTO FINCHÉ NON SI VERIFICANO LE SEGUENTI CONDIZIONI:
   - LA PARTE SUPERIORE DELLE PASTIGLIE È ALLINEATA CON IL BORDO DEL DISCO.
   - NESSUNA PARTE DI UNA DELLE DUE PIASTRE TOCCA IL DISCO.
   - LE PASTIGLIE SONO PARALLELE AL DISCO.
6. CON LA PINZA NELLA POSIZIONE DESIDERATA, SERRARE COMPLETAMENTE UN BULLONE E POI L'ALTRO GIRANDO IN SENSO ORARIO CON LA CHIAVE A BRUGOLA.
7. CONTROLLARE CHE LA PINZA SIA BEN SALDA E ESEGUIRE NUOVAMENTE IL CONTROLLO DELLA SICUREZZA E DELLA FUNZIONALITÀ DEI FRENI (PAGINA 41).

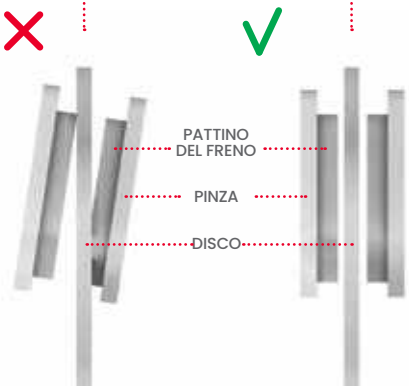

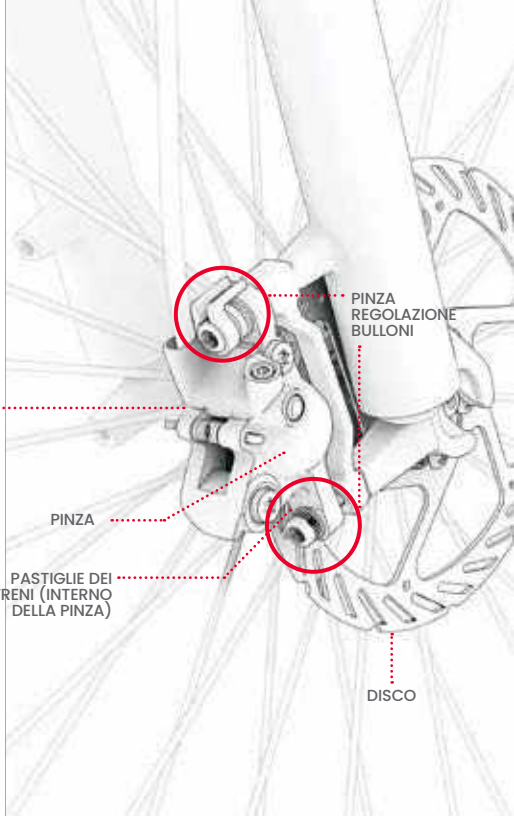

2.5 Accensione e spegnimento

PER ACCENDERE O SPEGNERE L'E-BIKE, TENERE PREMUTO IL PULSANTE DI ACCENSIONE/MODALITÀ PER 2-3 SECONDI.

PER PRESERVARE LA CARICA DELLA BATTERIA, LA BICICLETTA SI SPEGNE AUTOMATICAMENTE DOPO 10 MINUTI DI ASSENZA DI MOVIMENTO.

RICORDATE SEMPRE DI SPEGNERE LA BICICLETTA QUANDO LA RIPONETE.

⚠ **IMPORTANTE:** NON ACCENDERE MAI LA E-BIKE MENTRE È IN CARICA O PIEGATA**.**

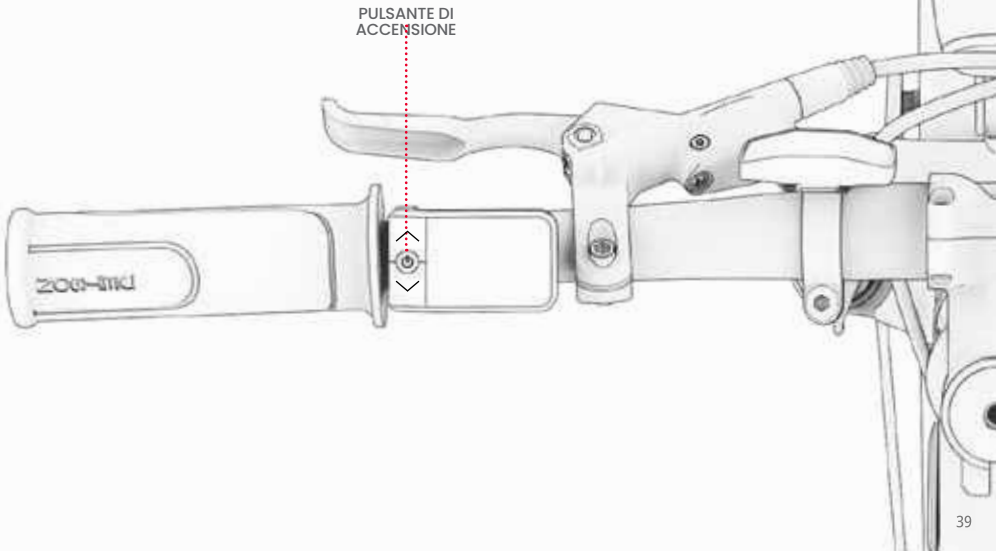

3. Caratteristiche e funzioni

3.1 Rimozione e reinserimento della batteria

PER RIMUOVERE LA BATTERIA:

1. SE LA BICICLETTA È IN POSIZIONE DI GUIDA, SPINGERE IN AVANTI LA LINGUETTA DEL FERMO DI BLOCCAGGIO DEL TELAIO (1A) E TIRARE CON FORZA IL FERMO (1B).
2. FARE PERNO SULLA BICICLETTA NEL PUNTO DI PIEGATURA PER SCOPRIRE LA BATTERIA.

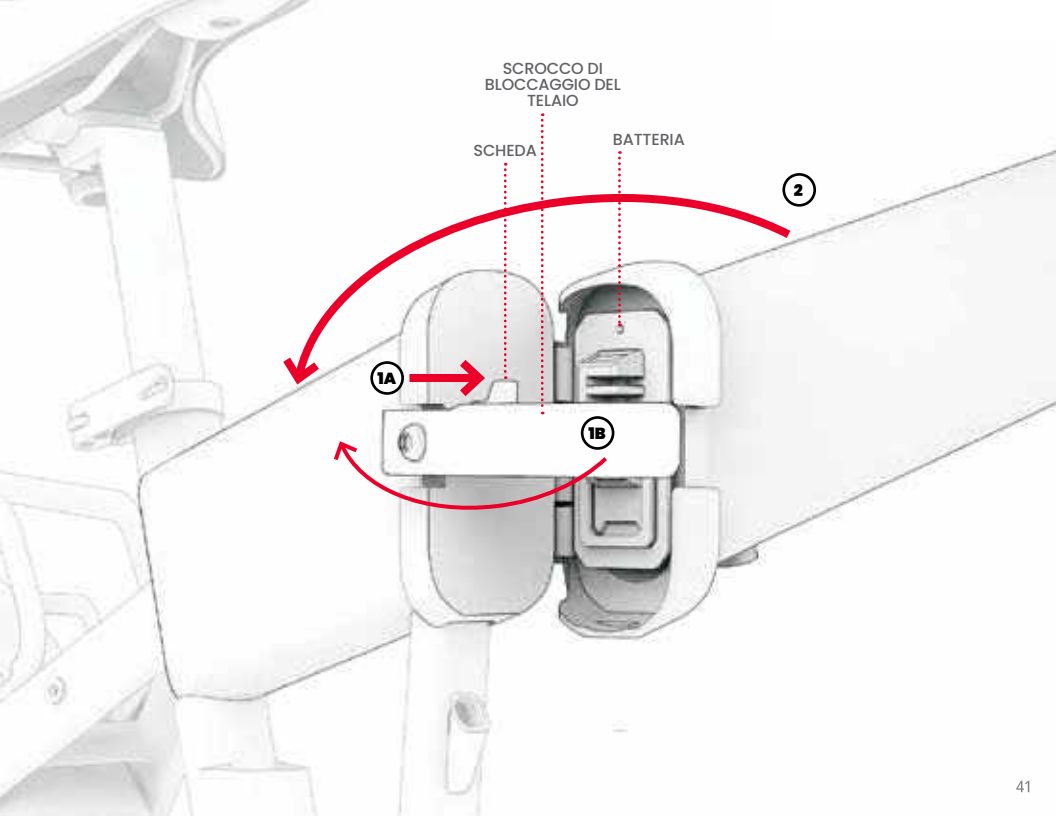
SCROCCO DI BLOCCAGGIO DEL TELAIO
SCHEDA
BATTERIA
2
1A
1B

3. INSERIRE UNA CHIAVE NELLA FESSURA DELLA CHIAVE. SPINGERE LA CHIAVE VERSO L'ALTO E RUOTARLA COMPLETAMENTE IN SENSO ANTIORARIO.
4. RIMUOVERE LA CHIAVE DALLA TOPPA.

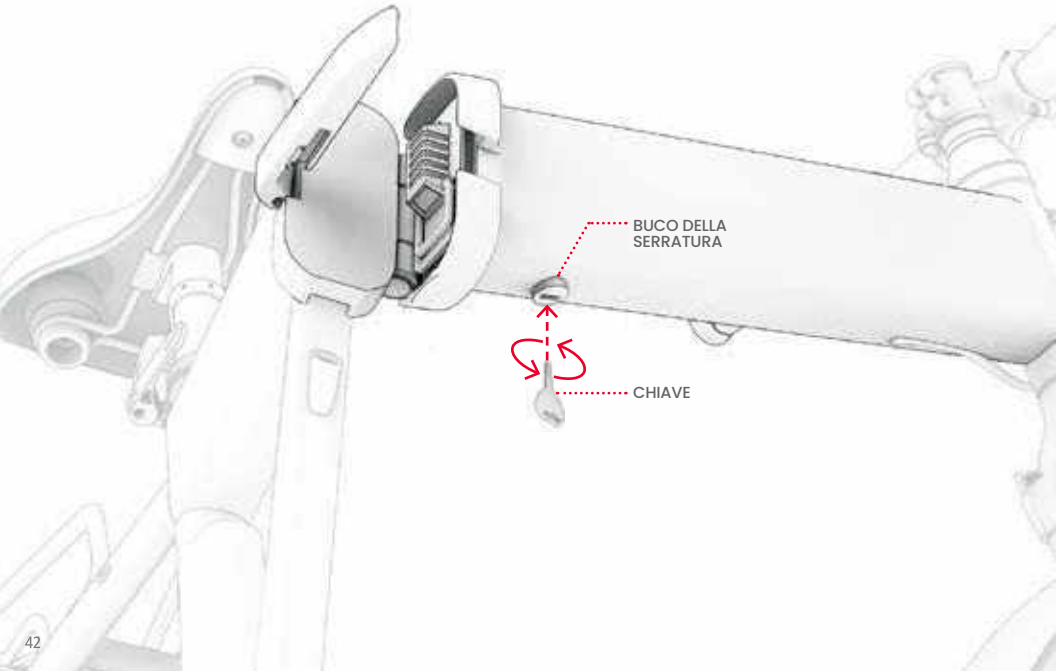

5. TIRARE L'IMPUGNATURA DELLA BATTERIA VERSO L'ALTO E UTILIZZARE L'IMPUGNATURA PER ESTRARRE LA BATTERIA DAL VANO BATTERIA.

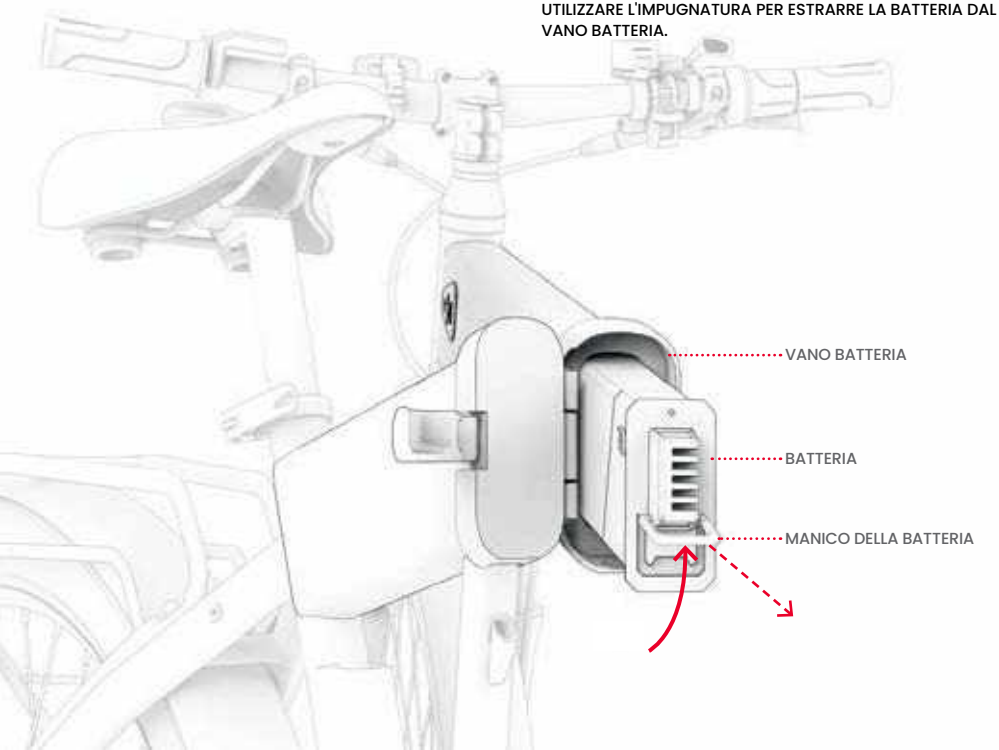

PER REINSERIRE LA BATTERIA:

1. CON L'IMPUGNATURA SULLA METÀ INFERIORE DELLA FACCIA DELLA BATTERIA, SPINGERE LENTAMENTE LA BATTERIA NEL VANO BATTERIA. ASSICURARSI CHE IL RETRO DELLA BATTERIA SIA ALLINEATO CON I TAPPI SUL RETRO DEL VANO BATTERIA DI .
2. INSERIRE UNA CHIAVE NEL FORO DELLA CHIAVE E RUOTARLA COMPLETAMENTE IN SENSO ORARIO.
3. RIMUOVERE LA CHIAVE DAL FORO DELLA CHIAVE.
4. VERIFICARE CHE LA BATTERIA SIA BEN SALDA NEL TELAIO E NON POSSA ESSERE ESTRATTA.

⚠ **IMPORTANTE:** BLOCCARE SEMPRE LA BATTERIA NEL TELAIO. NON ACCENDERE LA BICICLETTA O GUIDARLA SENZA CHE LA BATTERIA SIA BLOCCATA IN POSIZIONE.

IMPORTANTE: PER EVITARE DI DANNEGGIARE LA BATTERIA, NON INSERIRLA NEL TELAIO TROPPO RAPIDAMENTE O CON TROPPO FORTE.

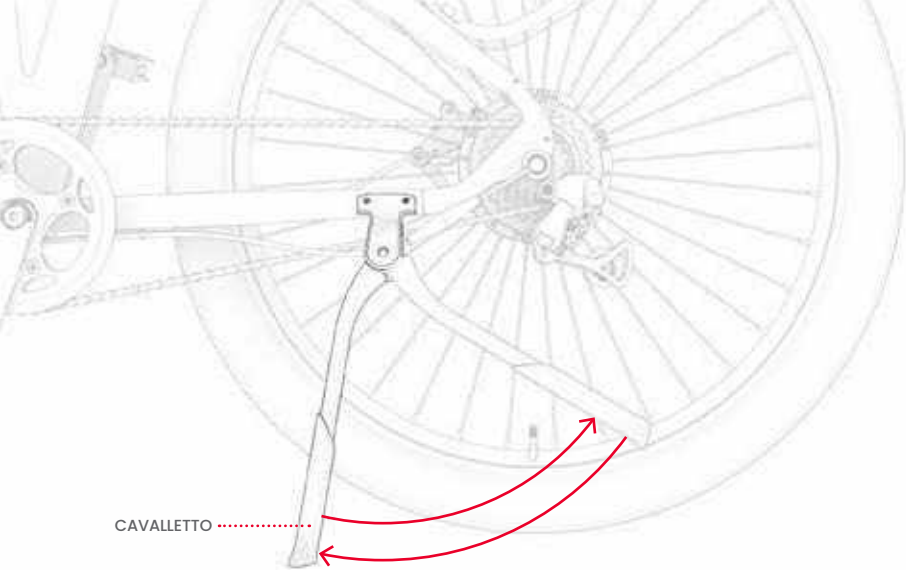

3.2 Uso del cavalletto

PER UTILIZZARE IL CAVALLETTO, ABBASSARLO E INCLINARE DELICATAMENTE LA BICICLETTA PER FARLA STARE IN PIEDI. PER SOLLEVARE IL CAVALLETTO, RUOTARLO NUOVAMENTE VERSO L'ALTO.

⚠ **IMPORTANTE:** SOLLEVARE SEMPRE IL CAVALLETTO PRIMA DELLA GUIDA.

3.3 Utilizzo della campana

UTILIZZATE IL CAMPANELLO PER AVVISARE GLI ALTRI CICLISTI E I PEDONI.

PER FAR SUONARE LA CAMPANA, PREMERE RAPIDAMENTE E CON FORZA LA LINGUETTA DELLA CAMPANA CON IL POLLICE DELLA MANO DESTRA.

3.4 Comprensione e utilizzo dello schermo LCD

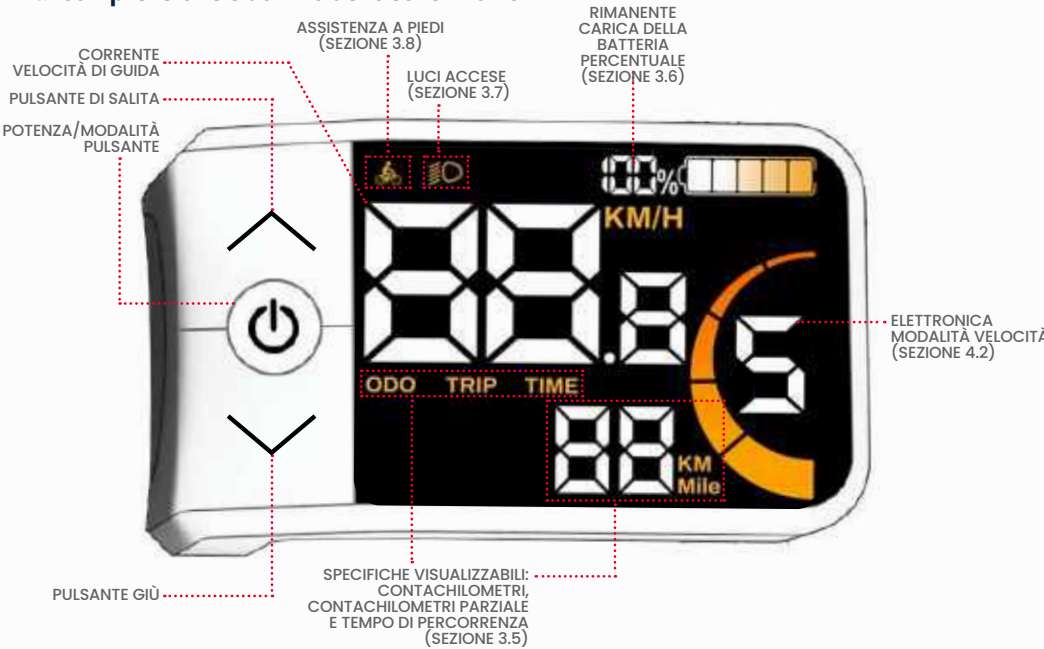

⚠ **IMPORTANTE:** SE SULLO SCHERMO LCD COMPARE UN CODICE DI ERRORE 21E-30E, CONTATTARE IL TEAM JETSON CARE PER ASSISTENZA PRIMA DI UTILIZZARE NUOVAMENTE LA E-BIKE.

3.5 Modifica del display

MODIFICA DELLE SPECIFICHE VISUALIZZATE:
PREMERE RAPIDAMENTE IL PULSANTE POWER/MODE PER ALTERNARE IL DISPLAY TRA CONTACHILOMETRI, CONTACHILOMETRI PARZIALE E TEMPO DI PERCORRENZA.

- **CONTACHILOMETRI ("ODO")** - DISTANZA TOTALE PERCORSA CON L'UNITÀ
- **CONTACHILOMETRI DI VIAGGIO ("TRIP")** - DISTANZA TOTALE PERCORSA DURANTE UN SINGOLO UTILIZZO DELL'UNITÀ
  NOTA: IL CONTACHILOMETRI PARZIALE SI AZZERA OGNI VOLTA CHE LO SCOOTER VIENE SPENTO.
- **TEMPO DI VIAGGIO ("TRIP TIME")** - TEMPO DI PERCORRENZA DI QUESTO VIAGGIO

NOTA: IL CONTACHILOMETRI E IL TEMPO DI PERCORRENZA SI AZZERANO OGNI VOLTA CHE LO SCOOTER VIENE SPENTO **.**

PER AZZERARE MANUALMENTE IL TERMOMETRO PARZIALE ALL'ACCENSIONE DELLA BICICLETTA:
TENERE PREMUTI CONTEMPORANEAMENTE I PULSANTI POWER/MODE E DOWN **(⌄)** PER 2 SECONDI.

PER AZZERARE MANUALMENTE IL TERMOMETRO PARZIALE QUANDO LA BICICLETTA È ACCESA: TENERE PREMUTI CONTEMPORANEAMENTE I PULSANTI POWER/MODE E DOWN (▼) PER 2 SECONDI.

PER MODIFICARE LA LUMINOSITÀ DELLO SCHERMO:

1. TENERE PREMUTI CONTEMPORANEAMENTE I PULSANTI SU (▲) E GIÙ (▼) PER 2 SECONDI PER ACCEDERE AL MENU DELLE IMPOSTAZIONI.
2. PREMERE RAPIDAMENTE LA FRECCIA VERSO L'ALTO FINO A VISUALIZZARE "ST3" SULLO SCHERMO.
3. PREMERE RAPIDAMENTE IL PULSANTE DI ACCENSIONE/MODALITÀ.
4. PREMERE RAPIDAMENTE I PULSANTI SU (▲) E GIÙ (▼) PER PASSARE DA BL-1 (LUMINOSITÀ MINIMA), BL-2 (LUMINOSITÀ MEDIA) E BL-3 (LUMINOSITÀ MASSIMA) FINO A RAGGIUNGERE L'IMPOSTAZIONE DESIDERATA.
5. PREMERE RAPIDAMENTE IL TASTO DI ACCENSIONE/MODALITÀ PER CONFERMARE.
6. TENERE PREMUTO IL TASTO POWER/MODE PER 2-3 SECONDI PER USCIRE DAL MENU DELLE IMPOSTAZIONI.

PER CAMBIARE L'UNITÀ DI MISURA DA MIGLIA A CHILOMETRI:

1. TENERE PREMUTI CONTEMPORANEAMENTE I PULSANTI SU (▲) E GIÙ (▼) PER 2 SECONDI PER ACCEDERE AL MENU DELLE IMPOSTAZIONI.
2. PREMERE RAPIDAMENTE LA FRECCIA VERSO L'ALTO FINCHÉ SULLO SCHERMO NON VIENE VISUALIZZATO "ST4".
3. PREMERE RAPIDAMENTE IL PULSANTE DI ACCENSIONE/MODALITÀ.
4. PREMERE RAPIDAMENTE I PULSANTI SU (▲) E GIÙ (▼) PER PASSARE DA CHILOMETRI (KM) A MIGLIA FINO A RAGGIUNGERE L'IMPOSTAZIONE DESIDERATA.
5. PREMERE RAPIDAMENTE IL TASTO DI ACCENSIONE/MODALITÀ PER CONFERMARE.
6. TENERE PREMUTO IL TASTO POWER/MODE PER 2-3 SECONDI PER USCIRE DAL MENU DELLE IMPOSTAZIONI.

3.6 Controllo del livello di carica della batteria

È POSSIBILE TENERE SOTTO CONTROLLO IL LIVELLO DI CARICA DELLA BATTERIA OSSERVANDO QUANTE BARRE DI INDICAZIONE DELLA BATTERIA SONO ILLUMINATE SULLO SCHERMO LCD.

BATTERIA ICONA DELL'INDICATORE					
PERCENTUALE DI CARICA RESIDUA APPROSSIMATIVA*	80%-100%	60%-80%	40%-60%	20%-40%	MENO DEL 20% (CARICARE LA BATTERIA ORA!)

*SOLO APPROSSIMAZIONI. POSSONO VARIARE IN BASE ALL'USO.

IMPORTANTE: LA CAPACITÀ DELLA BICICLETTA DI RAGGIUNGERE LA VELOCITÀ MASSIMA PUÒ ESSERE INFLUENZATA DAL LIVELLO DI CARICA DELLA BATTERIA. SI PUÒ NOTARE UNA RIDUZIONE DELLA VELOCITÀ QUANDO LA CARICA DELLA BATTERIA SCENDE AL DI SOTTO DEL 25%.

3.7 Uso delle luci

SE SI PEDALA IN CONDIZIONI DI SCARSA ILLUMINAZIONE, ACCENDERE LE LUCI PER VEDERE MEGLIO LA STRADA E I CICLISTI IN ARRIVO. IL FARO PUÒ ILLUMINARSI SOLO QUANDO LA E-BIKE È ACCESA.

PER ACCENDERE O SPEGNERE I FARI E LE LUCI POSTERIORI: TENERE PREMUTO IL PULSANTESU **(^)** PER 2-3 SECONDI.

3.8 Utilizzo dell'assistenza alla deambulazione

IN MODALITÀ WALK ASSIST, IL MOTORE SPINGE LA BICICLETTA IN AVANTI A 3,7 MIGLIA ALL'ORA PER FACILITARE IL TRASPORTO QUANDO NON LA SI GUIDA. USARE IL MANUBRIO PER GUIDARE LA BICICLETTA QUANDO SI USA L'ASSISTENZA ALLA DEAMBULAZIONE.

PER ATTIVARE LA MODALITÀ DI ASSISTENZA ALLA CAMMINATA: TENERE PREMUTO IL PULSANTE GIÙ (⌄). DOPO 2 SECONDI SI ATTIVA LA MODALITÀ DI ASSISTENZA ALLA DEAMBULAZIONE. CONTINUARE A TENERE PREMUTO IL PULSANTE GIÙ (⌄) PER TUTTO IL TEMPO NECESSARIO ALL'ASSISTENZA ALLA DEAMBULAZIONE .

PER DISATTIVARE LA MODALITÀ DI ASSISTENZA ALLA DEAMBULAZIONE: RILASCIARE IL PULSANTE (⌄).

3.9 Utilizzo del portapacchi RackIt Smart Cargo System

LA VOSTRA E-BIKE È DOTATA DEL PORTAPACCHI **JETSON RACKIT SMART CARGO SYSTEM,** progettato PER TRASPORTARE GLI ACCESSORI "CLICK ON, CLICK OFF "*.



CESTINO



RAFFREDDATORE



BORSA A TRACOLLA

PERSONALIZZATE LA VOSTRA E-BIKE PER LE VOSTRE ESIGENZE DI TRASPORTO. SCANSIONATE QUESTA PAGINA PER SAPERNE DI PIÙ SUL SISTEMA E SUGLI ACCESSORI RACKIT DISPONIBILI PER IL TRASPORTO.

UTILIZZO DEL RACKIT CON UN ACCESSORIO PER IL CARICO*:
TUTTI GLI ACCESSORI RACKIT COMPANION CARGO SONO DOTATI DI UNA PIASTRA DI BASE INTEGRATA CHE SI AGGANCIA SALDAMENTE AL PORTAPACCHI RACKIT CARGO.

PER ATTIVARE O DISATTIVARE UN ACCESSORIO:
SCANSIONE DI QUESTO PER LE ISTRUZIONI

*ACCESSORI NON INCLUSI. LA SELEZIONE PUÒ VARIARE.

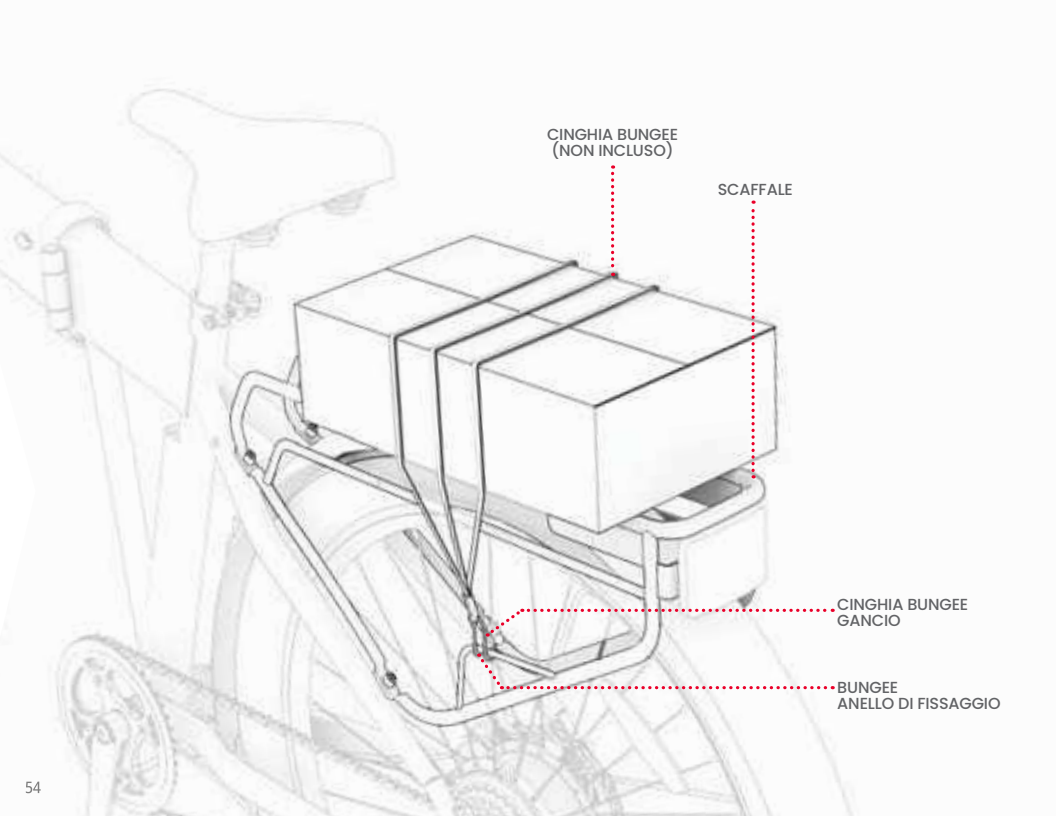
CINGHIA BUNGEE
(NON INCLUSO)
SCAFFALE
CINGHIA BUNGEE
GANCIO
BUNGEE
ANELLO DI FISSAGGIO

UTILIZZO DI RACKIT SENZA UN ACCESSORIO PER IL CARICO:

1. POSIZIONARE IL CARICO SULLA RASTRELLIERA.
2. INSERIRE 1 GANCIO DI UNA CINGHIA ELASTICA (NON INCLUSA) IN UN OCCHIELLO DI FISSAGGIO DELLA CREMAGLIERA.
3. STENDERE LA CINGHIA ELASTICA SOPRA IL CARICO E INTORNO AL PORTAPACCHI FINO A QUANDO NON È TESA.
4. FISSARE L'ALTRO GANCIO DELLA CINGHIA BUNGEE NELL'ALTRO OCCHIELLO DI FISSAGGIO DEL BUNGEE.
   IMPORTANTE: LA CINGHIA BUNGEE DEVE ESSERE SEMPRE ADERENTE AL CARICO. A SECONDA DELLE DIMENSIONI DEL CARICO E DELLA LUNGHEZZA DELLA CINGHIA BUNGEE, POTREBBE ESSERE NECESSARIO AVVOLGERE LA CINGHIA SOTTO IL PORTAPACCHI E SOPRA IL CARICO PRIMA DI FISSARE IL SECONDO GANCIO IN UN OCCHIELLO DI FISSAGGIO BUNGEE.
5. VERIFICARE CHE LA CINGHIA ELASTICA E IL CARICO SIANO BEN FISSATI.

⚠ **PER LA SICUREZZA E LA PROTEZIONE:**

- FISSARE SEMPRE IL CARICO AL PORTAPACCHI CON UNA CINGHIA ELASTICA O CON L'APPOSITO ACCESSORIO RACKIT CARGO. NON VIAGGIARE MAI CON IL CARICO NON FISSATO.
- LIMITARE IL TRASPORTO DI CONTENUTI SUL RACK A 25 LB.
- ASSICURARSI CHE IL PESO TOTALE TRASPORTATO (PILOTA PIÙ CARICO) NON SUPERI LE 300 LIBBRE.
- NON FAR TRABOCCARE IL PORTAPACCHI O GLI ACCESSORI DI CARICO.
- ASSICURARSI SEMPRE CHE NESSUNA PARTE DEL CARICO O DEGLI ACCESSORI RACKIT CARGO (CINGHIE, FIBBIE, ECC.) SIA D'INTRALCIO A RUOTE, FRENI, PEDALI, CATENE O ALTRI MOVIMENTI O MECCANISMI DELLA BICICLETTA.

IMPORTANTE:

- L'AGGIUNTA DI UN CARICO DI PESO SIGNIFICATIVO PUÒ INFLUIRE SULLE PRESTAZIONI DELLA E-BIKE. PER MAGGIORI DETTAGLI SULLE CONDIZIONI CHE POSSONO INFLUIRE SULLE PRESTAZIONI, VEDERE LA SEZIONE 4.7
- NON LASCIARE MAI IL CARICO O L'ACCESSORIO RACKIT COMPANION INCUSTODITO SULLA E-BIKE.

4. Fare movimento

4.1 Cavalcare il core

FATE PARTIRE IL VOSTRO CORE IN 2 MODI DIVERSI:
1. PEDALATA CON ASSISTENZA ELETTRONICA (SEZIONE 4.2)
2. USO DELL'ACCELERATORE PER LA POTENZA DI TUTTO IL MOTORE (SEZIONE 4.4)

4.2 Comprensione e utilizzo delle modalità di velocità

LA POTENZA EROGATA DAL MOTORE DIPENDE DALLA MODALITÀ DI VELOCITÀ IMPOSTATA.

QUANDO SI PEDALA: IL MOTORE FORNISCE UNA SPINTA DI POTENZA PER AIUTARE L'UTENTE A RAGGIUNGERE LA VELOCITÀ MASSIMA POSSIBILE NELLA MODALITÀ DI VELOCITÀ IMPOSTATA. SE I SOLI SFORZI DI PEDALATA PORTANO A SUPERARE TALE VELOCITÀ, IL MOTORE NON FORNIRÀ ALCUNA ASSISTENZA.

QUANDO SI USA L'ACCELERATORE: LA MODALITÀ DI VELOCITÀ IMPOSTATA DETERMINA LA VELOCITÀ MASSIMA A CUI È POSSIBILE VIAGGIARE. UTILIZZATE VELOCITÀ PIÙ BASSE IN LUOGHI CON LIMITAZIONI DI VELOCITÀ, QUANDO VIAGGIATE IN AREE DENSE O PER UNA GUIDA PIÙ TRANQUILLA.
PER CAMBIARE MODALITÀ DI VELOCITÀ: UTILIZZARE I PULSANTI SU **(^)** E GIÙ **(v)**.

MODALITÀ VELOCITÀ	1	2	3	4	5
VELOCITÀ ASSISTITA (PEDALATA) O VELOCITÀ MASSIMA (ACCELERATORE)	8 MPH	11 MPH	14 MPH	17 MPH	20 MPH

NOTA: È POSSIBILE UTILIZZARE IL CORE CON L'ALIMENTAZIONE SPENTA O SE LA BATTERIA È ESAURITA, MA SI PUÒ NON SARÀ IN GRADO DI UTILIZZARE IL FARO.

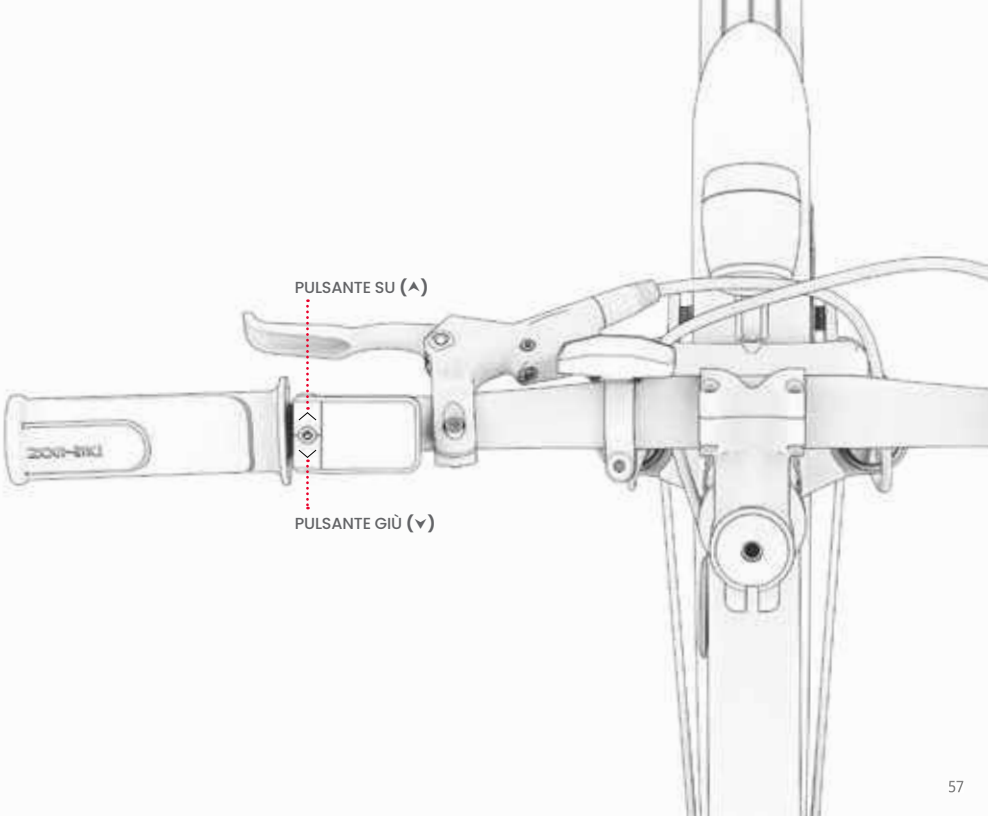
PULSANTE SU (^)
PULSANTE GIÙ (v)

4.3 Pedalata con assistenza elettronica alla pedalata

L'ASSISTENZA ALLA PEDALATA CONSENTE DI ANDARE PIÙ LONTANO E PIÙ VELOCEMENTE CON UNO SFORZO MINORE. QUANDO SI PEDALA CON L'ALIMENTAZIONE ATTIVATA, IL MOTORE DÀ UNA SPINTA ALLA BICICLETTA PER INTEGRARE LO SFORZO E AIUTARE A RAGGIUNGERE LA MASSIMA VELOCITÀ POSSIBILE ENTRO IL LIVELLO DI ASSISTENZA ALLA PEDALATA IMPOSTATO. (SEZIONE 4.2)

IL NUCLEO È DOTATO DI ASSISTENZA ALLA PEDALATA BASATA SULLA CADENZA, IN CUI IL MOTORE FORNISCE UNA POTENZA SUPPLEMENTARE OGNI VOLTA CHE SI PEDALA. OGNI SFORZO DI ROTAZIONE ESERCITATO SUI PEDALI INDICHERÀ AL MOTORE DI ATTIVARSI, IN MODO DA FAR LAVORARE I MUSCOLI QUANTO POCO O QUANTO SI VUOLE.

SE GLI SFORZI SUPERANO LA SOGLIA DI VELOCITÀ DEL LIVELLO IN CUI È IMPOSTATA LA BICICLETTA, L'ASSISTENZA ALLA PEDALATA NON INTERVIENE PIÙ.

4.4 Utilizzo degli ingranaggi

IL CORE È UNA BICICLETTA A 7 RAPPORTI.

LE MARCE PIÙ BASSE FACILITANO LA PEDALATA PERCHÉ C'È MENO RESISTENZA, MA SI COPRE MENO TERRENO CON OGNI PEDALATA. USATE LE MARCE BASSE PER ANDARE IN SALITA, AFFRONTARE TERRENI ACCIDENTATI O PER PEDALARE LENTAMENTE.

LE MARCE PIÙ ALTE DANNO PIÙ VELOCITÀ, IN QUANTO SI COPRE PIÙ TERRENO CON OGNI PEDALATA. UTILIZZATE LE MARCE ALTE PER PEDALARE PIÙ VELOCEMENTE SU SUPERFICI PIANE O IN DISCESA.

PER PASSARE A UNA MARCIA INFERIORE: PREMERE IL PULSANTE DI SCALATA FINO A POSIZIONARE LA MARCIA DESIDERATA IN CORRISPONDENZA DELL'INDICATORE DI MARCIA.

PER PASSARE A UNA MARCIA SUPERIORE: SPINGERE LA LEVA DEL CAMBIO VERSO L'ESTERNO FINO A POSIZIONARE LA MARCIA DESIDERATA IN CORRISPONDENZA DELL'INDICATORE DI MARCIA.

NOTA: AD OGNI CAMBIO DI MARCIA EFFETTUATO CON SUCCESSO SI DOVREBBE SENTIRE UNO SCATTO.

IMPORTANTE: CAMBIARE LE MARCE SOLO QUANDO SI È IN MOVIMENTO E SI PEDALA ATTIVAMENTE.

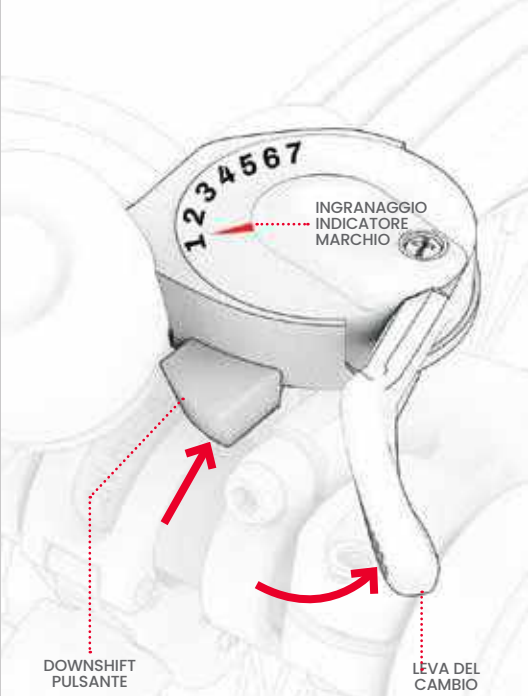

4.5 Guidare con l'acceleratore

LA VELOCITÀ MASSIMA A CUI LA BICICLETTA PUÒ VIAGGIARE UTILIZZANDO TUTTA LA POTENZA DEL MOTORE DIPENDE DALLA MODALITÀ DI VELOCITÀ IN CUI È IMPOSTATA LA BICICLETTA. (SEZIONE 4.2)

PER GUIDARE IL NUCLEO COME UNA BICICLETTA A MOTORE, SMETTERE DI PEDALARE E TENERE I PIEDI APPOGGIATI SUI PEDALI. PER ACCELERARE, RUOTATE LENTAMENTE L'ACCELERATORE VERSO DI VOI CON IL POLLICE DESTRO.

PIÙ SI RUOTA L'ACCELERATORE, PIÙ IL MOTORE SI INNESTA E PIÙ SI VIAGGIA VELOCEMENTE. PER EVITARE IMPROVVISE IMPENNATE DI VELOCITÀ, RUOTATE SEMPRE L'ACCELERATORE GRADUALMENTE.

PER RALLENTARE, ALLENTARE DELICATAMENTE L'ACCELERATORE.

⚠ **IMPORTANTE:** APPOGGIATE SEMPRE I PIEDI SUI PEDALI, ANCHE QUANDO NON STATE PEDALANDO. NON UTILIZZATE MAI I PIEDI A PENZOLONI SUL LATO DELLA BICICLETTA.

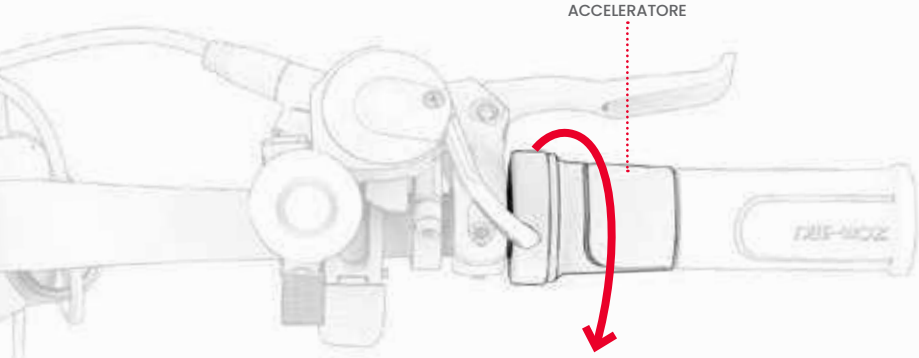

4.6 Uso dei freni

PREMERE UNO O ENTRAMBI I FRENI A MANO PER RALLENTARE; PREMERE CON PIÙ FORZA PER FERMARSI COMPLETAMENTE. PER EVITARE MOVIMENTI BRUSCHI, CERCATE DI PREMERE GRADUALMENTE IL/I FRENO/I A MANO.

FRENO A MANO SINISTRO → FRENO RUOTA ANTERIORE

FRENO A MANO DESTRO → FRENO RUOTA POSTERIORE

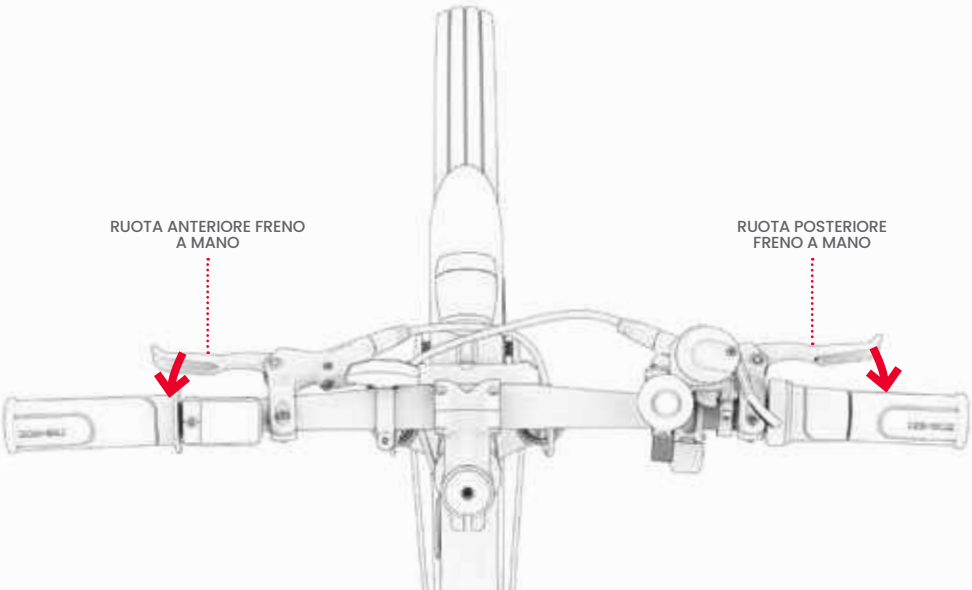

4.7 Massimizzazione della velocità e dell'autonomia di guida

PIÙ IL MOTORE DEVE LAVORARE, PIÙ LA BATTERIA SI SCARICHERÀ RAPIDAMENTE E SARÀ PIÙ DIFFICILE RAGGIUNGERE E MANTENERE LA VELOCITÀ MASSIMA. ANCHE I SEGUENTI FATTORI INFLUISCONO SULLA VELOCITÀ E SULLA DISTANZA PERCORRIBILE CON UNA SINGOLA CARICA.

- **SUPERFICIE DI GUIDA** - IL PASSAGGIO SU UNA SUPERFICIE RUVIDA PROVOCA ATTRITO, CHE PUÒ RALLENTARE L'UTENTE, E RICHIEDE AL MOTORE UN LAVORO PIÙ INTENSO, CHE LO SVUOTA PIÙ RAPIDAMENTE. QUANDO È POSSIBILE, SCEGLIETE UNA SUPERFICIE DI GUIDA LISCIA.
- **PESO TRASPORTATO** - PIÙ PESO (PILOTA PIÙ CARICO) DIMINUISCE LA VELOCITÀ E L'AUTONOMIA RAGGIUNGIBILE.
- **STILE DI GUIDA** - GLI AVVIAMENTI E GLI ARRESTI FREQUENTI RIDUCONO L'AUTONOMIA DI GUIDA **.**
- **TEMPERATURA DELL'ARIA** - LA TEMPERATURA IDEALE PER L'UTILIZZO E LA CONSERVAZIONE DELL'E-BIKE È COMPRESA TRA 50 - 90°F (10 - 35°C).
- **PENDENZA** - IL MOTORE DEVE LAVORARE DI PIÙ IN SALITA RISPETTO AI TRATTI PIANEGGIANTI O ALLE DISCESE, SCARICANDO PIÙ RAPIDAMENTE LA BATTERIA.
- **MANUTENZIONE DELLA BATTERIA** - LA RICARICA TEMPESTIVA DELLA BATTERIA DOPO OGNI CORSA CONTRIBUISCE A MANTENERNE LA CAPACITÀ E LA RESISTENZA.
- **USO DELLE MARCE** - L'USO DELLE MARCE PER MASSIMIZZARE LO SFORZO DI PEDALATA CONSENTE UN USO PIÙ EFFICIENTE DELL'ASSISTENZA ALLA PEDALATA, IN MODO DA RAGGIUNGERE UN CHILOMETRAGGIO MAGGIORE PRIMA CHE LA BATTERIA SI ESAURISCA.

5. Viaggio sicuro

5.1 Controlli di sicurezza pre-corsa

ESEGUITE QUESTI IMPORTANTI CONTROLLI DI SICUREZZA PRIMA DI OGNI VIAGGIO:

FRENI

ASSICURARSI CHE I FRENI FUNZIONINO CORRETTAMENTE, IN MODO DA GARANTIRE CHE I FRENI FUNZIONINO CORRETTAMENTE:

- LE LEVE DEL FRENO A MANO SONO FISSATE AL MANUBRIO E LUBRIFICATE IN MODO DA COMPRIMERSI FACILMENTE.
- LE PASTIGLIE DEI FRENI NON SONO USURATE E SONO CENTRATE E ALLINEATE CON IL ROTORE.

PEDIVELLE E PEDALI

- VERIFICARE CHE I PEDALI SIANO BEN SERRATI ALLE PEDIVELLE.
- VERIFICARE CHE LE PEDIVELLE SIANO SALDAMENTE SERRATE AL CORPO DELLA BICICLETTA E CHE RUOTINO LIBERAMENTE.

TELAIO E FORCELLA

- CONTROLLARE CHE IL TELAIO DELLA BICICLETTA E LA FORCELLA NON SIANO DANNEGGIATI, PIEGATI O ROTTI.
- VERIFICARE CHE IL TELAIO SIA FISSATO IN POSIZIONE DI GUIDA DAL FERMO DEL TELAIO.

STERZO

- VERIFICARE CHE IL MANUBRIO SIA FISSATO IN POSIZIONE DAL MORSETTO DEL MANUBRIO.
- VERIFICARE CHE LA RUOTA E IL MANUBRIO RUOTINO ALLINEATI.

RUOTE E PNEUMATICI

- CONTROLLARE CHE I PNEUMATICI NON PRESENTINO SEGNI DI USURA ECCESSIVA O SIANO DANNEGGIATI.
- ASSICURARSI CHE I PNEUMATICI SIANO GONFIATI ALLA PRESSIONE RACCOMANDATA DI 24-30PSI.
- CONTROLLARE CHE I RAGGI DELLE RUOTE NON SIANO ROTTI.
- CONTROLLARE CHE I CERCHI DELLE RUOTE NON SIANO DANNEGGIATI O PIEGATI.
- CONTROLLARE CHE I DADI DELL'ASSALE SIANO SERRATI.

CATENA

- VERIFICARE CHE LA TENSIONE DELLA CATENA SIA TALE DA POTER SOLLEVARE SOLO LA PARTE CENTRALE DELLA CATENA DI ½ POLLICE.
- CONTROLLARE CHE LA CATENA SIA POSIZIONATA CORRETTAMENTE SULLA GUARNITURA, SUL DERAGLIATORE E SULLA RUOTA DENTATA.

5.2 Sicurezza del casco

IL PILOTA DEVE INDOSSARE SEMPRE IL CASCO.



POSIZIONAMENTO CORRETTO:
LA FRONTE È COPERTA
DAL CASCO.



POSIZIONAMENTO ERRATO:
LA FRONTE È ESPOSTA.
UNA CADUTA POTREBBE CAUSARE GRAVI LESIONI.

*** INDOSSATE IL CASCO, UN ABBIGLIAMENTO ADEGUATO, SCARPE E DISPOSITIVI DI SICUREZZA. EVITARE INDUMENTI CHE POSSANO IMPIGLIARSI NELLE RUOTE O SOTTO DI ESSE. SI CONSIGLIA DI INDOSSARE SCARPE BASSE E CHIUSE. INDOSSARE UN CASCO E UN EQUIPAGGIAMENTO PROTETTIVO APPROVATO ASTM F1492 PER EVITARE LESIONI IN CASO DI INCIDENTE.**

5.3 Cura e manutenzione

PRENDETEVI CURA DELLA VOSTRA E-BIKE PER MANTENERLA IN PERFETTA EFFICIENZA E SICUREZZA. ECCO COME FARE:

GESTIRE IL PROPRIO CORE

- **EVITARE DI ESPORRE IL CORE A FORTI VIBRAZIONI O A IMPATTI FISICI INTENSI.**
- **NON SMONTARE MAI LA BATTERIA.**
- **TENERE IL CORE LONTANO DA ACQUA E UMIDITÀ.**
- **GUIDARE SU SUPERFICI LISCE E PIATTE PER EVITARE ROTTURE.**
- **NON TRASPORTATE MAI IL VOSTRO CORE PER LE RUOTE, IL SEDILE O IL MANUBRIO.**
- **FARE ATTENZIONE A NON TIRARE O STRAPPARE IL CABLAGGIO CHE COLLEGA IL MOTORE AI COMPONENTI DEL MANUBRIO.**

⚠ **PRECAUZIONI PER LE BATTERIE**

IL PRODOTTO È DOTATO DI UNA BATTERIA AGLI IONI DI LITIO RIMOVIBILE. FATE ATTENZIONE QUANDO LA MANEGGIATE.

- TENERE IL PRODOTTO E LA BATTERIA LONTANO DAL FUOCO E DAL CALORE ECCESSIVO.
- EVITARE URTI FISICI INTENSI, FORTI VIBRAZIONI O IMPATTI.
- PROTEGGERE IL PRODOTTO E LA BATTERIA DALL'ACQUA O DALL'UMIDITÀ.
- NON COLLOCARE O CONSERVARE IL PRODOTTO O LA BATTERIA IN UNA PILA SOPRA O SOTTO ALTRI OGGETTI.
- NON SMONTARE LA BATTERIA.
- NON SMALTIRE IL PRODOTTO O LA BATTERIA CON I RIFIUTI COMUNI. PORTARE IL PRODOTTO IN UN IMPIANTO DEDICATO AI RIFIUTI ELETTRONICI O IN UN CENTRO DI RICICLAGGIO DELLE BATTERIE. PER ULTERIORI INFORMAZIONI SUI SITI DI SMALTIMENTO PIÙ VICINI A VOI, CONTATTATE IL VOSTRO COMUNE O IL TRASPORTATORE DI RIFIUTI.
- SE LA BATTERIA DEL PRODOTTO SI SURRISCALDA O MOSTRA SEGNI DI SURRISCALDAMENTO, EMETTE UN ODORE O UN SUONO INSOLITO, PERDE FLUIDI O GAS O CAMBIA FORMA O COLORE, È NECESSARIO INTERVENIRE IMMEDIATAMENTE:
  1. SE IN USO, INTERROMPERE IMMEDIATAMENTE L'UTILIZZO DEL PRODOTTO. RIMUOVERE IL CAVO DI RICARICA DAL PRODOTTO SE È COLLEGATO A .
  2. INTERROMPERE L'USO DEL PRODOTTO.
  3. SE È POSSIBILE FARLO IN SICUREZZA, SPOSTARE IL PRODOTTO E LA BATTERIA IN UNO SPAZIO LIBERO E LONTANO DA QUALSIASI COSA INFIAMMABILE.
  4. CHIAMARE I SERVIZI DI EMERGENZA LOCALI PER RICEVERE ASSISTENZA.
  5. LAVARE ACCURATAMENTE CON ACQUA CORRENTE PULITA GLI OCCHI O LE AREE DELLA PELLE CHE SONO VENUTE A CONTATTO CON IL LIQUIDO ELETTROLITICO DELLA BATTERIA FUORIUSCITO E RIVOLGERSI A UN MEDICO.
- IN CASO DI PROBLEMI CON LA BATTERIA, CONTATTARE IL TEAM DI ASSISTENZA JETSON.

CONSERVARE IL CORE

CONSERVARE LA BICICLETTA E LA BATTERIA:

- **AL CHIUSO E IN UN LUOGO ASCIUTTO.**
- **COPERTO CON UN MATERIALE NON INFIAMMABILE PER PROTEGGERLO DALLA POLVERE.**
- **LONTANO DA FIAMME O CALORE ECCESSIVO.**
- **A UNA TEMPERATURA COMPRESA TRA50-90°F(10-35°C).**
- **NON RIPORRE MAI LA E-BIKE IN UN LUOGO CHE IMPEDISCA UN'ENTRATA O UN'USCITA AGEVOLE DA UNA STANZA O DA UN'ABITAZIONE.**

PULIZIA DEL CORE

NON SPRUZZARE O APPLICARE ACQUA DIRETTAMENTE SULLA BICICLETTA. L'ACQUA PUÒ DANNEGGIARE IL CABLAGGIO, VANO BATTERIA E LUCI, NONCHÉ IL DETERIORAMENTO DEL TELAIO, TUTTI FATTORI CHE POTREBBERO CAUSARE IL DETERIORAMENTO DEL TELAIO
UN MALFUNZIONAMENTO CHE METTE A RISCHIO LA SICUREZZA DEL PILOTA.

ECCO COME PULIRE LA VOSTRA E-BIKE:

- **SEDILE E TELAIO - PULIRE CON UN PANNO UMIDO PRIVO DI POLVERE O CON UN PANNO IMBEVUTO DI ALCOL. QUINDI PASSARE UN PANNO ASCIUTTO E PRIVO DI POLVERE.**
- **MANUBRIO - PULIRE CON SAPONE NEUTRO UTILIZZANDO UN PANNO UMIDO PRIVO DI POLVERE. RIMUOVERE L'ECCESSO DI SAPONE CON UN PANNO UMIDO SEPARATO.**
- **COMPONENTI DELLE RUOTE - PULIRE CON UN PANNO UMIDO PRIVO DI POLVERE.**
- **PNEUMATICI - PULIRE CON UN PANNO UMIDO PRIVO DI POLVERE. È POSSIBILE UTILIZZARE ANCHE UN PRODOTTO PER LA FINITURA DEI PNEUMATICI O UN DETERGENTE.**

ISTRUZIONI SUL RISCHIO DI INCENDIO O DI LESIONI ALLE PERSONE E IMPORTANTI ISTRUZIONI DI SICUREZZA

RIPORRE AL COPERTO QUANDO NON VIENE UTILIZZATO. LASCIARE AL COPERTO DURANTE LA RICARICA O QUANDO NON VIENE UTILIZZATO PER LA GUIDA. "AVVERTENZA - RISCHIO DI INCENDIO - NESSUNA PARTE RIPARABILE DALL'UTENTE". LE BICICLETTE ELETTRICHE NON DESTINATE ALL'USO IN LUOGHI AD ALTA QUOTA CHE RICHIEDONO UNA MAGGIORE DISTANZA TRA I CAVI ELETTRICI NEI CIRCUITI ELETTRICI, INDICANO CHE NON SONO DESTINATE ALL'USO AD ALTITUDINI SUPERIORI A 2.000 METRI SUL LIVELLO DEL MARE. "L'ESPOSIZIONE PROLUNGATA AI RAGGI ULTRAVIOLETTI, ALLA PIOGGIA E ALLE INTEMPERIE PUÒ DANNEGGIARE I MATERIALI DELLA CUSTODIA. QUANDO LA BICICLETTA NON VIENE UTILIZZATA, DEVE ESSERE CONSERVATA AL CHIUSO".

⚠ AVVERTENZE:

OSSERVARE SEMPRE LE PRECAUZIONI DI BASE QUANDO SI UTILIZZA QUESTO PRODOTTO, TRA CUI LE SEGUENTI:

(A) LEGGERE TUTTE LE ISTRUZIONI PRIMA DI USARE IL PRODOTTO.

(B) PER RIDURRE IL RISCHIO DI INFORTUNI, È ESSENZIALE UNA STRETTA SUPERVISIONE QUANDO IL PRODOTTO È UTILIZZATO VICINO AI BAMBINI.

(C) NON INSERIRE LE DITA O LE MANI NEL PRODOTTO.

(D) NON USARE QUESTO PRODOTTO SE IL CAVO DI ALIMENTAZIONE ELASTICO O IL CAVO DI USCITA SONO STRAPPATI, HANNO ROTTO L'ISOLAMENTO O HANNO QUALSIASI ALTRO INDICE DI DANNO.

(E) PER TUTTE LE APPARECCHIATURE. LE ISTRUZIONI DEVONO INDICARE: "QUESTO APPARECCHIO NON È DESTINATO ALL'USO A TEMPERATURE AMBIENTE INFERIORI A 14°F (-10°C) O SUPERIORI A UNA TEMPERATURA AMBIENTE DI 40°C (104°F)".

(F) PER TUTTI GLI APPARECCHI, LE ISTRUZIONI DEVONO COMPRENDERE L'INFORMAZIONE: "LA BATTERIA È PROGETTATA PER ESSERE CARICATA QUANDO LA TEMPERATURA AMBIENTE È COMPRESA TRA 0°C (32°F) E 40°C (104°F). NON CARICARE MAI LA BATTERIA QUANDO LA TEMPERATURA AMBIENTE NON RIENTRA IN QUESTO INTERVALLO".

CONSERVARE QUESTE ISTRUZIONI

Rimanete in contatto.

Assicuratevi di seguire **@ridejetson**
sui social media per conoscere le fantastiche offerte,
e tutte le ultime notizie sui Jetson.

Vi piace il vostro mezzo?

Allora assicuratevi di lasciare una recensione su ridejetson.com/reviews.
Non vediamo l'ora di ascoltarvi!

JETSON

#MakeMoves

Domande? Lasciate che vi aiutiamo.

ridejetson.com/supporto
ridejetson.com/chat

Per esercitare la garanzia del prodotto
o chiedere informazioni sulla garanzia
copertura, contattateci direttamente.

1 (844) 585-7462

Prodotto a Huizhou, Cina
Importato da TruRide Tech LLC.
PO Box 461, Jersey City, NJ 07302-9998

www.ridejetson.com





Prodotto in Cina
Codice data: 12/2024
Edizione del documento: v1.0

© 2024, TruRide Tech. TUTTI I DIRITTI RISERVATI.
Prodotto per TruRide Tech LLC.
JETSON® è un marchio registrato utilizzato su licenza da JetStream Brands LLC. Nessuna parte di questo documento, compresi forma, grafica e design, può essere riprodotta o trasmessa in qualsiasi forma o con qualsiasi mezzo.

JETSON

Core

الدراجة الجبلية الكهربائية القابلة للطي.

دليل لرحلتك.

مهم: اقرأ الدليل بعناية واحتفظ به للرجوع إليه في المستقبل.

رقم المنتج الخاص بالطراز: JCORE-BLK

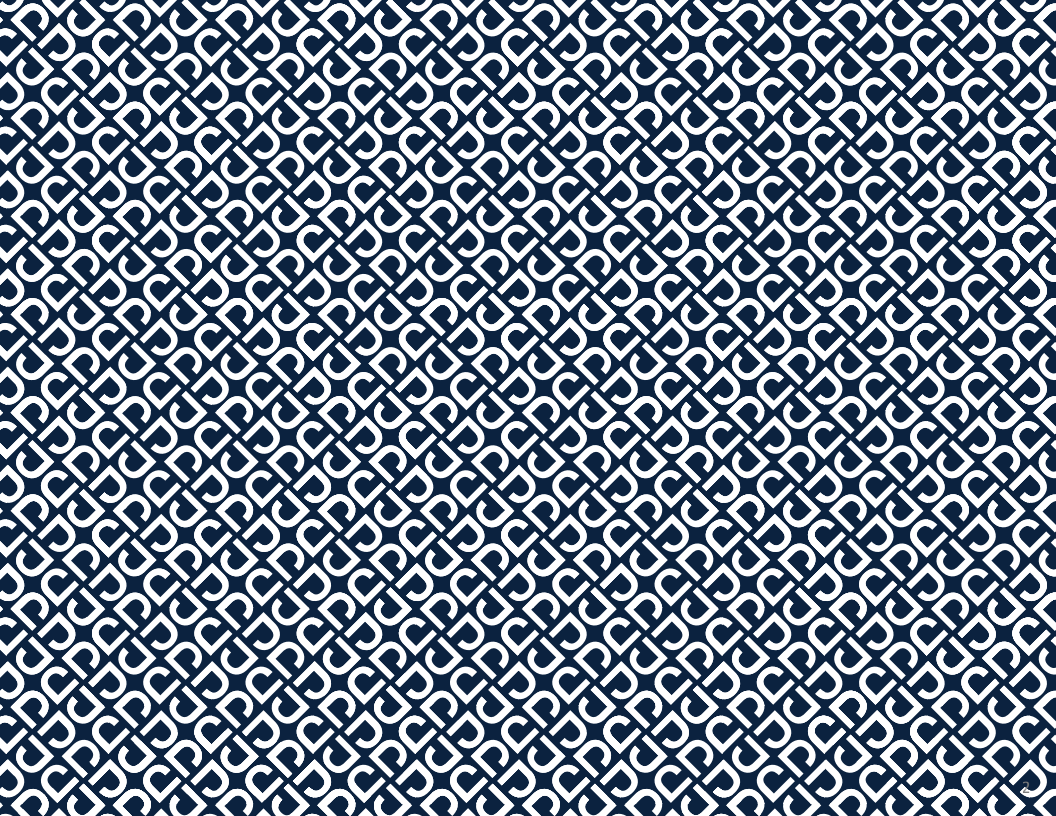

أهم قاعدتين لركوب Jetson:
حافظ على سلامتك. استمتع!

المحتويات

تحذيرات السلامة 5

تغطية الضمان 8

نظرة عامة على المنتج 10

المواصفات والميزات 14

ملاءمة الراكب 15

الموارد عبر الإنترنت 16

1. البدء

1.1 ملاحظات البداية 17

1.2 فتح وطي الإطار 18

1.3 تجميع المقود 23

1.4 ربط المقعد 28

1.5 فتح وطي الدواسات 32

2. الاستعداد للركوب

2.1 ضبط ارتفاع المقعد 34

2.2 شحن البطارية 38

2.3 نفخ الإطارات وضغطها 40

2.4 فحص وضبط الفرامل 41

2.5 التشغيل وإيقاف التشغيل 43

3. الميزات والوظائف

3.1 إزالة وإعادة إدخال البطارية 44
3.2 استخدام المسند 49
3.3 استخدام الجرس 50
3.4 فهم واستخدام شاشة LCD 51
3.5 تغيير الشاشة 52
3.6 التحقق من مستوى شحن البطارية 54
3.7 باستخدام الأضواء 54
3.8 استخدام مساعد المشي 55
3.9 استخدام رف نظام الشحن الذكي RackIt 56

4. القيام بالحركات

4.1 ركوب جوهرك 60
4.2 فهم واستخدام أوضاع السرعة 60
4.3 الركوب بمساعدة الدواسة الإلكترونية 62
4.4 استخدام التروس 63
4.5 الركوب مع دواسة الوقود 64
4.6 استخدام الفرامل 65
4.7 زيادة السرعة ومدى الركوب إلى أقصى حد 66

5. التنقل بأمان

5.1 فحوصات السلامة قبل الركوب 67
5.2 خوذة السلامة 68
5.3 العناية والصيانة 69

تحذيرات السلامة

- قبل الاستخدام، يرجى قراءة دليل المستخدم وتحذيرات السلامة بعناية ، والتأكد من فهم وقبول جميع تعليمات السلامة. سيكون المستخدم مسؤولًا عن أي خسارة أو ضرر ناتج عن الاستخدام غير السليم. تحذير: قد يصاب الراكب نتيجة للإفراط في شد البراغي التي تربط السلك بالشوكة.
- **يمكن أن يؤدي عدم استخدام الشاحن الصحيح إلى نشوب حريق وانفجار، مما يؤدي إلى تلف الممتلكات والإصابة والوفاة.**
- تحذير: قد يصاب الراكب نتيجة للإفراط في شد البراغي التي تربط السلك بالشوكة.
- قبل كل دورة تشغيل، يجب على المشغل إجراء فحوصات ما قبل التشغيل المحددة من قبل الشركة المصنعة؛ التأكد من أن جميع الواقيات والوسادات التي تم توفيرها من قبل الشركة المصنعة في مكانها المناسب وفي حالة صالحة للخدمة؛ وأن نظام الكبح يعمل بشكل صحيح؛ وأن كل واقيات المحور أو واقيات السلسلة أو الأغطية أو الواقيات الأخرى التي توفرها الشركة المصنعة في مكانها وفي حالة صالحة للخدمة؛ وأن الإطارات في حالة جيدة، ومنفوخة بشكل صحيح، وبها مساحة متبقية كافية من السطح المحيطي؛ ويجب أن تكون المنطقة التي سيتم تشغيل المنتج فيها آمنة ومناسبة للتشغيل الآمن.
- تجب صيانة المكونات وإصلاحها وفقًا لمواصفات الشركة المصنعة وباستخدام قطع الغيار المعتمدة من الشركة المصنعة فقط وأن يتولى التجار أو غيرهم من الأشخاص المهرة عملية التركيب.
- تحذير: لا تقم بإعادة شحن البطاريات غير القابلة لإعادة الشحن.
- لا تسمح للبدين أو القدمين أو الشعر أو أجزاء الجسم أو الملابس أو الأشياء المماثلة بملامسة الأجزاء المتحركة أو العجلات أو مجموعة نقل الحركة أثناء تشغيل المحرك.
- لا يجوز استخدام هذا المنتج من قبل الأطفال أو الأشخاص الذين يعانون من انخفاض القدرات البدنية أو الحسية أو العقلية، أو نقص الخبرة والمعرفة، ما لم يتم الإشراف عليهم أو منحهم التعليمات (IEC 60335-1 / A2: 2006).
- يجب ألا يلعب الأطفال غير الخاضعين للإشراف بالمنتج (IEC 60335-1 / A2: 2006).
- يجب أن يكون هناك إشراف من الكبار.
- يجب ألا يتجاوز وزن الراكب 300 رطلاً.
- لا يجوز تشغيل الوحدات في السباقات أو لأداء الحركات البهلوانية أو المناورات الأخرى، والتي قد تتسبب في فقدان السيطرة، أو قد تتسبب في تصرفات أو ردود فعل خارجة عن سيطرة المشغل / الراكب.
- لا تستخدم المنتج أبدًا بالقرب من السيارات.
- تجنب المطبات الحادة وشبكات الصرف والتغيرات المفاجئة في السطح. السكوتر قد يتوقف فجأة.
- تجنب الشوارع والأسطح التي تحتوي على الماء والرمل والحصى والأوساخ والأوراق وغيرها من الحطام. الطقس الرطب يضعف الجر والكبح والرؤية.
- تجنب الركوب بالقرب من الغازات القابلة للاشتعال أو البخار أو السوائل أو الغبار الذي قد يتسبب في نشوب حريق.
- يجب على المشغلين الالتزام بجميع توصيات وتعليمات الشركة المصنعة، وكذلك الامتثال لجميع القوانين والأنظمة: يجب تشغيل الوحدات التي لا تحتوي على مصابيح أمامية فقط في ضوء النهار حيث تكون ظروف الرؤية ملائمة؛ ويجب تشجيع المالكين على إبراز أنفسهم (للوضوح) باستخدام الإضاءة والعاكسات عند ركوب الوحدات المنخفضة، واستخدام أعلام الإشارة على أقطاب مرنة.
- يجب تحذير الأشخاص الذين يعانون من الحالات التالية من عدم تشغيل الوحدة: الأشخاص الذين يعانون من حالات القلب. النساء الحوامل. الأشخاص الذين يعانون من أمراض في الرأس أو الظهر أو الرقبة، أو خضعوا لعمليات جراحية سابقة في تلك المناطق من الجسم. والأشخاص الذين يعانون من أي حالات عقلية أو جسدية قد تجعلهم عرضة للإصابة أو تضعف قدراتهم البدنية أو قدراتهم العقلية على التعرف على جميع تعليمات السلامة وفهمها وتنفيذها والقدرة على تحمل المخاطر الكامنة في استخدام الوحدة.
- لا تركب أثناء الليل.
- لا تركب بعد الشرب أو تناول الأدوية الموصوفة.
- لا تحمل الأغراض عند الركوب.
- لا تقم أبدًا بتشغيل المنتج حافي القدمين.
- ارتد الأحذية دائمًا وحافظ على ربط أربطة الحذاء.
- تأكد من وضع قدميك دائمًا بشكل آمن على السطح.
- يجب على المشغلين دائمًا استخدام الملابس الواقية المناسبة، بما في ذلك على سبيل المثال لا الحصر الخوذة، ذات الشهادة المناسبة، وأي معدات أخرى موصى بها من قبل الشركة المصنعة: احرص دائمًا على ارتداء معدات واقية، مثل الخوذة ووسادات الركبة ووسادات الكوع.
- قم دائمًا بإفساح المجال للمشاة.
- انتبه للأشياء التي أمامك والبعيدة عنك.
- لا تسمح بأي تشتيت أثناء ركوب الدراجة، مثل الرد على الهاتف أو المشاركة في أي أنشطة أخرى.
- لا يمكن لأكثر من شخص ركوب المنتج في الوقت ذاته.
- عندما تركب المنتج مع راكبين آخرين، حافظ دائمًا على مسافة آمنة لتجنب الاصطدام.
- عند الدوران، تأكد من الحفاظ على توازنك.
- إن القيادة مع فرامل غير مضبوطة بشكل صحيح أمر خطير ويمكن أن تؤدي إلى إصابة خطيرة أو الوفاة.
- قد تصبح الفرامل ساخنة أثناء التشغيل، فلا تلمس الفرامل بجلدك العاري.
- يمكن أن يؤدي استخدام الفرامل بشدة أو فجأة إلى تقييد العجلة، مما قد يؤدي إلى فقدان السيطرة والسقوط. قد يؤدي الاستخدام المفاجئ أو المفرط للفرامل إلى الإصابة أو الوفاة.

- إذا ارتخت الفرامل، فيرجى ضبطها باستخدام مفتاح الربط السداسي، أو الاتصال بفريق رعاية Jetson.
- استبدل الأجزاء البالية أو المكسورة على الفور.
- تحقق مما إذا كانت جميع ملصقات السلامة في مكانها ويمكنك فهمها قبل الركوب.
- لا يجوز للمالك السماح للآخرين باستخدام وتشغيل الوحدة إلا بعد إثبات أن هؤلاء المشغلين يمكنهم فهم وتشغيل جميع مكونات الوحدة قبل الاستخدام.
- لا تركب بدون تدريب مناسب. لا تركب بسرعات عالية أو على تضاريس غير مستوية أو على المنحدرات. لا تقم بأداء حركات بهلوانية أو الدوران بشكل مفاجئ.

موصى به للاستخدام الداخلي.
- قد يؤدي التعرض المطول للأشعة فوق البنفسجية والمطر والعناصر إلى إتلاف مواد المنتج، لذلك يوصى بتخزين المنتج في الداخل عندما لا يكون قيد الاستخدام.
- تشحيم السكوتر غير مطلوب.
- تحذير - خطر نشوب حريق، لا توجد أجزاء يمكن للمستخدم صيانتها

التعديلات

لا تحاول تفكيك أو تعديل أو إصلاح أو استبدال الوحدة أو أي من مكونات الوحدة دون تعليمات من فريق رعاية Jetson. سيؤدي ذلك إلى إبطال أي ضمان، ويمكن أن يؤدي إلى حدوث أعطال قد تسبب إصابة.

احتياطات تشغيل إضافية

لا ترفع المنتج عن الأرض أثناء تشغيله والعجلات تتحرك. يمكن أن يؤدي ذلك إلى دوران العجلات بحرية، مما قد يتسبب في إصابتك أو الأشخاص الآخرين القريبين منك. لا تقفز على المنتج أو منه، ولا تقفز أثناء استخدامه. احرص دائمًا على إبقاء قدميك ثابتتين على مسند القدم أثناء التشغيل.
الأجهزة غير مخصصة للاستخدام على ارتفاعات تزيد عن 2000 متر فوق مستوى سطح البحر.

التخلص من البطارية المستعملة

قد تحتوي البطارية على مواد خطرة يمكن أن تعرض البيئة وصحة الإنسان للخطر. يشير هذا الرمز الموجود على البطارية و/أو العبوة إلى أنه لا يجوز التعامل مع البطارية المستعملة كنفايات بلدية. يجب التخلص من البطاريات في نقطة تجميع مناسبة لإعادة التدوير. من خلال ضمان التخلص من البطاريات المستعملة بشكل صحيح، ستساعد في منع العواقب السلبية المحتملة على البيئة وصحة الإنسان. ستساعد إعادة تدوير المواد في الحفاظ على الموارد الطبيعية. لمزيد من المعلومات حول إعادة تدوير البطاريات المستعملة، يرجى الاتصال بخدمة التخلص من النفايات المحلية التابعة لبلديتك.

يتوافق هذا الجهاز مع الجزء 15 من قواعد لجنة الاتصالات الفدرالية (FCC). يخضع التشغيل للشرطين التاليين: (1) لا يجوز أن يتسبب هذا الجهاز في حدوث تداخل ضار، و (2) يجب أن يقبل هذا الجهاز أي تداخل يتم تلقيه، بما في ذلك التداخل الذي قد يتسبب في تشغيل غير مرغوب فيه.

⚠ تحذير:

لتقليل خطر الإصابة، يلزم إشراف الكبار. لا تستخدم المنتج أبدًا في الطرق أو بالقرب من السيارات أو على المنحدرات أو الدرجات المنحدرة أو حمامات السباحة أو بالقرب منها هي أو غيرها من المسطحات المائية؛ ارتد الأحذية دائمًا، ولا تسمح أبدًا بركوب أكثر من راكب واحد.

المقترح 65 من ولاية كاليفورنيا

⚠ تحذير:

يمكن أن يعرضك هذا المنتج للمواد الكيميائية، بما في ذلك الكادميوم، المعروف في ولاية كاليفورنيا بأنه يسبب السرطان والعيوب الخلقية أو غيرهما من الأضرار التناسلية. لمزيد من المعلومات، انتقل إلى: www.P65Warnings.ca.gov.

تغطية الضمان

الضمان العام المحدود

منتج Jetson الجديد الخاص بك مضمون ضد العيوب في المواد والتصنيع كما هو موضح في ridejetson.com/warranty لفترة من الوقت تبدأ من تاريخ الشراء الأصلي من متجر التجزئة، وذلك بشرط استخدام المنتج وفقًا لأدلة المستخدم من Jetson (راجع ridejetson.com/support). **بموجب هذا الضمان، سيكون بإمكانك توجيه مطالباتك إلى Jetson حتى في الحالات التي قمت فيها بشراء منتج Jetson من أحد تجار التجزئة المعتمدين لدينا.** لقراءة الشروط الكاملة لضماننا، تفضل بزيارة ridejetson.com/warranty.

نظرة عامة على المنتج

1. **المقود*** (التفاصيل صفحة 12)
2. **جذر**
3. **المصباح**
4. **شوكة أمامية**
5. **قرص الفرامل** (X2; أمامي وخلفي)
6. **دولاب** (X2; الأمامي* والخلفي)
7. **صمام الإطارات مع غطاء الغبار** (X2; أمامي وخلفي)
8. **الحاجز** (X2; الأمامي** والخلفي)
9. **الإطار**
10. **مزلاج قفل الإطار**
11. **بطارية** (قابلة للإزالة)

A. **منفذ شحن البطارية**

B. **مقبض**

12. **قفل البطارية**
13. **منفذ شحن داخل الإطار مع غطاء**
14. **مقعد***
15. **مقعد المشبك**
16. **الضوء الخلفي / العاكس**
17. **دواسه** (2X; **اليسار واليمين**)
18. **مجموعة الكرنك**
19. **صفد**
20. **DERAILLEUR**
21. **المسند**
22. **رف البضائع الخلفي RACKIT**
23. **عاكس العجلة** (X2; أمامي وخلفي)
24. **حامل الدراجة**
25. **مفتاح** (X2)
26. **الشاحن**
27. **كابل الشحن**

* غير مرفق مسبقا؛ يتطلب الإعداد

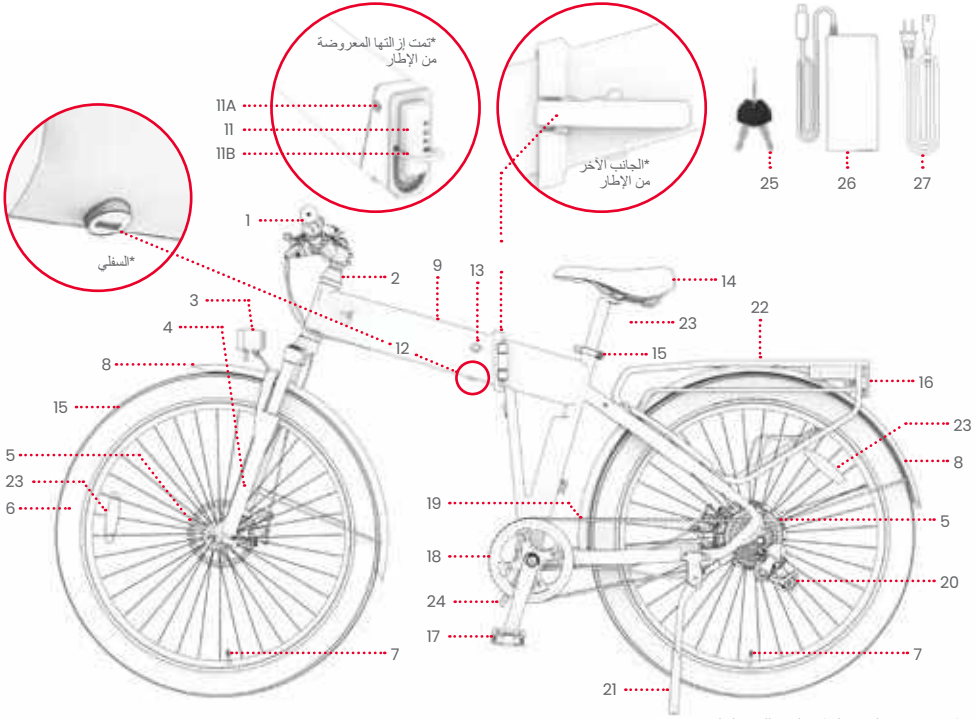

ملاحظه: قد لا تعكس الصور المظهر الدقيق للمنتج الفعلي.

1. المقود
2. زر الطاقة/الوضع
3. زر لأعلى
4. زر لأسفل
5. شاشة LCD
6. تويست دواسة الوقود
7. المشبك المقود
8. فرملة اليد اليسرى / الأمامية
9. ذراع رفع التروس
10. زر خفض السرعة
11. إعداد العتاد
12. فرملة اليد اليمنى / الأمامية
13. عاكس أمامي
14. جرس

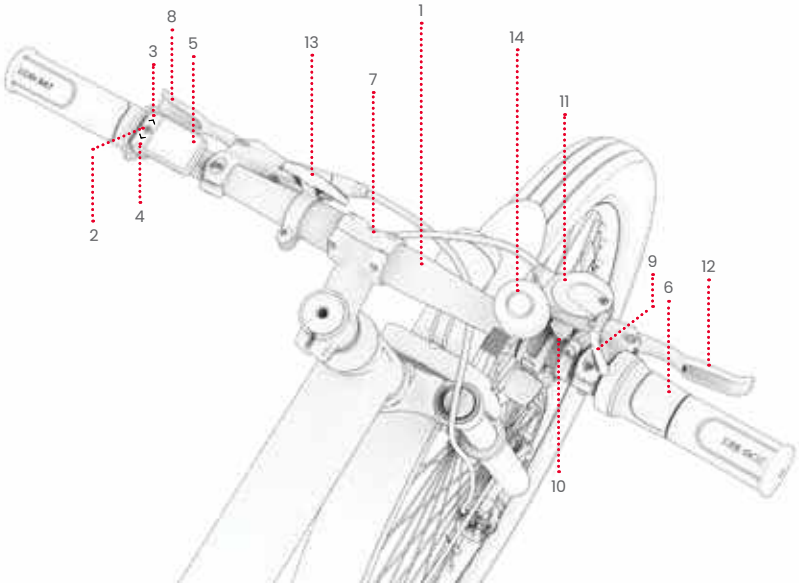

الأداة المضمنة للتجميع والشد والصيانة:



مفتاح ألين **4** مم

Specs & Features

- أبعاد المنتج ، مكشوفة: 75.4" (L) × 28.0" (W) × 42.1" (H)
- أبعاد المنتج مطوية: 1.44" (L) × 0.82" (W) × 8.73" (H)
- وزن المنتج: 59.0 رطلًا
- حجم الإطارات: 27.5"
- بطارية: 36 فولت ، 10.4 أمبير ليثيوم أيون
- شاحن: مدرج في قوائم 240 – 100، UL فولت ، 36 فولت 1.8 أمبير
- وقت الشحن: حوالي 5 ساعات
- محرك: 350W
- السرعة القصوى: 20 ميلا في الساعة*
- نطاق: ما يصل إلى 37 ميلا (مساعدة الدواسة) ؛ ما يصل إلى 20 ميلا (دواسة الوقود)*
- نوع الفرامل: التحكم في فرملة اليد لمكابح قرصية للعجلات الأمامية والخلفية
- حد الوزن: 300 رطلًا
- العمر المناسب: +14
- ضغط الإطارات الموصى به: 30–24 المبادره
- شهادة UL: UL2849
- تصنيف مقاومة الماء: IPX5
- عدد التروس الميكانيكية: 7
- عدد أوضاع السرعة الإلكترونية: 5

* قد يختلف نطاق المنتج والسرعة وعمر البطارية والمواصفات الأخرى بناء على ظروف الراكب والركوب. راجع القسم 4.7 للحصول على نصائح حول زيادة الأداء إلى أقصى حد.

Rider Suitability

1-3
البوصات

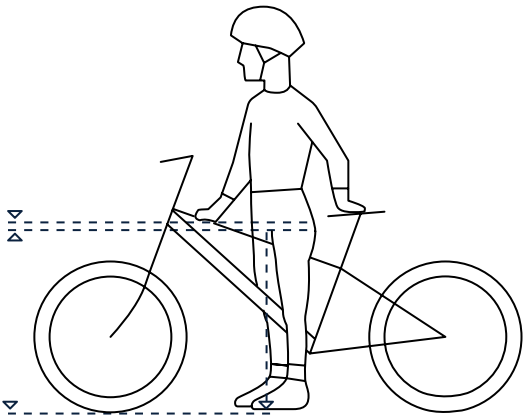

لركوب آمن ومريح ، يجب أن يكون هناك خلوص لا يقل عن 1-3 بوصات بين المنشعب والأنبوب العلوي لإطار الدراجة عندما يمتد الفارس على الدراجة مع وضع كلتا قدميه على الأرض.

قم بالمسح للاطلاع على أحدث مواد التوجيه الخاصة بـ Core وموارد الدعم لدينا.

يمكنك العثور على دليل المستخدم هذا عبر الإنترنت على
https://cdn.shopify.com/s/files/1/2530/6734/files/CORE_MANUAL_NF-1732734557538.pdf
يمكنك العثور على مجموعة أدلة المستخدم الخاصة بنا على https://ridejetson.com/pages/product-manuals

1. البدء

1.1 ملاحظات البداية

- ابدأ مغامرتك بشكل صحيح: قبل استخدام هذا المنتج، اقرأ بعناية دليل المستخدم بالكامل، بما في ذلك تحذيرات السلامة. تأكد من أنك تفهم كل ما يلي وتقبله وتلتزم به:
  - توصيات الشركة المصنعة.
  - تعليمات وتحذيرات السلامة.
  - قوانين وأنظمة الركوب والتشغيل المحلية.
- التوجيهات الواردة في هذا الدليل - اليمين واليسار والأمامي والخلف - موجهة كما يرى الفارس لهم عند الجلوس على الدراجة. "الجانب الأيمن" من الدراجة ، على سبيل المثال ، هو الجانب الذي يكون فيه الراكب على يمين ستكون اليد.

- توخ الحذر عند فتح العلبة وإزالة جميع مواد التعبئة والتغليف ووضع الدراجة للإعداد.

⚠ تحذير:

قد يؤدي عدم الامتثال للتعليمات التالية إلى إصابة الطفل أو الآخرين.

- احتفظ بالأجزاء الصغيرة بعيدًا عن متناول الأطفال أثناء التجمع.
- يجب تجميع الملحق وإزالته من قبل شخص بالغ.
- افحص المنتج بشكل متكرر بحثًا عن أي تلف.

* مطلوب تجميع الكبار.

1.2 فتح وطي الإطار

متى تتكشف: للتجميع وركوب الخيل

متى يتم طيها: للتخزين والنقل

مهم: لا تقم أبدا بركوب النواة دون إغلاق مزلاج قفل الإطار وتأمين الإطار في وضع الركوب.

تكشفت



مطو



تتكشف

1. قم بتدوير الجزء الأمامي من الدراجة حول نقطة المفصلة حتى يشكل الجزء الأمامي والخلفي من الإطار خط مستقيم.



مهم: توخ الحذر عند التكشف قبل التجميع لأن المقود سيكون شبه متصل فقط.

2. أمسك طرفي الإطار بثبات وادفع مزلاج قفل الإطار بقوة.

⚠ **مهم:** للتأكد من أن المزلاج مغلق بشكل صحيح وآمن على إطار الدراجة ، تأكد من إغلاق المزلاج.

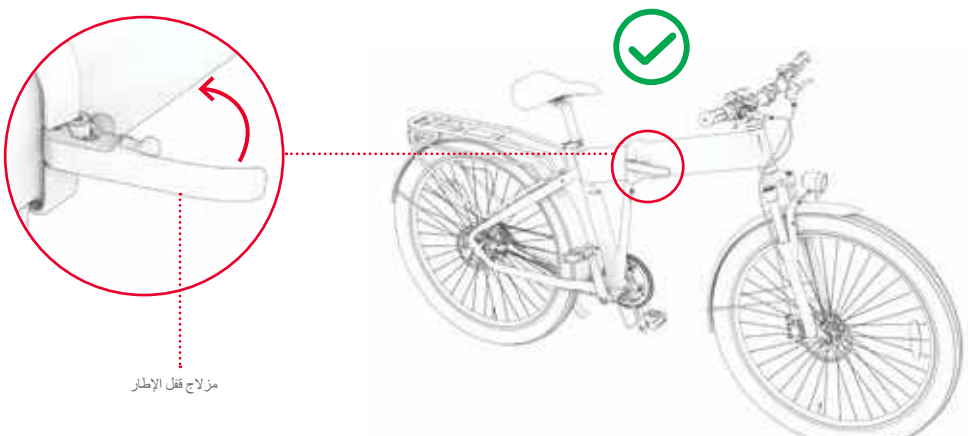

للطي

1. ادفع مع الاستمرار اللسان الموجود على مزلاج قفل الإطار للأمام **(A)**، ثم اسحب المزلاج بقوة **(B)**.

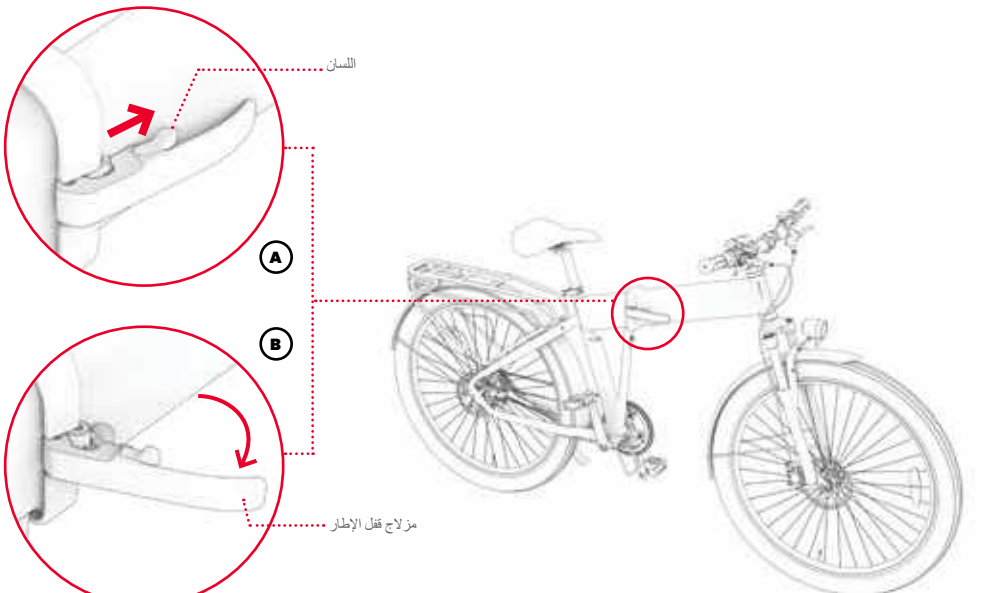

2. قم بتدوير مقدمة الدراجة إلى اليسار وحولها باتجاه الجزء الخلفي من الدراجة حتى تصبح العجلة الأمامية بجوار العجلة الخلفية.
3. ادعم الدراجة على حامل الدراجة لإبقائها في وضع مستقيم أثناء وجودها في وضع مطوي.

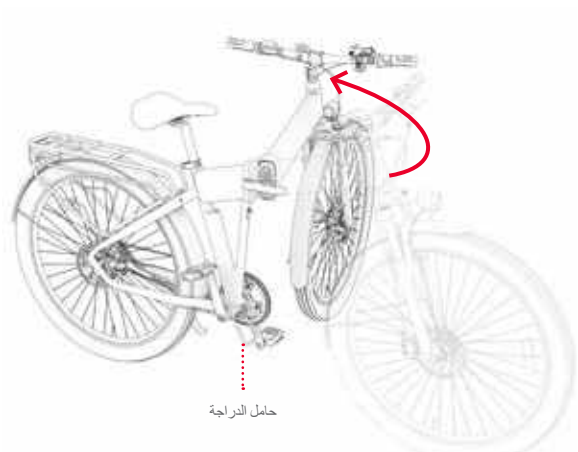

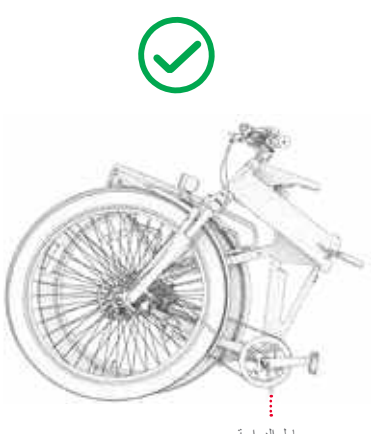

1.3 تجميع المقود

ستحتاج إلى مفتاح ألين 4 مم.

1. قم بفك وإزالة **4** مسامير على مشبك المقود عن طريق تدويرها عكس اتجاه عقارب الساعة باستخدام مفتاح ألين **4** مم.
2. قم بإزالة غطاء المشبك وضعه جانبا باستخدام **4** مسامير.

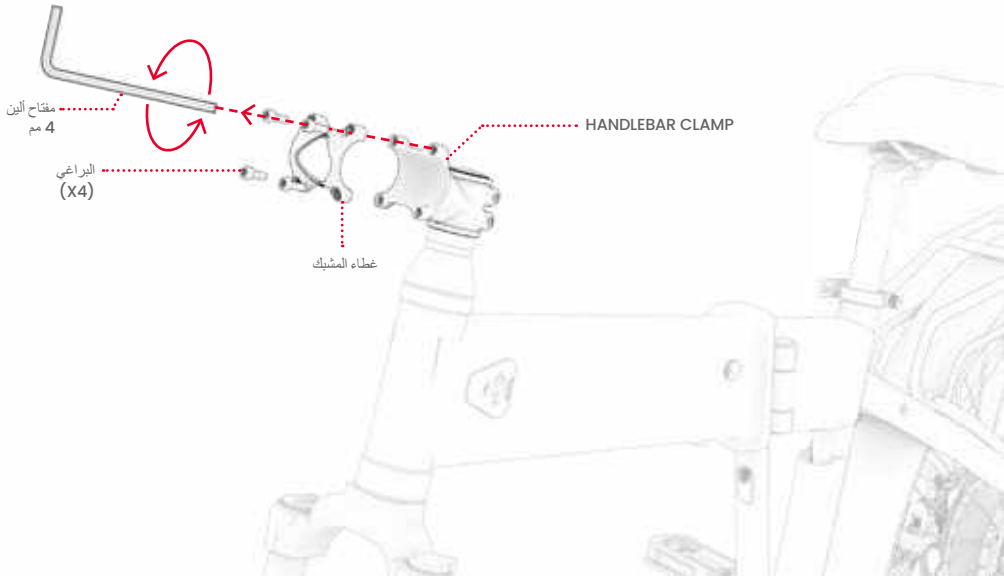

3. إذا لزم الأمر ، قم بتدوير قاعدة المشبك بحيث تكون والشوكة الأمامية متجهتين للأمام.

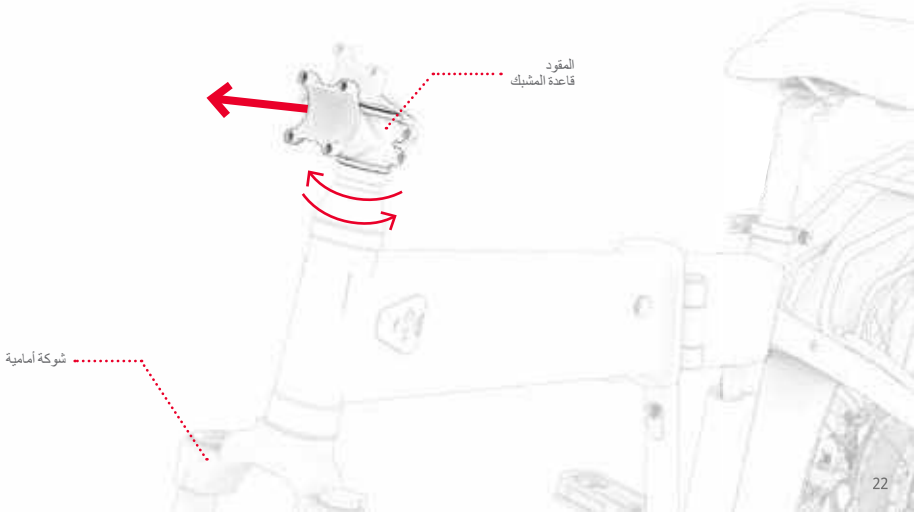

4. ارفع المقود على قاعدة المشبك وضعه على النحو التالي:
• تقع في منحنى المشبك.
• موجهة مع شاشة LCD على الجانب الأيسر من المقود.
• متمركز ومتوازن في المشبك.
• يتم وضعها بحيث تكون جميع عناصر المقود مرئية ويسهل الوصول إليها من قبل الفارس.

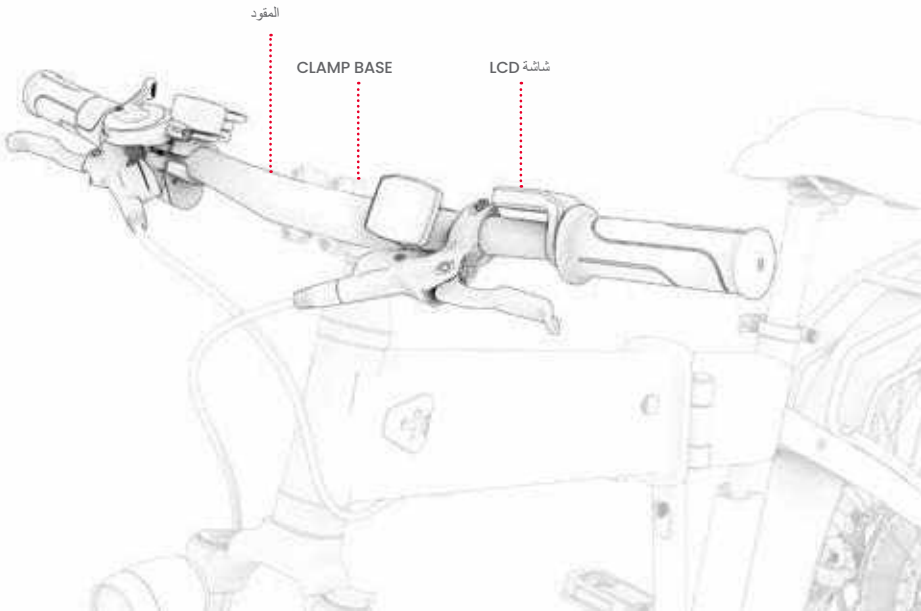

5. ضع غطاء المشبك في منتصف المقود بطريقة:
• يتم محاذاة الثقوب الأربعة في الغطاء مع الثقوب الأربعة في قاعدة المشبك.
• الغطاء محكم فوق منحنى المقود.
6. أعد إدخال 4 مسامير في 4 فتحات في مقدمة غطاء المشبك. أثناء إمساك المقود وغطاء المشبك في موضعه ، قم بإحكام ربط البراغي عن طريق تدويرها في اتجاه عقارب الساعة باستخدام مفتاح ألين.

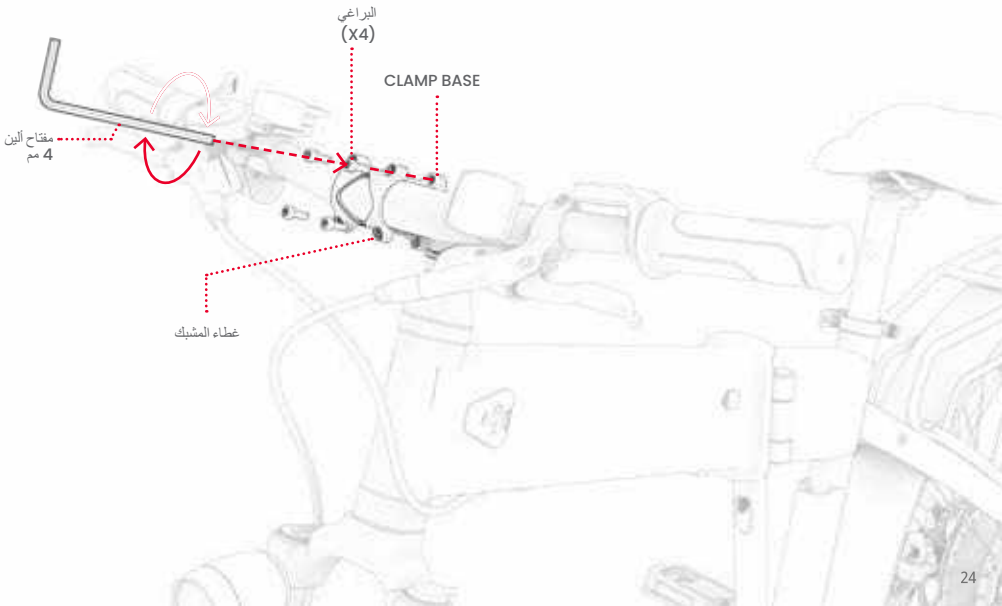

7. تأكد من أن المقود آمن.

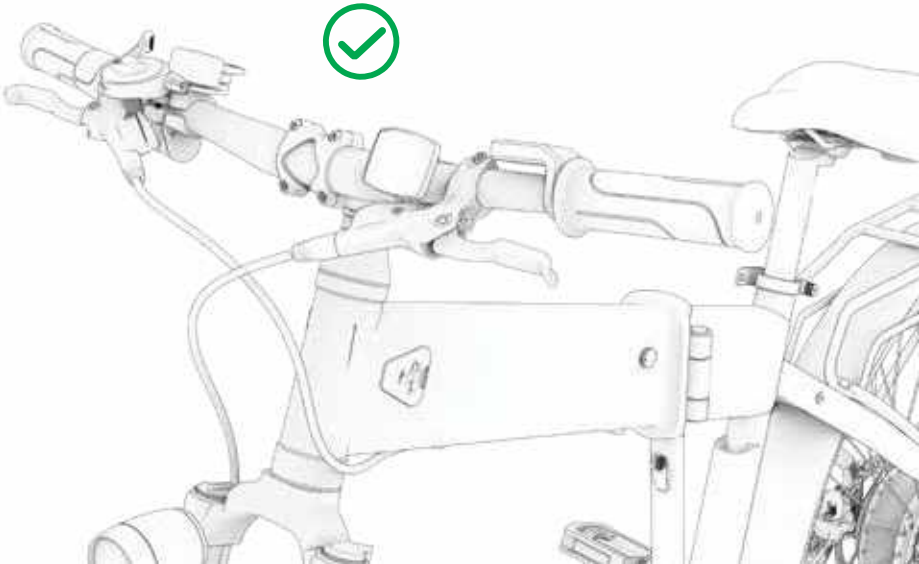

1.4 ربط المقعد

1. اسحب المزلاج الموجود على مشبك المقعد.
2. حدد موقع علامة "الحد الأدنى للإدخال" المحفورة بالقرب من الجزء السفلي من عمود المقعد.
3. شغل المقعد في موضعه فوق الدراجة.
4. قم بخفض عمود المقعد من خلال المشبك وفي أنبوب المقعد حتى يصبح الحد الأدنى لعلامة الإدخال أسفل المشبك.
   ملاحظه: إذا كانت فتحة المشبك ضيقة جدا لاستقبال العمود ، فيمكنك توسيعها عن طريق تدوير المقبض على المشبك عكس اتجاه عقارب الساعة مع تثبيت المزلاج.
5. أثناء الإمساك بالمقعد بالارتفاع المطلوب ، أغلق المزلاج الموجود على المشبك.

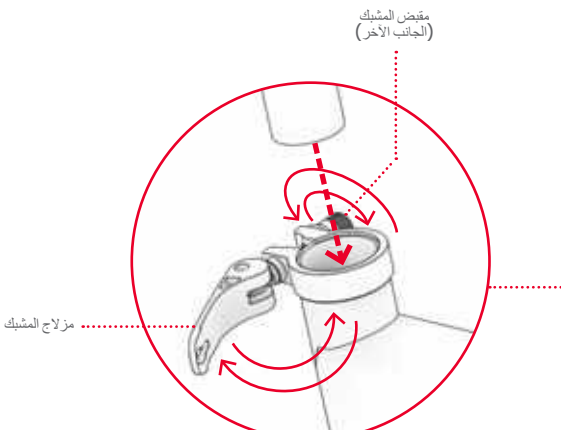

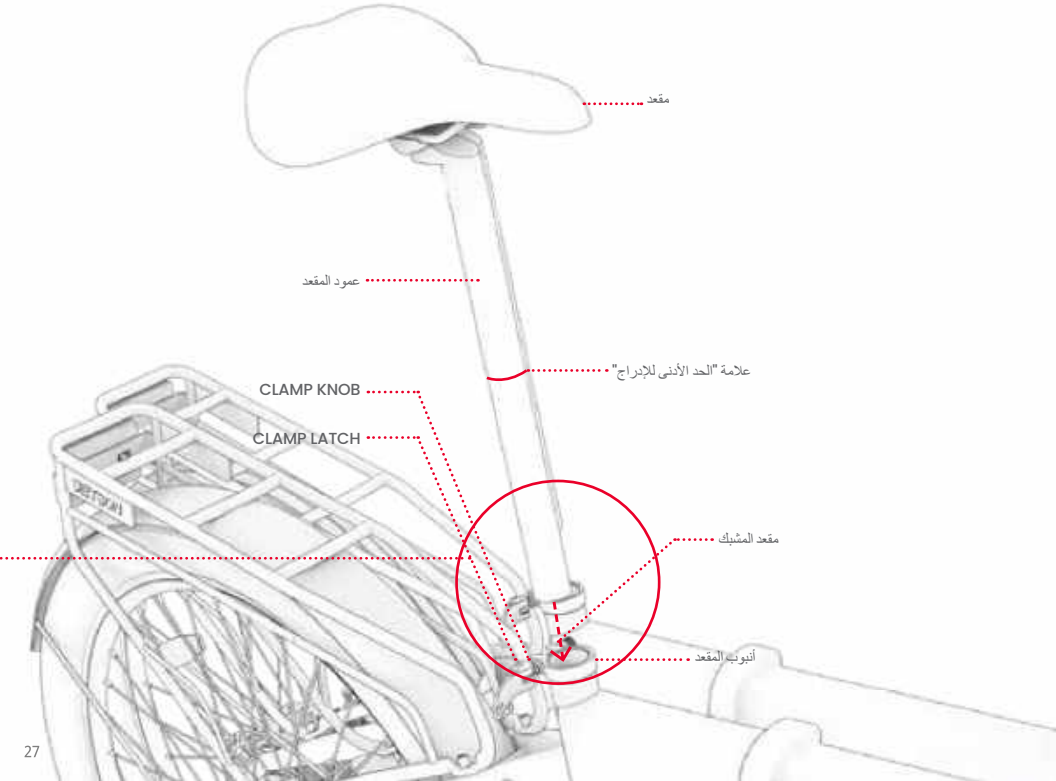
مقعد
عمود المقعد
علامة "الحد الأدنى للإدراج"
CLAMP KNOB
CLAMP LATCH
مقعد المشبك
أنبوب المقعد

6. تأكد من أن المقعد آمن: استخدم يدك للضغط الهبوطي على المقعد. إذا انزلق عمود المقعد لأسفل في الأنبوب ، فأعده إلى موضعه وشد المشبك عن طريق تدوير المقبض في اتجاه عقارب الساعة.

استكشاف الاخطاء: إذا لم تتمكن من فتح مزلاج المشبك بسهولة ، فقد يكون المقبض ضيقا جدا. قم بفك المقبض عن طريق تدويره عكس اتجاه عقارب الساعة.

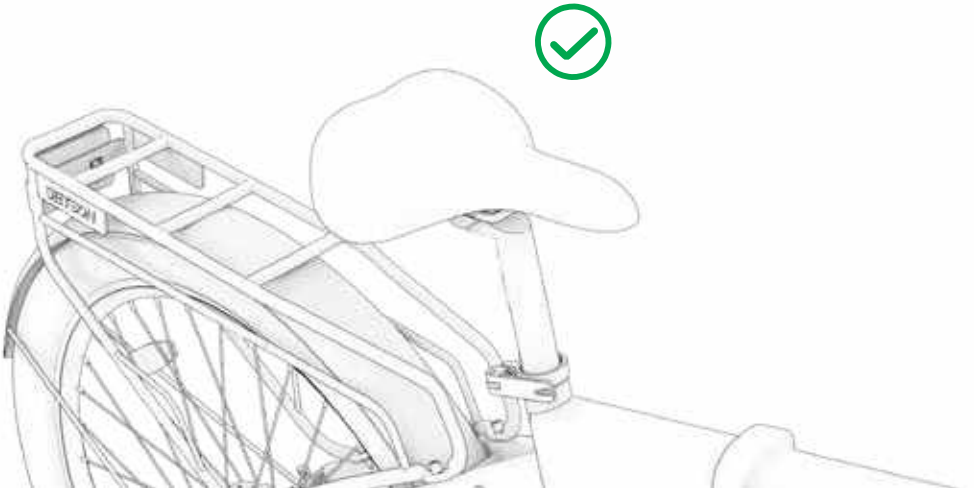

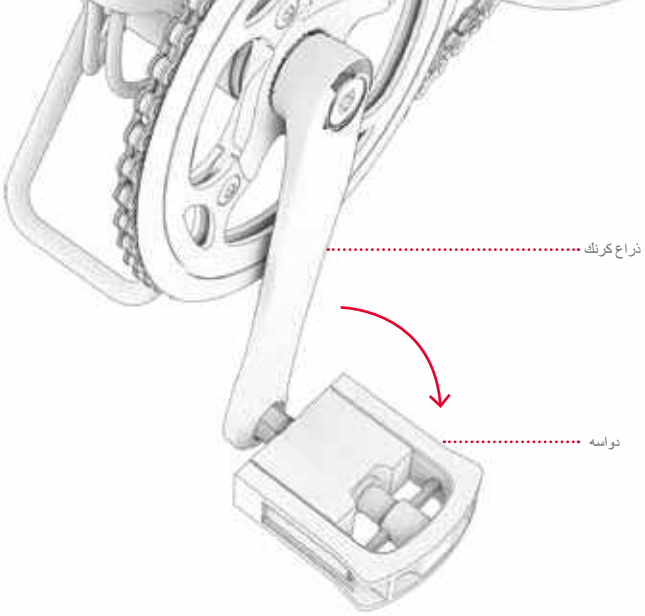

1.5 فتح وطي الدواسات

قم بإزالة الدواسات للتخزين والنقل.

لتكشف على: اسحب الدواسة بعيدا عن ذراع الكرنك.

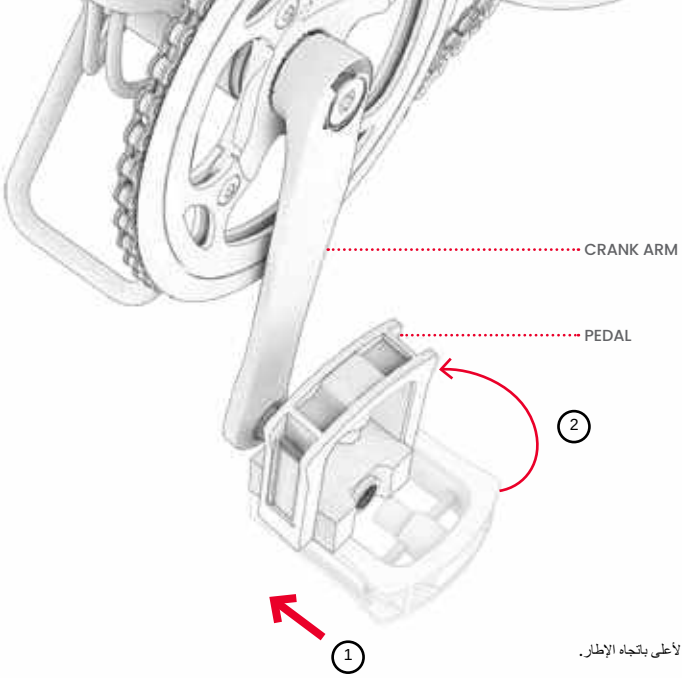

للطي:
أثناء الضغط على الدواسة في ذراع الكرنك ، قم بتدويرها لأعلى باتجاه الإطار.

2. الاستعداد للركوب

2.1ضبط ارتفاع المقعد

عندما يجلس الفارس على السرج ويكون له قدم على الدواسة عند أدنى نقطة دوران للدواسة ، يجب أن يكون هناك انحناء صغير في الركبة. لا ينبغي أبدا تمديد الساقين بالكامل أثناء الدواسة.

1. اسحب المزلاج الموجود على مشبك المقعد لفتحه.

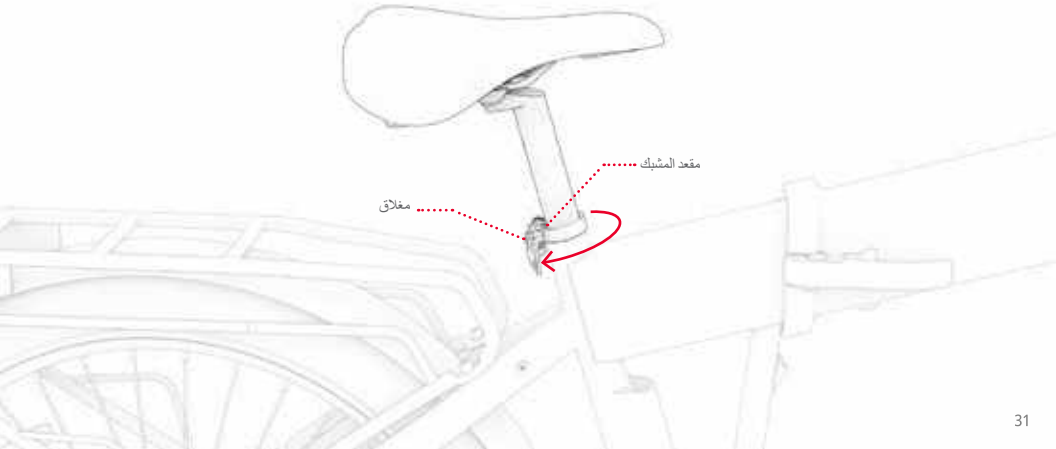

2. ارفع المقعد أو اخفض إلى الموضع المطلوب. **مهم:** لا ترفع المقعد عاليا بما يكفي بحيث تظهر علامة "الحد الأدنى للإدخال" فوق المشبك. (إذا كان مشبك المقعد ضيقا جدا بحيث لا ينزلق العمود لأعلى ولأسفل بسهولة ، فقم بتوسيع فتحة المشبك عن طريق تدوير مقبض المشبك عكس اتجاه عقارب الساعة.)
3. أثناء تثبيت المقعد في مكانه ، أغلق مزلاج المقعد ، وإذا لزم الأمر ، أعد شد مقبض المشبك عن طريق تدويره في اتجاه عقارب الساعة. أغلق مزلاج المشبك.

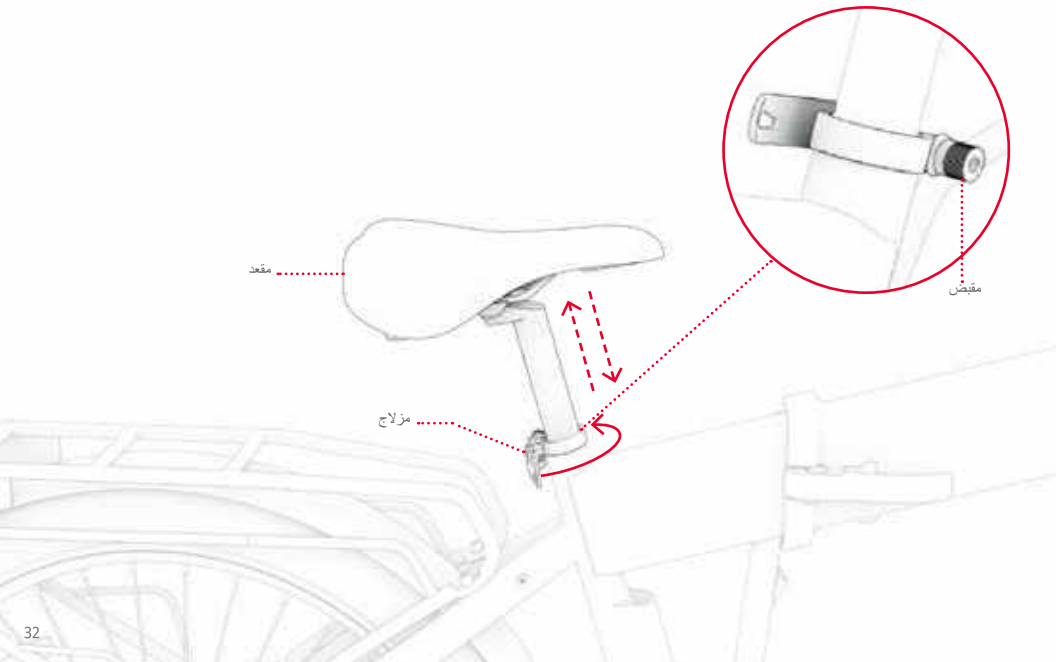

4. تحقق من أن المقعد آمن: استخدم يدك للضغط لأسفل على السرج. إذا انزلق عمود المقعد إلى أسفل في الأنبوب، أعده إلى موضعه وأحكم ربط المشبك عن طريق تدوير المقبض في اتجاه عقارب الساعة.

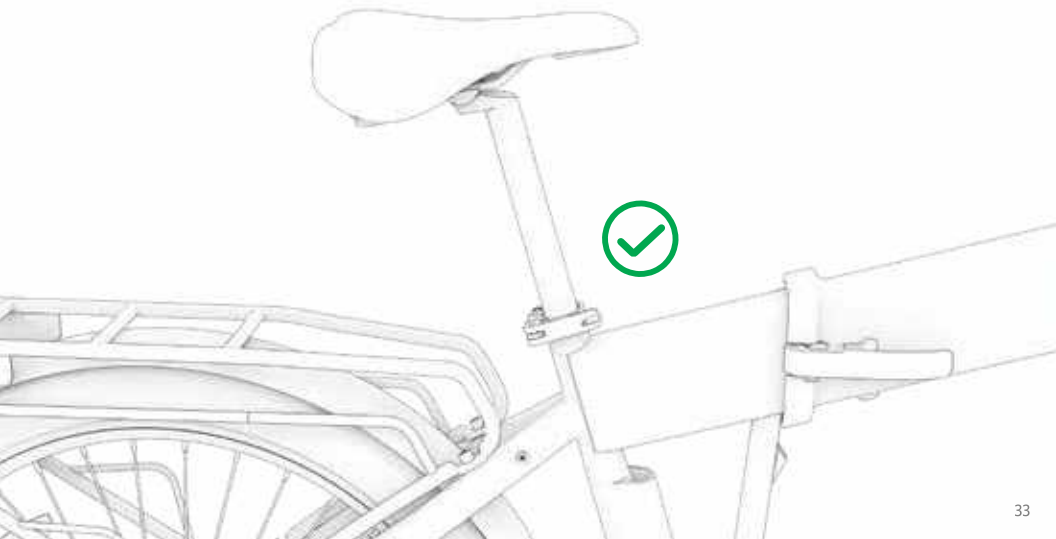

2.2 شحن البطارية

قد يستغرق الأمر حوالي **5** ساعات لشحن البطارية المستنفدة بالكامل.

يمكن شحن البطارية عند تثبيتها في الإطار أو إزالتها من الإطار. **(انظر القسم 3.1 للإزالة.)**

1. قم بتوصيل كابل الشحن بالشاحن.
2. اسحب غطاء منفذ الشحن الموجود على إطار الدراجة ، في حالة شحن البطارية أثناء وجودها الإطار.
3. قم بتوصيل كابل الشحن بالحائط ، ثم قم بتوصيل الشاحن بمنفذ الشحن.
4. عندما يتحول ضوء المؤشر على الشاحن من الأحمر إلى الأخضر، تكون البطارية قد وصلت إلى الشحن الكامل. قم بإزالة الشاحن من منفذ الشحن وافصل الكابل من مقبس الحائط.
5. أغلق غطاء منفذ الشحن، إذا كنت تشحن البطارية أثناء وجودها في الإطار.



ضوء مؤشر الشحن على الشاحن:

- جارٍ الشحن –
- اكتمل الشحن –

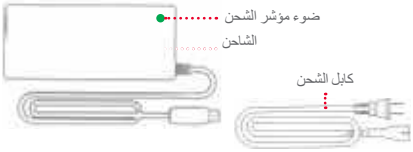

ملاحظات مهمة حول الشحن:

- **استخدم فقط الشاحن المرفق أو الشاحن الذي تم الحصول عليه مباشرة من خلال JETSON المسمى -LS 018C20-3601800 أو الجزء SKU PJCORE-CH. من صنع دونغقوان لي شركة باور للإلكترونيات المحدودة**
- **صُنعت بواسطة شركة DONGGUAN LI POWER ELECTRONICS، المحدودة.**

⚠ يمكن أن يؤدي عدم استخدام الشاحن الصحيح إلى نشوب حريق وانفجار.



هذه هي العلامة التي سيحصل عليها الشاحن الخاص بك.

- **قم بتوصيل الشاحن بمقبس الحائط قبل توصيله بمنفذ الشحن على الدراجة.**
- **لا تستخدم ملحقات تفريغ القدرة القابلة للنقل.**
- **لا تقم أبدا بتشغيل الدراجة أثناء الشحن.**
- **اشحن البطارية حتى يتم شحنها بالكامل - حوالي 5 ساعات.**
- **لا تترك الدراجة مشحونة طوال الليل أو لفترات طويلة من الوقت.**
- **لا تحاول تفكيك البطارية.**
- **نطاق درجة حرارة محيط الشحن: °32فهرنهايت(°0مئوية)-°104فهرنهايت(°40مئوية)**
- **نطاق درجة الحرارة المحيطة للتشغيل: °14فهرنهايت(°10-مئوية)-°104-فهرنهايت(°40مئوية)**
- **لا تستخدم هذا المنتج إذا كان سلك الطاقة المرن لكابل الإخراج مهترئا أو به عزل مكسور أو أي علامات أخرى للتلف.**

2.3 نفخ الإطارات وضغطها

قبل رحلتك الأولى ، ستحتاج إلى إضافة الهواء إلى إطارات سيارتك لإحضارها إلى الضغط الموصى به **30 – 24 رطل لكل بوصة مربعة (رطل لكل بوصة مربعة)**.
استخدم مقياسا للتحقق من أن ضغط الإطارات عند **20** رطل لكل بوصة مربعة قبل كل رحلة.

لإضافة الهواء:

1. قم بإزالة غطاء الغبار من صمام الإطارات على عجلة واحدة عن طريق لفه عكس اتجاه عقارب الساعة. ضعه جانبا.
2. اتبع تعليمات الشركة المصنعة على مضخة الهواء الخاصة بك لإدخال الهواء في الإطار. تحقق بشكل دوري باستخدام مقياس واستمر في إضافة الهواء حتى تصل إلى **30 – 24** رطل لكل بوصة مربعة.
3. قم بإزالة مضخة الهواء واستبدل صمام الغبار عن طريق لفه في اتجاه عقارب الساعة.
4. كرر مع الإطار الأخر.

مهم: استخدم مضخة هواء يدوية فقط من أجل نفخ الإطارات على وارن الخاص بك. لا تستخدم أبدا ضاغط هواء؛ قد يؤدي القيام بذلك إلى حدوث الإطار أنابيب للبوب.

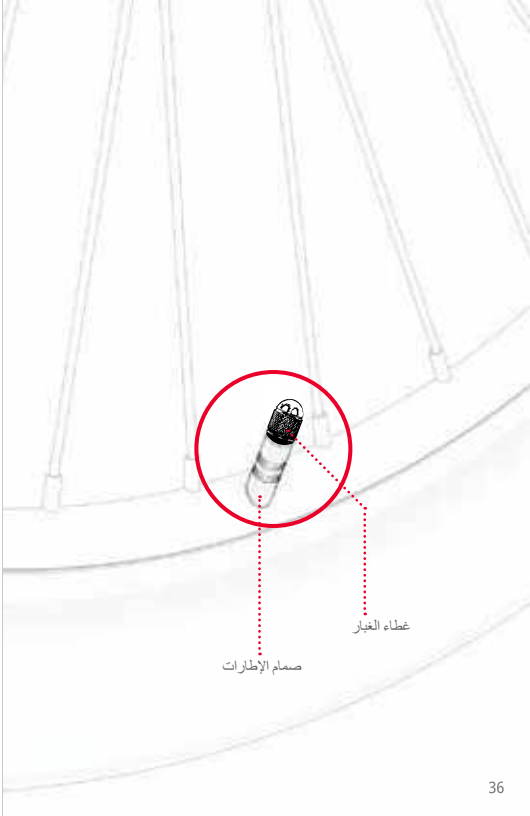

2.4 فحص وضبط الفرامل

سلامة الفرامل والتحقق من الوظائف

بعد التجميع وقبل كل رحلة ، تأكد من أن الفرامل تعمل بشكل صحيح وآمن لإبطاء العجلة وإيقافها عن طريق تنفيذ الخطوات التالية:

1. امش بدراجتك واسحب فرملة اليد اليسرى برفق.
2. تأكد من أن الفرجار الأمامي يغلق بشكل صحيح على القرص ويبطئ دوران العجلة.
3. كرر ذلك ، وسحب فرملة اليد اليسرى بمزيد من الضغط والتحقق من توقف العجلة الأمامية.
4. كرر الخطوات من 1 إلى 3 باستخدام فرملة اليد اليمنى والعجلة الخلفية.

ضبط الفرجار الفرامل

قد تحتاج إلى مفتاح ألين 5 مم. (غير مدرج.)

تتطلب فرامل الدراجة أن تكون جميع العناصر في محاذاة ووضع دقيق من أجل العمل بشكل صحيح. يعد صوت الاحتكاك أو الصرير القادم من منطقة الفرامل (سواء كان ثابتًا أو متقطعا) مؤشرا جيدا على أن شيئا ما خارج المحاذاة ويحتاج إلى تعديل.

من المحتمل أن يكون سبب الضوضاء هو الفرجار المنحرف ، مما يتسبب في احتكاك وسادات الفرامل الموجودة بداخلها بالقرص حتى عندما يكون الفرجار مفتوحا. يجب أن تتلامس الوسادات مع القرص فقط عند إغلاق الفرجار بسبب سحب فرملة اليد.

1. على الفرامل التي تحتاج إلى ضبط ، حدد موقع الفرجار ووسادات الفرامل والقرص.
2. ارفع عجلة الدراجة هذه وقم بتدويرها. شاهد القرص يدور بين وسادات الفرامل ، ولاحظ الوسادة التي تحتك بالقرص.
3. ضع الدراجة على المسند. (انظر القسم 3.2).

1. عند النظر إلى الفرجار من الجزء الخلفي من العجلة ، حدد موقع البرغي أعلاه والمسمار أسفل الفرجار. استخدم مفتاح ALLEN مقاس 5 مم لكل مسمار عن طريق تدويره عكس اتجاه عقارب الساعة لمدة 4-5 دورات.
2. حرك الفرجار خارج المحاذاة حتى يتم استيفاء الشروط التالية:
   - يتم محاذاة الجزء العلوي من الوسادات مع الحافة من القرص.
   - لا يوجد جزء من أي من الوسادات يلامس القرص.
   - الوسادات موازية للقرص.
3. مع وضع الفرجار في الموضع المطلوب ، قم بإحكام ربط مسمار واحد بالكامل ثم الآخر عن طريق الدوران في اتجاه عقارب الساعة باستخدام مفتاح ألين.
4. تأكد من أن الفرجار آمن و إجراء سلامة الفرامل ووظائفها تحقق (الصفحة 33) مرة أخرى.

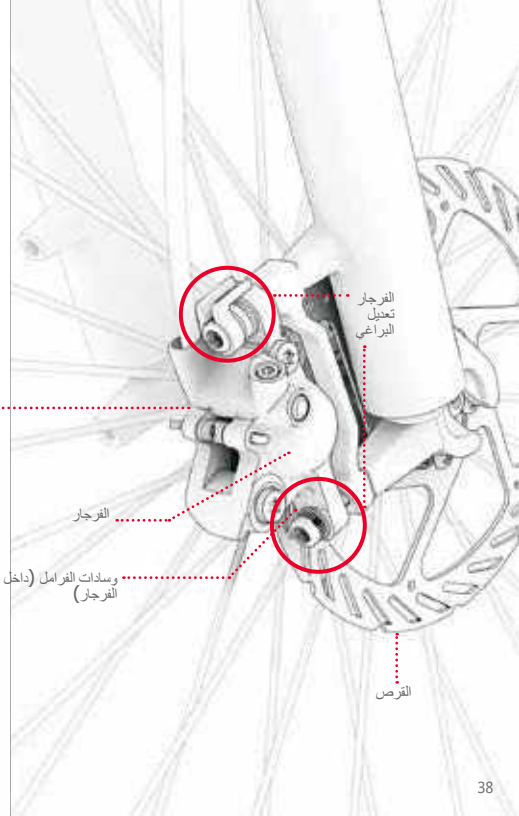

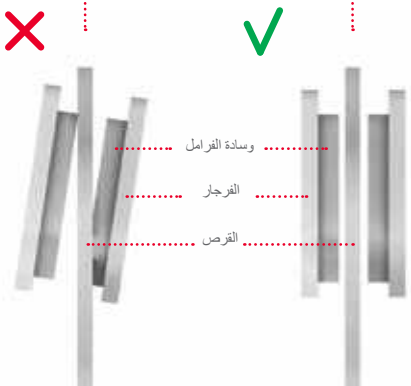

2.5 التشغيل وإيقاف التشغيل

لتشغيل دراجتك الإلكترونية أو إيقاف تشغيلها ، اضغط مع الاستمرار على زر الطاقة / الوضع ل 3 - 2 ثوان.

للحفاظ على طاقة البطارية ، ستعمل دراجتك تلقائيا بعد 10 دقائق دون حركة.
تذكر دائما إيقاف تشغيل دراجتك عند وضعها بعيدا.

⚠ **مهم:** لا تقم أبدا بتشغيل دراجتك الإلكترونية أثناء شحنها أو طيها.

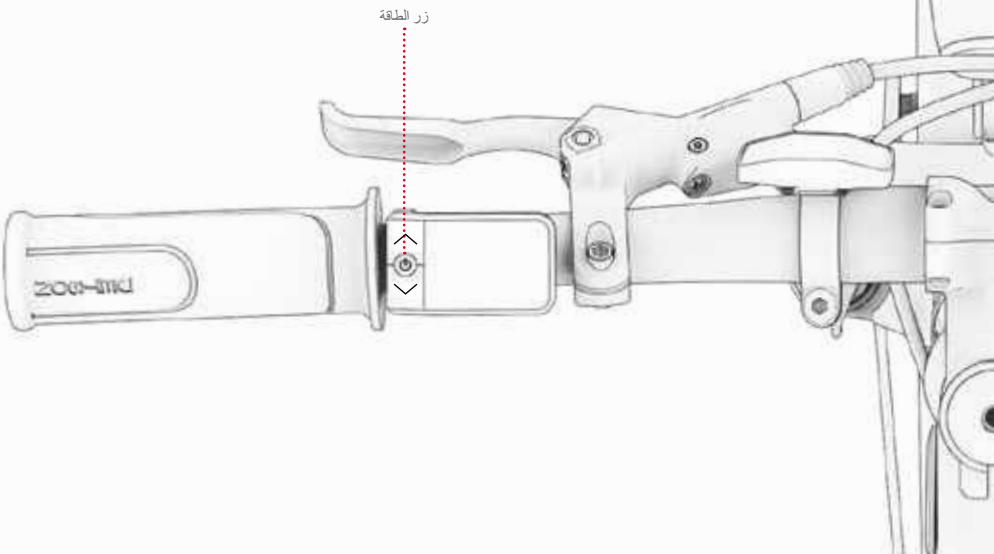

3. الميزات والوظيفة

3.1 إزالة وإعادة إدخال البطارية

لإزالة البطارية:

1. إذا تم ضبط الدراجة في وضع الركوب ، فاضغط مع الاستمرار على اللسان الموجود على مزلاج قفل الإطار للأمام (1 أمبير) ، ثم اسحب المزلاج بقوة (1 ب).
2. قم بتدوير الدراجة عند نقطة الطي للكشف عن البطارية.

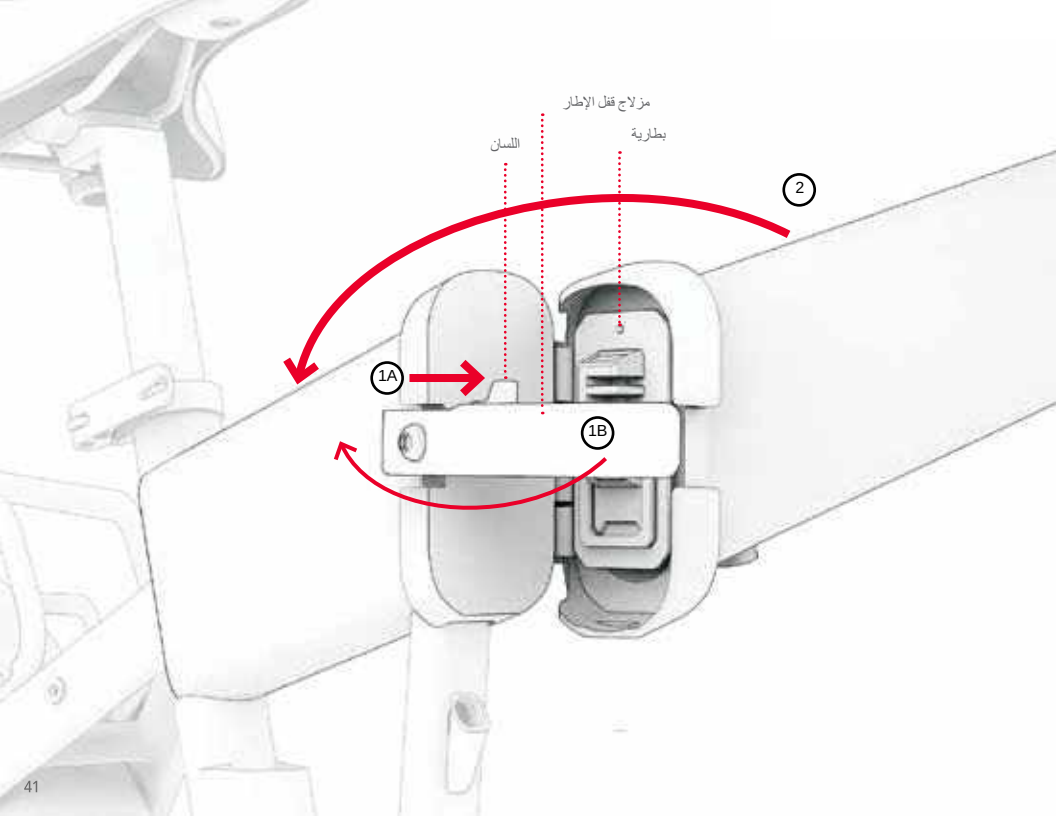
مزلاج قفل الإطار
بطارية
اللسان
2
1A
1B

3. أدخل مفتاحا واحدا في ثقب المفتاح. ادفع المفتاح لأعلى وقم بتدويره بالكامل عكس اتجاه عقارب الساعة.
4. قم بإزالة المفتاح من ثقب المفتاح.

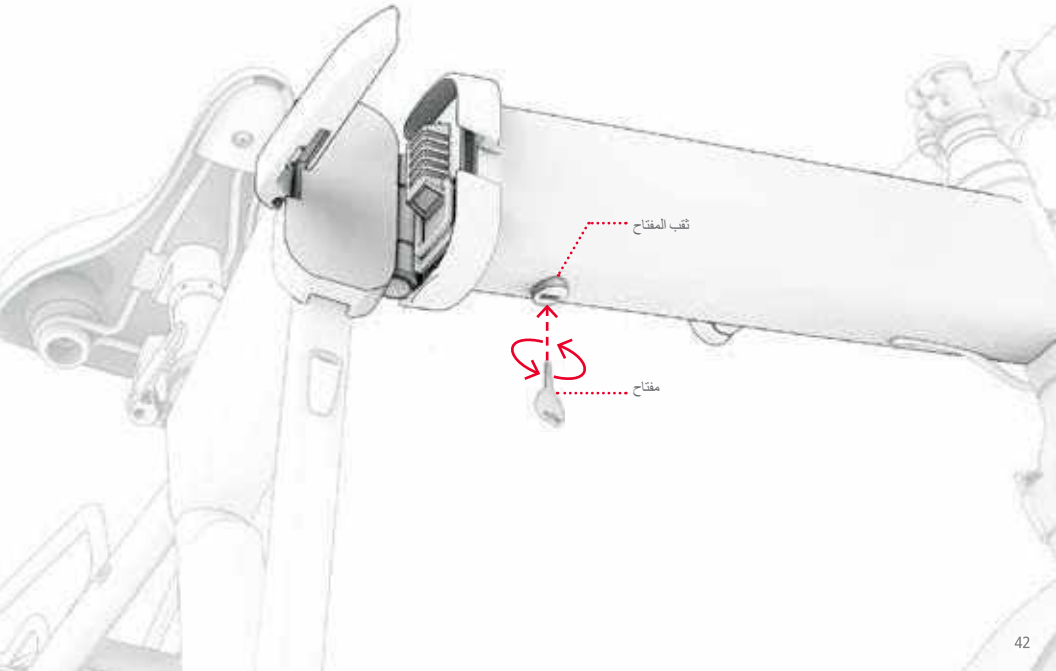

5. اسحب مقبض البطارية لأعلى واستخدم المقبض لسحب البطارية من حجرة البطارية.

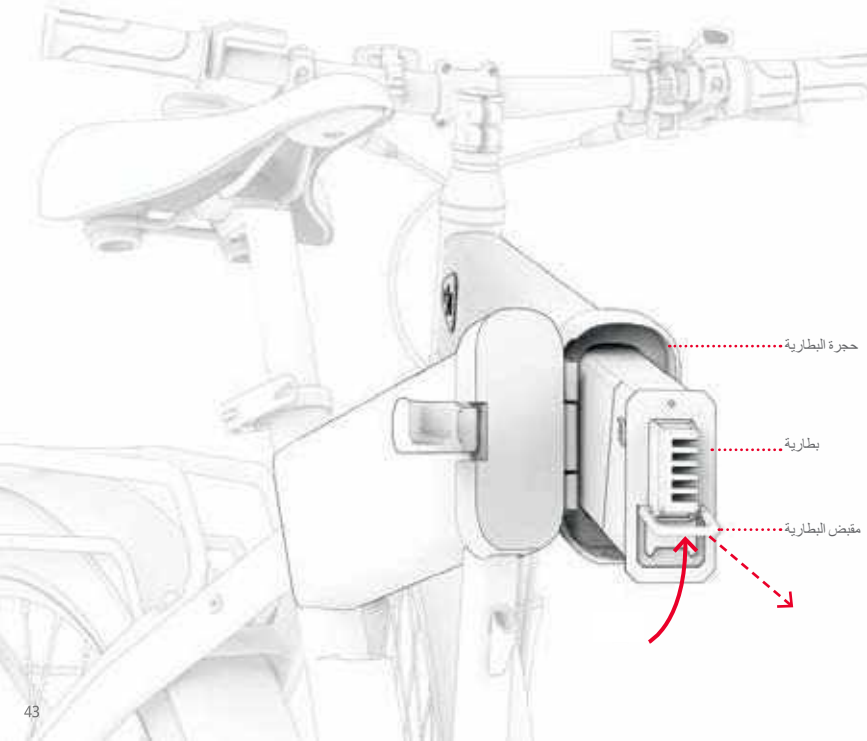

لإعادة إدخال البطارية:

1. مع وجود المقبض الموجود على النصف السفلي من وجه البطارية ، ادفع البطارية ببطء إلى حجرة البطارية. تأكد من أن الجزء الخلفي من البطارية يصطف مع المقابس الموجودة في الجزء الخلفي من حجرة البطارية.
2. أدخل مفتاحا واحدا في ثقب المفتاح وقم بتدويره بالكامل في اتجاه عقارب الساعة.
3. قم بإزالة المفتاح من فتحة المفتاح.
4. تأكد من أن البطارية آمنة في الإطار ولا يمكن سحبها.

⚠ **مهم:** قم دائما بقفل البطارية في الإطار. لا تقم بتشغيل الدراجة أو ركوبها دون قفل البطارية في مكانها.

مهم: لتجنب إتلاف البطارية ، لا تدخلها في الإطار بسرعة كبيرة أو باستخدام الكثير من القوة.

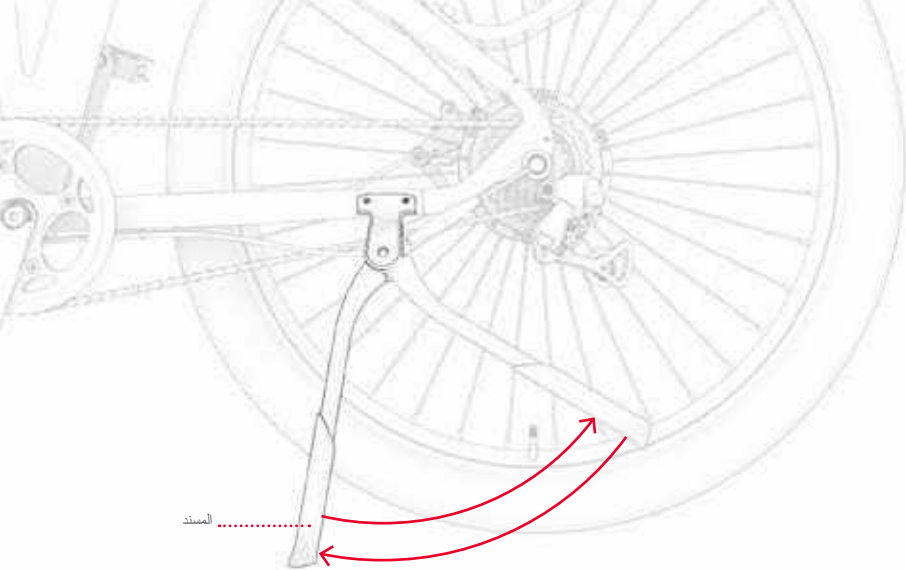

3.2 استخدام المسند

لاستخدام المسند ، قم بتدويره لأسفل وقم بإمالة دراجتك برفق عليه للوقوف. لرفع المسند، قم بتدويره مرة أخرى.

⚠ **مهم:** ارفع المسند دائما قبل الركوب.

3.3 استخدام الجرس

استخدم الجرس كتنبيه للركاب والمشاة الآخرين.

لإصدار صوت الجرس، قم بالتمرير السريع على علامة تبويب الجرس بسرعة وقوة بإبهامك الأيمن.

3.4 فهم واستخدام شاشة LCD

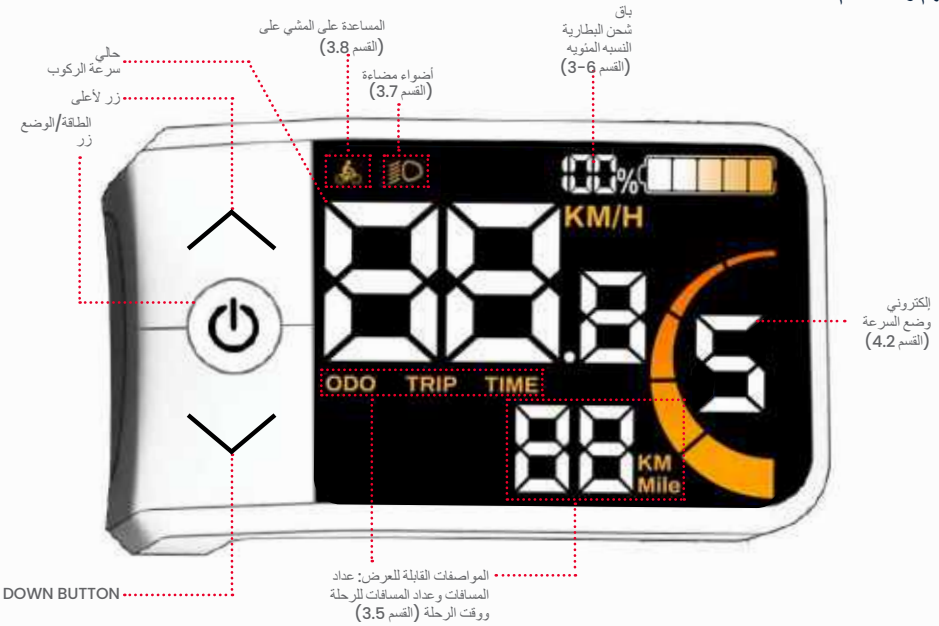

⚠ **مهم:** إذا كان رمز الخطأ **21E**–ينبثق **30E** على شاشة **LCD** الخاصة بك ، اتصل بفريق **JETSON CARE** للحصول على المساعدة قبل ركوب دراجتك الإلكترونية مرة أخرى.

3.5تغيير الشاشة

تغيير المواصفات المعروضة:
اضغط سريعا على زر الطاقة/الوضع لتبديل الشاشة بين عداد المسافات وعداد المسافات ووقت الرحلة.

- **عداد المسافات** ("ODO") – إجمالي المسافة المقطوعة على هذه الوحدة
- **عداد المسافات للرحلة** ("TRIP") – إجمالي المسافة المقطوعة أثناء الاستخدام الفردي للوحدة
  ملاحظه: سيتم إعادة ضبط عداد المسافات في كل مرة يتم فيها إيقاف تشغيل السكوتر.
- **وقت الرحلة** ("**وقت** TRIP") – الوقت المقطوعة في هذه الرحلة

ملاحظه: سيتم إعادة ضبط عداد المسافات للرحلة ووقت الرحلة في كل مرة يتم فيها إيقاف تشغيل السكوتر.

لإعادة ضبط مقياس حرارة الرحلة يدويا عند تشغيل الدراجة:
اضغط مع الاستمرار على الطاقة / الوضع وأسفل في نفس الوقت (﴾) أزرار لمدة 2 ثانية.

لإعادة ضبط مقياس حرارة الرحلة يدويا عند تشغيل الدراجة: اضغط مع الاستمرار على الطاقة / الوضع وأسفل في نفس الوقت **(٧)** أزرار لمدة **2** ثانية.

لتغيير سطوع الشاشة:

1. اضغط مع الاستمرار على الزر لأعلى في نفس الوقت **(٧)** وأسفل **(٨)** أزرار لمدة **2** ثانية للدخول إلى قائمة الإعدادات.
2. اضغط سريعا على السهم لأعلى حتى يتم عرض "**ST3**" على الشاشة.
3. اضغط سريعا على زر الطاقة/الوضع.
4. اضغط سريعا على لأعلى **(٧)** وأسفل **(٨)** أزرار للتبديل بين **BL-1** (أدنى سطوع) و **BL-2** (سطوع متوسط) و **BL-3** (الأكثر سطوعا) حتى يتم الوصول إلى الإعداد المطلوب.
5. اضغط سريعا على زر التشغيل / الوضع للتأكيد.
6. اضغط مع الاستمرار على زر الطاقة/الوضع لمدة **3-2** ثوان للخروج من قائمة الإعدادات.

لتغيير وحدة القياس من أميال إلى كيلومترات:

1. اضغط مع الاستمرار على الزر لأعلى في نفس الوقت **(٧)** وأسفل **(٨)** أزرار لمدة **2** ثانية للدخول إلى قائمة الإعدادات.
2. اضغط سريعا على السهم لأعلى حتى يتم عرض "**ST4**" على الشاشة.
3. اضغط سريعا على زر الطاقة/الوضع.
4. اضغط سريعا على لأعلى **(٧)** وأسفل **(٨)** أزرار للتبديل بين الكيلومترات والأميال حتى يتم الوصول إلى الإعداد المطلوب.
5. اضغط سريعا على زر التشغيل / الوضع للتأكيد.
6. اضغط مع الاستمرار على زر الطاقة/الوضع ل **3-2** ثوان للخروج من قائمة الإعدادات.

3.6 التحقق من مستوى شحن البطارية

يمكنك مراقبة مستوى شحن البطارية من خلال البحث لمعرفة عدد أشرطة مؤشر البطارية مضاءة على شاشة LCD.

رمز المؤشر البطارية					
نسبة الشحن المتبقية التقريبية*	80% - 100%	60% - 80%	40% - 60%	20% - 40%	أقل من 20٪ (اشحن بطاريتك الآن!)

*التقديرات التقريبية فقط. قد تختلف بناء على الاستخدام.

مهم: يمكن أن تتأثر قدرة دراجتك على الوصول إلى السرعة القصوى بمستوى شحن البطارية. قد تلاحظ انخفاضا في السرعة عندما ينخفض شحن البطارية إلى أقل من 25٪.

3.7 باستخدام الأضواء

إذا كنت تركب في ظروف الإضاءة المنخفضة ، فقم بتشغيل الأضواء حتى تتمكن من رؤية الطريق أمامك بشكل أفضل ويمكن للركاب القادمين رؤيتك بشكل أفضل. لا يمكن أن يضيء المصباح الأمامي إلا عند تشغيل الدراجة الإلكترونية.

لتشغيل أو إيقاف تشغيل المصباح الأمامي والضوء الخلفي: اضغط مع الاستمرار على الزر لأعلى **(٨)** زر لمدة 3-2 ثوان.

3.8 استخدام المساعدة على المشي

في وضع المساعدة على المشي ، سيدفع المحرك الدراجة إلى الأمام بسرعة 3.7 ميل في الساعة لتسهيل النقل عندما لا تركبها. استخدم المقاود لتوجيه الدراجة أثناء استخدام المساعدة على المشي.

لتشغيل وضع المساعدة على المشي: اضغط مع الاستمرار على الزر لأسفل **(٧)** زر. بعد ثانيتين ، سيتم تنشيط وضع المساعدة على المشي. استمر في الضغط على أسفل **(٧)** طالما كنت بحاجة إلى مساعدة المشي.

لإيقاف تشغيل وضع المساعدة على المشي: حرر الملف **(٧)** زر.

3.9 استخدام رف نظام الشحن الذكي RackIt

تم تجهيز دراجتك الإلكترونية بـ **جيتسون راك نظام الشحن الذكي K**— مصممة لحمل رفيق "انقر فوق ، انقر فوق إيقاف" CARRY-جميع الملحقات*.



قم بتخصيص دراجتك الإلكترونية لاحتياجات الحمل الخاصة بك. امسح هذا ضوئيا لمعرفة المزيد عن النظام وجميع ملحقات RACKIT المتوفرة

استخدام RACKIT مع ملحق شحن مصاحب*:
تحتوي جميع ملحقات الشحن المصاحبة ل RACKIT على لوحة قاعدة مدمجة تنقر بإحكام في رف الشحن RACKIT.

للنقر على ملحق في أو إيقاف التشغيل:
امسح هذا بحثًا عن التعليمات

* الملحقات غير مدرجة. قد يختلف الاختيار.

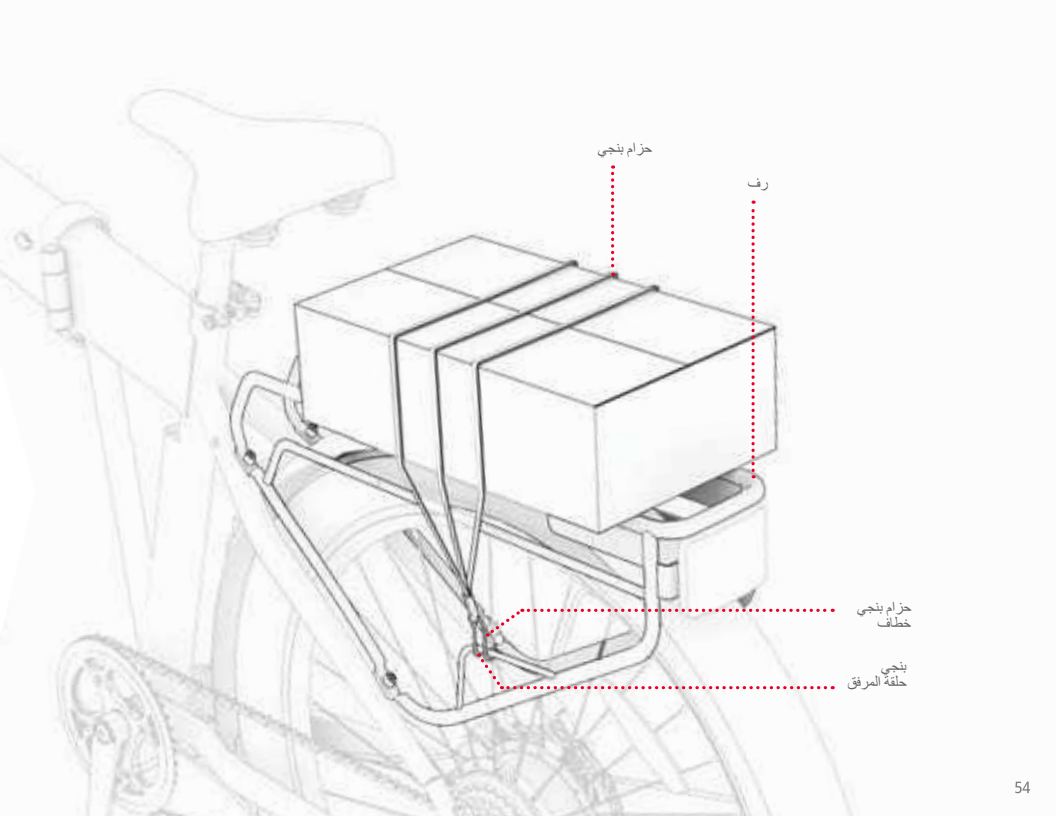
حزام بنجي
رف
حزام بنجي
خطاف
بنجي
حلقة المرفق

استخدام RACKIT بدون ملحق شحن مصاحب:

1. ضع حمولتك على الرف.
2. ضع خطافا واحدا من حزام البنجي في حلقة مرفقة بنجي واحدة على الرف.
3. قم بتمديد حزام البنجي فوق الحمولة وحول الرف حتى يصبح مشدودا.
4. قم بتأمين الخطاف الآخر لل حزام بنجي في حلقة مرفق البنجي الأخرى.

مهم: يجب أن يكون حزام البنجي دافئا فوق حمولتك. اعتمادا على حجم حمولتك وطول حزام البنجي ، قد يكون من الضروري لف الحزام أسفل الحامل وفوق حمولتك قبل تأمين الخطاف الثاني في حلقة مرفق البنجي.

5. تأكد من أن حزام البنجي وحمولتك آمنة.

⚠ للسلامة والأمن:

- قم دائما بتأمين البضائع على الحامل باستخدام حزام بنجي أو ملحق مخصص للشحن RACKIT. لا تركب أبدا مع البضائع غير الآمنة.
- قلل من حمل المحتويات على الحامل إلى 25 رطلا.
- تأكد من أن الوزن الإجمالي للحمل (الراكب بالإضافة إلى البضائع) لا يتجاوز 300 رطل.
- لا تقيض على الحامل أو أي ملحقات شحن.
- تأكد دائما من عدم وجود أجزاء من الحمولة أو أي ميزات ملحقات RACKIT CARGO (الأشرطة والأبازيم وما إلى ذلك) في طريق العجلة أو الفرامل أو الدواسة أو السلسلة أو غيرها من حركة أو آليات الدراجة.

مهم:

- قد تؤثر إضافة البضائع ذات الوزن الكبير على أداء دراجتك الإلكترونية. لمزيد من التفاصيل حول الظروف التي يمكن أن تؤثر على الأداء، راجع القسم 4.7
- لا تترك أبدا الحمولة أو ملحق RACKIT المصاحب الخاص بك دون رقابة على الدراجة الإلكترونية.

4. القيام بالحركات

4.1 ركوب جوهرك

انطلق على CORE الخاص بك بطريقتين مختلفتين:
1. الدواسة بمساعدة إلكترونية (القسم 4.2)
2. استخدام دواسة الوقود لطاقة جميع المحركات (القسم 4.4)

4.2 فهم واستخدام أوضاع السرعة

يعتمد مقدار الطاقة التي يوفرها المحرك على وضع السرعة الذي قمت بتعيينه.

عند استخدام الدواسة: سيعطي المحرك تعزيزات من القوة لمساعدتك في الوصول إلى أقصى سرعة ممكنة في وضع السرعة الذي قمت بتعيينه. إذا كانت جهودك في الدواسة وحدها تتجاوزك هذه السرعة ، فلن يقدم المحرك أي مساعدة.

عند استخدام دواسة الوقود: يحدد وضع السرعة الذي قمت بتعيينه السرعة القصوى التي يمكنك السفر بها. استخدم سرعات أقل في الأماكن المقيدة بالسرعة ، عند السفر في مناطق كثيفة ، أو لركوب أكثر راحة.

لتغيير أوضاع السرعة: استخدم ملف لأعلى **(٨)** وأسفل **(٧)** ازرار.

وضع السرعة	1	2	3	4	5
السرعة المساعدة (الدواسة) أو السرعة القصوى (دواسة الوقود)	8 ميل في الساعة	11 ميل في الساعة	14 ميل في الساعة	17 ميلا في الساعة	20 ميل في الساعة

ملاحظة: يمكنك ركوب قلبك مع انقطاع التيار الكهربائي أو إذا استنفدت البطارية ، لكنك لن تكون قادرة على استخدام المصباح الأمامي.

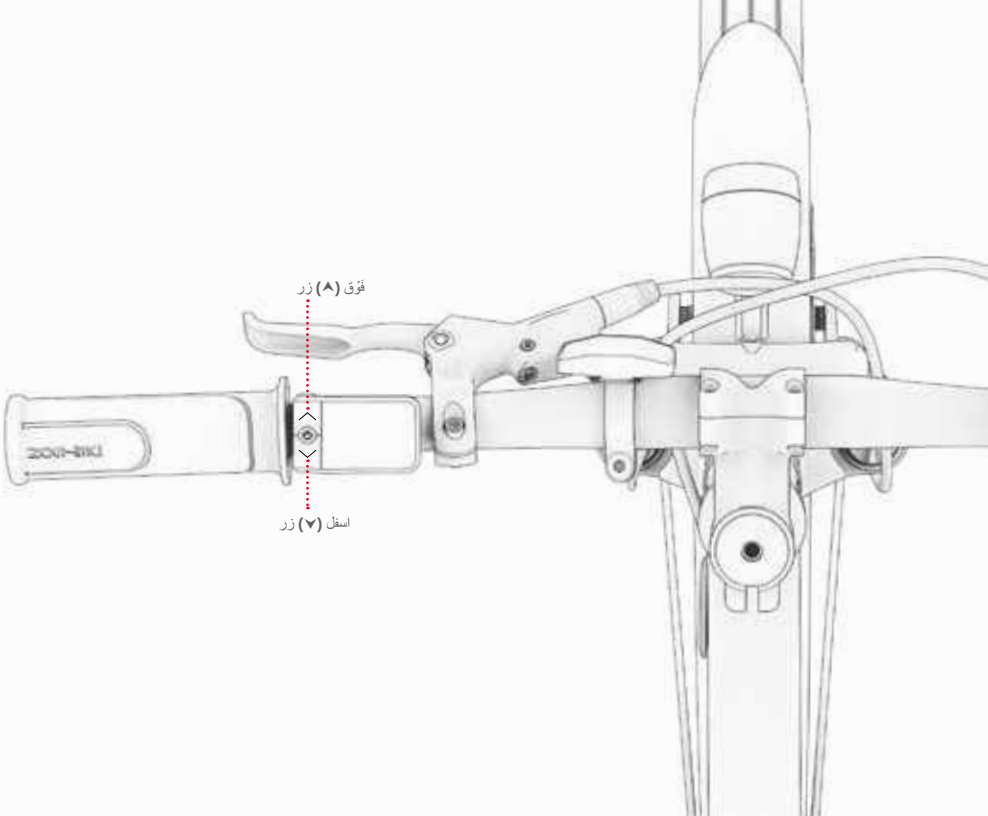
فَوْق (٨) زر
اسفل (٧) زر

4.3 الركوب بمساعدة الدواسة الإلكترونية

يتيح لك مساعد الدواسة المضي قدما وأسرع بجهد أقل. عندما تقوم بالدواسة مع تشغيل الطاقة ، سيعطي المحرك تعزيزات من القوة للدراجة لتكملة مجهودك ومساعدتك على الوصول إلى أقصى سرعة ممكنة ضمن مستوى مساعدة الدواسة الذي قمت بتعيين الدراجة فيه. (القسم 4.2)

يتميز المفتاح الأساسي بمساعدة الدواسة القائمة على الإيقاع ، حيث سيوفر المحرك طاقة إضافية كلما كنت تقوم بالدواسة. أي جهد دوراني تبذله في الدواسات سيخبر المحرك بالتشغيل – حتى تتمكن من تمرين عضلاتك بقدر ما تريد.

إذا أخذتك جهودك إلى ما بعد عتبة السرعة للمستوى الذي حددته الدراجة ، فلن تبدأ مساعدة الدواسة بعد الآن.

4.4 استخدام التروس

CORE هي دراجة ذات **7** تروس.

تسهل التروس السفلية استخدام الدواسة نظرا لوجود مقاومة أقل ، لكنك ستغطي مساحة أقل مع كل ضربة دواسة. استخدم التروس المنخفضة للركوب صعودا أو التعامل مع التضاريس الوعرة أو للركوب ببطء.

تمنحك التروس الأعلى مزيدا من السرعة ، حيث ستغطي المزيد من الأرض مع كل ضربة دواسة. استخدم التروس العالية لركوب أسرع على الأسطح المستوية أو عند النزول من التل.

لخفض السرعة إلى ترس أقل: اضغط على زر ناقل الحركة لأسفل حتى يتم وضع الترس المطلوب عند علامة مؤشر الترس.

لرفع السرعة إلى ترس أعلى: ادفع ذراع النقل الصاعد بعيدا عنك حتى يتم وضع الترس المطلوب عند علامة مؤشر الترس.

ملاحظة: يجب أن تسمع صوت نقر مع كل تغيير ناجح في التروس.

مهم: قم بتغيير التروس فقط أثناء الحركة الأمامية والدواسة بنشاط.

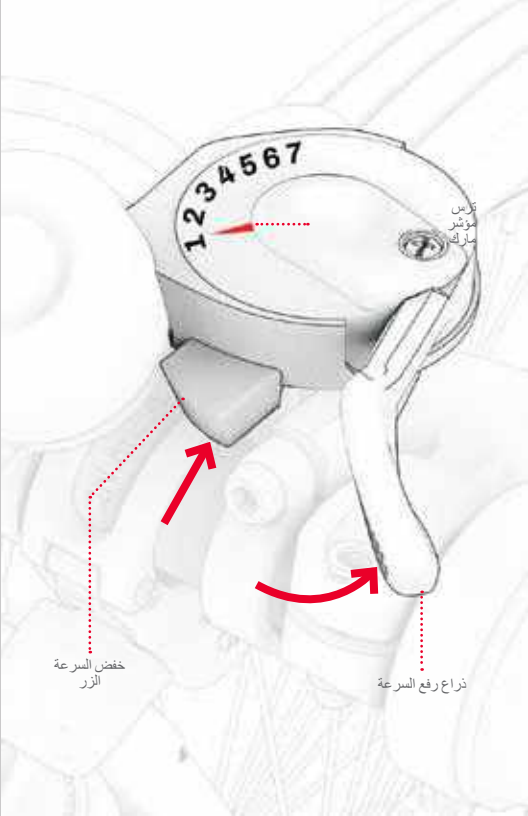

4.5 الركوب مع دواسة الوقود

تعتمد السرعة القصوى التي يمكن أن تتحرك بها الدراجة باستخدام كل قوة المحرك على وضع السرعة الذي وضعت فيه الدراجة. (القسم 4.2)

لركوب النواة مثل الدراجة النارية ، توقف عن استخدام الدواسة وحافظ على قدميك مستريحة على الدواسات. للتسريع ، قم بتدوير دواسة الوقود ببطء نحوك باستخدام إبهامك الأيمن.

كلما قمت بتدوير دواسة الوقود ، زاد تعشيق المحرك – وكلما سافرت بشكل أسرع. لتجنب رشقات نارية مفاجئة من السرعة ، قم دائما بتدوير دواسة الوقود تدريجيا.

لإبطاء السرعة ، خفف برفق من دواسة الوقود.

مهم: ضع قدميك دائما على الدواسات ، حتى عندما لا تقوم بالدواسة. لا تركب معهم أبدا متدلية من جانب الدراجة.

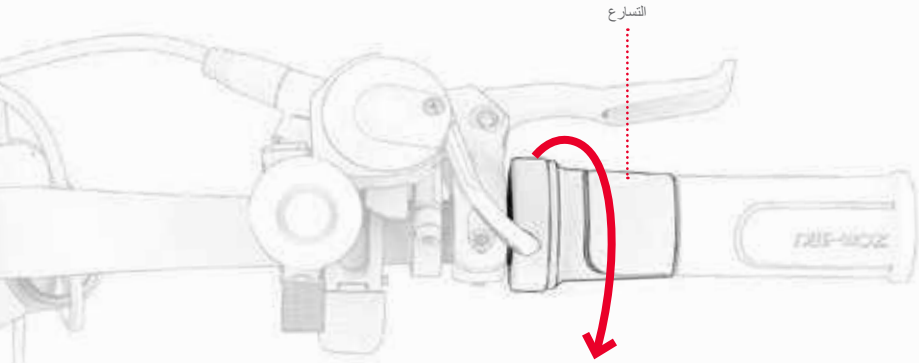

4.6 استخدام الفرامل

اضغط على واحدة أو كلتا فرملة اليد لإبطاء السرعة ؛ اضغط بقوة أكبر للتوقف تماما.
لتجنب الحركات المفاجئة ، حاول الضغط على فرملة (فرملة) اليد تدريجيا.

فرملة اليد اليسرى ←فرامل العجلات الأمامية
فرملة اليد اليمنى ← فرامل العجلات الخلفية

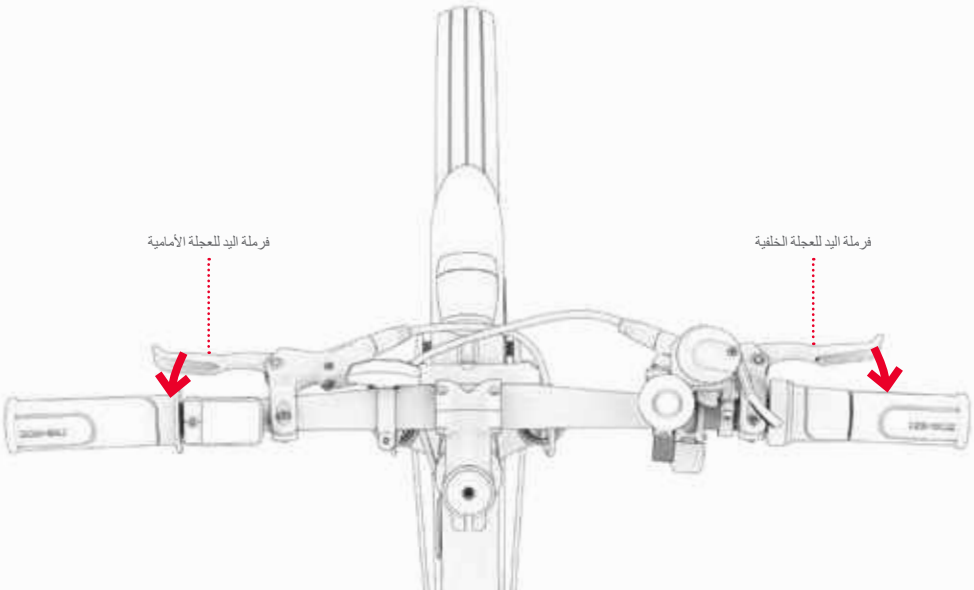

4.7 زيادة السرعة ومدى الركوب إلى أقصى حد

كلما كان المحرك أكثر صعوبة في العمل ، زادت سرعة استنزاف البطارية وزادت صعوبة الوصول إلى السرعات القصوى والحفاظ عليها. ستؤثر العوامل التالية أيضا على مدى سرعة السفر والمسافة التي يمكنك قطعها من شحنة واحدة.

- **سطح الركوب** - يتسبب السفر فوق سطح خشن في حدوث احتكاك ، مما قد يؤدي إلى إبطائك ، ويتطلب من المحرك العمل بجدية أكبر ، مما يستنزفه بشكل أسرع. عندما يكون ذلك ممكنا ، اختر سطح ركوب أملس.
- **حمل الوزن** - يزيد الوزن (الراكب بالإضافة إلى البضائع) يقلل من السرعة والمدى اللذين يمكن تحقيقهما.
- **أسلوب الركوب** - سيؤدي البدء والتوقف المتكرر إلى تقليل نطاق الركوب. يؤدي استخدام دواسة الوقود إلى استنزاف البطارية بشكل أسرع من استخدام دواسة المساعدة.
- **درجة حرارة الهواء** - تتراوح درجة الحرارة المثالية لركوب الدراجة الإلكترونية وتخزينها بين 50 - 90 درجة فهرنهايت (35-10 درجة مئوية).
- **صعًا** - يجب أن يعمل المحرك بجهد أكبر على المنحدرات مقارنة بالارتفاعات المسطحة أو المنحدرات ، مما يؤدي إلى استنزاف البطارية بشكل أسرع.
- **صيانة البطارية** - يساعد شحن البطارية في الوقت المناسب بعد كل رحلة في الحفاظ على سعة البطارية وقوتها.
- **استخدام التروس** - يؤدي استخدام التروس لتعظيم جهود الدواسة إلى زيادة الاستخدام الأكثر كفاءة للمساعدة الإلكترونية حتى تتمكن من تحقيق المزيد من الأميال قبل نفاد البطارية.

5. التنقل بأمان

5.1 فحوصات السلامة قبل الركوب

قم بإجراء فحوصات السلامة المهمة التالية قبل كل رحلة:

فرامل

قم بإجراء فحص سلامة الفرامل ووظائفها (القسم 1.8) وتأكد مما يلي:

- يتم تثبيت أذرع فرملة اليد على المقود وتشحيمها بحيث يتم ضغطها بسهولة.
- لا يتم ارتداء وسادات الفرامل ، وهي متمركزة ومحاذاة مع الدوار.
- الفرامل تتوقف العجلات تماما.

السواعد والدواسات

- تأكد من إحكام ربط الدواسات بالسواعد.
- تأكد من شد السواعد بإحكام على جسم الدراجة وتدويرها بحرية.

الإطار والشوكة

- تأكد من أن إطار الدراجة والشوكة غير تالفين أو مثنيين أو مكسورين.
- تأكد من تثبيت الإطار في وضع الركوب بواسطة مزلاج الإطار.

التوجيه

- تأكد من أن الجذع مؤمن بواسطة مزلاج الجذع
- تأكد من تثبيت المقود في موضعه بواسطة مشبك المقود.

العجلات والإطارات

- تأكد من أن الإطارات لا تظهر عليها علامات التآكل المفرط أو تلفها.
- تأكد من نفخ الإطارات إلى الضغط الموصى به البالغ 60-45 رطل لكل بوصة مربعة.
- تأكد من عدم كسر مكبرات صوت العجلة.
- تحقق من عدم تلف أو ثني جنوط العجلات.
- تأكد من أن صواميل المحور ضيقة.

السلسلة

- تأكد من أن توتر السلسلة بحيث لا يمكنك رفع منتصف السلسلة إلا 1/2 بوصة.
- تأكد من أن السلسلة موجودة بشكل صحيح على مجموعة الكرنك ، والمسار ، وعجلة الفارس.

5.2 خوذة السلامة

يجب أن يرتدي الراكب الخوذة في جميع الأوقات.



الوضع الصحيح:
الجبهة مغطاة
بواسطة الخوذة.



الوضع غير الصحيح:
الجبهة مكشوفة.
قد يؤدي السقوط إلى إصابة خطيرة.

• ارتد خوذة وملابس وأحذية ومعدات مناسبة للسلامة. تجنب الملابس التي يمكن أن تعلق في العجلات أو تحتها. يُنصح بارتداء أحذية مسطحة ومغلقة. ارتد خوذة ومعدات حماية معتمدة وفقًا لمعايير ASTM F1492 لمنع الإصابة في حالة وقوع حادث.

5.3 العناية والصيانة

اعتني جيدا بدراجتك الإلكترونية للحفاظ على ركوبها بسلاسة وأمان. إليك الطريقة:

التعامل مع عالمك

- **تجنب تعريض دراجتك الإلكترونية للاهتزاز الشديد أو التأثير الجسدي الشديد.**
- **لا تقم أبدا بتفكيك البطارية.**
- **احتفظ بدراجتك الإلكترونية بعيدا عن الماء والرطوبة.**
- **اركب على أسطح ناعمة ومستوية لتجنب الكسر.**
- **لا تحمل دراجتك الإلكترونية أبدا من العجلات أو المقعد أو المقود.**
- **احرص على عدم سحب أو تعطيل الأسلاك التي تربط المحرك بمكونات المقود.**

⚠ احتياطات البطارية

يحتوي منتجك على بطارية ليثيوم أيون قابلة للإزالة. توخ الحذر عند التعامل.

- احتفظ بالمنتج والبطارية بعيدا عن النار والحرارة الزائدة.
- تجنب الصدمات الشديدة، أو الاهتزازات الشديدة، أو الاصطدام.
- احم المنتج من الماء أو الرطوبة.
- لا تضع أو تخزن المنتج في كومة فوق الأشياء الأخرى أو تحتها.
- لا تفكك الدراجة أو بطاريتها.
- لا تتخلص من المنتج مع القمامة اليومية. أحضر المنتج إلى منشأة مخصصة للنفايات الإلكترونية أو مركز لإعادة تدوير البطاريات. لمزيد من المعلومات حول مواقع التخلص من النفايات بالقرب منك، اتصل بالبلدية المحلية أو شركة نقل النفايات.
- إذا شعرت بطارية المنتج بالحرارة أو ظهرت عليها علامات ارتفاع درجة الحرارة ، أو تنبعث منها رائحة أو صوت غير عادي ، أو تسرب سائل أو غاز ، أو تغير في الشكل أو اللون ، على الفور:
  1. إذا كان المنتج قيد الاستخدام، فتوقف عن استخدام المنتج على الفور. قم بإزالة كابل الشحن من المنتج إذا كان كذلك موصول.
  2. توقف عن استخدام المنتج.
  3. إذا كان ذلك آمنا ، فقم بنقل المنتج إلى مكان خال وبعيدا عن أي شيء قابل للاشتعال.
  4. اتصل بخدمات الطوارئ المحلية للحصول على المساعدة.
  5. اغسل العينين جيدًا أو مناطق الجلد التي لامست سائل إلكتروليت البطارية المتسرب بالماء الجاري النظيف واطلب عناية طبية إضافية.
- إذا كانت هناك أي مشاكل في البطارية، فاتصل بفريق رعاية JETSON.

تخزين الكون الخاص بك

احتفظ بدراجتك الإلكترونية وبطاريتها:

- **في الداخل وفي مكان جاف.**
- **مغطاة لحمايته من الغبار.**
- **بعيدا عن النار أو الحرارة الزائدة.**
- **عند درجة حرارة تتراوح بين 35°C-10 (90°F-50).**

تنظيف الكون الخاص بك

لا ترش أو تضع الماء مباشرة على الدراجة الإلكترونية. يمكن أن يتسبب الماء في تلف الأسلاك ، حجرة البطارية والأضواء ، بالإضافة إلى تدهور الإطار - وكلها يمكن أن تسبب عطل يعرض سلامة الراكب للخطر.

إليك كيفية تنظيف دراجتك الإلكترونية:

- **المقعد والإطار - امسحي بقطعة قماش مبللة خالية من الغبار أو قطعة مغموسة بالكحول المحمر. اتبعه بقطعة قماش جافة خالية من الغبار.**
- **المقود - امسحي بصابون معتدل باستخدام قطعة قماش مبللة خالية من الغبار. قم بإزالة الصابون الزائد بقطعة قماش مبللة منفصلة.**
- **مكونات العجلة - امسحي بقطعة قماش مبللة خالية من الغبار.**
- **الإطارات - امسحي بقطعة قماش مبللة خالية من الغبار. يمكن أيضا استخدام جهاز تشطيب الإطارات أو المنظف.**

تعليمات تتعلق بخطر نشوب حريق أو إصابة الأشخاص وتعليمات السلامة الهامة

يحفظ في الداخل عندما لا يكون قيد الاستخدام ، واتركه في الداخل عند الشحن أو عدم الركوب. "تحذير - خطر نشوب حريق - لا توجد أجزاء صالحة للمستخدم". يجب أن تشير الدراجات الإلكترونية غير المخصصة للاستخدام في المواقع المرتفعة ، والتي قد تتطلب زيادة المسافات الكهربائية في الدوائر الكهربائية ، إلى أنها غير مخصصة للاستخدام على ارتفاعات تزيد عن 2000 متر فوق مستوى سطح البحر. "قد يؤدي التعرض المطول للأشعة فوق البنفسجية والمطر والعناصر إلى إتلاف مواد العلبة ، وتخزينها في الداخل عندما لا تكون قيد الاستخدام".

⚠ تحذير:

عند استخدام هذا المنتج ، يجب دائما اتباع الاحتياطات الأساسية ، بما في ذلك ما يلي:

A) اقرأ جميع التعليمات قبل استخدام المنتج.

B) لتقليل مخاطر الإصابة ، من الضروري الإشراف الدقيق عند استخدام المنتج بالقرب من الأطفال.

C) لا تضع أصابعك أو يديك في المنتج.

D) لا تستخدم هذا المنتج إذا كان سلك الطاقة المرن أو كابل الإخراج مهترئا أو مزعج بالعزل أو أي علامات تلف أخرى.

E) لجميع المعدات. يجب أن تشير التعليمات إلى أن "هذا الجهاز غير مخصص للاستخدام في درجات حرارة محيطة أقل من 14 درجة فهرنهايت (10- درجات مئوية) أو أعلى من درجات الحرارة المحيطة البالغة 40 درجة مئوية (104 درجة فهرنهايت)".

F) بالنسبة لجميع المعدات ، يجب أن تشير التعليمات إلى أن "البطارية مخصصة ليتم شحنها عندما تكون درجة الحرارة المحيطة بين 0 درجة مئوية (32 درجة فهرنهايت) و 40 درجة مئوية (104 درجة فهرنهايت). لا تشحن البطارية أبدا عندما تكون درجات الحرارة المحيطة خارج هذا النطاق.

احفظ هذه التعليمات

ابق على اتصال.

تأكد من متابعة **@ridejetson**

على وسائل التواصل الاجتماعي للتعرف على العروض الرائعة،

والهدايا، وآخر أخبار Jetson.

هل تحب مركبتك؟

تأكد إذًا من ترك تقييمك على ridejetson.com/reviews.

لا يسعنا الانتظار لنسمع منك!

JETSON

#MakeMoves

هل لديك أسئلة؟ دعنا نساعدك.

ridejetson.com/support
ridejetson.com/chat

لتفعيل ضمان منتجك
أو الاستفسار عن تغطية
الضمان، اتصل بنا مباشرة.

1 (844) 585-7462

صنع في هويزو، الصين
تم استيراده من قبل TruRide Tech LLC.
PO Box 461, Jersey City, NJ 07302-9998

www.ridejetson.com

صنع في الصين
رمز التاريخ: 12/2024
إصدار الوثيقة: v1.0

© 2024, TruRide Tech. كل الحقوق محفوظة.
تم تصنيعه لشركة TruRide Tech LLC.
JETSON® هي علامة تجارية مسجلة تستخدم بموجب ترخيص من JetStream Brands LLC. لا يجوز إعادة إنتاج أو نقل أي جزء من هذا المستند، بما في ذلك الشكل والرسومات والتصميم، بأي شكل أو بأية وسيلة.

JETSON

האַרץ

פאָלדינג עלעקטריק באַרג בייק.

א וועגווייַזער פֿאַר דיין יאַזדע.

וויכטיק: לייענען דעם מאַנואַל קערפאַלי און האַלטן עס פֿאַר צוקונפֿט רעפֿערענץ.

מאָדעל פּראָדוקט נומער :JCORE-BLK

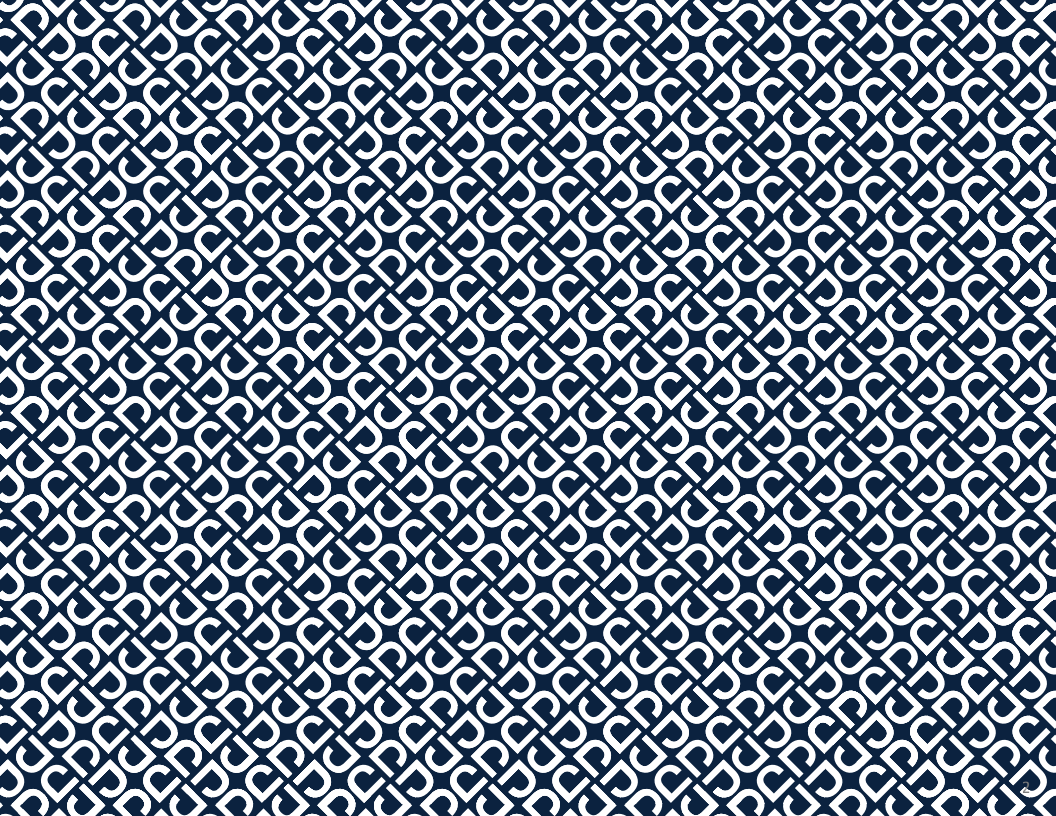

די צוויי מערסט וויכטיק כּללים פֿאַר רייַדינג זשעטסאָן:

האַלטן עס אויף זייט געזונט . איך הער !

אינהאַלט

זיכערקייַט וואָרנינגז 5

וואָראַנטי קאַווערידזש 8

פּראָדוקט איבערבליק 10

ספּעסאַפּאַקיישאַנז און פּעיקייטן 14

רידער פּאַסיק 15

אַנלייַן רעסורסן 16

1. געטינג סטאַרטעד

1.1 סטאַרטינג נאָטעס 17

1.2 עפענען און פּאַרלייגן די ראַם 18

1.3 סטירינג ראַד פּאַרזאַמלונג 23

1.4 אַוועקזעצן אַטאַטשמאַנט 28

1.5 עפענען און פּאַרלייגן פּעדאַלז 32

2. גרייט צו פּאָר

2.1 אַוועקזעצן הייך אַדזשאַסטמאַנט 34

2.2 באַטערי טשאַרדזשינג 38

2.3 ריידינג ינפלאַציע און דרוק 40

2.4 טאַרמאַז טשעק און אַדזשאַסטמאַנט 41

2.5 אויף און אַוועק 43

3. פעיקייטן און פאַנגקשאַנז

3.1 רימווינג און ריינסערינג די באַטאַרייע 44

3.2 נוצן פון די פרעדיקאַט 49

3.3 ניצן די גלאָק 50

3.4 פארשטאנד און ניצן דעם עקראַן 51

3.5 טוישן פאַרשטעלן 52

3.6 קוק די באַטאַרייע אָפצאָל מדרגה 54

3.7 ניצן לייץ 54

3.8 נוצן פון גיין הילף 55

3.9 נוצן פון קלוג טשאַרדזשינג סיסטעם געשטעל 56

4. טאן די באוועגט

4.1 פאָר דיין עסאַנס 60

4.2 פארשטאנד און ניצן ספיד מאָדעס 60

4.3 טרעטלען אַססיסטעד רידינג 62

4.4 נוצן פון גירז 63

4.5 רייַדינג מיט די גערגל 64

4.6 ניצן די בראַקעס 65

4.7 מאַקסאַמייז גיכקייַט און רייַדינג קייט. 66

5. נאַוויגירן בעשאַלעם

5.1 פאַר-פאָר זיכערקייַט טשעקס 67
5.2 זיכערקייַט העלם 68
5.3 זאָרגן און וישאַלט 69

וואָרנענגד זיכערקייַט

- פֿריער באַניץ, ביטע לייענען פֿירן באַניצער און וואָרנינגז זיכערקייַט קעראָפֿאַלי , און מאַכן זיכער פון צו פֿאַרשטיין און קבלה אַלע אינסטרוקציעס זיכערקייַט . עס וועט זיין באַניצער פאַראַנטוואָרטלעך אויף קיין אַנדער שעדיקן אויף באַניץ נישט בעזונט . וואָרנענגז : מיי וועדט אינפֿעקטירט דער פּאַסאַזשיר אַ רעזולטאַט אויב איר זענט נישט אין צו פֿאַרשטיין פּוס מיט אַ גאַפּל .
- **דורכפֿאַל צו נוצן די רי־כטיק רעזולטאַט קענען רעזולטאַט אין פֿייער און יקספּלאָזשאַן, ריזאָלטינג אין פּאַרמאָאַ שעדיקן, שאַדן און טויט. .**
- וואָרענונג : מיי וועדט אינפֿעקטירט דער פּאַסאַזשיר אַ רעזולטאַט אַז וועדפֿעדיק אין פּאַרשטייפּן סקרוח אַז פּאַרבינדן פוס מיט אַ גאַפּל .
- פֿריער אַלץ וועגדן באַשעפֿטיקונג, איר זאָל אויף אפֿגעראָטן טעפּ וואָס פֿריער אפֿגעראָטן ספּעציפֿיש פֿון פֿריער די פֿירמע פּאַבריקאַנט : באַשטעטיקן פֿון אַז אַלע קאַנדאַמז אין קיינע אַז אין אַז גיוווען געמיינט שוועטלן עס פֿון פֿריער די פֿירמע פּאַבריקאַנט אין איר אָרט פֿאַסיק און אין צושטאַנד גילטיק פֿאַר דיינסט; און אַז סיסטעם ברייניקונג ער אַרבעט אין אַ וועג ריכטיק; און אין אַלע קאַנדאַמז די אָקס אַדער קאַנדאַמז די סערע אַדער קאָוועריע אַדער קאַנדאַמז אַדער אַ וואַשלאַבילטי די פֿירמע פּאַבריקאַנט אין איר אָרט און אין צושטאַנד גילטיק פֿאַר דיינסט; און אַז סיסטעם איז צושטאַנד גוט, און ינפֿלייטיד אין אַ וועג ריכטיק, און מיט אים פֿלאַץ אַבעלבין בענוג פון ־בערפלאַך Ocean; און עס מוז אין זייַן שטח אַ וועג וועט זיין באשעפֿטיקט אין עס זיכער און אַרבעטן זיכער .
- עס איז מחייב וישאלט זיך קאָמפּאָנענץ אין פּאַרכיזן עס לויט צו פֿאַר ספּעסאָפֿיקאַציעס די פֿירמע פּאַבריקאַנט און ניצן פֿון אַ שניידן ספּער טייל באוועליקן פון די פֿירמע פּאַבריקאַנט בלויז אין אין נעמען אַביער סוחרים אַדער אנדערע פון מענטשן מהר"א פּראָקטיש זאָץ .
- וואָרענונג : ניין טאָן עס וויידער- שיפּינג באַטעריע נישט אַ קוישערקע צו צורקומען שאַדן אויפֿן .
- ניין לאָזן פֿאַר העטט אַדער עס אַדער די האָר אַדער טיילן גוף אַדער קליידער אַדער זאָל אַרבעט זאָל עגלעכע דורך פּאַרבינדן פֿאַרע אַנימאַטעד אַדער האַנדלעט אַדער גרופּע אַריבערפרען באַוווגונג בעשאַס באשעפֿטיקונג מאַטאָר .
- ניין עס אין עס עריוויבט נישן דאָס פֿאָראָזוקט פון פֿריער קינדער אַדער מענטשן וועלט גוזונטהייט אראגניזאציע זיי ליידן פון נידערע קייפּאַביליטיז גשמיות אַדער סענסואָל אַדער מענטאַליטעט, אַדער אָנווער דערפֿאַרונג און ווייסן, וואָס האט נישט אַ וועג אַנדערש השגחה אויף זיי אַדער געבן זיי אינסטרוקציעס (IEC 60335-1/A2:2006).
- עד זאָל סיידן עד שפּילט קינדער נישט טעמעס פאר השגחה לויט פּראָדוקט (IEC 60335-1/A2:2006).
- עד זאָל אַז עד אין אַז דאַרטן השגחה פון אַדאָלץ .
- עד זאָל סיידן יקסיד וואָג דער פּאַסאַזשיר 300 פונט .
- ניין עס אין עס עריוויבט באַשעפֿטיקונג ונין עס ראָסע אַדער צו דורכפֿירן מוווומאַנץ אַקראָבאַטיק אַדער מאַנוווורז אנדערע, וואָס מיי גרונט אין אָנווער קאָנטראָל, אַדער מיי גרונט אין אַקשאַנז אַדער טעפֿערס און אָקס אויס אויף קאָנטראָל אפֿגראָטן / דער פּאַסאַזשיר .
- ניין געווייַנט פּראָדוקט קיימאל נאָענט פון קראָס .
- צו ויסמיידן בזומפּס אָקוטע און נעוווראָקס וועלקל אין עדערונגען יבערראַשן אין ־יבערפלאַך . קסוטער מיי עס טסאָפּס פּלוצעם .
- צו ויסמיידן גאסן און די טערפּאָסיז אז כולל אויף וואסער און דער זאמד און גראוואל און שמוץ אין דיי צייטונגען און אנדערע פון דעבריס . די וועטער נאס וויקנס דיי שלעפן אין די טראַמאָ און די זעאונג .
- צו ויסמיידן ריידיג נאענט פון נאסאז די אקושערקע צו אנציגדן אדער פּראַ אדער צוויקווס אדער שטויב אז מיי ז אין אינסברוך פֿייער .
- עד זאָל אויף אַפּעריטערז ס'יסטייוועס אלע רעקאמענדירט־אשאנז מיז נסטראקשאנז פֿון אויר ספּאריקאנט, און אויך האסקעל פאר אלע בעזעצן אין סיסטעמען : ער זאָל באַשעפֿטיקונג ונין אַז ניין כולל אויף לאמפּן פּראַנט בלויז אין אַ ליכט טאג וו דייט באדינגונגן דשאונג פאסיק; און עס מוזן צו מוטיקן אונערז אויף הויכפּונקט זיך (פאר קלעריטי) ניצן לייטינג און רעפלעקטאָרס וון נאר ניין ניידערס, אן נוצן אינפֿראַמאציע סיגנאל אויף פּויליש פלעקטראָאל .
- עד זאָל וואָרנען מענטשן וועלט גוזונטהייט אראגניזאציע זיי ליידן פון קאַסעס וויטער ניט באשעפֿטיקונג אחדות : מענטשן וועלט גוזונטהייט אראגניזאציע זיי ליידן פון קאַסעס דאס אראַך . פּרויעז שוואנגער פּרויעז . מענטשן וועלט גוזונטהייט אראגניזאציע זיי ליידן פון קראַנקייַט אין קאָפּ אדער מיטאָא אדער האלדז, אדער זיי האבן דערלאנגט פֿאר אפּעריישאנז פּרעסידענט אין אין שטחים פון גוף . און מענטשן וועלט גוזונטהייט אראגניזאציע אויף קיין קאַסעס פּסיכאָלאָגיע אדער גשמיות מיי מאכן זיי סאסעטבאלא בז וועדן אראוואנדעט אדער וויקען זייער אביליאטיז פסיכאָלאָגיע אויף דערקענונג אויף אלע אינסטרוקציעס זיכערקייט אין פאַרשטיין עס און ינסטרומענט עס און פּייקיי אויף צו טראָגן ריסק לייטאָט אין ניצן אחדות .
- ניין פֿאַר בעשאָס די נאכט .
- ניין פֿאַר נאָך גענטרונקען אַדער עסן פּראַמאָסוטיקאַל דיסקרייבד .
- ניין צו טראָגן צילן וועך ריידינג .
- ניין טאָן עס קיינמאָל דורך פליסנדיק פּראָדוקט באַרוועס פּיס .
- אָפשטויפן שיכלער שטעגדיק און האלטן עס אויף לינק ליגאַמאַנץ די שוך .
- מאַכן זיכער עס סיטואַציע זיין פּיס שטעגדיק אין אַ וועג זיכערהייט אויף ־יבערפלאַך .
- עד זאָל אויף אַפּעריישטערז שטעגדיק ניצן קליידער פּראָטעקטיוו גלעזגענייס, מיט וואָס אין אַז אויף וועג בייישעיל ניין קאַנדיינמאַנט העלם, זעלביקער טערטיפיקאַט גלעזגענייט, און קיין ויסריכט אנדערע רעקאַמענדיד מיט אים עס פֿריער די פּירמע פּאַבריקאַנט : זיין אָפּגאַהיט שטעגדיק אויף טראָגן ויסריכט שוץ, וו דער העלם און קיין קני און קישן עלנבויג .
- שטיי אויף שטעגדיק מיט פלאַץ די פעלד פאר פוסגייער .
- איר באַמערקן פֿאַר זאכן אַז אין פֿראָגן פון איר וויייט אוועק וועגן איר .
- ניין לאָזן דורך קיין מיטל ד'יסטראַקשאַנז בעשאָס פאר בייק, וו ענטפער אויף בעלפאָן אַדער אַנטיי אין קיין אקטיוויטעטן אנדערע .
- ניין אפשט פֿאַר מער אינפֿאַרמאציע פון מענטש פאר פּראָדוקט אין די צייט זעלביקער .
- וועג פֿאַר פּראָדוקט מיט ריידרט אנדערע, האלטן עס שטעגדיק אויף ד'יסטאנט זיכער צו ויסמיידן צוזויפשטויס .
- וועג ראטציע, מאַכן זיכער פון פערזעוויישאן אויף דיין וואָג .

- אַז פּירערשאַפט מיט טאַרמאַז נישט שטעלן אין אַ וועג ריכטיק קאַמאַנדער געפערלעך און עס קען אַז פּירן צו זעפעקציע געפערלעך אַדער טויט .
- מיי וועלן בראָקעס הייס בעשאַס אָפּעראַציע, ניין ריר בראָקעס מיט דיין הויט נאָקעט .
- אפשר אַז פּירט ניצן בראָקעס זייער פיל אַדער פֿלוצעס צו ריסטריקטיו ראַז, וואָס מיי פּירט צו אַוועק קאַנטראָל און די פּאַלן . מיי פּירט באַניץ יבערראַשן אַדער יבעריק פֿאַר בראָקעס צו שאַדן אַדער טויט .
- אויב אָפּרוען בריייקס, ביטע שטעלן עס ניצן שליסל לינק העקסאַגאָן, אַדער קאַנטאַקט מיט אַ קאַלעקטיוו שוועסטערי ZUSTANDן.
- פֿאַרבייטן פֿאַרע באַלעט אַדער צעבראכן אויף גליי .
- וועראַפּקייאַן וואָס אויב ז איז גיווען אַלע אַסאָטשמאַנץ זיכערקייט אין איר אָרט אוּן איר קנעגן פֿארשטיין עס פֿריער רייזינג .
- ניין אין אַז ערלויבט פֿאַר ד באַציונג לאָזן פֿאַר אנדערע ניצן אוּן לויפן אחדות סיידן נאָך דערווייַז אַז ד אָפּערייטערז זיי קענען צו פֿארשטיין אוּן לויפן אַלע ינגרידיאַנץ אחדות פריער באַניץ .
- ניין פֿאַר אָן טרייניג צוגעמען . ניין פֿאַר אין פּסיידז הויך אַדער אויף טעריין נישט פֿלאָך אַדער אויף סלאָפּעס . ניין טאָן עס דורך פֿארשטעלונג מווומאַנץ אקראַבאַטיק אַדער ראָוטישאַן אין אַ וועג פלוצעמדיק .
- רעקאָמענדירט צו פֿאַר נוצן אינערלעכער .
- מיי פּירט אויפגעשטעלטקייט דער לאנגער פֿאַר שטראַל אויבן פּיאָלקע אוּן דער רעגן אוּן דיי עלעמענטן צו שעדיקן מאַטעריאַלס פּראָדוקט, אזוי רעקאָמענדירט אין סטאַרדיזש פּראָדוקט אין אינעווייניק וועג ניין ער איז שאקל באַניץ .
- לובריקיישאן קוסטער נישט פארלאנגט .
- וואַרענונג — ריזיקירן אויסרוף א פייער, ניין עס איז טיילן אפשר פֿאַר די באַניצער האלטן עס

מאַדיפיקאַציאָנס

ניין טרייַנג דיסמאַנטלינג אַדער אַמענדמענט אַדער פֿארריכטן אַדער פֿארבייַטן אחדות אַדער קיין ניגרידיאַנץ אחדות אין אינסטרוקציעס פון אַ קאַלעקטיוו שוועסטערי ZUSTANDן. וועט דורכפֿירן אַז דו רעוואָקאַטיאָן קיין אַ גאַראַנטירן, אוּן עס קען אַז פּירט צו פּאַסיוועס חסרונות מיי גרונט זעפעקציע .

מאסנאמען באשעפטיקונג נאָך

ניין כאפן פּראָדוקט אויף די ערד בעשאַס קער עס אויף אוּן רעדער מאַך . אפשר אַז פּירט אַז דו ראָוטישאַן וווהעלס פריי, וואָס מיי ז ביז דיין שאָדן אַדער מענטשן אנדערע די קרובים פון דיר . ניין שפּרינגען אויף פּראָדוקט אַדער פון אים, ניין שפּרינגען בעשאַס ניצן עס . זיין אָפּגעהיט שטענדיק אויף האַלטן דיין פּיס קעסיידערדיק אויף באַקרעסט פּיס בעשאַס אָפּערירן .

דיוויסאַז נישט קאַסטאַמייזד פֿאַר נוצן אויף Heights פֿארגרעסערן אויף 2000 מעטער אויבן מדרגה ייבערפלאַך דער ים .

באַקומען באַפֿריַיען פון פון באַטערי געווויינט

מיי כולל באַטערי אויף מאַטעריאַלס געפערלעך אפשר אַז אויסגעשטעלטקייט די סביבה און געזונט מענטש אין ריזיקירן . ינדיקייַ דאָס דער סימבאָל יגזיסטינג אויף באַטערי אוּן / אַדער פּאַקקאַגינג צו אַז עס ניין עס אין ערלויבט האַנדלינג מיט באַטערי געווויינט וו אָפּפאַל מיונסאַפאַלאַטי . ער זאָל באַקומען באַפֿריַיען פון פון באַטעריז

אין אַ פונט צו זאמלען פּאסיק צו צוריקקומען ריסייקלינג . פון בעשאס אַ גראַנטירן באַקומען באַפֿריַיען פון פון באַטעריז געווויינט אין אַ וועג ריכטיק, עס וועט העלפן אין צו פארבאטן קאַנסקוווענסעס נעגאַטיוויטי פּאָטענציאל אויף די סביבה און גזונט מענטש . עס וועט העלפן שייַער רעסיקלע מאַטעריאַלס אין פּרעזערוויישאן אויף רעסאָורסעס נאַטירלער . פֿאר מער אינפֿארמאַציע פון אינפֿארמאַציע ארום שייַער רעסיקלע באַטעריז געווויינט, ביטע קאַנסאַקט מיט דיינסט באַקומען באַפֿריַיען פון פון וויסט לאקאלע סאַבאַדאַניז פֿאר דיין מיונסאַפאַלאַטי .

וואַרנונג:

צו רעדוצירן די ריזיקירן פון שאָדן, דערוואַקסן השגחה איז פארלאנגט. קיינמאָל נוצן דעם פּראָדוקט אויף ראָודז, לעבן וועהיקלעס, אויף סלאָפּעס אַדער אַראָפּאַנג סטעפּס, אַדער אין אַדער לעבן שוימערי פּאָאָלס אַדער אנדערע ללבער פון וואַסער; שטענדיק טראָגן שיכלער, און קיינמאָל לאָזן מער ווי איין פּאַסאַזשיר צו פֿאָרן.

דער פאַרשלאָג 65 פון שטאַט קאַליפאָרניאַ

⚠ וואַרענונג:

דער פראָדוקט קענען ויסשטעלן איר צו קעמיקאַלז אַריינגערעכנט קאַדמיום, וואָס איז באַוווסט צו די שטאַט פון קאַליפאָרניאַ צו פאַרשאַפן ראַק און געבורט חסרונות אָדער אנדערע רעפראָדוקטיווע שאָדן. פֿאַר מער אינפֿאָרמאַציע, גיין צו: www.P65Warnings.ca.gov.

קאַווערידזש וואָראַנטי

וואָראַנטי די יאָר לימיטעד

פרויעקט זשעטסאָן ניו פריוואַט מיט דיר אינהאַלט קענן דיסאַדוואַנטידזשיז אין מאַטעריאַלס און מאַנופאַקטורינג וווי ער דערקלערט אין ridejetson.com/warranty פֿאַר אַ בשעת פון די צייט אַנהייב פון טאָג קויפן אָריגינעל פון אַ קראָם רעטאַיל, און אַז אויף צושטאַנד ניצן פראָדוקט לויט צו פֿאַר זאָגן באַניצער פון זשעטסאָן (טשעק ridejetson.com/support). **לויט צו דאָס גאראנטיע, עס וועט זיין איר קענען דירעקטינג דיין טענות צו זשעטסאָן ביז אין קאַסעס אַז איך האָב אין עס דורך קויפן פרויעקט זשעטסאָן פון איינער טרייַדערז רעטאַיל אַקרעדיטיד מיר האָבן.** צו לייענען תנאָים גאַנץ צו מאַכן זיכער אַז מיר, הילף זיך דורך באזוכן ridejetson.com/warranty.

פראָדוקט איבערבליק

1. **סטירינג ראַד** * (דעטאַילס בלאַט 12)
2. **וואַרצל**
3. **די לאַמפּ**
4. **גאַפּל פראַנט**
5. **דיסק בראַקעס** (X2 ; פראָנט און צוריק)
6. **שרייַבטיש שופלאָד** (X2 ; פראָנט * און די צוריק)
7. **וואַלוו טירעס מיט דעקן שטויב** (X2 ; פראָנט און צוריק)
8. **שלאַנאַן** (X2 ; פראָנט ** און די צוריק)
9. **פריימווערק**
10. **לאַטש שלאָס פריימווערק**
11. **באַטאַרייע** (רימוואוואַבאַל)
12. **שלאָס באַטעריי**
13. **וועגטיל שיפּינג אינעווייניק פריימווערק מיט דעקן**
14. **זיצפלאַץ** *
15. **זיצפלאַץ דער קליפּ**
16. **ליכט צוריק / רעפלעקטאָר**
17. **טרעטלען** (2X ; **לינקס און רעכטס**)
18. **גרופּע קראנאק**
19. **צפּת**
20. [illegible]
21. **די באַקבאָון**
22. **פּאַליצע סכוירע צוריק** [illegible]
23. **רעפלעקטאָר ראַד** (X2 ; פראָנט און צוריק)
24. **שוואַנגער די בייק**
25. **שליסל** (2[illegible])
26. **טשאַרדשער**
27. **קאַבלע שיפּינג**

* ניט פאַר-אַטאַטשט; סעטאַפּ פארלאנגט

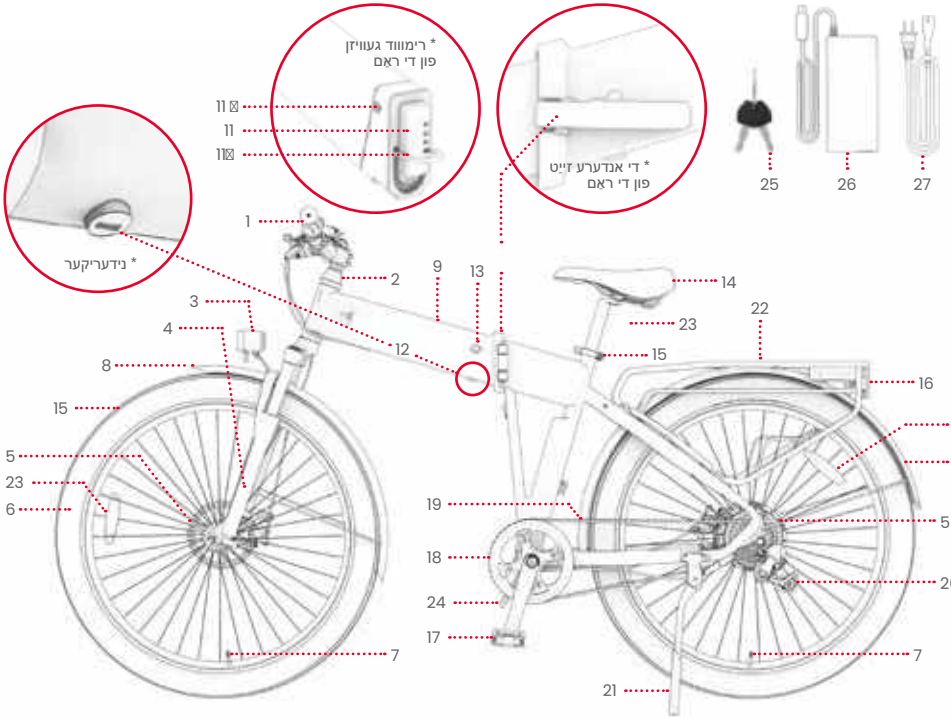

באַמערקונג: די בילדער קען נישט פאַרטראַכטן זיך די פינטלעך אויסזען פון די פאַקטיש נומער.

1. סטירינג ראַד
2. קנעפל ענערגיע / די סיטואַציע
3. קנעפל אַרויף
4. קנעפל אַראָפּ
5. אַ פּאַרשטעלן ⊠⊠⊠
6. דריי טרעטלען ברעמזאַרג
7. דער קליפּ סטירינג ראַד
8. טאַרמאַז האַנט לינקס / פּראַנט
9. אַרעם צו הייבן גירז
10. קנעפל שניידן גיכקייט
11. נומערן גאַנג
12. טאַרמאַז האַנט רעכט / פּראַנט
13. רעפלעקטאָר פּראַנט
14. גלאַק

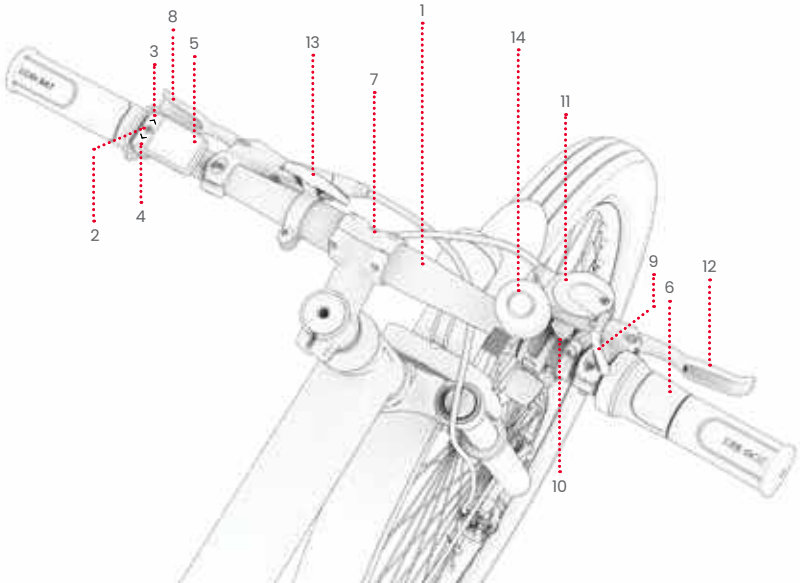

אַרײַנגערעכנט געצײַג פאַר פּאַרזאַמלונג, טייטנינג און וישאַלט:



ספעקס & פ עִיקייטן

- דימענשאַנז פראָדוקט , יקספאָוזד :(□) " 42.1 × (□□) " 28.0 × (□) " 75.4
- דימענשאַנז פראָדוקט פאָולדיד : 1.44 " (□) × 0.82 " (□□) × 8.73 " (□)
- וואָג פראָדוקט :59.0 פונט
- גרייס טירעס :" 27.5
- באַטאַרייע :36 וואלט ,10.4 אמפערע ליטהיום יאָן
- פרייטער : אַמפאַטיאַטער אין רשימות 240 – 100 , UL וואלט , 36 וואלט 1.8 אמפערע
- צייט שיפינג : וועגן 5 שעה
- מאַטאַר :350W
- גיכקייַט מאַקסימום :20 מילא אין די שעה *
- קייט : וואָס עס קומט צו 37 מילא (הילף טרעטלען) ; וואָס עס קומט צו 20 מילא (טרעטלען ברענוואָרג)*
- טיפ בראָקעס : קאָנטראָל אין טאַרמאַז האַנט פאַר בראָקעס דיסק פאַר ווילז פראָנט און דער הינטערגרונט
- סוף די וואָג :300 פונט
- די עלטער פאַסיק : +14
- דרוק טירעס רעקאַמענדיד צו :2 4 — 30 איניציאטיוו
- באַווייַזן UL: UL2849
- קלאַסאַפאַקיישאַן קעגנשטעל וואָסער :IPX5
- נומער גירז מעטשאַניקאַל :7
- נומער סטאַטוסעס גיכקייַט עלעקטראָניש :5

* פראָדוקט קייט, גיכקייַט, באַטאַרייע לעבן און אנדערע ספעסאַפאַקיישאַנז קען בייַטן באזירט אויף רידער און ריידינג טנאַים. זען אָפּטיילונג 4.7 פאַר עצות אויף מאַקסאַמייזינג פאַרשטעלונג.

רידער סוטאַביליטי

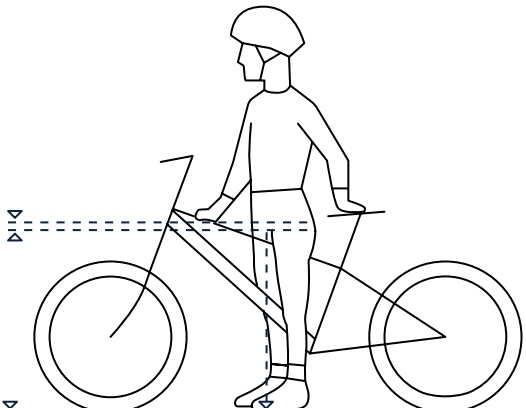

1-3
אינטשעס

צו פאָר זיכערהייט און באַקוועם , ער זאָל אַז ער איז דאָרטן רעשוס ניין עס דיקריסאָז אויף 1-3 אינטשעס צווישן קראַטש און די רער דער אויבערשטער פּאָר ראַם די בייק וועז יקסטענדז דער ריטער אויף די בייק מיט סיטואַציע ביידע זיינ ע פיס אויף די ערד .

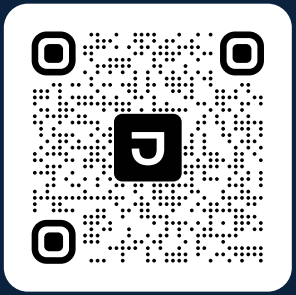

יבערקוקן צו זען די לעצטע
גיידאַנס מאַטעריאַלס פֿאַר ☒☒☒☒
☒ און אונדזער שטיצן רעסורסן.

איר קענען געפֿינען דעם באַניצער מאַנואַל אָנליין ביי:
https://cdn.shopify.com/s/files/1/2530/6734/files/CORE_MANUAL_NF-1732734557538.pdf
איר קענט געפֿינען אונדזער זאַמלונג פון באַניצער גיידעס אין https://ridejetson.com/pages/product-manuals

1. געטינג סטאַרטעד

1.1 סטאַרטינג נאָטעס

- אַנהייב דיין פאַסירונג רעכט: אייַדער איר נוצן דעם פראָדוקט, קערפאַלי לייענען די גאנצע באַניצער מאַנואַל, אַרײַנגערעכנט זיכערקײַט וואַרנינגז. מאַכט זיכער אַז איר פֿאַרשטייען, אַנגעמען און נאָכקומען מיט אַלע די פאלגענדע:
  - רעקאַמאַנדיישאַנז פון מאַנופאַקטורער.
  - זיכערקײַט ינסטראַקשאַנז און וואַרנינגז.
  - לאקאלע רידינג און אַפּערייטינג געזעצן און רעגיאַליישאַנז.

- די אינסטרוקציעס אין דעם מאַנואַל - רעכט, לינקס, פראָנט, צוריק - זענען דירעקטעד וווי די רידער זעט פֿאַסיק. זיי האָבן עס וועלן זיצן אויף די בייק. די "רעכט זײַט" פון אַ בייק, פֿאַר בײַשפּיל, איז די זײַט וווּ די רידער איז אויף די רעכט.עס וועט זיין די האַנט.

- ניצן וואַרענען וועלן עפן די קעסטל, רימווינג אַלע פּאַקקאַגינג מאַטעריאַלס און באַשטעטיקן די בייק פֿאַר סעטאַפּ.

⚠ וואַרענונג:

דורכפאַל צו נאָכפאָלגן די ינסטראַקשאַנז קען פירן צו שאָדן צו דעם קינד אַדער אנדערע.
- האַלטן קליין טיילן אויס פון דערגרייכן פון קינדער בעשאַס פֿאַרזאַמלונג.
- די אַקסעסעריז מוזן זיין פארזאמלט און אַוועקגענומען דורך אַ דערוואַקסן.
- דורכקוקן די פּראָדוקט אַפּט פֿאַר קיין שעדיקן.

* אַדאַלט פֿאַרזאַמלונג פארלאנגט.

1.2 עפענען און פאַרלייגן די ראַם

ווען צו דערקלערן: פֿאַר זאַמלונג און ריידינג פערד

ווען צו פאַרלייגן: פֿאַר סטאַרידזש און טראַנספערטיישאַן

וויכטיק: ניין טאָן עס קיינמאָל ריידינג קערן אָן קלאָזינג לאַטש שלאָס פרייַמווערק און פאַרזיכערונג פרייַמווערק אין סיטואַציע ריידינג .

אנטפלעקט



עקסטענדעד



אַנטפלעקן זיך

1. שטיי אויף דורך ריסייקלינג טייל פראָנט פון די בייק אַרום אַ פונט די הינגע ביז קאָנטאַקטוץ טייל פראָנט און די צוריק פון פריימווערק שורה גלייַך .

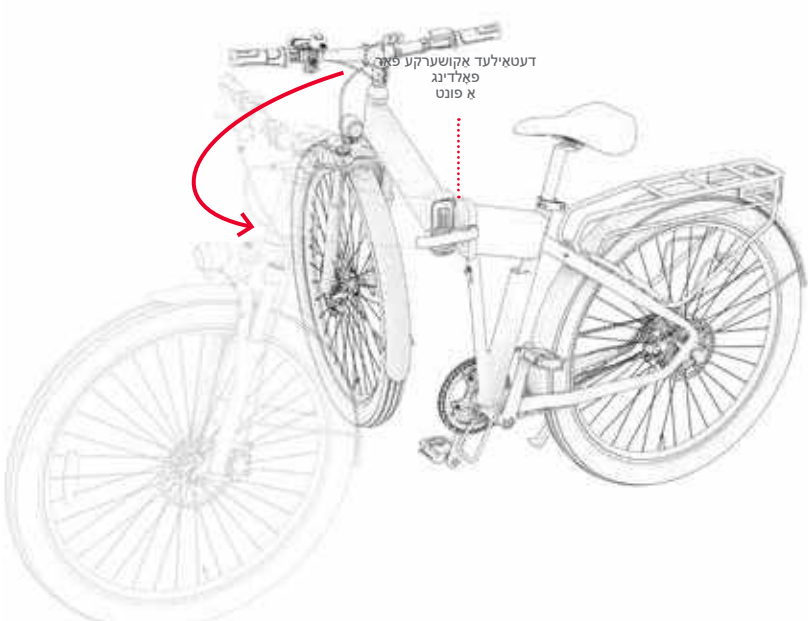

וויכטיק: היט זיך וואָרענען וועג ופדעקונג פריער זאַמלונג וויַיל סטירינג ראַד עס וועט זיין כמעט פארבונדן בלויז .

2. האַלטן מיין זייט פריימווערק סטעדאַלי און באַצאַלן לאַטש שלאָס פריימווערק שטארק .

וויכטיק: צו ענשור אַז די לאַטש איז רעכט און סיקיורלי פארשפארט אַנטו די בייק ראַם, מאַכן זיכער אַז די לאַטש איז פֿאַרמאַכט.

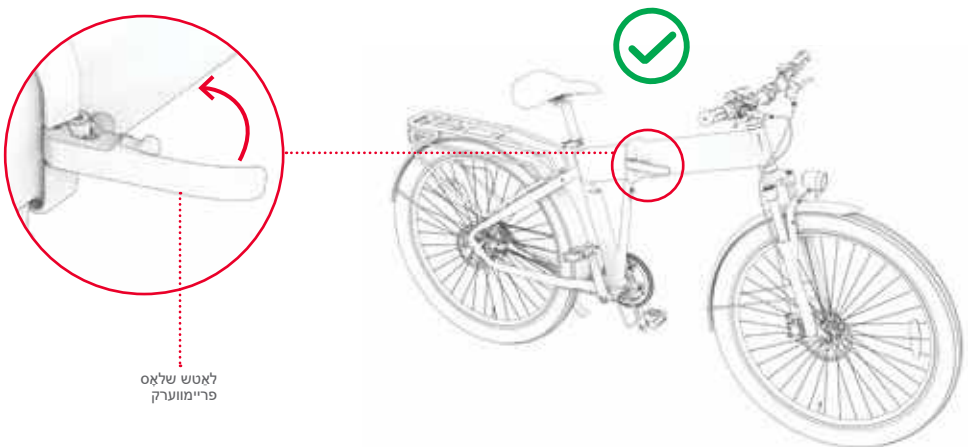

פאַר פאַלדינג

1. שטופן מיט פאַרזעצן צונג יגזיסטינג אויף לאַטש שלאָס פריימווערק פאַרווערטס (א) , דעמאָלט ציען לאַטש שטארק (ב).

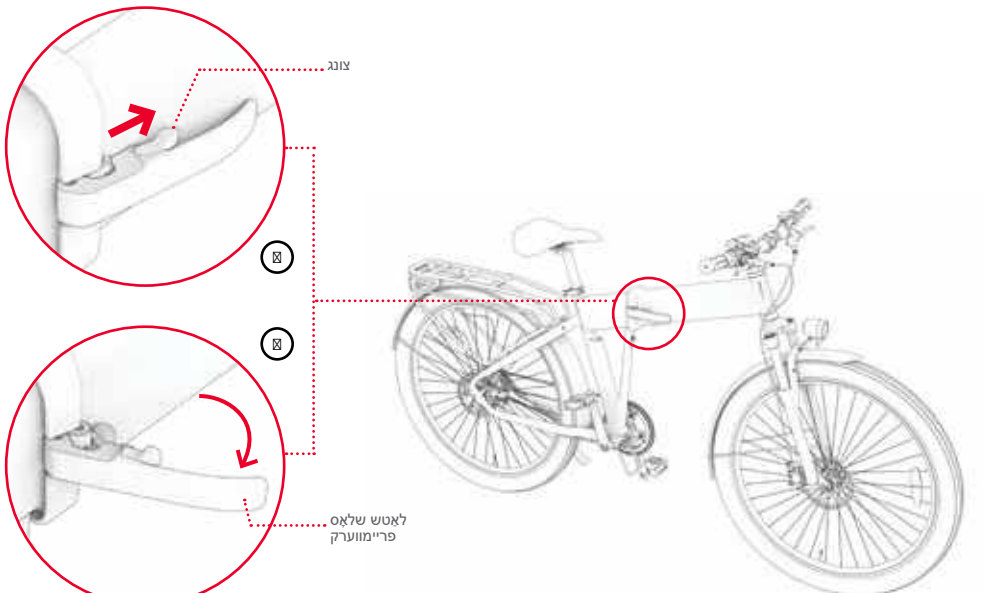

2. שטיי אויף דורך ריסייקלינג הקדמה די בייק צו לינקס און אַרום אים צו טייל צוריק פון די בייק ביז ווערן ראַד פּראַנט ווייַטער צו ראַד הינטערגרונט .
3. שטיצן די בייק אויף שוואַנגער די בייק צו האַלטן עס אין סיטואַציע גלייַך בעשאַס זיין עקזיסטענץ אין סיטואַציע טאַקט .

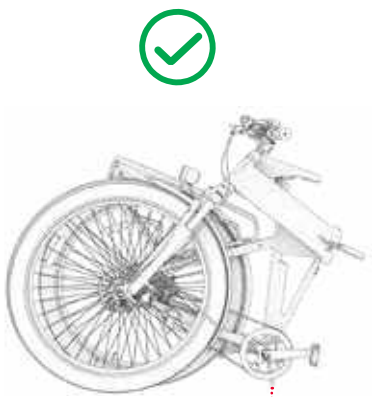

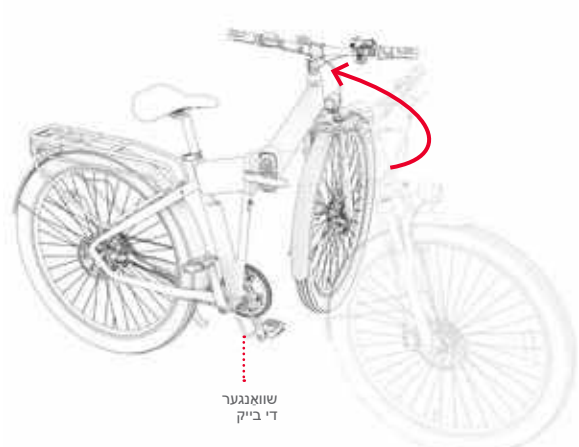

1.3 סטירינג ראָד פֿאַרזאַמלונג

איר וועט דאַרפֿן אַ עלען שליסל. 4 **מילאָמיטער** .

1. שטיי אויף אַנזיפ און אַראָפּנעמען **4** ניילז אויף בלעכע סטירינג ראָד אויף וועג רעסיקלע עס פֿאַרקערט ריכטונג סקאָרפּיאָנז די שעה ניצן שליסל עלען **4** מילאָמיטער .

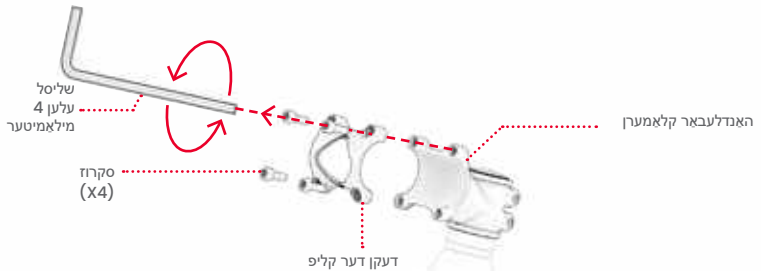

2. שטיי אויף דורך רימווינג דעקן דער קליפ שטעלן עס אויף באַזונדער ניצן 4 ניילז .

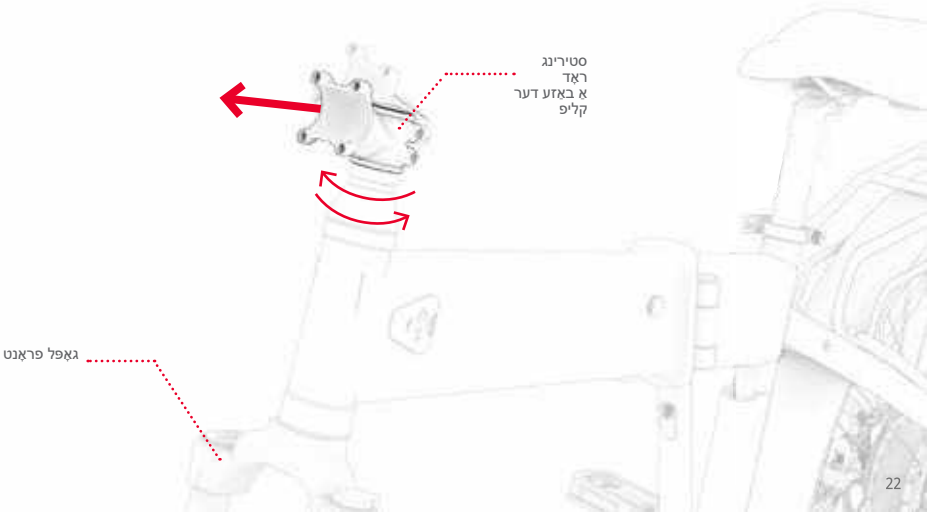

3. אויב עס איז נייטיק דער סדר , שטיי אויף דורך ריסייקלינג אַ באַזע דער קליפּ אַזוי אַז זייט און די גאַפל פראָנט צוויי אינסטרוקציעס פֿאַרוועכטס .
4. כאַפּן סטירינג ראַד אויף אַ באַזע די קליפּ שטעלן עס אויף אויף גראַמאַטיק דער וויַטער :
• ליגן אין ויסבייג די קליפּ .
• דירעקטעד מיט אַ פּאַרשטעלן לקד אויף זיַט לינקס פון סטירינג ראַד .
• סענטערד און באַלאַנסט אין די קליפּ .

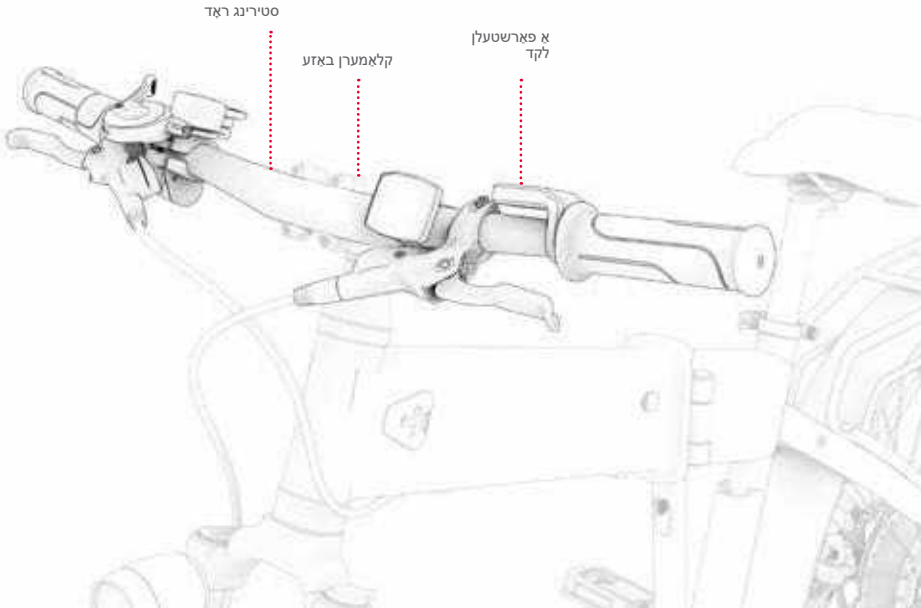

• עס איז געטאן שטעלן עס אויף אַזוי אַז זייט אַלע עלעמענטן סטירינג ראַד קענטיק און עס איז גרינג אַקסעס צו איר פון פריער דער ריטער .

5. שטעלן דעקן דער קליפ אין מיטן סטירינג ראַד אין אַ וועג :

• עס איז געטאן אַלייַנמאַנט האַלעס די פיר אין די דעקל מיט האַלעס די פיר אין אַ באַזע די קליפ .

• די דעקל ענג אויבן ויסבייג סטירינג ראַד .

6. איך האָב זיך צוגעגרייט אַרייַנשרייַב 4 ניילז אין 4 אָופּאַנינגז אין הקדמה דעקן דער קליפ . בעשאַס האלטן סטירינג ראַד און דעקן דער קליפ אין זיין שטעלע ,

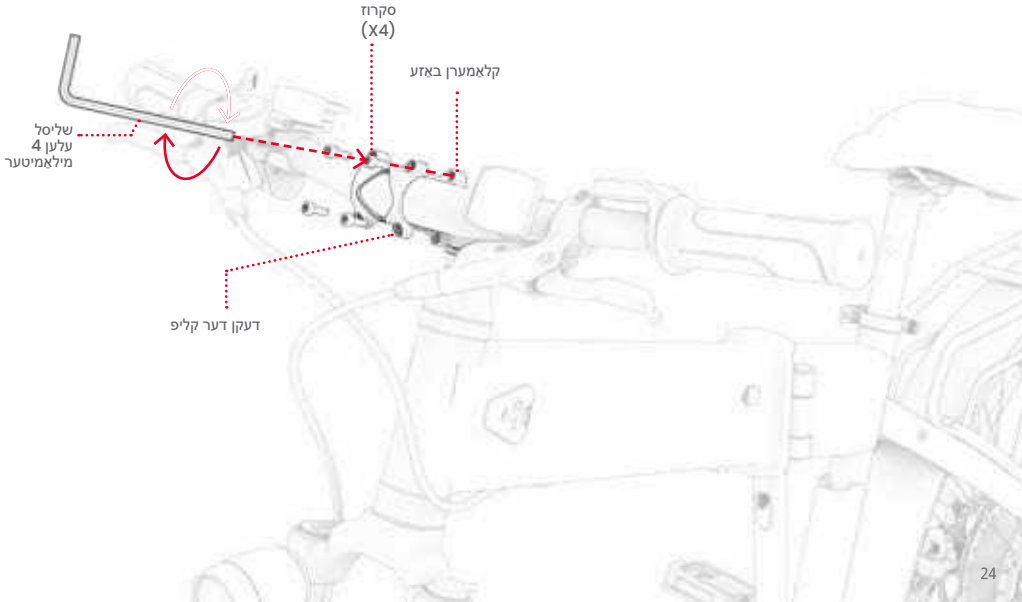

שטיי אויף טייטלי לינק סקרוז אויף וועג רעסיקלע עס אין ריכטונג סקאַרפיאַנג די שעה ניצן שליסל עלען .
7. מאַכן זיכער פון אַז סטירינג ראַד זיכערהייַט .

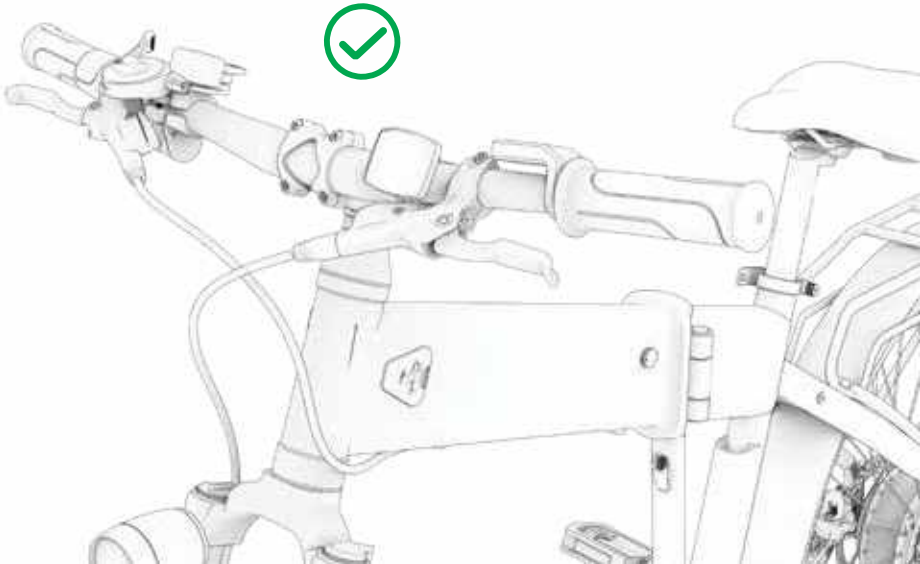

1.4 אַוועקזעצן אַטאַטשמאַנט

1. ציען לאַטש יגזיסטינג אויף בלעכע די זיצפלאַץ .
2. ספעציפיצירן אַרט צייכן " שיעור די לאָואַסט פּאַר פּאַזיציע " ינגרייווד נאַענט פון טייל נידעריקער פון זיצל די זיצפלאַץ .
3. פלאַמבירן די זיצפלאַץ אין זיין שטעלע אויבן די בייק .
4. שטיי אויף דורך רידוסינג זיצל די זיצפלאַץ פון בעשאַס די קליפ און אין רער די זיצפלאַץ ביז ווערט שיעור די לאָואַסט פּאַר די מאַרק אַרייַנשרייַב לאָואַסט די קליפ .

באַמערקונג: אויב זי איז געווען שפעלטל די קליפ שמאָל זייער צו באַקומען זיצל , איר קענען יקספּאַנד עס אויף וועג רעסיקלע די שעפן אויף די קליפ פּאַרקערט ריכטונג סקאַרפּאַנד די שעה מיט סטייבאַליזינג לאַטש .

5. בעשאַס פּאַרשטאָפונג אין די זיצפלאַץ לויט די הייך פּארלאנגט , נאַענט לאַטש יגזיסטינג אויף דער קליפ .

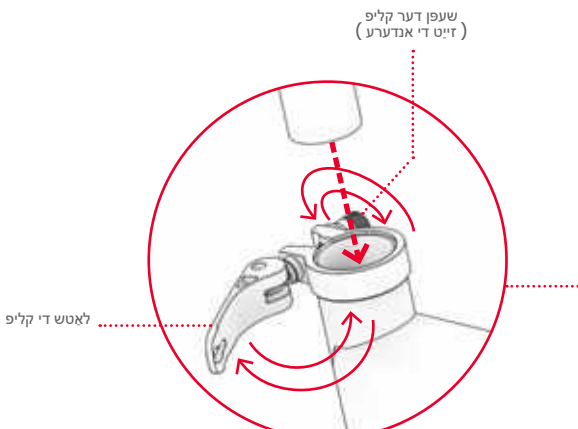

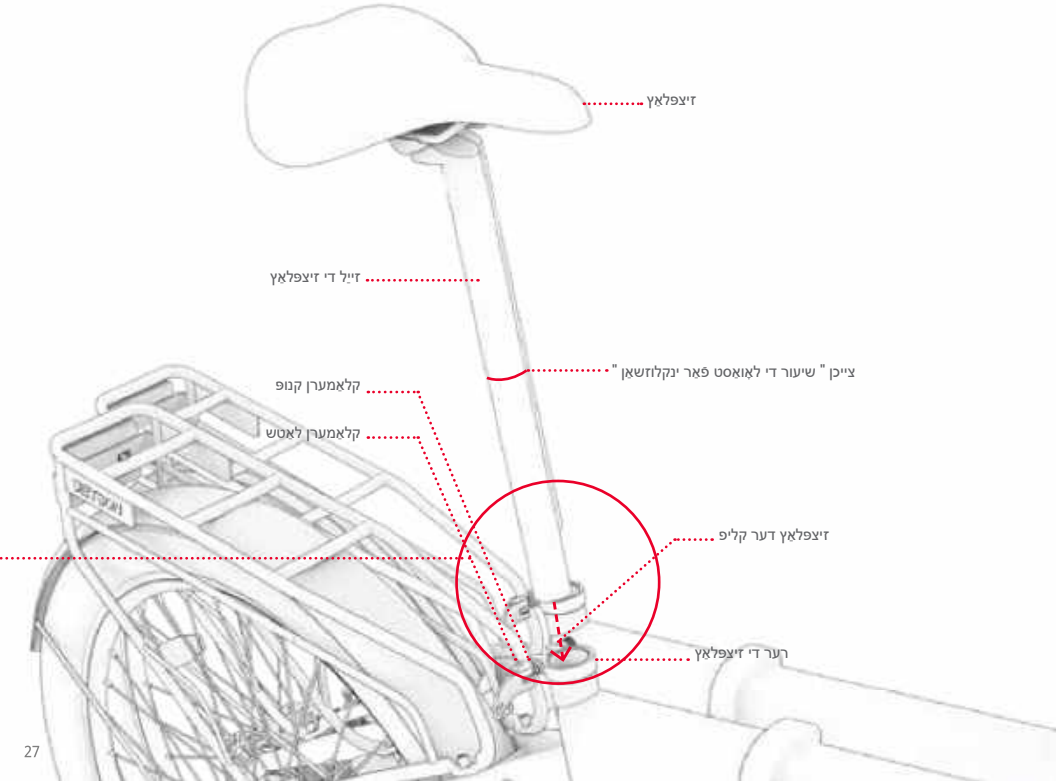
זיצפלאַץ
זייַל די זיצפלאַץ
צייכן " שיעור די לאַוואַסט פּאַר ינקלוזשאַן "
קלאַמערן קנופּ
קלאַמערן לאַטש
זיצפלאַץ דער קליפּ
רעלס
רעער די זיצפלאַץ

6. מאַכן זיכער פון אַז די זיצפלאַץ זיכערהייַט : נוצן דיין האַנט צו דריקן בעריש אויף די זיצפלאַץ . אויב סליד זייַל די זיצפלאַץ אַראָפּ אין די רער , אַזוי צוריקקומען עס צו זיין שטעלע און פאַרשטייפן דער קליפּ אויף וועג רעסיקלע די שפּעט אין ריכטונג סקאַרפיאַנז די שעה .

טראַובלעשאַטינג: אויב האט נישט איר קענען פון צו עפענען לאַטש דער קליפּ לייכט , פאַרפאַלן ער איז די שעפּן שמאַל זייער . שטיי אויף אַנזיפּ די שעפּן אויף וועג רעסיקלע עס פאַרקערט ריכטונג סקאַרפיאַנז די שעה .

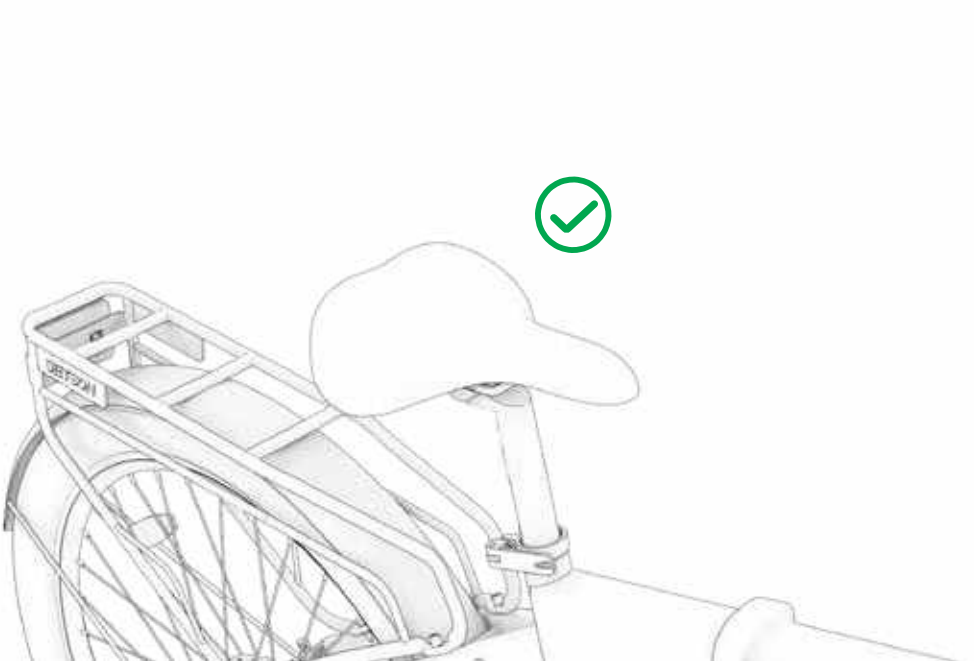

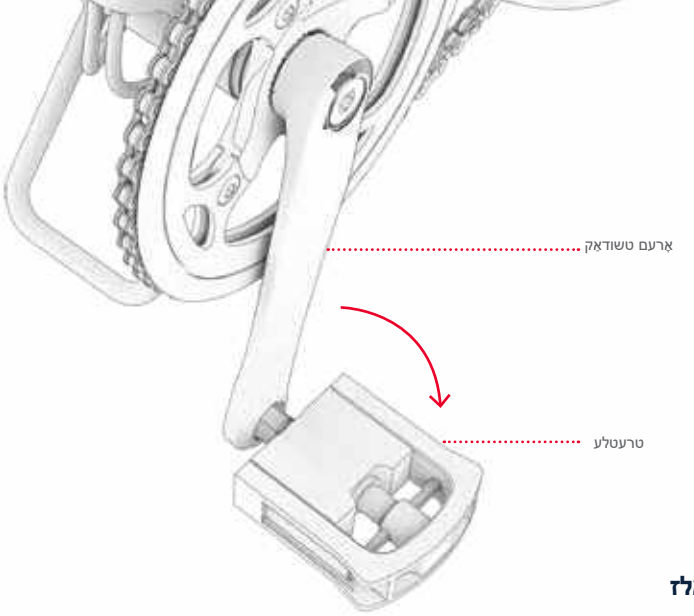

1.5 עפענען און פאַרלייגן פעדאַלז

שטיי אויף דורך רימווינג פעדאַלז פֿאַר סטאַרידזש און טראַנספערטיישאַן .

צו אַנטדעקן: ציען טרעטלען אַוועק אויף אָרעם קארנאק .

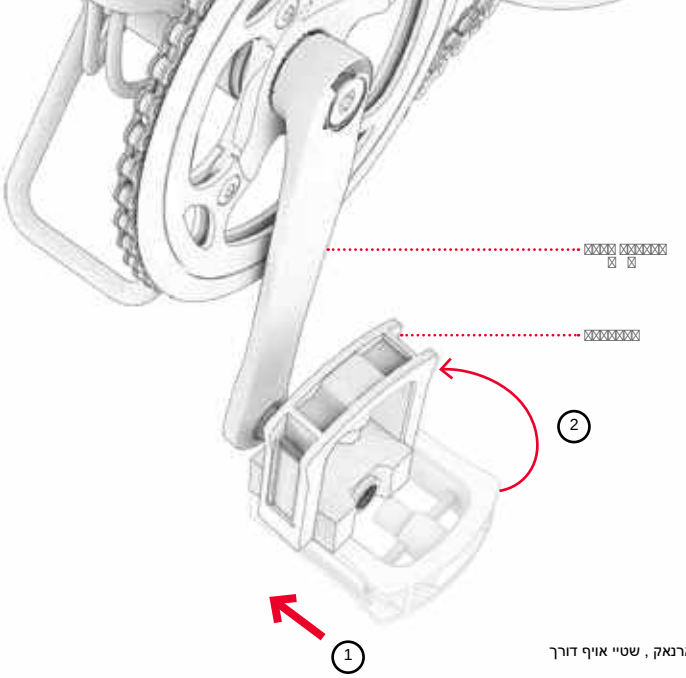

פֿאַר פּאַלדינג:
בעשאַס דער דרוק אויף טרעטלען אין אַרעם קארנאק , שטיי אויף דורך
ריסייקלינג עס אַרויף צו פריימווערק .

2. געטינג גרייט צו פאָר

2.1 אַוועקזעצן הייך אַדזשאַסטמאַנט

ווען דער רידער איז סיטאַד אין די זאַטל און האט זיין פּיס אויף די טרעטלען אין די לאָואַסט פונט פון טרעטלען ראָוטיישאַן, עס זאָל זיין אַ קליין בייגן אין די קני. די לעגס זאָל קיינמאָל זיין גאָר עקסטענדעד בשעת פעדאַלינג.

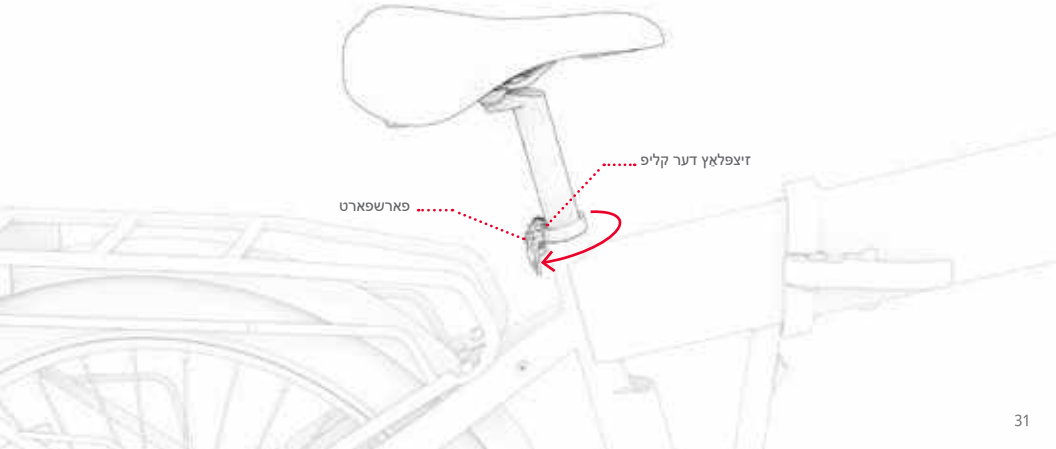

1. ציען די לאַטש אויף די אַוועקזעצן בלעכע צו עפענען עס.
2. כאַפן די זיצפלאַץ אַדער נידעריקער צו אַרט פארלאנגט . **וויכטיק:** ניין כאַפן די זיצפלאַץ הויך מיט וואָס עס איז גענוג אַזוי אַז ווייַזן צייכן " שיעור די לאָואַסט פּאָר פּאָזיציע " אויבן דער קליפ . (אויב ער איז געווען בלעכע די זיצפלאַץ שמאָל זייער אַזוי אַז ניין סליפס זייַל אַרויף און אַראָפּ לייכט , אַזוי שטיי אויף יקספּאַנד שפעלטל די קליפ אויף וועג רעסיקלע שעפן דער קליפ פּאַרקערט ריכטונג סקאַרפיאַנד די שעה .)
3. בעשאָס סטייבאַליזינג די זיצפלאַץ אין סטאַטוס , נאָענט לאַטש די זיצפלאַץ , און אויב עס איז נייטיק דער סדר , איך האָב זיך צוגעגרייט פּאַרשטייַפן שעפן דער קליפ אויף וועג רעסיקלע עס אין ריכטונג סקאַרפיאַנד די שעה . נאָענט לאַטש די קליפ .

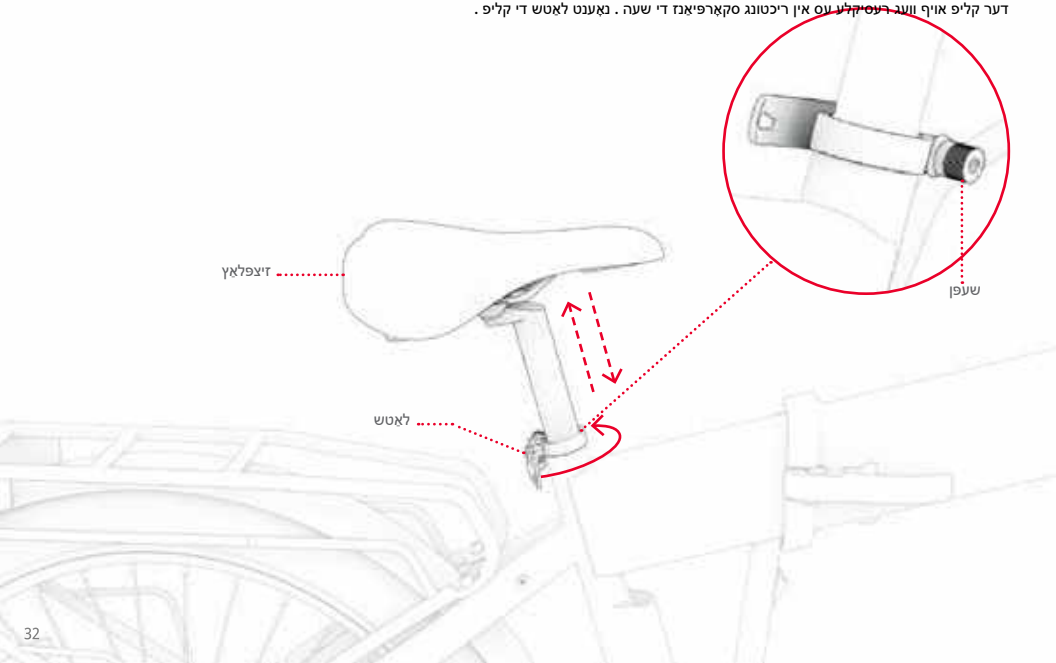

4. טשעק אַז די אַוועקזעצן איז זיכער: ניצן דיין האַנט צו דריקן אַראָפּ אויף די זאַטל. אויב די אַוועקזעצן פאַסטן סליידז אַראָפּ אין די רער, צוריקקומען עס צו זיין שטעלע און פּאַרשטייַפן די קלאַמערן דורך טורנינג די שעפּן קלאַקווייז.

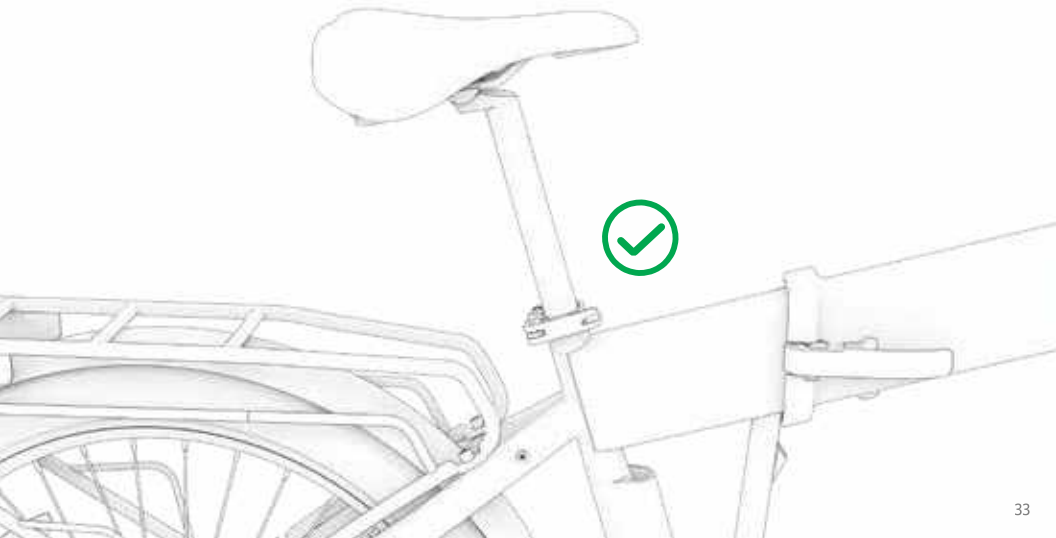

2.2 באַטערי טשאַרדזשינג

מיר עס נעמט דער סדר וועגן 5 שעה צו באַשולדיקן באַטערי ויסגעמאַטערט גאָר .

אפֿשר שיפּינג באַטערי ווען ינסטאַלירן עס אין פריימווערק אַדער אַראָפּנעמען עס פון פריימווערק . (קוק אָפּטיילונג 3.1 צו באַזונדערטיקן .)

1. שטיי אויף דורך עקספרעס קאָבלע שיפּינג מיט טשאַרדזשער .
2. ציען דעקל וועגן טשאַרדזשינג יגזיסטינג אויף פריימווערק די בייק , אין צושטאַנד שיפּינג באַטערי בעשאָס זיין עקזיסטענץ פריימווערק .
3. שטיי אויף דורך עקספרעס קאָבלע שיפּינג אויף דער וואַנט , דעמאָלט שטיי אויף דורך עקספרעס טשאַרדזשער דורך וועגן טשאַרדזשינג שיפּינג .
4. ווען טורנס אַ ליכט גראַדן אויף טשאַרדזשער פון רויט צו גרין, זייט באַטערי מיר עס איז אנגעקומען צו שיפּינג גאַנץ . שטיי אויף דורך רימווינג טשאַרדזשער פון וועגן טשאַרדזשינג אויף באַזונדער קאָבלע פון כאַלעל די וואַנט .
5. נאָענט דעקל וועגן טשאַרדזשינג, אויב איך בין געווען שיפּינג באַטערי בעשאָס זיין עקזיסטענץ אין פריימווערק .

טשאַרדזשינג גראדן ליכט אויף די טשאַרדזשער:

חבר שיפּינג —

געענדיקט שיפּינג —



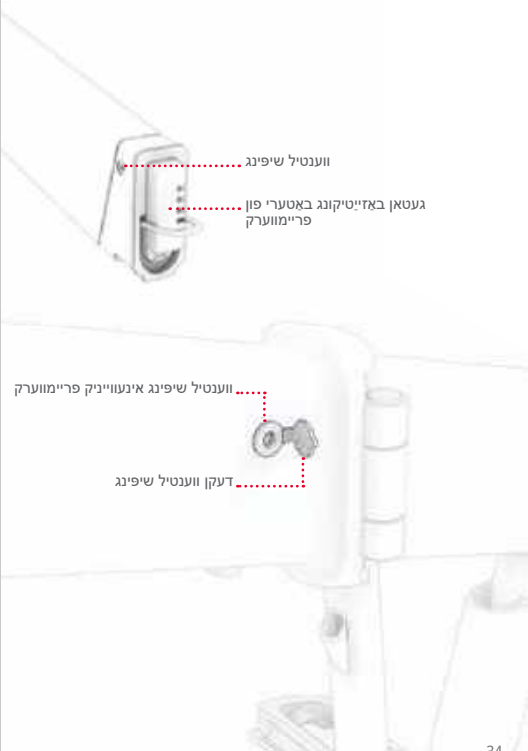

וויכטיק הערות וועגן שיפּינג:

- **ניצן בלויז די אַריגינאַלערנע טשאַרדזשער אַדער אַ טשאַרדזשער באקומען גלייך פון JETSON מיטן נאָמען LS-018C20-3601800 אַדער טייל SKU PJCORE-CH. געמאכט דורך DONGGUAN LI POWER ELECTRONICS CO., LTD.**
- **מאַניאַפאַקטשערד דורך DONGGUAN LI POWER ELECTRONICS CO., LTD.**
  ⚠ דורכפאַל צו נוצן די ריכטיק טשאַרדזשער קענען פירן צו פייַער און יקספלאָוזשאַן.



דאס איז אַמייזינג זי די מארק אַז וועט באַקומען אויף עס טשאַרדזשער פריוואַט מיט דיר .

- **צאָפן די טשאַרדזשער אין אַ וואַנט וועגעטיל אייַדער קאַנעקטינג עס צו די טשאַרדזשינג פּאָרט אויף די בייק.**
- **דו זאלסט נישט נוצן רימוואַבאַל מאַטע אָפּזאָגן אקסעסעריז.**
- **קיינמאָל אַרבעטן די בייק בשעת טשאַרדזשינג.**
- **טשאַרדזשינג די באַטאַרייע ביז עס איז גאָר באפוילן - וועגן 5 שעה.**
- **דו זאלסט נישט לאָזן די בייק טשאַרדזשינג יבערנאַכטיק אַדער פאָר עקסטענדעד פּיריאָדז פון צייט.**
- **דו זאלסט נישט פרווון צו דיסאַסעמבאַל די באַטאַרייע.**
- **טשאַרדזשינג אַמביאַנט טעמפּעראַטור קייט: 32° פאָרנהייט (0 °104° - C) פאָרנהייט 40° (יאַרהונדערט)**
- **אָפּעריישנג אַמביאַנט טעמפּעראַטור קייט: 14° פערנהייט (- 10° (יאַרהונדערט) 104° פאָרנהייט 40° (יאַרהונדערט)**
- **דו זאלסט נישט נוצן דעם פראָדוקט אויב די פלעקסאַבאַל מאַטע שנור פון די רעזולטאַט קאַבלע איז פריי, האט צעבראכן ינסאַליישאַן אַדער קיין אנדערע וואונדער פון שעדיקן.**

2.3 רייַף ינפלאַציע און דרוק

פריער דיין נסיעה ערשטער , איר וועט דאַרפֿן צו דערצו לופט צו ראַמען דיין מאַשין צו ברענגען עס צו דער דרוק רעקאַמענדיד צו **2 4 — 30 פונט פער קוואַדראַט אינטש (פסי)** .
נוצן וואָג צו באַשטעטיקן פון אַז דרוק טירעס ווען 20 פונט פער אינטש קוואַדראַט פריער אָלע אַ יאָדע .

צו לייגן לופט:

1. שטיי אויף דורך רימווינג דעקן שטויב פון וואָלוו טירעס אויף ראַד איינער אויף וועג זעמל פאַרקערט ריכטונג סקאַרפיאַנז די שעה . שטעלן עס באַזונדער .
2. גיי אינסטרוקציעס די פירמע פאַבריקאַנט אויף פּאַמפּע לופט פריוואַט מיט דיר צו אַריין לופט אין פריימווערק . ווראַפּאַקיישאַן אין אַ וועג פערפֿעדיש ניצן מאַס און פאַרגעסן אין דערצו לופט ביז אנקומען צו **2 4 — 30** פונט פער אינטש קוואַדראַט .
3. שטיי אויף דורך רימווינג פּאַמפּע לופט און ריפלייסט וואָלוו שטויב אויף וועג זעמל אין ריכטונג סקאַרפיאַנז די שעה .
4. איבערחזרן מיט פריימווערק די אנדערע .

וויכטיק: נוצן פּאַמפּע לופט מאַנואַל בלויז פון אקעי קלאַפּ טירעס אויף וואַרן פריוואַט מיט דיר . ניין געווייַנט קיינמאָל קאַמפּרעסער לופט; מיי פירט טאן מיט דעם צו פּאַסירונג פריימווערק פייפס פּאַר פּאַפּ .

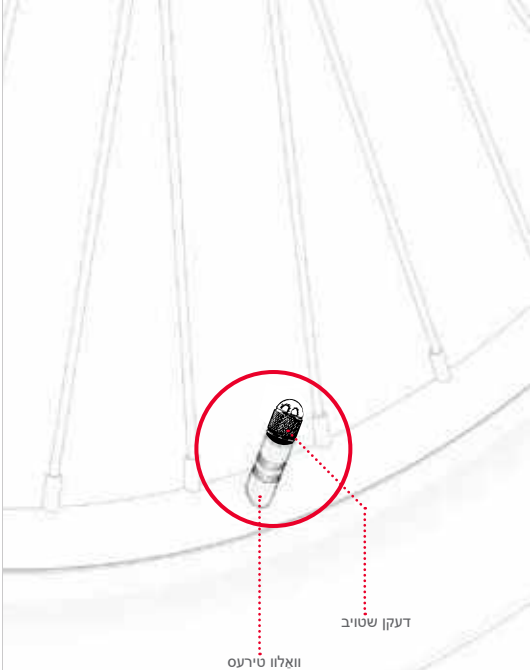

2.4 טאָרמאָז טשעק און אַדזשאַסטמאַנט

טאָרמאָז זיכערקייט און פאַנגקשאַנז טשעק

נאָך פאַרזאַמלונג און אייַדער יעדער פאָר, מאַכן זיכער אַז די בראַקעס אַרבעט רעכט און בעשאָלעם צו פאַמעלעך און האַלטן די ראָד דורכפירן די פאלגענדע סטעפּס:

1. גיין בייַ און דששענטלי ציען די לינקס האַנט טאָרמאָז.
2. מאַכן זיכער אַז די פראָנט קאָליפער איז רעכט קלאָוזינג אויף די דיסק און סלאָוינג די ראָד אַראָפּ.
3. איבערחזרן, פולינג די לינקס האַנדבראָקע מיט מער דרוק און קאָנטראָלירן אַז די פראָנט ראָד האט פארשטאפט.
4. איבערחזרן סטעפּס 1 צו 3 ניצן די רעכט האַנדבראָקע און דערציען ראָד.

טאָרמאָז קאָליפער אַדזשאַסטמאַנט

איר קען דאַרפן אַ 5 מם עלען שליסל. (ניט אַרייַנגערעכנט.)

בייַ בראָקעס דאַרפן אָלע קאַמפּאָנאַנץ צו זיין אין גענוי אַליינמאַנט און שטעלע אין סדר צו פונקציאָנירן רעכט. א גרינדינג אָדער סקווילינג ראָש וואָס קומט פון די טאָרמאָז געגנט (צי קעסיידערדיק אָדער ינטערמיטאַנט) איז אַ גוט אָנווייַז אַז עפּעס איז נישט אַליינמאַנט און דאַרף זיין אַדזשאַסטיד.

דער ראָש איז מסתמא געפֿירט דורך אַ מיסאַליינד קאָליפער, וואָס ז די טאָרמאָז פּאַדס ין עס צו רייַבן קעגן די דיסק אפילו ווען די קאָליפער איז אָפּן. די פּאַדס זאָל נאָר קאָנטאַקט די דיסק ווען די קאָליפער איז פארמאכט רעכט צו דער כאַנדבראָק איז פולד.

1. אויף די בראָקעס וואָס דאַרפֿן אַדזשאַסטמאַנט, געפינען די קאָליפער, טאָרמאָז פּאַדס און דיסק.
2. הייבן דעם בייק ראָד און ומדריי עס. היטן די דיסק דרייען צווישן די טאָרמאָז פּאַדס, און באַמערקן וואָס בלאָק ראַבז קעגן די דיסק.
3. שטעלן די בייק אויף די קיקקסטאַנד. (זען אָפּטיילונג 3.2).

4. וועו איר זוכט אין די קאַליפער פון די צוריק פון די ראָד, געפינען די ריגל אויבן אוון די ריגל אונטער די קאַליפער. ניצן אַ 5 מם עלען שליסל פאַר יעדער שרויף דורך וועגדן עס קאָונטערקלאָקוויז פאַר 5-4 טורנס.
5. מאַך זיכער קאַליפער אויס פון אַליינמאַנט ביז די פאלגענדע טנאַים זענען באגעגנט:
   - די שפּיץ פון די פאַדס איז אַליינד מיט די ברעג. פון די דיסק.
   - קיין טייל פון קיין פון די פאַדס רירט די דיסק.
   - די פאַדס זענען פאַראַלעל צו די דיסק.
6. מיט די קאַליפער אין דער גענוואלט שטעלע, גאָר פאַרשטייַפן איין ריגל אוון דעמאָלט די אנדערע דורך טורנינג קלאָקוויז מיט די עלען מוטער-שליסל.
7. מאַכן זיכער אַז די קאַליפער איז זיכער אוון דורכפירן טאַרמאָז סאָפעטי אוון פאָנגקשאָנז טשעק (בלאַט 33) ווידער.

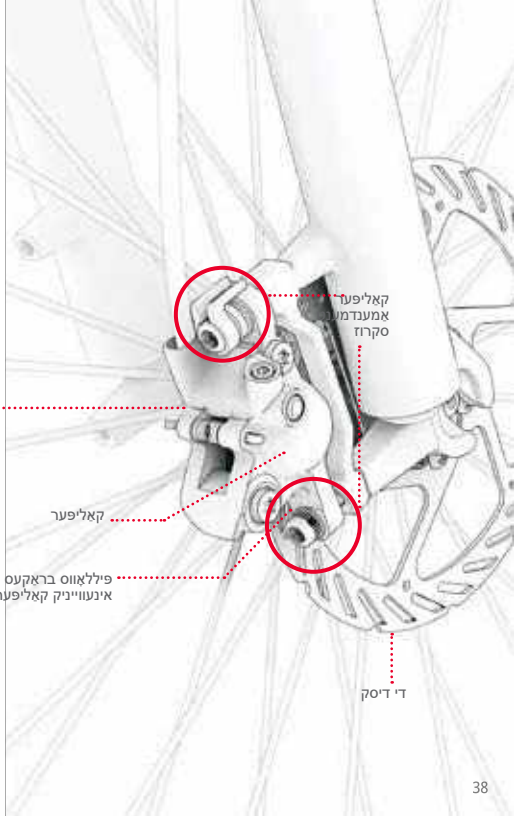

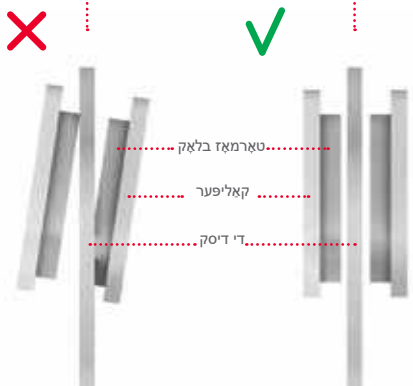

2.5 אויף און אַוועק

צו לויפן דיין בייק עלעקטראָנישׁ אָדער האַלטן קער עס אויף , דריקט מיט פּאָרזעצן אויף קנעפּל ענערגיע / די סיטואַציע צו 2 — 3 סעקונדעס .

צו האַלטן אויף ענערגיע באַטערי , עס וועט אַרבעטן דיין בייק אויטאָמאַטיש נאָך 10 מינוט אָן אַ באַוועגונג .
צו געדענקען שטענדיק האַלטן באַשעפטיקונג דיין בייק ווען שטעלן עס אויף אַוועק .

וויכטיק: ניין טאָן עס קיינמאָל דורך פליסנדיק דיין בייק עלעקטראָנישׁ בעשאַס שיקן עס אָדער פאַרלייגן עס .

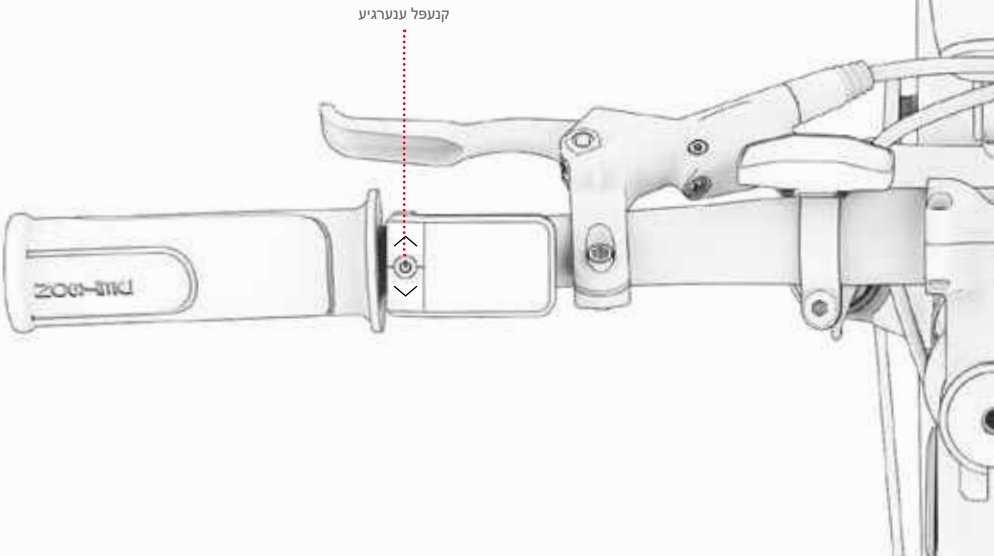

3. פֿעיִקייטן און פֿונקציע

3.1 רימווינג און ריינסערינג די באַטאַרייע

צו באַזייַטיקן די באַטאַרייע:

1. אויב עס איז געווען געענדיקט סטרויערן די בייק אין סיטואַציע רייַדינג , אַזוי גיט מיט פאַרזעצן אויף צונג יגזיסטינג אויף לאָטש שלאָס פרייַמווערק פֿאַרוועגס (1 אמפערע) , דעמאָלט ציען לאָטש שטארק (1 פּאָר).
2. שטיי אויף דורך ריסייקלינג די בייק וועג אַ פונט פאַלדינג צו דערקענען אויף באַטערי .

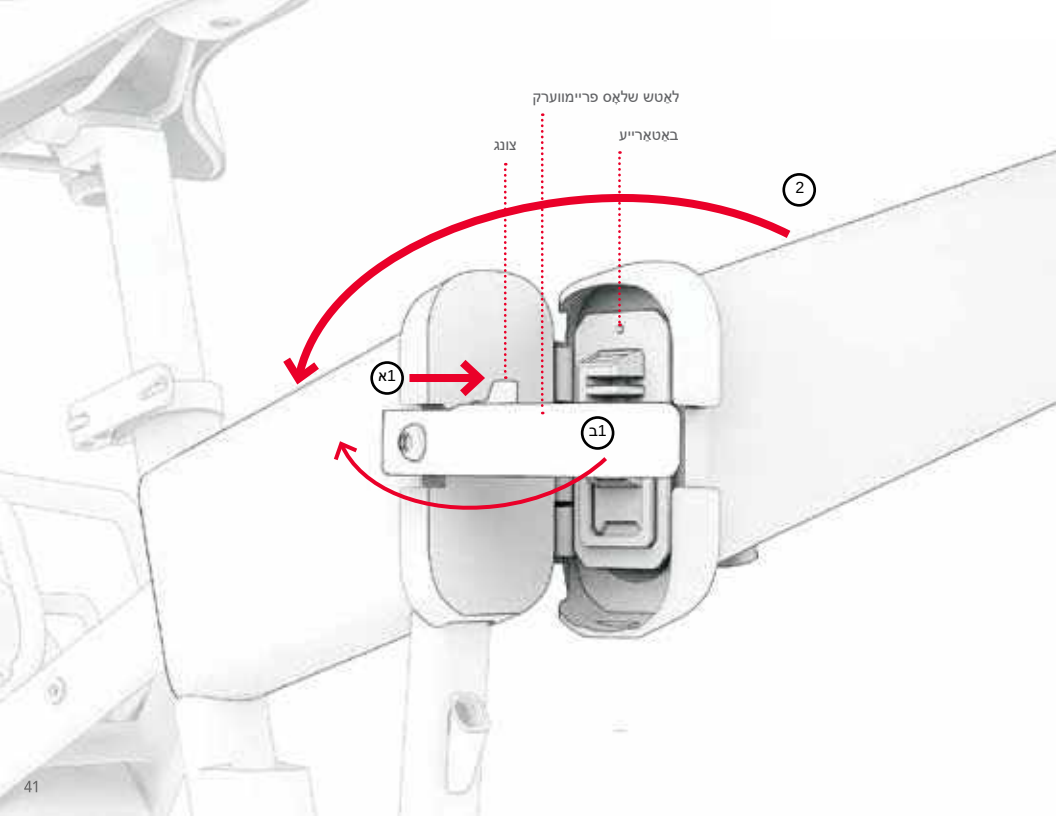
לאַטש שלאָס פריימווערק
באַטאַרייע
צונג
2
1א
1ב

3. אַריִן שליסל איינער אין לאָך שליסל . שטופן שליסל אַרויף און שטיי אויף דורך ראָוטייטינג עס גאָר פאַרקערט ריכטונג סקאַרפּאַנז די שעה .
4. שטיי אויף דורך רימוווינג שליסל פון לאָך שליסל .

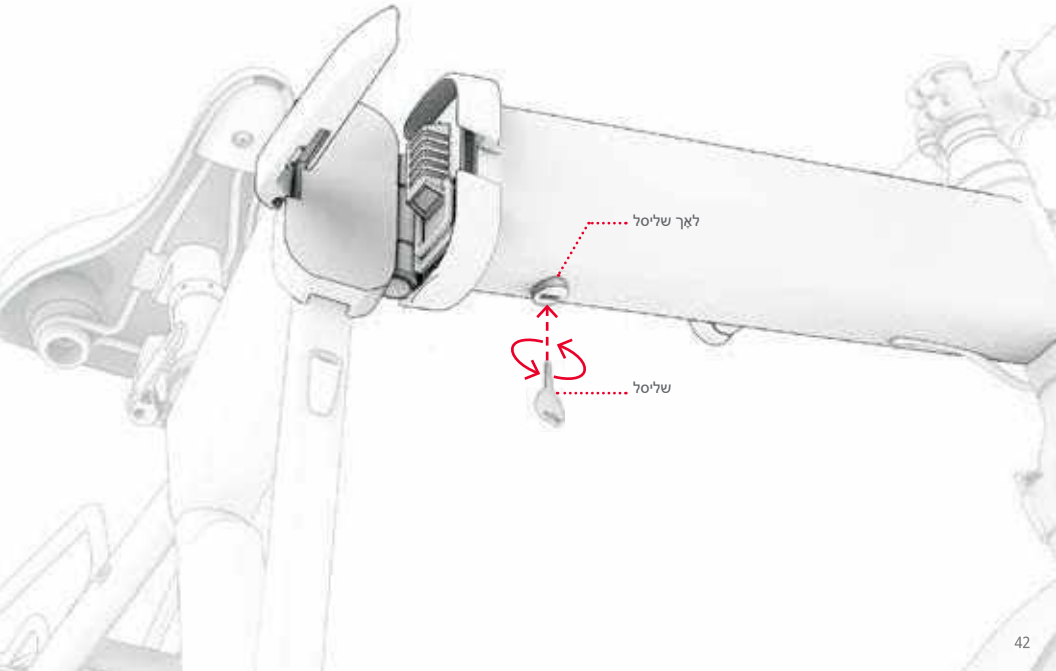

5. ציען שעפן באַטערי אַרויף און געווינט די שעפן צו צוריקציען באַטערי פון צימער באַטערי .

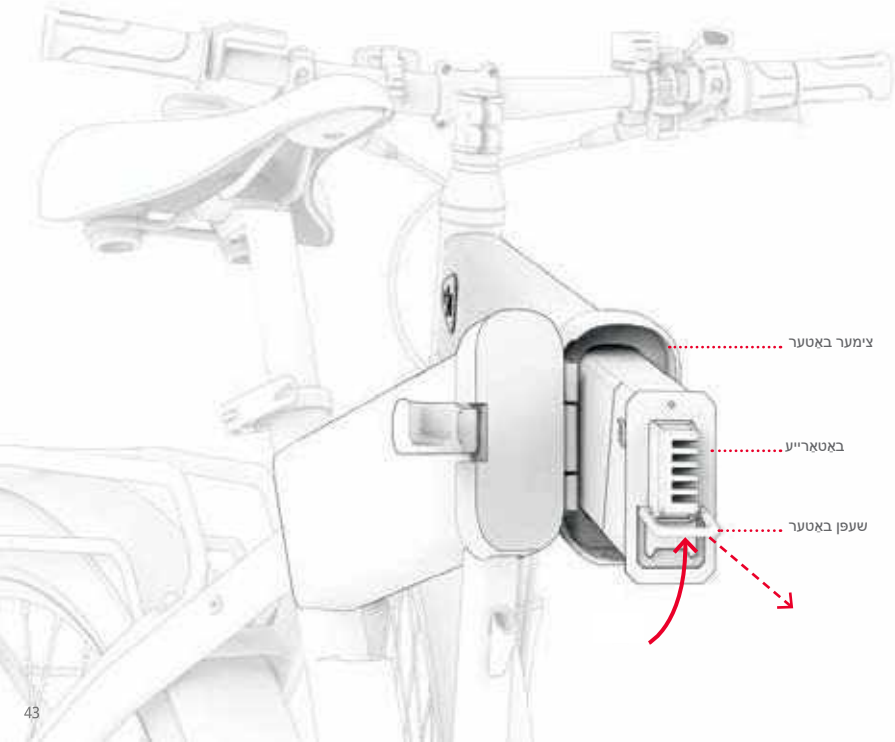

צו ריינסערט די באַטאַרייע:

1. מיט בייַזייַן די שעפן יגזיסטינג אויף העלפט נידעריקער פון פּנים באַטערי , שטופּן באַטערי סלאָולי צו צימער באַטערי . מאַכן זיכער פון אַז טייל צוריק פון באַטערי שורה אַרויף מיט סאַקקעץ יגזיסטינג אין טייל צוריק פון צימער באַטערי .
2. אַריין שליסל אייַנער אין לאָך שליסל און שטיי אויף דורך ראָוטייטינג עס גאָר אין ריכטונג סקאַרפיאַנז די שעה .
3. שטיי אויף דורך רימווינג שליסל פון שפּעלטל שליסל .
4. מאַכן זיכער פון אַז באַטערי זיכער אין פריימווערק ניין אפשר ציען עס אויס .

⚠ **וויכטיק:** שטיי אויף שטענדיק מיט שלאָס באַטערי אין פריימווערק . ניין טאָן עס דורך פליסנדיק די בייק אָדער פאָר עס אָן שלאָס באַטערי אין איר אָרט .

וויכטיק: צו ויסמיידן שעדיקן באַטערי , ניין איר אריינמישונג אין פריימווערק געשווינד גרויס אָדער ניצן אַ פלאַץ פון מאַכט .

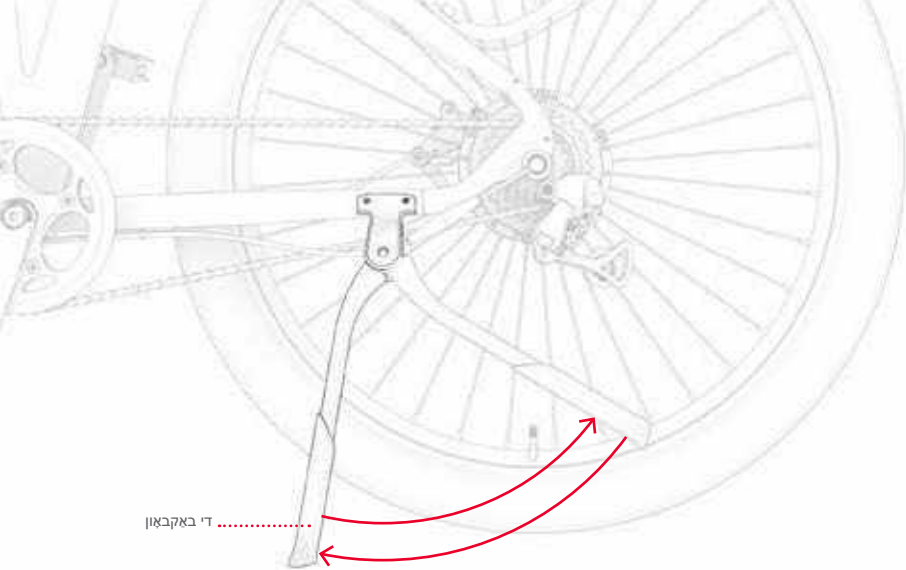

3.2 נוצן פון די פּערדיקאַט

צו נוצן די באַקבאָון , שטייַ אויף דורך ראָוטייטינג עס אַראָפּ און שטייַ אויף מיט טילט דיין בייק לייטלי בוידעם צו שטיין . צו כאַפּן די באַקבאָון שטייַ אויף דורך ראָוטייטינג עס צייט אנדערע .

⚠ **וויכטיק:** כאַפּן די באַקבאָון שטענדיק פריער רייַדינג .

3.3 ניצן די גלאָק

נוצן דער גלאָק ווי אַ ווארענונג פֿאַר פּאַסאַנדזשערז און פוסגייער אנדערע .

צו אַרויסגעבן קול דער גלאָק, שטייַ אויף סקראָללינג שנעל אויף צייכן טאַב דער גלאָק געשווינד און שטאַרקייט מיט דיין גראָבער פינגער רעכט .

3.4 פארשטאנד און ניצן דעם עקראָן לקד

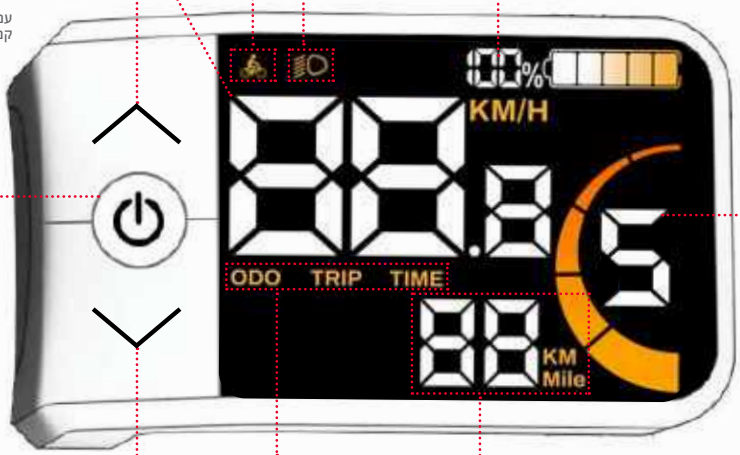

וויכטיק: אויב ער איז געווען קאַד טעות E- 21 פאָפּס אַרויף 30E אויף אַ פארשטעלן לקד פריוואַט מיט דיר , רופן מיט אַ קאַלעקטיוו דזשעטסאָן קער צו באַקומען אויף הילף פריער פאָר דיין בייק עלעקטראָניש צייט אנדערע .

3.5 טוישן פאַרשטעלן

טוישן געוויזן ספעסאפאקיישאנז:
דריקט שנעל אויף קנעפל ענערגיע / די סיטואַציע צו באַשטימען סקרין צוויישן טאַמבאַנק דיסטאַנסאז און טאַמבאַנק דיסטאַנסאז און צייט די נסיעה .

- **אַדאַמעטער** ("ODO") — גאַנץ דיסטאַנסע די שטיק אויף דאס איז אַמייזינג אחדות
- **יאַזדע אַודאַמאַטער** ("טריפ") — גאַנץ דיסטאַנסע די שטיק בעשאַס באַניץ איין פאַר אחדות

באַמערקונג: עס וועט זיין שייַער סטרויערן טאַמבאַנק דיסטאַנסאז אין אַלע צייט עס איז געטאן אין עס האַלטן באַשעפטיקונג סקוטער .

- **פלי צייט** (" **צייט** TRIP") — די צייט די שטיק אין דאס איז אַמייזינג די נסיעה

באַמערקונג: עס וועט זיין שייַער סטרויערן טאַמבאַנק דיסטאַנסאז פאַר דער יאַזדע און צייט די נסיעה אין אַלע צייט עס איז געטאן אין עס האַלטן באַשעפטיקונג סקוטער .

צו מאַניואַלי באַשטעטיק די יאַזדע טעמפעראַטור ווען די בייק איז פליסנדיק:
דריקט מיט פאַרזעצן אויף ענערגיע / די סיטואַציע און אַראָפּ אין זעלביקער די צייט ( ) קנעפלעך פאַר אַ צייט פון 2 רגע .

צו מאַניואַלי באַשטעטיק די יאַזדע טעמפּעראַטור וועַן די בייק איז פּליסנדיק: דרייקט מיט פֿאַרזעצן אויף ענערגיע / די סיטואַציע און אַראָפּ אין זעלביקער די צייט (▼) קנעפּלעך פֿאַר אַ צייט פון 2 רגע .

צו טוישן די ברייטנאָס פון די פּאַרשטעלן:

1. דרייקט מיט פֿאַרזעצן אויף די קנעפּל אַרויף אין זעלביקער די צייט (▼) און אַראָפּ (▲) קנעפּלעך פֿאַר אַ צייט פון 2 רגע צו אַריַין צו יגזיסטינג סעטטינגס .
2. דרייקט שנעל אויף פּיַל אַרויף ביז עס איז געטאן אַ פּאַרשלאָג "3" אויף סקרין .
3. דרייקט שנעל אויף קנעפּל ענערגיע / די סיטואַציע .
4. דרייקט שנעל אויף אַרויף (▼) און אַראָפּ (▲) קנעפּלעך צו וועקסל צווישן BL-1 (מינימום ברייטנאָס) און BL-2 (ברייטנאָס מיטן) און BL-3 (רוב ברייטנאָס) ביז עס איז געטאן אַקסעס צו צוגרייטונג פּאַרלאַנגט .
5. דרייקט שנעל אויף קנעפּל אָפּעראַציע / די סיטואַציע צו באַשטעטיקן .
6. דרייקט מיט פֿאַרזעצן אויף קנעפּל ענערגיע / די סיטואַציע פֿאַר אַ צייט פון 2 — 3 סעקונדעס צו גיין אויס פון יגזיסטינג סעטטינגס .

צו טוישן די מעזשערמאַנט אַפּאַראַט פון מייל צו קילאָמעטערס:

1. דרייקט מיט פֿאַרזעצן אויף די קנעפּל אַרויף אין זעלביקער די צייט (▼) און אַראָפּ (▲) קנעפּלעך פֿאַר אַ צייט פון 2 רגע צו אַריַין צו יגזיסטינג סעטטינגס .
2. דרייקט שנעל אויף פּיַל אַרויף ביז עס איז געטאן אַ פּאַרשלאָג "4" אויף סקרין .
3. דרייקט שנעל אויף קנעפּל ענערגיע / די סיטואַציע .
4. דרייקט שנעל אויף אַרויף (▼) און אַראָפּ (▲) קנעפּלעך צו וועקסל צווישן קילאָמעטערס און די מייל ביז עס איז געטאן אַקסעס צו צוגרייטונג פּאַרלאַנגט .
5. דרייקט שנעל אויף קנעפּל אָפּעראַציע / די סיטואַציע צו באַשטעטיקן .
6. דרייקט מיט פֿאַרזעצן אויף קנעפּל ענערגיע / די סיטואַציע צו 2 — 3 סעקונדעס צו גיין אויס פון יגזיסטינג סעטטינגס .

3.6 קוק די באַטאַרייע אֶפצאָל מדרגה

איר קען מאָניטאָרינג מדרגה שיפּינג באַטערי פון בעשאָס זוכן צו וויסן נומער טייפּס אינדעקס באַטערי ליט אויף פאַרשטעלן ⌧⌧.

וווייניקער פון 20 % (אֶפצאָל דיין באַטאַרייע איצט !)	20 % — 40%	40 % — 60%	60 % — 80%	80 % - 100%	קורס שיפּינג געבליבן בערערך *
					באַטערי ינדיקאַטאָר סימבאָל

* בלויז בערערך עסטאַמאַץ. קען בייַטן באזירט אויף באַניץ.

וויכטיק: אפֿשר אַז אַפּעקטאַד קאַפּאַציטעט דיין בייק אויף אַקסעס צו גיכקייַט מאַקסימום אויף דער מדרגה שיפּינג באַטערי . מיי באַמערקונג אַראָפּ אין גיכקייַט וועט עס דיקריסאַז שיפּינג באַטערי צו וווייניקער פון 25 % .

3.7 ניצן לייַ

אויב איך בין געווען פאַר אין באדינגונגען לייטינג נידעריק , אַזוי שטיי אויף דורך פליסנדיק לייַ ביז איר קענען פון זעאונג דער וועג אין פראַנט פון איר אין אַ וועג בעסער אוו עס קען פֿאַר פֿאַסאַנדזשערז אָנקומען דיין זעאונג אין אַ וועג בעסער . ניין אפֿשר אַז שיינט די לאָמפּ פראַנט סיידן וועט באַשעפטיקונג די בייק עלעקטראָניש .

צו וועגן די כעדלייַ אוו די ליכט אויף אָדער אַוועק: דריקט מיט פֿאַרצעגן אויף די קנעפּל אַרויף (▲) קנעפּל פֿאַר אַ צייט פון 2-3 סעקונדעס .

3.8 ניצן גיין הילף

אין סיטואַציע הילף אויף גיין , וועט באַצאָלן מאַטאָר די בייק צו פֿאַרווערטס געשווינד 3.7 טענדענץ אין די שעה צו פאַסילאַטייט אַריבערפירן וועג ניין פּאָר עס . נוצן האַנדלעבאַרס צו פירן די בייק בעשאַס ניצן הילף אויף גיין .

צו אַקטאַוויט גיין הילף מאַדע: דריקט מיט פֿאַרזעצן אויף די קנעפּל אַראָפּ (▼) קנעפּל . נאָך 2 סעקונדעס , עס וועט זיין אַקטאַוויט סיטואַציע הילף אויף גיין . איך גיי ווייטער אין דער דרוק אויף לאָואַסט (▼) ווי לאַנג ווי איך בין געווען דאַרפן צו הילף גיין .

צו קער אַוועק גיין אַרוישעלפן מאַדע: פֿרייַ די טעקע (▼) קנעפּל .

3.9 ניצן די RackIt סמאַרט טשאַרדזשינג סיסטעם

דיין E- בייק איז יקוויפט מיט: **JETSON RACK סמאַרט טשאַרדזשינג סיסטעם ק** — דיזיינד צו פּירן אַ "דריקט אויף, גיט אַוועק" באַגלייטער. י — אַלע אַקסעסעריז *.



קאַרב ריפרידזשעראַנט קעריינג זעקל

קאָמפּאַמייז דיין E- בייק צו דיין ספּעציפיש קעריינג באדערפענישן. יבערקוקן דעם צו לערנען מער וועגן די סיסטעם און אַלע די בנימצא RACKIT אַקסעסעריז.

ניצן RACKIT מיט די אַקאַמפּאַניינג טשאַרדזשינג אַקסעסערי *:
כל טשאַרדזשינג אַקסעסעריז וואָס קומען מיט די RACKIT האָבן אַן ינאַגרייטיד באַזע טעלער וואָס קליקס סיקיורלי אין די RACKIT טשאַרדזשינג געשטעל.

צו קלייקן אַן געשפרייט אויף אַדער אַוועק:
יבערקוקן דעם פּאַר ינסטראַקשאַנז.

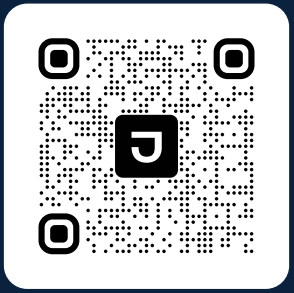

* אַקסעסעריז ניט אַריינגערעכנט. סעלעקציע קען בייַטן.

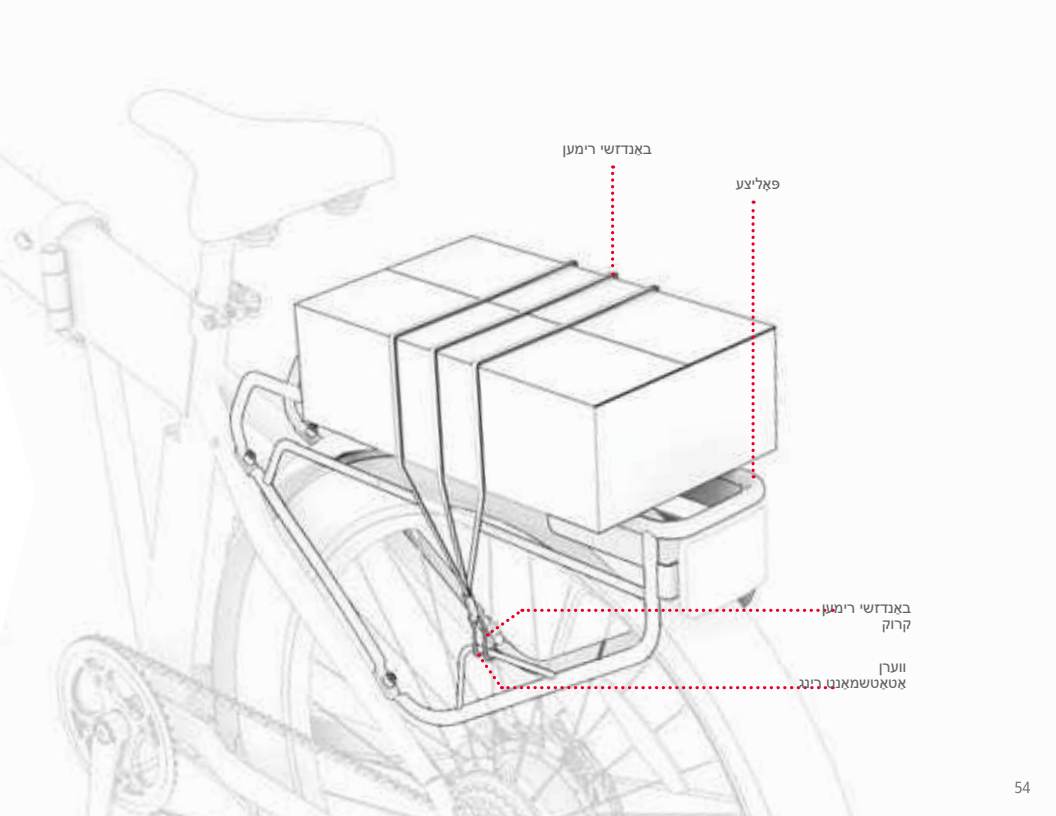
באַנדזשי רימען
פּאַליצע
באַנדזשי רימען
קרוק
וועלן
אַטאַטשמאַנט רינג

ניצן RACKIT אַן די אַקאַמפּאַנייַנג טשאַרדזשינג אַקסעסעריס:

1. שטעלן דיין מאַסע אויף די געשטעל.
2. שטעלן איין קרוק פון די באַנדזשי רימען אין די שלייף אטאַטשט צו איין באַנדזשי רימען אויף די פאַליצע.
3. אויסשטרעקן די באַנדזשי רימען איבער די מאַסע און אַרום די געשטעל ביז עס איז שטרענג.
4. זיכער די אנדערע קרוק צו די באַנדזשי רימען אין די אנדערע באַנדזשי אטאַטשמאַנט שלייף.

וויכטיק: די באַנדזשי רימען זאָל זיין ענג אַ ביסל איבער דיין מאַסע. דעפּענדינג אויף די גרייס פון דיין מאַסע און די לענג פון די באַנדזשי רימען, עס קען זיין נייטיק צו שלייף די רימען אונטער די טרעגער און איבער דיין מאַסע אייַדער סיקיורינג די רגע קרוק צו די באַנדזשי אטאַטשמאַנט שלייף.

5. מאַכן זיכער דיין באַנדזשי רימען און מאַסע זענען זיכער.

⚠ פאַר זיכערקייט און זיכערהייט:

- שטענדיק באַוואַרענען לאָסט צו די געשטעל מיט אַ באַנדזשי רימען אַדער RACKIT לאָסט אַקסעסעריס. קיינמאָל פאַר מיט אַנסייף לאָסט.
- רעדוצירן די מאַסע אויף די געשטעל צו 25 לבס.
- מאַכן זיכער אַז די גאַנץ וואָג פון די מאַסע (פאַסאַזשיר פלוס לאָסט) טוט נישט יקסיד 300 פונט.
- דו זאלסט נישט אָוווערפיל די שטיין אַדער קיין טשאַרדזשינג אַקסעסעריז.
- שטענדיק ענשור אַז קיין פאַרץ פון די מאַסע אַדער קיין RACKIT קאַרגאָ אַקסעסעריס פּעיקייטן (סטראַפּס, באַקאַלז, אאז"ו) זענען אין די וועג פון די ראַד, טאַרמאַז, טרעטלען, קייט אַדער אנדערע באַוועגונג אַדער מעקאַניזאַמז פון די בייק.

וויכטיק:

- אַדינג שווער לאָסט קען ווירקן די פאַרשטעלונג פון דיין E- בייק. פאַר מער דעטאַילס ווען טנאַים וואָס קענען ווירקן פאַרשטעלונג, זען אַפּטייַלונג 4.7.
- קיינמאָל לאַזן דיין לאָסט אַדער אַקאַמפּאַנייַנג RACKIT אַקסעסעריס אַנאַטענדיד אויף די E- בייק.

4. טאן די באוועגט

4.1 פאָר דיין עסאַנס

גיי אויף האָרץ פריוואַט מיט דיר אין צוויי וועגן אַנדערש :
1. טרעטלען מיט הילף עלעקטראָניש (אַפּטיילונג 4.2)
2. ניצן טרעטלען ברענוואַרג פאַר ענערגיע אַלע ענדזשאַנז (אַפּטיילונג 4.4)

4.2 פארשטאנד און ניצן ספיד מאָדעס

ער דעפענדס סומע ענערגיע אַז גיט עס מאַטאָר אויף סיטואַציע גיכקייַט אַז איך האָב דורך נאַמינירן אים .

ווען ניצן די טרעטלען: וועט גאבן מאַטאָר ריינפאָרסמאַנץ פון מאַכט צו העלפן איר אין אַקסעס צו מאַקסימום גיכקייַט מעגלעך אין סיטואַציע גיכקייַט אַז איך האָב דורך נאַמינירן אים . אויב זי איז געווען דיין השתדלות אין טרעטלען אַליין איך גיב דיר אינבער דאס איז אַמייזינג גיכקייַט , איר וועט נישט ער גיט מאַטאָר קיין הילף .

ווען ניצן די אַקסעלעראַטאָר טרעטלען: ער ספּעציפיצירט סיטואַציע גיכקייַט אַז איך האָב דורך נאַמינירן אים גיכקייַט מאַקסימום אַז איר קען אַרומפאָרן מיט אים . נוצן ספּידז ווויניקער אין ערטער ריסטריקטיד שנעל , ווען אַרומפאָרן אין שטחים שוואר , אַדער צו פאַר מער טרייסטן .

צו טוישן גיכקייַט מאַדעס: נוצן טעקע אַרויף (▲) און אַראָפ (▼) קנעפּלעך .

גיכקייַט מאַדע	1	2	3	4	5
ספיד אַסיסט (טרעטן) אַדער מאַקסימום גיכקייַט (גערגל)	8 טענדענץ אין די שעה	11 טענדענץ אין די שעה	14 טענדענץ אין די שעה	17 מילא אין די שעה	20 טענדענץ אין די שעה

באַמערקונג: איר קען פאָר דיין האָרץ מיט יבעררייַס קראַנט עלעקטרישער אַדער אויב ויסגעמאַטערט באַטערי , אַבער איר וועט נישט זייַט קענען אויף ניצן די לאַמפּ פראַנט .

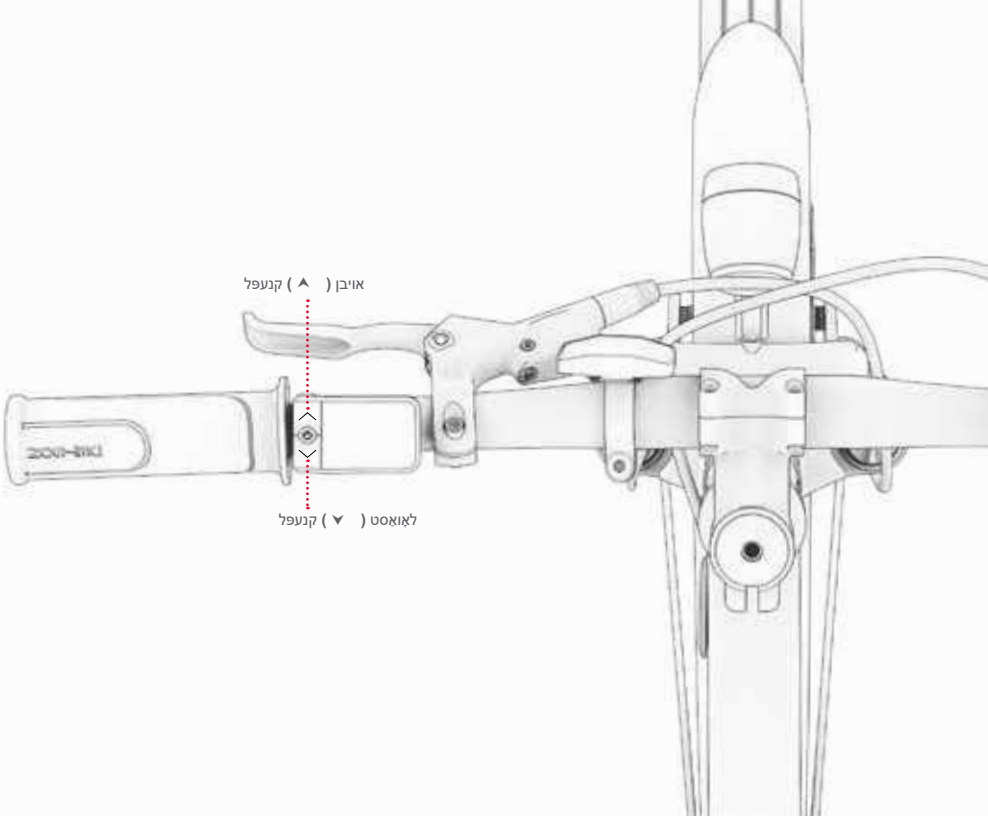
אויבן (▲) קנעפל
לאָואָסט (▼) קנעפל

4.3 טרעטלען אַססיסטעד רייַדינג עלעקטראָניש

אַלאַוז פאר דיר אַסיסטאַנט טרעטלען גיי ווייטער פאָרויס און פאַסטער מיט מי וויניקער . ווען איר טאָן דורך פעדאַל מיט באַשעפטיקונג ענערגיע , וועט געבן מאַטאָר ריינפאָרסמאַנץ פון מאַכט פֿאַר בייק צו פארענדיקן דיין מי און דיין הילף אויף אַקסעס צו מאַקסימום גיכקייַט מעגלעך ין מדרגה הילף טרעטלען אַז איך האָב דורך אַפוינטמאַנט די בייק אין עס . (אַפּטיילונג 4.2)

עס איז קעראַקטעריזד דורך שליסל באַסיק מיט הילף טרעטלען רשימה אויף ריטם , וו וועט צושטעלן מאַטאָר ענערגיע נאָך ווען איך בין געווען איר טאָן דורך פעדאַל . קיין אַן מי דרייען איר פארבערענגען עס אין פעדאַלז ער וועט זאָגן מאַטאָר דורך אַפּעראַציע — ביז איר קענען פון אַן געניטונג דיין מאַסאַלז וי פיל וי וואָס איר ווילן .

אויב איך האב דיך געזומען דיין השתדלות צו וואָס נאָך שוועל גיכקייַט פֿאַר מדרגה אַז איך ספעציפיצירט עס די בייק , איר וועט נישט אָנהייב הילף טרעטלען נאָך איצט .

4.4 נוצן פון גירז

CORE זי בייק זעלביקער 7 גירז .

מאַכן עס גרינג גירז נידעריקער ניצן טרעטלען געגעבן פֿאַר עקזיסטענץ קעגנשטעל ווייניקער , אַבער איר וועט דעקן פלאַץ ווייניקער מיט אַלע קלאַפּ טרעטלען . נוצן גירז נידעריק פֿאַר ריידינג אַרויף אַדער האַנדלינג מיט טעריין גראַב אַדער פֿאַר ריידינג סלאָולי .

גיט איר גירז TOP מער פון גיכקייט , וווּ וועט דעקן מער פון די ערד מיט אַלע קלאַפּ טרעטלען . נוצן גירז הויך צו פֿאַר פאַסטער אויף סערפאַסיז פלאַך אַדער וועג גיי אַראָפּ פון דער בערגל .

צו אַראָפּרעכענען: דריקט אויף קנעפל טרעגער באַוועגונג אַראָפּ ביז עס איז געטאן סיטואַציע די גאַנג פארלאנגט ווען צייכן אינדעקס די גאַנג .

צו יבערריק צו א העכער גאַנג: שטופן אַרעם טראנספארט די אַסענדאַנט אַוועק וועגן איר ביז עס איז געטאן סיטואַציע די גאַנג פארלאנגט ווען צייכן אינדעקס די גאַנג .

באַמערקונג: ער זאָל אַז איר הערן קול דריקט מיט אַלע טשאַנגינג מצליח אין גירז .

וויכטיק: שטיי אויף דורך טשאַנגינג גירז בלויז בעשאַס באַוועגונג פראַנט און די טרעטלען אַקטיוולי .

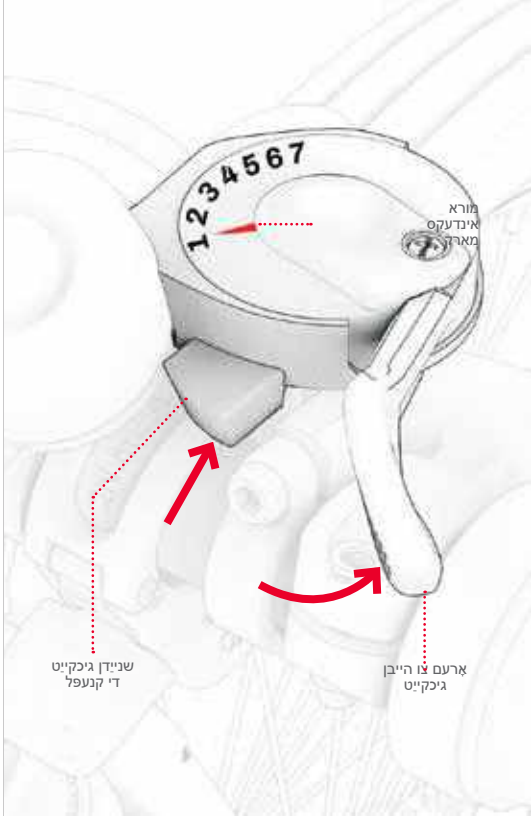

4.5 רעגולירן מיט די הענדלען

דער אויבערשטער טייל פון דער הענדל קען זיך אויסשטעלן אויף פאר פאזיציעס לויט דער פאזיציע פון דער הענד . (זעה 4.2)

צו פארקערן ווי דער הענדל איז , צו האלטן אין ניט פארשטעלטן אין האלטן פון אויף דער פּיס רעסטיד אויף פעדאלז . צו פארגיכערן , שטיי אויף דורך ריסייקלינג פארשטעלן בערנוואַרג סלאָולי צו דיר ניצן דיין גראַבער פינגער רעכט .

ווען איר האָב דורך ריסייקלינג פארשטעלן בערנוואַרג , פארגרעסערן ינטערלאָקינג מאָטאָר — און ווען איך בין געפארן אין אַ וועג פאַסטער . צו ויסמיידן פלאָצן פייערדיק יבערראַשן פון גיכקייט , שטיי אויף שטענדיק דורך ריסייקלינג פארשטעלן בערנוואַרג ביסלעכווייז .

צו פאַמעלער אַראָפּ גיכקייט , ליכט אַרויף לייטלי פון פארשטעלן בערנוואַרג .

וויכטיק: שטעלן דיין פּיס שטענדיק אויף פעדאלז , ביז ווען ניין איר טאָן דורך פעדאל . ניין פאַר מיט זיי קיינמאָל כאַנגגינג פון זייַט די בייק .

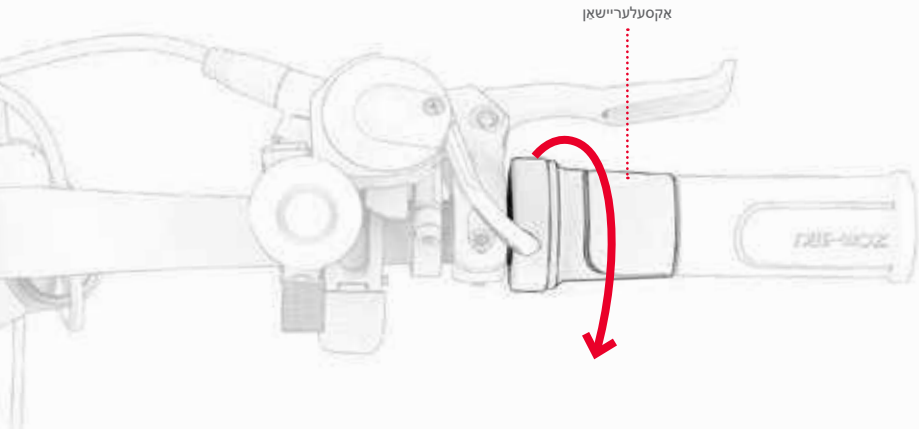

4.6 ניצן די בראַקעס

דריקט אויף איינער אַדער ביידע טאַרמאָז האַנט צו פאַמעלעך אראָפּ גיכקייט ; דריקט שטארק גרעסער צו האַלטן גאָר .
צו ויסמיידן מוומאַנץ יבערראָשן , פרוווט דער דרוק אויף טאַרמאָז (טאַרמאָז) האַנט ביסלעכווייַז .

לינקס האַנט טאַרמאָז ➔ פראָנט ראָד בראַקעס

רעכט האַנט טאַרמאָז ➔ דערציען ראָד בראַקעס

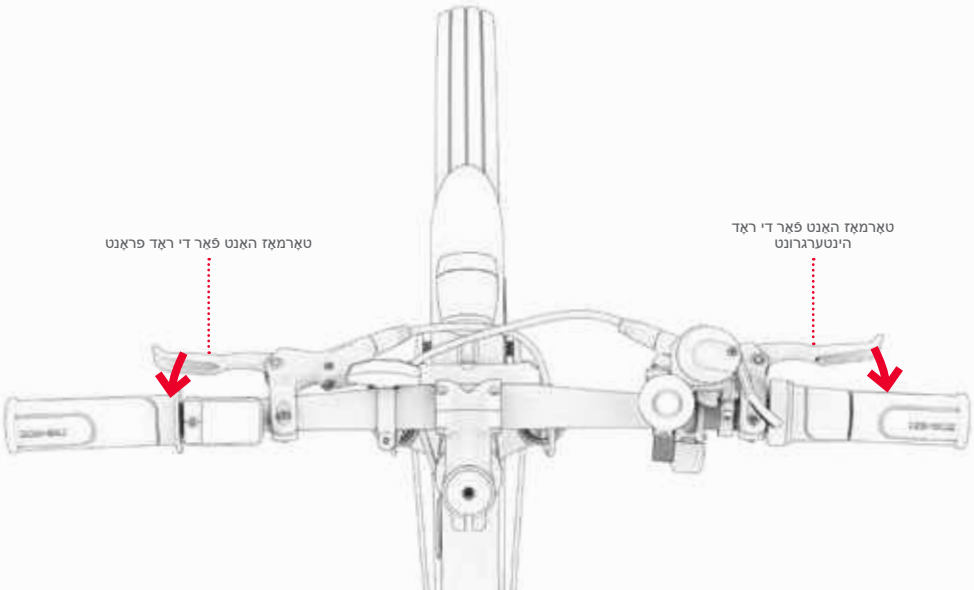

4.7 מאַקסאַמייז גיכקייט און ריידינג קייט.

די האַרדער דער מאָטאָר אַרבעט, די פאַסטער די באַטאַרייע וועט פליסן און די מער שווער עס וועט זיין צו דערגרייכן און טיינען שפּיץ ספּידז. די פאלגענדע סיבות וועט אויך ווירקן ווי שנעל איר קענען אַרומפאָרן און ווי ווייט איר קענען גיין אויף אַ איין אָפּצאָל.

- **ריידינג ייבערפלאַך** - טראַוועלינג איבער אַ פּראָסט ייבערפלאַך ז ריידינג, וואָס קענען פאַמעלעך איר אַראָפּ, און ריקווייערז די מאָטאָר צו אַרבעטן האַרדער, ווערינג עס פאַסטער. ווען מעגלעך, קלייַבן אַ גלאַט ריידינג ייבערפלאַך.

- **וואָג שייכעס** - געוואקסן וואָג (פאַסאַזשיר פלוס לאַסט) ראַדוסאַז די גיכקייַט און קייט וואָס קענען זיין אַטשיוווד.

- **ריידינג נוסח** - אָפט סטאַרטינג און סטאָפּפּינג וועט רעדוצירן די ריידינג קייט. ניצן די אַקסעלעראַטאָר טרעטלען וועט פליסן די באַטאַרייע פאַסטער ווי ניצן די אַרוישעלפן טרעטלען.

- **לופט טעמפּעראַטור** די ידעאַל טעמפּעראַטור פֿאַר ריידינג און סטאָרינג אַן E- בייק איז צווישן 50 - 90 ° C (10-35 ° F).

- **קליין** - דער מאָטאָר דאַרף אַרבעטן האַרדער אויף ינקלייניז ווי אויף פלאַך קליימז אַדער סלאָפּעס, וואָס דריינג די באַטאַרייע פאַסטער.

- **באַטערי וישאַלט** - טשאַרדזשינג די באַטאַרייע אין די רעכט צייט נאָך יעדער יאַזדע העלפּס צו האַלטן די באַטאַרייע קאַפּאַציטעט און מאַכט.

- **נוצן פון גירז** - ניצן גירז צו מאַקסאַמייז טרעטלען מי מאכט מער עפעקטיוו נוצן פון די עלעקטראָניש ארוישעלפן אַזוי איר קענען באַקומען מער מייל איידער די באַטאַרייע שטאַרבן.

5. נאַוויגירן בעשאָלעם

5.1 פאַר-פאָר זיכערקייַט טשעקס

דורכפירן די פאלגענדע וויכטיק זיכערקייַט טשעקס איידער יעדער פלי:

טאַרמאַז

דורכפירן אַ טאַרמאַז זיכערקייַט פֿונקציע טשעק (אַפּטיילונג 1.8) און קאָנטראָלירן די פאלגענדע:

- די האַנדבראַקע לעוועריז זענען מאָונטעד אויף די כאַנדאַלבאַרז און לובראַקייטיד אַזוי אַז זיי זענען לייכט געדריקט.
- טאַרמאַז פּאַדס זענען נישט וואָרן, און זענען סענטערד און אַליינד מיט די ראָוטער.
- די ברעאַקעס האַלטן די רעדער גאָר.

קראַנגקס און פעדאַלז

- מאַכן זיכער די פּעדאַלז זענען סיקיורלי אַטאַטשט צו די קראַנגקס.
- מאַכן זיכער די קראַנגקס זענען ענג צו די בייק גוף און דריין פרילי.

ראָם און גאָפל

- מאַכן זיכער אַז די בייק ראָם און גאָפל זענען נישט דאָמידזשד, בענט אָדער צעבראכן.
- מאַכן זיכער די ראָם איז סיקיורד אין די ריידינג שטעלע דורך די ראָם לאַטש.

גיידאַנס

- מאַכן זיכער די סטעם איז סיקיורד דורך די סטעם לאַטש.
- מאַכן זיכער די כאַנדאַלבאַר איז סיקיורד אין פלאַץ מיט די כאַנדאַלבאַר קלאַמערן.

וווהעלס און טירעס

- מאַכן זיכער אַז די טירעס טאָן ניט ווייַזן וואונדער פון יבעריק טראָגן אָדער שעדיקן.
- מאַכן זיכער אַז די טירעס זענען ינפלייטיד צו די רעקאָמענדיד דרוק פון 45. — 60 פּסי.
- מאַכן זיכער אַז די ראָד ספּאָוקס זענען נישט צעבראכן.
- קוק אַז די ראָד רימז זענען נישט דאָמידזשד אָדער בענט.
- מאַכן זיכער די אַקס ניסלעך זענען ענג.

די סעריע

- מאַכן זיכער די קייט שפּאָנונג איז אַזוי אַז איר קענען בלויז די הייבן די מיטן פון די קייט 1/2 אינטש.
- מאַכן זיכער אַז די קייט איז רעכט סיטאַד אויף די קראַנקסעט, דעריללער, און דזשאָקקיי ראָד.

5.2 העלם זיכערקייַט

אַ העלם זאָל זיין וואָרן דורך די רידער אין אַלע צייט.



די סיטואַציע ריכטיק :
פראָנט באדעקט
דורך דער העלם .



די סיטואַציע נישט ריכטיק :
פראָנט יקספאָוזד .
מיַי פירט פאַללינג צו ינפעקציע געפערלעך .

*** אַפשטויסן העלם און קלייַדער און שיך און מכשירים פאַסיק פאַר זיכערקייַט . צו ויסמיידן קלייַדער אַז אפשר אַז אטאטשט אין וווהעלס אַדער אונטער . עס איז רעקאָמענדיד דורך ווערינג שיכלעך פלאָך און פארמאכט . אַפשטויסן העלם און מכשירים שוץ סערטאַפייד לויט צו פאַר סטאַנדאַרדס ASTM F1492 צו פארמיַידן שאָדן אין צושטאַנד פאסירונג צופאל .**

5.3 זאָרגן און וישאַלט

נעמען גוט זאָרגן פון דיין E- בייק צו האַלטן עס ריידינג סמודלי און בעשאָלעם. ווי אזוי:

דילינג מיט דיין וועלט

- **ויסמיידן קספּאָוזינג דיין E- בייק צו שטרענג ווייבריישאַן אָדער שטרענג גשמיות פראַל.**
- **קיינמאָל דיסאַסעמבאַל די באַטאַרייע.**
- **האַלטן דיין E- בייק אַוועק פון וואַסער און נעץ.**
- **פאָר אויף גלאַט, גלייַך סערפאַסיז צו ויסמיידן בריקידזש.**
- **קיינמאָל פירן דיין E- בייק בייַ די ווילז, אַוועקצעצן אָדער כאַנדאַלבאַר.**
- **זיין אָפּגעהיט ניט צו צירן אָדער שעדיקן די ווירעס קאַנעקטינג די מאָטאָר צו די סטירינג קאָמפּאָנאָנט.**

באַטעריי פּריקאָשאַנז

דיין פראָדוקט כולל אַ רימוואָבאַל ליטהיום-יאָן באַטאַרייע. ניצן וואַרענען ווען האַנדלינג.

- האַלטן די פראָדוקט אוון באַטאַרייע אַוועק פון פּייַער אוון יבעריק היץ.
- ויסמיידן שטרענג קלאָפּ, ווייבריישאַן אָדער צונויפשטויס.
- באַשיצן פראָדוקט פון וואַסער אָדער נעץ.
- צי ניט אָנלייגן אָדער קראָם די פראָדוקט אויף שפּיץ פון אָדער אונטער אנדערע אָבדזשעקץ.
- דו זאלסט נישט דיסאַסעמבאַל די בייק אָדער זיין באַטאַרייע.
- דו זאלסט נישט וואַרפן די פראָדוקט מיט דיין טעגלעך וויסט. נעמען די פראָדוקט צו אַ דעזיגנייטיד E- וויסט מעכירעס אָדער באַטאַרייע ריסייקלינג צענטער. פאָר מער אינפֿאָרמאַציע וועגן וויסט באזייַטיקונג זייטלעך לעבן איר, קאָנטאַקט דיין היגע מיוניסאַפּאַלאַטי אָדער וויסט האָולינג פירמע.
- אויב די פראָדוקט באַטאַרייע פילט הייס אָדער וויזט וואונדער פון אַוווערכיטינג, עמיץ אַ ומגעוויינטלעך רייַער אָדער געזונט, ליקס פליסיק אָדער גאָז, אָדער ענדערונגען פאָרעם אָדער קאָליר, מיד:
  1. אויב די פראָדוקט איז אין נוצן, האַלטן ניצן די פראָדוקט מיד. אַראָפּנעמען די טשאַרדזשינג קאָבלע פון די פראָדוקט אויב עס איז קאָנענעקטעד.
  2. האַלטן ניצן דעם פראָדוקט.
  3. אויב עס איז זיכער, מאַך די פראָדוקט צו אַ קלאָר גראָבן אַוועק פון עפּעס ברענעוודיק.
  4. רופן לאקאלע עמערדזשענסי סערוויסעס פאר הילף.
  5. ריין די אויג אָדער הויט געביטן וואָס האָבן קומען אין קאָנטאַקט מיט ליקס באַטאַרייע עלעקטראָליטע פליסיק מיט ריין פליסנדיק וואַסער אוון זוכן נאָך מעדיציניש ופּמערקזאַמקייַט.
- אויב עס זענען קיין באַטאַרייע פראָבלעמס, קאָנטאַקט די JETSON CARE TEAM.

סטאָר דיין אַלוועלט

האָלטן דיין E- בייק און זיין באַטאַרייע:

- **ינעווייניק און אין אַ טרוקן אָרט.**
- **באדעקט צו באַשיצן פון שטויב.**
- **אַוועק פון פייַער אָדער יבעריק היץ.**
- **אין אַ טעמפעראַטור פון 5 0 — 35 ° C - 0 1) 90°F).**

רייניקן דיין אַלוועלט

דו זאלסט נישט שפּריץ אָדער צולייגן וואַסער גלייַך צו די E- בייק. וואַסער קענען שעדיקן די ווירעס, די באַטאַרייע אָפּטייל און לייץ, ווי געזונט ווי ראַם דיסיריירישאַן - אָלע וואָס קענען גרונט א מאָלפאַנקשאַן אַז ענדיינדזשערז די זיכערקייַט פון די פאַסאַזשיר.

דאָ ס ווי צו ריין דיין E- בייק:

- **אַוועקזעצן און ראַם - ווישן מיט אַ פייַכט, שטויב-פריי שטאָף אָדער אַ ווישער דיפּט אין ראַבינג אַלקאָהאָל. גיי מיט אַ טרוקן, שטויב-פריי שטאָף.**
- **סטירינג ראַד - ווישן מיט מילד זייף ניצן אַ פייַכט, שטויב-פריי שטאָף. אַראָפּנעמען וידעפדיק זייף מיט אַ באַזונדער פייַכט שטאָף.**
- **ראַד קאַמפּאָונאַנץ - ווישן מיט אַ פייַכט, שטויב-פריי שטאָף.**
- **פראָמעס - ווישן מיט אַ פייַכט, שטויב-פריי שטאָף. א רייַף פינישער אָדער רייניקונג קענען אויך זיין געווייטנט.**

אינסטרוקציעס וועגן די ריזיקירן פון פייַער אָדער שאָדן צו מענטשן און וויכטיק זיכערקייַט אינסטרוקציעס

קראָם ין וועג ניט אין נוצן, און לאָזן ין וועג טשאַרדזשינג אָדער ניט ריידינג. "ווארענונג - פייער ריזיקירן - קיין באַניצער-זיכער פּאַרץ". E- בייקס ניט בדעה פֿאַר נוצן אין הויך הייך, וואָס קען דאַרפן געוואקסן עלעקטריקאַל דיסטאַנסאז אין עלעקטריקאַל סערקאַץ, מוזן אַנווייזן אַז זיי זענען נישט בדעה פֿאַר נוצן אין הייך העכער וויי 2,000 מעטער אויבן ים שטאָפּל. "פראָאָגעוד ויסשטעלן צו ווו שטראַלן, רעגן און די עלעמענטן קען שעדיקן קאָסטן מאַטעריאַלס, קראָם ינעווייניק וועג נישט אין נוצן."

⚠ ווארענונג:

וועג איר נוצן דעם פראָדוקט, יקערדיק פריקאָשאַנז זאָל שטענדיק זיין נאכגעגאנגען, אַריינגערעכנט די פאלגענדע:

אַ) לייענען אַלע ינסטראַקשאַנז איידער איר נוצן דעם פראָדוקט.

ב) צו רעדוצירן די ריזיקירן פון שאָדן, נאָענט השגחה איז נייטיק וועג איר נוצן דעם פראָדוקט לעבן קינדער.

C) טאָן ניט שטעלן דיין פינגער אָדער הענט אין די פראָדוקט.

ד) דו זאלסט נישט נוצן דעם פראָדוקט אויב די פלעקסאַבאַל מאַטש שנור אָדער רעזולטאַט קאָבלע איז פריי, האט דאַמידזשד ינסאַליישאַן אָדער קיין אנדערע וואונדער פון שעדיקן.

ה) פֿאַר אַלע ויסריכט. די אינסטרוקציעס זאָל זאָגן אַז "דער מיטל איז נישט בדעה פֿאַר נוצן אין אַמביאַנט טעמפעראַטורעס אונטער 14 ° C (10 -) F) אָדער העכער אַמביאַנט טעמפעראַטורעס פון 40 ° F (104 ° C)."

F) פֿאַר אַלע עקוויפּמענט, די אינסטרוקציעס מוזן זאָגן אַז "די באַטאַרייע איז בדעה צו זיין באפוילן וועג די אַמביאַנט טעמפעראַטור איז צווישן 0 ° F (32 ° C) און 40 ° F (104 ° C) קיינמאָל טשאַרדזשינג די באַטאַרייע וועג אַמביאַנט טעמפעראַטורעס זענען אַרויס דעם קייט.

היט די ינסטראַקשאַנז.

אנטלויפן אויף קאָמוניקאַציע .

מאַכן זיכער פון טראַקינג**@ ridejetson**

אויף מיטל קאָמוניקאַציע סאציאל צו וויסן אויף אָפּפערס

וווּנדערלעך,

און מתנות, און אן אנדער ניַיעס דזשעטסאָן.

טאָן ליבע דיין פאָרמיטל?

מאַכן זיכער אויב פון צו לאָזן דיין רייטינג אויף ridejetson.com/reviews.

ניין מיר קענען וואַרטן לאמיר הערן פון דיר !

JETSON

#מאַכן מאָוועס

טאָן איר האָט פראגעס? לאמיר מיר העלפן איר .

ridejetson.com/support
ridejetson.com/chat

צו אַקטאַווייט אַ גאַראַנטירן דיין פּראָדוקט
אָדער אַנפרעג אויף קאַוועריזש
גאראנטיע, רופן מיר געבויט גלייַך .

1 (844) 585-7462

געמאכט אין Huizhou, טשיינאַ
עס איז געווען געענדיקט אַרייַנפיר עס פון פּריער TruRide Tech LLC.
PO Box 461, Jersey City, NJ 07302-9998

www.ridejetson.com

צו מאַכן אין כינע
קאָד די דאַטע : 12/2024
מעלדונג דאָקומענט : v1.0

© 2024, TruRide Tech. כל רעכט רעזערווירט .
מאַניפאַקטשערד פֿאַר TruRide Tech LLC.
JETSON® איז אַ רעגיסטרירט טריידמאַרק ענניצט אונטער דערלויבעניש פון JetStream Brands LLC. קיין טייל פון דעם פּלאָץ קען זיין ריפראָדוסט אָדער טראַנסמיטטעד אין קיין וועג.
דעם דאָקומענט, אַרייַנגערעכנט די פּאַרעם, גראַפיקס און פלאָן, אין קיין פּאָרעם אָדער דורך קיין מיטל .

JETSON

Core
ভাঁজ করা বৈদ্যুতিক মাউন্টেন বাইক।

আপনার যাত্রার জন্য একটি গাইড।

গুরুত্বপূর্ণ: মনোযোগ সহকারে পড়ুন এবং ভবিষ্যতের রেফারেন্সের জন্য সংরক্ষণ করুন।

মডেল স্কু: JCORE-BLK

র‍্যাকইট স্মার্ট কার্গো সিস্টেমের বৈশিষ্ট্য

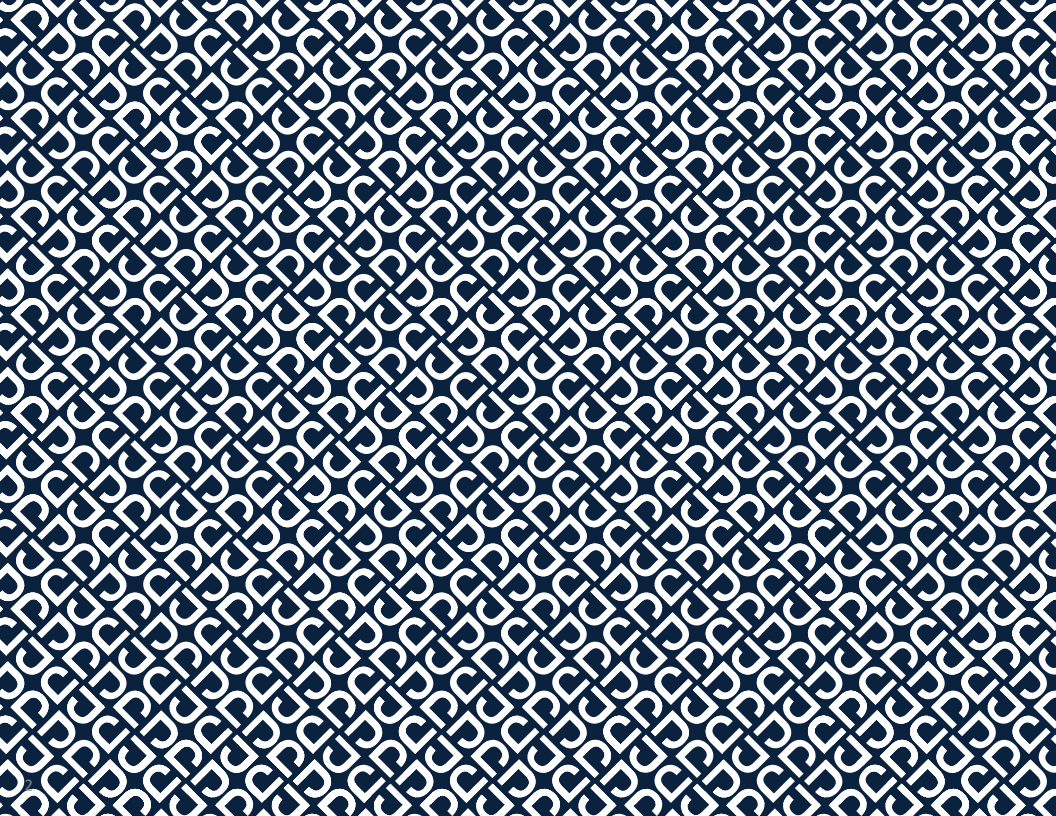

জটেসনরে দুটি সিরো রাইডিং নিয়ম:

নিরাপদে থাকো। মজা করো!

সন্তুষ্ট

নিরাপত্তা সতর্কতা 5

ওয়ারেন্টি কভারেজ 8

পণ্যের সংক্ষিপ্ত বিবরণ 10

স্পেসিফিকেশন এবং বৈশিষ্ট্য 14

রাইডার উপযুক্ততা 15

অনলাইন রিসোর্স 16

১. শুরু করা

১.১ শুরুর নোট 17

১.২ ফ্রেম খোলা এবং ভাঁজ করা 18

১.৩ হ্যান্ডেলবার একত্রিত করা 23

১.৪ আসন সংযুক্ত করা 28

১.৫ প্যাডেল খোলা এবং ভাঁজ করা 32

২. যাত্রার প্রস্তুতি

২.১ আসনের উচ্চতা নির্ধারণ 34

২.২ ব্যাটারি চার্জ করা 38

২.৩ টায়ার স্ফীতি এবং চাপ 40

২.৪ ব্রেক পরীক্ষা করা এবং সামঞ্জস্য করা 41

২.৫ পাওয়ার চালু এবং বন্ধ করা 43

3. বৈশিষ্ট্য এবং কার্যাবলী

৩.১ ব্যাটারি অপসারণ এবং পুনরায় ঢোকানো 44
৩.২ ককিস্ট্যান্ড ব্যবহার করা 49
৩.৩ ঘণ্টা ব্যবহার করা 50
৩.৪ এলসডি স্ক্রিন বোঝা এবং ব্যবহার করা 51
৩.৫ ডসিপ্লে পরবির্তন করা 52
৩.৬ ব্যাটারি চার্জ লভেলে পরীক্ষা করা 54
৩.৭ আলো ব্যবহার করা 54
৩.৮ ওয়াক অ্যাসস্টি ব্যবহার করা 55
৩.৯ RackIt স্মার্ট কার্গো সস্টিমে র‍্যাক ব্যবহার করা 56

৪. নড়াচড়া করা

৪.১ আপনার কোর রাইডিং 60
৪.২ স্পডি মোড বোঝা এবং ব্যবহার করা 60
৪.৩ ইলকেট্রনকি প্যাডলে সহায়তায় রাইডিং 62
৪.৪ গয়ির ব্যবহার করা 63
৪.৫ থ্রটল দয়িে রাইডিং 64
৪.৬ ব্রকে ব্যবহার করা 65
৪.৭ গতি এবং রাইডিং রঞ্জে সর্বাধকি করা 66

৫. নরিাপদ যাত্রা

৫.১ যাত্রার পূর্বে নরিাপত্তা পরীক্ষা 67
৫.২ হলেমটে সুরক্ষা 68
৫.৩ যত্ন ও রক্ষণাবক্ষেণ 69

নরিপত্তা সতর্কতা

- ব্যবহারের আগে, দয়া করে ব্যবহারকারীর ম্যানুয়াল এবং সুরক্ষা সতর্কতাগুলি সাবধানে পড়ুন এবং নিশ্চিত করুন যে আপনি সমস্ত সুরক্ষা নরিদশোবলী বুঝতে পেরেছেন এবং গ্রহণ করছেন। অনুপযুক্ত ব্যবহারের ফলে যে কোনও ক্ষতি বা ক্ষতির জন্য ব্যবহারকারী দায়ী থাকবেন। স্টমে-টু-ফরক বোল্টগুলিকে অতিরিক্ত শক্ত করার ফলে আরোহীর ক্ষতির ঝুঁকি সম্পর্কে সতর্কীকরণ।
- **সঠিক চার্জার ব্যবহার না করলে আগুন এবং বিস্ফোরণ ঘটতে পারে, যার ফলে সম্পত্তির ক্ষতি, আঘাত এবং মৃত্যু হতে পারে।**
- স্টমে-টু-ফরক বোল্ট অতিরিক্ত শক্ত করার ফলে আরোহীর আঘাতের ঝুঁকি সম্পর্কে সতর্ক করা।
- পরতটি অপারশেন চকরের আগে, অপারটরেক পরস্তুতকারকরে দ্বারা নরিদষ্টি পরাক-অপারশেন পরীক্ষাগুলি সম্পাদন করতে হবে: পরস্তুতকারকরে দ্বারা সরবরাহ করা সমস্ত গারড এবং প্যাডগুলি সঠকি স্থানে এবং পরষিবোষে াগ্য অবস্থায় আছে কনা; বরকেং সসটিমেটি সঠকিভাবে কাজ করছে কনা; পরস্তুতকরিকরে দ্বারা সরবরাহ করা সমস্ত অযাক্সেল গারড, চইে গারড, বা অন্যান্য কভার বা গারডগুলি স্থানে এবং পরষিবোষে াগ্য অবস্থায় আছে কনা; টায়ারগুলি ভাল অবস্থায় আছে, সঠকিভাবে স্ফীত হয়ছে এবং পর্যাপত টরডে অবশষ্টি আছে কনা; পণ্যটি যে অংশে পরচিালনা করা হবে তা নরিাপদ এবং নরিাপদ পরচিালনার জন্য উপযুক্ত হওয়া উচতি।
- যন্ত্রাংশগুলি পরস্তুতকারকরে সপসফিকিশেন অনুসার রক্ষণাবক্ষেণ এবং মরোমত করতে হবে এবং শুধুমাত্র পরস্তুতকারকরে অনুমোদতি প্রতস্থিাপন যন্ত্রাংশ ব্যবহার করতে হবে এবং ডলিার বা অন্যান্য দক্ষ ব্যক্তদিরে দ্বারা ইনস্টলশেন করা হবে।
- অ-রচিারজবেল ব্যাটার্গি রচিারজ করার বরিুদ্ধে সতর্কতা।
- মোটর চলমান থাকাকালীন হাত, পা, চুল, শরীরের অংশ, পোশাক বা অনুরূপ জনিসিপত্র চলমান যন্ত্রাংশ, চাকা বা ড্রাইভ ট্রনেরে সংস্পর্শে আসতে দবেনে না।
- এই পণ্যটি শশিু বা শারীরকি, সংবদেনশীল বা মানসকি ক্ষমতা হ্রাসপ্রাপ্তি ব্যক্তদিরে দ্বারা ব্যবহার করা উচতি নয়, অথবা অভজ্ঞিতা ও জ্ঞানরে অভাব রয়ছে, যদি না তাদরে তত্ত্বাবধান বা নরিদশেনা দওেয়া হয় (IEC 60335-1/A2:2006)।
- তত্ত্বাবধানবহীন শশিুদরে পণ্যটি নয়িে খলো উচতি নয় (IEC 60335-1/A2:2006)।
- প্রাপ্তবয়স্কদরে তত্ত্বাবধান পরযে জন।
- আরোহীর ওজন ৩০০ পাউন্ডরে বশেি হওয়া উচতি নয়।
- ইউনটিগুলকিে দৌড়, স্টান্ট রাইডংি, বা অন্যান্য কৌশল সম্পাদনরে জন্য পরচিালতি করা যাবে না, যা নয়িন্ত্রণ হারাতে পার, অথবা অনয়িন্ত্রতি অপারটের/যাত্রী কর্ম বা প্রতক্রিয়িা সৃষ্টি করতে পার।
- মোটর গাড়রি কাছাকাছি কখনও ব্যবহার করবনে না।
- ধারালো বাম্প, ডরনেজ গ্রটে এবং হঠাৎ পৃষ্ঠরে পরবির্তন এড়য়িে চলুন। স্কুটার হঠাৎ বন্ধ হয়ে যতেে পার।
- পানি, বালি, নুড়ি, ময়লা, পাতা এবং অন্যান্য ধ্বংসাবশষেযুক্ত রাস্তা এবং পৃষ্ঠতল এড়য়িে চলুন। আরদ্র আবহাওয়া ট্র্যাকশন, ব্রকেরি এবং দৃশ্যমানতা ব্যাহত কর।
- আগুন লাগার কারণ হতে পার এমন দাহ্য গ্যাস, বাষ্প, তরল বা ধুলোর আশপোশ গোড়া চালানো এড়য়িে চলুন।
- অপারটেরদরে পরস্তুতকারকরে সমস্ত সুপারশি এবং নরিদশোবলী মনে চলতে হবে, পাশাপাশি সমস্ত আইন এবং অধ্যাদশে মনে চলতে হবে: হডেলাইটবহীন ইউনটিগুলি কবেলমাত্র পর্যাপ্ত দনিরে আলোতে দৃশ্যমানতার সাথে পরচিালতি হবে, এবং; মালকিদরে আলো, প্রতফিলক ব্যবস্থার কর (স্পষ্টতার জন্য) হাইলাইট করতে এবং কম-রাইডংি ইউনটিগুলির জন্য, নমনীয় খুঁটতিে সগিন্যাল পতাকা ব্যবস্থার করতে উৎসাহতি করা হবে।
- নম্নিলখিতি রোগে আক্রান্ত ব্যক্তদিরে অস্ত্রোপচার না করার জন্য সতর্ক করা হবে: যাদরে হৃদরোগ আছে; গর্ভবতী মহলি; মাথা, পঠি বা ঘাড়রে রোগ আছে, অথবা শরীররে এই অংগ পূর্বে অস্ত্রোপচার করা হয়ছে; এবং এমন কোনও মানসকি বা শারীরকি অবস্থা আছে যার কারণে তারা আঘাতরে ঝুঁকতিে পড়তে পার বা তাদরে শারীরকি দক্ষতা বা মানসকি ক্ষমতা ব্যাহত করতে পার যাতে তারা সমস্ত সুরক্ষা নর্দিশোবলী চনিত, বুঝতে এবং পালন করতে পার এবং ইউনটি ব্যবহারে অন্তর্নহতি বপিদগুলি ধরে নতিে পার।
- রাতে বাইক চালাবনে না।
- মদ্যপান বা প্রসকেরপিশনরে ওষুধ খাওয়ার পর বাইক চালাবনে না।
- বাইক চালানোর সময় জনিসিপত্র বহন করবনে না।
- কখনও খালি পায়ে পণ্যটি পরচিালনা করবনে না।
- সরবদা জুতা পরুন এবং জুতার ফতিা বাঁধুন।
- নশিচতি করুন যে আপনার পা সবসময় ডকেরে উপর নরিাপদে রাখা আছে।
- অপারটেরদরে সর্বদা উপযুক্ত প্রতরিক্ষামূলক পোশাক ব্যবহার করতে হবে, যার মধ্যে রয়ছে উপযুক্ত সার্টফিকিশেন সহ একটি হলেমটে, এবং প্রস্তুতকারকরে দ্বারা সুপারশিকৃত অন্য যকোনো সরঞ্জাম: সর্বদা হলেমটে, হাঁটু প্যাড এবং কনুই প্যাডরে মতো সুরক্ষামূলক সরঞ্জাম পরুন।
- পথচারীদরে সর্বদা পথ দনি।
- সামনে এবং দূরে থাকা জনিসিগুলরি প্রতি সতর্ক থাকুন।
- বাইক চালানোর সময়, যমেন ফোনরে উত্তর দওেয়া বা অন্য কোনও কাজে ব্যস্ত থাকা, কোনও বকিল্পে সৃষ্টি করতে দবেনে না।
- পণ্যটি একাধকি ব্যক্তি চালাতে পারবনে না।
- যখন আপনি অন্যান্য আরোহীদরে সাথে পণ্যটি চালান, তখন সংঘর্ষ এড়াতে সর্বদা নরিাপদ দূরত্ব বজায় রাখুন।
- বাঁক নওেয়ার সময়, আপনার ভারসাম্য বজায় রাখতে ভুলবনে না।
- ভুলভাবে সামঞ্জস্যপূর্ণ ব্রকে নয়িে গাড়ি চালানো বপিজ্জনক এবং এর ফলে গুরুতর আঘাত বা মৃত্যু হতে পার।
- ব্রকে চালানোর সময় গরম হয়ে যতেে পার, আপনার খালি ত্বক দয়িে ব্রকে স্পর্শ করবনে না।

- খুব জোরে বা হঠাৎ করে ব্রেকে লাগালে চাকা আটকে যেতে পারে, যার ফলে আপনি নিয়ন্ত্রণ হারিয়ে ফেলতে পারেন এবং পড়ে যেতে পারেন। হঠাৎ বা অতিরিক্ত ব্রেকে লাগালে আঘাত বা মৃত্যু হতে পারে।
- যদি ব্রেকে আলগা হয়ে যায়, তাহলে অনুগ্রহ করে ষড়ভুজ রেঞ্চে দিয়ে সামঞ্জস্য করুন, অথবা জটেসন কর্মীর টেমিরে সাথে যোগাযোগ করুন।
- জীর্ণ বা ভাঙা অংশগুলি অবিলম্বে প্রতিস্থাপন করুন।
- বাইক চালানোর আগে সমস্ত সুরক্ষা লেবেল জায়গায় আছে কিনা এবং বোঝা যাচ্ছে কিনা তা পরীক্ষা করে নিন।
- ব্যবহারের আগে, মালিক ইউনিটের ব্যবহার এবং পরিচালনার অনুমতি দিবেন, একটি প্রদর্শনের পরে যে এই ধরনের অপারেটরেরা ইউনিটের সমস্ত উপাদান বুঝতে এবং পরিচালনা করতে পারে।
- সঠিক প্রশিক্ষণ ছাড়া বাইক চালাবেন না। উচ্চ গতিতে, অসম ভূখণ্ডে, অথবা ঢালে বাইক চালাবেন না। স্টান্ট করবেন না বা হঠাৎ করে ঘুরে দাঁড়াও।
  অভ্যন্তরীণ ব্যবহারের জন্য প্রস্তাবিত।
- অতিরিক্ত লম্বা, বস্ত্র এবং উপাদানের দীর্ঘক্ষণ সংস্পর্শে থাকার ফলে ঘেরের উপকরণগুলি ক্ষতিগ্রস্ত হতে পারে, ব্যবহার না করার সময় ঘরের ভিতরে সংরক্ষণ করুন।
- স্কুটার লুব্রিকেটিং করার প্রয়োজন নেই।
- সতর্কতা - আগুনের ঝুঁকি, ব্যবহারকারীর পরিষেবা যোগ্য যন্ত্রাংশ নেই

পরিবর্তন
জটেসন কর্মীর টেমিরে নির্দিষ্ট ছাড়া ইউনিট বা ইউনিটের কোনও উপাদান বিচ্ছিন্ন, পরিবর্তন, মেরামত বা প্রতিস্থাপন করার চেষ্টা করবেন না। এটি যে কোনো ওয়ারেন্টি বাতিল করবে এবং ত্রুটির কারণ হতে পারে যা আঘাতের কারণ হতে পারে।

অতিরিক্ত অপারেশন সতর্কতা
পণ্যটি চলু থাকা অবস্থায় এবং চাকা গুলি চলমান থাকা অবস্থায় মাটি থেকে তুলবেন না। এর ফলে চাকা গুলি অবাধে ঘুরতে পারে, যার ফলে আপনার বা আশেপাশের অন্যদের আঘাত লাগতে পারে। পণ্যটির উপর লাফিয়ে পড়বেন না বা নামবেন না, এবং এটি ব্যবহার করার সময় লাফিয়ে পড়বেন না। ব্যবহারের সময় সর্বদা আপনার পা পাদানির উপর শক্ত করে রাখুন।
সমুদ্রপৃষ্ঠ থেকে ২০০০ মিটারের বেশি উচ্চতায় ডিভাইসগুলি ব্যবহারের উদ্দেশ্যে নয়।

ব্যবহৃত ব্যাটারির নিষ্পত্তি
ব্যাটারিতে এমন বিপজ্জনক পদার্থ থাকতে পারে যা পরিবেশ এবং মানুষের স্বাস্থ্যের জন্য বিপজ্জনক হতে পারে। এই প্রতীকটি চিহ্নিত করা হয়েছে ব্যাটারি এবং/অথবা প্যাকেজিং নির্দেশ করে যে ব্যবহৃত ব্যাটারি পৌরবর্জ্য হিসেবে গণ্য করা হবে না। ব্যাটারিগুলি নিষ্পত্তি করে ফেলা উচিত পুনর্ব্যবহারের জন্য উপযুক্ত সংগ্রহস্থলে। ব্যবহৃত ব্যাটারিগুলি সঠিকভাবে নিষ্পত্তি করা হয়েছে তা নিশ্চিত করে, আপনি পরিবেশ এবং মানব স্বাস্থ্যের জন্য সম্ভাব্য নেতিবাচক পরিণতি রোধ করতে সাহায্য করবেন। উপকরণ পুনর্ব্যবহার প্রাকৃতিক সম্পদ সংরক্ষণে সহায়তা করবে। ব্যবহৃত ব্যাটারি পুনর্ব্যবহার সম্পর্কে আরও তথ্যের জন্য, অনুগ্রহ করে আপনার স্থানীয় পৌরসভার বর্জ্য নিষ্কাশন পরিষেবার সাথে যোগাযোগ করুন।

এই ডিভাইসটি FCC নিয়মের ১৫ নম্বর অংশ মেনে চলে। অপারেশন নিম্নলিখিত দুটি শর্তে সাপেক্ষে: (১) এই ডিভাইসটি ক্ষতিকারক হস্তক্ষেপের কারণ নাও হতে পারে, এবং (২) এই ডিভাইসটিকে অবশ্যই প্রাপ্ত যে কোনো হস্তক্ষেপ গ্রহণ করতে হবে, যার মধ্যে অবাঞ্ছিত অপারেশনের কারণ হতে পারে এমন হস্তক্ষেপও অন্তর্ভুক্ত।

⚠সতর্কতা:

আঘাতের ঝুঁকি কমাতে, প্রাপ্তবয়স্কদের তত্ত্বাবধান প্রয়োজন। রাস্তাঘাটে, মোটরের কাছে কখনও ব্যবহার করবেন না যানবাহন, খাড়া ঢাল বা সিঁড়িতে বা তার কাছাকাছি, সুইমিং পুল বা অন্যান্য জলাশয়ে; সর্বদা জুতা পরুন, এবং কখনও একাধিক আরোহীকে অনুমতি দিবেন না।

ক্যালফিো'র্নিয়া প্রস্তাব 65

⚠ সতর্কতা:

এই পণ্যটি আপনাকে ক্যাডমিয়াম সহ রাসায়নিকের সংস্পর্শে আনতে পারে, যা ক্যালফিো'র্নিয়া রাজ্যে ক্যান্সার এবং জন্মগত ত্রুটি বা অন্যান্য প্রজনন ক্ষতির কারণ হিসাবে পরিচিত। আরও তথ্যের জন্য দেখুন: www.P65Warnings.ca.gov।

ওয়ারেন্টি কভারেজ

জেনারেল লিমিটেড ওয়ারেন্টি
আপনার নতুন জেটসন পণ্যটি উপকরণ এবং কারিগরি ত্রুটির বিরুদ্ধে ওয়ারেন্টিযুক্ত, যেমনটি নির্দেশিত হয়েছে ridejetson.com/warranty সম্পর্কে জেটসনের ব্যবহারকারী ম্যানুয়াল অনুসারে ব্যবহৃত হলে মূল ক্রয়ের তারিখ থেকে একটি নির্দিষ্ট সময়ের জন্য (পড়ুন ridejetson.com/support)। **এই ওয়ারেন্টির অধীনে, আপনি আমাদের অনুমোদিত খুচরা বিক্রেতাদের কাছ থেকে জেটসন পণ্য কিনেছেন এমন পরিস্থিতিতেও আপনার দাবিগুলি জেটসনের কাছে পাঠাতে পারবেন।** আমাদের ওয়ারেন্টির সম্পূর্ণ শর্তাবলী পড়ুন, দেখুন ridejetson.com/warranty সম্পর্কে .

পণ্যরে সংক্ষপ্তি ববিরণ

1. **হ্যান্ডলেবার*** (বস্তিারতি পৃষ্ঠা ১২)
2. **কাণ্ড**
3. **হডেলাইট**
4. **সামনরে কাঁটাচামচ**
5. **ডস্কি ব্রকে** (X2; সামনে এবং পছিনে)
6. **চাকা** (X2; সামন* এবং পছিনে)
7. **ডাস্ট ক্যাপ সহ টায়ার ভালভ** (X2; সামনে এবং পছিনে)
8. **ফন্ডোর** (X2; সামন** এবং পছিনে)
9. **ফ্রমে**
10. **ফ্রমে লকংি ল্যাচ**
11. **ব্যাটার** (অপসারণযোগ্য)
    - **A. ব্যাটার চার্জংি পোর্ট**
    - **খ. হাতল**
12. **ব্যাটার লিক**
13. **কভার সহ ইন-ফ্রমে চার্জংি পোর্ট**
14. **আসন** *
15. **সটি ক্ল্যাম্প**
16. **পছিনরে আলো/প্রতফিলক**
17. **প্যাডলে** (X2; বাম এবং ডান)
18. **ক্র্যাঙ্কসটে**
19. **শৃঙ্খল**
20. **ডরোইলডির**
21. **ককিস্ট্যান্ড**
22. **রাঁ্যাকইট রয়িার কার্গো রাঁ্যাক**
23. **চাকা প্রতফিলক** (X2; সামনে এবং পছিনে)
24. **বাইক স্ট্যান্ড**
25. **চাব** (X2)
26. **চার্জার**
27. **চার্জংি কবেল**

*পূর্ববে সংযুক্ত নয়; সটে-আপ প্রয়োজন

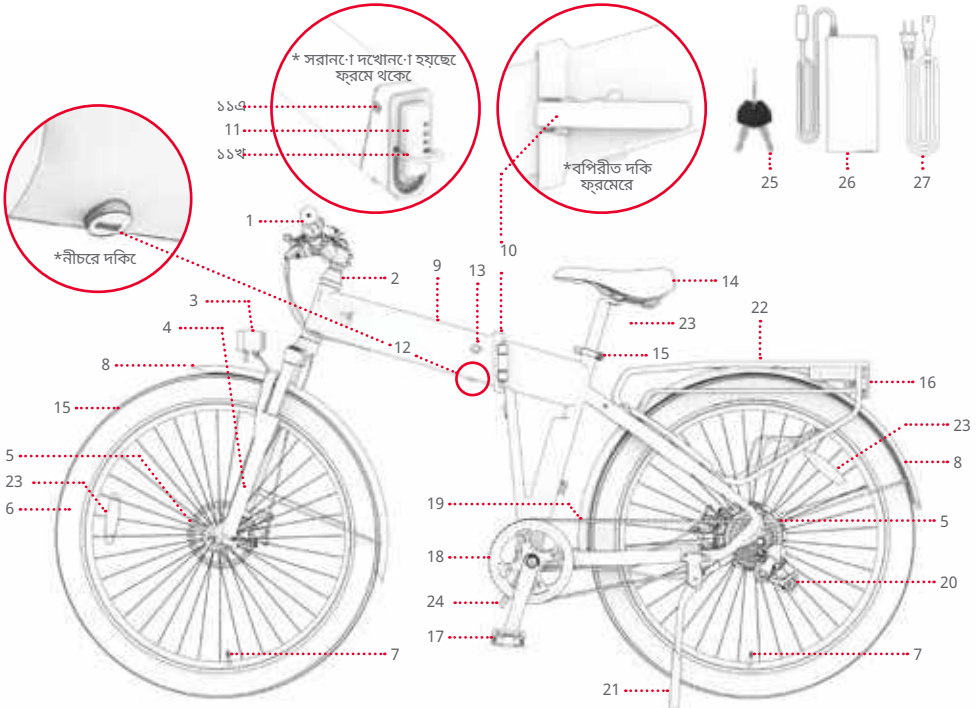

দ্রষ্টব্য: ছবগুলি প্রকৃত পণ্যরে সঠকি চহোরা প্রতফিলতি নাও করতে পার।

1. হ্যান্ডলেবার
2. পাওয়ার/মোড বোতাম
3. উপররে বোতাম
4. ডাউন বোতাম
5. এলসডি স্ক্রনি
6. টুইস্ট থ্রোটল
7. হ্যান্ডলেবার কল্যাম্প
8. বাম/সামনরে হ্যান্ডব্রকে
9. গয়িার আপশফ্টি লভিার
10. গয়িার ডাউনশফ্টি বোতাম
11. গয়িার সটেংি
12. ডান/সামনরে হ্যান্ডব্রকে
13. সামনরে প্রতফিলক
14. ঘণ্টা

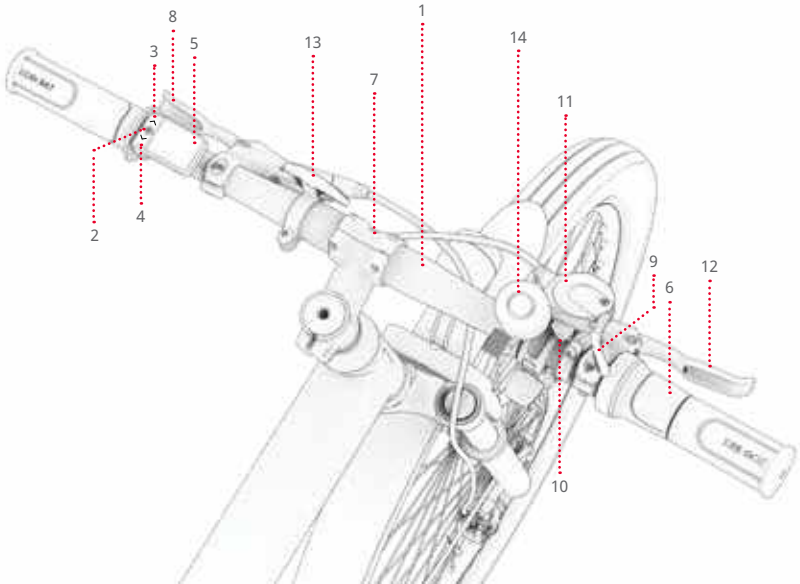

সমাবেশে, শক্তকরণ এবং রক্ষণাবক্ষেণরে জন্য অন্তর্ভুক্ত সরঞ্জাম:



স্পসেফিকিশেন এবং বশৈষ্ট্য

- পণ্যরে মাত্রা, উন্মোচতি: ৭৫.৪ " (ঠ) × ২৮.০ " (W) × ৪২.১ " (জ)
- পণ্যরে মাত্রা, ভাঁজ করা: ৪৪.১ " (ঠ) × ২৮.০ " (W) × ৩৭.৮ " (জ)
- পণ্যরে ওজন: ৫৯.০ পাউন্ড
- টায়াররে আকার: ২৭.৫ "
- ব্যাটারি: 36V, 10.4AH লথিয়িাম-আয়ন
- চার্জার: UL তালকিাভুক্ত, 100 - 240V, 36V 1.8A
- চার্জংি সময়: প্রায় ৫ ঘন্টা
- মোটর: ৩৫০ওয়াট
- সর্বোচ্চ গতি: ২০ মাইল প্রতি ঘণ্টা*
- রঞ্জে: ৩৭ মাইল পর্যন্ত (প্যাডলে সহায়তা); ২০ মাইল পর্যন্ত (থ্রোটল)*
- ব্রকেরে ধরণ: সামনরে এবং পছিনরে চাকার ডস্কি ব্রকেরে হ্যান্ডব্রকে নয়িন্ত্রণ
- ওজন সীমা: ৩০০ পাউন্ড
- প্রস্তাবতি বয়স: ১৪+
- প্রস্তাবতি টায়ার প্রসোর: 2 ৪ - ৩০ পএিসআই
- উল সার্টফিকিশেন: UL2849
- জল প্রতরিোধরে রটেংি: IPX5
- যান্ত্রকি গয়িাররে সংখ্যা: ৭টি
- ইলকেট্রনকি স্পডি মোডরে সংখ্যা: ৫

*পণ্যরে পরসির, গতি, ব্যাটারি লাইফ এবং অন্যান্য স্পসেফিকিশেন রাইডার এবং রাইডংি অবস্থার উপর নর্িভর করে পরবির্ততি হতে পারে। কর্মক্ষমতা সর্বাধকি করার টপিসরে জন্য বভিাগ 4.7 দখেুন।

রাইডার উপযুক্ততা

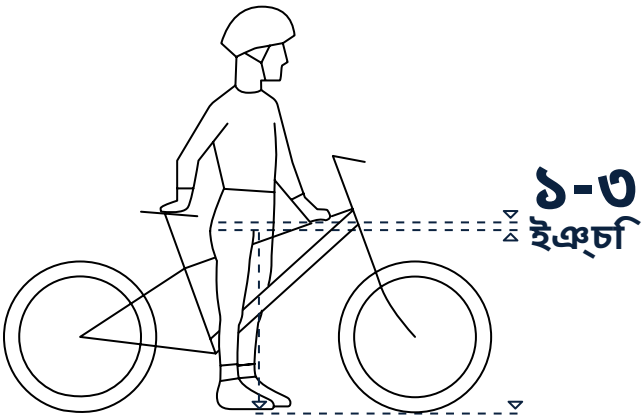

নরিাপদ এবং আরামদায়ক রাইডংিয়রে জন্য, সাইকলেরে ফ্রমেরে ক্রচ এবং উপররে টউিবরে মধ্যে কমপক্ষে ১ - ৩ ইঞ্চি ফাঁকা থাকা উচতি যখন আরোহী মাটতিে উভয় পা সমতল রখেে সাইকলেটকিে পষিে ফলে।

অনলাইন রিসোর্স

আমাদের সবচেয়ে আপডেটেডের জন্য স্ক্যান করুন
জাহাজে ওঠার উপকরণ
এবং সহায়তা সংস্থান।

এই ব্যবহারকারী ম্যানুয়ালটি অনলাইনে https://cdn.shopify.com/s/files/1/2530/6734/files/CORE_MANUAL_NF-1732734557538.pdf এ খুঁজুন।

আমাদের ব্যবহারকারীর ম্যানুয়ালগুলির সংগ্রহ https://ridejetson.com/pages/product-manuals-এ খুঁজুন।

১. শুরু করা

১.১ শুরুর নোট

- আপনার অভিযান শুরু করুন: এই পণ্যটি ব্যবহারের আগে, সুরক্ষা সতর্কতা সহ সম্পূর্ণ ব্যবহারকারীর ম্যানুয়ালটি সাবধানে পড়ুন। নিশ্চিত করুন যে আপনি সবকিছু বুঝতে পেরেছেন, গ্রহণ করেছেন এবং মনে চলেছেন:
  - প্রস্তুতকারকের সুপারিশ।
  - নিরাপত্তা নির্দেশাবলী এবং সতর্কতা।
  - স্থানীয় অশ্বচালনা এবং পরিচালনা আইন এবং অধ্যাদেশ।

- এই ম্যানুয়ালটিতে দেওয়া দিকনির্দেশনা—ডান, বাম, সামনে এবং পিছনে—আরোহী যেভাবে দেখেন সেভাবেই নির্দেশিত। বাইকে বসার সময় তাদের। উদাহরণস্বরূপ, বাইকের "ডান দিকে" হল সেই দিকে যেখানে আরোহীর ডান দিকে থাকে হাত হবে।

- বাইকটি আনবক্স করার সময়, সমস্ত প্যাকেজিং উপকরণ সরিয়ে ফেলার সময় এবং অ্যাসেম্বলির জন্য রাখার সময় সাবধানতা অবলম্বন করুন, কারণ হ্যান্ডেলবারটি কেবল আধা-সংযুক্ত থাকবে।

⚠ সতর্কতা:

নিম্নলিখিত নির্দেশাবলী মেনে চলতে ব্যর্থ হলে শিশু বা অন্যদের আঘাত লাগতে পারে।
• সমাবেশের সময় ছোট ছোট যন্ত্রাংশ শিশুদের থেকে দূরে রাখুন।
• আনুষাঙ্গিক জিনিসপত্র একজন প্রাপ্তবয়স্ক ব্যক্তিকে একত্রিত করে খুলে ফেলতে হবে।
• ক্ষতির জন্য পণ্যটি ঘন ঘন পরীক্ষা করুন।

* প্রাপ্তবয়স্কদের সমাবেশে আবশ্যক।

১.২ ফ্রেমটি খোলা এবং ভাঁজ করা

কখন উন্মোচন করবেন: সমাবেশ এবং রাইডিংয়ের জন্য

কখন ভাঁজ করবেন: সংরক্ষণ এবং পরিবহনের জন্য

গুরুত্বপূর্ণ: ফ্রেম লকিং ল্যাচ বন্ধ না করে এবং ফ্রেমটি রাইডিং পজিশনে সুরক্ষিত না করে কখনই কোরটি চালাবেন না।

উন্মোচিত



ভাঁজ করা



উন্মোচিত করা

1. বাইকরে সামনরে অংশটি কব্জা বনিদুর চারপাশে ঘুরয়িে দনি যতক্ষণ না ফ্রমেরে সামনরে এবং পছিনরে অংশটি একটি তৈরি করে সরলরখো.

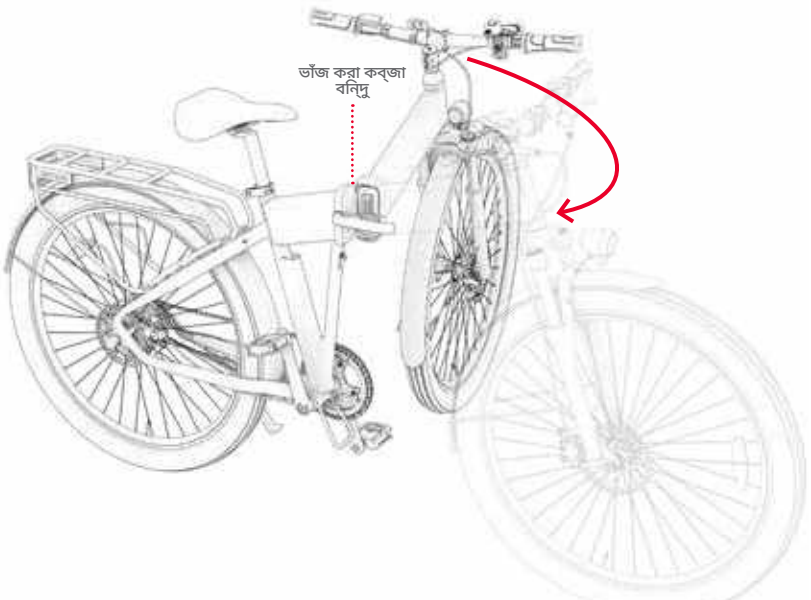

গুরুত্বপূর্ণ: অ্যাসম্বেলরি আগে হ্যান্ডলেবার খোলার সময় সাবধানতা অবলম্বন করুন কারণ হ্যান্ডলেবারটি কবেল আধা-সংযুক্ত থাকব।

2. ফ্রেমের উভয় প্রান্ত স্থিরভাবে ধরে রাখুন এবং ফ্রেমের লকিং ল্যাচটি জোর করে বন্ধ করে দিন।

⚠ **গুরুত্বপূর্ণ:** বাইকের ফ্রেমে ল্যাচটি সঠিকভাবে বন্ধ এবং সুরক্ষিত আছে কিনা তা নিশ্চিত করত, নিশ্চিত করুন যে ল্যাচটি "ক্লিক" করে বন্ধ হচ্ছে।

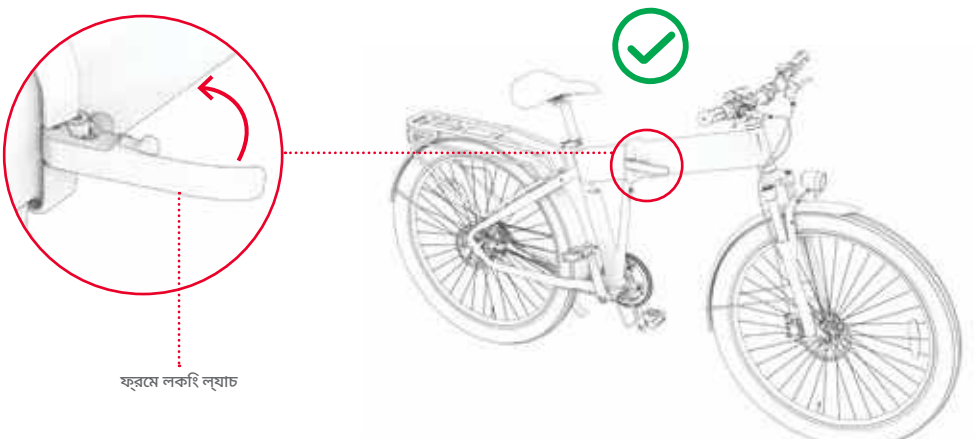

ভাঁজ করা

1. ফ্রমে লকিং ল্যাচরে ট্যাবটি সামনরে দকিে ঠলেে ধরে রাখুন (A), তারপর জো'র করে ল্যাচটি টনেে খুলে দনি (B)।

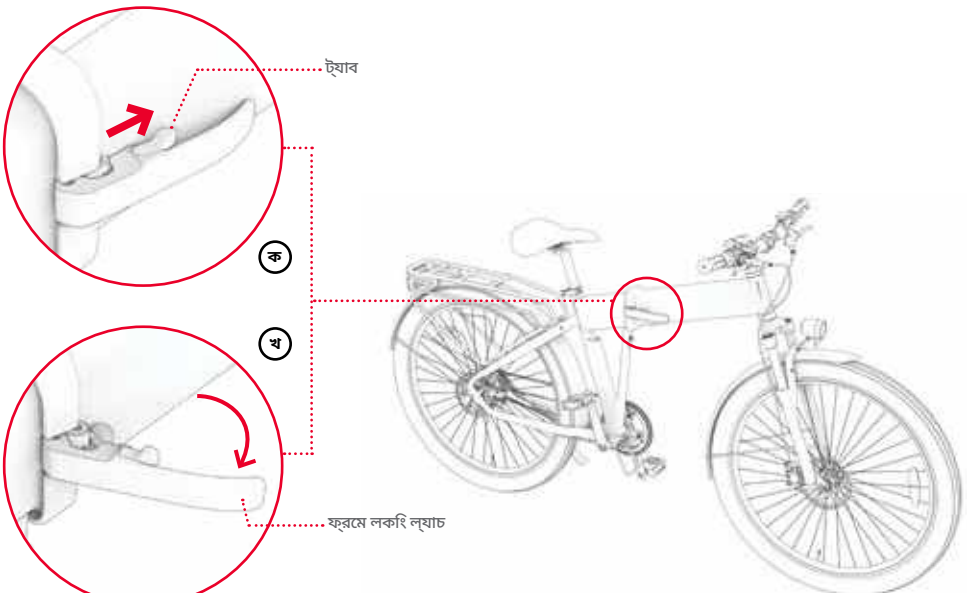

2. বাইকরে সামনরে চাকাটি বাম দকিে এবং পছিনরে চাকার পাশে না আসা পর্যন্ত বাইকরে পছিনরে চাকাটি ঘুরয়িে
3. ভাঁজ করা অবস্থায় বাইকটকিে সে োজা রাখার জন্য বাইক স্ট্যান্ডরে উপর রাখুন।

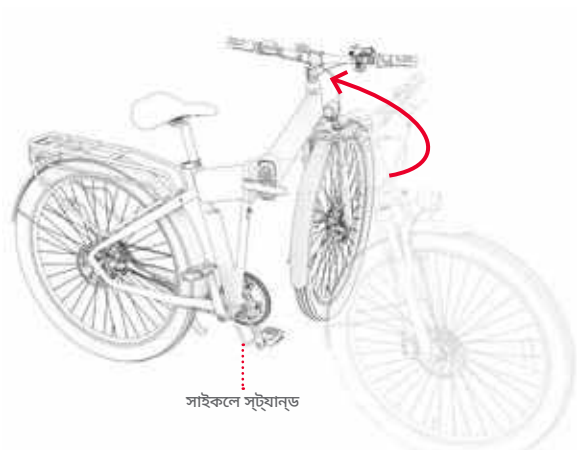



১.৩ হ্যান্ডলেবার একত্রতি করা

তোমার ৪ মমি অ্যালনে কী লাগব।

1. হ্যান্ডলেবার ক্ল্যাম্পরে ৪টি বোল্ট ঘড়রি কাঁটার বপিরীত দকিে ঘুরয়িে আলগা করে সরয়িে ফলেুন ৪ মমি অ্যালনে চাবি।
2. ক্ল্যাম্প কভারটি খুলে ৪টি বোল্ট দয়িে একপাশে রাখুন।



3. প্রয়োজনে, ক্ল্যাম্পরে ভিত্তিটি এমনভাবে ঘোরান যাতে এটি এবং সামনরে কাঁটা সামনরে দকিে থাকে।

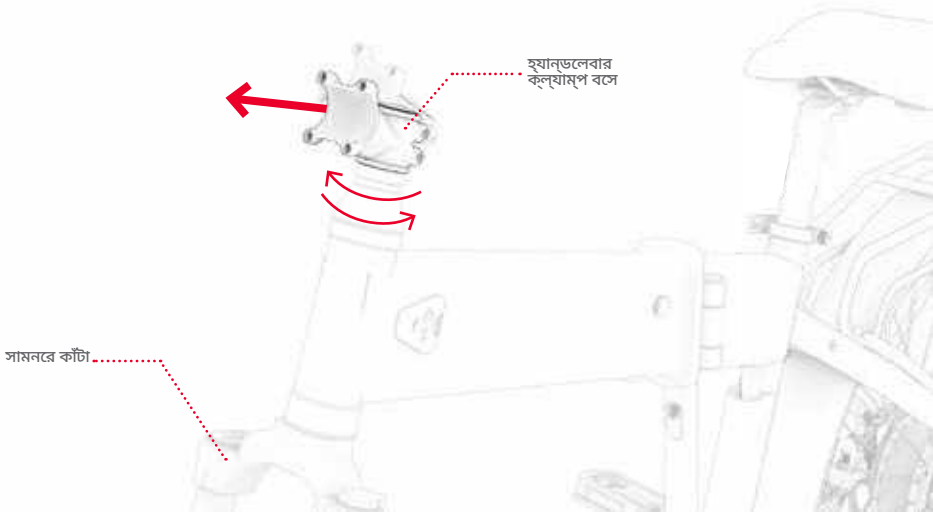

4. হ্যান্ডলেবারটি CL এর উপর তুলুনAMP বসে এবং এটকিে এমনভাবে রাখুন যাতে এটি থাকে:
   • ক্ল্যাম্পরে বক্ররখোয় অবস্থতি।
   • হ্যান্ডলেবাররে বাম দকিে LCD স্ক্রনিরে সাথে সামঞ্জস্যপূর্ণ।
   • ক্ল্যাম্পে কনে্দ্রীভূত এবং সুষম।

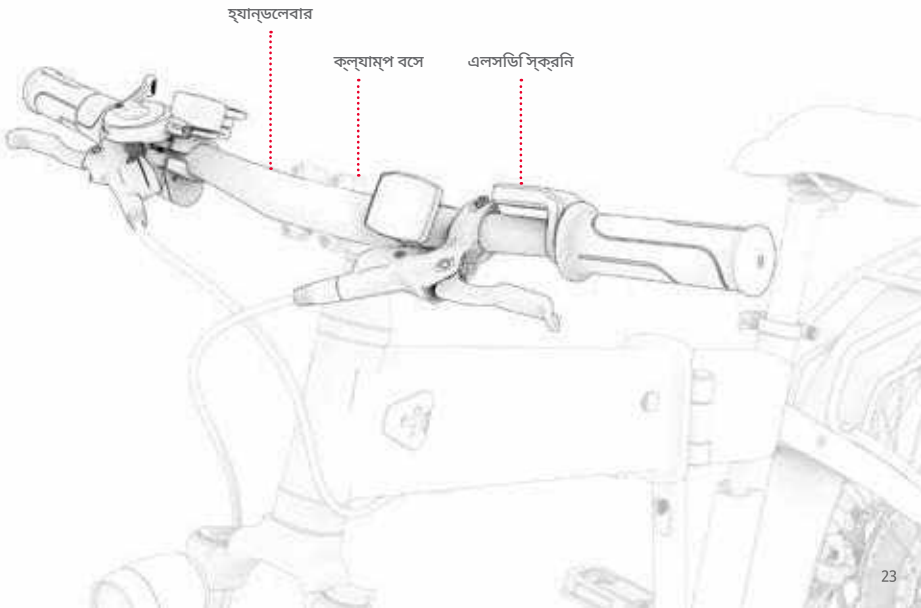

• এমনভাবে স্থাপন করা যাতে হ্যান্ডলেবারের সমস্ত উপাদান দৃশ্যমান হয় এবং আরোহীর কাছে পৌঁছানো সহজ হয়।

5. হ্যান্ডলেবারের মাঝখানে ক্ল্যাম্প কভারটি রাখুন যাতে:
   • কভারের ৪টি ছিদ্র ক্ল্যাম্প বসের ৪টি ছিদ্রের সাথে সারবিদ্ধ।
   • কভারটি হ্যান্ডলেবারের বক্ররেখার উপর শক্ত করে লাগানো আছে।
6. ক্ল্যাম্প কভারের সামনের ৪টি গর্তে ৪টি বোল্ট পুনরায় ঢোকান। হ্যান্ডলেবার এবং ক্ল্যাম্প কভারটি ধরে রাখার সময়, অ্যালেন কী দিয়ে

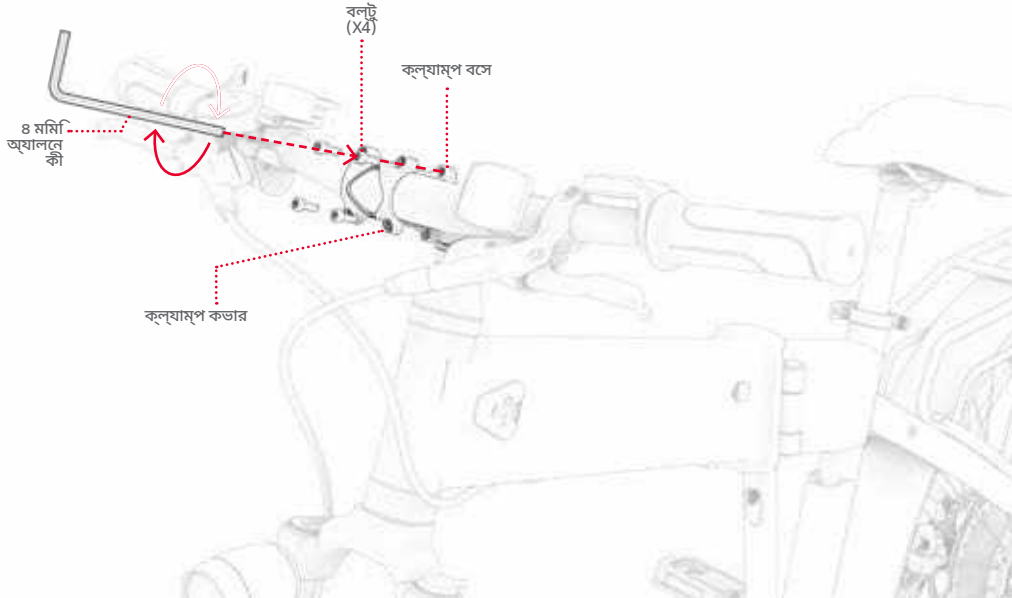

ঘড়রি কাঁটার দকিে ঘোরানোর মাধ্যমে বোল্টগুলকিে শক্ত করুন।

7. হ্যান্ডলেবারটনিরিাপদ কনিা তা পরীক্ষা করুন।

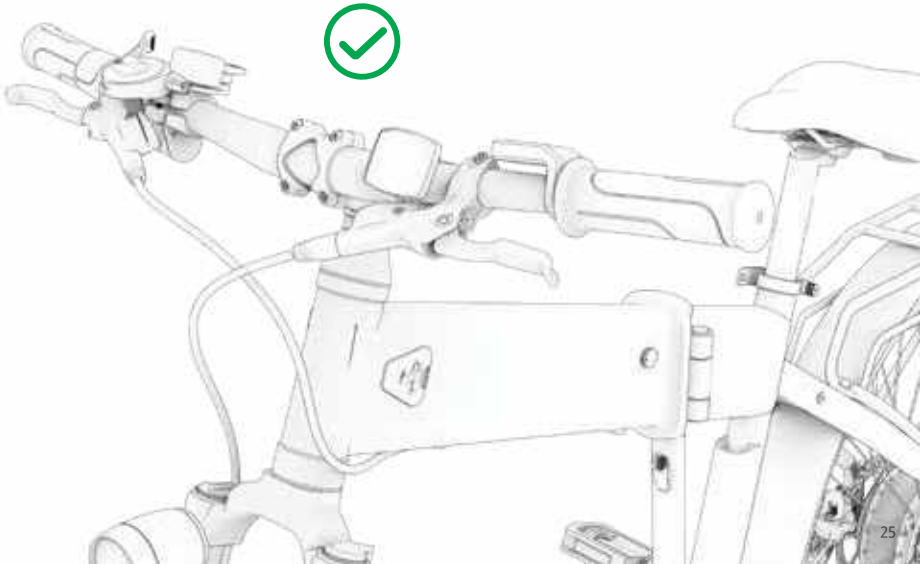

১.৪ আসন সংযুক্ত করা

1. সটি ক্ল্যাম্পরে ল্যাচটি টিনে খুলুন।
2. সটি পোস্টরে নীচে খোদাই করা "ন্যূনতম সন্নবিশে" চহ্নিটি সনাক্ত করুন।
3. বাইকরে উপরে সটিটি ধরে রাখুন।
4. সটি পোস্টটি ক্ল্যাম্পরে মধ্য দয়িে নামিয়ে দনি এবং সটি টউিবে প্রবশে করান যতক্ষণ না ন্যূনতম সন্নবিশে চহ্নি ক্ল্যাম্পরে নীচে থাকে। **বহিঃদ্রঃ:** যদি ক্ল্যাম্পরে খোলা অংশটি খুব সরু হয় এবং পোস্টটি গ্রহণ করা কঠনি হয়, তাহলে আপনি ক্ল্যাম্পরে নবটি ঘড়রি কাঁটার বপিরীত দকিে ঘুরয়িে ল্যাচটি স্থরি রখেে এটকিে প্রশস্ত করতে পারনে।
5. পছন্দসই উচ্চতায় আসনটি ধরে রাখার সময়, ক্ল্যাম্পরে ল্যাচটি বন্ধ করুন।

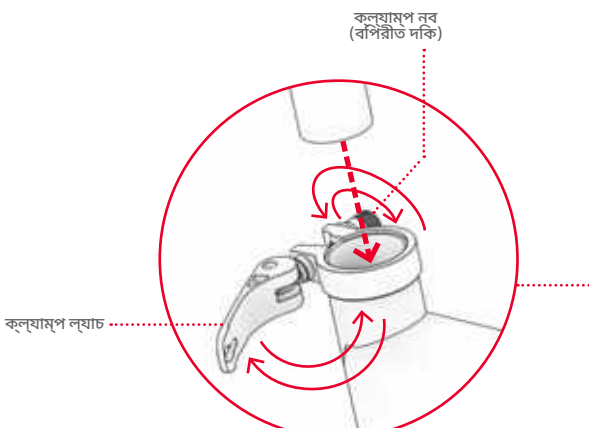

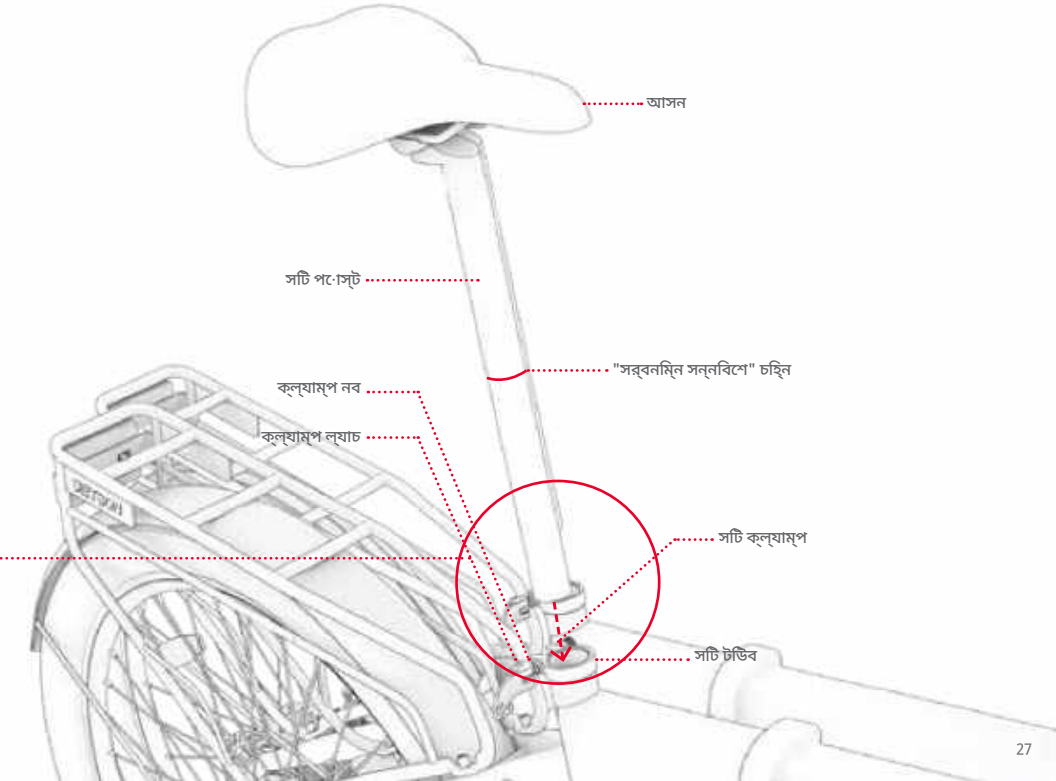
আসন
সটি পো্স্ট
"সর্বনম্ন সন্নবিশে" চহ্ন
ক্ল্যাম্প নব
ক্ল্যাম্প ল্যাচ
সটি ক্ল্যাম্প
সটি টউিব

6. সটিটি নিরাপদ কনিা তা পরীক্ষা করুন: সটিরে উপর নচিরে দকিে চাপ দতিে আপনার হাত ব্যবহার করুন। যদি সটিরে পোস্টটি টিউবরে মধ্যে আরও নীচরে দকিে পছিলে যায়, তাহলে এটকিে আবার অবস্থানে আনুন এবং নবটি ঘড়রি কাঁটার দকিে ঘুরয়িে ক্ল্যাম্পটি শক্ত করুন।

সমস্যা সমাধান: যদি আপনি ক্ল্যাম্প ল্যাচটি সহজে খুলতে না পারনে, তাহলে নবটি খুব টাইট হতে পারে। ঘড়রি কাঁটার বপিরীত দকিে ঘুরয়িে নবটি আলগা করুন।

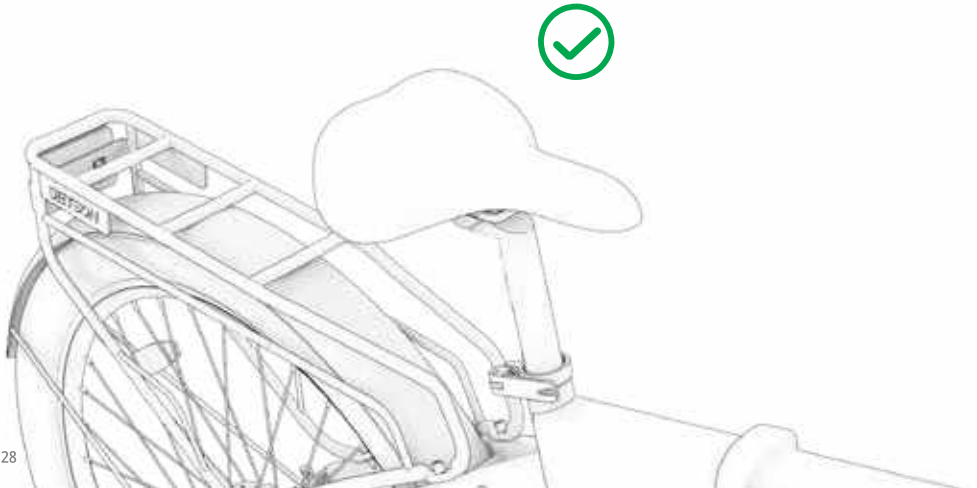

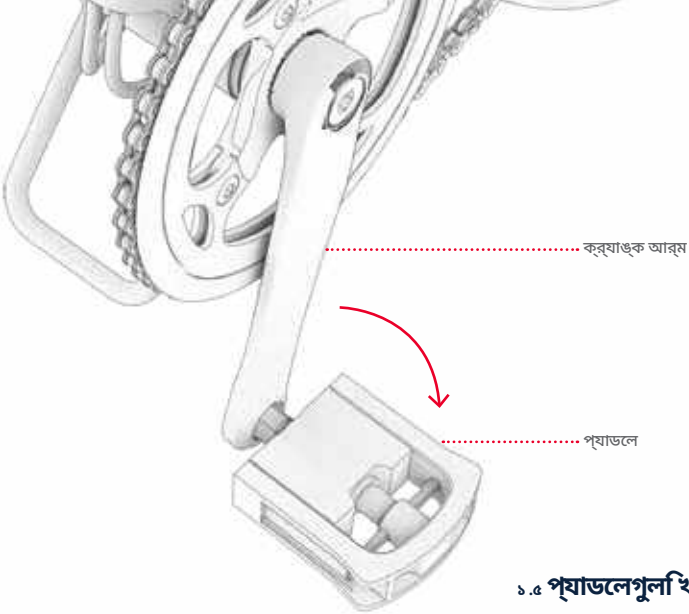

১.৫ প্যাডলেগুলি খোলা এবং ভাঁজ করা

সংরক্ষণ এবং পরিবহনের জন্য প্যাডলেগুলি সরিয়ে রাখুন।

উন্মোচন করতে: ক্র্যাঙ্ক আর্ম থেকে প্যাডলেটি টেনে সরিয়ে নিন।

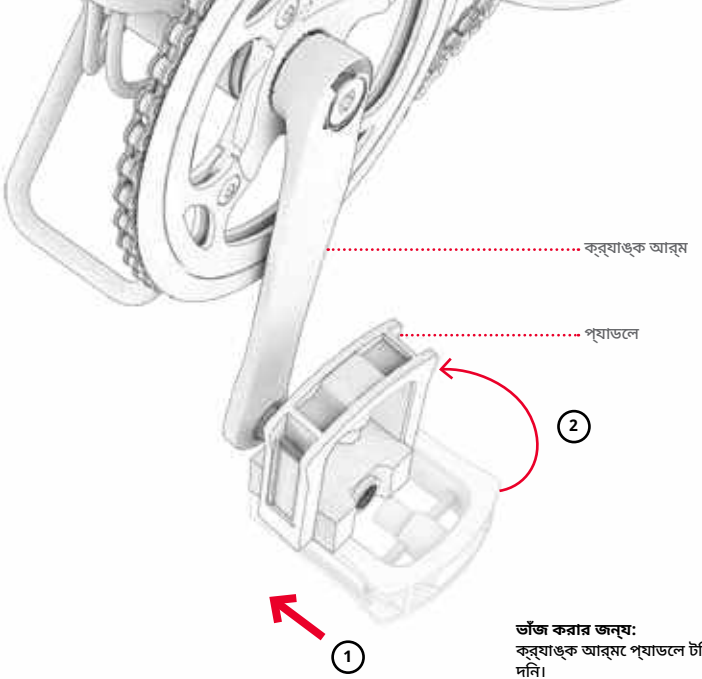

ভাঁজ করার জন্য:
ক্র্যাঙ্ক আর্মে প্যাডলে টপিে, এটকিে ফ্রমেরে দকিে উপরে ঘুরয়িে দনি।

২. যাত্রার প্রস্তুতি

২.১ আসনের উচ্চতা নির্ধারণ করা

1. সিট ক্ল্যাম্পের ল্যাচটি টেনে খুলুন।

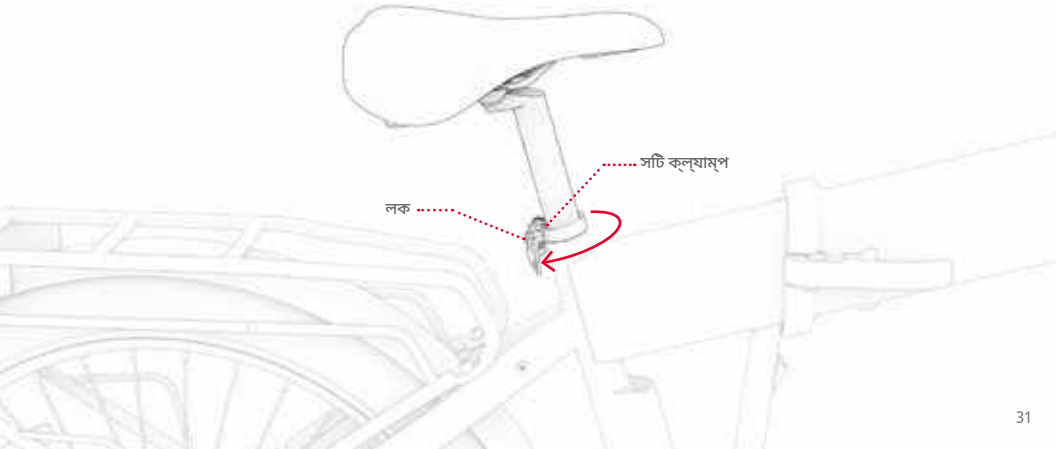

2. আসনটি পছন্দসই অবস্থানে তুলুন বা নামিয়ে দিন। সিটিটি এত উঁচুতে তুলবেন না যে ক্ল্যাম্পের উপরে "ন্যূনতম সন্নিবেশ" চিহ্নটি দৃশ্যমান হবে। (যদি সিটি ক্ল্যাম্পটি খুব টাইট হয় যাতে পোস্টটি সহজেই উপরে এবং নীচে স্লাইড না করে, তাহলে ক্ল্যাম্প নবটি ঘড়ির কাঁটার বিপরীত দিকে ঘুরিয়ে ক্ল্যাম্পের খোলা অংশটি প্রশস্ত করুন।)
3. সিটিটি যথাস্থানে ধরে রাখার সময়, সিটি ল্যাচটি বন্ধ করুন এবং প্রয়োজনে ক্ল্যাম্প নবটিকে ঘড়ির কাঁটার দিকে ঘুরিয়ে পুনরায় শক্ত করুন। ক্ল্যাম্প ল্যাচটি বন্ধ করুন।

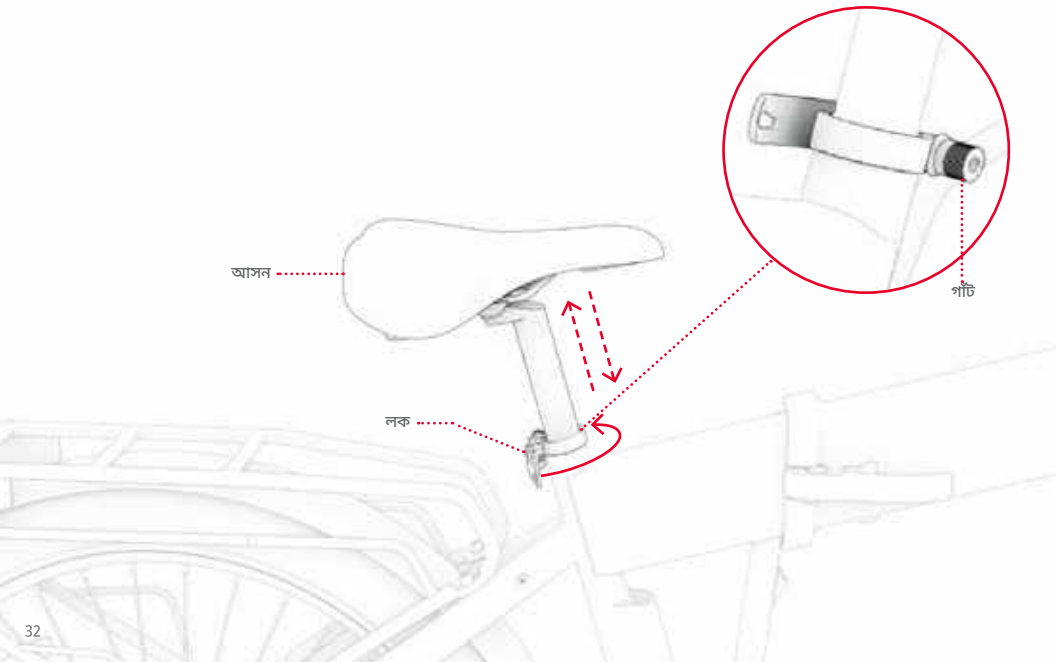

4. সিটটি নিরাপদ কিনা তা পরীক্ষা করুন: স্যাডলের উপর নিচের দিকে চাপ দিতে আপনার হাত ব্যবহার করুন। যদি সিটের পোস্টটি টিউবের মধ্যে আরও নীচের দিকে পিছলে যায়, তাহলে এটিকে আবার অবস্থানে আনুন এবং নবটি ঘড়ির কাঁটার দিকে ঘুরিয়ে ক্ল্যাম্পটি শক্ত করুন।

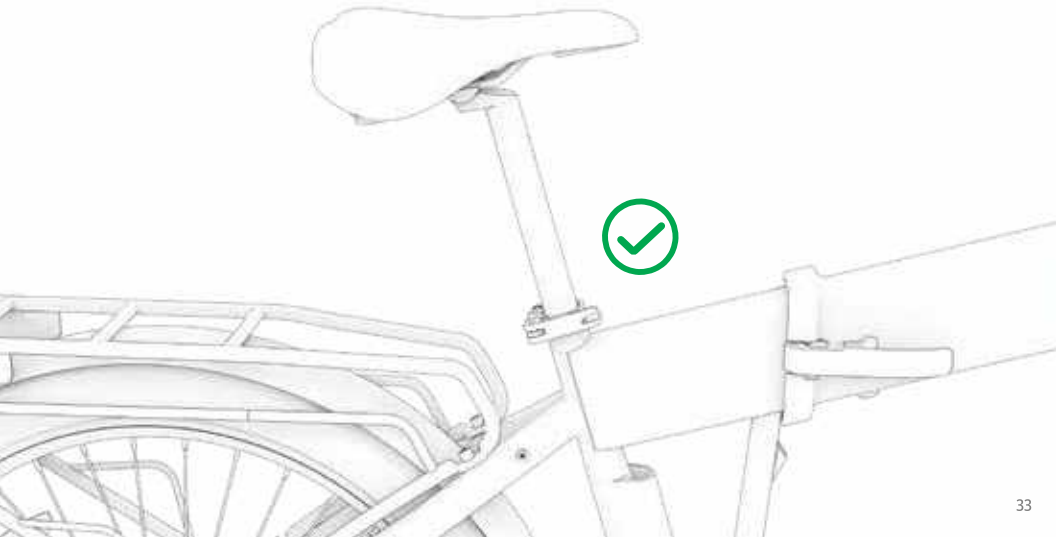

২.২ ব্যাটারি চার্জ করা হচ্ছে

একটি ক্ষয়প্রাপ্ত ব্যাটারি সম্পূর্ণ চার্জে আনতে প্রায় ৫ ঘন্টা সময় লাগতে পারে।

ব্যাটারিটি ফ্রেমে সুরক্ষিত থাকলে বা ফ্রেমে থেকে সরানো হলে চার্জ করা যেতে পারে। (অপসারণের জন্য বিভাগ 3.1 দেখুন।)

1. চার্জারের সাথে চার্জিং কেবেলটি সংযুক্ত করুন।
2. বাইকের ফ্রেমের চার্জিং পোর্ট কভারটি টেনে খুলে দিন, যদি ব্যাটারি চার্জ করার সময় চার্জ করা হয়। ফ্রেমেটি
3. চার্জিং কেবেলটি দিয়োলে লাগান, এবং তারপর চার্জারটি চার্জিং পোর্টে লাগান।
4. যখন চার্জারের ইন্ডিকেটের লাইট লাল থেকে সবুজ হয়ে যায়, তখন বুঝতে হবে আপনার ব্যাটারি সম্পূর্ণ চার্জ হয়ে গেছে। চার্জিং পোর্ট থেকে চার্জারটি খুলে নিন এবং ওয়াল আউটলেটে থেকে কেবেলটি খুলে দিন।
5. ফ্রেমে থাকা অবস্থায় ব্যাটারি চার্জ করলে, চার্জিং পোর্ট কভারটি বন্ধ করে দিন।

চার্জারের উপর চার্জিং ইন্ডিকেটের আলো:

- চার্জিং

- চার্জিং সম্পূর্ণ

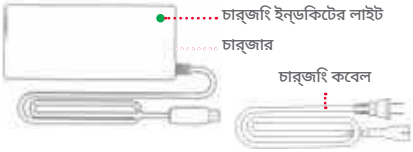

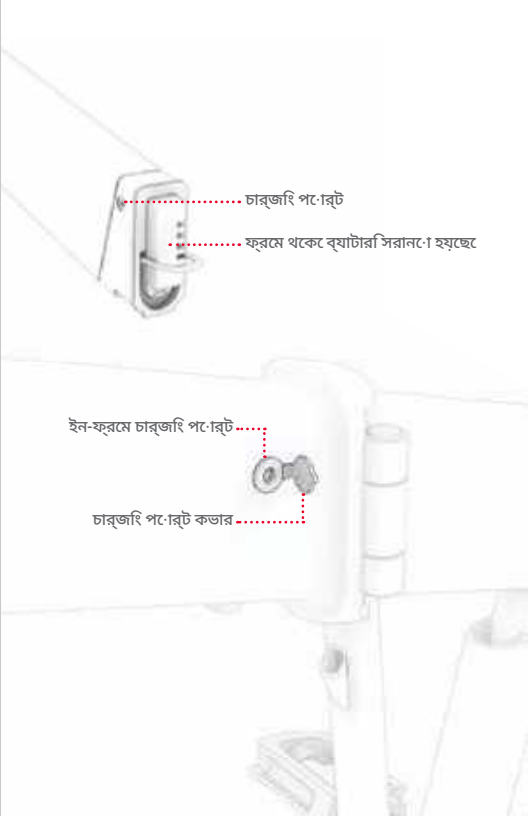

গুরুত্বপূর্ণ চার্জিং নোট:

- **শুধুমাত্র অন্তর্ভুক্ত চার্জারটি ব্যবহার করুন অথবা সরাসরি এর মাধ্যমে প্রাপ্ত চার্জারটি ব্যবহার করুন জটেসনরে উপর LS-018C20-3601800 অথবা পার্ট SKU PJCORE-CH লবেলে লাগানো।**
  ডংগুয়ান লি পাওয়ার ইলকেট্রনকি্স কোং লমিটিডে দ্বারা তরৈি

  ⚠ সঠকি চার্জার ব্যবহার না করলে আগুন এবং বস্ফিোরণ হতে পারে।

- **বাইকরে চার্জিং পোর্টে প্লাগ লাগানোর আগে চার্জারটি ওয়াল আউটলটে লাগান। রলিোকেটেবেল পাওয়ার ট্যাপ ব্যবহার করবনে না।**
- **চার্জ করার সময় বাইকটি কখনই চালু করবনে না।**
- **ব্যাটারিটি সম্পূর্ণ চার্জ না হওয়া পর্যন্ত চার্জ করুন - প্রায় ৫ ঘন্টা।**
- **বাইকটি রাতারাতি বা দীর্ঘ সময়রে জন্য চার্জে রখেে দবেনে না।**
- **ব্যাটারিটি খুলে ফলোর চষ্টো করবনে না।**
- **চার্জিং অ্যাম্বয়িন্টে তাপমাত্রার পরসির: ৩২°F(০°C)-১০৪°F(৪০°C)**
- **অপারটেংি অ্যাম্বয়িন্টে তাপমাত্রার পরসির: ১৪°F(-১০°C)-১০৪°F(৪০°C)**
- **আউটপুট কবেলরে নমনীয় পাওয়ার কর্ডটি যদি ছিঁড়ে যায়, ইনসুলশেন ভঙেে যায়, বা অন্য কোনও ক্ষতরি লক্ষণ থাকে তবে এই পণ্যটি ব্যবহার করবনে না।**



আপনার চার্জারে এই চহ্নি থাকবে।

২.৩ টায়ার স্ফীতি এবং চাপ

আপনার প্রথম যাত্রার আগে, আপনার টায়ারগুলিকে প্রস্তাবিত চাপে আনতে বাতাস যোগ করতে হবে **২ ৪ - ৩০ পিএসআই (প্রতি বর্গ ইঞ্চিতে পাউন্ড)** .
প্রতিটি যাত্রার আগে আপনার টায়ারের চাপ ২০ পিএসআই-এ আছে কিনা তা পরীক্ষা করার জন্য একটি গেজ ব্যবহার করুন।

বাতাস যোগ করতে:

1. এক চাকার টায়ারের ভালভ থেকে ধুলোর ঢাকনাটি ঘড়ির কাঁটার বিপরীত দিকে ঘুরিয়ে খুলে ফেলুন। এটি একপাশে রেখে দিন।
2. টায়ারে বাতাস ঢোকানোর জন্য আপনার এয়ার পাম্পে প্রস্তুতকারকের নির্দেশাবলী অনুসরণ করুন। একটি গেজ দিয়ে পর্যায়ক্রমে পরীক্ষা করুন এবং 2 না পৌঁছানো পর্যন্ত বাতাস যোগ করতে থাকুন। ৪ - ৩০ পিএসআই।
3. এয়ার পাম্পটি খুলে ফেলুন এবং ডাস্ট ভালভটি ঘড়ির কাঁটার দিকে ঘুরিয়ে প্রতিস্থাপন করুন।
4. অন্য টায়ারের সাথেও একই পদ্ধতি পুনরাবৃত্তি করুন।

গুরুত্বপূর্ণ: শুধুমাত্র একটি ম্যানুয়াল এয়ার পাম্প ব্যবহার করুন তোমার ওয়ারনেরে টায়ার ফুলিয়ে দাও। কখনোই ব্যবহার করো না এয়ার কম্প্রেসার; এটি করলে টায়ারে
ফুটানোর জন্য টিউব।

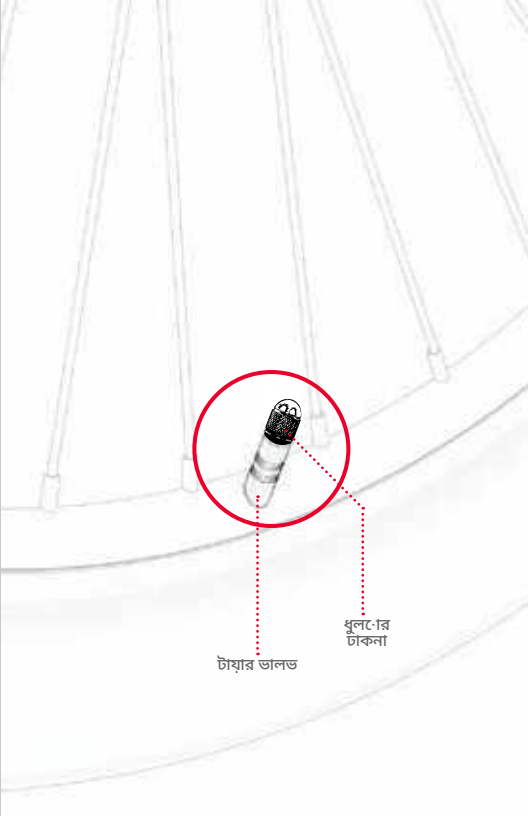

২.৪ ব্রেক পরীক্ষা করা এবং সামঞ্জস্য করা

ব্রেক নিরাপত্তা এবং কার্যকারিতা পরীক্ষা

অ্যাসেম্বলির পরে এবং প্রতিটি যাত্রার আগে, ব্রেকগুলি সঠিকভাবে এবং নিরাপদে কাজ করছে কিনা তা পরীক্ষা করে দেখুন যাতে চাকার গতি কমিয়ে থামানো যায় এবং নিম্নলিখিত পদক্ষেপগুলি অনুসরণ করে এটি বন্ধ করা যায়:

1. আপনার বাইকটি নিয়ে হাঁটুন এবং বাম হ্যান্ডব্রেকটি আলতো করে টানুন।
2. সামনের ক্যালিপারটি ডিস্কের উপর সঠিকভাবে বন্ধ হচ্ছে কিনা এবং চাকার ঘূর্ণন ধীর করে দিচ্ছে কিনা তা পরীক্ষা করুন।
3. বারবার করুন, বাম হ্যান্ডব্রেকটি আরও চাপ দিয়ে টেনে দেখুন এবং সামনের চাকাটি বন্ধ আছে কিনা তা পরীক্ষা করুন।
4. ডান হ্যান্ডব্রেকে এবং পিছনের চাকা দিয়ে ধাপ ১ - ৩ পুনরাবৃত্তি করুন।

ব্রেক ক্যালিপার সামঞ্জস্য করা

আপনার একটি ৫ মিমি অ্যালেন কী লাগতে পারে (অন্তর্ভুক্ত নয়।)

বাইকের ব্রেকে সঠিকভাবে কাজ করার জন্য সমস্ত উপাদান সঠিক সারিবদ্ধ এবং স্থাপন করা প্রয়োজন। ব্রেকে এলাকা থেকে ঘষা বা চিৎকারের শব্দ (হয় ধ্রুবক বা মাঝে মাঝে) একটি ভাল সূচক যে কোনও কিছু সারিবদ্ধ নয় এবং সামঞ্জস্য করা প্রয়োজন।

শব্দের কারণ সম্ভবত ক্যালিপারের ভুল সারিবদ্ধতা, যার ফলে ক্যালিপার খোলা থাকলেও এর ভেতরে থাকা ব্রেকে প্যাডগুলি ডিস্কের সাথে ঘষতে থাকে। হ্যান্ডব্রেকটি টানা থাকার কারণে ক্যালিপারটি বন্ধ থাকা অবস্থায় প্যাডগুলি কেবল তখনই ডিস্কের সংস্পর্শে আসা উচিত।

1. যে ব্রেকেটি সামঞ্জস্য করতে হবে, সেখানে ক্যালিপার, ব্রেকে প্যাড এবং ডিস্কটি সনাক্ত করুন।
2. বাইকের চাকাটা ভুলে ঘুরিয়ে দেখুন। ব্রেকে প্যাডের মধ্যে ডিস্কটি ঘুরছে কিনা তা দেখুন এবং লক্ষ্য করুন কোন প্যাডটি ডিস্কের সাথে ঘষছে।
3. বাইকটিকে কিকস্ট্যান্ডে রাখুন। (বিভাগ 3.2 দেখুন)।
4. চাকার পিছন থেকে ক্যালিপারটি দেখার সময়, উপরে বল্টুটি এবং নীচের বল্টুটি সনাক্ত করুন। প্রতিটি বল্টুতে 5 মিমি অ্যালেন কী ব্যবহার করুন, ঘড়ির কাঁটার বিপরীত দিকে 4-5টি ঘূর্ণনের জন্য ঘুরিয়ে দিন।
5. নিম্নলিখিত শর্তগুলি পূরণ না হওয়া পর্যন্ত ক্যালিপারটিকে সারিবদ্ধকরণ থেকে সরান:

- প্যাডগুলরি উপররে অংশটি প্রান্তরে সাথে সারবিদ্ধ করা হয়ছে ডস্কিরে।
- উভয় প্যাডরে কোনও অংশই ডস্কি স্পর্শ করছ না।
- প্যাডগুলি ডস্কিরে সমান্তরাল।

6. ক্যালপিারটি পছন্দসই অবস্থানে রখে, একটি বল্টু সম্পূর্ণরূপে শক্ত করুন এবং তারপর অন্যটি ঘুরয়িে দনি অ্যালনে কী দয়িে ঘড়রি কাঁটার দকিে।
7. ক্যালপিারটি সুরক্ষতি আছে কনিা তা পরীক্ষা করুন এবং ব্রকে নরিাপত্তা এবং কার্যকারতিা পরচিালনা করুন আবার পরীক্ষা করুন (পৃষ্ঠা ৪১)।

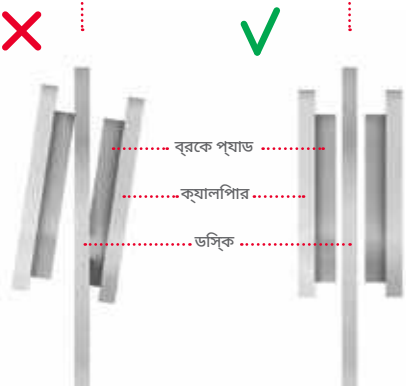

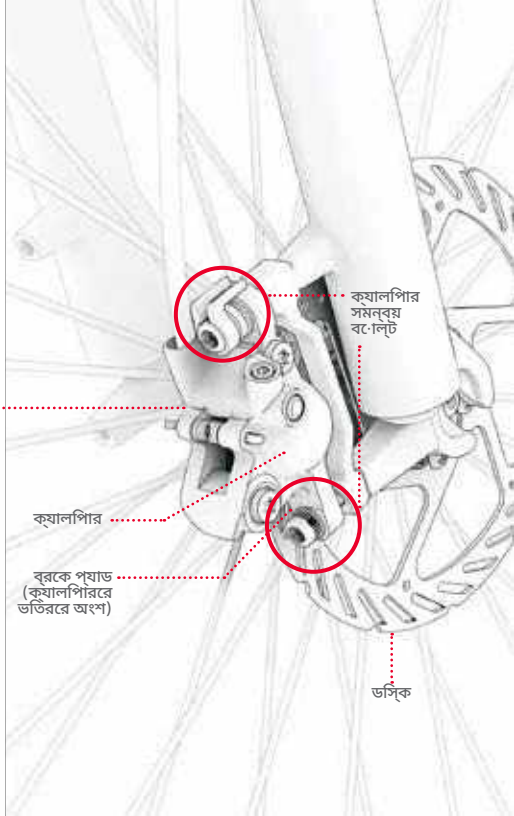

২.৫ পাওয়ার চালু এবং বন্ধ করা হচ্ছে

আপনার ই-বাইক চালু বা বন্ধ করতে, পাওয়ার/মোড বোতাম টিপুন এবং ধরে রাখুন ২ - ৩ সেকেন্ডে।

ব্যাটারির শক্তি সংরক্ষণের জন্য, আপনার বাইকটি ১০ মিনিট পরে কোনও নড়াচড়া ছাড়াই স্বয়ংক্রিয়ভাবে চালু হবে। আপনার বাইকটি দূরে রাখার সময় সর্বদা পাওয়ার বন্ধ করতে ভুলবেন না।

⚠ **গুরুত্বপূর্ণ:** চার্জিং বা ভাঁজ করা অবস্থায় কখনই আপনার ই-বাইকটি চালু করবেন না।

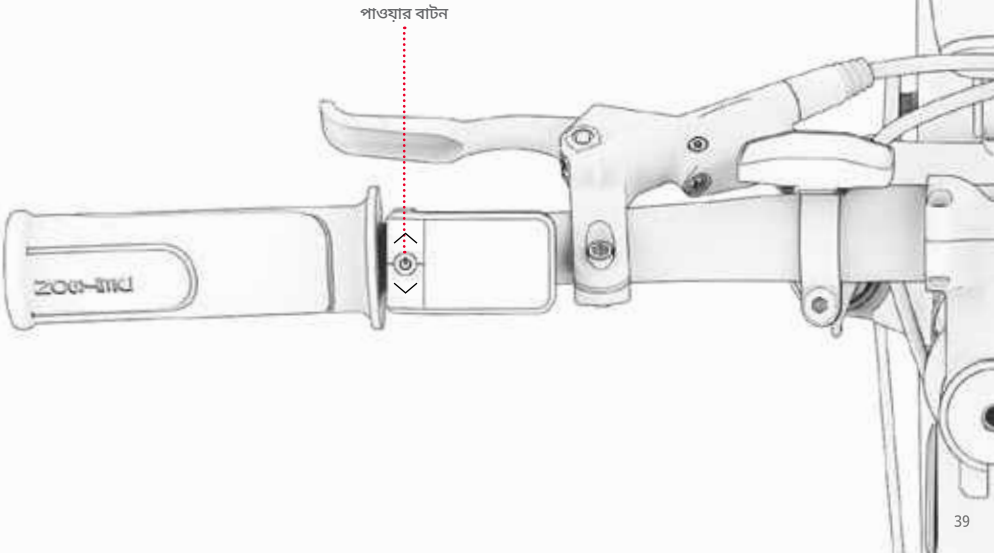

3. বৈশিষ্ট্য এবং কার্যকারিতা

৩.১ ব্যাটারি অপসারণ এবং পুনরায় ঢোকানো

ব্যাটারি সরাতে:

1. যদি বাইকটি রাইডিং পজিশনে সেট করা থাকে, তাহলে ফ্রেমে লকিং ল্যাচের ট্যাবটি সামনের দিকে ঠেলে ধরে রাখুন (1A), তারপর জোর করে ল্যাচটি খুলে দিন (1B)।
2. ব্যাটারিটি দিখোতে বাইকটিকে ভাঁজ করার জায়গায় ঘুরান।

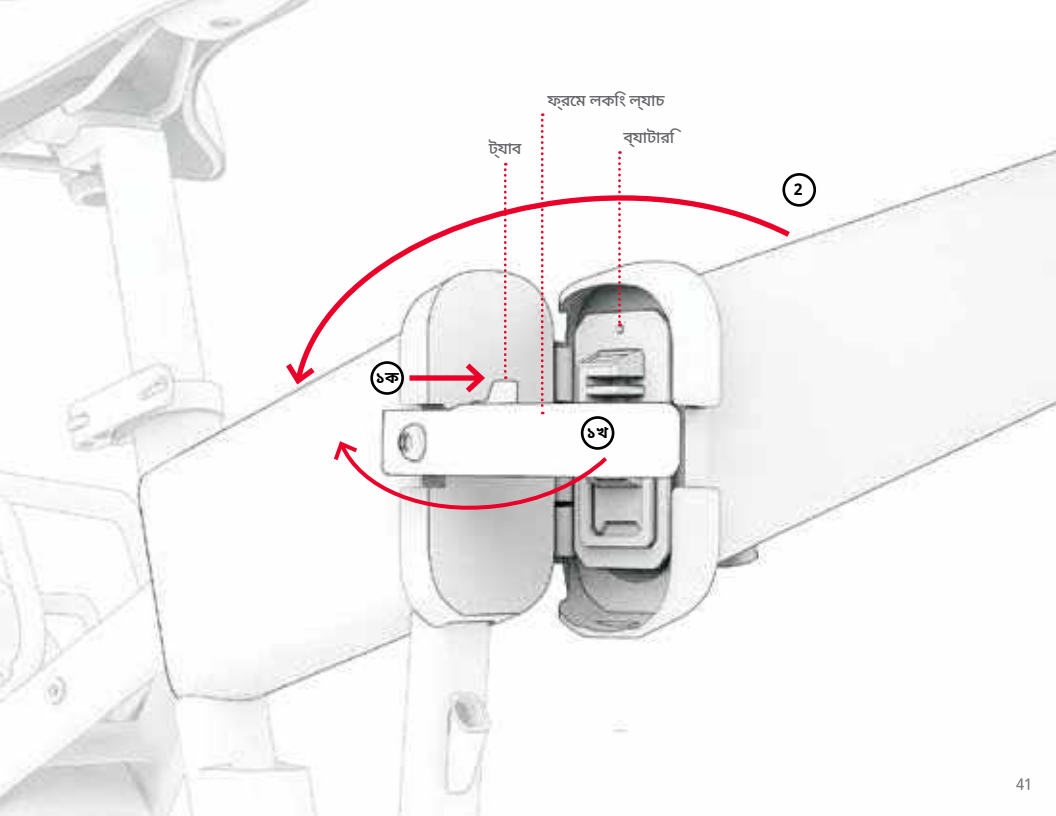
ফ্রমে লকিং ল্যাচ
ট্যাব
ব্যাটারি
2
১ক
১খ

3. চাবরি গর্তে একটি চাবি ঢুকিয়ে দিন। চাবিটি উপরে ঠেলে ঘড়ির কাঁটার বিপরীত দিকে সম্পূর্ণ ঘুরিয়ে দিন।
4. চাবরি ছিদ্র থেকে চাবিটি বিরে করে।

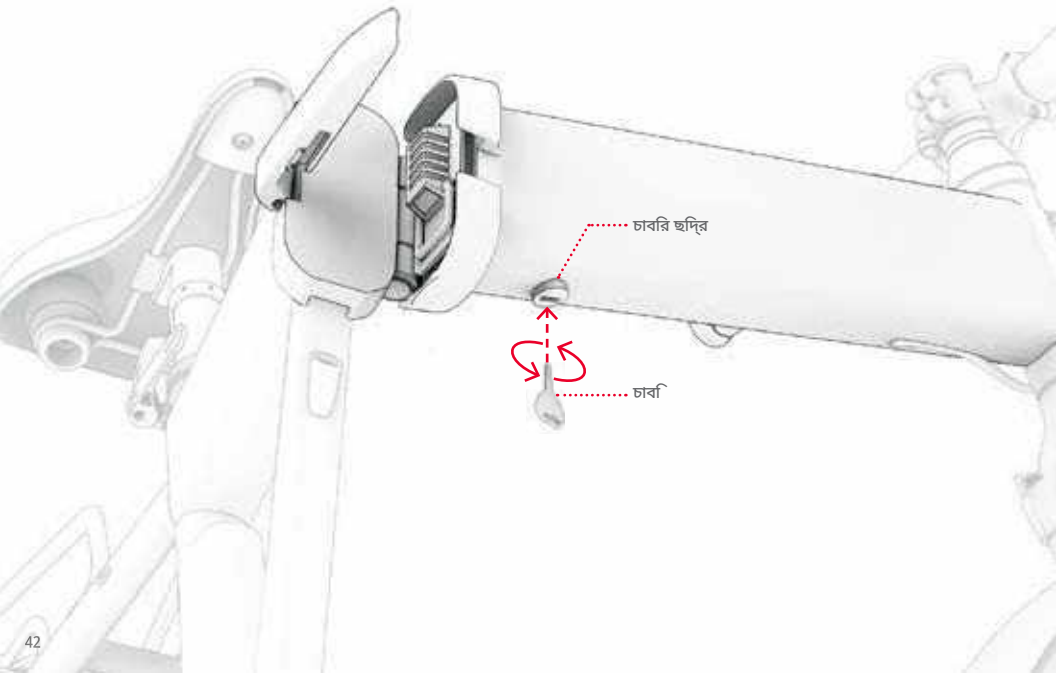

5. ব্যাটারির হ্যান্ডলেটি উপরে টানুন এবং ব্যাটারি কম্পার্টমেন্ট থেকে ব্যাটারিটি বের করতে হ্যান্ডলেটি ব্যবহার করুন।

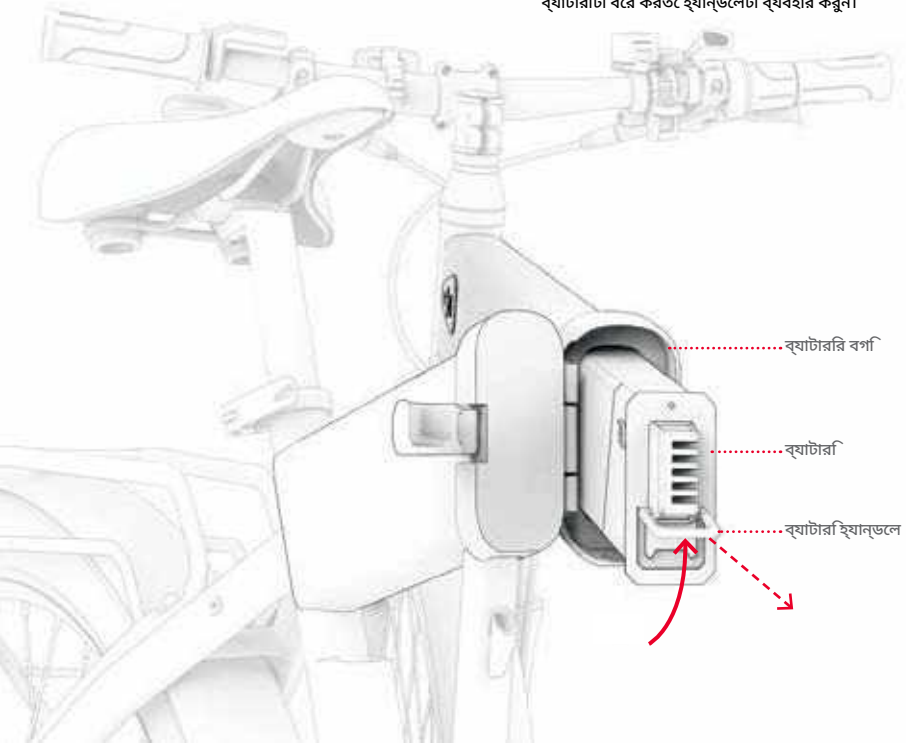

ব্যাটারি পুনরায় ঢোকাত:

1. ব্যাটারির মুখরে নীচরে অর্ধকে অংশে হ্যান্ডলেটি রিখে, ধীরে ধীরে ব্যাটারটিি ব্যাটারি কম্পার্টমন্টে ঠলেে দনি। নশ্চিতি করুন যে ব্যাটারির পছিনরে অংশটি ব্যাটারির পছিনরে প্লাগগুলরি সাথে লাইন আপ কর। ব্যাটারির বগি।
2. কীহোলে একটি চাবি ঢুকয়িে ঘড়রি কাঁটার দকিে সম্পূর্ণ ঘুরয়িে দনি।
3. চাবরি ছদ্রি থকেে চাবটিি বরে করো।
4. ব্যাটারটিি ফ্রমেে সুরক্ষতি আছে কনিা এবং টনেে বরে করা যাচ্ছে না কনিা তা পরীক্ষা করুন।

⚠ **গুরুত্বপূর্ণ:** ব্যাটারটিি সর্বদা ফ্রমেরে মধ্যে লক করুন। ব্যাটারটিি জায়গায় লক না করে বাইকটি চালাবনে না বা চালাবনে না।

গুরুত্বপূর্ণ: ব্যাটারির ক্ষতি এড়াত, এটকিে ফ্রমেে খুব দ্রুত বা খুব বশেি সময় ধরে ঢোকাবনে না। খুব বশেি বিল।

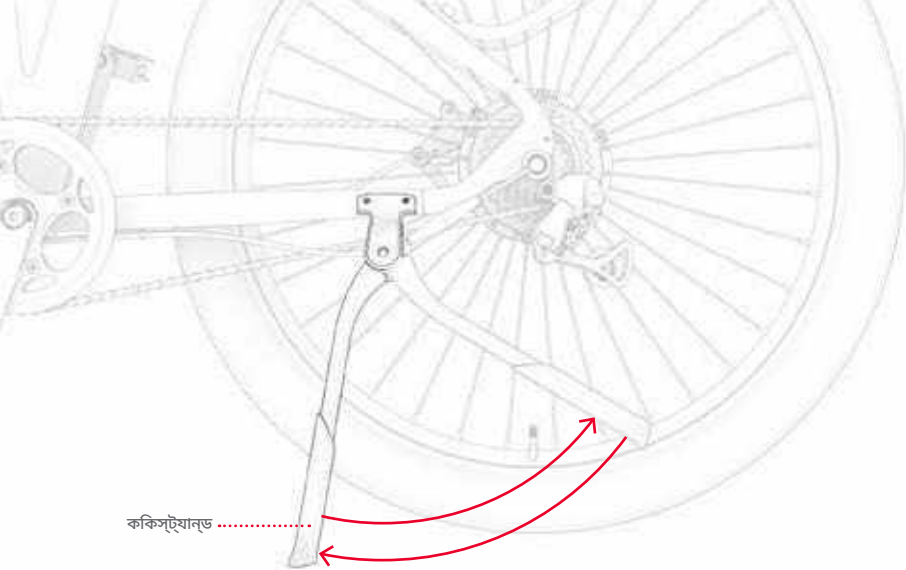

৩.২ ককিস্ট্যান্ড ব্যবহার করা

ককিস্ট্যান্ড ব্যবহার করার জন্য, এটকিে নীচরে দকিে ঘুরয়িে দনি এবং আপনার বাইকটকিে আলতো করে এটরি উপর কাত করে দাঁড়ান। ককিস্ট্যান্ডটি উঁচু করত, এটকিে আবার উপরে ঘুরয়িে দনি।

⚠ **গুরুত্বপূর্ণ:** বাইক চালানোর আগে সর্বদা ককিস্ট্যান্ডটি উঁচু করুন।

৩.৩ ঘণ্টা ব্যবহার করা

অন্যান্য আরোহী এবং পথচারীদের সতর্ক করার জন্য ঘণ্টাটি ব্যবহার করুন।

ঘণ্টা বাজানোর জন্য, আপনার ডান হাতের বুড়ো আঙুল দিয়ে দ্রুত এবং জোরে বেল ট্যাবে ঝাঁকুনি দিন।

৩.৪ এলসডি স্ক্রিন বোঝা এবং ব্যবহার করা

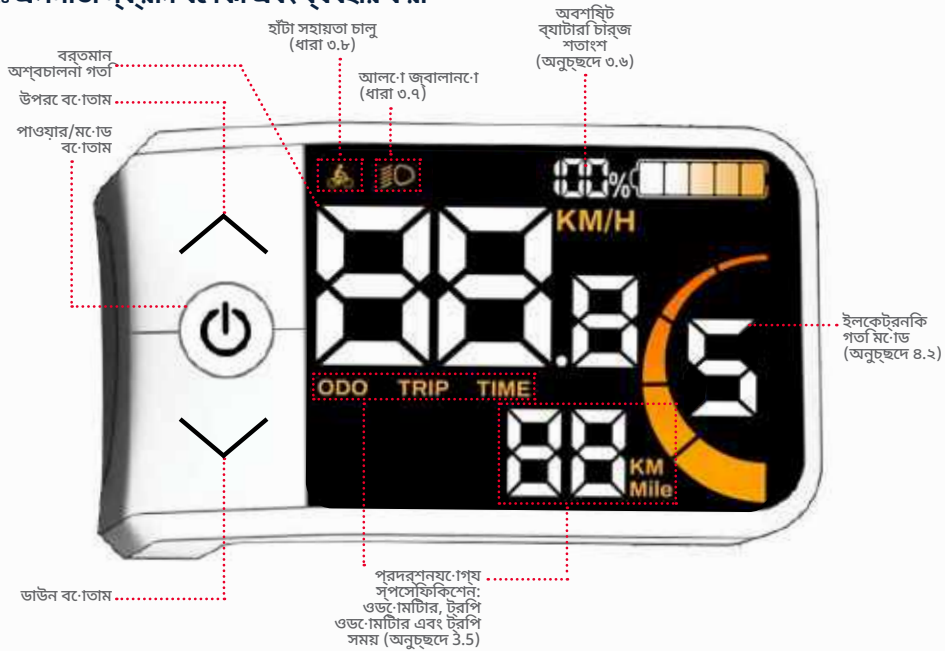

⚠ **গুরুত্বপূর্ণ:** যদি একটি ত্রুটি কোড 21 ই- আপনার LCD স্ক্রিনে 30E পপ আপ হবে, আবার আপনার ই-বাইক চালানোর আগে সহায়তার জন্য জেটসন কর্মীর টিমের সাথে যোগাযোগ করুন।

৩.৫ ডসিপ্লে পরবির্তন করা হচ্ছে

প্রদর্শতি স্পকে পরবির্তন করা হচ্ছে:
ওডোমটিার, ট্রপি ওডোমটিার এবং ট্রপি টাইমরে মধ্যে ডসিপ্লে টগল করতে পাওয়ার/মোড বোতামটি দ্রুত টপিুন।

- **ওডোমটিার ("ODO")** - এই ইউনটিে ভ্রমণ করা মোট দূরত্ব
- **ট্রপি ওডোমটিার ("TRIP")** - একক ব্যবহাররে সময় ভ্রমণ করা মোট দূরত্ব
  বঃিদ্রঃ: স্কুটারটি বন্ধ করার সময় প্রতবিার ট্রপি ওডোমটিার রসিটে হব।
- **ভ্রমণরে সময় ("TRIP সময়")** - এই যাত্রায় ভ্রমণ করা সময়

বঃিদ্রঃ: স্কুটারটি বন্ধ করার সময় প্রতবিার ট্রপি ওডোমটিার এবং ট্রপি টাইম রসিটে হব।

বাইকটি চালু থাকা অবস্থায় ট্রপি থার্মোমটিারটি ম্যানুয়াল রিসিটে করতে:
একই সাথে পাওয়ার/মোড এবং ডাউন টপিুন এবং ধরে রাখুন (▼) 2 সকেন্ডেরে জন্য বোতাম।

বাইকটি চালু থাকা অবস্থায় ট্রপি থার্মোমিটারটি ম্যানুয়াল রিসিটে করতে: একই সাথে পাওয়ার/মোড এবং ডাউন টপিুন এবং ধরে রাখুন (▼) 2 সেকেন্ডের জন্য বোতাম।

স্ক্রিনের উজ্জ্বলতা পরিবর্তন করতে:

1. একই সাথে UP টপিুন এবং ধরে রাখুন (▲) এবং নিচে (▼) সেটিংস মেনুতে প্রবেশ করতে 2 সেকেন্ডের জন্য বোতাম টপিুন।
2. স্ক্রিনে "ST3" প্রদর্শিত না হওয়া পর্যন্ত উপরের তীরটি দ্রুত টপিুন।
3. দ্রুত পাওয়ার/মোড বোতাম টপিুন।
4. দ্রুত "উপর" বোতামটি টপিুন (▲) এবং নিচে (▼) পছন্দসই সেটিং না পৌঁছানো পর্যন্ত BL-1 (সর্বনিম্ন উজ্জ্বলতা), BL-2 (মাঝারি উজ্জ্বলতা) এবং BL-3 (উজ্জ্বলতম) এর মধ্যে টগল করার জন্য বোতাম।
5. নিশ্চিত করতে পাওয়ার/মোড বোতামটি দ্রুত টপিুন।
6. পাওয়ার/মোড বোতামটি ২ বার টপিুন এবং ধরে রাখুন। - সেটিংস মেনু থেকে বেরিয়ে আসতে ৩ সেকেন্ড।

পরিমাপের একক মাইল থেকে কিলোমিটারে পরিবর্তন করতে:

1. একই সাথে UP টপিুন এবং ধরে রাখুন (▲) এবং নিচে (▼) সেটিংস মেনুতে প্রবেশ করতে 2 সেকেন্ডের জন্য বোতাম টপিুন।
2. স্ক্রিনে "ST4" প্রদর্শিত না হওয়া পর্যন্ত উপরের তীরটি দ্রুত টপিুন।
3. দ্রুত পাওয়ার/মোড বোতাম টপিুন।
4. দ্রুত "উপর" বোতামটি টপিুন (▲) এবং নিচে (▼) পছন্দসই সেটিং না পৌঁছানো পর্যন্ত কিলোমিটার (কিমি) এবং মাইলের মধ্যে টগল করার বোতাম।
5. নিশ্চিত করতে পাওয়ার/মোড বোতামটি দ্রুত টপিুন।
6. এর জন্য পাওয়ার/মোড বোতাম টপিুন এবং ধরে রাখুন ২ - সেটিংস মেনু থেকে বেরিয়ে আসতে ৩ সেকেন্ড।

৩.৬ ব্যাটারি চার্জ লেভেলে পরীক্ষা করা হচ্ছে

ব্যাটারির চার্জ লেভেলে কতগুলি আছে তা দেখে আপনি আপনার ব্যাটারির চার্জ লেভেলের উপর নজর রাখতে পারেন। এলসিডি স্ক্রিনে আলোকিত।

ব্যাটারি নির্দেশক আইকন					
আনুমানিক অবশিষ্ট চার্জ শতাংশ*	৮০ %- ১০০%	৬০ % - ৮০%	৪০ % - ৬০%	২০ % - ৪০%	২০% এর কম (এখনই আপনার ব্যাটারি চার্জ করুন!)

*শুধুমাত্র আনুমানিক। ব্যবহারের উপর ভিত্তি করে পরিবর্তিত হতে পারে।

গুরুত্বপূর্ণ: আপনার বাইকের সর্বোচ্চ গতিতে পৌঁছানোর ক্ষমতা ব্যাটারির চার্জ স্তরের দ্বারা প্রভাবিত হতে পারে। ব্যাটারির চার্জ ২৫% এর নিচে নেমে গেলে আপনি গতিতে হ্রাস লক্ষ্য করতে পারেন।

৩.৭ আলো ব্যবহার করা

যদি কম আলোতে বাইক চালান, তাহলে লাইট জ্বালিয়ে দিন যাতে আপনি সামনের রাস্তাটি আরও ভালোভাবে দেখতে পান এবং আসন্ন আরোহীরা আপনাকে আরও ভালোভাবে দেখতে পান। ই-বাইকটি চালু থাকলেই কেবল হেডলাইটটি আলোকিত হতে পারে।

হেডলাইট এবং পিছনের আলো চালু বা বন্ধ করতে: উপরে টিপুন এবং ধরে রাখুন (▲) ২-৩ সেকেন্ডের জন্য বোতাম টিপুন।

৩.৮ হাঁটার সহায়তা ব্যবহার করা

ওয়াক অ্যাসিস্ট মোডে, মোটর বাইকটিকে ঘন্টায় ৩.৭ মাইল বেগে সামনের দিকে এগিয়ে নিয়ে যাবে যাতে আপনি যখন বাইক চালাচ্ছেন না তখন পরিবহন সহজ হয়। ওয়াক অ্যাসিস্ট্যান্স ব্যবহার করার সময় বাইকটিকে গাইড করার জন্য হ্যান্ডেলবার ব্যবহার করুন।

ওয়াক অ্যাসিস্ট মোড চালু করতে: ডাউন টিপুন এবং ধরে রাখুন (▼) বোতাম। ২ সেকেন্ড পরে, ওয়াক অ্যাসিস্ট মোড সক্রিয় হবে। ডাউন বোতামটি ধরে রাখুন। (▼) যতক্ষণ আপনার হাঁটার সহায়তার প্রয়োজন হবে ততক্ষণ বোতামটি টিপুন।

ওয়াক অ্যাসিস্ট মোড বন্ধ করতে: ছেড়ে দিন (▼) বোতাম।

৩.৯ RackIt স্মার্ট কার্গো সিস্টেমে র‍্যাক ব্যবহার করা

আপনার ই-বাইকটি সজ্জিত **জেটসন র‍্যাকইট স্মার্ট কার্গো সিস্টেমে র‍্যাক করে** — "ক্লিক অন, ক্লিক অফ" সহচর বহন করার জন্য ডিজাইন করা হয়েছে CARRY - সকল আনুষাঙ্গিক*।



ঝুড়ি



শীতল



টোট ব্যাগ

আপনার বহনের প্রয়োজনে আপনার ই-বাইকটি কাস্টমাইজ করুন। সিস্টেমে এবং উপলব্ধ RACKIT ক্যারি-অল আনুষাঙ্গিক সম্পর্কে আরও জানতে এটি স্ক্যান করুন।

একটি কম্প্যানিয়ন কার্গো আনুষাঙ্গিক* সহ RACKIT ব্যবহার করা:
সমস্ত RACKIT COMPANION CARGO ACCESSORIES-এর একটি সিমন্বতি বসে প্লটে থাকে যা RACKIT CARGO RACK-এ নিরাপদে ক্লিক করে।

কোনও অ্যাক্সেসরি চালু বা বন্ধ করতে ক্লিক করতে:
নির্দেশাবলীর জন্য এটি স্ক্যান করুন

*আনুষাঙ্গিক জিনিসিপত্র অন্তর্ভুক্ত নয়। নির্বাচন ভিন্ন হতে পারে।

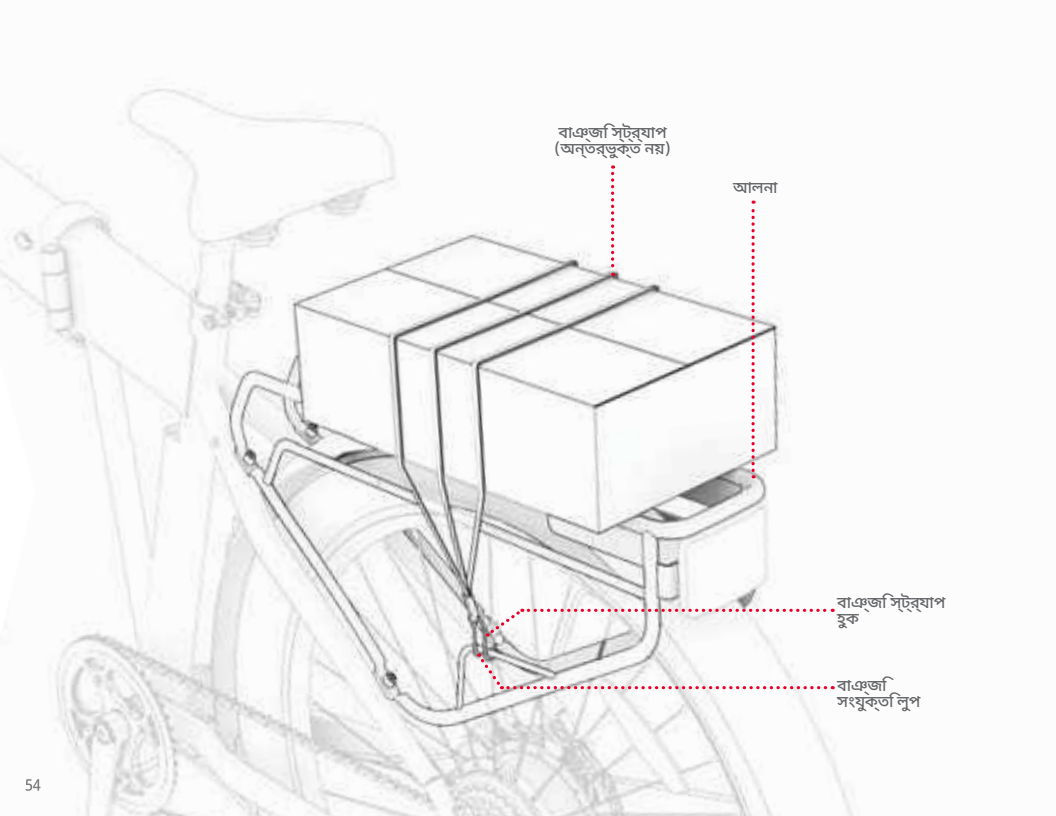
বাঞ্জি স্ট্র্যাপ
(অন্তর্ভুক্ত নয়)
আলনা
বাঞ্জি স্ট্র্যাপ
হুক
বাঞ্জি
সংযুক্তি লুপ

কম্প্যানয়িন কার্গো অ্যাকসসেরজি ছাড়া RACKIT ব্যবহার করা:

1. তোমার মালামাল র‍্যাকে রাখো।
2. র‍্যাকরে একটি বাঞ্জি অ্যাটাচমন্টে লুপে একটি বাঞ্জি স্ট্র্যাপরে ১টি হুক (অন্তর্ভুক্ত নয়) ঢোকান।
3. বাঞ্জি স্ট্র্যাপটি কার্গোর উপর এবং র‍্যাকরে চারপাশে টানটান না হওয়া পর্যন্ত প্রসারতি করুন।
4. এর অন্য হুকটি সুরক্ষতি করুন অন্য বাঞ্জি অ্যাটাচমন্টে লুপে বাঞ্জি স্ট্র্যাপটি ঢোকান।
   গুরুত্বপূর্ণ: বাঞ্জি স্ট্র্যাপটি আপনার কার্গোর উপর শক্ত করে লাগানো উচতি। আপনার কার্গোর আকার এবং বাঞ্জি স্ট্র্যাপরে দর্ঘৈ্যরে উপর নর্িভর কর, বাঞ্জি অ্যাটাচমন্টে লুপে দ্বতিীয় হুকটি সুরক্ষতি করার আগে স্ট্র্যাপটি র‍্যাকরে নীচে এবং আপনার কার্গোর উপর মুড়য়ি ফলো প্রয়োজন হতে পার।
5. বাঞ্জি স্ট্র্যাপ এবং আপনার মালপত্র নর্িাপদ আছে কনিা তা পরীক্ষা করুন।

⚠ নর্িাপত্তা এবং সুরক্ষার জন্য:

- **সর্বদা একটি বাঞ্জি স্ট্র্যাপ বা ডভেকিটেডে RACKIT কার্গো আনুষাঙ্গকি দয়িে র‍্যাকে পণ্য সুরক্ষতি রাখুন। কখনও অসুরক্ষতি পণ্য নয়িে যাত্রা করবনে না।**
- **র‍্যাকে মালামাল বহনরে পরমিাণ ২৫ পাউন্ডরে মধ্যে সীমাবদ্ধ রাখুন।**
- **নশ্চিতি করুন যে মোট বহন ওজন (আরোহী এবং পণ্যসম্ভার) 300 পাউন্ডরে বশেি না হয়।**
- **র‍্যাক বা কোনও পণ্যসম্ভাররে জনিসিপত্র উপচ পড়ব না।**
- **সর্বদা নশ্চিতি করুন যে কার্গোর কোনও অংশ বা RACKIT কার্গো আনুষঙ্গকি বশৈষ্ট্যি (স্ট্র্যাপ, বাকল, ইত্যাদি) চাকা, ব্রকে, প্যাডলে, চইেন বা অন্যান্য বাইকরে চলাচল বা প্রক্রয়িার পথে বাধা না হয়।**

গুরুত্বপূর্ণ:

- **উল্লখেযোগ্য ওজনরে পণ্যসম্ভার যোগ করা আপনার ই-বাইকরে কর্মক্ষমতাকে প্রভাবতি করতে পার। কর্মক্ষমতাকে প্রভাবতি করতে পারে এমন পরস্থিতি সম্পর্কে আরও বস্তিারতি জানার জন্য, বভিাগ 4.7 দখেুন।**
- **ই-বাইকে কখনই পণ্যসম্ভার বা আপনার RACKIT কম্প্যানয়িন অ্যাকসসেরজি অযত্নে রাখবনে না।**

৪. নড়াচড়া করা

৪.১ আপনার কোর অশ্বারোহণ

আপনার জটেসনে দুটি ভিন্ন উপায়ে যাত্রা করুন:
1. ইলকেট্রনকি সহায়তায় প্যাডলে চালানো (ধারা ৪.২)
2. অল-মোটর পাওয়াররে জন্য থ্রটল ব্যবহার (বভিাগ 4.4)

৪.২ স্পডি মোড বোঝা এবং ব্যবহার করা

মোটরটি কতটা শক্তি সরবরাহ করবে তা নর্িভর করবে আপনি কোন গতি মোড সটে করছেনে তার উপর।

আপনার সটে করা স্পডি মোডে সর্বোচ্চ গতিতে পৌঁছাতে সাহায্য করার জন্য মোটরটি শক্তি বৃদ্ধি করবে। যদি আপনার কবেল পডেলেংি প্রচষ্টো আপনাকে সইে গতরি বাইরে নয়িে যায়, তাহলে মোটর কোনও সহায়তা প্রদান করবে না।

আপনার সটে করা স্পডি মোড আপনার সর্বোচ্চ গতি নর্িধারণ করে যে আপনি কত গততিে ভ্রমণ করতে পারবনে। ঘনবসতপিূর্ণ এলাকায় ভ্রমণ করার সময়, অথবা আরও অবসর সময়ে যাত্রা করার সময়, গতি-সীমাবদ্ধ স্থানে কম গতি ব্যবহার করুন।

গতি মোড পরবির্তন করত: আপ ব্যবহার করুন (▲) এবং নচি (▼) বোতাম।

গতি মোড	1	2	3	4	5
সহায়ক গতি (প্যাডলে) অথবা সর্বোচ্চ গতি (থ্রটল)	৮ মাইল প্রতি ঘণ্টা	১১ মাইল প্রতি ঘণ্টা	১৪ মাইল প্রতি ঘণ্টা	১৭ মাইল প্রতি ঘণ্টা	২০ মাইল প্রতি ঘণ্টা

বঃিদ্রঃ: বদি্যুৎ বন্ধ থাকা অবস্থায় অথবা ব্যাটারি শষে হয়ে গলেে আপনি আপনার কোরটি চালাতে পারনে, কন্িতু আপনি হডেলাইট ব্যবহার করতে পারবে না।

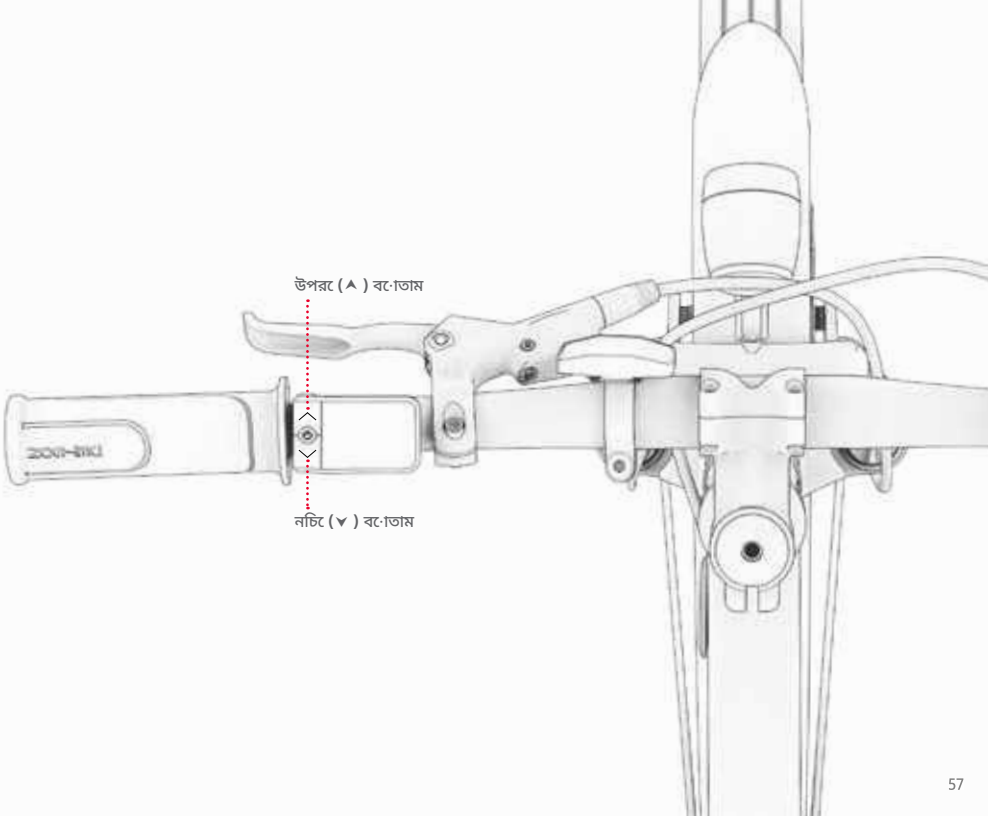
উপরে (▲) বোতাম
নিচে (▼) বোতাম

৪.৩ ইলেকট্রনিক প্যাডলে সহায়তায় রাইডিং

প্যাডলে অ্যাসিস্ট আপনাকে কম পরিশ্রমে আরও দ্রুত এবং আরও বেশি গতিতে যেতে সাহায্য করে। যখন আপনি পাওয়ার চালু রেখে প্যাডলে চালান, তখন মোটরটি আপনার পরিশ্রমের পরিপূরক হিসেবে বাইকটিকে শক্তি বৃদ্ধি করবে এবং বাইকটি যে প্যাডলে অ্যাসিস্ট স্তরে স্থাপন করা হয়েছে তার মধ্যে সর্বোচ্চ সম্ভাব্য গতিতে পৌঁছাতে সাহায্য করবে। (অনুচ্ছেদ 4.2)

এর মূল বৈশিষ্ট্য হল ক্যাডেন্স-ভিত্তিক প্যাডলে সহায়তা, যেখানে মোটরটি যখনই আপনি প্যাডলে চালাবেন তখন অতিরিক্ত শক্তি সরবরাহ করবে। প্যাডলেগুলিতে আপনার যেকোনো ঘূর্ণন প্রচেষ্টা মোটরটিকে চালু করতে বলবে - যাতে আপনি আপনার পেশীগুলিকে যতটা ইচ্ছা কম বা বেশি কাজ করতে পারেন।

যদি আপনার প্রচেষ্টা আপনাকে বাইকটি যে স্তরে স্থাপন করছেন তার গতির সীমা ছাড়িয়ে যায়, তাহলে প্যাডলে সহায়তা আর কাজ করবে না।

8.8 গিয়ার ব্যবহার করা

CORE হল একটি ৭-গিয়ারের বাইক।

কম গিয়ারের সাহায্যে প্যাডেল চালানো সহজ হয় কারণ এতে প্রতিরোধ ক্ষমতা কম থাকে, কিন্তু প্রতিটি প্যাডেল স্ট্রোকের সময় আপনি কম জমি ঢেকে ফেলবেন। চড়াই-উতরাইয়ের জন্য, রুক্ষ ভূখণ্ডে আঘাত করার জন্য বা ধীরে ধীরে বাইক চালানোর জন্য কম গিয়ার ব্যবহার করুন।

উচ্চতর গিয়ার আপনাকে আরও গতি দেবে, কারণ প্রতিটি প্যাডেল স্ট্রোকের সাথে আপনি আরও বেশি স্থল জুড়ে যাবেন। সমতল পৃষ্ঠে দ্রুত রাইডিংয়ের জন্য বা পাহাড় থেকে নামার সময় উচ্চ গিয়ার ব্যবহার করুন।

নিচের গিয়ারে নামাতে: পছন্দসই গিয়ারটি গিয়ার সূচক চিহ্নে না আসা পর্যন্ত ডাউনশিফ্ট বোতামটি টিপুন।

উচ্চতর গিয়ারে উপরে উঠতে: পছন্দসই গিয়ারটি গিয়ার সূচক চিহ্নে না পৌঁছানো পর্যন্ত আপশিফ্ট লিভারটি আপনার থেকে দূরে ঠেলে দিন।

বিঃদ্রঃ: প্রতিটি সফল গিয়ার শিফটের সাথে আপনার একটি ক্লিকিং শব্দ শুনতে হবে।

গুরুত্বপূর্ণ: শুধুমাত্র সামনের দিকে চলার সময় এবং সক্রিয়ভাবে প্যাডেল চালানোর সময় গিয়ার পরিবর্তন করুন।

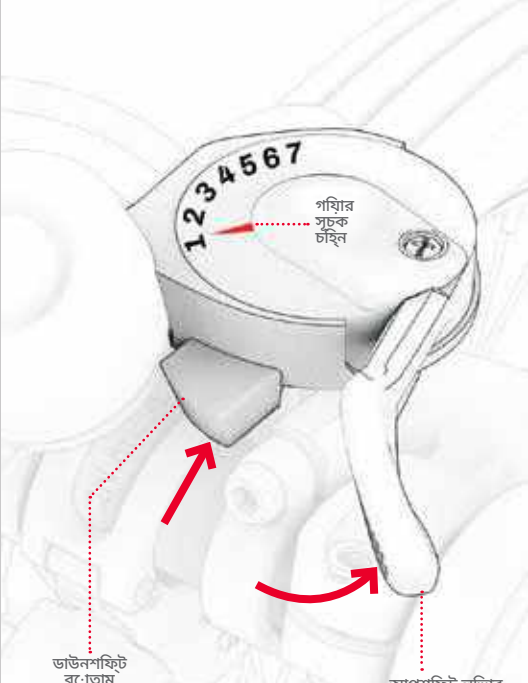

৪.৫ থ্রটলরে সাথে রাইডিং

মোটর শক্তি ব্যবহার করে বাইকটি সর্বোচ্চ কত গতিতে ভ্রমণ করতে পারবে তা নির্ভর করে আপনি বাইকটি কোন স্পিড মোডে সেট করছেনে তার উপর। (অনুচ্ছেদ 4.2)

মোটরবাইকরে মতো কোর চালানোর জন্য, প্যাডলে চালানো বন্ধ করুন এবং আপনার পা প্যাডলেরে উপর রাখুন। গতি বাড়ানোর জন্য, আপনার ডান বুড়ো আঙুল দিয়ে ধীরে ধীরে থ্রটলটি আপনার দিকে ঘোরান।

আপনি যত বশেি থ্রোটল ঘোরাবনে, মোটর তত বশেি সংযুক্ত হবে—এবং আপনি তত দ্রুত ভ্রমণ করবনে। হঠাৎ গতরি বস্ফিোরণ এড়াতে, সর্বদা থ্রোটলটি ধীরে ধীরে ঘোরান।

গতি কমাতে, থ্রটলরে উপর আলতো করে চাপ দনি।

⚠ **গুরুত্বপূর্ণ:** প্যাডলে না চালালওে, সর্বদা আপনার পা প্যাডলেরে উপর রাখুন। বাইকরে পাশে ঝুলিয়ে কখনও পা রাখবনে না।

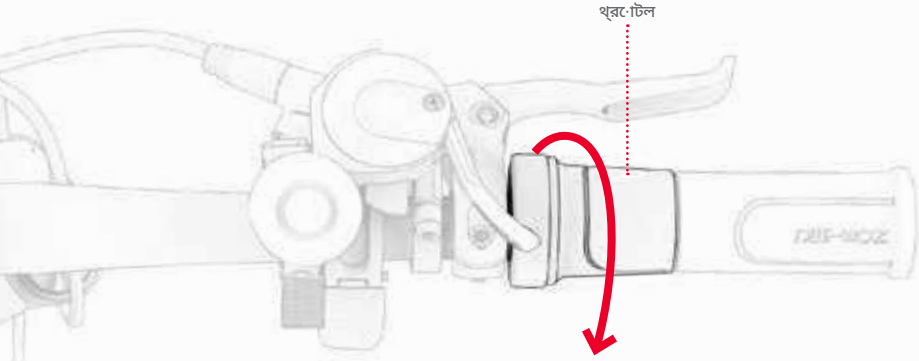

৪.৬ ব্রকে ব্যবহার করা

গতি কমাতে একটি বা উভয় হ্যান্ডব্রকে চপে ধরুন; সম্পূর্ণ থামানোর জন্য আরও জোরে চপে ধরুন। হঠাৎ নড়াচড়া এড়াতে, হ্যান্ডব্রকে(গুলি) ধীরে ধীরে চপে ধরার চষ্টো করুন।

বাম হ্যান্ডব্রকে ➔ সামনরে চাকার ব্রকে
ডান হ্যান্ডব্রকে ➔ পছিনরে চাকার ব্রকে

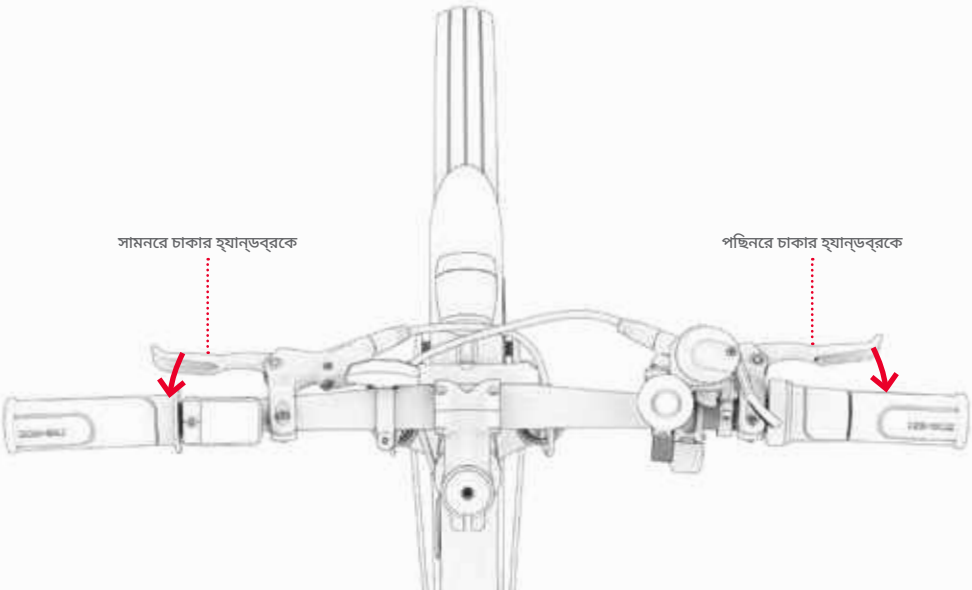

৪.৭ গতি এবং রাইডিং রেঞ্জ সর্বাধিক করা

মোটরটিকে যত জোরে কাজ করতে হবে, তত দ্রুত আপনার ব্যাটারি নিষ্কাশন হবে এবং সর্বোচ্চ গতিতে পৌঁছানো এবং বজায় রাখা তত কঠিন হবে। নিম্নলিখিত বিষয়গুলিও আপনি কত দ্রুত ভ্রমণ করতে পারবেন এবং একবার চার্জ করলে আপনি কতদূর যেতে পারবেন তা প্রভাবিত করবে।

- **রাইডিং সারফেস** – রুক্ষ পৃষ্ঠের উপর দিয়ে ভ্রমণ করলে ঘর্ষণ সৃষ্টি হয়, যা আপনার গতি কমিয়ে দিতে পারে এবং মোটরকে আরও বেশি কাজ করতে হয়, যার ফলে এটি দ্রুত নিষ্কাশন হয়। সম্ভব হলে, একটি মসৃণ রাইডিং পৃষ্ঠ বেছে নিন।
- **ওজন বহন করা** - বেশি ওজন (আরোহী প্লাস কার্গো) অর্জনযোগ্য গতি এবং পরিসর হ্রাস করে।
- **রাইডিং স্টাইল** – ঘন ঘন গাড়ি চালানো শুরু করা এবং থামানো হলে রাইডিং রেঞ্জ কমে যাবে।
- **বাতাসের তাপমাত্রা** - ই-বাইক চালানো এবং সংরক্ষণের জন্য আদর্শ তাপমাত্রা ৫ ডিগ্রি সেলসিয়াসের মধ্যে ০ - ৯০° ফারেনহাইট (১ 0 - ৩৫°সে.)।
- **ঝোঁক** – মোটরটিকে সমতল প্রসারিত বা উতরাইয়ের চেয়ে চড়াই-উতরাইয়ে বেশি কাজ করতে হয়, যার ফলে ব্যাটারি দ্রুত শেষ হয়ে যায়।
- **ব্যাটারি রক্ষণাবেক্ষণ** - প্রতিটি যাত্রার পরে সময়মত ব্যাটারি চার্জ করা ব্যাটারির ক্ষমতা এবং শক্তি বজায় রাখতে সাহায্য করে।
- **গিয়ারের ব্যবহার** – আপনার প্যাডেল চালানোর প্রচেষ্টা সর্বাধিক করার জন্য গিয়ার ব্যবহার করলে প্যাডেলে সহায়তার আরও দক্ষ ব্যবহার সম্ভব হয়, যাতে ব্যাটারি শেষ হওয়ার আগেই আপনি আরও বেশি মাইলেজ অর্জন করতে পারেন।

৫. নিরাপদ যাত্রা

৫.১ যাত্রার আগে নিরাপত্তা পরীক্ষা

প্রতিটি ভ্রমণের আগে এই গুরুত্বপূর্ণ নিরাপত্তা পরীক্ষাগুলি করুন:

ব্রেক
নিশ্চিত করুন যে ব্রেকগুলি সঠিকভাবে কাজ করছে যাতে:
- হ্যান্ডব্রেকে লিভারগুলি হ্যান্ডেলবারের সাথে সংযুক্ত এবং লুব্রিকেট করা থাকে যাতে তারা সহজেই সংকুচিত হয়।
- ব্রেকে প্যাডগুলি জীর্ণ হয় না, এবং কনেদ্রীভূত হয় এবং রটারের সাথে সারবিদ্ধ হয়।

ক্র্যাঙ্ক এবং প্যাডেল
- প্যাডেলগুলি ক্র্যাঙ্কের সাথে সুরক্ষিতভাবে শক্তভাবে আটকানো আছে কিনা তা পরীক্ষা করুন।
- ক্র্যাঙ্কগুলি বাইকের বডির সাথে সুরক্ষিতভাবে শক্তভাবে আটকে আছে কিনা এবং অবাধে ঘোরে কিনা তা পরীক্ষা করুন।

ফ্রেম এবং কাঁটাচামচ
- বাইকের ফ্রেম এবং কাঁটা ক্ষতগ্রিস্ত, বাঁকা বা ভাঙা কিনা তা পরীক্ষা করুন।
- ফ্রেমে ল্যাচ দ্বারা ফ্রেমেটি রাইডিং পজিশনে সুরক্ষিত আছে কিনা তা পরীক্ষা করুন।

স্টিয়ারিং
- হ্যান্ডেলবারটি হ্যান্ডেলবার ক্ল্যাম্প দ্বারা সুরক্ষিত অবস্থানে আছে কিনা তা পরীক্ষা করুন।
- চাকা এবং হ্যান্ডেলবারটি সারবিদ্ধভাবে ঘোরে কিনা তা পরীক্ষা করুন।

চাকা এবং টায়ার
- টায়ারগুলি অতিরিক্ত ক্ষয়ের লক্ষণ দেখায় না বা ক্ষতগ্রিস্ত হয় কিনা তা পরীক্ষা করুন।
- নিশ্চিত করুন যে টায়ারগুলি সুপারিশকৃত 2 চাপে স্ফীত হয়েছে। ৪ - ৩০ পিএসআই।
- চাকার স্পোকগুলো ভাঙা আছে কিনা তা পরীক্ষা করুন।
- চাকার রিমগুলো ক্ষতগ্রিস্ত বা বাঁকা না আছে কিনা তা পরীক্ষা করুন।
- অ্যাক্সেল বাদামগুলো শক্ত কিনা তা পরীক্ষা করুন।

শৃঙ্খল
- চেইনের টানটা এমনভাবে আছে কিনা তা পরীক্ষা করে দেখুন যাতে আপনি চেইনের মাঝখানটা মাত্র ইঞ্চি পর্যন্ত তুলতে পারেন।
- ক্র্যাঙ্কসেট, ডেরাইলিউর এবং জকি হুইলে চেইনটি সঠিকভাবে অবস্থিত কিনা তা পরীক্ষা করুন।

৫.২ হলেমটে সুরক্ষা

আরোহীর সর্বদা হলেমটে পরা উচতি।



সঠকি অবস্থান:
কপাল ঢাকা।
হলেমটে দ্বারা।



অনুপযুক্ত অবস্থান:
কপাল উন্মুক্ত।
পড়ে গলেে গুরুতর আঘাত লাগতে পারে।

*** হলেমটে, উপযুক্ত পোশাক, জুতা এবং সুরক্ষা সরঞ্জাম পরুন। এমন পোশাক এড়যিে চলুন যা চাকার মধ্যে বা চাকার নচিে আটকে যতেে পারে। বন্ধ পায়রে আঙুলরে জুতা পরার পরামর্শ দওেয়া হয়। দুর্ঘটনার ক্ষত্রেে আঘাত এড়াতে ASTM F1492 অনুমোদতি হলেমটে এবং সুরক্ষা সরঞ্জাম পরুন।**

৫.০ যত্ন ও রক্ষণাবক্ষেণ

আপনার ই-বাইকটি যাতে সুচারুভাবে এবং নরিাপদে চলতে পারে তার যত্ন ননি। কীভাবে করবনে তা এখানে:

আপনার CORE পরচিালনা করা

- **আপনার কোরকে তীব্র কম্পন বা তীব্র শারীরকি আঘাতরে সংস্পর্শে আনা এড়য়িে চলুন।**
- **ব্যাটারি কখনই খুলে ফলেবনে না।**
- **আপনার কোরকে জল এবং আর্দ্রতা থকেে দূরে রাখুন।**
- **ভাঙা এড়াতে মসৃণ, সমতল পৃষ্ঠে চড়ুন।**
- **আপনার কোরটি কখনই ঢাকা, সটি বা হ্যান্ডলেবাররে পাশে বহন করবনে না।**
- **মোটর এবং হ্যান্ডলেবাররে যন্ত্রাংশরে মধ্যে সংযোগকারী তার যনে টানা বা আটকে না যায় সদেকিে খয়োল রাখুন।**

⚠ ব্যাটারি সাবধানতা

আপনার পণ্যটতিে একটি অপসারণযোগ্য লথিয়িাম-আয়ন ব্যাটারি রয়িছে। পরচিালনা করার সময় সাবধানতা অবলম্বন করুন।

- পণ্য এবং ব্যাটারি আগুন এবং অতরিক্তি তাপ থকেে দূরে রাখুন।
- তীব্র শারীরকি ধাক্কা, তীব্র কম্পন, বা আঘাত এড়য়িে চলুন।
- পণ্য এবং ব্যাটারকি জল বা আর্দ্রতা থকেে রক্ষা করুন।
- পণ্য বা ব্যাটারি অন্য কোনও বস্তুর উপরে বা নীচে স্তূপে রাখবনে না বা সংরক্ষণ করবনে না।
- ব্যাটারি খুলে ফলেবনে না।
- প্রতদিনিরে আবর্জনার সাথে পণ্য বা ব্যাটারি ফলেবনে না। পণ্যটি একটি নির্দষ্টি ই-বর্জ্য সুবধিা বা ব্যাটারি পুনর্ব্যবহার কন্দ্রেে আনুন। আপনার কাছাকাছি বর্জ্য অপসারণরে স্থান সম্পর্কে আরও তথ্যরে জন্য, আপনার স্থানীয় পৌরসভা বা বর্জ্য পরবিহনকারীর সাথে যোগাযোগ করুন।
- যদি পণ্যরে ব্যাটারি গরম অনুভূত হয় বা অতরিক্তি গরম হওয়ার লক্ষণ দখো দয়ে, গন্ধ বা অস্বাভাবকি শব্দ নর্গিত হয়, তরল বা গ্যাস লকি হয়, অথবা আকার বা রঙ পরবির্তন হয়, তাহলে অবলিম্বে:
  1. যদি ব্যবহার করা হয়, তাহলে অবলিম্বে পণ্যটি ব্যবহার বন্ধ করুন। যদি পণ্যটি চার্জংি কবেলটি ব্যবহার করা হয়, তাহলে তা থকেে খুলে ফলেুন। প্লাগ ইন করা হয়ছে।
  2. পণ্যটরি ব্যবহার বন্ধ করুন।
  3. যদি এটি করা নরিাপদ হয়, তাহলে পণ্য এবং ব্যাটারি একটি পরষ্কিার স্থানে এবং দাহ্য পদার্থ থকেে দূরে সরয়িে ননি।
  4. সাহায্যরে জন্য আপনার স্থানীয় জরুরি পরষিবোগুলতিে কল করুন।
  5. ব্যাটারি ইলকেট্রোলাইট তরলরে লকিংয়িরে সংস্পর্শে আসা চোখ বা ত্বকরে যে অংশগুলি আছে তা পরষ্কিার প্রবাহতি জল দয়িে ভালোভাবে ধুয়ে ফলেুন এবং অতরিক্তি চকিৎিসা সহায়তা ননি।
- ব্যাটারতিে কোনও সমস্যা হলে, জটেসন কয়োর টমিরে সাথে যোগাযোগ করুন।

আপনার CORE সংরক্ষণ করা হচ্ছে
আপনার বাইক এবং ব্যাটারি রাখুন:

- **ঘরের ভেতরে এবং শুষ্ক জায়গায়।**
- **ধুলো থেকে রক্ষা করার জন্য একটি অ-দাহ্য পদার্থ দিয়ে আবৃত।**
- **আগুন বা অতিরিক্ত তাপ থেকে দূরে।**
- **৫ এর মধ্যে তাপমাত্রায় ০ - ৯০° ফারেনহাইট (১ ০ - ৩৫°সে.)।**
- **আপনার ই-বাইকটি এমন জায়গায় রাখবেন না যেখানে ঘর বা বাসস্থান থেকে সহজে প্রবেশ বা প্রস্থান নিষিদ্ধ। নিশ্চিত করুন যে স্থানটিতে প্রবেশ এবং প্রস্থানের জন্য একটি পরিষ্কার পথ রয়েছে।**

আপনার কোর পরিষ্কার করা
বাইকে সরাসরি পানি স্প্রে বা লাগাবেন না। পানি তারের ক্ষতি করতে পারে,
ব্যাটারির বগি, এবং আলো, সেইসাথে ফ্রেমের অবনতি—যার সবই হতে পারে
এমন একটি ত্রুটি যা আরোহীর নিরাপত্তাকে ঝুঁকির মধ্যে ফেলে।

আপনার ই-বাইকটি কীভাবে পরিষ্কার করবেন তা এখানে দেওয়া হল:

- **আসন এবং ফ্রেম - একটি ভিজে ধুলো-মুক্ত কাপড় বা রাবিং অ্যালকোহলে ডুবানো কাপড় দিয়ে মুছুন। তারপর একটি শুকনো ধুলো-মুক্ত কাপড় দিয়ে মুছুন।**
- **হাতল - একটি ভিজে ধুলোমুক্ত কাপড় ব্যবহার করে হালকা সাবান দিয়ে মুছে ফেলুন। একটি আলাদা ভিজে কাপড় দিয়ে অতিরিক্ত সাবান মুছে ফেলুন।**
- **চাকার যন্ত্রাংশ - একটি ভিজে ধুলোমুক্ত কাপড় দিয়ে মুছুন।**
- **টায়ার - একটি ভিজে ধুলোমুক্ত কাপড় দিয়ে মুছুন। টায়ার ফিনিশার বা ক্লিনারও ব্যবহার করা যেতে পারে।**

ব্যক্তিদের আগুন লাগার বা আহত হওয়ার ঝুঁকি সম্পর্কে নির্দেশাবলী এবং গুরুত্বপূর্ণ নিরাপত্তা নির্দেশাবলী

ব্যবহার না করার সময় ঘরে ভেতরে জিনিসিপত্র রাখুন। চার্জ করার সময় বা গাড়ি চালানোর সময় ব্যবহারের সময় ঘরের ভেতরে জিনিসিপত্র রেখে দিন। "সতর্কতা - আগুনের ঝুঁকি - ব্যবহারকারীর পরিষেবা যোগ্য যন্ত্রাংশ নেই"। বৈদ্যুতিক সাইকেলগুলি উচ্চ-উচ্চতার স্থানে ব্যবহারের জন্য নয় যেখানে বৈদ্যুতিক সার্কিটে বৈদ্যুতিক তারের মধ্যে বর্ধিত ক্লিয়ারেন্স প্রয়োজন, ইঙ্গিত দেয় যে সেগুলি সমুদ্রপৃষ্ঠের 2,000 মিটারের উপরে উচ্চতায় ব্যবহারের জন্য নয়। "অতিরিক্ত রশ্মি, বৃষ্টিপাত এবং উপাদানগুলির দীর্ঘায়িত এক্সপোজার আবাসন সামগ্রীর ক্ষতি করতে পারে। যখন বাইকটি ব্যবহার না করা হয়, তখন এটি ঘরের ভেতরে সংরক্ষণ করা উচিত।"

⚠ সতর্কতা:

এই পণ্যটি ব্যবহার করার সময় সর্বদা মৌলিক সতর্কতা অবলম্বন করুন, যার মধ্যে নিম্নলিখিতগুলি অন্তর্ভুক্ত রয়েছে:

(ক) পণ্যটি ব্যবহারের আগে সমস্ত নির্দেশাবলী পড়ুন।

(খ) আঘাতের ঝুঁকি কমাতে, পণ্যটি শিশুদের কাছাকাছি ব্যবহার করার সময় কঠোর তত্ত্বাবধান অপরিহার্য।

(গ) পণ্যের ভেতরে আঙুল বা হাত ঢোকাবেন না।

(ঘ) যদি ইলাস্টিক পাওয়ার কেবল বা আউটপুট কেবেলটি ভেঙে যায়, ইনসুলেশন ভেঙে যায়, অথবা অন্য কোনও ক্ষতির ইঙ্গিত থাকে তবে এই পণ্যটি ব্যবহার করবেন না।

(ঙ) সকল সরঞ্জামের জন্য। নির্দেশাবলীতে বলা উচিত: "এই যন্ত্রটি ১৪°F (-১০°C) এর নিচে বা ৪০°C (১০৪°F) এর উপরে পরিবেশগত তাপমাত্রায় ব্যবহারের উদ্দেশ্যে নয়"।

(চ) সকল ডিভাইসের জন্য, নির্দেশাবলীতে এই তথ্য অন্তর্ভুক্ত করা উচিত: "পরিবেশের তাপমাত্রা 0°C (32°F) এবং 40°C (104°F) এর মধ্যে থাকলে ব্যাটারি চার্জ করার জন্য ডিজাইন করা হয়েছে। পরিবেষ্টনের তাপমাত্রা এই সীমার বাইরে থাকলে কখনই ব্যাটারি চার্জ করবেন না।"

এই নির্দেশাবলী মেনে চলুন

সংযুক্ত থাকুন।

অনুসরণ করতে ভুলবনে না **@রাইডজটেসন**
অসাধারণ অফার সম্পর্কে জানতে সে·াশ্যাল মডিয়িায়,
উপহার, এবং জটেসনরে সমস্ত সর্বশষে খবর।

তে·ামার যাত্রা ভালে·া লাগছে?

তারপর ridejetson.com/reviews-এ একটি পর্যালে·চনা দতিে ভুলবনে না।
আমরা আপনার কাছ থকেে শুনতে অধীর আগ্রহে অপক্ষো করতে পারছি না!

JETSON

#মকেমুভস

প্রশ্ন? আসুন সাহায্য করি।

ridejetson.com/support
ridejetson.com/chat সম্পর্কে

আপনার পণ্যের ওয়ারেন্টি প্রযোগ করতে
অথবা ওয়ারেন্টি সম্পর্কে জিজ্ঞাসা করুন
কভারেজের জন্য, সরাসরি আমাদের সাথে যোগাযোগ করুন।

১ (৮৪৪) ৫৮৫-৭৪৬২

চীনে হুইঝোতে উৎপাদিত
TruRide Tech LLC দ্বারা আমদানিকৃত।
পোস্ট অফিস বক্স ৪৬১, জার্সি সিটি, এনজে ০৭৩০২-৯৯৯৮

www.ridejetson.com





চীনে তৈরি
তারিখ কোড: ১২/২০২৪
ডকুমেন্ট সংস্করণ: v1.0

© ২০২৪, ট্রুরাইড টেক। সর্বস্বত্ব সংরক্ষিত।
TruRide Tech LLC-এর জন্য তৈরি।
JETSON® হল JetStream Brands LLC-এর লাইসেন্সের অধীনে ব্যবহৃত একটি নিবন্ধিত ট্রেডমার্ক। আকৃতি, গ্রাফিক্স এবং নকশা সহ এই নথির কোনও অংশই কোনও আকারে বা কোনও উপায়ে পুনরুত্পাদন বা প্রেরণ করা যাবে না।

JETSON

Nwayo
Pliye elektrik Mountain Bike.

Yon gid pou woulib ou.

ENPÒTAN: LI AK ANPIL ATANSYON EPI KENBE POU REFERANS NAN LAVNI.

MODÈL SKU: JCORE-BLK

Prezante Rackit Smart Cargo System la

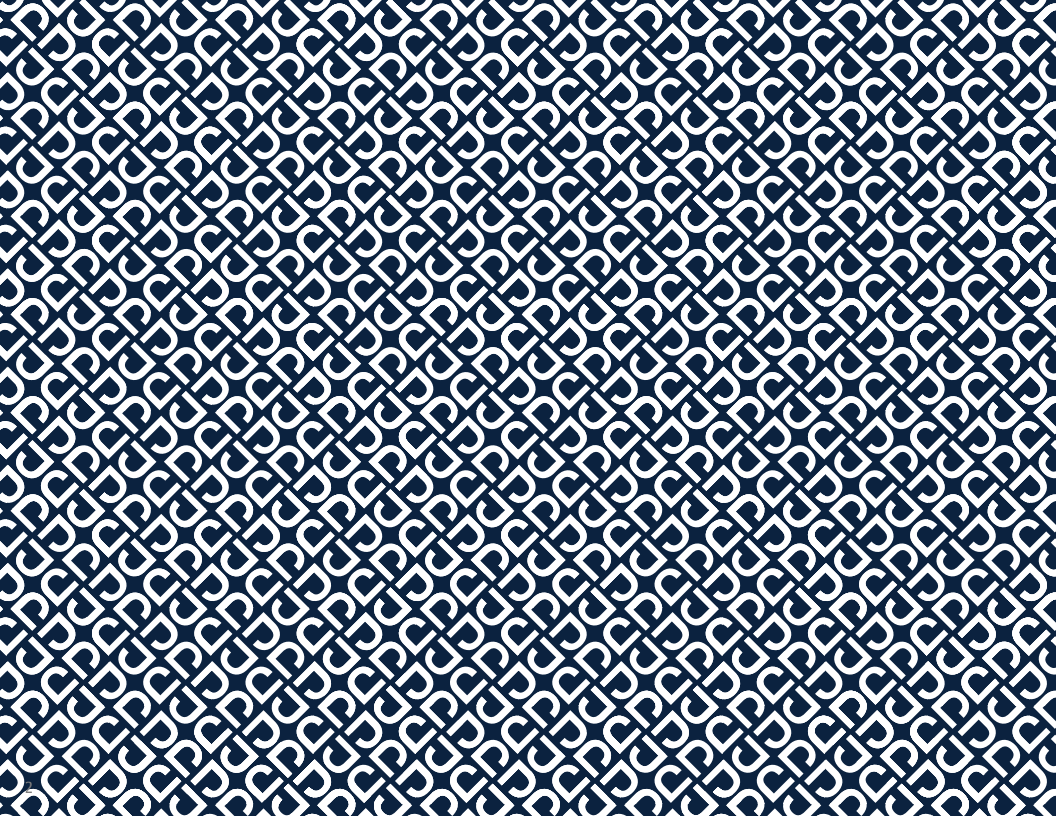

Pi gwo de règ monte Jetson yo:
Fè sekirite. Pran plezi!

Kontni

Avètisman Sekirite 5

Kouvèti Garanti 8

Apèsi sou pwodwi a 10

Espesifikasyon & Karakteristik 14

Konvnab kavalye 15

Resous sou entènèt 16

1. Kòmanse

1.1 Kòmanse Nòt 17

1.2 Dewoulman & Pliye ankadreman an 18

1.3 Asanble Guidon la 23

1.4 Tache Syèj la 28

1.5 Dewoulman & Pliye Pedal yo 32

2. Preparasyon pou monte

2.1 Mete Wotè Syèj la 34

2.2 Chaje batri a 38

2.3 Enflasyon kawotchou ak presyon 40

2.4 Tcheke ak Ajiste Fren yo 41

2.5 Limen & Off 43

3. Karakteristik & Fonksyon

3.1 Retire & Remete batri a 44

3.2 Sèvi ak Kickstand la 49

3.3 Sèvi ak klòch la 50

3.4 Konprann & Sèvi ak ekran LCD a 51

3.5 Chanje ekspozisyon an 52

3.6 Tcheke nivo chaj batri 54

3.7 Sèvi ak limyè yo 54

3.8 Sèvi ak Walk Assist 55

3.9 Sèvi ak RackIt Smart Cargo System Rack la 56

4. Fè Mouvman

4.1 Monte Nwayo Ou 60

4.2 Konprann & Sèvi ak mòd vitès 60

4.3 Monte ak asistans pedal elektwonik 62

4.4 Sèvi ak Gears yo 63

4.5 Monte ak gaz la 64

4.6 Sèvi ak fren yo 65

4.7 Maksimize vitès & Riding Range 66

5. Vwayaj ki an sekirite

5.1 Tèks sekirite avan woulib la 67
5.2 Sekirite Kas 68
5.3 Swen & Antretyen 69

Avètisman Sekirite

- Anvan ou itilize, tanpri li manyèl itilizatè a ak avètisman sekirite ak anpil atansyon, epi asire w ke ou konprann epi aksepte tout enstriksyon sekirite yo. Itilizatè a pral responsab pou nenpòt pèt oswa domaj ki te koze pa move itilizasyon. Avètisman risk pou kavalye blese ki ka lakòz lè boulon tij-a-fouchèt twò sere.
- **Si w pa sèvi ak yon plato ki kòrèk, sa ka lakòz dife ak eksplozyon, sa ki lakòz domaj pwopriyete, blesi, ak lanmò.**
- Avètisman risk pou yo blese kavalye ki ka lakòz nan boulon tij-a-fouchèt twòp sere.
- Anvan chak sik operasyon, operatè a dwe fè chèk preoperasyon yo espesifye pa manifakti a: Tout gad ak kousinen manifakti a te founi orijinal yo nan bon plas ak nan kondisyon pou sèvis; Ke sistèm frenaj la ap fonksyone byen; Ke nenpòt ak tout gad aks, gad chèn, oswa lòt kouvèti oswa gad pa manifakti a founi yo an plas ak nan kondisyon sèvis; Kawotchou yo nan bon kondisyon, yo gonfle byen, epi yo gen ase kraze; Zòn nan pwodwi a dwe opere yo ta dwe san danje epi apwopriye pou operasyon an sekirite.
- Konpozan yo dwe konsève ak repare an akò ak espesifikasyon manifakti a epi itilize sèlman pati ranplasman manifakti a otorize ak enstalasyon fèt pa dilè oswa lòt moun ki kalifye.
- Avètisman kont rechaje pil ki pa rechargeable.
- Pa kite men, pye, cheve, pati nan kò, rad, oswa atik ki sanble antre an kontak ak pati k ap deplase, wou, oswa tren kondwi, pandan motè a ap mache.
- Timoun oswa moun ki gen kapasite fizik, sansoryèl oswa mantal redwi, oswa ki pa gen eksperyans ak konesans pa ta dwe itilize pwodui sa a, sof si yo te ba yo sipèvizyon oswa enstriksyon (IEC 60335-1/A2:2006).
- Timoun ki pa sipèvize pa ta dwe jwe ak pwodwi a (IEC 60335-1/A2:2006).
- Sipèvizyon adilt obligatwa.
- Kavalye a pa ta dwe depase 300 lb.
- Yo pa dwe opere inite yo pou fè kous, kaskad, oswa lòt manèv, ki ka lakòz pèt kontwòl, oswa ki ka lakòz aksyon oswa reyaksyon san kontwòl operatè/pasaj.
- Pa janm itilize tou pre machin yo.
- Evite boul byen file, griyaj drenaj, ak chanjman sifas toudenkou. Scooter ka sispann toudenkou.
- Evite lari ak sifas ki gen dlo, sab, gravye, pousyè tè, fèy, ak lòt debri. Tan mouye afekte traction, frenaj, ak vizibilite.
- Evite monte alantou gaz ki ka pran difè, vapè, likid, oswa pousyè ki ka lakòz difè.
- Operatè yo dwe respekte tout rekòmandasyon ak enstriksyon fabrikan an, epi yo dwe konfòme yo ak tout lwa ak òdonans yo: Inite ki pa gen limyè devan yo dwe opere sèlman ak bon kondisyon lajounen nan vizibilite, epi; Yo dwe ankouraje pwopriyetè yo mete aksan sou (pou wè) lè l sèvi avèk ekleraj, reflektè, ak pou inite ki ba monte, drapo siyal sou poto fleksib.
- Moun ki gen kondisyon sa yo dwe avèti pou yo pa opere: Moun ki gen maladi kè; Fanm ansent; Moun ki gen maladi nan tèt, nan do, oswa nan kou, oswa operasyon anvan nan zòn sa yo nan kò a; ak moun ki gen nenpòt kondisyon mantal oswa fizik ki ka fè yo fasil pou blese oswa andikape dèksterite fizik yo oswa kapasite mantal yo pou rekonèt, konprann, ak fè tout enstriksyon sekirite yo epi pou kapab asime danje ki genyen nan itilizasyon inite a.
- Pa monte nan mitan lannwit.
- Pa monte apre w fin bwè oswa apre w fin pran medikaman sou preskripsyon.
- Pa pote atik lè w ap monte.
- Pa janm opere pwodwi a pye atè.
- Toujou mete soulye epi kenbe lasèt soulye mare.
- Asire w ke pye ou yo toujou mete an sekirite sou pil la.
- Operatè yo dwe toujou sèvi ak rad pwoteksyon apwopriye, ki gen ladan men pa limite a yon kas, ak sètifikasyon apwopriye, ak nenpòt lòt ekipman manifakti a rekòmande: Toujou mete ekipman pwoteksyon tankou kas, kousinen jenou, ak koud koud.
- Toujou kite pyeton yo.
- Fè atansyon ak bagay ki devan ou byen lwen ou.
- Pa kite distraksyon lè w ap monte, tankou reponn telefòn oswa patisipe nan nenpòt lòt aktivite.
- Pwodwi a pa ka monte pa plis pase yon moun.
- Lè ou monte pwodwi a ansanm ak lòt pasaje yo, toujou kenbe yon distans ki an sekirite pou evite yon kolizyon.
- Lè w vire, asire w ke w kenbe balans ou.
- Monte ak fren mal ajiste se danjere epi li ka lakòz blesi grav oswa lanmò.
- Fren an ka vin cho pandan w ap opere, pa manyen fren an ak po ou.

- Aplike fren yo twò di oswa twò sibitman ka bloke yon wou, sa ki ka lakòz ou pèdi kontwòl ak tonbe. Sibit oswa twòp aplikasyon fren an ka lakòz blesi oswa lanmò.
- Si fren an dekole, tanpri ajiste ak kle egzagòn lan, oswa tanpri kontakte Ekip Swen Jetson la.
- Ranplase pati ki chire oswa ki kase imedyatman.
- Tcheke si tout etikèt sekirite yo an plas epi yo konprann anvan monte.
- Pwopriyetè a dwe pèmèt itilizasyon ak operasyon inite a apre yon demonstrasyon ke operatè sa yo ka konprann ak opere tout eleman nan inite a anvan yo itilize.
- Pa monte san fòmasyon apwopriye. Pa monte nan gwo vitès, sou tèren inegal, oswa sou pant. Pa fè kaskad oswa vire sibitman.
  Rekòmande pou itilize andedan kay la.
- Ekspozisyon pwolonje a reyon UV, lapli ak eleman yo ka domaje materyèl patiraj yo, magazen andedan kay la lè yo pa itilize.
- Lubrifyan scooter a pa obligatwa.
- AVÈTISMAN – Risk pou dife, Pa gen okenn pati itilizatè ki ka repare

MODIFIKASYON

Pa eseye demonte, modifye, repare, oswa ranplase inite a oswa nenpòt eleman nan inite a san yo pa enstriksyon nan men Jetson Care Team. Sa a pral anile nenpòt garanti, epi li ka mennen nan fonksyone byen ki ka lakòz blesi.

PREKOKSYON PLIS OPERASYON

Pa leve pwodwi a sou tè a pandan li sou epi wou yo an mouvman. Sa ka lakòz wou yo vire lib, sa ki ka lakòz blesi nan tèt ou oswa lòt moun ki tou pre. Pa sote sou oswa sou pwodwi a, epi pa sote pandan w ap itilize li. Toujou kenbe pye ou byen fèm sou rès pye a pandan w ap opere.
Aparèy yo pa fèt pou itilize nan altitid ki pi wo pase 2000 m anwo nivo lanmè.

JETE BATRI ITILIZE

Batri a ka gen sibstans danjere ki ka mete an danje anviwònman an ak sante moun. Senbòl sa a make sou batri a ak/oswa anbalaj endike ke batri itilize pa dwe trete kòm fatra minisipal. Batri yo ta dwe jete nan yon pwen koleksyon apwopriye pou resiklaj. Lè w asire pil yo itilize yo jete kòrèkteman, w ap ede anpeche potansyèl konsekans negatif sou anviwònman an ak sante moun. Resiklaj materyèl yo pral ede konsève resous natirèl yo. Pou plis enfòmasyon sou resiklaj pil itilize yo, tanpri kontakte sèvis jete fatra minisipalite lokal ou a.

Aparèy sa a konfòm ak Pati 15 Règ FCC yo. Operasyon an sijè a de kondisyon sa yo: (1) Aparèy sa a pa ka lakòz entèferans danjere, epi (2) aparèy sa a dwe aksepte nenpòt entèferans resevwa, enkli entèferans ki ka lakòz operasyon endezirab.

⚠ AVÈTISMAN:

Pou diminye risk pou yo blese, sipèvizyon adilt obligatwa. Pa janm itilize nan wout, toupre motè machin, sou oswa toupre pant apik oswa etap, pisin oswa lòt kò dlo; toujou mete soulye, epi pa janm pèmèt plis pase yon kavalye.

Kalifòni Pwopozisyon 65

⚠AVETISMAN:

Pwodui sa a ka ekspoze ou nan pwodwi chimik ki gen ladan Kadmyòm, ki se Eta Kalifòni konnen ki lakòz kansè ak domaj nesans oswa lòt domaj repwodiktif. Pou plis enfòmasyon ale sou: www.P65Warnings.ca.gov.

Kouvèti Garanti

JENERAL GARANTI LIMITE

Nouvo pwodwi Jetson ou a garanti kont defo nan materyèl ak atizan konn fè jan sa endike nan ridejetson.com/warranty pou yon peryòd de tan apati dat orijinal acha Yo Vann an Detay lè yo itilize an akò ak manyèl itilizatè Jetson yo (al gade nan ridejetson.com/support). **Dapre garanti sa a, ou pral kapab dirije reklamasyon ou yo bay Jetson menm nan sitiyasyon kote ou te achte pwodwi Jetson nan youn nan détaillants otorize nou yo.** Pou li tout kondisyon garanti nou an, vizite ridejetson.com/warranty .

Apèsi sou pwodwi a

1. **GUIDON*** (DETAY PAJ 12)
2. **TIJ**
3. **LIMYÈ**
4. **FORK DEVAN**
5. **DISK FREN** (X2; DEVAN AK DÈYÈ)
6. **ROU** (X2; DEVAN* AK DÈYÈ)
7. **VALV KAWOTCHOU AK BOUCHON POUSYÈ** (X2; DEVAN AK DÈYÈ)
8. **FENDER** (X2; DEVAN** AK DÈYÈ)
9. **ANKADREMAN**
10. **FRAME BLOKE LATCH**
11. **BATRI** (DETACHABLE)
    - A. **PORT CHAJE BATRI**
    - B. **MANCH**
12. **LOCK BATRI**
13. **NAN-ANKADREMAN PÒ CHAJE AK KOUVÈTI**
14. **SYÈJ** *
15. **SYÈJ KRANPON**
16. **LIMYÈ DÈYÈ/REFLEKTÈ**
17. **PEDAL** (X2; AGOCH AK DWA)
18. **CRANKSET**
19. **CHÈN**
20. **DERAYEUR**
21. **KICKSTAND**
22. **RACKIT DÈYÈ KAGO ETAJÈ**
23. **REFLEKTÈ WOU** (X2; DEVAN AK DÈYÈ)
24. **KANPE BISIKLÈT**
25. **KLE** (X2)
26. **CHARGER**
27. **CHAJE KAB**

* PA PRE-TACHE; MANDE POU METE KANPE

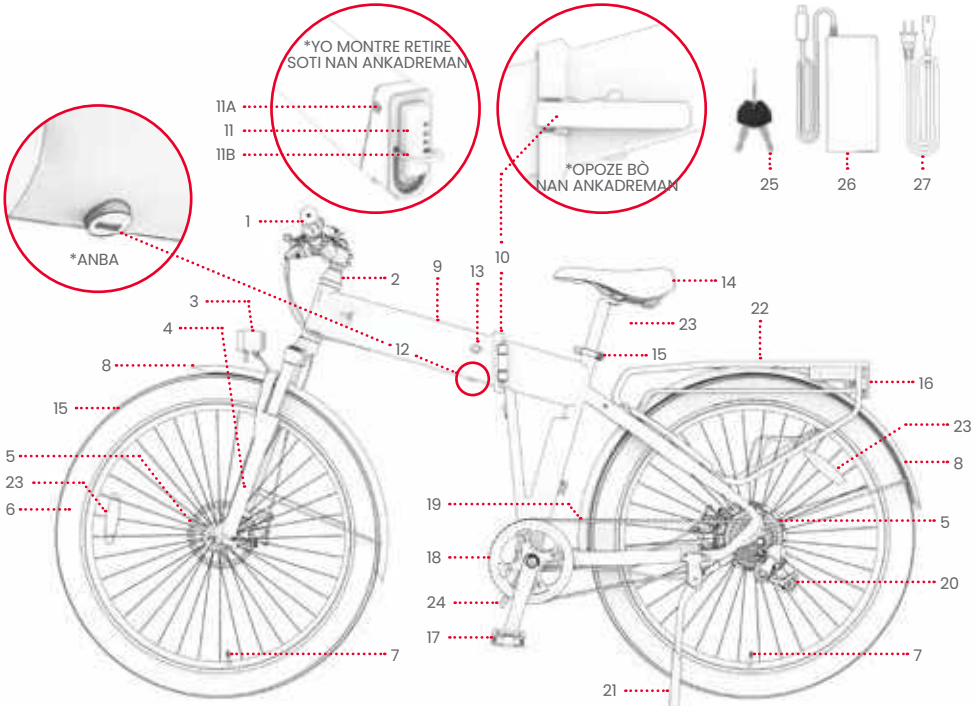

REMAK: IMAJ YO KA PA REFLETE APARANS EGZAK PWODWI AKTYÈL LA.

1. GUIDON
2. BOUTON POUVWA/MÒD
3. BOUTON MOUTE
4. BOUTON DESANN
5. EKRAN LCD
6. TÒDE GAZ
7. KRANPON GIDON
8. FREN MEN GÒCH/DEVAN
9. KOVÈTI POU LEVE LEVYE
10. BOUTON DOWNSHIFT KOVÈTI POU
11. ANVIWÒNMAN KOVÈTI POU
12. DWA/DEVAN FREN MEN
13. REFLEKTÈ DEVAN
14. BELL

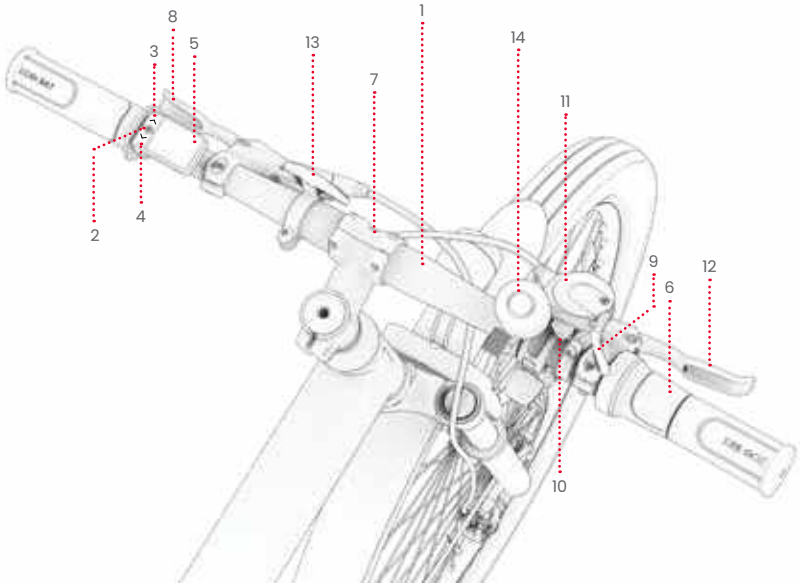

ZOUTI ENKLI POU ASANBLE, PI SERE, AK ANTRETYEN:



Espesifikasyon & Karakteristik

- DIMANSYON PWODWI, DEPLIYE: 75.4 " (L) × 28.0 " (W) × 42.1 " (H)
- DIMANSYON PWODWI, KI PLWAYE: 44.1 " (L) × 28.0 " (W) × 37.8 " (H)
- PWA PWODWI: 59.0 LB
- GWOSÈ KAWOTCHOU: 27.5 "
- BATRI: 36V, 10.4AH LITYÒM-ION
- CHARGER: UL KI NAN LIS, 100 - 240V, 36V 1.8A
- TAN CHAJE: APEPRÈ 5 ÈDTAN
- MOTÈ: 350W
- VITÈS MAKSIMÒM: 20 MPH*
- RANJE: JISKA 37 MIL (ASISTANS PEDAL); JISKA 20 MIL (ACCÉLÉRATEUR)*
- KALITE FREN: KONTWÒL FRENN NAN DEVAN AK DÈYÈ FREN DISK WOU
- LIMIT PWA: 300 LB
- LAJ REKÒMANDE: 14+
- PRESYON KAWOTCHOU REKÒMANDE: 2 4 - 30 PSI
- SÈTIFIKASYON UL: UL2849
- EVALYASYON REZISTANS DLO: IPX5
- KANTITE ANGRENAJ MEKANIK: 7
- KANTITE MÒD VITÈS ELEKTWONIK: 5

* GAMME PWODWI, VITÈS, LAVI BATRI A, AK LÒT ESPESIFIKASYON KA VARYE SELON KAVALYE AK KONDISYON MONTE. GADE SEKSYON 4.7 POU JWENN KONSÈY SOU MAKSIMIZE PÈFÒMANS.

Kavalye Konvnab

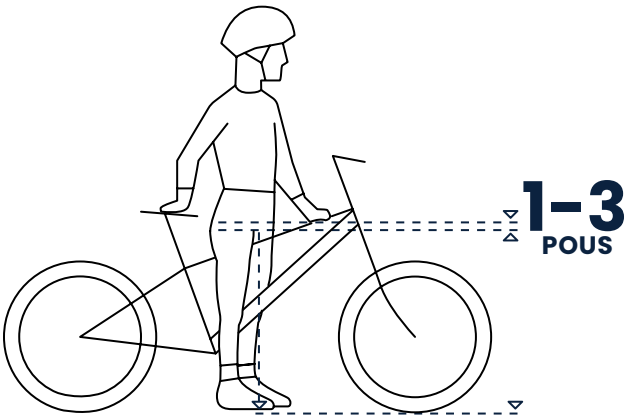

POU WOUDYON SEKIRITE AK KONFÒZ, TA DWE GEN YON DISTANSYON OMWEN 1 - 3 POUS ANT KÒCHÈ A AK TIB SÒT BISIKLÒL LA LÈ MOUN KAVALÈ A KAPAB BISKIL LA AK DE PYE PLAT SOU TÈ A.

Resous sou entènèt



Eskane pou nou pi ajou materyèl onboarding ak resous sipò yo.

Jwenn manyèl itilizatè sa a sou entènèt nan https://cdn.shopify.com/s/files/1/2530/6734/files/CORE_MANUAL_NF-1732734557538.pdf

Jwenn koleksyon manyèl itilizatè nou an nan https://ridejetson.com/pages/product-manuals

1. Kòmanse

1.1 Kòmanse Nòt

- KÒMANSE AVANTI OU DWAT: ANVAN OU SÈVI AK PWODUI SA A, LI AK ANPIL ATANSYON TOUT MANYÈL ITILIZATÈ A, KI GEN LADAN AVÈTISMAN SEKIRITE. ASIRE W KE OU KONPRANN, AKSEPTE AK RESPEKTE TOUT BAGAY:
  - REKÒMANDASYON MANIFAKTI YO.
  - ENSTRIKSYON AK AVÈTISMAN SEKIRITE.
  - LWA AK ÒDONANS LOKAL AK OPERASYON.
- ENSTRIKSYON YO BAY NAN MANYÈL SA A—DWAT, AGOCH, DEVAN, AK DÈYÈ—ORYANTE JAN KAVALYE A TA WÈ YO LÈ CHITA SOU BISIKLÈT LA. "BÒ DWAT" BISIKLÈT LA, PA EGZANP, SE BÒ KOTE KAVALYE A DWAT MEN YO PRAL.

- PRAN PREKOSYON LÈ W DEKONEKTE, RETIRE TOUT MATERYÈL ANBALAJ, AK PWEZANTE BISIKLÈT LA POU ASANBLE, PASKE GIDON AN PRAL SÈLMAN SEMI-TACHE.

⚠ AVÈTISMAN:

SI W PA RESPEKTE ENSTRIKSYON SA YO, SA KA LAKÒZ TIMOUN NAN OSWA LÒT MOUN BLESE.
- KENBE TI PATI YO LWEN TIMOUN YO PANDAN ASANBLE A.
- AKSESWAR DWE RASANBLE EPI RETIRE PA YON ADILT.
- SOUVAN ENSPEKTE PWODWI A POU DOMAJ.

* ASANBLE ADILT OBLIGATWA.

1.2 Dewoulman & Pliye ankadreman an

LÈ POU DEWOULE: POU ASANBLE AK MONTE

LÈ YO PLIYE: POU DEPO AK TRANSPÒ

ENPÒTAN: PA JANM MONTE NWAYO A SAN YO PA FÈMEN ANKADREMAN AN FÈMEN AK ANKADREMAN AN SEKIRIZE NAN POZISYON AN MONTE.

DEPLIYE



PLIYE



DEWOULMAN

1. PIVOTE DEVAN BISIKLÈT LA ALANTOU PWEN CHARNYÈR JISKASKE DEVAN AK DÈYÈ ANKADREMAN AN FÒME A LIY DWAT.

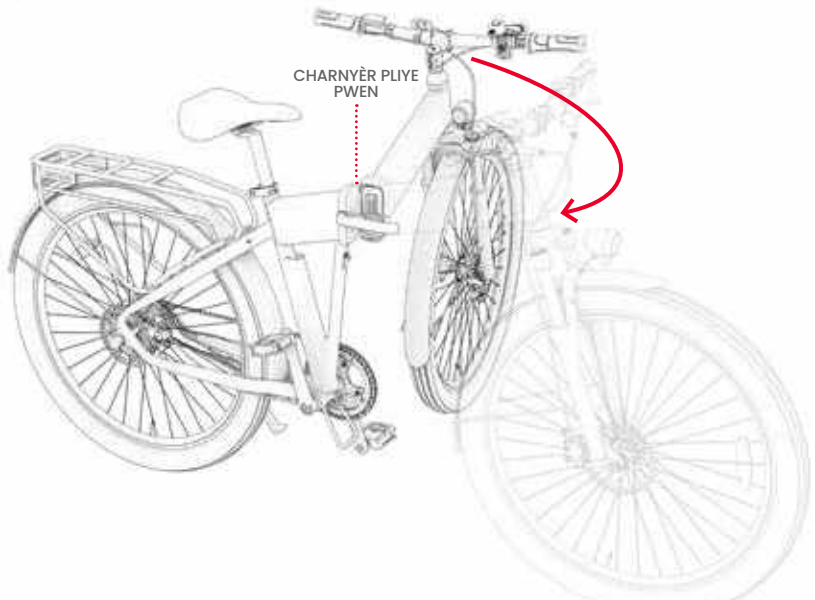

ENPÒTAN: PRAN SWEN LÈ W AP DEWOULE ANVAN ASANBLE A PASKE GIDON AN PRAL SÈLMAN SEMI-TACHE.

2. KENBE TOU DE BOUT ANKADREMAN AN FIKS EPI POUSE FÈMEN ANKADREMAN AN FÈMEN.

⚠ **ENPÒTAN:** POU ASIRE KE FÈMEN AN BYEN FÈMEN EPI AN SEKIRITE SOU ANKADREMAN BISIKLÈT LA, ASIRE W KE FÈMEN AN "KLIKE" FÈMEN.

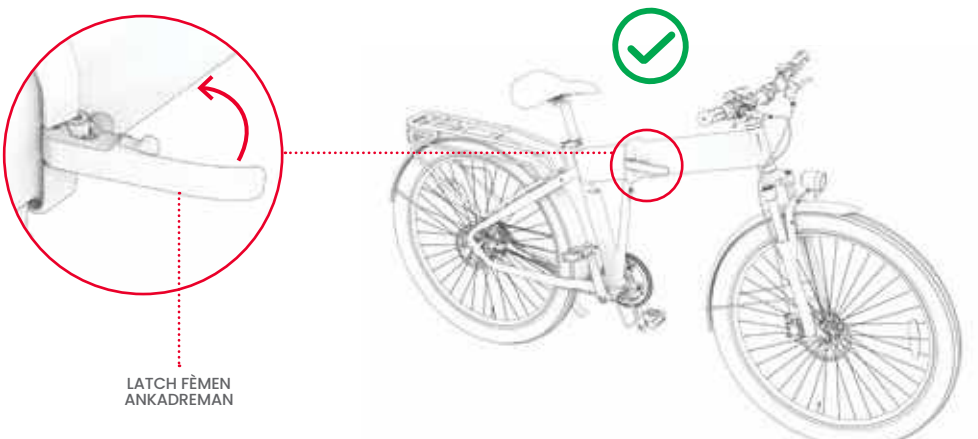

PLIYE

1. POUSE EPI KENBE TAB LA SOU FÈMEN ANKADREMAN AN POU PI DEVAN (A), LÈ SA A, RALE LAFÒS LA LOUVRI (B).

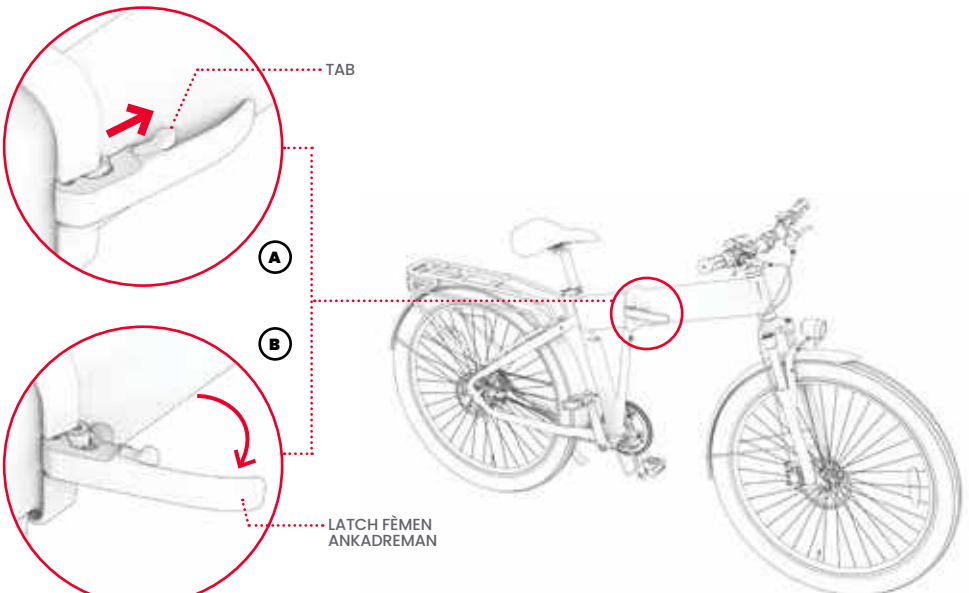

2. PIVOTE DEVAN BISIKLÈT LA SOU BÒ GOCH LA AK ALANTOU NAN DIREKSYON DÈYÈ BISIKLÈT LA JISKASKE WOU DEVAN AN SE AKOTE WOU DÈYÈ A.
3. PWOTEJE BISIKLÈT LA SOU KANPE BISIKLÈT LA POU KENBE LI DWAT PANDAN LI NAN POZISYON KI PLWAYE.

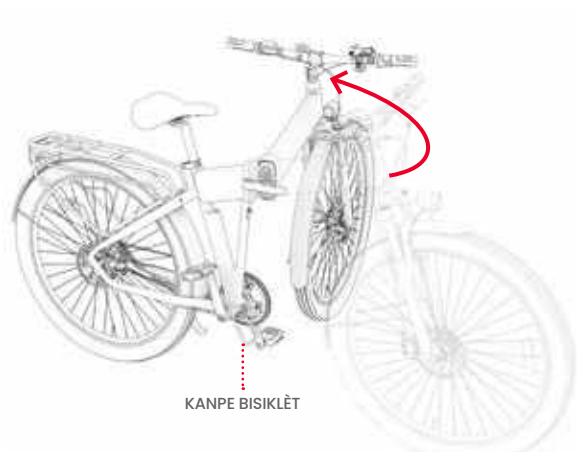



1.3 Rasanble gidon an

OU PRAL BEZWEN KLE ALLEN 4MM.

1. DEKOLE EPI RETIRE 4 BOULON YO SOU KRANPON GIDON AN PA VIRE YO NAN DIREKSYON GOCH AK 4MM ALLEN KLE.
2. RETIRE KOUVÈTI KRANPON AN EPI METE L SOU KOTE AK 4 BOULON YO.
3. SI SA NESESÈ, THORNE BAZ LA KRANPON POU KE LI AK FOUCHÈT DEVAN AN AP FÈ FAS A PI DEVAN.

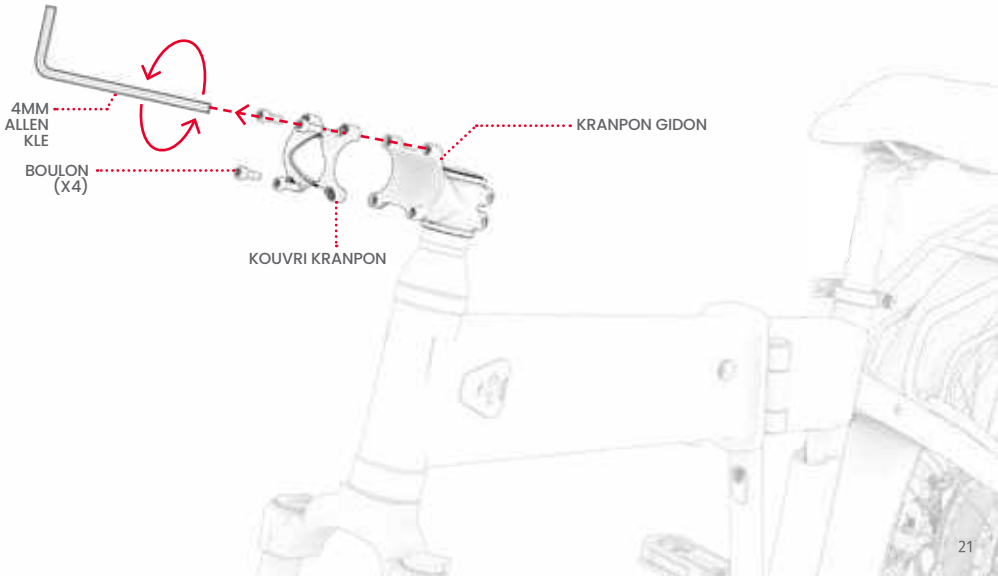

4. LEVE GIDON AN SOU BAZ KRANPON AN EPI POZISYONE LI KONSA KE LI YE:

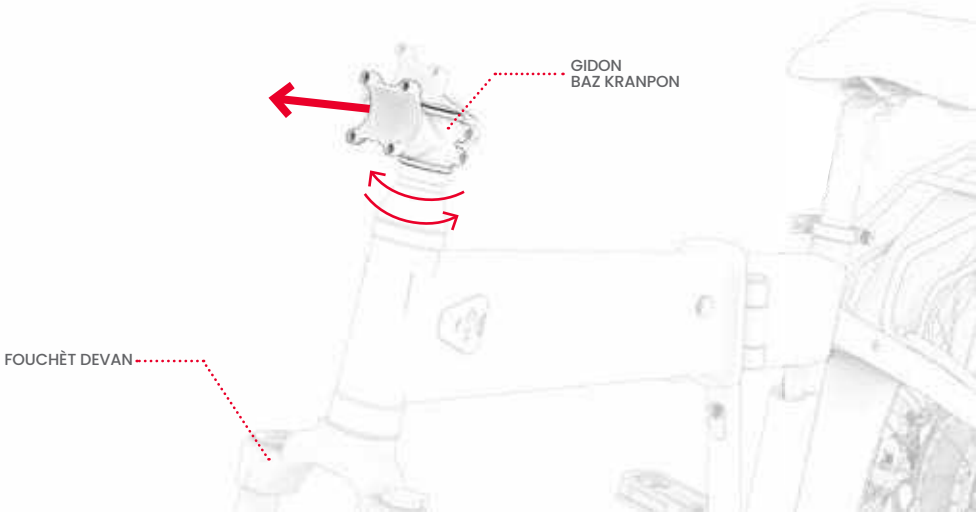

- NICH NAN KOUB LA NAN KRANPON AN.
- ORYANTE AK EKRAN LCD A SOU BÒ GÒCH GIDON AN.
- SANTRE AK BALANSE NAN KRANPON AN.
- POZISYONE POU TOUT ELEMAN GIDON YO VIZIB EPI FASIL POU KAVALYE A RIVE JWENN.

5. METE KOUVÈTI KRANPON AN SOU SANT GIDON AN KONSA:

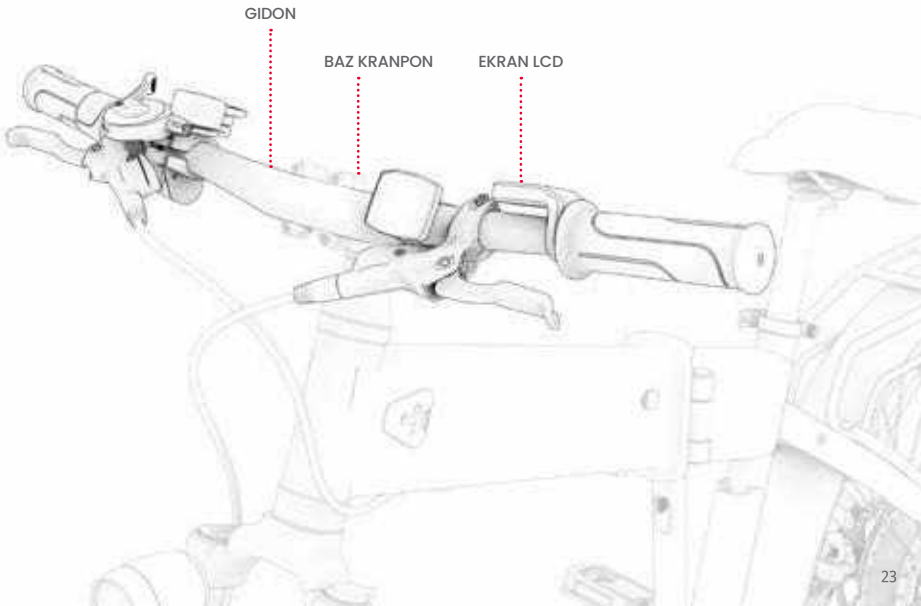

- 4 TWOU YO NAN KOUVÈTI A YO ALIYEN AK KAT TWOU YO NAN BAZ LA KRANPON.
- KOUVÈTI A BYEN BYEN SOU KOUB GIDON AN.

6. REINSERTE 4 BOULON YO NAN 4 TWOU KI SOU DEVAN KOUVÈTI KRANPON AN. PANDAN W KENBE GIDON AN AK KOUVÈTI KRANPON AN NAN POZISYON, SERE BOULON YO LÈ W VIRE YO NAN DIREKSYON GOCH AK KLE ALLEN.
7. TCHEKE GIDON AN AN SEKIRITE.

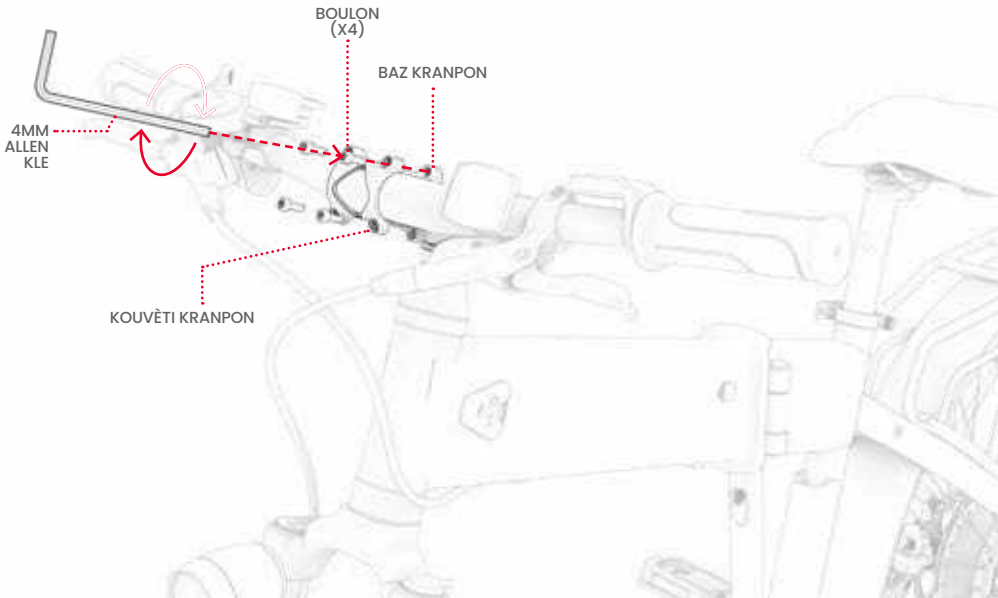

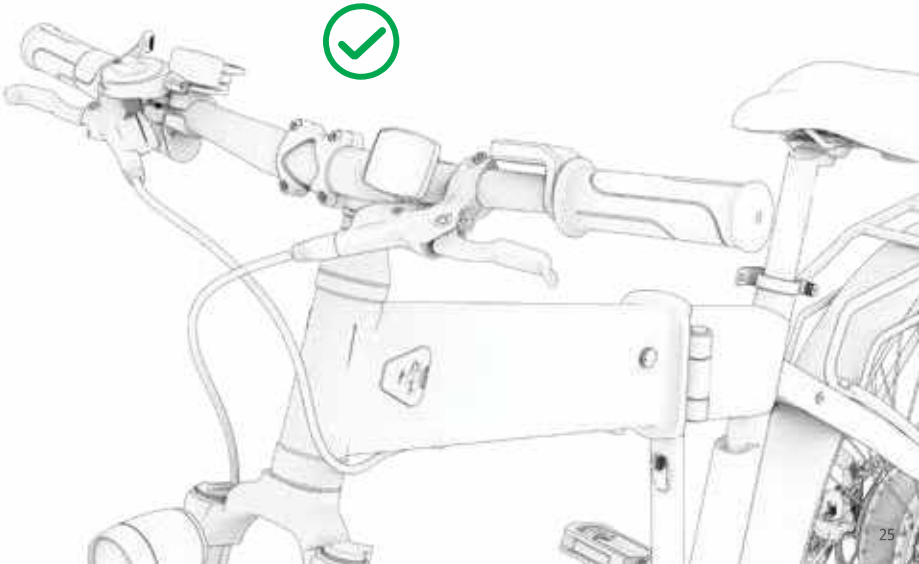

1.4 Tache Syèj la

1. RALE LOUVRI SERI A SOU KRANPON CHÈZ LA.
2. JWENN MAK "MINIMÒM ENSÈSYON" KI GRAVE TOU PRE PATI ANBA POTO CHÈZ LA.
3. KENBE CHÈZ LA NAN POZISYON ANLÈ BISIKLÈT LA.
4. BESE PÒS CHÈZ LA NAN KRANPON AN AK NAN TIB CHÈZ LA JISKASKE MAK ENSÈSYON MINIMÒM LAN ANBA KRANPON AN. **NÒT:** SI OUVÈTI KRANPON AN TWÒ ETWAT POU RESEVWA PÒS LA, OU KA ELAJI LI LÈ W VIRE BOUTON AN SOU KRANPON AN NAN SENS GOCH PANDAN W AP KENBE FÈMEN AN FIKS.
5. PANDAN W KENBE CHÈZ LA NAN WOTÈ OU VLE A, FÈMEN SERI A SOU KRANPON AN.

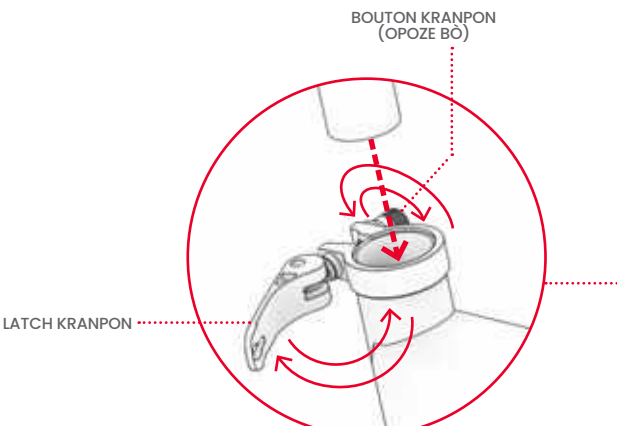

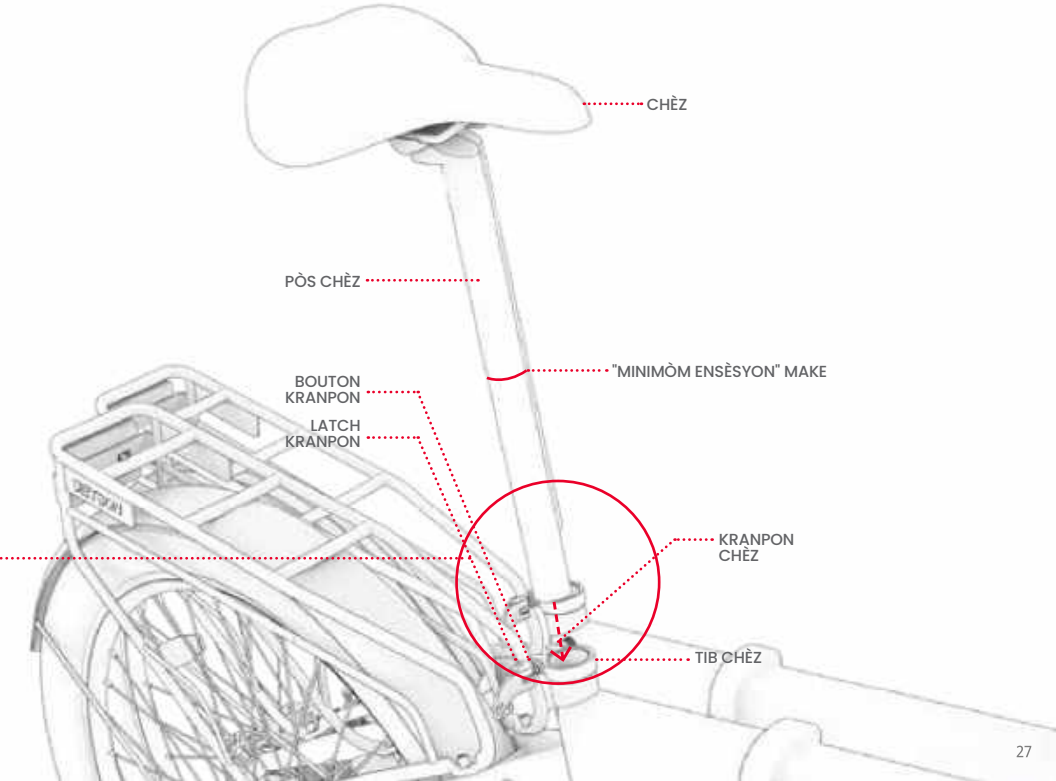
CHÈZ
PÒS CHÈZ
"MINIMÒM ENSÈSYON" MAKE
BOUTON
KRANPON
LATCH
KRANPON
KRANPON
CHÈZ
TIB CHÈZ

6. TCHEKE CHÈZ LA AN SEKIRITE: SÈVI AK MEN OU POU METE PRESYON ANBA SOU CHÈZ LA. SI PÒS CHÈZ LA GLISE PI LWEN DESANN NAN TIB LA, POTE L TOUNEN NAN POZISYON EPI SERE BOULON KRANPON AN PA VIRE BOUTON AN NAN DIREKSYON GOCH.

DEPANAJ: SI OU PA KA LOUVRI SERI A KRANPON AK FASILITE, BOUTON AN KA TWÒ SERE. DEKOLE BOUTON AN PA VIRE L NAN SENS GOCH.

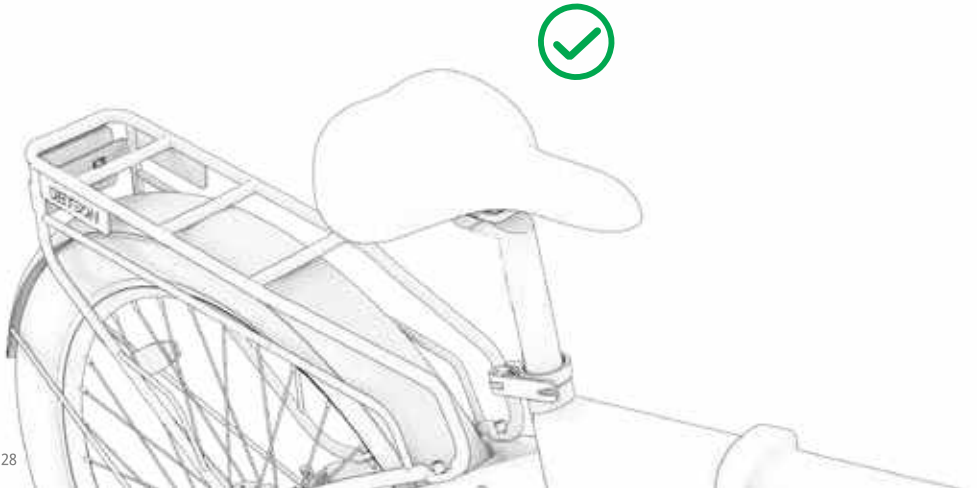

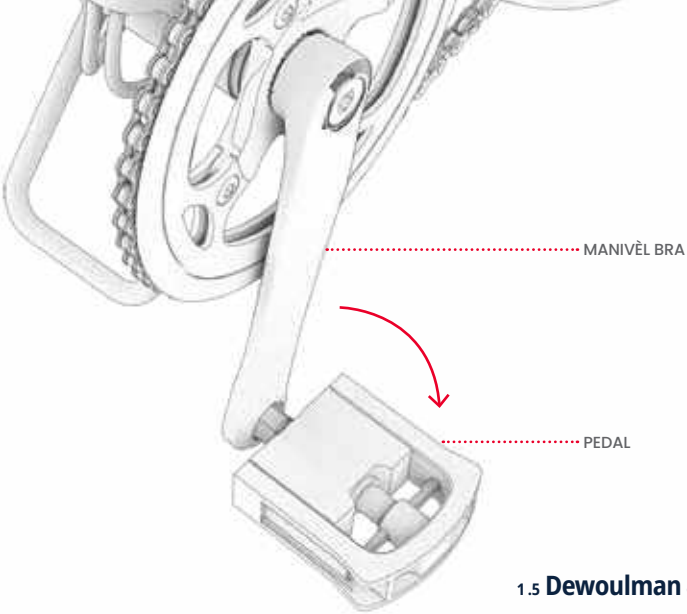

1.5 Dewoulman & Pliye pedal yo

RANTRE PEDAL YO POU DEPO AK TRANSPÒ.

POU DEWOULE: RALE PEDAL LA LWEN BRA MANIVÈL LA.

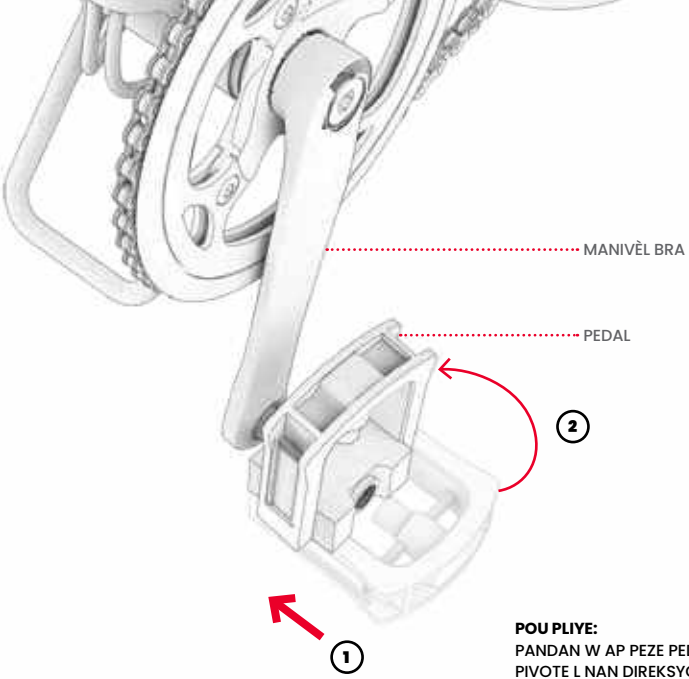

POU PLIYE:
PANDAN W AP PEZE PEDAL LA NAN BRA MANIVÈL LA, PIVOTE L NAN DIREKSYON ANKADREMAN AN.

2. Preparasyon pou monte

2.1 Mete wotè chèz la

LÈ YON KAVALYE CHITA SOU APARÈY LA EPI LI GEN YON PYE SOU PEDAL NAN PWEN WOTASYON PEDAL KI PI BA A, TA DWE GEN YON TI PLIYE NAN JENOU AN. JANM YO PA TA DWE JANM KONPLÈTMAN PWOLONJE PANDAN PEDALE.

1. RALE LOUVRI SERI A SOU KRANPON CHÈZ LA.

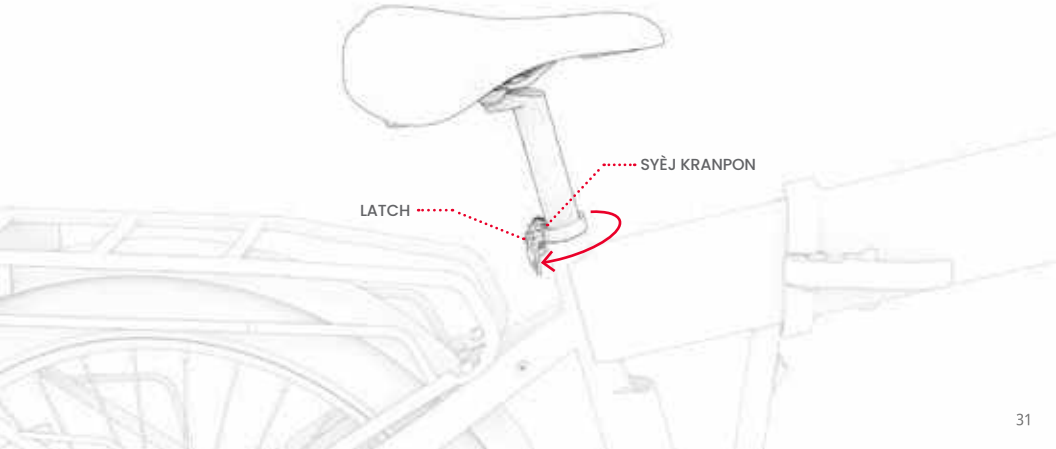

2. LEVE OSWA BESE CHÈZ LA NAN POZISYON AN VLE. **ENPÒTAN:** PA LEVE CHÈZ LA WO ASE POU MAK "MINIMÒM ENSÈSYON" VIN PARÈT ANLÈ KRANPON AN. (SI KRANPON CHÈZ LA TWÒ SERE POU PÒS LA GLISE MONTE AK DESANN FASIL, ELAJI OUVÈTI KRANPON AN LÈ W VIRE BOUTON AN NAN DIREKSYON GOCH.)
3. PANDAN W KENBE CHÈZ LA AN PLAS, FÈMEN SERI CHÈZ LA EPI, SI SA NESESÈ, RE-SERE BOULON KRANPON AN LÈ W VIRE L NAN DIREKSYON GOCH. FÈMEN LATCH KRANPON AN.

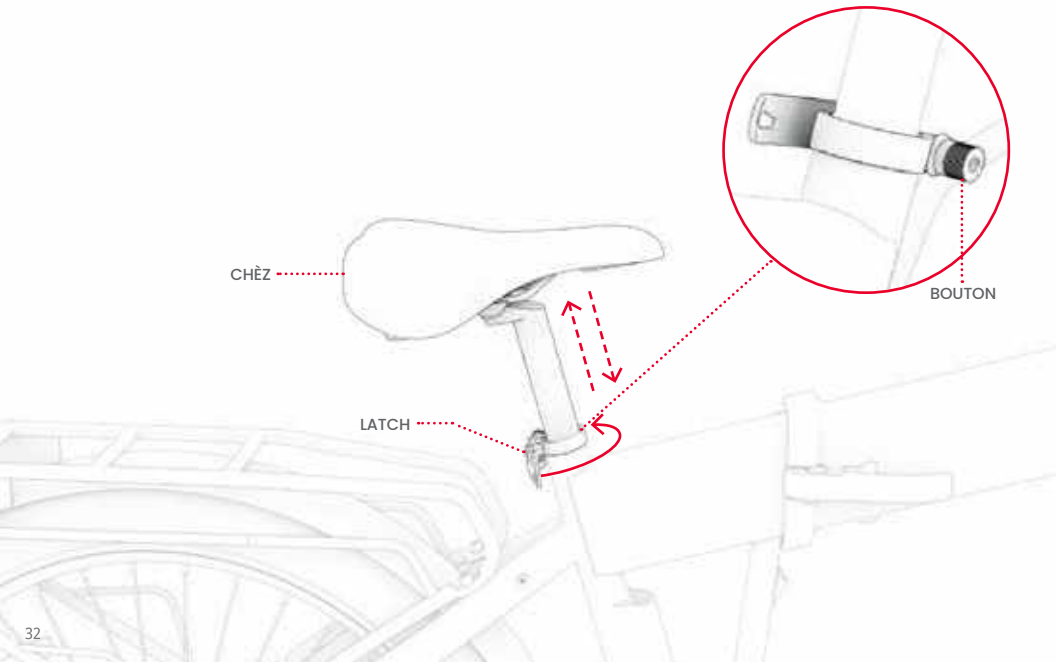

4. TCHEKE CHÈZ LA AN SEKIRITE: SÈVI AK MEN OU POU METE PRESYON ANBA SOU APARÈY LA. SI PÒS CHÈZ LA GLISE PI LWEN DESANN NAN TIB LA, POTE L TOUNEN NAN POZISYON EPI SERE BOULON KRANPON AN PA VIRE BOUTON AN NAN DIREKSYON GOCH.

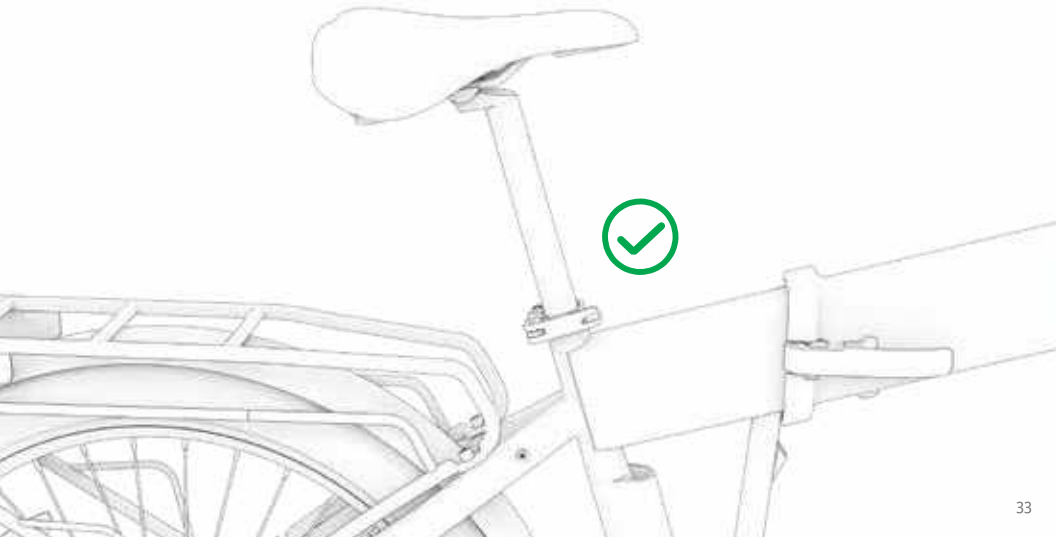

2.2 Chaje batri a

LI KA PRAN APEPRÈ 5 ÈDTAN POU POTE YON BATRI APOVRI NAN CHAJ KONPLÈ.

BATRI A KA CHAJE LÈ LI AN SEKIRITE NAN ANKADREMAN AN OSWA RETIRE LI NAN ANKADREMAN AN. (GADE SEKSYON 3.1 POU RETIRE.)

1. KONEKTE KAB CHAJE A AK PLATO A.
2. RALE LOUVRI KOUVÈTI PÒ CHAJ LA SOU ANKADREMAN BISIKLÈT LA, SI CHAJE BATRI A PANDAN LI NAN ANKADREMAN AN.
3. PLOGE KAB LA CHAJE NAN MIRAY LA, AK LÈ SA A, PLOGE PLATO A NAN PÒ A CHAJE.
4. LÈ LIMYÈ ENDIKATÈ A SOU PLATO A VIRE SOTI NAN WOUJ AK VÈT, BATRI OU A TE RIVE NAN CHAJ KONPLÈ. RETIRE PLATO A NAN PÒ CHAJE A EPI DEPLOGE KAB LA SOTI NAN PRIZ MIRAY LA.
5. FÈMEN KOUVÈTI PÒ CHAJE A, SI CHAJE BATRI A PANDAN LI NAN ANKADREMAN AN.

LIMÈ ENDIKATÈ CHAJMAN SOU CHARGÈ A:

- \- CHAJE
- \- CHAJE KONPLÈ

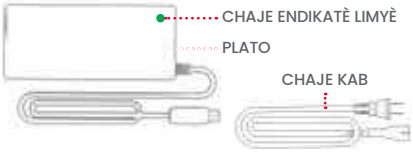

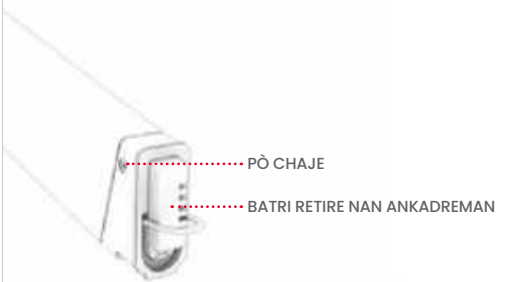

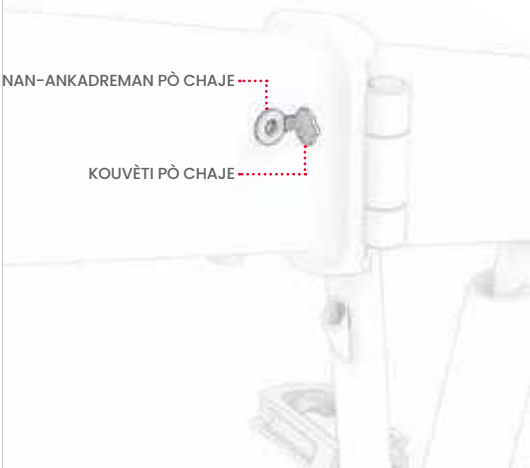

NÒT CHAJE ENPÒTAN:

- **SÈLMAN SÈVI AK PLATO KI ENKLI OSWA YOUN JWENN DIRÈKTEMAN NAN JETSON MAKE AK LS-018C20-3601800 OSWA PART SKU PJCORE-CH. TE FÈ PA DONGGUAN LI POWER ELECTRONICS CO, LTD.**

⚠ SI W PA SÈVI AK YON PLATO KI KÒRÈK, SA KA LAKÒZ DIFE AK EKSPLOZYON.

- **PLOGE PLATO A NAN PRIZ MIRAY LA ANVAN PLOGE NAN PÒ A CHAJE SOU BISIKLÈT LA.**
- **PA SÈVI AK TIYO KOURAN KI KAPAB DEPLASE.**
- **PA JANM LIMEN BISIKLÈT LA PANDAN L AP CHAJE.**
- **CHAJE BATRI A JISKASKE LI KONPLÈTMAN CHAJE—APEPRÈ 5 ÈDTAN.**
- **PA JANM KITE BISIKLÈT LA CHAJE LANNWIT LAN OSWA POU PERYÒD TAN KI PWOLONJE.**
- **PA ESEYE DEMONTE BATRI A.**
- **CHAJE TANPERATI ANBYEN: 32 ° F (0 ° C) -104 ° F (40 ° C)**
- **TANPERATI ANBYEN FONKSYÒNMAN: 14°F (-10°C) -104°F (40°C)**
- **PA SÈVI AK PWODUI SA A SI KÒD ELEKTRIK FLEKSIB NAN KAB PWODIKSYON AN DEFILYE, GEN IZOLASYON KASE, OSWA NENPÒT LÒT SIY DOMAJ.**



SA A SE MAKE PLATO OU A PRAL GENYEN.

2.3 Enflasyon kawotchou ak presyon

ANVAN PREMYE WOULIB OU A, W AP BEZWEN AJOUTE LÈ NAN KAWOTCHOU OU YO POU POTE YO NAN PRESYON AN REKÒMANDE A **2 4 - 30 PSI (LIV POU CHAK POUS KARE)** . SÈVI AK YON KALIB POU TCHEKE PRESYON KAWOTCHOU OU A NAN 20 PSI ANVAN CHAK WOULIB.

POU AJOUTE LÈ:

1. RETIRE BOUCHON POUSYÈ TÈ A NAN VALV KAWOTCHOU A SOU YON SÈL WOU PA TRESE LI NAN DIREKSYON GOCH. METE L SOU KOTE.
2. SWIV ENSTRIKSYON MANIFAKTI A SOU PONP LÈ W LA POU METE LÈ NAN KAWOTCHOU A. TCHEKE DETANZANTAN AK YON KALIB EPI KONTINYE AJOUTE LÈ JISKASKE OU RIVE NAN 2 4 - 30 PSI.
3. RETIRE PONP LÈ A EPI RANPLASE VALV POUSYÈ TÈ A PA TRESE LI NAN DIREKSYON GOCH.
4. REPETE AK LÒT KAWOTCHOU A.

ENPÒTAN: SÈLMAN SÈVI AK YON PONP LÈ MANYÈL POU GONFLE KAWOTCHOU YO SOU WARREN OU A. PA JANM SÈVI AK YON
LÈ COMPRESSOR; FÈ SA KA LAKÒZ KAWOTCHOU A
TIB YO PETE.

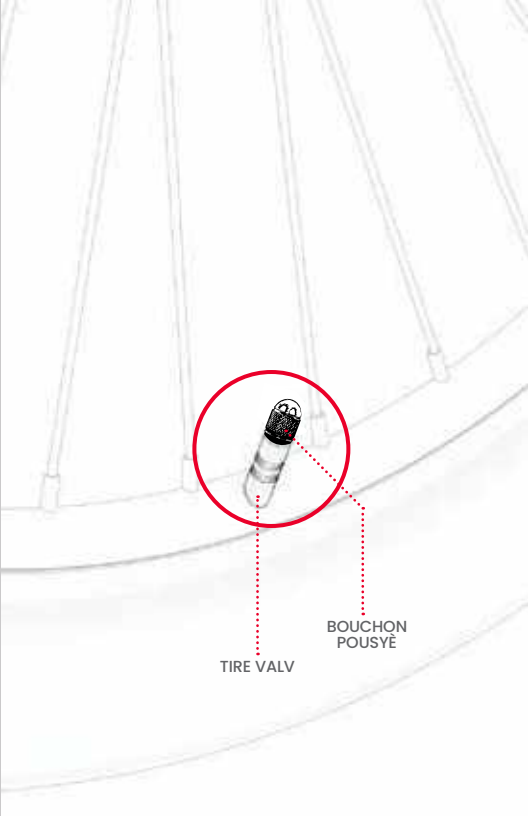

2.4 Tcheke & Ajiste Fren yo

SEKIRITE FREN AK TCHEKE FONKSYONALITE

APRE ASANBLE A AK ANVAN CHAK WOULIB LA, TCHEKE SI FREN YO FONKSYONE BYEN AK SAN DANJE POU RALANTI WOU A EPI SISPANN LI NAN FÈ ETAP SA YO:

1. MACHE AK BISIKLÈT OU A EPI DOUSMAN RALE FREN GÒCH LA.
2. TCHEKE KE ETRIYE DEVAN AN FÈMEN BYEN SOU DISK LA EPI RALANTI WOTASYON WOU AN DESANN.
3. REPETE, RALE FREN GÒCH LA AK PLIS PRESYON EPI TCHEKE SI WOU DEVAN AN KANPE.
4. REPETE ETAP 1 - 3 AK FREN MEN DWAT LA AK WOU DÈYÈ A.

AJISTE ÉTRIER FREN AN

OU KA BEZWEN YON KLE ALLEN 5MM (PA ENKLI.)

FREN BISIKLÈT MANDE POU TOUT ELEMAN YO DWE NAN ALIYMAN EGZAK AK PLASMAN YO NAN LÒD YO FONKSYONE BYEN. YON SON FWOTE OSWA GRIN KI SOTI NAN YON ZÒN FREN (SWA KONSTAN OSWA TANZANTAN) SE YON BON ENDIKATÈ KE YON BAGAY PA ALIYMAN EPI LI BEZWEN AJISTE.

KÒZ BRI A GEN ANPIL CHANS POU YON KONPA KI MAL ALIYE, SA KI LAKÒZ KOUSINEN FREN YO ANDEDAN YO FWOTE KONT DISK LA MENM LÈ KONPA A LOUVRI. KOUSINEN YO TA DWE SÈLMAN ANTRE AN KONTAK AK DISK LA LÈ KALIB LA FÈMEN PASKE FREN MEN AN TE RALE.

1. SOU FREN AN KI BEZWEN AJISTE, LOKALIZE KONPA A, KOUSINEN FREN, AK DISK.
2. LEVE WOU BISIKLÈT LA EPI BAY LI YON VIRE. GADE DISK LA VIRE ANT PLAK FREN YO, EPI REMAKE KI PAD AP FWOTE KONT DISK LA.
3. REPOZE BISIKLÈT LA SOU KICKSTAND LA. (GADE SEKSYON 3.2).
4. LÈ W AP GADE KASYE A SOTI NAN DO WOU A, LOKALIZE BOULON AN PI WO A AK BOULON KI PI BA A KONPA A. SÈVI

AK KLE ALLEN 5MM NAN CHAK BOULON LÈ W VIRE L NAN DIREKSYON GOCH POU 4 - 5 WOTASYON.

5. DEPLASE KALIB LA SOTI NAN ALIYMAN JISKASKE KONDISYON SA YO SATISFÈ:
   - TÈT LA NAN KOUSINEN YO ALIYEN AK KWEN AN NAN DISK LA.
   - PA GEN OKENN PATI NAN NENPÒT PAD KI MANYEN DISK LA.
   - KOUSINEN YO PARALÈL AK DISK LA.
6. AVÈK KONPA A NAN POZISYON OU VLE A, SERE BOULON YON SÈL AK LÒT LA LÈ W VIRE LI NAN SENS GOCH AK ALLEN KEY LA.
7. TCHEKE KE KONPA A AN SEKIRITE AK FÈ SEKIRITE FREN AK FONKSYONALITE TCHEKE (PAJ 41) ANKÒ.

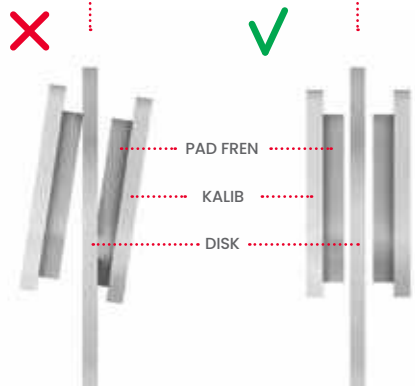

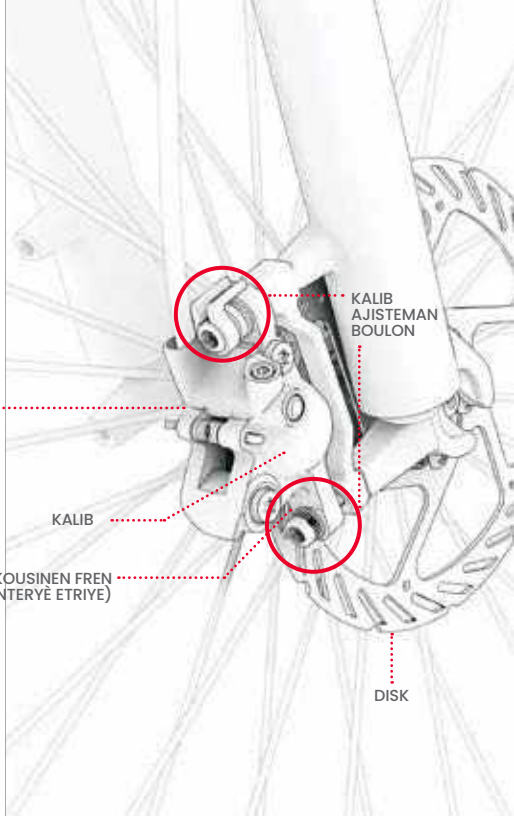

2.5 Limen & Off

POU LIMEN OSWA ETENN E-BISIKLÈT OU A, PEZE EPI KENBE BOUTON POUVWA/MÒD LA POU 2 - 3 SEGONN.

POU KONSÈVE POUVWA BATRI A, BISIKLÈT OU A PRAL OTOMATIKMAN POUVWA APRE 10 MINIT SAN MOUVMAN. TOUJOU SONJE POU ETENN BISIKLÈT OU A LÈ W AP METE L ALE.

⚠ **ENPÒTAN:** PA JANM KOURAN SOU E-BISIKLÈT OU PANDAN LI AP CHAJE OSWA KI PLWAYE.

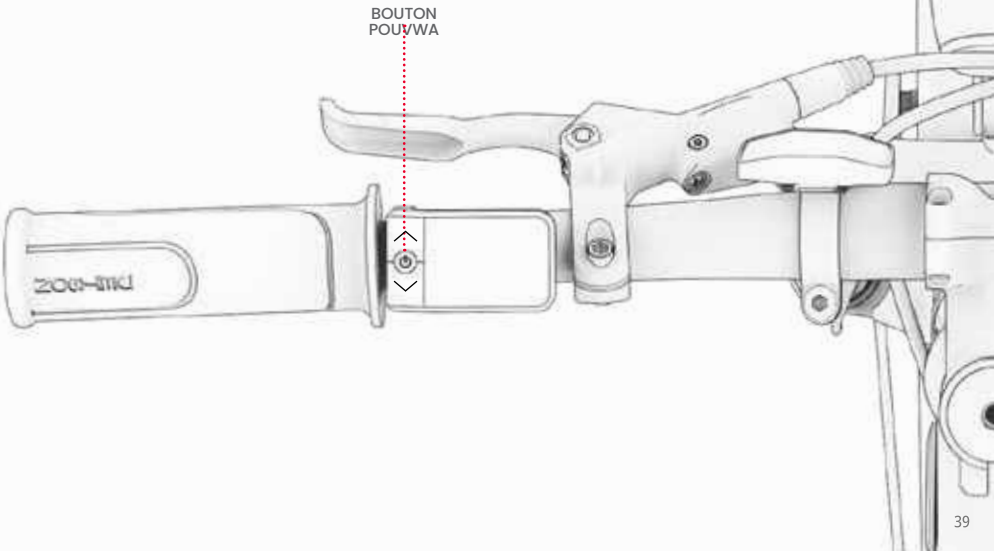

3. Karakteristik & Fonksyon

3.1 Retire & Reinsertion batri a

POU RETIRE BATRI A:

1. SI BISIKLÈT LA METE NAN POZISYON AN MONTE, POUSE EPI KENBE TAB LA SOU ANKADREMAN AN FÈMEN FÈMEN AN PI DEVAN (1A), LÈ SA A, FÒSE RALE LATCH LA LOUVRI (1B).
2. PIVOTE BISIKLÈT LA NAN PWEN AN PLISMAN REVELE BATRI A.

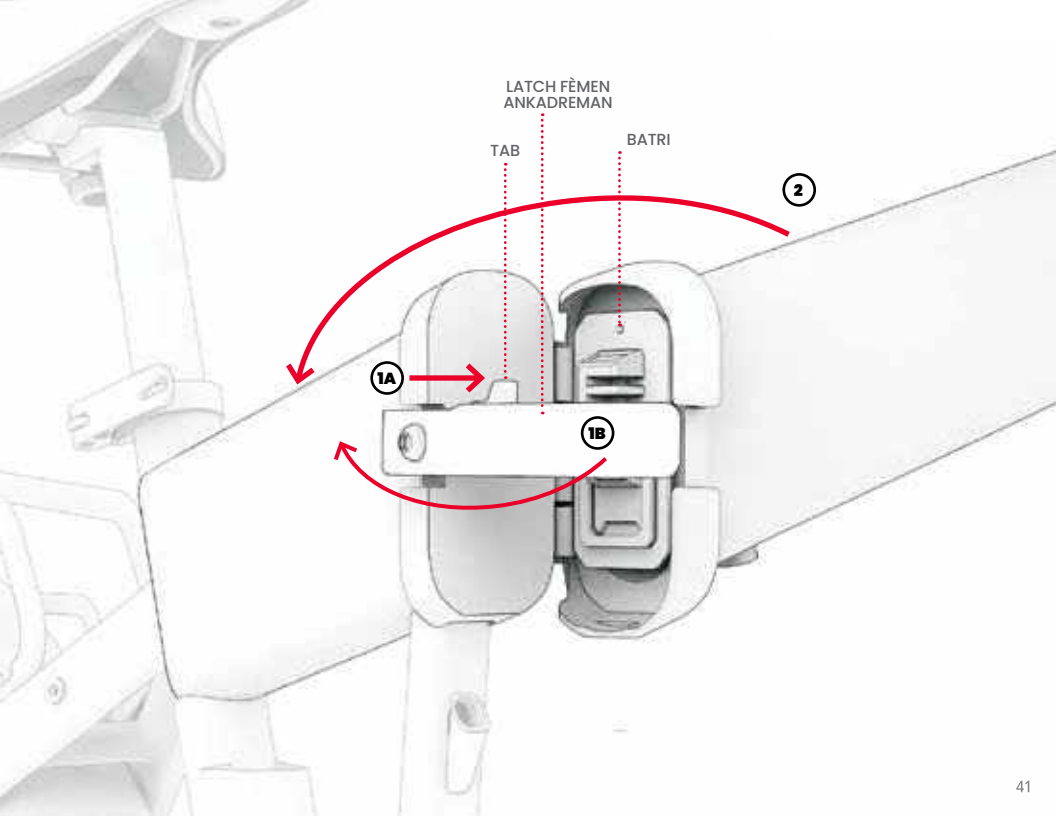
LATCH FÈMEN
ANKADREMAN
TAB
BATRI
2
1A
1B

3. METE YON KLE NAN TWOU KLE A. POUSE KLE A ANLÈ EPI VIRE L NÈT NAN DIREKSYON GOCH.
4. RETIRE KLE A NAN TWOU KLE A.

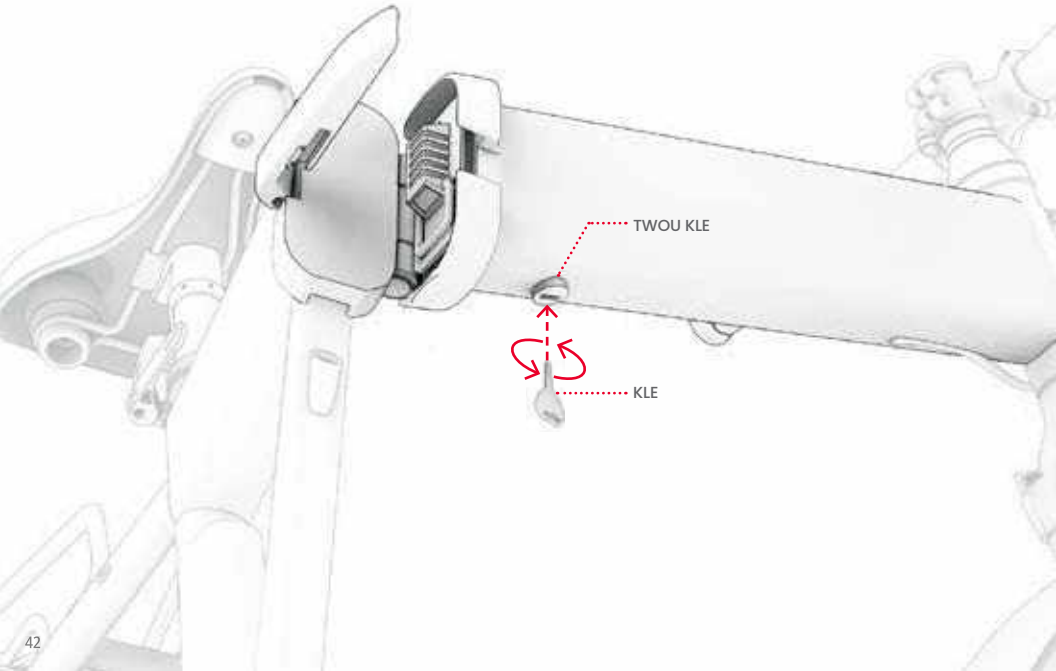

5. RALE MANCH BATRI A EPI SÈVI AK MANCH LAN POU RALE BATRI A SOTI NAN LÒJ BATRI A.

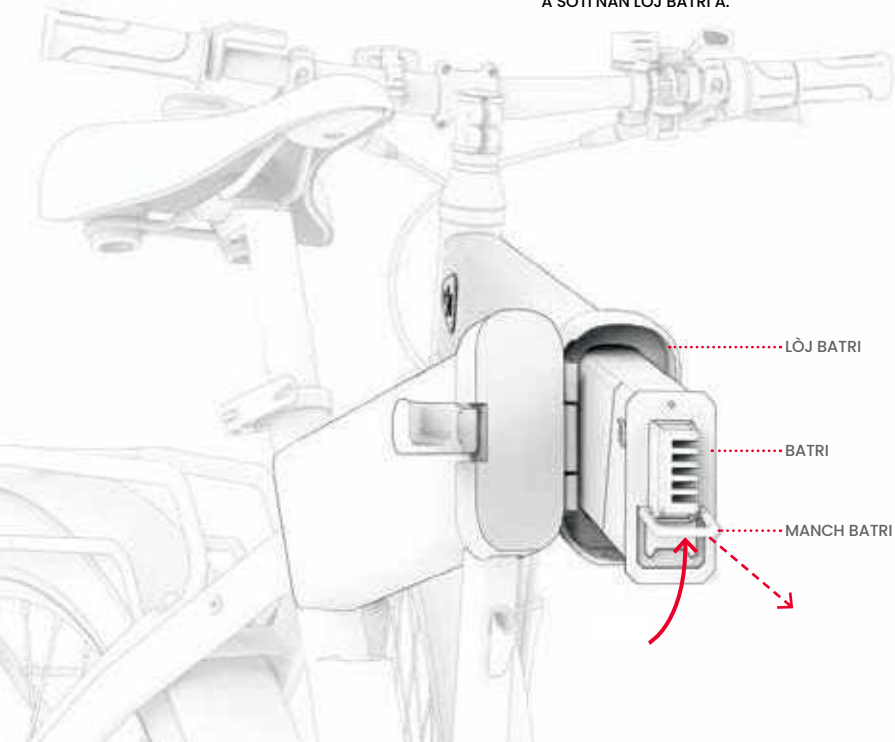

POU REMETE BATRI A:

1. AK MANCH LAN SOU MWATYE KI PI BA NAN FIGI BATRI A, DOUSMAN POUSE BATRI A NAN LÒJ BATRI A. ASIRE KE DO BATRI A LIY AK PLOGE YO NAN DO A LÒJ BATRI.
2. METE YON KLE NAN TWOU KLE A EPI VIRE L NÈT NAN DIREKSYON GOCH.
3. RETIRE KLE A NAN TWOU KLE A.
4. TCHEKE KE BATRI A AN SEKIRITE NAN ANKADREMAN AN EPI YO PA KA RALE DEYÒ.

⚠ **ENPÒTAN:** TOUJOU FÈMEN BATRI A NAN ANKADREMAN AN. PA MACHE SOU BISIKLÈT LA OSWA MONTE LI SAN BATRI A FÈMEN AN PLAS.

ENPÒTAN: POU EVITE DOMAJE BATRI A, PA METE L NAN ANKADREMAN AN TWÒ VIT OSWA AVÈK TWÒP FÒS.

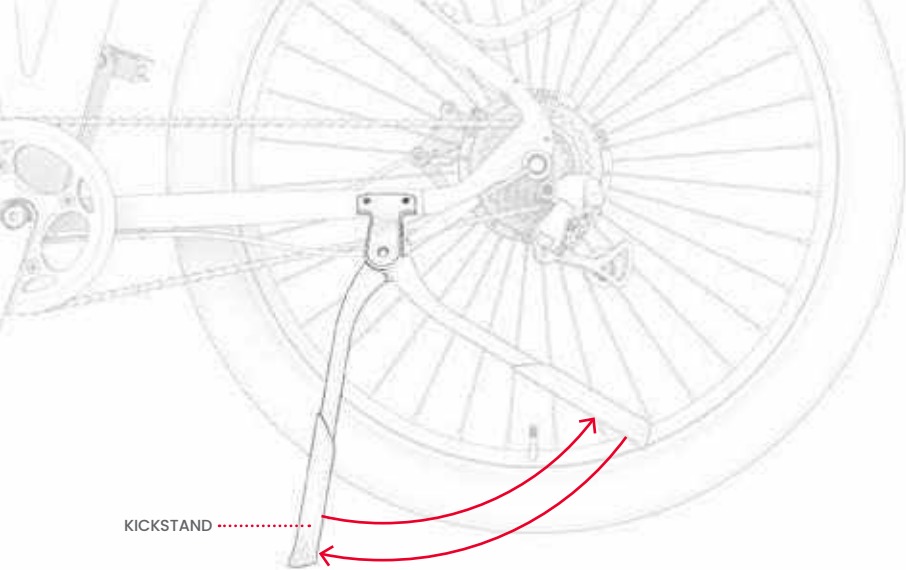

3.2 Sèvi ak Kickstand la

POU ITILIZE KICKSTAND LA, PIVOTE LI DESANN EPI DOUSMAN PANCHE BISIKLÈT OU A SOU LI POU KANPE. POU MONTE KICKSTAND LA, PIVOTE LI TOUNEN MOUTE.

⚠ **ENPÒTAN:** TOUJOU LEVE KICKSTAND LA ANVAN OU MONTE.

3.3 Sèvi ak Bell la

SÈVI AK KLÒCH LA KÒM YON ALÈT POU LÒT PASAJE AK PYETON.

POU SONNEN KLÒCH LA, REPWOCHE DESANN SOU ONGLET KLÒCH LA BYEN VIT AK FÒS AK GWO POUS DWAT OU.

3.4 Konprann & Sèvi ak ekran LCD a

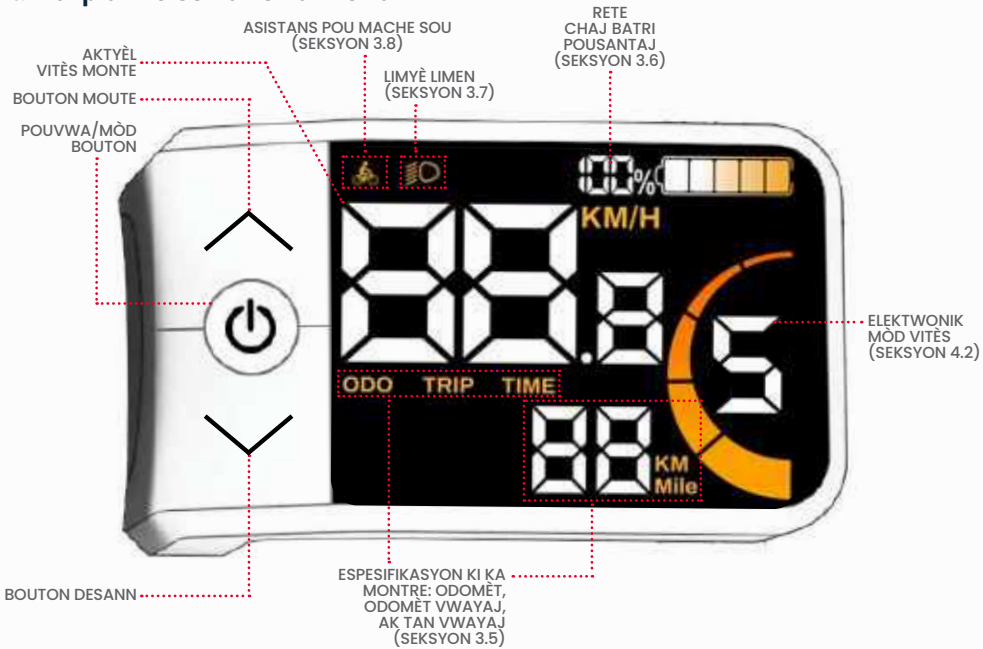

⚠ **ENPÒTAN:** SI YON KÒD ERÈ 21 E- 30E PARÈT SOU EKRAN LCD OU A, KONTAKTE JETSON CARE TEAM POU ASISTANS ANVAN W MONTE BISIKLÈT ELEKTRIK OU ANKÒ.

3.5 Chanje ekspozisyon an

CHANJE SPESIFIKASYON KI PARÈT LA:
RAPIDMAN PEZE BOUTON POUVWA/MÒD LA POU CHANJE EKSPOZISYON ANT ODOMÈT LA, ODOMÈT VWAYAJ LA, AK TAN VWAYAJ LA.

- **ODOMÈT ("ODO")** - DISTANS TOTAL VWAYAJE SOU INITE SA A
- **ODOMÈT VWAYAJ ("TRIP")** - DISTANS TOTAL VWAYAJE PANDAN YON SÈL ITILIZASYON INITE A
  NÒT: ODOMÈT VWAYAJ LA AP RESET CHAK FWA SCOOTER A ETENN.
- **TAN VWAYAJ ("TRIP TIME")** - TAN VWAYAJE SOU WOULIB SA A

NÒT: ODOMÈT VWAYAJ LA AK TAN VWAYAJ LA AP RESET CHAK FWA SCOOTER A ETENN.

POU RESET TÈMOMÈT VWAYAJ LA MANYÈLMAN LÈ BISIKLÈT LA LIMEN:
AN MENM TAN PEZE EPI KENBE POUVWA A / MÒD AK DESANN **( )** BOUTON POU 2 SEGONN.

POU RESET TÈMOMÈT VWAYAJ LA MANYÈLMAN LÈ BISIKLÈT LA LIMEN: AN MENM TAN PEZE EPI KENBE POUVWA A / MÒD AK DESANN (▼) BOUTON POU 2 SEGONN.

POU CHANJE KLÈTE EKRAN AN:

1. AN MENM TAN PEZE EPI KENBE UP LA (▲) AK DESANN (▼) BOUTON POU 2 SEGONN POU ANTRE NAN MENI AN PARAMÈT.
2. PEZE RAPID FLÈCH LA ANLÈ JISKASKE "ST3" PARÈT SOU EKRAN AN.
3. PEZE RAPID BOUTON POUVWA/MÒD.
4. RAPID-PEZE UP LA (▲) AK DESANN (▼) BOUTON POU CHANJE ANT BL-1 (KLERE KI PI BA), BL-2 (KLATE MWAYEN) AK BL-3 (PI KLERE) JISKASKE YO RIVE NAN ANVIWÒNMAN AN VLE.
5. RAPIDMAN PEZE BOUTON POUVWA/MÒD LA POU KONFIME.
6. PEZE EPI KENBE BOUTON POUVWA/MÒD LA POU 2 - 3 SEGONN POU SÒTI NAN MENI PARAMÈT LA.

POU CHANJE INITE MEZI A SOTI NAN MIL AN KILOMÈT:

1. AN MENM TAN PEZE EPI KENBE UP LA (▲) AK DESANN (▼) BOUTON POU 2 SEGONN POU ANTRE NAN MENI AN PARAMÈT.
2. PEZE RAPID FLÈCH LA ANLÈ JISKASKE "ST4" PARÈT SOU EKRAN AN.
3. PEZE RAPID BOUTON POUVWA/MÒD.
4. RAPID-PEZE UP LA (▲) AK DESANN (▼) BOUTON POU CHANJE ANT KILOMÈT (KM) AK MIL JISKASKE YO RIVE NAN ANVIWÒNMAN VLE A.
5. RAPIDMAN PEZE BOUTON POUVWA/MÒD LA POU KONFIME.
6. PEZE EPI KENBE BOUTON POUVWA/MÒD LA POU 2 - 3 SEGONN POU SÒTI NAN MENI PARAMÈT LA.

3.6 Tcheke nivo chaj batri

OU KA KENBE ONGLÈ SOU NIVO CHAJ BATRI OU A LÈ W AP CHÈCHE WÈ KONBYEN BA ENDIKATÈ BATRI YO YE EKLERE SOU EKRAN LCD A.

BATRI ENDIKATÈ ICON					
POUSANTAJ CHAJ KI RETE APWOKSIMATIF*	80 %- 100%	60 % - 80%	40 % - 60%	20 % - 40%	MWENS PASE 20% (CHAJE BATRI OU KOUNYE A!)

*APWOKSIMASYON SÈLMAN. KA VARYE SELON ITILIZASYON.

ENPÒTAN: KAPASITE BISIKLÈT OU A POU RIVE NAN PI GWO VITÈS KAPAB AFEKTE PA NIVO CHAJ BATRI A. OU KA REMAKE YON REDIKSYON NAN VITÈS LÈ CHAJ BATRI A DESANN PI BA PASE 25%.

3.7 Sèvi ak limyè yo

SI W AP MONTE NAN KONDISYON LIMYÈ KI BA, LIMEN LIMYÈ YO POU W KA PI BYEN WÈ WOUT KI DEVAN W EPI PASAJE KAP VINI YO KA WÈ W PI BYEN. LIMYÈ A KA SÈLMAN LIMEN LÈ E-BISIKLÈT LA LIMEN.

POU LIMEN OSWA ETENN LIMYÈ DEVAN AK LIMYÈ DÈYÈ: PEZE EPI KENBE UP LA (^) BOUTON POU 2-3 SEGONN.

3.8 Sèvi ak asistans pou mache

NAN MÒD ASISTANS MACHE, MOTÈ A PRAL POUSE BISIKLÈT LA PI DEVAN A 3.7 MIL PA ÈDTAN POU FÈ TRANSPÒ PI FASIL LÈ OU PA MONTE LI. SÈVI AK GIDON YO POU GIDE BISIKLÈT LA PANDAN W AP ITILIZE ASISTANS POU MACHE.

POU AKTIVE MÒD ASISTANS MACHE: PEZE EPI KENBE DESANN LAN (⌄) BOUTON. APRE 2 SEGONN, WALK ASSIST MODE AP AKTIVE. KONTINYE KENBE DOWN LA (⌄) BOUTON POU TOUTOTAN OU BEZWEN ASISTANS POU MACHE.

POU ETENN MÒD ASISTANS MACHE: LAGE A (⌄) BOUTON.

3.9 Sèvi ak RackIt Smart Cargo System Rack la

E-BISIKLÈT OU A EKIPE AK **JETSON RACKIT SMART CARGO SYSTEM RAC K** — FÈT POU POTE KONPAYON "KLIKE SOU, KLIKE SOU" CARR Y - TOUT AKSESWA*.



PANYEN



PI FRE



SAK TOTE

CUSTOMIZE E-BISIKLÈT OU POU BEZWEN POTE OU YO. ESKANE SA A POU APRANN PLIS SOU SISTÈM NAN AK RACKIT KI DISPONIB POU POTE-TOUT PWODWI POU TELEFÒN.

SÈVI AK RACKIT LA AK YON AKSESWA KAGO KONPAYON*:
TOUT AKSESWA KAGO RACKIT COMPANION GEN YON PLAK BAZ ENTEGRE KI KLIKE BYEN NAN ETAJÈ KAGO RACKIT LA.

POU KLIKE SOU YON AKSESWAR SOU OSWA OFF:
ESKANE SA A POU ENSTRIKSYON YO

* AKSESWA PA ENKLI. SELEKSYON KA VARYE.

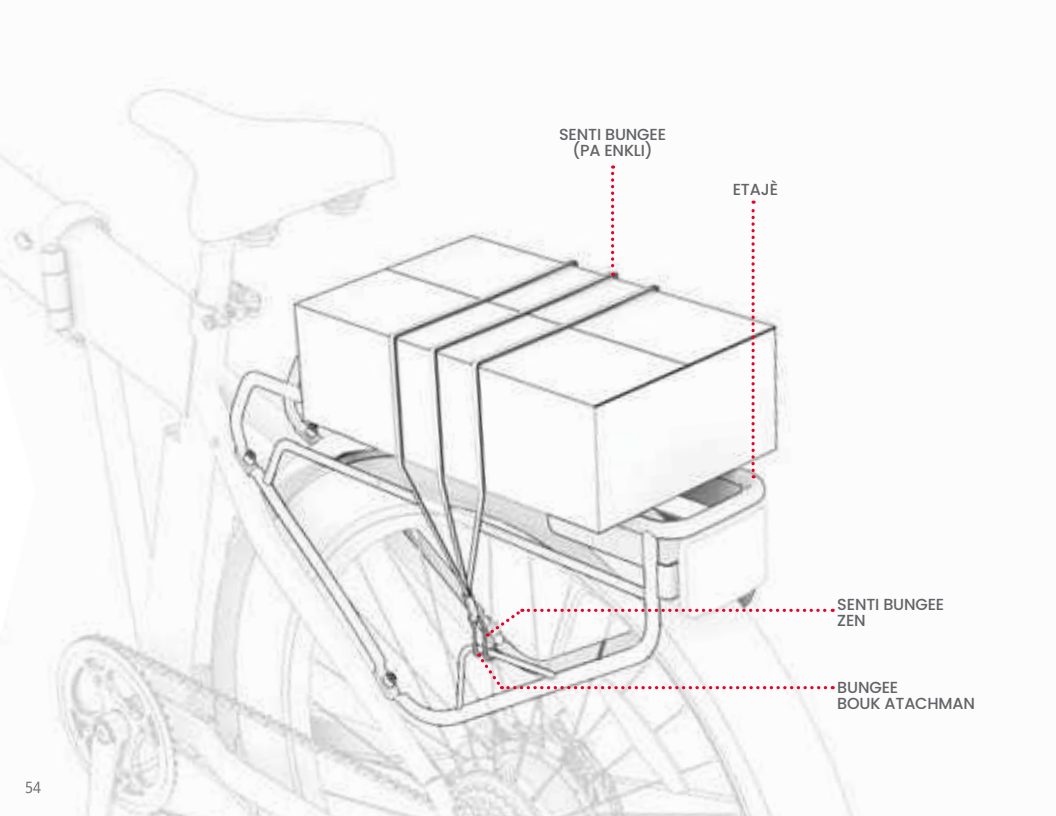
SENTI BUNGEE
(PA ENKLI)
ETAJÈ
SENTI BUNGEE
ZEN
BUNGEE
BOUK ATACHMAN

SÈVI AK RACKIT LA SAN YON AKSESWA KAGO KONPAYON:

1. METE KAGO W SOU ETAJÈ A.
2. GLISE 1 ZEN NAN YON ESPAGETI BUNGEE (PA ENKLI) NAN YON SÈL BUNGEE ATTACHMENT LOOP SOU ETAJÈ A.
3. DETIRE BRASLÈ BUNGEE LA SOU KAGO A AK ALANTOU ETAJÈ A JISKASKE LI TACHE.
4. TACHE LÒT ZEN AN NAN SENTI BUNGEE NAN LÒT BOUK ATACHMAN BUNGEE LA.
   ENPÒTAN: BRAJ BUNGEE A TA DWE BYEN BYEN BYEN SOU KAGO W LA. TOU DEPAN DE GWOSÈ KAGO W LA AK LONGÈ BRASLÈ BUNGEE A, LI KA NESESÈ POU VLOPE BRASLÈ A ANBA ETAJÈ A AK SOU KAGO W LA ANVAN W SERE 2YÈM ZEN AN NAN YON BOUK ATACHMAN BUNGEE.
5. TCHEKE KE BRASLÈ BUNGEE A AK KAGO OU AN SEKIRITE.

⚠ **POU SEKIRITE AK SEKIRITE:**

- TOUJOU AN SEKIRITE KAGO NAN ETAJÈ A AK YON ESPAGETI BUNGEE OSWA AKSESWA KAGO RACKIT DEDYE. PA JANM MONTE AK KAGO KI PA AN SEKIRITE.
- LIMITE SA KI POTE SOU ETAJÈ A A 25 LB.
- ASIRE W KE PWA TOTAL POTE (KAVALYE PLIS KAGO) PA DEPASE 300 LB.
- PA DEBÒDE ETAJÈ A OSWA NENPÒT KI PWODWI POU TELEFÒN KAGO.
- TOUJOU ASIRE KE PA GEN OKENN PATI NAN KAGO A OSWA NENPÒT KARAKTERISTIK RACKIT CARGO AKSESWAR (ESPAGETI, BOUK, ELATRIYE) KI NAN WOUT LA NAN WOU, FREN, PEDAL, CHÈN OSWA LÒT MOUVMAN BISIKLÈT OSWA MEKANIS.

ENPÒTAN:

- ANPLIS DE SA NAN KAGO AK PWA ENPÒTAN KA AFEKTE PÈFÒMANS NAN E-BISIKLÈT OU. POU PLIS DETAY SOU KONDISYON KI KAPAB AFEKTE PÈFÒMANS, GADE SEKSYON 4.7
- PA JANM KITE KAGO OSWA AKSESWA RACKIT OU A POUKONT OU SOU E-BISIKLÈT LA.

4. Fè Mouvman

4.1 Monte Nwayo Ou

ALE SOU JETSON OU NAN 2 FASON DIFERAN:
1. PEDALE AK ASISTANS ELEKTWONIK (SEKSYON 4.2)
2. SÈVI AK GAZ LA POU TOUT POUVWA MOTÈ (SEKSYON 4.4)

4.2 Konprann & Sèvi ak mòd vitès

KANTITE POUVWA KE MOTÈ A DELIVRE PRAL DEPANN DE KI MÒD VITÈS OU TE METE.

LÈ W AP PEDALE: MOTÈ A PRAL BAY PISANS POU EDE W RIVE NAN VITÈS MAKSIMÒM POSIB NAN MÒD VITÈS OU TE FIKSE A. SI EFÒ PEDALE OU POUKONT OU MENNEN OU PI LWEN PASE VITÈS SA A, MOTÈ A PAP BAY OKENN ASISTANS.

LÈ W AP ITILIZE GAZ LA: MÒD VITÈS OU TE FIKSE A DETÈMINE VITÈS MAKSIMÒM OU KA VWAYAJE. SÈVI AK VITÈS KI PI BA NAN KOTE KI GEN RESTRIKSYON SOU VITÈS, LÈ W AP VWAYAJE NAN ZÒN DANS, OSWA POU YON WOULIB PLIS LANTÈMAN.

POU CHANJE MÒD VITÈS: SÈVI AK UP LA (˄) AK DESANN (˅) BOUTON.

MÒD VITÈS	1	2	3	4	5
VITÈS ASISTANS (PEDAL) OSWA VITÈS MAKSIMÒM (ACT)	8 KILOMÈT ALÈ	11 KILOMÈT ALÈ	14 KILOMÈT ALÈ	17 KILOMÈT ALÈ	20 KILOMÈT ALÈ

NÒT: OU KA MONTE NWAYO OU AK POUVWA A ETENN OSWA SI BATRI A TE APOVRI, MEN OU PA PRAL KAPAB SÈVI AK LIMYÈ DEVAN AN.

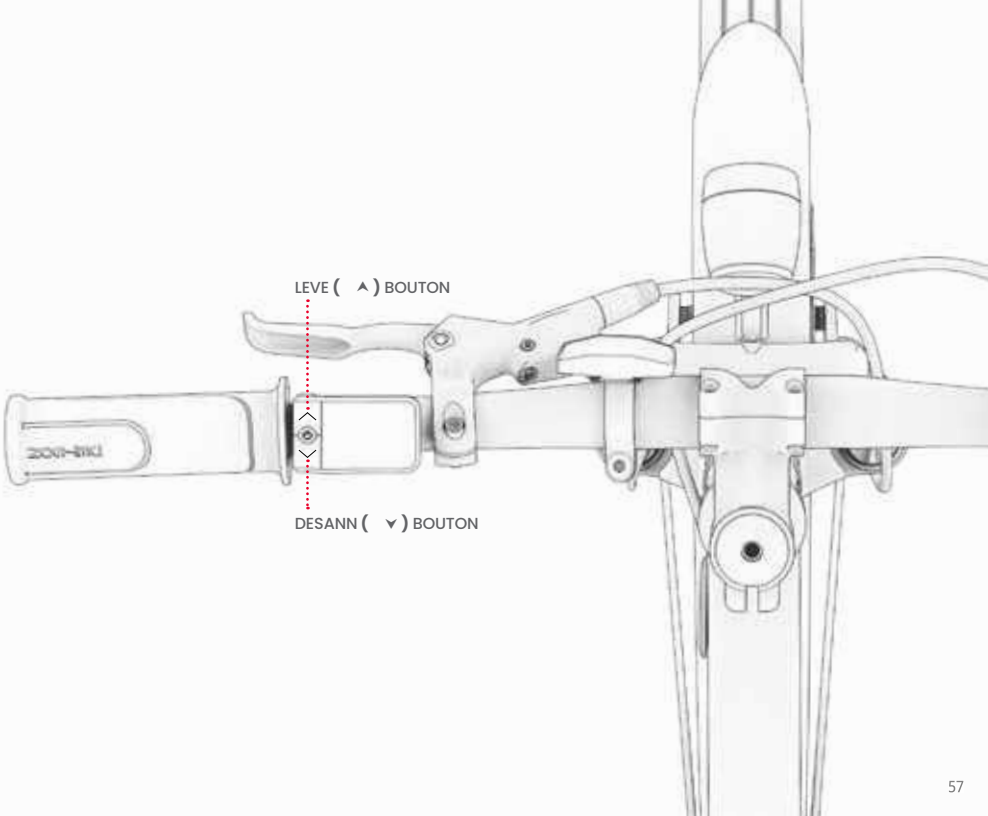
LEVE (^) BOUTON
DESANN (v) BOUTON

4.3 Monte ak asistans pedal elektwonik

ASISTANS PEDAL PÈMÈT OU ALE PI LWEN AK PI VIT SOU MWENS EFÒ. LÈ W AP PEDALE AK POUVWA A LIMEN, MOTÈ A AP BAY BISIKLÈT PLIS POUVWA POU KONPLETE EFÒ W EPI EDE W RIVE NAN VITÈS MAKSIMÒM POSIB NAN NIVO ASISTANS PEDAL OU METE BISIKLÈT LA. (SEKSYON 4.2)

NWAYO A PREZANTE ASISTANS PEDAL KI BAZE SOU KADANS, NAN KI MOTÈ A PRAL BAY POUVWA SIPLEMANTÈ CHAK FWA W AP PEDALE. NENPÒT EFÒ WOTASYON OU METE NAN PEDAL YO PRAL DI MOTÈ A LIMEN-POU OU KA TRAVAY MISK OU OSI PITI OSWA OTAN KE OU TA RENMEN.

SI EFÒ W YO MENNEN W PI LWEN PASE PAPÒT VITÈS LA POU NIVO OU METE BISIKLÈT LA, ASISTANS PEDAL LA P AP CHOUTE ANKÒ.

4.4 Sèvi ak angrenaj yo

CORE A SE YON BISIKLÈT 7-ANGRENAJ.

KOVÈTI POU PI BA YO FÈ PEDALE PI FASIL PASKE GEN MWENS REZISTANS, MEN OU PRAL KOUVRI MWENS TÈ AK CHAK KOU PEDAL. SÈVI AK ANGRENAJ KI BA POU MONTE MONTE, TACHE TÈREN DIFISIL, OSWA MONTE DOUSMAN.

ANGRENAJ KI PI WO YO BA OU PLIS VITÈS, MENM JAN OU PRAL KOUVRI PLIS TÈ AK CHAK KOU PEDAL. SÈVI AK GWO ANGRENAJ POU MONTE PI VIT SOU SIFAS KI PLAT OSWA LÈ W AP DESANN YON TI MÒN.

POU DESANN NAN YON VITÈS PI BA: POUSE BOUTON DOWNSHIFT LA JISKASKE KOVÈTI POU VLE A POZISYONE NAN MAK ENDIKATÈ KOVÈTI POU.

POU MONTE NAN YON VITÈS KI PI WO: POUSE LEVYE UPSHIFT LA LWEN OU JISKASKE KOVÈTI POU VLE A POZISYONE NAN MAK ENDIKATÈ KOVÈTI POU LA.

NÒT: OU TA DWE TANDE YON SON KLIKE AK CHAK CHANJMAN ANGRENAJ SIKSÈ.

ENPÒTAN: SÈLMAN CHANJE ANGRENAJ PANDAN Y AP NAN MOUVMAN PI DEVAN EPI AKTIVMAN PEDALE.

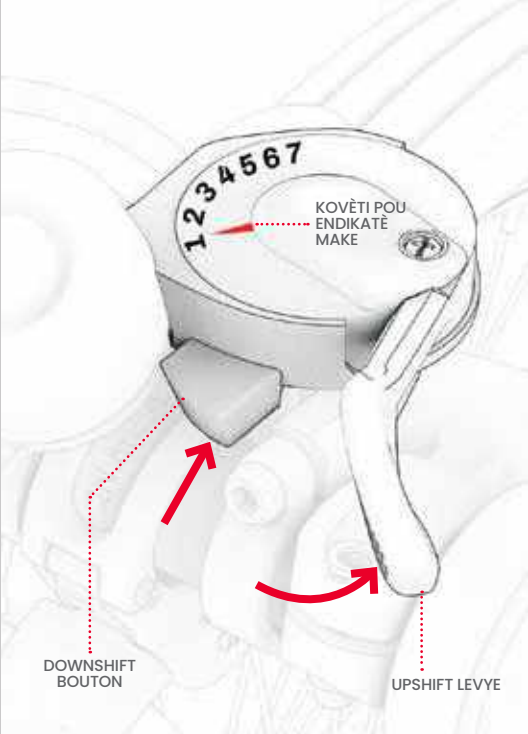

4.5 Monte ak gaz la

VITÈS MAKSIMÒM BISIKLÈT LA KA VWAYAJE LÈ L SÈVI AVÈK TOUT POUVWA MOTÈ A DEPANN DE MÒD VITÈS OU METE BISIKLÈT LA. (SEKSYON 4.2)

POU MONTE NWAYO A TANKOU YON MOTOSIKLÈT, SISPANN PEDALE EPI KENBE PYE OU REPOZE SOU PEDAL YO. POU AKSELERE, TOU DOUSMAN THORNE GAZ LA NAN DIREKSYON OU AK GWO POUS DWAT OU.

PLIS OU VIRE GAZ LA, PLIS MOTÈ A PRAL ANGAJE-E PI VIT OU PRAL VWAYAJE. POU EVITE PETE TOUDENKOU NAN VITÈS, TOUJOU THORNE GAZ LA PITI PITI.

POU RALANTI, DOUSMAN FASILITE MOUTE SOU GAZ LA.

⚠ **ENPÒTAN:** TOUJOU REPOZE PYE OU SOU PEDAL YO, MENM LÈ OU PA PEDALE. PA JANM MONTE AK YO PANDYE SOU BÒ BISIKLÈT LA.

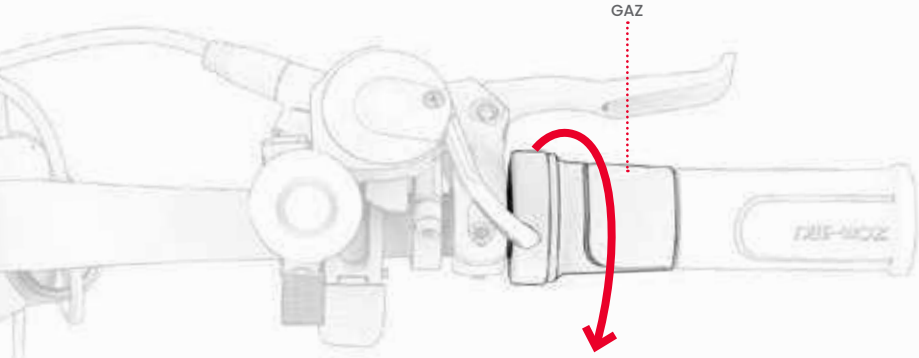

4.6 Sèvi ak fren yo

PEZE YOUN OSWA TOUDE FREN MEN POU RALANTI; PEZE PLIS FÒS POU YO SISPANN NÈT.
POU EVITE MOUVMAN BRID SOU KOU, ESEYE PEZE FRENN LAN (YO) PITI PITI.

FREN MEN GÒCH ➔ FREN WOU DEVAN
FREN MEN DWAT ➔ FREN WOU DÈYÈ

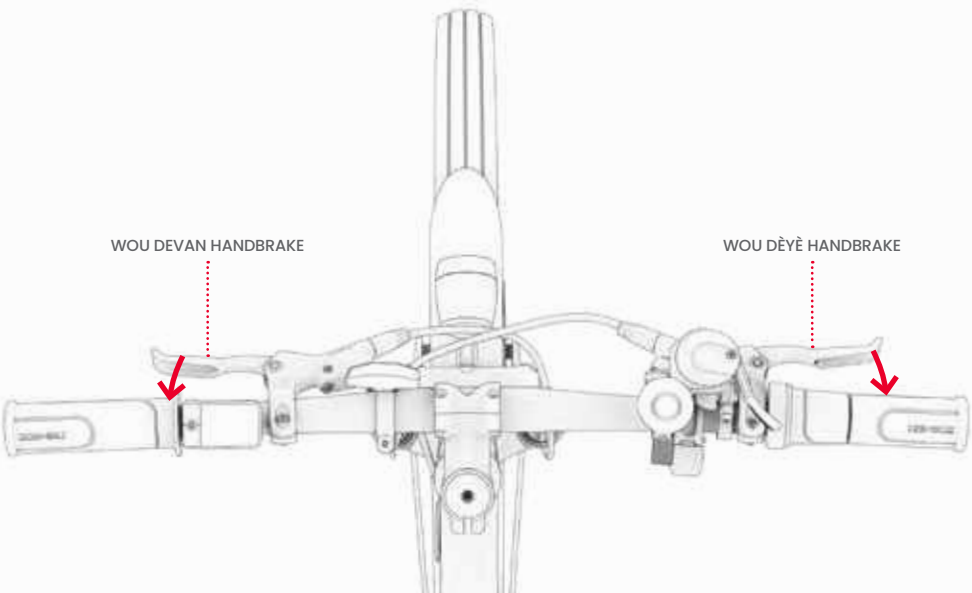

4.7 Maksimize vitès & Riding Range

PLIS MOTÈ A BEZWEN TRAVAY, SE PI VIT BATRI A AP VIDE EPI LI PRAL DIFISIL POU RIVE AK KENBE PI GWO VITÈS. FAKTÈ SA YO PRAL AFEKTE TOU KI JAN VIT OU KA VWAYAJE AK KI DISTANS OU KA ALE NAN YON SÈL CHAJ.

- **SIFAS MONTE** – VWAYAJE SOU YON SIFAS KI GRAJ LAKÒZ FRIKSYON, KI KA RALANTI OU, EPI MANDE POU MOTÈ A TRAVAY PI DI, KI DRENAJ LI PI VIT. LÈ SA POSIB, CHWAZI YON SIFAS LIS MONTE.
- **POTE PWA** - PLIS PWA (KAVALYE PLIS KAGO) DIMINYE VITÈS AK RANJE POSIB.
- **MONTE STYLE** – KÒMANSE AK KANPE SOUVAN AP DIMINYE RANJE MONTE.
- **TANPERATI LÈ A** - TANPERATI IDEYAL POU MONTE AK ESTOKE E-BISIKLÈT LA SE ANT 5 0 - 90°F (1 0 - 35°C).
- **INCLINE** – MOTÈ A DWE TRAVAY PI DI SOU MONTE PASE SOU DETIRE PLAT OSWA DESANN, DRENAJ BATRI A PI VIT.
- **ANTRETYEN BATRI** - CHAJE BATRI ALÈ APRE CHAK WOULIB EDE KENBE KAPASITE BATRI AK FÒS.
- **ITILIZASYON ANGRENAJ** – SÈVI AK ANGRENAJ YO POU MAKSIMIZE EFÒ PEDALE OU YO FÈ POU ITILIZASYON PI EFIKAS NAN ASISTANS PEDAL, KIDONK, OU KA REYALIZE PLIS KANTITE MIL ANVAN BATRI A DEPUI.

5. Vwayaj ki an sekirite

5.1 Tèks sekirite anvan woulib la

FÈ CHÈK SEKIRITE ENPÒTAN SA YO ANVAN CHAK VWAYAJ:

FREN

ASIRE W KE FREN YO FONKSYONE BYEN TANKOU:

- LEVYE YO FREN MEN YO AN SEKIRITE NAN GIDON AN AK WILE POU YO KONPRESE FASIL.
- KOUSINEN FREN YO PA CHIRE, EPI YO SANTRE AK ALIYEN AK ROTOR LA.

MANIVÈL AK PEDAL

- TCHEKE KE PEDAL YO BYEN SERE NAN MANIVÈL YO.
- TCHEKE KE MANIVÈL YO BYEN SERE SOU KÒ A NAN BISIKLÈT LA EPI VIRE LIBREMAN.

FRAME & FOUCHÈT

- TCHEKE KE ANKADREMAN BISIKLÈT LA AK FOUCHÈT LA PA DOMAJE, KOUBE OSWA KASE.
- TCHEKE SI ANKADREMAN AN SEKIRIZE NAN POZISYON MONTE NAN SERI ANKADREMAN AN.

VOLAN

- TCHEKE KE GIDON AN SEKIRIZE NAN POZISYON PA KRANPON GIDON AN.
- TCHEKE KE VOLAN AN AK GIDON WOTASYON NAN ALIYMAN.

WOU AK KAWOTCHOU

- TCHEKE KE KAWOTCHOU PA MONTRE SIY TWÒP METE OSWA YO DOMAJE.
- ASIRE W KE KAWOTCHOU YO GONFLE AK PRESYON REKÒMANDE A 2 4 - 30 PSI.
- TCHEKE KE REYON WOU YO PA KASE.
- TCHEKE WOU YO PA DOMAJE OSWA KOUBE.
- TCHEKE KE NWA AKYE YO SERE.

CHÈN

- TCHEKE KE TANSYON AN NAN CHÈN LAN SE KONSA KE OU KA SÈLMAN LEVE MITAN AN NAN CHÈN NAN ½ POUS.
- TCHEKE CHÈN NAN BYEN CHITA SOU MANIVÈL LA, DERAYEUR, AK WOU JOCKEY LA.

5.2 Sekirite kas

KAVALYE A TA DWE METE YON KAS TOUT TAN.



BON POZISYON:
FWON AN KOUVRI
PA KAS LA.



MOVE POZISYON:
FWON AN EKSPOZE.
YON TONBE KA LAKÒZ BLESI GRAV.

*** METE YON KAS, RAD APWOPRIYE, SOULYE, AK EKIPMAN SEKIRITE. EVITE RAD KI KA PRAN NAN OSWA ANBA WOU YO. FÈMEN-ZÒTÈY, SOULYE PLAT YO REKÒMANDE. METE YON KAS APWOUVE ASTM F1492 AK EKIPMAN PWOTEKSYON POU ANPECHE AKSIDAN SI TA GEN YON AKSIDAN.**

5.3 Swen & Antretyen

PRAN SWEN E-BISIKLÈT OU A POU KENBE LI MONTE SAN PWOBLÈM EPI SAN DANJE. MEN KI JAN:

MANYEN CORE OU

- **EVITE EKSPOZE NWAYO OU A GWO VIBRASYON OSWA ENPAK FIZIK ENTANS.**
- **PA JANM DEMONTE BATRI A.**
- **KENBE NWAYO OU LWEN DLO AK IMIDITE.**
- **MONTE SOU SIFAS KI LIS AK PLAT POU EVITE KRAZE.**
- **PA JANM POTE CORE W NAN WOU, CHÈZ, OSWA GIDON.**
- **FÈ ATANSYON POU PA RALE OSWA DECHIRE FIL ELEKTRIK KI KONEKTE MOTÈ A AK KONPOZAN GIDON YO.**

⚠ **PREKOSYON POU BATRI**

PWODWI OU A GEN YON BATRI ITYÒM-ION DETACHABLE. PRAN SWEN LÈ W AP MANYEN.

- KENBE PWODWI AK BATRI LWEN DIFE AK CHALÈ TWÒP.
- EVITE CHÒK FIZIK ENTANS, VIBRASYON GRAV, OSWA ENPAK.
- PWOTEJE PWODWI AK BATRI KONT DLO OSWA IMIDITE.
- PA METE OSWA ESTOKE PWODWI OSWA BATRI NAN YON PIL SOU TÈT OSWA ANBA LÒT OBJÈ YO.
- PA DEMONTE BATRI A.
- PA JETE PWODWI OSWA BATRI AK FATRA CHAK JOU. POTE PWODWI NAN YON ETABLISMAN E-FATRA DEDYE OSWA NAN YON SANT RESIKLAJ BATRI. POU PLIS ENFÒMASYON SOU SIT JETE TOUPRE W, KONTAKTE MINISIPALITE LOKAL OU A OSWA TRANSPÒTÈ FATRA.
- TA DWE BATRI PWODWI A SANTI CHO OSWA MONTRE SIY SURCHOF, EMÈT YON ODÈ OSWA SON ETRANJ, KOULE LIKID OSWA GAZ, OSWA CHANJE NAN FÒM OSWA KOULÈ, IMEDYATMAN:
  1. SI W AP ITILIZE, SISPANN SÈVI AK PWODWI A IMEDYATMAN. RETIRE KAB CHAJE A NAN PWODWI A SI LI SE BRANCHE.
  2. SISPANN SÈVI AK PWODWI A.
  3. SI W AN SEKIRITE POU W FÈ SA, DEPLASE PWODWI A AK BATRI A NAN YON ESPAS KLÈ EPI LWEN NENPÒT BAGAY KI KA PRAN DIFE.
  4. RELE SÈVIS IJANS LOKAL OU YO POU JWENN ASISTANS.
  5. BYEN LAVE JE OSWA ZÒN PO KI VIN AN KONTAK AK LIKID ELEKTWOLIT BATRI KI KOULE AK DLO K AP KOULE PWÒP EPI CHÈCHE PLIS SWEN MEDIKAL.
- SI GEN NENPÒT PWOBLÈM AK BATRI A, KONTAKTE EKIP SWEN JETSON.

SERE CORE OU

KENBE BISIKLÈT OU AK BATRI OU:

- **ANDEDAN KAY LA AK NAN YON KOTE KI SÈK.**
- **KOUVRI AK YON MATERYÈL KI PA KA PRAN DIFE POU PWOTEJE LI KONT POUSYÈ.**
- **LWEN DIFE OSWA CHALÈ TWÒP.**
- **NAN YON TANPERATI ANT 5 0 - 90°F (1 0 - 35°C).**
- **PA JANM ESTOKE E-BISIKLÈT OU NAN YON KOTE KI ENTÈDI FASIL ANTRE OSWA SÒTI NAN YON CHANM OSWA YON KAY. ASIRE KE GEN YON CHEMEN KLÈ ANTRE AK SOTI NAN ESPAS LA.**

NETWAYE CORE OU

PA FLITE OSWA APLIKE DLO DIRÈKTEMAN SOU BISIKLÈT LA. DLO KA LAKÒZ DOMAJ NAN FIL ELEKTRIK LA, LÒJ BATRI, AK LIMYÈ, OSI BYEN KE DETERYORASYON NAN ANKADREMAN AN-TOUT NAN SA KI KA LAKÒZ YON FONKSYONE BYEN KI METE SEKIRITE KAVALYE AN DANJE.

MEN KI JAN YO NETWAYE E-BISIKLÈT OU:

- **SYÈJ AK ANKADREMAN - SIYE AK YON TWAL MOUYE KI PA GEN POUSYÈ OSWA YON TWAL KI TRANPE L NAN ALKÒL. SWIV AK YON TWAL SÈK SAN POUSYÈ.**
- **GUIDON - SIYE AK SAVON DOU AK YON TWAL MOUYE SAN POUSYÈ. RETIRE DEPASE SAVON AK YON TWAL MOUYE SEPARE.**
- **KONPOZAN WOU YO - SIYE AK YON TWAL MOUYE SAN POUSYÈ.**
- **KAWOTCHOU - SIYE AK YON TWAL MOUYE SAN POUSYÈ. OU KA ITILIZE YON FINISYON KAWOTCHOU OSWA CLEANER TOU.**

ENSTRIKSYON SOU RISK POU DIFE OSWA BLESI MOUN AK ENSTRIKSYON SEKIRITE ENPÒTAN

STOKE ANDAN LÈ PA UTILIZE. KITE ANDEDAN PANDAN CHARGE OSWA LÈ PA UTILIZE POU KONDWI. "AVÈTISMAN - RISK DIFE - PA GEN PATI UTILIZATÈ YO SERVICE". BISIKLÈT ELÈKTRIK KI PA FÈT POU ITILIZE NAN KOTE KI WO ALTITID KI MANDE POU OGMANTE DISTANS ANT FIL ELEKTRIK NAN SIKWI ELEKTRIK, ENDIKE KE YO PA FÈT POU ITILIZE NAN ALTITID KI PI WO PASE 2,000 MÈT PI WO PASE NIVO LANMÈ. "EKSPOZISYON LONTAN POU REJYON ULTRAVYOLÈT, LAPLWI AK ELEMENTS YO KA DOGAJE MATERYÈL LAJMAN. LÈ BIKÈL LA PA UTILIZE, LI TA DWE STOKE ANDAN."

⚠ AVÈTISMAN:

TOUJOU OBSERVE PREKASYON DEBAZ LÈ W AP ITILIZE PWODUI SA A, KI GEN LADANN SA YO:

(A) LI TOUT ENSTRIKSYON AVAN ITILIZE PWODWI A.

(B) POU REMINI RISK BLESI, SIPERVISION STRICT ESANSYAL LÈ PWODWI YO ITILIZE PI PRE TIMOUN.

(C) PA METE DWÈT OSWA MEN NAN PWODWI A.

(D) PA ITILIZE PWODWI SA A SI KAB ELASTIK PUISSANCE OSWA KAB SOTI A KRAZE, KAZE IZOLASYON AN, OSWA GEN NENPÒT LÒT ENDIKASYON DOMAJ.

(E) POU TOUT EKIPMAN. ENSTRIKSYON YO TA DWE DI: "APARÈY SA A PA PRETE POU ITILIZE NAN TANPERATI ANBIDAN ANBA 14°F (-10°C) OSWA PI PWOVÈ YON TANPERATI ANBIANS 40°C (104°F)".

(F) POU TOUT APARÈY, ENSTRIKSYON YO TA DWE ENKLI ENFÒMASYON: "BATRI A KONSEYE POU YO CHAJE LÈ TANPERATI ANBIRAN AN ANT 0°C (32°F) AK 40°C (104°F).

KENBE ENSTRIKSYON SA YO

Rete konekte.

Asire w ou swiv **@ridejetson**
sou rezo sosyal yo pou aprann sou kokenn òf,
kado, ak tout dènye nouvèl Jetson yo.

Renmen woulib ou a?

Lè sa a, asire w ke ou kite yon revizyon nan ridejetson.com/reviews.
Nou pa ka tann tande pale de ou!

JETSON

#MakeMoves

Kesyon? Se pou nou ede.

ridejetson.com/support
ridejetson.com/chat

Pou egzèse garanti pwodwi ou a oswa mande enfòmasyon sou garanti pwoteksyon, kontakte nou dirèkteman.

1 (844) 585-7462

Manifaktire nan Huizhou, Lachin
Enpòte pa TruRide Tech LLC.
P.O. Box 461, Jersey City, NJ 07302-9998

www.ridejetson.com





Te fè nan peyi Lachin
Dat Kòd: 12/2024
Edisyon dokiman: v1.0

© 2024, TruRide Tech. TOUT DWA REZÈVE.
Prefabrike pou TruRide Tech LLC.
JETSON® se yon mak ki anrejistre ki itilize anba lisans JetStream Brands LLC. Okenn pati nan dokiman sa a, ki gen ladan fòm, grafik, ak konsepsyon, pa ka repwodui oswa transmèt nan nenpòt fòm oswa pa nenpòt mwayen.

JETSON

Core

فولڈنگ الیکٹرک ماؤنٹین بائیک۔

آپ کے سفر کے لیے ایک گائیڈ۔

اہم: اس دستی کو غور سے پڑھیں اور اسے مستقبل کے حوالے کے لیے اپنے پاس رکھیں۔

ماڈل پروڈکٹ نمبر :JCORE-BLK

ایک سمارٹ چارجنگ سسٹم کی خصوصیات Rackit

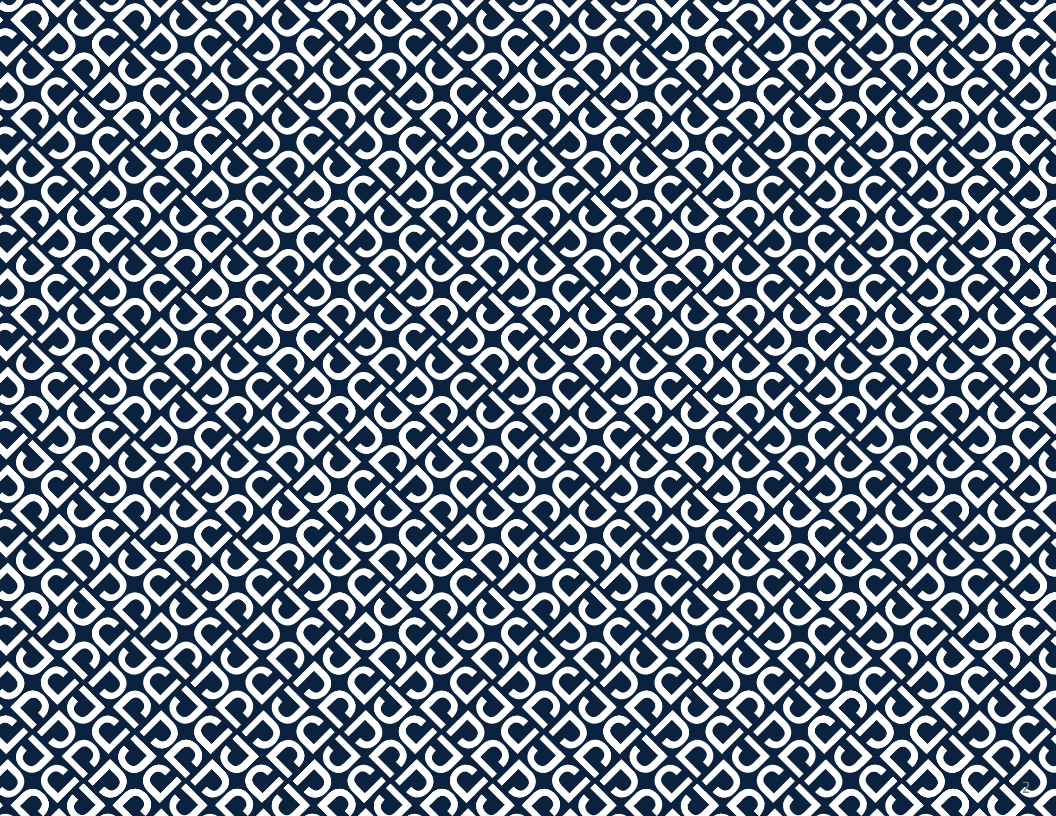

سواری کے لیے دو اہم ترین اصول :

رکھ لو پر خیریت سے رہو . میں سنتا ہوں۔!

مشمولات

حفاظتی انتباہات..... 5

وارنٹی کوریج..... 8

پروڈکٹ کا جائزہ..... 10

نردجیکرن اور خصوصیات..... 14

رائڈر فٹ..... 15

آن لائن وسائل..... 16

1. شروع کرنا

1.1 ابتدائی نوٹس..... 17

1.2 فریم کو کھولیں اور فولڈ کریں۔..... 18

1.3 اسٹیئرنگ وہیل اسمبلی..... 23

1.4 سیٹ اٹیچمنٹ..... 28

1.5 پیڈل کھولیں اور فولڈ کریں۔..... 32

2. سواری کے لیے تیار

2.1 سیٹ اونچائی ایڈجسٹمنٹ..... 34

2.2 بیٹری چارج ہو رہی ہے۔..... 38

2.3 ٹائروں کی مہنگائی اور دباؤ..... 40

2.4 بریک چیک اور ایڈجسٹمنٹ..... 41

2.5 آن اور آف..... 43

3. خصوصیات اور افعال
3.1 بیٹری کو ہٹانا اور دوبارہ ڈالنا..... 44
3.2 پیش گوئی کا استعمال 49
3.3 گھنٹی کا استعمال کریں۔..... 50
3.4 اسکرین کو سمجھنا اور استعمال کرنا LCD 51
3.5 اسکرین تبدیل کریں۔..... 52
3.6 بیٹری چارج لیول چیک کریں۔..... 54
3.7 لائٹس کا استعمال کرتے ہوئے..... 54
3.8 واکنگ ایڈ کا استعمال 55
3.9 سمارٹ چارجنگ سسٹم ریک کا استعمال RackIt..... 56
4. حرکتیں کر رہے ہیں۔
4.1 اپنے جوبر کی سواری کریں۔..... 60
4.2 رفتار کے طریقوں کو سمجھنا اور استعمال کرنا..... 60
4.3 پیڈل اسسٹڈ رائڈنگ..... 62
4.4 گیئرز کا استعمال 63
4.5 تھروٹل کے ساتھ سواری۔ 64
4.6 بریک استعمال کریں۔..... 65
4.7 رفتار اور سواری کی حد کو زیادہ سے زیادہ کریں۔..... 66

5c محفوظ طریقے سے نیویگیٹ کریں۔
5.1 سواری سے پہلے حفاظتی چیک 67
5.2 حفاظتی بیلمیٹ 68
5.3 دیکھ بھال اور دیکھ بھال 69

انتباہات حفاظت

- پہلے استعمال، مہربانی فرمائیں پڑھا رہنما صارف اور انتباہات حفاظت احتیاط سے ، اور یقینی بنائیں سے سمجھنے کے لیے اور قبولیت تمام ہدایات حفاظت . یہ ہو جائے گا صارف ذمہ دار پر کوئی بھی نقصان یا نقصان آؤٹ پٹ پر استعمال نہیں صحت مند . انتباہ : ہو سکتا ہے انفیکشن ہو جاتا ہے مسافر ایک نتیجہ ضرورت سے زیادہ میں سخت کرنا پیچ کہ. جڑیں ٹانگ کاٹنے کے ساتھ .
- **درست چارجر استعمال کرنے میں ناکامی کے نتیجے میں آگ اور دھماکہ ہو سکتا ہے، جس کے نتیجے میں املاک کو نقصان، چوٹ اور موت ہو سکتی ہے۔ .**
- انتباہ : ہو سکتا ہے انفیکشن ہو جاتا ہے مسافر ایک نتیجہ ضرورت سے زیادہ میں سخت کرنا پیچ کہ. جڑیں ٹانگ کاٹنے کے ساتھ .
- پہلے تمام موڑ روزگار، اسے جاہیے پر اپریٹر طریقہ. کار ٹیسٹ کیا پہلے آپریشن مخصوص سے پہلے کمپنی کارخانہ دار : تصدیق کریں. سے کہ. تمام کنٹوم اور تکیے کہ. یہ مکمل ہوا. مہیا کرو سے پہلے کمپنی کارخانہ دار میں اس کی جگہ موزوں اور میں حالت درست خدمت کے لیے؛ اور وہ نظام بریک لگانا وہ کام کرتا ہے. ایک طرح سے درست اور وہ تمام کنٹوم محور یا کنٹوم سیریز یا آحاطہ کرتا ہے. یا کنٹوم دیگر کہ. دستیابی کمپنی کارخانہ دار میں اس کی جگہ اور میں حالت درست خدمت کے لیے؛ اور وہ ٹائر میں حالت اچھا، اور فالیا ایک طرح سے درست، اور اس کے ساتھ جگہ باقی کافی سے سطح سمندری؛ اور یہ ضروری ہے کہ. یہ علاقہ کہ. یہ ہو جائے گا روزگار پروٹکٹ اس میں محفوظ اور موزوں چلانے کے لیے محفوظ .
- یہ واجب ہے. دیکھ بھال اجزاء اور اسے ٹھیک کریں. کے مطابق وضاحتیں کے لیے کمپنی کارخانہ دار اور استعمال کرنا کاٹنا اسپیئر پارٹس منظور شدہ سے کمپنی کارخانہ دار صرف اور وہ سنبھال لیتا ہے. سوداگر یا دوسرے سے لوگ میرہ عملی کمپوزیشن .
- انتباہ : نہیں کر دوبارہ شیونگ بیٹریاں نہیں دانی لوٹانا شیونگ .
- نہیں اجازت دیں. ہاتھوں کے لیے یا پاؤں یا بال یا حصے جسم یا کپڑے یا چیزیں اسی طرح لمس سے حصے متحرک یا پہیے یا گروپ منتقلی تحریک دوران روزگار انجن .
- نہیں یہ جائز ہے. استعمال کریں. یہ پروڈکٹ سے پہلے بچے یا لوگ ڈبلیو ایچ اور انہیں تکلیف ہوتی ہے. سے کم صلاحیتیں جسمانی یا حسی یا ذہنیت یا نقصان تجربہ اور علم، کیا نہیں کیا ہو گیا ہے. نگرانی ان پر یا انہیں دیں. ہدایات

(IEC 60335-1/A2:2006)

- اسے جاہیے جب تک وہ کھیلتا ہے. بچے نہیں مضامین نگرانی کے لیے مصنوعات کی طرف سے (IEC 60335-1/A2:2006)
- اسے جاہیے کہ. وہ ہے. وہاں نگرانی سے بالغوں .
- اسے جاہیے جب تک حد سے زیادہ وزن مسافر 300 پونڈ .
- نہیں یہ جائز ہے. روزگار یونٹس میں ریں یا انجام دینا حرکتیں ایکروبیٹکس یا تدبیریں دیگر، جو ہو سکتا ہے وجہ میں نقصان کنٹرول یا ہو سکتا ہے وجہ میں اعمال یا جوابات ایک ایکٹ باہر کر کنٹرول اپریٹر / مسافر .
- نہیں استعمال کیا جاتا ہے پروٹکٹ کبھی نہیں قریب سے کاریں .
- سے بچنے کے لئے ٹکرانے شدید اور نیٹ ورکس تبادلہ اور تبدیلیاں سرپرائز میں سطح . سکوئر ہو سکتا ہے یہ رک جاتا ہے. اچانک .
- سے بچنے کے لئے گلیاں اور سطحیں. کہ. پر مشتمل ہے. پر پانی اور ریت اور بجری اور گندگی اور کاغذات اور دیگر سے ملبہ . موسم گیلے کمزور کرتا ہے گھسیٹنا اور بریک اور وژن .
- سے بچنے کے لئے سواری قریب سے گیس دانی بڑھکانا یا بھاپ یا مائعات یا دھول کہ. ہو سکتا ہے اسباب میں پھیلاؤ ایک آگ .
- اسے جاہیے پر اپریٹر عزم تمام سفارشات اور ہدایات کمپنی صنعت کار، اور بھی تعمیل سب کے لیے قوانین اور نظام : اسے جاہیے روزگار یونٹس کہ. نہیں پر مشتمل ہے. پر لیمپ سامنے والا صرف میں ایک روشنی دن کہاں ہو حالات وژن مناسبت اور یہ. ضروری ہے حوصلہ افزائی کرنے کے لئے مالکان پر نمایاں کریں. خود (وضاحت کے لیے) استعمال کرنا لائٹنگ اور ریفلیکٹرز جب سواری یونٹس کم اور استعمال کریں. معلومات سگنل پر ڈنڈے لچکدار .
- اسے جاہیے انتباہ لوگ ڈبلیو ایچ اور انہیں تکلیف ہوتی ہے. سے کیسز الگا سے غیر روزگار اتحاد : لوگ ڈبلیو ایچ اور انہیں تکلیف ہوتی ہے. سے کیسز دل . خواتین حاملہ خواتین . لوگ ڈبلیو ایچ اور انہیں تکلیف ہوتی ہے. سے بیماریاں میں سر یا دوبیر یا گردن، یا انہوں نے عرض کیا: اپریشنز کے لیے جراحی نظیر میں کہ. علاقے سے جسم . اور لوگ ڈبلیو ایچ اور انہیں تکلیف ہوتی ہے. سے کوئی بھی کیسز ذہنیت یا جسمانی ہو سکتا ہے انہیں بنائیں حساس زخمی ہونے کے لیے یا کمزور ان کی صلاحیتیں. ذہنیت پر پہچان پر تمام ہدایات حفاظت اور سمجھ لو اور اس پر عمل درآمد کریں. اور صلاحیت پر برداشت کرنا خطرات اویکت میں استعمال کریں. اتحاد .
- نہیں سواری دوران رات .
- نہیں سواری کے بعد پینا یا کھاؤ فارماسیوٹیکل بیان کیا .
- نہیں برداشت کرنا مقاصد جب سواری .
- نہیں کرو کبھی نہیں دوڑ کر پروڈکٹ ننگے پاؤں پاؤں .
- پیچھے ہٹنا جوتے ہمیشہ اور رکھو پر لنک لیگمینٹس جوتا .
- یقینی بنائیں سے صورت حال آپ کے پاؤں ہمیشہ ایک طرح سے سیکورٹی پر سطح .
- اسے جاہیے پر اپریٹرز ہمیشہ. استعمال کریں. کپڑے حفاظتی موقع، کس کے ساتھ میں کہ. پر راستہ. مثال نہیں قید ہیلمیٹ، ایک بی سرٹیفکیٹ موقع، اور کوئی بھی سامان دیگر تجویز کردہ اس کے ساتھ سے پہلے کمپنی کارخانہ دار : ہوشیار رہو ہمیشہ پر پہننا سامان حفاظتی، پسند ہیلمٹ اور تکیے گھٹنے اور تکیے کہنی .
- اٹھو ہمیشہ جگہ کے ساتھ میدان پیدل چلنے والوں کے لیے .
- میں نوٹس کرتا ہوں. چیزوں کے لیے کہ. آپ کے سامنے اور بہت دور آپ کے بارے میں .
- نہیں اجازت دیں. کسی بھی طرح سے خاطر دوران سواری موٹر سائیکل پسند جواب دیں. پر فون یا شرکت میں کوئی بھی سرگرمیاں دیگر .
- نہیں شاید مزید کے لیے سے شخص سواری پروڈکٹ میں وقت ایک ہی .
- جب سواری پروڈکٹ کے ساتھ سوار دوسرے، رکھو لو ہمیشہ پر فاصلہ محفوظ بچنے کے لیے تصادم .
- جب گردش، یقینی بنائیں سے تحفظ پر آپ کا بیلنس .
- کہ. قیادت کے ساتھ بریک نہیں سیٹ ایک طرح سے درست کمانڈر خطرناک اور یہ کر سکتا ہے. کہ. لیڈ کو انفیکشن خطرناک یا موت .

- ہو سکتا ہے بن بریک گرم دوران آپریشن، نہیں چھوئے۔ بریک اپنی جلد کے ساتھ ننگا .
- شاید کہ لیڈز استعمال کریں۔ بریک بہت زیادہ یا اچانک کو پابندی وہیل جو ہو سکتا ہے لیڈز کو نقصان کنٹرول اور زوال . ہو سکتا ہے لیڈز استعمال سرپرائز یا ضرورت سے زیادہ بریک کے لیے کو چوٹ یا موت .
- اگر آرام دہ بریک، مہربانی فرمائیں اسے سیٹ کریں۔ استعمال کرنا کلید لنک مسدس، یا رابطہ کریں۔ ایک ٹیم کے ساتھ نرسنگ جیٹسن۔
- تبدیل کریں حصے بیلے یا ٹوٹا ہوا پر فوراً .
- تصدیق جو اگر وہ تھے۔ تمام منسلکات حفاظت میں اس کی جگہ اور آپ کر سکتے ہیں۔ اسے سمجھو پہلے سواری .
- نہیں یہ جائز ہے۔ مالک کے لیے اجازت دیں۔ دوسروں کے لیے استعمال کرنا اور بھاگو اتحاد جب تک کے بعد ثبوت کہ یہ آپریٹرز وہ کر سکتے ہیں۔ سمجھنے کے لیے اور بھاگو تمام اجزاء اتحاد پہلے استعمال .
- نہیں سواری بغیر تربیت مناسب . نہیں سواری رفتار سے اعلی یا پر خطہ نہیں فلیٹ یا پر ڈھلوان . نہیں کرو کارکردگی سے حرکتیں ایکروبیٹک یا گردش ایک طرح سے اچانک .

تجویز کردہ کو استعمال کے لیے اندرونی .

- ہو سکتا ہے لیڈز ایکسپورٹ لمبی ایک کرنوں کے لیے اوپر وایلیٹ اور بارش اور عناصر کو نقصان مواد مصنوعات، تو تجویز کردہ اسٹوریج میں پروڈکٹ میں اندر جب نہیں وہ ہے۔ بڑی استعمال .
- چکنا سکوٹر نہیں مطلوبہ .
- انتباہ - خطرہ پھیلاؤ ایک آگ، نہیں ہے حصے شاید صارف کے لیے اسے برقرار رکھیں

ترمیمات

نہیں کوشش کر رہا ہے۔ خدم کرنا یا ترمیم یا مرمت یا تبدیل کرنا اتحاد یا کوئی بھی سے اجزاء اتحاد بغیر ہدایات سے ایک ٹیم نرسنگ پرفارم کریں گے۔ کہ کو مذسوخی کوئی بھی ضمانت، اور یہ کر سکتا ہے۔ کہ لیڈز کو واقعہ خرابیاں ہو سکتا ہے وجہ انفیکشن .

احتیاطی تدابیر روزگار اضافی

نہیں اٹھانا پروڈکٹ پر زمین دوران اسے آن کریں۔ اور پہیے منتقل . شاید کہ لیڈز کہ کو گردش پہیے مفت، جو ہو سکتا ہے اسباب میں آپ کی چوٹ یا لوگ دوسرے قریبی لوگ آپ سے . نہیں چھلانگ پر پروڈکٹ یا اس سے، نہیں چھلانگ دوران اسے استعمال کریں۔ . ہوشیار رہو ہمیشہ پر رکھو آپ کے پاؤں مستقل پر بیکریسٹ پاؤں دوران آپریشن . الات نہیں اپنی مرضی کے مطابق استعمال کے لیے پر بلندیاں اضافہ پر 2000 میٹر اوپر میٹر اوپر سطح سمندر .

چھٹکارا حاصل کریں سے بیٹری استعمال کیا جاتا ہے

ہو سکتا ہے پر مشتمل ہے۔ بیٹری پر مواد خطرناک شاید کہ ایکسپوژر ماحول اور صحت آدمی خطرے میں . اشارہ کرتا ہے یہ علامت موجودہ پر بیٹری اور / یا پیکجنگ کو کہ یہ نہیں یہ جائز ہے۔ ڈیل کرنا کے ساتھ بیٹری استعمال کیا جاتا ہے فضلہ کے طور پر میونسپلٹی . اسے چاہیے چھٹکارا حاصل کریں سے بیٹریاں میں ایک نقطہ جمع کرنے کے لئے مناسب لوٹنا ری سائیکلنگ . سے دوران ایک ضمانت چھٹکارا حاصل کریں سے بیٹریاں استعمال کیا جاتا ہے ایک طرح سے درست، اس سے مدد ملے گی۔ میں منع کرنا نتائج منفیت ممکنہ پر ماحول اور صحت آدمی . اس سے مدد ملے گی۔ دوبارہ ری سائیکل مواد میں تحفظ پر وسائل قدرتی . مزید کے لیے سے معلومات ارد گرد دوبارہ ری سائیکل بیٹریاں استعمال کیا جاتا ہے مہربانی فرمائیں رابطہ کریں۔ خدمت کے ساتھ چھٹکارا حاصل کریں سے فضلہ مقامی ماتحت آپ کی میونسپلٹی کے لیے .

یہ آلہ FCC قواعد کے حصہ 15 کی تعمیل کرتا ہے۔ آپریشن مندرجہ ذیل دو شرائط کے ساتھ مشروط ہے: (1) یہ آلہ نقصان دہ مداخلت کا سبب نہیں بن سکتا، اور (2) اس آلہ کو موصول ہونے والی کسی بھی مداخلت کو قبول کرنا چاہیے، بشمول مداخلت جو ناپسندیدہ آپریشن کا سبب بن سکتی ہے۔

⚠ انتباہ:

چوٹ کے خطرے کو کم کرنے کے لیے، بالغوں کی نگرانی کی ضرورت ہے۔ پروڈکٹ کو سڑکوں پر، گاڑیوں کے قریب، ڈھلوانوں یا کھڑی سیڑھیوں پر، یا سوئمنگ پول یا پانی کے دیگر ذخائر میں یا اس کے قریب استعمال نہ کریں۔ ہمیشہ جوتے پہنیں، اور کبھی بھی ایک سے زیادہ مسافروں کو سوار ہونے کی اجازت نہ دیں۔

تجویز 65 سے ریاست کیلیفورنیا

⚠ انتباہ :

یہ پراڈکٹ آپ کو کیڈمیم سمیت کیمیکلز سے بے نقاب کر سکتی ہے، جو ریاست کیلیفورنیا میں کینسر اور پیدائشی نقائص یا دیگر تولیدی نقصان کا سبب بنتی ہے۔ مزید معلومات کے لیے، پر جائیں۔ :www.P65Warnings.ca.gov

کوریج وارنٹی

وارنٹی سال محدود

پروجیکٹ نیا نجی آپ کے ساتھ مواد کے خلاف نقصانات میں مواد اور مینوفیکچرنگ کے طور پر وہ سمجھایا میں ridejetson.com/warranty تھوڑی دیر کے لیے سے وقت شروع کریں۔ سے تاریخ خریدیں۔ اصل سے ایک دکان پرچون، اور وہ شرط پر استعمال کریں۔ پروڈکٹ کے مطابق ثبوت کے لیے صارف سے (چیک کریں۔ ridejetson.com/support) **کے مطابق یہ وارنٹی، یہ ہو جائے گا آپ کر سکتے ہیں۔ ہدایت کاری آپ کے دعوے۔ کو جب تک میں کیسز کہ میں نے کیا۔ اس میں خرید کر پروجیکٹ سے ایک تاجر خوردہ تسلیم شدہ ہمارے پاس ہے۔ .** پڑھنے کے لیے شرائط مکمل اس بات کو یقینی بنانے کے لیے کہ ہم، اپنی مدد کرو تشریف لا کر ridejetson.com/warranty .

پروڈکٹ کا جائزہ

1. **اسٹیئرنگ وہیل** * (تفصیلات کا صفحہ 12)
2. **جڑ**
3. **چراغ**
4. **کانٹا سامنے والا**
5. **ڈسک بریک** (X2 ; سامنے اور پیچھے)
6. **ڈیسک دراز** (X2 ; سامنے والا * اور پیچھے)
7. **والو ٹائر کے ساتھ احاطہ دھول** (X2 ; سامنے اور پیچھے)
8. **رکاوٹ** (X2 ; سامنے والا ** اور پیچھے)
9. **فریم ورک**
10. **کنڈی تالا فریم ورک**
11. **بیٹری** (ہٹنے والا)

اے۔ دکان شپنگ بیٹری

بی۔ بینڈل

12. **تالا بیٹری**
13. **دکان شپنگ اندر فریم ورک کے ساتھ احاطہ**
14. **نشست ***
15. **نشست کلپ**
16. **روشنی پیچھے / عکاس**
17. **پیڈل** (2X ; **بائیں اور دائیں**)
18. **گروپ کرنک**
19. **محفوظ**
20. DERAILLEUR
21. **ریڑھ کی ہڈی**
22. **شیلف سامان پیچھے** RACKIT
23. **عکاس وہیل** (X2 ; سامنے اور پیچھے)
24. **حاملہ موٹر سائیکل**
25. **کلید** (X2)
26. **چارجر**
27. **کیبل شپنگ**

* پہلے سے منسلک نہیں؛ سیٹ اپ درکار ہے

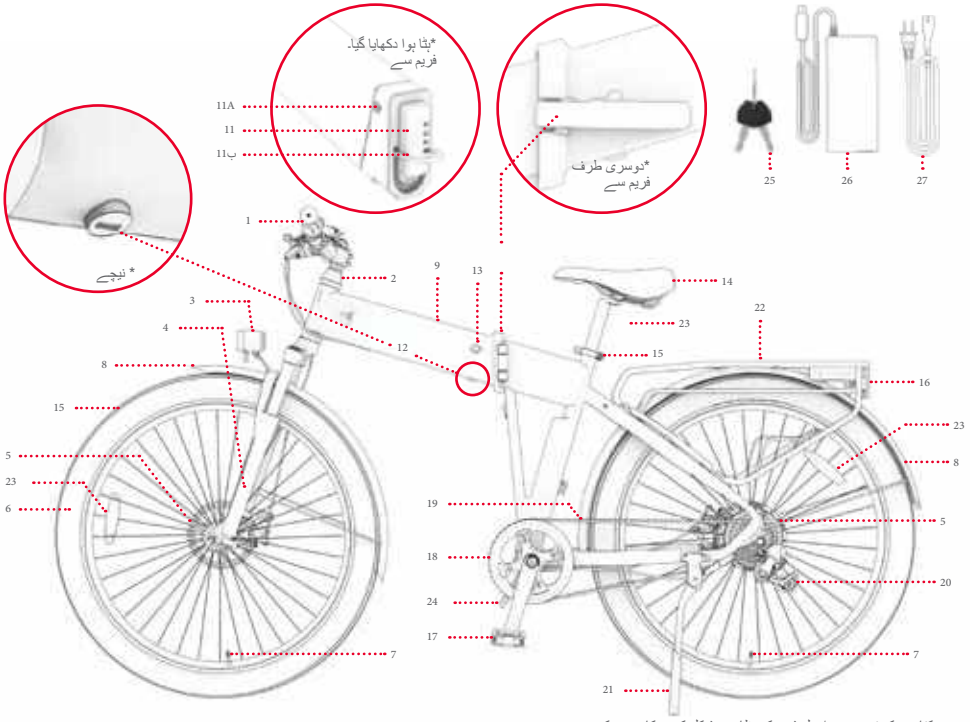

نوٹ: ہو سکتا ہے کہ تصویریں اصل شے کی ظاہری شکل کی عکاسی نہ کریں۔

1۔ اسٹیئرنگ وہیل
2. بٹن توانائی / صورت حال
3۔ بٹن اوپر
4. بٹن نیچے
5۔ ایک سکرین LCD
6۔ موڑ پیڈل ایندھن
7۔ کلپ اسٹیئرنگ وہیل
8. بریک ہاتھ بائیں / سامنے والا
9. بازو اٹھانا گیئرز
10۔ بٹن کاٹنا رفتار
11۔ نمبرز گیئر
12. بریک ہاتھ ٹھیک ہے۔ / سامنے والا
13. عکاس سامنے
14. گھنٹی

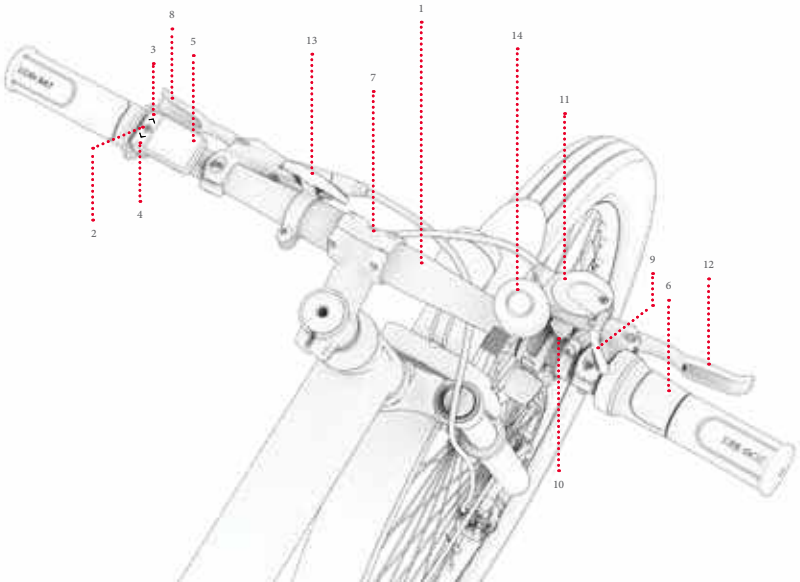

اسمبلی، سخت اور دیکھ بھال کے لیے شامل ٹول:



کلید ایلن 4 ملی میٹر .....

تفصیلات اور خصوصیات

- طول و عرض پروڈکٹ ، بے نقاب :(H) " 42.1 × (W) " 28.0 × (L) " 75.4
- طول و عرض پروڈکٹ تہہ شدہ : 1.44 " (L) × 0.82 " (W) × 8.73 " (H)
- وزن پروڈکٹ :59.0 پونڈ
- سائز ٹائر :" 27.5
- بیٹری :36 وولٹ ،10.4 ایمپیئر لیتھیم آئن
- مال بردار : ایمفی تھیٹر میں فہرستیں ، 100 - 240 وولٹ ، 36 وولٹ 1.8 ایمپیئر
- وقت شپنگ : کے بارے میں 5 گھنٹے
- انجن :350W
- رفتار زیادہ سے زیادہ :20 ملا میں گھنٹہ *
- رینج : کیا یہ پہنچتا ہے۔ کو 37 ملا (مدد پیڈل) ; کیا یہ پہنچتا ہے۔ کو 20 ملا (پیڈل ایندھن)*
- قسم بریک : کنٹرول میں بریک ہاتھ بریک کے لیے ڈسک پہیوں کے لیے سامنے والا اور پس منظر
- اختتام وزن :300 پونڈ
- عمر موزوں : +14
- دباؤ ٹائر تجویز کردہ کو :2 4 - 30 پیل
- سرٹیفکیٹ UL: UL2849
- درجہ بندی مزاحمت پانی :IPX5
- نمبر گیئرز مکینیکل :7
- نمبر سٹیٹس رفتار الیکٹرانک :5

* پروڈکٹ کی حد، رفتار، بیٹری کی زندگی اور دیگر وضاحتیں سوار اور سواری کے حالات کی بنیاد پر مختلف ہو سکتی ہیں۔ سیکشن دیکھیں 4.7 کارکردگی کو زیادہ سے زیادہ کرنے کی تجاویز کے لیے۔

سوار کی مناسبیت

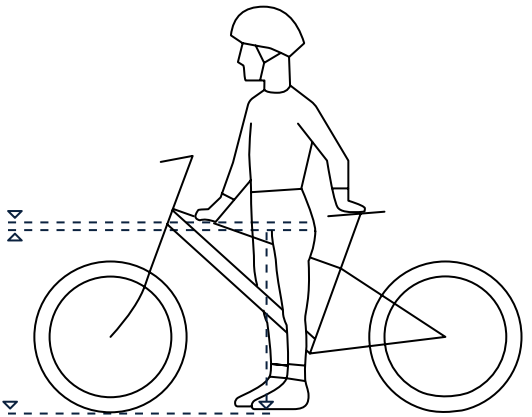

سواری کرنا سیکورٹی اور آرام دہ ، اسے چاہیے کہ وہ ہے۔ وہاں کلیئرنس نہیں یہ کم ہوجاتا ہے۔ پر 1-3 انچ کے درمیان کروٹ اور ٹیوب اوپر والا فریم کے لیے موٹر سائیکل جب توسیع کرتا ہے نائٹ پر موٹر سائیکل کے ساتھ صورت حال دونوں اس کے پاؤں پر زمین .

تازہ ترین دیکھنے کے لیے اسکین کریں۔
کے لیے رہنمائی کا مواد کور
اور ہمارے امدادی وسائل۔

آپ اس صارف دستی کو آن لائن پر تلاش کر سکتے ہیں:
https://cdn.shopify.com/s/files/1/2530/6734/files/CORE_MANUAL_NF-1732734557538.pdf
آپ ہمارے صارف گائیڈز کا مجموعہ یہاں پر حاصل کر سکتے ہیں۔https://ridejetson.com/pages/product-manuals

1. شروع کرنا

1.1 ابتدائی نوٹس

- اپنا ایٹونچر صحیح طریقے سے شروع کریں: اس پروڈکٹ کو استعمال کرنے سے پہلے، حفاظتی انتباہات سمیت صارف کا پورا دستی احتیاط سے پڑھیں۔ اس بات کو یقینی بنائیں کہ آپ مندرجہ ذیل سبھی کو سمجھتے ہیں، قبول کرتے ہیں اور ان کی تعمیل کرتے ہیں:
  - مینوفیکچرر کی سفارشات۔
  - حفاظتی ہدایات اور انتباہات۔
  - مقامی سواری اور آپریٹنگ قوانین اور ضوابط۔
- اس دستی میں ہدایات - دائیں، بائیں، سامنے، پیچھے - اس طرح ہدایت کی جاتی ہیں جیسے سوار کو مناسب لگتا ہے۔ موٹر سائیکل پر بیٹھتے وقت ان کے پاس ہوتا ہے۔ موٹر سائیکل کا "دائیں طرف"، مثال کے طور پر، وہ سائیڈ ہے جہاں سوار دائیں طرف ہے۔ یہ ہاتھ ہو گا۔

- باکس کھولتے وقت، پیکیجنگ کے تمام سامان کو ہٹاتے وقت اور بائیک کو سیٹ اپ کے لیے سیٹ کرتے وقت احتیاط برتیں۔

⚠ انتباہ:

ان ہدایات پر عمل کرنے میں ناکامی کے نتیجے میں بچے یا دوسروں کو چوٹ پہنچ سکتی ہے۔
- اسمبلی کے دوران چھوٹے حصوں کو بچوں کی پہنچ سے دور رکھیں۔
- لوازمات کو ایک بالغ کے ذریعہ جمع اور ہٹانا ضروری ہے۔
- کسی بھی نقصان کے لیے پروڈکٹ کا بار بار معائنہ کریں۔

*بالغ اسمبلی کی ضرورت ہے۔

1.2 فریم کو کھولیں اور فولڈ کریں۔

کب ظاہر کرنا ہے: جمع کرنے کے لیے اور سواری۔ گھوڑے

کب فولڈ کرنا ہے: ذخیرہ کرنے کے لیے اور نقل و حمل

اہم: نہیں کرو کبھی نہیں سواری نیوکلئس بغیر بند کرنا کنڈی تالا فریم ورک اور انشورنس فریم ورک میں صورت حال سواری .

انکشاف ہوا۔



توسیع شدہ



کھولنا

1. اٹھو ری سائیکلنگ کے ذریعے حصہ سامنے والا سے موٹر سائیکل ارد گرد ایک نقطہ قبضہ جب تک تشکیل دیتا ہے حصہ سامنے والا اور پیچھے سے فریم ورک لائن سیدھا

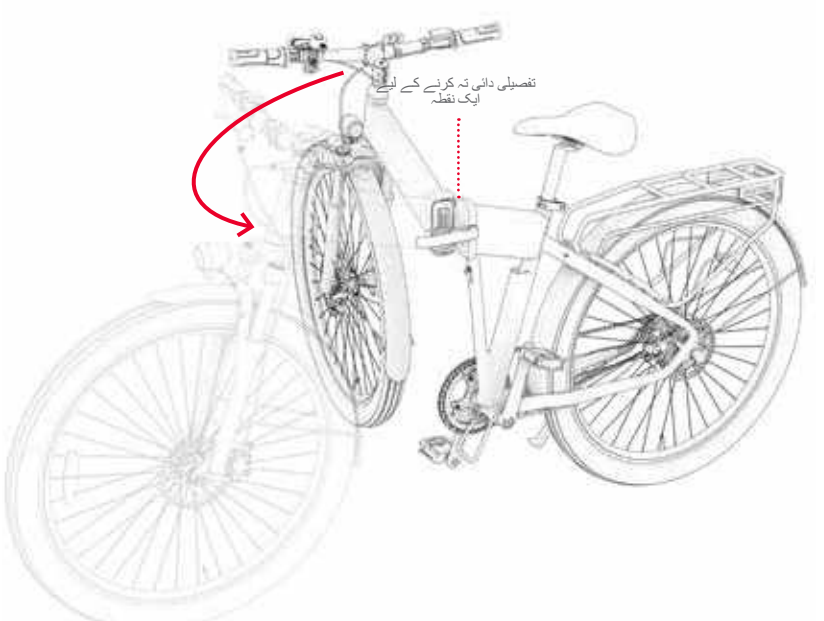

اہم: خیال رکھنا احتیاط جب ننگا کرنا پہلے مجموعہ کیونکہ اسٹیئرنگ وہیل یہ ہو جائے گا تقریباً منسلک صرف۔

2. پکڑو میری طرف فریم ورک مستقل طور پر اور ادا کریں. کنڈی تالا فریم ورک سختی سے .

اہم: اس بات کو یقینی بنانے کے لیے کہ کنڈی موٹر سائیکل کے فریم پر صحیح اور محفوظ طریقے سے بند ہے، یقینی بنائیں کہ کنڈی بند ہے۔

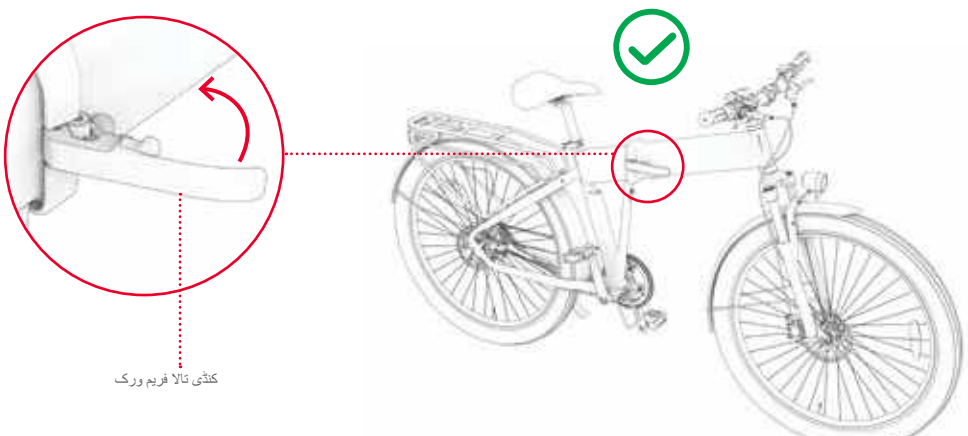

تہ کرنے کے لیے

1. دھکا کے ساتھ جاری رکھیں زبان موجودہ پر کنڈی تالا فریم ورک آگے (A) ، پھر کھینچنا کنڈی سختی سے (B)۔

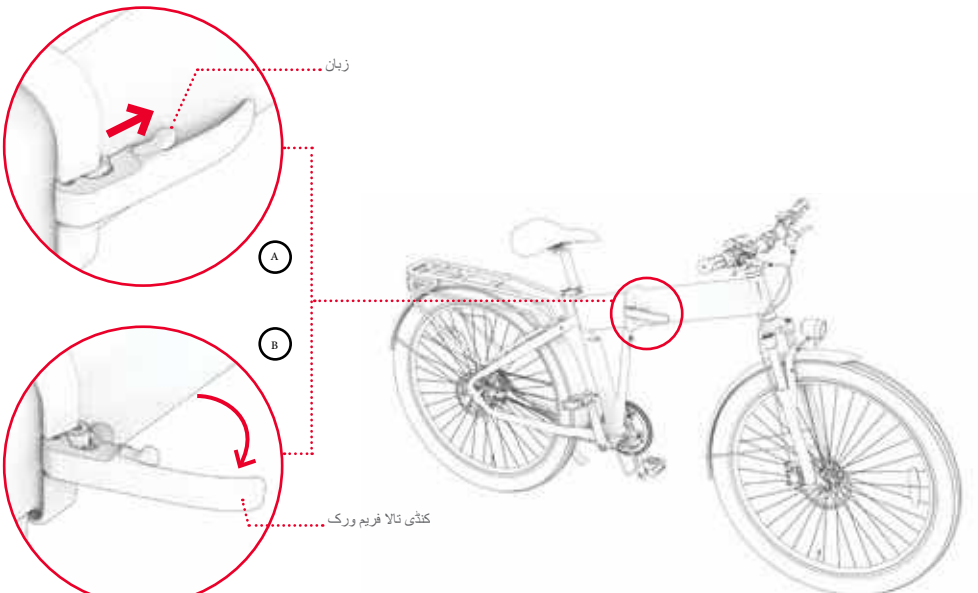

2. اٹھو ری سائیکلنگ کے ذریعے تعارف موٹر سائیکل کو چھوڑ دیا اور اس کے آس پاس کی طرف حصہ پیچھے سے موٹر سائیکل جب تک بن وہیل سامنے والا کے آگے وہیل پس منظر .

3. حمایت موٹر سائیکل پر حاملہ موٹر سائیکل اسے رکھنے کے لئے میں صورت حال سیدھا دوران اس کا وجود میں صورت حال ک .

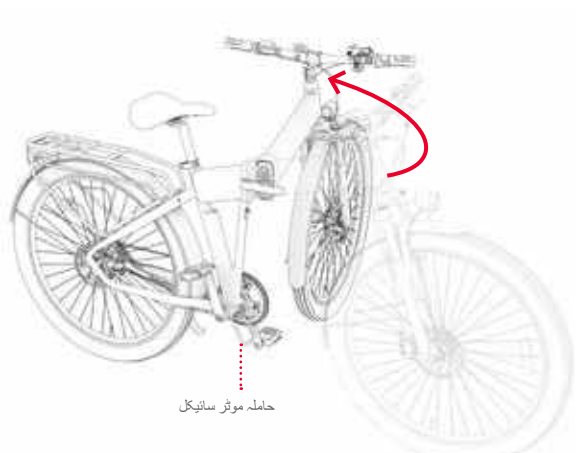

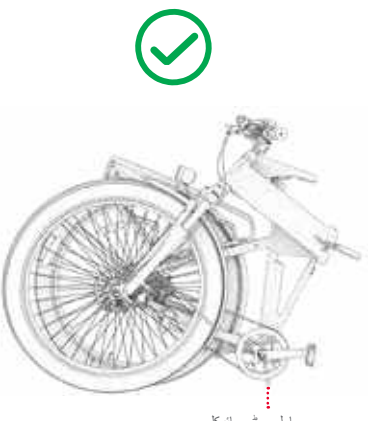

1.3 اسٹیئرنگ وہیل اسمبلی

آپ کو ایک ایلن کلید کی ضرورت ہوگی۔ 4 ملی میٹر .

1. اٹھو ان زپ کریں۔ اور ہٹا دیں۔ 4 ناخن پر بکسوا اسٹیئرنگ وہیل پر سڑک اسے ری سائیکل کریں۔ معکوس سمت بچھو گھنٹہ استعمال کرنا کلید ایلن 4 ملی میٹر .
2. اٹھو ہٹانے سے احاطہ کلپ اسے لگائیں۔ ایک طرف استعمال کرنا 4 ناخن .

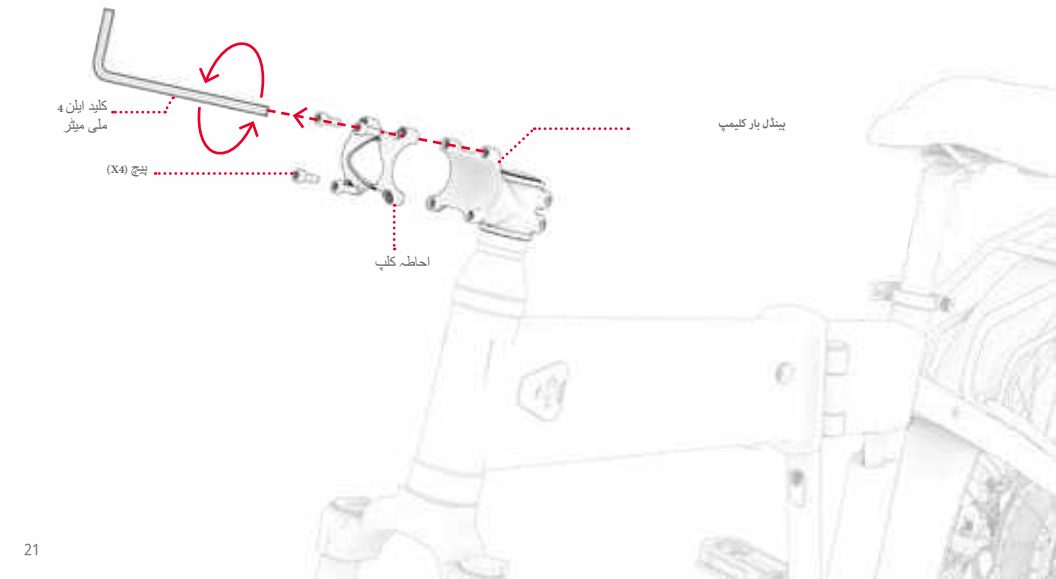

3. اگر یہ ضروری ہے۔ حکم ، اٹھو ری سائیکلنگ کے ذریعے ایک بنیاد کلپ تاکہ ہو اور کانٹا سامنے والا دو سمتیں۔ آگے .

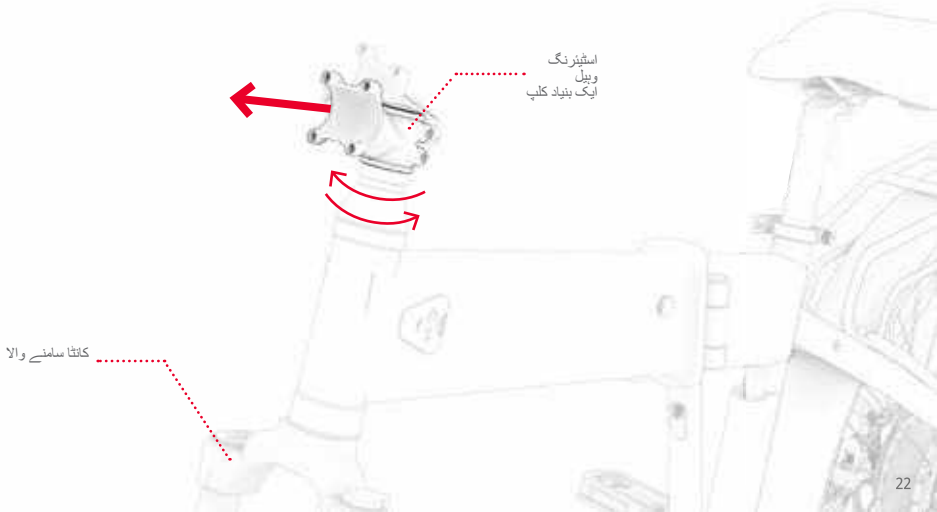

4. اٹھانا اسٹیئرنگ وہیل پر ایک بنیاد کلپ اسے لگائیں۔ پر گرامر اگلا :
• واقع ہے۔ میں وکر کلپ .
• ہدایت کی۔ کے ساتھ ایک سکرین LCD پر طرف بائیں سے اسٹیئرنگ وہیل .
• مرکز اور متوازن میں کلپ .
• ہو گیا ہے۔ اسے لگائیں۔ تاکہ ہو تمام عناصر اسٹیئرنگ وہیل نظر آنے والا اور یہ آسان ہے۔ رسائی اس کے پاس سے پہلے نائٹ .

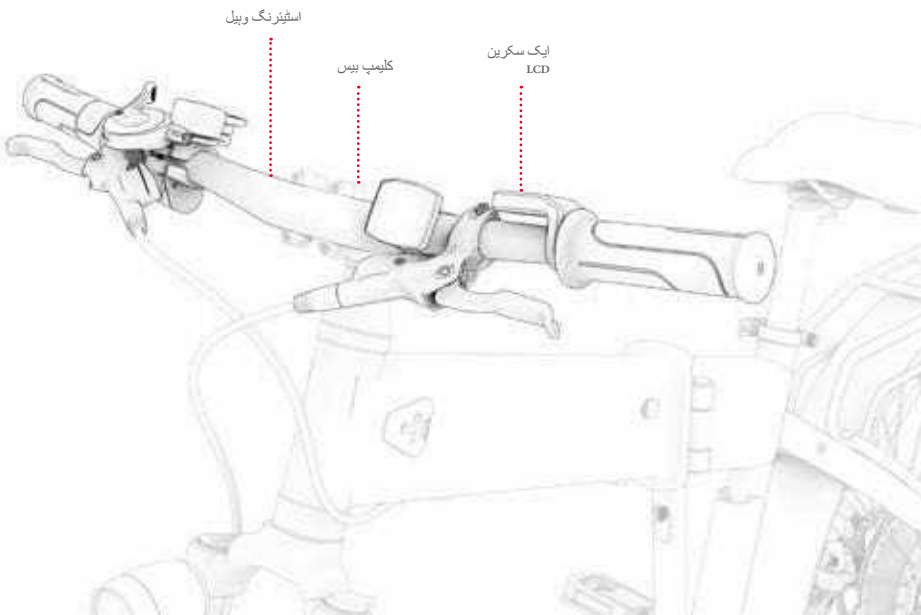

5. ڈالو احاطہ کلپ میں وسط اسٹیئرنگ وہیل ایک طرح سے :
- ہو گیا ہے۔ صف بندی سوراخ چار میں کور کے ساتھ سوراخ چار میں ایک بنیاد کلپ۔
- کور تنگ اوپر وکر اسٹیئرنگ وہیل۔

6. میں نے تیار کیا۔ ان پٹ 4 ناخن میں 4 سوراخ میں تعارف احاطہ کلپ۔ دوران انعقاد اسٹیئرنگ وہیل اور ڈھانپیں۔ کلپ میں اس کی پوزیشن ، اٹھو مضبوطی سے لنک پیچ پر سڑک اسے ری سائیکل کریں۔ میں سمت بچھو گھنٹہ۔ استعمال کرنا کلید ایلن۔

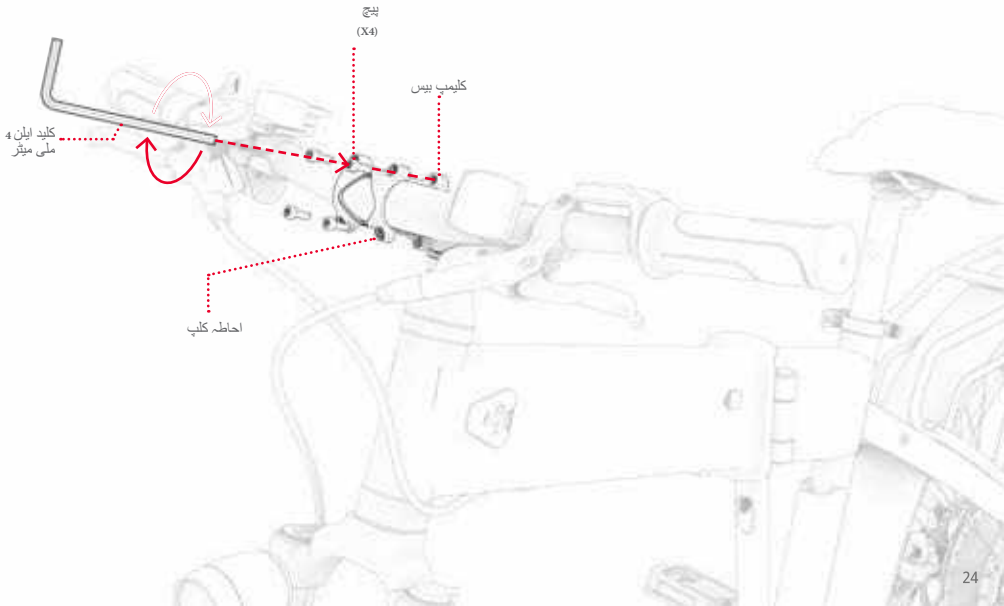

7. یقینی بنائیں سے کہ اسٹیئرنگ وہیل سیکورٹی.

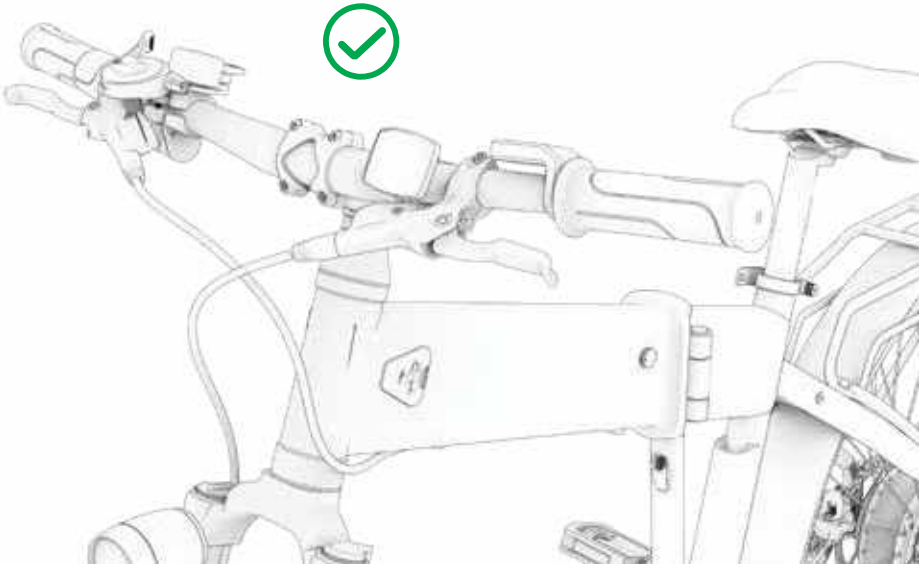

1.4 سیٹ اٹیچمنٹ

1. کھینچنا کنڈی موجودہ پر بکسوا نشست .
2. وضاحت کریں. مقام نشان " حد سب سے کم داخلے کے لیے " کندہ قریب سے حصہ زیریں سے کالم نشست .
3. بھرنا نشست میں اس کی پوزیشن اوپر موٹر سائیکل.
4. اٹھو کم کر کے کالم نشست سے دوران کلپ اور میں ٹیوب نشست جب تک بن جاتا ہے حد سب سے کم نشان کے لیے ان پٹ سب سے کم کلپ .

نوٹ: اگر وہ تھی. سلاٹ کلپ تنگ بہت وصول کرنا کالم ، آپ کر سکتے ہیں. اسے وسعت دیں. پر سڑک ری سائیکل بینڈل پر کلپ معکوس سمت بجھو گھنٹہ کے ساتھ استحکام کنڈی .

5. دوران قبض سیٹ میں اونچائی سے درکار ہے۔ ، بند کنڈی موجودہ پر کلپ .

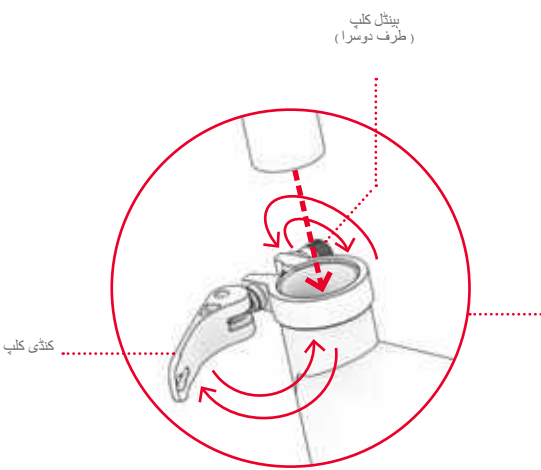

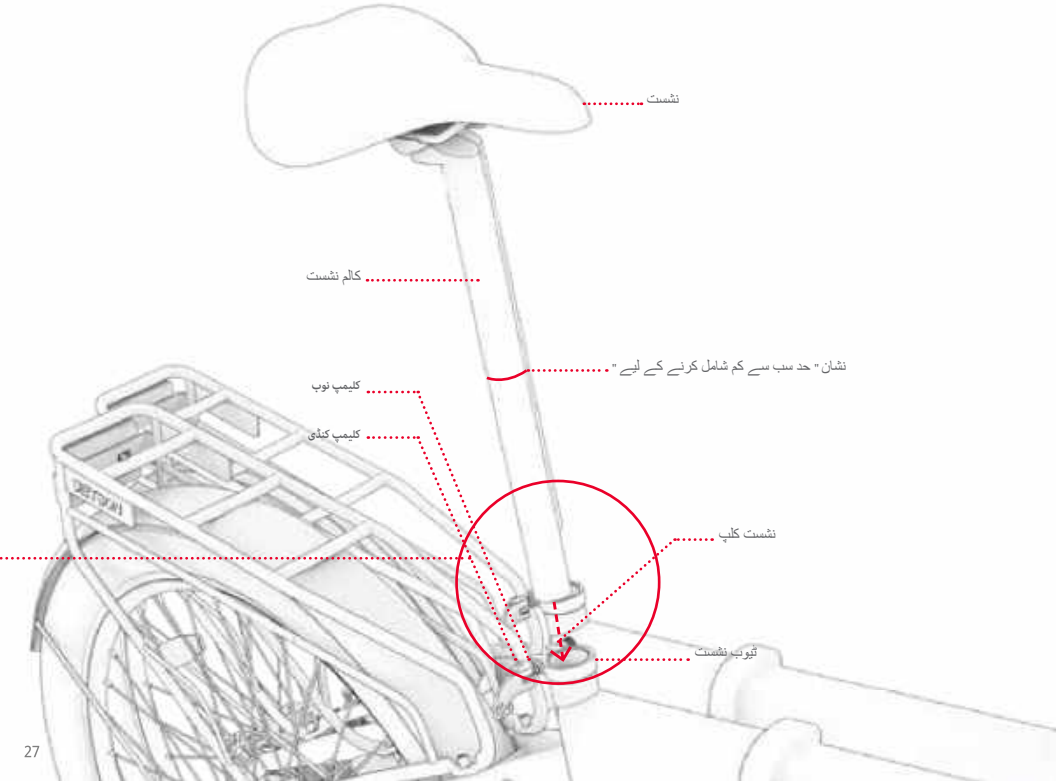
نشست
کالم نشست
نشان " حد سب سے کم شامل کرنے کے لیے "
کلیمپ نوب
کلیمپ کیڈی
نشست کلپ
ٹیوب نشست

6. یقینی بنائیں سے کہ نشست سیکورٹی؛ استعمال کریں آپ کا ہاتھ دبانے کے لیے مندی پر نشست. اگر SLID کالم نشست نیچے میں ٹیوب ، تو واپس کر دو کو اس کی پوزیشن اور سخت کریں. کلپ پر سڑک ری سائیکل ہینڈل میں سمت بچھو گھنٹہ.

ٹریل شوٹنگ: اگر نہیں کیا آپ کر سکتے ہیں. سے کھولنے کے لیے کنڈی کلپ آسانی سے ، کھویا وہ ہے. ہینڈل تنگ ہٹ. اٹھو ان زپ کریں. ہینڈل پر سڑک اسے ری سائیکل کریں. معکوس سمت بچھو گھنٹہ.

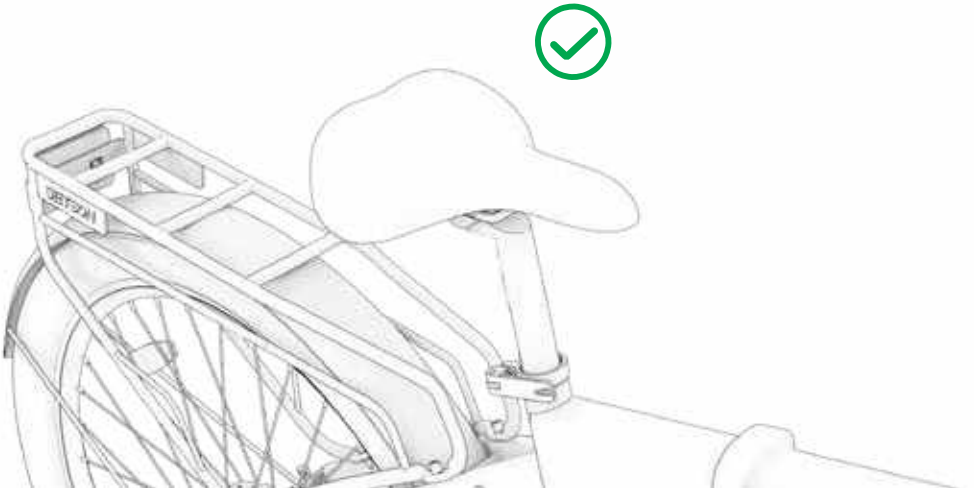

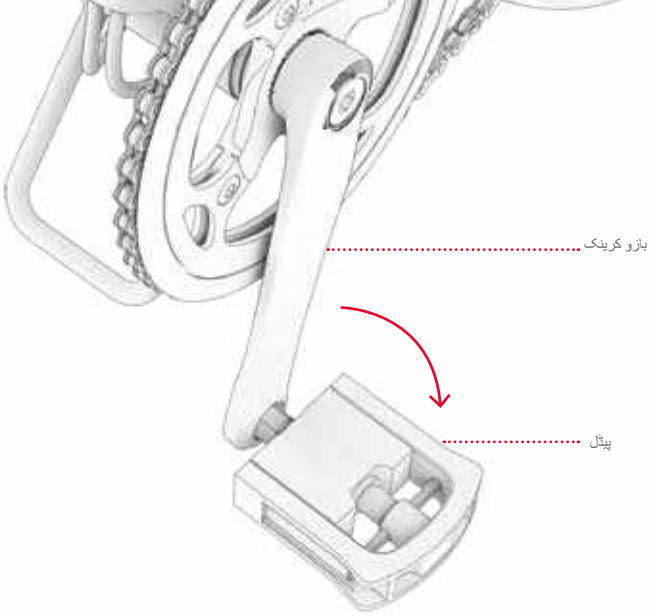

1.5 پیڈل کھولیں اور فولڈ کریں۔

اٹھو بٹانے سے پیڈل ذخیرہ کرنے کے لیے اور نقل و حمل.

ظاہر کرنا: کھینچنا پیڈل دور پر بازو کرناک.

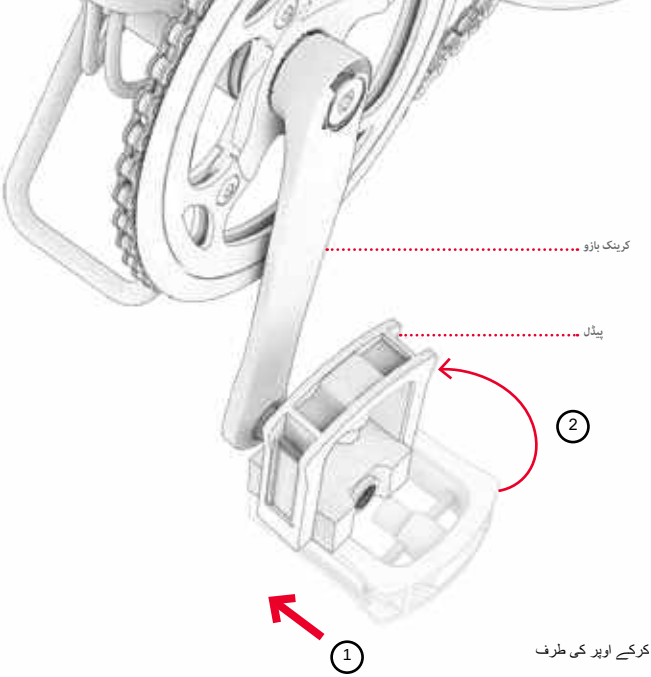

فولڈنگ کے لیے:
دوران دباؤ پر پیڈل میں بازو کرناک ، اٹھو اسے ری سائیکل کرکے اوپر کی طرف
فریم ورک.

2. سواری کے لیے تیار ہونا

2.1 سیٹ اونچائی ایڈجسٹمنٹ

جب سوار کاٹھی میں بیٹھا ہے اور پیڈل کی گردش کے سب سے نچلے مقام پر اس کا پاؤں پیڈل پر ہے، تو گھٹنے میں ہلکا سا موڑ ہونا چاہیے۔ پیڈلنگ کے دوران ٹانگوں کو کبھی بھی پوری طرح نہیں بڑھانا چاہیے۔

1. اسے کھولنے کے لیے سیٹ بکسوا پر کنڈی کھینچیں۔

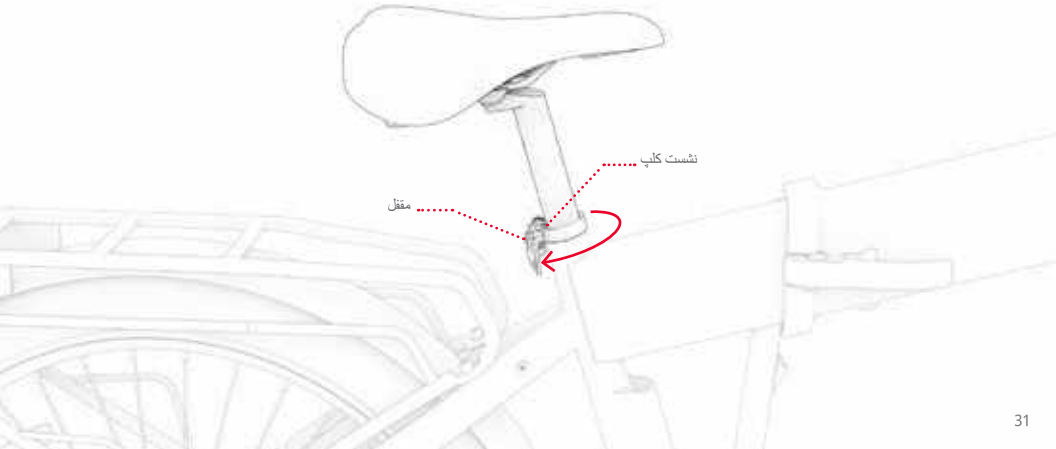

2. اٹھانا نشست یا زیریں کو مقام درکار ہے۔ **اہم:** نہیں اٹھانا نشست اعلی کس کے ساتھ یہ کافی ہے۔ تاکہ دکھائیں۔ نشان " حد سب سے کم داخلے کے لیے " اوپر کلپ . (اگر وہ تھا۔ یکسوا نشست تنگ بہت تاکہ نہیں پرچی کالم اوپر اور نیچے آسانی سے ، تو اٹھو پھیلائیں۔ سلاٹ کلپ پر سڑک ری سائیکل پینڈل کلپ معکوس سمت بجھو گھنٹہ .)

3. دوران استحکام نشست میں حیثیت ، بند کنڈی نشست ، اور اگر یہ ضروری ہے۔ حکم ، میں نے تیار کیا۔ سخت کرنا پینڈل کلپ پر سڑک اسے ری سائیکل کریں۔ میں سمت بجھو گھنٹہ۔ بند کنڈی کلپ .

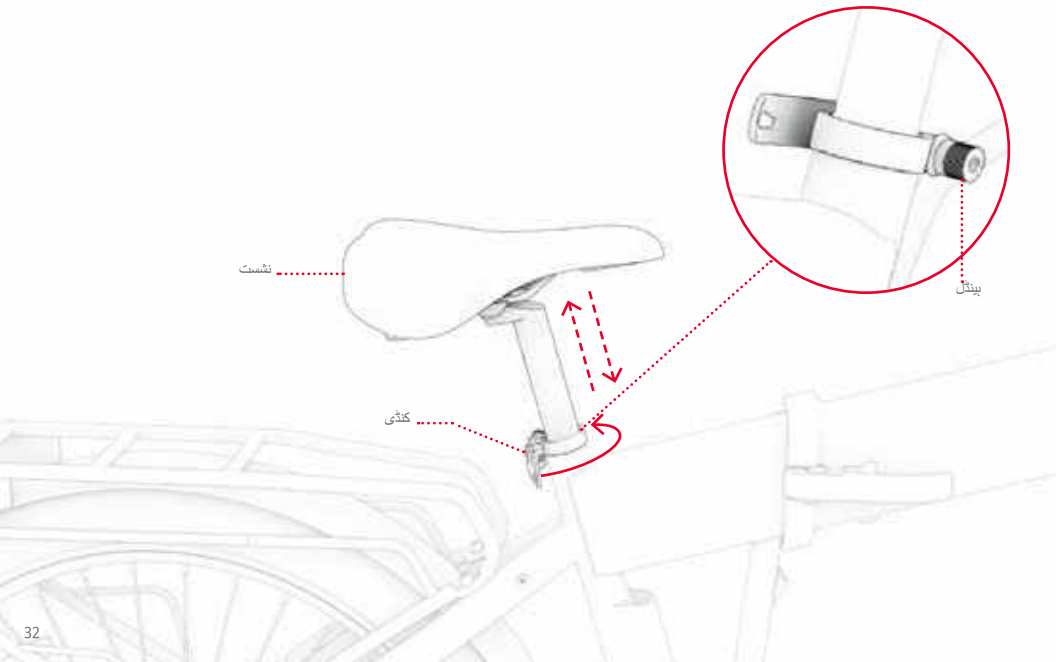

4. چیک کریں کہ سیٹ محفوظ ہے: سیڈل پر نیچے دبانے کے لیے اپنا ہاتھ استعمال کریں۔ اگر سیٹ پوسٹ ٹیوب میں نیچے پھسل جائے تو اسے اپنی پوزیشن پر لوٹائیں اور ہینڈل کو گھڑی کی سمت موڑ کر کلیمپ کو سخت کریں۔

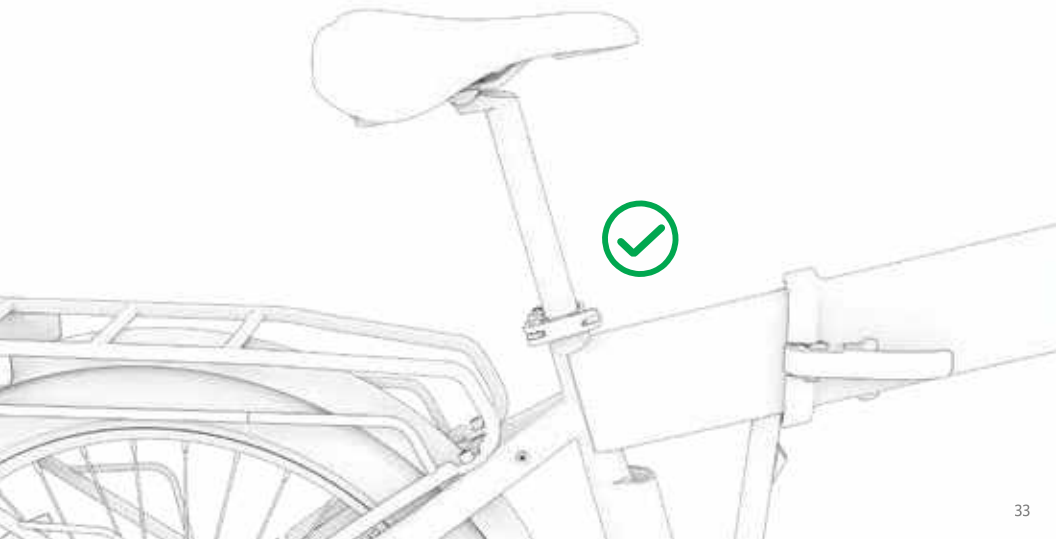

2.2 بیٹری چارج ہو رہی ہے۔

ہو سکتا ہے یہ لیتا ہے حکم کے بارے میں 5 گھنٹے چارج کرنا بیٹری ختم مکمل طور پر .

شاید شپنگ بیٹری جب اسے انسٹال کریں۔ میں فریم ورک یا اسے ہٹا دیں۔ سے فریم ورک .
(دیکھو سیکشن 3.1 دور کرنا .)

1. اٹھو ترسیل کے ذریعے کیبل شپنگ چارجر کے ساتھ.
2. کھینچنا احاطہ دکان شپنگ موجودہ پر فریم ورک موٹر سائیکل ، میں حالت شپنگ بیٹری دوران اس کا وجود فریم ورک .
3. اٹھو ترسیل کے ذریعے کیبل شپنگ دیوار پر ، پھر اٹھو ترسیل کے ذریعے چارجر آؤٹ لیٹ کے ذریعے شپنگ .
4. جب موڑ ایک روشنی اشارے پر چارجر سے سرخ کو سبز، ہو بیٹری ہو سکتا ہے یہ پہنچ گیا۔ کو شپنگ مکمل . اٹھو ہٹانے سے چارجر سے دکان شپنگ اور الگ کیبل سے ساکٹ دیوار .
5. بند احاطہ دکان شپنگ اگر میں تھا۔ شپنگ بیٹری دوران اس کا وجود میں فریم ورک .

چارجر پر چارجنگ انڈیکیٹر لائٹ:

- پڑوسی شپنگ .
- مکمل شپنگ .

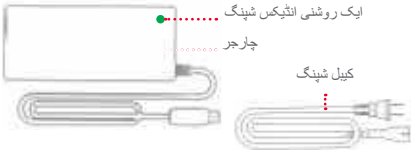

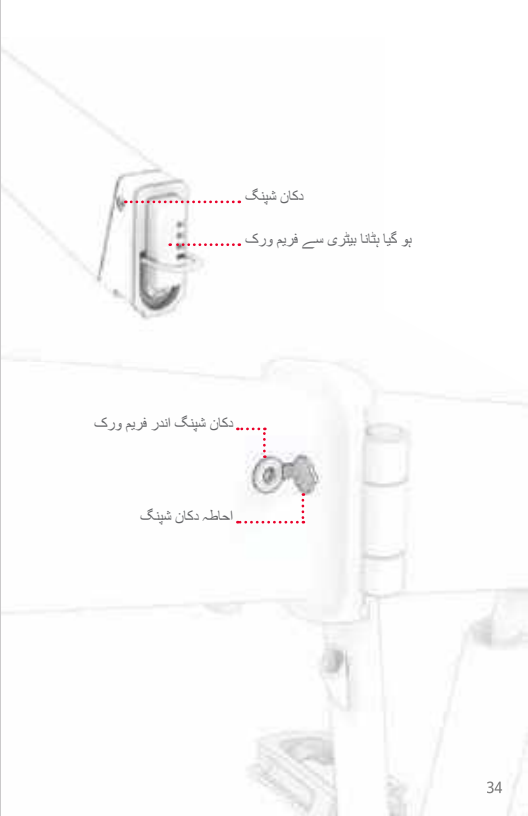

شپنگ کے بارے میں اہم نوٹ:

- **صرف شامل چارجر یا جیٹسن سے براہ راست حاصل کردہ LS-018C20-3601800 یا حصہ -SKU PJCORE-CH استعمال کریں۔ ڈونگ گوان لی پاور الیکٹرانکس کمپنی لمیٹڈ کے ذریعہ تیار کردہ۔**
- **ڈونگ گوان LI POWER ELECTRONICS CO., LTD کے ذریعہ تیار کردہ۔**

⚠ درست چارجر استعمال کرنے میں ناکامی کے نتیجے میں آگ اور دھماکہ ہو سکتا ہے۔



یہ حیرت انگیز ہے۔ وہ نشان کہ ملے گا اس پر
چارجر نجی آپ کے ساتھ.

- **چارجر کو موٹر سائیکل پر چارجنگ پورٹ سے منسلک کرنے سے پہلے اسے دیوار کے آؤٹ لیٹ میں لگائیں۔**
- **بٹنے والا پاور ڈسچارج لوازمات استعمال نہ کریں۔**
- **چارجنگ کے دوران کبھی بھی موٹر سائیکل نہ چلائیں۔**
- **بیٹری کو اس وقت تک چارج کریں جب تک کہ یہ مکمل طور پر چارج نہ ہو جائے - تقریباً 5 گھنٹے**
- **موٹر سائیکل کو رات بھر یا طویل عرصے تک چارج ہونے پر مت چھوڑیں۔**
- **بیٹری کو جدا کرنے کی کوشش نہ کریں۔**
- **چارجنگ محیطی درجہ حرارت کی حد: 32° فارن ہائیٹ (0 ° 104° (C فارن ہائیٹ 40° (صدی)**
- **آپریٹنگ محیطی درجہ حرارت کی حد: 14° فارن ہائیٹ (- 10° (صدی) 104° فارن ہائیٹ 40° (صدی)**
- **اس پروڈکٹ کا استعمال نہ کریں اگر آؤٹ پٹ کیبل کی لچکدار پاور کورڈ بھڑک گئی ہے، موصلیت ٹوٹ گئی ہے یا نقصان کی کوئی دوسری علامت ہے۔**

2.3 ٹائروں کی مہنگائی اور دباؤ

پہلے آپ کا سفر سب سے پہلے ، آپ کی ضرورت ہوگی۔ کو اضافہ ہوا کو فریم آپ کی گاڑی اسے لانے کے لیے کو دباؤ تجویز کردہ کو **42 - 30 پاؤنڈ فی مربع انچ (PSI)** . استعمال کریں پیمانہ تصدیق کرنے کے لیے سے کہ دباؤ ٹائر جب **20** پونڈ فی انچ مربع پہلے تمام ایک سفر .

ہوا شامل کرنے کے لیے:

1. اٹھو ہٹانے سے احاطہ دھول سے والو ٹائر پر وہیل ایک پر سڑک رول معکوس سمت بچھو گھنٹہ . ڈال دو ایک طرف .
2. پیروی کریں۔ ہدایات کمپنی کارخانہ دار پر پمپ ہوا نجی آپ کے ساتھ داخل ہونا ہوا میں فریم ورک . تصدیق ایک طرح سے متواتر استعمال کرنا گیج اور جاری رکھیں میں اضافہ ہوا جب تک پہنچنا کو **42 - 30** پونڈ فی انچ مربع .
3. اٹھو ہٹانے سے پمپ ہوا اور بدل دیا گیا۔ والو دھول پر سڑک رول میں سمت بچھو گھنٹہ .
4. دہرائیں کے ساتھ فریم ورک دوسرا .

اہم: استعمال کریں پمپ ہوا دستی صرف سے ٹھیک ہے۔ پھونک مارنا ٹائر پر وارن نجی آپ کے ساتھ . نہیں استعمال کیا جاتا ہے کبھی نہیں کمپریسر ہوا ہو سکتا ہے لیڈز کر رہا ہے۔ اس کے ساتھ کو واقعہ فریم ورک پائپس پاپ کے لیے .

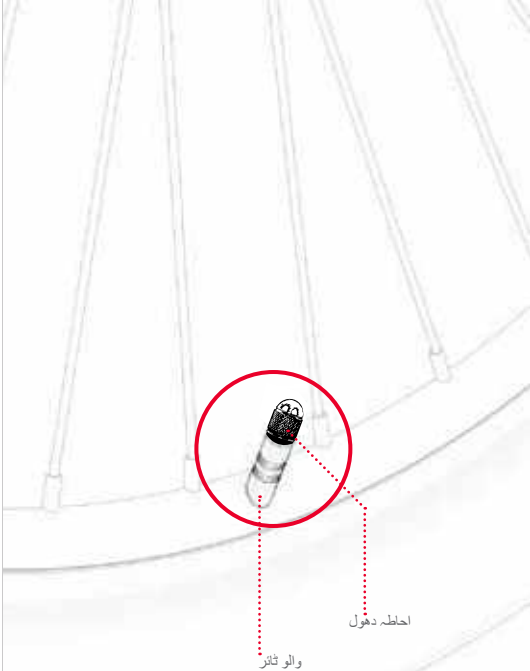

2.4 بریک چیک اور ایڈجسٹمنٹ

بریک سیفٹی اور فنکشن چیک

اسمبلی کے بعد اور ہر سواری سے پہلے، یقینی بنائیں کہ بریک صحیح طریقے سے اور محفوظ طریقے سے کام کر رہے ہیں تاکہ وہیل کو سست اور روکا جا سکے، درج ذیل مراحل کو انجام دے کر:

1. اپنی موٹر سائیکل پر چلیں اور بائیں ہاتھ کی بریک کو آہستہ سے کھینچیں۔
2. اس بات کو یقینی بنائیں کہ سامنے والا کیلیپر ٹسک پر ٹھیک سے بند ہو رہا ہے اور وہیل کو سست کر رہا ہے۔
3. دبرائیں، بائیں ہینڈ بریک کو زیادہ دباؤ کے ساتھ کھینچیں اور چیک کریں کہ اگلا پہیہ رک گیا ہے۔
4. دائیں ہینڈ بریک اور پچھلے پہیے کا استعمال کرتے ہوئے 1 سے 3 تک کے مراحل کو دہرائیں۔

بریک کیلیپر ایڈجسٹمنٹ

آپ کو 5MM ایلن کلید کی ضرورت ہو سکتی ہے۔ (شامل نہیں ہے۔)

موٹر سائیکل کی بریکوں کو درست طریقے سے کام کرنے کے لیے تمام اجزاء کا درست سیدھ اور پوزیشن میں ہونا ضروری ہے۔ بریک ایریا (چاہے مستقل ہو یا وقفے وقفے سے) سے پیسنے یا چیخنے کی آواز آنا ایک اچھا اشارہ ہے کہ کچھ سیدھ سے باہر ہے اور اسے ایڈجسٹ کرنے کی ضرورت ہے۔

شور ممکنہ طور پر غلط کیلیپر کی وجہ سے ہوتا ہے، جس کی وجہ سے اس کے اندر موجود بریک پیڈ ڈسک کے خلاف رگڑتے ہیں یہاں تک کہ جب کیلیپر کھلا ہو۔ پیڈز کو ڈسک سے صرف اس وقت رابطہ کرنا چاہیے جب ہینڈ بریک کھینچے جانے کی وجہ سے کیلیپر بند ہو۔

1. ان بریکوں پر جنہیں ایڈجسٹمنٹ کی ضرورت ہے، کیلیپر، بریک پیڈز اور ڈسک کا پتہ لگائیں۔
2. اس موٹر سائیکل کے پہیے کو اٹھا کر گھماؤ۔ بریک پیڈ کے درمیان ڈسک کو گھومتے ہوئے دیکھیں، اور دیکھیں کہ کون سا پیڈ ڈسک کے خلاف رگڑتا ہے۔
3. موٹر سائیکل کو کک اسٹینڈ پر رکھیں۔ (سیکشن 3.2 دیکھیں)۔

4. وہیل کے پچھلے حصے سے کیلیپر کو دیکھتے وقت، اوپر والے بولٹ اور کیلیپر کے نیچے بولٹ کو تلاش کریں۔ ہر اسکرو کے لیے 5 ملی میٹر ایلن کلید کو 4-5 موڑ کے لیے گھڑی کی سمت موڑ کر استعمال کریں۔
5. کیلیپر کو سیدھ سے باہر منتقل کریں جب تک کہ درج ذیل شرائط پوری نہ ہوجائیں:
   - پیڈ کے سب سے اوپر کنارے کے ساتھ منسلک کیا جاتا ہے۔ ڈسک سے۔
   - کسی بھی پیڈ کا کوئی حصہ ڈسک کو نہیں چھوتا۔
   - پیڈ ڈسک کے متوازی ہیں۔
6. مطلوبہ پوزیشن میں کیلیپر کے ساتھ، ایک بولٹ کو مکمل طور پر سخت کریں اور پھر دوسرے کو ایلن رنچ کے ساتھ گھڑی کی سمت موڑ کر۔
7. یقینی بنائیں کہ کیلیپر محفوظ ہے اور بریک سیٹنگ اور فنکشن چیک دوبارہ کریں۔

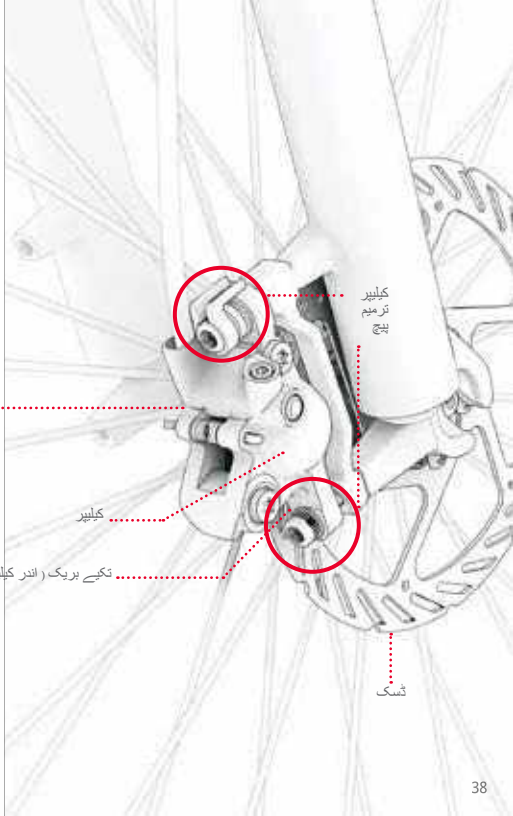

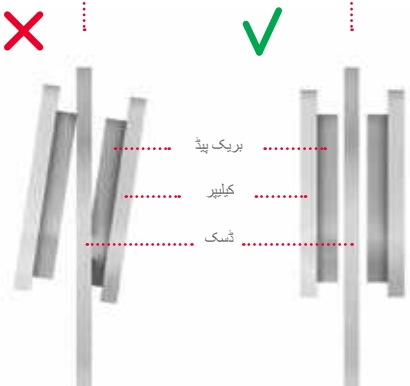

2.5 آن اور آف

چلانے کے لیے آپ کی موٹر سائیکل الیکٹرانک یا رک جاؤ اسے آن کریں۔ ، کلک کریں۔ کے ساتھ جاری رکھیں پر بٹن توانائی / صورت حال کو 2 - 3 سیکنڈز .

رکھنے کے لیے پر توانائی بیٹری ، یہ کام کرے گا۔ آپ کی موٹر سائیکل خود بخود کے بعد 10 منٹ بغیر ایک تحریک .
یاد رکھنا ہمیشہ رک جاؤ روزگار آپ کی موٹر سائیکل جب اسے لگائیں۔ دور .

اہم: نہیں کرو کبھی نہیں دوڑ کر آپ کی موٹر سائیکل الیکٹرانک دوران اسے بھیج دو یا اسے گنا .

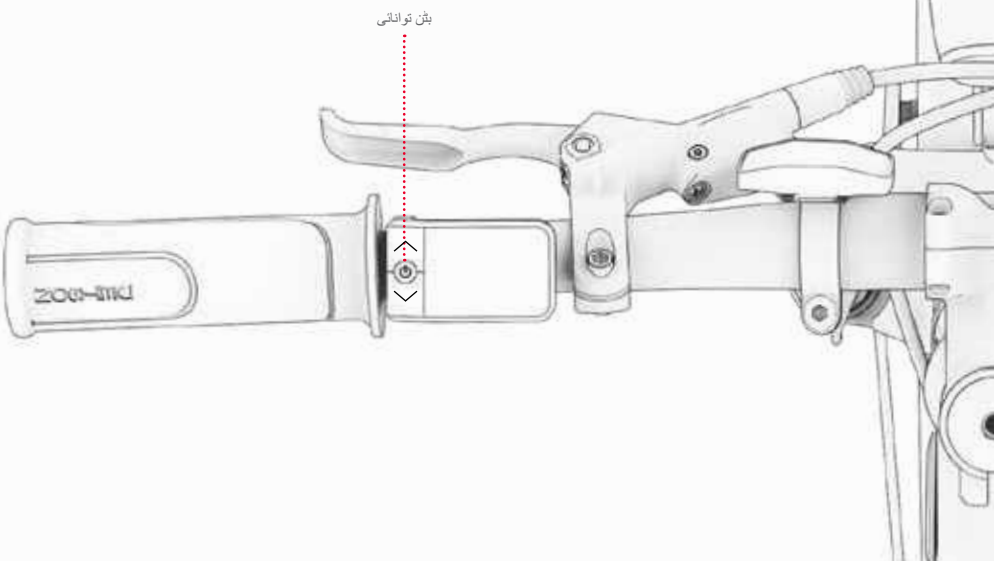

3 خصوصیات اور فنکشن

3.1 بیٹری کو ہٹانا اور دوبارہ ڈالنا

بیٹری کو ہٹانے کے لیے:

1. اگر یہ مکمل ہوا۔ ایڈجسٹ کریں موٹر سائیکل میں صورت حال سواری ، تو کلک کریں۔ کے ساتھ جاری رکھیں پر زبان موجودہ پر کنڈی تالا فریم ورک آگے (1 ایمپیئر) ، پھر کھینچنا کنڈی سختی سے (1 کے لیے).

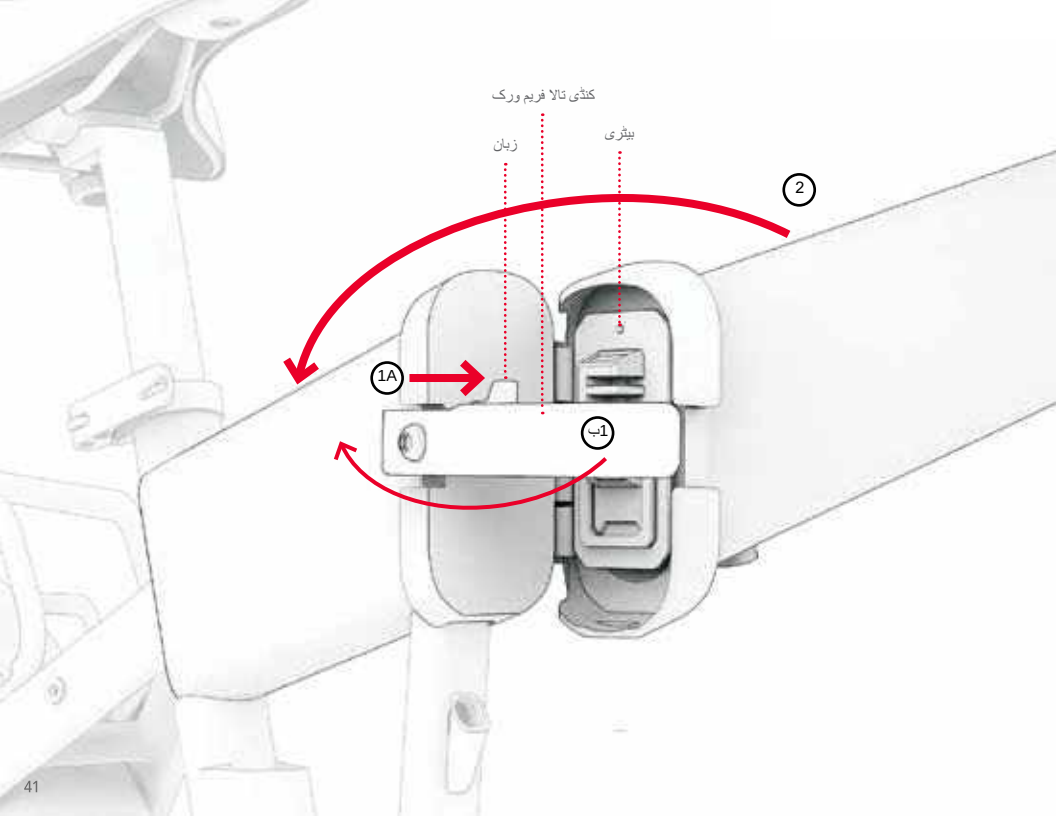
کنتئی تالا فریم ورک
زبان
بیٹری
2
1A
1ب

2. اٹھو ری سائیکلنگ کے ذریعے موٹر سائیکل جب ایک نقطہ تہ کرنا پتہ لگانے کے لیے پر بیٹری.
3. داخل کریں۔ چابی ایک میں سوراخ کلید. دھکا کلید اوپر اور اٹھو اسے گھما کر مکمل طور پر معکوس سمت بچھو گھنٹہ.

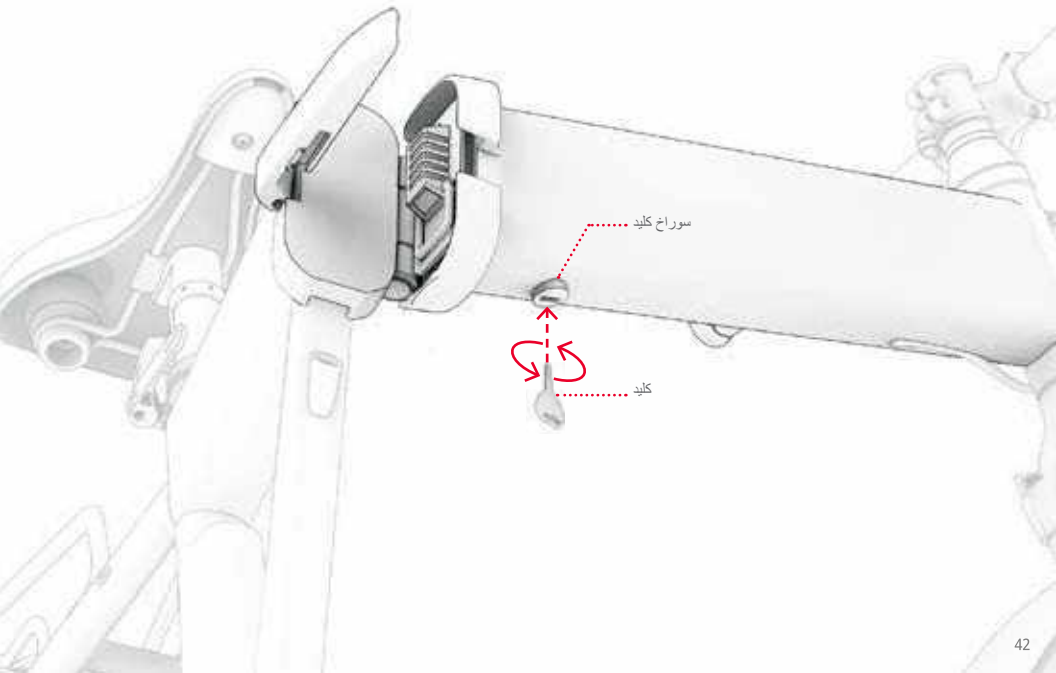

4. اٹھو بٹانے سے کلید سے سوراخ کلید .
5. کھینچنا بینٹل بیٹری اوپر اور استعمال کیا. بینٹل واپس لینا بیٹری سے کمرہ بیٹری .

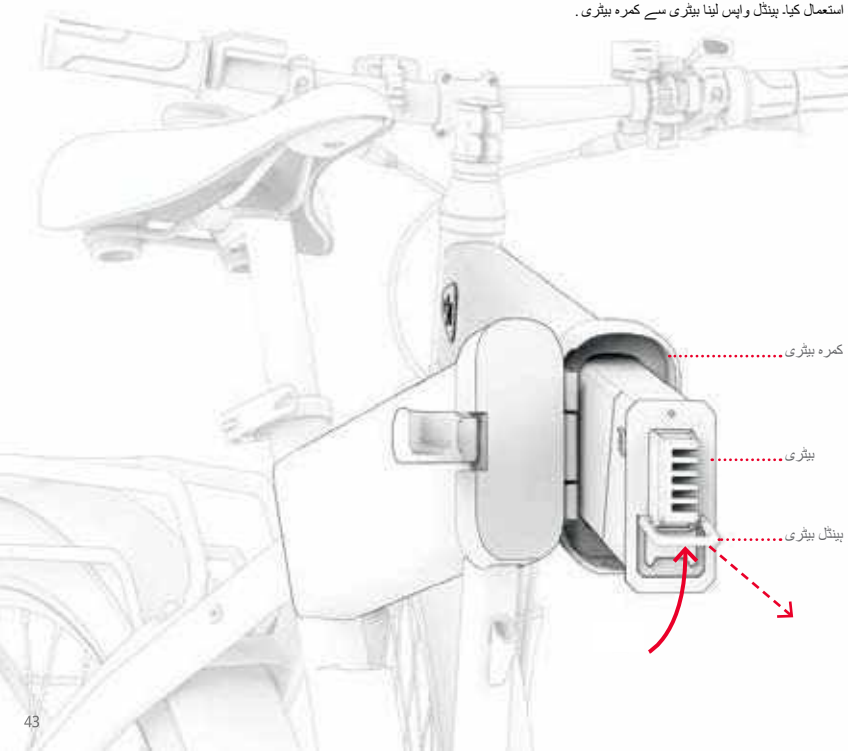

بیٹری دوبارہ ڈالنے کے لیے:

1. کے ساتھ موجودگی ہینڈل موجودہ پر آدھا زیریں سے چہرہ بیٹری ، دھکا بیٹری آہستہ آہستہ کو کمرہ بیٹری. یقینی بنائیں سے کہ حصہ پیچھے سے بیٹری لائن اپ کے ساتھ ساکٹ موجودہ میں حصہ پیچھے سے کمرہ بیٹری.
2. داخل کریں۔ چابی ایک میں سوراخ کلید اور اٹھو اسے گھما کر مکمل طور پر میں سمت بچھو گھنٹہ.
3. اٹھو ہٹانے سے کلید سے سلاٹ کلید.
4. یقینی بنائیں سے کہ بیٹری محفوظ میں فریم ورک نہیں شاید اسے باہر نکالو.

⚠ **اہم:** اٹھو ہمیشہ تالے کے ساتھ بیٹری میں فریم ورک. نہیں کرو دوڑ کر موٹر سائیکل یا سواری کرو بغیر تالا بیٹری میں اس کی جگہ.

اہم: بچنے کے لیے نقصان بیٹری ، نہیں اس کی مداخلت میں فریم ورک جلدی سے بڑا یا استعمال کرنا بہت سے طاقت.

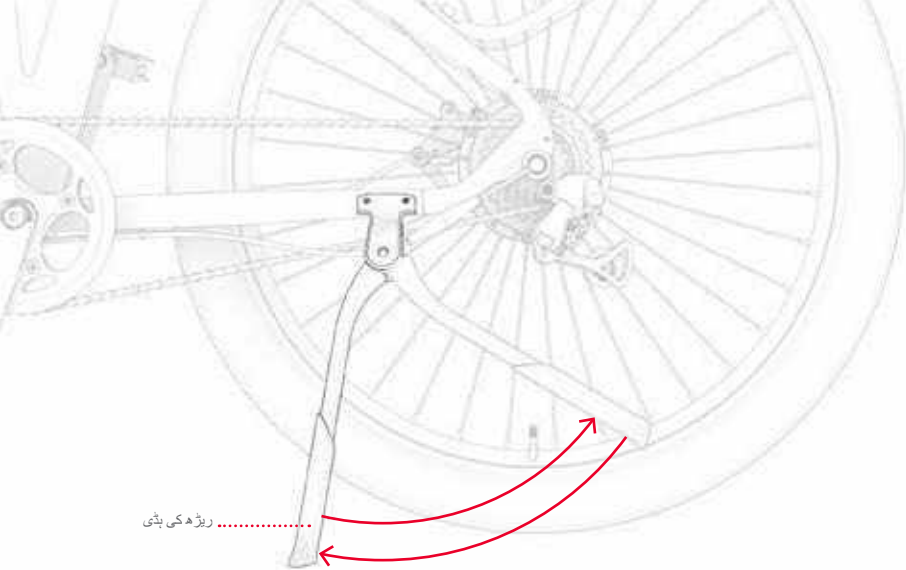

3.2 پیش گوئی کا استعمال

استعمال کرنا ریڑھ کی ہڈی ، اٹھو اسے گھما کر نیچے اور اٹھو جھکاؤ کے ساتھ آپ کی موٹر سائیکل ہلکے سے اتاری کھڑا ہونا . بلند کرنا ریڑھ کی ہڈی اٹھو اسے گھما کر وقت دیگر .

⚠ **اہم:** اٹھانا ریڑھ کی ہڈی ہمیشہ پہلے سواری .

3.3 گھنٹی کا استعمال کریں۔

استعمال کریں گھنٹی انتباہ کے طور پر مسافروں کے لیے اور پیدل چلنے والے دوسرے۔

جاری کرنا آواز گھنٹی، اٹھو سکرولنگ تیز پر نشان ٹیب گھنٹی جلدی سے اور طاقت اپنے انگوٹھے سے ٹھیک ہے۔

3.4 اسکرین کو سمجھنا اور استعمال کرنا LCD

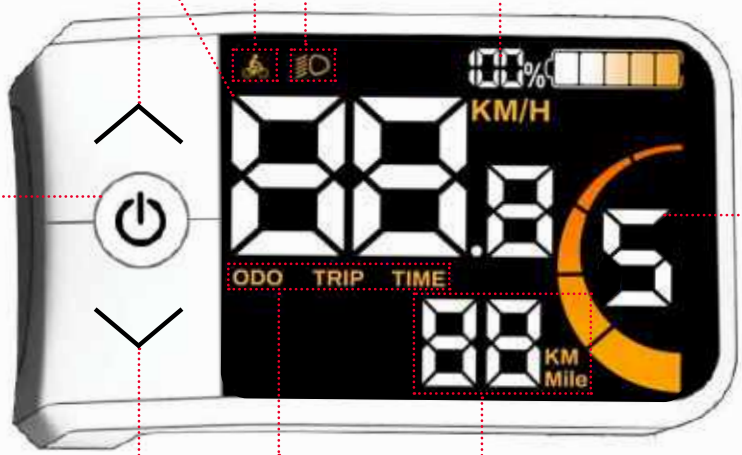

⚠ **اہم:** اگر وہ تھا. کوڈ خرابی 21 ای- پاپ اپ 30E پر ایک سکرین LCD نجی آپ کے ساتھ ، کال کریں۔ ایک ٹیم کے ساتھ جیٹسن کیئر حاصل کرنا پر مدد پہلے سواری آپ کی موٹر سائیکل الیکٹرانک وقت دیگر .

3.5 اسکرین تبدیل کریں۔

ظاہر کردہ وضاحتیں تبدیل کریں:
کلک کریں۔ تیز پر بٹن توانائی / صورت حال سونچ کرنا سکرین کے درمیان کاؤنٹر فاصلے اور کاؤنٹر فاصلے اور وقت سفر .

- **اوڈومیٹر** ("ODO") ۔ کل فاصلہ ٹکڑا پر یہ حیرت انگیز ہے۔ اتحاد
- **ٹرپ اوڈومیٹر** ("TRIP") ۔ کل فاصلہ ٹکڑا دوران استعمال سنگل اتحاد کے لیے
  نوٹ: یہ ہو جائے گا دوبارہ ایڈجسٹ کریں کاؤنٹر فاصلے میں تمام وقت ہو گیا ہے۔ اس میں رک جاؤ روزگار سکوٹر .
- **پرواز کا وقت (" وقت** TRIP") ۔ وقت ٹکڑا میں یہ حیرت انگیز ہے۔ سفر

نوٹ: یہ ہو جائے گا دوبارہ ایڈجسٹ کریں کاؤنٹر فاصلے سفر کے لیے اور وقت سفر میں تمام وقت ہو گیا ہے۔ اس میں رک جاؤ روزگار سکوٹر .

جب موٹر سائیکل چل رہی ہو تو ٹرپ کے درجہ حرارت کو دستی طور پر دوبارہ ترتیب دینے کے لیے:
کلک کریں۔ کے ساتھ جاری رکھیں پر توانائی / صورت حال اور نیچے میں ایک ہی وقت **(۷)** بٹن کی مدت کے لیے 2 دوسرا .

جب موٹر سائیکل چل رہی ہو تو ٹرپ کے درجہ حرارت کو دستی طور پر دوبارہ ترتیب دینے کے لیے: کلک کریں۔ کے ساتھ جاری رکھیں پر توانائی / صورت حال اور نیچے میں ایک ہی وقت **(٧)** بٹن کی مدت کے لیے 2 دوسرا .

اسکرین کی چمک کو تبدیل کرنے کے لیے:

1. کلک کریں۔ کے ساتھ جاری رکھیں پر بٹن اوپر میں ایک ہی وقت **(٧)** اور نیچے **(٨)** بٹن کی مدت کے لیے 2 دوسرا داخل ہونا کو موجودہ ترتیبات .
2. کلک کریں۔ تیز پر تیر اوپر جب تک ہو گیا ہے۔ ایک پیشکش "ST3" پر سکرین .
3. کلک کریں۔ تیز پر بٹن توانائی / صورت حال .
4. کلک کریں۔ تیز پر اوپر **(٧)** اور نیچے **(٨)** بٹن تبادلہ کرنا کے درمیان **BL-1** (کم از کم چمک) اور **BL-2** (چمک درمیانی) اور **BL-3** (زیادہ تر چمک) جب تک ہو گیا ہے۔ رسائی کو تیاری درکار ہے۔ .
5. کلک کریں۔ تیز پر بٹن آپریشن / صورت حال تصدیق کرنا .
6. کلک کریں۔ کے ساتھ جاری رکھیں پر بٹن توانائی / صورت حال کی مدت کے لیے 2 - 3 سیکنڈز باہر جانے کے لیے سے موجودہ ترتیبات .

پیمائش کی اکائی کو میل سے کلومیٹر میں تبدیل کرنے کے لیے:

1. کلک کریں۔ کے ساتھ جاری رکھیں پر بٹن اوپر میں ایک ہی وقت **(٧)** اور نیچے **(٨)** بٹن کی مدت کے لیے 2 دوسرا داخل ہونا کو موجودہ ترتیبات .
2. کلک کریں۔ تیز پر تیر اوپر جب تک ہو گیا ہے۔ ایک پیشکش "ST4" پر سکرین .
3. کلک کریں۔ تیز پر بٹن توانائی / صورت حال .
4. کلک کریں۔ تیز پر اوپر **(٧)** اور نیچے **(٨)** بٹن تبادلہ کرنا کے درمیان کلومیٹر اور میل جب تک ہو گیا ہے۔ رسائی کو تیاری درکار ہے۔ .
5. کلک کریں۔ تیز پر بٹن آپریشن / صورت حال تصدیق کرنا .
6. کلک کریں۔ کے ساتھ جاری رکھیں پر بٹن توانائی / صورت حال کو 2 - 3 سیکنڈز باہر جانے کے لیے سے موجودہ ترتیبات .

3.6 بیٹری چارج لیول چیک کریں۔

آپ کر سکتے تھے۔ نگرانی سطح شپنگ بیٹری سے دوران تلاش کریں۔ جاننا نمبر ٹیپس انٹیکس بیٹری سکرین پر روشن LCD

بیٹری اشارے کی علامت					
شرح شپنگ باقی لگ بھگ *	100% - % 80	80% - % 60	60% - % 40	40% - % 20	کم سے 20 % (چارج آپ کی بیٹری اب ؟)

*صرف تخمینی تخمینہ۔ استعمال کی بنیاد پر مختلف ہو سکتے ہیں۔

ابم: شاید کہ متاثر صلاحیت آپ کی موٹر سائیکل پر رسائی کو رفتار زیادہ سے زیادہ سطح پر شپنگ بیٹری . ہو سکتا ہے نوٹ نیچے میں رفتار جب یہ کم ہوجاتا ہے۔ شپنگ بیٹری کو کم سے 25 % .

3.7 لائٹس کا استعمال کرتے ہوئے

اگر میں تھا۔ سواری میں حالات لائٹنگ کم ، تو اٹھو دوڑ کر لائٹس جب تک آپ کر سکتے ہیں۔ سے وژن سڑک آپ کے سامنے ایک طرح سے بہتر اور یہ کر سکتا ہے۔ مسافروں کے لیے آمد آپ کا نقطہ نظر ایک طرح سے بہتر . نہیں شاید کہ چمکتا ہے چراغ سامنے والا جب تک جب روزگار موٹر سائیکل الیکٹرانک .

ہیڈلائٹ اور ٹیل لائٹ کو آن یا آف کرنے کے لیے: کلک کریں۔ کے ساتھ جاری رکھیں پر بٹن اوپر **(۸)** بٹن کی مدت کے لیے 3-2 سیکنڈز .

3.8 واکنگ ایڈ کا استعمال کریں۔

میں صورت حال مدد پر چلنا ، ادا کرے گا انجن موٹر سائیکل کو آگے جلدی سے 3.7 رجحان میں گھنٹہ سہولت فراہم کرنے کے لیے ٹرانسپورٹ جب نہیں سواری کرو . استعمال کریں ہینڈل بارز رہنمائی کرنا موٹر سائیکل دوران استعمال کریں۔ مدد پر چلنا .

واک اسسٹ موڈ کو آن کرنے کے لیے: کلک کریں۔ کے ساتھ جاری رکھیں پر بٹن نیچے **(▼)** بٹن . کے بعد 2 سیکنڈ ، یہ ہو جائے گا چالو کریں۔ صورت حال مدد پر چلنا . میں جاری رکھنا ہوں۔ میں دباؤ پر سب سے کم **(▼)** جب تک میں تھا۔ ضرورت کو مدد چلنا .

واک اسسٹ موڈ کو آف کرنے کے لیے: مفت فائل **(▼)** بٹن .

3.9 RackIt اسمارٹ چارجنگ سسٹم کا استعمال

آپ کی ای بائک اس سے لیس ہے: **جیشن ریک اسمارٹ چارجنگ سسٹم ک** - "کلک آن، کلک آف" ساتھی کو لے جانے کے لیے ڈیزائن کیا گیا ہے۔ Y - تمام لوازمات*۔



ٹوکری ریفریجریٹ لے جانے والا بیگ

اپنی ای بائک کو اپنی مخصوص لے جانے کی ضروریات کے مطابق بنائیں۔ سسٹم اور تمام دستیاب RACKIT لوازمات کے بارے میں مزید جاننے کے لیے اسے اسکین کریں۔

ساتھ والے چارجنگ لوازمات کے ساتھ RACKIT استعمال کریں*:
RACKIT کے ساتھ آنے والے تمام چارجنگ لوازمات میں ایک مربوط بیس پلیٹ ہے جو RACKIT چارجنگ ریک میں محفوظ طریقے سے کلک کرتی ہے۔

ایکسٹینشن کو آن یا آف کرنے کے لیے:
ہدایات کے لیے اسے اسکین کریں۔

* لوازمات شامل نہیں ہیں۔ انتخاب مختلف ہو سکتا ہے۔

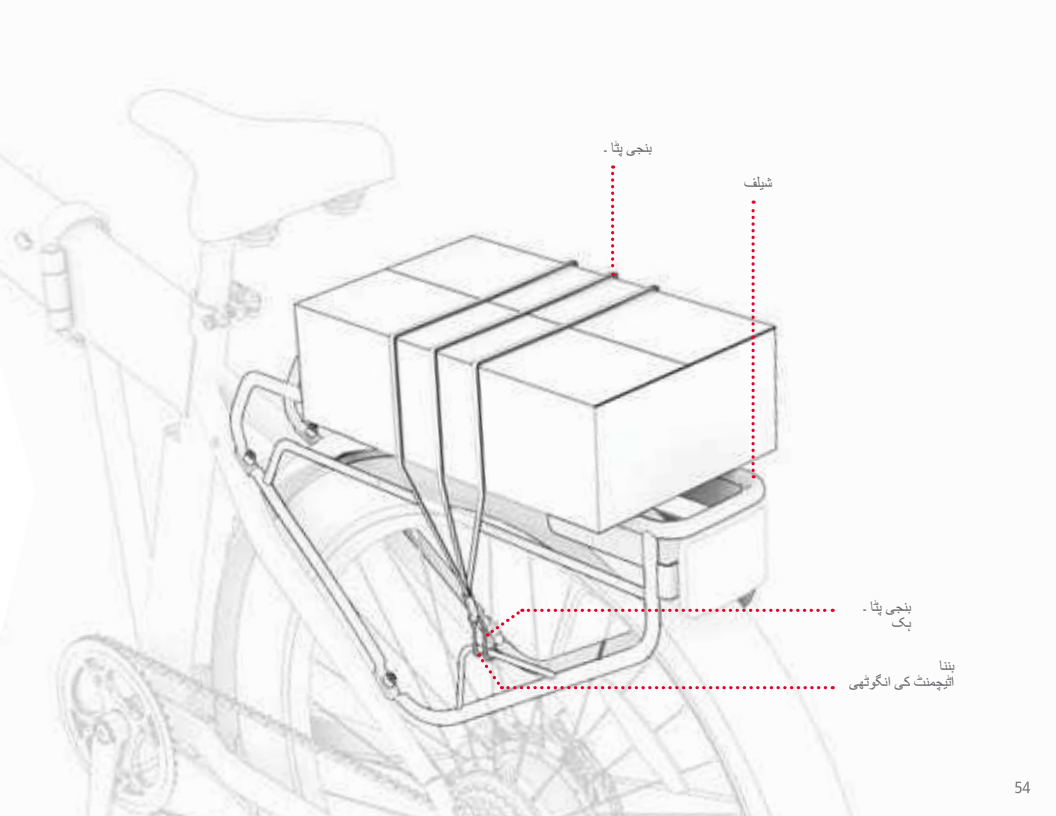
بنجی پٹا ۔
شیلف
بنجی پٹا ۔
ہک
بننا
اٹیچمنٹ کی انگوٹھی

ساتھ والے چارجنگ لوازمات کے بغیر RACKIT کا استعمال:

1. اپنا بوجھ ریک پر رکھیں۔
2. بنجی پٹے سے ایک ہک شیلف پر ایک بنجی پٹے سے منسلک لوپ میں رکھیں۔
3. بنجی کے پٹے کو بوجھ کے اوپر اور ریک کے گرد اس وقت تک کھینچیں جب تک کہ یہ سخت نہ ہو۔
4. دوسرے ہک کو محفوظ کریں۔ بنجی کا پٹا دوسرے بنجی اٹیچمنٹ لوپ میں۔

اہم: بنجی کا پٹا آپ کے بوجھ سے اوپر ہونا چاہیے۔ آپ کے بوجھ کے سائز اور بنجی پٹے کی لمبائی پر منحصر ہے، بنجی اٹیچمنٹ لوپ میں دوسرے ہک کو محفوظ کرنے سے پہلے پٹا کو کیریئر کے نیچے اور اپنے بوجھ کے اوپر لوپ کرنا ضروری ہو سکتا ہے۔

5. یقینی بنائیں کہ آپ کا بنجی کا پٹا اور بوجھ محفوظ ہے۔

⚠ حفاظت اور حفاظت کے لیے:

- بنجی پٹا یا RACKIT کارگو لوازمات کا استعمال کرتے ہوئے کارگو کو ہمیشہ ریک میں محفوظ کریں۔ کبھی بھی غیر محفوظ کارگو کے ساتھ سواری نہ کریں۔
- ریک پر بوجھ کو 25 پونڈ تک کم کریں۔
- اس بات کو یقینی بنائیں کہ بوجھ (مسافر کے علاوہ کارگو) کا کل وزن 300 پاؤنڈ سے زیادہ نہ ہو۔
- اسٹینڈ یا کسی بھی چارجنگ لوازمات کو زیادہ نہ بھریں۔
- ہمیشہ اس بات کو یقینی بنائیں کہ لوڈ کا کوئی پرزہ یا کوئی بھی RACKIT کارگو کے لوازمات (پٹے، بکسے وغیرہ) موٹر سائیکل کے پہیے، بریک، پیڈل، چین، یا دیگر حرکت یا میکانزم کے راستے میں نہ ہوں۔

اہم:

- بھاری کارگو شامل کرنے سے آپ کی ای بائک کی کارکردگی متاثر ہو سکتی ہے۔ کارکردگی کو متاثر کرنے والے حالات کے بارے میں مزید تفصیلات کے لیے، سیکشن 4.7 دیکھیں۔
- اپنے کارگو یا اس کے ساتھ RACKIT لوازمات کو کبھی بھی ای-بائیک پر نہ چھوڑیں۔

4. حرکتیں کر رہے ہیں۔

4.1 اپنے جوہر کی سواری کریں۔

جاز پر کور نجی آپ کے ساتھ دو طریقوں سے مختلف :
1. پیڈل مدد سے الیکٹرانک (سیکشن 4.2)
2. استعمال کریں۔ پیڈل ایندھن توانائی کے لیے تمام انجن (سیکشن 4.4)

4.2 رفتار کے طریقوں کو سمجھنا اور استعمال کرنا

وہ انحصار کرتا ہے۔ رقم توانائی کہ فراہم کرتا ہے۔ انجن پر صورت حال رفتار کہ میں نے کیا۔ اسے مقرر کر کے .

پیڈل استعمال کرتے وقت: دے گا انجن کمک سے طاقت آپ کی مدد کے لیے میں رسائی کو زیادہ سے زیادہ رفتار ممکن ہے۔ میں صورت حال رفتار کہ میں نے کیا۔ اسے مقرر کر کے . اگر وہ تھی۔ آپ کی کوششیں۔ میں پیڈل اکیلا میں تم سے آگے نکل گیا ہوں۔ یہ حیرت انگیز ہے۔ رفتار ، آپ نہیں کریں گے۔ وہ پیش کرتا ہے۔ انجن کوئی بھی مدد .

ایکسلریٹر پیڈل استعمال کرتے وقت: وہ وضاحت کرتا ہے۔ صورت حال رفتار کہ میں نے کیا۔ اسے مقرر کر کے رفتار زیادہ سے زیادہ کہ آپ کر سکتے تھے۔ سفر اس کے ساتھ . استعمال کریں رفتار کم میں مقامات محدود تیز ، جب سفر میں علاقے بھاری ، یا سواری کرنا مزید آرام .

رفتار کے طریقوں کو تبدیل کرنے کے لیے: استعمال کریں فائل اوپر (۸) اور نیچے (۲) بٹن .

سپیڈ موڈ	1	2	3	4	5
سپیڈ اسسٹ (پیڈل) یا زیادہ سے زیادہ رفتار (تھروٹل)	8 رجحان میں گھنٹہ	11 رجحان میں گھنٹہ	14 رجحان میں گھنٹہ	17 ملا میں گھنٹہ	20 رجحان میں گھنٹہ

نوٹ: آپ کر سکتے تھے۔ سواری آپ کا دل کے ساتھ رکاوٹ کرنٹ الیکٹریشن یا اگر ختم بیٹری ، لیکن آپ نہیں کرے گا ہو قابل پر استعمال کریں۔ چراغ سامنے والا .

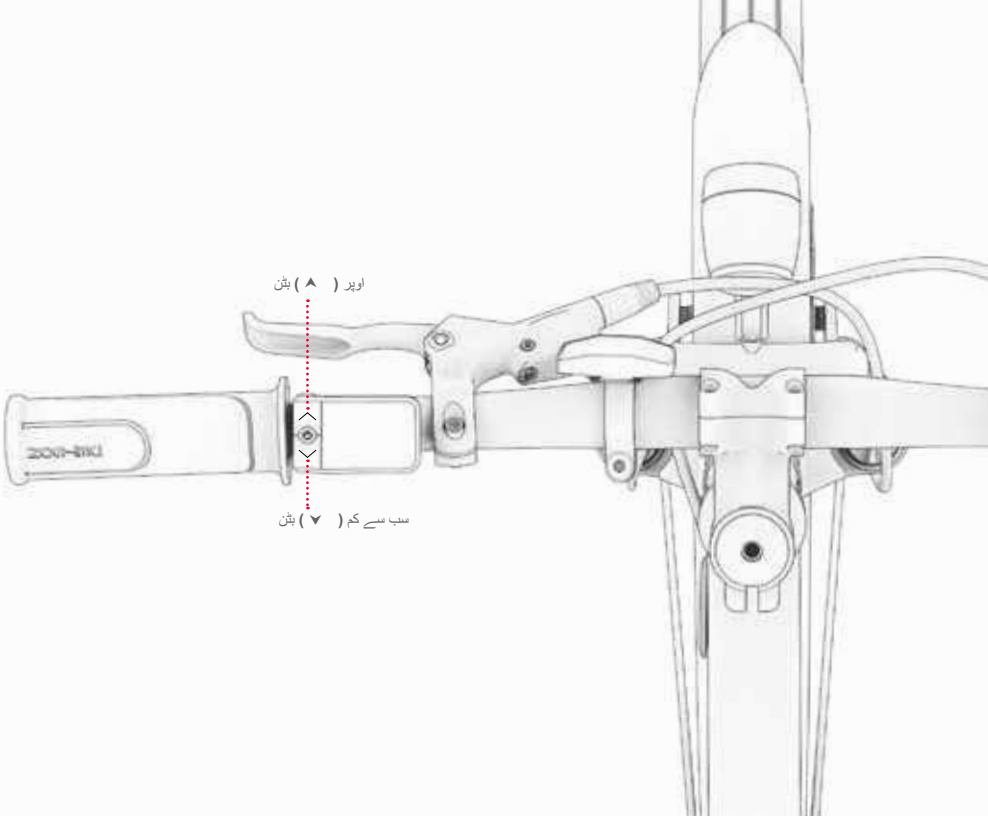
اوپر (▲) بٹن
سب سے کم (▼) بٹن

4.3 پیڈل کی مدد سے سواری الیکٹرانک

اجازت دیتا ہے۔ آپ کے لیے اسسٹنٹ پیڈل چلو آگے اور تیز تر کوشش سے کم. جب آپ کرتے ہیں پیڈل سے کے ساتھ روزگار توانائی ، دے گا انجن کمک سے طاقت موٹر سائیکل کے لیے مکمل کرنا آپ کی کوشش اور آپ کی مدد پر رسائی کو زیادہ سے زیادہ رفتار ممکن ہے۔ کے اندر سطح مدد پیڈل کہ میں نے کیا۔ تقرری کے ذریعے موٹر سائیکل اس میں. (سیکشن 4.2)

اس کی خصوصیت ہے۔ کلید بنیادی مدد سے پیڈل فہرست پر تال ، کہاں فراہم کرے گا۔ انجن توانائی اضافی جب بھی میں تھا۔ آپ کرتے ہیں پیڈل سے . کوئی بھی ایک کوشش روٹری تم خرچ کرو میں پیڈل وہ بتائے گا۔ انجن آپریشن سے . جب تک آپ کر سکتے ہیں۔ سے ایک مشق آپ کے پٹھوں جتنا کیا آپ چاہتے ہیں .

اگر میں آپ کو لے گیا۔ آپ کی کوششیں۔ کو کیا کے بعد دبلیز رفتار سطح کے لیے کہ میں نے اس کی وضاحت کی۔ موٹر سائیکل ، آپ نہیں کریں گے۔ شروع کریں۔ مدد پیڈل کے بعد اب .

4.4 گیئرز کا استعمال

کور وہ موٹر سائیکل ایک ہی 7 گیئرز .

اسے آسان بنائیں گیئرز زیریں استعمال کریں. پیڈل دیا وجود کے لیے مزاحمت کم ، لیکن آپ احاطہ کرے گا جگہ کم کے ساتھ تمام دھچکا پیڈل . استعمال کریں گیئرز کم سواری کے لیے اوپر یا ٹیل کرنا کے ساتھ خطہ ناہموار یا سواری کے لیے آہستہ آہستہ .

آپ کو دیتا ہے. گیئرز اوپر مزید سے رفتار ، کہاں احاطہ کرے گا مزید سے زمین کے ساتھ تمام دھچکا پیڈل . استعمال کریں گیئرز اعلی سواری کرنا تیزی سے پر سطحیں فلیٹ یا جب نیچے جا رہا ہے. سے پہاڑی.

نیچے شفٹ کرنے کے لیے: کلک کریں. پر بٹن کیرینر تحریک نیچے جب تک ہو گیا ہے. صورت حال گیئر درکار ہے. جب نشان انڈیکس گیئر .

اعلی گیئر پر شفٹ کرنے کے لیے: دھکا بازو ٹرانسپورٹ چڑھنے والا دور آپ کے بارے میں جب تک ہو گیا ہے. صورت حال گیئر درکار ہے. جب نشان انڈیکس گیئر .

نوٹ: اسے چاہیے کہ تم سنو آواز کلک کریں. کے ساتھ تمام تبدیل کرنا کامیاب میں گیئرز .

اہم: اٹھو بدل کر گیئرز صرف دوران تحریک سامنے والا اور پیڈل فعال طور پر .

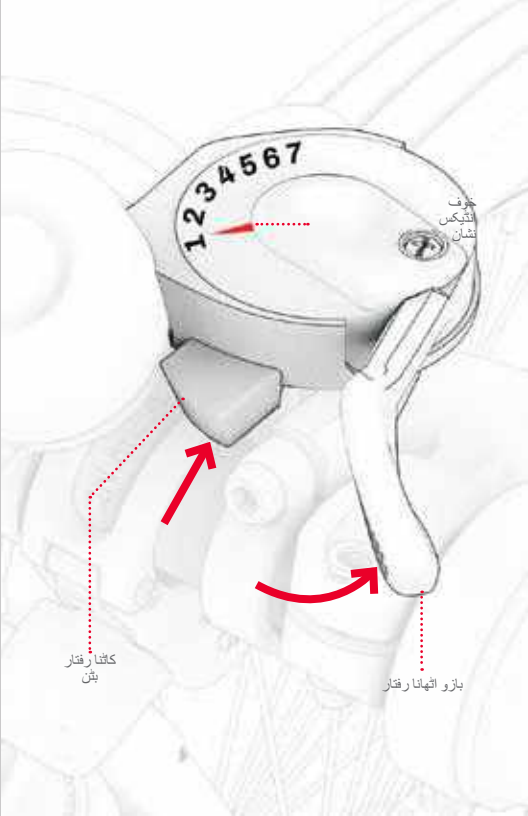

4.5 تھروٹل کے ساتھ سواری۔

پر منحصر ہے۔ رفتار زیادہ سے زیادہ کہ شاید کہ منتقل اس کے ساتھ موٹر سائیکل استعمال کرنا تمام طاقت انجن پر صورت حال رفتار کہ میں نے ڈال دیا۔ اس میں موٹر سائیکل۔ (سیکشن 4.2)

سواری کرنا نیوکلئس پسند موٹر سائیکل آتشی ، روکنے کے لئے پر استعمال کریں۔ پیڈل اور رکھو پر آپ کے پاؤں آرام کیا۔ پر پیڈل۔ تیز کرنے کے لیے ، اٹھو ری سائیکلنگ کے ذریعے پیڈل ایندھن آہستہ آہستہ۔ آپ کی طرف استعمال کرنا آپ کا انگوٹھا ٹھیک ہے۔۔

جب بھی میں نے کیا۔ ری سائیکلنگ کے ذریعے پیڈل ایندھن ، اضافہ انٹر لاکنگ انجن ۔ اور جب بھی میں نے سفر کیا۔ ایک طرح سے تیزی سے ۔ بچنے کے لیے پھٹنا آتشی سرپرائز سے رفتار ، اٹھو ہمیشہ ری سائیکلنگ کے ذریعے پیڈل ایندھن آہستہ۔ آہستہ۔

سست کرنے کے لئے رفتار ، ہلکا کریں۔ ہلکے سے سے پیڈل ایندھن۔

اہم: ڈالو آپ کے پاؤں ہمیشہ پر پیڈل ، جب تک جب نہیں آپ کرتے ہیں پیڈل سے ۔ نہیں سواری ان کے ساتھ کبھی نہیں پھانسی سے طرف موٹر سائیکل۔

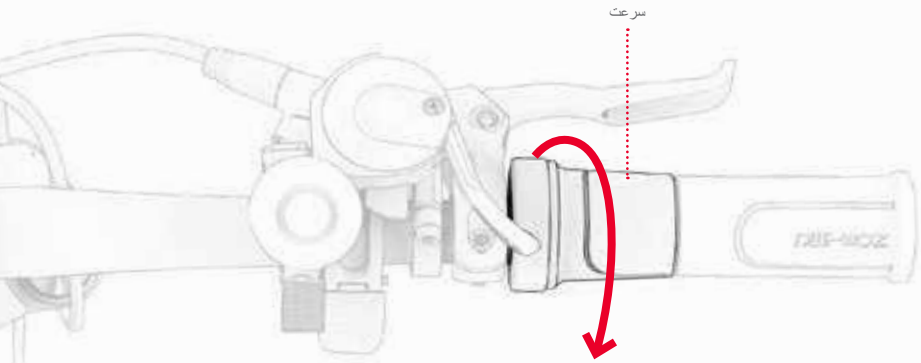

4.6 بریک استعمال کریں۔

کلک کریں۔ پر ایک یا دونوں بریک ہاتھ سست کرنے کے لئے رفتار ; کلک کریں۔ سختی سے زیادہ روکنے کے لئے مکمل طور پر .
بچنے کے لیے حرکتیں سرپرائز ، کوشش کریں۔ دباؤ پر بریک (بریک) ہاتھ آہستہ آہستہ .

بائیں ہاتھ بریک ➔ فرنٹ وہیل بریک
دائیں ہاتھ کا بریک ➔ پیچھے پہیے کے بریک

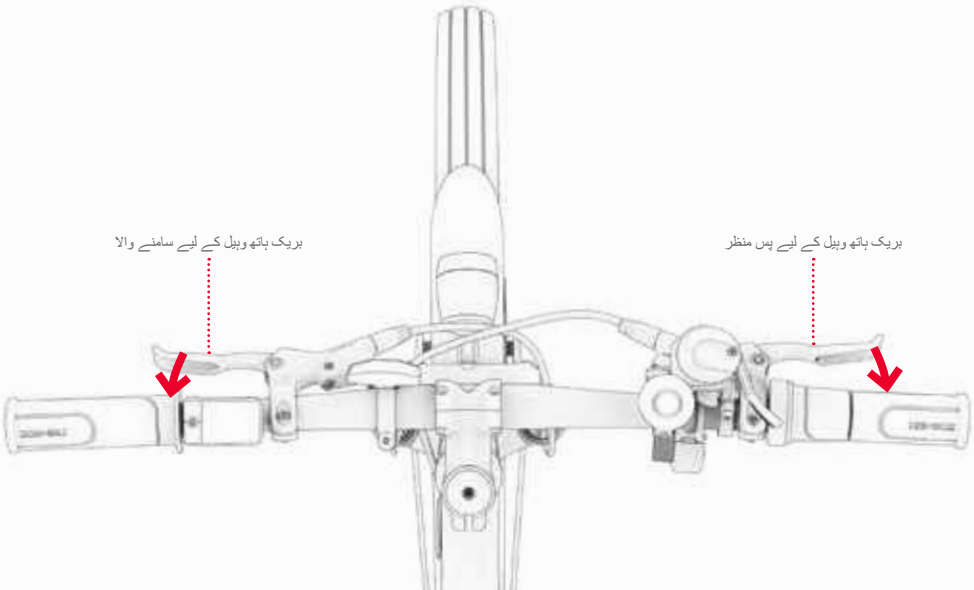

4.7 رفتار اور سواری کی حد کو زیادہ سے زیادہ کریں۔

انجن جتنی محنت سے کام کرے گا، اتنی ہی تیزی سے بیٹری ختم ہو جائے گی اور اوپر کی رفتار تک پہنچنا اور اسے برقرار رکھنا اتنا ہی مشکل ہوگا۔ درج ذیل عوامل اس پر بھی اثر انداز ہوں گے کہ آپ کتنی تیزی سے سفر کر سکتے ہیں اور آپ ایک ہی چارج پر کتنی دور جا سکتے ہیں۔

- **سواری کی سطح** - کسی کھردری سطح پر سفر کرنے سے رگڑ پیدا ہوتا ہے، جو آپ کو سست کر سکتا ہے، اور انجن کو زیادہ محنت کرنے کی ضرورت ہوتی ہے، اسے تیزی سے ختم کرنا پڑتا ہے۔ جب ممکن ہو، ایک ہموار سواری کی سطح کا انتخاب کریں۔

- **وزن اٹھانا** - وزن میں اضافہ (مسافر پلس کارگو) رفتار اور حد کو کم کرتا ہے جو حاصل کیا جاسکتا ہے۔

- **سواری کا انداز** - بار بار شروع کرنے اور رکنے سے سواری کی حد کم ہو جائے گی۔ ایکسلریٹر پیڈل استعمال کرنے سے اسسٹ پیڈل استعمال کرنے سے زیادہ تیزی سے بیٹری ختم ہو جائے گی۔

- **ہوا کا درجہ حرارت** ای بائیک کو چلانے اور ذخیرہ کرنے کے لیے مثالی درجہ حرارت 50 - 90 ° C (10-35 ° F) کے درمیان ہے۔

- **چھوٹا** - موٹر کو فلیٹ چڑھائیوں یا ڈھلوانوں کے مقابلے مائل پر زیادہ محنت کرنی پڑتی ہے، جس سے بیٹری تیزی سے خارج ہوتی ہے۔

- **بیٹری کی بحالی** - ہر سفر کے بعد بیٹری کو صحیح وقت پر چارج کرنے سے بیٹری کی صلاحیت اور طاقت کو برقرار رکھنے میں مدد ملتی ہے۔

- **گیئرز کا استعمال** - پیڈل کی کوشش کو زیادہ سے زیادہ کرنے کے لیے گیئرز کا استعمال الیکٹرانک اسسٹ کا زیادہ موثر استعمال کرتا ہے تاکہ آپ بیٹری کے مرنے سے پہلے مزید میل حاصل کر سکیں۔

5. محفوظ طریقے سے تشریف لے جائیں۔

5.1 سواری سے پہلے حفاظتی چیک

ہر پرواز سے پہلے درج ذیل اہم حفاظتی چیکس انجام دیں:

بریک

بریک سیٹنگ اور فنکشن چیک کریں (سیکشن 1.8) اور درج ذیل کو چیک کریں:

- ہینڈ بریک لیورز کو ہینڈل بار پر لگایا جاتا ہے اور اسے چکنا کر دیا جاتا ہے تاکہ وہ آسانی سے دبا سکیں۔
- بریک پیڈ نہیں پہنے جاتے ہیں، اور روٹر کے ساتھ مرکز اور منسلک ہوتے ہیں۔
- بریکیں پہیوں کو مکمل طور پر روک دیتی ہیں۔

کرینکس اور پیڈل

- اس بات کو یقینی بنائیں کہ پیڈل محفوظ طریقے سے کرینکس سے منسلک ہیں۔
- اس بات کو یقینی بنائیں کہ کرینکس موٹر سائیکل کے جسم سے تنگ ہیں اور آزادانہ طور پر گھومتے ہیں۔

فریم اور کانٹا

- یقینی بنائیں کہ موٹر سائیکل کا فریم اور کانٹا خراب، جھکا یا ٹوٹا نہیں ہے۔
- یقینی بنائیں کہ فریم کو سواری کی پوزیشن میں فریم لیچ کے ذریعے محفوظ کیا گیا ہے۔

واقفیت

- اس بات کو یقینی بنائیں کہ تنے کو اسٹیم لیچ سے محفوظ کیا گیا ہے۔
- یقینی بنائیں کہ ہینڈل بار کو ہینڈل بار کلیمپ کے ساتھ جگہ پر محفوظ کیا گیا ہے۔

پہیے اور ٹائر

- اس بات کو یقینی بنائیں کہ ٹائر زیادہ پہننے یا نقصان کے آثار نہیں دکھاتے ہیں۔
- اس بات کو یقینی بنائیں کہ ٹائر 45 کے تجویز کردہ پریشر پر فلائے ہوئے ہیں۔ - 60 پی ایس آئی
- اس بات کو یقینی بنائیں کہ وہیل سپوکس ٹوٹے نہیں ہیں۔
- چیک کریں کہ پہیے کے کنارے خراب یا جھکے ہوئے نہیں ہیں۔
- یقینی بنائیں کہ ایکسل گری دار میوے تنگ ہیں۔

سیریز

- اس بات کو یقینی بنائیں کہ چین کا تناؤ ایسا ہے کہ آپ صرف 1/2 انچ زنجیر کے درمیانی حصے کو اٹھا سکتے ہیں۔
- اس بات کو یقینی بنائیں کہ زنجیر کرینک سیٹ، ڈیریلر اور جاکی وہیل پر صحیح طریقے سے بیٹھی ہوئی ہے۔

5.2 ہیلمیٹ حفاظت

اسے چاہیے کہ وہ پہنتا ہے۔ مسافر ہیلمٹ میں تمام اوقات ۔



صورت حال درست ؛
سامنے والا احاطہ کرتا ہے۔
کی طرف سے ہیلمٹ ۔



صورت حال نہیں درست ؛
سامنے والا ہے نقاب ۔
ہو سکتا ہے لیڈز گرنا کو انفیکشن خطرناک ۔

• پیچھے ہٹنا ہیلمیٹ اور کپڑے اور جوتے اور سامان مناسب حفاظت کے لیے ۔ سے بچنے کے لئے کپڑے کہ شاید کہ منسلک میں پہیے یا نیچے ۔ اس کی سفارش کی جاتی ہے۔ پہن کر جوتے فلیٹ اور بند ۔ پیچھے ہٹنا ہیلمیٹ اور سامان تحفظ تصدیق شدہ کے مطابق معیارات کے لیے ASTM F1492 روکنے کے لیے چوٹ میں حالت واقعہ حادثہ ۔

5.3 دیکھ بھال اور دیکھ بھال

اپنی ای بائک کا اچھی طرح خیال رکھیں تاکہ اسے آسانی سے اور محفوظ طریقے سے چلایا جا سکے۔ یہ ہے طریقہ:

اپنی دنیا سے نمٹنا

- **اپنی ای بائک کو شدید کمپن یا شدید جسمانی اثر کے سامنے لانے سے گریز کریں۔**
- **بیٹری کو کبھی جدا نہ کریں۔**
- **اپنی ای بائک کو پانی اور نمی سے دور رکھیں۔**
- **ٹوٹنے سے بچنے کے لیے ہموار، سطحی سطحوں پر سواری کریں۔**
- **اپنی ای بائک کو کبھی بھی پہیوں، سیٹ یا ہینڈل بار کے ساتھ نہ رکھیں۔**
- **ہوشیار رہیں کہ موٹر کو اسٹیئرنگ پرزوں سے جوڑنے والی تاروں کو کھینچیں یا نقصان نہ پہنچائیں۔**

⚠ **بیٹری کی احتیاطی تدابیر**

آپ کے پروڈکٹ میں ہٹنے کے قابل لتیم آئن بیٹری ہے۔ سنبھالتے وقت احتیاط برتیں۔

- ممنوعات اور بیٹری کو آگ اور ضرورت سے زیادہ گرمی سے دور رکھیں۔
- شدید جھٹکا، کمپن، یا تصادم سے بچیں۔
- مصنوعات کو پانی یا نمی سے بچائیں۔
- پروڈکٹ کو دیگر اشیاء کے اوپر یا نیچے اسٹیک یا اسٹور نہ کریں۔
- موٹر سائیکل یا اس کی بیٹری کو الگ نہ کریں۔
- اپنے روزمرہ کے فضلے کے ساتھ مصنوعات کو ضائع نہ کریں۔ پروڈکٹ کو کسی مخصوص ای ویسٹ سہولت یا بیٹری ری سائیکلنگ سینٹر میں لے جائیں۔ اپنے قریب کچرے کو ٹھکانے لگانے کی جگہوں کے بارے میں مزید معلومات کے لیے، اپنی مقامی میونسپلٹی یا کچرا اٹھانے والی کمپنی سے رابطہ کریں۔
- اگر پروڈکٹ کی بیٹری گرم محسوس ہوتی ہے یا زیادہ گرم ہونے کے آثار دکھاتی ہے، غیر معمولی بدبو یا آواز خارج کرتی ہے، مائع یا گیس خارج ہوتی ہے، یا شکل یا رنگ بدلتی ہے، فوری طور پر:
  1. اگر پروڈکٹ استعمال میں ہے تو فوری طور پر پروڈکٹ کا استعمال بند کر دیں۔ اگر چارجنگ کیبل منسلک ہے تو اسے پروڈکٹ سے ہٹا دیں۔
  2. پروڈکٹ کا استعمال بند کریں۔
  3. اگر یہ محفوظ ہے تو، پروڈکٹ کو کسی آتش گیر چیز سے دور کسی صاف جگہ پر لے جائیں۔
  4. مدد کے لیے مقامی ہنگامی خدمات کو کال کریں۔
  5. صاف بہتے ہوئے پانی سے لیک ہونے والے بیٹری کے الیکٹرولائٹ سیال کے ساتھ رابطے میں آنے والے آنکھوں یا جلد کے علاقوں کو اچھی طرح سے صاف کریں اور اضافی طبی امداد حاصل کریں۔
- اگر بیٹری کا کوئی مسئلہ ہو تو JETSON CARE ٹیم سے رابطہ کریں۔

اپنی کائنات کو ذخیرہ کریں۔

اپنی ای بائیک اور اس کی بیٹری کو برقرار رکھیں:

- **گھر کے اندر اور خشک جگہ پر۔**
- **دھول سے بچانے کے لیے ڈھکا ہوا ہے۔**
- **آگ یا ضرورت سے زیادہ گرمی سے دور۔**
- **5 کے درجہ حرارت پر 0 - 35°C - 0 1) 90°F)۔**

اپنی کائنات کو صاف کریں۔

ای-بائیک پر براہ راست پانی نہ چھڑکیں اور نہ ہی لگائیں۔ پانی تاروں کو نقصان پہنچا سکتا ہے،
بیٹری کے ڈبے اور لائٹس کے ساتھ ساتھ فریم کی خرابی - یہ سب کا سبب بن سکتے ہیں۔
ایک خرابی جو مسافر کی حفاظت کو خطرے میں ڈالتی ہے۔

اپنی ای بائیک کو صاف کرنے کا طریقہ یہاں ہے:

- **سیٹ اور فریم - نم، دھول سے پاک کپڑے یا رگڑنے والی شراب میں ڈوبے ہوئے جھاڑو سے پونچھیں۔ خشک، دھول سے پاک کپڑے کے ساتھ عمل کریں۔**
- **اسٹیئرنگ وہیل - نم، دھول سے پاک کپڑے کا استعمال کرتے ہوئے بلکے صابن سے مسح کریں۔ ایک علیحدہ گیلے کپڑے سے اضافی صابن کو ہٹا دیں۔**
- **پہیے کے اجزاء - نم، دھول سے پاک کپڑے سے صاف کریں۔**
- **فریم - نم، دھول سے پاک کپڑے سے مسح کریں۔ ٹائر ختم کرنے والا یا کلینر بھی استعمال کیا جا سکتا ہے۔**

آگ لگنے یا افراد کو چوٹ لگنے کے خطرے سے متعلق ہدایات اور اہم حفاظتی ہدایات

استعمال میں نہ ہونے پر اندر اسٹور کریں، اور چارج کرتے وقت یا سواری نہ کرتے وقت اندر چھوڑ دیں۔ "انتباہ - آگ کا خطرہ - صارف کے محفوظ حصے نہیں"۔ ای بائک جو اونچائی پر استعمال کے لیے نہیں ہیں، جن کے لیے الیکٹریکل سرکٹس میں برقی فاصلوں میں اضافہ کی ضرورت پڑ سکتی ہے، اس بات کی نشاندہی کرنی چاہیے کہ وہ سطح سمندر سے 2,000 میٹر سے زیادہ بلندی پر استعمال کے لیے نہیں ہیں۔ "UV شعاعوں، بارش اور عناصر کی طویل نمائش سے کیس کے مواد کو نقصان پہنچ سکتا ہے، استعمال میں نہ ہونے پر گھر کے اندر اسٹور کریں۔"

⚠ انتباہ:

اس پروڈکٹ کو استعمال کرتے وقت، بنیادی احتیاطی تدابیر پر عمل کرنا چاہیے، بشمول درج ذیل:

A) پروڈکٹ استعمال کرنے سے پہلے تمام ہدایات پڑھیں۔

B) چوٹ کے خطرے کو کم کرنے کے لیے، بچوں کے قریب پروڈکٹ کا استعمال کرتے وقت قریبی نگرانی ضروری ہے۔

ج) پروڈکٹ میں اپنی انگلیاں یا ہاتھ نہ ڈالیں۔

D) اس پروڈکٹ کا استعمال نہ کریں اگر لچکدار پاور کی بٹی یا آؤٹ پٹ کیبل بھڑک اٹھی ہو، موصلیت کو نقصان پہنچا ہو یا نقصان کی کوئی دوسری علامت ہو۔

E) تمام آلات کے لیے۔ ہدایات میں کہا جانا چاہیے کہ "یہ آلہ 14°F (-10°C) سے کم یا 104°F) 40°C) سے زیادہ محیطی درجہ حرارت میں استعمال کے لیے نہیں ہے۔"

F) تمام آلات کے لیے، ہدایات میں یہ بتایا جانا چاہیے کہ "جب محیطی درجہ حرارت 32°F) 0°C) اور 104°F) 40°C) کے درمیان ہو تو بیٹری کو چارج کرنے کا ارادہ ہے جب محیط درجہ حرارت اس حد سے باہر ہو۔

ان ہدایات کو محفوظ کریں۔

مفرور پر مواصلات .

یقینی بنائیں سے ٹریکنگ@ridejetson

پر مطلب مواصلات سماجی جاننے کے لیے پر پیشکش کرتا ہے۔

شاندار،

اور تحائف، اور دوسرا خبریں Jetson

کرو محبت آپ کی گاڑی؟

یقینی بنائیں اگر سے چھوڑنے کے لیے آپ کی درجہ بندی پر ridejetson.com/reviews-
نہیں ہم کر سکتے ہیں۔ انتظار کر رہا ہے۔ آئیے سنتے ہیں۔ آپ سے !

JETSON

#MakeMoves

کرو آپ کے پاس ہے۔ سوالات؟ چلو ہم آپ کی مدد کرتے ہیں۔ .

ridejetson.com/support
ridejetson.com/chat

چالو کرنے کے لیے ایک ضمانت آپ کی مصنوعات
یا انکوائری پر کوریج
وارنٹی، کال کریں۔ ہم نے بنایا براہ راست .

1 (844) 585-7462

Huizhou، چین میں بنایا گیا
یہ مکمل ہوا۔ اسے درآمد کریں۔ سے پہلے TruRide Tech LLC.
P.O Box 461, Jersey City, NJ 07302-9998

www.ridejetson.com

بنانے کے لیے میں چین
کوڈ تاریخ : 12/2024
ربائی دستاویز : v1.0

© 2024، TruRide Tech. جملہ حقوق محفوظ ہیں۔ .
کے لیے تیار کیا گیا۔ TruRide Tech LLC. JETSON® ایک رجسٹرڈ ٹریڈ مارک ہے جو لائسنس کے تحت استعمال ہوتا ہے۔ JetStream Brands LLC اس انٹ
کا کوئی حصہ کسی بھی طرح سے دوبارہ تیار یا منتقل نہیں کیا جاسکتا ہے۔ یہ دستاویز، بشمول فارم، گرافکس اور ڈیزائن، کسی بھی شکل میں یا کسی بھی طریقے سے .