A GUIDE FOR YOUR RIDE.

IMPORTANT:
Read carefully and retain for future reference.

FEATURING The RackIt Smart Cargo System

JETSON

BOLT PRO X
Electric Bike.

MODEL SKU(S): JBLTPX-BLK

OUR TOP TWO RIDING RULES:

BE SAFE.
HAVE FUN!



MANUFACTURED IN YUEYANG, CHINA
IMPORTED BY TRURIDE TECH LLC.
PO BOX 461, JERSEY CITY, NJ 07302-9998

DATE CODE: 07/2025
DOCUMENT EDITION: V2.0
MADE IN CHINA

© 2025, TRURIDE TECH. ALL RIGHTS RESERVED. MANUFACTURED FOR TRURIDE TECH LLC.
JETSON® IS A REGISTERED TRADEMARK USED UNDER LICENSE FROM JETSTREAM BRANDS LLC.
NO PORTION OF THIS DOCUMENT, INCLUDING SHAPE, GRAPHICS, AND DESIGN, MAY BE
REPRODUCED OR TRANSMITTED IN ANY FORM OR BY ANY MEANS.



Contents

Safety Warnings 4
Warranty Coverage & Product Registration ... 7
1. About Your Product
1.1 Product Overview 8
1.2 What's in the Box 10
1.3 Product Specs 11
1.4 Online Resources 11
2. Installation Instructions
2.1 Starting Notes 12
2.2 Rider Suitability 12
2.3 Unfolding & Folding the Handlebar 13
2.4 Attaching the Seat 15
2.5 Attaching the Pedals 16
2.6 Securing the Bell 17
2.7 Securing the Front Reflector 17
2.8 Charging the Battery 18
3. Preparing to Ride
3.1 Pre-Ride Safety Checks 20
3.2 Tire Inflation & Pressure 21
3.3 Checking & Adjusting the Brakes 22
3.4 Adjusting the Handlebar Rotation 24
3.5 Repositioning the Seat 25
4. Operating Instructions
4.1 Powering On & Off 26
4.2 Checking Battery Charge Level 27
4.3 Using the Headlight 27
4.4 Using the Bell 27
4.5 Using the Kickstand 27
4.6 Using the RackIt Smart Cargo System Rack .. 28
5. Moving & Storage Instructions
5.1 Riding Your E-Bike 30
5.2 Using Electronic Pedal Assistance 30
5.3 Traditional Biking 30
5.4 Using the Throttle 31
5.5 Activating Cruise Control 31
5.6 Using the Brakes 31
5.7 Helmet Safety 32
5.8 Maximizing Speed & Riding Range 33
User Maintenance Instructions 34
Connect with Us 36

SAFETY WARNINGS.

KEEP THESE INSTRUCTIONS.

INSTRUCTIONS ON THE RISK OF FIRE OR INJURY TO PERSONS AND IMPORTANT SAFETY INSTRUCTIONS

- Before use, please read the user manual and safety warnings carefully, and make sure you understand and accept all the safety instructions. The user will be responsible for any loss or damage caused by improper use.
- **Failure to use correct charger can result in fire and explosion, resulting in property damage, injury, and death.**
- Before each cycle of operation, the operator shall perform the preoperation checks specified by the manufacturer: That all guards and pads originally supplied by the manufacturer are in proper place and in serviceable condition; That the braking system is functioning properly; That any and all axle guards, chain guards, or other covers or guards supplied by the manufacturer are in place and in serviceable condition; That tires are in good condition, inflated properly, and have sufficient tread remaining; The area that the product is to be operated should be safe and suitable for safe operation.
- Components shall be maintained and repaired in accordance with the manufacturer's specifications and using only the manufacturer's authorized replacement parts with installation performed by dealers or other skilled persons.
- Warning against recharging non-rechargeable batteries.
- Don't allow hands, feet, hair, body parts, clothing, or similar articles to come in contact with moving parts, wheels, or drive train, while the motor is running.
- This product should not be used by children or persons with reduced physical, sensory or mental capabilities, or lack of experience and knowledge, unless they have been given supervision or instruction (IEC 60335-1/A2:2006).
- Unsupervised children should not play with the product (IEC 60335-1/A2:2006).
- Adult supervision is required.
- Units shall not be operated to perform racing, stunt riding, or other maneuvers, which may cause loss of control, or may cause uncontrolled operator/passenger actions or reactions.
- Never use near motor vehicles.
- Avoid sharp bumps, drainage grates, and sudden surface changes. Scooter may suddenly stop.
- Avoid streets and surfaces with water, sand, gravel, dirt, leaves, and other debris. Wet weather impairs traction, braking, and visibility.
- Avoid riding around flammable gas, steam, liquid, or dust that could cause fire.
- Operators shall adhere to all of the manufacturer's recommendations and instructions, as well as comply with all laws and ordinances: Units without headlights shall be operated only with adequate daylight conditions of visibility, and; Owners shall be encouraged to highlight (for conspicuity) using lighting, reflectors, and for low-riding units, signal flags on flexible poles.
- Persons with the following conditions shall be cautioned not to operate: Those with heart conditions; Pregnant women; Persons with head, back, or neck ailments, or prior surgeries to those areas of the body; and persons with any mental or physical conditions that may make them susceptible to injury or impair their physical dexterity or mental capabilities to recognize, understand, and perform all of the safety instructions and to be able to assume the hazards inherent in unit use.
- Do not ride at night.

- Do not ride after drinking or taking prescription medication.
- Do not carry items when riding.
- Never operate the product barefooted.
- Always wear shoes and keep shoelaces tied.
- Make sure your feet are always placed securely on the deck.
- Operators always shall use appropriate protective clothing, including but not limited to a helmet, with appropriate certification, and any other equipment recommended by the manufacturer: Always wear protective equipment such as helmet, knee pads, and elbow pads.
- Always give way to pedestrians.
- Be alert to things in front and far away from you.
- Do not allow distractions when riding, such as answering the phone or engaging in any other activities.
- The product cannot be ridden by more than one person.
- When you ride the product along with other riders, always keep a safe distance to avoid a collision.
- When turning, be sure to maintain your balance.
- Riding with improperly adjusted brakes is dangerous and can result in serious injury or death.
- The brake may become hot while operating, do not touch the brake with your bare skin.
- Applying brakes too hard or too suddenly can lock up a wheel, which could cause you to lose control and fall. Sudden or excessive application of the brake may result in injury or death.
- If the brake loosens, please adjust with a hexagon wrench, screwdriver, or other applicable tool, or please contact the Jetson Care Team.
- Replace worn or broken parts immediately.
- Check whether all safety labels are in place and understood before riding.
- The owner shall allow the use and operation of the unit after a demonstration that such operators can understand and operate all components of the unit before use.
- Do not ride without proper training. Do not ride at high speeds, on uneven terrain, or on slopes. Do not perform stunts or turn abruptly.
- Recommended for indoor use.
- Prolonged exposure to UV rays, rain and the elements may damage the enclosure materials, store indoors when not in use.
- Personal e-mobility devices are not intended for use at high-altitude locations requiring increased clearance between electrical wires in electrical circuits, indicate that they are not intended for use at altitudes above 2,000 meters above sea level.
- Only use the battery(ies) specified by the manufacturer
- STORE INDOORS WHEN NOT IN USE. LEAVE INDOORS WHILE CHARGING OR WHEN NOT IN USE FOR DRIVING.
- **AVERTISSEMENT** - Risque d'incendie - Aucune des pieces ne peut être réparée par l'utilisateur.
- **WARNING** - Risk of Fire and Electric Shock - No User Serviceable Parts.
- Caution: Risk of Fire
- The rider should not exceed 220 lb | 99.8 kg.

MODIFICATIONS

Do not attempt to disassemble, modify, repair, or replace the unit or any components of the unit without instruction from the Jetson Care Team. This will void any warranty, and can lead to malfunctions which may cause injury.

ADDITIONAL OPERATION PRECAUTIONS

Do not lift the product off the ground while it is on and the wheels are in motion. This can result in freely spinning wheels, which may cause injury to yourself or others nearby. Do not jump on or off the product, and do not jump while using it. Always keep your feet firmly planted on the foot rest while in operation. Always check the battery charge before using.

DISPOSAL OF USED BATTERY



Battery may contain hazardous substances which could endanger the environment and human health. This symbol marked on the battery and/or packaging indicates that used battery shall not be treated as municipal waste. Batteries should be disposed of at an appropriate collection point for recycling. By ensuring the used batteries are disposed of correctly, you will help preventing potential negative consequences for the environment and human health. The recycling of materials will help to conserve natural resources. For more information about recycling of used batteries, please contact your local municipality waste disposal service.

NOTICE OF COMPLIANCE

This device complies with Part 15 of the FCC Rules. Operation is subject to the following two conditions: (1) this device may not cause harmful interference, and (2) this device must accept any interference received, including interference that may cause undesired operation. Warning: Changes or modifications to this unit not expressly approved by the party responsible for compliance could void the user's authority to operate the equipment.

NOTE: This equipment has been tested and found to comply with the limits for a Class B digital device, pursuant to Part 15 of the FCC Rules. These limits are designed to provide reasonable protection against harmful interference in a residential installation. This equipment generates, uses and can radiate radio frequency energy and, if not installed and used in accordance with the instructions, may cause harmful interference to radio communications. However, there is no guarantee that interference will not occur in a particular installation. If this equipment does cause harmful interference to radio or television reception, which can be determined by turning the equipment off and on, the user is encouraged to try to correct the interference by one or more of the following measures:

- Reorient or relocate the receiving antenna.
- Increase the separation between the equipment and receiver.
- Connect the equipment into an outlet on a circuit different from that to which the receiver is connected.
- Consult the dealer or an experienced radio/TV technician for help.
- Shielded cables must be used with this unit to ensure compliance with the Class B FCC limits.

⚠ WARNING:

Failure to comply with the following instructions may result in injury to the child or others.

- Keep small parts away from children during assembly.
- Accessory must be assembled and removed by an adult.
- Frequently inspect the product for damage.

*** ADULT ASSEMBLY IS REQUIRED.**

⚠ WARNING:

To reducte the risk of injury, adult supervision is required. Never use in roadways, near motor vehicles, on or near steep inclines or steps, swimming pools or other bodies of water; always wear shoes, and never allow more than 1 rider.

⚠ WARNING:

Always observe basic precautions when using this product, including the following:

(A) Read all instructions before using the product.

(B) To reduce risk of injury, strict supervision is essential when the product is used in closer to children.

(C) Do not insert fingers or hands into the product.

(D) Do not use this product if the elastic power cable or output cable is crunched, has breaked insulation, or has any other indications of damage.

(E) For all equipment. Instructions should state: This appliance is not intended for use in ambient temperatures below 14°F (-10°C) or above an ambient temperature of 104°F (40°C).

(F) For all devices, the instructions should include the information:
The battery is designed to be charged when the ambient temperature is between 32°F (0°C) and 104°F (40°C). Never charge the battery when the ambient temperature is outside this range.

CALIFORNIA PROPOSITION 65

⚠ WARNING:

THIS PRODUCT CAN EXPOSE YOU TO CHEMICALS INCLUDING CADMIUM, WHICH IS KNOWN TO THE STATE OF CALIFORNIA TO CAUSE CANCER AND BIRTH DEFECTS OR OTHER REPRODUCTIVE HARM.
FOR MORE INFORMATION GO TO:
WWW.P65WARNINGS.CA.GOV.

GENERAL LIMITED WARRANTY

YOUR NEW JETSON PRODUCT IS WARRANTED AGAINST DEFECTS IN MATERIALS AND WORKMANSHIP AS INDICATED ON RIDEJETSON.COM/WARRANTY FOR A PERIOD OF TIME FROM THE DATE OF ORIGINAL RETAIL PURCHASE WHEN USED IN ACCORDANCE WITH JETSON'S USER MANUALS (REFER TO RIDEJETSON.COM/SUPPORT). **UNDER THIS WARRANTY, YOU WILL BE ABLE TO DIRECT YOUR CLAIMS TO JETSON EVEN IN SITUATIONS WHERE YOU PURCHASED THE JETSON PRODUCT FROM ONE OF OUR AUTHORIZED RETAILERS.** TO READ THE FULL TERMS OF OUR WARRANTY, VISIT RIDEJETSON.COM/WARRANTY.

PRODUCT REGISTRATION

REGISTER YOUR NEW JETSON TO FAST-TRACK YOU TOWARDS PERSONALIZED PRODUCT AND WARRANTY SUPPORT. MAKE YOUR MOVE AT RIDEJETSON.COM/PAGES/REGISTRATION.

WARRANTY COVERAGE & PRODUCT REGISTRATION.

To exercise your product's warranty or inquire about warranty coverage, contact us directly.

www.ridejetson.com

1. ABOUT YOUR PRODUCT.

1.1 Product Overview

1. HANDLEBAR
   A. LEFT HANDBRAKE
   B. HANDLEBAR CLAMP
   C. FRONT REFLECTOR
   D. BATTERY INDICATOR LIGHTS
   E. RIGHT HANDBRAKE
   F. POWER BUTTON
   G. BELL
   H. CRUISE CONTROL/HEADLIGHT BUTTON
   I. ACCELERATION THROTTLE
2. STEM
3. FOLDING LATCH WITH LOCKING RING
4. HEADLIGHT
5. WHEEL REFLECTOR (×2; FRONT AND REAR)
6. WHEEL (×2; FRONT AND REAR)
7. DISC BRAKE (×2; FRONT AND REAR)
8. TIRE VALVE WITH DUST CAP (×2; FRONT AND REAR)
9. FENDER (×2; FRONT AND REAR)
10. CHARGING PORT WITH COVER
11. CARRYING HANDLE
12. SEAT*
13. SEAT CLAMP
14. PEDAL WITH REFLECTORS* (×2; LEFT AND RIGHT)
15. REAR REFLECTOR
16. RACKIT SMART CARGO SYSTEM RACK
    A. REFLECTOR
    B. BUNGEE ATTACHMENT LOOP (×2; LEFT AND RIGHT)
17. KICKSTAND
18. CHARGER
19. CHARGING CABLE
20. BUNGEE STRAP

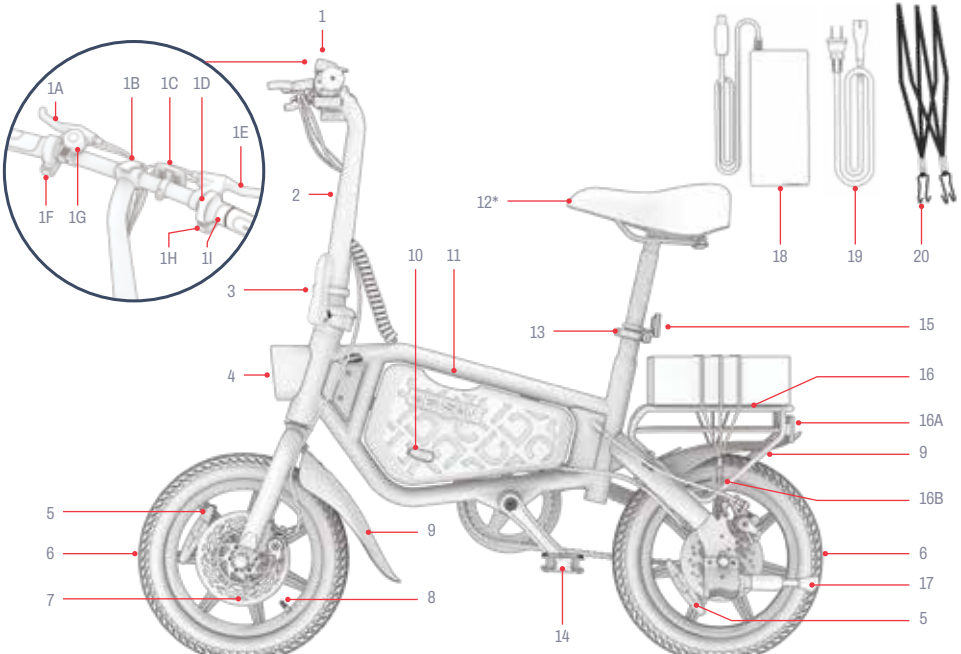

**REQUIRES ASSEMBLY*

NOTE: IMAGES MAY NOT REFLECT EXACT APPEARANCE OF ACTUAL PRODUCT.

1.2 What's in the Box

TOOLS INCLUDED FOR ASSEMBLY, ADJUSTMENT, AND MAINTENANCE:

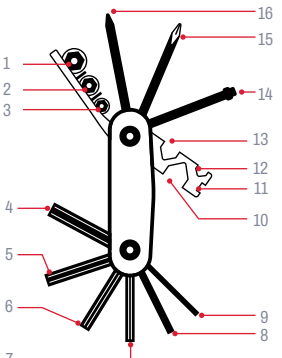

MULTI-TOOL TIP IDENTIFICATION:	
1. 10MM SOCKET	9. 2MM ALLEN KEY
2. 9MM SOCKET	10. 15MM HEX WRENCH
3. 8MM SOCKET	11. 14 GAUGE SPOKE WRENCH
4. 6MM ALLEN KEY	12. 8MM HEX WRENCH
5. 5MM ALLEN KEY	13. 10MM HEX WRENCH
6. 4MM ALLEN KEY	14. SOCKET SCREW
7. 3MM ALLEN KEY	15. PHILLIPS-HEAD SCREWDRIVER
8. 2.5MM ALLEN KEY	16. FLAT-HEAD SCREWDRIVER

- Multi-tool

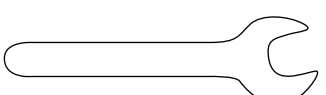

- 15 mm spanner wrench

1.3 Product Specs

- WEIGHT LIMIT: 220.0 LB | 99.8 KG
- PRODUCT WEIGHT: 43.3 LB | 19.6 KG
- RECOMMENDED AGE: 12+
- PRODUCT DIMENSIONS, UNFOLDED:
  44.5 IN (L) × 19.3 IN (W) × 39.4 IN (H) | 110.0 CM (L) × 49.0 CM (W) × 100.0 CM (H)
- PRODUCT DIMENSIONS, FOLDED:
  44.5 IN (L) × 13.6 IN (W) × 26.6 IN (H) | 110.0 CM (L) × 34.5 CM (W) × 67.6 CM (H)
- TIRE SIZE: 12.0 IN (H) × 2.5 IN (W) | 30.5 CM (H) × 6.3 CM (W)
- MAX SPEED: 15.5 MPH* | 25.0 KM/H*
- MAX THROTTLE RANGE: 15.0 MILES | 24.1 KM *, **
- BRAKE TYPE: FRONT AND REAR DISC
- BATTERY: 36 V, 6.0 AH
- BATTERY TYPE: LITHIUM-ION
- MOTOR: 350W***
- CHARGER OUTPUT: 42VDC, 1.5A MAX
- UL CERTIFICATION: UL 100 - 240V
- CHARGING TIME: APPROX. 5 HOURS
- RECOMMENDED TIRE PRESSURE: 36 - 40 PSI

**PRODUCT RANGE, SPEED, BATTERY LIFE, AND OTHER SPECIFICATIONS MAY VARY BASED ON RIDER AND RIDING CONDITIONS.*

***WHEN TESTED CARRYING 165.4 LB | 75.0 KG, IN AN AIR TEMPERATURE OF 77.0°F | 25.0°C, AND AT A SPEED OF 15.5 MPH | 25.0 KM/H. SEE SECTION 5.8 FOR MORE DETAILS ON CONDITIONS THAT CAN AFFECT RANGE.*

****PEAK POWER*

1.4 Online Resources

Scan for our most updated product onboarding materials and support resources.

Find this user manual online at https://cdn.shopify.com/s/files/1/2530/6734/files/BOLT-PRO-X_MANUAL-web-1749153482743.pdf

Find our collection of user manuals at https://ridejetson.com/pages/product-manuals

2. INSTALLATION INSTRUCTIONS.

2.1 Starting Notes

- KICK OFF YOUR ADVENTURE RIGHT. PRIOR TO USE OF THIS PRODUCT, CAREFULLY READ THE ENTIRE USER MANUAL, INCLUDING SAFETY WARNINGS. MAKE SURE YOU UNDERSTAND, ACCEPT, AND ADHERE TO ALL:
  - MANUFACTURER'S RECOMMENDATIONS.
  - SAFETY INSTRUCTIONS AND WARNINGS.
  - LOCAL RIDING AND OPERATIONAL LAWS AND ORDINANCES.

- TAKE CARE WHEN UNBOXING. REMOVE ALL PACKAGING AND PROP THE E-BIKE UPRIGHT ON ITS KICKSTAND PRIOR TO ASSEMBLY. (REFER TO SECTION 4.5)

- THE DIRECTIONS GIVEN IN THIS MANUAL—RIGHT, LEFT, FRONT/FORWARD, AND REAR/BACK—ARE ORIENTED AS THE RIDER WOULD SEE THEM WHEN SEATED ON THE E-BIKE. THE "RIGHT SIDE" OF THE E-BIKE, FOR EXAMPLE, IS THE SIDE WHERE THE RIDER'S RIGHT HAND WILL BE.

2.2 Rider Suitability

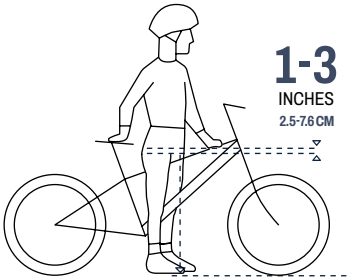

For safe and comfortable riding, there should be a clearance of at least 1-3 inches (2.5-7.6 cm) between the crotch and the top tube of the bike frame when the rider straddles the product with both feet flat on the ground.

2.3 Unfolding & Folding the Handlebar

WHEN TO UNFOLD: FOR SETUP AND RIDING
WHEN TO FOLD: FOR STORAGE AND TRANSPORT

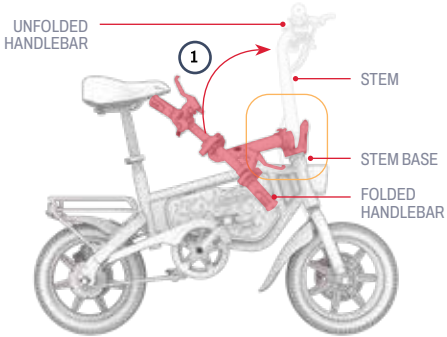

To Unfold:

1. GENTLY RAISE THE HANDLEBAR UNTIL THE STEM IS RESTING VERTICALLY ON THE STEM BASE.
2. PUSH THE FOLDING LATCH IN UNTIL IT CLICKS INTO THE CLOSED (LATCHED) POSITION.
3. SECURE THE LATCH WITH THE LOCKING RING: ROTATE THE RING CLOCKWISE AROUND THE STEM UNTIL THE TAB ON THE RING SLIDES INTO THE TAB SLOT ON THE LATCH.
4. CHECK THAT THE LATCH IS SECURED BY ENSURING THAT IT CANNOT BE PULLED OPEN.

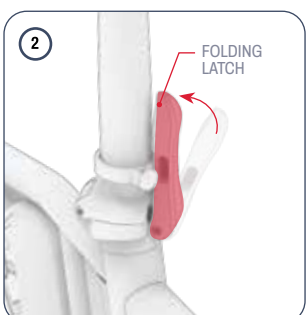

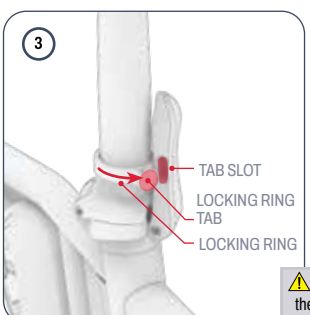



⚠ **IMPORTANT:** Never ride the e-bike without the folding latch closed and secured by the locking ring.

To Fold:

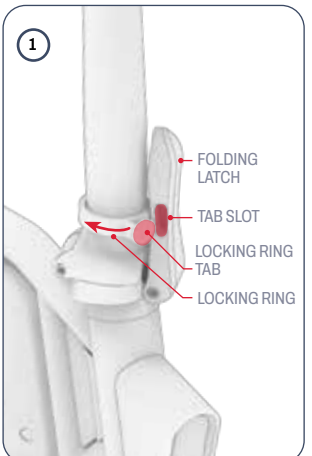

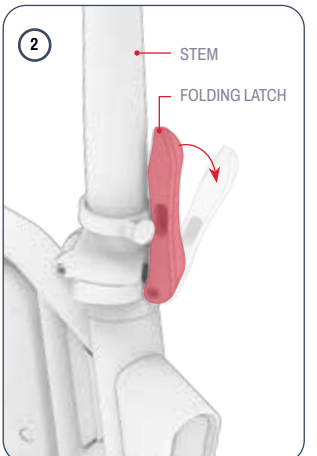

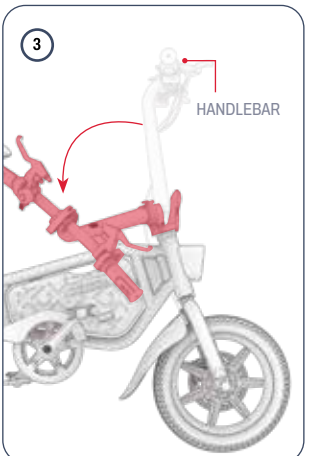

1. ROTATE THE LOCKING RING COUNTERCLOCKWISE AROUND THE STEM UNTIL THE TAB CLEARS FROM THE TAB SLOT ON THE FOLDING LATCH.

2. HOLD THE STEM STEADY AND PULL THE FOLDING LATCH OPEN (UNLATCHED).

3. GENTLY LOWER THE HANDLEBAR DOWN TOWARDS THE SIDE OF THE BIKE OPPOSITE THE FOLDING LATCH.

2.4 Attaching the Seat

1. PULL OPEN THE LATCH ON THE SEAT CLAMP.
2. LOCATE THE "MINIMUM INSERTION" MARK ENGRAVED NEAR THE BOTTOM OF THE SEAT POST.
3. HOLD THE SEAT IN POSITION ABOVE THE BIKE.
4. LOWER THE SEAT POST THROUGH THE CLAMP AND INTO THE SEAT TUBE UNTIL THE "MINIMUM INSERTION" MARK IS BELOW THE CLAMP. **NOTE:** IF THE CLAMP OPENING IS TOO NARROW TO RECEIVE THE POST, YOU CAN WIDEN IT BY TURNING THE KNOB ON THE CLAMP COUNTERCLOCKWISE WHILE HOLDING THE LATCH STEADY.
5. WHILE HOLDING THE SEAT AT THE DESIRED HEIGHT, CLOSE THE LATCH ON THE CLAMP. USE YOUR HAND TO PUT DOWNWARD PRESSURE ON THE SEAT. IF THE SEAT POST SLIPS FURTHER DOWN INTO THE TUBE, BRING IT BACK TO POSITION AND TIGHTEN THE CLAMP BY TURNING THE KNOB CLOCKWISE.
6. CHECK THAT THE SEAT IS SECURE.

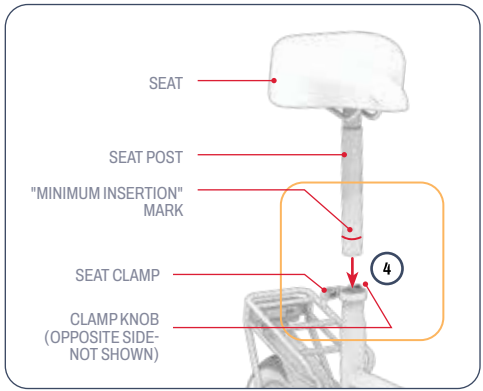

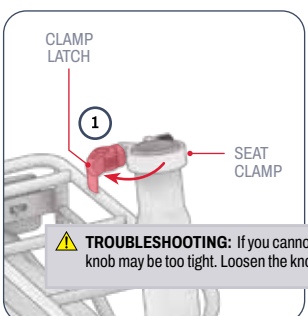

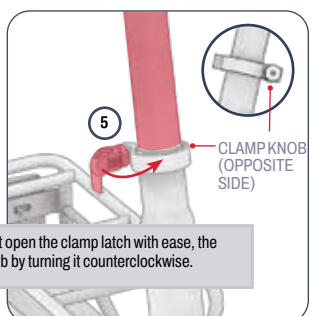



⚠ **TROUBLESHOOTING:** If you cannot open the clamp latch with ease, the knob may be too tight. Loosen the knob by turning it counterclockwise.

2.5 Attaching the Pedals

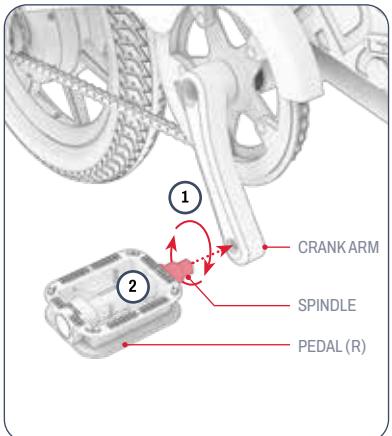

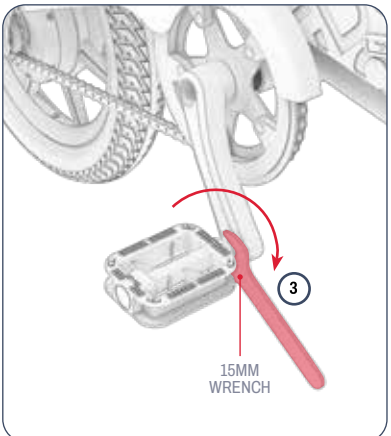

YOU WILL NEED THE 15MM WRENCH.

1. ALIGN THE SPINDLE ON PEDAL MARKED "R" WITH THE HOLE AT THE END OF THE CRANK ARM ON THE RIGHT SIDE OF THE BIKE.
2. HOLD THE PEDAL BASE STEADY AND, TAKING CARE THAT THE SPINDLE ENTERS THE HOLE STRAIGHT, USE YOUR OTHER HAND TO TWIST THE SPINDLE **CLOCKWISE** INTO THE HOLE FOR A FEW ROTATIONS.
3. USE THE WRENCH TO FINISH INSERTING AND THEN TIGHTENING THE SPINDLE INTO THE CRANK ARM.
4. CHECK THAT THE RIGHT PEDAL IS SECURE.
5. REPEAT STEPS 2 – 5 WITH THE RIGHT ("L") PEDAL.

IMPORTANT: The spindle on the right pedal is reverse threaded and needs to be inserted and tightened with **counterclockwise** turns.

2.6 Securing the Bell

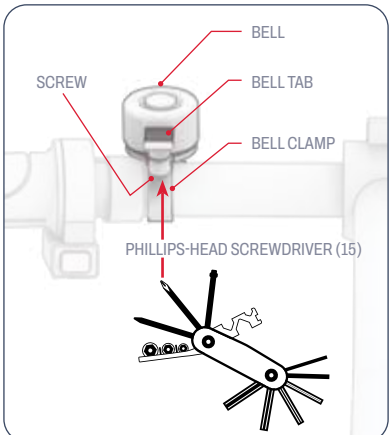

YOU WILL NEED THE PHILLIPS-HEAD SCREWDRIVER TIP (15) OF THE MULTI-TOOL.

1. LOOSEN (BUT DO NOT REMOVE) THE SCREW ON THE BELL CLAMP BY TURNING IT COUNTERCLOCKWISE FOR 1 - 2 ROTATIONS WITH THE PHILLIPS-HEAD SCREWDRIVER TIP (15) OF THE MULTI-TOOL.
2. ROTATE THE BELL AROUND THE HANDLEBAR UNTIL THE BELL TAB IS IN A PLACE THAT CAN EASILY BE REACHED BY THE RIDER'S LEFT-HAND THUMB WHILE HOLDING ONTO THE HANDLEBAR.
3. WHILE HOLDING THE BELL IN THAT POSITION, TIGHTEN THE CLAMP BY TURNING THE SCREW CLOCKWISE WITH THE SCREWDRIVER.

2.7 Securing the Front Reflector

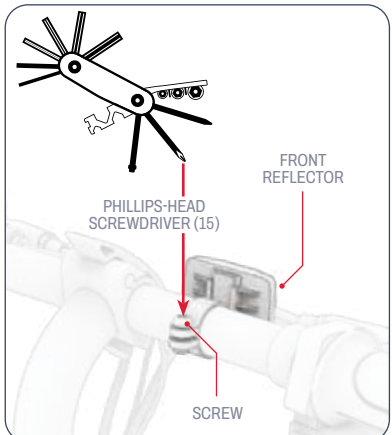

YOU WILL NEED THE PHILLIPS-HEAD SCREWDRIVER TIP (15) OF THE MULTI-TOOL.

1. ROTATE THE FRONT REFLECTOR CLAMP AROUND THE HANDLEBAR UNTIL THE REFLECTOR IS FACING THE FRONT OF THE BIKE.
2. SLIDE THE REFLECTOR TOWARDS THE CENTER OF THE HANDLEBAR UNTIL THE REFLECTOR CLAMP FEELS SNUG ON THE THICKER PART OF THE HANDLEBAR.
3. IF NECESSARY, TIGHTEN THE CLAMP ON THE HANDLEBAR FURTHER BY TURN THE SCREW CLOCKWISE WITH THE PHILLIPS-HEAD SCREWDRIVER TIP (15) OF THE MULTI-TOOL.

2.8 Charging the Battery

1. CONNECT THE CHARGING CABLE WITH THE CHARGER.
2. PULL OPEN THE CHARGING PORT COVER ON YOUR E-BIKE.
3. PLUG THE CHARGING CABLE INTO THE WALL, AND THEN PLUG THE CHARGER INTO THE CHARGING PORT.
4. WHEN THE INDICATOR LIGHT ON THE CHARGER TURNS FROM RED TO GREEN, YOUR BATTERY HAS REACHED FULL CHARGE. REMOVE THE CHARGER FROM THE CHARGING PORT AND UNPLUG THE CABLE FROM THE WALL OUTLET.
5. CLOSE THE CHARGING PORT COVER.

NOTE: It can take approximately 5 hours to bring the battery to full charge. Fully charge the battery prior to first use.

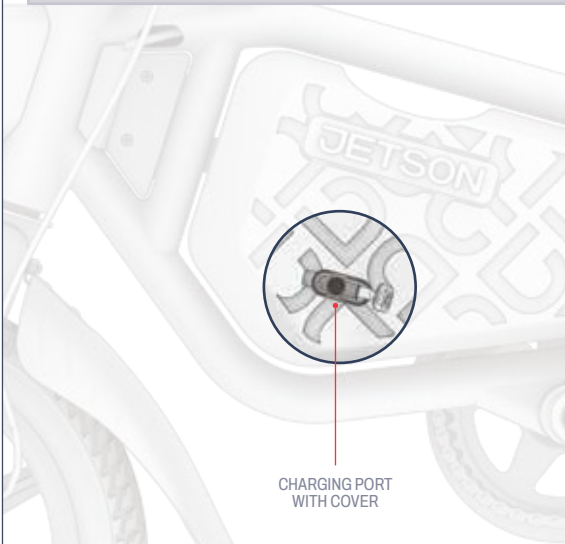

CHARGING INDICATOR LIGHT ON THE CHARGER:	RED ILLUMINATION CHARGING	GREEN ILLUMINATION CHARGING COMPLETE

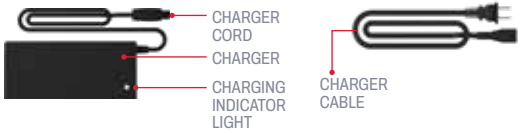

Important Charging Notes:

- ALWAYS KEEP THE CHARGING PORT CLOSED WHEN NOT ACTIVELY CHARGING THE BATTERY.
- NEVER TURN ON THE PRODUCT WHILE IT IS CHARGING.
- DO NOT USE RELOCATABLE POWER TAPS.
- FOR BEST BATTERY HEALTH, CHARGE THE BATTERY FULLY DURING EACH CHARGING SESSION—ABOUT 5 HOURS.
- NEVER LEAVE YOUR PRODUCT CHARGING OVERNIGHT OR FOR EXTENDED PERIODS OF TIME.
- DO NOT ATTEMPT TO REMOVE OR DISASSEMBLE THE BATTERY.
- CHARGING AMBIENT TEMPERATURE RANGE: 32°F (0°C) - 104°F (40°C)
- OPERATING AMBIENT TEMPERATURE RANGE: 32°F(0°C)-104°F(40°C)
- ALWAYS KEEP THE CHARGING PORT COVER CLOSED WHEN NOT ACTIVELY CHARGING THE PRODUCT.
- DO NOT USE THIS PRODUCT IF THE FLEXIBLE POWER CORD OR OUTPUT CABLE IS FRAYED, HAS BROKEN INSULATION , OR ANY OTHER SIGNS OF DAMAGE.
- CHECK THAT THE CHARGER MODEL NUMBER ON THE CHARGER LABEL MATCHES THE CHARGER MODEL NUMBER LISTED ABOVE.
- CHECK THAT THE CHARGER LABEL IDENTIFIES THE CHARGER AS COMPATIBLE WITH YOUR JETSON MODEL. YOU CAN FIND YOUR JETSON MODEL'S NAME AND SKU ON A LABEL ADHERED TO THE TOP, SIDE, OR UNDERSIDE OF THE PRODUCT'S FRAME OR STANDING DECK.

IMPORTANT:

ONLY USE THE INCLUDED CHARGER OR ONE OBTAINED DIRECTLY THROUGH JETSON LABELED WITH JY-420150 OR THE PART SKU PJBLTPX-CH.

⚠ **FAILURE TO USE CORRECT CHARGER CAN RESULT IN FIRE AND EXPLOSION.**



THIS IS AN EXAMPLE OF THE MARKING YOUR CHARGER WILL HAVE.

3. PREPARING TO RIDE.

3.1 Pre-Ride Safety Checks

CONDUCT THESE IMPORTANT SAFETY CHECKS BEFORE EVERY JOURNEY:

Brakes:
- MAKE SURE THE BRAKES WORK PROPERLY SUCH THAT THE HANDBRAKE LEVERS ARE SECURED TO THE HANDLEBAR AND LUBRICATED SO THEY COMPRESS EASILY.
- ENSURE THAT THE BRAKE PADS ARE NOT WORN, AND THAT THEY ARE CENTERED AND ALIGNED WITH THE ROTOR.

Frame:
- CHECK THAT THE BIKE FRAME AND THE FORK ARE NOT DAMAGED, BENT, OR BROKEN.
- ENSURE THAT THE STEM-TO-FORK BOLT IS NOT OVERTIGHTENED. AN OVERTIGHTENED BOLT CAN LEAD TO A MALFUNCTION THAT PUTS RIDER SAFETY AT RISK.
- CHECK THAT THE DRIVE SYSTEM IS IN WORKING ORDER AND SECURELY ATTACHED TO THE FRAME.

Cranks & Pedals:
- CHECK THAT THE PEDALS ARE SECURELY TIGHTENED TO THE CRANKS.
- CHECK THAT THE CRANKS AND DRIVE SYSTEM ARE SECURELY TIGHTENED TO THE FRAME OF THE BIKE.

Steering:
- CHECK THAT THE STEM IS SECURED, WITH THE FOLDING LATCH CLOSED AND FORTIFIED BY THE LOCKING RING.
- CHECK THAT THE HANDLEBAR IS SECURED IN POSITION BY THE HANDLEBAR CLAMP.

Wheels:
- CHECK THAT TIRES DO NOT SHOW SIGNS OF EXCESSIVE WEAR OR DAMAGE.
- MAKE SURE THAT THE TIRES ARE INFLATED TO WITHIN THE RECOMMENDED PRESSURE OF 36 – 40 PSI.
- CHECK THAT THE WHEEL SPOKES ARE NOT BROKEN.
- CHECK THE WHEEL RIMS ARE NOT DAMAGED OR BENT.
- CHECK THAT THE AXLE NUTS ARE TIGHT.

3.2 Tire Inflation & Pressure

BEFORE YOUR FIRST RIDE, YOU WILL NEED TO ADD AIR TO THE TIRES TO BRING THEM TO WITHIN THE RECOMMENDED PRESSURE OF **36 - 40 PSI** (POUNDS PER SQUARE INCH). USE A GAUGE TO CHECK THAT THE TIRE PRESSURE FALLS WITHIN THIS RANGE PRIOR TO EVERY RIDE.

To Add Air:

1. REMOVE THE DUST CAP FROM THE TIRE VALVE ON ONE WHEEL BY TWISTING IT COUNTERCLOCKWISE. SET ASIDE.
2. FOLLOW THE MANUFACTURER'S INSTRUCTIONS ON YOUR AIR PUMP TO INSERT AIR INTO THE TIRE. CHECK PERIODICALLY WITH A GAUGE AND CONTINUE ADDING AIR UNTIL YOU REACH 36 - 40 PSI.
3. REMOVE THE AIR PUMP AND REPLACE THE DUST VALVE BY TWISTING IT ON CLOCKWISE.
4. REPEAT WITH THE OTHER TIRE.

IMPORTANT: Only use a manual air pump to inflate the tires on your e-bike. Never use an air compressor; doing so may cause the tire tubes to pop.

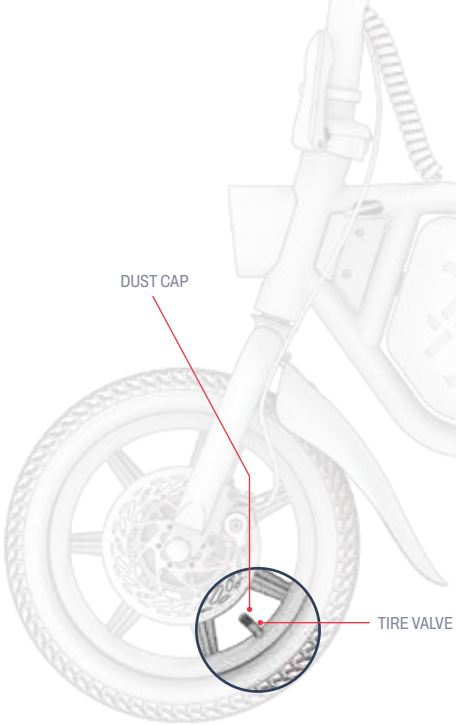

3.3 Checking & Adjusting the Brakes

Brake Safety & Functionality Check:

AFTER ASSEMBLY AND PRIOR TO EVERY RIDE, CHECK THAT THE BRAKES ARE FUNCTIONING PROPERLY AND SAFELY TO SLOW THE WHEEL DOWN AND BRING IT TO A STOP BY PERFORMING THE FOLLOWING STEPS:

1. WALK WITH YOUR BIKE AND GENTLY PULL THE LEFT HANDBRAKE.
2. CHECK THAT THE FRONT CALIPER CLOSES PROPERLY ON THE DISC AND SLOWS THE WHEEL ROTATION DOWN.
3. REPEAT, PULLING THE LEFT HANDBRAKE WITH MORE PRESSURE AND CHECKING THAT THE FRONT WHEEL IS BROUGHT TO A STOP.
4. REPEAT STEPS 1 - 3 WITH THE RIGHT HANDBRAKE AND THE REAR WHEEL.

Brake Safety & Functionality Check:

YOU MAY NEED THE 5MM ALLEN KEY TIP (5) OF THE MULTI-TOOL.

BIKE BRAKES REQUIRE ALL ELEMENTS TO BE IN EXACT ALIGNMENT AND PLACEMENT IN ORDER TO FUNCTION PROPERLY. A RUBBING OR SQUEAKING SOUND COMING FROM A BRAKE AREA (EITHER CONSTANT OR INTERMITTENT) IS A GOOD INDICATOR THAT SOMETHING IS OUT OF ALIGNMENT AND NEEDS TO BE ADJUSTED.

THE CAUSE OF THE NOISE IS LIKELY A MISALIGNED CALIPER, CAUSING THE BRAKE PADS INSIDE OF THEM TO RUB AGAINST THE DISC EVEN WHEN THE CALIPER IS OPEN. THE PADS SHOULD ONLY COME IN CONTACT WITH THE DISC WHEN THE CALIPER IS CLOSED BECAUSE THE HANDBRAKE HAS BEEN PULLED.

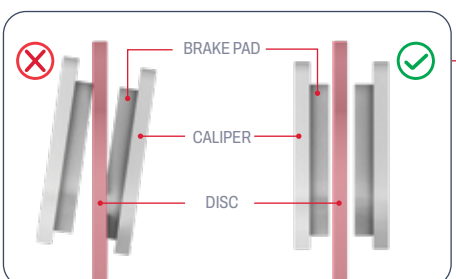

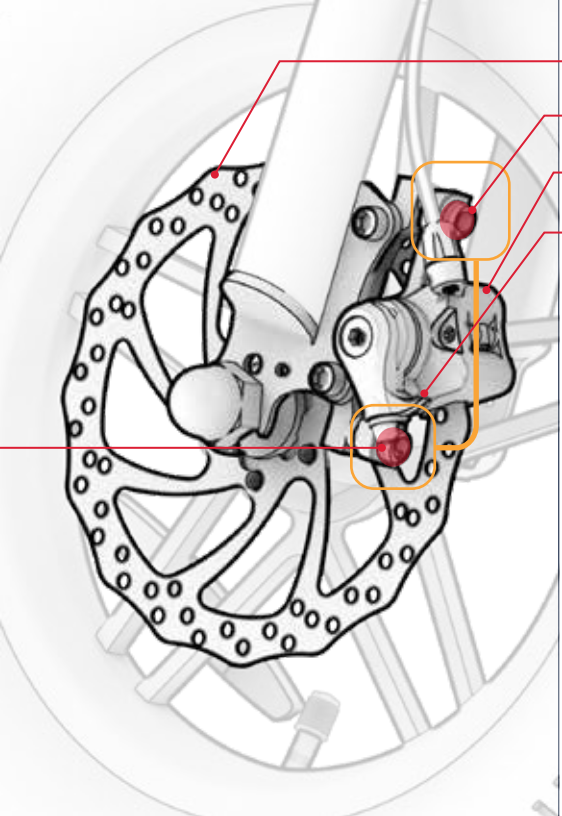

Adjusting the Brake Caliper:

1. ON THE BRAKE THAT NEEDS ADJUSTING, LOCATE THE CALIPER, BRAKE PADS, AND DISC.
2. LIFT THAT WHEEL OF THE BIKE AND GIVE IT A SPIN. WATCH THE DISC REVOLVE BETWEEN THE BRAKE PADS, AND NOTICE WHICH PAD IS RUBBING AGAINST THE DISC.
3. REST THE BIKE ON THE KICKSTAND. (SEE SECTION 4.5).
4. WHEN LOOKING AT THE CALIPER FROM THE BACK OF THE WHEEL, LOCATE THE BOLT ABOVE AND THE BOLT BELOW THE CALIPER. USE THE 5MM ALLEN KEY TO EACH BOLT BY TURNING IT COUNTERCLOCKWISE FOR 4 - 5 ROTATIONS.
5. MOVE THE CALIPER OUT OF ALIGNMENT UNTIL THE FOLLOWING CONDITIONS ARE MET:
   - THE TOP OF THE PADS ARE ALIGNED WITH THE EDGE OF THE DISC.
   - NO PART OF EITHER PAD IS TOUCHING THE DISC.
   - THE PADS ARE PARALLEL TO THE DISC.
6. WITH THE CALIPER IN THE DESIRED POSITION, FULLY TIGHTEN ONE BOLT AND THEN THE OTHER BY TURNING IT CLOCKWISE WITH THE ALLEN KEY.
7. CHECK THAT THE CALIPER IS SECURE AND CONDUCT THE BRAKE SAFETY & FUNCTIONALITY CHECK (START OF SECTION 3.3) AGAIN.

3.4 Adjusting the Handlebar Rotation

THE HANDLEBAR CAN BE ROTATED SLIGHTLY FORWARD OR BACKWARDS SO THAT ALL OF THE FEATURES AND FUNCTIONS ON IT ARE IN THE IDEAL POSITION. THEY SHOULD BE EASILY REACHABLE WHILE RIDING AND ANGLED IDEALLY IN THE LINE OF SIGHT FOR EACH USER. THE HANDBRAKES, ESPECIALLY, SHOULD SIT AT AN ANGLE AT WHICH THEY ARE EASY TO GRIP.

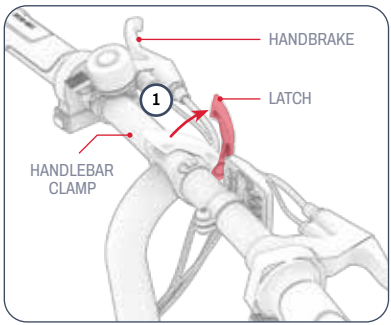

1. PULL OPEN THE LATCH ON THE HANDLEBAR CLAMP.

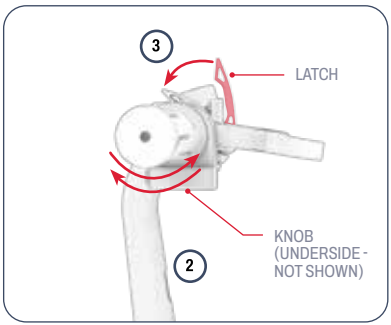

2. ROTATE THE HANDLEBAR FORWARD OR BACKWARD TO REPOSITION IT.
3. WHILE HOLDING THE HANDLEBAR IN THE NEW POSITION, USE THE OTHER HAND TO PUSH THE LATCH CLOSED.

TROUBLESHOOTING: If the handlebar does not stay secure with the clamp closed, you may need to tighten the clamp. First, pull the clamp latch open. Then, finger tighten the knob by turning it clockwise for a few rotations, and re-close the clamp latch. If you cannot close the latch with ease, the knob may be too tight. Loosen the knob slightly by turning it counterclockwise for ½ rotation.

3.5 Repositioning the Seat

WHEN A RIDER IS SITTING ON THE SEAT AND HAS A FOOT ON THE PEDAL AT THE LOWEST PEDAL ROTATION POINT, THERE SHOULD BE A SMALL BEND IN THE KNEE. LEGS SHOULD NEVER BE FULLY EXTENDED DURING PEDALING.

1. PULL OPEN THE LATCH ON THE SEAT CLAMP.
2. RAISE OR LOWER THE SEAT TO THE DESIRED POSITION, MAKING SURE NOT TO RAISE THE SEAT HIGH ENOUGH THAT THE "MINIMUM INSERTION" MARK COMES INTO VIEW ABOVE THE CLAMP. (IF THE SEAT CLAMP IS TOO TIGHT FOR THE POST TO SLIDE UP AND DOWN EASILY, WIDEN THE CLAMP OPENING BY TURNING THE CLAMP KNOB COUNTERCLOCKWISE.)
3. WHILE HOLDING THE SEAT IN PLACE, CLOSE THE CLAMP LATCH AND, IF NECESSARY, RE-TIGHTEN THE CLAMP KNOB BY TURNING IT CLOCKWISE.

⚠ **IMPORTANT:** Never ride with the "minimum insertion" mark visible above the seat clamp.

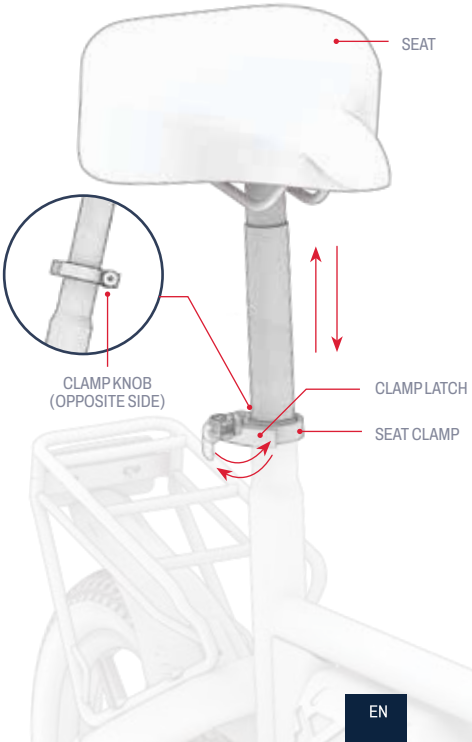

4. OPERATING INSTRUCTIONS.

4.1 Powering On & Off

TO TURN THE E-BIKE ON OR OFF: QUICK-PRESS THE POWER BUTTON.

INTELLIGENT AUTO-OFF FEATURE:
AFTER 10 MINUTES WITHOUT MOVEMENT, THE E-BIKE WILL AUTOMATICALLY POWER OFF. QUICK-PRESS THE POWER BUTTON TO TURN IT BACK ON.

IMPORTANT:
- To preserve battery power, always remember to power your bike off when making a pit stop or putting it away for the night.
- Power off your bike when walking with it so as not to engage the motor by inadvertently twisting the acceleration throttle.

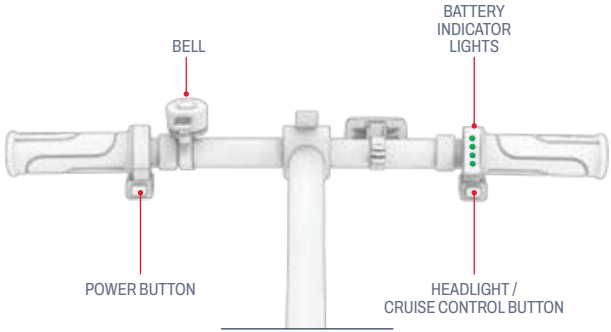

4.2 Checking Battery Charge Level

YOU CAN KEEP TABS ON YOUR BATTERY'S CHARGE LEVEL BY LOOKING AT THE BATTERY CHARGE INDICATOR LIGHTS.

BATTERY INDICATOR LIGHTS	APPROXIMATE REMAINING CHARGE PERCENTAGE*
4 GREEN LIGHTS	76% - 100%
3 GREEN LIGHTS	51% - 75%
2 GREEN LIGHTS	26% - 50%
1 GREEN LIGHTS	<25% Charge your Jetson NOW!

IMPORTANT: Your bike's ability to reach top speed can be affected by the battery charge level. You may notice a reduction in speed when battery charge dips below 25%.

IMPORTANT: When the battery charge depletes to 0%, the e-bike will power off. Charge to full power (see section 2.8) prior to your next ride.

**APPROXIMATION ONLY. MAY VARY BASED ON USE.*

4.3 Using the Headlight

IF RIDING IN LOW LIGHT CONDITIONS, TURN ON THE HEADLIGHT SO YOU CAN BETTER SEE THE ROAD AHEAD AND ONCOMING RIDERS CAN BETTER SEE YOU. THE HEADLIGHT WILL ONLY POWER ON WHEN THE MOTOR IS ALSO TURNED ON.

TO TURN ON OR OFF THE HEADLIGHT: HOLD DOWN THE HEADLIGHT / CRUISE CONTROL BUTTON FOR 4 SECONDS.

4.4 Using the Bell

USE THE BELL AS AN ALERT TO OTHER RIDERS AND PEDESTRIANS.

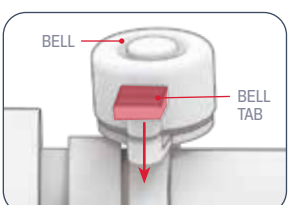

TO SOUND THE BELL: FLICK DOWN ON THE BELL TAB QUICKLY AND FORCEFULLY WITH YOUR LEFT-HAND THUMB.

4.5 Using the Kickstand

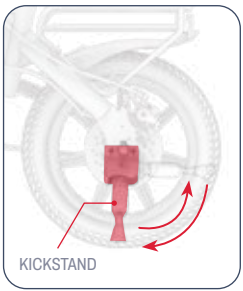

TO USE THE KICKSTAND: PIVOT IT DOWN AND GENTLY TILT YOUR E-BIKE ONTO IT TO STAND.

TO RAISE THE KICKSTAND: PIVOT IT BACK UP.

IMPORTANT: Always raise the kickstand before riding.

Customize your e-bike for your carrying needs. Scan this to learn more about the system and available RackIt carry-all accessories.

4.6 Using the RackIt Smart Cargo System Rack

YOUR E-BIKE IS EQUIPPED WITH THE JETSON RACKIT SMART CARGO SYSTEM RACK—DESIGNED TO CARRY COMPANION "CLICK ON, CLICK OFF" CARRY-ALL ACCESSORIES*.

TO CLICK AN ACCESSORY ON OR OFF
Scan this for instructions.



*Accessories not included. Selection may vary.

To Secure Your Cargo with the Included Bungee Strap:

1. PLACE YOUR CARGO ON THE RACK.
2. SLIP 1 HOOK OF A BUNGEE STRAP INTO ONE BUNGEE ATTACHMENT LOOP ON THE RACK.
3. STRETCH THE BUNGEE STRAP OVER THE CARGO AND AROUND THE RACK UNTIL IT IS TAUT.
4. SECURE THE OTHER HOOK OF THE BUNGEE STRAP INTO THE OTHER BUNGEE ATTACHMENT LOOP.
5. CHECK THAT THE BUNGEE STRAP AND YOUR CARGO ARE SECURE.

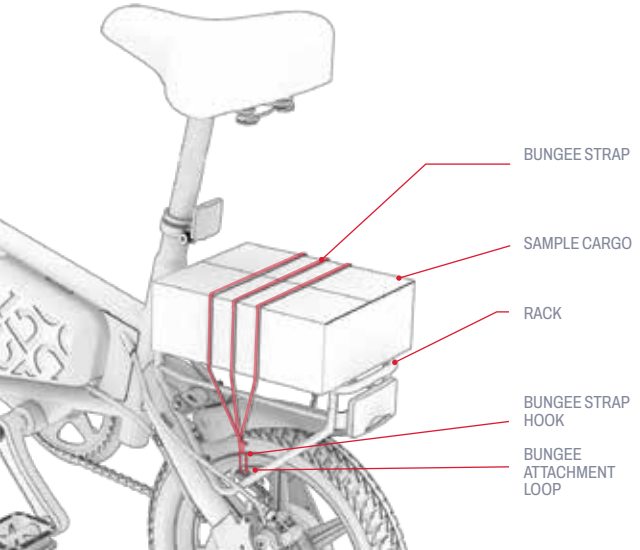

⚠ **IMPORTANT:** The bungee strap should aways be snug over your cargo. Depending on the size of your cargo and the length of the bungee strap, it may be necessary to wrap the strap under the rack and over your cargo before securing the 2nd hook in a bungee attachment loop.

FOR SAFETY AND SECURITY:

- Always secure cargo to the rack with a bungee strap. Never ride with unsecured cargo.
- Limit carrying contents on the rack to 25 LB (11.3kg).
- Ensure that the total carrying weight (rider plus cargo) does not exceed 220 LB (100 kg).
- Do not overflow the rack.
- Always ensure that no parts of the cargo are in the way of wheel, brake, pedal, chain or other bike movement or mechanisms.

IMPORTANT:

- The addition of cargo with significant weight may affect the performance of your e-bike. For more details on conditions that can affect performance, see section 5.8.
- Never leave cargo unattended on the e-bike.

5. MOVING & STORAGE INSTRUCTIONS.

5.1 Riding Your E-Bike

JET OFF ON YOUR JETSON IN 4 DIFFERENT WAYS:

1. WITH ASSISTED PEDALING (SECTION 5.2)
2. USING ONLY PEDAL POWER (SECTION 5.3)
3. USING THE THROTTLE FOR ALL-MOTOR POWER (SECTION 5.4)
4. CLICKED INTO CRUISE CONTROL (SECTION 5.5)

5.2 Using Electronic Pedal Assistance

WHEN YOU PEDAL WITH THE POWER TURNED ON, THE MOTOR WILL GIVE BOOSTS OF POWER TO THE PEDALS TO SUPPLEMENT YOUR EXERTION. WITH "PEDAL ASSIST," YOU CAN GO FARTHER AND FASTER ON LESS EFFORT.

TO KEEP YOU IN CONTROL OF SPEED, PEDAL ASSIST BOOSTS WILL BE PROPORTIONAL TO YOUR EFFORT.

- **GENTLER PEDALING** → SMALLER BOOSTS OF MOTOR ASSISTANCE SO THAT YOU CAN MAINTAIN A MODERATE SPEED.
- **HARDER PEDALING** → LARGER BOOSTS OF MOTOR ASSISTANCE SO THAT YOU CAN RIDE AT A FASTER PACE.

5.3 Traditional Biking

YOU CAN RIDE YOUR E-BIKE LIKE A TRADITIONAL BIKE — USING ONLY PEDAL POWER. JUST RIDE AS YOU WOULD A TRADITIONAL BIKE, WITHOUT POWERING THE MOTOR ON.

NOTE: Without the bike powered on, you cannot make use of the headlight.

5.4 Using the Throttle

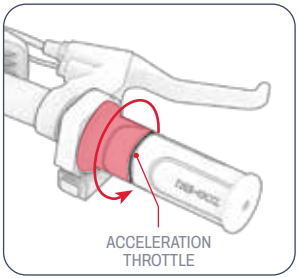

TO RIDE THE E-BIKE LIKE A MOTOR BIKE STOP PEDALING AND KEEP YOUR FEET RESTING ON THE PEDALS. TO ACCELERATE, SLOWLY ROTATE THE ACCELERATION THROTTLE TOWARDS YOU WITH YOUR RIGHT HAND.

- THE MORE YOU ROTATE THE THROTTLE, THE MORE THE MOTOR WILL ENGAGE — AND THE FASTER YOU WILL TRAVEL.
- TO AVOID SUDDEN BURSTS OF SPEED, ALWAYS ROTATE THE THROTTLE GRADUALLY.

TO SLOW DOWN: GENTLY EASE UP ON THE THROTTLE.

⚠ **IMPORTANT:** Always rest your feet on the pedals, even when you are not pedaling. Never ride with them dangling off the side of the bike.

5.5 Activating Cruise Control

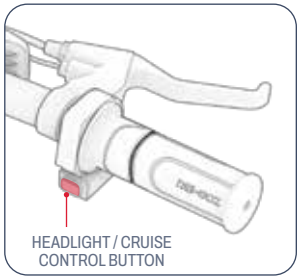

CRUISE CONTROL LOCKS THE BIKE IN AT A CERTAIN PACE. ONCE YOU SET CRUISE CONTROL, THE MOTOR WILL DO THE WORK TO KEEP THE PACE — NO THROTTLE OR PEDALING REQUIRED.

1. USE THE THROTTLE TO REACH AND MAINTAIN YOUR DESIRED SPEED.
2. QUICK-PRESS THE HEADLIGHT / CRUISE CONTROL BUTTON WITH YOUR RIGHT-HAND THUMB.
3. LET GO OF THE THROTTLE, KEEP YOUR FEET STILL ON THE PEDALS, AND ENJOY THE RIDE.

TO DEACTIVATE CRUISE CONTROL: GENTLY TWIST THE THROTTLE, SQUEEZE ONE OF THE HANDBRAKES, OR QUICK-PRESS THE CRUISE CONTROL BUTTON.

5.6 Using the Brakes

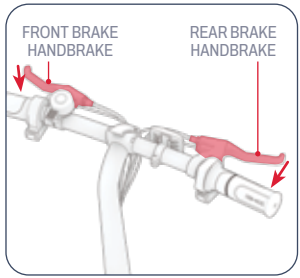

- SQUEEZE ONE OR BOTH HANDBRAKES TO SLOW DOWN.
- SQUEEZE MORE FORCEFULLY TO COME TO A COMPLETE STOP.
- TO AVOID ABRUPT MOVEMENTS, TRY TO SQUEEZE THE HANDBRAKE(S) GRADUALLY.
  - LEFT HANDBRAKE ➔ FRONT WHEEL BRAKE
  - RIGHT HANDBRAKE ➔ REAR WHEEL BRAKE

5.7 Helmet Safety

A HELMET SHOULD BE WORN BY THE RIDER AT ALL TIMES.



IMPROPER POSITIONING:
THE FOREHEAD IS EXPOSED.
A FALL COULD RESULT
IN SERIOUS INJURY.



PROPER POSITIONING:
THE FOREHEAD IS COVERED
BY THE HELMET.

**WEAR A HELMET, APPROPRIATE CLOTHING, SHOES, AND SAFETY GEAR. AVOID CLOTHING THAT CAN GET CAUGHT INTO OR UNDER THE WHEELS. CLOSED-TOE, FLAT SHOES ARE RECOMMENDED. WEAR AN ASTM F1492 APPROVED HELMET AND PROTECTIVE GEAR TO PREVENT INJURY IN THE EVENT OF AN ACCIDENT.*

5.8 Maximizing Speed & Riding Range

IN IDEAL CONDITIONS, THE MAXIMUM MILEAGE THAT CAN BE ACHIEVED PER FULLY CHARGED BATTERY IS 15 MILES (24.1 KM) IF EXCLUSIVELY USING THE THROTTLE. THE MAXIMUM SPEED IS 15.5 MPH (25 KM/H). THE HARDER THE MOTOR NEEDS TO WORK, THE FASTER YOUR BATTERY WILL DRAIN. THE FOLLOWING FACTORS WILL ALSO AFFECT SPEED AND RIDING RANGE.

Riding Surface:
TRAVELING OVER A ROUGH SURFACE REQUIRES MOTOR POWER THAN RIDING ON A SMOOTH ONE.

Carrying Weight:
- MORE WEIGHT (RIDER PLUS CARGO) DECREASES ACHIEVABLE RANGE.
- MAXIMUM RANGE AND SPEED CAN BE ACHIEVED WITH CARRYING WEIGHT OF 165.4 LB (75 KG) OR LESS.

Riding Style:
- FREQUENT STARTING AND STOPPING WILL REDUCE RIDING RANGE.
- USING YOUR OWN EFFORT TO PEDAL WILL EASE THE DEMAND ON THE MOTOR AND INCREASE YOUR RIDING RANGE.

Air Temperature:
THE IDEAL TEMPERATURE FOR RIDING AND STORING THE E-BIKE IS BETWEEN 50°F - 95°F (10°C - 35°C).

Incline:
THE MOTOR HAS TO WORK HARDER TRAVELING UPHILL THAN ON FLAT STRETCHES OR DOWNHILL.

Battery Maintenance:
TIMELY BATTERY CHARGING AFTER EVERY RIDE HELPS MAINTAIN BATTERY CAPACITY AND STRENGTH.

USER MAINTENANCE INSTRUCTIONS.

Take good care of your Jetson to keep it riding smoothly and safely. Here's how:

Handling Your Jetson

- AVOID EXPOSING YOUR PRODUCT TO SEVERE VIBRATION OR INTENSE PHYSICAL IMPACT.
- NEVER DISASSEMBLE THE BATTERY.
- KEEP YOUR PRODUCT AWAY FROM WATER AND MOISTURE.
- RIDE ON SMOOTH, FLAT SURFACES TO AVOID BREAKAGE.
- NEVER CARRY YOUR PRODUCT BY THE WHEELS, SEAT, AND/OR HANDLEBAR.
- TAKE CARE NOT TO PULL OR SNAG THE WIRING CONNECTING THE MOTOR WITH THE HANDLEBAR COMPONENTS.

Storage Instructions

- FULLY CHARGE THE BATTERY BEFORE STORING THE PRODUCT FOR EXTENDED PERIODS OF TIME.
- WHEN IN STORAGE FOR EXTENDED PERIODS OF TIME, FULLY CHARGE THE BATTERY ONCE A MONTH.
- COVER THE PRODUCT TO PROTECT IT AGAINST DUST.
- STORE THE PRODUCT INDOORS AND IN A DRY PLACE AT A TEMPERATURE BETWEEN 50°F - 95°F (10°C - 35°C).

Cleaning Your Jetson

- SEAT AND FRAME - WIPE WITH A DAMP DUST-FREE CLOTH OR ONE DIPPED IN RUBBING ALCOHOL. FOLLOW WITH A DRY DUST-FREE CLOTH.
- HANDLEBAR - WIPE DOWN WITH MILD SOAP USING A DAMP DUST-FREE CLOTH. REMOVE EXCESS SOAP WITH A SEPARATE DAMP CLOTH.
- WHEEL COMPONENTS - WIPE WITH A DAMP DUST-FREE CLOTH.
- TIRES - WIPE WITH A DAMP DUST-FREE CLOTH. A TIRE FINISHER OR CLEANER CAN ALSO BE USED.

⚠ **WARNING:** Do not spray or apply water directly onto to the product. Water can cause damage to the wiring, battery compartment, and lights, as well as deterioration of the frame—all of which could cause a malfunction that puts rider safety at risk.

⚠ Battery Precautions

YOUR PRODUCT HAS A LITHIUM-ION BATTERY. TAKE CARE WHEN HANDLING.

- KEEP PRODUCT AWAY FROM FIRE AND EXCESSIVE HEAT.
- AVOID INTENSE PHYSICAL SHOCK, SEVERE VIBRATION, OR IMPACT.
- PROTECT PRODUCT FROM WATER OR MOISTURE.
- DO NOT PLACE OR STORE PRODUCT IN A PILE ON TOP OF OR UNDERNEATH OTHER OBJECTS.
- DO NOT DISASSEMBLE THE PRODUCT OR ITS BATTERY.
- DO NOT DISPOSE OF PRODUCT WITH EVERYDAY TRASH. BRING PRODUCT TO A DEDICATED E-WASTE FACILITY OR BATTERY RECYCLING CENTER. FOR MORE INFORMATION ON DISPOSAL SITES NEAR YOU, CONTACT YOUR LOCAL MUNICIPALITY OR WASTE HAULER.
- SHOULD THE PRODUCT'S BATTERY FEEL HOT OR EXHIBIT SIGNS OF OVERHEATING, EMIT AN ODOR OR UNUSUAL SOUND, LEAK FLUID OR GAS, OR CHANGE IN SHAPE OR COLOR, IMMEDIATELY:
  1. IF IN USE, STOP USING THE PRODUCT IMMEDIATELY. REMOVE THE CHARGING CABLE FROM THE PRODUCT IF IT IS PLUGGED IN.
  2. DISCONTINUE USE OF THE PRODUCT.
  3. IF SAFE TO DO SO, MOVE THE PRODUCT INTO A CLEAR SPACE AND AWAY FROM ANYTHING FLAMMABLE.
  4. CALL YOUR LOCAL EMERGENCY SERVICES FOR ASSISTANCE.
  5. THOROUGHLY WASH EYES OR AREAS OF SKIN THAT HAVE COME IN CONTACT WITH LEAKING BATTERY ELECTROLYTE FLUID WITH CLEAN RUNNING WATER AND SEEK ADDITIONAL MEDICAL ATTENTION.
- IF THERE ARE ANY ISSUES WITH THE BATTERY, CONTACT THE JETSON CARE TEAM.

CONNECT WITH US.

RIDEJETSON.COM/SUPPORT
RIDEJETSON.COM/CHAT

1-844-585-7462

Be sure to follow @ridejetson on social media to learn about fantastic offers, giveaways, and all the latest Jetson news.

LOVING YOUR RIDE?

Leave a review at
ridejetson.com/reviews.
We can't wait to hear from you!
#MakeMoves




JETSON

UNA GUÍA PARA TU VIAJE.

IMPORTANTE:
Lea atentamente y conserve para futuras referencias.

CON el RackIt sistema inteligente de portacargas.

JETSON

BOLT PRO X
Bicicleta eléctrica.

MODELO SKU(S): JBLTPX-BLK

NUESTROS DOS PRIMEROS NORMAS DE CONDUCCION:

CUÍDATE.
¡QUE TE DIVIERTAS!

FABRICADO EN YUEYANG, CHINA
IMPORTADO POR TRURIDE TECH LLC.
PO BOX 461, JERSEY CITY, NJ 07302-9998

CÓDIGO DE FECHA: 07/2025
EDICIÓN DEL DOCUMENTO: V2.0
HECHO EN CHINA

2025, TRURIDE TECH. TODOS LOS DERECHOS RESERVADOS. FABRICADO PARA TRURIDE TECH LLC.
JETSON® ES UNA MARCA REGISTRADA UTILIZADA BAJO LICENCIA DE JETSTREAM BRANDS LLC.
NINGUNA PARTE DE ESTE DOCUMENTO, INCLUYENDO FORMA, GRÁFICOS Y DISEÑO, PUEDE SER
REPRODUCIDA O TRANSMITIDA EN CUALQUIER FORMA O POR CUALQUIER MEDIO.

Contenido

Advertencias de seguridad 4
Cobertura de la garantía y registro del producto. . 7
1. Acerca de su producto
1.1 Descripción general del producto 8
1.2 Qué hay en la caja 10
1.3 Especificaciones del producto 11
1.4 Recursos en línea 11
2. Instrucciones de instalación
2.1 Notas de inicio 12
2.2 Idoneidad del piloto 12
2.3 Desplegar y plegar el manillar 13
2.4 Fijación del asiento 15
2.5 Fijación de los pedales 16
2.6 Fijación de la campana 17
2.7 Fijación del reflector delantero 17
2.8 Cargar la batería 18
3. Prepararse para montar
3.1 Comprobaciones de seguridad previas a la conducción 20
3.2 Inflado y presión de los neumáticos 21
3.3 Comprobación y ajuste de los frenos 22
3.4 Ajuste de la rotación del manillar 24
3.5 Reposicionamiento del asiento 25
4. Instrucciones de uso
4.1 Encendido y apagado 26
4.2 Comprobación del nivel de carga de la batería . . . 27
4.3 Utilización de los faros 27
4.4 Utilización de la campana 27
4.5 Utilización del caballete 27
4.6 Utilización del RackIt sistema inteligente de portacargas 28
5. Instrucciones de mudanza y almacenamiento
5.1 Montar en bicicleta eléctrica 30
5.2 Utilización de la asistencia electrónica al pedaleo. 30
5.3 Bicicleta tradicional 30
5.4 Uso del acelerador 31
5.5 Activar el control de crucero 31
5.6 Utilización de los frenos 31
5.7 Seguridad del casco 32
5.8 Maximizar la velocidad y la autonomía 33
Instrucciones de mantenimiento 34
Conéctese con nosotros 36

ADVERTENCIAS DE SEGURIDAD.

CONSERVE ESTAS INSTRUCCIONES.

INSTRUCCIONES SOBRE EL RIESGO DE INCENDIO O LESIONES A LAS PERSONAS E INSTRUCCIONES DE SEGURIDAD IMPORTANTES

- Antes de utilizarlo, lea atentamente el manual de usuario y las advertencias de seguridad, y asegúrese de que comprende y acepta todas las instrucciones de seguridad. El usuario será responsable de cualquier pérdida o daño causado por un uso inadecuado.
- **Si no se utiliza el cargador correcto, pueden producirse incendios y explosiones, con los consiguientes daños materiales, lesiones e incluso la muerte.**
- Antes de cada ciclo de funcionamiento, el operador deberá realizar las comprobaciones previas al funcionamiento especificadas por el fabricante: Que todos los protectores y almohadillas suministrados originalmente por el fabricante están en su lugar y en condiciones de servicio; Que el sistema de frenado funciona correctamente; Que todos y cada uno de los protectores de eje, protectores de cadena u otras cubiertas o protectores suministrados por el fabricante están en su lugar y en condiciones de servicio; Que los neumáticos están en buenas condiciones, inflados correctamente y tienen suficiente banda de rodadura restante; El área en la que se va a operar el producto debe ser segura y adecuada para una operación segura.
- Los componentes se mantendrán y repararán de acuerdo con las especificaciones del fabricante y utilizando únicamente las piezas de repuesto autorizadas por el fabricante, y la instalación será realizada por distribuidores u otras personas cualificadas.
- Advertencia contra la recarga de pilas no recargables.
- No permita que manos, pies, cabello, partes del cuerpo, ropa o artículos similares entren en contacto con piezas móviles, ruedas o tren de transmisión, mientras el motor esté en marcha.
- Este producto no debe ser utilizado por niños o personas con capacidades físicas, sensoriales o mentales reducidas, o con falta de experiencia y conocimientos, a menos que hayan recibido supervisión o instrucción (IEC 60335-1/A2:2006).
- Los niños sin supervisión no deben jugar con el producto (IEC 60335-1/A2:2006).
- Se requiere la supervisión de un adulto.
- Las unidades no se utilizarán para realizar carreras, acrobacias u otras maniobras que puedan causar la pérdida de control o provocar acciones o reacciones incontroladas del operador/pasajero.
- No utilizar nunca cerca de vehículos de motor.
- Evite los baches pronunciados, las rejillas de desagüe y los cambios bruscos de superficie. El Scooter puede pararse repentinamente.
- Evite las calles y superficies con agua, arena, gravilla, suciedad, hojas y otros residuos. El tiempo húmedo dificulta la tracción, el frenado y la visibilidad.
- Evite circular cerca de gases, vapores, líquidos o polvos inflamables que puedan provocar un incendio.
- Los operadores deberán seguir todas las recomendaciones e instrucciones del fabricante, así como cumplir todas las leyes y ordenanzas: Las unidades sin faros se operarán únicamente con condiciones de visibilidad adecuadas a la luz del día, y; Se animará a los propietarios a resaltar (para mayor visibilidad) utilizando iluminación, reflectores y, en el caso de unidades de baja altura, banderas de señalización en postes flexibles.
- Se advertirá a las personas con las siguientes condiciones que no operen: Las personas con afecciones cardíacas; las mujeres embarazadas; las personas con dolencias en la cabeza, la espalda o el cuello, o con cirugías previas en esas zonas del cuerpo; y las personas con cualquier afección mental o física que pueda

hacerlas susceptibles de sufrir lesiones o mermar su destreza física o sus capacidades mentales para reconocer, comprender y ejecutar todas las instrucciones de seguridad y para poder asumir los peligros inherentes al uso de la unidad.

- No conduzca de noche.
- No conduzca si ha bebido o tomado medicamentos.
- No lleves objetos mientras conduces.
- No utilice nunca el producto descalzo.
- Lleve siempre zapatos y los cordones atados.
- Asegúrese de que sus pies estén siempre bien apoyados en la cubierta.
- Los operadores utilizarán siempre ropa de protección adecuada, incluido, entre otros, un casco, con la certificación correspondiente, y cualquier otro equipo recomendado por el fabricante: Utilice siempre equipo de protección como casco, rodilleras y coderas.
- Ceda siempre el paso a los peatones.
- Esté atento a lo que hay delante y lejos de usted.
- No permita distracciones mientras conduce, como contestar al teléfono o realizar cualquier otra actividad.
- El producto no puede ser montado por más de una persona.
- Cuando conduzcas el producto junto con otros motoristas, mantén siempre una distancia de seguridad para evitar colisiones.
- Al girar, asegúrese de mantener el equilibrio.
- Conducir con los frenos mal ajustados es peligroso y puede provocar lesiones graves e incluso la muerte.
- El freno puede calentarse durante el funcionamiento, no toque el freno con la piel desnuda.
- Aplicar los frenos con demasiada fuerza o demasiado repentinamente puede bloquear una rueda, lo que podría hacerle perder el control y caer. La aplicación brusca o excesiva del freno puede provocar lesiones o la muerte.
- Si el freno se afloja, ajústelo con una llave hexagonal, un destornillador u otra herramienta adecuada, o póngase en contacto con el equipo de atención al cliente de Jetson.
- Sustituya inmediatamente las piezas desgastadas o rotas.
- Compruebe que todas las etiquetas de seguridad están colocadas y se entienden antes de circular.
- El propietario permitirá el uso y funcionamiento de la unidad después de una demostración de que dichos operadores pueden comprender y manejar todos los componentes de la unidad antes de su uso.
- No conduzca sin la formación adecuada. No conduzca a altas velocidades, en terrenos irregulares ni en pendientes. No realice acrobacias ni gire bruscamente.
- Se recomienda su uso en interiores.
- La exposición prolongada a los rayos UV, la lluvia y la intemperie puede dañar los materiales de la carcasa.
- Los dispositivos personales de e-movilidad no están diseñados para su uso en lugares de gran altitud que requieren una mayor distancia entre los cables eléctricos en los circuitos eléctricos, indican que no están diseñados para su uso en altitudes superiores a 2.000 metros sobre el nivel del mar.
- Utilice únicamente la(s) pila(s) especificada(s) por el fabricante
- GUÁRDELO EN EL INTERIOR CUANDO NO LO UTILICE. DEJAR EN EL INTERIOR MIENTRAS SE CARGA O CUANDO NO SE UTILIZA PARA CONDUCIR.
- **AVERTISSEMENT** - Risque d'incendie - Aucune des pieces ne peut être réparée par l'utilisateur.
- **ADVERTENCIA** - Riesgo de incendio y descarga eléctrica - No hay piezas reparables por el usuario.
- Precaución: Riesgo de incendio
- El motorista no debe superar las 220 lb | 99,8 kg.

MODIFICACIONES

No intente desmontar, modificar, reparar o sustituir la unidad o cualquiera de sus componentes sin instrucciones del equipo Jetson Care. Esto anulará cualquier garantía y puede provocar fallos de funcionamiento que pueden causar lesiones.

PRECAUCIONES ADICIONALES DE USO

No levante el producto del suelo mientras esté encendido y las ruedas estén en movimiento. Esto puede hacer que las ruedas giren libremente, lo que puede causar lesiones a usted mismo o a otras personas que se encuentren cerca. No salte sobre el producto ni fuera de él, ni tampoco mientras lo esté utilizando. Mantenga siempre los pies firmemente apoyados en el reposapiés mientras esté en funcionamiento. Compruebe siempre la carga de la batería antes de utilizarla.

ELIMINACIÓN DE PILAS USADAS



La pila puede contener sustancias peligrosas que pueden poner en peligro el medio ambiente y la salud humana. Este símbolo marcado en la pila y/o en el embalaje indica que la pila usada no debe tratarse como residuo municipal. Las pilas deben desecharse en un punto de recogida adecuado para su reciclaje. Al asegurarse de que las pilas usadas se eliminan correctamente, ayudará a prevenir posibles consecuencias negativas para el medio ambiente y la salud humana. El reciclaje de materiales ayudará a conservar los recursos naturales. Para más información sobre el reciclaje de pilas usadas, póngase en contacto con el servicio de recogida de residuos de su municipio.

NOTIFICACIÓN DE CONFORMIDAD

Este dispositivo cumple la Parte 15 de las normas de la FCC. Su funcionamiento está sujeto a las dos condiciones siguientes: (1) este dispositivo no puede causar interferencias perjudiciales, y (2) este dispositivo debe aceptar cualquier interferencia recibida, incluidas las interferencias que puedan causar un funcionamiento no deseado. Advertencia: Los cambios o modificaciones realizados en esta unidad que no hayan sido expresamente aprobados por la parte responsable del cumplimiento podrían anular la autoridad del usuario para utilizar el equipo.

NOTA: Este equipo ha sido sometido a pruebas y se ha determinado que cumple los límites establecidos para los dispositivos digitales de Clase B, de conformidad con el apartado 15 de las normas de la FCC. Estos límites están diseñados para proporcionar una protección razonable contra interferencias perjudiciales en una instalación residencial. Este equipo genera, utiliza y puede irradiar energía de radiofrecuencia y, si no se instala y utiliza de acuerdo con las instrucciones, puede causar interferencias perjudiciales en las comunicaciones por radio. No obstante, no se garantiza que no se produzcan interferencias en una instalación concreta. Si este equipo causa interferencias perjudiciales en la recepción de radio o televisión, lo cual puede determinarse apagando y encendiendo el equipo, se recomienda al usuario que intente corregir la interferencia mediante una o más de las siguientes medidas:

- Reoriente o reubique la antena receptora.
- Aumente la separación entre el equipo y el receptor.
- Conecte el equipo a una toma de corriente de un circuito distinto al que está conectado el receptor.
- Consulte al distribuidor o a un técnico experto en radio/TV para obtener ayuda.
- Deben utilizarse cables blindados con esta unidad para garantizar el cumplimiento de los límites FCC de Clase B.

⚠ ADVERTENCIA:

El incumplimiento de las siguientes instrucciones puede provocar lesiones al niño o a otras personas.

- Mantenga las piezas pequeñas fuera del alcance de los niños durante el montaje.
- El accesorio debe ser montado y desmontado por un adulto.
- Inspeccione con frecuencia el producto para detectar posibles daños.

*** ES NECESARIO EL MONTAJE POR PARTE DE UN ADULTO.**

⚠ ADVERTENCIA:

Para reducir el riesgo de lesiones, se requiere la supervisión de un adulto. No lo utilice nunca en la calzada, cerca de vehículos de motor, en pendientes pronunciadas o escalones, piscinas u otras masas de agua; lleve siempre calzado y no permita nunca más de 1 ciclista.

⚠ ADVERTENCIA:

Observe siempre las precauciones básicas al utilizar este producto, incluidas las siguientes:

(A) Lea todas las instrucciones antes de utilizar el producto.

(B) Para reducir el riesgo de lesiones, es esencial una supervisión estricta cuando el producto se utilice cerca de niños.

(C) No introduzca los dedos ni las manos en el producto.

(D) No utilice este producto si el cable elástico de alimentación o el cable de salida está aplastado, tiene el aislamiento roto o presenta cualquier otro indicio de daño.

(E) Para todos los equipos. Las instrucciones deben indicar: Este aparato no está diseñado para ser utilizado a temperaturas ambiente inferiores a 14 °F (-10 °C) o superiores a una temperatura ambiente de 104 °F (40 °C).

(F) Para todos los dispositivos, las instrucciones deben incluir la información: La batería está diseñada para cargarse cuando la temperatura ambiente está entre 32 °F (0 °C) y 104 °F (40 °C). No cargue nunca la batería cuando la temperatura ambiente esté fuera de este intervalo.

PROPUESTA 65 DE CALIFORNIA

⚠ ADVERTENCIA:

ESTE PRODUCTO PUEDE EXPONERLE A SUSTANCIAS QUÍMICAS ENTRE LAS QUE SE INCLUYE EL CADMIO, CONOCIDO EN EL ESTADO DE CALIFORNIA POR CAUSAR CÁNCER Y DEFECTOS DE NACIMIENTO U OTROS DAÑOS REPRODUCTIVOS. PARA MÁS INFORMACIÓN, VISITE: WWW.P65WARNINGS.CA.GOV.

GARANTÍA GENERAL LIMITADA

SU NUEVO PRODUCTO JETSON ESTÁ GARANTIZADO CONTRA DEFECTOS DE MATERIALES Y MANO DE OBRA, TAL Y COMO SE INDICA EN RIDEJETSON.COM/WARRANTY , DURANTE UN PERIODO DE TIEMPO A PARTIR DE LA FECHA DE COMPRA ORIGINAL AL POR MENOR CUANDO SE UTILICE DE ACUERDO CON LOS MANUALES DE USUARIO DE JETSON (CONSULTE RIDEJETSON.COM/SUPPORT). **EN VIRTUD DE ESTA GARANTÍA, PODRÁ DIRIGIR SUS RECLAMACIONES A JETSON INCLUSO EN SITUACIONES EN LAS QUE HAYA ADQUIRIDO EL PRODUCTO JETSON EN UNO DE NUESTROS DISTRIBUIDORES AUTORIZADOS.** PARA LEER LOS TÉRMINOS COMPLETOS DE NUESTRA GARANTÍA, VISITE RIDEJETSON.COM/WARRANTY.

REGISTRO DE PRODUCTOS

REGISTRE SU NUEVO JETSON PARA OBTENER RÁPIDAMENTE ASISTENCIA PERSONALIZADA PARA EL PRODUCTO Y LA GARANTÍA. HAZLO EN RIDEJETSON.COM/PAGES/REGISTRATION.

COBERTURA DE LA GARANTÍA Y REGISTRO DEL PRODUCTO.

Para ejercer la garantía o preguntar sobre la cobertura de la garantía, póngase en contacto con nosotros directamente.

www.ridejetson.com

1. ACERCA DE SU PRODUCTO.

1.1 Descripción general del producto

1. MANILLAR
   A. FRENO DE MANO IZQUIERDO
   B. ABRAZADERA DEL MANILLAR
   C. REFLECTOR FRONTAL
   D. INDICADORES LUMINOSOS DE BATERÍA
   E. FRENO DE MANO DERECHO
   F. BOTÓN DE ENCENDIDO
   G. CAMPANA
   H. BOTÓN DE CONTROL DE CRUCERO/FAROS
   I. ACELERADOR
2. TALLO
3. PESTILLO ABATIBLE CON ANILLO DE BLOQUEO
4. FARO
5. REFLECTOR DE RUEDA (×2; DELANTERO Y TRASERO)
6. RUEDA (×2; DELANTERA Y TRASERA)
7. FRENO DE DISCO (×2; DELANTERO Y TRASERO)
8. VÁLVULA DE NEUMÁTICO CON TAPÓN ANTIPOLVO (×2; DELANTERA Y TRASERA)
9. GUARDABARROS (×2; DELANTERO Y TRASERO)
10. PUERTO DE CARGA CON TAPA
11. ASA DE TRANSPORTE
12. ASIENTO*
13. ABRAZADERA DEL ASIENTO
14. PEDAL CON REFLECTORES* (×2; IZQUIERDA Y DERECHA)
15. REFLECTOR TRASERO
16. RACKIT CARGA INTELIGENTE SISTEMA DE ESTANTERÍAS
    A. REFLECTOR
    B. LAZO DE SUJECIÓN ELÁSTICO (×2; IZQUIERDA Y DERECHA)
17. CABALLETE
18. CARGADOR
19. CABLE DE CARGA
20. CORREA ELÁSTICA

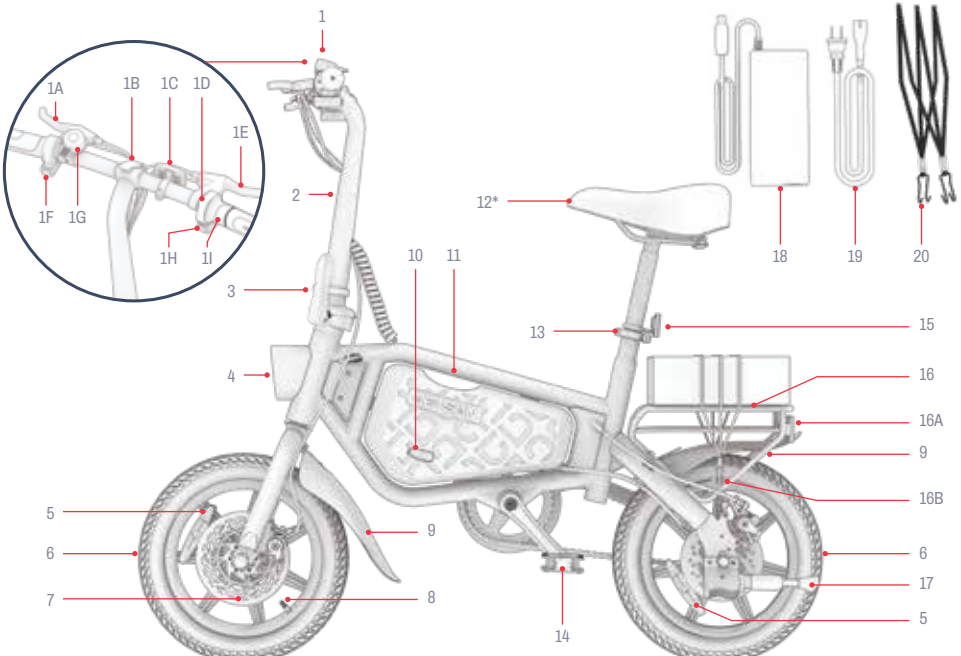

**REQUIERE MONTAJE*

NOTA: LAS IMÁGENES PUEDEN NO REFLEJAR EL ASPECTO EXACTO DEL PRODUCTO REAL.

1.2 Qué hay en la caja

HERRAMIENTAS INCLUIDAS PARA EL MONTAJE, AJUSTE Y MANTENIMIENTO:

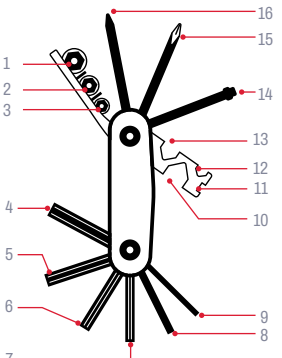

MULTIHERRAMIENTA IDENTIFICACIÓN DE PUNTAS:	
1. ENCHUFE DE 10 MM	9. LLAVE ALLEN DE 2 MM
2. ENCHUFE DE 9 MM	10. LLAVE HEXAGONAL DE 15 MM
3. ENCHUFE DE 8 MM	11. LLAVE DE RADIOS DE CALIBRE 14
4. LLAVE ALLEN 6MM	12. LLAVE HEXAGONAL DE 8 MM
5. LLAVE ALLEN DE 5 MM	13. LLAVE HEXAGONAL DE 10 MM
6. LLAVE ALLEN 4MM	14. TORNILLO DE CONEXIÓN
7. LLAVE ALLEN DE 3 MM	15. DESTORNILLADOR DE ESTRELLA
8. 2.LLAVE ALLEN 5MM	16. DESTORNILLADOR PLANO

- Multiherramienta

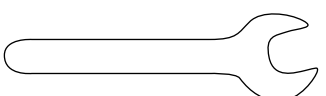

- llave inglesa de 15 mm

1.3 Especificaciones del producto

- LÍMITE DE PESO: 220 LB | 99,8 KG
- PESO DEL PRODUCTO: 43,3 LB | 19,6 KG
- EDAD RECOMENDADA: 12+
- DIMENSIONES DEL PRODUCTO, DESPLEGADO:
  44,5 PU (LARGO) × 19,3 PU (ANCHO) × 39,4 PU (ALTO) |
  110,0 CM (LARGO) × 49,0 CM (ANCHO) × 100,0 CM (ALTO)
- DIMENSIONES DEL PRODUCTO, PLEGADO:
  44,5 PU (LARGO) × 13,6 PU (ANCHO) × 26,6 PU (ALTO) |
  110,0 CM (LARGO) × 34,5 CM (ANCHO) × 67,6 CM (ALTO)
- TAMAÑO DEL NEUMÁTICO: 12,0 PU (AL) × 2,5 PU (AN) | 30,5 CM (AL) × 6,3 CM (AN)
- VELOCIDAD MÁXIMA: 15,5 M/H* | 25,0 KM/H*
- ALCANCE MÁXIMO DEL ACELERADOR: 15 MILLAS | 24,1 KM *, **
- TIPO DE FRENO: DISCO DELANTERO Y TRASERO
- BATERÍA: 36 V, 6,0 AH
- TIPO DE BATERÍA: ION-LITIO
- MOTOR: 350W***
- SALIDA DEL CARGADOR: 42 VCC, 1,5 A MÁX
- CERTIFICACIÓN UL: UL 100 - 240V
- TIEMPO DE CARGA: APROX, 5 HORAS
- PRESIÓN RECOMENDADA DE LOS NEUMÁTICOS: 36 - 40 PSI

**EL ALCANCE DEL PRODUCTO, LA VELOCIDAD, LA DURACIÓN DE LA BATERÍA Y OTRAS ESPECIFICACIONES PUEDEN VARIAR EN FUNCIÓN DE LAS CONDICIONES DE CONDUCCIÓN DEL CICLISTA Y DE .*

***CUANDO SE PRUEBA CARGANDO 165,4 LB | 75 KG, A UNA TEMPERATURA DEL AIRE DE 77°F | 25°C, Y A UNA VELOCIDAD DE 15,5 MPH | 25 KM/H. CONSULTA LA SECCIÓN 5.8 PARA OBTENER MÁS INFORMACIÓN SOBRE LAS CONDICIONES QUE PUEDEN AFECTAR A LA AUTONOMÍA.*

****POTENCIA ALTA*

1.4 Recursos en línea

Busque nuestros producto actualizado materiales de incorporación y recursos de apoyo.

Encuentre este manual de usuario en línea en https://cdn.shopify.com/s/files/1/2530/6734/files/BOLT-PRO-X_MANUAL-web-1749153482743.pdf

Encuentre nuestra colección de manuales de usuario en https://ridejetson.com/pages/product-manuals

2. INSTRUCCIONES DE INSTALACIÓN.

2.1 Notas de inicio

- EMPIECE BIEN SU AVENTURA. ANTES DE UTILIZAR ESTE PRODUCTO, LEA ATENTAMENTE TODO EL MANUAL DEL USUARIO, INCLUIDAS LAS ADVERTENCIAS DE SEGURIDAD. ASEGÚRESE DE QUE COMPRENDE, ACEPTA Y RESPETA TODAS:
  - RECOMENDACIONES DEL FABRICANTE.
  - INSTRUCCIONES Y ADVERTENCIAS DE SEGURIDAD.
  - LEYES Y ORDENANZAS LOCALES SOBRE EQUITACIÓN Y EXPLOTACIÓN.

- RETIRE TODO EL EMBALAJE Y COLOQUE LA BICICLETA ELÉCTRICA EN POSICIÓN VERTICAL SOBRE SU CABALLETE ANTES DE PROCEDER AL MONTAJE. (CONSULTE LA SECCIÓN 4.5)

- LAS INDICACIONES QUE SE DAN EN ESTE MANUAL -DERECHA, IZQUIERDA, DELANTE/ADELANTE Y DETRÁS/ATRÁS- ESTÁN ORIENTADAS TAL Y COMO LAS VERÍA EL CICLISTA SENTADO EN LA E-BIKE. EL "LADO DERECHO" DE LA E-BIKE, POR EJEMPLO, ES EL LADO DONDE ESTARÁ LA MANO DERECHA DEL CICLISTA.

2.2 Idoneidad del piloto

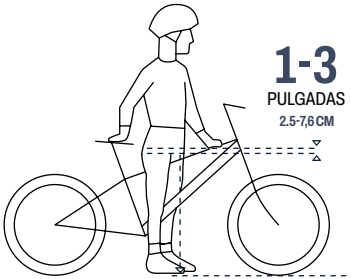

Para una conducción segura y cómoda, debe haber un espacio libre de al menos 1-3 pulgadas (2,5-7,6 cm) entre la entrepierna y el tubo superior del cuadro de la bicicleta cuando el ciclista va a horcajadas sobre el producto con ambos pies apoyados en el suelo.

2.3 Desplegar y plegar el manillar

CUÁNDO DESPLEGAR: PARA CONFIGURAR Y MONTAR
CUÁNDO PLEGAR: PARA GUARDAR Y TRANSPORTAR

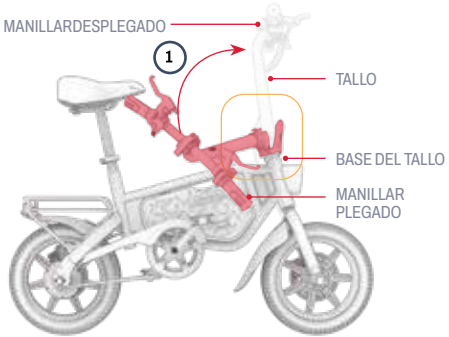

Desplegarse:

1. LEVANTE SUAVEMENTE EL MANILLAR HASTA QUE LA POTENCIA DESCANSE VERTICALMENTE SOBRE LA BASE DE LA POTENCIA.
2. EMPUJE EL PESTILLO DE PLEGADO HACIA DENTRO HASTA QUE ENCAJE EN LA POSICIÓN CERRADO (ENGANCHADO).
3. ASEGURE EL PESTILLO CON EL ANILLO DE BLOQUEO: GIRE EL ANILLO EN EL SENTIDO DE LAS AGUJAS DEL RELOJ ALREDEDOR DEL VÁSTAGO HASTA QUE LA LENGÜETA DEL ANILLO SE DESLICE EN LA RANURA DE LA LENGÜETA DEL PESTILLO.
4. COMPRUEBE QUE EL PESTILLO ESTÁ ASEGURADO ASEGURÁNDOSE DE QUE NO SE PUEDE ABRIR.

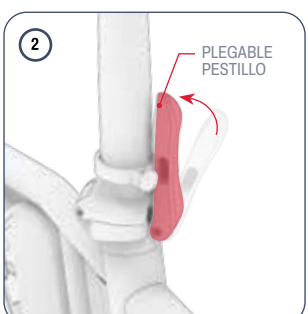

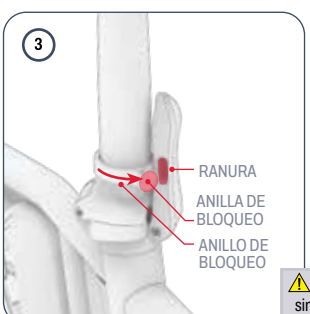



⚠ **IMPORTANTE:** No conduzca nunca la e-bike sin que el pestillo de plegado esté cerrado y asegurado por el anillo de bloqueo.

Para doblar:

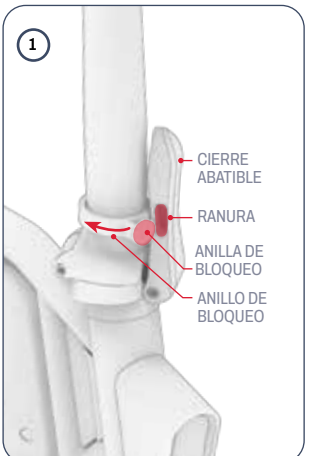

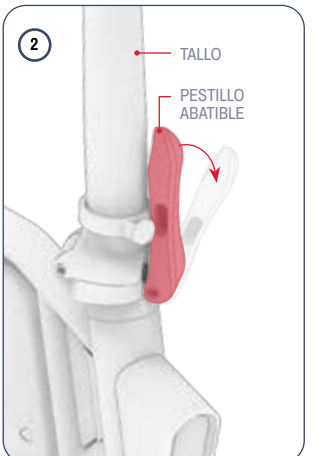

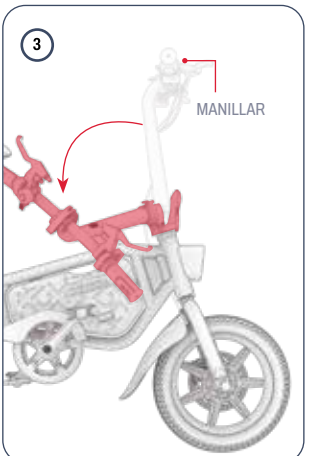

1. GIRE EL ANILLO DE BLOQUEO EN SENTIDO ANTIHORARIO ALREDEDOR DEL VÁSTAGO HASTA QUE LA LENGÜETA SALGA DE LA RANURA DE LA LENGÜETA DEL PESTILLO ABATIBLE.

2. SUJETE EL VÁSTAGO CON FIRMEZA Y TIRE DEL PESTILLO ABATIBLE PARA ABRIRLO (DESENCLAVADO).

3. BAJE SUAVEMENTE EL MANILLAR HACIA EL LADO DE LA BICICLETA OPUESTO AL PESTILLO DE PLEGADO.

2.4 Fijación del asiento

1. ABRA EL PESTILLO DE LA ABRAZADERA DEL ASIENTO.
2. LOCALICE LA MARCA DE "INSERCIÓN MÍNIMA" GRABADA CERCA DE LA PARTE INFERIOR DE LA TIJA DE SILLÍN.
3. MANTENGA EL ASIENTO EN POSICIÓN SOBRE LA BICICLETA.
4. BAJE LA TIJA DE SILLÍN A TRAVÉS DE LA ABRAZADERA E INTRODÚZCALA EN EL TUBO DE SILLÍN HASTA QUE LA MARCA DE "INSERCIÓN MÍNIMA" QUEDE POR DEBAJO DE LA ABRAZADERA. **NOTA:** SI LA ABERTURA DE LA ABRAZADERA ES DEMASIADO ESTRECHA PARA RECIBIR LA TIJA, PUEDE ENSANCHARLA GIRANDO EL POMO DE LA ABRAZADERA EN EL SENTIDO CONTRARIO A LAS AGUJAS DEL RELOJ MIENTRAS MANTIENE FIJO EL CIERRE.
5. MIENTRAS SUJETA EL ASIENTO A LA ALTURA DESEADA, CIERRE EL PESTILLO DE LA ABRAZADERA. UTILICE LA MANO PARA EJERCER PRESIÓN HACIA ABAJO SOBRE EL SILLÍN. SI LA TIJA DE SILLÍN SE DESLIZA HACIA ABAJO EN EL TUBO, VUELVA A COLOCARLA EN SU POSICIÓN Y APRIETE LA ABRAZADERA GIRANDO EL POMO EN EL SENTIDO DE LAS AGUJAS DEL RELOJ.
6. COMPRUEBE QUE EL ASIENTO ESTÁ BIEN SUJETO.

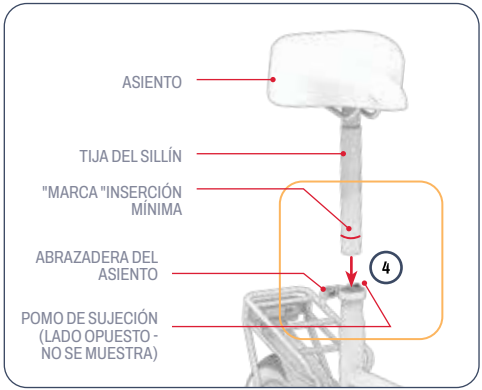



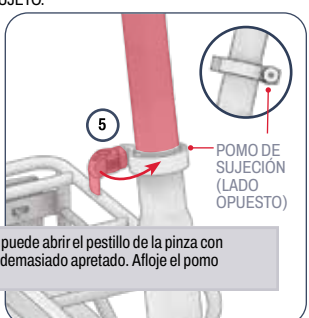



⚠ **SOLUCIÓN DE PROBLEMAS:** Si no puede abrir el pestillo de la pinza con facilidad, es posible que el pomo esté demasiado apretado. Afloje el pomo girándolo en sentido antihorario.

2.5 Fijación de los pedales

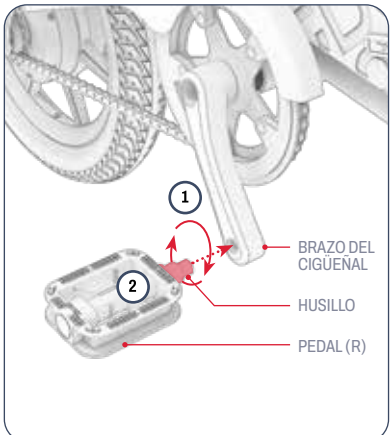

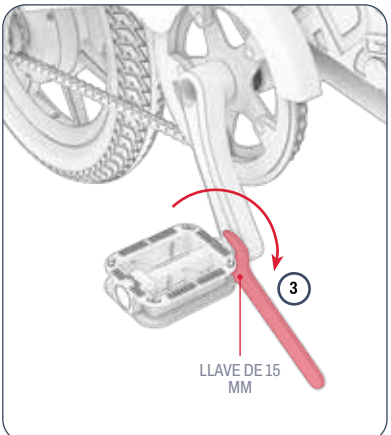

NECESITARÁ LA LLAVE DE 15 MM.

1. ALINEE EL EJE DEL PEDAL MARCADO CON UNA "R" CON EL ORIFICIO DEL EXTREMO DEL BRAZO DE LA BIELA EN EL LADO DERECHO DE LA BICICLETA.
2. SUJETE FIRMEMENTE LA BASE DEL PEDAL Y, PROCURANDO QUE EL EJE ENTRE RECTO EN EL ORIFICIO, GÍRELO CON LA OTRA MANO EN EL **SENTIDO DE LAS AGUJAS DEL RELOJ** DURANTE UNAS CUANTAS VUELTAS.
3. UTILICE LA LLAVE PARA TERMINAR DE INSERTAR Y LUEGO APRETAR EL EJE EN EL BRAZO DE LA BIELA.
4. COMPRUEBE QUE EL PEDAL DERECHO ESTÁ BIEN SUJETO.
5. REPITA LOS PASOS 2 - 5 CON EL PEDAL DERECHO ("L").

IMPORTANTE: El eje del pedal derecho tiene rosca inversa y debe insertarse y apretarse con giros en **sentido contrario a las agujas del reloj .**

2.6 Fijación de la campana

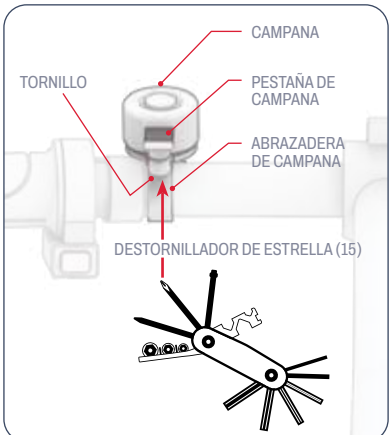

NECESITARÁ LA PUNTA DEL DESTORNILLADOR PHILLIPS (15) DE LA MULTIHERRAMIENTA.

1. AFLOJE (PERO NO RETIRE) EL TORNILLO DE LA ABRAZADERA DE LA CAMPANA GIRÁNDOLO EN SENTIDO ANTIHORARIO DURANTE 1 Ó 2 ROTACIONES CON LA PUNTA DEL DESTORNILLADOR PHILLIPS (15) DE LA MULTIHERRAMIENTA.
2. GIRE EL TIMBRE ALREDEDOR DEL MANILLAR HASTA QUE LA LENGÜETA DEL TIMBRE SE ENCUENTRE EN UN LUGAR FÁCILMENTE ALCANZABLE POR EL PULGAR DE LA MANO IZQUIERDA DEL MOTORISTA MIENTRAS SUJETA EL MANILLAR.
3. MIENTRAS MANTIENE LA CAMPANA EN ESA POSICIÓN, APRIETE LA ABRAZADERA GIRANDO EL TORNILLO EN EL SENTIDO DE LAS AGUJAS DEL RELOJ CON EL DESTORNILLADOR.

2.7 Fijación del reflector delantero

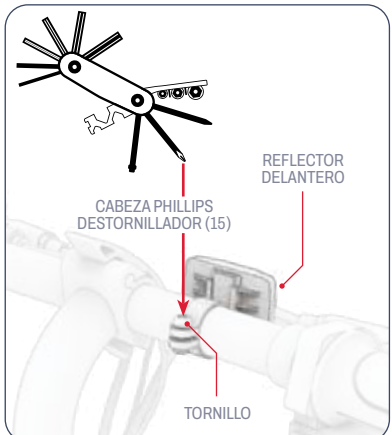

NECESITARÁ LA PUNTA DEL DESTORNILLADOR PHILLIPS (15) DE LA MULTIHERRAMIENTA.

1. GIRE LA ABRAZADERA DEL REFLECTOR DELANTERO ALREDEDOR DEL MANILLAR HASTA QUE EL REFLECTOR QUEDE ORIENTADO HACIA LA PARTE DELANTERA DE LA MOTO.
2. DESLICE EL REFLECTOR HACIA EL CENTRO DEL MANILLAR HASTA QUE LA ABRAZADERA DEL REFLECTOR SE SIENTA AJUSTADA EN LA PARTE MÁS GRUESA DEL MANILLAR.
3. SI ES NECESARIO, APRIETE AÚN MÁS LA ABRAZADERA DEL MANILLAR GIRANDO EL TORNILLO EN EL SENTIDO DE LAS AGUJAS DEL RELOJ CON LA PUNTA DEL DESTORNILLADOR PHILLIPS (15) DE LA MULTIHERRAMIENTA.

2.8 Cargar la batería

1. CONECTA EL CABLE DE CARGA CON EL CARGADOR
2. ABRA LA TAPA DEL PUERTO DE CARGA EN.
3. ENCHUFA EL CABLE DE CARGA A LA PARED Y, A CONTINUACIÓN, CONECTA EL CARGADOR AL PUERTO DE CARGA.
4. CUANDO EL INDICADOR LUMINOSO DEL CARGADOR PASE DE ROJO A VERDE, LA BATERÍA SE HABRÁ CARGADO POR COMPLETO. RETIRA EL CARGADOR DEL PUERTO DE CARGA Y DESENCHUFA EL CABLE DE LA TOMA DE CORRIENTE.
5. CIERRE LA TAPA DEL PUERTO DE CARGA.

NOTA: La batería puede tardar aproximadamente 5 horas en cargarse por completo. Cargue completamente la batería antes del primer uso.

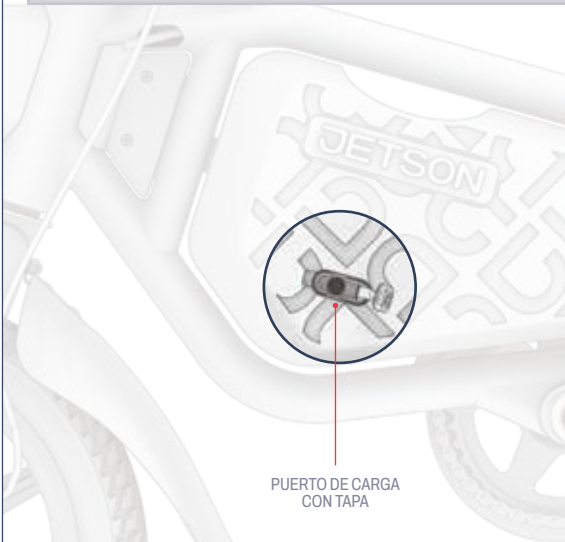

INDICADOR LUMINOSO DE CARGA EN EL CARGADOR:	ROJO ILUMINACIÓN ○ CARGANDO	ILUMINACIÓN VERDE ○ CARGA COMPLETA



Notas importantes sobre la carga:

- MANTENGA SIEMPRE CERRADO EL PUERTO DE CARGA CUANDO NO ESTÉ CARGANDO ACTIVAMENTE LA BATERÍA.
- NO ENCIENDA NUNCA EL PRODUCTO MIENTRAS SE ESTÉ CARGANDO.
- NO UTILICE TOMAS DE CORRIENTE REUBICABLES.
- PARA MEJORAR LA SALUD DE LA BATERÍA, CÁRGUELA COMPLETAMENTE EN CADA SESIÓN DE CARGA (UNAS 5 HORAS).
- NO DEJE NUNCA EL PRODUCTO CARGANDO DURANTE LA NOCHE O DURANTE PERIODOS PROLONGADOS.
- NO INTENTE EXTRAER O DESMONTAR LA BATERÍA.
- RANGO DE TEMPERATURA AMBIENTE DE CARGA: 32°F (0°C) - 104°F (40°C)
- RANGO DE TEMPERATURA AMBIENTE DE FUNCIONAMIENTO: 32°F(0°C)-104°F(40°C)
- MANTENGA SIEMPRE CERRADA LA TAPA DEL PUERTO DE CARGA CUANDO NO ESTÉ CARGANDO ACTIVAMENTE EL PRODUCTO.
- NO UTILICE ESTE PRODUCTO SI EL CORDÓN DE ALIMENTACIÓN FLEXIBLE O EL CABLE DE SALIDA ESTÁN FRATURADOS, TIENE EL AISLAMIENTO ROTO O CUALQUIER OTRO SEÑAL DE DAÑO.
- COMPRUEBE QUE EL NÚMERO DE MODELO DE CARGADOR DE LA ETIQUETA DEL CARGADOR COINCIDE CON EL NÚMERO DE MODELO DE CARGADOR INDICADO ANTERIORMENTE.
- COMPRUEBE QUE LA ETIQUETA DEL CARGADOR LO IDENTIFICA COMO COMPATIBLE CON SU MODELO JETSON. ENCONTRARÁS EL NOMBRE Y LA REFERENCIA SKU DE TU MODELO JETSON EN UNA ETIQUETA ADHERIDA A LA PARTE SUPERIOR, LATERAL O INFERIOR DEL ARMAZÓN O DE LA PLATAFORMA DEL PRODUCTO.

IMPORTANTE:

UTILICE ÚNICAMENTE EL CARGADOR INCLUIDO O UNO OBTENIDO DIRECTAMENTE A TRAVÉS DE JETSON ETIQUETADO CON JY-420150 O LA PIEZA SKU PJBLTPX-CH.

⚠ SI NO SE UTILIZA EL CARGADOR CORRECTO, PUEDEN PRODUCIRSE INCENDIOS Y EXPLOSIONES.

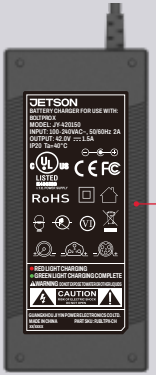

ESTE ES UN EJEMPLO DEL MARCADO QUE TENDRÁ TU CARGADOR.

3. PREPARACIÓN PARA MONTAR.

3.1 Comprobaciones de seguridad previas a la conducción

REALICE ESTAS IMPORTANTES COMPROBACIONES DE SEGURIDAD ANTES DE CADA VIAJE:

Frenos:
- ASEGÚRESE DE QUE LOS FRENOS FUNCIONAN CORRECTAMENTE, DE FORMA QUE LAS PALANCAS DEL FRENO DE MANO ESTÉN BIEN SUJETAS AL MANILLAR Y LUBRICADAS PARA QUE SE COMPRIMAN CON FACILIDAD.
- ASEGÚRESE DE QUE LAS PASTILLAS DE FRENO NO ESTÁN DESGASTADAS Y DE QUE ESTÁN CENTRADAS Y ALINEADAS CON EL ROTOR.

Marco:
- COMPRUEBE QUE EL CUADRO DE LA BICICLETA Y LA HORQUILLA NO ESTÉN DAÑADOS, DOBLADOS O ROTOS.
- ASEGÚRESE DE QUE EL TORNILLO DE LA POTENCIA A LA HORQUILLA NO ESTÉ DEMASIADO APRETADO. UN TORNILLO DEMASIADO APRETADO PUEDE PROVOCAR UN MAL FUNCIONAMIENTO QUE PONGA EN PELIGRO LA SEGURIDAD DEL CICLISTA.
- COMPRUEBE QUE EL SISTEMA DE PROPULSIÓN FUNCIONA CORRECTAMENTE Y ESTÁ BIEN SUJETO AL BASTIDOR.

Bielas y pedales:
- COMPRUEBE QUE LOS PEDALES ESTÁN BIEN APRETADOS A LAS BIELAS.
- COMPRUEBE QUE LAS BIELAS Y EL SISTEMA DE TRANSMISIÓN ESTÁN BIEN APRETADOS AL CUADRO DE LA BICICLETA.

Dirección:
- COMPRUEBE QUE EL VÁSTAGO ESTÁ ASEGURADO, CON EL PESTILLO ABATIBLE CERRADO Y FORTIFICADO POR EL ANILLO DE BLOQUEO.
- COMPRUEBE QUE LA ABRAZADERA DEL MANILLAR FIJA EL MANILLAR EN SU POSICIÓN.

Ruedas:
- COMPRUEBE QUE LOS NEUMÁTICOS NO PRESENTAN SIGNOS DE DESGASTE EXCESIVO O DAÑOS.
- ASEGÚRESE DE QUE LOS NEUMÁTICOS ESTÁN INFLADOS A LA PRESIÓN RECOMENDADA DE 35 - 40 PSI.
- COMPRUEBE QUE LOS RADIOS DE LA RUEDA NO ESTÉN ROTOS.
- COMPRUEBE QUE LAS LLANTAS NO ESTÉN DAÑADAS NI DOBLADAS.
- COMPRUEBE QUE LAS TUERCAS DEL EJE ESTÉN APRETADAS.

3.2 Inflado y presión de los neumáticos

ANTES DE SU PRIMERA SALIDA, DEBERÁ AÑADIR AIRE A LOS NEUMÁTICOS PARA QUE ALCANCEN LA PRESIÓN RECOMENDADA DE **36 - 40 PSI** (LIBRAS POR PULGADA CUADRADA). UTILICE UN MANÓMETRO PARA COMPROBAR QUE LA PRESIÓN DE LOS NEUMÁTICOS ESTÁ DENTRO DE ESTE RANGO ANTES DE CADA USO.

Para añadir aire:

1. RETIRE EL TAPÓN GUARDAPOLVO DE LA VÁLVULA DEL NEUMÁTICO DE UNA RUEDA GIRÁNDOLO EN SENTIDO CONTRARIO A LAS AGUJAS DEL RELOJ. DÉJELO A UN LADO.
2. SIGA LAS INSTRUCCIONES DEL FABRICANTE DE SU BOMBA DE AIRE PARA INTRODUCIR AIRE EN EL NEUMÁTICO. COMPRUEBE PERIÓDICAMENTE CON UN MANÓMETRO Y SIGA AÑADIENDO AIRE HASTA ALCANZAR 36 - 40 PSI.
3. RETIRE LA BOMBA DE AIRE Y VUELVA A COLOCAR LA VÁLVULA ANTIPOLVO GIRÁNDOLA EN EL SENTIDO DE LAS AGUJAS DEL RELOJ.
4. REPITE LA OPERACIÓN CON EL OTRO NEUMÁTICO.

IMPORTANTE: Utilice únicamente una bomba de aire manual para inflar los neumáticos de su e-bike. No utilice nunca un compresor de aire, ya que podría reventar las cámaras de los neumáticos.

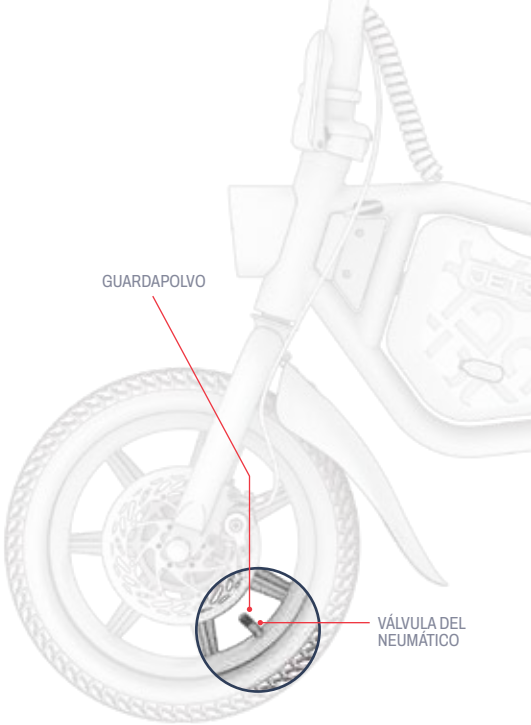

3.3 Comprobación y ajuste de los frenos

Comprobación de la seguridad y funcionalidad de los frenos:

DESPUÉS DEL MONTAJE Y ANTES DE CADA VIAJE, COMPRUEBE QUE LOS FRENOS FUNCIONAN CORRECTAMENTE Y DE FORMA SEGURA PARA FRENAR LA RUEDA Y DETENERLA REALIZANDO LOS SIGUIENTES PASOS:

1. CAMINA CON TU MOTO Y TIRA SUAVEMENTE DEL FRENO DE MANO IZQUIERDO.
2. COMPRUEBE QUE LA PINZA DELANTERA CIERRA CORRECTAMENTE SOBRE EL DISCO Y FRENA EL GIRO DE LA RUEDA.
3. REPITA LA OPERACIÓN, TIRANDO DEL FRENO DE MANO IZQUIERDO CON MÁS PRESIÓN Y COMPROBANDO QUE LA RUEDA DELANTERA SE DETIENE.
4. REPITA LOS PASOS 1 - 3 CON EL FRENO DE MANO DERECHO Y LA RUEDA TRASERA.

Comprobación de la seguridad y funcionalidad de los frenos:

ES POSIBLE QUE NECESITE LA PUNTA DE LA LLAVE ALLEN DE 5 MM (5) DE LA MULTIHERRAMIENTA.

LOS FRENOS DE BICICLETA REQUIEREN QUE TODOS LOS ELEMENTOS ESTÉN ALINEADOS Y COLOCADOS CON EXACTITUD PARA FUNCIONAR CORRECTAMENTE. UN ROCE O CHIRRIDO PROCEDENTE DE UNA ZONA DE FRENADO (YA SEA CONSTANTE O INTERMITENTE) ES UN BUEN INDICADOR DE QUE ALGO ESTÁ DESALINEADO Y NECESITA SER AJUSTADO.

LA CAUSA DEL RUIDO ES PROBABLEMENTE UNA PINZA MAL ALINEADA, QUE HACE QUE LAS PASTILLAS DE FRENO DE SU INTERIOR ROCEN CON EL DISCO INCLUSO CUANDO LA PINZA ESTÁ ABIERTA. LAS PASTILLAS SÓLO DEBERÍAN ENTRAR EN CONTACTO CON EL DISCO CUANDO LA PINZA ESTÁ CERRADA PORQUE SE HA TIRADO DEL FRENO DE MANO.

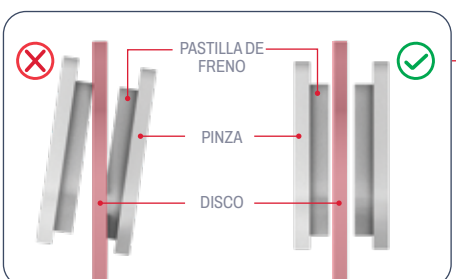

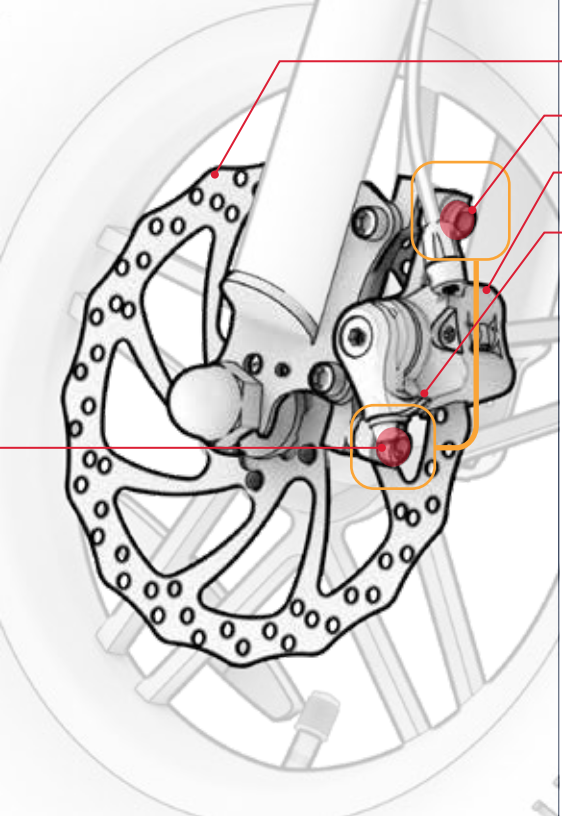

Ajuste de la pinza de freno:

1. EN EL FRENO QUE NECESITA AJUSTE, LOCALICE LA PINZA, LAS PASTILLAS DE FRENO Y EL DISCO.
2. LEVANTA ESA RUEDA DE LA MOTO Y DALE UNA VUELTA. OBSERVA CÓMO GIRA EL DISCO ENTRE LAS PASTILLAS DE FRENO, Y FÍJATE QUÉ PASTILLA ROZA CON EL DISCO.
3. APOYE LA BICICLETA EN EL CABALLETE. (CONSULTE EL APARTADO 4.5).
4. CUANDO MIRE A LA PINZA DESDE LA PARTE TRASERA DE LA RUEDA, LOCALICE EL TORNILLO DE ARRIBA Y EL TORNILLO DE ABAJO DE LA PINZA. UTILICE LA LLAVE ALLEN DE 5 MM PARA CADA PERNO GIRÁNDOLO EN SENTIDO ANTIHORARIO DURANTE 4 - 5 ROTACIONES.
5. DESPLACE LA PINZA FUERA DE LA ALINEACIÓN HASTA QUE SE CUMPLAN LAS SIGUIENTES CONDICIONES:
   - LA PARTE SUPERIOR DE LAS PASTILLAS ESTÁ ALINEADA CON EL BORDE DEL DISCO.
   - NINGUNA PARTE DE LAS ALMOHADILLAS TOCA EL DISCO.
   - LAS PASTILLAS ESTÁN PARALELAS AL DISCO.
6. CON LA PINZA EN LA POSICIÓN DESEADA, APRIETE COMPLETAMENTE UN TORNILLO Y LUEGO EL OTRO GIRÁNDOLO EN EL SENTIDO DE LAS AGUJAS DEL RELOJ CON LA LLAVE ALLEN.
7. COMPRUEBE QUE LA PINZA ESTÁ BIEN SUJETA Y VUELVA A REALIZAR LA COMPROBACIÓN DE SEGURIDAD Y FUNCIONAMIENTO DE LOS FRENOS (INICIO DEL APARTADO 3.3).

3.4 Ajuste de la rotación del manillar

EL MANILLAR PUEDE GIRARSE LIGERAMENTE HACIA DELANTE O HACIA ATRÁS PARA QUE TODAS SUS CARACTERÍSTICAS Y FUNCIONES ESTÉN EN LA POSICIÓN IDEAL. DEBEN SER FÁCILMENTE ACCESIBLES DURANTE LA CONDUCCIÓN Y TENER UN ÁNGULO IDEAL EN LA LÍNEA DE VISIÓN DE CADA USUARIO. LOS FRENOS DE MANO, EN PARTICULAR, DEBEN ESTAR SITUADOS EN UN ÁNGULO QUE FACILITE SU AGARRE.

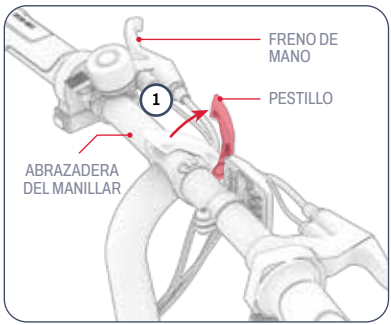

1. ABRA EL PESTILLO DE LA ABRAZADERA DEL MANILLAR.

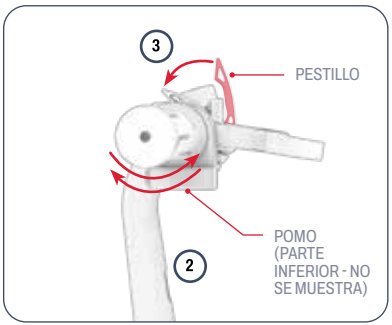

2. GIRE EL MANILLAR HACIA DELANTE O HACIA ATRÁS PARA REPOSICIONARLO.
3. MIENTRAS SUJETA EL MANILLAR EN LA NUEVA POSICIÓN, UTILICE LA OTRA MANO PARA EMPUJAR EL PESTILLO HASTA CERRARLO.

SOLUCIÓN DE PROBLEMAS: Si el manillar no permanece seguro con la abrazadera cerrada, es posible que tenga que apretar la abrazadera. Primero, abra el cierre de la abrazadera. A continuación, apriete con los dedos el pomo girándolo en el sentido de las agujas del reloj durante unas cuantas vueltas y vuelva a cerrar el pestillo de la abrazadera. Si no puede cerrar el pestillo con facilidad, es posible que el pomo esté demasiado apretado. Afloje ligeramente el pomo girándolo ½ vuelta en sentido contrario a las agujas del reloj.

3.5 Reposicionamiento del asiento

CUANDO UN CICLISTA ESTÁ SENTADO EN EL ASIENTO Y TIENE UN PIE EN EL PEDAL EN EL PUNTO MÁS BAJO DE ROTACIÓN DEL PEDAL, DEBE HABER UNA PEQUEÑA FLEXIÓN EN LA RODILLA. LAS PIERNAS NUNCA DEBEN ESTAR COMPLETAMENTE EXTENDIDAS DURANTE EL PEDALEO.

1. ABRA EL PESTILLO DE LA ABRAZADERA DEL ASIENTO.
2. SUBA O BAJE EL ASIENTO HASTA LA POSICIÓN DESEADA, ASEGURÁNDOSE DE NO SUBIRLO LO SUFICIENTE COMO PARA QUE LA MARCA DE "INSERCIÓN MÍNIMA" QUEDE A LA VISTA POR ENCIMA DE LA ABRAZADERA. (SI LA ABRAZADERA DEL ASIENTO ESTÁ DEMASIADO APRETADA PARA QUE LA TIJA SE DESLICE FÁCILMENTE HACIA ARRIBA Y HACIA ABAJO, ENSANCHE LA ABERTURA DE LA ABRAZADERA GIRANDO EL POMO DE LA ABRAZADERA EN SENTIDO ANTIHORARIO)
3. MIENTRAS SUJETA EL ASIENTO EN SU SITIO, CIERRE EL PESTILLO DE LA ABRAZADERA Y, SI ES NECESARIO, VUELVA A APRETAR EL POMO DE LA ABRAZADERA GIRÁNDOLO EN EL SENTIDO DE LAS AGUJAS DEL RELOJ.

⚠ **IMPORTANTE:** No circule nunca con la marca de "inserción mínima" visible por encima de la abrazadera del sillín.

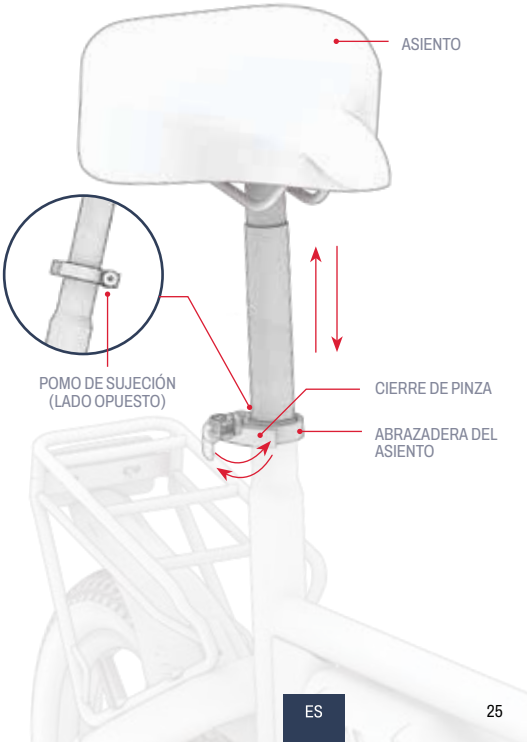

4. INSTRUCCIONES DE USO.

4.1 Encendido y apagado

PARA ENCENDER O APAGAR LA E-BIKE: PULSA RÁPIDAMENTE EL BOTÓN DE ENCENDIDO.

FUNCIÓN DE APAGADO AUTOMÁTICO INTELIGENTE:
DESPUÉS DE 10 MINUTOS SIN MOVIMIENTO, LA E-BIKE SE APAGARÁ AUTOMÁTICAMENTE. PULSA RÁPIDAMENTE EL BOTÓN DE ENCENDIDO PARA VOLVER A ENCENDERLA.

IMPORTANTE:
- Para conservar la carga de la batería, recuerda siempre apagar la moto cuando hagas una parada en boxes o la guardes por la noche.
- Apague la bicicleta cuando camine con ella para no engranar el motor al girar inadvertidamente el acelerador.

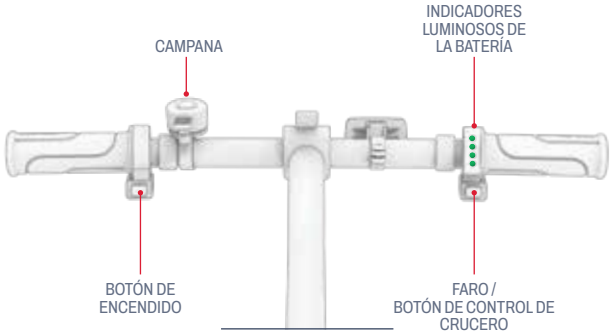

4.2 Comprobación del nivel de carga de la batería

PUEDES CONTROLAR EL NIVEL DE CARGA DE LA BATERÍA MIRANDO LOS INDICADORES LUMINOSOS DE CARGA DE LA BATERÍA.

BATERÍA INDICADOR LUCES	PORCENTAJE APROXIMADO DE CARGA RESTANTE*
4 VERDE LUCES	76% - 100%
3 VERDE LUCES	51% - 75%
2 VERDE LUCES	26% - 50%
1 VERDE LUCES	<25% ¡Cargue su Jetson AHORA!

IMPORTANTE: El nivel de carga de la batería puede afectar a la capacidad de la bicicleta para alcanzar la velocidad máxima. Es posible que notes una reducción de la velocidad cuando la carga de la batería descienda por debajo del 25%.

IMPORTANTE: Cuando la carga de la batería se agote hasta el 0%, la e-bike se apagará. Cárguela a plena potencia (consulte la sección 2.8) antes de su próximo uso.

**SÓLO APROXIMACIÓN. PUEDE VARIAR EN FUNCIÓN DEL USO.*

4.3 Utilización de los faros

SI CIRCULA EN CONDICIONES DE POCA LUZ, ENCIENDA EL FARO PARA PODER VER MEJOR LA CARRETERA Y LOS CICLISTAS QUE SE APROXIMAN PUEDEN VERLE MEJOR. EL FARO SÓLO SE ENCENDERÁ CUANDO EL MOTOR TAMBIÉN ESTÉ ENCENDIDO.

PARA ENCENDER O APAGAR LOS FAROS: MANTENGA PULSADO EL BOTÓN DE LOS FAROS / CRUISE CONTROL DURANTE 4 SEGUNDOS.

4.4 Utilización de la campana

UTILIZA EL TIMBRE PARA ALERTAR A OTROS CICLISTAS Y PEATONES.

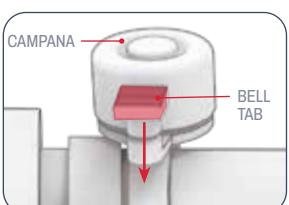

PARA HACER SONAR EL TIMBRE: PRESIONE LA LENGÜETA DEL TIMBRE RÁPIDAMENTE Y CON FUERZA CON EL PULGAR DE LA MANO IZQUIERDA.

4.5 Utilización del caballete

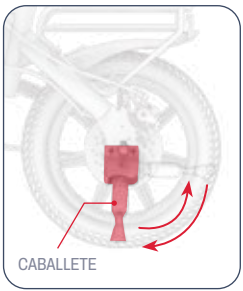

PARA UTILIZAR LA PATA DE CABRA: GÍRELA HACIA ABAJO E INCLINE SUAVEMENTE SU E-BIKE SOBRE ELLA PARA PONERSE DE PIE.

PARA SUBIR EL CABALLETE: GÍRELO HACIA ARRIBA.

⚠ **IMPORTANTE:** Suba siempre el caballete antes de iniciar la marcha.

Personaliza tu e-bike según tus necesidades de transporte. Escanéalo para obtener más información sobre el sistema y los accesorios de transporte RackIt disponibles.

4.6 Utilización del RackIt Smart Cargo System Rack

SU E-BIKE ESTÁ EQUIPADA CON EL PORTAEQUIPAJES JETSON RACKIT SMART CARGO SYSTEM, DISEÑADO PARA TRANSPORTAR LOS ACCESORIOS "CLICK ON, CLICK OFF" QUE LA ACOMPAÑAN*.

PARA ENCENDER O APAGAR UN ACCESORIO
Escanee esto para obtener instrucciones.



*Accesorios no incluidos. La selección puede variar.

Para asegurar su carga con la correa elástica incluida:

1. COLOQUE LA CARGA EN LA REJILLA.
2. DESLICE 1 GANCHO DE UNA CORREA ELÁSTICA EN UN BUCLE DE FIJACIÓN ELÁSTICA DEL PORTAEQUIPAJES.
3. ESTIRE LA CORREA ELÁSTICA SOBRE LA CARGA Y ALREDEDOR DEL PORTAEQUIPAJES HASTA QUE ESTÉ TENSA.
4. FIJE EL OTRO GANCHO DE LA CORREA ELÁSTICA EN EL OTRO BUCLE DE FIJACIÓN ELÁSTICA.
5. COMPRUEBE QUE LA CORREA ELÁSTICA Y LA CARGA ESTÁN BIEN SUJETAS.

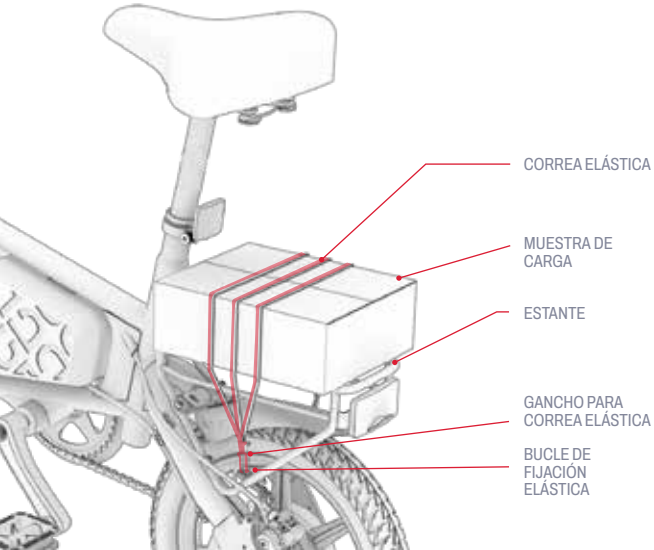

⚠ **IMPORTANTE:** La correa elástica debe quedar siempre ajustada sobre la carga. Dependiendo del tamaño de la carga y de la longitud de la correa elástica, puede ser necesario pasar la correa por debajo del portaequipajes y por encima de la carga antes de asegurar el segundo gancho en un bucle de fijación elástica.

POR SEGURIDAD Y PROTECCIÓN:

- Asegure siempre la carga al portaequipajes con una correa elástica. Nunca conduzca con la carga sin asegurar.
- Limite el contenido del portaequipajes a 11,3 kg (25 lb).
- Asegúrese de que el peso total transportado (piloto más carga) no exceda de 220 LB (100 kg).
- No desborde la rejilla.
- Asegúrese siempre de que ninguna parte de la carga estorbe a las ruedas, frenos, pedales, cadenas u otros movimientos o mecanismos de la bicicleta.

IMPORTANTE:

- La adición de carga con un peso significativo puede afectar al rendimiento de su e-bike. Para más detalles sobre las condiciones que pueden afectar al rendimiento, consulte la sección 5.8.
- No deje nunca la carga desatendida en la e-bike.

5. INSTRUCCIONES DE MUDANZA Y ALMACENAMIENTO.

5.1 Montar en bicicleta eléctrica

DESPEGUE EN SU JETSON DE 4 MANERAS DIFERENTES:

1. CON PEDALEO ASISTIDO (SECCIÓN 5.2)
2. UTILIZANDO SÓLO LA FUERZA DEL PEDAL (APARTADO 5.3)
3. UTILIZAR EL ACELERADOR PARA TODA LA POTENCIA DEL MOTOR (APARTADO 5.4)
4. CONECTADO AL CONTROL DE CRUCERO (SECCIÓN 5.5)

5.2 Utilización de la asistencia electrónica al pedaleo

CUANDO PEDALEAS CON LA POTENCIA ACTIVADA, EL MOTOR DARÁ IMPULSOS DE POTENCIA A LOS PEDALES PARA COMPLEMENTAR TU ESFUERZO. CON LA "ASISTENCIA AL PEDALEO", PUEDES LLEGAR MÁS LEJOS Y MÁS RÁPIDO CON MENOS ESFUERZO.

PARA QUE MANTENGAS EL CONTROL DE LA VELOCIDAD, LA ASISTENCIA AL PEDALEO SERÁ PROPORCIONAL A TU ESFUERZO.

- **PEDALEO MÁS SUAVE** → PEQUEÑOS IMPULSOS DE ASISTENCIA DEL MOTOR PARA QUE PUEDAS MANTENER UNA VELOCIDAD MODERADA.
- **PEDALEO MÁS DURO** → MAYORES IMPULSOS DE ASISTENCIA DEL MOTOR PARA QUE PUEDAS RODAR A UN RITMO MÁS RÁPIDO.

5.3 Bicicleta tradicional

PUEDE MONTAR EN SU E-BIKE COMO EN UNA BICICLETA TRADICIONAL, UTILIZANDO ÚNICAMENTE LA FUERZA DEL PEDAL. SIMPLEMENTE PEDALEA COMO LO HARÍAS EN UNA BICICLETA TRADICIONAL, SIN ENCENDER EL MOTOR.

NOTA: Sin la moto encendida, no se puede hacer uso del faro.

5.4 Uso del acelerador

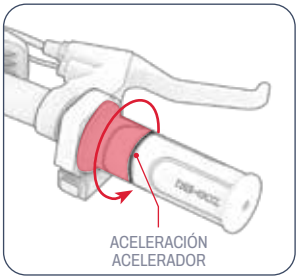

PARA CONDUCIR LA E-BIKE COMO UNA MOTO DEJE DE PEDALEAR Y MANTENGA LOS PIES APOYADOS EN LOS PEDALES. PARA ACELERAR, GIRE LENTAMENTE EL ACELERADOR HACIA USTED CON LA MANO DERECHA.

- CUANTO MÁS GIRE EL ACELERADOR, MÁS SE ENGRANARÁ EL MOTOR Y MÁS RÁPIDO SE DESPLAZARÁ.
- PARA EVITAR RÁFAGAS REPENTINAS DE VELOCIDAD, GIRE SIEMPRE EL ACELERADOR GRADUALMENTE.

PARA REDUCIR LA VELOCIDAD: SUELTE SUAVEMENTE EL ACELERADOR.

⚠ **IMPORTANTE:** Apoye siempre los pies en los pedales, incluso cuando no esté pedaleando. Nunca conduzcas con ellos colgando del lateral de la bicicleta.

5.5 Activar el control de crucero

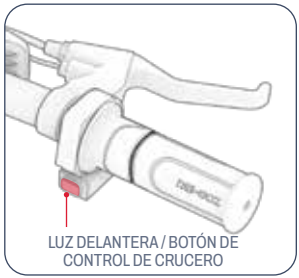

EL CONTROL DE CRUCERO BLOQUEA LA BICICLETA A UN RITMO DETERMINADO. UNA VEZ CONFIGURADO EL CONTROL DE CRUCERO, EL MOTOR SE ENCARGARÁ DE MANTENER EL RITMO, SIN NECESIDAD DE ACELERAR NI PEDALEAR.

1. UTILICE EL ACELERADOR PARA ALCANZAR Y MANTENER LA VELOCIDAD DESEADA.
2. PULSE RÁPIDAMENTE EL BOTÓN DE LOS FAROS / CONTROL DE CRUCERO CON EL PULGAR DERECHO.
3. SUELTA EL ACELERADOR, MANTÉN LOS PIES QUIETOS SOBRE LOS PEDALES Y DISFRUTA DE LA CONDUCCIÓN.

PARA DESACTIVAR EL CONTROL DE CRUCERO: GIRE SUAVEMENTE EL ACELERADOR, APRIETE UNO DE LOS FRENOS DE MANO O
PULSE RÁPIDAMENTE EL BOTÓN DE CONTROL DE CRUCERO.

5.6 Utilización de los frenos

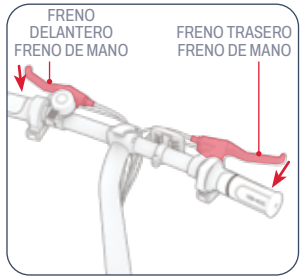

- APRIETE UNO O AMBOS FRENOS DE MANO PARA REDUCIR LA VELOCIDAD.
- APRIETE CON MÁS FUERZA PARA DETENERSE POR COMPLETO.
- PARA EVITAR MOVIMIENTOS BRUSCOS, INTENTE APRETAR EL/LOS FRENO(S) DE MANO GRADUALMENTE.
  - FRENO DE MANO IZQUIERDO ➔ FRENO RUEDA DELANTERA
  - FRENO DE MANO DERECHO ➔ FRENO RUEDA TRASERA

5.7 Seguridad del casco

EL MOTORISTA DEBE LLEVAR CASCO EN TODO MOMENTO.

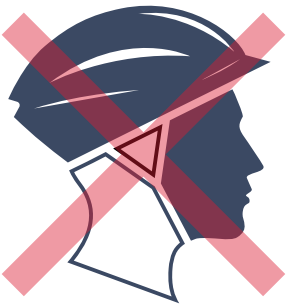

POSICIONAMIENTO INCORRECTO:
LA FRENTE QUEDA AL DESCUBIERTO.
UNA CAÍDA PODRÍA PROVOCAR
EN LESIONES GRAVES.



POSICIONAMIENTO ADECUADO:
LA FRENTE ESTÁ CUBIERTA
POR EL CASCO.

**LLEVE CASCO, ROPA ADECUADA, CALZADO Y EQUIPO DE SEGURIDAD. EVITE LA ROPA QUE PUEDA ENGANCHARSE EN LAS RUEDAS O DEBAJO DE ÉLLAS. SE RECOMIENDA LLEVAR CALZADO PLANO Y CERRADO. UTILICE UN CASCO HOMOLOGADO ASTM F1492 Y EQUIPO DE PROTECCIÓN PARA EVITAR LESIONES EN CASO DE ACCIDENTE.*

5.8 Maximizar la velocidad y la autonomía

EN CONDICIONES IDEALES, EL KILOMETRAJE MÁXIMO QUE PUEDE ALCANZARSE POR BATERÍA TOTALMENTE CARGADA ES DE 24,1 KM (15 MILLAS) SI SE UTILIZA EXCLUSIVAMENTE EL ACELERADOR. LA VELOCIDAD MÁXIMA ES DE 25 KM/H (15,5 MPH). CUANTO MÁS TENGA QUE TRABAJAR EL MOTOR, MÁS RÁPIDO SE AGOTARÁ LA BATERÍA. LOS SIGUIENTES FACTORES TAMBIÉN AFECTAN A LA VELOCIDAD Y A LA AUTONOMÍA.

Superficie de conducción:
DESPLAZARSE SOBRE UNA SUPERFICIE RUGOSA REQUIERE MÁS POTENCIA MOTRIZ QUE HACERLO SOBRE UNA LISA.

Peso de transporte:
- MÁS PESO (PILOTO MÁS CARGA) DISMINUYE LA AUTONOMÍA ALCANZABLE.
- LA AUTONOMÍA Y LA VELOCIDAD MÁXIMAS PUEDEN ALCANZARSE CON UN PESO DE TRANSPORTE DE 75 KG (165,4 LB) O MENOS.

Estilo de conducción:
- LOS ARRANQUES Y PARADAS FRECUENTES REDUCEN LA AUTONOMÍA.
- UTILIZAR TU PROPIO ESFUERZO PARA PEDALEAR ALIVIARÁ LA DEMANDA DEL MOTOR Y AUMENTARÁ TU AUTONOMÍA.

Temperatura del aire:
LA TEMPERATURA IDEAL PARA CONDUCIR Y GUARDAR LA E-BIKE OSCILA ENTRE 10°C Y 35°C (50°F - 95°F).

Inclinación:
EL MOTOR TIENE QUE TRABAJAR MÁS CUESTA ARRIBA QUE EN TRAMOS LLANOS O CUESTA ABAJO.

Mantenimiento de la batería:
LA CARGA OPORTUNA DE LA BATERÍA DESPUÉS DE CADA USO AYUDA A MANTENER SU CAPACIDAD Y RESISTENCIA.

INSTRUCCIONES DE MANTENIMIENTO.

Cuida bien de tu Jetson para que circule con suavidad y seguridad. Aquí te explicamos cómo:

Manejo de su Jetson

- EVITE EXPONER EL PRODUCTO A VIBRACIONES FUERTES O IMPACTOS FÍSICOS INTENSOS.
- NO DESMONTE NUNCA LA BATERÍA.
- MANTENGA EL PRODUCTO ALEJADO DEL AGUA Y LA HUMEDAD.
- CIRCULE POR SUPERFICIES LISAS Y PLANAS PARA EVITAR ROTURAS.
- NUNCA TRANSPORTE SU PRODUCTO POR LAS RUEDAS, EL ASIENTO Y/O EL MANILLAR.
- TENGA CUIDADO DE NO TIRAR O ENGANCHAR EL CABLEADO QUE CONECTA EL MOTOR CON LOS COMPONENTES DEL MANILLAR.

Instrucciones de almacenamiento

- CARGUE COMPLETAMENTE LA BATERÍA ANTES DE GUARDAR EL PRODUCTO DURANTE LARGOS PERIODOS DE TIEMPO.
- CUANDO ESTÉ ALMACENADA DURANTE LARGOS PERIODOS DE TIEMPO, CARGUE COMPLETAMENTE LA BATERÍA UNA VEZ AL MES.
- CUBRA EL PRODUCTO PARA PROTEGERLO DEL POLVO.
- ALMACENE EL PRODUCTO EN INTERIORES Y EN UN LUGAR SECO A UNA TEMPERATURA ENTRE 10°C Y 35°C (50°F - 95°F).

Limpieza de su Jetson

- ASIENTO Y BASTIDOR - LIMPIE CON UN PAÑO HÚMEDO SIN POLVO O HUMEDECIDO EN ALCOHOL. A CONTINUACIÓN, UTILICE UN PAÑO SECO SIN POLVO.
- MANILLAR - LÍMPIELO CON JABÓN SUAVE UTILIZANDO UN PAÑO HÚMEDO SIN POLVO. ELIMINE EL EXCESO DE JABÓN CON OTRO PAÑO HÚMEDO.
- COMPONENTES DE LAS RUEDAS - LÍMPIELOS CON UN PAÑO HÚMEDO SIN POLVO.
- NEUMÁTICOS - LÍMPIELOS CON UN PAÑO HÚMEDO SIN POLVO. TAMBIÉN SE PUEDE UTILIZAR UN PRODUCTO DE ACABADO O LIMPIADOR DE NEUMÁTICOS.

⚠ **ADVERTENCIA:** No rocíe ni aplique agua directamente sobre el producto. El agua puede dañar el cableado, el compartimento de la batería y las luces, así como deteriorar el cuadro, todo lo cual podría provocar un mal funcionamiento que pondría en peligro la seguridad del ciclista.

⚠ Precauciones con las pilas

SU PRODUCTO TIENE UNA BATERÍA DE IONES DE LITIO. TENGA CUIDADO AL MANIPULARLA.

- MANTENER EL PRODUCTO ALEJADO DEL FUEGO Y DEL CALOR EXCESIVO.
- EVITE LOS CHOQUES FÍSICOS INTENSOS, LAS VIBRACIONES FUERTES O LOS IMPACTOS.
- PROTEGER EL PRODUCTO DEL AGUA O LA HUMEDAD.
- NO COLOQUE NI ALMACENE EL PRODUCTO AMONTONADO ENCIMA O DEBAJO DE OTROS OBJETOS.
- NO DESMONTE EL PRODUCTO NI SU BATERÍA.
- NO TIRE EL PRODUCTO A LA BASURA. LLEVE EL PRODUCTO A UNA INSTALACIÓN ESPECIALIZADA EN RESIDUOS ELECTRÓNICOS O A UN CENTRO DE RECICLAJE DE BATERÍAS. PARA OBTENER MÁS INFORMACIÓN SOBRE LOS CENTROS DE ELIMINACIÓN MÁS CERCANOS, PÓNGASE EN CONTACTO CON SU AYUNTAMIENTO O EMPRESA DE TRANSPORTE DE RESIDUOS.
- SI LA BATERÍA DEL PRODUCTO SE CALIENTA O MUESTRA SIGNOS DE SOBRECALENTAMIENTO, EMITE UN OLOR O SONIDO INUSUAL, PIERDE LÍQUIDO O GAS, O CAMBIA DE FORMA O COLOR, HÁGALO INMEDIATAMENTE:
  1. SI ESTÁ EN USO, DEJE DE UTILIZAR EL PRODUCTO INMEDIATAMENTE. RETIRE EL CABLE DE CARGA DEL PRODUCTO SI ESTÁ ENCHUFADO.
  2. DEJE DE UTILIZAR EL PRODUCTO.
  3. SI ES SEGURO HACERLO, TRASLADE EL PRODUCTO A UN ESPACIO DESPEJADO Y ALEJADO DE CUALQUIER OBJETO INFLAMABLE.
  4. LLAME A LOS SERVICIOS DE EMERGENCIA LOCALES PARA OBTENER AYUDA.
  5. LAVE A FONDO CON AGUA CORRIENTE LIMPIA LOS OJOS O LAS ZONAS DE LA PIEL QUE HAYAN ENTRADO EN CONTACTO CON EL LÍQUIDO ELECTROLÍTICO DE LA BATERÍA QUE GOTEA Y BUSQUE ATENCIÓN MÉDICA ADICIONAL.
- SI TIENE ALGÚN PROBLEMA CON LA BATERÍA, PÓNGASE EN CONTACTO CON EL EQUIPO DE ATENCIÓN AL CLIENTE DE JETSON.

CONÉCTESE CON NOSOTROS.

RIDEJETSON.COM/SUPPORT
RIDEJETSON.COM/CHAT

1-844-585-7462

No dejes de seguir a @ridejetson en las redes sociales para enterarte de fantásticas ofertas, sorteos y todas las novedades de Jetson.

¿TE GUSTA TU COCHE?

Deje su opinión en ridejetson.com/reviews.
Estamos impacientes por saber de ti
#MakeMoves




JETSON

ПУТЕВОДИТЕЛЬ ДЛЯ ВАШЕЙ ПОЕЗДКИ.

ВАЖНО:
Внимательно прочитайте и сохраните для дальнейшего использования.

С помощью интеллектуальной грузовой системы RackIt.

JETSON

BOLT PRO X

Электрический велосипед.

МОДЕЛЬ SKU(S): JBLTPX-BLK

НАШИ ДВА ГЛАВНЫХ ПРАВИЛА:

БУДЬТЕ ОСТОРОЖНЫ.
ПОЛУЧАЙТЕ УДОВОЛЬСТВИЕ!



ПРОИЗВЕДЕНО В ЮЭЯНЕ, КИТАЙ
ИМПОРТИРУЕТСЯ КОМПАНИЕЙ TRURIDE TECH LLC.
ПОЧТОВЫЙ ЯЩИК 461, ДЖЕРСИ-СИТИ, НЬЮ-ДЖЕРСИ 07302-9998

КОД ДАТЫ: 07/2025
ВЕРСИЯ ДОКУМЕНТА: V2.0
СДЕЛАНО В КИТАЕ

© 2025, TRURIDE TECH. ВСЕ ПРАВА ЗАЩИЩЕНЫ. ПРОИЗВЕДЕНО ДЛЯ TRURIDE TECH LLC.
JETSON® - ЗАРЕГИСТРИРОВАННЫЙ ТОВАРНЫЙ ЗНАК, ИСПОЛЬЗУЕМЫЙ ПО ЛИЦЕНЗИИ JETSTREAM BRANDS LLC.
НИКАКАЯ ЧАСТЬ ЭТОГО ДОКУМЕНТА, ВКЛЮЧАЯ ФОРМУ, ГРАФИКУ И ДИЗАЙН, НЕ МОЖЕТ БЫТЬ ВОСПРОИЗВЕДЕНА
ИЛИ ПЕРЕДАНА В ЛЮБОЙ ФОРМЕ И ЛЮБЫМИ СРЕДСТВАМИ.



Содержание

Предупреждения о безопасности 4
Гарантийное обслуживание и регистрация продукции 7
1. О вашем продукте
1.1 Обзор продукции 8
1.2 Что в коробке 10
1.3 Характеристики продукта 11
1.4 Онлайн-ресурсы 11
2. Инструкции по установке
2.1 Начальные заметки 12
2.2 Пригодность к езде 12
2.3 Раскладывание и складывание руля 13
2.4 Крепление сиденья 15
2.5 Крепление педалей 16
2.6 Обеспечение безопасности звонока 17
2.7 Крепление переднего отражателя 17
2.8 Зарядка аккумулятора 18
3. Подготовка к поездке
3.1 Проверка безопасности перед поездкой. 20
3.2 Накачка и давление в шинах 21
3.3 Проверка и регулировка тормозов 22
3.4 Регулировка поворота рукоятки 24
3.5 Перестановка сиденья 25
4. Инструкция по эксплуатации
4.1 Включение и выключение питания 26
4.2 Проверка уровня заряда аккумулятора 27
4.3 Использование фар 27
4.4 Использование звонока 27
4.5 Использование подставки 27
4.6 Использование стойки RackIt интеллектуальной грузовой системы 28
5. Инструкции по переезду и хранению
5.1 Езда на электронном велосипеде 30
5.2 Использование электронной педали помощи . . . 30
5.3 Традиционные велосипеды 30
5.4 Использование дросселя 31
5.5 Активация круиз-контроля 31
5.6 Использование тормозов 31
5.7 Безопасность шлема 32
5.8 Максимальное увеличение скорости и дальности поездки 33
Уход и обслуживание 34
Связь с нами 36

ПРЕДУПРЕЖДЕНИЯ О БЕЗОПАСНОСТИ.

СОХРАНЯЙТЕ ЭТИ ИНСТРУКЦИИ.

УКАЗАНИЯ О РИСКЕ ВОЗГОРАНИЯ ИЛИ ТРАВМИРОВАНИЯ ЛЮДЕЙ И ВАЖНЫЕ УКАЗАНИЯ ПО БЕЗОПАСНОСТИ

- Перед использованием, пожалуйста, внимательно прочитайте руководство пользователя и предупреждения по безопасности, убедитесь, что вы понимаете и принимаете все инструкции по безопасности. Пользователь будет нести ответственность за любые потери или повреждения, вызванные неправильным использованием.
- **Неправильное использование зарядного устройства может привести к возгоранию и взрыву, что повлечет за собой повреждение имущества, травмы и смерть.**
- Перед каждым циклом работы оператор должен выполнить предэксплуатационные проверки, указанные производителем: Все защитные кожухи и колодки, изначально поставляемые производителем, находятся на своих местах и в исправном состоянии; Тормозная система функционирует должным образом; Все защитные кожухи осей, защитные кожухи цепи или другие кожухи или защитные устройства, поставляемые производителем, находятся на своих местах и в исправном состоянии; Шины находятся в хорошем состоянии, накачаны должным образом и имеют достаточный остаток протектора; Территория, на которой будет эксплуатироваться изделие, должна быть безопасной и пригодной для безопасной эксплуатации.
- Обслуживание и ремонт компонентов должны осуществляться в соответствии со спецификациями производителя и с использованием только разрешенных производителем запасных частей, а установка должна производиться дилерами или другими квалифицированными специалистами.
- Предупреждение о недопустимости перезарядки неперезаряжаемых аккумуляторов.
- Не допускайте контакта рук, ног, волос, частей тела, одежды или других подобных предметов с движущимися частями, колесами или трансмиссией во время работы двигателя.
- Данное изделие не должно использоваться детьми или лицами с ограниченными физическими, сенсорными или умственными способностями, а также с недостаточным опытом и знаниями, если только они не получили надзор или инструктаж (IEC 60335-1/A2:2006).
- Дети без присмотра взрослых не должны играть с изделием (IEC 60335-1/A2:2006).
- Необходим присмотр взрослых.
- Запрещается использовать устройства для выполнения гонок, трюковой езды или других маневров, которые могут привести к потере управления или вызвать неконтролируемые действия или реакции оператора/пассажира.
- Никогда не используйте вблизи автотранспорта.
- Избегайте острых кочек, водосточных решеток и резких перепадов поверхности. Скутер может внезапно остановиться.
- Избегайте улиц и поверхностей с водой, песком, гравием, грязью, листьями и другим мусором. Влажная погода ухудшает сцепление с дорогой, торможение и видимость.
- Избегайте поездок вблизи легковоспламеняющихся газов, пара, жидкостей или пыли, которые могут вызвать пожар.
- Операторы должны придерживаться всех рекомендаций и инструкций производителя, а также соблюдать все законы и постановления: Эксплуатация транспортных средств без фар должна осуществляться только в условиях достаточной видимости при дневном свете; владельцам рекомендуется выделяться (для заметности) с помощью освещения, светоотражателей, а для низко идущих транспортных средств - сигнальных флагов на гибких шестах.
- Лица со следующими заболеваниями должны быть предостережены от работы: Сердечно-сосудистые

заболевания; беременные женщины; лица с заболеваниями головы, спины или шеи или перенесшие операции на этих участках тела; лица с любыми психическими или физическими заболеваниями, которые могут сделать их восприимчивыми к травмам или ослабить их физическую ловкость или умственные способности, чтобы распознать, понять и выполнить все инструкции по безопасности и быть способными принять опасности, присущие использованию устройства.

- Не катайтесь ночью.
- Не катайтесь после приема алкоголя или лекарств, отпускаемых по рецепту.
- Не переносите предметы во время езды.
- Никогда не работайте с изделием босиком.
- Всегда носите обувь и держите шнурки завязанными.
- Следите за тем, чтобы ваши ноги всегда надежно стояли на палубе.
- Операторы всегда должны использовать соответствующую защитную одежду, включая, но не ограничиваясь, шлем с соответствующим сертификатом и любое другое оборудование, рекомендованное производителем: Всегда надевайте защитное снаряжение, такое как шлем, наколенники и локтевые щитки.
- Всегда уступайте дорогу пешеходам.
- Будьте внимательны к предметам, находящимся впереди и вдали от вас.
- Не позволяйте себе отвлекаться во время езды, например, отвечать на телефонные звонки или заниматься какими-либо другими делами.
- На изделии не может кататься более одного человека.
- Когда вы едете вместе с другими велосипедистами, всегда держите безопасную дистанцию, чтобы избежать столкновения.
- При повороте обязательно сохраняйте равновесие.
- Езда с неправильно отрегулированными тормозами опасна и может привести к серьезным травмам или смерти.
- Во время работы тормоз может нагреваться, не прикасайтесь к нему голой кожей.
- Слишком резкое или внезапное нажатие на тормоз может заблокировать колесо, что приведет к потере контроля и падению. Внезапное или чрезмерное нажатие на тормоз может привести к травмам или смерти.
- Если тормоз ослаблен, отрегулируйте его с помощью шестигранного ключа, отвертки или другого подходящего инструмента или обратитесь в службу технической поддержки Jetson.
- Немедленно заменяйте изношенные или сломанные детали.
- Перед поездкой проверьте, все ли знаки безопасности на месте и понятны ли они.
- Владелец должен разрешить использование и эксплуатацию устройства после демонстрации того, что операторы могут понимать и управлять всеми компонентами устройства до его использования.
- Не катайтесь без надлежащей подготовки. Не катайтесь на высоких скоростях, по неровной местности или на склонах. Не выполняйте трюки и не поворачивайте резко.
- Рекомендуется для использования в помещениях.
- Длительное воздействие ультрафиолетовых лучей, дождя и других факторов может повредить материалы корпуса, поэтому храните его в помещении, когда он не используется.
- Персональные устройства электронной мобильности не предназначены для использования в высокогорных местах, требующих увеличенного расстояния между электрическими проводами в электрических цепях, что указывает на то, что они не предназначены для использования на высоте более 2 000 метров над уровнем моря.
- Используйте только аккумулятор(ы), указанный(ые) производителем
- ХРАНИТЕ В ПОМЕЩЕНИИ, КОГДА НЕ ИСПОЛЬЗУЕТЕ. ОСТАВЛЯЙТЕ В ПОМЕЩЕНИИ ВО ВРЕМЯ ЗАРЯДКИ ИЛИ КОГДА НЕ ИСПОЛЬЗУЕТЕ ДЛЯ ВОЖДЕНИЯ.
- **ОСТОРОЖНО** - Риск возгорания - Все детали не могут быть разобраны пользователем.
- **ПРЕДУПРЕЖДЕНИЕ** - опасность возгорания и поражения электрическим током - нет частей, обслуживаемых пользователем.
- Осторожно: Опасность возгорания
- Вес велосипедиста не должен превышать 220 фунтов | 99,8 кг.

МОДИФИКАЦИИ

Не пытайтесь разбирать, модифицировать, ремонтировать или заменять устройство или какие-либо его компоненты без указания специалистов отдела обслуживания Jetson. Это приведет к аннулированию гарантии и может стать причиной неисправностей, которые могут привести к травмам.

ДОПОЛНИТЕЛЬНЫЕ МЕРЫ ПРЕДОСТОРОЖНОСТИ ПРИ ЭКСПЛУАТАЦИИ

Не поднимайте изделие с земли, когда оно включено и колеса находятся в движении. Это может привести к свободному вращению колес, что может стать причиной травмы для вас или других людей, находящихся рядом. Не прыгайте на изделие и с него, а также не прыгайте во время его использования. Во время работы всегда держите ноги на подставке для ног. Перед использованием всегда проверяйте заряд аккумулятора.

УТИЛИЗАЦИЯ ИСПОЛЬЗОВАННОГО АККУМУЛЯТОРА



Аккумулятор может содержать опасные вещества, которые могут угрожать окружающей среде и здоровью людей. Этот символ, нанесенный на батарею и/или упаковку, указывает на то, что использованная батарея не должна рассматриваться как бытовой отход. Батареи следует сдавать на переработку в соответствующий пункт приема. Обеспечив правильную утилизацию использованных батарей, вы поможете предотвратить возможные негативные последствия для окружающей среды и здоровья человека. Вторичная переработка материалов поможет сохранить природные ресурсы. Для получения дополнительной информации о переработке использованных батареек обратитесь в местную муниципальную службу утилизации отходов.

УВЕДОМЛЕНИЕ О СОБЛЮДЕНИИ

Данное устройство соответствует части 15 правил FCC. Эксплуатация устройства разрешена при соблюдении следующих двух условий: (1) устройство не должно создавать вредных помех, и (2) устройство должно принимать любые помехи, включая помехи, которые могут вызвать нежелательную работу. Внимание: Изменения или модификации данного устройства, не одобренные стороной, ответственной за соответствие, могут лишить пользователя права на эксплуатацию оборудования.

ПРИМЕЧАНИЕ: Данное оборудование было протестировано и признано соответствующим ограничениям для цифровых устройств класса B в соответствии с частью 15 правил FCC. Эти ограничения предназначены для обеспечения разумной защиты от вредных помех при установке в жилых помещениях. Данное оборудование генерирует, использует и может излучать радиочастотную энергию и, если оно установлено и используется не в соответствии с инструкциями, может создавать вредные помехи для радиосвязи. Однако нет никакой гарантии, что помехи не возникнут в конкретной установке. Если данное оборудование создает вредные помехи для радио- или телевизионного приема, что можно определить, выключив и включив оборудование, пользователю рекомендуется попытаться устранить помехи одним или несколькими из следующих способов:

- Переориентируйте или переместите приемную антенну.
- Увеличьте расстояние между оборудованием и приемником.
- Подключите оборудование к розетке в цепи, отличной от той, к которой подключен ресивер.
- Обратитесь за помощью к дилеру или опытному специалисту по радио/ТВ.
- Для обеспечения соответствия ограничениям FCC класса B с этим устройством необходимо использовать экранированные кабели.

⚠ ВНИМАНИЕ:

Несоблюдение следующих инструкций может привести к травмам ребенка или окружающих.

- Во время сборки держите мелкие детали вдали от детей.
- Сборка и демонтаж аксессуара должны осуществляться взрослым.
- Часто осматривайте изделие на предмет повреждений.

*** ТРЕБУЕТСЯ СБОРКА ДЛЯ ВЗРОСЛЫХ.**

⚠ ВНИМАНИЕ:

Чтобы снизить риск травм, необходим присмотр взрослых. Никогда не используйте на проезжей части, вблизи автотранспорта, на крутых склонах или ступенях, в бассейнах или других водоемах; всегда надевайте обувь и не допускайте более 1 велосипедиста.

⚠ ВНИМАНИЕ:

Всегда соблюдайте основные меры предосторожности при использовании этого продукта, включая следующие:

(A) Прочтите все инструкции перед использованием продукта.

(B) Для снижения риска получения травм необходимо обеспечить строгий контроль при использовании изделия вблизи детей.

(C) Не вставляйте пальцы или руки в изделие.

(D) Не используйте этот прибор, если эластичный кабель питания или выходной кабель помят, имеет нарушенную изоляцию или имеет другие признаки повреждения.

(E) Для всего оборудования. В инструкции должно быть указано: Этот прибор не предназначен для использования при температуре окружающей среды ниже 14°F (-10°C) или выше 104°F (40°C).

(F) Для всех устройств в инструкции должна быть указана информация:
Аккумулятор предназначен для зарядки при температуре окружающей среды от 32°F (0°C) до 104°F (40°C). Никогда не заряжайте батарею, если температура окружающей среды выходит за пределы этого диапазона.

КАЛИФОРНИЙСКОЕ ПРЕДЛОЖЕНИЕ 65

⚠ ВНИМАНИЕ:

ЭТОТ ПРОДУКТ МОЖЕТ ПОДВЕРГАТЬ ВАС ВОЗДЕЙСТВИЮ ХИМИЧЕСКИХ ВЕЩЕСТВ, ВКЛЮЧАЯ КАДМИЙ, КОТОРЫЙ, КАК ИЗВЕСТНО ШТАТУ КАЛИФОРНИЯ, МОЖЕТ ВЫЗЫВАТЬ РАК, ВРОЖДЕННЫЕ ДЕФЕКТЫ ИЛИ ДРУГИЕ РЕПРОДУКТИВНЫЕ НАРУШЕНИЯ. ДЛЯ ПОЛУЧЕНИЯ ДОПОЛНИТЕЛЬНОЙ ИНФОРМАЦИИ ПОСЕТИТЕ САЙТ: WWW.P65WARNINGS.CA.GOV.

ГАРАНТИЙНОЕ ПОКРЫТИЕ И РЕГИСТРАЦИЯ ПРОДУКТА.

ОБЩАЯ ОГРАНИЧЕННАЯ ГАРАНТИЯ

НА ВАШ НОВЫЙ ПРОДУКТ JETSON ПРЕДОСТАВЛЯЕТСЯ ГАРАНТИЯ ОТ ДЕФЕКТОВ МАТЕРИАЛОВ И ИЗГОТОВЛЕНИЯ, КАК УКАЗАНО НА САЙТЕ RIDEJETSON.COM/WARRANTY , В ТЕЧЕНИЕ ПЕРИОДА ВРЕМЕНИ С ДАТЫ ПЕРВОНАЧАЛЬНОЙ РОЗНИЧНОЙ ПОКУПКИ ПРИ ИСПОЛЬЗОВАНИИ В СООТВЕТСТВИИ С РУКОВОДСТВАМИ ПОЛЬЗОВАТЕЛЯ JETSON (СМ. RIDEJETSON.COM/SUPPORT). **ПО ЭТОЙ ГАРАНТИИ ВЫ СМОЖЕТЕ НАПРАВИТЬ СВОИ ПРЕТЕНЗИИ КОМПАНИИ JETSON ДАЖЕ В ТЕХ СЛУЧАЯХ, КОГДА ВЫ ПРИОБРЕЛИ ПРОДУКТ JETSON У ОДНОГО ИЗ НАШИХ АВТОРИЗОВАННЫХ РОЗНИЧНЫХ ПРОДАВЦОВ.** ЧТОБЫ ОЗНАКОМИТЬСЯ С ПОЛНЫМИ УСЛОВИЯМИ НАШЕЙ ГАРАНТИИ, ПОСЕТИТЕ САЙТ RIDEJETSON.COM/WARRANTY.

РЕГИСТРАЦИЯ ПРОДУКЦИИ

ЗАРЕГИСТРИРУЙТЕ СВОЙ НОВЫЙ JETSON, ЧТОБЫ УСКОРИТЬ ПРОЦЕСС ПОЛУЧЕНИЯ ИНДИВИДУАЛЬНОЙ ПОДДЕРЖКИ ПО ПРОДУКТУ И ГАРАНТИИ. СДЕЛАЙТЕ СВОЙ ШАГ НА САЙТЕ RIDEJETSON.COM/PAGES/REGISTRATION.

Чтобы использовать продукт гарантии или по вопросам гарантийного обслуживания обращайтесь непосредственно к нам.

www.ridejetson.com

1.
О ВАШЕМ ПРОДУКТЕ.

1.1 Обзор продукции

1. РУЛЬ
   A. ЛЕВЫЙ РУЧНОЙ ТОРМОЗ
   B. ЗАЖИМ РУЛЯ
   C. ПЕРЕДНИЙ ОТРАЖАТЕЛЬ
   D. СВЕТОВОЙ ИНДИКАТОР БАТАРЕИ
   E. ПРАВЫЙ РУЧНОЙ ТОРМОЗ
   F. КНОПКА ПИТАНИЯ
   G. КОЛОКОЛЬЧИК
   H. КНОПКА КРУИЗ-КОНТРОЛЯ/ФАРЫ
   I. ДРОССЕЛЬНАЯ ЗАСЛОНКА
2. ШТОК
3. ОТКИДНАЯ ЗАЩЕЛКА СО СТОПОРНЫМ КОЛЬЦОМ
4. ФАРА
5. КОЛЕСНЫЙ ОТРАЖАТЕЛЬ (×2; ПЕРЕДНИЙ И ЗАДНИЙ)
6. КОЛЕСО (×2; ПЕРЕДНЕЕ И ЗАДНЕЕ)
7. ДИСКОВЫЙ ТОРМОЗ (×2; ПЕРЕДНИЙ И ЗАДНИЙ)
8. ВЕНТИЛЬ ДЛЯ ШИНЫ С ПЫЛЕЗАЩИТНЫМ КОЛПАЧКОМ (×2; ПЕРЕДНИЙ И ЗАДНИЙ)
9. КРЫЛО (×2; ПЕРЕДНЕЕ И ЗАДНЕЕ)
10. ПОРТ ДЛЯ ЗАРЯДКИ С КРЫШКОЙ
11. РУЧКА ДЛЯ ПЕРЕНОСКИ
12. СИДЕНЬЕ*
13. ЗАЖИМ СИДЕНЬЯ
14. ПЕДАЛЬ С ОТРАЖАТЕЛЯМИ* (×2; СЛЕВА И СПРАВА)
15. ЗАДНИЙ ОТРАЖАТЕЛЬ
16. RACKIT ИНТЕЛЛЕКТУАЛЬНАЯ ГРУЗОВАЯ СИСТЕМА
    A. ОТРАЖАТЕЛЬ
    B. ПЕТЛЯ ДЛЯ КРЕПЛЕНИЯ ТАРЗАНКИ (×2; СЛЕВА И СПРАВА)
17. ПОДСТАВКА
18. ЗАРЯДНОЕ УСТРОЙСТВО
19. ЗАРЯДНОЙ КАБЕЛЬ
20. БУГЕЛЬНЫЙ РЕМЕНЬ

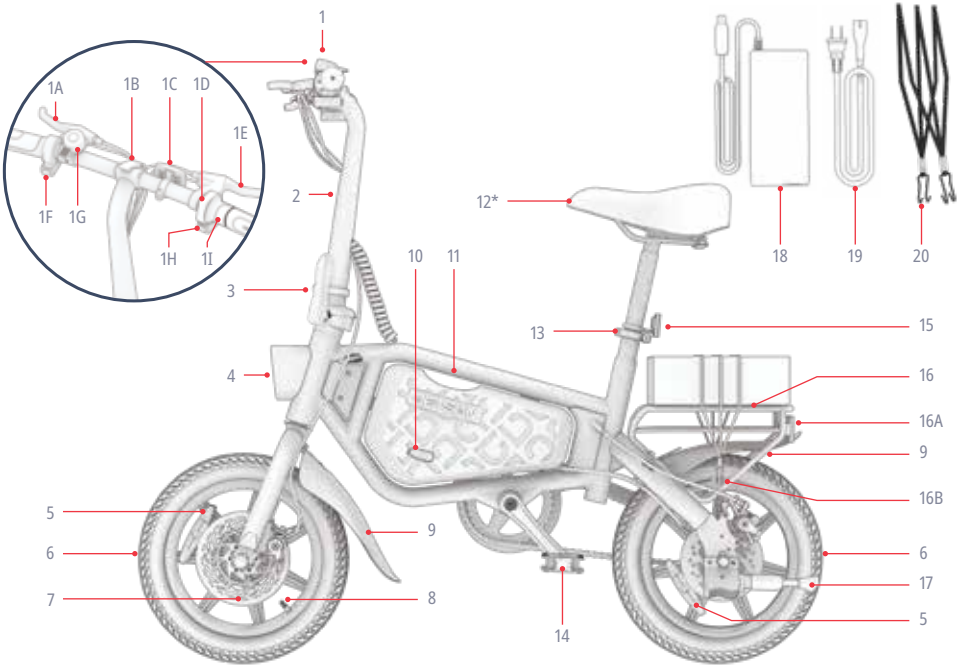

**ТРЕБУЕТСЯ СБОРКА*

ПРИМЕЧАНИЕ: ИЗОБРАЖЕНИЯ МОГУТ НЕ ТОЧНО ОТРАЖАТЬ ВНЕШНИЙ ВИД РЕАЛЬНОГО ПРОДУКТА.

1.2 Что в коробке

В КОМПЛЕКТ ВХОДЯТ ИНСТРУМЕНТЫ ДЛЯ СБОРКИ, НАСТРОЙКИ И ОБСЛУЖИВАНИЯ:

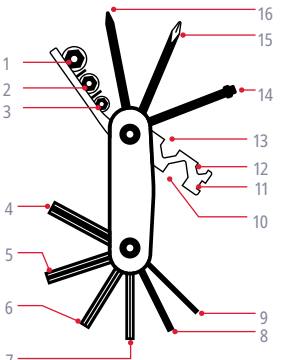

МУЛЬТИИНСТРУМЕНТ ИДЕНТИФИКАЦИЯ НАКОНЕЧНИКА:	
1. 10 ММ ГНЕЗДО	9. ШЕСТИГРАННЫЙ КЛЮЧ 2 ММ
2. 9 ММ ГНЕЗДО	10. ГАЕЧНЫЙ КЛЮЧ 15 ММ
3. 8 ММ ГНЕЗДО	11. СПИЦЕВОЙ КЛЮЧ 14 КАЛИБРА
4. ШЕСТИГРАННЫЙ КЛЮЧ 6 ММ	12. ШЕСТИГРАННЫЙ КЛЮЧ 8 ММ
5. ШЕСТИГРАННЫЙ КЛЮЧ 5 ММ	13. ШЕСТИГРАННЫЙ КЛЮЧ 10 ММ
6. ШЕСТИГРАННЫЙ КЛЮЧ 4 ММ	14. КРЕПЕЖНЫЙ ВИНТ
7. ШЕСТИГРАННЫЙ КЛЮЧ 3 ММ	15. КРЕСТООБРАЗНАЯ ОТВЕРТКА
8. ШЕСТИГРАННЫЙ КЛЮЧ 2.5 ММ	16. ПЛОСКАЯ ОТВЁРТКА

- Мультиинструмент

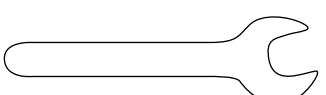

- гаечный ключ 15 мм

1.3 Характеристики продукта

- ОГРАНИЧЕНИЕ ПО ВЕСУ: 220 ФУНТОВ | 99,8 КГ
- ВЕС ИЗДЕЛИЯ: 43,3 ФУНТА | 19,6 КГ
- РЕКОМЕНДУЕМЫЙ ВОЗРАСТ: 12+
- РАЗМЕРЫ ИЗДЕЛИЯ В РАЗВЕРНУТОМ ВИДЕ: 44,5 ДЮЙМА (Д) × 19,3 ДЮЙМА (Ш) × 39,4 ДЮЙМА (В) | 110,0 СМ (Д) × 49,0 СМ (Ш) × 100,0 СМ (В)
- РАЗМЕРЫ ИЗДЕЛИЯ В СЛОЖЕННОМ ВИДЕ: 44,5 ДЮЙМА (Д) × 13,6 ДЮЙМА (Ш) × 26,6 ДЮЙМА (В) | 110,0 СМ (Д) × 34,5 СМ (Ш) × 67,6 СМ (В)
- РАЗМЕР ШИНЫ: 12,0 ДЮЙМОВ (В) × 2,5 ДЮЙМОВ (Ш) | 30,5 СМ (В) × 6,3 СМ (Ш)
- МАКСИМАЛЬНАЯ СКОРОСТЬ: 15,5 МИЛЬ/Ч* | 25,0 КМ/Ч*
- МАКСИМАЛЬНЫЙ РАДИУС ДЕЙСТВИЯ ДРОССЕЛЯ: 15 МИЛЬ | 24,1 КМ *, **
- ТИП ТОРМОЗОВ: ПЕРЕДНИЕ И ЗАДНИЕ ДИСКОВЫЕ
- АККУМУЛЯТОР: 36 В, 6,0 АЧ
- ТИП АККУМУЛЯТОРА: ЛИТИЙ-ИОННЫЙ
- МОТОР: 350W***
- ВЫХОД ЗАРЯДНОГО УСТРОЙСТВА: 42 В ПОСТ, ТОКА, 1,5 А МАКС
- СЕРТИФИКАЦИЯ UL: UL 100 - 240V
- ВРЕМЯ ЗАРЯДКИ: ОКОЛО 5 ЧАСОВ
- РЕКОМЕНДУЕМОЕ ДАВЛЕНИЕ В ШИНАХ: 36 - 40 PSI

**АССОРТИМЕНТ, СКОРОСТЬ, ВРЕМЯ РАБОТЫ АККУМУЛЯТОРА И ДРУГИЕ ХАРАКТЕРИСТИКИ МОГУТ ВАРЬИРОВАТЬСЯ В ЗАВИСИМОСТИ ОТ УСЛОВИЙ ЕЗДЫ И САЙТА .*

***ПРИ НАГРУЗКЕ 165,4 ФУНТА | 75 КГ, ТЕМПЕРАТУРЕ ВОЗДУХА 77°F | 25°C И СКОРОСТИ 15,5 МИЛЬ/Ч | 25 КМ/Ч. ДОПОЛНИТЕЛЬНЫЕ СВЕДЕНИЯ ОБ УСЛОВИЯХ, КОТОРЫЕ МОГУТ ПОВЛИЯТЬ НА ДАЛЬНОСТЬ ДЕЙСТВИЯ, СМ. В РАЗДЕЛЕ 5.8.*

****ПИКОВАЯ МОЩНОСТЬ*

1.4 Онлайн-ресурсы

Сканируйте, чтобы найти самые актуальные справочные материалы и ресурсы поддержки.

Найдите это ресурсов поддержки на сайте https://cdn.shopify.com/s/files/1/2530/6734/files/BOLT-PRO-X_MANUAL-web-1749153482743.pdf

Наша коллекция ресурсов поддержки можно найти по адресу https://ridejetson.com/pages/product-manuals

2. ИНСТРУКЦИИ ПО УСТАНОВКЕ.

2.1 Начальные заметки

- НАЧНИТЕ СВОЕ ПРИКЛЮЧЕНИЕ ПРАВИЛЬНО. ПЕРЕД ИСПОЛЬЗОВАНИЕМ ДАННОГО ИЗДЕЛИЯ ВНИМАТЕЛЬНО ПРОЧИТАЙТЕ ВСЕ РУКОВОДСТВО ПОЛЬЗОВАТЕЛЯ, ВКЛЮЧАЯ ПРЕДУПРЕЖДЕНИЯ О БЕЗОПАСНОСТИ. УБЕДИТЕСЬ, ЧТО ВЫ ПОНИМАЕТЕ, ПРИНИМАЕТЕ И СОБЛЮДАЕТЕ ВСЕ ТРЕБОВАНИЯ:
  - РЕКОМЕНДАЦИИ ПРОИЗВОДИТЕЛЯ.
  - ИНСТРУКЦИИ ПО ТЕХНИКЕ БЕЗОПАСНОСТИ И ПРЕДУПРЕЖДЕНИЯ.
  - МЕСТНЫЕ ЗАКОНЫ И ПОСТАНОВЛЕНИЯ, КАСАЮЩИЕСЯ ЕЗДЫ И ЭКСПЛУАТАЦИИ.

- БУДЬТЕ ОСТОРОЖНЫ ПРИ РАСПАКОВКЕ. СНИМИТЕ ВСЮ УПАКОВКУ И ПОСТАВЬТЕ ЭЛЕКТРОННЫЙ ВЕЛОСИПЕД ВЕРТИКАЛЬНО НА ПОДСТАВКУ ПЕРЕД СБОРКОЙ. (СМ. РАЗДЕЛ 4.5)

- НАПРАВЛЕНИЯ, ПРИВЕДЕННЫЕ В ДАННОМ РУКОВОДСТВЕ, - ПРАВОЕ, ЛЕВОЕ, ПЕРЕДНЕЕ/ПЕРЕДНЕЕ И ЗАДНЕЕ/ЗАДНЕЕ - ОРИЕНТИРОВАНЫ ТАК, КАК ИХ ВИДИТ ВЕЛОСИПЕДИСТ, СИДЯЩИЙ НА ЭЛЕКТРОВЕЛОСИПЕДЕ. НАПРИМЕР, "ПРАВАЯ СТОРОНА" ЭЛЕКТРОННОГО ВЕЛОСИПЕДА - ЭТО СТОРОНА, ГДЕ БУДЕТ НАХОДИТЬСЯ ПРАВАЯ РУКА ВЕЛОСИПЕДИСТА.

2.2 Пригодность гонщика

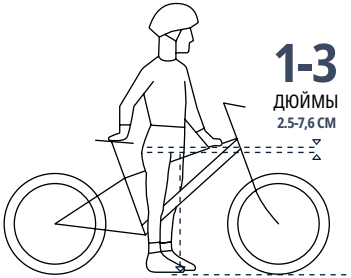

Для безопасной и комфортной езды между промежностью и верхней трубой рамы велосипеда должно быть расстояние не менее 1-3 дюймов (2,5-7,6 см), когда велосипедист сидит на изделии, поставив обе ноги ровно на землю.

2.3 Раскладывание и складывание руля

КОГДА РАСКЛАДЫВАТЬ: ДЛЯ УСТАНОВКИ И КАТАНИЯ
КОГДА СКЛАДЫВАТЬ: ДЛЯ ХРАНЕНИЯ И ТРАНСПОРТИРОВКИ

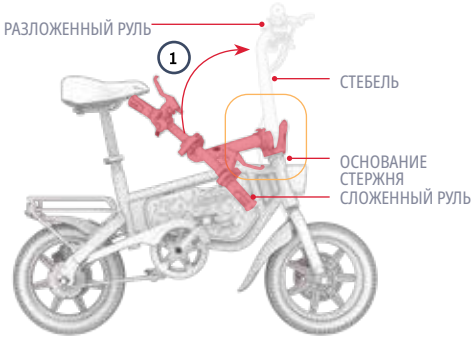

Развернуть:

1. ОСТОРОЖНО ПОДНИМИТЕ РУЛЬ, ПОКА ШТОК НЕ УПРЕТСЯ В ОСНОВАНИЕ ШТОКА ВЕРТИКАЛЬНО.
2. НАЖМИТЕ НА ОТКИДНУЮ ЗАЩЕЛКУ ДО ЩЕЛЧКА В ЗАКРЫТОМ (ЗАПЕРТОМ) ПОЛОЖЕНИИ.
3. ЗАКРЕПИТЕ ЗАЩЕЛКУ С ПОМОЩЬЮ СТОПОРНОГО КОЛЬЦА: ПОВОРАЧИВАЙТЕ КОЛЬЦО ПО ЧАСОВОЙ СТРЕЛКЕ ВОКРУГ СТЕРЖНЯ, ПОКА ВЫСТУП НА КОЛЬЦЕ НЕ ВОЙДЕТ В ПАЗ НА ЗАЩЕЛКЕ.
4. УБЕДИТЕСЬ, ЧТО ЗАЩЕЛКА ЗАФИКСИРОВАНА И ЕЕ НЕВОЗМОЖНО ОТКРЫТЬ.

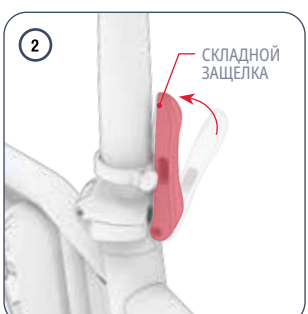

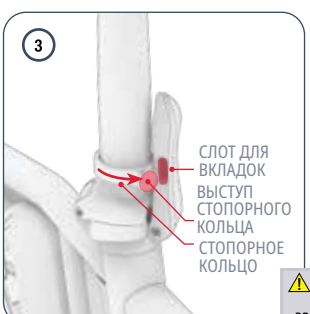

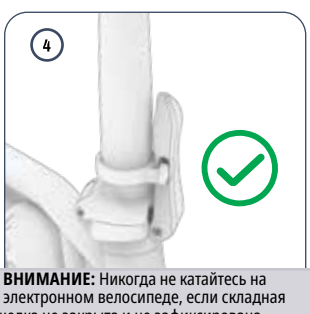

⚠ **ВНИМАНИЕ:** Никогда не катайтесь на электронном велосипеде, если складная защелка не закрыта и не зафиксирована стопорным кольцом.

Сложить:

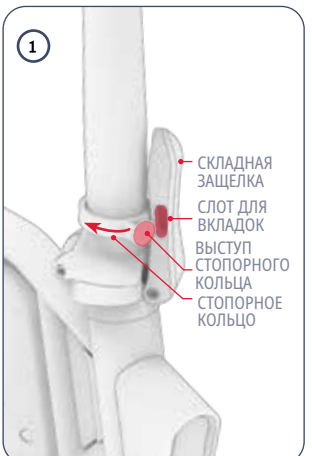

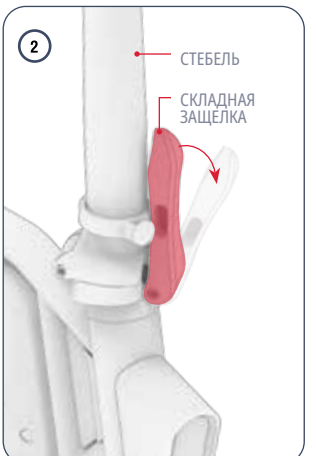

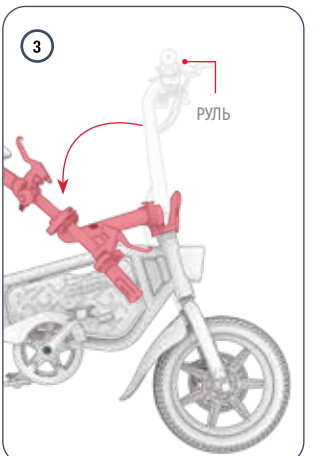

1. ПОВЕРНИТЕ СТОПОРНОЕ КОЛЬЦО ПРОТИВ ЧАСОВОЙ СТРЕЛКИ ВОКРУГ ШТОКА, ПОКА ВЫСТУП НЕ ВЫЙДЕТ ИЗ ПАЗА НА ОТКИДНОЙ ЗАЩЕЛКЕ.

2. ДЕРЖИТЕ ШТОК РОВНО И ПОТЯНИТЕ ОТКИДНУЮ ЗАЩЕЛКУ НА СЕБЯ (БЕЗ ФИКСАЦИИ).

3. АККУРАТНО ОПУСТИТЕ РУЛЬ ВНИЗ К СТОРОНЕ ВЕЛОСИПЕДА, ПРОТИВОПОЛОЖНОЙ СКЛАДНОЙ ЗАЩЕЛКЕ.

2.4 Крепление сиденья

1. ОТКРОЙТЕ ЗАЩЕЛКУ НА ЗАЖИМЕ СИДЕНЬЯ.
2. НАЙДИТЕ МЕТКУ "МИНИМАЛЬНАЯ ВСТАВКА", ВЫГРАВИРОВАННУЮ В НИЖНЕЙ ЧАСТИ ПОДСЕДЕЛЬНОГО ШТЫРЯ.
3. УДЕРЖИВАЙТЕ СИДЕНЬЕ В ПОЛОЖЕНИИ НАД ВЕЛОСИПЕДОМ.
4. ОПУСТИТЕ ПОДСЕДЕЛЬНЫЙ ШТЫРЬ ЧЕРЕЗ ЗАЖИМ И В ПОДСЕДЕЛЬНУЮ ТРУБУ, ПОКА ОТМЕТКА "МИНИМАЛЬНАЯ ВСТАВКА" НЕ ОКАЖЕТСЯ ПОД ЗАЖИМОМ. **ПРИМЕЧАНИЕ:** ЕСЛИ ОТВЕРСТИЕ В ЗАЖИМЕ СЛИШКОМ УЗКОЕ ДЛЯ ПРИЕМА СТОЙКИ, ВЫ МОЖЕТЕ РАСШИРИТЬ ЕГО, ПОВЕРНУВ РУЧКУ НА ЗАЖИМЕ ПРОТИВ ЧАСОВОЙ СТРЕЛКИ, УДЕРЖИВАЯ ПРИ ЭТОМ ЗАЩЕЛКУ.
5. УДЕРЖИВАЯ СИДЕНЬЕ НА НУЖНОЙ ВЫСОТЕ, ЗАКРОЙТЕ ЗАЩЕЛКУ НА ЗАЖИМЕ. РУКОЙ НАДАВИТЕ НА СИДЕНЬЕ ВНИЗ. ЕСЛИ ПОДСЕДЕЛЬНЫЙ ШТЫРЬ СОСКОЛЬЗНЕТ ДАЛЬШЕ В ТРУБУ, ВЕРНИТЕ ЕГО НА МЕСТО И ЗАТЯНИТЕ ЗАЖИМ, ПОВЕРНУВ РУЧКУ ПО ЧАСОВОЙ СТРЕЛКЕ.
6. ПРОВЕРЬТЕ, НАДЕЖНО ЛИ ЗАКРЕПЛЕНО СИДЕНЬЕ.









⚠ **УСТРАНЕНИЕ НЕПОЛАДОК:** Если вы не можете легко открыть защелку зажима, возможно, ручка слишком туго затянута. Ослабьте ручку, повернув ее против часовой стрелки.

2.5 Крепление педалей

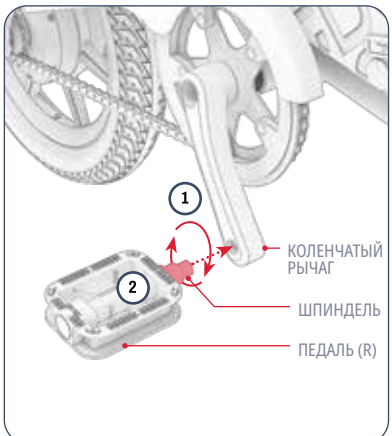

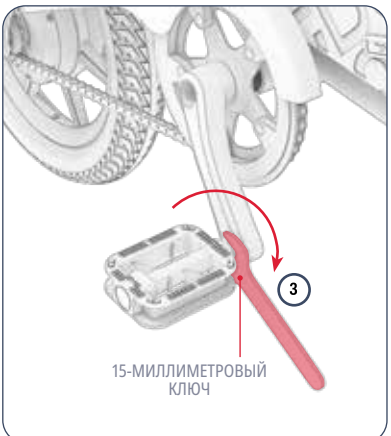

ВАМ ПОНАДОБИТСЯ 15-МИЛЛИМЕТРОВЫЙ ГАЕЧНЫЙ КЛЮЧ.

1. СОВМЕСТИТЕ ШПИНДЕЛЬ НА ПЕДАЛИ С МАРКИРОВКОЙ "R" С ОТВЕРСТИЕМ НА КОНЦЕ ШАТУНА С ПРАВОЙ СТОРОНЫ ВЕЛОСИПЕДА.
2. ДЕРЖИТЕ ОСНОВАНИЕ ПЕДАЛИ РОВНО И, СЛЕДЯ ЗА ТЕМ, ЧТОБЫ ШПИНДЕЛЬ ВХОДИЛ В ОТВЕРСТИЕ ПРЯМО, ДРУГОЙ РУКОЙ ПРОВЕРНИТЕ ШПИНДЕЛЬ В ОТВЕРСТИИ НА НЕСКОЛЬКО ОБОРОТОВ **ПО ЧАСОВОЙ СТРЕЛКЕ**.
3. С ПОМОЩЬЮ ГАЕЧНОГО КЛЮЧА ВСТАВЬТЕ И ЗАТЕМ ЗАТЯНИТЕ ШПИНДЕЛЬ В КОЛЕНЧАТОМ РЫЧАГЕ.
4. УБЕДИТЕСЬ, ЧТО ПРАВАЯ ПЕДАЛЬ ЗАКРЕПЛЕНА.
5. ПОВТОРИТЕ ШАГИ 2 - 5 С ПРАВОЙ ("L") ПЕДАЛЬЮ.

ВНИМАНИЕ: Шпиндель правой педали имеет обратную резьбу и должен вставляться и затягиваться **против часовой стрелки .**

2.6 Обеспечение безопасности звонока

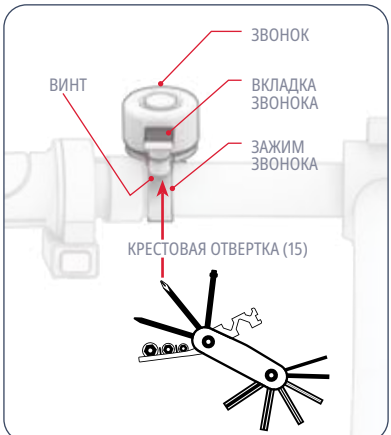

ВАМ ПОНАДОБИТСЯ НАКОНЕЧНИК КРЕСТООБРАЗНОЙ ОТВЕРТКИ (15) МУЛЬТИИНСТРУМЕНТА.

1. ОСЛАБЬТЕ (НО НЕ СНИМАЙТЕ) ВИНТ НА ЗАЖИМЕ ЗВОНОКА, ПОВЕРНУВ ЕГО ПРОТИВ ЧАСОВОЙ СТРЕЛКИ НА 1 - 2 ОБОРОТА С ПОМОЩЬЮ КРЕСТООБРАЗНОЙ ОТВЕРТКИ (15) МУЛЬТИИНСТРУМЕНТА.
2. ПОВОРАЧИВАЙТЕ ЗВОНОК ВОКРУГ РУЛЯ ДО ТЕХ ПОР, ПОКА ВЫСТУП ЗВОНКА НЕ ОКАЖЕТСЯ В МЕСТЕ, КОТОРОЕ ЛЕГКО ДОСТАТЬ БОЛЬШИМ ПАЛЬЦЕМ ЛЕВОЙ РУКИ ВЕЛОСИПЕДИСТА, ДЕРЖАЩЕГОСЯ ЗА РУЛЬ.
3. УДЕРЖИВАЯ ЗВОНОК В ТАКОМ ПОЛОЖЕНИИ, ЗАТЯНИТЕ ЗАЖИМ, ПОВЕРНУВ ВИНТ ПО ЧАСОВОЙ СТРЕЛКЕ С ПОМОЩЬЮ ОТВЕРТКИ.

2.7 Крепление переднего отражателя

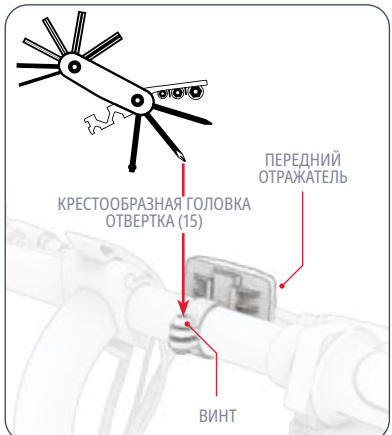

ВАМ ПОНАДОБИТСЯ НАКОНЕЧНИК КРЕСТООБРАЗНОЙ ОТВЕРТКИ (15) МУЛЬТИИНСТРУМЕНТА.

1. ПОВЕРНИТЕ ЗАЖИМ ПЕРЕДНЕГО ОТРАЖАТЕЛЯ ВОКРУГ РУЛЯ ТАК, ЧТОБЫ ОТРАЖАТЕЛЬ БЫЛ ОБРАЩЕН К ПЕРЕДНЕЙ ЧАСТИ ВЕЛОСИПЕДА.
2. СДВИНЬТЕ ОТРАЖАТЕЛЬ К ЦЕНТРУ РУЛЯ, ПОКА ЗАЖИМ ОТРАЖАТЕЛЯ НЕ БУДЕТ ПЛОТНО ПРИЛЕГАТЬ К БОЛЕЕ ТОЛСТОЙ ЧАСТИ РУЛЯ.
3. ПРИ НЕОБХОДИМОСТИ ЕЩЕ БОЛЬШЕ ЗАТЯНИТЕ ЗАЖИМ НА РУЛЕ, ПОВЕРНУВ ВИНТ ПО ЧАСОВОЙ СТРЕЛКЕ С ПОМОЩЬЮ НАКОНЕЧНИКА КРЕСТООБРАЗНОЙ ОТВЕРТКИ (15) МУЛЬТИИНСТРУМЕНТА.

2.8 Зарядка аккумулятора

1. ПОДКЛЮЧИТЕ ЗАРЯДНЫЙ КАБЕЛЬ К ЗАРЯДНОМУ УСТРОЙСТВУ
2. ОТКРОЙТЕ КРЫШКУ ЗАРЯДНОГО ПОРТА НА САЙТЕ ВАШЕГО ЭЛЕКТРОННОГО ВЕЛОСИПЕДА.
3. ПОДКЛЮЧИТЕ КАБЕЛЬ ДЛЯ ЗАРЯДКИ К СТЕНЕ, А ЗАТЕМ ВСТАВЬТЕ ЗАРЯДНОЕ УСТРОЙСТВО В ПОРТ ДЛЯ ЗАРЯДКИ.
4. КОГДА ИНДИКАТОР НА ЗАРЯДНОМ УСТРОЙСТВЕ ПРЕВРАТИТСЯ ИЗ КРАСНОГО В ЗЕЛЕНЫЙ, ЭТО ОЗНАЧАЕТ, ЧТО АККУМУЛЯТОР ПОЛНОСТЬЮ ЗАРЯЖЕН. ИЗВЛЕКИТЕ ЗАРЯДНОЕ УСТРОЙСТВО ИЗ ЗАРЯДНОГО ПОРТА И ОТСОЕДИНИТЕ КАБЕЛЬ ОТ РОЗЕТКИ.
5. ЗАКРОЙТЕ КРЫШКУ ЗАРЯДНОГО ПОРТА.

ПРИМЕЧАНИЕ: Для полной зарядки аккумулятора требуется около 5 часов. Полностью зарядите аккумулятор перед первым использованием.

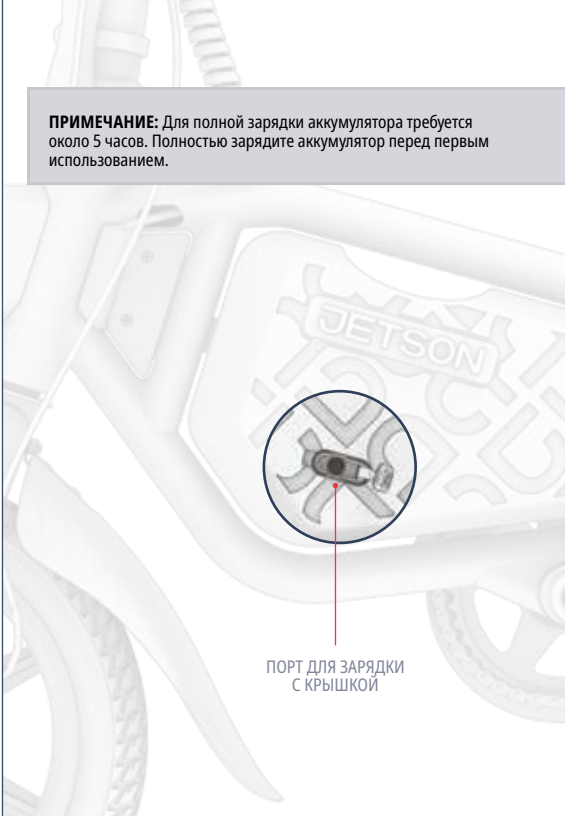

ИНДИКАТОР ЗАРЯДКИ:	КРАСНЫЙ ОСВЕЩЕНИЕ ЗАРЯДКА	ЗЕЛЁНАЯ ПОДСВЕТКА ЗАРЯДКА ЗАВЕРШЕНА



Важные указания по зарядке:

- ВСЕГДА ДЕРЖИТЕ ПОРТ ДЛЯ ЗАРЯДКИ ЗАКРЫТЫМ, ЕСЛИ АККУМУЛЯТОР НЕ ЗАРЯЖАЕТСЯ.
- НИКОГДА НЕ ВКЛЮЧАЙТЕ УСТРОЙСТВО ВО ВРЕМЯ ЗАРЯДКИ.
- НЕ ИСПОЛЬЗУЙТЕ ПЕРЕНОСНЫЕ СИЛОВЫЕ КРАНЫ.
- ДЛЯ ОБЕСПЕЧЕНИЯ НАИЛУЧШЕГО СОСТОЯНИЯ АККУМУЛЯТОРА ЗАРЯЖАЙТЕ ЕГО ПОЛНОСТЬЮ В ТЕЧЕНИЕ КАЖДОГО СЕАНСА ЗАРЯДКИ - ОКОЛО 5 ЧАСОВ.
- НИКОГДА НЕ ОСТАВЛЯЙТЕ УСТРОЙСТВО ЗАРЯЖАТЬСЯ НА НОЧЬ ИЛИ НА ДЛИТЕЛЬНОЕ ВРЕМЯ.
- НЕ ПЫТАЙТЕСЬ СНЯТЬ ИЛИ РАЗОБРАТЬ АККУМУЛЯТОР.
- ДИАПАЗОН ТЕМПЕРАТУРЫ ОКРУЖАЮЩЕЙ СРЕДЫ ДЛЯ ЗАРЯДКИ: 32°F (0°C) - 104°F (40°C)
- ДИАПАЗОН РАБОЧИХ ТЕМПЕРАТУР ОКРУЖАЮЩЕЙ СРЕДЫ: 32°F(0°C)-104°F(40°C)
- ВСЕГДА ДЕРЖИТЕ КРЫШКУ ЗАРЯДНОГО ПОРТА ЗАКРЫТОЙ, ЕСЛИ УСТРОЙСТВО НЕ ЗАРЯЖАЕТСЯ.
- НЕ ИСПОЛЬЗУЙТЕ ЭТОТ ПРОДУКТ, ЕСЛИ ГИБКИЙ ШНУР ПИТАНИЯ ИЛИ ВЫХОДНОЙ КАБЕЛЬ РАСТЕРТЫ, ИМЕЮТ НАРУШЕННУЮ ИЗОЛЯЦИЮ, ИЛИ ЛЮБЫЕ ДРУГИЕ ПРИЗНАКИ ПОРАЖЕНИЯ.
- УБЕДИТЕСЬ, ЧТО НОМЕР МОДЕЛИ ЗАРЯДНОГО УСТРОЙСТВА НА ЭТИКЕТКЕ ЗАРЯДНОГО УСТРОЙСТВА СОВПАДАЕТ С НОМЕРОМ МОДЕЛИ ЗАРЯДНОГО УСТРОЙСТВА, УКАЗАННЫМ ВЫШЕ.
- УБЕДИТЕСЬ, ЧТО НА ЭТИКЕТКЕ ЗАРЯДНОГО УСТРОЙСТВА УКАЗАНО, ЧТО ОНО СОВМЕСТИМО С ВАШЕЙ МОДЕЛЬЮ JETSON. НАЗВАНИЕ МОДЕЛИ JETSON И SKU МОЖНО НАЙТИ НА ЭТИКЕТКЕ, ПРИКЛЕЕННОЙ К ВЕРХНЕЙ, БОКОВОЙ ИЛИ НИЖНЕЙ СТОРОНЕ РАМЫ ИЛИ ПОДСТАВКИ УСТРОЙСТВА.

ВАЖНО:

ИСПОЛЬЗУЙТЕ ТОЛЬКО ПРИЛАГАЕМОЕ ЗАРЯДНОЕ УСТРОЙСТВО ИЛИ ЗАРЯДНОЕ УСТРОЙСТВО , ПРИОБРЕТЕННОЕ НЕПОСРЕДСТВЕННО ЧЕРЕЗ КОМПАНИЮ JETSON, С МАРКИРОВКОЙ JY-420150 ИЛИ АРТИКУЛОМ PJBLTPX-CH.

⚠ **НЕПРАВИЛЬНОЕ ИСПОЛЬЗОВАНИЕ ЗАРЯДНОГО УСТРОЙСТВА МОЖЕТ ПРИВЕСТИ К ПОЖАРУ И ВЗРЫВУ.**

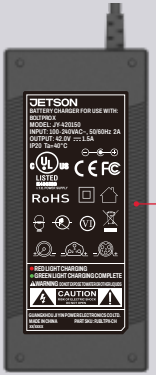

ЭТО ПРИМЕР МАРКИРОВКИ ВАШЕ ЗАРЯДНОЕ УСТРОЙСТВО.

3. ПОДГОТОВКА ПРОКАТИТЬСЯ.

3.1 Проверка безопасности перед поездкой

ПРОВОДИТЕ ЭТИ ВАЖНЫЕ ПРОВЕРКИ БЕЗОПАСНОСТИ ПЕРЕД КАЖДОЙ ПОЕЗДКОЙ:

Тормоза:
- УБЕДИТЕСЬ, ЧТО ТОРМОЗА РАБОТАЮТ ДОЛЖНЫМ ОБРАЗОМ: РЫЧАГИ РУЧНОГО ТОРМОЗА ЗАКРЕПЛЕНЫ НА РУЛЕ И СМАЗАНЫ, ЧТОБЫ ОНИ ЛЕГКО СЖИМАЛИСЬ.
- УБЕДИТЕСЬ, ЧТО ТОРМОЗНЫЕ КОЛОДКИ НЕ ИЗНОШЕНЫ, А ТАКЖЕ ЧТО ОНИ ОТЦЕНТРИРОВАНЫ И ВЫРОВНЕНЫ ОТНОСИТЕЛЬНО РОТОРА.

Рама:
- УБЕДИТЕСЬ, ЧТО РАМА И ВИЛКА ВЕЛОСИПЕДА НЕ ПОВРЕЖДЕНЫ, НЕ ПОГНУТЫ И НЕ СЛОМАНЫ.
- УБЕДИТЕСЬ, ЧТО БОЛТ КРЕПЛЕНИЯ ШТОКА К ВИЛКЕ НЕ ЗАТЯНУТ СЛИШКОМ СИЛЬНО. ЧРЕЗМЕРНО ЗАТЯНУТЫЙ БОЛТ МОЖЕТ ПРИВЕСТИ К НЕИСПРАВНОСТИ, КОТОРАЯ СТАВИТ ПОД УГРОЗУ БЕЗОПАСНОСТЬ ВЕЛОСИПЕДИСТА.
- УБЕДИТЕСЬ, ЧТО СИСТЕМА ПРИВОДА НАХОДИТСЯ В РАБОЧЕМ СОСТОЯНИИ И НАДЕЖНО ЗАКРЕПЛЕНА НА РАМЕ.

Шатуны и педали:
- УБЕДИТЕСЬ, ЧТО ПЕДАЛИ НАДЕЖНО ЗАТЯНУТЫ НА ШАТУНАХ.
- УБЕДИТЕСЬ, ЧТО ШАТУНЫ И ПРИВОДНАЯ СИСТЕМА НАДЕЖНО ЗАКРЕПЛЕНЫ НА РАМЕ ВЕЛОСИПЕДА.

Рулевое управление:
- УБЕДИТЕСЬ, ЧТО ШТОК ЗАФИКСИРОВАН, ОТКИДНАЯ ЗАЩЕЛКА ЗАКРЫТА И УКРЕПЛЕНА СТОПОРНЫМ КОЛЬЦОМ.
- УБЕДИТЕСЬ, ЧТО РУЛЬ ЗАФИКСИРОВАН В НУЖНОМ ПОЛОЖЕНИИ ЗАЖИМОМ РУЛЯ.

Колеса:
- ПРОВЕРЬТЕ, НЕТ ЛИ НА ШИНАХ ПРИЗНАКОВ ЧРЕЗМЕРНОГО ИЗНОСА ИЛИ ПОВРЕЖДЕНИЙ.
- УБЕДИТЕСЬ, ЧТО ШИНЫ НАКАЧАНЫ ДО РЕКОМЕНДУЕМОГО ДАВЛЕНИЯ 35 - 40 PSI.
- УБЕДИТЕСЬ, ЧТО СПИЦЫ КОЛЕСА НЕ СЛОМАНЫ.
- УБЕДИТЕСЬ, ЧТО ОБОДА КОЛЕС НЕ ПОВРЕЖДЕНЫ И НЕ ПОГНУТЫ.
- УБЕДИТЕСЬ, ЧТО ГАЙКИ ОСИ ЗАТЯНУТЫ.

3.2 Накачка и давление в шинах

ПЕРЕД ПЕРВОЙ ПОЕЗДКОЙ ВАМ НУЖНО БУДЕТ ДОБАВИТЬ ВОЗДУХ В ШИНЫ, ЧТОБЫ ДОВЕСТИ ИХ ДО РЕКОМЕНДУЕМОГО ДАВЛЕНИЯ **36-40 PSI** (ФУНТОВ НА КВАДРАТНЫЙ ДЮЙМ). ПЕРЕД КАЖДОЙ ПОЕЗДКОЙ ПРОВЕРЯЙТЕ ДАВЛЕНИЕ В ШИНАХ С ПОМОЩЬЮ МАНОМЕТРА.

Чтобы добавить воздух:

1. СНИМИТЕ ПЫЛЕЗАЩИТНЫЙ КОЛПАЧОК С ВЕНТИЛЯ ШИНЫ НА ОДНОМ КОЛЕСЕ, ПОВЕРНУВ ЕГО ПРОТИВ ЧАСОВОЙ СТРЕЛКИ. ОТЛОЖИТЕ В СТОРОНУ.
2. СЛЕДУЙТЕ ИНСТРУКЦИЯМ ПРОИЗВОДИТЕЛЯ ВОЗДУШНОГО НАСОСА, ЧТОБЫ ЗАКАЧАТЬ ВОЗДУХ В ШИНУ. ПЕРИОДИЧЕСКИ ПРОВЕРЯЙТЕ ДАВЛЕНИЕ С ПОМОЩЬЮ МАНОМЕТРА И ПРОДОЛЖАЙТЕ ДОБАВЛЯТЬ ВОЗДУХ ДО ДОСТИЖЕНИЯ 36-40 PSI.
3. СНИМИТЕ ВОЗДУШНЫЙ НАСОС И УСТАНОВИТЕ НА МЕСТО ПЫЛЕЗАЩИТНЫЙ КЛАПАН, ЗАКРУТИВ ЕГО ПО ЧАСОВОЙ СТРЕЛКЕ.
4. ПОВТОРИТЕ С ДРУГОЙ ШИНОЙ.

ВАЖНО: Для накачивания шин вашего электронного велосипеда используйте только ручной воздушный насос. Никогда не используйте воздушный компрессор: это может привести к тому, что трубки шин лопнут.

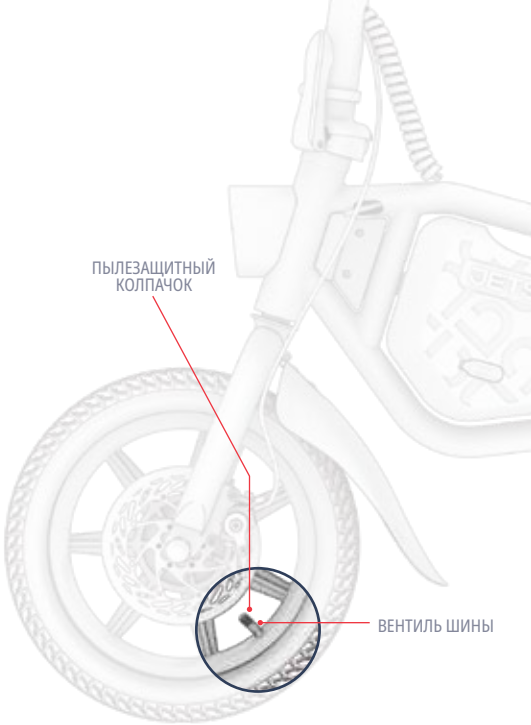

3.3 Проверка и регулировка тормозов

Проверка безопасности и исправности тормозов:

ПОСЛЕ СБОРКИ И ПЕРЕД КАЖДОЙ ПОЕЗДКОЙ ПРОВЕРЯЙТЕ ПРАВИЛЬНОСТЬ РАБОТЫ ТОРМОЗОВ, ЧТОБЫ ЗАМЕДЛИТЬ И ОСТАНОВИТЬ КОЛЕСО, ВЫПОЛНИВ СЛЕДУЮЩИЕ ДЕЙСТВИЯ:

1. ПОДОЙДИТЕ К ВЕЛОСИПЕДУ И ПЛАВНО ЗАТЯНИТЕ ЛЕВЫЙ РУЧНОЙ ТОРМОЗ.
2. УБЕДИТЕСЬ, ЧТО ПЕРЕДНИЙ СУППОРТ ПРАВИЛЬНО ЗАКРЫВАЕТ ДИСК И ЗАМЕДЛЯЕТ ВРАЩЕНИЕ КОЛЕСА.
3. ПОВТОРИТЕ, НАЖИМАЯ НА ЛЕВЫЙ РУЧНОЙ ТОРМОЗ С БОЛЬШЕЙ СИЛОЙ И ПРОВЕРЯЯ, ЧТО ПЕРЕДНЕЕ КОЛЕСО ОСТАНОВИЛОСЬ.
4. ПОВТОРИТЕ ШАГИ 1 - 3 С ПРАВЫМ РУЧНЫМ ТОРМОЗОМ И ЗАДНИМ КОЛЕСОМ.

Проверка безопасности и исправности тормозов:

ВАМ МОЖЕТ ПОНАДОБИТЬСЯ 5 ММ НАКОНЕЧНИК ШЕСТИГРАННОГО КЛЮЧА (5) МУЛЬТИИНСТРУМЕНТА.

ДЛЯ ПРАВИЛЬНОЙ РАБОТЫ ВЕЛОСИПЕДНЫХ ТОРМОЗОВ ВСЕ ЭЛЕМЕНТЫ ДОЛЖНЫ БЫТЬ ТОЧНО ВЫРОВНЕНЫ И РАСПОЛОЖЕНЫ. ТРЕСК ИЛИ СКРИП В ОБЛАСТИ ТОРМОЗА (ПОСТОЯННЫЙ ИЛИ ПРЕРЫВИСТЫЙ) - ВЕРНЫЙ ПРИЗНАК ТОГО, ЧТО ЧТО-ТО НАРУШЕНО И НУЖДАЕТСЯ В РЕГУЛИРОВКЕ.

ПРИЧИНОЙ ШУМА, СКОРЕЕ ВСЕГО, ЯВЛЯЕТСЯ НЕПРАВИЛЬНО УСТАНОВЛЕННЫЙ СУППОРТ, ИЗ-ЗА ЧЕГО ТОРМОЗНЫЕ КОЛОДКИ ВНУТРИ НЕГО ТРУТСЯ О ДИСК ДАЖЕ ПРИ ОТКРЫТОМ СУППОРТЕ. КОЛОДКИ ДОЛЖНЫ СОПРИКАСАТЬСЯ С ДИСКОМ ТОЛЬКО ТОГДА, КОГДА СУППОРТ ЗАКРЫТ, ПОТОМУ ЧТО РУЧНОЙ ТОРМОЗ ВЫЖАТ.

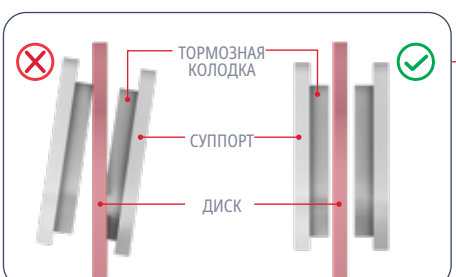

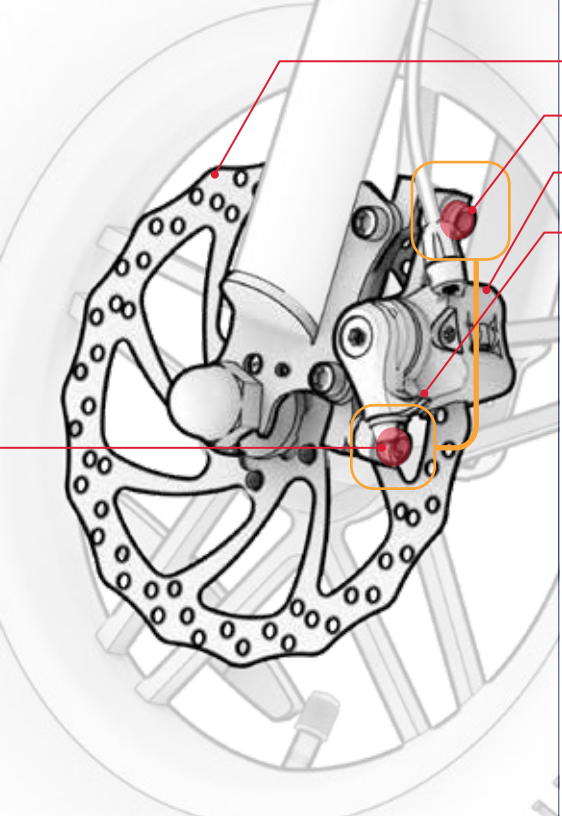

Регулировка тормозного суппорта:

1. НА ТОРМОЗЕ, КОТОРЫЙ НЕОБХОДИМО ОТРЕГУЛИРОВАТЬ, НАЙДИТЕ СУППОРТ, ТОРМОЗНЫЕ КОЛОДКИ И ДИСК.
2. ПОДНИМИТЕ КОЛЕСО ВЕЛОСИПЕДА И ПОКРУТИТЕ ЕГО. ПОСМОТРИТЕ, КАК ДИСК ВРАЩАЕТСЯ МЕЖДУ ТОРМОЗНЫМИ КОЛОДКАМИ, И ОБРАТИТЕ ВНИМАНИЕ, КАКАЯ КОЛОДКА ТРЕТСЯ О ДИСК.
3. УСТАНОВИТЕ ВЕЛОСИПЕД НА ПОДСТАВКУ. (СМ. РАЗДЕЛ 4.5).
4. ЕСЛИ СМОТРЕТЬ НА СУППОРТ С ЗАДНЕЙ СТОРОНЫ КОЛЕСА, НАЙДИТЕ БОЛТ НАД СУППОРТОМ И БОЛТ ПОД НИМ. С ПОМОЩЬЮ 5 ММ ШЕСТИГРАННОГО КЛЮЧА ПОВЕРНИТЕ КАЖДЫЙ БОЛТ ПРОТИВ ЧАСОВОЙ СТРЕЛКИ НА 4 - 5 ОБОРОТОВ.
5. ПЕРЕМЕЩАЙТЕ СУППОРТ, ПОКА НЕ БУДУТ ВЫПОЛНЕНЫ СЛЕДУЮЩИЕ УСЛОВИЯ:
   - ВЕРХНЯЯ ЧАСТЬ НАКЛАДОК СОВМЕЩЕНА С КРАЕМ ДИСКА.
   - НИ ОДНА ИЗ ЧАСТЕЙ ПОДУШЕЧКИ НЕ КАСАЕТСЯ ДИСКА.
   - КОЛОДКИ РАСПОЛОЖЕНЫ ПАРАЛЛЕЛЬНО ДИСКУ.
6. УСТАНОВИВ СУППОРТ В НУЖНОЕ ПОЛОЖЕНИЕ, ПОЛНОСТЬЮ ЗАТЯНИТЕ ОДИН БОЛТ, А ЗАТЕМ ДРУГОЙ, ПОВОРАЧИВАЯ ИХ ПО ЧАСОВОЙ СТРЕЛКЕ С ПОМОЩЬЮ ШЕСТИГРАННОГО КЛЮЧА.
7. УБЕДИТЕСЬ, ЧТО СУППОРТ НАДЕЖНО ЗАКРЕПЛЕН, И СНОВА ВЫПОЛНИТЕ ПРОВЕРКУ БЕЗОПАСНОСТИ И ФУНКЦИОНАЛЬНОСТИ ТОРМОЗОВ (НАЧАЛО РАЗДЕЛА 3.3).

3.4 Регулировка поворота рукоятки

РУЛЬ МОЖНО СЛЕГКА ПОВЕРНУТЬ ВПЕРЕД ИЛИ НАЗАД, ЧТОБЫ ВСЕ ЕГО ФУНКЦИИ НАХОДИЛИСЬ В ИДЕАЛЬНОМ ПОЛОЖЕНИИ. ДО НИХ ДОЛЖНО БЫТЬ ЛЕГКО ДОТЯНУТЬСЯ ВО ВРЕМЯ ЕЗДЫ, И ОНИ ДОЛЖНЫ БЫТЬ РАСПОЛОЖЕНЫ ПОД ИДЕАЛЬНЫМ УГЛОМ В ЗОНЕ ВИДИМОСТИ ДЛЯ КАЖДОГО ПОЛЬЗОВАТЕЛЯ. РУЧНЫЕ ТОРМОЗА, В ЧАСТНОСТИ, ДОЛЖНЫ РАСПОЛАГАТЬСЯ ПОД ТАКИМ УГЛОМ, ЧТОБЫ ЗА НИХ БЫЛО УДОБНО ХВАТАТЬСЯ.

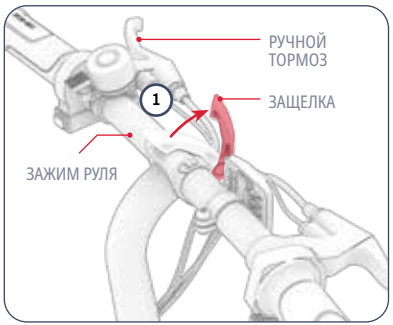

1. ОТКРОЙТЕ ЗАЩЕЛКУ НА ЗАЖИМЕ РУЛЯ.

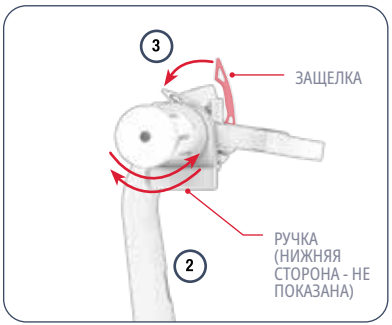

2. ПОВЕРНИТЕ РУЛЬ ВПЕРЕД ИЛИ НАЗАД, ЧТОБЫ ИЗМЕНИТЬ ЕГО ПОЛОЖЕНИЕ.
3. УДЕРЖИВАЯ РУЛЬ В НОВОМ ПОЛОЖЕНИИ, ДРУГОЙ РУКОЙ ЗАДВИНЬТЕ ЗАЩЕЛКУ.

УСТРАНЕНИЕ НЕПОЛАДОК: Если при закрытом зажиме руль не фиксируется, возможно, необходимо затянуть зажим. Сначала потяните защелку хомута на себя. Затем затяните пальцами ручку, повернув ее по часовой стрелке на несколько оборотов, и снова закройте защелку хомута. Если вы не можете легко закрыть защелку, возможно, ручка затянута слишком сильно. Слегка ослабьте ручку, повернув ее против часовой стрелки на ½ оборота.

3.5 Перестановка сиденья

КОГДА ВЕЛОСИПЕДИСТ СИДИТ НА СИДЕНЬЕ И ДЕРЖИТ НОГУ НА ПЕДАЛИ В НИЖНЕЙ ТОЧКЕ ВРАЩЕНИЯ ПЕДАЛИ, В КОЛЕНЕ ДОЛЖЕН БЫТЬ НЕБОЛЬШОЙ ИЗГИБ. НОГИ НИКОГДА НЕ ДОЛЖНЫ БЫТЬ ПОЛНОСТЬЮ ВЫТЯНУТЫ ВО ВРЕМЯ ПЕДАЛИРОВАНИЯ.

1. ОТКРОЙТЕ ЗАЩЕЛКУ НА ЗАЖИМЕ СИДЕНЬЯ.
2. ПОДНИМИТЕ ИЛИ ОПУСТИТЕ СИДЕНЬЕ В НУЖНОЕ ПОЛОЖЕНИЕ, СЛЕДЯ ЗА ТЕМ, ЧТОБЫ ОНО НЕ ПОДНИМАЛОСЬ НАСТОЛЬКО ВЫСОКО, ЧТОБЫ НАД ЗАЖИМОМ ПОЯВИЛАСЬ ОТМЕТКА "МИНИМАЛЬНАЯ ВСТАВКА". (ЕСЛИ ЗАЖИМ СИДЕНЬЯ СЛИШКОМ ТУГОЙ, ЧТОБЫ СТОЙКА МОГЛА ЛЕГКО СКОЛЬЗИТЬ ВВЕРХ И ВНИЗ, РАСШИРЬТЕ ОТВЕРСТИЕ ЗАЖИМА, ПОВЕРНУВ РУЧКУ ЗАЖИМА ПРОТИВ ЧАСОВОЙ СТРЕЛКИ)
3. УДЕРЖИВАЯ СИДЕНЬЕ НА МЕСТЕ, ЗАКРОЙТЕ ЗАЩЕЛКУ ЗАЖИМА И, ЕСЛИ НЕОБХОДИМО, СНОВА ЗАТЯНИТЕ РУЧКУ ЗАЖИМА, ПОВЕРНУВ ЕЕ ПО ЧАСОВОЙ СТРЕЛКЕ.

⚠ **ВАЖНО:** Никогда не катайтесь так, чтобы метка "минимальная вставка" была видна над подседельным штырем.

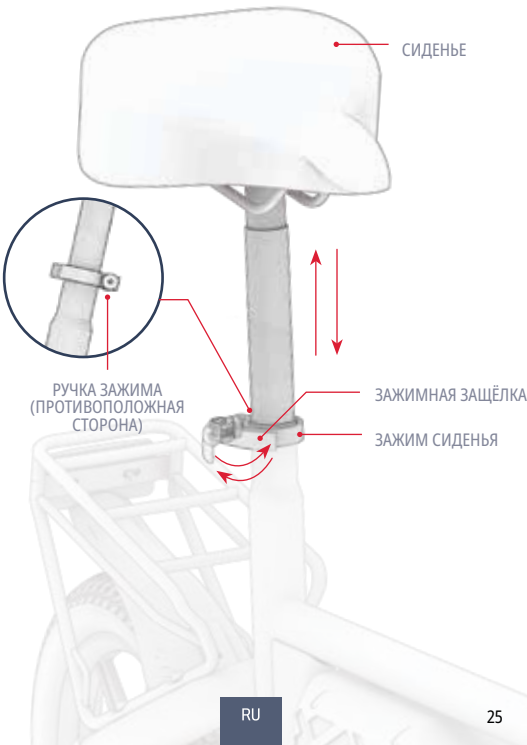

4. ИНСТРУКЦИЯ ПО ЭКСПЛУАТАЦИИ.

4.1 Включение и выключение питания

ЧТОБЫ ВКЛЮЧИТЬ ИЛИ ВЫКЛЮЧИТЬ ЭЛЕКТРОННЫЙ ВЕЛОСИПЕД:
БЫСТРО НАЖМИТЕ КНОПКУ ПИТАНИЯ.

ИНТЕЛЛЕКТУАЛЬНАЯ ФУНКЦИЯ АВТОМАТИЧЕСКОГО ОТКЛЮЧЕНИЯ:
ЧЕРЕЗ 10 МИНУТ БЕЗ ДВИЖЕНИЯ ЭЛЕКТРОВЕЛОСИПЕД АВТОМАТИЧЕСКИ ВЫКЛЮЧИТСЯ. БЫСТРО НАЖМИТЕ КНОПКУ ПИТАНИЯ, ЧТОБЫ ВКЛЮЧИТЬ ЕГО СНОВА.

ВАЖНО:
- Чтобы сохранить заряд аккумулятора, не забывайте выключать мотоцикл, когда делаете пит-стоп или оставляете его на ночь.
- Выключайте питание велосипеда во время прогулки, чтобы не запустить двигатель, случайно повернув дроссель для ускорения.

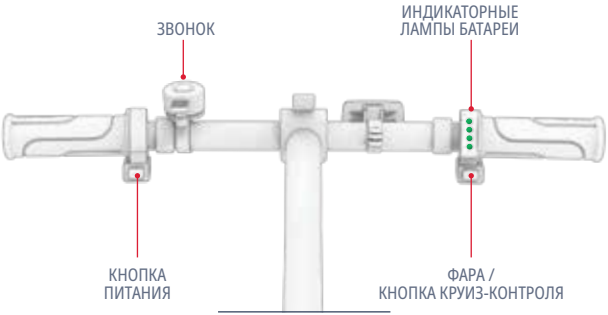

4.2 Проверка уровня заряда аккумулятора

ВЫ МОЖЕТЕ СЛЕДИТЬ ЗА УРОВНЕМ ЗАРЯДА БАТАРЕИ, ГЛЯДЯ НА ИНДИКАТОРЫ ЗАРЯДА.

АККУМУЛЯТОР ИНДИКАТОР СВЕТИЛЬНИКИ	ПРИМЕРНЫЙ ПРОЦЕНТ ОСТАВШЕГОСЯ ЗАРЯДА*
4 ЗЕЛЕНЫЙ ИНДИКАТОР	76% - 100%
3 ЗЕЛЕНЫЙ ИНДИКАТОР	51% - 75%
2 ЗЕЛЕНЫЙ ИНДИКАТОР	26% - 50%
1 ЗЕЛЕНЫЙ ИНДИКАТОР	<25% Зарядите свой Jetson СЕЙЧАС!

ВАЖНО: На способность вашего велосипеда развивать максимальную скорость может влиять уровень заряда аккумулятора. Вы можете заметить снижение скорости при снижении заряда батареи ниже 25 %.

ВАЖНО: Когда заряд батареи снизится до 0%, электронный велосипед выключится. Перед следующей поездкой зарядите аккумулятор до полной мощности (см. раздел 2.8).

**ТОЛЬКО ПРИБЛИЖЕНИЕ. МОЖЕТ МЕНЯТЬСЯ В ЗАВИСИМОСТИ ОТ ИСПОЛЬЗОВАНИЯ.*

4.3 Использование фар

ЕСЛИ ВЫ ЕДЕТЕ В УСЛОВИЯХ НЕДОСТАТОЧНОЙ ОСВЕЩЕННОСТИ, ВКЛЮЧИТЕ ФАРУ, ЧТОБЫ ЛУЧШЕ ВИДЕТЬ ДОРОГУ ВПЕРЕДИ И ВСТРЕЧНЫЕ ВЕЛОСИПЕДИСТЫ МОГУТ ЛУЧШЕ ВАС ВИДЕТЬ. ФАРА ВКЛЮЧАЕТСЯ ТОЛЬКО ПРИ ВКЛЮЧЕННОМ ДВИГАТЕЛЕ.

ЧТОБЫ ВКЛЮЧИТЬ ИЛИ ВЫКЛЮЧИТЬ ФАРУ: УДЕРЖИВАЙТЕ КНОПКУ ФАРЫ / КРУИЗ-КОНТРОЛЯ В ТЕЧЕНИЕ 4 СЕКУНД.

4.4 Использование звонка

ИСПОЛЬЗУЙТЕ ЗВОНОК, ЧТОБЫ ПРЕДУПРЕДИТЬ ДРУГИХ ВЕЛОСИПЕДИСТОВ И ПЕШЕХОДОВ.

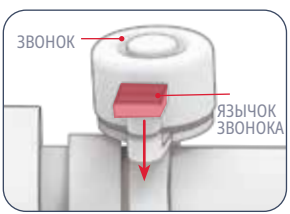

ЧТОБЫ ЗАЗВУЧАЛ КОЛОКОЛЬЧИК: БОЛЬШИМ ПАЛЬЦЕМ ЛЕВОЙ РУКИ БЫСТРО И С СИЛОЙ НАЖМИТЕ НА ЯЗЫЧОК ЗВОНОКА.

4.5 Использование подставки

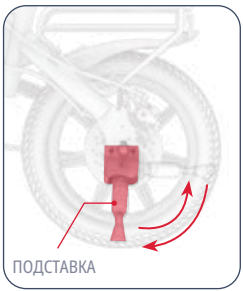

ЧТОБЫ ИСПОЛЬЗОВАТЬ ПОДСТАВКУ, ПОВЕРНИТЕ ЕГО ВНИЗ И АККУРАТНО НАКЛОНИТЕ ВЕЛОСИПЕД, ЧТОБЫ ОН ВСТАЛ.

ЧТОБЫ ПОДНЯТЬ ПОДСТАВКУ: ПОВЕРНИТЕ ЕЕ НАЗАД.

⚠ **ВНИМАНИЕ:** Перед поездкой всегда поднимайте подставку.

Настройте свой электронный велосипед под свои нужды.
Отсканируйте его, чтобы узнать больше о системе и доступных аксессуарах для переноски RackIt.

4.6 Использование багажника RackIt интеллектуальной грузовой системы

ВАШ ЭЛЕКТРОВЕЛОСИПЕД ОСНАЩЕН БАГАЖНИКОМ JETSON RACKIT ИНТЕЛЛЕКТУАЛЬНОЙ ГРУЗОВОЙ СИСТЕМЫ, ПРЕДНАЗНАЧЕННЫМ ДЛЯ ПЕРЕВОЗКИ АКСЕССУАРОВ-КОМПАНЬОНОВ ПО ПРИНЦИПУ "НАЖАЛ - СНЯЛ "*.

ЧТОБЫ ВКЛЮЧИТЬ ИЛИ ВЫКЛЮЧИТЬ АКСЕССУАР
Отсканируйте это, чтобы получить инструкции.



*Аксессуары в комплект не входят. Выбор может отличаться.

Чтобы закрепить груз с помощью входящего в комплект бугельного ремня:

1. ПОМЕСТИТЕ ГРУЗ НА СТОЙКУ.
2. ПРОДЕНЬТЕ 1 КРЮЧОК РЕМНЯ-БАНДЖИ В ОДНУ ПЕТЛЮ КРЕПЛЕНИЯ БАНДЖИ НА СТОЙКЕ.
3. НАТЯНИТЕ БАНДЖИ-ЛЕНТУ НА ГРУЗ И ВОКРУГ СТОЙКИ, ПОКА ОНА НЕ БУДЕТ НАТЯНУТА.
4. ЗАКРЕПИТЕ ВТОРОЙ КРЮЧОК РЕМЕШКА В ДРУГОЙ ПЕТЛЕ КРЕПЛЕНИЯ РЕМЕШКА.
5. УБЕДИТЕСЬ, ЧТО РЕМЕНЬ И ГРУЗ НАДЕЖНО ЗАКРЕПЛЕНЫ.

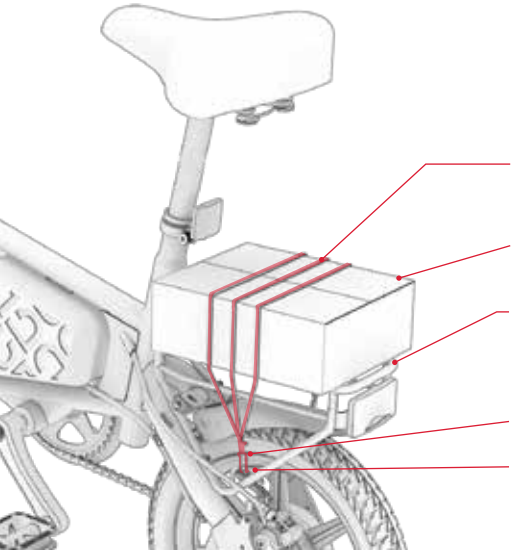

⚠ **ВАЖНО:** Ремень должен плотно прилегать к грузу. В зависимости от размера груза и длины тарзанки, может потребоваться обернуть тарзанку под стойкой и над грузом, прежде чем закрепить 2-й крюк в петле крепления тарзанки.

ДЛЯ БЕЗОПАСНОСТИ И ЗАЩИТЫ:

- Всегда закрепляйте груз на багажнике с помощью бугельного ремня. Никогда не ездите с незакрепленным грузом.
- Не превышайте 25 фунтов (11,3 кг) при перевозке содержимого на стойке.
- Убедитесь, что общий вес (велосипедист плюс груз) не превышает 220 фунтов (100 кг).
- Не переполняйте стеллаж.
- Всегда следите за тем, чтобы никакие части груза не мешали движению колес, тормозов, педалей, цепей или других механизмов велосипеда.

ВАЖНО:

- Добавление груза со значительным весом может повлиять на производительность вашего электронного велосипеда. Более подробную информацию об условиях, которые могут повлиять на производительность, см. в разделе 5.8.
- Никогда не оставляйте груз без присмотра на электронном велосипеде.

5. ИНСТРУКЦИИ ПО ПЕРЕМЕЩЕНИЮ И ХРАНЕНИЮ.

5.1 Езда на электронном велосипеде

ОТПРАВЛЯЙТЕСЬ В ПУТЕШЕСТВИЕ НА СВОЕМ JETSON 4 РАЗНЫМИ СПОСОБАМИ:

1. С ПОМОЩЬЮ ПЕДАЛИРОВАНИЯ (РАЗДЕЛ 5.2)
2. ИСПОЛЬЗУЯ ТОЛЬКО ПЕДАЛЬ (РАЗДЕЛ 5.3)
3. ИСПОЛЬЗОВАНИЕ ДРОССЕЛЯ ДЛЯ ПИТАНИЯ ВСЕГО ДВИГАТЕЛЯ (РАЗДЕЛ 5.4)
4. ВКЛЮЧЕНИЕ КРУИЗ-КОНТРОЛЯ (РАЗДЕЛ 5.5)

5.2 Использование электронной педали помощи

КОГДА ВЫ КРУТИТЕ ПЕДАЛИ С ВКЛЮЧЕННЫМ ПИТАНИЕМ, МОТОР ПОДАЕТ НА ПЕДАЛИ ЭНЕРГИЮ, ДОПОЛНЯЯ ВАШИ УСИЛИЯ. БЛАГОДАРЯ "ПОМОЩИ ПЕДАЛЕЙ" ВЫ МОЖЕТЕ ЕХАТЬ ДАЛЬШЕ И БЫСТРЕЕ, ПРИЛАГАЯ МЕНЬШЕ УСИЛИЙ.

ДЛЯ ТОГО ЧТОБЫ ВЫ МОГЛИ КОНТРОЛИРОВАТЬ СКОРОСТЬ, УСИЛИЕ НА ПЕДАЛЯХ БУДЕТ ПРОПОРЦИОНАЛЬНО ВАШЕМУ УСИЛИЮ.

- **БОЛЕЕ МЯГКОЕ ПЕДАЛИРОВАНИЕ ➔** МЕНЬШЕЕ УВЕЛИЧЕНИЕ МОЩНОСТИ ДВИГАТЕЛЯ, ЧТОБЫ ВЫ МОГЛИ ПОДДЕРЖИВАТЬ УМЕРЕННУЮ СКОРОСТЬ.
- **БОЛЕЕ ИНТЕНСИВНОЕ ПЕДАЛИРОВАНИЕ ➔** ПОЗВОЛЯЕТ УВЕЛИЧИТЬ МОЩНОСТЬ ДВИГАТЕЛЯ, ЧТОБЫ ВЫ МОГЛИ ЕХАТЬ В БОЛЕЕ БЫСТРОМ ТЕМПЕ.

5.3 Традиционные велосипеды

ВЫ МОЖЕТЕ ЕЗДИТЬ НА СВОЕМ ЭЛЕКТРОННОМ ВЕЛОСИПЕДЕ КАК НА ОБЫЧНОМ - ИСПОЛЬЗУЯ ТОЛЬКО ПЕДАЛИ. ПРОСТО КАТАЙТЕСЬ, КАК НА ОБЫЧНОМ ВЕЛОСИПЕДЕ, НЕ ВКЛЮЧАЯ МОТОР.

ПРИМЕЧАНИЕ: Без включенного питания велосипеда вы не сможете использовать фару.

5.4 Использование дросселя

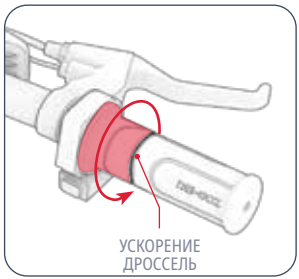

ЧТОБЫ ЕХАТЬ НА ЭЛЕКТРОВЕЛОСИПЕДЕ КАК НА МОТОЦИКЛЕ, ПЕРЕСТАНЬТЕ КРУТИТЬ ПЕДАЛИ И ДЕРЖИТЕ НОГИ НА ПЕДАЛЯХ. ЧТОБЫ УСКОРИТЬСЯ, МЕДЛЕННО ПОВЕРНИТЕ ДРОССЕЛЬ НА СЕБЯ ПРАВОЙ РУКОЙ.

- ЧЕМ СИЛЬНЕЕ ВЫ ВРАЩАЕТЕ ДРОССЕЛЬНУЮ ЗАСЛОНКУ, ТЕМ СИЛЬНЕЕ ЗАДЕЙСТВОВАН ДВИГАТЕЛЬ - И ТЕМ БЫСТРЕЕ ВЫ ЕДЕТЕ.
- ЧТОБЫ ИЗБЕЖАТЬ РЕЗКИХ СКАЧКОВ СКОРОСТИ, ВСЕГДА ПОВОРАЧИВАЙТЕ ДРОССЕЛЬНУЮ ЗАСЛОНКУ ПОСТЕПЕННО.

ЧТОБЫ ЗАМЕДЛИТЬСЯ: ПЛАВНО ОСЛАБЬТЕ ДРОССЕЛЬНУЮ ЗАСЛОНКУ.

⚠ **ВАЖНО:** Всегда ставьте ноги на педали, даже когда не крутите педали. Никогда не катайтесь, свесив ноги с боковой стороны велосипеда.

5.5 Активация круиз-контроля

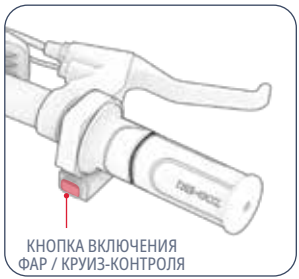

КРУИЗ-КОНТРОЛЬ ФИКСИРУЕТ ВЕЛОСИПЕД НА ОПРЕДЕЛЕННОЙ СКОРОСТИ. КАК ТОЛЬКО ВЫ УСТАНОВИТЕ КРУИЗ-КОНТРОЛЬ, ДВИГАТЕЛЬ БУДЕТ ВЫПОЛНЯТЬ РАБОТУ ПО ПОДДЕРЖАНИЮ ЗАДАННОГО ТЕМПА - НЕ ТРЕБУЕТСЯ ДРОССЕЛИРОВАНИЕ ИЛИ ПЕДАЛИРОВАНИЕ.

1. ИСПОЛЬЗУЙТЕ ДРОССЕЛЬ ДЛЯ ДОСТИЖЕНИЯ И ПОДДЕРЖАНИЯ ЖЕЛАЕМОЙ СКОРОСТИ.
2. БЫСТРО НАЖМИТЕ КНОПКУ ВКЛЮЧЕНИЯ ФАР/КРУИЗ-КОНТРОЛЯ БОЛЬШИМ ПАЛЬЦЕМ ПРАВОЙ РУКИ.
3. ОТПУСТИТЕ ПЕДАЛЬ ГАЗА, ДЕРЖИТЕ НОГИ НА ПЕДАЛЯХ И НАСЛАЖДАЙТЕСЬ ПОЕЗДКОЙ.

ЧТОБЫ ОТКЛЮЧИТЬ КРУИЗ-КОНТРОЛЬ, ПЛАВНО ПОВЕРНИТЕ ДРОССЕЛЬНУЮ ЗАСЛОНКУ, ВЫЖМИТЕ ОДИН ИЗ РУЧНЫХ ТОРМОЗОВ ИЛИ БЫСТРО НАЖМИТЕ КНОПКУ КРУИЗ-КОНТРОЛЯ.

5.6 Использование тормозов

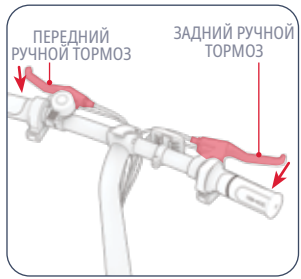

- ВЫЖМИТЕ ОДИН ИЛИ ОБА РУЧНЫХ ТОРМОЗА, ЧТОБЫ СНИЗИТЬ СКОРОСТЬ.
- СОЖМИТЕ СИЛЬНЕЕ, ЧТОБЫ ПОЛНОСТЬЮ ОСТАНОВИТЬСЯ.
- ЧТОБЫ ИЗБЕЖАТЬ РЕЗКИХ ДВИЖЕНИЙ, СТАРАЙТЕСЬ ВЫЖИМАТЬ РУЧНОЙ ТОРМОЗ(Ы) ПОСТЕПЕННО.
  - ЛЕВЫЙ РУЧНОЙ ТОРМОЗ ➔ ТОРМОЗ ПЕРЕДНЕГО КОЛЕСА
  - ПРАВЫЙ РУЧНОЙ ТОРМОЗ ➔ ТОРМОЗ ЗАДНЕГО КОЛЕСА

5.7 Безопасность шлема

ВЕЛОСИПЕДИСТ ДОЛЖЕН ПОСТОЯННО НОСИТЬ ШЛЕМ.

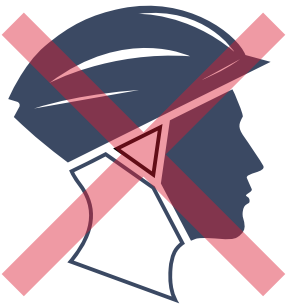

НЕПРАВИЛЬНОЕ ПОЗИЦИОНИРОВАНИЕ:
ЛОБ ОТКРЫТ.
ПАДЕНИЕ МОЖЕТ ПРИВЕСТИ К
К СЕРЬЕЗНЫМ ТРАВМАМ.



ПРАВИЛЬНОЕ ПОЗИЦИОНИРОВАНИЕ:
ЛОБ ЗАКРЫТ
В ШЛЕМЕ.

**НАДЕНЬТЕ ШЛЕМ, ПОДХОДЯЩУЮ ОДЕЖДУ, ОБУВЬ И ЗАЩИТНОЕ СНАРЯЖЕНИЕ. ИЗБЕГАЙТЕ ОДЕЖДЫ, КОТОРАЯ МОЖЕТ ЗАЦЕПИТЬСЯ ЗА КОЛЁСА ИЛИ ПОПАСТЬ ПОД НИХ. РЕКОМЕНДУЕТСЯ НОСИТЬ ПЛОСКУЮ ОБУВЬ С ЗАКРЫТЫМ НОСКОМ. НАДЕВАЙТЕ ШЛЕМ И ЗАЩИТНОЕ СНАРЯЖЕНИЕ, ОДОБРЕННОЕ СТАНДАРТОМ ASTM F1492, ЧТОБЫ ИЗБЕЖАТЬ ТРАВМ В СЛУЧАЕ АВАРИИ.*

5.8 Максимальное увеличение скорости и дальности поездки

В ИДЕАЛЬНЫХ УСЛОВИЯХ МАКСИМАЛЬНЫЙ ПРОБЕГ НА ПОЛНОСТЬЮ ЗАРЯЖЕННОМ АККУМУЛЯТОРЕ СОСТАВЛЯЕТ 15 МИЛЬ (24,1 КМ) ПРИ ИСПОЛЬЗОВАНИИ ИСКЛЮЧИТЕЛЬНО ДРОССЕЛЬНОЙ ЗАСЛОНКИ. МАКСИМАЛЬНАЯ СКОРОСТЬ - 15,5 МИЛЬ/Ч (25 КМ/Ч). ЧЕМ ИНТЕНСИВНЕЕ РАБОТАЕТ ДВИГАТЕЛЬ, ТЕМ БЫСТРЕЕ РАЗРЯЖАЕТСЯ АККУМУЛЯТОР. СЛЕДУЮЩИЕ ФАКТОРЫ ТАКЖЕ ВЛИЯЮТ НА СКОРОСТЬ И ДАЛЬНОСТЬ ПОЕЗДКИ.

Поверхность для катания:
ДВИЖЕНИЕ ПО НЕРОВНОЙ ПОВЕРХНОСТИ ТРЕБУЕТ БОЛЬШЕЙ МОЩНОСТИ ДВИГАТЕЛЯ, ЧЕМ ДВИЖЕНИЕ ПО ГЛАДКОЙ.

Вес при переноске:
- УВЕЛИЧЕНИЕ ВЕСА (ВЕЛОСИПЕДИСТ ПЛЮС ГРУЗ) УМЕНЬШАЕТ ДОСТИЖИМУЮ ДАЛЬНОСТЬ ПОЕЗДКИ.
- МАКСИМАЛЬНАЯ ДАЛЬНОСТЬ И СКОРОСТЬ ДОСТИГАЮТСЯ ПРИ МАССЕ САМОЛЕТА НЕ БОЛЕЕ 165,4 ФУНТОВ (75 КГ).

Стиль езды:
- ЧАСТЫЕ ПУСКИ И ОСТАНОВКИ УМЕНЬШАЮТ ЗАПАС ХОДА.
- ИСПОЛЬЗОВАНИЕ СОБСТВЕННЫХ УСИЛИЙ ПРИ КРУЧЕНИИ ПЕДАЛЕЙ СНИЗИТ НАГРУЗКУ НА ДВИГАТЕЛЬ И УВЕЛИЧИТ ДАЛЬНОСТЬ ПОЕЗДКИ.

Температура воздуха:
ИДЕАЛЬНАЯ ТЕМПЕРАТУРА ДЛЯ ЕЗДЫ И ХРАНЕНИЯ ЭЛЕКТРОННОГО ВЕЛОСИПЕДА - ОТ 50°F ДО 95°F (10°C - 35°C).

Наклон:
ПРИ ДВИЖЕНИИ В ГОРУ ДВИГАТЕЛЮ ПРИХОДИТСЯ РАБОТАТЬ БОЛЬШЕ, ЧЕМ НА РОВНЫХ УЧАСТКАХ ИЛИ СПУСКАХ.

Обслуживание аккумулятора:
СВОЕВРЕМЕННАЯ ЗАРЯДКА АККУМУЛЯТОРА ПОСЛЕ КАЖДОЙ ПОЕЗДКИ ПОМОГАЕТ СОХРАНИТЬ ЕГО ЕМКОСТЬ И ПРОЧНОСТЬ.

ИНСТРУКЦИИ ПО ОБСЛУЖИВАНИЮ ПОЛЬЗОВАТЕЛЯ.

Ухаживайте за своим Jetson, чтобы он ездил плавно и безопасно. Вот как:

Обращение с вашим Jetson

- НЕ ПОДВЕРГАЙТЕ УСТРОЙСТВО СИЛЬНОЙ ВИБРАЦИИ ИЛИ ИНТЕНСИВНОМУ ФИЗИЧЕСКОМУ ВОЗДЕЙСТВИЮ.
- НИКОГДА НЕ РАЗБИРАЙТЕ АККУМУЛЯТОР.
- ХРАНИТЕ ИЗДЕЛИЕ ВДАЛИ ОТ ВОДЫ И ВЛАГИ.
- КАТАЙТЕСЬ ПО ГЛАДКИМ, РОВНЫМ ПОВЕРХНОСТЯМ, ЧТОБЫ ИЗБЕЖАТЬ ПОЛОМОК.
- НИКОГДА НЕ ПЕРЕНОСИТЕ УСТРОЙСТВО ЗА КОЛЕСА, СИДЕНЬЕ И/ИЛИ РУЛЬ.
- СЛЕДИТЕ ЗА ТЕМ, ЧТОБЫ НЕ ПОТЯНУТЬ И НЕ ЗАЦЕПИТЬ ПРОВОДКУ, СОЕДИНЯЮЩУЮ ДВИГАТЕЛЬ С ЭЛЕМЕНТАМИ РУЛЯ.

Инструкции по хранению

- ПОЛНОСТЬЮ ЗАРЯЖАЙТЕ АККУМУЛЯТОР ПЕРЕД ДЛИТЕЛЬНЫМ ХРАНЕНИЕМ УСТРОЙСТВА.
- ПРИ ДЛИТЕЛЬНОМ ХРАНЕНИИ ПОЛНОСТЬЮ ЗАРЯЖАЙТЕ БАТАРЕЮ РАЗ В МЕСЯЦ.
- НАКРОЙТЕ ИЗДЕЛИЕ, ЧТОБЫ ЗАЩИТИТЬ ЕГО ОТ ПЫЛИ.
- ХРАНИТЕ ИЗДЕЛИЕ В СУХОМ ПОМЕЩЕНИИ ПРИ ТЕМПЕРАТУРЕ ОТ 50°F ДО 95°F (10°C - 35°C).

Чистка вашего Jetson

- СИДЕНЬЕ И РАМА - ПРОТРИТЕ ВЛАЖНОЙ ТРЯПКОЙ БЕЗ ПЫЛИ ИЛИ СМОЧЕННОЙ В СПИРТЕ. ЗАТЕМ ПРОТРИТЕ СУХОЙ ТРЯПКОЙ БЕЗ ПЫЛИ.
- РУЛЬ - ПРОТРИТЕ МЯГКИМ МЫЛОМ С ПОМОЩЬЮ ВЛАЖНОЙ ТКАНИ БЕЗ ПЫЛИ. УДАЛИТЕ ИЗЛИШКИ МЫЛА ОТДЕЛЬНОЙ ВЛАЖНОЙ ТКАНЬЮ.
- КОМПОНЕНТЫ КОЛЕСА - ПРОТРИТЕ ВЛАЖНОЙ ТРЯПКОЙ БЕЗ ПЫЛИ.
- ШИНЫ - ПРОТРИТЕ ВЛАЖНОЙ ТРЯПКОЙ БЕЗ ПЫЛИ. МОЖНО ТАКЖЕ ИСПОЛЬЗОВАТЬ ФИНИШНОЕ ПОКРЫТИЕ ИЛИ ОЧИСТИТЕЛЬ ДЛЯ ШИН.

⚠ **ПРЕДУПРЕЖДЕНИЕ:** Не распыляйте и не наносите воду непосредственно на изделие. Вода может привести к повреждению проводки, аккумуляторного отсека и фонарей, а также к разрушению рамы - все это может стать причиной неисправности, которая поставит под угрозу безопасность велосипедиста.

⚠ Меры предосторожности при работе с батареей

В ВАШЕМ УСТРОЙСТВЕ УСТАНОВЛЕН ЛИТИЙ-ИОННЫЙ АККУМУЛЯТОР. БУДЬТЕ ОСТОРОЖНЫ ПРИ ОБРАЩЕНИИ С НИМ.

- ХРАНИТЕ ИЗДЕЛИЕ ВДАЛИ ОТ ОГНЯ И ЧРЕЗМЕРНОГО ТЕПЛА.
- ИЗБЕГАЙТЕ СИЛЬНЫХ ФИЗИЧЕСКИХ УДАРОВ, СИЛЬНОЙ ВИБРАЦИИ ИЛИ УДАРОВ.
- ЗАЩИЩАЙТЕ ИЗДЕЛИЕ ОТ ВОДЫ И ВЛАГИ.
- НЕ КЛАДИТЕ И НЕ ХРАНИТЕ ИЗДЕЛИЕ В КУЧЕ ПОВЕРХ ИЛИ ПОД ДРУГИМИ ПРЕДМЕТАМИ.
- НЕ РАЗБИРАЙТЕ УСТРОЙСТВО ИЛИ ЕГО АККУМУЛЯТОР.
- НЕ ВЫБРАСЫВАЙТЕ ИЗДЕЛИЕ ВМЕСТЕ С ОБЫЧНЫМ МУСОРОМ. ОТНЕСИТЕ ИЗДЕЛИЕ В СПЕЦИАЛИЗИРОВАННЫЙ ПУНКТ УТИЛИЗАЦИИ ЭЛЕКТРОННЫХ ОТХОДОВ ИЛИ ЦЕНТР ПЕРЕРАБОТКИ БАТАРЕЙ. ЧТОБЫ ПОЛУЧИТЬ ДОПОЛНИТЕЛЬНУЮ ИНФОРМАЦИЮ О БЛИЖАЙШИХ ПУНКТАХ УТИЛИЗАЦИИ, ОБРАТИТЕСЬ В МЕСТНЫЙ МУНИЦИПАЛИТЕТ ИЛИ КОМПАНИЮ ПО ВЫВОЗУ МУСОРА.
- ЕСЛИ БАТАРЕЯ ИЗДЕЛИЯ НАГРЕВАЕТСЯ ИЛИ ПРОЯВЛЯЕТ ПРИЗНАКИ ПЕРЕГРЕВА, ИЗДАЕТ ЗАПАХ ИЛИ НЕОБЫЧНЫЙ ЗВУК, ВЫТЕКАЕТ ЖИДКОСТЬ ИЛИ ГАЗ, МЕНЯЕТ ФОРМУ ИЛИ ЦВЕТ, НЕМЕДЛЕННО ОБРАТИТЕСЬ К СПЕЦИАЛИСТУ:
  1. ЕСЛИ УСТРОЙСТВО ИСПОЛЬЗУЕТСЯ, НЕМЕДЛЕННО ПРЕКРАТИТЕ ЕГО ИСПОЛЬЗОВАНИЕ. ИЗВЛЕКИТЕ ЗАРЯДНЫЙ КАБЕЛЬ ИЗ УСТРОЙСТВА, ЕСЛИ ОНО ПОДКЛЮЧЕНО К СЕТИ.
  2. ОТКАЖИТЕСЬ ОТ ИСПОЛЬЗОВАНИЯ ПРОДУКТА.
  3. ЕСЛИ ЭТО БЕЗОПАСНО, ПЕРЕМЕСТИТЕ УСТРОЙСТВО В СВОБОДНОЕ МЕСТО И ПОДАЛЬШЕ ОТ ВСЕГО ЛЕГКОВОСПЛАМЕНЯЮЩЕГОСЯ.
  4. ПОЗВОНИТЕ В МЕСТНУЮ СЛУЖБУ СПАСЕНИЯ, ЧТОБЫ ПОЛУЧИТЬ ПОМОЩЬ.
  5. ТЩАТЕЛЬНО ПРОМОЙТЕ ГЛАЗА ИЛИ УЧАСТКИ КОЖИ, КОТОРЫЕ КОНТАКТИРОВАЛИ С ВЫТЕКШЕЙ ЖИДКОСТЬЮ ЭЛЕКТРОЛИТА АККУМУЛЯТОРА, ЧИСТОЙ ПРОТОЧНОЙ ВОДОЙ И ОБРАТИТЕСЬ ЗА ДОПОЛНИТЕЛЬНОЙ МЕДИЦИНСКОЙ ПОМОЩЬЮ.
- ЕСЛИ ВОЗНИКНУТ КАКИЕ-ЛИБО ПРОБЛЕМЫ С БАТАРЕЕЙ, ОБРАТИТЕСЬ В СЛУЖБУ ПОДДЕРЖКИ JETSON.

СВЯЖИТЕСЬ С НАМИ.

RIDEJETSON.COM/SUPPORT
RIDEJETSON.COM/CHAT

1-844-585-7462

Обязательно следите за @ridejetson в социальных сетях, чтобы узнавать о фантастических предложениях, розыгрышах и всех последних новостях Jetson.

ЛЮБИТЕ ЕЗДИТЬ?

Оставьте отзыв на сайте
ridejetson.com/reviews.
Мы с нетерпением ждем вашего звонка!
#MakeMoves




JETSON

骑行指南

重要：
仔细阅读并保留
供今后参考。

配备 RackIt 智能货
运系统

JETSON

BOLT PRO X
电动自行车

型号 SKU(S)：JBLTPX-BLK

我们的前两名
骑行规则

注意安全
玩得开心

中国岳阳制造
由 TRURIDE TECH LLC 进口。
新泽西州泽西城邮政信箱 461 邮编 07302-9998

日期代码07/2025
文件版本：V2.0
中国制造

© 2025, TRURIDE TECH.保留所有权利。为 TRURIDE TECH LLC 生产。
JETSON® 是经 JETSTREAM BRANDS LLC 许可使用的注册商标。
不得以任何形式或手段复制或传播本文件的任何部分，包括形状、图形和设计。

目录

安全警告 4
保修范围和产品注册 7
1.关于您的产品
1.1 产品概述 8
1.2 盒子里有什么 10
1.3 产品规格 11
1.4 在线资源 11
2.安装说明
2.1 开始注意事项 12
2.2 骑手适用性 12
2.3 展开和折叠车把手 13
2.4 安装座椅 15
2.5 安装踏板 16
2.6 固定车铃 17
2.7 固定前反光镜 17
2.8 电池充电 18
3.准备骑行
3.1 骑行前安全检查 20
3.2 轮胎充气和气压 21
3.3 检查和调整制动器 22
3.4 调节车把旋转角度 24
3.5 调整座椅位置 25
4.操作说明
4.1 开机和关机 26
4.2 检查电池电量 27
4.3 使用前照灯 27
4.4 使用车铃 27
4.5 使用脚撑 27
4.6 使用 RackIt 智能货物系统支架 28
5.搬运和存储说明
5.1 骑电动自行车 30
5.2 使用电助力骑行模式 30
5.3 传统自行车模式 30
5.4 使用油门模式 31
5.5 启动巡航控制系统 31
5.6 使用刹车 31
5.7 头盔安全 32
5.8 最大化速度和骑行范围 33
用户维护说明 34
与我们联系 36

安全警告。

请妥善保管这些说明。

关于火灾或人身伤害风险的说明以及重要的安全说明

- 使用前，请仔细阅读用户手册和安全警告，确保您理解并接受所有安全说明。因使用不当造成的任何损失或损坏均由用户负责。
- **不正确使用充电器可能导致火灾和爆炸，造成财产损失、人员伤亡**。
- 在每次骑行开始前，骑行员须按生产厂商要求做如下检查:厂商提供的所有防护装置及缓冲衬垫须正确安装且处于可用状态;刹车系统功能正常;
- 厂商提供的轴防护罩、链罩及其他防护装置须完整安装并保持可用性;轮胎状态良好、充气压力符合标准且胎纹符合安全要求。
- 部件的维护和修理应符合制造商的技术规格，只能使用制造商授权的更换部件，并由经销商或其他熟练人员进行安装。
- 警告不要给非充电电池充电。
- 电机运转时，不要让手、脚、头发、身体部位、衣服或类似物品接触到运动部件、车轮或传动系统。
- 儿童或体力、感官或智力不佳或缺乏经验和知识的人员不得使用本产品，除非他们已得到监督或指导(IEC 60335-1/A2:2006)。
- 无人看管的儿童不得玩耍该产品(IEC 60335-1/A2:2006)。
- 需要成人监护。
- 不得驾驶设备进行赛车、特技表演或其他可能导致失控或可能导致操作员/乘客动作或反应失控的操作。
- 切勿在机动车附近使用。
- 避免急剧颠簸、排水栅和路面突然变化。产品可能会突然停止。
- 避免在有水、沙子、碎石、泥土、树叶和其他杂物的街道和路面行驶。潮湿的天气会影响牵引力、制动和能见度。
- 避免在易燃气体、蒸汽、液体或粉尘周围行驶，以免引起火灾。
- 操作人员应遵守制造商的所有建议和说明，并遵守所有法律和法规:应鼓励车主使用照明灯、反光镜，以及对于低速行驶的车辆，在柔性杆上悬挂信号旗(以确保醒目)。
- 有以下情况的人应注意不要操作:心脏病患者;孕妇;头部、背部或颈部患有疾病或曾在这些部位做过手术的人;以及患有任何精神或身体疾病，可能会使其容易受伤或影响其身体灵活性或识别、理解和执行所有安全说明并能够承担设备使用中固有危险的人。
- 不要在夜间骑车。
- 酒后或服用处方药后不要骑车。
- 骑车时不要携带物品。

- 切勿赤脚操作产品。
- 始终穿鞋并系紧鞋带。
- 确保双脚始终稳稳地踩在脚踏上。
- 操作员应始终穿戴适当的防护服, 包括但不限于有适当认证的头盔以及制造商推荐的任何其他设备: 始终佩戴头盔、护膝和护肘等防护设备。
- 始终礼让行人。
- 警惕前方和远方的事物。
- 骑车时不要分心, 如接电话或从事任何其他活动。
- 该产品不能供多人骑乘。
- 当您与其他骑手一起骑行时, 请始终保持安全距离, 以免发生碰撞。
- 转弯时, 一定要保持平衡。
- 在制动器调整不当的情况下骑车非常危险, 可能导致严重伤亡。
- 制动器在工作时可能会发热, 请勿用裸露的皮肤接触制动器。
- 刹车太猛或太突然可能会锁住车轮, 从而导致失控摔倒。突然或过度踩刹车可能导致人员伤亡。
- 如果制动器松动, 请使用六角扳手、螺丝刀或其他适用工具进行调整, 或联系 Jetson Care 团队。
- 立即更换磨损或损坏的部件。
- 骑车前检查所有安全标签是否贴好并理解。
- 在使用前, 所有者应向操作人员证明他们能够理解和操作设备的所有部件, 然后允许他们使用和操作设备。
- 未经适当培训不得骑车。不要在高速、不平坦的地形或斜坡上骑行。不要做特技表演或突然转向。
- 建议在室内使用。
- 长期暴露在紫外线、雨水和自然环境中可能会损坏外壳材料, 不用时请存放在室内。
- 本产品不适用于高海拔地区(海拔2000米以上), 因电路可能需要增大电气间距, 故特此声明其使用海拔不得超过2000米。
- 只能使用制造商指定的电池
- 不使用时存放在室内。充电时或驾驶时不使用时放在室内。
- **AVERTISSEMENT** - Riskque d'incendie - Aucune des pieces ne peut être réparée par l'utilisateur.
- **警告** - 有火灾和电击危险 - 无用户可维修部件。
- 注意: 火灾风险
- 骑手不应超过 220 磅 | 99.8 千克。

修改

未经 Jetson Care Team 指导, 请勿尝试拆卸、修改、修理或更换设备或设备的任何组件。这将使任何保修失效, 并可能导致可能造成伤害的故障。

其他操作注意事项

当产品处于开启状态且车轮处于运动状态时, 请勿将产品举离地面。这可能会导致车轮自由旋转, 从而对您自己或附近的其他人造成伤害。不要在产品上或产品下跳跃, 也不要在使用产品时跳跃。操作时, 请务必将双脚牢牢踩在脚踏板上。使用前务必检查电池电量。

废电池的处理



电池可能含有危害环境和人类健康的有害物质。电池和/或包装上标有此标志, 表示废旧电池不得作为城市垃圾处理。电池应丢弃到适当的回收点进行回收。确保正确处理废电池, 有助于防止对环境和人类健康造成潜在的负面影响。回收材料有助于保护自然资源。有关废旧电池回收的更多信息, 请联系当地市政废物处理服务机构。

遵守通知

本设备符合 FCC 规则第 15 部分的规定。操作须符合以下两个条件：(1) 本设备不得造成有害干扰；(2) 本设备必须接受任何接收到的干扰，包括可能导致意外操作的干扰。警告：未经合规责任方明确批准而对本设备进行更改或修改，可能导致用户的设备操作权限失效。

注：本设备已经过测试，符合 FCC 规则第 15 部分对 B 类数字设备的限制。这些限制旨在为住宅安装提供合理保护，防止有害干扰。本设备会产生、使用和辐射无线电频率能量，如果不按照说明安装和使用，可能会对无线电通信造成有害干扰。但是，不能保证在特定的安装环境中不会产生干扰。如果本设备确实对无线电或电视接收造成有害干扰（可通过关闭和打开设备来确定），建议用户尝试通过以下一项或多项措施来纠正干扰：

- 调整接收天线的方向或位置。
- 增加设备与接收器之间的距离。
- 将设备连接到与接收器连接的电路不同的插座上。
- 请向经销商或有经验的无线电/电视技术人员寻求帮助。
- 本设备必须使用屏蔽电缆，以确保符合 B 类 FCC 限制。

⚠ 警告

不遵守以下说明可能会导致儿童或他人受伤。

- 在组装过程中，请勿让儿童接触小部件。
- 配件必须由成人组装和拆卸。
- 经常检查产品是否有损坏。

*** 需要成人组装。**

⚠ 警告

为降低受伤风险，需要成人监护。切勿在道路上、机动车附近、陡坡或台阶上或附近、游泳池或其他水体中使用；一定要穿鞋，并且切勿允许超过 1 名骑手。

⚠ 警告

使用本产品时，请务必遵守以下基本预防措施：

(A) 使用产品前，请阅读所有说明。

(B) 为降低伤害风险，在儿童附近使用该产品时，必须进行严格监护。

(C) 请勿将手指或手伸入产品。

(D) 如果弹性电源线或输出线挤压、绝缘破损或有任何其他损坏迹象，请勿使用本产品。

(E) 适用于所有设备。说明中应注明：本设备不适用于环境温度低于 -10°C (14°F) 或高于 40°C (104°F) 的环境。

(F) 对于所有设备，说明书应包括以下信息：
电池设计用于在环境温度介于 0°C (32°F) 和 40°C (104°F) 之间时充电。切勿在环境温度超出此范围时给电池充电。

加州 65 号提案

⚠ 警告：

本产品可能会使您接触到包括镉在内的化学物质，而加利福尼亚州已知镉会导致癌症、出生缺陷或其他生殖伤害。更多信息，请访问：WWW.P65WARNINGS.CA.GOV。

保修范围和产品注册。

一般有限保修

您的新 JETSON 产品自原始零售购买之日起, 在按照 JETSON 用户手册(请参阅RIDEJETSON.COM/SUPPORT)使用的情况下, 享有 RIDEJETSON.COM/WARRANTY 上所示的材料和工艺缺陷保修期。**根据该保修**条款 **, 即使您是从我们的授权零售商处购买 JETSON 产品, 您也可以直接向 JETSON 提出索赔**。要阅读我们保修的完整条款, 请访问 RIDEJETSON.COM/WARRANTY。

产品注册

注册您的新 JETSON, 让您快速获得个性化的产品和保修支持。请登录 RIDEJETSON.COM/PAGES/REGISTRATION 进行注册。

要行使产品的
如需保修或咨询保修范围, 请
直接联系我们。

www.ridejetson.com

1.
关于
您的产品

1.1 产品概述

1. 车把
   A. 左手刹
   B. 车把夹
   C. 前反光镜
   D. 电池指示灯
   E. 右手刹
   F. 电源按钮
   G. 车铃
   H. 巡航控制/大灯按钮
   I. 加前反射器阀
2. 立管
3. 带锁环胡折叠锁扣
4. 前灯
5. 轮反射器
   (×2; 前后)
6. 车轮
   （×2;前轮和后轮）
7. 盘式制动器
   （×2;前后）
8. 带防尘盖的轮胎气门嘴
   （×2;前部和后部）
9. 挡泥板
   （×2;前后）
10. 带盖充电口
11. 提手
12. 鞍座*
13. 座管夹
14. 带反光板的踏板*
    (×2; 左侧和右侧)
15. 后反射器
16. RACKIT 智能货架 系统货架
    A. 货架反射器
    B. 弹力带固定环（×2;左侧和右侧）
17. 脚撑
18. 充电器
19. 充电线
20. 弹力带

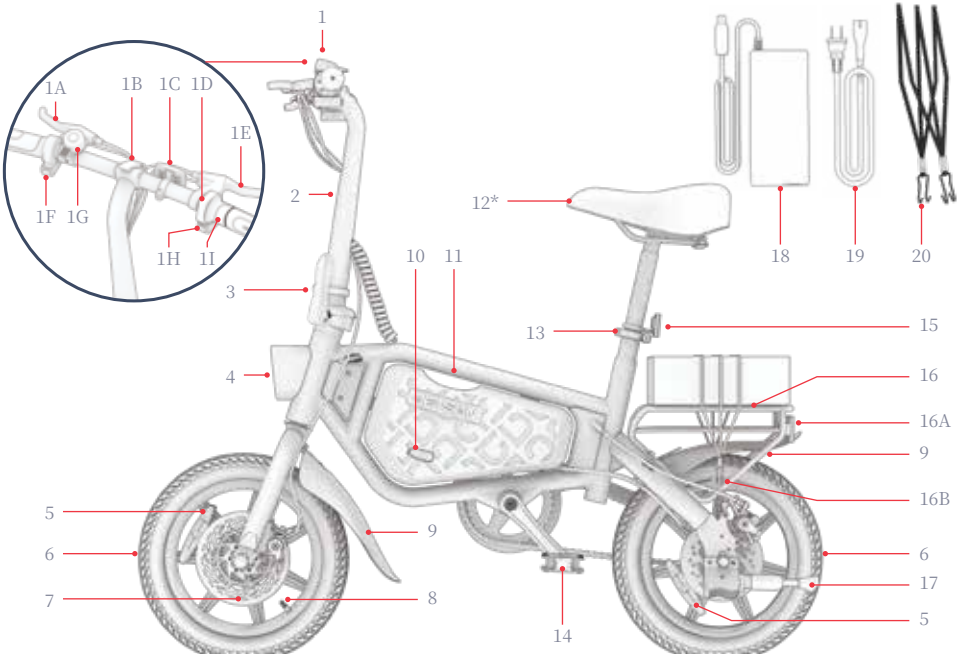

*需要组装

注:图片可能无法准确反映实际产品的外观。

1.2 盒子里有什么

随附用于组装、调整和维护的工具：

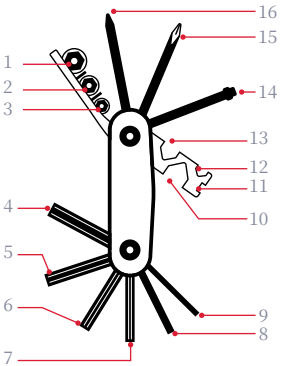

多功能工具 提示识别：	
1. 10 毫米套筒	9. 2 毫米内六角扳手
2. 9 毫米套筒	10. 15 毫米六角扳手
3. 8 毫米套筒	11. 14 号轮辐扳手
4. 6MM 内六角扳手	12. 8 毫米六角扳手
5. 5 毫米内六角扳手	13. 10 毫米六角扳手
6. 4MM 内六角扳手	14. 内六角螺钉
7. 3 毫米内六角扳手	15. 十字头螺丝刀
8. 2.5MM 内六角扳手	16. 平头螺丝刀

・多功能工具

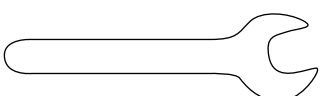

・15 毫米扳手

1.3 产品规格

- 重量限制:220 磅 | 99.8 千克
- 产品重量:43.3 磅 | 19.6 千克
- 建议年龄:12 岁以上
- 展开后的产品尺寸:
  44.5 英寸(长)×19.3 英寸(宽)×39.4 英寸(高) |
  110.0 厘米(长)×49.0 厘米(宽)×100.0 厘米(高)
- 产品尺寸, 折叠:
  44.5 英寸(长)×13.6 英寸(宽)×26.6 英寸(高) |
  110.0 厘米(长)×34.5 厘米(宽)×67.6 厘米(高)
- 轮胎尺寸:
  12.0 英寸(高)×2.5 英寸(宽) |
  30.5 厘米(高)×6.3 厘米(宽)
- 最高时速: 15.5 英里/小时* | 25.0 公里/小时*
- 最大油门范围:15 英里 | 24.1 千米 *, **
- 制动类型:前后盘式
- 电池: 36 伏, 6.0 AH
- 制动类型:前后碟刹
- 电机350W***
- 充电器输出:42 伏直流, 最大 1.5 安培
- UL 认证:UL 100 - 240 伏
- 充电时间:约 5 小时
- 建议胎压:36 - 40 PSI

*产品范围、速度、电池寿命和其他规格可能因骑手和骑行条件而异。

**在气温为 77°F | 25°C、时速为 15.5 英里/小时 | 25 公里/小时的条件下, 测试时的载重量为 165.4 磅 | 75 千克。有关可能影响续航能力的条件的更多详情, 请参阅第 5.8 节。

***峰值功率

1.4 在线资源

扫描我们的最
更新产品
入职材料
和支持资源。

在线查找本用户手册, 请访问
https://cdn.shopify.com/s/files/1/2530/6734/files/BOLT-PRO-X_MANUAL-web-1749153482743.pdf

请访问
https://ridejetson.com/pages/product-manuals
查找我们收集的用户手册。

2.
安装说明。

2.1 开始注意事项

- 正确开启您的探险之旅。在使用本产品之前，请仔细阅读整个用户手册，包括安全警告。确保您理解、接受并遵守所有安全警告：
  - 制造商建议。
  - 安全说明和警告。
  - 当地的骑行和运营法律法规。

- 拆箱时要小心。在组装之前，请拆下所有包装并将电动自行车竖立在脚架上。(参见第 4.5 节)

- 本手册中给出的方向--右侧、左侧、前方/前方和后方/后方--都是骑手坐在电动自行车上时看到的方向。例如，电动自行车的 "右侧 "就是骑行者右手所在的一侧。

2.2 骑手适用性

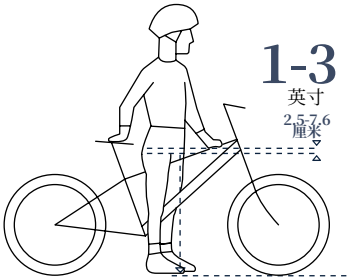

为了安全舒适地骑行，当骑手双脚平放在地面上跨骑自行车时，胯部与车架上管之间至少应有 1-3 英寸(2.5-7.6 厘米)的间隙。

2.3 展开和折叠车把手

何时展开用于安装和骑行
何时折叠用于储存和运输

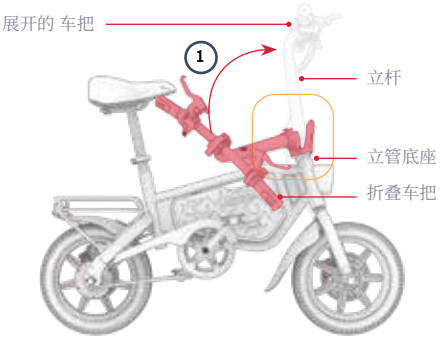

展开:

1. 抬起车把, 知道立杆垂直于立杆底座
2. 将折叠扳手推入, 直到其卡入关闭(固定)位置
3. 用锁紧环固定折叠锁扣:围绕立管顺时针旋转锁紧环,直到锁紧环上的卡舌滑入折叠锁扣上的卡舌槽。
4. 检查折叠锁扣是否牢固,确保无法被拉开。

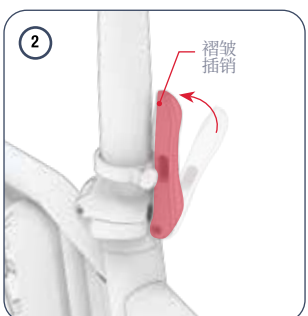

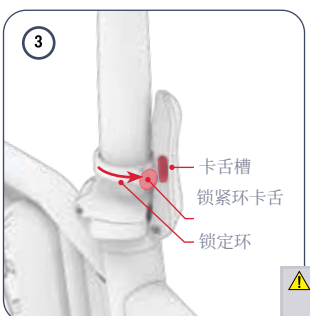



⚠ **重要提示:**在折叠锁没有关闭并用锁环固定的情况下, 切勿骑电动自行车。

折叠

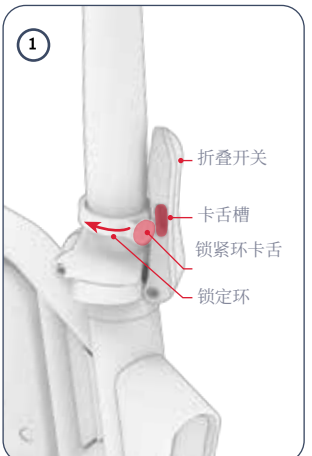

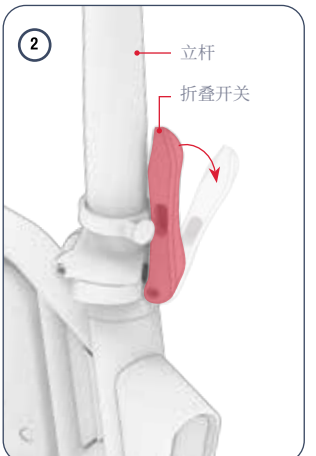

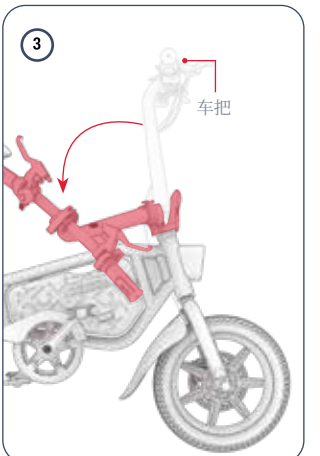

1. 围绕立管逆时针旋转锁紧环,直到卡舌从折叠锁扣的卡舌槽中脱出。

2. 用一只手稳住立管,另一只手将折叠锁扣拉开(松开)。

3. 轻轻地将车把向下放到与折叠锁扣相对的自行车一侧。

2.4 安装座椅

1. 拉开座椅夹上的插销。
2. 找到刻在座管底部附近的 "最小插入 "标记。
3. 将座椅固定在自行车上方。
4. 将座管通过夹钳放入座管，直到 "最小插入 "标记位于夹钳下方。**注意：** 如果夹钳开口太窄，无法容纳立柱，您可以逆时针旋转夹钳上的旋钮，同时稳住闩锁，以扩大开口。
5. 将座椅固定在所需高度的同时，关闭夹钳上的插销。用手向下按压座椅。如果座椅立柱进一步滑入导管，将其拉回原位，然后顺时针旋转旋钮，拧紧夹钳。
6. 检查座椅是否牢固。

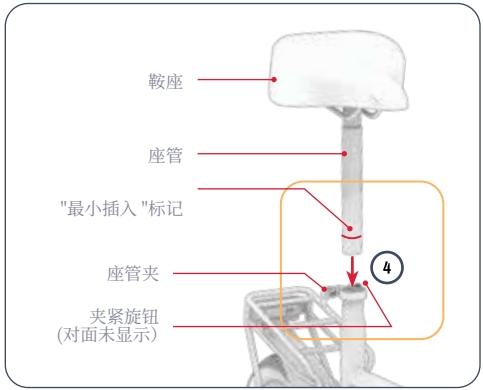



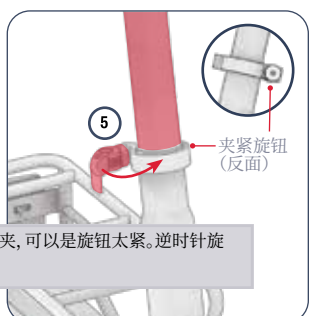



⚠ **故障排除：** 如果无法打开坐管夹，可以是旋钮太紧。逆时针旋转旋钮，将其松开。

2.5 安装踏板

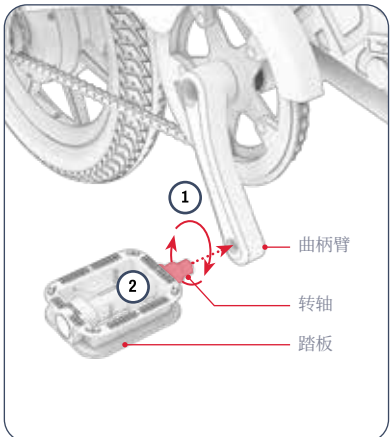

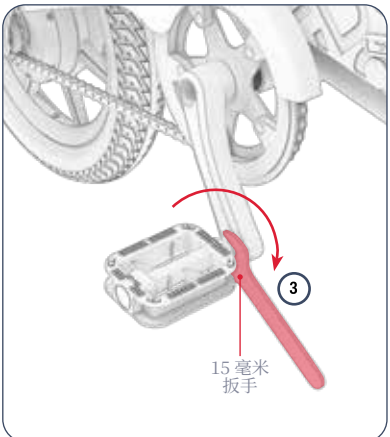

您需要 15 毫米扳手。

1. 将踏板上标有 "R "的主轴与自行车右侧曲柄臂末端的孔对准。
2. 稳住踏板底座, 注意让主轴笔直地进入孔中, 用另一只手将主轴**顺时针**拧入孔中旋转几圈。
3. 用扳手将主轴插入曲柄臂并拧紧。
4. 检查右踏板是否牢固。
5. 对右侧("L")踏板重复步骤 2 - 5。

重要信息: 右踏板的主轴是反向螺纹, 需要**逆时针**旋转插入和拧紧 。

2.6固定车铃

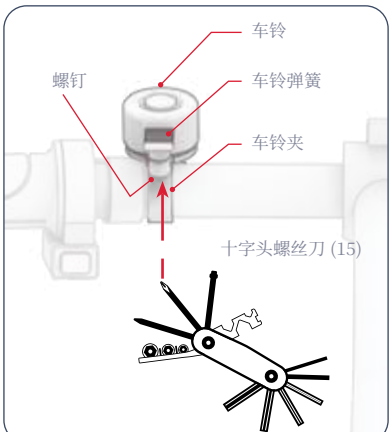

您需要使用多功能工具的十字头螺丝刀尖 (15)。

1. 用多功能工具的十字螺丝刀头 (15) 逆时针旋转 1 - 2 圈, 松开(但不要卸下)钟罩夹上的螺丝。
2. 将车铃绕车把旋转, 直到车手左手拇指在握住车把时可以轻松触及车铃卡扣的位置。
3. 将喇叭口固定在该位置, 用螺丝刀顺时针旋转螺丝, 拧紧夹钳。

2.7 固定前反光镜

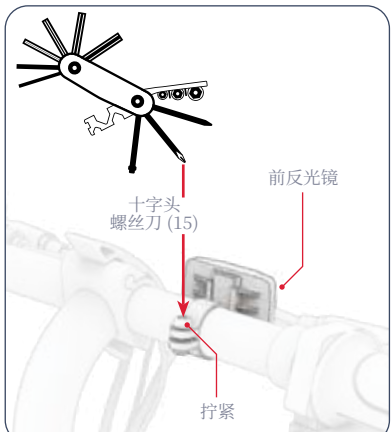

您需要使用多功能工具的十字头螺丝刀尖 (15)。

1. 将前反光镜夹子绕车把旋转, 直到反光镜朝向自行车前方。
2. 将反光镜滑向车把中心, 直到反光镜夹子感觉紧贴在车把较厚的部分上。
3. 必要时, 用多功能工具的十字螺丝刀头 (15) 顺时针旋转螺丝, 进一步拧紧车把夹。

2.8 电池充电

1. 将充电线与充电器连接。
2. 拉开 电动自行车上的充电口盖。
3. 将充电线插入墙壁, 然后将充电器插入充电端口。
4. 当充电器上的指示灯由红转绿时, 表示电池已充满电。从充电端口取出充电器, 从墙上插座拔下电缆。
5. 关闭充电端口盖。

注意： 电池充满电大约需要 5 个小时。首次使用前请将电池充满电。



充电器上的充电指示灯：	红色指示灯 ○ 充电中	绿色指示灯 ○ 充电完成



重要充电注意事项

- 不为电池充电时，请始终关闭充电端口。
- 切勿在产品充电时打开电源。
- 不要使用可移动的电源龙头。
- 为了使电池达到最佳状态，请在每次充电时（约 5 小时）为电池充满电。
- 切勿让产品通宵充电或长时间充电。
- 不要试图拆卸电池。
- 充电环境温度范围：32°F (0°C) - 104°F (40°C)
- 工作环境温度范围：32°F(0°C)-104°F(40°C)
- 不为产品充电时，请始终盖好充电口盖。
- 如果柔性电源线或输出电缆破损，，或有任何其他损坏迹象，请勿使用本产品。
- 检查充电器标签上的充电器型号是否与上面列出的充电器型号一致。
- 检查充电器标签是否标明充电器与您的 JETSON 型号兼容。您可以在产品框架或底座顶部、侧面或底部粘贴的标签上找到 JETSON 型号的名称和 SKU。

重要：

只能使用随附的充电器或直接通过 JETSON 获得的标有 JY-420150 或部件 SKU PJBLTPX-CH 的。

⚠ 不正确使用充电器可能导致火灾和爆炸。



这是您的充电器将会标注的标识示例

3.
准备骑行

3.1 骑行前安全检查

每次骑行前都要进行这些重要的安全检查:

制动器
- 确保制动器正常工作, 如手刹拉杆固定在车把上并涂有润滑油, 使其易于压缩。
- 确保刹车片没有磨损, 并与转子对齐。

车架
- 检查自行车车架和前叉是否损坏、弯曲或断裂。
- 确保阀杆至前叉的螺栓不会拧得过紧。螺栓拧得过紧会导致故障, 危及骑手的安全。
- 检查驱动系统是否正常, 是否牢固地固定在车架上。

曲柄和踏板
- 检查踏板是否牢固地拧紧在曲柄上。
- 检查曲柄和驱动系统是否牢固地拧紧在自行车车架上。

转向
- 检查立杆是否固定, 折叠锁扣是否闭合, 锁紧环是否加固。
- 检查车把是否被立杆管夹固定到位。

车轮
- 检查轮胎是否有过度磨损或损坏的迹象。
- 确保轮胎充气压力在建议的 35 - 40 PSI 范围内。
- 检查车轮辐条是否断裂。
- 检查车轮轮辋是否损坏或弯曲。
- 检查车轴螺母是否拧紧。

3.2 轮胎充气和气压

第一次骑车前，您需要给轮胎充气，使其达到 **36 - 40 PSI**（磅/平方英寸）的建议气压。每次骑车前都要用气压表检查轮胎气压是否在这个范围内。

充气：

1. 逆时针旋转一个车轮上的轮胎气门，取下防尘盖。放在一边。
2. 按照气泵制造商的说明将空气注入轮胎。定期用气压表检查并继续添加空气，直到达到 36 - 40 PSI。
3. 卸下气泵，顺时针旋转防尘阀，更换防尘阀。
4. 对另一个轮胎重复上述步骤。

重要信息：只能使用手动气泵为电动自行车的轮胎充气。切勿使用空气压缩机，否则可能导致轮胎内胎爆裂。

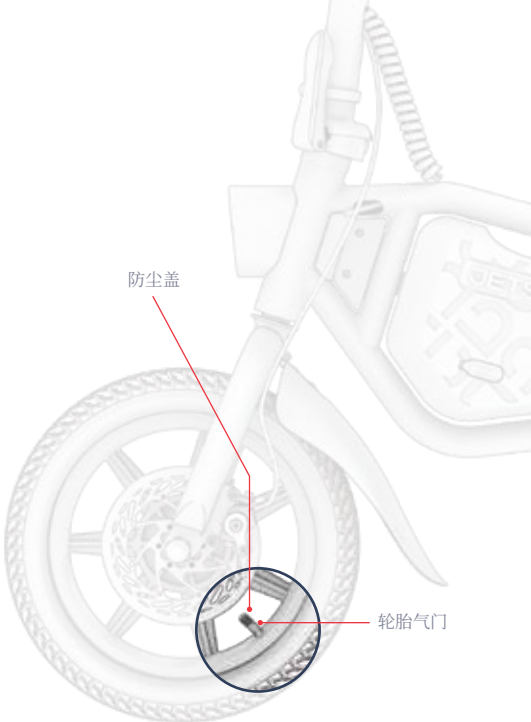

3.3 检查和调整制动器

制动器安全和功能检查:

组装完成后和每次骑行前, 请检查制动器是否正常、安全地工作, 以便通过执行以下步骤使车轮减速并停止:

1. 与自行车同行, 轻轻拉动左手刹。
2. 检查前制动钳是否能正确关闭制动盘并减缓车轮转动。
3. 重复上述操作, 用力拉左手刹, 检查前轮是否停住。
4. 对右侧手刹和后轮重复步骤 1 - 3。

制动器安全和功能检查:

您可能需要多功能工具的 5 毫米内六角扳手尖 (5)。

自行车刹车系统要求所有部件严格对准并正确安装, 以确保正常运行。若刹车区域发出摩擦或异响(持续或间歇性), 通常表明部件存在错位, 需立即调整。

刹车异响原因可能为卡钳未对齐, 导致内部刹车片在卡钳开启状态下仍与碟盘接触。正常状态下, 刹车片仅应在卡钳闭合(即手刹拉紧时)与碟盘接触。

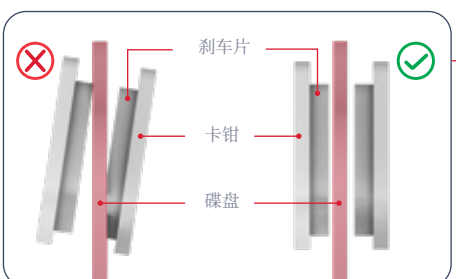

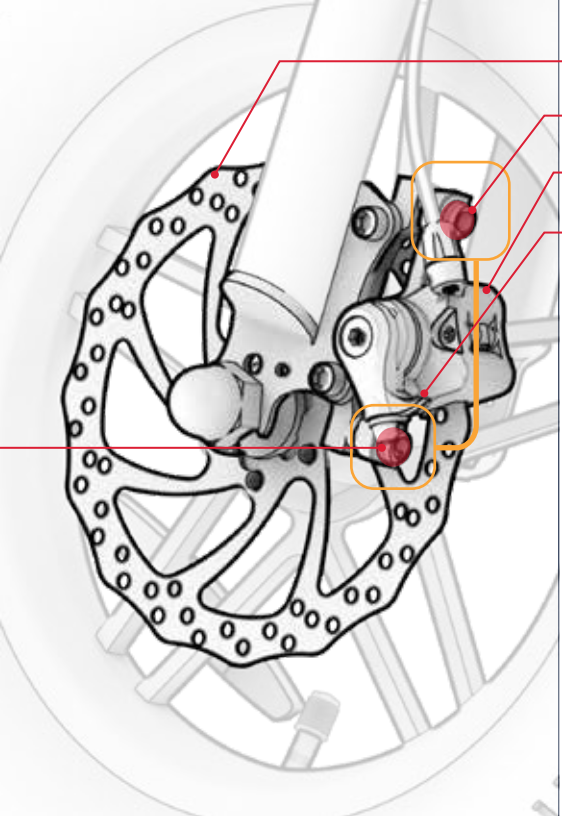

调整制动钳:

1. 在需要调整的制动器上, 找到制动钳、制动片和制动盘。
2. 抬起自行车的那个轮子, 让它转一下。观察刹车盘在刹车片之间的转动情况, 注意哪块刹车片与刹车盘发生了摩擦。
3. 将自行车放在脚架上。(见第 4.5 节)。
4. 从车轮背面观察卡钳时, 找到卡钳上方和下方的螺栓。用 5 毫米内六角扳手将每个螺栓逆时针旋转 4 - 5 圈。
5. 将卡钳移出校准位置, 直到满足以下条件:
   · 刹车片与顶部边缘与碟盘边缘对齐 。
   · 刹车片任何部位均未接触碟盘 。
   · 刹车片与碟盘保持平行。
6. 将制动钳放在所需的位置上, 用内六角扳手顺时针旋转, 完全拧紧一个螺栓, 然后再拧紧另一个螺栓。
7. 检查制动钳是否牢固, 并再次进行制动器安全和功能检查(从第 3.3 节开始)。

3.4 调节车把旋转角度

车把可以稍稍向前或向后旋转，使其上的所有特征和功能都处于理想位置。在骑行过程中，车把应易于触及，并以理想的角度位于每位使用者的视线范围内。尤其是手刹，其角度应便于握住。

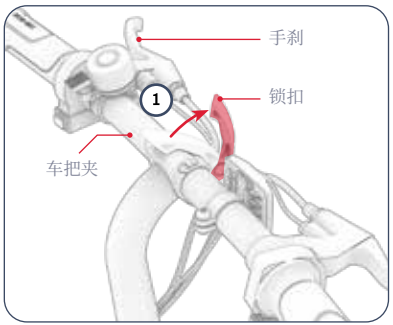

1. 拉开车把夹上的锁扣。

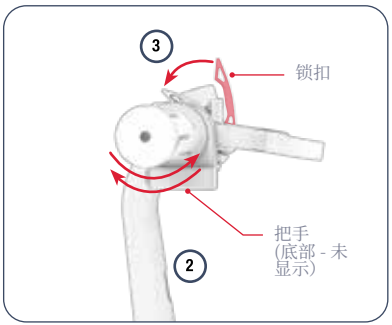

2. 向前或向后旋转车把，重新定位。
3. 将车把放在新位置的同时，用另一只手将插销推到闭合位置。

故障排除：如果车把夹关闭时车把不牢固，您可能需要拧紧车把夹。首先，拉开锁扣。然后，用手指拧紧旋钮，将其顺时针旋转几圈，然后重新关闭夹钳闩。如果您无法轻松关闭锁扣，则可能是旋钮太紧。将旋钮逆时针旋转半圈，稍稍松开。

3.5 调整座椅位置

当骑手坐在座位上, 脚踩在踏板最低旋转点的踏板上时, 膝盖应略微弯曲。踩踏时, 腿部绝不能完全伸直。

1. 拉开座椅夹上的锁扣。
2. 将座椅升高或降低到所需位置, 确保不要升得太高, 以免夹钳上方出现 "最小插入 "标记。(如果座椅夹子太紧, 立柱无法轻松上下滑动, 可逆时针旋转夹子旋钮, 扩大夹子开口)。
3. 在将座椅固定到位的同时, 关闭锁扣, 如有必要, 顺时针旋转夹钳旋钮重新拧紧。

⚠ **重要信息：** 切勿在座管夹上方可见 "最小插入 "标记的情况下骑车。

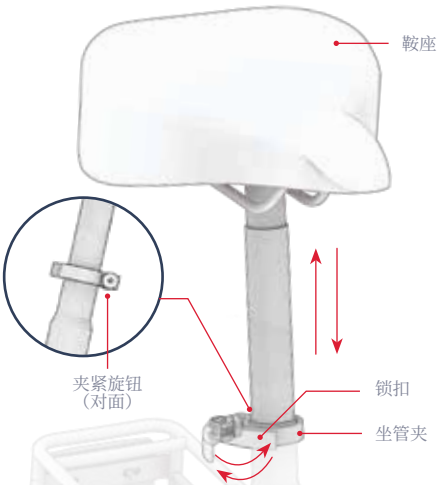

4.
操作说明。

4.1 开机和关机

打开或关闭电动自行车:快速按下电源按钮。

智能自动关闭功能:
10 分钟不移动后, 电动自行车将自动断电。快速按下电源按钮即可重新开启。

重要:
- 为了保存电池电量, 在中途停车或晚上收车时, 一定要记得关闭电源。
- 骑车行走时, 请关闭电源, 以免因无意中扭动加速油门而启动电机。

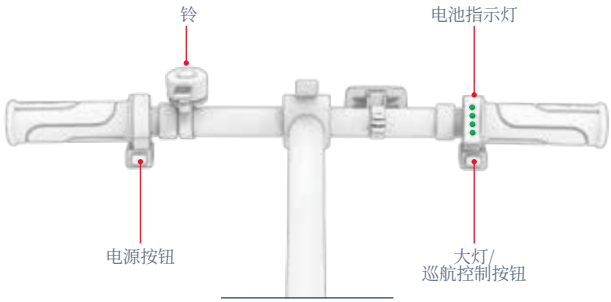

4.2 检查电池电量

您可以通过电池电量指示灯来了解电池的电量。

电池指标灯光	大约剩余收费百分比*
4 个常亮绿灯	76% - 100%
3 个常亮绿灯	51% - 75%
2 个常亮绿灯	26% - 50%
1 个常亮绿灯	<25% 现在就为你的 Jetson 充电!

重要: 自行车达到最高速度的能力会受到电池电量的影响。当电池电量低于 25% 时, 您可能会发现速度有所下降。

重要提示: 当电池电量耗尽至 0% 时, 电动自行车将断电。请在下次骑行前将电池充满电(见第 2.8 节)。

*仅为近似值。
可能因使用情况而异。

4.3 使用前照灯

如果在光线较暗的情况下骑行, 请打开前大灯, 以便更好地观察前方路况, 以及
这样, 迎面而来的车手就能更好地看到你。前大灯只有在电机也打开时才会开启。

要打开或关闭前大灯: 按住前大灯 / 巡航控制按钮 4 秒钟。

4.4 使用车铃

用铃声提醒其他骑行者和行人。

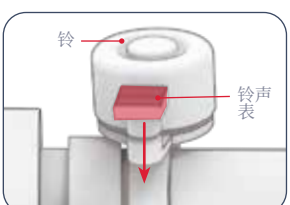

要敲响铃铛: 用左手拇指快速用力弹下铃铛片。

4.5 使用脚撑

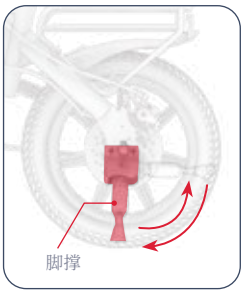

使用脚架时: 将**脚撑** 向下旋转, 然后轻轻将电动自行车倾斜到**脚撑** 上, 即可站立。

要升起脚撑: 将其向后旋转。

⚠ **重要提示:** 骑车前务必升起脚架。

根据您的携带需求定制电动自行车。
扫描此处，了解有关系统和可用
RackIt 便携式配件的更多信息。

4.6 使用 RackIt 智能货物系统支架

您的电动自行车配备了 JETSON RACKIT 智能货物系统支架，专为携带 "一键开启、一键关闭 "的随身配件*而设计。

点击打开或关闭附件
扫描此处获取说明。



*不包括配件。选择可能有所不同。

使用附带的蹦极带固定货物:

1. 将货物放在货架上。
2. 将绑带钩子扣入货架侧面上的挂钩。
3. 将绑带拉过货物, 绕过货架, 直至绷紧。
4. 将绑带的另一个钩子固定扣入货架侧面上的另外一个挂钩。
5. 检查绑带和货物是否牢固。

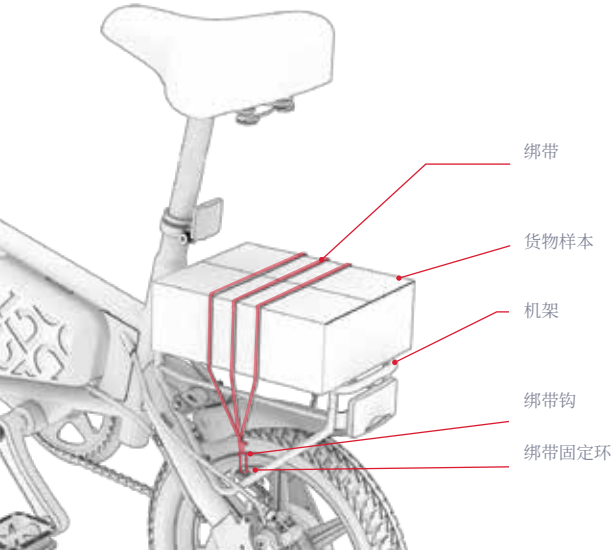

⚠ **重要:**蹦极带应始终紧贴货物。根据货物的大小和蹦极带的长度, 可能需要将蹦极带缠绕到货架下方, 然后再将第二个钩子固定在蹦极连接环上。

为了安全和安保:

- 务必用绑带将货物固定在行李架上。切勿携带未固定的货物乘车。
- 限制在行李架上携带 25 磅(11.3 千克)的物品。
- 确保总载重量(骑手加货物)不超过 220 磅(100 千克)。
- 请勿溢出机架。
- 始终确保货物的任何部分都不会妨碍车轮、刹车、踏板、链条或其他自行车运动或装置。

重要:

- 增加重量较大的货物可能会影响电动自行车的性能。有关可能影响性能的条件的更多详情, 请参阅第 5.8 节。
- 切勿让电动自行车上的货物无人看管。

5.
搬家和存储说明。

5.1 骑电动自行车

JETSON电动车有四种骑行模式:
1. 脚踏电助力模式(第 5.2 节)
2. 纯脚踏传统自行车模式(第 5.3 节)
3. 使用油门加速器全电机动力(第 5.4)
4. 点击进入巡航控制系统(第 5.5 节)

5.2 使用电助力骑行模式

当你蹬踏时, 电机会为踏板提供动力, 以补充你的体力。有了 "踏板辅助", 你就能以更小的力气走得更远更快。

为了让你控制速度, 踏板辅助助力将与你的努力成正比。

- **更轻柔的踏板 ➔ 更**小的马达助力, 让你可以保持适中的速度。
- **更难踩踏 ➔** 更大的马达助力, 让你可以以更快的速度骑行。

5.3 传统自行车模式

你可以像骑传统自行车一样骑电动自行车--只使用脚踏板的动力。只需像骑传统自行车一样骑行, 无需开启电机。

注意:在自行车未接通电源的情况下, 您无法使用前大灯。

5.4 使用油门模式

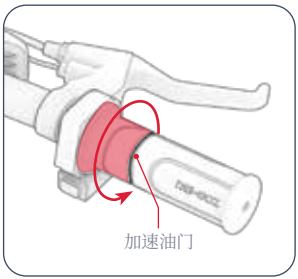

要像骑摩托车一样骑电动自行车，请停止踩踏板，将脚放在踏板上。加速时，用右手慢慢地将加速油门向您的方向旋转。

- 油门转得越多，电机就会啮合得越多，行驶速度也就越快。
- 为避免突然加速，请始终逐渐转动油门。

要减速：轻轻放松油门。

5.5 启动巡航控制系统

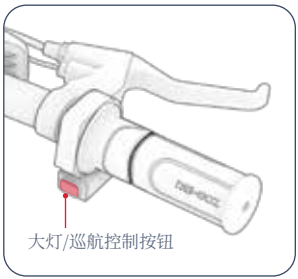

巡航控制可将自行车锁定在一定的速度上。一旦设定了巡航控制，电机就会工作以保持速度--无需油门或踏板。

1. 使用油门达到并保持所需的速度。
2. 用右手拇指快速按下大灯/巡航控制按钮。
3. 松开油门，脚踩踏板，享受驾驶乐趣。

要关闭巡航控制系统：轻拧油门、拉紧其中一个手刹，或
快速按下巡航控制按钮。

5.6 使用刹车

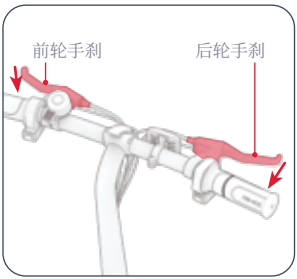

- 轻捏左手刹把或右手刹把逐步减速。
- 加大力度捏紧刹把，直至车辆停稳。
- 为避免车辆失控，应渐进式刹车。
  - 左手刹 ➔ 前轮制动器
  - 右手刹 ➔ 后轮制动器

⚠ **重要提示：**即使不踩踏板，也要始终将脚放在踏板上。切勿将脚悬空骑车。

5.7 头盔安全

骑手应始终佩戴头盔。

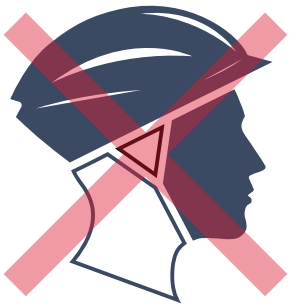

定位不当：
前额暴露在外。
摔倒可能导致
严重伤害。



正确定位：
前额被头盔覆盖。

*佩戴头盔、合适的衣服、鞋子和安全装备。避免穿可能被卷入车轮或车轮下的衣服。建议穿平底包趾鞋。佩戴经 ASTM F1492 认证的头盔和防护装备，以防发生事故时受伤。

5.8 最大化速度和骑行范围

在理想情况下，如果只使用油门，每块充满电的电池可行驶的最大里程为 15 英里（24.1 公里），最高时速为 15.5 英里（25 公里）。电机需要工作的强度越大，电池耗尽的速度就越快。以下因素也会影响速度和骑行距离。

骑行路面
与在光滑路面上行驶相比，在粗糙路面上行驶需要马达动力。

携带重量：
- 重量增加（车手加上货物）会减少可实现的续航里程。
- 载重量在 165.4 磅（75 千克）或以下时，可达到最大航程和速度。

骑行风格
- 频繁启动和停止会减少行驶里程。
- 用自己的力量踩踏踏板，可以减轻对马达的需求，增加骑行距离。

空气温度：
骑行和存放电动自行车的理想温度为 10°C - 35°C（50°F - 95°F）。

倾斜度
与平路或下坡路段相比，上坡路段的电机需要更加努力地工作。

电池维护：
每次骑行后及时为电池充电，有助于保持电池容量和强度。

用户维护说明。

好好保养您的 Jetson, 让它平稳安全地运行。方法如下：

保养JETSON自行车

- 避免产品受到剧烈振动或强烈的物理冲击。
- 切勿拆卸电池。
- 请将产品放在远离水和湿气的地方。
- 在光滑平坦的路面上行驶, 以避免断裂。
- 切勿用车轮、座椅和/或车把搬运产品。
- 注意不要拉扯或卡住连接电机和车把部件的线路。

存储说明

- 在长时间存放产品之前, 请将电池充满电。
- 长时间存放时, 每月给电池充满一次电。
- 盖上产品以防灰尘。
- 将产品存放在室内干燥处, 温度在 50°F - 95°F (10°C - 35°C) 之间。

清洁JETSON自行车

- 座椅和框架 - 用湿布或蘸有酒精的无尘布擦拭。然后用干无尘布擦拭。
- 车把 - 用无尘湿布沾中性肥皂擦拭。用另一块湿布擦去多余的肥皂。
- 车轮部件 - 用无尘湿布擦拭。
- 轮胎 - 用无尘湿布擦拭。也可使用轮胎整理剂或清洁剂。

警告：请勿将水直接喷洒或涂抹在产品上。水会损坏电线、电池盒和车灯，并导致车架老化，所有这些都可能导致故障，危及骑行者的安全。

⚠ 电池使用注意事项

您的产品配有锂离子电池。小心操作。

- 请将产品放在远离火源和过热的地方。
- 避免强烈的物理冲击、剧烈振动或撞击。
- 防止产品进水或受潮。
- 请勿将产品堆放或存放在其他物体上面或下面。
- 请勿拆卸产品或电池。
- 不要将产品与日常垃圾一起丢弃。将产品送到专门的电子垃圾处理设施或电池回收中心。有关您附近处理场所的更多信息，请联系当地市政府或垃圾运输商。
- 如果产品电池感觉发热或有过热迹象、发出异味或异常声音、漏液或漏气、形状或颜色发生变化，请立即更换：
  1. 如果正在使用，请立即停止使用。如果产品插着充电线，请将其拔出。
  2. 停止使用该产品。
  3. 在安全的情况下，将产品移至空旷处，远离易燃物。
  4. 致电当地紧急服务机构寻求帮助。
  5. 用干净的自来水彻底清洗接触到泄漏电池电解液的眼睛或皮肤部位，并寻求额外的医疗救助。
- 如果电池出现任何问题，请联系 JETSON CARE 团队。

与我们联系

RIDEJETSON.COM/SUPPORT
RIDEJETSON.COM/CHAT

1-844-585-7462

请务必在社交媒体上关注@ridejetson以获取超值优惠、赠品活动及所有Jetson的最新动态。

喜欢您的座驾吗?

请在以下网址发表您的评论
ridejetson.com/reviews.
我们迫不及待地想收到您的来信!
#MakeMoves




JETSON

라이딩을 위한 가이드.

중요:
주의 깊게 읽고 보관하세요
나중에 참조할 수 있습니다.

RackIt 스마트 화물 시스템 특징

JETSON

BOLT PRO X
전기 자전거.

모델 SKU(S): JBLTPX-BLK

상위 두 가지 라이딩 규칙:

안전하세요.
즐거운 시간 보내세요!

중국 웨양에서 제조
TRURIDE TECH LLC.에서 수입.
PO BOX 461, JERSEY CITY, NJ 07302-9998

날짜 코드: 07/2025
문서 버전: V2.0
중국산

© 2025, TRURIDE TECH. 모든 권리 보유. TRURIDE TECH LLC.제조.
JETSON®은 JETSTREAM BRANDS LLC의 라이선스 하에 사용되는 등록 상표입니다.
모양, 그래픽, 디자인을 포함한 이 문서의 어떤 부분도 어떤 형태나 수단으로도 복제하거나 전송할 수 없습니다.

콘텐츠

안전 경고 4
보증 범위 및 제품 등록 7
1. 제품 정보
1.1 제품 개요 8
1.2 상자 내용물 10
1.3 제품 사양 11
1.4 온라인 리소스 11
2. 설치 지침
2.1 시작 노트 12
2.2 라이더 적합성 12
2.3 핸들바 펼치기 및 접기 13
2.4 시트 부착하기 15
2.5 페달 부착하기 16
2.6 벨 보안 17
2.7 전면 반사판 고정하기 17
2.8 배터리 충전하기 18
3. 라이딩 준비
3.1 승차 전 안전 점검 20
3.2 타이어 공기압 및 공기압 21
3.3 브레이크 점검 및 조정하기 22
3.4 핸들바 회전 조정하기 24
3.5 좌석 재배치하기 25
4. 운영 지침
4.1 전원 켜기 및 끄기 26
4.2 배터리 충전 잔량 확인 27
4.3 헤드라이트 사용 27
4.4 벨 사용 27
4.5 킥스탠드 사용 27
4.6 RackIt 스마트 화물 시스템 랙 사용하기 28
5. 이사 및 보관 지침
5.1 전기 자전거 타기 30
5.2 전자식 페달 지원 사용 30
5.3 전통 자전거 타기 30
5.4 스로틀 사용 31
5.5 크루즈 컨트롤 활성화 31
5.6 브레이크 사용 31
5.7 헬멧 안전 32
5.8 속도 및 라이딩 범위 극대화 33
사용자 유지 관리 지침 34
당사와 연결하기 36

안전 경고.

이 지침을 잘 지키세요.

화재 또는 인명 피해 위험에 대한 안내 및 중요 안전 지침

- 사용하기 전에 사용 설명서와 안전 경고를 주의 깊게 읽고 모든 안전 지침을 이해하고 수락하시기 바랍니다. 부적절한 사용으로 인한 손실이나 손해에 대한 책임은 사용자에게 있습니다.
- **올바른 충전기를 사용하지 않으면 화재 및 폭발이 발생하여 재산 피해, 부상 및 사망을 초래할 수 있습니다.**
- 운전자는 매 사이클 작동 전에 제조업체가 지정한 작동 전 점검을 수행해야 합니다: 제조업체가 원래 제공한 모든 가드와 패드가 올바른 위치에 있고 서비스 가능한 상태인지, 제동 시스템이 제대로 작동하는지, 제조업체가 제공한 모든 액슬 가드, 체인 가드 또는 기타 커버나 가드가 제자리에 있고 서비스 가능한 상태인지, 타이어의 상태가 양호하고 공기압이 적절하며 트레드가 충분히 남아 있는지, 제품을 작동할 부위가 안전하고 안전한 작동에 적합해야 합니다.
- 부품은 제조업체의 사양에 따라 제조업체에서 승인한 교체 부품만을 사용하여 대리점 또는 기타 숙련된 사람이 설치하여 유지 및 수리해야 합니다.
- 비충전식 배터리를 충전하지 않도록 경고합니다.
- 모터가 작동하는 동안 손, 발, 머리카락, 신체 부위, 옷 또는 이와 유사한 물건이 움직이는 부품, 바퀴 또는 구동 장치에 닿지 않도록 하세요.
- 이 제품은 신체적, 감각적 또는 정신적 능력이 약하거나 경험과 지식이 부족한 어린이 또는 사람이 감독이나 지시를 받지 않는 한 사용해서는 안 됩니다(IEC 60335-1/A2:2006).
- 보호자가 없는 어린이가 제품을 가지고 놀아서는 안 됩니다(IEC 60335-1/A2:2006).
- 성인의 감독이 필요합니다.
- 레이싱, 스턴트 라이딩 또는 기타 기동을 수행하거나 통제력을 상실할 수 있거나 운전자/동승자의 행동이나 반응이 통제되지 않을 수 있는 기동을 위해 기기를 조작해서는 안 됩니다.
- 자동차 근처에서는 절대로 사용하지 마세요.
- 날카로운 돌기, 배수구, 갑작스러운 표면 변화를 피하세요. 스쿠터가 갑자기 멈출 수 있습니다.
- 물, 모래, 자갈, 흙, 낙엽, 기타 이물질이 있는 도로와 노면을 피하세요. 습한 날씨는 트랙션, 제동력 및 시야를 저하시킵니다.
- 화재를 일으킬 수 있는 가연성 가스, 증기, 액체 또는 먼지 주변에서 라이딩하지 마세요.
- 운영자는 제조업체의 모든 권장 사항과 지침을 준수하고 모든 법률 및 규정을 준수해야 합니다: 전조등이 없는 유닛은 적절한 주간 가시성 조건에서만 운행해야 하며, 소유자는 조명, 반사경, 저상 유닛의 경우 유연한 기둥에 신호 깃발 등을 사용하여 (눈에 잘 띄도록) 강조하는 것이 좋습니다.
- 다음 질환이 있는 분은 수술을 받지 않도록 주의해야 합니다: 심장 질환이 있는 사람, 임산부, 머리, 등 또는 목에 질환이 있거나 해당 부위에 수술을 받은 적이

있는 사람, 부상에 취약하거나 모든 안전 지침을 인식, 이해 및 수행하고 기기 사용에 내재된 위험을 감당할 수 있는 신체적 손재주 또는 정신 능력을 손상시킬 수 있는 정신적 또는 신체적 질환이 있는 사람.
- 야간에는 탑승하지 마세요.
- 음주 또는 처방약을 복용한 후에는 탑승하지 마세요.
- 라이딩 중에는 물품을 휴대하지 마세요.
- 맨발로 제품을 조작하지 마세요.
- 항상 신발을 신고 신발끈을 묶어두세요.
- 발이 항상 데크에 단단히 고정되어 있는지 확인하세요.
- 운영자는 항상 적절한 인증을 받은 헬멧을 포함한 적절한 보호복과 제조업체에서 권장하는 기타 장비를 사용해야 합니다: 헬멧, 무릎 보호대, 팔꿈치 보호대 등의 보호 장비를 항상 착용하세요.
- 항상 보행자에게 길을 양보하세요.
- 전방과 멀리 있는 사물에 주의를 기울이세요.
- 라이딩 중에는 전화를 받거나 다른 활동에 참여하는 등 주의를 산만하게 하지 마세요.
- 이 제품은 한 명 이상이 탑승할 수 없습니다.
- 다른 라이더와 함께 제품을 탈 때는 충돌을 피하기 위해 항상 안전 거리를 유지하세요.
- 회전할 때는 균형을 유지해야 합니다.
- 부적절하게 조정된 브레이크로 라이딩하는 것은 위험하며 심각한 부상이나 사망을 초래할 수 있습니다.
- 작동 중 브레이크가 뜨거워질 수 있으므로 맨살로 브레이크를 만지지 마세요.
- 브레이크를 너무 세게 또는 너무 갑자기 밟으면 바퀴가 잠겨 제어력을 잃고 넘어질 수 있습니다. 브레이크를 갑작스럽게 또는 과도하게 밟으면 부상 또는 사망에 이를 수 있습니다.
- 브레이크가 느슨해지면 육각 렌치, 드라이버 또는 기타 해당 도구로 조정하거나 Jetson 케어 팀에 문의하시기 바랍니다.
- 마모되거나 파손된 부품은 즉시 교체하세요.
- 라이딩 전에 모든 안전 라벨이 제대로 부착되어 있고 이해했는지 확인하세요.
- 소유자는 사용 전에 해당 운영자가 기기의 모든 구성 요소를 이해하고 작동할 수 있음을 입증한 후 사용 및 작동을 허용해야 합니다.
- 적절한 훈련 없이 라이딩하지 마세요. 고속으로, 고르지 않은 지형이나 경사면에서 라이딩하지 마세요. 묘기를 부리거나 갑작스럽게 방향을 전환하지 마세요.
- 실내에서 사용하는 것이 좋습니다.
- 자외선, 비, 비바람에 장시간 노출되면 인클로저 소재가 손상될 수 있으므로 사용하지 않을 때는 실내에 보관하세요.
- 개인용 전동 이동장치는 전기 회로에서 전선 간 간격을 넓혀야 하는 고지대에서는 사용할 수 없으며, 해발 2,000 미터 이상의 고도에서는 사용할 수 없음을 명시합니다.
- 제조업체에서 지정한 배터리만 사용하세요
- 사용하지 않을 때는 실내에 보관하세요. 충전 중이거나 운전에 사용하지 않을 때는 실내에 두세요.
- **경고** - 발화 위험 - 일부 부품은 사용자가 수리할 수 없습니다.
- **경고** - 화재 및 감전 위험 - 사용자가 수리할 수 있는 부품이 없습니다.
- 주의: 주의: 화재 위험
- 라이더의 몸무게가 220파운드(99.8kg)를 넘지 않아야 합니다.

수정

Jetson 케어 팀의 지시 없이 장치 또는 장치의 구성품을 분해, 개조, 수리 또는 교체하지 마십시오. 보증이 무효화되고 오작동이 발생하여 부상을 초래할 수 있습니다.

추가 작동 주의 사항

제품이 켜져 있고 바퀴가 움직이고 있는 동안에는 제품을 바닥에서 들어 올리지 마세요. 바퀴가 자유롭게 회전할 수 있으며, 이로 인해 자신이나 주변 사람들이 다칠 수 있습니다. 제품 위나 아래로 뛰어내리지 마시고 사용 중에는 점프하지 마세요. 작동 중에는 항상 발을 발 받침대에 단단히 고정하세요. 사용하기 전에 항상 배터리 충전량을 확인하세요.

사용한 배터리 폐기



배터리에는 환경과 인체 건강을 위협할 수 있는 유해 물질이 포함되어 있을 수 있습니다. 배터리 및/또는 포장에 표시된 이 기호는 사용한 배터리를 일반 쓰레기로 처리해서는 안 된다는 것을 나타냅니다. 배터리는 재활용을 위해 적절한 수거 장소에 폐기해야 합니다. 사용한 배터리를 올바르게 폐기하면 환경과 인체 건강에 미칠 수 있는 부정적인 결과를 예방하는 데 도움이 됩니다. 재료의 재활용은 천연 자원을 보존하는 데 도움이 됩니다. 사용한 배터리의 재활용에 대한 자세한 내용은 해당 지역 지방자치단체의 폐기물 처리 서비스에 문의하시기 바랍니다.

규정 준수 통지
이 장치는 FCC 규정 제15부를 준수합니다. (1)이 장치는 유해한 간섭을 일으키지 않을 수 있으며, (2)이 장치는 원치 않는 작동을 유발할 수 있는 간섭을 포함하여 수신된 모든 간섭을 수용해야 한다는 두 가지 조건에 따라 작동합니다. 경고: 규정 준수 책임이 있는 당사자가 명시적으로 승인하지 않은 본 기기를 변경하거나 개조하면 사용자의 기기 작동 권한이 무효화될 수 있습니다.
참고: 이 장비는 테스트를 거쳐 FCC 규정 제15조에 따라 클래스 B 디지털 장치에 대한 제한을 준수하는 것으로 확인되었습니다. 이러한 제한은 주거용 설치 시 유해한 간섭에 대한 합리적인 보호를 제공하기 위해 고안되었습니다. 이 장비는 무선 주파수 에너지를 생성, 사용 및 방출할 수 있으며, 지침에 따라 설치 및 사용하지 않을 경우 무선 통신에 유해한 간섭을 일으킬 수 있습니다. 그러나 특정 설치 환경에서 간섭이 발생하지 않는다는 보장은 없습니다. 이 장비가 라디오 또는 텔레비전 수신에 유해한 간섭을 일으키는 경우(장비를 껐다 켜서 확인할 수 있음), 사용자는 다음 조치 중 하나 이상을 사용하여 간섭을 수정할 것을 권장합니다:
- 수신 안테나의 방향을 바꾸거나 위치를 변경합니다.
- 장비와 수신기 사이의 거리를 늘립니다.
- 수신기가 연결된 회로와 다른 회로의 콘센트에 장비를 연결합니다.
- 대리점이나 숙련된 라디오/TV 기술자에게 도움을 요청하세요.
- 클래스 B FCC 제한을 준수하려면 이 장치와 함께 차폐 케이블을 사용해야 합니다.

⚠ 경고:

다음 지침을 준수하지 않으면 어린이 또는 다른 사람이 다칠 수 있습니다.
- 조립하는 동안 작은 부품은 어린이의 손이 닿지 않는 곳에 보관하세요.
- 액세서리는 성인이 조립하고 제거해야 합니다.
- 제품의 손상 여부를 자주 점검하세요.

*** 성인 조립이 필요합니다.**

⚠ 경고:

부상 위험을 줄이려면 성인의 감독이 필요합니다. 도로, 자동차 근처, 가파른 경사나 계단, 수영장 또는 기타 수역에서는 절대로 사용하지 마시고, 항상 신발을 착용하고 한 명 이상이 탑승하지 않도록 하세요.

⚠ 경고:

이 제품을 사용할 때는 항상 다음을 포함한 기본 주의 사항을 준수하세요:

(A) 제품을 사용하기 전에 모든 지침을 읽어보세요.

(B) 부상 위험을 줄이려면 어린이가 가까운 곳에서 제품을 사용할 때는 엄격한 감독이 필수적입니다.

(C) 제품에 손가락이나 손을 넣지 마세요.

(D) 탄성 전원 케이블 또는 출력 케이블이 눌리거나 절연이 끊어졌거나 기타 손상 징후가 있는 경우 이 제품을 사용하지 마세요.

(E) 모든 장비에 적용됩니다. 사용 설명서에는 다음과 같이 명시되어 있어야 합니다: 이 기기는 주변 온도가 14°F(-10°C) 이하이거나 주변 온도가 104°F(40°C) 이상인 곳에서 사용하도록 설계되지 않았습니다.

(F) 모든 장치의 경우 사용 설명서에 해당 정보가 포함되어 있어야 합니다:
배터리는 주변 온도가 32°F(0°C)에서 104°F(40°C) 사이일 때 충전하도록 설계되었습니다. 주변 온도가 이 범위를 벗어날 때는 절대로 배터리를 충전하지 마세요.

캘리포니아 법안 65

⚠ 경고:

이 제품은 캘리포니아 주에서 암과 선천적 결함 또는 기타 생식 장애를 유발하는 것으로 알려진 카드뮴을 포함한 화학 물질에 노출될 수 있습니다.
자세한 정보는
WWW.P65WARNINGS.CA.GOV 참조.

보증 범위 및 제품 등록.

일반 제한 보증

새 JETSON 제품은 JETSON의 사용 설명서에 따라 사용할 경우 최초 소매 구매일로부터 일정 기간 동안 RIDEJETSON.COM/WARRANTY에 명시된 대로 재료 및 제조상의 결함에 대해 보증됩니다(RIDEJETSON.COM/SUPPORT 참조). **이 보증에 따라 귀하는 당사의 공식 판매처에서 JETSON 제품을 구매한 경우에도 JETSON에 직접 클레임을 제기할 수 있습니다.** 보증의 전체 약관을 읽으려면 RIDEJETSON.COM/WARRANTY를 방문하십시오.

제품 등록

새 JETSON을 등록하면 맞춤형 제품 및 보증 지원을 빠르게 받을 수 있습니다. RIDEJETSON.COM/PAGES/REGISTRATION에서 등록하세요.

제품의
보증을 이용하거나 보증 범위에 대해 문의하려면 직접 문의하세요.

www.ridejetson.com

1.
정보
귀하의 제품.

1.1 제품 개요

1. 핸들바
   A. 왼쪽 핸드 브레이크
   B. 핸들바 클램프
   C. 전면 반사판
   D. 배터리 표시등
   E. 오른쪽 핸드 브레이크
   F. 전원 버튼
   G. 벨
   H. 크루즈 컨트롤/헤드라이트 버튼
   I. 가속 스로틀
2. 줄기
3. 잠금 링이 있는 접이식 래치
4. 헤드라이트
5. 휠 리플렉터
   (×2, 전면 및 후면)
6. 휠
   (×2, 전면 및 후면)
7. 디스크 브레이크
   (×2, 전면 및 후면)
8. 더스트 캡이 있는 타이어 밸브
   (×2, 전면 및 후면)
9. 펜더
   (×2, 전면 및 후면)
10. 커버가 있는 충전 포트
11. 운반용 손잡이
12. 좌석*
13. 시트 클램프
14. 반사판이 있는 페달*
    (×2, 왼쪽 및 오른쪽)
15. 후면 반사경
16. RACKIT 스마트 카고 시스템 랙
    A. 리플렉터
    B. 번지 부착 고리(×2, 왼쪽 및 오른쪽)
17. 킥 스탠드
18. 충전기
19. 충전 케이블
20. 번지 스트랩

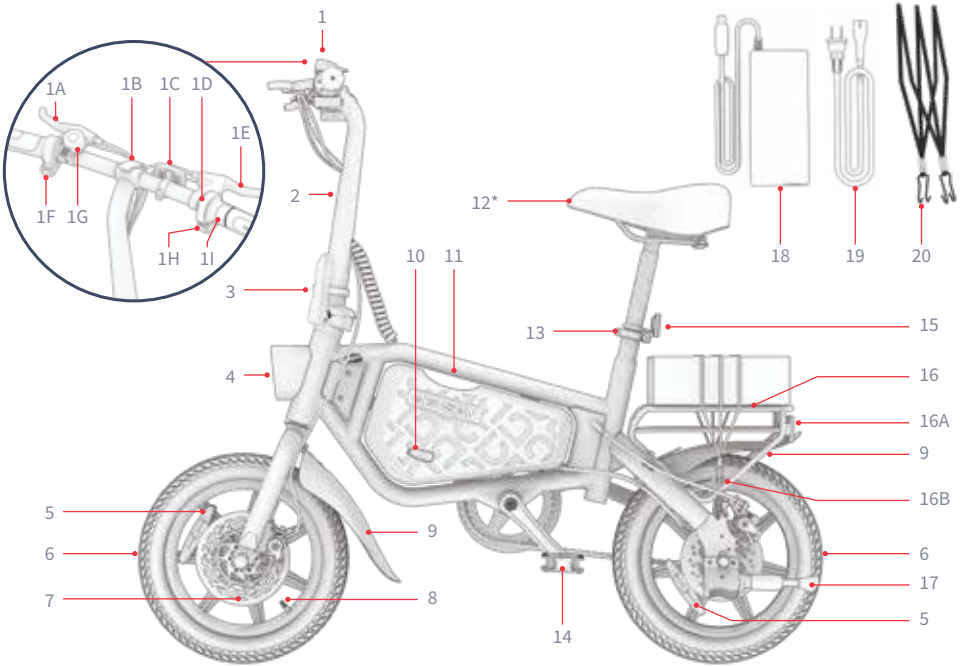

*조립 필요

참고: 이미지는 실제 제품의 정확한 외관을 반영하지 않을 수 있습니다.

KOR

1.2 상자 내용물

조립, 조정 및 유지보수를 위한 도구가 포함되어 있습니다:

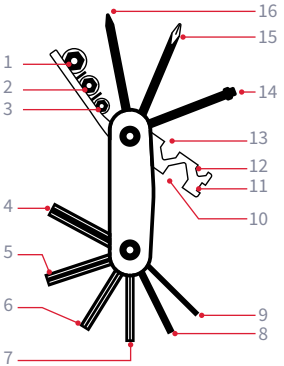

멀티툴 팁 식별:	
1. 10MM 소켓	9. 2MM 육각렌치 키
2. 9MM 소켓	10.15MM 육각 렌치
3. 8MM 소켓	11.14 게이지 스포크 렌치
4. 6MM 알렌 키	12.8MM 육각 렌치
5. 5MM 육각렌치 키	13.10MM 육각 렌치
6. 4MM 알렌 키	14.소켓 나사
7. 3MM 육각렌치 키	15.십자 드라이버
8. 2.5MM 알렌 키	16.일자 드라이버

・멀티 도구

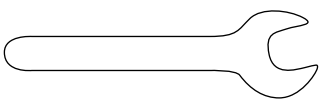

・15mm 스패너 렌치

1.3 제품 사양

- 무게 제한: 220.0파운드 | 99.8킬로그램
- 제품 무게: 43.3파운드 | 19.6KG
- 권장 연령: 12세 이상
- 제품 치수, 펼친 상태:
  44.5인치(L) × 19.3인치(W) × 39.4인치(H) | 110.0CM(L) × 49.0CM(W) × 100.0CM(H)
- 제품 치수, 접었을 때:
  44.5인치(L) × 13.6인치(W) × 26.6인치(H) | 110.0CM(L) × 34.5CM(W) × 67.6CM(H)
- 타이어 크기: 12.0인치(H) × 2.5인치(W) | 30.5CM(H) × 6.3CM(W)
- 최대 속도: 15.5마일* | 25.0킬로미터/H*
- 최대 스로틀 범위: 15.0마일 | 24.1KM *, **
- 브레이크 유형: 전방 및 후방 디스크
- 배터리: 36V, 6.0AH
- 배터리 유형: 리튬 이온
- 모터: 350W***
- 충전기 출력: 42VDC, 최대 1.5A
- UL 인증: UL 100 - 240V
- 충전 시간: 약 5시간
- 권장 타이어 공기압: 36 - 40 PSI

*제품 범위, 속도, 배터리 수명 및 기타 사양은 라이더와 라이딩 조건에 따라 달라질 수 있습니다.

**65.4파운드 75.0KG을 들고 77.0°F 25.0°C의 기온과 15.5MPH 25.0KM/H의 속도에서 테스트한 결과입니다. 주행 가능 거리에 영향을 줄 수 있는 조건에 대한 자세한 내용은 5.8항을 참조하세요.

***피크 전력

1.4 온라인 리소스

가장 많이 검색한
제품 업데이트
온보딩 자료
및 지원 리소스를
참조하세요.

이 사용 설명서는 온라인(https://cdn.shopify.com/s/files/1/2530/6734/files/BOLT-PRO-X_MANUAL-web-1749153482743.pdf)에서 확인할 수 있습니다

사용자 설명서 모음은 https://ridejetson.com/pages/product-manuals 에서 확인하세요

2. 설치 지침을 확인하세요.

2.1 시작 노트

- 모험을 제대로 시작하세요. 이 제품을 사용하기 전에 안전 경고를 포함한 전체 사용 설명서를 주의 깊게 읽어주세요. 모든 내용을 이해하고 수락하며 준수해야 합니다:
  - 제조업체의 권장 사항.
  - 안전 지침 및 경고.
  - 현지 라이딩 및 운영 관련 법률과 조례.

- 개봉 시 주의하세요. 조립하기 전에 모든 포장을 벗기고 킥 스탠드에 전기자전거를 똑바로 세워서 받치세요. (섹션 4.5 참조)

- 본 설명서에 제시된 방향(오른쪽, 왼쪽, 앞/앞, 뒤/뒤)은 라이더가 전기자전거에 앉았을 때 보이는 방향입니다. 예를 들어, 전기자전거의 '오른쪽'은 라이더의 오른손이 위치하는 쪽입니다.

2.2 라이더 적합성

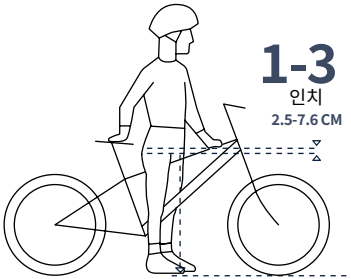

안전하고 편안한 라이딩을 위해 라이더가 두 발을 바닥에 평평하게 댄 상태에서 제품을 걸쳤을 때 가랑이와 자전거 프레임의 탑 튜브 사이에 최소 1-3인치(2.5-7.6 cm)의 간격이 있어야 합니다.

2.3 핸들바 펼치기 및 접기

언제 펼쳐야 할까요? 설정 및 라이딩 시
접는 시기: 보관 및 운반용

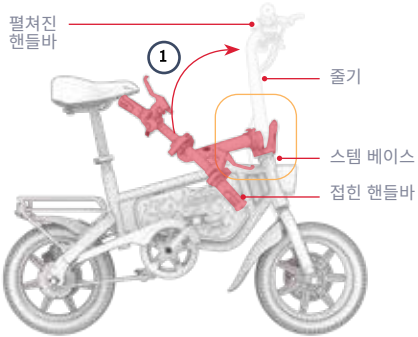

펼치려면:

1. 스템이 스템 베이스에 수직으로 놓일 때까지 핸들바를 부드럽게 들어 올립니다.
2. 딸깍 소리가 나면서 닫힘(래치) 위치로 고정될 때까지 접이식 래치를 밀어 넣습니다.
3. 잠금 링으로 래치를 고정합니다: 링의 탭이 걸쇠의 탭 슬롯에 들어갈 때까지 스템을 중심으로 링을 시계 방향으로 돌립니다.
4. 래치가 당겨서 열리지 않는지 확인하여 래치가 고정되었는지 확인합니다.

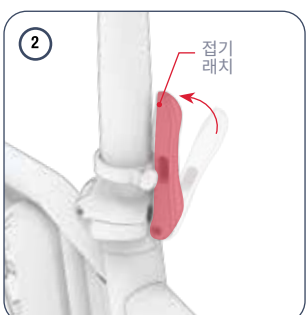

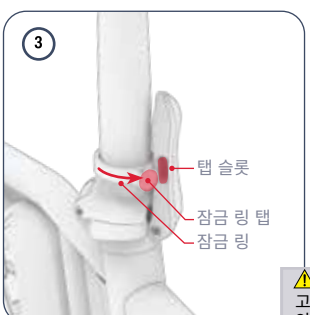

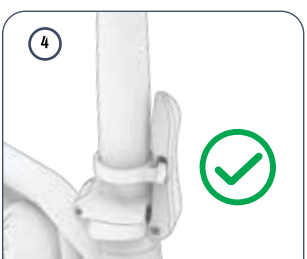

⚠ **중요:** 접이식 래치를 닫고 잠금 링으로 고정하지 않은 채로 전기자전거를 타면 안 됩니다.

접기:

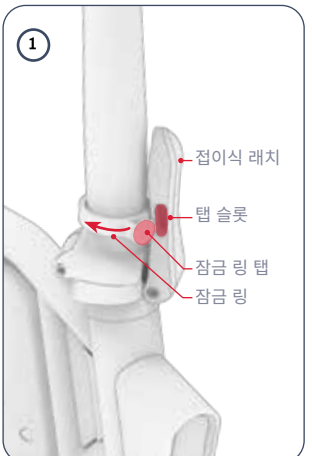

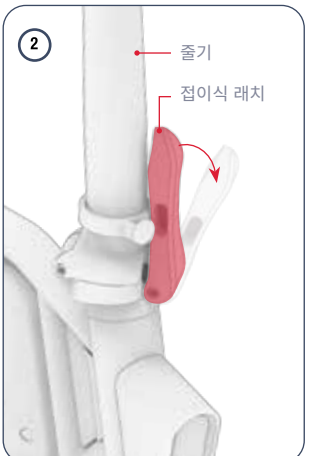

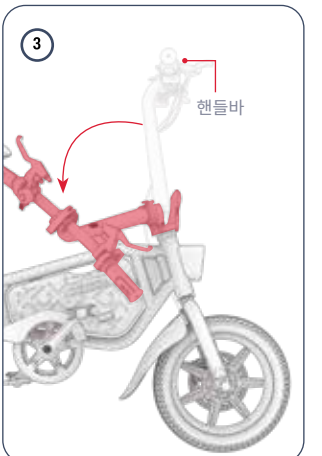

1. 접이식 래치의 탭 슬롯에서 탭이 분리될 때까지 잠금 링을 시계 반대 방향으로 돌리세요.

2. 스템을 안정적으로 잡고 접이식 걸쇠를 당겨서 엽니다(잠금 해제).

3. 핸들바를 접이식 래치 반대편 자전거 측면으로 부드럽게 내립니다.

2.4 시트 부착하기

1. 시트 클램프의 래치를 당겨 엽니다.
2. 시트 포스트 하단에 새겨진 '최소 삽입' 표시를 찾습니다.
3. 자전거 위에서 시트를 제자리에 고정합니다.
4. 클램프를 통해 "최소 삽입" 표시가 클램프 아래에 올 때까지 시트 포스트를 시트 튜브 안으로 내립니다. **참고:** 클램프 입구가 너무 좁아 포스트를 받을 수 없는 경우 래치를 단단히 잡은 상태에서 클램프의 손잡이를 시계 반대 방향으로 돌려서 입구를 넓힐 수 있습니다.
5. 시트를 원하는 높이로 잡은 상태에서 클램프의 걸쇠를 닫습니다. 손으로 시트를 아래쪽으로 누르세요. 시트 포스트가 튜브 안으로 더 아래로 미끄러지면 다시 제자리로 가져와 손잡이를 시계 방향으로 돌려 클램프를 조입니다.
6. 좌석이 고정되어 있는지 확인하세요.

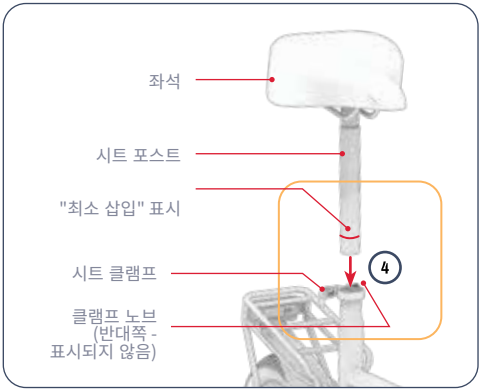





⚠ **문제 해결:** 클램프 래치를 쉽게 열 수 없다면 노브가 너무 꽉 조여져 있는 것일 수 있습니다. 노브를 시계 반대 방향으로 돌려서 풀어주세요.



2.5 페달 부착하기

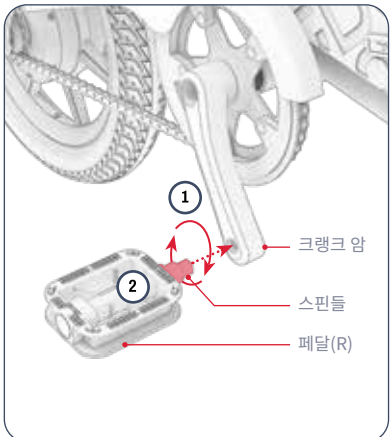

15MM 렌치가 필요합니다.

1. 페달의 스핀들을 자전거 오른쪽 크랭크 암 끝에 있는 구멍에 "R" 표시가 있는 페달에 맞춥니다.
2. 페달 베이스를 안정적으로 잡고 스핀들이 구멍에 똑바로 들어가도록 주의하면서 다른 손으로 스핀들을 **시계 방향으로** 몇 바퀴 돌리면서 구멍에 넣습니다.

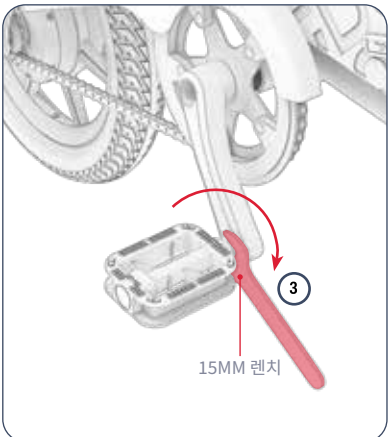

3. 렌치를 사용하여 스핀들을 크랭크 암에 삽입한 다음 조입니다.
4. 오른쪽 페달이 고정되어 있는지 확인합니다.
5. 오른쪽("L") 페달로 2~5단계를 반복합니다.

중요: 오른쪽 페달의 스핀들은 나사산이 역방향으로 되어 있으므로 **시계 반대 방향으로** 돌려서 삽입하고 조여야 **합니다.**

2.6 벨 보안

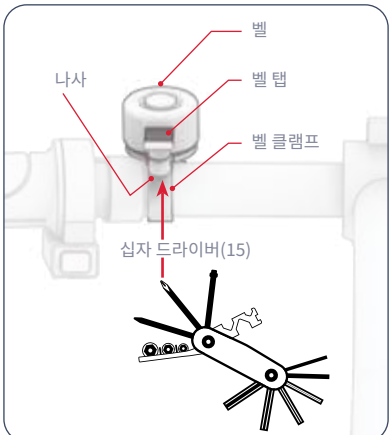

멀티 도구의 십자 드라이버 팁(15)이 필요합니다.

1. 멀티툴의 십자 드라이버 팁(15)으로 벨 클램프의 나사를 시계 반대 방향으로 1~2회 돌려서 풀고(제거하지 마세요), 멀티툴의 드라이버 팁(15)을 반시계 방향으로 돌려서 나사를 풉니다.
2. 핸들바를 잡은 상태에서 벨 탭이 라이더의 왼손 엄지손가락으로 쉽게 닿을 수 있는 위치에 올 때까지 벨을 핸들바 주위로 돌립니다.
3. 벨을 그 위치에 고정시킨 상태에서 드라이버로 나사를 시계 방향으로 돌려 클램프를 조입니다.

2.7 전면 반사판 고정하기

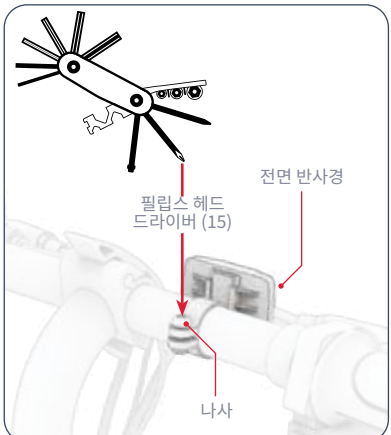

멀티 도구의 십자 드라이버 팁(15)이 필요합니다.

1. 리플렉터가 자전거의 앞쪽을 향할 때까지 핸들바의 전면 리플렉터 클램프를 돌립니다.
2. 리플렉터 클램프가 핸들바의 두꺼운 부분에 꼭 맞을 때까지 리플렉터를 핸들바 중앙으로 밀어 넣습니다.
3. 필요한 경우 멀티툴의 십자 드라이버 팁(15)으로 나사를 시계 방향으로 돌려 핸들바의 클램프를 더 조입니다.

2.8 배터리 충전하기

1. 충전 케이블을 충전기에 연결합니다
2. 에서 충전 포트 커버를 열어 전기 자전거를 충전하세요.
3. 충전 케이블을 벽에 꽂은 다음 충전기를 충전 포트에 꽂습니다.
4. 충전기의 표시등이 빨간색에서 녹색으로 바뀌면 배터리가 완전히 충전된 것입니다. 충전 포트에서 충전기를 분리하고 벽면 콘센트에서 케이블을 뽑습니다.
5. 충전 포트 덮개를 닫습니다.

참고: 배터리를 완전히 충전하는 데 약 5시간이 소요될 수 있습니다. 처음 사용하기 전에 배터리를 완전히 충전하세요.



충전기의 충전 표시등이 켜집니다:	빨간색 조명 ○ 충전	녹색 조명 ○ 충전 완료

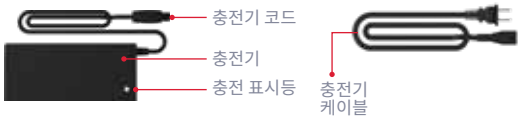

중요한 충전 참고 사항:

- 배터리를 충전하지 않을 때는 항상 충전 포트를 닫아 두세요.
- 충전 중에는 절대로 제품을 켜지 마세요.
- 재배치 가능한 전원 탭을 사용하지 마세요.
- 배터리 상태를 최상으로 유지하려면 충전할 때마다 약 5시간 동안 배터리를 완전히 충전하세요.
- 제품을 밤새 또는 장시간 충전 상태로 두지 마세요.
- 배터리를 제거하거나 분해하려고 시도하지 마세요.
- 충전 주변 온도 범위: 32°F(0°C) - 104°F(40°C)
- 작동 주변 온도 범위: 32°F(0°C)-104°F(40°C)
- 제품을 충전하지 않을 때는 항상 충전 포트 커버를 닫아 두세요.
- 유연한 전원 코드 또는 출력 케이블이 닳았거나 절연이 파손되었거나 기타 손상 징후가 있는 경우 이 제품을 사용하지 마세요.
- 충전기 라벨의 충전기 모델 번호가 위에 나열된 충전기 모델 번호와 일치하는지 확인하세요.
- 충전기 라벨에서 해당 충전기가 JETSON 모델과 호환되는지 확인합니다. 제품 프레임 또는 스탠딩 데크의 상단, 측면 또는 하단에 부착된 라벨에서 JETSON 모델의 이름과 SKU를 찾을 수 있습니다.

중요:

포함된 충전기 또는 JY-420150 라벨이 부착된 JETSON을 통해 직접 구입한 충전기 또는 부품 SKU PJBLTPX-CH만 사용해야 합니다.

⚠ 올바른 충전기를 사용하지 않으면 화재 및 폭발이 발생할 수 있습니다.



다음은 마킹의 예입니다 충전기가 있습니다.

3.
준비
를 클릭합니다.

3.1 탑승 전 안전 점검

모든 여행 전에 다음과 같은 중요한 안전 점검을 실시하세요:

브레이크:
- 브레이크가 제대로 작동하는지 확인합니다. 핸드브레이크 레버가 핸들바에 고정되어 있고 윤활유를 발라 쉽게 압축되도록 합니다.
- 브레이크 패드가 마모되지 않았는지, 로터와 중앙에 정렬되어 있는지 확인합니다.

프레임:
- 자전거 프레임과 포크가 손상되었거나 구부러지거나 부러지지 않았는지 확인하세요.
- 스템-포크 볼트가 과도하게 조여지지 않았는지 확인하세요. 볼트가 과도하게 조여지면 오작동이 발생하여 라이더의 안전이 위험해질 수 있습니다.
- 드라이브 시스템이 정상적으로 작동하고 프레임에 단단히 부착되어 있는지 확인합니다.

크랭크 및 페달:
- 페달이 크랭크에 단단히 조여져 있는지 확인합니다.
- 크랭크와 구동 시스템이 자전거 프레임에 단단히 고정되었는지 확인합니다.

스티어링:
- 접이식 래치가 닫히고 잠금 링으로 단단히 고정되어 스템이 고정되었는지 확인합니다.
- 핸들바가 핸들바 클램프로 제자리에 고정되었는지 확인합니다.

바퀴:
- 타이어가 과도하게 마모되거나 손상된 흔적이 없는지 확인합니다.
- 타이어 공기압이 권장 공기압인 36~40PSI 이내로 주입되었는지 확인하세요.
- 휠 스포크가 부러지지 않았는지 확인합니다.
- 휠 림이 손상되거나 구부러지지 않았는지 확인합니다.
- 액슬 너트가 단단히 조여졌는지 확인합니다.

3.2 타이어 공기압 및 공기압

첫 라이딩 전에 타이어에 공기를 주입하여 권장 공기압인 **36~40PSI** (평방인치당 파운드) 이내로 맞춰야 합니다 . 게이지를 사용하여 매번 라이딩하기 전에 타이어 공기압이 이 범위 내에 있는지 확인하세요.

공기를 추가하려면:

1. 한쪽 바퀴의 타이어 밸브에서 더스트 캡을 시계 반대 방향으로 돌려서 제거합니다. 따로 보관합니다.
2. 제조업체의 에어 펌프 지침에 따라 타이어에 공기를 주입하세요. 게이지로 주기적으로 점검하고 36~40 PSI에 도달할 때까지 공기를 계속 주입하세요.
3. 에어 펌프를 분리하고 먼지 밸브를 시계 방향으로 돌려 교체합니다.
4. 다른 타이어에도 이 과정을 반복합니다.

중요: 전기자전거의 타이어에 공기를 주입할 때는 수동 공기 펌프만 사용하세요. 공기압축기를 사용하면 타이어 튜브가 터질 수 있으므로 절대로 사용하지 마세요.

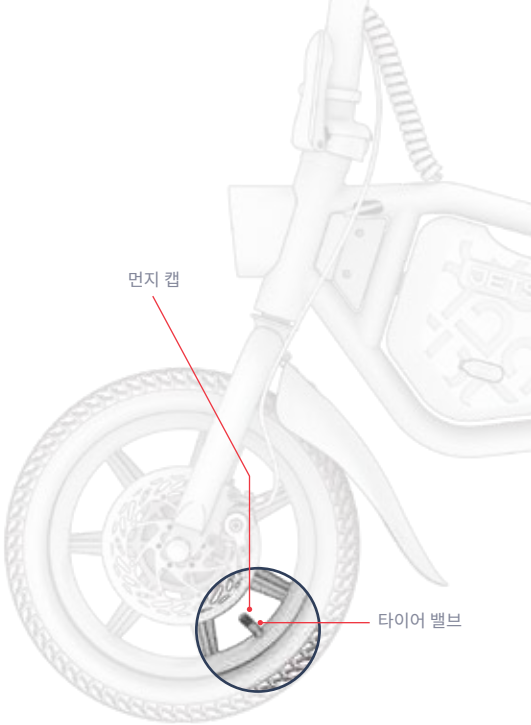

3.3 브레이크 점검 및 조정하기

브레이크 안전 및 기능 점검:

조립 후와 매번 라이딩하기 전에 다음 단계를 수행하여 브레이크가 올바르고 안전하게 작동하는지 확인하여 바퀴의 속도를 낮추고 정지하세요:

1. 자전거를 타고 걸으면서 왼쪽 핸드브레이크를 부드럽게 당깁니다.
2. 앞쪽 캘리퍼가 디스크에 제대로 닫히고 휠 회전이 느려지는지 확인합니다.
3. 반복하여 왼쪽 핸드 브레이크를 더 세게 당기고 앞바퀴가 멈추는지 확인합니다.
4. 오른쪽 핸드브레이크와 뒷바퀴로 1~3단계를 반복합니다.

브레이크 안전 및 기능 점검:

멀티 도구의 5MM 육각렌치 팁(5)이 필요할 수 있습니다.

자전거 브레이크가 제대로 작동하려면 모든 부품이 정확하게 정렬되고 배치되어야 합니다. 브레이크 부위에서 마찰음이나 삐걱거리는 소리가 지속적으로 또는 간헐적으로 들리면 정렬이 잘못되어 조정이 필요하다는 좋은 신호입니다.

소음의 원인은 캘리퍼가 잘못 정렬되어 캘리퍼가 열려 있어도 내부의 브레이크 패드가 디스크에 마찰을 일으켜 발생하는 것일 수 있습니다. 패드는 핸드브레이크를 당겨서 캘리퍼가 닫혀 있을 때만 디스크와 접촉해야 합니다.

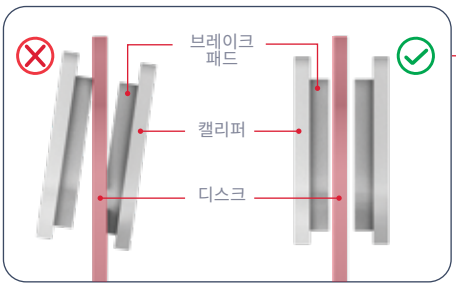

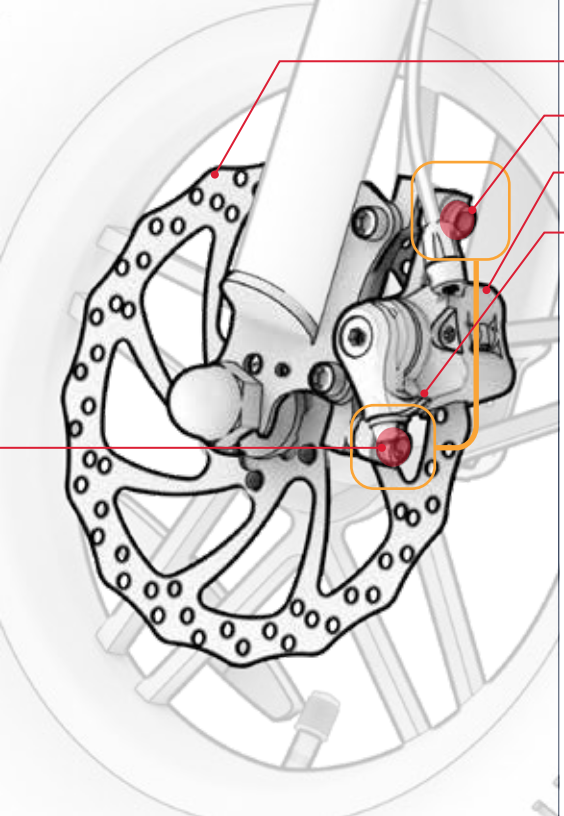

브레이크 캘리퍼 조정하기:

1. 조정이 필요한 브레이크에서 캘리퍼, 브레이크 패드 및 디스크를 찾습니다.
2. 자전거의 바퀴를 들어 올려 한 바퀴 돌립니다. 디스크가 브레이크 패드 사이에서 회전하는 것을 관찰하고 어느 패드가 디스크에 마찰되는지 확인합니다.
3. 자전거를 킥스탠드에 올려놓습니다. (섹션 4.5 참조).
4. 휠 뒤쪽에서 캘리퍼를 볼 때 위의 볼트와 캘리퍼 아래의 볼트를 찾습니다. 5MM 육각렌치 키를 사용하여 각 볼트를 시계 반대 방향으로 4~5바퀴 돌립니다.
5. 다음 조건이 충족될 때까지 캘리퍼를 정렬에서 벗어나 이동합니다:
   · 패드의 상단이 디스크의 가장자리와 정렬되어 있습니다.
   · 두 패드의 어느 부분도 디스크에 닿지 않습니다.
   · 패드는 디스크와 평행합니다.
6. 캘리퍼를 원하는 위치에 놓고 한쪽 볼트를 완전히 조인 다음 육각 렌치로 시계 방향으로 돌려 다른 쪽 볼트를 조입니다.
7. 캘리퍼가 고정되어 있는지 확인하고 브레이크 안전 및 기능 점검(3.3절 시작 부분)을 다시 수행합니다.

3.4 핸들바 회전 조정하기

핸들바를 약간 앞뒤로 회전하여 핸들바의 모든 기능을 이상적인 위치에 배치할 수 있습니다. 라이딩 중에 쉽게 손에 닿을 수 있어야 하며 각 사용자의 시야에 이상적인 각도를 유지해야 합니다. 특히 핸드브레이크는 잡기 쉬운 각도로 놓여 있어야 합니다.

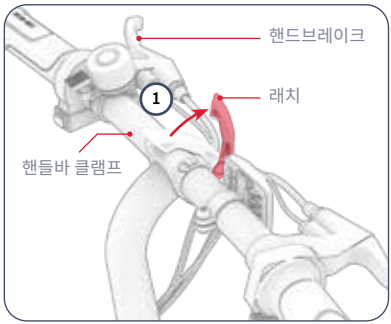

1. 핸들바 클램프의 래치를 당겨 엽니다.

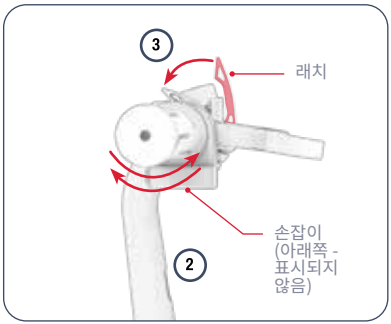

2. 핸들바를 앞뒤로 돌려 위치를 변경합니다.
3. 핸들바를 새 위치에서 잡은 상태에서 다른 손으로 래치를 밀어서 닫습니다.

문제 해결: 클램프를 닫은 상태에서 핸들바가 고정되지 않으면 클램프를 조여야 할 수 있습니다. 먼저 클램프 래치를 당겨서 엽니다. 그런 다음 노브를 시계 방향으로 몇 바퀴 돌려 손가락으로 조인 다음 클램프 래치를 다시 닫습니다. 래치가 쉽게 닫히지 않으면 노브가 너무 꽉 조여진 것일 수 있습니다. 노브를 시계 반대 방향으로 ½바퀴 돌려서 살짝 풀어줍니다.

3.5 좌석 재배치하기

라이더가 시트에 앉아 페달의 가장 낮은 회전 지점에서 페달에 발을 올려놓았을 때 무릎이 약간 구부러져 있어야 합니다. 페달을 밟는 동안 다리를 완전히 펴서는 안 됩니다.

1. 시트 클램프의 래치를 당겨 엽니다.
2. 시트를 원하는 위치로 올리거나 내리되, 클램프 위에 '최소 삽입' 표시가 보일 정도로 시트를 높이 올리지 않도록 주의합니다. (시트 클램프가 너무 꽉 조여 포스트가 쉽게 위아래로 미끄러지지 않으면 클램프 노브를 시계 반대 방향으로 돌려 클램프 구멍을 넓히세요.)
3. 시트를 제자리에 고정시킨 상태에서 클램프 래치를 닫고 필요한 경우 클램프 손잡이를 시계 방향으로 돌려 다시 조입니다.

⚠ **중요:** 시트 클램프 위에 '최소 삽입' 표시가 보이는 상태로 탑승하지 마세요.



4.
운영 지침.

4.1 전원 켜기 및 끄기

전기 자전거를 켜거나 끄려면 다음과 같이 하세요: 전원 버튼을 빠르게 누릅니다.

지능형 자동 꺼짐 기능:
10분 동안 움직이지 않으면 전기 자전거의 전원이 자동으로 꺼집니다. 다시 켜려면 전원 버튼을 빠르게 누르세요.

중요:
- 배터리 전원을 절약하려면 피트 스톱을 하거나 밤을 위해 자전거를 보관할 때는 항상 전원을 꺼두세요.
- 자전거와 함께 걸을 때는 전원을 꺼서 실수로 가속 스로틀을 비틀어 모터가 작동하지 않도록 주의하세요.

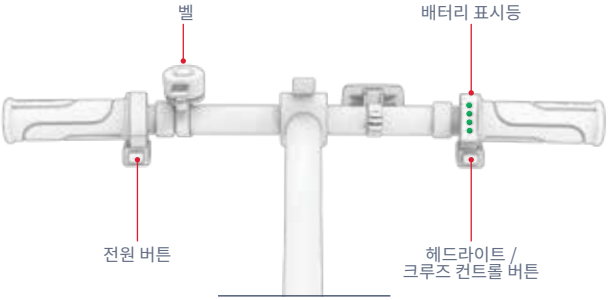

4.2 배터리 충전 잔량 확인

배터리 충전 표시등을 확인하여 배터리 충전량을 확인할 수 있습니다.

배터리 표시기 조명	대략적인 잔여 충전 비율*
4 녹색 조명	76% - 100%
3 녹색 조명	51% - 75%
2 녹색 조명	26% - 50%
1 녹색 조명	<25% 지금 Jetson을 충전하세요!

중요: 자전거의 최고 속도 도달 능력은 배터리 충전 수준에 따라 영향을 받을 수 있습니다. 배터리 충전량이 25% 이하로 떨어지면 속도가 감소할 수 있습니다.

중요: 배터리 충전량이 0%로 떨어지면 전기자전거의 전원이 꺼집니다. 다음 라이딩 전에 최대 전력으로 충전하세요(섹션 2.8 참조).

*근사치일 뿐입니다. 용도에 따라 다를 수 있습니다.

4.3 헤드라이트 사용

어두운 곳에서 라이딩하는 경우 전조등을 켜서 전방의 도로를 더 잘 볼 수 있도록 하세요
마주 오는 라이더가 라이더를 더 잘 볼 수 있습니다. 헤드라이트는 모터도 켜져 있을 때만 전원이 켜집니다.

헤드라이트를 켜거나 끄려면:
헤드라이트/크루즈 컨트롤 버튼을 4초간 길게 누릅니다.

4.4 벨 사용

벨을 다른 라이더와 보행자에게 알리는 알림으로 사용하세요.

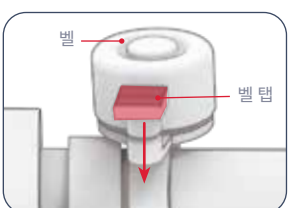

벨을 울리려면: 벨 탭을 왼손 엄지 손가락으로 빠르고 세게 아래로 밉니다.

4.5 킥스탠드 사용

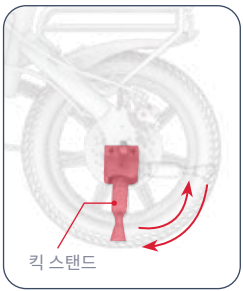

킥스탠드를 사용하려면 킥스탠드를 아래로 돌리고 그 위에 전기자전거를 가볍게 기울여 세우세요.

킥스탠드를 올리려면: 킥스탠드를 다시 회전합니다.

⚠ **중요:** 라이딩하기 전에 항상 킥스탠드를 들어 올려야 합니다.

필요에 따라 전기자전거를 맞춤 설정하세요.
스캔하여 시스템과 사용 가능한 RackIt 휴대형 액세서리에 대해 자세히 알아보세요.

4.6 RackIt 스마트 화물 시스템 랙 사용하기

전기 자전거에는 "클릭 온, 클릭 오프" 방식의 캐리어 액세서리*를 휴대할 수 있도록 설계된 JETSON RACKIT 스마트 카고 시스템 랙이 장착되어 있습니다.

액세서리를 켜기 또는 끄기를 클릭하려면
이 문서를 스캔하여 지침을 확인하세요.



*액세서리는 포함되어 있지 않습니다. 선택 품목은 다를 수 있습니다.

포함된 번지 스트랩으로 화물을 고정하세요:

1. 화물을 랙에 올려놓으세요.
2. 번지 스트랩의 고리 1개를 랙의 번지 부착 고리 하나에 끼워 넣습니다.
3. 번지 스트랩을 화물과 랙 주위로 팽팽하게 당길 때까지 늘립니다.
4. 번지 스트랩의 다른 고리를 다른 번지 부착 고리에 고정합니다.
5. 번지 스트랩과 화물이 단단히 고정되었는지 확인하세요.

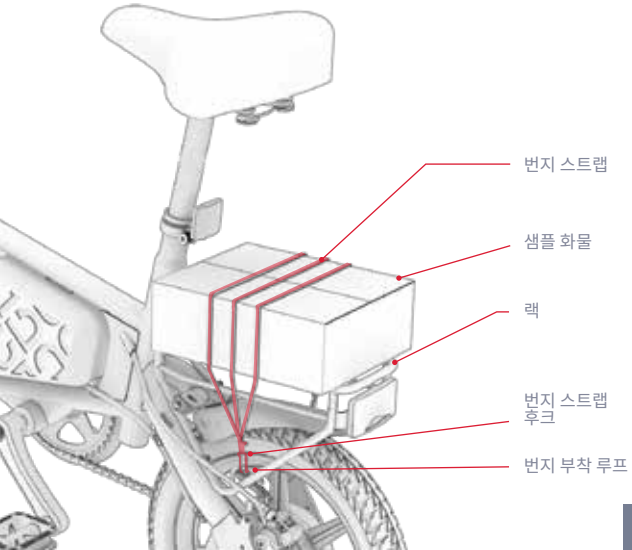

⚠ **중요:** 번지 스트랩은 항상 화물에 꼭 맞아야 합니다. 화물의 크기와 번지 스트랩의 길이에 따라 번지 부착 고리에 두 번째 고리를 고정하기 전에 스트랩을 랙 아래쪽과 화물 위로 감아야 할 수도 있습니다.

안전과 보안을 위해:

- 항상 번지 스트랩으로 화물을 랙에 고정하세요. 고정되지 않은 화물과 함께 탑승하지 마세요.
- 랙에 실을 수 있는 콘텐츠의 무게는 25LB(11.3kg)로 제한합니다.
- 총 운송 중량(탑승자+화물)이 220LB(100kg)를 초과하지 않도록 하세요.
- 랙이 넘치지 않도록 하세요.
- 화물의 일부가 바퀴, 브레이크, 페달, 체인 또는 기타 자전거의 움직임이나 메커니즘에 방해가 되지 않도록 항상 주의하세요.

중요:

- 상당한 무게의 화물을 추가하면 전기자전거의 성능에 영향을 미칠 수 있습니다. 성능에 영향을 줄 수 있는 조건에 대한 자세한 내용은 5.8항을 참조하세요.
- 전기자전거에 화물을 방치하지 마세요.

5.
이사 및 보관 지침.

5.1 전기 자전거 타기

4가지 방법으로 젯슨을 타고 여행을 떠나보세요:
1. 보조 페달링 사용(섹션 5.2)
2. 페달 전원만 사용(섹션 5.3)
3. 스로틀을 사용하여 모든 모터 동력 사용(섹션 5.4)
4. 크루즈 컨트롤 클릭(섹션 5.5)

5.2 전자식 페달 지원 사용

전원을 켠 상태에서 페달을 밟으면 모터가 페달에 힘을 더 실어주어 운동량을 보충해 줍니다. '페달 어시스트'를 사용하면 더 적은 힘으로 더 멀리, 더 빠르게 이동할 수 있습니다.

페달 어시스트 부스트는 노력에 비례하여 속도를 제어할 수 있도록 도와줍니다.

- **더 부드럽게 페달링 ➔** 적당한 속도를 유지할 수 있도록 모터 어시스트의 부스트가 작아집니다.
- **더 세게 페달링 ➔** 더 빠른 속도로 라이딩할 수 있도록 모터 어시스트의 부스트가 커집니다.

5.3 전통 자전거 타기

전기자전거는 페달의 힘만으로 일반 자전거처럼 주행할 수 있습니다. 모터에 전원을 켜지 않고 기존 자전거를 타는 것처럼 라이딩하세요.

참고: 자전거의 전원이 켜져 있지 않으면 헤드라이트를 사용할 수 없습니다.

5.4 스로틀 사용

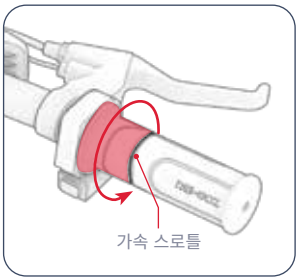

전기자전거를 모터바이크처럼 타려면 페달링을 멈추고 발을 페달 위에 올려놓으세요. 가속하려면 오른손으로 가속 스로틀을 천천히 몸 쪽으로 돌리세요.

- 스로틀을 더 많이 돌릴수록 모터가 더 많이 작동하여 더 빨리 주행할 수 있습니다.
- 갑작스러운 속도 증가를 피하려면 항상 스로틀을 서서히 돌리세요.

속도를 줄이려면: 스로틀을 부드럽게 감습니다.

⚠ **중요:** 페달을 밟지 않을 때에도 항상 발을 페달 위에 올려놓으세요. 절대로 자전거 측면에 매달린 채로 라이딩하지 마세요.

5.5 크루즈 컨트롤 활성화

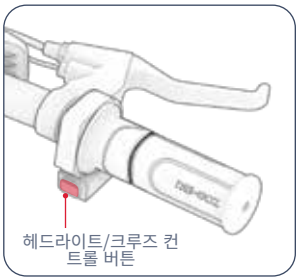

크루즈 컨트롤은 자전거를 일정한 속도로 고정합니다. 크루즈 컨트롤을 설정하면 스로틀이나 페달을 밟을 필요 없이 모터가 속도를 유지하기 위해 자동으로 작동합니다.

1. 스로틀을 사용하여 원하는 속도에 도달하고 유지합니다.
2. 오른손 엄지 손가락으로 헤드라이트/크루즈 컨트롤 버튼을 빠르게 누릅니다.
3. 스로틀에서 발을 떼고 페달에 발을 고정하고 라이딩을 즐기세요.

크루즈 컨트롤 비활성화하기: 스로틀을 부드럽게 돌리거나 핸드브레이크 중 하나를 잡거나, 또는
크루즈 컨트롤 버튼을 빠르게 누릅니다.

5.6 브레이크 사용

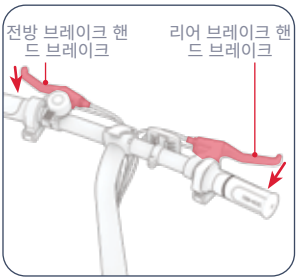

- 한쪽 또는 양쪽 핸드브레이크를 모두 밟아 속도를 줄입니다.
- 더 세게 꽉 쥐면 완전히 멈춥니다.
- 갑작스러운 움직임을 피하려면 핸드브레이크를 서서히 꽉 쥐세요.
  · 좌측 핸드 브레이크 ➔ 앞바퀴 브레이크
  · 우측 핸드 브레이크 ➔ 후륜 브레이크

5.7 헬멧 안전

라이더는 항상 헬멧을 착용해야 합니다.



위치가 부적절합니다:
이마가 노출됩니다.
넘어지면 다음과 같은 결과가 발생할 수 있습니다
심각한 부상을 입었습니다.



올바른 위치 지정:
이마가 가려짐
헬멧을 쓰고 있습니다.

*헬멧, 적절한 복장, 신발, 안전 장비를 착용하세요. 바퀴에 끼이거나 바퀴 아래에 들어갈 수 있는 옷은 피하세요. 앞코가 닫힌 플랫 슈즈를 착용하는 것이 좋습니다. 사고 발생 시 부상을 방지하기 위해 ASTM F1492 인증 헬멧과 보호 장비를 착용하세요.

5.8 속도 및 라이딩 범위 극대화

이상적인 조건에서 스로틀만 사용하는 경우 완전 충전된 배터리로 주행할 수 있는 최대 주행거리는 15마일(24.1KM)이며, 최대 속도는 15.5MPH(25KM/H)입니다. 모터가 더 열심히 작동해야 할수록 배터리가 더 빨리 소모됩니다. 다음 요인도 속도와 주행 거리에 영향을 미칩니다.

라이딩 표면:
거친 노면을 주행할 때는 매끄러운 노면을 달릴 때보다 모터의 힘이 더 필요합니다.

운반 무게:
- 무게(라이더와 화물)가 많을수록 도달 가능한 범위가 줄어듭니다.
- 최대 사거리와 속도는 운반 중량이 165.4파운드(75KG) 이하일 때 달성할 수 있습니다.

라이딩 스타일:
- 잦은 출발과 정지는 주행 거리를 감소시킵니다.
- 자신의 힘으로 페달을 밟으면 모터에 가해지는 부하가 줄어들고 주행 거리가 늘어납니다.

공기 온도:
전기자전거를 타거나 보관하기에 이상적인 온도는 50°F~95°F(10°C~35°C) 사이입니다.

기울기:
모터는 평평한 구간이나 내리막길보다 오르막길에서 더 열심히 작동해야 합니다.

배터리 관리:
라이딩 후 적시에 배터리를 충전하면 배터리 용량과 전력을 유지하는 데 도움이 됩니다.

사용자 유지 관리 지침

Jetson을 원활하고 안전하게 주행할 수 있도록 잘 관리하세요. 방법은 다음과 같습니다:

Jetson 다루기

- 제품을 심한 진동이나 강한 물리적 충격에 노출시키지 마세요.
- 배터리를 분해하지 마세요.
- 제품을 물과 습기가 닿지 않는 곳에 보관하세요.
- 파손을 방지하기 위해 매끄럽고 평평한 표면에서 주행하세요.
- 제품을 바퀴, 시트 및/또는 핸들바를 잡고 운반하지 마세요.
- 모터와 핸들바 구성품을 연결하는 배선이 당겨지거나 걸리지 않도록 주의하세요.

보관 지침

- 제품을 장기간 보관하기 전에 배터리를 완전히 충전하세요.
- 장기간 보관할 때는 한 달에 한 번씩 배터리를 완전히 충전하세요.
- 제품을 덮어 먼지로부터 보호하세요.
- 제품을 실내의 건조한 곳에 50°F - 95°F(10°C - 35°C) 사이의 온도에 보관하세요.

Jetson 청소

- 시트 및 프레임 - 먼지가 없는 젖은 천이나 소독용 알코올을 적신 천으로 닦습니다. 그다음 먼지가 없는 마른 천으로 닦습니다.
- 핸들바 - 먼지가 없는 젖은 천을 사용하여 중성 비누로 닦아냅니다. 여분의 비누는 별도의 젖은 천으로 제거합니다.
- 휠 구성품 - 먼지가 없는 젖은 천으로 닦아주세요.
- 타이어 - 먼지가 없는 젖은 천으로 닦아주세요. 타이어 광택제나 클리너를 사용할 수도 있습니다.

경고: 제품에 직접 물을 뿌리거나 바르지 마세요. 물은 배선, 배터리함, 조명에 손상을 입힐 수 있으며 프레임의 성능 저하를 유발하여 오작동을 일으켜 라이더의 안전을 위협할 수 있습니다.

⚠ 배터리 주의 사항

제품에는 리튬 이온 배터리가 장착되어 있습니다. 취급 시 주의하세요.

- 제품을 불이나 과도한 열이 닿지 않는 곳에 보관하세요.
- 강한 물리적 충격, 심한 진동 또는 충격을 피하세요.
- 물이나 습기로부터 제품을 보호하세요.
- 제품을 다른 물체 위나 아래에 쌓아두거나 보관하지 마세요.
- 제품이나 배터리를 분해하지 마세요.
- 제품을 일반 쓰레기와 함께 폐기하지 마세요. 제품을 전용 전자 폐기물 처리 시설이나 배터리 재활용 센터로 가져가세요. 가까운 폐기 장소에 대한 자세한 정보는 해당 지역 지자체 또는 폐기물 운반업체에 문의하세요.
- 제품의 배터리가 뜨거워지거나 과열 징후가 나타나거나, 냄새나 이상한 소리가 나거나, 액체나 가스가 새거나, 모양이나 색이 변하면 즉시 교체하세요:
  1. 사용 중이라면 즉시 제품 사용을 중단하세요. 충전 케이블이 꽂혀 있으면 제품에서 분리하세요.
  2. 제품 사용을 중단합니다.
  3. 안전하다면 제품을 가연성 물질에서 멀리 떨어진 깨끗한 공간으로 옮깁니다.
  4. 지역 응급 서비스에 도움을 요청하세요.
  5. 누출된 배터리 전해액과 접촉한 눈이나 피부 부위를 흐르는 깨끗한 물로 철저히 씻고 추가적인 치료를 받습니다.
- 배터리에 문제가 있는 경우 JETSON 케어 팀에 문의하세요.

당사와 연결하세요.

RIDEJETSON.COM/SUPPORT
RIDEJETSON.COM/CHAT

1-844-585-7462

소셜 미디어에서 @ridejetson을 팔로우하여 환상적인 혜택, 경품 및 모든 최신 젯슨 소식을 알아보세요.

라이딩이 마음에 드시나요?

다음 주소로 리뷰를 남겨주세요
ridejetson.com/reviews.
여러분의 의견을 기다리겠습니다!
#MakeMoves




JETSON

PRZEWODNIK PODCZAS JAZDY.

WAŻNE:
Przeczytaj uważnie i zachowaj do wykorzystania w przyszłości.

WYPOSAŻONY W inteligentny system ładunkowy RackIt

JETSON

BOLT PRO X
Rower elektryczny.

SKU MODELU: JBLTPX-BLK

NASZA NAJLEPSZA DWOJKA ZASADY JAZDY:

BĄDŹ BEZPIECZNY.
MIŁEJ ZABAWY!

WYPRODUKOWANO W YUEYANG, CHINY
IMPORTOWANE PRZEZ TRURIDE TECH LLC.
PO BOX 461, JERSEY CITY, NJ 07302-9998

KOD DATY: 07/2025
DOCUMENT EDITION: V2.0
WYPRODUKOWANO W CHINACH

© 2025, TRURIDE TECH. WSZELKIE PRAWA ZASTRZEŻONE. WYPRODUKOWANO DLA TRURIDE TECH LLC.
JETSON® JEST ZASTRZEŻONYM ZNAKIEM TOWAROWYM UŻYWANYM NA LICENCJI JETSTREAM BRANDS LLC.
ŻADNA CZĘŚĆ NINIEJSZEGO DOKUMENTU, W TYM KSZTAŁT, GRAFIKA I PROJEKT, NIE MOŻE BYĆ POWIELANA ANI
PRZESYŁANA W JAKIEJKOLWIEK FORMIE LUB W JAKIKOLWIEK SPOSÓB.

Zawartość

Ostrzeżenia dotyczące bezpieczeństwa 4
Zakres gwarancji i rejestracja produktu 7
1. Informacje o produkcie
1.1 Przegląd produktów 8
1.2 Co znajduje się w pudełku 10
1.3 Specyfikacja produktu 11
1.4 Zasoby online 11
2. Instrukcje instalacji
2.1 Uwagi początkowe 12
2.2 Przydatność dla kierowcy 12
2.3 Rozkładanie i składanie kierownicy 13
2.4 Mocowanie siedzenia 15
2.5 Mocowanie pedałów 16
2.6 Zabezpieczanie dzwonka 17
2.7 Zabezpieczanie przedniego reflektora 17
2.8 Ładowanie akumulatora 18
3. Przygotowanie do jazdy
3.1 Kontrole bezpieczeństwa przed jazdą 20
3.2 Pompowanie i ciśnienie w oponach 21
3.3 Sprawdzanie i regulacja hamulców 22
3.4 Regulacja obrotu kierownicy 24
3.5 Zmiana położenia fotela 25
4. Instrukcja obsługi
4.1 Włączanie i wyłączanie zasilania 26
4.2 Sprawdzanie poziomu naładowania akumulatora 27
4.3 Korzystanie z reflektora 27
4.4 Korzystanie z dzwonka 27
4.5 Korzystanie z podpórki 27
4.6 Korzystanie z bagażnika RackIt Smart Cargo System 28
5. Instrukcje dotyczące przeprowadzki i przechowywania
5.1 Jazda na rowerze elektrycznym 30
5.2 Korzystanie z elektronicznego wspomagania pedału 30
5.3 Tradycyjna jazda na rowerze 30
5.4 Korzystanie z przepustnicy 31
5.5 Aktywacja tempomatu 31
5.6 Korzystanie z hamulców 31
5.7 Bezpieczeństwo kasków 32
5.8 Maksymalizacja prędkości i zasięgu jazdy . . . 33
Instrukcja konserwacji dla użytkownika 34
Połącz się z nami 36

OSTRZEŻENIA DOTYCZĄCE BEZPIECZEŃSTWA.

ZACHOWAĆ TE INSTRUKCJE.

INSTRUKCJE DOTYCZĄCE RYZYKA POŻARU LUB OBRAŻEŃ CIAŁA ORAZ WAŻNE INSTRUKCJE BEZPIECZEŃSTWA

- Przed użyciem należy uważnie przeczytać instrukcję obsługi i ostrzeżenia dotyczące bezpieczeństwa oraz upewnić się, że wszystkie instrukcje bezpieczeństwa zostały zrozumiane i zaakceptowane. Użytkownik ponosi odpowiedzialność za wszelkie straty lub uszkodzenia spowodowane niewłaściwym użytkowaniem.
- **Niewłaściwa ładowarka może spowodować pożar i wybuch, a w konsekwencji uszkodzenie mienia, obrażenia ciała i śmierć.**
- Przed każdym cyklem pracy operator musi przeprowadzić kontrole przed rozpoczęciem pracy określone przez producenta: Czy wszystkie osłony i klocki hamulcowe dostarczone przez producenta znajdują się na właściwym miejscu i są w stanie nadającym się do użytku; Czy układ hamulcowy działa prawidłowo; Czy wszystkie osłony osi, osłony łańcucha lub inne osłony lub osłony dostarczone przez producenta znajdują się na właściwym miejscu i są w stanie nadającym się do użytku; Czy opony są w dobrym stanie, odpowiednio napompowane i mają wystarczający bieżnik; Obszar, na którym produkt ma być obsługiwany, powinien być bezpieczny i odpowiedni do bezpiecznej obsługi.
- Podzespoły powinny być konserwowane i naprawiane zgodnie ze specyfikacjami producenta i przy użyciu wyłącznie autoryzowanych przez producenta części zamiennych, a montaż powinien być wykonywany przez dealerów lub inne wykwalifikowane osoby.
- Ostrzeżenie przed ładowaniem baterii nienadających się do ponownego ładowania.
- Nie dopuszczaj do kontaktu rąk, stóp, włosów, części ciała, odzieży lub podobnych przedmiotów z ruchomymi częściami, kołami lub układem napędowym, gdy silnik pracuje.
- Ten produkt nie powinien być używany przez dzieci lub osoby o ograniczonych zdolnościach fizycznych, sensorycznych lub umysłowych, lub nieposiadające doświadczenia i wiedzy, chyba że są one nadzorowane lub zostały poinstruowane (IEC 60335-1/A2:2006).
- Dzieci bez nadzoru nie powinny bawić się produktem (IEC 60335-1/A2:2006).
- Wymagany jest nadzór osoby dorosłej.
- Jednostki nie mogą być używane do wykonywania wyścigów, jazdy kaskaderskiej lub innych manewrów, które mogą spowodować utratę kontroli lub niekontrolowane działania lub reakcje operatora/pasażera.
- Nigdy nie używać w pobliżu pojazdów silnikowych.
- Należy unikać ostrych nierówności, kratek ściekowych i nagłych zmian nawierzchni. Hulajnoga może się nagle zatrzymać.
- Należy unikać ulic i nawierzchni pokrytych wodą, piaskiem, żwirem, brudem, liśćmi i innymi odpadami. Mokra nawierzchnia pogarsza przyczepność, hamowanie i widoczność.
- Należy unikać jazdy w pobliżu łatwopalnych gazów, pary, cieczy lub pyłów, które mogą spowodować pożar.
- Operatorzy muszą stosować się do wszystkich zaleceń i instrukcji producenta, a także przestrzegać wszystkich przepisów prawa i rozporządzeń: Jednostki bez świateł przednich mogą być eksploatowane wyłącznie w warunkach odpowiedniej widoczności w świetle dziennym; Właściciele zachęca się do wyróżniania (w celu zapewnienia widoczności) za pomocą oświetlenia, świateł odblaskowych, a w przypadku jednostek o niskim poziomie jazdy - flag sygnalizacyjnych na elastycznych masztach.
- Osoby z następującymi schorzeniami powinny być ostrzeżone, aby nie wykonywać operacji: Osoby ze schorzeniami serca; Kobiety w ciąży; Osoby z dolegliwościami głowy, pleców lub szyi lub osoby, które wcześniej

przeszły operacje tych części ciała; oraz osoby z jakimikolwiek schorzeniami psychicznymi lub fizycznymi, które mogą sprawić, że będą podatne na obrażenia lub osłabić ich sprawność fizyczną lub umysłową, aby rozpoznać, zrozumieć i wykonać wszystkie instrukcje bezpieczeństwa oraz być w stanie przyjąć zagrożenia związane z użytkowaniem urządzenia.

- Nie jeździć w nocy.
- Nie jeździć po spożyciu alkoholu lub zażyciu leków na receptę.
- Podczas jazdy nie należy przewozić żadnych przedmiotów.
- Nigdy nie używaj produktu boso.
- Należy zawsze nosić obuwie i mieć zawiązane sznurowadła.
- Upewnij się, że Twoje stopy są zawsze bezpiecznie umieszczone na pokładzie.
- Operatorzy powinni zawsze używać odpowiedniej odzieży ochronnej, w tym m.in. kasku z odpowiednim certyfikatem oraz innego sprzętu zalecanego przez producenta: Należy zawsze nosić sprzęt ochronny, taki jak kask, nakolanniki i ochraniacze na łokcie.
- Zawsze ustępuj pierwszeństwa pieszym.
- Zwracaj uwagę na rzeczy znajdujące się przed Tobą i daleko od Ciebie.
- Podczas jazdy nie wolno rozpraszać się, np. odbierać telefonu lub wykonywać innych czynności.
- Produkt nie może być używany przez więcej niż jedną osobę.
- Podczas jazdy z innymi kierowcami należy zawsze zachować bezpieczną odległość, aby uniknąć kolizji.
- Podczas skręcania należy zachować równowagę.
- Jazda z nieprawidłowo wyregulowanymi hamulcami jest niebezpieczna i może skutkować poważnymi obrażeniami lub śmiercią.
- Hamulec może nagrzewać się podczas pracy, dlatego nie należy dotykać hamulca gołą skórą.
- Zbyt mocne lub zbyt gwałtowne naciśnięcie hamulca może zablokować koło, co może spowodować utratę kontroli nad pojazdem i upadek. Nagłe lub nadmierne naciśnięcie hamulca może spowodować obrażenia lub śmierć.
- Jeśli hamulec poluzuje się, wyreguluj go za pomocą klucza sześciokątnego, śrubokręta lub innego odpowiedniego narzędzia albo skontaktuj się z zespołem obsługi klienta Jetson.
- Natychmiast wymieniaj zużyte lub uszkodzone części.
- Przed jazdą należy sprawdzić, czy wszystkie etykiety bezpieczeństwa są prawidłowe i zrozumiałe.
- Właściciel zezwala na użytkowanie i obsługę urządzenia po wykazaniu, że operatorzy są w stanie zrozumieć i obsługiwać wszystkie elementy urządzenia przed jego użyciem.
- Nie jeździć bez odpowiedniego przeszkolenia. Nie jeździć z dużymi prędkościami, po nierównym terenie ani po pochyłościach. Nie należy wykonywać akrobacji ani gwałtownie skręcać.
- Zalecany do użytku w pomieszczeniach.
- Długotrwałe wystawienie na działanie promieni UV, deszczu i czynników atmosferycznych może spowodować uszkodzenie materiałów obudowy.
- Osobiste urządzenia e-mobilności nie są przeznaczone do użytku na dużych wysokościach wymagających zwiększonego odstępu między przewodami elektrycznymi w obwodach elektrycznych, co oznacza, że nie są one przeznaczone do użytku na wysokościach powyżej 2000 metrów nad poziomem morza.
- Należy używać wyłącznie baterii określonych przez producenta
- PRZECHOWYWAĆ W POMIESZCZENIU, GDY NIE JEST UŻYWANY. POZOSTAWIĆ W POMIESZCZENIU PODCZAS ŁADOWANIA LUB GDY NIE JEST UŻYWANY DO JAZDY.
- **AVERTISSEMENT** - Risque d'incendie - Aucune des pieces ne peut être réparée par l'utilisateur.
- **OSTRZEŻENIE** - Ryzyko pożaru i porażenia prądem - Brak części, które mogą być naprawiane przez użytkownika.
- Uwaga: Ryzyko pożaru
- Waga rowerzysty nie powinna przekraczać 99,8 kg.

MODYFIKACJE

Nie należy podejmować prób demontażu, modyfikacji, naprawy lub wymiany urządzenia lub jego elementów bez instrukcji zespołu Jetson Care Team. Spowoduje to unieważnienie gwarancji i może prowadzić do nieprawidłowego działania, które może spowodować obrażenia.

DODATKOWE ŚRODKI OSTROŻNOŚCI DOTYCZĄCE OBSŁUGI

Nie należy podnosić produktu z podłoża, gdy jest on włączony, a koła są w ruchu. Może to doprowadzić do swobodnego obracania się kół, co może spowodować obrażenia ciała u użytkownika lub innych osób znajdujących się w pobliżu. Nie wskakiwać na produkt ani nie zeskakiwać z niego podczas użytkowania. Podczas pracy należy zawsze trzymać stopy mocno osadzone na podnóżku. Przed użyciem należy zawsze sprawdzić poziom naładowania akumulatora.

UTYLIZACJA ZUŻYTEGO AKUMULATORA



Bateria może zawierać niebezpieczne substancje, które mogą zagrażać środowisku i zdrowiu ludzkiemu. Ten symbol umieszczony na baterii i/lub opakowaniu oznacza, że zużyta bateria nie może być traktowana jako odpad komunalny. Baterie powinny być utylizowane w odpowiednim punkcie zbiórki w celu recyklingu. Zapewnienie prawidłowej utylizacji zużytych baterii pomoże zapobiec potencjalnym negatywnym konsekwencjom dla środowiska i zdrowia ludzkiego. Recykling materiałów pomoże chronić zasoby naturalne. Aby uzyskać więcej informacji na temat recyklingu zużytych baterii, należy skontaktować się z lokalnym zakładem utylizacji odpadów.

ZAWIADOMIENIE O ZGODNOŚCI

To urządzenie jest zgodne z częścią 15 przepisów FCC. Jego działanie podlega następującym dwóm warunkom: (1) urządzenie nie może powodować szkodliwych zakłóceń oraz (2) urządzenie musi akceptować wszelkie odbierane zakłócenia, w tym zakłócenia, które mogą powodować niepożądane działanie. Ostrzeżenie: Zmiany lub modyfikacje tego urządzenia, które nie zostały wyraźnie zatwierdzone przez stronę odpowiedzialną za zgodność, mogą unieważnić prawo użytkownika do korzystania z urządzenia.

UWAGA: To urządzenie zostało przetestowane i uznane za zgodne z ograniczeniami dla urządzeń cyfrowych klasy B, zgodnie z częścią 15 przepisów FCC. Ograniczenia te mają na celu zapewnienie rozsądnej ochrony przed szkodliwymi zakłóceniami w instalacjach domowych. To urządzenie generuje, wykorzystuje i może emitować energię o częstotliwości radiowej, a jeśli nie jest zainstalowane i używane zgodnie z instrukcjami, może powodować szkodliwe zakłócenia w komunikacji radiowej. Nie ma jednak gwarancji, że zakłócenia nie wystąpią w konkretnej instalacji. Jeśli to urządzenie powoduje szkodliwe zakłócenia w odbiorze radiowym lub telewizyjnym, co można stwierdzić poprzez wyłączenie i włączenie urządzenia, zachęca się użytkownika do podjęcia próby usunięcia zakłóceń za pomocą jednego lub kilku z poniższych środków:

- Zmiana orientacji lub położenia anteny odbiorczej.
- Zwiększenie odległości między urządzeniem a odbiornikiem.
- Podłącz urządzenie do gniazda w obwodzie innym niż ten, do którego podłączony jest odbiornik.
- Skonsultuj się ze sprzedawcą lub doświadczonym technikiem radiowo-telewizyjnym w celu uzyskania pomocy.
- Aby zapewnić zgodność z ograniczeniami FCC klasy B, z tym urządzeniem muszą być używane kable ekranowane.

⚠ OSTRZEŻENIE:

Niezastosowanie się do poniższych instrukcji może spowodować obrażenia dziecka lub innych osób.

- Podczas montażu małe części należy trzymać z dala od dzieci.
- Akcesoria muszą być montowane i demontowane przez osobę dorosłą.
- Należy często sprawdzać produkt pod kątem uszkodzeń.

*** WYMAGANY MONTAŻ PRZEZ OSOBĘ DOROSŁĄ.**

⚠ OSTRZEŻENIE:

Aby zmniejszyć ryzyko obrażeń, wymagany jest nadzór osoby dorosłej. Nigdy nie używaj na drogach, w pobliżu pojazdów silnikowych, na lub w pobliżu stromych pochyłości lub schodów, basenów lub innych zbiorników wodnych; zawsze noś obuwie i nigdy nie pozwalaj na więcej niż 1 rowerzystę.

⚠ OSTRZEŻENIE:

Podczas korzystania z tego produktu należy zawsze przestrzegać podstawowych środków ostrożności, w tym poniższych:

(A) Przed użyciem produktu należy przeczytać wszystkie instrukcje.

(B) Aby ograniczyć ryzyko obrażeń, konieczny jest ścisły nadzór, gdy produkt jest używany w pobliżu dzieci.

(C) Nie wkładać palców ani dłoni do produktu.

(D) Nie należy używać tego produktu, jeśli elastyczny przewód zasilający lub wyjściowy jest zgnieciony, ma przerwaną izolację lub wykazuje inne oznaki uszkodzenia.

(E) Dla wszystkich urządzeń. Instrukcje powinny zawierać: To urządzenie nie jest przeznaczone do użytku w temperaturze otoczenia poniżej -10°C (14°F) lub powyżej 40°C (104°F).

(F) W przypadku wszystkich urządzeń instrukcje powinny zawierać te informacje: Bateria jest przeznaczona do ładowania, gdy temperatura otoczenia wynosi od 32°F (0°C) do 104°F (40°C). Nigdy nie należy ładować akumulatora, gdy temperatura otoczenia wykracza poza ten zakres.

CALIFORNIA PROPOSITION 65

⚠ OSTRZEŻENIE:

TEN PRODUKT MOŻE NARAZIĆ UŻYTKOWNIKA NA DZIAŁANIE SUBSTANCJI CHEMICZNYCH, W TYM KADMU, O KTÓRYM STAN KALIFORNIA WIE, ŻE POWODUJE RAKA I WADY WRODZONE LUB INNE SZKODY ROZRODCZE.
WIĘCEJ INFORMACJI MOŻNA ZNALEŹĆ NA STRONIE:
WWW.P65WARNINGS.CA.GOV.

OGÓLNA OGRANICZONA GWARANCJA

TWÓJ NOWY PRODUKT JETSON JEST OBJĘTY GWARANCJĄ NA WADY MATERIAŁOWE I PRODUKCYJNE, JAK WSKAZANO NA STRONIE RIDEJETSON.COM/WARRANTY , PRZEZ OKRES OD DATY PIERWOTNEGO ZAKUPU DETALICZNEGO, JEŚLI JEST UŻYWANY ZGODNIE Z INSTRUKCJAMI OBSŁUGI JETSON (PATRZ RIDEJETSON.COM/SUPPORT). **W RAMACH NINIEJSZEJ GWARANCJI UŻYTKOWNIK MOŻE KIEROWAĆ SWOJE ROSZCZENIA DO FIRMY JETSON NAWET W SYTUACJACH, W KTÓRYCH PRODUKT JETSON ZOSTAŁ ZAKUPIONY OD JEDNEGO Z NASZYCH AUTORYZOWANYCH SPRZEDAWCÓW.** ABY ZAPOZNAĆ SIĘ Z PEŁNYMI WARUNKAMI NASZEJ GWARANCJI, ODWIEDŹ STRONĘ RIDEJETSON.COM/WARRANTY.

REJESTRACJA PRODUKTU

ZAREJESTRUJ SWÓJ NOWY JETSON, ABY SZYBKO UZYSKAĆ SPERSONALIZOWANE WSPARCIE PRODUKTOWE I GWARANCYJNE. WYKONAJ SWÓJ RUCH NA RIDEJETSON.COM/PAGES/REGISTRATION.

GWARANCJA I REJESTRACJA PRODUKTU.

Aby korzystać z produktu gwarancji lub zapytać o zakres gwarancji, skontaktuj się z nami bezpośrednio.

www.ridejetson.com

1. O TWÓJ PRODUKT.

1.1 Przegląd produktów

1. KIEROWNICA
   A. LEWY HAMULEC RĘCZNY
   B. ZACISK KIEROWNICY
   C. PRZEDNI REFLEKTOR
   D. KONTROLKI WSKAŹNIKA AKUMULATORA
   E. PRAWY HAMULEC RĘCZNY
   F. PRZYCISK ZASILANIA
   G. BELL
   H. PRZYCISK TEMPOMATU/ŚWIATEŁ PRZEDNICH
   I. PRZEPUSTNICA PRZYSPIESZENIA
2. ŁODYGA
3. SKŁADANY ZATRZASK Z PIERŚCIENIEM BLOKUJĄCYM
4. REFLEKTOR
5. REFLEKTOR KOŁA (×2; PRZÓD I TYŁ)
6. KOŁO (×2; PRZÓD I TYŁ)
7. HAMULEC TARCZOWY (×2; PRZÓD I TYŁ)
8. ZAWÓR OPONY Z KOŁPAKIEM PRZECIWPYŁOWYM (×2; PRZÓD I TYŁ)
9. BŁOTNIK (×2; PRZÓD I TYŁ)
10. PORT ŁADOWANIA Z OSŁONĄ
11. UCHWYT DO PRZENOSZENIA
12. MIEJSCE*
13. ZACISK SIODEŁKA
14. PEDAŁ Z REFLEKTORAMI* (×2; LEWY I PRAWY)
15. TYLNY REFLEKTOR
16. RACKIT SMART CARGO REGAŁ SYSTEMOWY
    A. REFLEKTOR
    B. PĘTLA MOCUJĄCA BUNGEE(×2; LEWA I PRAWA)
17. PODPÓRKA
18. ŁADOWARKA
19. KABEL DO ŁADOWANIA
20. PASEK BUNGEE

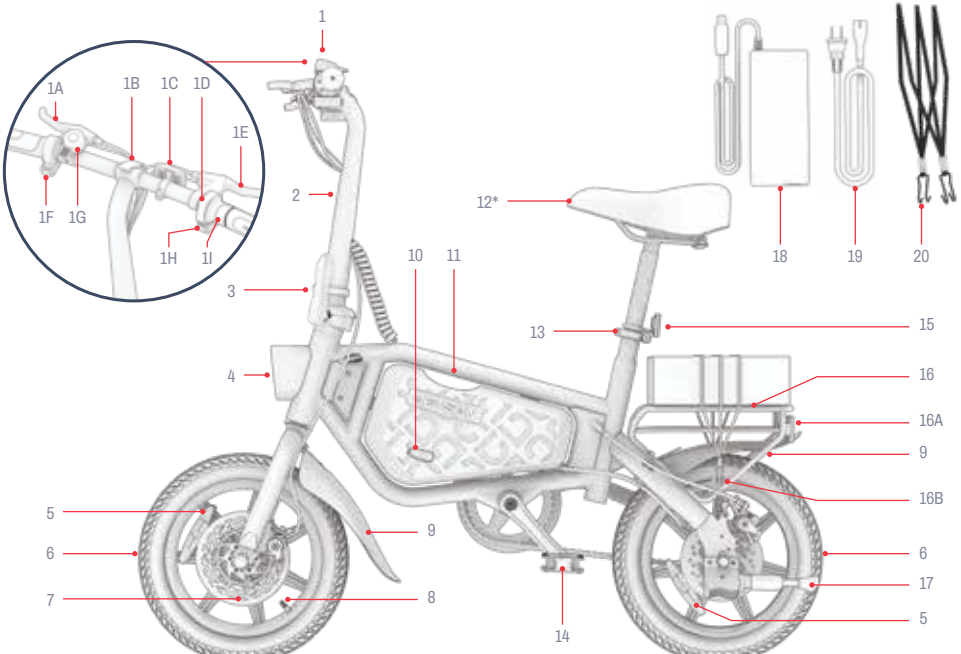

**WYMAGA MONTAŻU*

UWAGA: ZDJĘCIA MOGĄ NIE ODZWIERCIEDLAĆ DOKŁADNEGO WYGLĄDU RZECZYWISTEGO PRODUKTU.

PLK

1.2 Co znajduje się w pudełku

W ZESTAWIE NARZĘDZIA DO MONTAŻU, REGULACJI I KONSERWACJI:

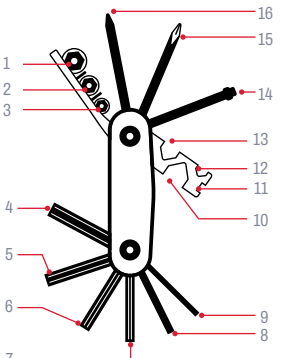

IDENTYFIKACJA KOŃCÓWKI NARZĘDZIA WIELOFUNKCYJNEGO:	
1. GNIAZDO 10 MM	9. KLUCZ IMBUSOWY 2 MM
2. GNIAZDO 9 MM	10. KLUCZ IMBUSOWY 15 MM
3. GNIAZDO 8 MM	11. KLUCZ DO SZPRYCH O ROZMIARZE 14
4. KLUCZ IMBUSOWY 6 MM	12. KLUCZ SZEŚCIOKĄTNY 8 MM
5. KLUCZ IMBUSOWY 5 MM	13. KLUCZ IMBUSOWY 10 MM
6. KLUCZ IMBUSOWY 4 MM	14. WKRĘT GNIAZDA
7. KLUCZ IMBUSOWY 3 MM	15. WKRĘTAK KRZYŻAKOWY
8. 2.KLUCZ IMBUSOWY 5 MM	16. PŁASKI ŚRUBOKRĘT

- Narzędzie wielofunkcyjne

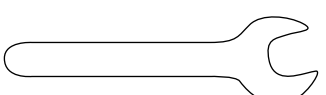

- klucz płaski 15 mm

1.3 Specyfikacja produktu

- LIMIT WAGI: 220,0 LB | 99,8 KG
- WAGA PRODUKTU: 43,3 LB | 19,6 KG
- ZALECANY WIEK: 12+
- WYMIARY PRODUKTU PO ROZŁOŻENIU:
  44.5 IN (L) × 19.3 IN (W) × 39.4 IN (H) | 110.0 CM (L) × 49.0 CM (W) × 100.0 CM (H)
- WYMIARY PRODUKTU PO ZŁOŻENIU:
  44.5 IN (L) × 13.6 IN (W) × 26.6 IN (H) | 110.0 CM (L) × 34.5 CM (W) × 67.6 CM (H)
- ROZMIAR OPONY: 12,0 CALA (WYS.) × 2,5 CALA (SZER.) | 30,5 CM (WYS.) × 6,3 CM (SZER.)
- PRĘDKOŚĆ MAKSYMALNA: 15,5 MPH* | 25,0 KM/H*
- MAKSYMALNY ZASIĘG PRZEPUSTNICY: 15.0 MIL | 24,1 KM *, **
- TYP HAMULCA: PRZEDNIA I TYLNA TARCZA
- AKUMULATOR: 36 V, 6,0 AH
- TYP AKUMULATORA: LITOWO-JONOWY
- SILNIK: 350W***
- WYJŚCIE ŁADOWARKI: 42VDC, 1,5A MAX
- CERTYFIKAT UL: UL 100 - 240V
- CZAS ŁADOWANIA: OKOŁO 5 GODZIN
- ZALECANE CIŚNIENIE W OPONACH: 36 - 40 PSI

**ZASIĘG PRODUKTU, PRĘDKOŚĆ, ŻYWOTNOŚĆ BATERII I INNE DANE TECHNICZNE MOGĄ SIĘ RÓŻNIĆ W ZALEŻNOŚCI OD WARUNKÓW JAZDY ROWERZYSTY I STRONY.*

***PODCZAS TESTU Z OBCIĄŻENIEM 165,4 LB | 75,0 KG, W TEMPERATURZE POWIETRZA 77,0°F | 25,0°C I PRZY PRĘDKOŚCI 15,5 MPH | 25,0 KM/H. WIĘCEJ INFORMACJI NA TEMAT WARUNKÓW WPŁYWAJĄCYCH NA ZASIĘG ZNAJDUJE SIĘ W SEKCJI 5.8.*

****MOC SZCZYTOWA*

1.4 Zasoby online

Skanowanie w poszukiwaniu najbardziej zaktualizowany produkt materiały wdrożeniowe i zasoby wsparcia.

Instrukcję obsługi można znaleźć na stronie https://cdn.shopify.com/s/files/1/2530/6734/files/BOLT-PRO-X_MANUAL-web-1749153482743.pdf

Naszą kolekcję podręczników użytkownika można znaleźć na stronie https://ridejetson.com/pages/product-manuals

2. INSTRUKCJE INSTALACJI.

2.1 Uwagi początkowe

- ROZPOCZNIJ SWOJĄ PRZYGODĘ WE WŁAŚCIWY SPOSÓB. PRZED UŻYCIEM TEGO PRODUKTU NALEŻY UWAŻNIE PRZECZYTAĆ CAŁĄ INSTRUKCJĘ OBSŁUGI, W TYM OSTRZEŻENIA DOTYCZĄCE BEZPIECZEŃSTWA. UPEWNIJ SIĘ, ŻE ROZUMIESZ, AKCEPTUJESZ I PRZESTRZEGASZ WSZYSTKICH ZASAD:
  - ZALECENIA PRODUCENTA.
  - INSTRUKCJE BEZPIECZEŃSTWA I OSTRZEŻENIA.
  - LOKALNE PRZEPISY I ROZPORZĄDZENIA DOTYCZĄCE JAZDY I EKSPLOATACJI.

- PODCZAS ROZPAKOWYWANIA NALEŻY ZACHOWAĆ OSTROŻNOŚĆ. PRZED MONTAŻEM NALEŻY USUNĄĆ CAŁE OPAKOWANIE I USTAWIĆ ROWER ELEKTRYCZNY PIONOWO NA PODPÓRCE. (PATRZ SEKCJA 4.5)

- KIERUNKI PODANE W NINIEJSZEJ INSTRUKCJI - W PRAWO, W LEWO, PRZÓD/PRZÓD I TYŁ/TYŁ - SĄ ZORIENTOWANE TAK, JAK WIDZI JE ROWERZYSTA SIEDZĄCY NA ROWERZE ELEKTRYCZNYM. NA PRZYKŁAD "PRAWA STRONA" ROWERU ELEKTRYCZNEGO TO STRONA, PO KTÓREJ ZNAJDUJE SIĘ PRAWA RĘKA ROWERZYSTY.

2.2 Przydatność dla kierowcy

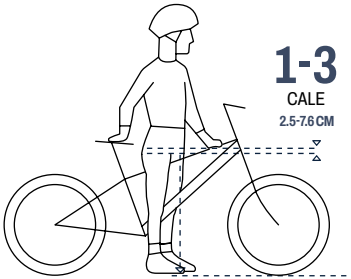

Aby zapewnić bezpieczną i wygodną jazdę, między kroczem a górną rurą ramy roweru powinien być odstęp co najmniej 1-3 cali (2.5-7.6 cm), gdy rowerzysta siedzi na produkcie z obiema stopami płasko na ziemi.

2.3 Rozkładanie i składanie kierownicy

KIEDY ROZŁOŻYĆ: DO KONFIGURACJI I JAZDY
KIEDY SKŁADAĆ: DO PRZECHOWYWANIA I TRANSPORTU

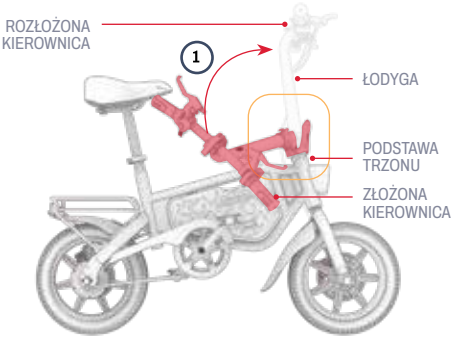

Do rozwinięcia:

1. DELIKATNIE PODNIEŚ KIEROWNICĘ, AŻ WSPORNIK KIEROWNICY OPRZE SIĘ PIONOWO NA PODSTAWIE WSPORNIKA.
2. WCIŚNIJ SKŁADANY ZATRZASK, AŻ ZATRZAŚNIE SIĘ W POZYCJI ZAMKNIĘTEJ (ZATRZAŚNIĘTEJ).
3. ZABEZPIECZ ZATRZASK ZA POMOCĄ PIERŚCIENIA BLOKUJĄCEGO: OBRÓĆ PIERŚCIEŃ WOKÓŁ TRZPIENIA ZGODNIE Z RUCHEM WSKAZÓWEK ZEGARA, AŻ WYPUSTKA NA PIERŚCIENIU WSUNIE SIĘ W SZCZELINĘ NA ZATRZASKU.
4. SPRAWDŹ, CZY ZATRZASK JEST ZABEZPIECZONY, UPEWNIAJĄC SIĘ, ŻE NIE MOŻNA GO OTWORZYĆ.

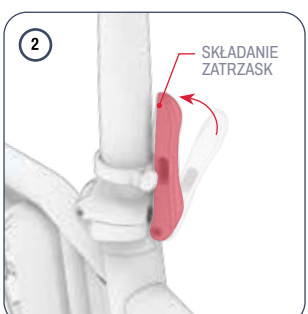

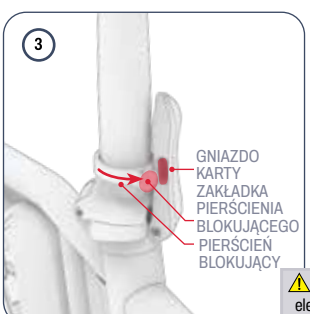



⚠ **WAŻNE:** Nigdy nie należy jeździć na rowerze elektrycznym bez zamkniętego zatrzasku składanego i zabezpieczonego pierścieniem blokującym.

Składanie:

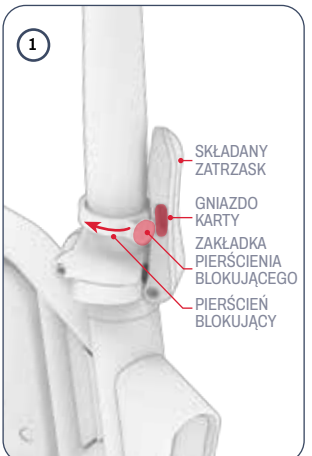

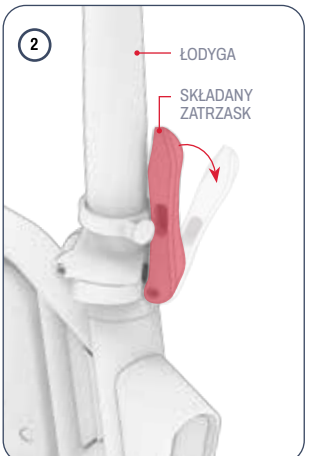

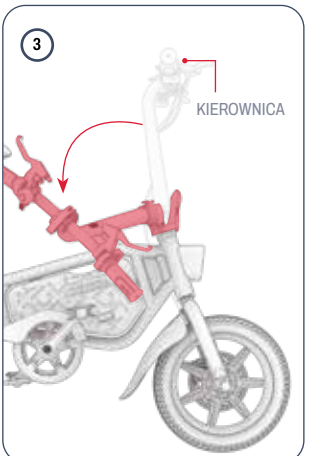

1. OBRÓĆ PIERŚCIEŃ BLOKUJĄCY WOKÓŁ TRZPIENIA W KIERUNKU PRZECIWNYM DO RUCHU WSKAZÓWEK ZEGARA, AŻ WYPUSTKA WYSUNIE SIĘ ZE SZCZELINY NA SKŁADANYM ZATRZASKU.

2. PRZYTRZYMAJ STABILNIE TRZPIEŃ I POCIĄGNIJ SKŁADANY ZATRZASK, ABY GO OTWORZYĆ (ODBLOKOWAĆ).

3. DELIKATNIE OPUŚĆ KIEROWNICĘ W KIERUNKU STRONY ROWERU ZNAJDUJĄCEJ SIĘ NAPRZECIWKO SKŁADANEGO ZATRZASKU.

2.4 Mocowanie siedzenia

1. POCIĄGNIJ ZATRZASK NA ZACISKU SIEDZENIA.
2. ZLOKALIZUJ ZNAK "MINIMALNEGO WŁOŻENIA" WYGRAWEROWANY W POBLIŻU DOLNEJ CZĘŚCI SZTYCY PODSIODŁOWEJ.
3. PRZYTRZYMAJ SIODEŁKO W POZYCJI NAD ROWEREM.
4. OPUŚĆ SZTYCĘ PODSIODŁOWĄ PRZEZ ZACISK DO RURY PODSIODŁOWEJ, AŻ ZNACZNIK "MINIMALNEGO WSUNIĘCIA" ZNAJDZIE SIĘ PONIŻEJ ZACISKU. **UWAGA:** JEŚLI OTWÓR ZACISKU JEST ZBYT WĄSKI, ABY POMIEŚCIĆ SZTYCĘ, MOŻNA GO POSZERZYĆ, OBRACAJĄC POKRĘTŁO NA ZACISKU W KIERUNKU PRZECIWNYM DO RUCHU WSKAZÓWEK ZEGARA, TRZYMAJĄC ZATRZASK NIERUCHOMO.
5. TRZYMAJĄC SIEDZISKO NA ŻĄDANEJ WYSOKOŚCI, ZAMKNIJ ZATRZASK ZACISKU. UŻYJ DŁONI, ABY WYWRZEĆ NACISK NA SIODEŁKO. JEŚLI SZTYCA PODSIODŁOWA PRZESUNIE SIĘ DALEJ W DÓŁ DO RURY, PRZYWRÓĆ JĄ DO POZYCJI I DOKRĘĆ ZACISK, OBRACAJĄC POKRĘTŁO ZGODNIE Z RUCHEM WSKAZÓWEK ZEGARA.
6. SPRAWDŹ, CZY FOTELIK JEST DOBRZE ZAMOCOWANY.

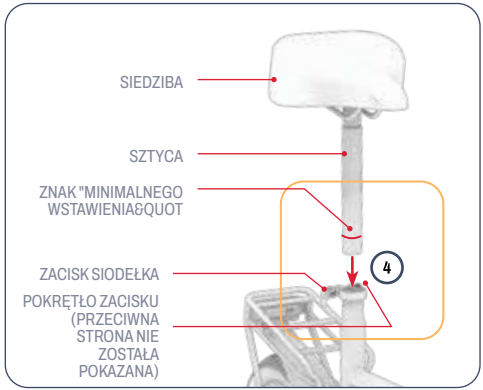







⚠ **ROZWIĄZYWANIE PROBLEMÓW:** Jeśli nie można łatwo otworzyć zatrzasku zacisku, pokrętło może być zbyt mocno dokręcone. Poluzuj pokrętło, obracając je w kierunku przeciwnym do ruchu wskazówek zegara.

2.5 Mocowanie pedałów

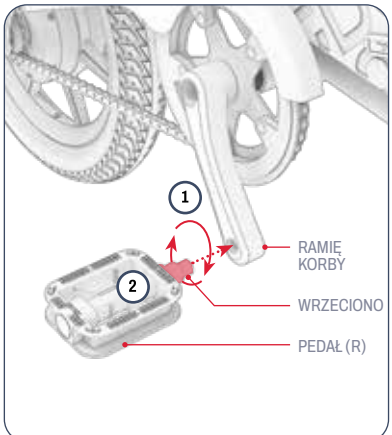

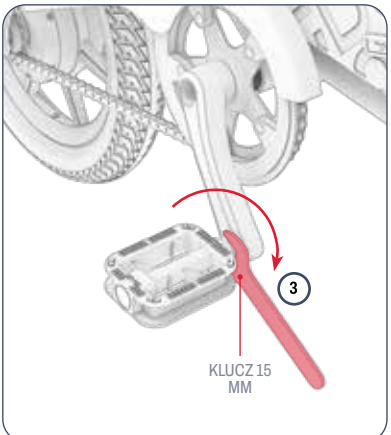

POTRZEBNY BĘDZIE KLUCZ 15 MM.

1. WYRÓWNAJ TRZPIEŃ PEDAŁU OZNACZONY LITERĄ "R" Z OTWOREM NA KOŃCU RAMIENIA KORBY PO PRAWEJ STRONIE ROWERU.
2. PRZYTRZYMAJ STABILNIE PODSTAWĘ PEDAŁU I UWAŻAJĄC, ABY TRZPIEŃ WSZEDŁ PROSTO DO OTWORU, UŻYJ DRUGIEJ RĘKI, ABY PRZEKRĘCIĆ TRZPIEŃ **ZGODNIE Z RUCHEM WSKAZÓWEK ZEGARA** DO OTWORU NA KILKA OBROTÓW.
3. UŻYJ KLUCZA, ABY DOKOŃCZYĆ WKŁADANIE, A NASTĘPNIE DOKRĘCANIE TRZPIENIA DO RAMIENIA KORBY.
4. SPRAWDŹ, CZY PRAWY PEDAŁ JEST DOBRZE ZAMOCOWANY.
5. POWTÓRZ KROKI 2-5 Z PRAWYM PEDAŁEM ("L").

WAŻNE: Wrzeciono prawego pedału ma odwrotny gwint i należy je włożyć i dokręcić, wykonując obroty **w kierunku przeciwnym do ruchu wskazówek zegara .**

2.6 Zabezpieczanie dzwonka

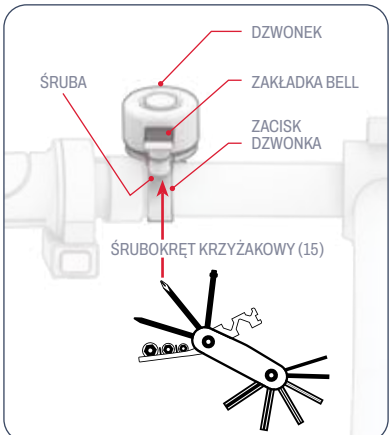

POTRZEBNA BĘDZIE KOŃCÓWKA WKRĘTAKA KRZYŻAKOWEGO (15) NARZĘDZIA WIELOFUNKCYJNEGO.

1. POLUZUJ (ALE NIE WYKRĘCAJ) ŚRUBĘ NA ZACISKU DZWONKA, OBRACAJĄC JĄ W KIERUNKU PRZECIWNYM DO RUCHU WSKAZÓWEK ZEGARA O 1-2 OBROTY ZA POMOCĄ KOŃCÓWKI ŚRUBOKRĘTA KRZYŻAKOWEGO (15) NARZĘDZIA WIELOFUNKCYJNEGO.
2. OBRÓĆ DZWONEK WOKÓŁ KIEROWNICY, AŻ ZACZEP DZWONKA ZNAJDZIE SIĘ W MIEJSCU ŁATWO DOSTĘPNYM DLA LEWEGO KCIUKA ROWERZYSTY TRZYMAJĄCEGO KIEROWNICĘ.
3. TRZYMAJĄC DZWONEK W TEJ POZYCJI, DOKRĘĆ ZACISK, OBRACAJĄC ŚRUBĘ ZGODNIE Z RUCHEM WSKAZÓWEK ZEGARA ZA POMOCĄ ŚRUBOKRĘTA.

2.7 Zabezpieczanie przedniego reflektora

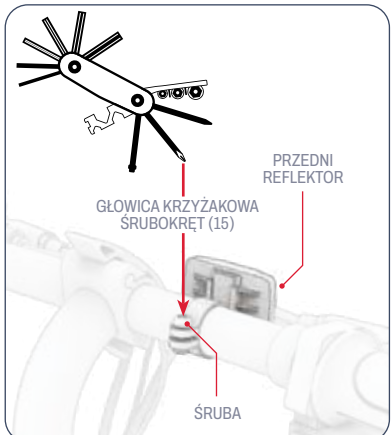

POTRZEBNA BĘDZIE KOŃCÓWKA WKRĘTAKA KRZYŻAKOWEGO (15) NARZĘDZIA WIELOFUNKCYJNEGO.

1. OBRÓĆ ZACISK PRZEDNIEGO REFLEKTORA WOKÓŁ KIEROWNICY, AŻ REFLEKTOR BĘDZIE SKIEROWANY DO PRZODU ROWERU.
2. PRZESUŃ REFLEKTOR W KIERUNKU ŚRODKA KIEROWNICY, AŻ ZACISK REFLEKTORA BĘDZIE DOBRZE PRZYLEGAŁ DO GRUBSZEJ CZĘŚCI KIEROWNICY.
3. W RAZIE POTRZEBY DOKRĘĆ ZACISK NA KIEROWNICY, OBRACAJĄC ŚRUBĘ ZGODNIE Z RUCHEM WSKAZÓWEK ZEGARA ZA POMOCĄ KOŃCÓWKI WKRĘTAKA KRZYŻAKOWEGO (15) NARZĘDZIA WIELOFUNKCYJNEGO.

2.8 Ładowanie akumulatora

1. PODŁĄCZ KABEL ŁADUJĄCY DO ŁADOWARKI
2. POCIĄGNIJ POKRYWĘ PORTU ŁADOWANIA NA STRONIE ROWERU ELEKTRYCZNEGO.
3. PODŁĄCZ KABEL ŁADUJĄCY DO GNIAZDKA ELEKTRYCZNEGO, A NASTĘPNIE PODŁĄCZ ŁADOWARKĘ DO PORTU ŁADOWANIA.
4. GDY WSKAŹNIK NA ŁADOWARCE ZMIENI KOLOR Z CZERWONEGO NA ZIELONY, OZNACZA TO, ŻE BATERIA JEST W PEŁNI NAŁADOWANA. WYJMIJ ŁADOWARKĘ Z PORTU ŁADOWANIA I ODŁĄCZ KABEL OD GNIAZDKA ŚCIENNEGO.
5. ZAMKNIJ POKRYWĘ PORTU ŁADOWANIA.

UWAGA: Pełne naładowanie akumulatora może zająć około 5 godzin. Przed pierwszym użyciem należy w pełni naładować akumulator.

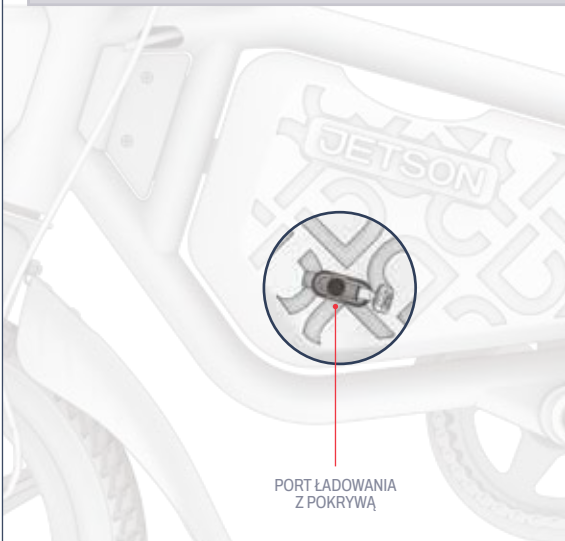

KONTROLKA ŁADOWANIA NA ŁADOWARCE:	CZERWONY OŚWIETLENIE ŁADOWANIE	ZIELONE PODŚWIETLENIE ŁADOWANIE ZAKOŃCZONE

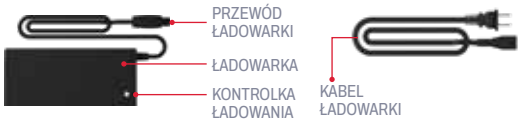

Ważne uwagi dotyczące ładowania:

- PORT ŁADOWANIA POWINIEN BYĆ ZAWSZE ZAMKNIĘTY, GDY BATERIA NIE JEST AKTYWNIE ŁADOWANA.
- NIGDY NIE WŁĄCZAJ PRODUKTU PODCZAS ŁADOWANIA.
- NIE UŻYWAJ PRZENOŚNYCH ODŁĄCZNIKÓW ZASILANIA.
- ABY ZAPEWNIĆ NAJLEPSZĄ KONDYCJĘ BATERII, NALEŻY JĄ W PEŁNI NAŁADOWAĆ PODCZAS KAŻDEJ SESJI ŁADOWANIA - OKOŁO 5 GODZIN.
- NIGDY NIE POZOSTAWIAJ PRODUKTU DO ŁADOWANIA NA NOC LUB PRZEZ DŁUŻSZY CZAS.
- NIE PRÓBUJ WYJMOWAĆ ANI DEMONTOWAĆ AKUMULATORA.
- ZAKRES TEMPERATUR ŁADOWANIA: 32°F (0°C) - 104°F (40°C)
- ZAKRES TEMPERATURY OTOCZENIA PODCZAS PRACY: 32°F(0°C)-104°F(40°C)
- GDY PRODUKT NIE JEST AKTYWNIE ŁADOWANY, POKRYWA PORTU ŁADOWANIA POWINNA BYĆ ZAWSZE ZAMKNIĘTA.
- NIE UŻYWAJ TEGO PRODUKTU, JEŚLI ELASTYCZNY PRZEWÓD ZASILAJĄCY LUB KABEL WYJŚCIOWY JEST USZKODZONY, MA PRZERWANĄ IZOLACJĘ LUB JAKIEKOLWIEK INNE OZNAKI USZKODZENIA.
- SPRAWDŹ, CZY NUMER MODELU ŁADOWARKI NA ETYKIECIE ŁADOWARKI JEST ZGODNY Z NUMEREM MODELU ŁADOWARKI WYMIENIONYM POWYŻEJ.
- SPRAWDŹ, CZY ETYKIETA ŁADOWARKI IDENTYFIKUJE ŁADOWARKĘ JAKO KOMPATYBILNĄ Z TWOIM MODELEM JETSON. NAZWĘ I SKU MODELU JETSON MOŻNA ZNALEŹĆ NA ETYKIECIE PRZYKLEJONEJ DO GÓRNEJ, BOCZNEJ LUB SPODNIEJ CZĘŚCI RAMY PRODUKTU LUB STOJĄCEJ PLATFORMY.

WAŻNE:

NALEŻY UŻYWAĆ WYŁĄCZNIE DOŁĄCZONEJ ŁADOWARKI LUB ŁADOWARKI ZAKUPIONEJ BEZPOŚREDNIO OD FIRMY JETSON, OZNACZONEJ SYMBOLEM JY-420150 LUB SKU PJBLTPX-CH.

⚠ **NIEWŁAŚCIWA ŁADOWARKA MOŻE SPOWODOWAĆ POŻAR LUB WYBUCH.**

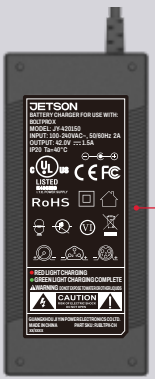

TO JEST PRZYKŁAD OZNACZENIA ŁADOWARKI.

3. PRZYGOTOWANIE DO JAZDY.

3.1 Kontrole bezpieczeństwa przed jazdą

PRZEPROWADŹ TE WAŻNE KONTROLE BEZPIECZEŃSTWA PRZED KAŻDĄ PODRÓŻĄ:

Hamulce:
- UPEWNIJ SIĘ, ŻE HAMULCE DZIAŁAJĄ PRAWIDŁOWO, A DŹWIGNIE HAMULCA RĘCZNEGO SĄ PRZYMOCOWANE DO KIEROWNICY I NASMAROWANE, DZIĘKI CZEMU ŁATWO SIĘ ŚCISKAJĄ.
- UPEWNIJ SIĘ, ŻE KLOCKI HAMULCOWE NIE SĄ ZUŻYTE ORAZ ŻE SĄ WYŚRODKOWANE I WYRÓWNANE Z TARCZĄ.

Ramka:
- SPRAWDŹ, CZY RAMA ROWERU I WIDELEC NIE SĄ USZKODZONE, WYGIĘTE LUB ZŁAMANE.
- UPEWNIJ SIĘ, ŻE ŚRUBA ŁĄCZĄCA WSPORNIK KIEROWNICY Z WIDELCEM NIE JEST DOKRĘCONA ZBYT MOCNO. ZBYT MOCNO DOKRĘCONA ŚRUBA MOŻE PROWADZIĆ DO USTERKI ZAGRAŻAJĄCEJ BEZPIECZEŃSTWU ROWERZYSTY.
- SPRAWDŹ, CZY UKŁAD NAPĘDOWY JEST SPRAWNY I BEZPIECZNIE PRZYMOCOWANY DO RAMY.

Korby i pedały:
- SPRAWDŹ, CZY PEDAŁY SĄ DOBRZE DOKRĘCONE DO KORB.
- SPRAWDŹ, CZY KORBY I UKŁAD NAPĘDOWY SĄ DOBRZE DOKRĘCONE DO RAMY ROWERU.

Układ kierowniczy:
- SPRAWDŹ, CZY TRZPIEŃ JEST ZABEZPIECZONY, A SKŁADANY ZATRZASK ZAMKNIĘTY I ZABEZPIECZONY PIERŚCIENIEM BLOKUJĄCYM.
- SPRAWDŹ, CZY KIEROWNICA JEST ZAMOCOWANA ZA POMOCĄ ZACISKU KIEROWNICY.

Koła:
- SPRAWDŹ, CZY OPONY NIE WYKAZUJĄ OZNAK NADMIERNEGO ZUŻYCIA LUB USZKODZENIA.
- UPEWNIJ SIĘ, ŻE OPONY SĄ NAPOMPOWANE DO ZALECANEGO CIŚNIENIA 36-40 PSI.
- SPRAWDŹ, CZY SZPRYCHY KOŁA NIE SĄ ZŁAMANE.
- SPRAWDŹ, CZY OBRĘCZE KÓŁ NIE SĄ USZKODZONE LUB WYGIĘTE.
- SPRAWDŹ, CZY NAKRĘTKI OSI SĄ DOKRĘCONE.

3.2 Pompowanie i ciśnienie w oponach

PRZED PIERWSZĄ JAZDĄ NALEŻY DODAĆ POWIETRZA DO OPON, ABY UZYSKAĆ ZALECANE CIŚNIENIE W ZAKRESIE **36-40 PSI** (FUNTÓW NA CAL KWADRATOWY). PRZED KAŻDĄ JAZDĄ NALEŻY SPRAWDZIĆ ZA POMOCĄ MANOMETRU, CZY CIŚNIENIE W OPONACH MIEŚCI SIĘ W TYM ZAKRESIE.

Aby dodać powietrze:

1. ZDEJMIJ OSŁONĘ PRZECIWPYŁOWĄ Z ZAWORU OPONY NA JEDNYM KOLE, PRZEKRĘCAJĄC JĄ W KIERUNKU PRZECIWNYM DO RUCHU WSKAZÓWEK ZEGARA. ODŁÓŻ NA BOK.
2. POSTĘPUJ ZGODNIE Z INSTRUKCJAMI PRODUCENTA NA POMPCE POWIETRZA, ABY WPROWADZIĆ POWIETRZE DO OPONY. OKRESOWO SPRAWDZAJ CIŚNIENIE ZA POMOCĄ MIERNIKA I KONTYNUUJ DODAWANIE POWIETRZA, AŻ OSIĄGNIESZ 36-40 PSI.
3. ZDEMONTUJ POMPĘ POWIETRZA I WYMIEŃ ZAWÓR PRZECIWPYŁOWY, PRZEKRĘCAJĄC GO ZGODNIE Z RUCHEM WSKAZÓWEK ZEGARA.
4. POWTÓRZ CZYNNOŚĆ Z DRUGĄ OPONĄ.

WAŻNE: Do pompowania opon roweru elektrycznego należy używać wyłącznie ręcznej pompki. Nigdy nie używaj sprężarki powietrza; może to spowodować pęknięcie dętki.

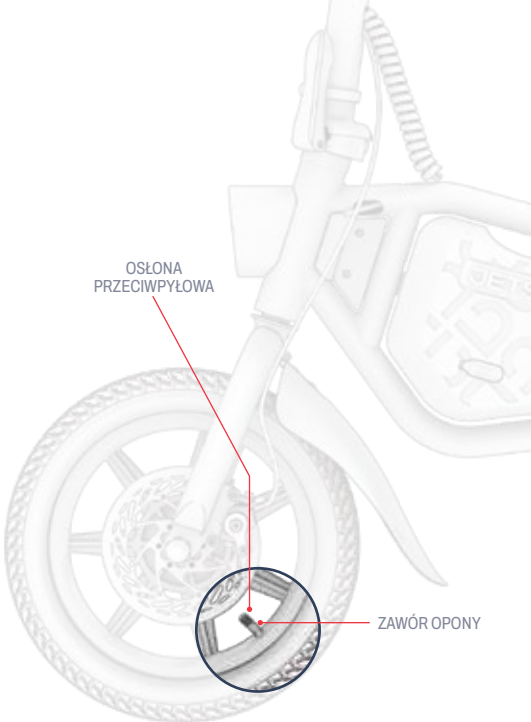

3.3 Sprawdzanie i regulacja hamulców

Kontrola bezpieczeństwa i funkcjonalności hamulców:

PO MONTAŻU I PRZED KAŻDĄ JAZDĄ NALEŻY SPRAWDZIĆ, CZY HAMULCE DZIAŁAJĄ PRAWIDŁOWO I BEZPIECZNIE, ABY SPOWOLNIĆ I ZATRZYMAĆ KOŁO, WYKONUJĄC NASTĘPUJĄCE CZYNNOŚCI:

1. PODEJDŹ DO ROWERU I DELIKATNIE ZACIĄGNIJ LEWY HAMULEC RĘCZNY.
2. SPRAWDŹ, CZY PRZEDNI ZACISK PRAWIDŁOWO ZAMYKA SIĘ NA TARCZY I SPOWALNIA OBRÓT KOŁA.
3. POWTÓRZ CZYNNOŚĆ, ZACIĄGAJĄC LEWY HAMULEC RĘCZNY Z WIĘKSZYM NACISKIEM I SPRAWDZAJĄC, CZY PRZEDNIE KOŁO ZOSTAŁO ZATRZYMANE.
4. POWTÓRZ KROKI 1-3 Z PRAWYM HAMULCEM RĘCZNYM I TYLNYM KOŁEM.

Kontrola bezpieczeństwa i funkcjonalności hamulców:

MOŻE BYĆ POTRZEBNA KOŃCÓWKA KLUCZA IMBUSOWEGO 5 MM (5) NARZĘDZIA WIELOFUNKCYJNEGO.

HAMULCE ROWEROWE WYMAGAJĄ DOKŁADNEGO USTAWIENIA I ROZMIESZCZENIA WSZYSTKICH ELEMENTÓW, ABY DZIAŁAŁY PRAWIDŁOWO. TARCIE LUB PISZCZENIE DOCHODZĄCE Z OBSZARU HAMULCA (STAŁE LUB PRZERYWANE) JEST DOBRYM WSKAŹNIKIEM, ŻE COŚ JEST NIEOSIOWE I WYMAGA REGULACJI.

PRZYCZYNĄ HAŁASU JEST PRAWDOPODOBNIE ŹLE USTAWIONY ZACISK HAMULCOWY, KTÓRY POWODUJE, ŻE KLOCKI HAMULCOWE OCIERAJĄ SIĘ O TARCZĘ, NAWET GDY ZACISK JEST OTWARTY. KLOCKI POWINNY STYKAĆ SIĘ Z TARCZĄ TYLKO WTEDY, GDY ZACISK JEST ZAMKNIĘTY, PONIEWAŻ HAMULEC RĘCZNY ZOSTAŁ ZACIĄGNIĘTY.

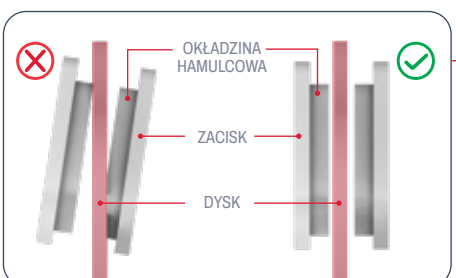

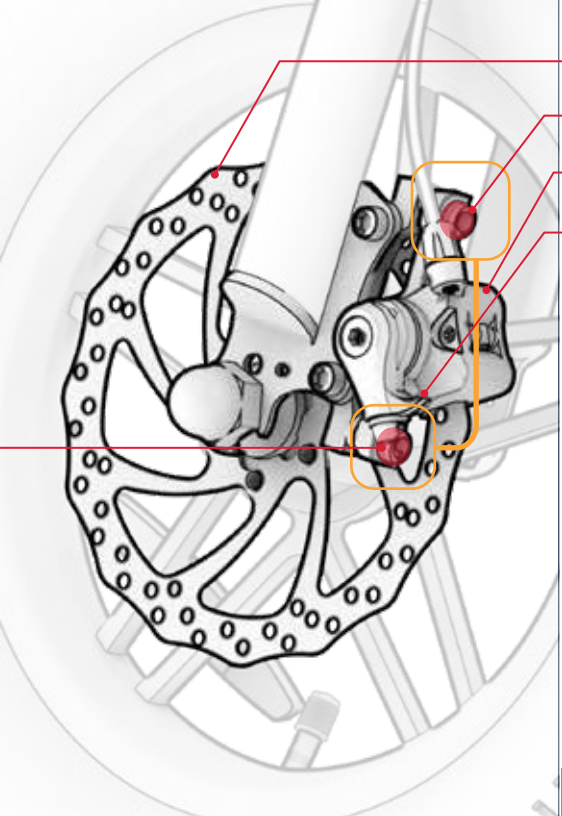

Regulacja zacisku hamulca:

1. NA HAMULCU, KTÓRY WYMAGA REGULACJI, ZLOKALIZUJ ZACISK, KLOCKI HAMULCOWE I TARCZĘ.
2. PODNIEŚ KOŁO ROWERU I ZAKRĘĆ NIM. OBSERWUJ, JAK TARCZA OBRACA SIĘ MIĘDZY KLOCKAMI HAMULCOWYMI I ZAUWAŻ, KTÓRY KLOCEK OCIERA SIĘ O TARCZĘ.
3. OPRZYJ ROWER NA PODPÓRCE. (PATRZ PUNKT 4.5).
4. PATRZĄC NA ZACISK HAMULCOWY OD TYŁU KOŁA, ZLOKALIZUJ ŚRUBĘ POWYŻEJ I ŚRUBĘ PONIŻEJ ZACISKU. UŻYJ KLUCZA IMBUSOWEGO 5 MM DO KAŻDEJ ŚRUBY, OBRACAJĄC JĄ W KIERUNKU PRZECIWNYM DO RUCHU WSKAZÓWEK ZEGARA O 4-5 OBROTÓW.
5. PRZESUWAJ ZACISK HAMULCOWY POZA POŁOŻENIE WYRÓWNANIA, DOPÓKI NIE ZOSTANĄ SPEŁNIONE NASTĘPUJĄCE WARUNKI:
   - GÓRNA CZĘŚĆ KLOCKÓW JEST WYRÓWNANA Z KRAWĘDZIĄ TARCZY.
   - ŻADNA CZĘŚĆ PODKŁADKI NIE DOTYKA DYSKU.
   - PODKŁADKI SĄ RÓWNOLEGŁE DO TARCZY.
6. PO USTAWIENIU ZACISKU W ŻĄDANYM POŁOŻENIU, DOKRĘĆ CAŁKOWICIE JEDNĄ ŚRUBĘ, A NASTĘPNIE DRUGĄ, OBRACAJĄC JE ZGODNIE Z RUCHEM WSKAZÓWEK ZEGARA ZA POMOCĄ KLUCZA IMBUSOWEGO.
7. SPRAWDŹ, CZY ZACISK JEST DOBRZE ZAMOCOWANY I PONOWNIE PRZEPROWADŹ KONTROLĘ BEZPIECZEŃSTWA I DZIAŁANIA HAMULCÓW (POCZĄTEK SEKCJI 3.3).

3.4 Regulacja obrotu kierownicy

KIEROWNICĘ MOŻNA LEKKO OBRÓCIĆ DO PRZODU LUB DO TYŁU, TAK ABY WSZYSTKIE JEJ ELEMENTY I FUNKCJE ZNAJDOWAŁY SIĘ W IDEALNEJ POZYCJI. POWINNY ONE BYĆ ŁATWO DOSTĘPNE PODCZAS JAZDY I USTAWIONE IDEALNIE W LINII WZROKU KAŻDEGO UŻYTKOWNIKA. ZWŁASZCZA HAMULCE RĘCZNE POWINNY BYĆ USTAWIONE POD TAKIM KĄTEM, ABY MOŻNA JE BYŁO ŁATWO CHWYCIĆ.

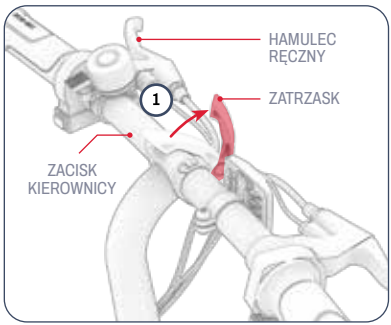

1. OTWORZYĆ ZATRZASK NA ZACISKU KIEROWNICY.

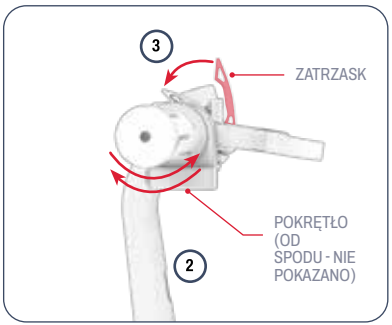

2. OBRÓĆ KIEROWNICĘ DO PRZODU LUB DO TYŁU, ABY ZMIENIĆ JEJ POŁOŻENIE.
3. TRZYMAJĄC KIEROWNICĘ W NOWYM POŁOŻENIU, DRUGĄ RĘKĄ POPCHNIJ ZATRZASK, ABY GO ZAMKNĄĆ.

ROZWIĄZYWANIE PROBLEMÓW: Jeśli kierownica nie trzyma się pewnie przy zamkniętym zacisku, konieczne może być dokręcenie zacisku. Najpierw należy odciągnąć zatrzask zacisku. Następnie dokręć palcem pokrętło, obracając je w prawo o kilka obrotów, i ponownie zamknij zatrzask zacisku. Jeśli nie można łatwo zamknąć zatrzasku, pokrętło może być zbyt mocno dokręcone. Poluzuj lekko pokrętło, obracając je o ½ obrotu w kierunku przeciwnym do ruchu wskazówek zegara.

3.5 Zmiana położenia fotela

GDY ROWERZYSTA SIEDZI NA SIODEŁKU I TRZYMA STOPĘ NA PEDALE W NAJNIŻSZYM PUNKCIE OBROTU PEDAŁU, POWINIEN MIEĆ NIEWIELKIE ZGIĘCIE W KOLANIE. NOGI NIGDY NIE POWINNY BYĆ W PEŁNI WYPROSTOWANE PODCZAS PEDAŁOWANIA.

1. POCIĄGNIJ ZATRZASK NA ZACISKU SIEDZENIA.
2. PODNIEŚ LUB OPUŚĆ SIEDZISKO DO ŻĄDANEJ POZYCJI, UPEWNIAJĄC SIĘ, ŻE NIE ZOSTANIE ONO PODNIESIONE NA TYLE WYSOKO, ABY ZNAK "MINIMALNEGO WSUNIĘCIA" ZNALAZŁ SIĘ NAD ZACISKIEM. (JEŚLI ZACISK SIODEŁKA JEST ZBYT CIASNY, ABY SZTYCA MOGŁA ŁATWO PRZESUWAĆ SIĘ W GÓRĘ I W DÓŁ, NALEŻY POSZERZYĆ OTWÓR ZACISKU, OBRACAJĄC POKRĘTŁO ZACISKU W KIERUNKU PRZECIWNYM DO RUCHU WSKAZÓWEK ZEGARA)
3. PRZYTRZYMUJĄC SIEDZISKO NA MIEJSCU, ZAMKNIJ ZATRZASK ZACISKU I, JEŚLI TO KONIECZNE, PONOWNIE DOKRĘĆ POKRĘTŁO ZACISKU, OBRACAJĄC JE ZGODNIE Z RUCHEM WSKAZÓWEK ZEGARA.

⚠ **WAŻNE:** Nigdy nie jeździć ze znacznikiem "minimalnego włożenia" widocznym nad zaciskiem siodełka.



4. INSTRUKCJA OBSŁUGI.

4.1 Włączanie i wyłączanie zasilania

ABY WŁĄCZYĆ LUB WYŁĄCZYĆ ROWER ELEKTRYCZNY: NACIŚNIJ SZYBKO PRZYCISK ZASILANIA.

INTELIGENTNA FUNKCJA AUTOMATYCZNEGO WYŁĄCZANIA: PO 10 MINUTACH BEZ RUCHU ROWER ELEKTRYCZNY WYŁĄCZY SIĘ AUTOMATYCZNIE. ABY PONOWNIE WŁĄCZYĆ URZĄDZENIE, NALEŻY SZYBKO NACISNĄĆ PRZYCISK ZASILANIA.

WAŻNE:

- Aby oszczędzać energię akumulatora, zawsze pamiętaj o wyłączaniu roweru podczas postoju lub odstawiania go na noc.
- Wyłączyć zasilanie roweru podczas chodzenia z nim, aby nie włączyć silnika przez nieumyślne przekręcenie przepustnicy przyspieszenia.

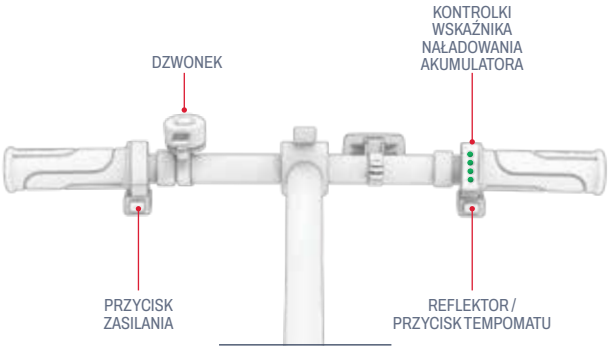

4.2 Sprawdzanie poziomu naładowania akumulatora

POZIOM NAŁADOWANIA AKUMULATORA MOŻNA KONTROLOWAĆ, PATRZĄC NA LAMPKI WSKAŹNIKA NAŁADOWANIA AKUMULATORA.

BATERIA WSKAŹNIK ŚWIATŁA	PRZYBLIŻONY POZOSTAŁY PROCENT DOŁADOWANIA*
4 ZIELONY ŚWIATŁA	76% - 100%
3 ZIELONY ŚWIATŁA	51% - 75%
2 ZIELONY ŚWIATŁA	26% - 50%
1 ZIELONY ŚWIATŁA	<25% Naładuj swojego Jetson TERAZ!

WAŻNE: Poziom naładowania akumulatora może mieć wpływ na zdolność roweru do osiągania maksymalnej prędkości. Gdy poziom naładowania akumulatora spadnie poniżej 25%, można zauważyć spadek prędkości.

WAŻNE: Gdy poziom naładowania akumulatora spadnie do 0%, rower elektryczny wyłączy się. Przed kolejną jazdą należy naładować akumulator do pełna (patrz sekcja 2.8).

**TYLKO PRZYBLIŻENIE. MOŻE SIĘ RÓŻNIĆ W ZALEŻNOŚCI OD ZASTOSOWANIA.*

4.3 Korzystanie z reflektora

JEŚLI JEŹDZISZ W WARUNKACH SŁABEGO OŚWIETLENIA, WŁĄCZ REFLEKTOR, ABY LEPIEJ WIDZIEĆ DROGĘ PRZED SOBĄ I NADJEŻDŻAJĄCY ROWERZYŚCI BĘDĄ LEPIEJ WIDOCZNI. REFLEKTOR WŁĄCZA SIĘ TYLKO WTEDY, GDY SILNIK JEST RÓWNIEŻ WŁĄCZONY.

ABY WŁĄCZYĆ LUB WYŁĄCZYĆ REFLEKTORY: PRZYTRZYMAJ PRZYCISK REFLEKTORÓW / TEMPOMATU PRZEZ 4 SEKUNDY.

4.4 Korzystanie z dzwonka

UŻYWAJ DZWONKA JAKO OSTRZEŻENIA DLA INNYCH ROWERZYSTÓW I PIESZYCH.

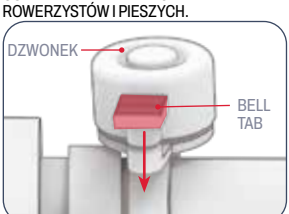

ABY URUCHOMIĆ DZWONEK: SZYBKO I MOCNO NACIŚNIJ KCIUKIEM LEWEJ RĘKI PRZYCISK DZWONKA.

4.5 Korzystanie z podpórki

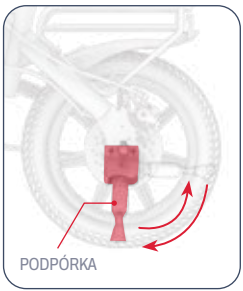

ABY UŻYĆ PODPÓRKI: OBRÓĆ JĄ W DÓŁ I DELIKATNIE PRZECHYL NA NIĄ ROWER ELEKTRYCZNY, ABY STANĄĆ.

ABY PODNIEŚĆ PODPÓRKĘ: OBRÓĆ JĄ Z POWROTEM DO GÓRY.

⚠ **WAŻNE:** Przed jazdą należy zawsze podnieść podpórkę.

Dostosuj swój rower elektryczny do swoich potrzeb.
Zeskanuj, aby dowiedzieć się więcej o systemie i dostępnych akcesoriach RackIt.

4.6 Korzystanie z bagażnika RackIt Smart Cargo System

TWÓJ ROWER ELEKTRYCZNY JEST WYPOSAŻONY W INTELIGENTNY BAGAŻNIK JETSON RACKIT SMART CARGO SYSTEM - ZAPROJEKTOWANY DO PRZEWOŻENIA AKCESORIÓW TOWARZYSZĄCYCH TYPU "KLIKNIJ, KLIKNIJ, ZDEJMIJ "*.

ABY WŁĄCZYĆ LUB WYŁĄCZYĆ AKCESORIUM
Zeskanuj to, aby uzyskać instrukcje.



*Akcesoria nie wchodzą w skład zestawu. Wybór może się różnić.

Aby zabezpieczyć ładunek za pomocą dołączonego paska Bungee:

1. UMIEŚĆ ŁADUNEK NA STOJAKU.
2. WSUŃ 1 HACZYK PASKA BUNGEE W JEDNĄ PĘTLĘ BUNGEE ATTACHMENT LOOP NA STOJAKU.
3. ROZCIĄGNIJ TAŚMĘ BUNGEE NAD ŁADUNKIEM I WOKÓŁ BAGAŻNIKA, AŻ BĘDZIE NAPIĘTA.
4. PRZYMOCUJ DRUGI HACZYK PASKA BUNGEE DO DRUGIEJ PĘTLI MOCOWANIA BUNGEE.
5. SPRAWDŹ, CZY PASEK BUNGEE I ŁADUNEK SĄ ZABEZPIECZONE.

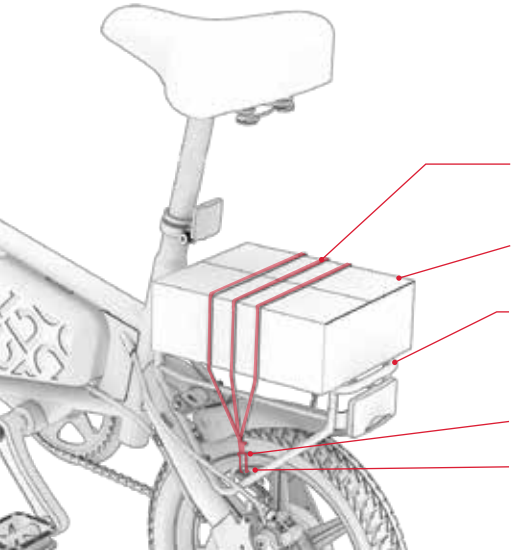

PLK

⚠ **WAŻNE:** Pasek bungee powinien zawsze ściśle przylegać do ładunku. W zależności od rozmiaru ładunku i długości paska bungee, może być konieczne owinięcie paska pod bagażnikiem i nad ładunkiem przed zabezpieczeniem drugiego haka w pętli mocującej bungee.

DLA BEZPIECZEŃSTWA I OCHRONY:

- Zawsze mocuj ładunek do bagażnika za pomocą paska bungee. Nigdy nie jeździć z niezabezpieczonym ładunkiem.
- Należy ograniczyć przewożoną zawartość do 25 LB (11,3 kg).
- Należy upewnić się, że całkowita masa przewożonego ładunku (kierowca i ładunek) nie przekracza 100 kg (220 funtów).
- Nie przepełniać stojaka.
- Należy zawsze upewnić się, że żadne części ładunku nie przeszkadzają kołom, hamulcom, pedałom, łańcuchom lub innym mechanizmom roweru.

WAŻNE:

- Dodanie ładunku o znacznej masie może wpłynąć na osiągi roweru elektrycznego. Więcej informacji na temat warunków, które mogą wpływać na osiągi, można znaleźć w sekcji 5.8.
- Nigdy nie zostawiaj ładunku na rowerze elektrycznym bez nadzoru.

5. INSTRUKCJE DOTYCZĄCE PRZEPROWADZKI I PRZECHOWYWANIA.

5.1 Jazda na rowerze elektrycznym

ODLEĆ SWOIM JETSONEM NA 4 RÓŻNE SPOSOBY:

1. ZE WSPOMAGANYM PEDAŁOWANIEM (SEKCJA 5.2)
2. PRZY UŻYCIU WYŁĄCZNIE PEDAŁÓW (SEKCJA 5.3)
3. UŻYWANIE PRZEPUSTNICY DO ZASILANIA CAŁEGO SILNIKA (SEKCJA 5.4)
4. KLIKNIĘCIE W TEMPOMAT (SEKCJA 5.5)

5.2 Korzystanie z elektronicznego wspomagania pedału

GDY PEDAŁUJESZ Z WŁĄCZONYM ZASILANIEM, SILNIK ZWIĘKSZA MOC PEDAŁÓW, ABY UZUPEŁNIĆ TWÓJ WYSIŁEK. DZIĘKI "WSPOMAGANIU PEDAŁOWANIA" MOŻESZ JECHAĆ DALEJ I SZYBCIEJ PRZY MNIEJSZYM WYSIŁKU.

ABY ZACHOWAĆ KONTROLĘ NAD PRĘDKOŚCIĄ, WSPOMAGANIE PEDAŁOWANIA BĘDZIE PROPORCJONALNE DO WYSIŁKU.

- **ŁAGODNIEJSZE PEDAŁOWANIE** ➔ MNIEJSZE WSPOMAGANIE SILNIKA, ABY MOŻNA BYŁO UTRZYMAĆ UMIARKOWANĄ PRĘDKOŚĆ.
- **MOCNIEJSZE PEDAŁOWANIE** ➔ WIĘKSZE WSPOMAGANIE SILNIKA, DZIĘKI CZEMU MOŻNA JECHAĆ W SZYBSZYM TEMPIE.

5.3 Tradycyjna jazda na rowerze

NA ROWERZE ELEKTRYCZNYM MOŻNA JEŹDZIĆ JAK NA TRADYCYJNYM ROWERZE - UŻYWAJĄC WYŁĄCZNIE SIŁY PEDAŁOWANIA. WYSTARCZY JEŹDZIĆ JAK NA TRADYCYJNYM ROWERZE, BEZ WŁĄCZANIA SILNIKA.

UWAGA: Bez włączonego roweru nie można korzystać z reflektora.

5.4 Korzystanie z przepustnicy

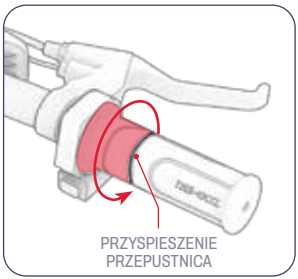

ABY JEŹDZIĆ NA ROWERZE ELEKTRYCZNYM JAK NA MOTOCYKLU, NALEŻY PRZESTAĆ PEDAŁOWAĆ I OPRZEĆ STOPY NA PEDAŁACH. ABY PRZYSPIESZYĆ, POWOLI OBRÓĆ PRZEPUSTNICĘ PRZYSPIESZENIA DO SIEBIE PRAWĄ RĘKĄ.

- IM MOCNIEJ OBRACASZ PRZEPUSTNICĄ, TYM MOCNIEJ SILNIK SIĘ ZAŁĄCZA - I TYM SZYBCIEJ JEDZIESZ.
- ABY UNIKNĄĆ NAGŁYCH SKOKÓW PRĘDKOŚCI, PRZEPUSTNICĘ NALEŻY ZAWSZE OBRACAĆ STOPNIOWO.

ABY ZWOLNIĆ: DELIKATNIE POLUZUJ PRZEPUSTNICĘ.

WAŻNE: Zawsze opieraj stopy na pedałach, nawet gdy nie pedałujesz. Nigdy nie należy jeździć ze stopami zwisającymi z boku roweru.

5.5 Aktywacja tempomatu

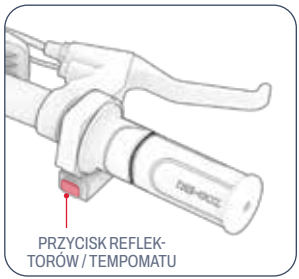

TEMPOMAT BLOKUJE ROWER W OKREŚLONYM TEMPIE. PO USTAWIENIU TEMPOMATU SILNIK WYKONA PRACĘ, ABY UTRZYMAĆ TEMPO - NIE JEST WYMAGANA PRZEPUSTNICA ANI PEDAŁOWANIE.

1. UŻYJ PRZEPUSTNICY, ABY OSIĄGNĄĆ I UTRZYMAĆ ŻĄDANĄ PRĘDKOŚĆ.
2. SZYBKO NACIŚNIJ PRZYCISK REFLEKTORÓW / TEMPOMATU PRAWYM KCIUKIEM.
3. PUŚĆ PRZEPUSTNICĘ, TRZYMAJ STOPY NIERUCHOMO NA PEDAŁACH I CIESZ SIĘ JAZDĄ.

ABY WYŁĄCZYĆ TEMPOMAT: DELIKATNIE PRZEKRĘĆ PRZEPUSTNICĘ, NACIŚNIJ JEDEN Z HAMULCÓW RĘCZNYCH LUB SZYBKIE NACIŚNIĘCIE PRZYCISKU TEMPOMATU.

5.6 Korzystanie z hamulców

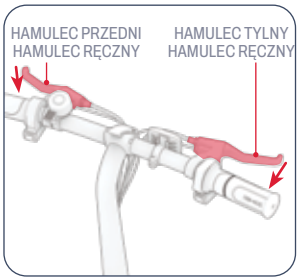

- NACIŚNIJ JEDEN LUB OBA HAMULCE RĘCZNE, ABY ZWOLNIĆ.
- ŚCIŚNIJ MOCNIEJ, ABY CAŁKOWICIE SIĘ ZATRZYMAĆ.
- ABY UNIKNĄĆ GWAŁTOWNYCH RUCHÓW, NALEŻY STOPNIOWO ZACISKAĆ HAMULEC RĘCZNY.
  - LEWY HAMULEC RĘCZNY ➔ HAMULEC PRZEDNIEGO KOŁA
  - PRAWY HAMULEC RĘCZNY ➔ HAMULEC TYLNEGO KOŁA

5.7 Bezpieczeństwo kasków

KASK POWINIEN BYĆ NOSZONY PRZEZ KIEROWCĘ PRZEZ CAŁY CZAS.



NIEPRAWIDŁOWE POZYCJONOWANIE:
CZOŁO JEST ODSŁONIĘTE.
UPADEK MOŻE SPOWODOWAĆ
POWAŻNE OBRAŻENIA.



PRAWIDŁOWE POZYCJONOWANIE:
CZOŁO JEST ZAKRYTE
PRZEZ KASK.

**NALEŻY NOSIĆ KASK, ODPOWIEDNIĄ ODZIEŻ, OBUWIE I SPRZĘT OCHRONNY. NALEŻY UNIKAĆ UBRAŃ, KTÓRE MOGĄ ZACZEPIĆ SIĘ O KOŁA LUB DOSTAĆ SIĘ POD NIE. ZALECANE SĄ PŁASKIE BUTY Z ZAMKNIĘTYMI PALCAMI. ABY ZAPOBIEC OBRAŻENIOM W RAZIE WYPADKU, NALEŻY NOSIĆ KASK I SPRZĘT OCHRONNY ZATWIERDZONY PRZEZ NORMĘ ASTM F1492.*

5.8 Maksymalizacja prędkości i zasięgu jazdy

W IDEALNYCH WARUNKACH MAKSYMALNY PRZEBIEG, JAKI MOŻNA OSIĄGNĄĆ NA W PEŁNI NAŁADOWANYM AKUMULATORZE, WYNOSI 24,1 KM (15 MIL) PRZY WYŁĄCZNYM KORZYSTANIU Z PRZEPUSTNICY. MAKSYMALNA PRĘDKOŚĆ WYNOSI 25 KM/H (15,5 MIL/H). IM MOCNIEJ SILNIK MUSI PRACOWAĆ, TYM SZYBCIEJ ROZŁADOWUJE SIĘ AKUMULATOR. NA PRĘDKOŚĆ I ZASIĘG MAJĄ RÓWNIEŻ WPŁYW NASTĘPUJĄCE CZYNNIKI.

Nawierzchnia do jazdy:
JAZDA PO NIERÓWNEJ POWIERZCHNI WYMAGA WIĘKSZEJ MOCY SILNIKA NIŻ JAZDA PO GŁADKIEJ.

Waga:
- WIĘKSZA WAGA (KIEROWCA PLUS ŁADUNEK) ZMNIEJSZA OSIĄGALNY ZASIĘG.
- MAKSYMALNY ZASIĘG I PRĘDKOŚĆ MOŻNA OSIĄGNĄĆ PRZY MASIE NIE PRZEKRACZAJĄCEJ 75 KG (165,4 LB).

Styl jazdy:
- CZĘSTE RUSZANIE I ZATRZYMYWANIE ZMNIEJSZA ZASIĘG JAZDY.
- WYKORZYSTANIE WŁASNEGO WYSIŁKU DO PEDAŁOWANIA ZMNIEJSZY OBCIĄŻENIE SILNIKA I ZWIĘKSZY ZASIĘG JAZDY.

Temperatura powietrza:
IDEALNA TEMPERATURA DO JAZDY I PRZECHOWYWANIA ROWERU ELEKTRYCZNEGO WYNOSI OD 10°C DO 35°C.

Nachylenie:
SILNIK MUSI PRACOWAĆ CIĘŻEJ PODCZAS JAZDY POD GÓRĘ NIŻ NA PŁASKICH ODCINKACH LUB W DÓŁ.

Konserwacja akumulatora:
TERMINOWE ŁADOWANIE AKUMULATORA PO KAŻDEJ JEŹDZIE POMAGA UTRZYMAĆ JEGO POJEMNOŚĆ I WYTRZYMAŁOŚĆ.

INSTRUKCJE KONSERWACJI DLA UŻYTKOWNIKA.

Dbaj o swojego Jetson, aby zapewnić mu płynną i bezpieczną jazdę. Oto jak to zrobić:

Obsługa Jetsonów

- NALEŻY UNIKAĆ NARAŻANIA PRODUKTU NA SILNE WIBRACJE LUB INTENSYWNE UDERZENIA FIZYCZNE.
- NIGDY NIE DEMONTUJ AKUMULATORA.
- PRODUKT NALEŻY PRZECHOWYWAĆ Z DALA OD WODY I WILGOCI.
- JEŹDZIĆ PO GŁADKICH, PŁASKICH POWIERZCHNIACH, ABY UNIKNĄĆ USZKODZEŃ.
- NIGDY NIE PRZENOŚ PRODUKTU ZA KOŁA, SIEDZENIE I/LUB KIEROWNICĘ.
- NALEŻY UWAŻAĆ, ABY NIE POCIĄGNĄĆ ANI NIE ZACZEPIĆ PRZEWODÓW ŁĄCZĄCYCH SILNIK Z ELEMENTAMI KIEROWNICY.

Instrukcje przechowywania

- PRZED DŁUŻSZYM PRZECHOWYWANIEM PRODUKTU NALEŻY W PEŁNI NAŁADOWAĆ AKUMULATOR.
- W PRZYPADKU PRZECHOWYWANIA PRZEZ DŁUŻSZY CZAS NALEŻY RAZ W MIESIĄCU W PEŁNI NAŁADOWAĆ AKUMULATOR.
- PRZYKRYJ PRODUKT, ABY CHRONIĆ GO PRZED KURZEM.
- PRODUKT NALEŻY PRZECHOWYWAĆ W SUCHYM POMIESZCZENIU W TEMPERATURZE OD 10°C DO 35°C.

Czyszczenie urządzenia Jetson

- SIEDZISKO I RAMA - PRZETRZEĆ WILGOTNĄ, NIEPYLĄCĄ ŚCIERECZKĄ LUB ŚCIERECZKĄ NASĄCZONĄ ALKOHOLEM. NASTĘPNIE PRZETRZEĆ SUCHĄ ŚCIERECZKĄ BEZPYŁOWĄ.
- KIEROWNICA - PRZETRZYJ ŁAGODNYM MYDŁEM ZA POMOCĄ WILGOTNEJ, NIEPYLĄCEJ SZMATKI. USUŃ NADMIAR MYDŁA OSOBNĄ WILGOTNĄ SZMATKĄ.
- ELEMENTY KÓŁ - PRZETRZEĆ WILGOTNĄ, NIEPYLĄCĄ ŚCIERECZKĄ.
- OPONY - PRZETRZEĆ WILGOTNĄ, NIEPYLĄCĄ SZMATKĄ. MOŻNA RÓWNIEŻ UŻYĆ ŚRODKA DO CZYSZCZENIA OPON.

⚠ **OSTRZEŻENIE:** Nie należy rozpylać ani nakładać wody bezpośrednio na produkt. Woda może spowodować uszkodzenie okablowania, komory akumulatora i świateł, a także zniszczenie ramy - wszystko to może spowodować awarię zagrażającą bezpieczeństwu rowerzysty.

⚠ Środki ostrożności dotyczące akumulatora

PRODUKT JEST WYPOSAŻONY W AKUMULATOR LITOWO-JONOWY. NALEŻY ZACHOWAĆ OSTROŻNOŚĆ PODCZAS JEGO OBSŁUGI.

- PRODUKT NALEŻY PRZECHOWYWAĆ Z DALA OD OGNIA I NADMIERNEGO CIEPŁA.
- UNIKAĆ INTENSYWNYCH WSTRZĄSÓW FIZYCZNYCH, SILNYCH WIBRACJI LUB UDERZEŃ.
- CHRONIĆ PRODUKT PRZED WODĄ LUB WILGOCIĄ.
- NIE NALEŻY UMIESZCZAĆ ANI PRZECHOWYWAĆ PRODUKTU W STOSIE NA LUB POD INNYMI PRZEDMIOTAMI.
- NIE NALEŻY DEMONTOWAĆ PRODUKTU ANI JEGO BATERII.
- NIE WYRZUCAĆ PRODUKTU RAZEM Z CODZIENNYMI ŚMIECIAMI. PRODUKT NALEŻY DOSTARCZYĆ DO SPECJALNEGO PUNKTU UTYLIZACJI E-ODPADÓW LUB CENTRUM RECYKLINGU BATERII. ABY UZYSKAĆ WIĘCEJ INFORMACJI NA TEMAT MIEJSC UTYLIZACJI W POBLIŻU, SKONTAKTUJ SIĘ Z LOKALNĄ GMINĄ LUB FIRMĄ ZAJMUJĄCĄ SIĘ WYWOZEM ODPADÓW.
- JEŚLI BATERIA PRODUKTU JEST GORĄCA LUB WYKAZUJE OZNAKI PRZEGRZANIA, EMITUJE NIEPRZYJEMNY ZAPACH LUB NIETYPOWY DŹWIĘK, WYCIEKA PŁYN LUB GAZ, ZMIENIA KSZTAŁT LUB KOLOR, NALEŻY JĄ NATYCHMIAST WYJĄĆ:
  1. JEŚLI PRODUKT JEST W UŻYCIU, NALEŻY NATYCHMIAST ZAPRZESTAĆ JEGO UŻYWANIA. ODŁĄCZYĆ KABEL ŁADOWANIA OD PRODUKTU, JEŚLI JEST ON PODŁĄCZONY.
  2. ZAPRZESTAĆ UŻYWANIA PRODUKTU.
  3. JEŚLI JEST TO BEZPIECZNE, PRZENIEŚĆ PRODUKT W WOLNE MIEJSCE, Z DALA OD ŁATWOPALNYCH PRZEDMIOTÓW.
  4. ZADZWOŃ PO POMOC DO LOKALNYCH SŁUŻB RATUNKOWYCH.
  5. DOKŁADNIE PRZEMYĆ OCZY LUB OBSZARY SKÓRY, KTÓRE MIAŁY KONTAKT Z WYCIEKAJĄCYM PŁYNEM ELEKTROLITOWYM AKUMULATORA, CZYSTĄ BIEŻĄCĄ WODĄ I ZASIĘGNĄĆ DODATKOWEJ POMOCY MEDYCZNEJ.
- W PRZYPADKU JAKICHKOLWIEK PROBLEMÓW Z BATERIĄ NALEŻY SKONTAKTOWAĆ SIĘ Z ZESPOŁEM OPIEKI JETSON.

POŁĄCZ SIĘ Z NAMI.

RIDEJETSON.COM/SUPPORT
RIDEJETSON.COM/CHAT

1-844-585-7462

Pamiętaj, aby śledzić @ridejetson w mediach społecznościowych, aby dowiedzieć się o fantastycznych ofertach, prezentach i wszystkich najnowszych wiadomościach Jetson.

UWIELBIASZ SWOJĄ JAZDĘ?

Zostaw recenzję na stronie ridejetson.com/reviews.
Nie możemy się doczekać, aż się odezwiesz!
#MakeMoves




JETSON

UN GUIDE POUR VOTRE VOYAGE.

IMPORTANT :
Lire attentivement et conserver pour référence future.

AVEC LE système de chargement intelligent RackIt

JETSON

BOLT PRO X
Vélo électrique.

MODÈLE SKU(S) : JBLTPX-BLK

NOS DEUX PREMIERS RÈGLES DE CONDUITE :

SOYEZ PRUDENT.
AMUSEZ-VOUS BIEN !

FABRIQUÉ À YUEYANG, CHINE
IMPORTÉ PAR TRURIDE TECH LLC.
PO BOX 461, JERSEY CITY, NJ 07302-9998

CODE DATE : 07/2025
ÉDITION DU DOCUMENT : V2.0
FABRIQUÉ EN CHINE

2025, TRURIDE TECH. TOUS DROITS RÉSERVÉS. FABRIQUÉ POUR TRURIDE TECH LLC.
JETSON® EST UNE MARQUE DÉPOSÉE UTILISÉE SOUS LICENCE PAR JETSTREAM BRANDS LLC.
AUCUNE PARTIE DE CE DOCUMENT, Y COMPRIS LA FORME, LES GRAPHIQUES ET LA CONCEPTION, NE PEUT
ÊTRE REPRODUITE OU TRANSMISE SOUS QUELQUE FORME OU PAR QUELQUE MOYEN QUE CE SOIT.

Contenu

Avertissements de sécurité 4
Couverture de la garantie et enregistrement du produit 7
1. A propos de votre produit
1.1 Présentation du produit 8
1.2 Ce qu'il y a dans la boîte 10
1.3 Spécifications du produit 11
1.4 Ressources en ligne 11
2. Instructions d'installation
2.1 Notes de départ 12
2.2 Adéquation du cavalier 12
2.3 Déplier et replier le guidon 13
2.4 Fixation du siège 15
2.5 Fixation des pédales 16
2.6 Sécurisation de la cloche 17
2.7 Fixation du réflecteur avant 17
2.8 Chargement de la batterie 18
3. Se préparer à rouler
3.1 Contrôles de sécurité avant le départ 20
3.2 Gonflage et pression des pneus 21
3.3 Contrôle et réglage des freins 22
3.4 Réglage de la rotation du guidon 24
3.5 Repositionnement du siège 25
4. Mode d'emploi
4.1 Mise sous tension et hors tension 26
4.2 Vérification du niveau de charge de la batterie . 27
4.3 Utilisation du phare 27
4.4 Utilisation de la cloche 27
4.5 Utilisation de la béquille 27
4.6 Utilisation du porte-bagages RackIt Smart Cargo System 28
5. Instructions pour le déménagement et le stockage
5.1 Rouler avec votre vélo électrique 30
5.2 Utilisation de l'assistance électronique à la pédale 30
5.3 Vélo traditionnel 30
5.4 Utilisation de l'accélérateur 31
5.5 Activation du régulateur de vitesse 31
5.6 Utilisation des freins 31
5.7 Sécurité des casques 32
5.8 Maximiser la vitesse et le rayon d'action 33
Instructions de maintenance pour l'utilisateur 34
Connectez-vous avec nous 36

AVERTISSEMENTS DE SÉCURITÉ.

CONSERVER CES INSTRUCTIONS.

INSTRUCTIONS RELATIVES AU RISQUE D'INCENDIE OU DE BLESSURE DES PERSONNES ET CONSIGNES DE SÉCURITÉ IMPORTANTES

- Avant d'utiliser l'appareil, veuillez lire attentivement le manuel d'utilisation et les avertissements de sécurité, et assurez-vous que vous comprenez et acceptez toutes les consignes de sécurité. L'utilisateur sera responsable de toute perte ou de tout dommage causé par une utilisation inappropriée.
- **Le fait de ne pas utiliser le chargeur approprié peut provoquer un incendie et une explosion, entraînant des dommages matériels, des blessures et la mort.**
- Avant chaque cycle de fonctionnement, l'opérateur doit effectuer les vérifications préalables spécifiées par le fabricant : Le système de freinage fonctionne correctement. Toutes les protections d'essieu, de chaîne ou autres couvertures ou protections fournies par le fabricant sont en place et en bon état.
- Les composants doivent être entretenus et réparés conformément aux spécifications du fabricant et en utilisant uniquement les pièces de rechange autorisées par le fabricant, l'installation étant effectuée par des revendeurs ou d'autres personnes qualifiées.
- Avertissement contre la recharge de piles non rechargeables.
- Ne laissez pas les mains, les pieds, les cheveux, les parties du corps, les vêtements ou autres articles similaires entrer en contact avec les pièces mobiles, les roues ou la chaîne cinématique lorsque le moteur est en marche.
- Ce produit ne doit pas être utilisé par des enfants ou des personnes dont les capacités physiques, sensorielles ou mentales sont réduites, ou qui manquent d'expérience et de connaissances, à moins qu'ils n'aient été supervisés ou instruits (IEC 60335-1/A2:2006).
- Les enfants non surveillés ne doivent pas jouer avec le produit (IEC 60335-1/A2:2006).
- La supervision d'un adulte est requise.
- Les unités ne doivent pas être utilisées pour effectuer des courses, des cascades ou d'autres manœuvres pouvant entraîner une perte de contrôle ou des actions ou réactions incontrôlées de la part de l'opérateur ou du passager.
- Ne jamais utiliser à proximité de véhicules à moteur.
- Évitez les bosses, les grilles de drainage et les changements brusques de surface. Le scooter peut s'arrêter soudainement.
- Évitez les rues et les surfaces recouvertes d'eau, de sable, de gravier, de saleté, de feuilles et d'autres débris. Le temps humide réduit la traction, le freinage et la visibilité.
- Évitez de rouler à proximité de gaz, de vapeur, de liquides ou de poussières inflammables qui pourraient provoquer un incendie.
- Les opérateurs doivent se conformer à toutes les recommandations et instructions du fabricant, ainsi qu'à toutes les lois et ordonnances : Les unités dépourvues de phares ne doivent être utilisées que dans des conditions de visibilité suffisantes à la lumière du jour, et les propriétaires sont encouragés à mettre en évidence (pour la conspicuité) en utilisant des éclairages, des réflecteurs et, pour les unités à faible portance, des drapeaux de signalisation sur des poteaux flexibles.
- Les personnes présentant les conditions suivantes doivent être mises en garde contre l'utilisation de l'appareil : Les personnes souffrant de troubles cardiaques, les femmes enceintes, les personnes souffrant de troubles de la tête, du dos ou du cou, ou ayant déjà subi une intervention chirurgicale dans ces parties du corps, et les personnes souffrant de troubles mentaux ou physiques susceptibles de les rendre vulnérables aux blessures ou

de réduire leur dextérité physique ou leurs capacités mentales à reconnaître, comprendre et appliquer toutes les consignes de sécurité et à assumer les risques inhérents à l'utilisation de l'appareil.
- Ne pas rouler la nuit.
- Ne roulez pas après avoir bu ou pris des médicaments.
- Ne transportez pas d'objets lorsque vous roulez.
- Ne jamais utiliser le produit pieds nus.
- Portez toujours des chaussures et gardez les lacets attachés.
- Veillez à ce que vos pieds soient toujours bien placés sur le pont.
- Les opérateurs doivent toujours utiliser des vêtements de protection appropriés, y compris, mais sans s'y limiter, un casque, avec la certification appropriée, et tout autre équipement recommandé par le fabricant : Portez toujours un équipement de protection tel qu'un casque, des genouillères et des coudières.
- Il faut toujours céder la place aux piétons.
- Soyez attentif à ce qui se passe devant et loin de vous.
- Ne vous laissez pas distraire lorsque vous conduisez, par exemple en répondant au téléphone ou en vous livrant à d'autres activités.
- Le produit ne peut pas être monté par plus d'une personne.
- Lorsque vous utilisez le produit avec d'autres conducteurs, gardez toujours une distance de sécurité afin d'éviter toute collision.
- Lorsque vous tournez, veillez à garder l'équilibre.
- Rouler avec des freins mal réglés est dangereux et peut entraîner des blessures graves, voire mortelles.
- Le frein peut devenir chaud pendant son fonctionnement, ne le touchez pas avec votre peau nue.
- Une application trop forte ou trop soudaine des freins peut bloquer une roue, ce qui peut entraîner une perte de contrôle et une chute. Une application soudaine ou excessive du frein peut entraîner des blessures ou la mort.
- Si le frein se desserre, ajustez-le à l'aide d'une clé hexagonale, d'un tournevis ou d'un autre outil approprié, ou contactez l'équipe Jetson Care.
- Remplacer immédiatement les pièces usées ou cassées.
- Vérifiez que toutes les étiquettes de sécurité sont en place et comprises avant de prendre la route.
- Le propriétaire autorise l'utilisation et le fonctionnement de l'unité après avoir démontré que les opérateurs peuvent comprendre et faire fonctionner tous les composants de l'unité avant de l'utiliser.
- Ne pas rouler sans avoir reçu une formation adéquate. Ne pas rouler à grande vitesse, sur des terrains accidentés ou sur des pentes. Ne pas faire de cascades ou tourner brusquement.
- Recommandé pour une utilisation à l'intérieur.
- Une exposition prolongée aux rayons UV, à la pluie et aux intempéries peut endommager les matériaux de l'enceinte ; rangez-la à l'intérieur lorsqu'elle n'est pas utilisée.
- Les dispositifs personnels d'e-mobilité ne sont pas destinés à être utilisés dans des lieux de haute altitude nécessitant un espace plus important entre les fils électriques dans les circuits électriques, ce qui indique qu'ils ne sont pas destinés à être utilisés à des altitudes supérieures à 2 000 mètres au-dessus du niveau de la mer.
- N'utilisez que la (les) batterie(s) spécifiée(s) par le fabricant
- STOCKER À L'INTÉRIEUR LORSQU'IL N'EST PAS UTILISÉ. LAISSER À L'INTÉRIEUR PENDANT LE CHARGEMENT OU LORSQU'IL N'EST PAS UTILISÉ POUR LA CONDUITE.
- **AVERTISSEMENT** - Risque d'incendie - Aucune des pièces ne peut être réparée par l'utilisateur.
- **AVERTISSEMENT** - Risque d'incendie et de choc électrique - Aucune pièce réparable par l'utilisateur.
- Attention : Risque d'incendie
- Le pilote ne doit pas dépasser 99,8 kg.

MODIFICATIONS

N'essayez pas de démonter, de modifier, de réparer ou de remplacer l'appareil ou l'un de ses composants sans les instructions de l'équipe Jetson Care. Cela annulerait toute garantie et pourrait entraîner des dysfonctionnements susceptibles de provoquer des blessures.

PRÉCAUTIONS D'UTILISATION SUPPLÉMENTAIRES

Ne soulevez pas le produit du sol lorsqu'il est en marche et que les roues sont en mouvement. Les roues pourraient tourner librement et vous blesser ou blesser d'autres personnes se trouvant à proximité. Ne sautez pas sur l'appareil, ne descendez pas de l'appareil et ne sautez pas lorsque vous l'utilisez. Gardez toujours les pieds fermement posés sur le repose-pieds pendant l'utilisation. Vérifiez toujours la charge de la batterie avant de l'utiliser.

ÉLIMINATION DE LA BATTERIE USAGÉE

La batterie peut contenir des substances dangereuses susceptibles de mettre en danger l'environnement et la santé humaine. Ce symbole apposé sur la pile et/ou l'emballage indique que la pile usagée ne doit pas être traitée comme un déchet municipal. Les piles doivent être déposées dans un point de collecte approprié en vue de leur recyclage. En veillant à ce que les piles usagées soient éliminées correctement, vous contribuerez à prévenir les conséquences négatives potentielles pour l'environnement et la santé humaine. Le recyclage des matériaux contribue à la préservation des ressources naturelles. Pour plus d'informations sur le recyclage des piles usagées, veuillez contacter le service d'élimination des déchets de votre municipalité.

AVIS DE CONFORMITÉ
Cet appareil est conforme à la partie 15 des règles de la FCC. Son fonctionnement est soumis aux deux conditions suivantes : (1) cet appareil ne doit pas causer d'interférences nuisibles, et (2) cet appareil doit accepter toute interférence reçue, y compris les interférences susceptibles de provoquer un fonctionnement indésirable.
Avertissement : Les changements ou modifications apportés à cet appareil qui ne sont pas expressément approuvés par la partie responsable de la conformité peuvent annuler le droit de l'utilisateur à faire fonctionner l'équipement.
REMARQUE : Cet équipement a été testé et déclaré conforme aux limites imposées aux appareils numériques de classe B, conformément à la partie 15 des règles de la FCC. Ces limites sont conçues pour fournir une protection raisonnable contre les interférences nuisibles dans une installation résidentielle. Cet équipement génère, utilise et peut émettre des fréquences radio et, s'il n'est pas installé et utilisé conformément aux instructions, peut causer des interférences nuisibles aux communications radio. Cependant, il n'y a aucune garantie que des interférences ne se produiront pas dans une installation particulière. Si cet équipement provoque des interférences nuisibles à la réception de la radio ou de la télévision, ce qui peut être déterminé en éteignant et en allumant l'équipement, l'utilisateur est encouragé à essayer de corriger les interférences en prenant une ou plusieurs des mesures suivantes :

- Réorienter ou déplacer l'antenne de réception.
- Augmenter la distance entre l'équipement et le récepteur.
- Brancher l'appareil sur une prise de courant d'un circuit différent de celui auquel le récepteur est raccordé.
- Consultez le revendeur ou un technicien radio/TV expérimenté pour obtenir de l'aide.
- Des câbles blindés doivent être utilisés avec cet appareil pour garantir la conformité aux limites de la classe B de la FCC.

⚠ AVERTISSEMENT :

Le non-respect des instructions suivantes peut entraîner des blessures pour l'enfant ou d'autres personnes.

- Tenir les petites pièces hors de portée des enfants pendant l'assemblage.
- L'accessoire doit être monté et démonté par un adulte.
- Inspecter fréquemment le produit pour vérifier qu'il n'est pas endommagé.

*** UN ASSEMBLAGE PAR UN ADULTE EST NÉCESSAIRE.**

⚠ AVERTISSEMENT :

Pour réduire le risque de blessure, la surveillance d'un adulte est nécessaire. Ne jamais utiliser sur les routes, à proximité de véhicules à moteur, sur ou à proximité de pentes ou de marches abruptes, de piscines ou d'autres étendues d'eau ; toujours porter des chaussures, et ne jamais autoriser plus d'un passager.

⚠ AVERTISSEMENT :

Respectez toujours les précautions de base lors de l'utilisation de ce produit, notamment les suivantes :

(A) Lisez toutes les instructions avant d'utiliser le produit.

(B) Pour réduire les risques de blessures, une surveillance stricte est indispensable lorsque le produit est utilisé à proximité d'enfants.

(C) Ne pas introduire les doigts ou les mains dans le produit.

(D) N'utilisez pas ce produit si le câble d'alimentation élastique ou le câble de sortie est écrasé, si son isolation est rompue ou s'il présente d'autres signes d'endommagement.

(E) Pour tous les équipements. Les instructions doivent indiquer : Cet appareil n'est pas destiné à être utilisé à des températures ambiantes inférieures à 14°F (-10°C) ou supérieures à 104°F (40°C).

(F) Pour tous les appareils, les instructions doivent inclure les informations suivantes :
La batterie est conçue pour être chargée lorsque la température ambiante est comprise entre 0°C (32°F) et 40°C (104°F). Ne chargez jamais la batterie lorsque la température ambiante se situe en dehors de cette plage.

PROPOSITION 65 DE LA CALIFORNIE

⚠ AVERTISSEMENT :

CE PRODUIT PEUT VOUS EXPOSER À DES PRODUITS CHIMIQUES, Y COMPRIS LE CADMIUM, QUI EST RECONNU PAR L'ÉTAT DE CALIFORNIE COMME UNE CAUSE DE CANCER ET D'ANOMALIES CONGÉNITALES OU D'AUTRES TROUBLES DE LA REPRODUCTION.
POUR PLUS D'INFORMATIONS, CONSULTEZ LE SITE :
WWW.P65WARNINGS.CA.GOV.

GARANTIE LIMITÉE GÉNÉRALE

VOTRE NOUVEAU PRODUIT JETSON EST GARANTI CONTRE LES DÉFAUTS DE MATÉRIAUX ET DE FABRICATION COMME INDIQUÉ SUR RIDEJETSON.COM/WARRANTY POUR UNE PÉRIODE DE TEMPS À PARTIR DE LA DATE D'ACHAT AU DÉTAIL D'ORIGINE LORSQU'IL EST UTILISÉ CONFORMÉMENT AUX MANUELS D'UTILISATION DE JETSON (SE RÉFÉRER À RIDEJETSON.COM/SUPPORT). **DANS LE CADRE DE CETTE GARANTIE, VOUS POURREZ ADRESSER VOS RÉCLAMATIONS À JETSON MÊME SI VOUS AVEZ ACHETÉ LE PRODUIT JETSON CHEZ L'UN DE NOS DÉTAILLANTS AGRÉÉS.** POUR LIRE LES CONDITIONS COMPLÈTES DE NOTRE GARANTIE, VISITEZ LE SITE RIDEJETSON.COM/WARRANTY.

ENREGISTREMENT DES PRODUITS

ENREGISTREZ VOTRE NOUVEAU JETSON POUR BÉNÉFICIER RAPIDEMENT D'UNE ASSISTANCE PERSONNALISÉE EN MATIÈRE DE PRODUITS ET DE GARANTIE. RENDEZ-VOUS SUR RIDEJETSON.COM/PAGES/REGISTRATION.

COUVERTURE DE LA GARANTIE ET ENREGISTREMENT DU PRODUIT.

Pour exercer les droits de votre produit si vous souhaitez bénéficier de la garantie ou vous renseigner sur la couverture de la garantie, contactez-nous directement.

www.ridejetson.com

1. A PROPOS DE VOTRE PRODUIT.

1.1 Présentation du produit

1. GUIDON
   A. FREIN À MAIN GAUCHE
   B. COLLIER DE SERRAGE DU GUIDON
   C. RÉFLECTEUR AVANT
   D. TÉMOINS DE LA BATTERIE
   E. FREIN À MAIN DROIT
   F. BOUTON D'ALIMENTATION
   G. CLOCHE
   H. BOUTON RÉGULATEUR DE VITESSE/ PHARES
   I. ACCÉLÉRATEUR D'ACCÉLÉRATION
2. TIGE
3. LOQUET RABATTABLE AVEC ANNEAU DE VERROUILLAGE
4. PHARE
5. RÉFLECTEUR DE ROUE (×2; AVANT ET ARRIÈRE)
6. ROUE (×2; AVANT ET ARRIÈRE)
7. FREINS À DISQUE (×2; AVANT ET ARRIÈRE)
8. VALVE DE PNEU AVEC BOUCHON DE PROTECTION (×2; AVANT ET ARRIÈRE)
9. AILES (×2; AVANT ET ARRIÈRE)
10. PORT DE CHARGE AVEC COUVERCLE
11. POIGNÉE DE TRANSPORT
12. SIÈGE*
13. PINCE DE SIÈGE
14. PÉDALE AVEC RÉFLECTEURS* (×2; GAUCHE ET DROITE)
15. RÉFLECTEUR ARRIÈRE
16. RACKIT SMART CARGO SYSTÈME D'ÉTAGÈRES
    A. RÉFLECTEUR
    B. BOUCLE DE FIXATION ÉLASTIQUE(×2; GAUCHE ET DROITE)
17. BÉQUILLE
18. CHARGEUR
19. CÂBLE DE CHARGEMENT
20. SANGLE ÉLASTIQUE

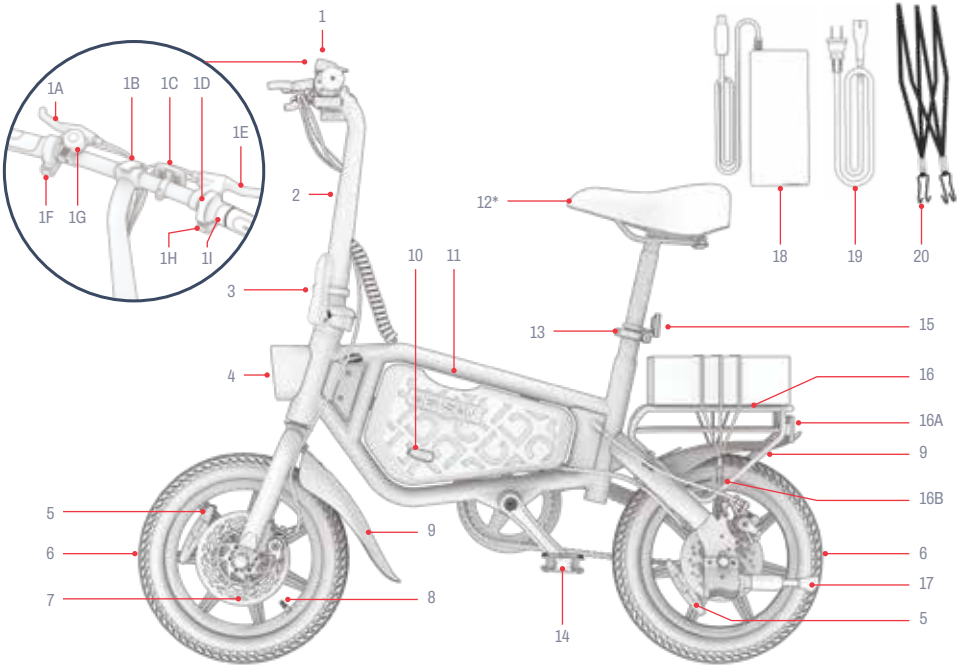

**NÉCESSITE UN ASSEMBLAGE*

NOTE : LES IMAGES PEUVENT NE PAS REFLÉTER L'ASPECT EXACT DU PRODUIT RÉEL.

1.2 Ce qu'il y a dans la boîte

OUTILS INCLUS POUR L'ASSEMBLAGE, LE RÉGLAGE ET L'ENTRETIEN :

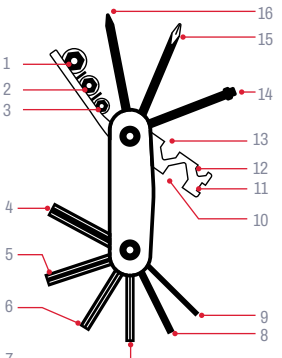

MULTI-OUTILS IDENTIFICATION DE L'EMBOUT :	
1. DOUILLE DE 10 MM	9. CLÉ ALLEN DE 2 MM
2. DOUILLE DE 9 MM	10. CLÉ HEXAGONALE DE 15 MM
3. DOUILLE DE 8 MM	11. CLÉ À RAYONS DE CALIBRE 14
4. CLÉ ALLEN 6MM	12. CLÉ HEXAGONALE DE 8 MM
5. CLÉ ALLEN DE 5 MM	13. CLÉ HEXAGONALE DE 10 MM
6. CLÉ ALLEN 4MM	14. VIS DE FIXATION
7. CLÉ ALLEN DE 3 MM	15. TOURNEVIS CRUCIFORME
8. 2.CLÉ ALLEN 5MM	16. TOURNEVIS À TÊTE PLATE

- Multi-outils

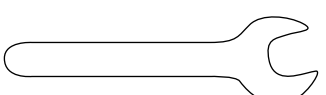

- clé de 15 mm

1.3 Spécifications du produit

- LIMITE DE POIDS : 220.0 LB | 99.8 KG
- POIDS DU PRODUIT : 43.3 LB | 19.6 KG
- ÂGE RECOMMANDÉ : 12+
- DIMENSIONS DU PRODUIT, DÉPLIÉ :
  44.5 IN (L) × 19.3 IN (L) × 39.4 IN (H) | 110.0 CM (L) × 49.0 CM (L) × 100.0 CM (H)
- DIMENSIONS DU PRODUIT, PLIÉ :
  44.5 IN (L) × 13.6 IN (L) × 26.6 IN (H) | 110.0 CM (L) × 34.5 CM (L) × 67.6 CM (H)
- TAILLE DU PNEU : 12,0 IN (H) × 2,5 IN (W) | 30,5 CM (H) × 6,3 CM (W)
- VITESSE MAXIMALE : 15.5 MPH* | 25.0 KM/H*
- PORTÉE MAXIMALE DE L'ACCÉLÉRATEUR : 15.0 MILES | 24.1 KM *, **
- TYPE DE FREIN : DISQUE AVANT ET ARRIÈRE
- BATTERIE : 36 V, 6,0 AH
- TYPE DE BATTERIE : LITHIUM-ION
- MOTEUR : 350W***
- SORTIE DU CHARGEUR : 42VDC, 1.5A MAX
- CERTIFICATION UL : UL 100 - 240V
- TEMPS DE CHARGE : ENVIRON 5 HEURES
- PRESSION DE GONFLAGE RECOMMANDÉE : 36 - 40 PSI

**LA PORTÉE DU PRODUIT, LA VITESSE, L'AUTONOMIE DE LA BATTERIE ET D'AUTRES CARACTÉRISTIQUES PEUVENT VARIER EN FONCTION DES CONDITIONS DE CONDUITE DU PILOTE ET DU SITE .*

***TESTÉ AVEC UN POIDS DE 75,0 KG, À UNE TEMPÉRATURE DE 25,0°C ET À UNE VITESSE DE 25,0 KM/H. VOIR LA SECTION 5.8 POUR PLUS DE DÉTAILS SUR LES CONDITIONS POUVANT AFFECTER L'AUTONOMIE.*

****PUISSANCE DE POINTE*

1.4 Ressources en ligne

Recherchez nos produits les plus produit mis à jour
des documents d'accueil
et des ressources d'assistance.

Ce manuel d'utilisation est disponible en ligne à l'adresse suivante : https://cdn.shopify.com/s/files/1/2530/6734/files/BOLT-PRO-X_MANUAL-web-1749153482743.pdf

Retrouvez notre collection de manuels d'utilisation sur https://ridejetson.com/pages/product-manuals

2.
LES INSTRUCTIONS D'INSTALLATION.

2.1 Notes de départ

- COMMENCEZ VOTRE AVENTURE DU BON PIED. AVANT D'UTILISER CE PRODUIT, LISEZ ATTENTIVEMENT L'ENSEMBLE DU MANUEL D'UTILISATION, Y COMPRIS LES AVERTISSEMENTS DE SÉCURITÉ. ASSUREZ-VOUS DE COMPRENDRE, D'ACCEPTER ET DE RESPECTER TOUTES LES CONSIGNES :
  - RECOMMANDATIONS DU FABRICANT.
  - CONSIGNES DE SÉCURITÉ ET AVERTISSEMENTS.
  - LOIS ET ORDONNANCES LOCALES RELATIVES À LA CONDUITE ET À L'EXPLOITATION.

- FAITES ATTENTION LORS DU DÉBALLAGE. RETIREZ TOUS LES EMBALLAGES ET PLACEZ LE VÉLO ÉLECTRIQUE EN POSITION VERTICALE SUR SA BÉQUILLE AVANT DE L'ASSEMBLER. (VOIR LA SECTION 4.5)

- LES INDICATIONS DONNÉES DANS CE MANUEL - DROITE, GAUCHE, AVANT/AVANT ET ARRIÈRE/ARRIÈRE - SONT ORIENTÉES DE LA MANIÈRE DONT LE CYCLISTE LES VERRAIT LORSQU'IL SERAIT ASSIS SUR LE VÉLO ÉLECTRIQUE. LE "CÔTÉ DROIT" DU VÉLO ÉLECTRIQUE, PAR EXEMPLE, EST LE CÔTÉ OÙ SE TROUVE LA MAIN DROITE DU CYCLISTE.

2.2 Adéquation du cavalier

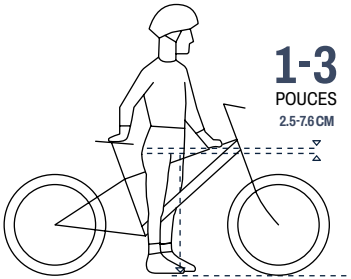

Pour une conduite sûre et confortable, il doit y avoir un espace d'au moins 1-3 pouces (2.5-7.6 cm) entre l'entrejambe et le tube supérieur du cadre du vélo lorsque le cycliste enfourche le produit avec les deux pieds à plat sur le sol.

2.3 Déplier et replier le guidon

QUAND DÉPLIER : POUR L'INSTALLATION ET LA CONDUITE
QUAND PLIER : POUR LE STOCKAGE ET LE TRANSPORT

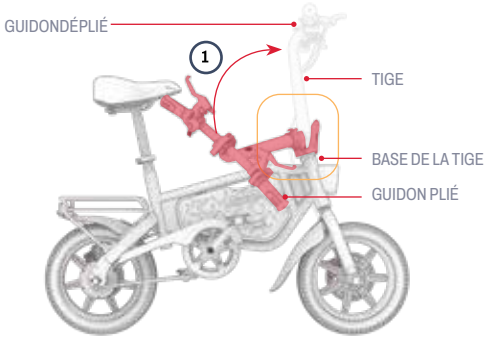

Déployer :

1. RELEVEZ DOUCEMENT LE GUIDON JUSQU'À CE QUE LA POTENCE REPOSE VERTICALEMENT SUR LA BASE DE LA POTENCE.
2. POUSSER LE VERROU DE PLIAGE JUSQU'À CE QU'IL S'ENCLENCHE EN POSITION FERMÉE (VERROUILLÉE).
3. FIXEZ LE LOQUET À L'AIDE DE LA BAGUE DE VERROUILLAGE : TOURNEZ L'ANNEAU DANS LE SENS DES AIGUILLES D'UNE MONTRE AUTOUR DE LA TIGE JUSQU'À CE QUE LA LANGUETTE DE L'ANNEAU S'INSÈRE DANS LA FENTE DE LA LANGUETTE DU LOQUET.
4. VÉRIFIER QUE LE LOQUET EST SÉCURISÉ EN S'ASSURANT QU'IL NE PEUT PAS ÊTRE OUVERT.

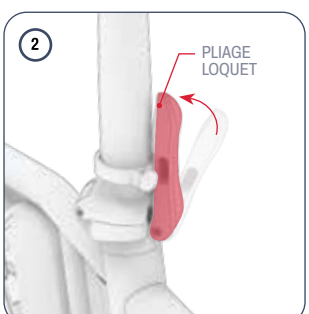

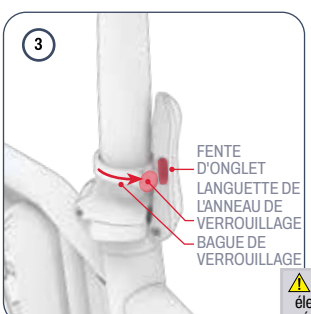

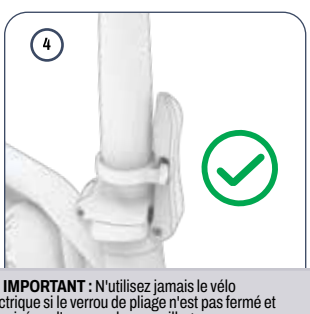

⚠ **IMPORTANT :** N'utilisez jamais le vélo électrique si le verrou de pliage n'est pas fermé et sécurisé par l'anneau de verrouillage.

Pour plier :

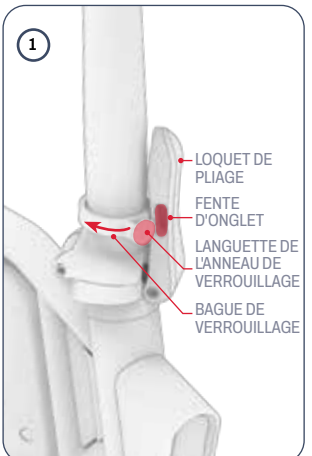

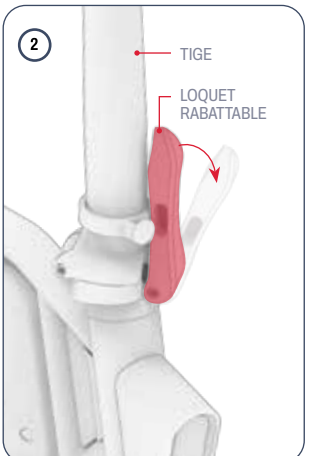

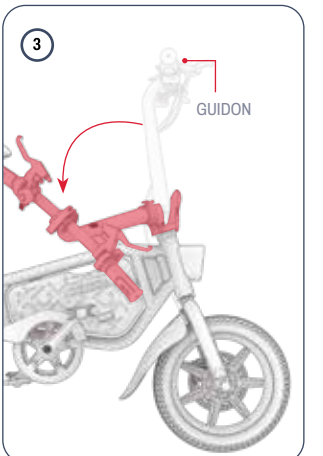

1. TOURNEZ LA BAGUE DE VERROUILLAGE DANS LE SENS INVERSE DES AIGUILLES D'UNE MONTRE AUTOUR DE LA TIGE JUSQU'À CE QUE LA LANGUETTE SOIT DÉGAGÉE DE LA FENTE DE LA LANGUETTE SUR LE VERROU RABATTABLE.

2. MAINTENEZ LA TIGE ET TIREZ SUR LE LOQUET DE PLIAGE POUR L'OUVRIR (DÉVERROUILLÉ).

3. ABAISSEZ DOUCEMENT LE GUIDON VERS LE CÔTÉ DU VÉLO OPPOSÉ AU VERROU DE PLIAGE.

2.4 Fixation du siège

1. TIREZ SUR LE LOQUET DE LA PINCE DU SIÈGE POUR L'OUVRIR.
2. REPÉREZ LE REPÈRE D'"INSERTION MINIMALE" GRAVÉ PRÈS DE LA BASE DE LA TIGE DE SELLE.
3. MAINTENIR LE SIÈGE EN POSITION AU-DESSUS DU VÉLO.
4. ABAISSEZ LA TIGE DE SELLE À TRAVERS LE COLLIER ET DANS LE TUBE DE SELLE JUSQU'À CE QUE LE REPÈRE D'"INSERTION MINIMALE" SE TROUVE SOUS LE COLLIER. **REMARQUE :** SI L'OUVERTURE DU COLLIER EST TROP ÉTROITE POUR RECEVOIR LA TIGE, VOUS POUVEZ L'ÉLARGIR EN TOURNANT LE BOUTON DU COLLIER DANS LE SENS INVERSE DES AIGUILLES D'UNE MONTRE TOUT EN MAINTENANT LE LOQUET EN PLACE.
5. TOUT EN MAINTENANT LE SIÈGE À LA HAUTEUR SOUHAITÉE, FERMEZ LE LOQUET DE LA PINCE. UTILISEZ VOTRE MAIN POUR EXERCER UNE PRESSION VERS LE BAS SUR LA SELLE. SI LA TIGE DE SELLE GLISSE PLUS BAS DANS LE TUBE, RAMENEZ-LA EN POSITION ET SERREZ LE COLLIER EN TOURNANT LE BOUTON DANS LE SENS DES AIGUILLES D'UNE MONTRE.
6. VÉRIFIER QUE LE SIÈGE EST BIEN FIXÉ.

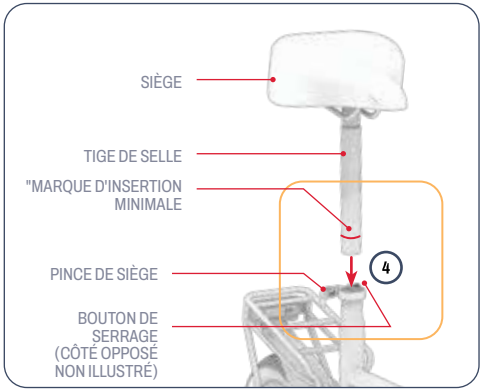

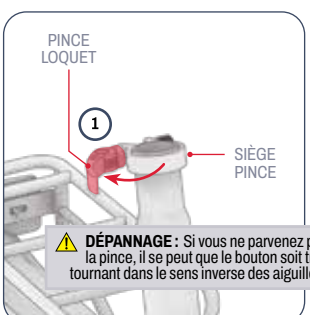

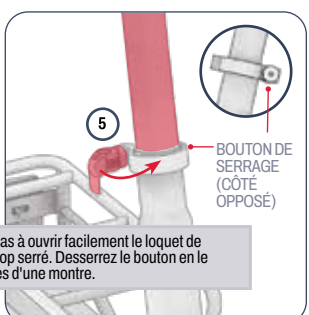



⚠ **DÉPANNAGE :** Si vous ne parvenez pas à ouvrir facilement le loquet de la pince, il se peut que le bouton soit trop serré. Desserrez le bouton en le tournant dans le sens inverse des aiguilles d'une montre.

2.5 Fixation des pédales

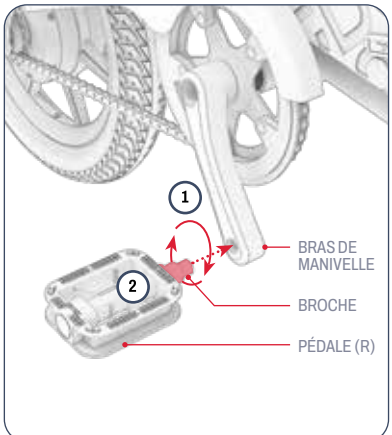

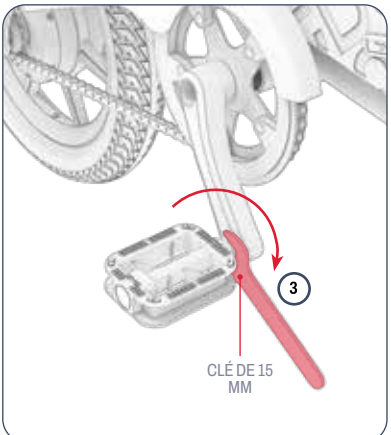

VOUS AUREZ BESOIN DE LA CLÉ DE 15 MM.

1. ALIGNEZ LA TIGE DE LA PÉDALE MARQUÉE "R" AVEC LE TROU SITUÉ À L'EXTRÉMITÉ DU BRAS DE MANIVELLE SUR LE CÔTÉ DROIT DU VÉLO.
2. MAINTENEZ LA BASE DE LA PÉDALE ET, EN VEILLANT À CE QUE LA BROCHE ENTRE DANS LE TROU DE FAÇON DROITE, UTILISEZ VOTRE AUTRE MAIN POUR FAIRE TOURNER LA BROCHE DANS LE **SENS DES AIGUILLES D'UNE MONTRE** DANS LE TROU PENDANT QUELQUES TOURS.
3. UTILISEZ LA CLÉ POUR FINIR D'INSÉRER PUIS DE SERRER L'AXE DANS LE BRAS DE MANIVELLE.
4. VÉRIFIER QUE LA PÉDALE DROITE EST BIEN FIXÉE.
5. RÉPÉTER LES ÉTAPES 2 À 5 AVEC LA PÉDALE DROITE ("L").

IMPORTANT : La tige de la pédale droite est à filetage inversé et doit être insérée et serrée dans **le sens inverse des aiguilles d'une montre**.

2.6 Sécurisation de la cloche

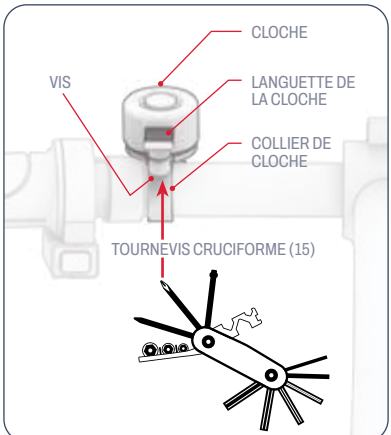

VOUS AUREZ BESOIN DE L'EMBOUT DU TOURNEVIS CRUCIFORME (15) DE L'OUTIL MULTIFONCTION.

1. DESSERREZ (MAIS NE RETIREZ PAS) LA VIS DU COLLIER DE SERRAGE EN LA TOURNANT DANS LE SENS INVERSE DES AIGUILLES D'UNE MONTRE PENDANT 1 À 2 TOURS À L'AIDE DE LA POINTE DU TOURNEVIS CRUCIFORME (15) DE L'OUTIL MULTIFONCTION.
2. TOURNEZ LA CLOCHE AUTOUR DU GUIDON JUSQU'À CE QUE LA LANGUETTE DE LA CLOCHE SOIT À UN ENDROIT FACILEMENT ACCESSIBLE PAR LE POUCE GAUCHE DU CYCLISTE TOUT EN TENANT LE GUIDON.
3. TOUT EN MAINTENANT LA CLOCHE DANS CETTE POSITION, SERREZ LE COLLIER EN TOURNANT LA VIS DANS LE SENS DES AIGUILLES D'UNE MONTRE À L'AIDE DU TOURNEVIS.

2.7 Fixation du réflecteur avant

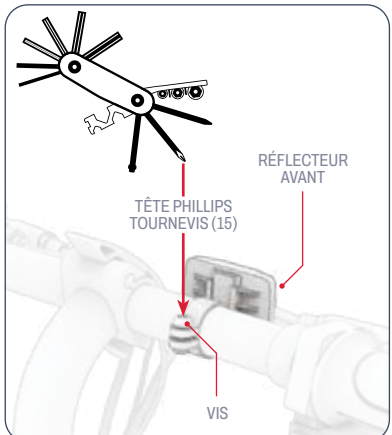

VOUS AUREZ BESOIN DE L'EMBOUT DU TOURNEVIS CRUCIFORME (15) DE L'OUTIL MULTIFONCTION.

1. TOURNEZ LA PINCE DU RÉFLECTEUR AVANT AUTOUR DU GUIDON JUSQU'À CE QUE LE RÉFLECTEUR SOIT ORIENTÉ VERS L'AVANT DU VÉLO.
2. FAITES GLISSER LE RÉFLECTEUR VERS LE CENTRE DU GUIDON JUSQU'À CE QUE LA PINCE DU RÉFLECTEUR SOIT BIEN AJUSTÉE SUR LA PARTIE LA PLUS ÉPAISSE DU GUIDON.
3. SI NÉCESSAIRE, SERREZ DAVANTAGE LE COLLIER DU GUIDON EN TOURNANT LA VIS DANS LE SENS DES AIGUILLES D'UNE MONTRE À L'AIDE DE L'EMBOUT DU TOURNEVIS CRUCIFORME (15) DE L'OUTIL MULTIFONCTION.

2.8 Chargement de la batterie

1. CONNECTEZ LE CÂBLE DE CHARGEMENT AU CHARGEUR
2. OUVREZ LE COUVERCLE DU PORT DE CHARGE SUR VOTRE E-BIKE.
3. BRANCHEZ LE CÂBLE DE CHARGEMENT SUR LE MUR, PUIS BRANCHEZ LE CHARGEUR SUR LE PORT DE CHARGEMENT.
4. LORSQUE LE TÉMOIN LUMINEUX DU CHARGEUR PASSE DU ROUGE AU VERT, LA BATTERIE EST COMPLÈTEMENT CHARGÉE. RETIREZ LE CHARGEUR DU PORT DE CHARGE ET DÉBRANCHEZ LE CÂBLE DE LA PRISE MURALE.
5. FERMEZ LE COUVERCLE DU PORT DE CHARGE.

REMARQUE : il faut environ 5 heures pour que la batterie soit complètement chargée. Chargez complètement la batterie avant la première utilisation.

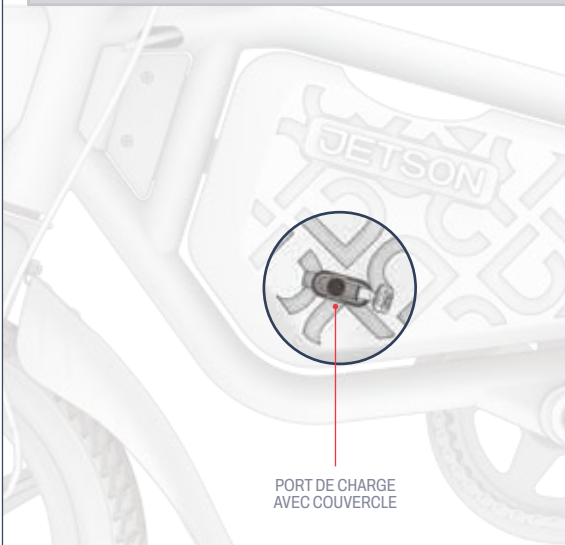

PORT DE CHARGE AVEC COUVERCLE

INDICATEUR DE CHARGE VOYANT DU CHARGEUR :	ROUGE ÉCLAIRAGE ○ CHARGEMENT	ÉCLAIRAGE VERT ○ CHARGEMENT TERMINÉ



Remarques importantes sur le chargement :

- GARDEZ TOUJOURS LE PORT DE CHARGE FERMÉ LORSQUE VOUS NE CHARGEZ PAS ACTIVEMENT LA BATTERIE.
- N'ALLUMEZ JAMAIS LE PRODUIT LORSQU'IL EST EN COURS DE CHARGEMENT.
- NE PAS UTILISER DE PRISES DE COURANT DÉPLAÇABLES.
- POUR UNE MEILLEURE SANTÉ DE LA BATTERIE, CHARGEZ-LA COMPLÈTEMENT LORS DE CHAQUE SESSION DE CHARGE (ENVIRON 5 HEURES).
- NE LAISSEZ JAMAIS VOTRE PRODUIT EN CHARGE PENDANT LA NUIT OU PENDANT DES PÉRIODES PROLONGÉES.
- N'ESSAYEZ PAS DE RETIRER OU DE DÉMONTER LA BATTERIE.
- PLAGE DE TEMPÉRATURES AMBIANTES DE CHARGE : 32°F (0°C) - 104°F (40°C)
- PLAGE DE TEMPÉRATURE AMBIANTE DE FONCTIONNEMENT : 32°F(0°C)-104°F(40°C)
- GARDEZ TOUJOURS LE COUVERCLE DU PORT DE CHARGE FERMÉ LORSQUE VOUS NE CHARGEZ PAS ACTIVEMENT LE PRODUIT.
- N'UTILISEZ PAS CE PRODUIT SI LE CORDEAU D'ALIMENTATION FLEXIBLE OU LE CÂBLE DE SORTIE EST ENDOMMAGÉ, A UNE ISOLATION BRISÉE, OU S'IL Y A D'AUTRES SIGNES DE DOMMAGES.
- VÉRIFIEZ QUE LE NUMÉRO DE MODÈLE DU CHARGEUR FIGURANT SUR L'ÉTIQUETTE DU CHARGEUR CORRESPOND AU NUMÉRO DE MODÈLE DU CHARGEUR INDIQUÉ CI-DESSUS.
- VÉRIFIEZ QUE L'ÉTIQUETTE DU CHARGEUR INDIQUE QU'IL EST COMPATIBLE AVEC VOTRE MODÈLE JETSON. VOUS TROUVEREZ LE NOM ET L'UGS DE VOTRE MODÈLE JETSON SUR UNE ÉTIQUETTE COLLÉE SUR LE DESSUS, LE CÔTÉ OU LE DESSOUS DU CADRE OU DE LA PLATE-FORME DU PRODUIT.

IMPORTANT :

UTILISEZ UNIQUEMENT LE CHARGEUR FOURNI OU UN CHARGEUR OBTENU DIRECTEMENT AUPRES DE JETSON ET PORTANT L'ETIQUETTE JY-420150 OU LA RÉFÉRENCE PJBLTPX-CH.

⚠ **L'UTILISATION D'UN CHARGEUR INADAPTÉ PEUT ENTRAINER DES RISQUES D'INCENDIE ET D'EXPLOSION.**



VOICI UN EXEMPLE DE MARQUAGE VOTRE CHARGEUR.

3. PRÉPARATION POUR ROULER.

3.1 Contrôles de sécurité avant le départ

EFFECTUEZ CES CONTRÔLES DE SÉCURITÉ IMPORTANTS AVANT CHAQUE VOYAGE :

Freins :
- ASSUREZ-VOUS QUE LES FREINS FONCTIONNENT CORRECTEMENT, C'EST-À-DIRE QUE LES LEVIERS DE FREIN À MAIN SONT FIXÉS AU GUIDON ET LUBRIFIÉS DE MANIÈRE À CE QU'ILS SE COMPRIMENT FACILEMENT.
- ASSUREZ-VOUS QUE LES PLAQUETTES DE FREIN NE SONT PAS USÉES ET QU'ELLES SONT CENTRÉES ET ALIGNÉES SUR LE ROTOR.

Cadre :
- VÉRIFIEZ QUE LE CADRE DU VÉLO ET LA FOURCHE NE SONT PAS ENDOMMAGÉS, PLIÉS OU CASSÉS.
- VEILLEZ À CE QUE LE BOULON DE LA POTENCE À LA FOURCHE NE SOIT PAS TROP SERRÉ. UN BOULON TROP SERRÉ PEUT ENTRAÎNER UN DYSFONCTIONNEMENT QUI MET EN PÉRIL LA SÉCURITÉ DU CYCLISTE.
- VÉRIFIEZ QUE LE SYSTÈME D'ENTRAÎNEMENT FONCTIONNE ET QU'IL EST SOLIDEMENT FIXÉ AU CADRE.

Manivelles et pédales :
- VÉRIFIEZ QUE LES PÉDALES SONT BIEN SERRÉES SUR LES MANIVELLES.
- VÉRIFIEZ QUE LES MANIVELLES ET LE SYSTÈME D'ENTRAÎNEMENT SONT BIEN FIXÉS AU CADRE DU VÉLO.

Pilotage :
- VÉRIFIER QUE LA POTENCE EST BIEN FIXÉE, AVEC LE VERROU RABATTABLE FERMÉ ET RENFORCÉ PAR L'ANNEAU DE VERROUILLAGE.
- VÉRIFIER QUE LE GUIDON EST FIXÉ EN POSITION PAR LE COLLIER DE SERRAGE.

Roues :
- VÉRIFIER QUE LES PNEUS NE PRÉSENTENT PAS DE SIGNES D'USURE EXCESSIVE OU DE DOMMAGES.
- ASSUREZ-VOUS QUE LES PNEUS SONT GONFLÉS À LA PRESSION RECOMMANDÉE DE 36 À 40 PSI.
- VÉRIFIER QUE LES RAYONS DE LA ROUE NE SONT PAS CASSÉS.
- VÉRIFIEZ QUE LES JANTES NE SONT PAS ENDOMMAGÉES OU DÉFORMÉES.
- VÉRIFIER QUE LES ÉCROUS DE L'ESSIEU SONT BIEN SERRÉS.

3.2 Gonflage et pression des pneus

AVANT VOTRE PREMIÈRE SORTIE, VOUS DEVREZ AJOUTER DE L'AIR AUX PNEUS POUR LES AMENER À LA PRESSION RECOMMANDÉE DE **36 À 40 PSI** (LIVRES PAR POUCE CARRÉ). AVANT CHAQUE SORTIE, VÉRIFIEZ À L'AIDE D'UN MANOMÈTRE QUE LA PRESSION DES PNEUS SE SITUE DANS CETTE FOURCHETTE.

Pour ajouter de l'air :

1. RETIREZ LE CACHE-POUSSIÈRE DE LA VALVE DU PNEU D'UNE ROUE EN LE TOURNANT DANS LE SENS INVERSE DES AIGUILLES D'UNE MONTRE. METTEZ-LE DE CÔTÉ.
2. SUIVEZ LES INSTRUCTIONS DU FABRICANT DE VOTRE POMPE À AIR POUR INTRODUIRE DE L'AIR DANS LE PNEU. VÉRIFIEZ PÉRIODIQUEMENT À L'AIDE D'UN MANOMÈTRE ET CONTINUEZ À AJOUTER DE L'AIR JUSQU'À CE QUE VOUS ATTEIGNIEZ 36 - 40 PSI.
3. RETIREZ LA POMPE À AIR ET REMPLACEZ LA VALVE À POUSSIÈRE EN LA TOURNANT DANS LE SENS DES AIGUILLES D'UNE MONTRE.
4. RÉPÉTER L'OPÉRATION AVEC L'AUTRE PNEU.

IMPORTANT : Utilisez uniquement une pompe à air manuelle pour gonfler les pneus de votre vélo électrique. N'utilisez jamais de compresseur d'air, car cela pourrait faire éclater les chambres à air.

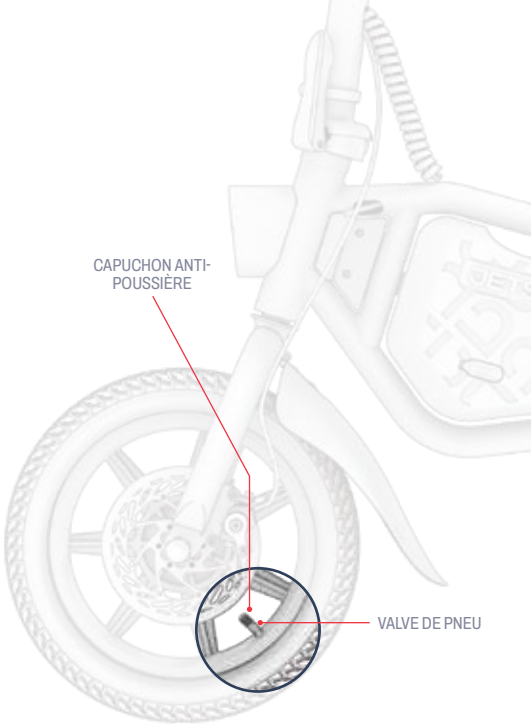

3.3 Contrôle et réglage des freins

Contrôle de la sécurité et du fonctionnement des freins :

APRÈS L'ASSEMBLAGE ET AVANT CHAQUE TRAJET, VÉRIFIEZ QUE LES FREINS FONCTIONNENT CORRECTEMENT ET EN TOUTE SÉCURITÉ POUR RALENTIR LA ROUE ET L'ARRÊTER EN EFFECTUANT LES ÉTAPES SUIVANTES :

1. MARCHEZ AVEC VOTRE VÉLO ET TIREZ DOUCEMENT LE FREIN À MAIN GAUCHE.
2. VÉRIFIER QUE L'ÉTRIER AVANT SE FERME CORRECTEMENT SUR LE DISQUE ET RALENTIT LA ROTATION DE LA ROUE.
3. RÉPÉTEZ L'OPÉRATION EN TIRANT LE FREIN À MAIN GAUCHE AVEC PLUS DE PRESSION ET EN VÉRIFIANT QUE LA ROUE AVANT S'IMMOBILISE.
4. RÉPÉTEZ LES ÉTAPES 1 À 3 AVEC LE FREIN À MAIN DROIT ET LA ROUE ARRIÈRE.

Contrôle de la sécurité et du fonctionnement des freins :

VOUS POUVEZ AVOIR BESOIN DE L'EMBOUT DE LA CLÉ ALLEN DE 5 MM (5) DE L'OUTIL MULTIFONCTION.

LES FREINS DE VÉLO NÉCESSITENT UN ALIGNEMENT ET UN POSITIONNEMENT EXACTS DE TOUS LES ÉLÉMENTS POUR FONCTIONNER CORRECTEMENT. UN BRUIT DE FROTTEMENT OU DE GRINCEMENT PROVENANT D'UNE ZONE DE FREINAGE (QU'IL SOIT CONSTANT OU INTERMITTENT) EST UN BON INDICATEUR QUE QUELQUE CHOSE N'EST PAS ALIGNÉ ET DOIT ÊTRE AJUSTÉ.

LA CAUSE DE CE BRUIT EST PROBABLEMENT UN ÉTRIER MAL ALIGNÉ, CE QUI FAIT QUE LES PLAQUETTES DE FREIN À L'INTÉRIEUR FROTTENT CONTRE LE DISQUE MÊME LORSQUE L'ÉTRIER EST OUVERT. LES PLAQUETTES NE DEVRAIENT ENTRER EN CONTACT AVEC LE DISQUE QUE LORSQUE L'ÉTRIER EST FERMÉ PARCE QUE LE FREIN À MAIN A ÉTÉ TIRÉ.

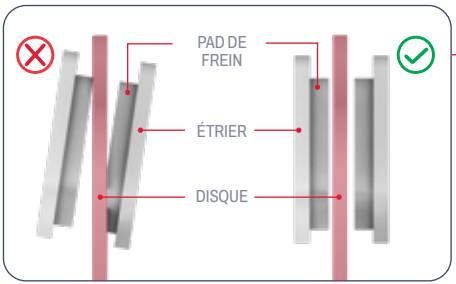

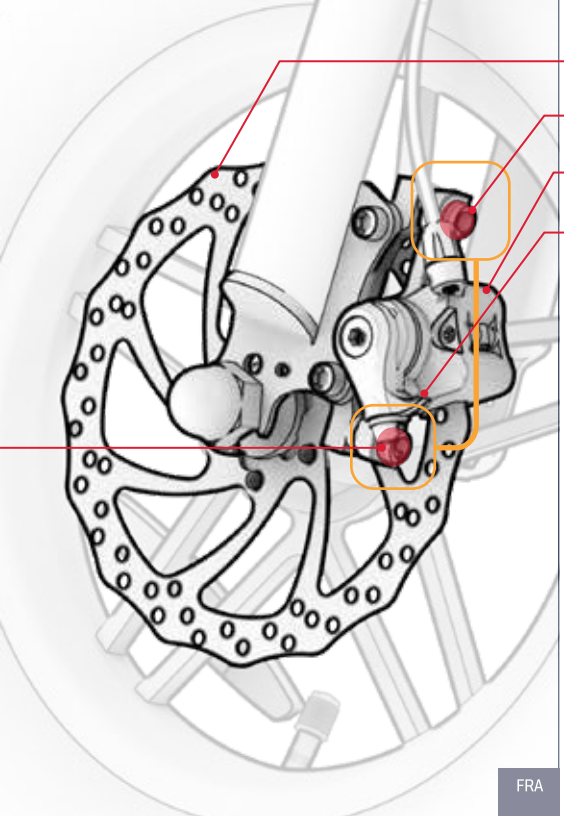

Réglage de l'étrier de frein :

1. SUR LE FREIN À RÉGLER, REPÉREZ L'ÉTRIER, LES PLAQUETTES DE FREIN ET LE DISQUE.
2. SOULEVEZ LA ROUE DU VÉLO ET FAITES-LA TOURNER. OBSERVEZ LA ROTATION DU DISQUE ENTRE LES PLAQUETTES DE FREIN ET REMARQUEZ QUELLE PLAQUETTE FROTTE CONTRE LE DISQUE.
3. REPOSEZ LE VÉLO SUR LA BÉQUILLE. (VOIR SECTION 4.5).
4. EN REGARDANT L'ÉTRIER DEPUIS L'ARRIÈRE DE LA ROUE, LOCALISEZ LE BOULON AU-DESSUS ET LE BOULON AU-DESSOUS DE L'ÉTRIER. UTILISEZ LA CLÉ ALLEN DE 5 MM POUR CHAQUE BOULON EN LE TOURNANT DANS LE SENS INVERSE DES AIGUILLES D'UNE MONTRE PENDANT 4 À 5 ROTATIONS.
5. DÉPLACEZ L'ÉTRIER HORS DE L'ALIGNEMENT JUSQU'À CE QUE LES CONDITIONS SUIVANTES SOIENT REMPLIES :
   - LA PARTIE SUPÉRIEURE DES TAMPONS EST ALIGNÉE SUR LE BORD DU DISQUE.
   - AUCUNE PARTIE DE L'UN OU L'AUTRE TAMPON N'EST EN CONTACT AVEC LE DISQUE.
   - LES TAMPONS SONT PARALLÈLES AU DISQUE.
6. L'ÉTRIER ÉTANT DANS LA POSITION SOUHAITÉE, SERREZ COMPLÈTEMENT UN BOULON PUIS L'AUTRE EN LE TOURNANT DANS LE SENS DES AIGUILLES D'UNE MONTRE À L'AIDE DE LA CLÉ ALLEN.
7. VÉRIFIER QUE L'ÉTRIER EST BIEN FIXÉ ET EFFECTUER À NOUVEAU LE CONTRÔLE DE LA SÉCURITÉ ET DU FONCTIONNEMENT DES FREINS (DÉBUT DE LA SECTION 3.3).

3.4 Réglage de la rotation du guidon

LE GUIDON PEUT ÊTRE LÉGÈREMENT TOURNÉ VERS L'AVANT OU VERS L'ARRIÈRE AFIN QUE TOUTES LES CARACTÉRISTIQUES ET FONCTIONS QU'IL COMPORTE SOIENT DANS LA POSITION IDÉALE. ILS DOIVENT ÊTRE FACILEMENT ACCESSIBLES PENDANT LA CONDUITE ET ORIENTÉS IDÉALEMENT DANS LA LIGNE DE MIRE DE CHAQUE UTILISATEUR. LES FREINS À MAIN, EN PARTICULIER, DOIVENT ÊTRE PLACÉS À UN ANGLE PERMETTANT DE LES SAISIR FACILEMENT.

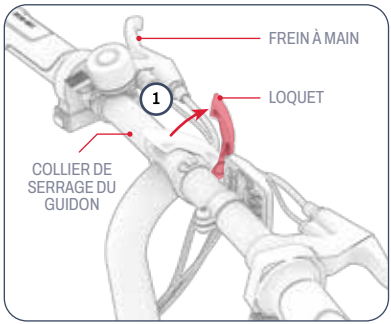

1. OUVRIR LE LOQUET DU COLLIER DE SERRAGE DU GUIDON.

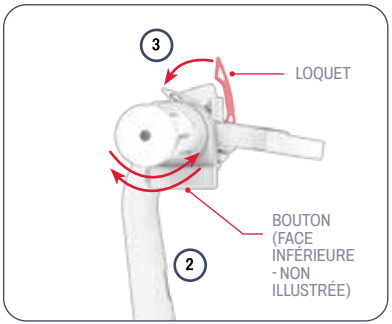

2. TOURNEZ LE GUIDON VERS L'AVANT OU L'ARRIÈRE POUR LE REPOSITIONNER.
3. TOUT EN MAINTENANT LE GUIDON DANS SA NOUVELLE POSITION, UTILISEZ L'AUTRE MAIN POUR POUSSER LE LOQUET VERS LA FERMETURE.

DÉPANNAGE : Si le guidon ne reste pas en place lorsque la pince est fermée, il se peut que vous deviez resserrer la pince. Tout d'abord, tirez sur le loquet du collier pour l'ouvrir. Ensuite, serrez le bouton à la main en le tournant dans le sens des aiguilles d'une montre pendant quelques tours, puis refermez le loquet du collier. Si vous ne parvenez pas à refermer facilement le loquet, il se peut que le bouton soit trop serré. Desserrez légèrement le bouton en le tournant de ½ tour dans le sens inverse des aiguilles d'une montre.

3.5 Repositionnement du siège

LORSQUE LE CYCLISTE EST ASSIS SUR LA SELLE ET QU'IL A LE PIED SUR LA PÉDALE AU POINT DE ROTATION LE PLUS BAS, IL DOIT Y AVOIR UNE LÉGÈRE FLEXION DU GENOU. LES JAMBES NE DOIVENT JAMAIS ÊTRE COMPLÈTEMENT TENDUES PENDANT LE PÉDALAGE.

1. TIREZ SUR LE LOQUET DE LA PINCE DU SIÈGE POUR L'OUVRIR.
2. RELEVEZ OU ABAISSEZ LE SIÈGE À LA POSITION SOUHAITÉE, EN VEILLANT À NE PAS LE RELEVER SUFFISAMMENT POUR QUE LE REPÈRE D'"INSERTION MINIMALE" APPARAISSE AU-DESSUS DE LA PINCE, (SI LE COLLIER DE SERRAGE DU SIÈGE EST TROP SERRÉ POUR QUE LE MONTANT GLISSE FACILEMENT VERS LE HAUT ET VERS LE BAS, ÉLARGISSEZ L'OUVERTURE DU COLLIER EN TOURNANT LE BOUTON DU COLLIER DANS LE SENS INVERSE DES AIGUILLES D'UNE MONTRE)
3. TOUT EN MAINTENANT LE SIÈGE EN PLACE, FERMER LE LOQUET DE LA PINCE ET, SI NÉCESSAIRE, RESSERRER LE BOUTON DE LA PINCE EN LE TOURNANT DANS LE SENS DES AIGUILLES D'UNE MONTRE.

⚠ **IMPORTANT :** Ne jamais rouler avec le repère "insertion minimale" visible au-dessus du collier de selle.

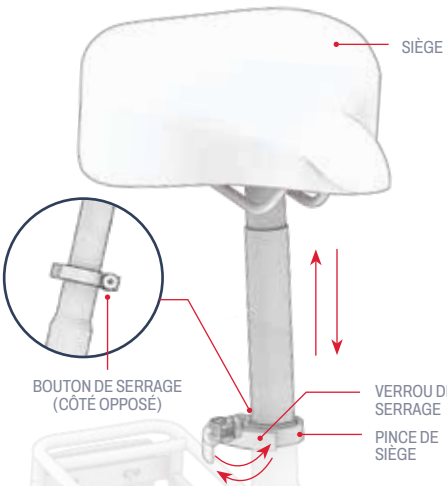

4. INSTRUCTIONS D'UTILISATION.

4.1 Mise sous tension et hors tension

POUR ALLUMER OU ÉTEINDRE L'E-BIKE : APPUYEZ RAPIDEMENT SUR LE BOUTON D'ALIMENTATION.

FONCTION D'ARRÊT AUTOMATIQUE INTELLIGENTE :
APRÈS 10 MINUTES SANS MOUVEMENT, L'E-BIKE S'ÉTEINT AUTOMATIQUEMENT. APPUYEZ RAPIDEMENT SUR LE BOUTON D'ALIMENTATION POUR LE REMETTRE EN MARCHE.

IMPORTANT :
- Pour préserver la batterie, n'oubliez pas d'éteindre votre vélo lorsque vous vous arrêtez au stand ou que vous le rangez pour la nuit.
- Éteignez votre vélo lorsque vous marchez avec lui afin de ne pas enclencher le moteur en tournant par inadvertance l'accélérateur.

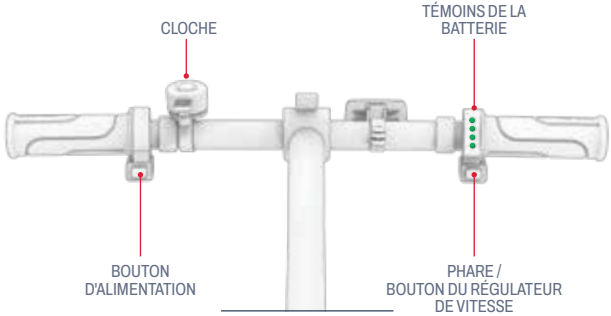

4.2 Vérification du niveau de charge de la batterie

VOUS POUVEZ SURVEILLER LE NIVEAU DE CHARGE DE VOTRE BATTERIE EN REGARDANT LES TÉMOINS DE CHARGE DE LA BATTERIE.

BATTERIE INDICATEUR LUMIÈRES	POURCENTAGE APPROXIMATIF DE LA CHARGE RESTANTE*
4 VERT. LUMIÈRES	76% - 100%
3 VERT. LUMIÈRES	51% - 75%
2 VERT. LUMIÈRES	26% - 50%
1 VERT. LUMIÈRES	<25% Chargez votre Jetson MAINTENANT !

IMPORTANT : La capacité de votre vélo à atteindre sa vitesse maximale peut être affectée par le niveau de charge de la batterie. Vous pouvez constater une réduction de la vitesse lorsque le niveau de charge de la batterie est inférieur à 25 %.

IMPORTANT : lorsque la charge de la batterie atteint 0 %, le vélo électrique s'éteint. Rechargez la batterie à pleine puissance (voir section 2.8) avant votre prochaine sortie.

**APPROXIMATION SEULEMENT. PEUT VARIER EN FONCTION DE L'UTILISATION.*

4.3 Utilisation du phare

SI VOUS ROULEZ DANS DES CONDITIONS DE FAIBLE LUMINOSITÉ, ALLUMEZ LES PHARES AFIN DE MIEUX VOIR LA ROUTE LES CONDUCTEURS VENANT EN SENS INVERSE PEUVENT MIEUX VOUS VOIR. LE PHARE NE S'ALLUME QUE LORSQUE LE MOTEUR EST ÉGALEMENT ALLUMÉ.

POUR ALLUMER OU ÉTEINDRE LES PHARES : MAINTENEZ ENFONCÉE LA TOUCHE PHARES / RÉGULATEUR DE VITESSE PENDANT 4 SECONDES.

4.4 Utilisation de la cloche

UTILISEZ LA CLOCHE POUR ALERTER LES AUTRES CYCLISTES ET LES PIÉTONS.

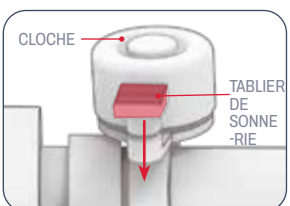

POUR FAIRE SONNER LA CLOCHE : APPUYEZ RAPIDEMENT ET VIGOUREUSEMENT SUR LA LANGUETTE DE LA CLOCHE AVEC LE POUCE GAUCHE.

4.5 Utilisation de la béquille

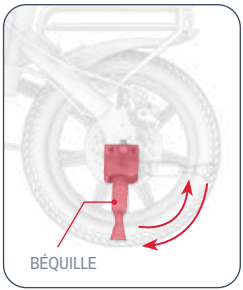

POUR UTILISER LA BÉQUILLE : PIVOTEZ-LA VERS LE BAS ET BASCULEZ DOUCEMENT VOTRE VÉLO ÉLECTRIQUE DESSUS POUR LE METTRE DEBOUT.

POUR RELEVER LA BÉQUILLE : LA FAIRE PIVOTER VERS LE HAUT.

⚠ **IMPORTANT :** relevez toujours la béquille avant de rouler.

Personnalisez votre vélo électrique en fonction de vos besoins de transport.
Scannez ceci pour en savoir plus sur le système et les accessoires de transport RackIt disponibles.

4.6 Utilisation du porte-bagages RackIt Smart Cargo System

VOTRE VÉLO ÉLECTRIQUE EST ÉQUIPÉ DU PORTE-BAGAGES JETSON RACKIT SMART CARGO SYSTEM, CONÇU POUR TRANSPORTER DES ACCESSOIRES COMPAGNONS "CLIQUER SUR, CLIQUER SUR" POUR LES TRANSPORTER TOUS*.

POUR ACTIVER OU DÉSACTIVER UN ACCESSOIRE
Scannez ceci pour obtenir des instructions.



*Accessoires non inclus. La sélection peut varier.

Pour sécuriser votre chargement à l'aide de la sangle élastique incluse :

1. PLACEZ VOTRE CHARGEMENT SUR LE SUPPORT.
2. GLISSEZ UN CROCHET DE LA SANGLE ÉLASTIQUE DANS UNE BOUCLE DE FIXATION DE L'ÉLASTIQUE SUR LE PORTE-BAGAGES.
3. TENDEZ LA SANGLE ÉLASTIQUE PAR-DESSUS LA CARGAISON ET AUTOUR DU SUPPORT JUSQU'À CE QU'ELLE SOIT TENDUE.
4. FIXEZ L'AUTRE CROCHET DE LA SANGLE ÉLASTIQUE DANS L'AUTRE BOUCLE DE FIXATION DE L'ÉLASTIQUE.
5. VÉRIFIEZ QUE LA SANGLE ÉLASTIQUE ET VOTRE CHARGEMENT SONT BIEN FIXÉS.

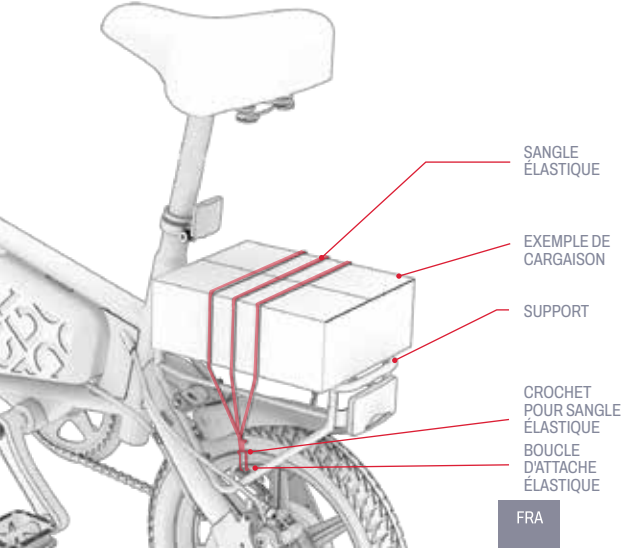

IMPORTANT : la sangle élastique doit toujours être serrée sur votre chargement. En fonction de la taille de votre chargement et de la longueur de la sangle élastique, il peut être nécessaire d'enrouler la sangle sous le porte-bagages et sur votre chargement avant de fixer le deuxième crochet dans une boucle d'attache élastique.

POUR LA SÛRETÉ ET LA SÉCURITÉ :

- Fixez toujours le chargement au porte-bagages à l'aide d'une sangle élastique. Ne jamais rouler avec un chargement non sécurisé.
- Limitez le transport du contenu sur le porte-bagages à 11,3 kg (25 lb).
- Veillez à ce que le poids total transporté (pilote et chargement) ne dépasse pas 100 kg.
- Ne pas faire déborder le support.
- Veillez toujours à ce qu'aucune partie de la cargaison ne gêne une roue, un frein, une pédale, une chaîne ou tout autre mouvement ou mécanisme du vélo.

IMPORTANT :

- L'ajout d'un chargement d'un poids important peut affecter les performances de votre vélo électrique. Pour plus de détails sur les conditions susceptibles d'affecter les performances, voir la section 5.8.
- Ne laissez jamais un chargement sans surveillance sur le vélo électrique.

5. INSTRUCTIONS POUR LE DÉMÉNAGEMENT ET LE STOCKAGE.

5.1 Rouler avec votre vélo électrique

ENVOLEZ-VOUS À BORD DE VOTRE JETSON DE 4 FAÇONS DIFFÉRENTES :

1. AVEC PÉDALAGE ASSISTÉ (SECTION 5.2)
2. EN UTILISANT UNIQUEMENT LA PUISSANCE DE LA PÉDALE (SECTION 5.3)
3. L'UTILISATION DE L'ACCÉLÉRATEUR POUR LA PUISSANCE DE TOUS LES MOTEURS (SECTION 5.4)
4. ACTIVÉ DANS LE RÉGULATEUR DE VITESSE (SECTION 5.5)

5.2 Utilisation de l'assistance électronique à la pédale

LORSQUE VOUS PÉDALEZ AVEC LA PUISSANCE ALLUMÉE, LE MOTEUR DONNE DES COUPS DE POUCE AUX PÉDALES POUR COMPLÉTER VOTRE EFFORT. GRÂCE À L'ASSISTANCE AU PÉDALAGE, VOUS POUVEZ ALLER PLUS LOIN ET PLUS VITE EN FAISANT MOINS D'EFFORTS.

POUR QUE VOUS GARDIEZ LE CONTRÔLE DE VOTRE VITESSE, L'ASSISTANCE AU PÉDALAGE EST PROPORTIONNELLE À VOTRE EFFORT.

- **PÉDALAGE EN DOUCEUR ➔** UNE ASSISTANCE MOTRICE PLUS FAIBLE POUR VOUS PERMETTRE DE MAINTENIR UNE VITESSE MODÉRÉE.
- **PÉDALAGE PLUS DIFFICILE ➔** UNE ASSISTANCE MOTEUR PLUS IMPORTANTE POUR VOUS PERMETTRE DE ROULER À UN RYTHME PLUS RAPIDE.

5.3 Vélo traditionnel

VOUS POUVEZ CONDUIRE VOTRE VÉLO ÉLECTRIQUE COMME UN VÉLO TRADITIONNEL, EN UTILISANT UNIQUEMENT LA FORCE DES PÉDALES. IL SUFFIT DE ROULER COMME SUR UN VÉLO TRADITIONNEL, SANS METTRE LE MOTEUR EN MARCHE.

REMARQUE : Si le vélo n'est pas sous tension, vous ne pouvez pas utiliser le phare.

5.4 Utilisation de l'accélérateur

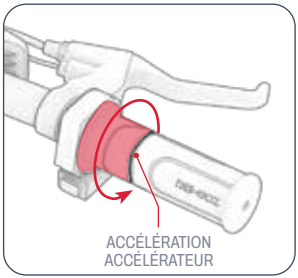

POUR CONDUIRE L'E-BIKE COMME UNE MOTO, ARRÊTEZ DE PÉDALER ET GARDEZ LES PIEDS SUR LES PÉDALES. POUR ACCÉLÉRER, TOURNEZ LENTEMENT L'ACCÉLÉRATEUR VERS VOUS AVEC VOTRE MAIN DROITE.

- PLUS VOUS TOURNEZ LA MANETTE DES GAZ, PLUS LE MOTEUR S'ENCLENCHE - ET PLUS VOUS ROULEZ VITE.
- POUR ÉVITER LES BRUSQUES ACCÉLÉRATIONS, TOURNEZ TOUJOURS L'ACCÉLÉRATEUR PROGRESSIVEMENT.

POUR RALENTIR : APPUYER DOUCEMENT SUR L'ACCÉLÉRATEUR.

⚠ **IMPORTANT :** Posez toujours vos pieds sur les pédales, même lorsque vous ne pédalez pas. Ne les laissez jamais pendre sur le côté du vélo.

5.5 Activation du régulateur de vitesse

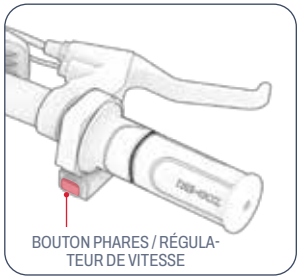

LE RÉGULATEUR DE VITESSE BLOQUE LE VÉLO À UNE CERTAINE ALLURE. UNE FOIS QUE VOUS AVEZ RÉGLÉ LE RÉGULATEUR DE VITESSE, LE MOTEUR FAIT LE TRAVAIL NÉCESSAIRE POUR MAINTENIR L'ALLURE - PAS BESOIN D'ACCÉLÉRER OU DE PÉDALER.

1. UTILISEZ L'ACCÉLÉRATEUR POUR ATTEINDRE ET MAINTENIR LA VITESSE SOUHAITÉE.
2. APPUYEZ RAPIDEMENT SUR LE BOUTON DES PHARES / DU RÉGULATEUR DE VITESSE AVEC VOTRE POUCE DROIT.
3. LÂCHEZ L'ACCÉLÉRATEUR, GARDEZ LES PIEDS SUR LES PÉDALES ET PROFITEZ DE LA BALADE.

POUR DÉSACTIVER LE RÉGULATEUR DE VITESSE : TOURNEZ DOUCEMENT L'ACCÉLÉRATEUR, SERREZ L'UN DES FREINS À MAIN, OU
APPUYER RAPIDEMENT SUR LE BOUTON DU RÉGULATEUR DE VITESSE.

5.6 Utilisation des freins

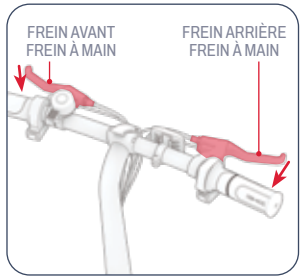

- SERREZ UN OU LES DEUX FREINS À MAIN POUR RALENTIR.
- APPUYER PLUS FORTEMENT SUR LA PÉDALE D'ACCÉLÉRATEUR POUR S'ARRÊTER COMPLÈTEMENT.
- POUR ÉVITER LES MOUVEMENTS BRUSQUES, ESSAYEZ DE SERRER LE(S) FREIN(S) À MAIN PROGRESSIVEMENT.
  - FREIN À MAIN GAUCHE ➔ FREIN DE ROUE AVANT
  - FREIN À MAIN DROIT ➔ FREIN DE ROUE ARRIÈRE

5.7 Sécurité des casques

LE COUREUR DOIT PORTER UN CASQUE EN PERMANENCE.

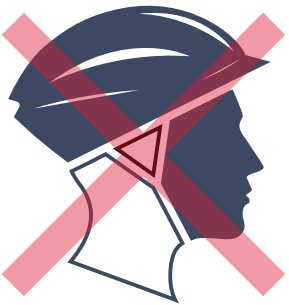

MAUVAIS POSITIONNEMENT :
LE FRONT EST EXPOSÉ.
UNE CHUTE PEUT EN RÉSULTER
DES BLESSURES GRAVES.



POSITIONNEMENT CORRECT :
LE FRONT EST COUVERT
PAR LE CASQUE.

**PORTEZ UN CASQUE, DES VÊTEMENTS, DES CHAUSSURES ET DES ÉQUIPEMENTS DE SÉCURITÉ APPROPRIÉS. ÉVITEZ LES VÊTEMENTS QUI PEUVENT SE COINCER DANS OU SOUS LES ROUES. IL EST RECOMMANDÉ DE PORTER DES CHAUSSURES PLATES ET FERMÉES. PORTEZ UN CASQUE ET UN ÉQUIPEMENT DE PROTECTION HOMOLOGUES ASTM F1492 POUR ÉVITER LES BLESSURES EN CAS D'ACCIDENT.*

5.8 Maximiser la vitesse et le rayon d'action

DANS DES CONDITIONS IDÉALES, LE KILOMÉTRAGE MAXIMUM QUI PEUT ÊTRE ATTEINT PAR BATTERIE COMPLÈTEMENT CHARGÉE EST DE 15 MILES (24,1 KM) EN UTILISANT EXCLUSIVEMENT L'ACCÉLÉRATEUR. LA VITESSE MAXIMUM EST DE 15,5 MPH (25 KM/H). PLUS LE MOTEUR EST SOLLICITÉ, PLUS LA BATTERIE SE DÉCHARGE RAPIDEMENT. LES FACTEURS SUIVANTS AFFECTENT ÉGALEMENT LA VITESSE ET L'AUTONOMIE.

Surface de roulement :
SE DÉPLACER SUR UNE SURFACE RUGUEUSE DEMANDE PLUS DE PUISSANCE MOTRICE QUE DE ROULER SUR UNE SURFACE LISSE.

Poids à vide :
- L'AUGMENTATION DU POIDS (CONDUCTEUR ET CHARGEMENT) RÉDUIT L'AUTONOMIE RÉALISABLE.
- L'AUTONOMIE ET LA VITESSE MAXIMALES PEUVENT ÊTRE ATTEINTES AVEC UN POIDS À VIDE DE 165,4 LB (75 KG) OU MOINS.

Style de conduite :
- LES DÉMARRAGES ET ARRÊTS FRÉQUENTS RÉDUISENT L'AUTONOMIE.
- EN UTILISANT VOTRE PROPRE EFFORT POUR PÉDALER, VOUS RÉDUIREZ LA DEMANDE SUR LE MOTEUR ET AUGMENTEREZ VOTRE AUTONOMIE.

Température de l'air :
LA TEMPÉRATURE IDÉALE POUR L'UTILISATION ET LE STOCKAGE DU VÉLO ÉLECTRIQUE SE SITUE ENTRE 10°C ET 35°C (50°F ET 95°F).

Inclinaison :
LE MOTEUR DOIT TRAVAILLER PLUS FORT EN MONTÉE QU'EN PLAT OU EN DESCENTE.

Entretien de la batterie :
LA CHARGE DE LA BATTERIE APRÈS CHAQUE TRAJET PERMET DE MAINTENIR LA CAPACITÉ ET LA SOLIDITÉ DE LA BATTERIE.

LES INSTRUCTIONS D'ENTRETIEN DE L'UTILISATEUR.

Prenez soin de votre Jetson pour qu'il continue à rouler en douceur et en toute sécurité. Voici comment faire :

Manipuler votre Jetson

- ÉVITEZ D'EXPOSER VOTRE PRODUIT À DES VIBRATIONS IMPORTANTES OU À DES CHOCS PHYSIQUES INTENSES.
- NE JAMAIS DÉMONTER LA BATTERIE.
- CONSERVEZ VOTRE PRODUIT À L'ABRI DE L'EAU ET DE L'HUMIDITÉ.
- ROULEZ SUR DES SURFACES LISSES ET PLATES POUR ÉVITER LA CASSE.
- NE TRANSPORTEZ JAMAIS VOTRE PRODUIT PAR LES ROUES, LE SIÈGE ET/OU LE GUIDON.
- VEILLEZ À NE PAS TIRER OU ACCROCHER LES CÂBLES RELIANT LE MOTEUR AUX COMPOSANTS DU GUIDON.

Instructions de stockage

- CHARGEZ COMPLÈTEMENT LA BATTERIE AVANT DE RANGER LE PRODUIT POUR UNE PÉRIODE PROLONGÉE.
- EN CAS DE STOCKAGE PROLONGÉ, CHARGEZ COMPLÈTEMENT LA BATTERIE UNE FOIS PAR MOIS.
- COUVREZ LE PRODUIT POUR LE PROTÉGER DE LA POUSSIÈRE.
- STOCKEZ LE PRODUIT À L'INTÉRIEUR ET DANS UN ENDROIT SEC À UNE TEMPÉRATURE COMPRISE ENTRE 10°C ET 35°C (50°F ET 95°F).

Nettoyer votre Jetson

- SIÈGE ET CADRE - ESSUYEZ AVEC UN CHIFFON HUMIDE NON POUSSIÉREUX OU IMBIBÉ D'ALCOOL À FRICTION. PASSER ENSUITE UN CHIFFON SEC ET NON POUSSIÉREUX.
- GUIDON - ESSUYEZ-LE AVEC UN SAVON DOUX À L'AIDE D'UN CHIFFON HUMIDE NON POUSSIÉREUX. ENLEVER L'EXCÈS DE SAVON AVEC UN AUTRE CHIFFON HUMIDE.
- COMPOSANTS DES ROUES - ESSUYEZ-LES AVEC UN CHIFFON HUMIDE NON POUSSIÉREUX.
- PNEUS - ESSUYEZ-LES AVEC UN CHIFFON HUMIDE DÉPOUSSIÉRÉ. UN PRODUIT DE FINITION OU UN NETTOYANT POUR PNEUS PEUT ÉGALEMENT ÊTRE UTILISÉ.

⚠ **AVERTISSEMENT :** Ne pas pulvériser ou appliquer de l'eau directement sur le produit. L'eau peut endommager le câblage, le compartiment de la batterie et les feux, et détériorer le cadre, ce qui pourrait entraîner un dysfonctionnement mettant en danger la sécurité du cycliste.

⚠ Précautions concernant les piles

VOTRE PRODUIT EST ÉQUIPÉ D'UNE BATTERIE AU LITHIUM-ION. FAITES ATTENTION LORSQUE VOUS LA MANIPULEZ.

- TENIR LE PRODUIT À L'ÉCART DU FEU ET DE LA CHALEUR EXCESSIVE.
- ÉVITEZ LES CHOCS PHYSIQUES INTENSES, LES VIBRATIONS SÉVÈRES OU LES IMPACTS.
- PROTÉGER LE PRODUIT DE L'EAU OU DE L'HUMIDITÉ.
- NE PAS PLACER OU STOCKER LE PRODUIT EN PILE SUR OU SOUS D'AUTRES OBJETS.
- NE DÉMONTEZ PAS LE PRODUIT OU SA BATTERIE.
- NE JETEZ PAS LE PRODUIT AVEC LES ORDURES MÉNAGÈRES. APPORTEZ LE PRODUIT À UN CENTRE DE TRAITEMENT DES DÉCHETS ÉLECTRONIQUES OU À UN CENTRE DE RECYCLAGE DES PILES. POUR PLUS D'INFORMATIONS SUR LES SITES D'ÉLIMINATION PRÈS DE CHEZ VOUS, CONTACTEZ VOTRE MUNICIPALITÉ OU VOTRE TRANSPORTEUR DE DÉCHETS.
- SI LA BATTERIE DU PRODUIT EST CHAUDE OU PRÉSENTE DES SIGNES DE SURCHAUFFE, SI ELLE ÉMET UNE ODEUR OU UN SON INHABITUEL, SI ELLE FUIT UN LIQUIDE OU UN GAZ, OU SI ELLE CHANGE DE FORME OU DE COULEUR, IL CONVIENT DE LE SIGNALER IMMÉDIATEMENT :
  1. SI LE PRODUIT EST EN COURS D'UTILISATION, ARRÊTEZ IMMÉDIATEMENT DE L'UTILISER. RETIREZ LE CÂBLE DE CHARGEMENT DU PRODUIT S'IL EST BRANCHÉ.
  2. CESSER D'UTILISER LE PRODUIT.
  3. SI VOUS POUVEZ LE FAIRE EN TOUTE SÉCURITÉ, DÉPLACEZ LE PRODUIT DANS UN ESPACE DÉGAGÉ ET À L'ÉCART DE TOUT CE QUI EST INFLAMMABLE.
  4. APPELEZ LES SERVICES D'URGENCE LOCAUX POUR OBTENIR DE L'AIDE.
  5. LAVER SOIGNEUSEMENT À L'EAU COURANTE LES YEUX OU LES PARTIES DE LA PEAU QUI ONT ÉTÉ EN CONTACT AVEC LE LIQUIDE ÉLECTROLYTIQUE DE LA BATTERIE QUI A FUI, ET CONSULTER UN MÉDECIN.
- EN CAS DE PROBLÈME AVEC LA BATTERIE, CONTACTEZ L'ÉQUIPE JETSON CARE.

CONNECTEZ-VOUS AVEC NOUS.

RIDEJETSON.COM/SUPPORT
RIDEJETSON.COM/CHAT

1-844-585-7462

Ne manquez pas de suivre @ridejetson sur les médias sociaux pour découvrir les offres fantastiques, les cadeaux et toutes les dernières nouvelles de Jetson.

VOUS AIMEZ VOTRE VOITURE ?

Laissez un commentaire à l'adresse suivante ridejetson.com/reviews.
Nous sommes impatients de vous entendre !
#MakeMoves




JETSON

UNA GUIDA PER IL VOSTRO VIAGGIO.

IMPORTANTE:
Leggere attentamente e conservare per riferimento futuro.



CON IL sistema di carico intelligente RackIt

JETSON

BOLT PRO X

Bicicletta elettrica.

MODELLO SKU: JBLTPX-BLK

I NOSTRI DUE TOP REGOLE DI EQUITAZIONE:

SIATE SICURI.
DIVERTITEVI!

PRODOTTO A YUEYANG, CINA
IMPORTATO DA TRURIDE TECH LLC.
PO BOX 461, JERSEY CITY, NJ 07302-9998

CODICE DATA: 07/2025
EDIZIONE DEL DOCUMENTO: V2.0
PRODOTTO IN CINA

© 2025, TRURIDE TECH. TUTTI I DIRITTI RISERVATI. PRODOTTO PER TRURIDE TECH LLC.
JETSON® È UN MARCHIO REGISTRATO UTILIZZATO SU LICENZA DA JETSTREAM BRANDS LLC.
NESSUNA PARTE DI QUESTO DOCUMENTO, COMPRESI FORMA, GRAFICA E DESIGN, PUÒ ESSERE
RIPRODOTTA O TRASMESSA IN QUALSIASI FORMA O CON QUALSIASI MEZZO.

Contenuti

Avvertenze di sicurezza 4
Copertura della garanzia e registrazione del prodotto 7
1. Informazioni sul prodotto
1.1 Panoramica del prodotto 8
1.2 Cosa c'è nella scatola 10
1.3 Specifiche del prodotto 11
1.4 Risorse online 11
2. Istruzioni per l'installazione
2.1 Note iniziali 12
2.2 Idoneità del pilota 12
2.3 Svolgimento e ripiegamento del manubrio 13
2.4 Fissare il sedile 15
2.5 Montaggio dei pedali 16
2.6 Messa in sicurezza della campana 17
2.7 Fissare il riflettore anteriore 17
2.8 Ricarica della batteria 18
3. Preparazione alla guida
3.1 Controlli di sicurezza pre-corsa 20
3.2 Gonfiaggio e pressione dei pneumatici 21
3.3 Controllo e regolazione dei freni 22
3.4 Regolazione della rotazione del manubrio . . . 24
3.5 Riposizionamento del sedile 25
4. Istruzioni per l'uso
4.1 Accensione e spegnimento 26
4.2 Controllo del livello di carica della batteria . . . 27
4.3 Uso del faro 27
4.4 Utilizzo della campana 27
4.5 Uso del cavalletto 27
4.6 Utilizzo del portapacchi RackIt Smart Cargo System 28
5. Istruzioni per il trasloco e lo stoccaggio
5.1 In sella alla bicicletta elettrica 30
5.2 Utilizzo dell'assistenza elettronica alla pedalata 30
5.3 Bicicletta tradizionale 30
5.4 Uso dell'acceleratore 31
5.5 Attivazione del controllo della velocità di crociera 31
5.6 Uso dei freni 31
5.7 Sicurezza del casco 32
5.8 Massimizzare la velocità e l'autonomia di guida 33
Istruzioni di manutenzione per l'utente 34
Connettiti con noi 36

AVVERTENZE DI SICUREZZA.

CONSERVARE QUESTE ISTRUZIONI.

ISTRUZIONI SUL RISCHIO DI INCENDIO O DI LESIONI ALLE PERSONE E IMPORTANTI ISTRUZIONI DI SICUREZZA

- Prima dell'uso, leggere attentamente il manuale d'uso e le avvertenze di sicurezza e assicurarsi di aver compreso e accettato tutte le istruzioni di sicurezza. L'utente sarà responsabile di eventuali perdite o danni causati da un uso improprio.
- **Il mancato utilizzo del caricabatterie corretto può provocare incendi ed esplosioni, con conseguenti danni materiali, lesioni e morte.**
- Prima di ogni ciclo di funzionamento, l'operatore deve eseguire i controlli pre-operativi specificati dal costruttore: Che tutte le protezioni e le pastiglie originariamente fornite dal costruttore siano al loro posto e in condizioni di manutenzione; Che l'impianto frenante funzioni correttamente; Che tutte le protezioni degli assali, le protezioni delle catene o altre coperture o protezioni fornite dal costruttore siano al loro posto e in condizioni di manutenzione; Che i pneumatici siano in buone condizioni, gonfiati correttamente e abbiano un battistrada sufficiente; L'area in cui il prodotto deve essere utilizzato deve essere sicura e idonea per un funzionamento sicuro.
- I componenti devono essere sottoposti a manutenzione e riparazione in conformità alle specifiche del produttore e utilizzando solo le parti di ricambio autorizzate dal produttore e l'installazione deve essere eseguita da rivenditori o altre persone qualificate.
- Attenzione a non ricaricare le batterie non ricaricabili.
- Non permettere che mani, piedi, capelli, parti del corpo, indumenti o altri oggetti simili entrino in contatto con le parti in movimento, le ruote o la trasmissione quando il motore è in funzione.
- Questo prodotto non deve essere utilizzato da bambini o da persone con ridotte capacità fisiche, sensoriali o mentali, o con mancanza di esperienza e conoscenza, a meno che non abbiano ricevuto supervisione o istruzioni (IEC 60335-1/A2:2006).
- I bambini non sorvegliati non devono giocare con il prodotto (IEC 60335-1/A2:2006).
- È necessaria la supervisione di un adulto.
- Le unità non devono essere utilizzate per eseguire corse, acrobazie o altre manovre che possano causare la perdita di controllo o azioni o reazioni incontrollate dell'operatore/passeggero.
- Non utilizzare mai in prossimità di veicoli a motore.
- Evitate le asperità, le griglie di scolo e i cambiamenti improvvisi di superficie. Il monopattino potrebbe fermarsi improvvisamente.
- Evitate strade e superfici con acqua, sabbia, ghiaia, sporcizia, foglie e altri detriti. Il bagnato compromette la trazione, la frenata e la visibilità.
- Evitare di circolare in prossimità di gas, vapore, liquidi o polveri infiammabili che potrebbero causare incendi.
- Gli operatori devono attenersi a tutte le raccomandazioni e le istruzioni del costruttore e rispettare tutte le leggi e le ordinanze: Le unità prive di fari devono essere utilizzate solo in condizioni di visibilità adeguate alla luce del giorno; i proprietari devono essere incoraggiati a evidenziare (per la visibilità) l'uso di luci, riflettori e, per le unità a bassa velocità, bandiere di segnalazione su pali flessibili.
- Le persone con le seguenti condizioni devono essere avvertite di non operare: Persone con problemi cardiaci; donne in gravidanza; persone con disturbi alla testa, alla schiena o al collo o con precedenti interventi chirurgici a tali aree del corpo; persone con condizioni mentali o fisiche che potrebbero renderle suscettibili di

lesioni o compromettere la loro destrezza fisica o le loro capacità mentali di riconoscere, comprendere ed eseguire tutte le istruzioni di sicurezza e di essere in grado di affrontare i rischi inerenti all'uso dell'unità.

- Non guidate di notte.
- Non guidare dopo aver bevuto o aver assunto farmaci.
- Non trasportare oggetti durante la guida.
- Non utilizzare mai il prodotto a piedi nudi.
- Indossare sempre le scarpe e tenere i lacci delle scarpe legati.
- Assicuratevi che i piedi siano sempre ben saldi sulla coperta.
- Gli operatori devono sempre utilizzare indumenti protettivi appropriati, tra cui, a titolo esemplificativo, un casco con certificazione appropriata e qualsiasi altro equipaggiamento raccomandato dal produttore: Indossare sempre dispositivi di protezione quali casco, ginocchiere e gomitiere.
- Dare sempre la precedenza ai pedoni.
- Fate attenzione alle cose davanti e lontane da voi.
- Durante la guida, non lasciatevi distrarre, ad esempio rispondendo al telefono o dedicandovi ad altre attività.
- Il prodotto non può essere guidato da più di una persona.
- Quando si guida il prodotto insieme ad altri motociclisti, mantenere sempre una distanza di sicurezza per evitare collisioni.
- Quando si gira, assicurarsi di mantenere l'equilibrio.
- La guida con i freni regolati male è pericolosa e può causare gravi lesioni o morte.
- Il freno può diventare caldo durante il funzionamento, non toccarlo a pelle nuda.
- Un'applicazione troppo brusca o improvvisa dei freni può bloccare una ruota, con il rischio di perdere il controllo e cadere. Un'applicazione improvvisa o eccessiva dei freni può causare lesioni o morte.
- Se il freno si allenta, regolarlo con una chiave esagonale, un cacciavite o un altro strumento adatto, oppure contattare il team di assistenza Jetson.
- Sostituire immediatamente le parti usurate o rotte.
- Prima della guida, verificare che tutte le etichette di sicurezza siano state applicate e comprese.
- Il proprietario deve consentire l'uso e il funzionamento dell'unità dopo aver dimostrato che gli operatori sono in grado di comprendere e utilizzare tutti i componenti dell'unità prima dell'uso.
- Non guidate senza un adeguato addestramento. Non guidare a velocità elevate, su terreni irregolari o su pendii. Non eseguire acrobazie o svolte brusche.
- Consigliato per uso interno.
- L'esposizione prolungata ai raggi UV, alla pioggia e alle intemperie può danneggiare i materiali della custodia; conservare al coperto quando non si usa.
- I dispositivi di mobilità elettrica personale non sono destinati all'uso in luoghi ad alta quota che richiedono una maggiore distanza tra i cavi elettrici nei circuiti elettrici, indicano che non sono destinati all'uso ad altitudini superiori a 2.000 metri sul livello del mare.
- Utilizzare solo le batterie specificate dal produttore
- RIPORRE AL COPERTO QUANDO NON VIENE UTILIZZATO. LASCIARE AL COPERTO DURANTE LA RICARICA O QUANDO NON VIENE UTILIZZATO PER LA GUIDA.
- **AVERTISSEMENT** - Risque d'incendie - Aucune des pieces ne peut être réparée par l'utilisateur.
- **AVVERTENZA** - Rischio di incendio e scosse elettriche - Nessuna parte riparabile dall'utente.
- Attenzione: Rischio di incendio
- Il ciclista non deve superare le 220 libbre (99,8 kg).

MODIFICHE

Non tentare di smontare, modificare, riparare o sostituire l'unità o qualsiasi componente dell'unità senza le istruzioni del Jetson Care Team. Questa operazione invalida la garanzia e può provocare malfunzionamenti che possono causare lesioni.

PRECAUZIONI SUPPLEMENTARI PER IL FUNZIONAMENTO

Non sollevare il prodotto da terra mentre è acceso e le ruote sono in movimento. In questo modo le ruote possono girare liberamente e causare lesioni a voi stessi o ad altre persone nelle vicinanze. Non saltate sopra o sotto il prodotto e non saltate mentre lo usate. Tenere sempre i piedi ben piantati sul poggiapiedi durante il funzionamento. Controllare sempre la carica della batteria prima dell'uso.

SMALTIMENTO DELLA BATTERIA USATA



La batteria può contenere sostanze pericolose che possono mettere in pericolo l'ambiente e la salute umana. Il simbolo riportato sulla batteria e/o sulla confezione indica che la batteria usata non deve essere trattata come rifiuto urbano. Le batterie devono essere smaltite presso un punto di raccolta appropriato per il riciclaggio. Assicurandovi che le batterie usate siano smaltite correttamente, contribuirete a prevenire potenziali conseguenze negative per l'ambiente e la salute umana. Il riciclaggio dei materiali contribuisce alla conservazione delle risorse naturali. Per ulteriori informazioni sul riciclaggio delle batterie usate, contattare il servizio di smaltimento rifiuti del proprio comune.

AVVISO DI CONFORMITÀ

Questo dispositivo è conforme alla Parte 15 delle norme FCC. Il funzionamento è soggetto alle due condizioni seguenti: (1) il dispositivo non può causare interferenze dannose e (2) deve accettare qualsiasi interferenza ricevuta, comprese quelle che possono causare un funzionamento indesiderato. Attenzione: Cambiamenti o modifiche a questa unità non espressamente approvati dalla parte responsabile della conformità possono invalidare l'autorizzazione dell'utente all'uso dell'apparecchiatura. NOTA: Questo apparecchio è stato testato ed è risultato conforme ai limiti previsti per i dispositivi digitali di Classe B, ai sensi della Parte 15 delle norme FCC. Questi limiti sono concepiti per fornire una protezione ragionevole contro le interferenze dannose in un'installazione residenziale. Questa apparecchiatura genera, utilizza e può irradiare energia a radiofrequenza e, se non viene installata e utilizzata secondo le istruzioni, può causare interferenze dannose alle comunicazioni radio. Tuttavia, non è possibile garantire che non si verifichino interferenze in una particolare installazione. Se questa apparecchiatura causa interferenze dannose alla ricezione radiotelevisiva, che possono essere determinate spegnendo e riaccendendo l'apparecchiatura, l'utente è invitato a cercare di correggere l'interferenza con una o più delle seguenti misure:

- Riorientare o riposizionare l'antenna ricevente.
- Aumentare la distanza tra l'apparecchiatura e il ricevitore.
- Collegare l'apparecchio a una presa di corrente su un circuito diverso da quello a cui è collegato il ricevitore.
- Consultare il rivenditore o un tecnico radiotelevisivo esperto.
- Per garantire la conformità ai limiti FCC di Classe B, è necessario utilizzare cavi schermati con questa unità.

⚠ ATTENZIONE:

La mancata osservanza delle seguenti istruzioni può causare lesioni al bambino o ad altri.

- Durante il montaggio, tenere le parti più piccole lontano dalla portata dei bambini.
- L'accessorio deve essere montato e smontato da un adulto.
- Ispezionare frequentemente il prodotto per verificare l'assenza di danni.

*** È RICHIESTO L'ASSEMBLAGGIO DA PARTE DI UN ADULTO.**

⚠ ATTENZIONE:

Per ridurre il rischio di lesioni, è necessaria la supervisione di un adulto. Non utilizzare mai su carreggiate, in prossimità di veicoli a motore, su o in prossimità di pendenze o gradini ripidi, piscine o altri specchi d'acqua; indossare sempre le scarpe e non consentire mai l'utilizzo di più di un pilota.

⚠ ATTENZIONE:

Osservare sempre le precauzioni di base quando si utilizza questo prodotto, tra cui le seguenti:

(A) Leggere tutte le istruzioni prima di utilizzare il prodotto.

(B) Per ridurre il rischio di lesioni, è indispensabile una stretta sorveglianza quando il prodotto viene utilizzato in prossimità dei bambini.

(C) Non inserire le dita o le mani nel prodotto.

(D) Non utilizzare il prodotto se il cavo di alimentazione elastico o il cavo di uscita sono schiacciati, hanno l'isolamento rotto o presentano altri segni di danneggiamento.

(E) Per tutte le apparecchiature. Le istruzioni devono indicare: Questo apparecchio non è destinato all'uso in ambienti con temperature inferiori a -10°F o superiori a 40°F.

(F) Per tutti i dispositivi, le istruzioni devono includere le seguenti informazioni: La batteria è stata progettata per essere caricata quando la temperatura ambiente è compresa tra 0°C (32°F) e 40°C (104°F). Non caricare mai la batteria quando la temperatura ambiente non rientra in questo intervallo.

PROPOSIZIONE 65 DELLA CALIFORNIA

⚠ ATTENZIONE:

QUESTO PRODOTTO PUÒ ESPORRE A SOSTANZE CHIMICHE, TRA CUI IL CADMIO, CHE SECONDO LO STATO DELLA CALIFORNIA PUÒ CAUSARE CANCRO E DIFETTI ALLA NASCITA O ALTRI DANNI RIPRODUTTIVI.
PER ULTERIORI INFORMAZIONI:
WWW.P65WARNINGS.CA.GOV.

GARANZIA GENERALE LIMITATA

IL NUOVO PRODOTTO JETSON È GARANTITO CONTRO I DIFETTI DI MATERIALI E DI FABBRICAZIONE COME INDICATO SU RIDEJETSON.COM/GARANZIA PER UN PERIODO DI TEMPO A PARTIRE DALLA DATA DI ACQUISTO ORIGINALE AL DETTAGLIO, SE UTILIZZATO IN CONFORMITÀ CON I MANUALI D'USO DI JETSON (FARE RIFERIMENTO A RIDEJETSON.COM/SUPPORT). **IN BASE A QUESTA GARANZIA, L'UTENTE POTRÀ RIVOLGERSI A JETSON ANCHE NEL CASO IN CUI ABBIA ACQUISTATO IL PRODOTTO JETSON PRESSO UNO DEI NOSTRI RIVENDITORI AUTORIZZATI.** PER LEGGERE I TERMINI COMPLETI DELLA NOSTRA GARANZIA, VISITARE IL SITO RIDEJETSON.COM/WARRANTY.

REGISTRAZIONE DEL PRODOTTO

REGISTRATE IL VOSTRO NUOVO JETSON PER OTTENERE RAPIDAMENTE UN'ASSISTENZA PERSONALIZZATA SUL PRODOTTO E SULLA GARANZIA. FATE LA VOSTRA MOSSA SU RIDEJETSON.COM/PAGES/REGISTRATION.

COPERTURA DELLA GARANZIA E REGISTRAZIONE DEL PRODOTTO.

Per esercitare il proprio prodotto garanzia o per informazioni sulla copertura della garanzia, contattateci direttamente.

www.ridejetson.com

1. CIRCA IL VOSTRO PRODOTTO.

1.1 Panoramica del prodotto

1. MANUBRIO
   A. FRENO A MANO SINISTRO
   B. MORSETTO DEL MANUBRIO
   C. RIFLETTORE ANTERIORE
   D. INDICATORI LUMINOSI DELLA BATTERIA
   E. FRENO A MANO DESTRO
   F. PULSANTE DI ACCENSIONE
   G. CAMPANA
   H. PULSANTE DEL CONTROLLO DELLA VELOCITÀ DI CROCIERA E DEI FARI
   I. ACCELERAZIONE ACCELERATORE
2. STELO
3. CHIUSURA A LIBRO CON ANELLO DI BLOCCAGGIO
4. FARO
5. RIFLETTORE RUOTA (×2; ANTERIORE E POSTERIORE)
6. RUOTA (×2; ANTERIORE E POSTERIORE)
7. FRENO A DISCO (×2; ANTERIORE E POSTERIORE)
8. VALVOLA DEL PNEUMATICO CON CAPPUCCIO ANTIPOLVERE (×2; ANTERIORE E POSTERIORE)
9. PARAFANGO (×2; ANTERIORE E POSTERIORE)
10. PORTA DI RICARICA CON COPERCHIO
11. MANIGLIA DI TRASPORTO
12. POSTO A SEDERE*
13. MORSETTO DEL SEDILE
14. PEDALE CON RIFLETTORI* (×2; DESTRA E SINISTRA)
15. RIFLETTORE POSTERIORE
16. RACKIT SMART CARGO SISTEMA RACK
    A. RIFLETTORE
    B. ANELLO DI FISSAGGIO BUNGEE(×2; DESTRA E SINISTRA)
17. CAVALLETTO
18. CARICABATTERIE
19. CAVO DI RICARICA
20. CINGHIA BUNGEE

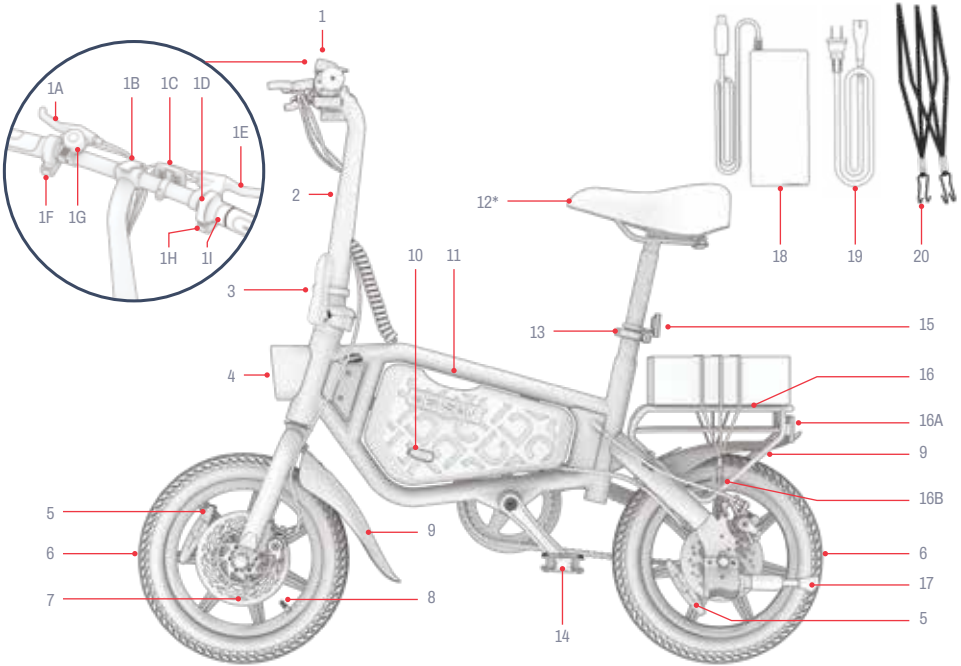

**RICHIEDE IL MONTAGGIO*

NOTA: LE IMMAGINI POTREBBERO NON RIFLETTERE L'ASPETTO ESATTO DEL PRODOTTO REALE.

1.2 Cosa c'è nella scatola

STRUMENTI INCLUSI PER IL MONTAGGIO, LA REGOLAZIONE E LA MANUTENZIONE:

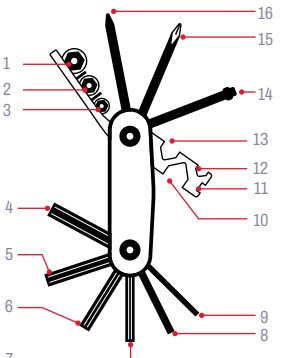

MULTI-TOOL IDENTIFICAZIONE DELLA PUNTA:	
1. PRESA DA 10 MM	9. CHIAVE A BRUGOLA DA 2 MM
2. PRESA DA 9 MM	10. CHIAVE ESAGONALE DA 15 MM
3. PRESA DA 8 MM	11. CHIAVE PER RAGGI CALIBRO 14
4. CHIAVE A BRUGOLA DA 6 MM	12. CHIAVE ESAGONALE DA 8 MM
5. CHIAVE A BRUGOLA DA 5 MM	13. CHIAVE ESAGONALE DA 10 MM
6. CHIAVE A BRUGOLA DA 4 MM	14. VITE DI CALZA
7. CHIAVE A BRUGOLA DA 3 MM	15. CACCIAVITE A CROCE
8. 2.CHIAVE A BRUGOLA DA 5 MM	16. CACCIAVITE A TESTA PIATTA

- Multi-tool

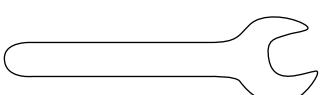

- chiave a stella da 15 mm

1.3 Specifiche del prodotto

- LIMITE DI PESO: 220,0 LB | 99,8 KG
- PESO DEL PRODOTTO: 43,3 LB | 19,6 KG
- ETÀ CONSIGLIATA: 12+
- DIMENSIONI DEL PRODOTTO, APERTO:
  44.5 IN (L) × 19.3 IN (W) × 39.4 IN (H) | 110.0 CM (L) × 49.0 CM (W) × 100.0 CM (H)
- DIMENSIONI DEL PRODOTTO, PIEGATO:
  44.5 IN (L) × 13.6 IN (W) × 26.6 IN (H) | 110.0 CM (L) × 34.5 CM (W) × 67.6 CM (H)
- DIMENSIONI DEL PNEUMATICO: 12,0 POLLICI (A) × 2,5 POLLICI (L) | 30,5 CM (A) × 6,3 CM (L)
- VELOCITÀ MASSIMA: 15,5 MPH* | 25,0 KM/H*
- AUTONOMIA MASSIMA DELL'ACCELERATORE: 15.0 MIGLIA | 24,1 KM *, **
- TIPO DI FRENO: DISCO ANTERIORE E POSTERIORE
- BATTERIA: 36 V, 6,0 AH
- TIPO DI BATTERIA: IONI DI LITIO
- MOTORE: 350W***
- USCITA CARICABATTERIE: 42VDC, 1,5A MAX
- CERTIFICAZIONE UL: UL 100 - 240V
- TEMPO DI RICARICA: CIRCA 5 ORE
- PRESSIONE DEGLI PNEUMATICI CONSIGLIATA: 36 - 40 PSI

**LA PORTATA DEL PRODOTTO, LA VELOCITÀ, LA DURATA DELLA BATTERIA E ALTRE SPECIFICHE POSSONO VARIARE IN BASE ALLE CONDIZIONI DI GUIDA DEL PILOTA E DI .*

***QUANDO IL TEST È STATO EFFETTUATO TRASPORTANDO 165,4 LB | 75,0 KG, CON UNA TEMPERATURA DELL'ARIA DI 77,0°F | 25,0°C E A UNA VELOCITÀ DI 15,5 MPH | 25,0 KM/H. PER ULTERIORI DETTAGLI SULLE CONDIZIONI CHE POSSONO INFLUIRE SULL'AUTONOMIA, CONSULTARE LA SEZIONE 5.8.*

****POTENZA DI PICCO*

1.4 Risorse online

Scansione per i nostri più prodotto aggiornato materiali di onboarding e risorse di supporto.

Trovate questo manuale d'uso online su https://cdn.shopify.com/s/files/1/2530/6734/files/BOLT-PRO-X_MANUAL-web-1749153482743.pdf

Trovate la nostra collezione di manuali d'uso su https://ridejetson.com/pages/product-manuals

2. ISTRUZIONI PER L'INSTALLAZIONE.

2.1 Note iniziali

- INIZIATE LA VOSTRA AVVENTURA NEL MODO GIUSTO. PRIMA DI UTILIZZARE QUESTO PRODOTTO, LEGGERE ATTENTAMENTE L'INTERO MANUALE D'USO, COMPRESE LE AVVERTENZE DI SICUREZZA. ASSICURARSI DI AVER COMPRESO, ACCETTATO E RISPETTATO TUTTE LE AVVERTENZE:
  - RACCOMANDAZIONI DEL PRODUTTORE.
  - ISTRUZIONI E AVVERTENZE DI SICUREZZA.
  - LEGGI E ORDINANZE LOCALI IN MATERIA DI EQUITAZIONE E FUNZIONAMENTO.

- PRIMA DI PROCEDERE AL MONTAGGIO, PRESTARE ATTENZIONE AL MOMENTO DELL'APERTURA DELLA CONFEZIONE. (FARE RIFERIMENTO ALLA SEZIONE 4.5)

- LE INDICAZIONI FORNITE IN QUESTO MANUALE - DESTRA, SINISTRA, AVANTI/AVANTI E DIETRO/INDIETRO - SONO ORIENTATE COME LE VEDREBBE IL CICLISTA SEDUTO SULLA E-BIKE. IL "LATO DESTRO" DELLA E-BIKE, AD ESEMPIO, È IL LATO IN CUI SI TROVA LA MANO DESTRA DEL CICLISTA.

2.2 Idoneità del pilota

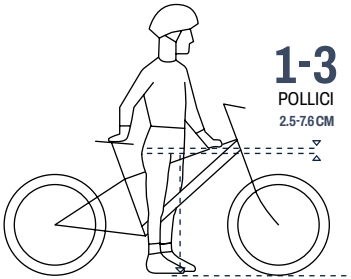

Per una guida sicura e confortevole, deve esserci uno spazio libero di almeno 1-3 pollici (2.5-7.6 cm) tra l'inguine e il tubo superiore del telaio della bicicletta quando il ciclista si trova a cavallo del prodotto con entrambi i piedi a terra.

2.3 Svolgimento e ripiegamento del manubrio

QUANDO DISPIEGARLO: PER L'ALLESTIMENTO E LA GUIDA
QUANDO PIEGARE: PER LO STOCCAGGIO E IL TRASPORTO

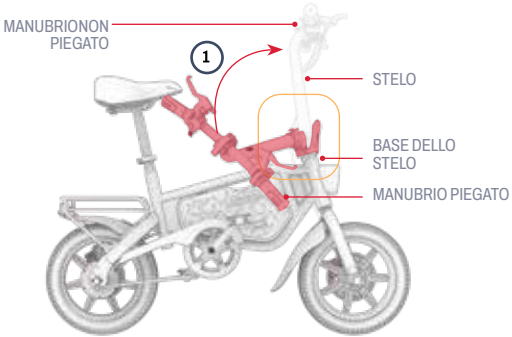

Da svelare:

1. SOLLEVARE DELICATAMENTE IL MANUBRIO FINO A QUANDO L'ATTACCO MANUBRIO È APPOGGIATO VERTICALMENTE SULLA BASE DELL'ATTACCO MANUBRIO.
2. SPINGERE LA CHIUSURA A LIBRO VERSO L'INTERNO FINO A FARLA SCATTARE IN POSIZIONE CHIUSA (AGGANCIATA).
3. FISSARE LA CHIUSURA CON L'ANELLO DI BLOCCAGGIO: RUOTARE L'ANELLO IN SENSO ORARIO ATTORNO ALLO STELO FINCHÉ LA LINGUETTA DELL'ANELLO NON SI INSERISCE NELLA FESSURA DELLA LINGUETTA DELLA CHIUSURA.
4. VERIFICARE CHE IL CHIAVISTELLO SIA FISSATO ASSICURANDOSI CHE NON POSSA ESSERE APERTO.

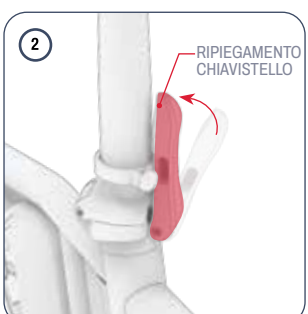

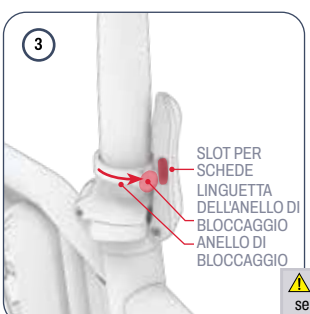



⚠ **IMPORTANTE:** non utilizzare mai l'e-bike senza che la chiusura a libro sia chiusa e assicurata dall'anello di bloccaggio.

Per piegare:

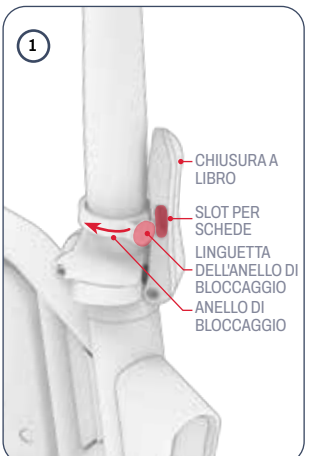

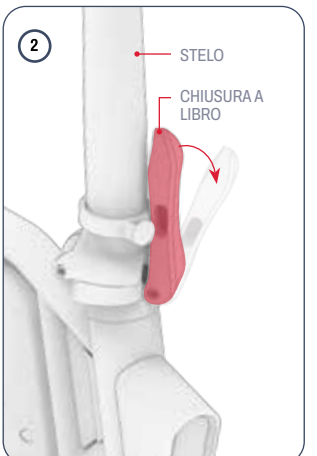

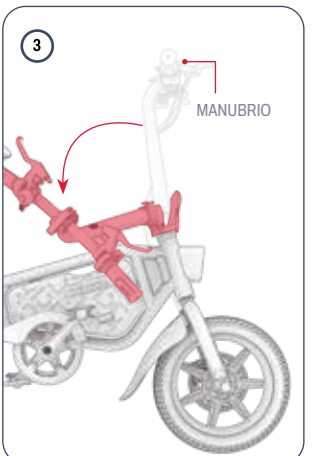

1. RUOTARE L'ANELLO DI BLOCCAGGIO IN SENSO ANTIORARIO ATTORNO ALLO STELO FINO A QUANDO LA LINGUETTA NON FUORIESCE DALLA FESSURA DELLA LINGUETTA SULLA CHIUSURA A LIBRO.

2. TENERE FERMO LO STELO E TIRARE LA CHIUSURA A LIBRO APERTA (SGANCIATA).

3. ABBASSARE DELICATAMENTE IL MANUBRIO VERSO IL LATO DELLA BICICLETTA OPPOSTO ALLA CHIUSURA A LIBRO.

2.4 Fissare il sedile

1. APRIRE IL FERMO DEL MORSETTO DEL SEDILE.
2. INDIVIDUARE IL SEGNO DI "INSERIMENTO MINIMO" INCISO VICINO ALLA PARTE INFERIORE DEL REGGISELLA.
3. TENERE IL SEDILE IN POSIZIONE SOPRA LA BICICLETTA.
4. ABBASSARE IL REGGISELLA ATTRAVERSO IL MORSETTO E NEL TUBO SELLA FINCHÉ IL SEGNO DI "INSERIMENTO MINIMO" NON SI TROVA SOTTO IL MORSETTO. **NOTA:** SE L'APERTURA DEL MORSETTO È TROPPO STRETTA PER RICEVERE IL REGGISELLA, È POSSIBILE ALLARGARLA RUOTANDO LA MANOPOLA DEL MORSETTO IN SENSO ANTIORARIO TENENDO FERMO IL FERMO.
5. TENENDO IL SEDILE ALL'ALTEZZA DESIDERATA, CHIUDERE IL FERMO DEL MORSETTO. USARE LA MANO PER ESERCITARE UNA PRESSIONE VERSO IL BASSO SULLA SELLA. SE IL REGGISELLA SCIVOLA PIÙ IN BASSO NEL TUBO, RIPORTARLO IN POSIZIONE E STRINGERE IL MORSETTO RUOTANDO LA MANOPOLA IN SENSO ORARIO.
6. VERIFICARE CHE IL SEDILE SIA BEN FISSATO.

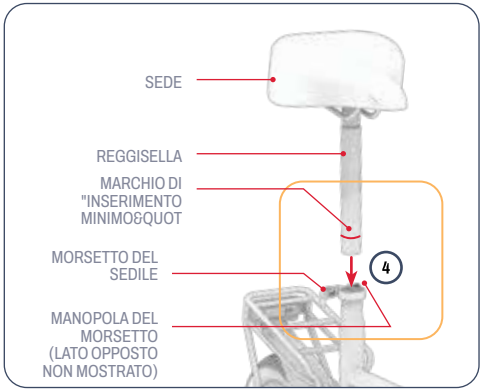



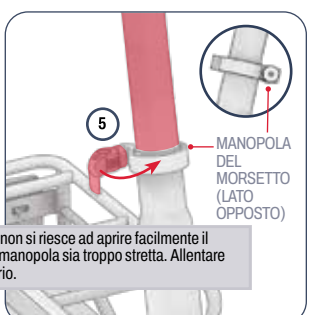



⚠ **RISOLUZIONE DEI PROBLEMI:** Se non si riesce ad aprire facilmente il fermo del morsetto, è possibile che la manopola sia troppo stretta. Allentare la manopola ruotandola in senso antiorario.

2.5 Montaggio dei pedali

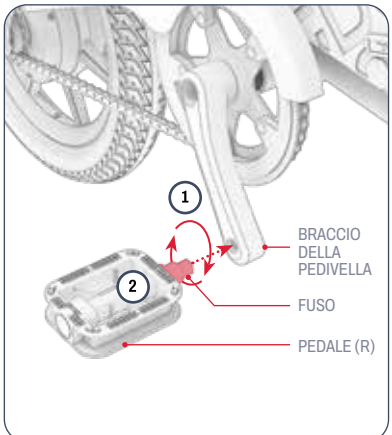

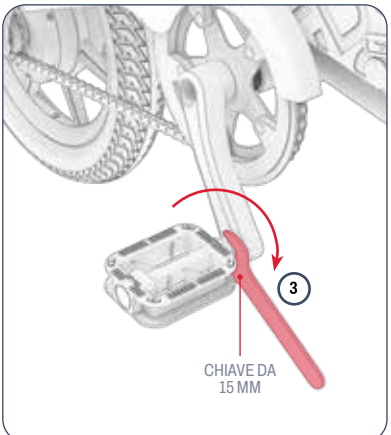

È NECESSARIA LA CHIAVE DA 15 MM.

1. ALLINEARE IL FUSO DEL PEDALE CONTRASSEGNATO CON "R" CON IL FORO ALL'ESTREMITÀ DEL BRACCIO DELLA PEDIVELLA SUL LATO DESTRO DELLA BICICLETTA.
2. TENERE FERMA LA BASE DEL PEDALE E, FACENDO ATTENZIONE CHE IL MANDRINO ENTRI DRITTO NEL FORO, USARE L'ALTRA MANO PER RUOTARE IL MANDRINO **IN SENSO ORARIO** NEL FORO PER QUALCHE GIRO.
3. UTILIZZARE LA CHIAVE PER COMPLETARE L'INSERIMENTO E IL SERRAGGIO DEL MANDRINO NEL BRACCIO DELLA PEDIVELLA.
4. VERIFICARE CHE IL PEDALE DESTRO SIA BEN SALDO.
5. RIPETERE I PASSAGGI DA 2 A 5 CON IL PEDALE DESTRO ("L").

IMPORTANTE: Il mandrino del pedale destro è filettato al contrario e deve essere inserito e serrato con giri **in senso antiorario .**

2.6 Messa in sicurezza della campana

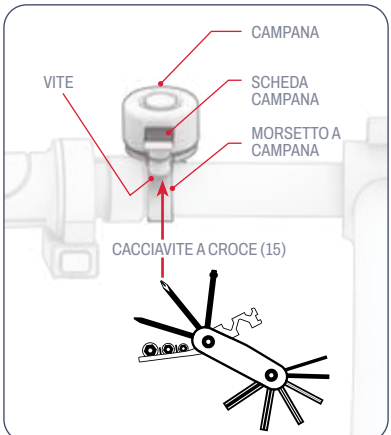

È NECESSARIA LA PUNTA DEL CACCIAVITE A CROCE (15) DEL MULTIUTENSILE.

1. ALLENTARE (MA NON RIMUOVERE) LA VITE SUL MORSETTO DELLA CAMPANA RUOTANDOLA IN SENSO ANTIORARIO PER 1-2 GIRI CON LA PUNTA DEL CACCIAVITE A CROCE (15) DEL MULTIUTENSILE.
2. RUOTARE LA CAMPANA INTORNO AL MANUBRIO FINO A QUANDO LA LINGUETTA DELLA CAMPANA SI TROVA IN UN PUNTO FACILMENTE RAGGIUNGIBILE DAL POLLICE SINISTRO DEL PILOTA TENENDO IL MANUBRIO.
3. TENENDO LA CAMPANA IN QUESTA POSIZIONE, STRINGERE IL MORSETTO RUOTANDO LA VITE IN SENSO ORARIO CON IL CACCIAVITE.

2.7 Fissare il riflettore anteriore

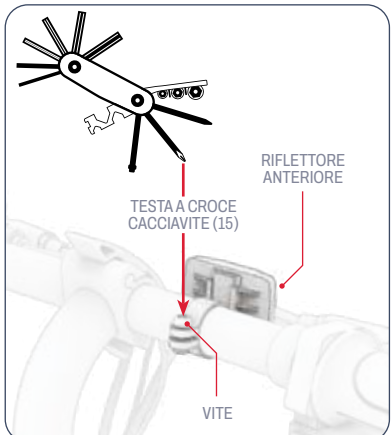

È NECESSARIA LA PUNTA DEL CACCIAVITE A CROCE (15) DEL MULTIUTENSILE.

1. RUOTARE IL MORSETTO DEL CATARIFRANGENTE ANTERIORE INTORNO AL MANUBRIO FINCHÉ IL CATARIFRANGENTE NON È RIVOLTO VERSO LA PARTE ANTERIORE DELLA BICICLETTA.
2. FAR SCORRERE IL CATARIFRANGENTE VERSO IL CENTRO DEL MANUBRIO FINO A QUANDO IL MORSETTO DEL CATARIFRANGENTE NON RISULTA ADERENTE ALLA PARTE PIÙ SPESSA DEL MANUBRIO.
3. SE NECESSARIO, STRINGERE ULTERIORMENTE IL MORSETTO DEL MANUBRIO RUOTANDO LA VITE IN SENSO ORARIO CON LA PUNTA DEL CACCIAVITE A CROCE (15) DEL MULTIUTENSILE.

2.8 Ricarica della batteria

1. COLLEGARE IL CAVO DI RICARICA AL CARICATORE
2. APRIRE IL COPERCHIO DELLA PORTA DI RICARICA SU .
3. COLLEGARE IL CAVO DI RICARICA ALLA PARETE, QUINDI INSERIRE IL CARICABATTERIE NELLA PORTA DI RICARICA.
4. QUANDO L'INDICATORE LUMINOSO SUL CARICATORE PASSA DA ROSSO A VERDE, LA BATTERIA HA RAGGIUNTO LA CARICA COMPLETA. RIMUOVERE IL CARICATORE DALLA PORTA DI RICARICA E SCOLLEGARE IL CAVO DALLA PRESA DI CORRENTE.
5. CHIUDERE IL COPERCHIO DELLA PORTA DI RICARICA.

NOTA: possono essere necessarie circa 5 ore per portare la batteria a una carica completa. Caricare completamente la batteria prima del primo utilizzo.

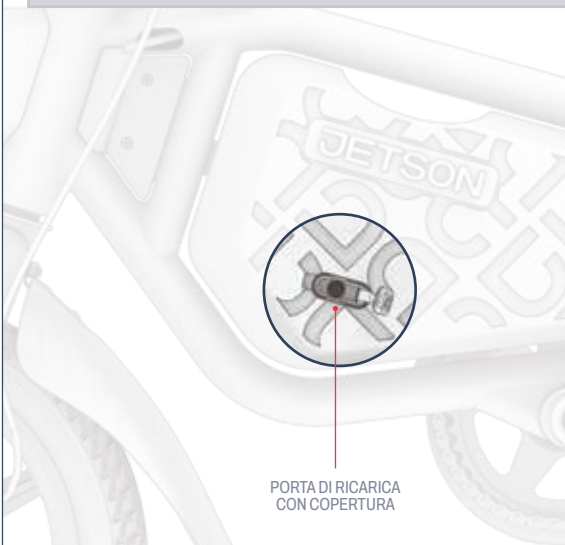

PORTA DI RICARICA CON COPERTURA

INDICATORE DI CARICA SPIA SUL CARICATORE:	ROSSO ILLUMINAZIONE RICARICA	ILLUMINAZIONE VERDE RICARICA COMPLETA

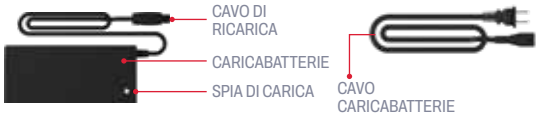

Note importanti sulla ricarica:

- TENERE SEMPRE CHIUSA LA PORTA DI RICARICA QUANDO NON SI CARICA ATTIVAMENTE LA BATTERIA.
- NON ACCENDERE MAI IL PRODOTTO MENTRE È IN CARICA.
- NON UTILIZZARE RUBINETTI DI ALIMENTAZIONE RIPOSIZIONABILI.
- PER UNA MIGLIORE SALUTE DELLA BATTERIA, CARICARLA COMPLETAMENTE DURANTE OGNI SESSIONE DI RICARICA (CIRCA 5 ORE).
- NON LASCIARE MAI IL PRODOTTO IN CARICA DURANTE LA NOTTE O PER PERIODI PROLUNGATI.
- NON TENTARE DI RIMUOVERE O SMONTARE LA BATTERIA.
- INTERVALLO DI TEMPERATURA AMBIENTE DI CARICA: 32°F (0°C) - 104°F (40°C)
- TEMPERATURA AMBIENTE DI FUNZIONAMENTO: 32°F(0°C)-104°F(40°C)
- TENERE SEMPRE CHIUSO IL COPERCHIO DELLA PORTA DI RICARICA QUANDO NON SI CARICA ATTIVAMENTE IL PRODOTTO.
- NON UTILIZZARE QUESTO PRODOTTO SE IL CAVO DI ALIMENTAZIONE FLESSIBILE O IL CAVO DI USCITA È FRAZIONATO, HA L'ISOLAMENTO ROTTO O QUALSIASI ALTRO SEGNO DI DANNO.
- VERIFICARE CHE IL NUMERO DI MODELLO DEL CARICABATTERIE RIPORTATO SULL'ETICHETTA CORRISPONDA AL NUMERO DI MODELLO DEL CARICABATTERIE ELENCATO SOPRA.
- VERIFICARE CHE L'ETICHETTA DEL CARICABATTERIE LO IDENTIFICHI COME COMPATIBILE CON IL PROPRIO MODELLO JETSON. IL NOME E LA SKU DEL MODELLO JETSON SONO RIPORTATI SU UN'ETICHETTA APPLICATA SULLA PARTE SUPERIORE, LATERALE O INFERIORE DEL TELAIO O DEL PIANO DI APPOGGIO DEL PRODOTTO.

IMPORTANTE:

UTILIZZARE SOLO IL CARICABATTERIE IN DOTAZIONE O UNO OTTENUTO DIRETTAMENTE DA JETSON CON IL CODICE JY-420150 O IL CODICE PJBLTPX-CH.

⚠ IL MANCATO UTILIZZO DEL CARICABATTERIE CORRETTO PUÒ PROVOCARE INCENDI ED ESPLOSIONI.



QUESTO È UN ESEMPIO DI MARCATURA IL VOSTRO CARICABATTERIE.

3. PREPARAZIONE DA CAVALCARE.

3.1 Controlli di sicurezza pre-corsa

ESEGUITE QUESTI IMPORTANTI CONTROLLI DI SICUREZZA PRIMA DI OGNI VIAGGIO:

Freni:
- ASSICURATEVI CHE I FRENI FUNZIONINO CORRETTAMENTE E CHE LE LEVE DEL FRENO A MANO SIANO FISSATE AL MANUBRIO E LUBRIFICATE IN MODO DA COMPRIMERSI FACILMENTE.
- ASSICURARSI CHE LE PASTIGLIE DEI FRENI NON SIANO USURATE E CHE SIANO CENTRATE E ALLINEATE CON IL ROTORE.

Telaio:
- CONTROLLARE CHE IL TELAIO DELLA BICICLETTA E LA FORCELLA NON SIANO DANNEGGIATI, PIEGATI O ROTTI.
- ASSICURARSI CHE IL BULLONE DA STELO A FORCELLA NON SIA SERRATO ECCESSIVAMENTE. UN BULLONE TROPPO STRETTO PUÒ CAUSARE UN MALFUNZIONAMENTO CHE METTE A RISCHIO LA SICUREZZA DEL CICLISTA.
- VERIFICARE CHE IL SISTEMA DI TRASMISSIONE SIA FUNZIONANTE E FISSATO SALDAMENTE AL TELAIO.

Pedivelle e pedali:
- VERIFICARE CHE I PEDALI SIANO BEN SERRATI ALLE PEDIVELLE.
- VERIFICARE CHE LE PEDIVELLE E IL SISTEMA DI TRASMISSIONE SIANO SALDAMENTE SERRATI AL TELAIO DELLA BICICLETTA.

Sterzo:
- VERIFICARE CHE LO STELO SIA FISSATO, CON IL CHIAVISTELLO CHIUSO E PROTETTO DALL'ANELLO DI BLOCCAGGIO.
- VERIFICARE CHE IL MANUBRIO SIA FISSATO IN POSIZIONE DAL MORSETTO DEL MANUBRIO.

Ruote:
- CONTROLLARE CHE I PNEUMATICI NON PRESENTINO SEGNI DI USURA ECCESSIVA O DANNI.
- ASSICURARSI CHE I PNEUMATICI SIANO GONFIATI ALLA PRESSIONE CONSIGLIATA DI 36-40 PSI.
- CONTROLLARE CHE I RAGGI DELLE RUOTE NON SIANO ROTTI.
- CONTROLLARE CHE I CERCHI DELLE RUOTE NON SIANO DANNEGGIATI O PIEGATI.
- CONTROLLARE CHE I DADI DELL'ASSALE SIANO SERRATI.

3.2 Gonfiaggio e pressione dei pneumatici

PRIMA DELLA PRIMA USCITA, È NECESSARIO AGGIUNGERE ARIA AGLI PNEUMATICI PER PORTARLI ALLA PRESSIONE CONSIGLIATA DI **36-40 PSI** (LIBBRE PER POLLICE QUADRATO). PRIMA DI OGNI USCITA, CONTROLLATE CON UN MANOMETRO CHE LA PRESSIONE DEI PNEUMATICI RIENTRI IN QUESTO INTERVALLO.

Per aggiungere aria:

1. RIMUOVERE IL CAPPUCCIO ANTIPOLVERE DALLA VALVOLA DEL PNEUMATICO SU UNA RUOTA RUOTANDOLO IN SENSO ANTIORARIO. METTERE DA PARTE.
2. SEGUIRE LE ISTRUZIONI DEL PRODUTTORE DELLA POMPA D'ARIA PER INSERIRE L'ARIA NEL PNEUMATICO. CONTROLLARE PERIODICAMENTE CON UN MANOMETRO E CONTINUARE AD AGGIUNGERE ARIA FINO A RAGGIUNGERE 36-40 PSI.
3. RIMUOVERE LA POMPA DELL'ARIA E SOSTITUIRE LA VALVOLA ANTIPOLVERE RUOTANDOLA IN SENSO ORARIO.
4. RIPETERE L'OPERAZIONE CON L'ALTRO PNEUMATICO.

IMPORTANTE: Per gonfiare i pneumatici della e-bike, utilizzare esclusivamente una pompa d'aria manuale. Non utilizzare mai un compressore d'aria per evitare di far scoppiare le camere d'aria.

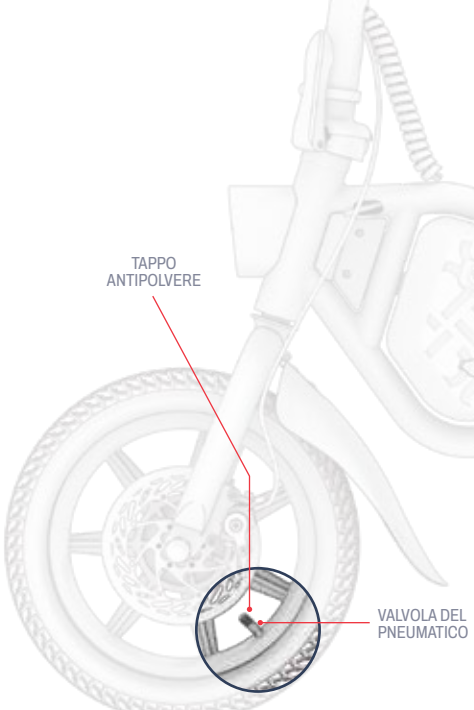

3.3 Controllo e regolazione dei freni

Controllo della sicurezza e della funzionalità dei freni:

DOPO IL MONTAGGIO E PRIMA DI OGNI CORSA, VERIFICARE CHE I FRENI FUNZIONINO CORRETTAMENTE E IN MODO SICURO PER RALLENTARE E ARRESTARE LA RUOTA ESEGUENDO LE SEGUENTI OPERAZIONI:

1. CAMMINARE CON LA BICICLETTA E TIRARE DELICATAMENTE IL FRENO A MANO SINISTRO.
2. CONTROLLARE CHE LA PINZA ANTERIORE SI CHIUDA CORRETTAMENTE SUL DISCO E RALLENTI LA ROTAZIONE DELLA RUOTA.
3. RIPETERE L'OPERAZIONE, TIRANDO IL FRENO A MANO SINISTRO CON MAGGIORE PRESSIONE E VERIFICANDO CHE LA RUOTA ANTERIORE SI ARRESTI.
4. RIPETERE I PASSAGGI DA 1 A 3 CON IL FRENO A MANO DESTRO E LA RUOTA POSTERIORE.

Controllo della sicurezza e della funzionalità dei freni:

POTREBBE ESSERE NECESSARIA LA PUNTA DELLA CHIAVE A BRUGOLA DA 5 MM (5) DEL MULTIUTENSILE.

I FRENI DELLE BICICLETTE RICHIEDONO CHE TUTTI GLI ELEMENTI SIANO ESATTAMENTE ALLINEATI E POSIZIONATI PER FUNZIONARE CORRETTAMENTE. UNO SFREGAMENTO O UN CIGOLIO (COSTANTE O INTERMITTENTE) PROVENIENTE DALL'AREA DEI FRENI È UN BUON INDICATORE DEL FATTO CHE QUALCOSA NON È ALLINEATO E DEVE ESSERE REGOLATO.

LA CAUSA DEL RUMORE È PROBABILMENTE UNA PINZA DISALLINEATA, CHE CAUSA LO SFREGAMENTO DELLE PASTIGLIE DEI FRENI AL SUO INTERNO CONTRO IL DISCO ANCHE QUANDO LA PINZA È APERTA. LE PASTIGLIE DOVREBBERO ENTRARE IN CONTATTO CON IL DISCO SOLO QUANDO LA PINZA È CHIUSA PERCHÉ IL FRENO A MANO È STATO TIRATO.

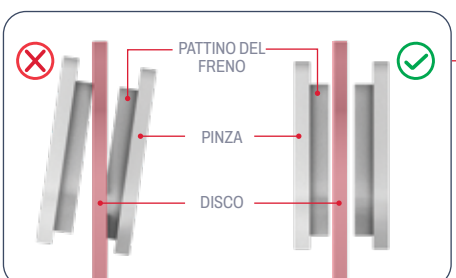

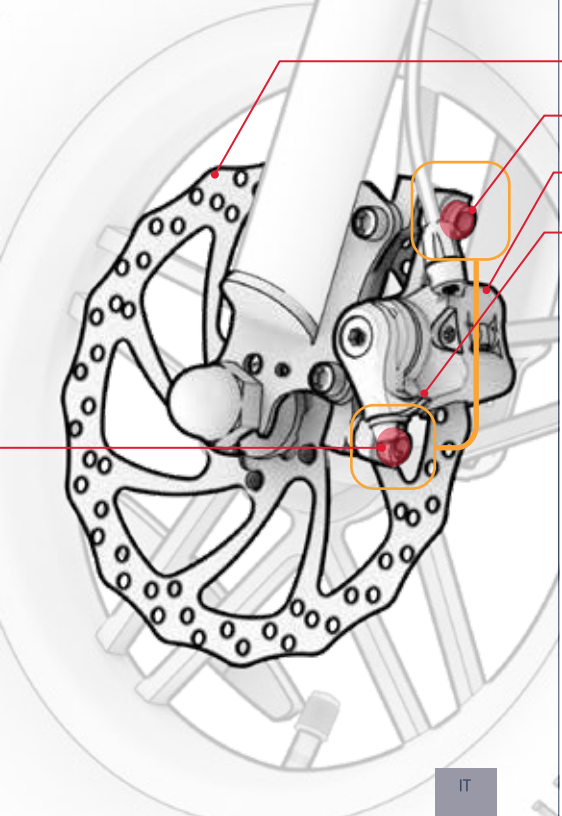

Regolazione della pinza del freno:

1. SUL FRENO DA REGOLARE, INDIVIDUARE LA PINZA, LE PASTIGLIE E IL DISCO.
2. SOLLEVATE LA RUOTA DELLA BICICLETTA E FATELA GIRARE. OSSERVATE IL DISCO CHE RUOTA TRA LE PASTIGLIE DEI FRENI E NOTATE QUALE PASTIGLIA SFREGA CONTRO IL DISCO.
3. APPOGGIARE LA BICICLETTA SUL CAVALLETTO. (VEDERE LA SEZIONE 4.5).
4. GUARDANDO LA PINZA DAL RETRO DELLA RUOTA, INDIVIDUARE IL BULLONE SOPRA E QUELLO SOTTO LA PINZA. UTILIZZARE LA CHIAVE A BRUGOLA DA 5 MM PER CIASCUN BULLONE, RUOTANDOLO IN SENSO ANTIORARIO PER 4 - 5 ROTAZIONI.
5. SPOSTARE LA PINZA FUORI DALL'ALLINEAMENTO FINCHÉ NON SI VERIFICANO LE SEGUENTI CONDIZIONI:
   - LA PARTE SUPERIORE DELLE PASTIGLIE È ALLINEATA AL BORDO DEL DISCO.
   - NESSUNA PARTE DI UNA DELLE DUE PIASTRE TOCCA IL DISCO.
   - LE PASTIGLIE SONO PARALLELE AL DISCO.
6. CON LA PINZA NELLA POSIZIONE DESIDERATA, SERRARE COMPLETAMENTE UN BULLONE E POI L'ALTRO RUOTANDOLO IN SENSO ORARIO CON LA CHIAVE A BRUGOLA.
7. CONTROLLARE CHE LA PINZA SIA BEN SALDA ED ESEGUIRE NUOVAMENTE IL CONTROLLO DELLA SICUREZZA E DELLA FUNZIONALITÀ DEI FRENI (INIZIO DELLA SEZIONE 3.3).

3.4 Regolazione della rotazione del manubrio

IL MANUBRIO PUÒ ESSERE RUOTATO LEGGERMENTE IN AVANTI O ALL'INDIETRO IN MODO CHE TUTTE LE CARATTERISTICHE E LE FUNZIONI PRESENTI SIANO NELLA POSIZIONE IDEALE. I FRENI DEVONO ESSERE FACILMENTE RAGGIUNGIBILI DURANTE LA GUIDA E DEVONO AVERE UN'ANGOLAZIONE IDEALE PER OGNI UTENTE. I FRENI A MANO, IN PARTICOLARE, DEVONO AVERE UN'ANGOLAZIONE CHE NE FACILITI LA PRESA.

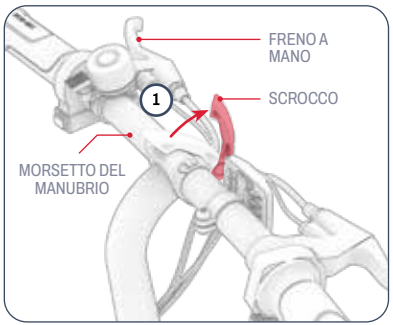

1. APRIRE IL FERMO DEL MORSETTO DEL MANUBRIO.

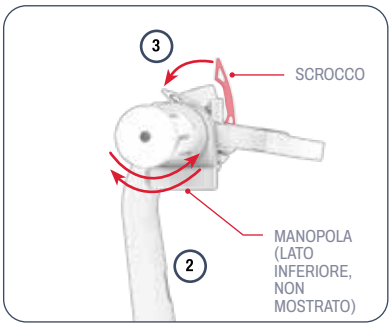

2. RUOTARE IL MANUBRIO IN AVANTI O INDIETRO PER RIPOSIZIONARLO.
3. TENENDO IL MANUBRIO NELLA NUOVA POSIZIONE, CON L'ALTRA MANO SPINGERE LA CHIUSURA.

RISOLUZIONE DEI PROBLEMI: Se il manubrio non rimane bloccato con il morsetto chiuso, potrebbe essere necessario stringere il morsetto. Innanzitutto, aprire la chiusura del morsetto. Quindi, stringere la manopola ruotandola in senso orario per qualche giro e richiudere il fermo del morsetto. Se non si riesce a chiudere il fermo con facilità, è possibile che la manopola sia troppo stretta. Allentare leggermente la manopola ruotandola in senso antiorario per ½ rotazione.

3.5 Riposizionamento del sedile

QUANDO IL CICLISTA È SEDUTO SULLA SELLA E HA UN PIEDE SUL PEDALE NEL PUNTO PIÙ BASSO DI ROTAZIONE DEL PEDALE, IL GINOCCHIO DEVE ESSERE LEGGERMENTE PIEGATO. LE GAMBE NON DEVONO MAI ESSERE COMPLETAMENTE DISTESE DURANTE LA PEDALATA.

1. APRIRE IL FERMO DEL MORSETTO DEL SEDILE.
2. SOLLEVARE O ABBASSARE IL SEDILE NELLA POSIZIONE DESIDERATA, FACENDO ATTENZIONE A NON SOLLEVARE IL SEDILE TANTO DA FAR APPARIRE IL SEGNO DI "INSERIMENTO MINIMO" SOPRA IL MORSETTO. (SE IL MORSETTO DEL SEDILE È TROPPO STRETTO PER CONSENTIRE AL MONTANTE DI SCORRERE FACILMENTE VERSO L'ALTO E VERSO IL BASSO, ALLARGARE L'APERTURA DEL MORSETTO RUOTANDO LA MANOPOLA IN SENSO ANTIORARIO)
3. TENENDO IL SEDILE IN POSIZIONE, CHIUDERE IL FERMO DEL MORSETTO E, SE NECESSARIO, SERRARE NUOVAMENTE LA MANOPOLA DEL MORSETTO RUOTANDOLA IN SENSO ORARIO.

⚠ **IMPORTANTE:** Non guidate mai con il segno di "inserimento minimo" visibile sopra il morsetto della sella.

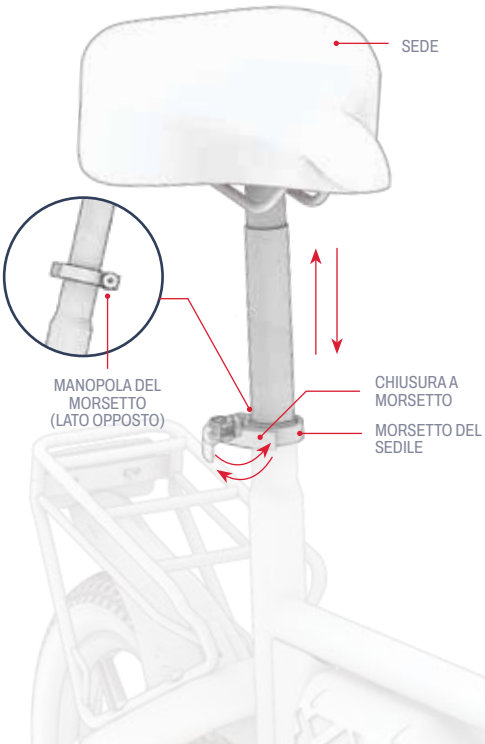

4. ISTRUZIONI PER L'USO.

4.1 Accensione e spegnimento

PER ACCENDERE O SPEGNERE L'E-BIKE: PREMERE RAPIDAMENTE IL PULSANTE DI ACCENSIONE.

FUNZIONE DI AUTOSPEGNIMENTO INTELLIGENTE:
DOPO 10 MINUTI SENZA MOVIMENTO, LA E-BIKE SI SPEGNERÀ AUTOMATICAMENTE. PREMERE RAPIDAMENTE IL PULSANTE DI ACCENSIONE PER RIACCENDERLA.

IMPORTANTE:
- Per preservare la carica della batteria, ricordate sempre di spegnere la bicicletta quando fate un pit stop o la riponete per la notte.
- Spegnere la bicicletta quando si cammina, in modo da non innestare il motore girando inavvertitamente l'acceleratore.

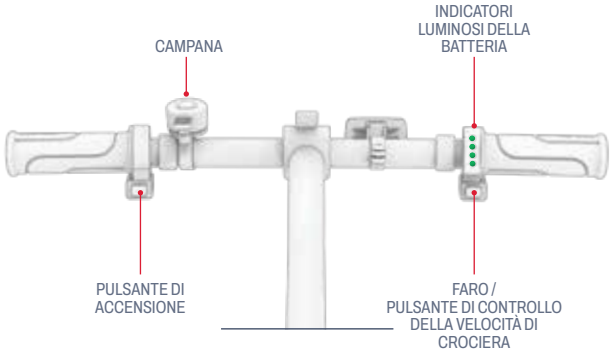

4.2 Controllo del livello di carica della batteria

È POSSIBILE TENERE SOTTO CONTROLLO IL LIVELLO DI CARICA DELLA BATTERIA OSSERVANDO LE SPIE DI CARICA DELLA STESSA.

BATTERIA INDICATORE LUCI	PERCENTUALE DI CARICA RESIDUA APPROSSIMATIVA*
4 VERDE LUCI	76% - 100%
3 VERDE LUCI	51% - 75%
2 VERDE LUCI	26% - 50%
1 VERDE LUCI	<25% Ricarica il tuo Jetson ORA!

IMPORTANTE: la capacità della bicicletta di raggiungere la velocità massima può essere influenzata dal livello di carica della batteria. Si può notare una riduzione della velocità quando la carica della batteria scende al di sotto del 25%.

IMPORTANTE: quando la carica della batteria scende allo 0%, la e-bike si spegne. Ricaricare la batteria alla massima potenza (vedere la sezione 2.8) prima della prossima uscita.

**SOLO PER APPROSSIMAZIONE. PUÒ VARIARE IN BASE ALL'USO.*

4.3 Uso del faro

SE SI VIAGGIA IN CONDIZIONI DI SCARSA ILLUMINAZIONE, ACCENDERE IL FARO PER VEDERE MEGLIO LA STRADA DAVANTI A SÉ E I MOTOCICLISTI IN ARRIVO POSSONO VEDERVI MEGLIO. IL FARO SI ACCENDE SOLO QUANDO ANCHE IL MOTORE È ACCESO.

PER ACCENDERE O SPEGNERE I FARI: TENERE PREMUTO IL PULSANTE DEI FARI / CRUISE CONTROL PER 4 SECONDI.

4.4 Utilizzo della campana

UTILIZZATE IL CAMPANELLO PER AVVISARE GLI ALTRI CICLISTI E I PEDONI.

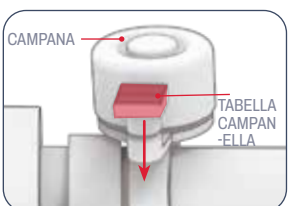

PER SUONARE LA CAMPANA: PREMERE RAPIDAMENTE E CON FORZA LA LINGUETTA DELLA CAMPANA CON IL POLLICE DELLA MANO SINISTRA.

4.5 Uso del cavalletto

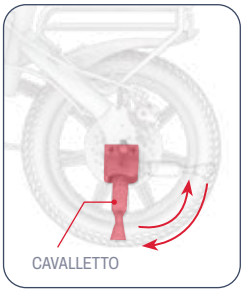

PER USARE IL CAVALLETTO: ABBASSATELO E INCLINATE DELICATAMENTE LA VOSTRA E-BIKE SU DI ESSO PER METTERVI IN PIEDI.

PER SOLLEVARE IL CAVALLETTO: RUOTARLO DI NUOVO VERSO L'ALTO.

⚠ **IMPORTANTE:** sollevare sempre il cavalletto prima della guida.

Personalizzate la vostra e-bike per le vostre esigenze di trasporto.
Esaminate questa pagina per saperne di più sul sistema e sugli accessori RackIt disponibili per il trasporto.

4.6 Utilizzo del portapacchi RackIt Smart Cargo System

LA VOSTRA E-BIKE È DOTATA DEL PORTAPACCHI JETSON RACKIT SMART CARGO SYSTEM, PROGETTATO PER TRASPORTARE GLI ACCESSORI "CLICK ON, CLICK OFF"*.

PER ATTIVARE O DISATTIVARE UN ACCESSORIO
Eseguire la scansione di questo per ottenere le istruzioni.



*Accessori non inclusi. La selezione può variare.

Per fissare il carico con la cinghia elastica in dotazione:

1. POSIZIONARE IL CARICO SULLA RASTRELLIERA.
2. INFILARE 1 GANCIO DI UNA CINGHIA ELASTICA IN UN OCCHIELLO DI FISSAGGIO DELLA CREMAGLIERA.
3. STENDERE LA CINGHIA ELASTICA SOPRA IL CARICO E INTORNO AL PORTAPACCHI FINO A QUANDO NON È TESA.
4. FISSARE L'ALTRO GANCIO DELLA CINGHIA BUNGEE NELL'ALTRO OCCHIELLO DI FISSAGGIO DEL BUNGEE.
5. CONTROLLARE CHE LA CINGHIA ELASTICA E IL CARICO SIANO BEN FISSATI.

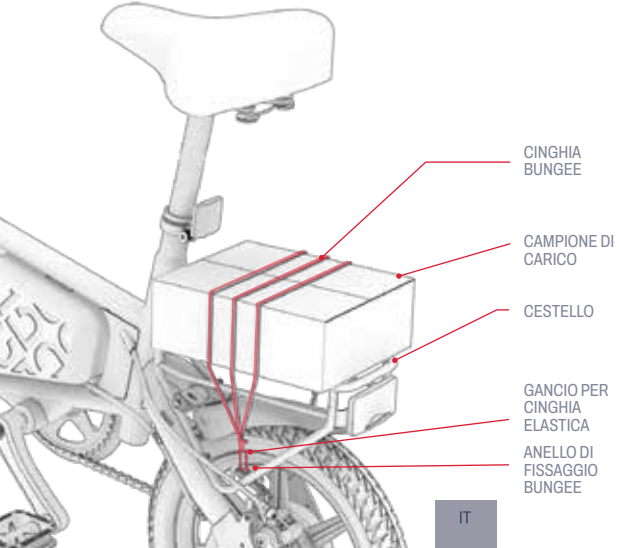

⚠ **IMPORTANTE:** la cinghia bungee deve essere sempre aderente al carico. A seconda delle dimensioni del carico e della lunghezza della cinghia bungee, potrebbe essere necessario avvolgere la cinghia sotto il portapacchi e sopra il carico prima di fissare il secondo gancio in un anello di fissaggio bungee.

PER LA SICUREZZA E LA PROTEZIONE:

- Fissare sempre il carico al portapacchi con una cinghia elastica. Non viaggiare mai con il carico non fissato.
- Limitare il trasporto del contenuto sul rack a 25 LB (11,3 kg).
- Assicurarsi che il peso totale trasportato (pilota più carico) non superi le 220 LB (100 kg).
- Non riempire eccessivamente il rack.
- Assicurarsi sempre che nessuna parte del carico sia d'intralcio a ruote, freni, pedali, catene o altri movimenti o meccanismi della bicicletta.

IMPORTANTE:

- L'aggiunta di un carico di peso significativo può influire sulle prestazioni della e-bike. Per maggiori dettagli sulle condizioni che possono influire sulle prestazioni, vedere la sezione 5.8.
- Non lasciare mai il carico incustodito sulla e-bike.

5. ISTRUZIONI PER IL TRASLOCO E LO STOCCAGGIO.

5.1 In sella alla bicicletta elettrica

PARTITE CON IL VOSTRO JETSON IN 4 MODI DIVERSI:

1. CON PEDALATA ASSISTITA (SEZIONE 5.2)
2. UTILIZZANDO SOLO L'ALIMENTAZIONE A PEDALE (SEZIONE 5.3)
3. UTILIZZO DELL'ACCELERATORE PER LA POTENZA DI TUTTO IL MOTORE (SEZIONE 5.4)
4. CLICCATO SU CRUISE CONTROL (SEZIONE 5.5)

5.2 Utilizzo dell'assistenza elettronica alla pedalata

QUANDO SI PEDALA CON L'ALIMENTAZIONE ATTIVATA, IL MOTORE DÀ UNA SPINTA AI PEDALI PER INTEGRARE LO SFORZO. CON LA "PEDALATA ASSISTITA", SI PUÒ ANDARE PIÙ LONTANO E PIÙ VELOCEMENTE CON UNO SFORZO MINORE.

PER MANTENERE IL CONTROLLO DELLA VELOCITÀ, LA SPINTA DELLA PEDALATA ASSISTITA SARÀ PROPORZIONALE ALLO SFORZO.

- **PEDALATA PIÙ DOLCE** ➔ PICCOLI INCREMENTI DI ASSISTENZA MOTORIA PER MANTENERE UNA VELOCITÀ MODERATA.
- **PEDALATA PIÙ DURA** ➔ MAGGIORI INCREMENTI DI ASSISTENZA AL MOTORE, IN MODO DA POTER PEDALARE A UN RITMO PIÙ **SOSTENUTO**.

5.3 Bicicletta tradizionale

POTETE GUIDARE LA VOSTRA E-BIKE COME UNA BICI TRADIZIONALE, USANDO SOLO LA FORZA DEI PEDALI. BASTA PEDALARE COME SU UNA BICI TRADIZIONALE, SENZA ACCENDERE IL MOTORE.

NOTA: senza la bicicletta accesa, non è possibile utilizzare il faro.

5.4 Uso dell'acceleratore

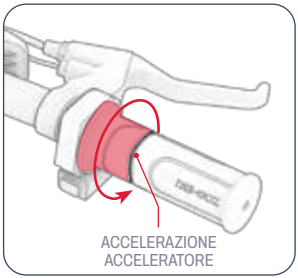

PER GUIDARE LA E-BIKE COME UNA BICICLETTA A MOTORE, SMETTETE DI PEDALARE E TENETE I PIEDI APPOGGIATI SUI PEDALI. PER ACCELERARE, RUOTATE LENTAMENTE L'ACCELERATORE VERSO DI VOI CON LA MANO DESTRA.

- PIÙ SI RUOTA L'ACCELERATORE, PIÙ IL MOTORE SI INNESTA E PIÙ SI VIAGGIA VELOCEMENTE.
- PER EVITARE IMPROVVISE IMPENNATE DI VELOCITÀ, RUOTATE SEMPRE L'ACCELERATORE GRADUALMENTE.

PER RALLENTARE: ALLENTARE DELICATAMENTE L'ACCELERATORE .

⚠ **IMPORTANTE:** appoggiate sempre i piedi sui pedali, anche quando non state pedalando. Non utilizzate mai i piedi a penzoloni sul lato della bicicletta.

5.5 Attivazione del controllo della velocità di crociera

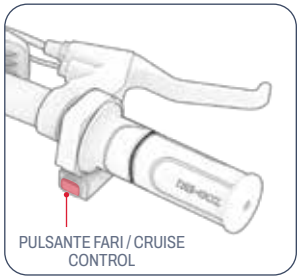

IL CRUISE CONTROL BLOCCA LA BICICLETTA A UNA CERTA ANDATURA. UNA VOLTA IMPOSTATO IL CRUISE CONTROL, IL MOTORE FARÀ IL LAVORO PER MANTENERE L'ANDATURA, SENZA BISOGNO DI ACCELERARE O PEDALARE.

1. UTILIZZARE L'ACCELERATORE PER RAGGIUNGERE E MANTENERE LA VELOCITÀ DESIDERATA.
2. PREMERE RAPIDAMENTE IL PULSANTE DEI FARI E DEL CRUISE CONTROL CON IL POLLICE DESTRO.
3. LASCIATE L'ACCELERATORE, TENETE I PIEDI FERMI SUI PEDALI E GODETEVI LA CORSA.

PER DISATTIVARE IL CONTROLLO DELLA VELOCITÀ DI CROCIERA: GIRARE DELICATAMENTE L'ACCELERATORE, PREMERE UNO DEI FRENI A MANO, O PREMERE RAPIDAMENTE IL PULSANTE DEL CRUISE CONTROL.

5.6 Uso dei freni

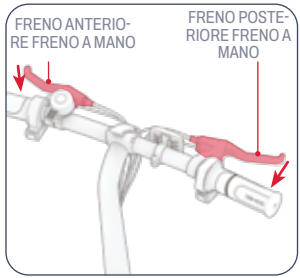

- PREMERE UNO O ENTRAMBI I FRENI A MANO PER RALLENTARE.
- STRINGERE CON PIÙ FORZA PER FERMARSI COMPLETAMENTE.
- PER EVITARE MOVIMENTI BRUSCHI, CERCATE DI PREMERE GRADUALMENTE IL FRENO A MANO.
  - FRENO A MANO SINISTRO ➔ FRENO RUOTA ANTERIORE
  - FRENO A MANO DESTRO ➔ FRENO DELLA RUOTA POSTERIORE

5.7 Sicurezza del casco

IL PILOTA DEVE INDOSSARE SEMPRE IL CASCO.



POSIZIONAMENTO ERRATO:
LA FRONTE È ESPOSTA.
UNA CADUTA POTREBBE PROVOCARE
IN CASO DI LESIONI GRAVI.



POSIZIONAMENTO CORRETTO:
LA FRONTE È COPERTA
DAL CASCO.

**INDOSSATE IL CASCO, UN ABBIGLIAMENTO ADEGUATO, SCARPE E DISPOSITIVI DI SICUREZZA. EVITARE INDUMENTI CHE POSSANO IMPIGLIARSI NELLE RUOTE O SOTTO DI ESSE. SI CONSIGLIA DI INDOSSARE SCARPE BASSE E CHIUSE. INDOSSARE UN CASCO E UN EQUIPAGGIAMENTO PROTETTIVO APPROVATO ASTM F1492 PER EVITARE LESIONI IN CASO DI INCIDENTE.*

5.8 Massimizzazione della velocità e dell'autonomia di guida

IN CONDIZIONI IDEALI, IL CHILOMETRAGGIO MASSIMO CHE SI PUÒ OTTENERE CON UNA BATTERIA COMPLETAMENTE CARICA È DI 15 MIGLIA (24,1 KM) SE SI USA ESCLUSIVAMENTE L'ACCELERATORE. LA VELOCITÀ MASSIMA È DI 25 KM/H. PIÙ IL MOTORE DEVE LAVORARE, PIÙ LA BATTERIA SI SCARICHERÀ RAPIDAMENTE. ANCHE I SEGUENTI FATTORI INFLUISCONO SULLA VELOCITÀ E SULL'AUTONOMIA.

Superficie di guida:
PER VIAGGIARE SU UNA SUPERFICIE RUVIDA È NECESSARIA UNA MAGGIORE POTENZA DEL MOTORE RISPETTO A UNA SUPERFICIE LISCIA.

Peso di trasporto:
- PIÙ PESO (PILOTA PIÙ CARICO) DIMINUISCE L'AUTONOMIA RAGGIUNGIBILE.
- L'AUTONOMIA E LA VELOCITÀ MASSIME POSSONO ESSERE RAGGIUNTE CON UN PESO DI CARICO PARI O INFERIORE A 75 KG.

Stile di guida:
- GLI AVVIAMENTI E GLI ARRESTI FREQUENTI RIDUCONO L'AUTONOMIA DI GUIDA.
- L'UTILIZZO DEL PROPRIO SFORZO PER PEDALARE ALLEGGERISCE LA RICHIESTA DEL MOTORE E AUMENTA L'AUTONOMIA DI GUIDA.

Temperatura dell'aria:
LA TEMPERATURA IDEALE PER LA GUIDA E LA CONSERVAZIONE DELLA E-BIKE È COMPRESA TRA 50°F E 95°F (10°C - 35°C).

Inclinazione:
IL MOTORE DEVE LAVORARE DI PIÙ IN SALITA CHE IN PIANURA O IN DISCESA.

Manutenzione della batteria:
LA RICARICA TEMPESTIVA DELLA BATTERIA DOPO OGNI CORSA CONTRIBUISCE A MANTENERNE LA CAPACITÀ E LA RESISTENZA.

ISTRUZIONI PER LA MANUTENZIONE DA PARTE DELL'UTENTE.

Prendetevi cura del vostro Jetson per mantenerlo in perfetta efficienza e sicurezza. Ecco come fare:

Gestire il vostro Jetson

- EVITARE DI ESPORRE IL PRODOTTO A FORTI VIBRAZIONI O A IMPATTI FISICI INTENSI.
- NON SMONTARE MAI LA BATTERIA.
- TENERE IL PRODOTTO LONTANO DA ACQUA E UMIDITÀ.
- GUIDARE SU SUPERFICI LISCE E PIATTE PER EVITARE ROTTURE.
- NON TRASPORTATE MAI IL PRODOTTO PER LE RUOTE, IL SEDILE E/O IL MANUBRIO.
- FARE ATTENZIONE A NON TIRARE O STRAPPARE IL CABLAGGIO CHE COLLEGA IL MOTORE AI COMPONENTI DEL MANUBRIO.

Istruzioni per la conservazione

- CARICARE COMPLETAMENTE LA BATTERIA PRIMA DI RIPORRE IL PRODOTTO PER LUNGHI PERIODI DI TEMPO.
- IN CASO DI STOCCAGGIO PER PERIODI PROLUNGATI, CARICARE COMPLETAMENTE LA BATTERIA UNA VOLTA AL MESE.
- COPRIRE IL PRODOTTO PER PROTEGGERLO DALLA POLVERE.
- CONSERVARE IL PRODOTTO AL CHIUSO E IN UN LUOGO ASCIUTTO, A UNA TEMPERATURA COMPRESA TRA 50°F E 95°F (10°C - 35°C).

Pulizia di Jetson

- SEDILE E TELAIO - PULIRE CON UN PANNO UMIDO PRIVO DI POLVERE O CON UN PANNO IMBEVUTO DI ALCOL. QUINDI PASSARE UN PANNO ASCIUTTO E PRIVO DI POLVERE.
- MANUBRIO - PULIRE CON SAPONE NEUTRO UTILIZZANDO UN PANNO UMIDO PRIVO DI POLVERE. RIMUOVERE L'ECCESSO DI SAPONE CON UN PANNO UMIDO SEPARATO.
- COMPONENTI DELLE RUOTE - PULIRE CON UN PANNO UMIDO PRIVO DI POLVERE.
- PNEUMATICI - PULIRE CON UN PANNO UMIDO PRIVO DI POLVERE. È POSSIBILE UTILIZZARE ANCHE UN PRODOTTO PER LA FINITURA DEI PNEUMATICI O UN DETERGENTE.

⚠ **AVVERTENZA:** non spruzzare o applicare acqua direttamente sul prodotto. L'acqua può danneggiare il cablaggio, il vano batteria e le luci, nonché deteriorare il telaio: tutto ciò potrebbe causare un malfunzionamento che mette a rischio la sicurezza del ciclista.

⚠ Precauzioni per le batterie

IL PRODOTTO È DOTATO DI UNA BATTERIA AGLI IONI DI LITIO. FATE ATTENZIONE QUANDO LA MANEGGIATE.

- TENERE IL PRODOTTO LONTANO DAL FUOCO E DAL CALORE ECCESSIVO.
- EVITARE URTI FISICI INTENSI, FORTI VIBRAZIONI O IMPATTI.
- PROTEGGERE IL PRODOTTO DALL'ACQUA O DALL'UMIDITÀ.
- NON COLLOCARE O CONSERVARE IL PRODOTTO IN PILA SOPRA O SOTTO ALTRI OGGETTI.
- NON SMONTARE IL PRODOTTO O LA BATTERIA.
- NON SMALTIRE IL PRODOTTO CON I RIFIUTI QUOTIDIANI. PORTARE IL PRODOTTO IN UN IMPIANTO DEDICATO AI RIFIUTI ELETTRONICI O IN UN CENTRO DI RICICLAGGIO DELLE BATTERIE. PER ULTERIORI INFORMAZIONI SUI SITI DI SMALTIMENTO PIÙ VICINI A VOI, CONTATTATE IL VOSTRO COMUNE O IL TRASPORTATORE DI RIFIUTI.
- SE LA BATTERIA DEL PRODOTTO SI SURRISCALDA O MOSTRA SEGNI DI SURRISCALDAMENTO, EMETTE UN ODORE O UN SUONO INSOLITO, PERDE FLUIDI O GAS O CAMBIA FORMA O COLORE, È NECESSARIO INTERVENIRE IMMEDIATAMENTE:
  1. SE IN USO, INTERROMPERE IMMEDIATAMENTE L'UTILIZZO DEL PRODOTTO. RIMUOVERE IL CAVO DI RICARICA DAL PRODOTTO SE È COLLEGATO.
  2. INTERROMPERE L'USO DEL PRODOTTO.
  3. SE È SICURO, SPOSTARE IL PRODOTTO IN UNO SPAZIO LIBERO E LONTANO DA QUALSIASI COSA INFIAMMABILE.
  4. CHIAMARE I SERVIZI DI EMERGENZA LOCALI PER RICEVERE ASSISTENZA.
  5. LAVARE ACCURATAMENTE CON ACQUA CORRENTE PULITA GLI OCCHI O LE AREE DELLA PELLE CHE SONO VENUTE A CONTATTO CON IL LIQUIDO ELETTROLITICO DELLA BATTERIA FUORIUSCITO E RIVOLGERSI A UN MEDICO.
- IN CASO DI PROBLEMI CON LA BATTERIA, CONTATTARE IL TEAM DI ASSISTENZA JETSON.

COLLEGATEVI CON NOI.

RIDEJETSON.COM/SUPPORTO
RIDEJETSON.COM/CHAT

1-844-585-7462

Assicuratevi di seguire @ridejetson sui social media per conoscere fantastiche offerte, omaggi e tutte le ultime novità di Jetson.

VI PIACE IL VOSTRO MEZZO?

Lasciate una recensione su ridejetson.com/recensioni.
Non vediamo l'ora di sentirvi!
#MakeMoves




JETSON

دليل لرحلتك

مهم:
اقرأ بعناية واحتفظ بما يلي
للرجوع إليها مستقبلاً



يتميز بنظام RackIt الذكي للشحن
RackIt Cargo System

JETSON

BOLT PRO X
دراحةكهربائية.

الموديل SKU(S): JBLTPX-BLK

أفضل اثنين من أفضل اثنين
قواعد الركوب:

كن آمناً.
استمتع بوقتك!

صُنع في يوبانغ، الصين
مستورد من شركة TRURIDE TECH LLC.
ص.ب. 461، حيرسي سيتي، حيرسي سيتي، نيوجيرسي
07302-9998

رمز التاريخ: 07/2025
إصدار المستند: الإصدار 2.0
صُنع في الصين

© TRURED TECH.2025. جميع الحقوق محفوظة. تم التصنيع لصالح شركة TRURIDE TECH LLC.
®JETSON علامة تجارية مسجلة مستخدمة بموجب ترخيص من شركة JETSTREAM BRANDS LLC.
لا يجوز إعادة إنتاج أو نقل أي جزء من هذا المستند، بما في ذلك الشكل والرسومات والتصميم، بأي شكل أو بأي وسيلة.

المحتويات

تحذيرات السلامة 4
تغطية الضمان وتسحيل المنتج 7
1. نبذة عن منتحك
1.1 نظرة عامة على المنتج 8
1.2 ماذا يوحد في الصندوق 10
1.3 مواصفات المنتج 11
1.4 موارد على الإنترنت 11
2. تعليمات التثبيت
2.1 ملاحظات البداية 12
2.2 ملاءمة الراكب 12
2.3 فتح المقود وطيّ المقود 13
2.4 تركيب المقعد 15
2.5 توصيل الدواسات 16
2.6 تأمين الحرس تأمين الحرس 17
2.7 تأمين العاكس الأمامي 17
2.8 شحن البطارية 18
3. الاستعداد للركوب
3.1 فحوصات السلامة قبل الركوب 20
3.2 نفخ الإطارات وضغط الهواء في الإطارات 21
3.3 فحص المكابح وضبطها 22
3.4 ضبط دوران المقود 24
3.5 تغيير موضع المقعد 25
4. تعليمات التشغيل
4.1 التشغيل وإيقاف التشغيل 26
4.2 التحقق من مستوى شحن البطارية 27
4.3 استخدام المصباح الأمامي 27
4.4 استخدام الحرس 27
4.5 استخدام المسند 27
4.6 استخدام حامل نظام الحمولة الذكي RackIt . 28
5. تعليمات النقل والتخزين
5.1 ركوب دراحتك الإلكترونية 30
5.2 استخدام مساعدة الدواسة الإلكترونية 30
5.3 ركوب الدراجات الهوائية التقليدية 30
5.4 استخدام الصمام الخانق 31
5.5 تفعيل مثبت السرعة 31
5.6 استخدام المكابح 31
5.7 سلامة الخوذة 32
5.8 زيادة السرعة القصوى ومد
ى الركوب إلى أقصى حد 33
تعليمات صيانة المستخدم 34
تواصل معنا 36

تحذيرات السلامة.

احتفظ بهذه التعليمات.

تعليمات حول مخاطر نشوب حريق أو إصابة الأشخاص وتعليمات السلامة المهمة

- قبل الاستخدام، يُرجى قراءة دليل المستخدم وتحذيرات السلامة بعناية، والتأكد من فهمك وقبولك لجميع تعليمات السلامة. سيكون المستخدم مسؤولاً عن أي خسارة أو ضرر ناتج عن الاستخدام غير السليم.
- **يمكن أن يؤدي عدم استخدام الشاحن الصحيح إلى نشوب حريق وانفجار، مما يؤدي إلى تلف الممتلكات والإصابة والوفاة.**
- قبل كل دورة تشغيل، يجب على المشغل إجراء فحوصات ما قبل التشغيل المحددة من قبل الشركة المصنعة؛ أن تكون جميع الواقيات والوسادات الموردة أصلاً من قبل الشركة المصنعة في مكانها الصحيح وفي حالة صالحة للخدمة؛ أن يكون نظام الكبح يعمل بشكل صحيح؛ أن تكون جميع واقيات المحاور أو واقيات السلاسل أو غيرها من الأغطية أو الواقيات التي توفرها الشركة المصنعة في مكانها وفي حالة صالحة للخدمة؛ أن تكون الإطارات في حالة جيدة ومنفوخة بشكل صحيح وبها مداس كافٍ متبقٍ؛ يجب أن تكون المنطقة التي سيتم تشغيل المنتج فيها آمنة ومناسبة للتشغيل الآمن.
- يجب أن تتم صيانة المكونات وإصلاحها وفقًا لمواصفات الشركة المصنعة وباستخدام قطع الغيار المعتمدة من الشركة المصنعة فقط مع إجراء التركيب من قبل التحار أو أشخاص مهرة آخرين.
- تحذير من إعادة شحن البطاريات غير القابلة لإعادة الشحن.
- لا تسمح لليدين، أو القدمين، أو الشعر، أو أجزاء الجسم، أو الملابس، أو أي أشياء مشابهة بملامسة الأجزاء المتحركة، أو العجلات، أو مجموعة القيادة، أثناء تشغيل المحرك.
- يجب ألا يستخدم هذا المنتج من قبل الأطفال أو الأشخاص ذوي القدرات البدنية أو الحسية أو العقلية المنخفضة أو الذين يفتقرون إلى الخبرة والمعرفة، ما لم يتم الإشراف عليهم أو تعليمهم (IEC 60335-1/A2:2006).
- يجب ألا يلعب الأطفال غير الخاضعين للإشراف بالمنتج (IEC 60335-1/A2:2006).
- يلزم إشراف البالغين.
- لا يجوز تشغيل الوحدات لأداء السباقات أو الركوب البهلواني أو غيرها من المناورات التي قد تتسبب في فقدان السيطرة أو قد تتسبب في تصرفات أو ردود فعل غير منضبطة من المشغل/الراكب.
- لا تستخدم بالقرب من السيارات.
- تجنب المطبات الحادة وشبكات الصرف والتغيرات السطحية المفاجئة. قد يتوقف السكوتر فجأة.
- تجنب الشوارع والأسطح المليئة بالمياه والرمال والحصى والأوساخ وأوراق الشجر وغيرها من المخلفات. فالطقس الرطب يضعف السحب والكبح والرؤية.
- تجنب الركوب حول الغاز القابل للاشتعال او البخار أو السائل أو الغبار القابل للاشتعال الذي قد يتسبب في نشوب حريق.
- يجب على المشغلين الالتزام بجميع توصيات وتعليمات الشركة المصنعة، وكذلك الامتثال لجميع القوانين والمراسيم؛ لا يتم تشغيل الوحدات التي لا تحتوي على مصابيح أمامية إلا في ظروف رؤية كافية في ضوء النهار، و؛ يجب تشجيع المالكين على تسليط الضوء (للوضوح) باستخدام الإضاءة والعاكسات وأعلام الإشارة على أعمدة مرنة للوحدات منخفضة السير.
- يجب تحذير الأشخاص الذين يعانون من الحالات التالية من إجراء العملية: الأشخاص الذين يعانون من أمراض القلب؛ والنساء الحوامل؛ والأشخاص الذين يعانون من أمراض في الرأس أو الظهر أو الرقبة أو الذين يعانون من أمراض في الرأس أو الظهر أو الرقبة أو الذين سبق لهم إجراء عمليات جراحية في تلك المناطق من الجسم؛ والأشخاص الذين يعانون من أي حالات عقلية أو بدنية قد تجعلهم عرضة للإصابة

سطح البحر.

- إستخدم البطارية (البطاريات) المحددة من قبل الشركة المصنعة فقط
- تخزن في الداخل عند عدم الاستخدام. تترك في الداخل أثناء الشحن أو عند عدم استخدامها للقيادة.
- **AVERTISSEMENT** - Risque d'incendiendie - لا يمكن فك القطع من قبل المستخدم.
- **تحذير** - خطر نشوب حريق وصدمة كهربائية - لا توجد أجزاء يمكن للمستخدم صيانتها.
- تحذير: خطر نشوب حريق
- يجب ألا يتجاوز وزن الراكب 220 رطلاً | 99.8 كجم.

التعديلات

لا تحاول تفكيك الوحدة أو تعديلها أو إصلاحها أو استبدالها أو أي من مكوناتها دون تعليمات من فريق Jetson كير. سيؤدي ذلك إلى إبطال أي ضمان، ويمكن أن يؤدي إلى حدوث أعطال قد تتسبب في حدوث إصابة.

احتياطات إضافية للتشغيل

لا ترفع المنتج عن الأرض أثناء تشغيله والعجلات في وضع الحركة. يمكن أن يؤدي ذلك إلى دوران العجلات بشكل حر، مما قد يتسبب في إصابتك أو إصابة الآخرين القريبين منك. لا تقفز على المنتج أو تنزل منه، ولا تقفز أثناء استخدامه. احرص دائما على تثبيت قدميك بثبات على مسند القدمين أثناء التشغيل. تحقق دائما من شحن البطارية قبل الاستخدام.

التخلص من البطارية المستعملة



قد تحتوي البطارية على مواد خطرة قد تعرض البيئة وصحة الإنسان للخطر. يشير هذا الرمز الملصق على البطارية و/أو العبوة إلى أن البطارية المستعملة يجب ألا تعامل كنفايات بلدية. يجب التخلص من البطاريات في نقطة تجميع مناسبة لإعادة التدوير. من خلال ضمان التخلص من البطاريات المستعملة بشكل صحيح، سوف تساعد في منع العواقب السلبية المحتملة على البيئة وصحة الإنسان. ستساعد إعادة تدوير المواد في الحفاظ على الموارد الطبيعية. للمزيد من المعلومات حول إعادة تدوير البطاريات المستعملة، يُرجى الاتصال بخدمة التخلص من النفايات البلدية المحلية.

أو تضعف من قدراتهم البدنية أو العقلية على إدراك وفهم وتنفيذ جميع تعليمات السلامة والقدرة على تحمل المخاطر الملازمة لاستخدام الوحدة.

- لا تركب في الليل.
- لا تقم بالركوب بعد تناول الكحول أو تناول الأدوية الموصوفة طبيًا.
- لا تحمل أغراضًا أثناء الركوب.
- لا تقم بتشغيل المنتج حافي القدمين أبداً.
- ارتدِ حذاءً دائماً وحافظ على رباط الحذاء مربوطاً.
- تأكد من وضع قدميك دائما بإحكام على سطح السفينة.
- يجب على المشغلين دائمًا استخدام الملابس الواقية المناسبة، بما في ذلك على سبيل المثال لا الحصر الخوذة، مع شهادة مناسبة، وأي معدات أخرى توصي بها الشركة المصنعة: ارتداء معدات الحماية دائمًا مثل الخوذة ووسادات الركبة ووسادات الكوع.
- افسح الطريق دائماً للمشاة.
- كن متيقظاً للأشياء أمامك وبعيداً عنك.
- لا تسمح بإلهاءات أثناء القيادة، مثل الرد على الهاتف أو الانخراط في أي أنشطة أخرى.
- لا يمكن أن يركب المنتج أكثر من شخص واحد.
- عندما تركب المنتج مع ركاب آخرين، حافظ دائما على مسافة آمنة لتجنب الاصطدام.
- عند الانعطاف، تأكد من الحفاظ على توازنك.
- يعد الركوب بمكابح غير مضبوطة بشكل صحيح أمراً خطيراً ويمكن أن يؤدي إلى إصابة خطيرة أو الوفاة.
- قد تصبح المكابح ساخنة أثناء التشغيل، لا تلمس المكابح بجلدك العاري.
- قد يؤدي استخدام المكابح بشدة أو بشكل مفاجئ جدا إلى إقفال العجلة، مما قد يؤدي إلى فقدان السيطرة والسقوط. قد يؤدي الضغط المفاجئ أو المفرط على المكابح إلى الإصابة أو الوفاة.
- في حال ارتخاء المكابح، يُرجى ضبطها باستخدام مفتاح ربط سداسي أو مفك براغي أو أي أداة أخرى قابلة للتطبيق، أو يُرجى الاتصال بفريق العناية بـ Jetson Care Team.
- استبدل الأجزاء البالية أو المكسورة على الفور.
- تحقق مما إذا كانت جميع ملصقات السلامة في مكانها ومفهومة قبل الركوب.
- يجب أن يسمح المالك باستخدام الوحدة وتشغيلها بعد إثبات أن هؤلاء المشغلين يمكنهم فهم وتشغيل جميع مكونات الوحدة قبل الاستخدام.
- لا تركب بدون تدريب مناسب. لا تركب بسرعات عالية، أو على التضاريس غير المستوية أو على المنحدرات. لا تؤدي حركات بهلوانية أو تنعطف بشكل مفاجئ.
- موصى به للاستخدام الداخلي.
- قد يؤدي التعرض المطول للأشعة فوق البنفسجية والمطر والعوامل الحوية إلى تلف مواد الغلاف، قم بتخزينه في الداخل عند عدم الاستخدام.
- أجهزة التنقل الإلكترونية الشخصية غير مخصصة للاستخدام في المواقع المرتفعة التي تتطلب خلوصًا أكبر بين الأسلاك الكهربائية في الدوائر الكهربائية، مما يشير إلى أنها غير مخصصة للاستخدام على ارتفاعات تزيد عن 2000 متر فوق مستوى

⚠ تحذير:

التزم دائمًا بالاحتياطات الأساسية عند استخدام هذا المنتج، بما في ذلك ما يلي:

(A) اقرأ جميع التعليمات قبل استخدام المنتج.

(B) للحد من خطر الإصابة، من الضروري الإشراف الصارم عند استخدام المنتج بالقرب من الأطفال.

(C) لا تدخل أصابعك أو يديك في المنتج.

(D) لا تستخدم هذا المنتج إذا كان كابل الطاقة المرن أو كابل الإخراج مكسورًا أو به عازل مكسور أو به أي مؤشرات أخرى تدل على التلف.

(E) لجميع المعدات. يجب أن تنص التعليمات على ما يلي: هذا الجهاز غير مخصص للاستخدام في درجات حرارة محيطة أقل من 14 درجة فهرنهايت (10- درجة مئوية) أو أعلى من درجة حرارة محيطة تبلغ 104 درجة فهرنهايت (40 درجة مئوية).

(F) بالنسبة لجميع الأجهزة، يجب أن تتضمن التعليمات المعلومات التالية: تم تصميم البطارية ليتم شحن البطارية عندما تكون درجة الحرارة المحيطة بين 32 درجة فهرنهايت (0 درجة فهرنهايت) و104 درجة فهرنهايت (40 درجة مئوية). لا تشحن البطارية أبدًا عندما تكون درجة الحرارة المحيطة خارج هذا النطاق.

اقتراح كاليفورنيا 65

⚠ تحذير:

يمكن لهذا المنتج أن يعرضك لمواد كيميائية بما في ذلك الكادميوم المعروف في ولاية كاليفورنيا بأنه يسبب السرطان والتشوهات الخلقية أو غيرها من الأضرار الإنجابية.
للمزيد من المعلومات اذهب إلى:
.WWW.P65WARNINGS.CA.GOV

إشعار الامتثال

يتوافق هذا الجهاز مع الجزء 15 من قواعد لجنة الاتصالات الفيدرالية FCC. يخضع التشغيل للشرطين التاليين: (1) لا يجوز أن يتسبب هذا الجهاز في حدوث تداخل ضار، و (2) يجب أن يقبل هذا الجهاز أي تداخل يتم استقباله، بما في ذلك التداخل الذي قد يتسبب في تشغيل غير مرغوب فيه. تحذير: قد تؤدي التغييرات أو التعديلات على هذه الوحدة التي لم تتم الموافقة عليها صراحة من قبل الطرف المسؤول عن الامتثال إلى إبطال صلاحية المستخدم لتشغيل الجهاز.
ملاحظة: تم اختبار هذا الجهاز ووجد أنه يتوافق مع حدود الأجهزة الرقمية من الفئة ب، وفقًا للجزء 15 من قواعد لجنة الاتصالات الفيدرالية FCC. تم تصميم هذه الحدود لتوفير حماية معقولة ضد التداخل الضار في التركيبات السكنية. يولد هذا الجهاز طاقة ترددات لاسلكية ويستخدمها ويمكن أن يشعها، وإذا لم يتم تركيبه واستخدامه وفقًا للتعليمات، فقد يتسبب في حدوث تداخل ضار في الاتصالات اللاسلكية. ومع ذلك، ليس هناك ما يضمن عدم حدوث تداخل في تركيب معين. إذا تسبب هذا الجهاز في حدوث تشويش ضار على الاستقبال اللاسلكي أو التلفزيوني والذي يمكن تحديده من خلال إيقاف تشغيل الجهاز وتشغيله، يُنصح المستخدم بمحاولة تصحيح التداخل بواحد أو أكثر من الإجراءات التالية:

- إعادة توجيه هوائي الاستقبال أو تغيير موقعه.
- زيادة الفصل بين الجهاز وجهاز الاستقبال.
- قم بتوصيل الجهاز بمأخذ في دائرة كهربائية مختلفة عن تلك التي تم توصيل جهاز الاستقبال بها.
- استشر الوكيل أو فني راديو/تلفزيون متمرس للحصول على المساعدة.
- يجب استخدام الكابلات المحمية مع هذه الوحدة لضمان التوافق مع حدود لجنة الاتصالات الفيدرالية FCC من الفئة B.

⚠ تحذير:

قد يؤدي عدم الالتزام بالتعليمات التالية إلى إصابة الطفل أو الآخرين.

- أحفظ الأجزاء الصغيرة بعيدا عن متناول الأطفال أثناء التجميع.
- يجب تجميع الملحقات وإزالتها بواسطة شخص بالغ.
- أفحص المنتج باستمرار للتأكد من عدم وجود تلف.

*** يلزم تجميع البالغين.**

⚠ تحذير:

لتقليل مخاطر الإصابة، يجب أن يكون هناك إشراف من شخص بالغ. لا تُستخدم مطلقاً في الطرقات أو بالقرب من السيارات أو على أو بالقرب من المنحدرات أو الدرجات شديدة الانحدار أو أحواض السباحة أو غيرها من المسطحات المائية؛ ارتدِ حذاءً دائما، ولا تسمح أبدا لأكثر من راكب واحد.

تغطية الضمان وتسجيل المنتج.

لممارسة منتجك
الضمان أو الاستفسار عن تغطية الضمان،
اتصل بنا مباشرةً.

www.ridejetson.com

الضمان المحدود العام

منتج JETSON الحديد الخاص بك مضمون ضد العيوب في المواد والتصنيع كما هو موضح على RIDEJETSON.COM/ARARRANTY. لفترة زمنية من تاريخ الشراء الأصلي للبيع بالتحزئة عند استخدامه وفقًا لتكبيات المستخدم الخاصة بـ JETSON (راجع RIDEJETSON.COM/SUPPORT). **بموجب هذا الضمان، ستتمكن بموجب هذا الضمان من توجيه مطالباتك إلى JETSON حتى في الحالات التي اشتريت فيها منتج JETSON من أحد تجار التحزئة المعتمدين لدينا.** لقراءة الشروط الكاملة للضمان، يرجى زيارة RIDEJETSON.COM/ WARRANTY.

تسجيل المنتج

سجّل سيارتك الحديدة من JETSON لتسريع عملية التسجيل للحصول على دعم مخصص للمنتج والضمان. قم بخطوتك على RIDEJETSON.COM/PAGES/ REGISTRATION.

1. نبذة عن منتجك

1.1 نظرة عامة على المنتج

1. المقود
   A. مكابح اليد اليسرى
   B. مشبك المقود
   C. عاكس أمامي
   D. أضواء مؤشر البطارية
   E. مكابح اليد اليمنى
   F. زر الطاقة
   G. بيل
   H. زر التحكم في السرعة/المصابيح الأمامية
   I. خنق التسارع
2. الحذع
3. مزلاج قابل للطي مع حلقة قفل
4. المصباح الأمامي
5. عاكس العجلات (×2؛أمامي وخلفي)
6. عجلة (×2؛أمامية وخلفية)
7. مكابح قرصية (×2؛أمامية وخلفية)
8. صمام الإطارات مع غطاء الغبار (×2؛أمامي وخلفي)
9. الحاجز (×2؛أمامي وخلفي)
10. منفذ الشحن مع غطاء
11. مقبض حمل
12. المقعد*
13. مشبك المقعد
14. دواسة بعاكسات* (×2؛يسار ويمين)
15. عاكس خلفي
16. حامل نظام الحمولة الذكيRACKIT
    A. العاكس
    B. حلقة ربط بنحي(×2؛يسار ويمين)
17. المسند
18. الشاحن
19. كابل الشحن
20. حزام بنحي

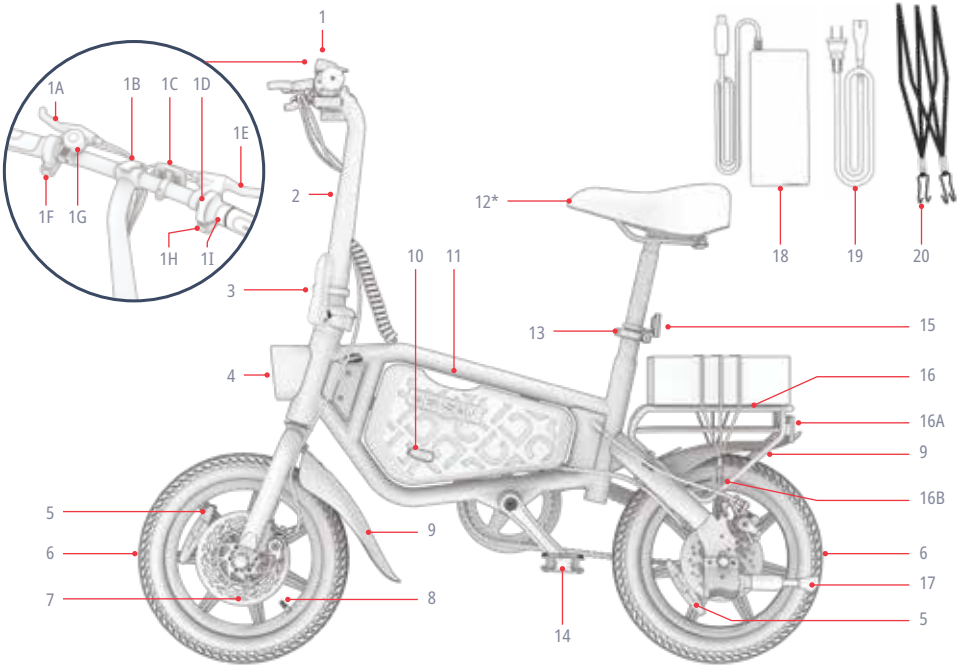

*يتطلب التجميع

ملاحظة: قد لا تعكس الصور المظهر الدقيق للمنتج الفعلي.

1.2 ماذا يوحد في الصندوق

أدوات متضمنة للتحميل والتعديل والصيانة:

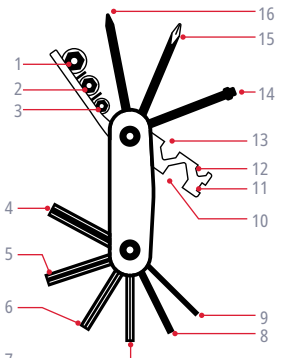

تحديد طرف الأداة المتعدد الأدوات المتعددة:	
1. مقبس 10 مم	9. مفتاح ألين 2 مم
2. مقبس 9 مم	10. مفتاح ربط سداسي عشري 15 مم
3. مقبس 8 مم	11. مفتاح براغي مكابس عيار 14
4. مفتاح ألين 6 مم	12. مفتاح ربط سداسي عشري 8 مم
5. مفتاح ألين 5 مم	13. مفتاح ربط سداسي عشري 10 مم
6. مفتاح ألين 4 مم	14. برغي المقبس
7. مفتاح ألين 3 مم	15. مفك براغي برأس فيليبس
8. 2.مفتاح ألين 5 مم	16. مفك براغي مسطح الرأس

- أداة متعددة

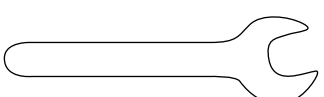

- مفتاح ربط البراغي 15 مم

1.3 مواصفات المنتج

- حد الوزن: 220.0 رطلاً | 99.8 كجم
- وزن المنتج: 43.3 رطل | 19.6 كجم
- العمر الموصى به: 12 سنة فأكثر
- أبعاد المنتج، غير مطوية:
44.5 بوصات (طول) × 19.3 بوصة (عرض) × 39.4 بوصة (ارتفاع) | 110.0 سم (طول) × 49.0 سم (عرض) × 100.0 سم (ارتفاع)
- أبعاد المنتج، مطوية:
44.5 بوصة (طول) × 13.6 بوصة (عرض) × 26.6 بوصة (ارتفاع) | 110.0 سم (طول) × 34.5 سم (عرض) × 67.6 سم (ارتفاع)
- حجم الإطار: 12.0 بوصة (ارتفاع) × 2.5 بوصة (عرض) | 30.5 سم (ارتفاع) × 6.3 سم (عرض)
- السرعة القصوى: 15.5 ميلاً في الساعة* | 25.0 كم/ساعة*
- أقصى مدى للصمام الخانق: 15.0 ميل | 24.1 كم *، ** **
- نوع المكابح: قرص أمامي وخلفي
- البطارية: 36 فولت، 6.0 أمبير
- نوع البطارية: ليثيوم أيون
- محرك 350W***
- خرج الشاحن: 42 فولت تيار مستمر، 1.5 أمبير كحد أقصى
- شهادة 240 - 100 :UL فولت
- وقت الشحن: 5 ساعات تقريبا
- ضغط الهواء الموصى به للإطارات: 36 - 40 رطل لكل بوصة مربعة

*قد يختلف نطاق المنتج وسرعته وعمر البطارية والمواصفات الأخرى بناءً على ظروف الركوب للراكب و .

** عند اختبارها وهي تحمل 165.4 رطلاً | 75.0 كجم، في درجة حرارة هواء تبلغ 77.0 درجة فهرنهايت | 25.0 درجة مئوية، وبسرعة 15.5 ميلاً في الساعة | 25.0 كم/ساعة. راجع القسم 5.8 لمزيد من التفاصيل حول الظروف التي يمكن أن تؤثر على المدى.

*** ذروة القوة

1.4 موارد على الإنترنت

ابحث عن أكثر منتج محدث مواد التأهيل وموارد الدعم.

ابحث عن دليل المستخدم هذا على الإنترنت على https://cdn.shopify.com/s/files/1/2530/6734/files/BOLT-PRO-X_MANUAL-web-1749153482743.pdf

اعثر على مجموعتنا من أدلة المستخدم على https://ridejetson.com/pages/product-manuals

2. تعليمات التركيب.

2.1 ملاحظات البداية

- ابدأ مغامرتك بشكل صحيح. قبل استخدام هذا المنتج، اقرأ بعناية دليل المستخدم بالكامل، بما في ذلك تحذيرات السلامة. تأكد من فهمك وقبولك والتزامك بها كلها:
  - توصيات الشركة المصنعة.
  - تعليمات وتحذيرات السلامة.
  - قوانين ومراسيم الركوب والتشغيل المحلية.

- توخِّ الحذر عند فك العبوة. قم بإزالة جميع العبوات وادعم الدراجة الإلكترونية في وضع مستقيم على المسند قبل التجميع. (راجع القسم 4.5)

- إن الاتجاهات الواردة في هذا الدليل - اليمين، واليسار، والأمام/الأمام، والخلف/المؤخرة - موجهة كما يراها الراكب عندما يجلس على الدراجة الإلكترونية. "الجانب الأيمن" من الدراجة الإلكترونية، على سبيل المثال، هو الجانب الذي ستكون فيه اليد اليمنى للراكب.

2.2 ملاءمة الراكب

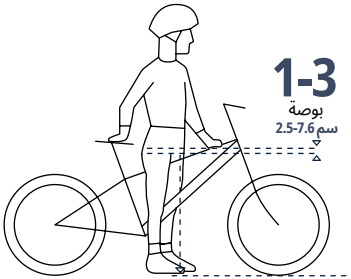

للحصول على ركوب آمن ومريح، يجب أن تكون هناك مسافة لا تقل عن 1-3 بوصات (2.5-7.6 سم) بين منطقة العحان والأنبوب العلوي للإطار عندما يمتطي الراكب المنتج بكلتا قدميه بشكل مسطح على الأرض.

2.3 فتح المقود وطيّ المقود

متى تنكشف: للإعداد والركوب
عند الطي: للتخزين والنقل

لتتكشف:

1. ارفع المقود برفق حتى يستقر الحذع عمودياً على قاعدة الحذع.
2. ادفع مزلاج الطي للداخل حتى يستقر في وضع الإغلاق (المغلق).
3. قم بتأمين المزلاج بحلقة القفل: قم بتدوير الحلقة في اتجاه عقارب الساعة حول الحذع حتى ينزلق اللسان الموجود على الحلقة في فتحة اللسان على المزلاج.
4. تحقق من تأمين المزلاج من خلال التأكد من أنه لا يمكن سحبه لفتحه.

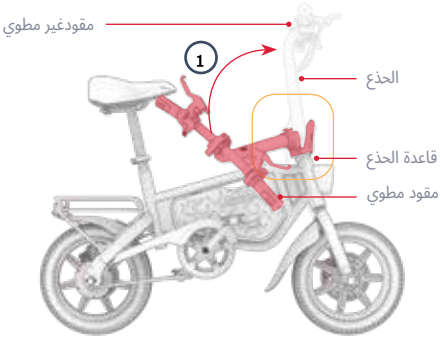

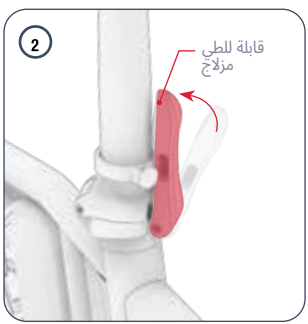

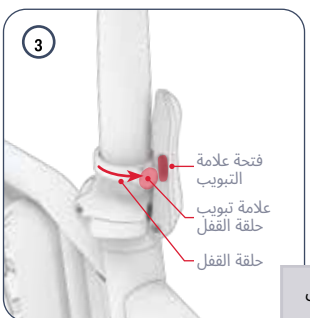



⚠ **هام:** لا تركب الدراجة الإلكترونية مطلقاً دون إغلاق مزلاج الطي وتأمينه بحلقة القفل.

للطي:

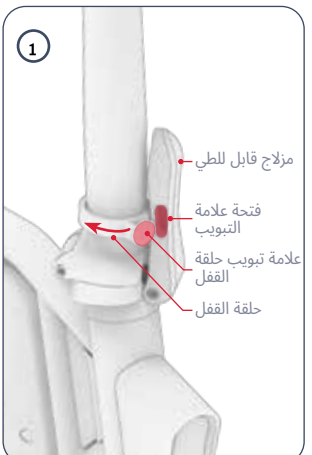

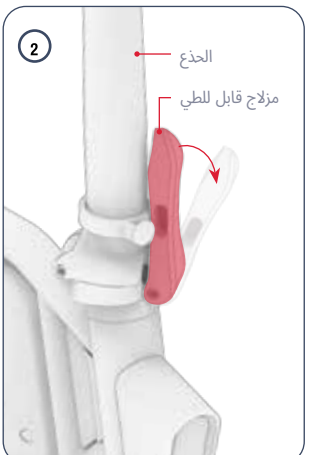

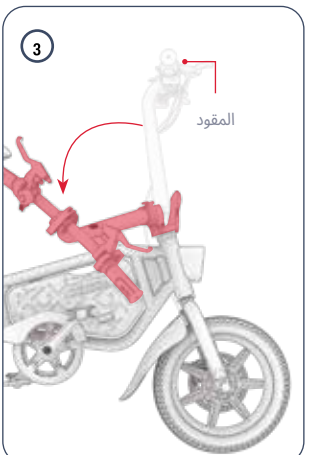

1. قم بتدوير حلقة القفل بعكس اتجاه عقارب الساعة حول الحذع حتى ينفصل اللسان عن فتحة اللسان على مزلاج الطي.

2. أمسك الحذع بثبات واسحب المزلاج القابل للطيّ لفتحه (غير مقفل).

3. قم بخفض المقود برفق إلى أسفل باتجاه جانب الدراجة المقابل لمزلاج الطي.

2.4 تركيب المقعد

1. اسحب المزلاج الموحود على مشبك المقعد لفتحه.
2. حدد موقع علامة "الحد الأدنى للإدخال" المحفورة بالقرب من أسفل عمود المقعد.
3. ثبّت المقعد في موضعه فوق الدراجة.
4. أنزل عمود المقعد عبر المشبك وفي أنبوب المقعد حتى تصبح علامة "الحد الأدنى للإدخال" أسفل المشبك. **ملحوظة:** إذا كانت فتحة المشبك ضيقة حدا لاستقبال العمود، فيمكنك توسيعها عن طريق تدوير المقبض الموحود على المشبك عكس اتحاه عقارب الساعة مع تثبيت المزلاج.
5. أثناء تثبيت المقعد على الارتفاع المطلوب، أغلق المزلاج الموحود على المشبك. استخدم يدك للضغط لأسفل على المقعد. إذا انزلق عمود المقعد إلى أسفل في الأنبوب، أعده إلى موضعه وأحكم ربط المشبك عن طريق تدوير المقبض في اتحاه عقارب الساعة.
6. تأكد من أن المقعد آمن.

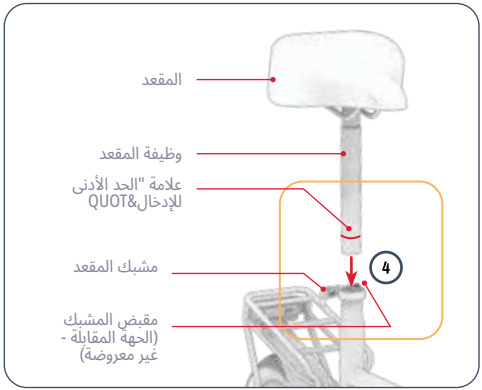

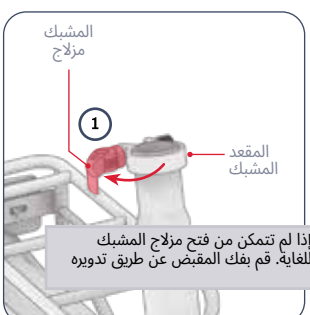





⚠ **استكشاف الأعطال وإصلاحها:** إذا لم تتمكن من فتح مزلاج المشبك بسهولة، فقد يكون المقبض محكمًا للغاية. قم بفك المقبض عن طريق تدويره عكس اتحاه عقارب الساعة.

2.5 توصيل الدواسات

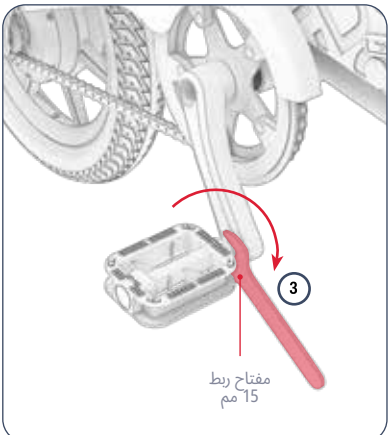

3. استخدم مفتاح الربط لإنهاء إدخال عمود الدوران ثم إحكام ربطه في ذراع الكرنك.
4. تحقق من أن الدواسة اليمنى آمنة.
5. كرر الخطوات من 2 - 5 باستخدام الدواسة اليمنى ("L").

هام: عمود الدوران الموحود على الدواسة اليمنى ملولب بشكل عكسي ويجب إدخاله وتشديده مع الدوران **عكس اتجاه عقارب الساعة .**

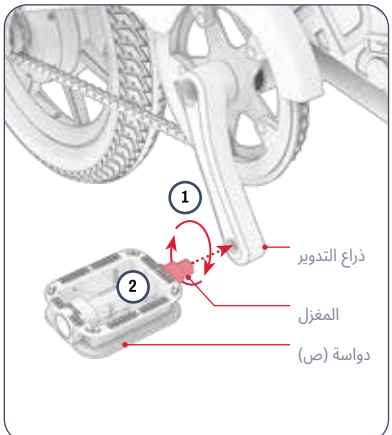

ستحتاج إلى مفتاح الربط 15 مم.

1. قم بمحاذاة عمود الدوران الموحود على الدواسة الذي يحمل علامة "R" مع الفتحة الموحودة في نهاية ذراع التدوير على الجانب الأيمن من الدراجة.
2. أمسك قاعدة الدواسة بثبات، واحرص على أن يدخل عمود الدوران في الثقب بشكل مستقيم، واستخدم يدك الأخرى لتدوير عمود الدوران في **اتجاه عقارب الساعة** في الثقب لبضع دورات.

2.7 تأمين العاكس الأمامي

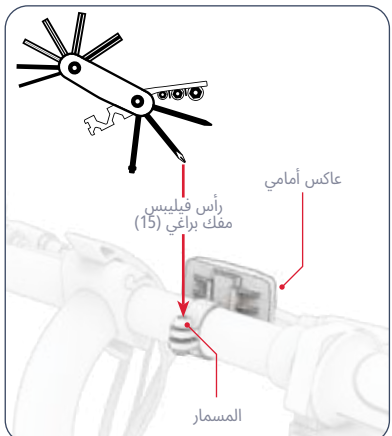

ستحتاج إلى طرف مفك البراغي ذو الرأس فيليبس (15) من الأداة المتعددة.

1. قم بتدوير مشبك العاكس الأمامي حول المقود حتى يصبح العاكس مواجها لمقدمة الدراجة.
2. قم بتحريك العاكس باتجاه منتصف المقود حتى يصبح مشبك العاكس محكم الإحكام على الجزء السميك من المقود.
3. إذا لزم الأمر، قم بإحكام ربط المشبك على المقود أكثر من خلال تدوير البرغي في اتجاه عقارب الساعة باستخدام طرف مفك البراغي ذو الرأس فيليبس (15) من الأداة المتعددة.

2.6 تأمين الحرس 6 تأمين الحرس

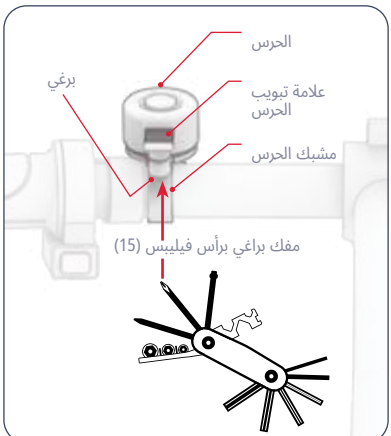

ستحتاج إلى طرف مفك البراغي برأس فيليبس (15) من الأداة المتعددة.

1. قم بفك (ولكن لا تقم بإزالة) البرغي الموجود على مشبك الحرس عن طريق تدويره عكس اتجاه عقارب الساعة لدورة أو دورتين باستخدام طرف مفك البراغي برأس فيليبس (15) من الأداة المتعددة.
2. قم بتدوير الحرس حول المقود حتى يصبح لسان الحرس في مكان يسهل الوصول إليه بإبهام يد الراكب اليسرى أثناء الإمساك بالمقود.
3. أثناء تثبيت الحرس في هذا الوضع، أحكم ربط المشبك عن طريق تدوير البرغي في اتجاه عقارب الساعة باستخدام مفك البراغي.

2.8 شحن البطارية

1. قم بتوصيل كابل الشحن بالشاحن
2. اسحب غطاء منفذ الشحن على دراجتك الإلكترونية.
3. قم بتوصيل كابل الشحن بالحائط، ثم قم بتوصيل الشاحن بمنفذ الشحن.
4. عندما يتحول ضوء المؤشر على الشاحن من الأحمر إلى الأخضر، فهذا يعني أن البطارية قد وصلت إلى الشحن الكامل. أخرج الشاحن من منفذ الشحن وافصل الكابل من مقبس الحائط.
5. أغلق غطاء منفذ الشحن.

ملاحظة: قد يستغرق شحن البطارية بالكامل 5 ساعات تقريباً. اشحن البطارية بالكامل قبل الاستخدام الأول.

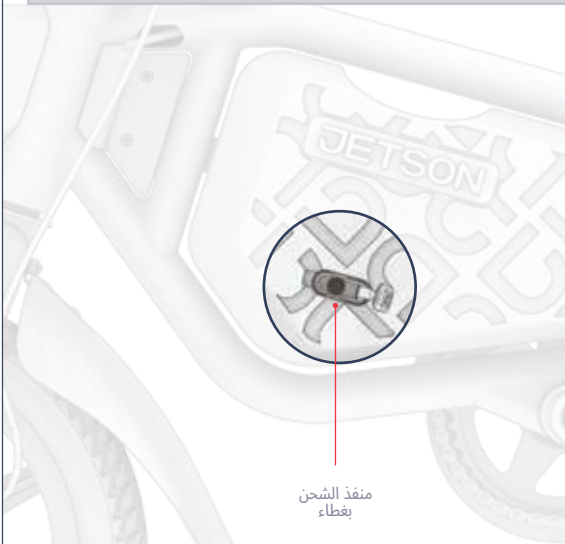

منفذ الشحن
بغطاء

مهم:

استخدم فقط الشاحن المرفق أو الشاحن الذي تم الحصول عليه مباشرة من خلال JETSON الذي يحمل الرمز JY-420150 أو رمز تعريف الحزء PJBLTPX-CH.

⚠ **قد يؤدي عدم استخدام الشاحن الصحيح إلى نشوب حريق وانفجار.**



هذا مثال على الوسم سيحتوي الشاحن الخاص بك.

ضوء مؤشر الشحن على الشاحن:	أحمر الإضاءة الشحن	إضاءة خضراء اكتمل الشحن



ملاحظات مهمة للشحن:

- أبق منفذ الشحن مغلقاً دائماً عند عدم شحن البطارية بشكل نشط.
- لا تقم بتشغيل المنتج مطلقاً أثناء شحنه.
- لا تستخدم صنابير الطاقة القابلة للنقل.
- للحصول على أفضل صحة للبطارية، قم بشحن البطارية بالكامل خلال كل حلسة شحن - حوالي 5 ساعات.
- لا تترك منتحك يشحن طوال الليل أو لفترات طويلة من الوقت.
- لا تحاول إزالة البطارية أو تفكيكها.
- نطاق درجة الحرارة المحيطة للشحن: 32 درجة فهرنهايت (0 درجة مئوية) - 104 درجة فهرنهايت (40 درجة مئوية)
- نطاق درجة حرارة التشغيل المحيطة: 32°F(0°C)-104°F(40°C)
- أبق غطاء منفذ الشحن مغلقًا دائمًا عند عدم شحن المنتج بشكل نشط.
- لا تستخدم هذا المنتج إذا كان سلك الطاقة المرن أو كابل الإخراج متقطعًا أو به عزل مكسور أو أي علامات أخرى تدل على التلف.
- تحقق من تطابق رقم طراز الشاحن الموجود على ملصق الشاحن مع رقم طراز الشاحن المذكور أعلاه.
- تأكد من أن ملصق الشاحن يحدد الشاحن على أنه متوافق مع طراز JETSON الخاص بك. يمكنك العثور على اسم طراز JETSON الخاص بك و SKU على الملصق الملصق الملصق على الحزء العلوي أو الحانبي أو السفلي من إطار المنتج أو السطح القائم.

3. التحضير للركوب

3.1 فحوصات السلامة قبل الركوب

قم بإجراء هذه الفحوصات المهمة للسلامة قبل كل رحلة:

المكابح:
- تأكد من أن المكابح تعمل بشكل صحيح بحيث تكون أذرع مكابح اليد مثبتة في المقود ومشحمة بحيث تنضغط بسهولة.
- تأكد من أن بطانات المكابح غير مهترئة، وأنها في المنتصف وبمحاذاة الدوار.

الإطار:
- تأكد من أن إطار الدراجة والشوكة غير تالفين أو مثنيين أو مكسورين.
- تأكد من عدم إحكام ربط مسمار التثبيت من الحذع إلى الشوكة أكثر من اللازم. يمكن أن يؤدي البرغي المشدود بإحكام مفرط إلى حدوث عطل يعرض سلامة الراكب للخطر.
- تحقق من أن نظام القيادة في حالة جيدة ومثبت بإحكام في الإطار.

السواعد والدواسات:
- تحقق من أن الدواسات مشدودة بإحكام على السواعد.
- تأكد من إحكام ربط السواعد ونظام الدفع بإحكام بإطار الدراجة.

التوجيه:
- تحقق من أن الحذع مؤمن، مع إغلاق المزلاج القابل للطي وتحصينه بحلقة القفل.
- تحقق من تثبيت المقود في موضعه بواسطة مشبك المقود.

العجلات:
- تحقق من أن الإطارات لا تظهر عليها علامات التآكل أو التلف الزائد.
- تأكد من أن الإطارات منفوخة في حدود الضغط الموصى به وهو 36 - 40 PSI.
- تحقق من عدم وجود كسر في قضبان العجلة.
- تحقق من أن حنوط العجلات غير تالفة أو مثنية.
- تأكد من إحكام ربط صواميل المحور.

3.2 نفخ الإطارات وضغط الهواء في الإطارات

قبل أول حولة لك، ستحتاج إلى إضافة الهواء إلى الإطارات **قبل الركوب للمرة الأولى** لتجعلها ضمن الضغط الموصى به وهو **36 - 40** رطلاً لكل بوصة مربعة. استخدم مقياساً للتحقق من أن ضغط الإطارات يقع ضمن هذا النطاق قبل كل حولة.

لإضافة الهواء:

1. قم بإزالة غطاء الغبار من صمام الإطار على إحدى العجلات عن طريق لفه عكس اتجاه عقارب الساعة. ضعه جانباً.
2. اتبع تعليمات الشركة المصنعة على مضخة الهواء لإدخال الهواء في الإطار. تحقق بشكل دوري باستخدام المقياس واستمر في إضافة الهواء حتى تصل إلى 36 - 40 PSI.
3. قم بإزالة مضخة الهواء واستبدال صمام الغبار عن طريق لفه في اتجاه عقارب الساعة.
4. كرر الأمر مع الإطار الآخر.

هام: استخدم مضخة هواء يدوية فقط لنفخ إطارات دراجتك الإلكترونية. لا تستخدم أبداً ضاغط الهواء؛ فقد يؤدي ذلك إلى انفجار أنابيب الإطارات.

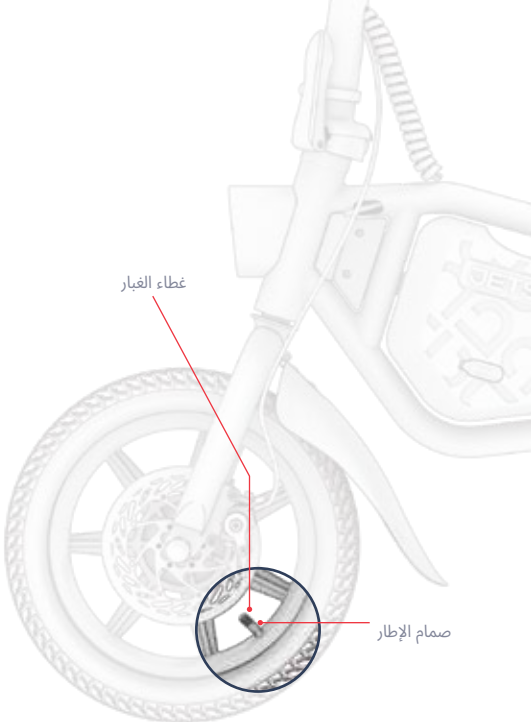

3.3 فحص المكابح وضبطها

فحص سلامة المكابح ووظائفها:

بعد التحميع وقبل كل رحلة، تحقق من أن المكابح تعمل بشكل صحيح وآمن لإبطاء العجلة وإيقافها من خلال القيام بالخطوات التالية:

1. سر بدراجتك واسحب المكابح اليدوية اليسرى برفق.
2. تحقق من إغلاق الفرحار الأمامي بشكل صحيح على القرص وإبطاء دوران العجلة.
3. كرر ذلك، مع سحب مكابح اليد اليسرى بمزيد من الضغط والتحقق من توقف العجلة الأمامية.
4. كرر الخطوات من 1 - 3 مع مكابح اليد اليمنى والعجلة الخلفية.

فحص سلامة المكابح ووظائفها:

قد تحتاج إلى طرف مفتاح ألين 5 مم (5) للأداة المتعددة.

تتطلب مكابح الدراجة أن تكون جميع العناصر في محاذاة وموضع دقيق لكي تعمل بشكل صحيح. يعتبر صوت الاحتكاك أو الصرير الصادر من منطقة المكابح (سواء كان ثابتاً أو متقطعاً) مؤشراً جيداً على أن هناك شيئاً ما غير متوافق ويحتاج إلى تعديل.

من المحتمل أن يكون سبب الضوضاء هو وجود انحراف في الفرحار مما يتسبب في احتكاك بطانات المكابح داخلها بالقرص حتى عندما يكون الفرحار مفتوحاً. يجب أن تكون الوسادات ملامسة للقرص فقط عندما يكون الفرحار مغلقاً بسبب سحب مكابح اليد.

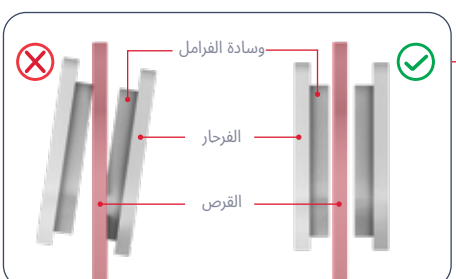

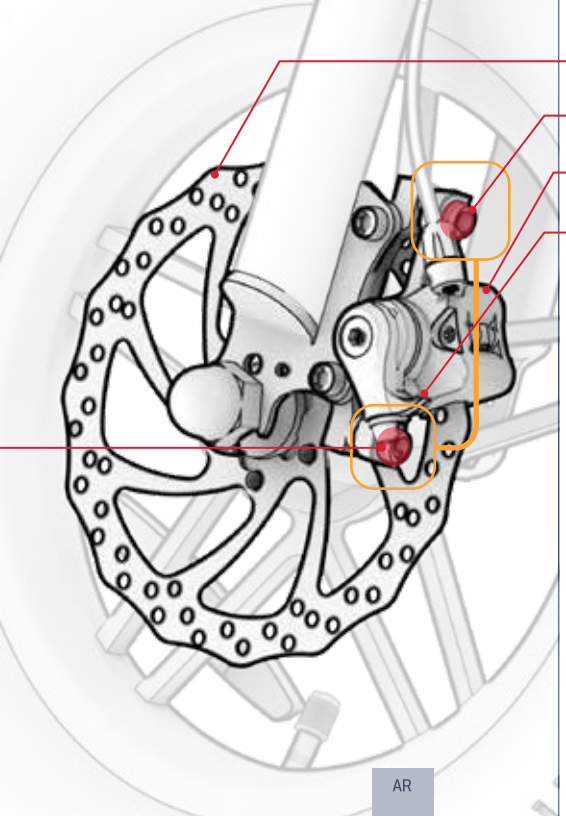

ضبط فرحار المكابح:

1. على الفرامل التي تحتاج إلى تعديل، حدد موقع الفرحار ووسادات الفرامل والقرص.
2. ارفع عجلة الدراجة وقم بتدويرها. راقب القرص وهو يدور بين وسادات الفرامل، ولاحظ أي وسادة تحتك بالقرص.
3. ضع الدراجة على المسند. (انظر القسم 4.5).
4. عند النظر إلى الفرحار من الحزء الخلفي من العجلة، حدد موقع البرغي أعلاه والمسمار أسفل الفرحار. استخدم مفتاح ألين مقاس 5 مم لكل مسمار عن طريق تدويره عكس اتجاه عقارب الساعة لمدة 4 - 5 دورات.
5. حرك الفرحار خارج المحاذاة حتى يتم استيفاء الشروط التالية:
   - تتم محاذاة الحزء العلوي من الوسادات مع حافة القرص.
   - لا يلمس أي حزء من أي من الوسادتين القرص.
   - تكون الوسادات موازية للقرص.
6. مع وضع الفرحار في الموضع المطلوب، أحكم ربط أحد البرغيين بالكامل ثم الآخر عن طريق تدويره في اتجاه عقارب الساعة باستخدام مفتاح ألين.
7. تحقق من أن الفرحار آمن وقم بإجراء فحص سلامة ووظيفة المكابح (بداية القسم 3.3) مرة أخرى.

3.4 ضبط دوران المقود

يمكن تدوير المقود قليلاً للأمام أو للخلف بحيث تكون جميع الميزات والوظائف الموجودة عليه في الوضع المثالي. يجب أن تكون سهلة الوصول إليها أثناء الركوب وبزاوية مثالية في خط الرؤية لكل مستخدم. يجب أن تكون المكابح اليدوية، على وجه الخصوص، في زاوية يسهل الإمساك بها.

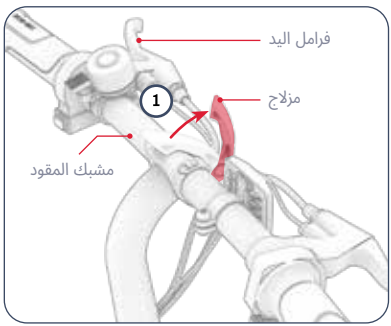

1. اسحب المزلاج الموجود على مشبك المقود.

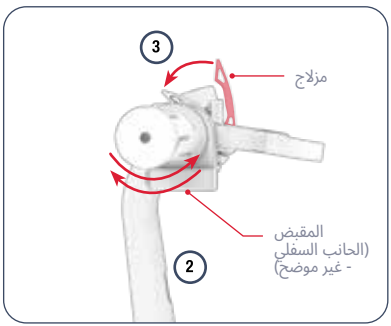

2. قم بتدوير المقود للأمام أو للخلف لتغيير موضعه.
3. أثناء إمساك المقود في الوضع الحديد، استخدم اليد الأخرى لدفع المزلاج للإغلاق.

حل المشاكل: إذا لم يظل المقود آمناً مع إغلاق المشبك، فقد تحتاج إلى إحكام ربط المشبك. أولاً، اسحب مزلاج المشبك لفتحه. ثم، قم بإحكام ربط المقبض بإصبعك عن طريق تدويره في اتجاه عقارب الساعة لبضع لفات. وأعد إغلاق مزلاج المشبك. إذا لم تتمكن من إغلاق المزلاج بسهولة، فقد يكون المقبض محكمًا للغاية. قم بإرخاء المقبض قليلاً عن طريق تدويره عكس اتجاه عقارب الساعة بمقدار دورة.

3.5 تغيير موضع المقعد

عندما يجلس الراكب على المقعد ويضع قدمه على الدواسة عند أدنى نقطة دوران للدواسة، يجب أن يكون هناك انحناء صغير في الركبة. يجب ألا تكون الأرجل ممدودة بالكامل أثناء استخدام الدواسة.

1. اسحب المزلاج الموجود على مشبك المقعد لفتحه.
2. ارفع المقعد أو اخفضه إلى الموضع المطلوب، مع التأكد من عدم رفع المقعد عالياً بما يكفي بحيث تظهر علامة "الحد الأدنى للإدخال" فوق المشبك. (إذا كان مشبك المقعد ضيقاً جداً بحيث لا يمكن للعمود الانزلاق لأعلى ولأسفل بسهولة، قم بتوسيع فتحة المشبك عن طريق تدوير مقبض المشبك عكس اتجاه عقارب الساعة)
3. أثناء تثبيت المقعد في مكانه، أغلق مزلاج المشبك، وإذا لزم الأمر، أعد إحكام ربط مقبض المشبك عن طريق تدويره في اتجاه عقارب الساعة.

⚠ **هام:** لا تركب أبدًا مع وجود علامة "الحد الأدنى للإدخال" فوق مشبك المقعد.

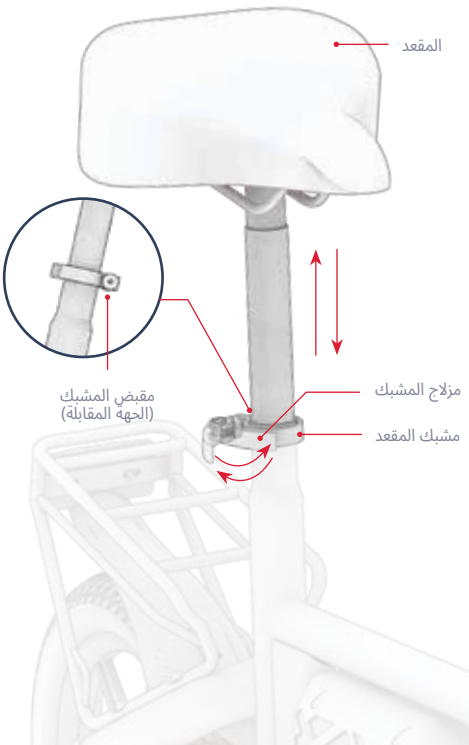

4. تعليمات التشغيل.

4.1 تشغيل وإيقاف التشغيل

لتشغيل الدراجة الإلكترونية أو إيقاف تشغيلها: اضغط بسرعة على زر الطاقة.

ميزة الإيقاف التلقائي الذكي:
بعد 10 دقائق بدون حركة، سيتم إيقاف تشغيل الدراجة الإلكترونية تلقائياً. اضغط بسرعة على زر الطاقة لإعادة تشغيلها.

مهم:
- للحفاظ على طاقة البطارية، تذكّر دائماً إيقاف تشغيل دراجتك عند التوقف في محطة التوقف أو إبعادها ليلاً.
- قم بإيقاف تشغيل دراجتك عند السير بها حتى لا تشغل المحرك عن طريق لف خنق التسارع دون قصد.

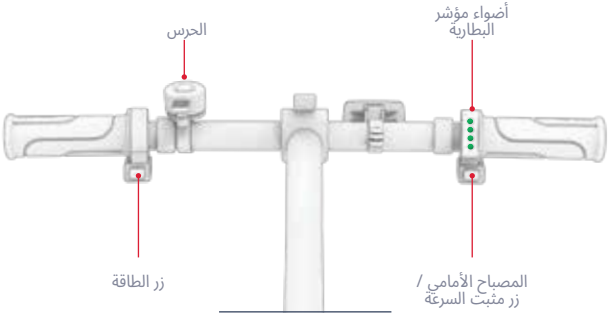

4.5 استخدام المسند

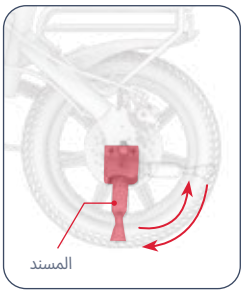

لاستخدام المسند: قم بتدويره لأسفل وقم بإمالة دراجتك الإلكترونية برفق عليه للوقوف.

لرفع المسند: قم بتدويره لأعلى.

⚠ **هام:** ارفع المسند دائماً قبل الركوب.

4.3 استخدام المصباح الأمامي

في حالة القيادة في ظروف الإضاءة المنخفضة، قم بتشغيل المصباح الأمامي حتى تتمكن من رؤية الطريق أمامك بشكل أفضل و يمكن للركاب القادمين رؤيتك بشكل أفضل. لن يتم تشغيل المصباح الأمامي إلا عند تشغيل المحرك أيضاً.

لتشغيل المصباح الأمامي أو إطفائه: اضغط باستمرار على زر المصباح الأمامي/مثبت السرعة لمدة 4 ثوانٍ.

4.4 استخدام الحرس

استخدم الحرس كتنبيه للركاب والمشاة الآخرين.



لإصدار صوت الحرس: اضغط على لسان الحرس بسرعة وبقوة بإبهام يدك اليسرى.

4.2 التحقق من مستوى شحن البطارية

يمكنك متابعة مستوى شحن البطارية من خلال النظر إلى أضواء مؤشر شحن البطارية.

مؤشر البطارية الأضواء	النسبة المئوية التقريبية للشحنات المتبقية*
4 أخضر الأضواء	76% - 100%
3 أخضر الأضواء	51% - 75%
2 أخضر الأضواء	26% - 50%
1 أخضر الأضواء	<25% اشحن Jetson الآن!

هام: يمكن أن تتأثر قدرة دراجتك على الوصول إلى السرعة القصوى بمستوى شحن البطارية. قد تلاحظ انخفاضاً في السرعة عندما ينخفض شحن البطارية إلى أقل من 25%.

هام: عند نفاد شحن البطارية إلى 0% سيتم إيقاف تشغيل الدراجة الإلكترونية. اشحنها حتى تصل إلى الطاقة الكاملة (انظر القسم 2.8) قبل رحلتك التالية.

*تقدير تقريبي فقط.
قد تختلف حسب الاستخدام.

قم بتخصيص دراجتك الإلكترونية لتناسب احتياجاتك في الحمل.
افحص هذا لمعرفة المزيد عن النظام وملحقات RackIt المحمولة المتوفرة.

4.6 استخدام حامل نظام الحمولة الذكي RackIt

إن دراجتك الإلكترونية مزودة بحامل نظام الشحن الذكي JETSON RACKIT SMART CARGO SYSTEM - المصمم لحمل جميع الملحقات المصاحبة "انقر فوق، وانزعها" *.



لتشغيل أحد الملحقات أو إيقاف تشغيله
امسح هذا للحصول على الإرشادات.

*الإكسسوارات غير متضمنة. قد يختلف الاختيار.

لتأمين حمولتك باستخدام حزام البنحي المرفق:

1. ضع حمولتك على الرف.
2. قم بتمرير خطاف واحد من حزام بنحي في حلقة ربط بنحي واحدة على الحامل.
3. قم بمد حزام البنحي فوق الحمولة وحول الحامل حتى يصبح مشدودا.
4. قم بتثبيت الخطاف الآخر من حزام البنحي في حلقة ربط البنحي الأخرى.
5. تحقق من أن حزام البنحي والحمولة آمنة.

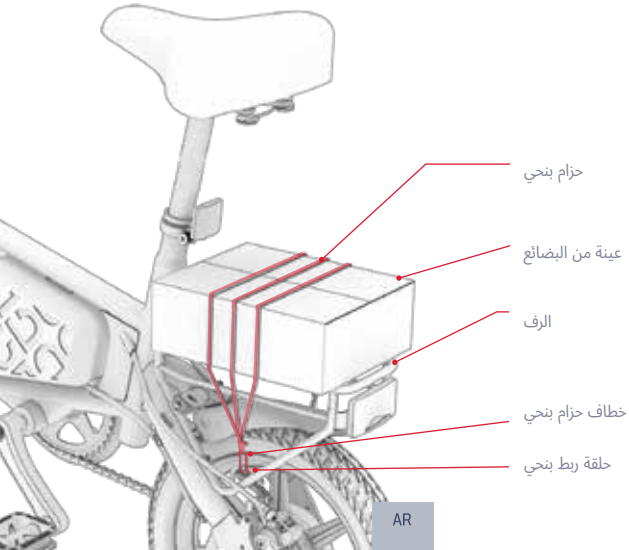

هام: يجب أن يكون حزام البنحي محكم الإحكام فوق حمولتك. اعتماداً على حجم حمولتك وطول حزام البنحي قد يكون من الضروري لف الحزام أسفل الحامل وفوق حمولتك قبل تثبيت الخطاف الثاني في حلقة ربط البنحي.

من أجل السلامة والأمان

- قم دائما بتثبيت الحمولة على الحامل باستخدام حزام بنحي. لا تركب أبداً بحمولة غير مؤمّنة.
- حد من حمل المحتويات على الحامل إلى 25 رطلاً (11.3 كجم).
- تأكد من عدم تجاوز الوزن الإجمالي للحمولة (الراكب بالإضافة إلى الحمولة) 220 رطلاً (100 كجم).
- لا تفرط في ملء الرف.
- تأكد دائما من عدم وجود أي أجزاء من الحمولة في طريق العجلة أو المكابح أو الدواسة أو السلسلة أو غيرها من آليات أو حركة الدراجة.

مهم:

- قد تؤثر إضافة حمولة ذات وزن كبير على أداء دراجتك الإلكترونية. لمزيد من التفاصيل حول الظروف التي يمكن أن تؤثر على الأداء، راجع القسم 5.8.
- لا تترك الحمولة دون مراقبة على الدراجة الإلكترونية.

5. تعليمات النقل والتخزين.

5.1 ركوب دراجتك الإلكترونية

انطلق على متن JETSON بأربع طرق مختلفة:
1. مع الدواسة المساعدة (القسم 5.2)
2. باستخدام طاقة الدواسة فقط (القسم 5.3)
3. استخدام الصمام الخانق لجميع المحركات (القسم 5.4)
4. تم النقر على نظام تثبيت السرعة (القسم 5.5)

5.2 استخدام مساعدة الدواسة الإلكترونية

عندما تقوم بالدواسة مع تشغيل المحرك، سيعطي المحرك تعزيزات من الطاقة للدواسات لتكملة مجهودك. وبفضل "مساعدة الدواسة"، يمكنك قطع مسافة أبعد وأسرع بجهد أقل.

لإبقائك متحكماً في السرعة، ستكون تعزيزات مساعدة الدواسة متناسبة مع مجهودك.

- **دواسة ألطف ←** تعزيزات أصغر من المساعدة الحركية بحيث يمكنك الحفاظ على سرعة معتدلة.
- **دواسة أصعب ←** تعزيزات أكبر للمساعدة الحركية حتى تتمكن من القيادة بوتيرة أسرع.

5.3 ركوب الدراجات الهوائية التقليدية

يمكنك قيادة دراجتك الإلكترونية مثل الدراجة التقليدية - باستخدام قوة الدواسة فقط. فقط قم بالقيادة كما تفعل بالدراجة التقليدية، دون تشغيل المحرك.

ملاحظة: بدون تشغيل الدراجة، لا يمكنك الاستفادة من المصباح الأمامي.

5.6 استخدام المكابح

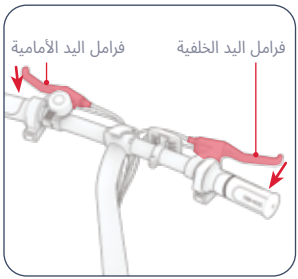

- اضغط على إحدى فرامل اليد أو كلتا الفرامل اليدوية لإبطاء السرعة.
- اضغط بقوة أكبر لتتوقف تماماً.
- لتحنب الحركات المفاجئة، حاول الضغط على مكابح اليد (المكابح) تدريجيا.
  - مكابح اليد اليسرى ← مكابح العجلات الأمامية
  - مكابح اليد اليمنى ← مكابح العجلات الخلفية

5.5 تفعيل مثبت السرعة

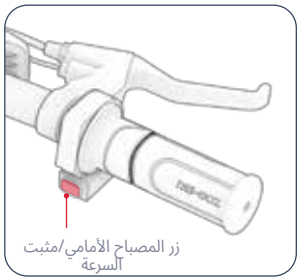

يعمل مثبت السرعة على تثبيت الدراجة على سرعة معينة. بمجرد ضبط مثبت السرعة، سيقوم المحرك بالعمل على الحفاظ على السرعة - دون الحاجة إلى دواسة دواسة الوقود أو الدواسة.

1. استخدم دواسة الوقود للوصول إلى السرعة المطلوبة والحفاظ عليها.
2. اضغط بسرعة على زر المصباح الأمامي/مثبت السرعة بإبهام يدك اليمنى.
3. اترك دواسة الوقود وثبّت قدميك على الدواسات واستمتع بالقيادة.

لتعطيل مثبت السرعة: قم بلف دواسة الوقود برفق، أو اضغط على أحد مكابح اليد أو الضغط السريع على زر مثبت السرعة.

5.4 استخدام الصمام الخانق

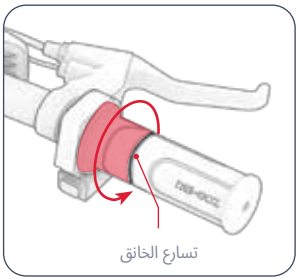

لركوب الدراجة الإلكترونية مثل الدراجة ذات المحرك توقف عن استخدام الدواسة وحافظ على قدميك مستقرتين على الدواسات. للتسارع، قم بتدوير دواسة الوقود ببطء باتجاهك بيدك اليمنى.

- كلما قمت بتدوير الصمام الخانق أكثر، كلما زاد تعشيق المحرك - وكلما زادت سرعة حركتك.
- لتحنب اندفاعات السرعة المفاجئة، قم دائما بتدوير دواسة الوقود تدريجيا.

لإبطاء السرعة: خفف السرعة برفق على دواسة الوقود.

⚠ **هام:** قم دائماً بإسناد قدميك على الدواسات، حتى عندما لا تقوم بالدواسة. لا تقم أبدا بركوب الدراجة مع تدليهما من جانب الدراجة.

5.7 سلامة الخوذة

يجب أن يرتدي الراكب الخوذة في جميع الأوقات.



الوضعية المناسبة:
الجبهة مغطاة
بواسطة الخوذة

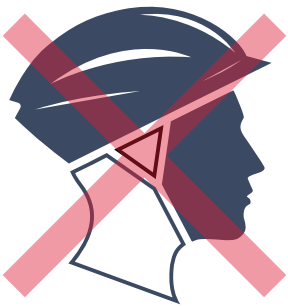

التموضع غير الصحيح:
الجبهة مكشوفة.
قد ينتج عن السقوط
في إصابة خطيرة.

*ارتدِ خوذة وملابس وأحذية ومعدات سلامة مناسبة. تجنب الملابس التي يمكن أن تعلق في العجلات أو تحتها. يوصى بارتداء أحذية مسطحة مغلقة من الأمام. ارتدِ خوذة ومعدات حماية معتمدة من ASTM F1492 لمنع الإصابة في حالة وقوع حادث.

5.8 زيادة السرعة القصوى ومدى الركوب إلى أقصى حد

في الظروف المثالية، يبلغ الحد الأقصى للأميال التي يمكن تحقيقها لكل بطارية مشحونة بالكامل 15 ميلاً (24.1 كم) في حالة استخدام دواسة الوقود حصرياً، وتبلغ السرعة القصوى 15.5 ميلاً في الساعة (25 كم/ساعة). كلما احتاج المحرك إلى العمل بجهد أكبر، زادت سرعة استنزاف البطارية. ستؤثر العوامل التالية أيضاً على السرعة ومدى الركوب.

سطح الركوب:
يتطلب السفر على سطح خشن قوة محرك أكثر من الركوب على سطح أملس.

وزن الحمل:
- يقلل الوزن الزائد (الراكب والحمولة) من المدى الذي يمكن تحقيقه.
- يمكن تحقيق أقصى مدى وسرعة مع وزن حمل يبلغ 165.4 رطلاً (75 كحم) أو أقل.

أسلوب ركوب الخيل:
- سيؤدي الانطلاق والتوقف المتكرر إلى تقليل مدى الركوب.
- سيؤدي استخدام جهدك الخاص في استخدام الدواسة إلى تخفيف الطلب على المحرك وزيادة نطاق ركوبك.

درجة حرارة الهواء:
تتراوح درجة الحرارة المثالية لركوب الدراجة الإلكترونية وتخزينها بين 50 درجة فهرنهايت - 95 درجة فهرنهايت (10 درجات مئوية - 35 درجة مئوية).

انحدار:
يتعيّن على المحرك أن يعمل بجهد أكبر أثناء السفر صعوداً أكثر من عمله على المنحدرات المسطحة أو المنحدرات.

صيانة البطارية:
يساعد شحن البطارية في الوقت المناسب بعد كل رحلة في الحفاظ على سعة البطارية وقوتها.

تعليمات صيانة المستخدم.

اعتنِ بسيارتك Jetson حيداً للحفاظ على سيرها بسلاسة وأمان. إليك الطريقة:

التعامل مع Jetson الخاص بك

- تجنب تعريض منتجك للاهتزازات الشديدة أو الصدمات الحسدية الشديدة.
- لا تفك البطارية أبدًا.
- احفظ المنتج بعيدًا عن الماء والرطوبة.
- اركب على أسطح ملساء ومستوية لتجنب الكسر.
- لا تحمل منتجك من العجلات و/أو المقعد و/أو المقود.
- احرص على عدم سحب الأسلاك التي تربط المحرك بمكونات المقود أو تعطلها.

تعليمات التخزين

- اشحن البطارية بالكامل قبل تخزين المنتج لفترات طويلة.
- عند التخزين لفترات طويلة، اشحن البطارية بالكامل مرة واحدة في الشهر.
- قم بتغطية المنتج لحمايته من الغبار.
- يُخزن المنتج في الداخل وفي مكان جاف في درجة حرارة تتراوح بين 50 درجة فهرنهايت - 95 درجة فهرنهايت (10 درجات مئوية - 35 درجة مئوية).

تحذير: لا ترش أو تضع الماء مباشرة على المنتج. يمكن أن يتسبب الماء في تلف الأسلاك وحرة البطارية والمصابيح، بالإضافة إلى تلف الإطار - وكل ذلك قد يتسبب في حدوث عطل يعرض سلامة الراكب للخطر.

تنظيف Jetson الخاص بك

- المقعد والإطار - يُمسح بقطعة قماش مبللة خالية من الغبار أو بقطعة قماش مغموسة في الكحول المحمر. اتبعيها بقطعة قماش حافة خالية من الغبار.
- المقود - امسحه بصابون لطيف باستخدام قطعة قماش رطبة خالية من الغبار. قم بإزالة الصابون الزائد بقطعة قماش مبللة منفصلة.
- مكونات العجلة - تُمسح بقطعة قماش رطبة خالية من الغبار.
- الإطارات - امسحها بقطعة قماش رطبة خالية من الغبار. يمكن أيضاً استخدام منظف أو منظف للإطارات.

احتياطات البطارية

يحتوي منتحك على بطارية ليثيوم أيون. توخ الحذر عند التعامل معه.

- يُحفظ المنتج بعيداً عن النار والحرارة الزائدة.
- تجنب الصدمات الحسدية الشديدة أو الاهتزازات الشديدة أو الصدمات.
- حماية المنتج من الماء أو الرطوبة.
- لا تضع المنتج أو تخزنه في كومة فوق أو تحت أشياء أخرى.
- لا تفكك المنتج أو بطاريته.
- لا تتخلص من المنتج مع القمامة اليومية. أحضر المنتج إلى منشأة مخصصة للنفايات الإلكترونية أو مركز إعادة تدوير البطاريات. لمزيد من المعلومات عن مواقع التخلص من النفايات القريبة منك، اتصل بالبلدية المحلية أو شركة نقل النفايات.
- إذا شعرت أن بطارية المنتج ساخنة أو ظهرت عليها علامات ارتفاع درجة الحرارة أو انبعثت منها رائحة أو صوت غير معتاد أو تسرب سائل أو غاز أو تغير شكلها أو لونها، فقم بذلك على الفور:
  1. إذا كان قيد الاستخدام، توقف عن استخدام المنتج على الفور. قم بإزالة كابل الشحن من المنتج إذا كان موصولاً بالكهرباء.
  2. التوقف عن استخدام المنتج.
  3. إذا كان ذلك آمنًا، انقل المنتج إلى مساحة خالية وبعيدًا عن أي شيء قابل للاشتعال.
  4. أتصل بخدمات الطوارئ المحلية للحصول على المساعدة.
  5. اغسل العينين أو مناطق الجلد التي لامست سائل إلكتروليت البطارية المتسرب بماء جاري نظيف جيدًا واطلب المزيد من العناية الطبية.
- إذا كانت هناك أي مشاكل في البطارية، أتصل بفريق JETSON CARE TEAM.

تواصل معنا.

RIDEJETSON.COM/SUPPORT
RIDEJETSON.COM/CHAT

1-844-585-7462

احرص على متابعة @ridejetson على
وسائل التواصل الاجتماعي للتعرف على
العروض الرائعة والهدايا وآخر أخبار Jetson.

هل تعجبك رحلتك؟

اترك تعليقًا على
.ridejetson.com/reviews
نحن متشوقون لسماع أخبارك!
#MakeMoves

AR




JETSON

א גייד פֿאַר אייער רייזע.

וויכטיג:
לייענט קערפֿול און באַהאַלט
פֿאַר צוקונפֿטיקע רעפֿערענץ.

מיט די רעקיט סמאַרט קאַרגאָ
סיסטעם

JETSON

BOLT PRO X
.עלעקטרישער וועלאָסיפּעד

מאָדעל SKU(S): JBLTPX-BLK

אונדזערע צוויי בעסטע ריידינג כללים:

זייט זיכער.
האָב הנאה!

פאַבריצירט אין יועיאַנג, כינע
אימפארטירט TRURIDE TECH LLC.
פאָסטפאַך 461, דזשערזי סיטי, ניו דזשערזי 07302-9998

דאַטע קאָד: 07/2025
דאָקומענט אויסגאבע: V2.0
געמאַכט אין כינע

© 2025, TRURIDE TECH.
אלע רעכטן רעזערווירט. פאבריצירט פאר TRURIDE TECH LLC.
JETSON ® איז א רעגיסטרירטע טריידמארק געניצט אונטער ליצענץ פון JETSTREAM BRANDS LLC.
קיין טייל פון דעם דאָקומענט, אַריינגערעכנט פּאַרעם, גראַפיקס און דיזיין, מעג נישט ווערן רעפראָדוצירט אָדער איבערגעגעבן אין קיין פֿאָרעם אָדער דורך קיין מיטל.

אינהאַלט

זיכערהייט וואָרנונגען 4
וואָראַנטי קאַווערידזש און פּראָדוקט רעגיסטראַציע 7
1. וועגן אייער פּראָדוקט
1.1 פּראָדוקט איבערבליק 8
1.2 וואָס איז אין דער קעסטל 10
1.3 פּראָדוקט ספעקס 11
1.4 אָנלייַן רעסורסן 11
2. אינסטאַלאַציע אינסטרוקציעס
2.1 אָנהייב הערות 12
2.2 פאַסיקייט פֿאַר רייטער 12
2.3 אויס- און צוזאמענפאלטן דעם האנדל 13
2.4 באַפעסטיקן דעם זיץ 15
2.5 אנשטעלן די פּעדאַלן 16
2.6 זיכערן דעם גלאָק 17
2.7 באַזאָרגן דעם פּראָנט רעפלעקטאָר 17
2.8 אויפלאָדן די באַטאַרייע 18
3. זיך צוגרייטן צו רייטן
3.1 זיכערהייט קאָנטראָלן איידערן פֿאַרן 20
3.2 רעדער אויפבלאָזן און דרוק 21
3.3 קאָנטראָלירן און אַדזשאַסטירן די ברעיקס ... 22
3.4 אַדזשאַסטירן די האַנטל ראָטאַציע 24
3.5 איבערשטעלן דעם זיץ 25
4. אפעריר אינסטרוקציעס
4.1 אײַנצושאַלטן און אויסשאַלטן 26
4.2 קאָנטראָלירן די באַטאַרייע טשאַרדזש לעוועל . 27
4.3 ניצן די פּאַרליכט 27
4.4 ניצן דעם גלאָק 27
4.5 ניצן דעם שטאַנד 27
4.6 ניצן די RackIt סמאַרט קאַרגאָ סיסטעם רעק . 28
5. אינסטרוקציעס פֿאַר אַריבערפֿירן און אויפֿבעוואָרן
5.1 פּאָרן מיט אייער עלעקטרישן וועלאָסיפעד ... 30
5.2 ניצן עלעקטראָנישע פעדאַל אָסיסטאַנץ 30
5.3 טראַדיציאָנעל בייקינג 30
5.4 ניצן דעם גאַז־הענטל 31
5.5 אַקטיווירן קרוז קאָנטראָל 31
5.6 ניצן די ברעיקס 31
5.7 העלם זיכערקייט 32
5.8 מאַקסאַמיזירן גיכקייט און רייידינג קייט 33
באַניצער וישאַלט אינסטרוקציעס 34
פֿאַרבינדט זיך מיט אונדז 36

זיכערהייט וואָרענונגען.

האַלט די אינסטרוקציעס.

אינסטרוקציעס וועגן דעם ריזיקע פון פייער אדער שאדן צו מענטשן און וויכטיגע זיכערהייט אינסטרוקציעס

- פאַרן נוצן, ביטע לייענט דעם באַציאונג מאַנואַל און זיכערהייט וואָרענונגען קערפול, און מאַכט זיכער אז איר פֿאַרשטייט און אַקסעפּטירט אַלע זיכערהייט אינסטרוקציעס. דער באַציאונג וועט זיין פֿאַראַנטוואָרטלעך פֿאַר יעדן פֿאַרלוסט אדער שאָדן פֿאַראורזאכט דורך נישט ריכטיק נוצן.
- **נישט נוצן דעם ריכטיקן טשאַרדזשער קען רעזולטירן אין פייער און עקספּלאָזיע, וואָס רעזולטירט אין שאָדן צו פּאַרמעגן, שאָדן און טויט.**
- פאַר יעדן ציקל פון אַפּעראַציע, זאל דער אָפּעראַטאָר דורכפירן זיך פאר-אפּעראַציע טשעקס ספּעציפיזיט דורך דעם פּאברייקאנט: אז אלע שיצער און פעזט וואס זענען ארגינעל צוגעשטעלט צוגעווארן דורך דעם פּאברייקאנט זענען אין ריכטיגן פלאץ און אין א סערוויסבארן צושטאנד; אז די בערעק סיסטעם ארבעט ריכטיג; אז אלע אקסל שיצער, קייט שיצער, אדער אנדערע דעקלער אדער שיצער וואס זענען צוגעשטעלט צוגעווארן דורך דעם פּאברייקאנט זענען אין פלאץ און אין א סערוויסבארן צושטאנד; אז די רעדער זענען אין א גוטן צושטאנד, ריכטיג אויפּגעבלאזן, און האבן גענוג פראפעסיאנאליטעט פארבליבן; די בעגנס וואו דער פראדוקט וועט אפּערירט ווערן זאל זיין זיכער און פאסיג פאר זיכערן אפּעראציע.
- קאַמפּאנענטן זאלן ווערן אויפּגעהאלטן און רעפּאַריר לויט די ספּעציפיקאַציעס פונעם פּאברייקאנט און ניצן בלויז די פונעם פּאברייקאנט בארעכטיקטע פּאַרטייַ טיילן, מיט דער אינסטאַלאַציע דורכגעפירט דורך הענדלער אדערע אנדערע באגאבטע פערזאנען.
- וואַרענונג קעגן אויפלאדן נישט-אויפלאדבארע באטעריעס.
- לאַזט נישט העגן, פיס, האַר, גוף־טיילן, קליידער, אדער ענלעכע זאכן קומען אין קאָנטאקט מיט באוועגלעכע טיילן, רעדער, אדער דרייוו־טרעין, בשעת דער מאטאר לויפט.
- דאס פּראדוקט זאל נישט ענזוצט ווערן דורך קינדער אדער מענטשן מיט פארקלענערטע נשמיות, סענסאָרישע אדער נייסטיקע מעגלעכקייטן, אדער א מאנגל אין דערפארונג און וויסן, סיידן זיי האָבן באקומען השגחה אדער אינסטרוקציעס (IEC 60335-1/A2:2006).
- קינדער אָן השגחה זאלן נישט שפּילן מיטן פּראָדוקט (IEC 60335-1/A2:2006).
- דערוואקסענע השגחה איז פארלאנגט.
- איינהייטן זאלן נישט ווערן אפּערירט צו דורכפירן ראסינג, שטאנד ריידינג, אדער אנדערע מאנוווערז, וואס קען פארורזאכן קאנטראָל אנווער, אדער קען פארורזאכן אנקאנטראולד אפּעראטאר/פאסאזשיר אקציעס אדער רעאקציעס.
- קיינמאל נישט נוצן לעבן מאטאר פארמיטלען.
- פארמיידט שארפע בומפס, דרעזשט גראטעס, און פלוצעמדיקע ענדערונגען אין דער ייבערפלאך. דער סקוטער קען פלוצעם אפשטעלן.
- פארמיידט נאסן און ייבערפלאכן מיט וואסער, זאמד, גראוואל, שמוץ, בלעטער און אנדערע דעבריס. נאס וועטער שטערט טראקשאן, ברעיקינג און זעאונג.
- פארמיידט צו פאָרן אַרום ברענענדיקן גאַז, פּארע, פליסיקייטן אדער שטויב וואס קענען פארורזאכן אַ פּייער.
- אפּעראטאר זאלן זיך האלטן צו אלע רעקאמענדאציעס און אינסטרוקציעס פונעם פּאברייקאנט, ווי אויך נאכפאלגן אלע געזעצן און ארדאנאנסן: אפּאראטן אן פארליכט זאלן נאר אפּערירט ווערן מיט געזונט־ טאגליכט באדינגונגען פון זעבארקייט, און; אייגנטיימער זאלן ווערן געמוטיקט צו הויכפונקטן (פאר קאנספיקואטי) מיט לייטינג, רעפלעקטאָרן, און פאר נידעריק-ריידינג אפּאראטן, סיגנאל פאן אויף פלעקסאבאל פויליס.
- פערזאנען מיט זיי פאלגענדע צושטאנדן זאלן גרווארנט ווערן נישט צו אַרבעטן מיט דעם אַפּאראט: מענטשן

- פערזעלעכע עלעקטרישע מאַלייטעס דעווייסעס זענען נישט בדעה פֿאַר נוצן אין הויז-הייַך לאַקאַציעס וואָס דאַרפֿן נעוואַקסן קלאַראַנס צווישן עלעקטרישע דראָטן אָדער עלעקטרישע קריזיז, וואָס וייַזט אָן זיי זענען נישט בדעה פֿאַר נוצן אין הייַך העכער 2,000 מעטער אויבערן פֿון שטאָפּל.
- ניצט נאָר די באַטעריע(ס) וואָס זענען ספּעציפיצירט דורך דעם פֿאַבריקאַנט
- האַלטן אינעווייניקע זענען נישט אין באַנוץ. לאָזן אינעווייניקע בשעת‌מ׳לאָזן אָדער וועלן נישט אין באַנוץ פֿאַר דרייוויזיז.
- **ווארענונג** - פּייַער בעפּאָר - קיין איינע פון די טיילן קען נישט ווערן פֿאַראַנדערט דורך דעם באַניצער.
- **ווארענונג** - ריזיקע פון פּייַער און עלעקטרישן שאַק - קיין טיילן קענען נישט ווערן סערוויסט דורך דעם באַניצער.
- פֿאַרזיכט: ריזיקע פון פּייַער
- דער רייטער זאָל נישט אײַנרעכענען 220 פונט | 99.8 ק"ג.

מאַדיפיקאַציעס

פֿאָרויסיק נישט צו צוגעמען, מאַדיפיצירן, פֿאַרענדערן אָדער פֿאַרטרעטן דעם אײַנהייט אָדער קיין קאָמפּאָנענטן פון דעם אײַנהייט אָן אַוועזיזנגענן פון דעם דשוסטסאַק קער טיעם. דאס וועט בטל מאַכן יעדע גאַראַנטיע און קען פּירן צו מאַלפֿונקציעס וואס קענען פֿאַרשאַפֿן שאַדן.

נאָך אָפּעראַציע פֿאַרזיכטיקקייטן

הייבט נישט דעם פּראָדוקט פון דער ערד בשעת פּון איז אויף אָן די רעדער זענען אין באַוועגונג. דאָס קען רעזולטירן אין פֿרײַ דרייוון רעדער, וואָס קען פֿאַראורזאַכן שאַדן צו זיך אָדער אָנדערע אין דער נאָענט. שפּרינגט נישט אויף אָדער אראָפּ פון דעם פֿאָדוקט, און שפּרינגט נישט בשעת איר ניצט עס. האַלט שטענדיק אײַערע פֿיס פֿעסט פֿאַרזיכערט אויף דער פּוסטשטיין בשעת איר ניצט עס. קאָנטראָלירט שטענדיק צו באַטאַריע לאָדונג אײַידער איר ניצט עס.

אוועקוואַרפן גענוצטע באַטעריעס



באַטעריעס קענען אונטערלאָזן גיפֿערלעכע סובסטאַנצן וואָס קענען גיפֿערן די סביבה אָן מעגלשלעכע גיפֿונגס. דאָס סימבאָל, וואָס איז אנגעצייכנט אויף דער באַטעריע אָן/אָדער פּאַקאַדזשינג, וויייזט אָן אז גענוצטע באַטעריעס זאָלן נישט באַהאַנדלט ווערן ווי נארמאַלע שטאָטשע אָפּפאַל. באַטעריעס זאָלן אויסגעזונדערפֿן ווערן אין א פּאַסיק אָפּגעטיילט־קונקט פֿאַר ריסייקלינג. דורך זיכער מאַכן אז די גענוצטע באַטעריעס ווערן אויסגעזונדערט ריכטיק, וועט אירע בעלפֿן פֿאַרמײַדן פֿאַטענציעלע נעגאַטיוון קאָנסאַקוואַנצן פֿאַר דער סביבה און מענטשלעכע געזונט. ד׳ר ריסייקלינג פון פֿאַטעריאַלן וועט העלפֿן צו שפּאָרן באַטרלעכע רעסורסן. פֿאַר מער אינפֿאָרמאַציע וועגן ריסייקלינג פון גענוצטע באַטעריעס, ביטע קאָנטאַקטירט אייער לאָקאַלע מוניציפּאַליטעט אָפּפּאַל באַזייטיקונג סערוויס.

מיט האַרץ פֿאַבלעמען; שוואַנגערע פֿרויען; מענטשן מיט קאָפּ, רוקן אָדער האַלדז פֿאַבלעמען, אָדער פֿיעריזיקע כירורגיעס זאָלן נישט באַנוצן פֿון דעם גוף; און מענטשן מיט יעדע נייסטיקע באַדינג אַספּעקט צושטאַנד וואָס קען זיך מאַכן סאַספּעקטאַבל צו שאַדן אָדער שאַטן זיינער נאַשמית באַוואַלעקליכיי אָדער נייסטיקע פּוייסקייט צו דערקענען, פֿאַרשטיין און דורכפֿירן אַלע זיכערהייט אינסטרוקציעס און צו קענען אַנטנעמען די נעפּאָרן וואָס זענען איינגעוואָרפּן אין נוצן דער זעלבער אָפּפֿאַראַט.

- פֿאַר נישט ביי נאַכט.
- פֿאַר נישט נאָך טרינקען אָדער נעמען רעצעפּט מעדאַקאַציע.
- טראַכט נישט קיין זאכן וואָס ריַיזן.
- קיינמאָל נישט נוצן דעם פֿאָדוקט בארוועט.
- טראַכט שטענדיק שיך אין האַלט די שוך-שניר־לעך געבונדן.
- מאַכט זיכער אַז אײַערע פֿיס זענען שטענדיק זיכער בעשטעלט אויף דער דעק.
- אָפּעראַטאָר זאָלן שטענדיק נוצן פּאָסיקע שוך־קליידער, אריינגערעכנט אָבער נישט לימיטעד צו אַ העלם, פּוס פּאָסיקע סערטיפיקאַציע, און יעדע אָנדערע צוהויפּמענט רעקאָמענדירט דורך דעם פֿאַבריקאַנט: שטענדיק טראָגן שוך-עקוויפּמענט ווי אַ העלם, קני פּאַדס און באַלנסירן פּאַדס.
- שטענדיג נעבן וועג פֿאר פוסגייער.
- זייט אכטונגספול אויף זאכן פֿאר אייך און וויַיט פון אייַך.
- לאָזט נישט אין קיין שטערונגען בשעתן פֿאָרן, ווי עונסלעך דעם טעלעפֿאָן אָדער זיך באַשייליקן אין קיין אָנדערע אקטיוויטעטן.
- דער פּראָדוקט קען נישט בעפּאָרן ווערן דורך מער ווי איין מענטש.
- ווען איר פֿאָרט דעם פּראָדוקט צוזאַמען מיט אָנדערע רייטער, האַלט שטענדיק אַ זיכערע דיסטאַנץ צו ויסמיידן אַ קאַלזיזיע.
- ווען איר דרייט זיך, זייט זיכער צו האַלטן אייער באַלאַנס.
- פֿאָרן מיט נישט ריכטיק אינגעשטעלטע בריקעס איז גיפֿערלעך און קען רעזולטירן אין טערמינעל שאַדן אָדער טויט.
- די בריקע קען ווערן הייס בשעת'ן אנרבטן, רירט נישט אן די בריקע מיט אייער נאַרער הויט.
- צו שטאַרק אָדער צו פּלוצלינג אנשטעלן די בריקס קען פֿארשפּאַרן א ראד, וואס קען פּירן צו אַראַלירן קאנטראל און פֿאלן. פּלוצלינג אָדער אינערגעטריבענע אנשטעלונג פון די בריקס קען רעזולטירן אין א שאדן אָדער טויט.
- אויב די בריקע ווערט לאָז, ביטע אַדזשאַסטירן מיט אַ העקסאַגאָן שליסל, שרויפנציהער, אָדער אנדער פּאַסיק קנייַזיג. אָדער ביטע קאָנטאַקט די Jetson קער מאַנשאַפֿט.
- פֿאַרבייַט אפּגענוצטע אדער צעברעכענע טיילן גלייך.
- קאַנטראָלירט אַ יאָלע זיכערהייט לאַבעלס זענען אויף זיייער אָרט און פֿאַרשטאַנען אייַדער איר פֿאָרט.
- דער אינגענויטיגער זאָל עראַלויבן די נוצן און אָפּעראַציע פון דער אייַנהייט נאָר אַ דעמאַנסטראַציע אז אזעלכע אפּעראַטאָרן קענען פֿארשטיין און אָפּערירן אַלע קאַמפּאָנענטן פון דער אייַנהייט אייַדער נוצן.
- פֿאַרט נישט אַן אונטערקער טעניגרונג. פֿאַרט נישט מיט הויכע ציקציקן, אויף אומגליַיכן טעריין, אדער אויף שלעפּנדיגן. מאַכט נישט קיין שטאַנען בשעת דרייַן נישט פֿלוצעס.
- רעקאָמענדירט פֿאַר אינעווייניק נוצן.
- פֿאַראָלעננערט אויסשטעלונג צו UV שטראַלן, רעגן און די עלעמענטן קען שעדיקן די מאַטעריאַלן פון די קעסטל, זאָל מען עס האַלטן אינעווייניק ווען מען ניצט עס נישט.

⚠ וואַרנונג:

שטעניק אַבסאָרווירן גרונטלעטע פֿאַרזיכטיגקייטן ווען אער ניצט דעם פּראָדוקט, אריינגערעכנט די פֿאלגנדיקע:

(A) לייענט אַלע אינסטרוקציעס איידער איר ניצט דעם פּראָדוקט.

(B) כדי צו פֿעדזשירן די רעזיקע פון שאָדן, איז שטרענג השגחה וויכטיג ווען דער פּראָדוקט וועט גענוצט צוזאַמען מיט קינדער.

(C) שטעקט נישט אריין די פינגער אדער הענט אין דעם פּראָדוקט.

(D) ניצט נישט דעם פּראָדוקט אויב דער גומישער מאַטע קאָלד אדער אַרויסגאַנג קאָלד איז צוקנוטשט, האט עטערלעטע אויסלאָציע, אדער האט אנדערע סימנים פון שאָדן.

(E) פֿאַר אַלע עקוויפּמענט. אינסטרוקציעס זאָלן זאָגן: זיי אפּפליאַנס איז נישט נעמיינט פֿאַר נוצן אין אמבייאַנט טעמפּעראַטור אונטער -10°F (-23°C) אדער העכער אין אמבייאַנט טעמפּעראַטור פון 40°C (104°F).

(F) פֿאַר אַלע דעוויסעס, די אינסטרוקציעס זאָלן אנטהאלטן די אינפֿארמאַציע: די באַטעריע איז זיידיקיר צו וועדן אויפּבעלאַדן ווען די אמבייאַנט טעמפּעראַטור איז צווישן 0°C (32°F) און 40°C (104°F). קיינמאָל נישט אויפּלאָדן די באַטעריע ווען די אַמבייאַנט טעמפּעראַטור איז אַרויס פון דעם קייט.

קאַליפֿאָרניע פּראָפּאָזיציע 65

⚠ וואַרנונג:

דאס פּראָדוקט קען אייך אויסשטעלן צו כעמיקאַלן אַריינגערעכנט קאַדמיום, וואָס איז באַקאַנט אין קאַליפֿאָרניע צו פֿאַראורזאַכן ראַק און געבורט-דעפעקטן אָדער אַנדערע רעפּראָדוקטיווע שאָדן.
פֿאַר מער אינפֿאָרמאַציע גייט צו: WWW.P65WARNINGS.CA.GOV.

YI

מעלדונג פון קאַנפֿאָרמאַטי

די דעווייס איז אין אייניקלאַנג מיט טייל 15 פון די FCC רולס. די אָפּעראַציע איז אונטערטעניק צו די פֿאלגענדע צוויי באדינגונגען: (1) די דעוויס מעג נישט פֿאַראורזאַכן שעדלעכע ינטערפֿיראַנס, און (2) די דעוויס מוז אַנגענומען יעדע ינטערפֿיראַנס וואָס ווערט באקומען, אריינגערעכנט ינטערפֿיראַנס וואָס קען פֿאַראורזאַכן אַנוואַנטעד אָפּעראַציע. וואַרנונג: עדערונגען אדער מאָדיפֿיקאַטיאָנס צו דעם אפּאַראַט וואָס זענען נישט אויסדרוקלעך באשטעטיקט דורך דער פֿאַרטיי וואָס איז פֿאַראַנטוואָרטלעך פֿאַר קאַנפֿאָרמאַטי קענען בטל מאַכן די אויטאָריטעט פון דעם באניצער צו אָפּעריר די עקוויפּמענט.

באַמערקונג: די עקוויפּמענט איז געטעסט און גענאָרמ און געפונען צו פֿאָלג די לימיטן פֿאַר א קלאַס ב דיגיטאַלער מיטל, לויט טייל 15 פון די FCC כללים. די לימיטן זענען דיזיינד צו צושטעלן גלייכענדיקטיק שוץ קעגן שעדלעכע ינטערפֿיראַנס אין א רעזידענטשאַל ינסטאַלירונג. די עקוויפּמענט דשענערירט, ניצט און קען אויסשטראַל ראַדיא פֿרעקווענץ ענערגיע און, אויב נישט אינסטאַלירט און גענוצט לויט די אינסטרוקציעס, קען עס פֿאַראורזאַכן שעדלעכע ינטערפֿיראַנס צו ראַדיא קאָמוניקאַציע. אבער, עס איז קיין גאַראַנטיע אַז ינטערפֿיראַנס וועט נישט פֿאָרקומען אין א באַזונדערער ינסטאַלירונג. אויב די עקוויפּמענט טוט פֿאַראורזאַכן שעדלעכע ינטערפֿיראַנס צו ראַדיא אדער טעלעוויזיע אפּפאַס, וואָס קען באשטימט וועדן דורך אויסלעשן און אָנצינדן די עקוויפּמענט, וועדט דער באַניצער צו פּרובירן צו פֿאַרריכטן די ינטערפֿיראַנס דורך איינע אדער מער פון די פֿאָלגנדיקע מיטלען:

- ריאָריענטירן אדער אריבערפּירן די אנטענע וואָס נעמט אויף זיך.
- פֿאַרגרעסערן די צעשיידונג צווישן די עקוויפּמענט און ופנעמער.
- פֿאַרבינדט די עקוויפּמענט צו אן אוטלעט אויף א קרייז אנדערש ווי דעם צו וועלכן דער ופנעמער איז פֿארבונדן.
- באַראַטן זיך מיטן הענדלער אדער אן ערפֿארענעם ראַדיא/טעלעוויזיע טעכניקער פֿאַר הילף.
- באַשיצטע קייבלס מוזן צוגעוצט וועדן מיט דעם אפּאַראָט צו עמשור אז עס איז אין לויט מיט די קלאַס ב FCC לימיטן.

⚠ וואַרנונג:

נישט נאכקומען די פֿאלגדע אינסטרוקציעס קען רעזולטירן אין שאָדן פארן קינד אדער אנדערע.

- האַלט קליינע טיילן אוועק פון קינדער בעת די פֿאַרזאַמלונג.
- די אקסעסאָריז מוז צוזאַמענגעשטעלט און אראַפּגענומען וועדן דורך אַן ערוואַקסענעם.
- אפט קאַנטראָלירן דעם פּראָדוקט פֿאַר שאָדן.

*** פֿאַרזאַמלונג פון דערוואַקסענע איז נויטיק.**

⚠ וואַרנונג:

כדי צו רעדוצירן דעם רזיקע פון שאָדן, איז דערוואַקסענע השגחה נויטיק. ניצט קיינמאָל נישט אויף וועג, לעבן מאַטאָר פֿאָרמיטלן, אויף אדער לעבן שטיילע אראַפּגאנגען אדער טרעפּ, שווימבאַדן אדער אנדערע וואַסערן; טראָגט שטענדיק שיך, און נעראוועט קיינמאָל נישט מער ווי 1 רייטער.

וואַראַנטי קאַוועריידזש אוֹן פראָדוקט רעגיסטראַציע.

צו נוצן די פֿעיקייטן פון דיין פראָדוקט וואָראַנטי אָדער פרעגן וועגן וואָראַנטי קאַווערידזש, קאָנטאַקט אונדז גלייך.

www.ridejetson.com

אַלגעמיינע לימיטעד וואָראַנטי

אייער נייער JETSON פראָדוקט איז געווארַאַנטירט קעגן חסרונות אין מאַטעריאַלן און אַרבעט ווי אנגעוויזן אויף RIDEJETSON.COM/WARRANTY. פאַר אַ צייט־פעריאָד פון דעם טאָג פון אָריגינעלן קויפֿן אין דער רעטייל, ווען געוצט לויט די באַניצער־מאַנואַל פון JETSON (זעט RIDEJETSON.COM/SUPPORT). **אונטער דעם גאַראַנטיע, וועט איר קענען ריכטן אייערע טעננות צו JETSON אפילו אין סיטואַציעס וואו איר האָט געקויפט דעם JETSON פראָדוקט פון איינעם פון אונדזערע באָרעכטיקטע רעטיילערס.** צו לייענען די פולע באדינגונגען פון אונדזער גאַראַנטיע, באַזוכט RIDEJETSON.COM/WARRANTY.

פראָדוקט רעגיסטראַציע

רעגיסטרירט אייער נייעם JETSON צו באַקומען אייַך אַ שנעלערן וועג צו פערזענאליזירטער פראָדוקט און וואָראַנטי שטיצע. מאַכט אייער שריט בייַ RIDEJETSON.COM/PAGES/REGISTRATION.

1. ווען דיין פּראָדוקט.

1.1 פּראָדוקט איבערבליק

1. אַנטלאַר
   A. לינקע אַנטערעיק
   B. אַנטל קלאַמער
   C. פּראָנט רעפלעקטאָר
   D. באַטעריע אינדיקאַטאָר ליכט
   E. רעכטע אַנטערעיק
   F. מאַכט קנעפל
   G. גלאָק
   H. קרוז קאנטראל/פארליכט קנעפל
   I. אַקסעלעראַציע גאַז-ראַטעל
2. שטאָם
3. פאָלדינג לאַטש מיט שלאָס רינג
4. פאָרליכט
5. ראָד רעפלעקטאָר
   (× 2; פאָרנט און הינטן)
6. ראָד
   (× 2; פאָרנט און הינטן)
7. דיסק ברעיק
   (× 2; פאָרנט און הינטן)
8. רייף ווענטיל מיט שטויב דעקל
   (× 2; פאָרנט און הינטן)
9. פענדער
   (× 2; פאָרנט און הינטן)
10. טשאַרזשינג פאָרט מיט דעקל
11. טראָגן האַנטל
12. זיץ*
13. זיץ קלאַמער
14. פּעדאַל מיט רעפלעקטאָרן*
    (× 2; לינקס און רעכטס)
15. הינטערשטער רעפלעקטאָר
16. רעקיט סמאָרט לאָסט סיסטעם
    געשטעל
    A. רעפלעקטאָר
    B. באַנדזשי אַטאַטשמענט
    שלייף (× 2; לינקס און רעכטס)
17. קיקשטאַנד
18. טשאַרזשער
19. טשאַרזשינג קאַבל
20. באַנדזשי רימען

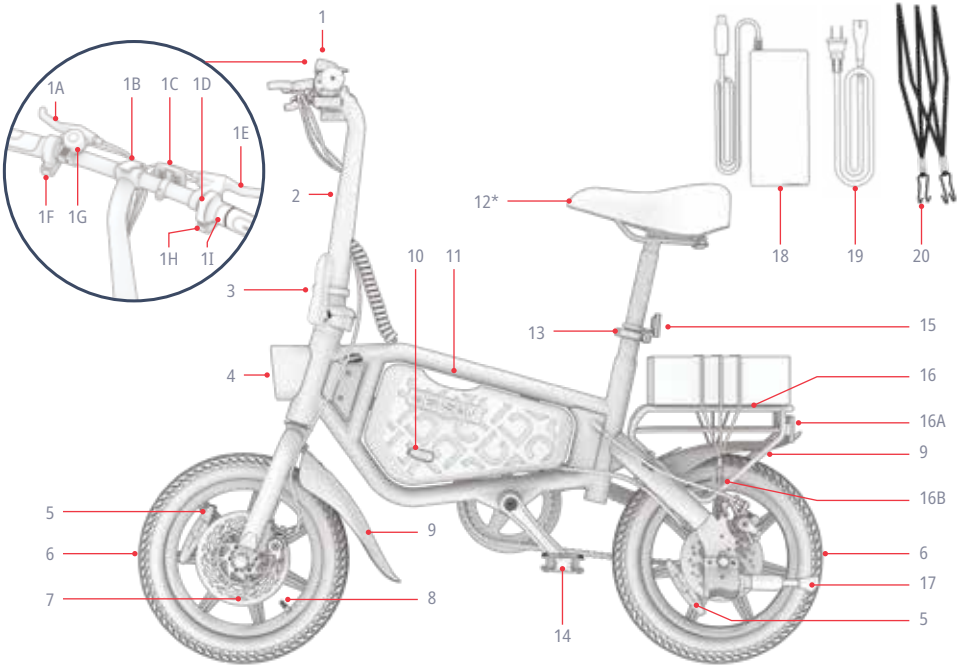

*פארלאנגט צוזאמענשטעלן

באמערקונג: בילדער קען נישט שפיגלען די גענויע אויסזען פון דעם פאקטישן פראדוקט.

1.2 וואָס איז אין דער קעסטל

מכשירים אַריינגערעכנט פֿאַר פֿאַרזאַמלונג, אַדזשאַסטמאַנט און וישאַלט:

אידענטיפיקאציע פון מולטי-טול שפּיץ:

1. 10 מ״מ סאָקקעט	9. 2 מ״מ אַלען שליסל
2. 9 מ״מ סאָקעט	10.15 מ״מ העקס־שרענקל
3. 8 מ״מ סאָקעט	11.14 גיידזש שפּיצן שליסל
4. 6 מ״מ אַלען שליסל	12.8 מ״מ העקס־שרענקל
5. 5 מ״מ אַלען שליסל	13.10 מ״מ העקס־שרענקל
6. 4 מ״מ אַלען שליסל	14.סאָקעט שרויף
7. 3 מ״מ אַלען שליסל	15.פּיליפּס-קאָפּ שרויפנציהער
8. 2.5 מ״מ אַלען שליסל	16.פלאַך-קאָפּ שרויפנציהער

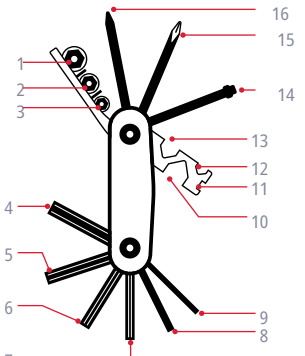

• מולטי-טול

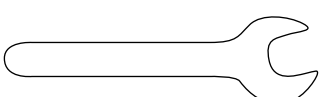

• 15 מ״מ שליסל שליסל

1.4 אֲנליין רעסורסן



סקענען פֿאַר אונדזער מערסטע דערהיינטיקט פּראָדוקט אֲנבאָאַרדינג מאַטעריאַלן און שטיצע רעסורסן.

געפינט דעם באַניצער מאַנואַל אַנליין בייַ
https://cdn.shopify.com/s/files/1/2530/6734/files/BOLT-PRO-X_MANUAL-web-1749153482743.pdf

געפינט אונדזער זאַמלונג פון באַניצער מאַנואַלן בייַ
https://ridejetson.com/pages/product-manuals

1.3 פּראָדוקט ספעקס

- וואָג לימיט: 220.0 פונט | 99.8 ק"ג
- פּראָדוקט וואָג: 43.3 פונט | 19.6 ק"ג
- רעקאָמענדירטע עלטער: 12+
- פּראָדוקט גרייסן, אויסגעפלאַנט:
  44.5 אינטשעס (19.3 × L אינטשעס (39.4 × B אינטשעס (110.0 | (H ס"מ (49.0 × L ס"מ (100.0 × B ס"מ (H)
- פּראָדוקט גרייסן, צוזאַמענגעפאָלטן:
  44.5 אינטשעס (13.6 × L אינטשעס (26.6 × B אינטשעס (110.0 | (H ס"מ (34.5 × L ס"מ (67.6 × B ס"מ (H)
- רעדער גרייס: 12.0 אינטשעס (ה) × 2.5 אינטשעס (בריט) | 30.5 ס"מ (ה) × 6.3 ס"מ (בריט)
- מאַקסימום גיכקייט: 15.5 מייל פער שעה* | 25.0 קילאָמעטער פער שעה*
- מאַקס גאַז ראַנג: 15.0 מייל | 24.1 קילאָמעטער *, **
- טאַרמאַז טיפּ: פּראָנאָן און הינטער דיסק
- באַטעריע: 36 V, 6.0 AH
- באַטעריע טיפּ: ליטהיום-יאָן
- מאָטאָר: 350 וואט***
- טשאַרדזשער אַרויסגאַנג: 42VDC, 1.5A מאַקס
- UL סערטיפיקאַציע: 240V - UL 100
- טשאַרדזשינג צייט: בערך 5 שעה
- רעקאָמענדירטער טיר דרוק: 36 - 40 PSI

*פּראָדוקט קייט, גיכקייט, באַטאַרייע לעבן, און אנדערע ספעסיפיקאַציעס קענען זיין אַנדערש לויטן רייטער און ריידינג באדינגונגען.

וועג גע־טעסט מיט 75.0 ק"ג, אין א לופט טעמפּעראטור פון 25.0°C, און מיט א שנעלקייט פון 25.0 ק"מ/שעה. זעט סעקציע 5.8 פאר מער פרטים וועגן באדינגונגען וואס קענען אפּעקטירן די רייכווייט.

***שפּיץ מאַכט

2. אינסטאַלאַציע אינסטרוקציעס.

2.1 אָנהייב הערות

- הייבט אן אייער אוואנטורע ריכטיג. פארן ניצן דעם פראדוקט, לייגט קערפול דעם גאנצן באניצער מאנואל, ארײנגערעכנט זיכערהייט וואַרנונגען. מאכט זיכער אז איר פארשטייט, אננעמט און האלט זיך צו אלעס:
  - פאבריקאַנט ס רעקאָמענדאַציעס.
  - זיכערהייט אינסטרוקציעס און וואַרנונגען.
  - לאקאלע רײדינג און אפעראציאנעלע גזעצען און ארדאנאנצן.
- זייט פארזיכטיג ביים אויספאקן די שאכטל. נעמט ארויס אלע פאקאדזשינג און שטעלט דעם עלעקטרישן וועלאָסיפעד גלייך אויף זיין שטאנד פארן צוזאמענשטעלן. (זעט סעקציע 4.5)
- די אינסטרוקציעס געגעבן אין דעם מאַנואַל—רעכטס, לינקס, פארנט/פארוואַרטס, און הינטן/הינטער—זענען אריענטירט ווי דער רייטער וואָלט זיי געזען ווען ער זיצט אויף דעם עלעקטרישן וועלאָסיפעד. די "רעכטע זייט" פון דעם עלעקטרישן וועלאָסיפעד, למשל, איז די זייט וואו דער רייטער'ס רעכטע האַנט וועט זיין.

2.2 פאַסיקייט פֿאַר רייטער

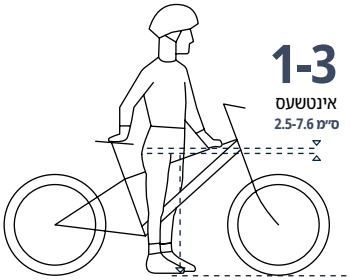

פֿאַר זיכער און באַקוועם רײדינג, זאָל זיין אַ קליראַנס פון לפחות 1-3 אינטשעס (2.5-7.6 ס״מ) צווישן דעם קראָטש און דעם אויבערשטן רער פון דעם בייק ראַם ווען דער רייטער זיצט אויף דעם פּראָדוקט מיט ביידע פֿיס פלאַך אויף דער ערד.

2.3 אויס- און צוזאמענפאלטן דעם האנדל

וועג צו עפענען: פֿאַר אויפֿשטעלן און ריידינג
וועג צו בייגן: פֿאַר סטאָריידזש און טראַנספּאָרט

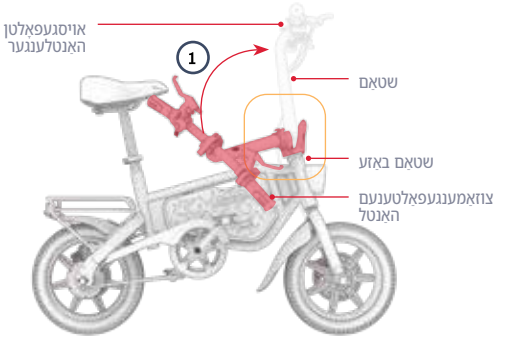

צו עפענען זיך:

1. הייב אויף דעם האַנטלייַבער לייַכט ביז דער שטאָם ליגט ווערטיקאַל אויף דער באַזע פון דעם שטאָם.
2. דריק אריין דעם צוזאמענפאלנדיקן לאַטש ביז עס קליקט אריין אין דער פארמאכטער (פארשלאסענער) פאזיציע.
3. באַזיכערט דעם לאַטש מיטן שלאָס-רינג: דרייט דעם רינג מיט זייגער-ריכטונג אַרום דעם שטאָם ביז די טאַב אויפן רינג גליטשט אַריין אין דעם טאַב-שפּאַלט אויפן לאַטש.
4. קאָנטראָלירט אַז די לאַטש איז פֿאַרזיכערט דורך זיכער מאַכן אַז מען קען זי נישט עפֿענען.

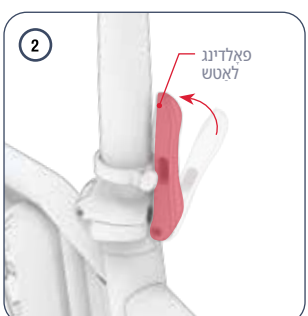

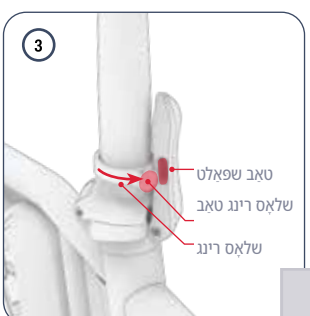



⚠ **וויכטיג:** קיינמאָל נישט פֿאָרן מיטן עלעקטרישן וועלאָסיפעד אָן דעם צוזאַמענפאַלטנדיקן לאַטש פֿאַרמאַכט און פֿאַרזיכערט מיטן שלאָס-רינג.

צו פאָלדן:

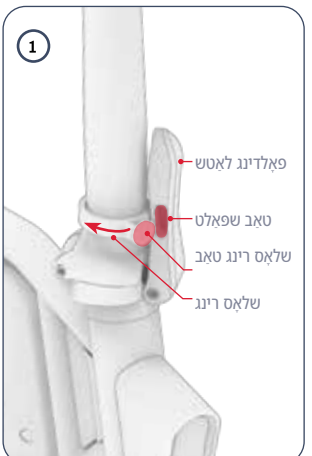

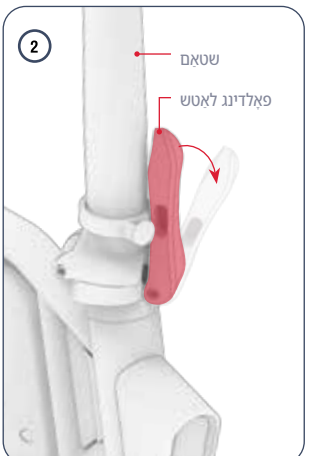

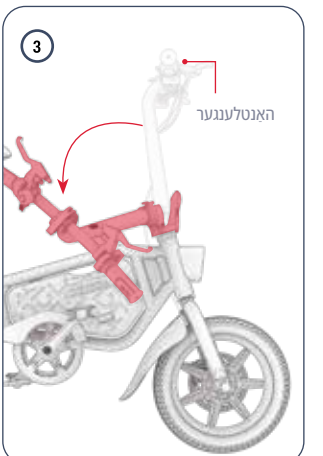

1. דריי דעם שלאָס-רינג קעגן-זייגער אַרום דעם שטאַם ביז די טאַב קומט אַרויס פון דעם טאַב-שלאָץ אויף דעם צוזאַמענפאַלטנדיקן לאַטש.

2. האַלט דעם שטאַם פעסט און ציעט אָפּן דעם צוזאַמענפאַלטנדיקן לאַטש (נישט פֿאַרשלאָסן).

3. לייכט לאָזט אַראָפּ דעם האַנטל צו דער זייט פונעם וועלאָסיפעד קעגן איבער דעם צוזאַמענפאַלנדיקן לאַטש.

2.4 באַפעסטיקן דעם זיץ

1. ציט אויף דעם לאַטש אויף דער זיץ קלאַמער.
2. געפינט דעם "מינימום איינלייג" מארק וואס איז איינגעגראווירט לעבן דעם אונטערשטן טייל פונעם זיץ-פאסטן.
3. האַלט דעם זיץ אין פאַזיציע העכער דעם וועלאָסיפעד.
4. לאָזט אַראָפּ דעם זיצפאַסטן דורך דער קלאַמער און אַריין אין זיצפלאַץ-רער ביז די "מינימום אַריינשטעל" צייכן איז אונטער דער קלאַמער. **באַמערקונג:** אויב די קלאַמער עפענונג איז צו שמאָל צו באַקומען דעם פאַסטן, קענט איר עס פאַרברייטערן דורך דרייען דעם קנעפל אויף דער קלאַמער קענן זייגער בשעת איר האַלט די לאַטש פעסט.
5. בשעת איר האַלט דעם זיץ אויף דער געוואונטשענער הייך, מאַכט צו דעם לאַטש אויף דער קלאַמער. ניצט אייער האַנט צו לייגן אַראָפּ דרוק אויף דעם זיץ. אויב דער זיץ פאַסטן גלישט וויטער אַראָפּ אין דער רער, ברענגט עס צוריק צו זיין פאַזיציע און פעסטשטעלט דעם קלאַמער דורך דרייען דעם קנעפל זייגערווייז.
6. קאַנטראָלירט אַז דער זיץ איז זיכער.

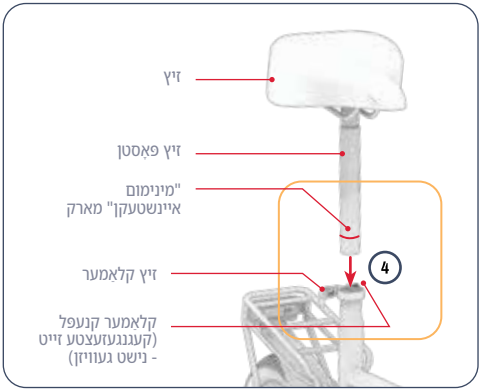







פּראבלעם-לייזונג: אויב איר קענט נישט עפענען דעם קלאַמער-שליס מיט גרינגקייט, קען דער קנעפל זיין צו ענג. לאָזט דעם קנעפל דורך אים דרייען קענן זייגער.

2.5 אנשטעלן די פעדאַלן

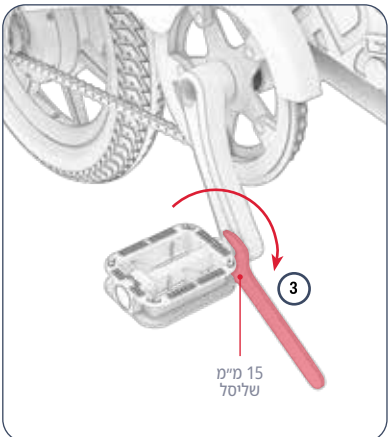

3. ניצט דעם שליסל צו ענדיגן אריינשטעלן און דערנאך אנציהען די שפּינדל אין די קראַנק אַרעם.
4. קאָנטראָלירט אַז דער רעכטער פעדאַל איז זיכער.
5. איבערחזרן טריט 2 – 5 מיטן רעכטן ("L") פעדאַל.

וויכטיג: די שפּינדל אויף די רעכטע פעדאַל איז פארקערט געפּאַדעם און דאַרף ווערן אַרײַנגעשטעלט מיט פֿעסטגעצויגן מיט **קעגן זייגער** דרייט זיך.

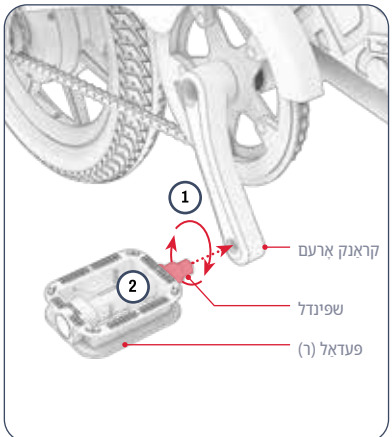

איר וועט דאַרפֿן דעם 15 מם שליסל.

1. שטעלט צוזאַמען דעם שפּינדל אויפן פעדאַל מיטן מאַרק "R" מיטן לאַך ביים עק פונעם קראַנק אַרעם אויף דער רעכטער זייט פונעם וועלאָסיפעד.
2. האַלט די פעדאַל באַזע פעסט און, זאַרגדיק אַז די שפּינדל זאָל אַרײַנגיין גלייך אין לאָך, ניצט אייער אַנדערע האַנט צו דריייען די שפּינדל. **זייגערווייז** אין דעם לאָך פֿאַר אַ פּאַר ראַטאַציעס.

2.7 באַזאָרגן דעם פּראָנט רעפלעקטאָר

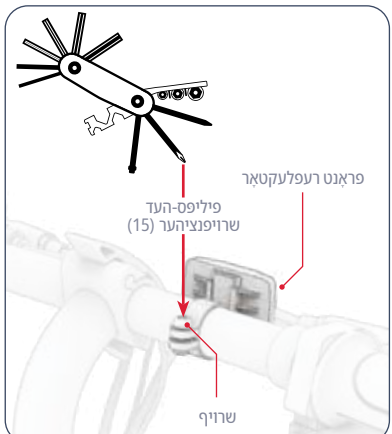

איר וועט דאַרפֿן די פּילִיפּס-קאָפּ שרויפנציִהער שפּיץ (15) פֿון די מולטי-טול.

1. דריי די פּראָנט רעפלעקטאָר קלאַמער אַרום די כאַנדאַלפּער ביז דער רעפלעקטאָר איז געווענדט צו דער פּראָנט פון די וועלאָסיפעד.
2. רוקט דעם רעפלעקטאָר צו דעם צענטער פון דער האַנטלייִב ביז די רעפלעקטאָר קלאַמער פֿילט זיך פּעסט אויף דעם דיקערן טייל פון דער האַנטלייִב.
3. אויב נייטיק, פּעסטשטאַרק די קלאַמער אויף דער האַנטל וויִטער דורך דריִיען די שרויף אין זייגער ריכטונג מיטן פּיליפּס-קאָפּ שרויפנציִהער שפּיץ (15) פֿון דעם מולטי-טול.

2.6 זיכערן דעם גלאָק

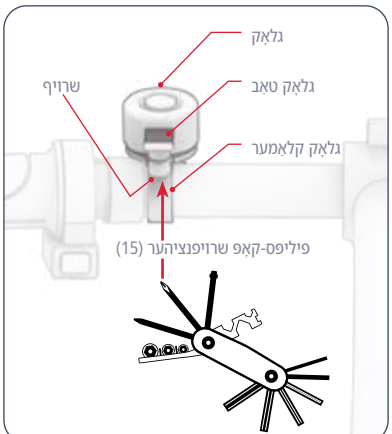

איר וועט דאַרפֿן די פּילִיפּס-קאָפּ שרויפנציִהער שפּיץ (15) פֿון די מולטי-טול.

1. לאָזט אָפּ (אָבער נעמט נישט אַרויס) די שרויף אויף דער גלאָק קלאַמער דורך עס דריִיען קעגן זייגער פֿאַר 1-2 ראַטאַציעס מיט דער פּיליפּס-קאָפּ שרויפנציִהער שפּיץ (15) פון דעם מולטי-טול.
2. דריִיט דעם גלאָק אַרום דעם האַנטל ביז די גלאָק טאַב איז אין אַ פּלאַץ וואָס קען לייכט דערגרייכט ווערן דורך דעם רייטער'ס לינקן גראָבן פינגער בשעת ער האַלט זיך אָן דעם האַנטל.
3. בשעת איר האַלט די גלאָק אין ענער פּאָזיציע, פּעסטשטאַרק די קלאַמער דורך דריִיען די שרויף אין זייגער ריכטונג מיטן שרויפנציִהער.

2.8 אויפלאָדן די באַטאַרייע

1. פֿאַרבינדט דעם טשאַרדזשינג קאַבל מיטן טשאַרדזשער.
2. צייעט אויף דעם דעקל פונעם טשאַרדזשינג פּאָרט אויף דיין עלעקטרישע וועלאָסיפעד.
3. שטעקט אריין דעם טשאַרדזשינג קאַבל אין דער וואַנט, און דערנאָך שטעקט אריין דעם טשאַרדזשער אין דעם טשאַרדזשינג פּאָרט.
4. ווען די אינדיקאַטאָר ליכט אויף דעם טשאַרדזשער וועט גרין, איז אייער באַטאַרייע פול אויפגעלאָדן. נעמט אַרויס דעם טשאַרדזשער פֿון דעם טשאַרדזשינג פּאָרט און צייט אַרויס דעם קאַבל פֿון דער וואַנט אָדער אוטלעט.
5. פֿאַרמאַכט דעם דעקל פֿונעם טשאַרדזשינג פּאָרט.

באַמערקונג: עס קען נעמען אַרום 5 שעה צו ברענגען די באַטאַרייע צו פולער אָפּלאָדונג. לאָדט די באַטאַרייע גאָר אָפּ איידער איר ניצט עס צום ערשטן מאָל.

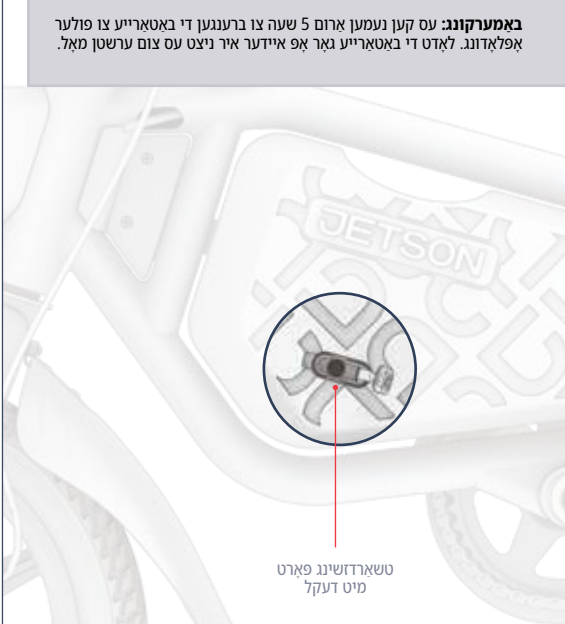

וויכטיג:

ניצט נאָר דעם אַריינגערעכנטן טשאַרדזשער אַדער איין באקומען גלייך דורך JETSON מיטן באציייכענונג JY-420150 אדער די טייל SKU PJBLTPX-CH.

⚠ נישט נוצן דעם ריכטיקן טשאַרדזשער קען רעזולטירן אין פייער און עקספלאָזיע.

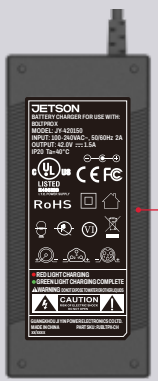

דאָס איז א ביישפּיל פון מאַרקינג דיין טשאַרדזשער וועט האָבן.

גרינע באַלויכטונג
טשאַרדזשינג פֿאַרטיק

רויט באַלויכטונג
טשאַרדזשינג

טשאַרדזשינג אינדיקאַטאָר ליכט אויף די טשאַרדזשער:



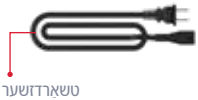

וויכטיגע אויפלאדונג הערות:

- האַלט שטענדיק דעם טשאַרדזשינג פּאָרט פֿאַרמאַכט וואַן איר טשאַרדזשט נישט אַקטיוו די באַטאַרייע.
- קיינמאָל נישט אַנצינדן דעם פּראָדוקט בשעת עס לאָדנט זיך אויף.
- ניצט נישט קיין פּאַרוקבאַרע עלעקטרישע קראַנען.
- פֿאַר די בעסטע באַטאַרייע געזונט, לאָדט די באַטאַרייע גאָר אויף בעת יעדער טשאַרדזשינג סעסיע - אַרום 5 שעה.
- לאָזט קיינמאָל נישט אייער פּראָדוקט טשאַרדזשינג איבער נאַכט אָדער פֿאַר לענגערע צייטן.
- פרובירט נישט צו אַראָפּנעמען אָדער צעגענעמן די באַטאַרייע.
- טשאַרדזשינג אַמביאַנט טעמפּעראַטור קייט: 40°F (0°C) - 104°F (32°C)
- אָפּעריירטינג אַמביאַנט טעמפּעראַטור קייט: 40°F (0°C) -104°F (32°C)
- האַלט שטענדיק דעם טשאַרדזשינג פּאָרט דעקט פֿאַרמאַכט וואַן איר טשאַרדזשט נישט אַקטיוו דאָס פּראָדוקט.
- ניצט נישט דעם פּראָדוקט אויב דער פלעקסיבל עלעקטרישער שנור אדער אַרויסגאַנג קאָבל איז צעריסן, האט עצבראכן איזאָלאָציע, אדער יעדע אַנדערע סימן פון שאָדן.
- קאָנטראָלירט אַז די טשאַרדזשער מאָדעל נומער אויף דער טשאַרדזשער עטיקעט שטימט מיט דער טשאַרדזשער מאָדעל נומער וואָס איז ליסטעד אויבן.
- קאָנטראָלירט אַז די טשאַרדזשער עטיקעט אידענטיפיצירט דעם טשאַרדזשער ווי קאָמפּאַטיבל מיט אייער JETSON מאָדעל. איר קענט געפינען דעם נאָמען און SKU פון אייער JETSON מאָדעל אויף א עטיקעט וואָס איז צוגעקלעפט צו דער שפּיץ, זייט, אָדער אונטערשטער זייט פון דעם פּראָדוקט'ס ראַם אָדער שטייענדיקן דעק.

3. צוגרייטן צו רייטן.

3.1 זיכערהייט קאָנטראָלן איידערן פֿאָרן

פּירט אויס די וויכטיגע זיכערהייט קאנטראלן פאר יעדער רייזע:

ברעיקס:
- זייט זיכער אז די ברעיקס ארבעטן ריכטיג אזוי אז די האנטערעיק לעוועלס זענען באפעסטיגט צום האנטלאפער און געשמירט אזוי אז זיי זאלן גרינג צוזאמדריקן.
- זייט זיכער אז די ברעיק פעדס זענען נישט אפגענוצט, און אז זיי זענען צענטרירט און אויסגעשטעלט מיטן ראָוטאָר.

ראַם:
- קאָנטראָלירט אַז די וועלאָסיפעד ראַם און די גאָפל זענען נישט געשעדיגט, געבויגן אָדער צעבראָכן.
- זיכער מאַכן אַז דער שטאַנג-צו-גאָפל באָלט איז נישט צו שטאַרק אָנגעצויגן. אַן צו שטאַרק אָנגעצויגענער באָלט קען פירן צו אַ דורכפאַל וואָס שטעלט דעם רייטער'ס זיכערקייט אין ריזיקע.
- קאָנטראָלירט אַז די דרייוו סיסטעם אַרבעט גוט און איז זיכער באַפעסטיקט צום ראַם.

קראַנקס און פעדאַלן:
- קאָנטראָלירט אַז די פעדאָלן זענען זיכער צוגעפֿעסט צו די קראַנקס.
- קאָנטראָלירט אַז די קראַנקס און דרייוו סיסטעם זענען זיכער צוגעפֿעסט צום ראַם פונעם וועלאָסיפעד.

שטייערונג:
- קאָנטראָלירט אַז דער שטאַם איז פֿאַרזיכערט, מיטן צוזאַמענפֿאַלנדיקן לאַטש פֿאַרמאַכט און פֿאַרשטאַרקט דורך דעם שלאָס-רינג.
- קאָנטראָלירט אַז די האַנטלאָנגער איז באַפעסטיקט אין פאָזיציע דורך די האַנטלאָנגער קלאַמער.

רעדער:
- קאָנטראָלירט אַז די רעדער וויייזן נישט קיין סימנים פון איבערגעטריבענער אָפנוץ אָדער שאָדן.
- זייט זיכער אז די רעדער זענען אויפגעבלאזן צו דעם רעקאמענדירטן דרוק פון 36 – 40 PSI.
- קאָנטראָלירט אַז די ראָד שפּיצן זענען נישט צעבראָכן.
- קאָנטראָלירט אַז די ראָד רימז זענען נישט געשעדיגט אָדער געבויגן.
- קאָנטראָלירט אַז די אַקסל מוטן זענען פעסט.

3.2 רעדער אויפבלאָזן און דרוק

פאר אייער ערשטער רייזע , וועט איר דאַרפֿן צו לייגן לופט צו די רעדער צו ברענגען זיי צו די רעקאָמענדירטע דרוק פון **36 - 40 פסי** (פונט פער קוואַדראַט אינטש). ניצט אַ מעסטער צו קאָנטראָלירן אַז דער רעדל דרוק פאַלט אין דעם קייט איידער יעדער רייזע.

צו לייגן צו לופט:

1. אַראָפנעמען דעם שטויב דעקל פון דעם רייף וועניטל אויף איין ראַד דורך אים דרייען קעגן זייגער. לייגט עס באַזונדער.
2. פֿאַלגט די אינסטרוקציעס פונעם פאַבריקאַנט אויף אייער לופט פאמפע צו אריינשטעלן לופט אין רעדל. קאָנטראָלירט פעריאַדיש מיט אַ מעסטער און פֿאַרגעסט צו לייגן לופֿט ביז איר דערגרייכט 36 - 40 PSI.
3. אַראָפנעמען די לופט פאמפע און פֿאַרבייטן דעם שטויב וועניטל דורך דרייען עס אויף זייגער-וויז.
4. איבערחזרן מיטן אנדערן רעדל.

וויכטיג: ניצט נאָר אַ מאַנועלע לופט פאמפע צו אויפבלאָזן די רעדער אויף אייער עלעקטרישן וועלאָסיפעד. ניצט קיינמאָל נישט קיין לופט קאָמפרעסאָר; דאָס קען פאַראורזאַכן אַז די רעדער רערן זאָלן אויפפלאַצן.

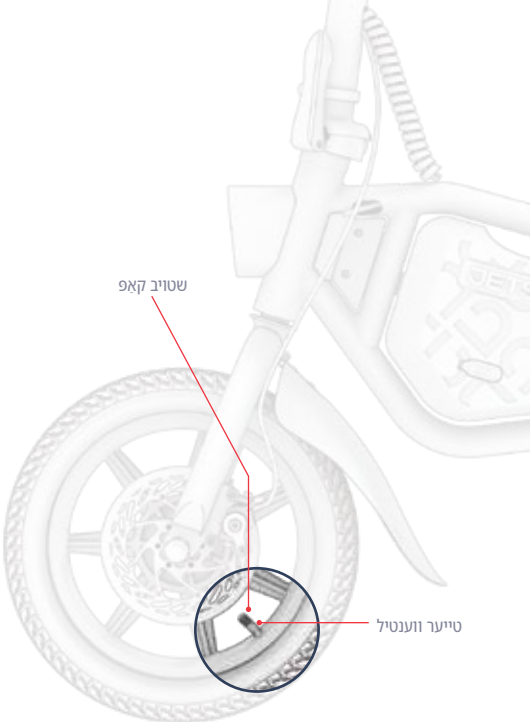

3.3 קאָנטראָלירן און אַדזשאַסטירן די ברעיקס

ברעיק זיכערהייט און פונקציאנאליטעט טשעק:

נאך די צוזאמענשטעלונג און פאר יעדער רייזע, קאנטראלירט אז די ברעיקס ארבעטן ריכטיג און זיכער כדי צו פארלאנגזאמען דאס ראד און עס אפשטעלן דורך דורכפירן די פאלגנדע טריט:

1. גיי מיט דיין וועלאָסיפעד און ציט לייכט די לינקע האַנטברעם.
2. קאָנטראָלירט אַז דער פראָנט קאַליפער שליסט זיך ריכטיק אויף דער דיסק און פארלאָנגזאמט די ראָד ראָטאַציע.
3. איבערחזרן, ציען די לינקע האַנט-ברעם מיט מער דרוק און קאָנטראָלירן אַז די פאָדערשטע ראָד איז געבראָכט צו אָ אָפשטעל.
4. איבערחזרן טריט 1 - 3 מיטן רעכטן האַנטברעם און דעם הינטערשטן ראָד.

ברעיק זיכערהייט און פונקציאנאליטעט טשעק:

איר מעגט דאַרפן די 5 מ״מ אַלען שליסל שפּיץ (5) פון די מולטי-טול.

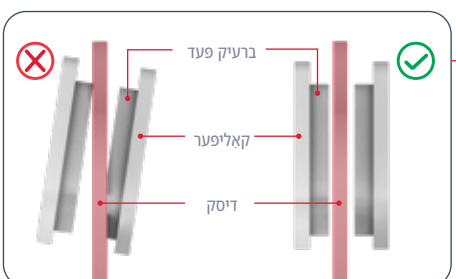

בייק ברעיקס פארלאנגען אז אלע עלעמענטן זאלן זיין אין ענוויע אויסריכטונג און פלאציירונג כדי צו ארבעטן ריכטיג. א רייבנדיק אדער קוויטשנדיק גערויש וואס קומט פון א ברעיק ענגנט (אדער קאנסטאנט אדער איבערגעריסן) איז א גוטער סימן אז עפעס איז נישט אויסגעשטעלט און דארף ווערן צוגעפאסט.

די אורזאַך פון דעם ראַש איז מסתמא אַ נישט־אויסגעשטעלטער קאַליפער, וואָס פֿאַראורזאַכט אז די ברעיק פעדס אינעווייניק פון זיי זאָלן זיך רייבן קעגן דער דיסק אפילו ווען דער קאַליפער איז אָפֿן. די פעדס זאָלן נאָר קומען אין קאָנטאַקט מיטן דיסק ווען דער קאַליפער איז פֿאַרמאַכט, ווייל דער האַנטברעיק איז אַרויסגעצויגן געווארן.

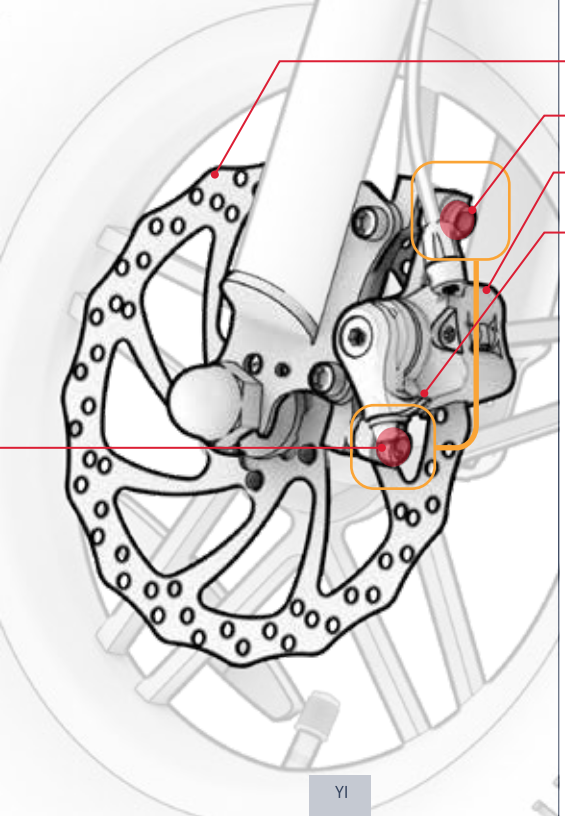

אַדזשאַסטינג די ברעיק קאַליפער:

1. אויף דער ברעיק וואס דארף צו סטרויערן, געפינט דעם קאליפער, ברעיק פעדס, און דיסק.
2. הייבט אויף יענעם ראָד פון וואלאָסיפעד און דרייט אים. קוקט ווי דער דיסק דרייט זיך צווישן די ברעיק פעדס, און באַמערקט וועלכע פעד רייבט זיך קעגן דעם דיסק.
3. לאָזט דעם וואלאָסיפעד רוען אויף דעם שטאַנד. (זעט סעקציע 4.5).
4. וועָן איר קוקט אויף דעם קאַליפער פון דער הינטערשטער זייט פון ראָד, געפינט דעם באָלט אויבן און דעם באָלט אונטערן קאַליפער. ניצט דעם 5 מ"מ אלען שליסל צו יעדן באָלט דורך אים דרייען קעגן זייגער פאַר 4-5 ראָטאַציעס.
5. רירט דעם קאַליפער אויס פון אלייגמענט ביז די פאלגענדע באדינגונגען זענען דערפילט:
   - די אויבערשטע טיילן פון די פאדס זענען אויסגעשטעלט מיטן ראנד פון די דיסק.
   - קיין טייל פון קיין איינעם פון די פעדס רירט נישט אָן דעם דיסק.
   - די פאדס זענען פאראלעל צו די דיסק.
6. מיטן קאַליפער אין דער גרעסטער עפענונג פאַזיציע, פעסט אנציען איין שרויף און דערנאָך דעם אַנדערן דורך אים דרייען זייגער מיטן אַלען שליסל.
7. קאַנטראָלירט אַז דער קאַליפער איז זיכער און פירט ווידער דורכ דעם ברעיק זיכערהייט און פאַנגקשאַנאַליטי קאַנטראָל (אָנהייב פון סעקציע 3.3).

3.4 אַדזשאַסטירן די האַנטל ראָטאַציע

דער האַנטל קען אַ ביסל דרייען וועלן פֿאַרויס אַדער צוריק אַזוי אַז אַלע פֿעיקייטן און פֿונקציעס אויף אים זאָלן זיין אין דער אידעאַלער פּאָזיציע. זיי זאָלן זיין גרינג צו דערגרייכן בשעתן פֿאָרן און אידעאַל געווייקלט אין דער ליניע פֿון זעאונג פֿאַר יעדן באַניצער. די האַנטבערעסיקס, ספּעציעל, זאָלן זיצן אין אַ ווינקל אין וועלכן זיי זענען גרינג צו כאַפּן.

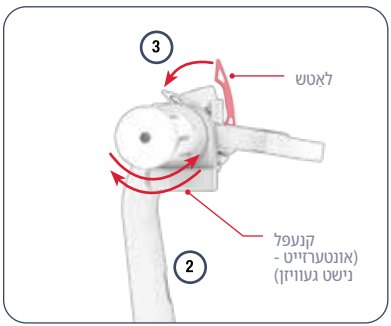

2. דרייט דעם האַנטל פֿאַרווערטס אַדער צוריק צו עס ריפּאָזיציאָנירן.
3. בשעת איר האַלט דעם האַנטל אין דער נייַער פּאָזיציע, ניצט די אַנדערע האַנט צו דרייקן דעם לאָטש פֿאַרמאַכט.

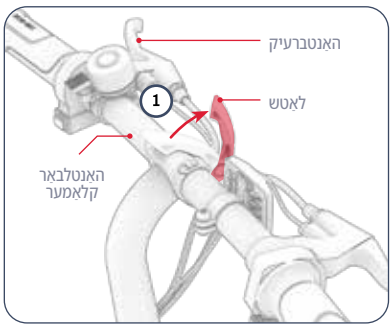

1. ציען אויף דעם לאָטש אויף דער האַנטל־קלאַמער.

פּראַבלעמס-לייזונג: אויב דער האַנטלענג בלייבט נישט זיכער מיטן קלאַמער פֿאַרמאַכט, דאַרפֿט איר אפשר פֿעסט פֿאַרשטאַרקן דעם קלאַמער. ערשטנס, ציען דעם קלאַמער-שליסל אַפּ. דערנאָך, פֿינגער-פֿעסט דעם קנעפל דורך אים דרייען זייגער-וויַיז פֿאַר אַ פּאָר ראָטאַציעס, און פֿאַרמאַכט ווידער דעם קלאַמער-שליסל. אויב איר קענט נישט לייכט פֿאַרמאַכן דעם שליסל, קען דער קנעפל זיין צו פֿעסט. לאָזט דעם קנעפל אַ ביסל לויזער דורך אים דרייען קענן זייגער-וויַיז פֿאַר || ראָטאַציע.

3.5 איבערשטעלן דעם זיץ

וועו אַ רייטער זיצט אויפן זיץ און האַלט אַ פֿוס אויפן פעדאַל ביים נידעריגסטן פעדאַל ראָטאַציע פונקט, זאָל זיין אַ קליינע בייגונג אין קני. די פּיס זאָלן קיינמאָל נישט זיין גאָר אויסגעשטרעקט בעת פעדאַלירן.

1. ציט אויף דעם לאַטש אויף דער זיץ קלאַמער.
2. הייבט אדער נידעריגערט דעם זיץ צו דער געווינטשענער פאזיציע, מאכנדיג זיכער נישט צו הייבן דעם זיץ הויך גענוג אז די "מינימום איינשטעקן" מארק קומט אין זיכט העכער דעם קלאַמער. (אויב דער זיץ קלאַמער איז צו ענג כדי דער פּאָסטן זאָל גרינג קענען ארויפגליטשן און אראפ, פארבעסערט די קלאַמער עפענונג דורך דרייען דעם קלאַמער קנעפל קעגן זייגער.)
3. נשעת איר האַלט דעם זיץ אין פלאַץ, מאַכט צו דעם קלאַמער-שליסל און, אויב נייטיק, פּעסט צוריק דעם קלאַמער-קנעפל דורך אים דרייען אין זייגער-ריכטונג.

⚠ **וויכטיג:** פֿאַר קיינמאָל נישט מיטן "מינימום איינשטעקן" צייכן קענטיק איבערן זיץ־קלאַמער.

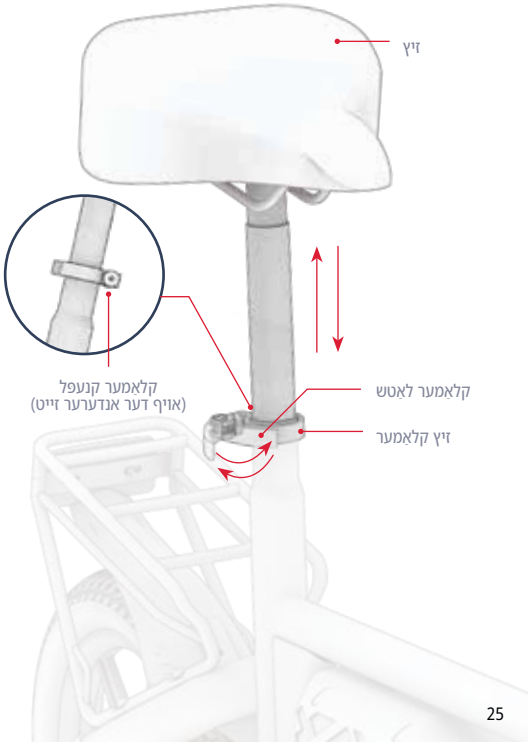

4. אפערירן אינסטרוקציעס.

4.1 אײַנצושאַלטן און אויסשאַלטן

צו אנצינדן אדער אויסלעשן דעם עלעקטרישן וועלאָסיפעד: דריק שנעל דעם מאַכט קנעפל.

אינטעליגענטע אויטאָ-אויס פֿונקציע:
נאָך 10 מינוט אן קיין באַוועגונג, וועט דער עלעקטרישער וועלאָסיפעד זיך אויטאמאטיש אויסלעשן. דריקט שנעל דעם מאַכט קנעפל צו עס צוריק אנצינדן.

וויכטיג:
- כדי צו שפּאָרן באַטעריע־קראַפֿט, גרעסטנקט שטענדיק אויסצולאָשן אייער וועלאָסיפעד וועו איר מאַכט אַ פּויז־סטאַפּ אַדער לייגט עס אַוועק פֿאַר דער נאַכט.
- מאַכט אויס דיין וועלאָסיפעד וועו איר גייט דערמיט כדי נישט צו אַקטיווירן דעם מאָטאָר דורך אַומבאַוואוסטזיניק דרייען דעם אַקסעלעראַציע גאַז.

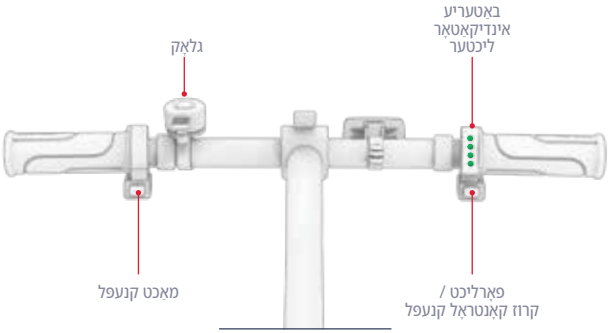

4.5 ניצן דעם שטאַנד

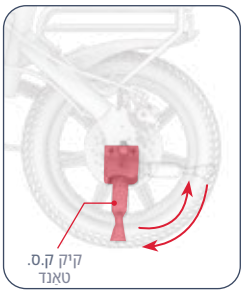

צו ניצן דעם קיקשטאַנד: דריי עס אַראָפּ און בייג עס אָפּ אייער עלעקטרישן וועלאָסיפעד לייכט אויף אים כדי ער זאָל שטיין.

צו הייבן דעם קיקשטאַנד: דריי עס צוריק ארויף.

וויכטיג: שטעגדיק הייבן אויף דעם שטאַנד איידער איר פארט.

4.3 ניצן די פּאַרליכט

אויב איר פֿאָרט אין שוואַכע ליכטיקע באַדינגונגען, צינדט אָן די פֿאָרליכט כדי איר זאָלט בעסער קענען זען דעם וועג פֿאָרויס און אנקומענדיקע רייטער קענען אייך בעסער זען. די פּאַרליכט וועט נאָר אָנצינדן ווען דער מאָטאָר איז אויך אָנגעצונדן.

צו אנצינדן אדער אויסלעשן די פּאַרליכט: האַלט אַראָפּ דעם פּאַרליכט / קרוז קאָנטראָל קנעפל פֿאַר 4 סעקונדעס.

4.4 ניצן דעם גלאָק

ניצט דעם גלאָק ווי אַ וואָרענונג צו אַנדערע רייטער און פוסגייער.

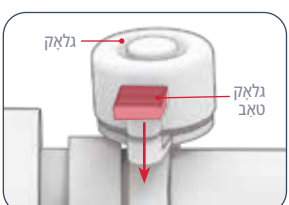

צו קלינגען דעם גלאָק: פליק אַראָפּ אויף דער גלאָק טאַב שנעל און קראַפטיק מיט דיין לינקער האַנט גראָבער פינגער.

4.2 קאָנטראָלירן די באַטאַרייע טשאַרדזש לעוועל

איר קענט האַלטן אַן אויג אויף די טשאַרדזשינג מדרגה פון אייער באַטאַרייע דורך קוקן אויף די באַטאַרייע טשאַרדזשינג אינדיקאַטאָר ליכטלעך.

באַטעריע אינדיקאַטאָר ליכטער	אומגעפערע פראצענט פון פארבליבענע טשאַרדזשינג*
גרין 4 ליכטער	76% - 100%
גרין 3 ליכטער	51% - 75%
גרין 2 ליכטער	26% - 50%
גרין 1 ליכטער	<25%

לאָדט אייער Jetson איצט!

וויכטיג: אייער בייק'ס מעגלעכקייט צו דערגרייכן העכסטע גיכקייט קען וועהרן באאיינפלוסט דורך די באַטעריע טשאַרדזשינג לעוועל. איר קענט באמערקן אַ רעדוקציע אין גיכקייט ווען די באַטעריע טשאַרדזשינג פאַלט אונטער 25%.

וויכטיג: ווען די באַטעריע טשאַרדזש איז אויסגעשעפט צו 0%, וועט דער עלעקטרישער וועלאָסיפעד זיך אויסלאשן. לאָזט עס אויף צו פולער מאַכט (זעט אָפּטייל 2.8) איידער אייער וויִטער רייזט.

*נאָר אפראקסימאציע. קען זיין אנדערש לויט באניץ.

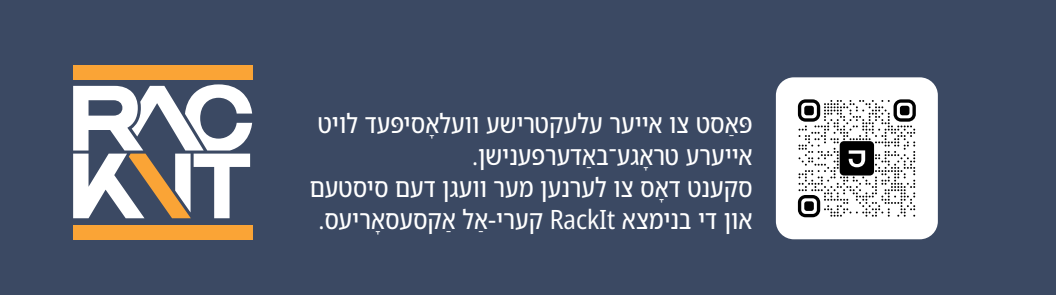

4.6 ניצן די RackIt סמאַרט קאַרגאָ סיסטעם רעק

אייער עלעקטרישער וועלאָסיפעד איז אויסגעשטאַט מיטן JETSON רעקאיט סמאַרט קאַרגאָ סיסטעם רעק – דיזיינד צו טראָגן באַגלייטער "קליק אויף, קליק אראָפּ" טראָגן-אַלע אַקסעסאָריעס*.

צו קליקן אן אַקסעסאָרי אויף אדער אויס
סקענט דאָס פֿאַר אינסטרוקציעס.



*אַקסעסאָריעס נישט אַריינגערעכנט. סעלעקציע קען זיין אַנדערש.

צו זיכערן אייער לאסט מיטן אריינגערעכנטן באַנדזשי רימען:

1. לייג דיין לאַסט אויף די געשטעל.
2. אריינשטעקן 1 קרוק פון אַ באַנדזשי רימען אין איין באַנדזשי אטאַטשמענט שלייף אויף דעם געשטעל.
3. ציט דעם באַנדזשי רימען איבער דער לאַסט און אַרום דעם געשטעל ביז עס איז געשפּאַנט.
4. באַפעסטיקן דעם אנדערן קרוק פון דעם באַנדזשי רימען אין דעם אַנדערן באַנדזשי אטאַטשמענט שלייף.
5. קאַנטראָלירט אַז די באַנדזשי רימען און אייער לאַסט זענען זיכער.

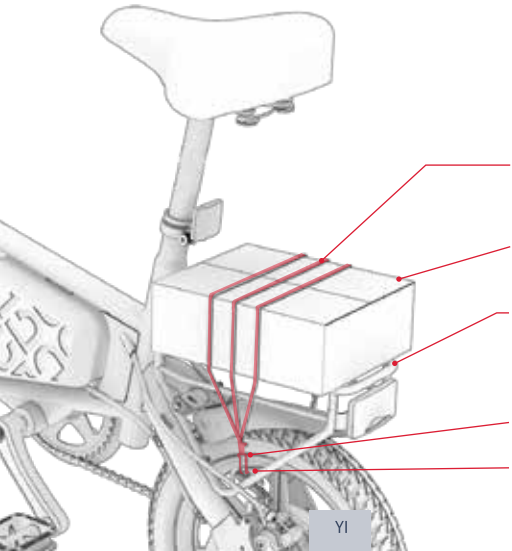

⚠ וויכטיג: דער באַנדזשי רימען זאָל שטענדיק זיין ענג אַרבער אייער לאַסט. דערפֿאַרזיכערט אויף די גרייס פון אייער לאַסט און די לענג פון דעם באַנדזשי רימען, קען עס זיין נייטיק צו אַרומוויקלען דעם רימען אונטערן געשטעל און אַרבער אייער לאַסט אייַדער איר באַפעסטיקן דעם צווייטן קרוק אין אַ באַנדזשי אטאַטשמענט שלייף.

פֿאַר זיכערהייט און זיכערהייט:

- שטענדיק באַזיכערן לאַסט צום געשטעל מיט אַ באַנדזשי רימען. קיינמאָל נישט פֿאַרן מיט נישט-באַזיכערטן לאַסט.
- באַגרענעצט דעם טראגן אינהאלט אויפן געשטעל צו 25 לב (11.3 ק"ג).
- זיכער מאַכן אַז די גאַנצע וואָג (פֿאַרער פלוס לאַסט) זאָל נישט אַרבערשטייגן 220 לב (100 ק"ג).
- אַרבערלאָדן נישט דעם געשטעל.
- שטענדיק זיכער מאַכן אַז קיין טיילן פון דער לאַסט שטייען נישט אין וועג פון ראָד, ברעקס, פעדאל, קייט אָדער אַנדערע בייק באַוועגונג אָדער מעכאַניזמען.

וויכטיג:

- די צוגאַב פון לאַסט מיט א באַדייטנדיקן וואג קען אפעקטירן די פֿאַרשטעלונג פון אייער עלעקטרישן וועלאָסיפעד. פֿאַר מער פרטים וועגן באַדינגונגען וואָס קענען אפעקטירן פֿאַרשטעלונג, זען סעקציע 5.8.
- לאָזט קיינמאָל נישט קיין לאַסט אָן השגחה אויף דעם עלעקטרישן וועלאָסיפעד.

5. אריבערפירן און סטאָרידזש אינסטרוקציעס.

5.1 פאָרן מיט אייער עלעקטרישן וועלאָסיפעד

פליט ארויף אויף אייער JETSON אין 4 פֿאַרשידענע וועגן:
1. מיט אַסיסטירט פעדאַלינג (סעקציע 5.2)
2. ניצן נאָר פעדאָל קראַפט (סעקציע 5.3)
3. ניצן דעם נאַז-שפּאלט פֿאַר אלע-מאַטאָר מאכט (סעקציע 5.4)
4. אריינגעקליקט אין קרוז קאנטראל (סעקציע 5.5)

5.2 ניצן עלעקטראָנישע פעדאַל אַסיסטאַנץ

וועט איר פעדאָלירט מיטן מאכט אנגעצונדן, וועט דער מאָטאָר געבן שטאַרקע פעדאָלן צו פֿאַרבעסערן אייער אָנשטרענגונג. מיט "פעדאָל אַסיסט" קענט איר גיין וויייטער און שנעלער מיט וויניקער אָנשטרענגונג.

כדי צו האָלטן אייַך אין קאָנטראָל פון גיכקייט, וועלן פעדאָל אַסיסט בוסטס זיין פראָפאָרציאָנעל צו אייער אָנשטרענגונג.

- **מילדער פעדאַלינג ←** קלענערע בוסטס פון מאָטאָר הילף אַזוי אַז איר קענט האַלטן אַ מיטלמעסיקע גיכקייט.
- **שווערער פעדאַלינג ←** גרעסערע בוסטס פון מאָטאָר הילף אַזוי אַז איר קענט פאָרן מיט אַ שנעלער גאַנג.

5.3 טראַדיציאָנעל בייקינג

איר קענט פארן מיט אייער עלעקטרישן וועלאָסיפעד ווי מיט אַ טראַדיציאָנעלן וועלאָסיפעד — ניצנדיק נאָר די פעדאָל-קראַפט. פאָרט פשוט ווי איר וואָלט געטאָן מיט אַ טראַדיציאָנעלן וועלאָסיפעד, אָן אָנצוצינדן דעם מאָטאָר.

באַמערקונג: אָן דעם וועלאָסיפעד אנגעצונדן, קענט איר נישט נוצן די פּאָרליכט.

5.6 ניצן די ברעיקס

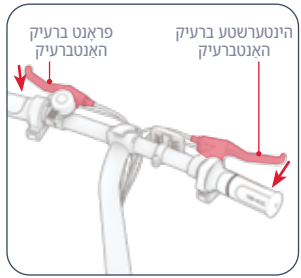

- דריקט איין אדער ביידע האנטברעיקס צו פארלאנגזאמען.
- דרייקן מער קראַפטיק צו קומען צו אַ גאַנצן אָפשטעל.
- כדי צו פֿאַרמיידן פלוצעמדיקע באַוועגונגען, פרווּוט צו דרייקן די האַנטברעמס(ס) ביסלעכווײַז.
- לינקע האַנטברעיק ← פראָנט ראַד ברעיק
- רעכטע האַנטברעיק ← הינטערשטע ראַד ברעיק

5.5 אַקטיווירן קרוז קאָנטראָל

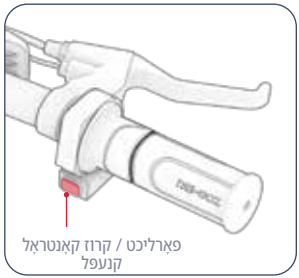

קרוז קאנטראל פארשפארט דאס בייק אין א געוויסן טעמפא. אזוי שנעל ווי איר שטעלט איין קרוז קאנטראל, וועט דער מאטאר טון די ארבעט צו האלטן דעם טעמפא — קיין גאז אדער פעדאל איז נישט נויטיג.

1. ניצט דעם גאז-ברעמל צו דערגרייכן און אויפהאלטן אייער געווּאונטשענע גיכקייט.
2. דריק שנעל דעם פֿאַרליכט / קרוז קאָנטראָל קנעפל מיט דיין רעכטן גראָבער פינגער.
3. לאָזט אָפ דעם גאַז־געצייג, האַלט אייערע פֿיס שטיל אויף די פעדאַלן, און הנאה האַט פֿון דער פֿאָר.

צו דעאקטיווויזירן קרוז קאנטראל: דרייט לייכט דעם גאז-ראַטעל, דריקט איינע פון די האַנט-ברעמז, אדער שנעל-דריקן דעם קרוז קאנטראל קנעפל.

5.4 ניצן דעם גאַז־העבל

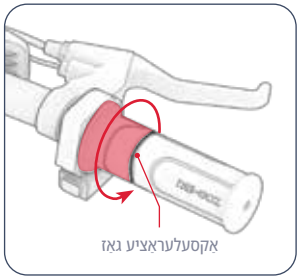

צו פארן מיטן עלעקטרישן בייק ווי א מאטאר-בייק, הער אויף צו פעדאלן און האלט אייערע פיס רוען אויף די פעדאַלן. צו באַשנעלערן, דרייט לאַנגזאַם דעם באַשנעלערן-גאַז צו זיך מיט אייער רעכטער האַנט.

- וואָס מער איר דרייט דעם גאַז-גאַז, אַלץ מער וועט דער מאָטאָר זיך אַרויסנישן — און אַלץ שנעלער וועט איר פֿאָרן.
- כדי צו פֿאַרמיידן פלוצעמדיקע אויסברוכן פֿון גיכקייט, דרייט שטעגדיק דעם גאַז-פעדאַל ביסלעכווייז.

צו פארלאנגזאמען: לייכט פֿאַרלייכטערן דעם גאַז.

וויכטיג: לאָזט שטענדיק אייערע פֿיס רוען אויף די פעדאַלן, אפילו ווען איר פעדאַלט נישט. קיינמאָל נישט פֿאָרן מיט זיי הענגען פֿון דער זײַט פֿון וועלאָסיפעד.

5.7 העלם זיכערקייט

א העלם זאָל געטראָגן ווערן דורך דעם רייטער צו אַלע מאָל.



ריכטיקע פאָזיציאָנירונג:
די שטערן איז באדעקט
ביים העלם.

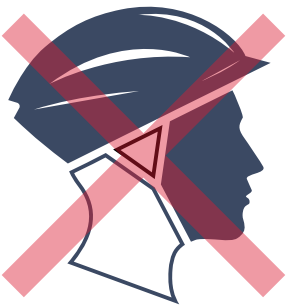

אומרעכטע פאָזיציאָנירונג:
די שטערן איז אויפגעדעקט.
א פאַל קען רעזולטירן
אין ערנסטער שאָדן.

טראָגט א העלם, פאסיקע קליידער, שיך און זיכערהייטס-אויסריכטונג. פֿאַרמיידט קליידער וואָס קענען זיך פֿאַרהאנגען אין אַדער אונטער די רעדער. פֿאַרמאַכטע, פלאַכע שיך ווערן רעקאָמענדירט. טראָגט אַן ASTM F1492 באַשטעטיקטן העלם אוֹן שוץ-אויסריכטונג צו פֿאַרמיידן שאָדן אין פאַל פון אַן אַקסידענט.

5.8 מאַקסאַמיזירן גיכקייט און ריידינג קייט

אונטער אידעאַלע באדינגונגען, איז די מאקסימום מייל וואס מען קען דערגרייכן פער פול אויפגעלאדענעם באטעריע 15 מייל (24.1 ק"מ) אויב מען ניצט אויסשליסלעך דעם גאז-טראטל. די מאקסימום שנעלקייט איז 15.5 מייל פער שעה (25 ק"מ פער שעה). ווי שווערער דער מאטאר דארף ארבעטן, אלץ שנעלער וועט אייער באטעריע זיך אויסשעפן. די פאלגנדע פאקטארן וועלן אויך אפעקטירן די שנעלקייט און די רייכווייט.

ריידינג ייבערפלאַך:
אַרומפאָרן איבער אַ גראָבער ייבערפלאַך דאַרף מאַטאָר-קראַפט ווי ריידינג אויף אַ גלאַטער.

טראָגן וואָג:
• מער וואָג (פאַרער פלוס לאַסט) פאַרקלענערט די דערגרייכבארע רייכווייט.
• מאַקסימום רייכווייט און גיכקייט קען דערגרייכט ווערן מיט אַ טראָגגעוויכט פון 165.4 לב (75 ק"ג) אָדער ווייניקער.

ריידינג סטיל:
• אָפטע אָנפֿאָנג און אָפשטעל וועט פֿאַרקלענערן די ריידינג רייכווייט.
• ניצן אייער אייגענע כוחות צו פערדאַלירן וועט פֿאַרלייכטערן די פֿאַרלאָנג אויף דעם מאַטאָר און פֿאַרגרעסערן אייער ריידינג ריינדזש.

לופט טעמפעראַטור:
די אידעאַלע טעמפעראַטור פֿאַר פֿאָרן און אויפהיטן דעם עלעקטרישן וועלאָסיפעד איז צווישן 35°C - 10°C) 95°F - 50°F).

שפּיצן:
דער מאַטאָר דאַרף אַרבעטן האַרדער ביים פֿאָרן אַרויף אַ בארג ווי אויף גלייכע שטיקער אָדער אַראָפגאַנג.

באַטעריע וישאַלט:
צייטיקע באַטעריע טשאַרדזשינג נאָך יעדער רייזע העלפֿט אויפֿהאַלטן די באַטעריע קאַפּאַציטעט און שטאַרקייט.

באַניצער וישאַלט אינסטרוקציעס.

נעמט גוט קעיר פון אייער Jetson כדי עס זאָל קענען רעכט גלאַט און זיכער. אַזוי אַרבעט עס:

האַנדלינג דיין Jetson

- פֿאַרמיידט אויסשטעלן אייַער פּראָדוקט צו שוווערע וווייבראַציעס אָדער אינטענסיווע פיזישע אימפּאַקטן.
- קיינמאָל נישט צעמעמען די באַטאַרייע.
- האַלט דיין פּראָדוקט אָוועק פון וואַסער און נעץ.
- פֿאַרן אויף גלאַטע, פלאַכע ייבערפלאַכן צו פֿאַרמיידן בריקידזש.
- טראָגט קיינמאָל נישט אייער פּראָדוקט ביי די רעדער, זיץ, און/אָדער האַנטל.
- זייט פארזיכטיג נישט צו ציען אדער זיך פארכאפן די דראטן וואס פארבינדן דעם מאטאר מיט די האנטלעפ קאמפאנענטן.

סטאָרידזש אינסטרוקציעס

- לאָדט נאָר אויף די באַטאַרייע אייידער איר לייגט דאָס פּראָדוקט אוועק פֿאַר אַ לענגערע צייט.
- וועַן אין סטאָרידזש פֿאַר לענגערע צייטן, נאָר אָפּלאָדן די באַטאַרייע אַמאָל אַ חודש.
- דעקט צו דעם פּראָדוקט צו באשיצן עס קעגן שטויב.
- האַלט דאָס פּראָדוקט אינעווייניק און אין אַ טרוקענעם אָרט ביי אַ טעמפּעראַטור צווישן 50°F (10°C - 95°F (35°C -).

⚠ וואַרענונג: שפּריצט נישט אדער לייגט נישט אויף וואסער גלייך אויפן פּראָדוקט. וואסער קען שאדן די דראטן, באטעריע קאמפּארטמענט, און ליכטער, און אויך פארערגערן דעם ראם—אלעס וואס קען פארורזאכן א פראבלעם וואס שטעלט דעם רייטער'ס זיכערהייט אין ריזיקע.

⚠ באַטעריע פאָרזיכטיגקייטן

אייער פּראָדוקט האט אַ ליטיום-יאָן באַטאַרייע. זייט פֿאָרזיכטיק ווען איר האַנדלט עס.

- • האַלט דעם פּראָדוקט אוועק פֿון פֿייער און אינעם עטריבענע היץ.
- • פֿאַרמיידן אינטענסיוו פֿיזישע שאָקן, שוועריע וויבּראַציעס, אדער אימפּאקט.
- • באַשיצן דעם פּראָדוקט פֿון וואסער אדער פֿייכטקייט.
- • לייגט אדער לאגערט נישט דעם פּראָדוקט אין א הויפן אויף אדער אונטער אנדערע אביעקטן.
- • נעמט נישט אויס דעם פּראָדוקט אדער זיין באַטעריע.
- • וואַרפט נישט אַוועק דעם פּראָדוקט מיטן טעגלעכן מיסט. ברענגט דעם פּראָדוקט צו א באַזונדערער עלעקטראָנישער אָפּפאַל מעכירע אדער באַטעריע ריסיקלינג צענטער. פֿאַר מער אינפֿאָרמאַציע וועגן אָפּפאַל זייטלעך לעבן אייך, קאָנטאַקטירט אייער לאָקאַלע מוניציפּאַליטעט אדער אָפּפאַל טראַנספּאָרטער.
- • אויב די פּראָדוקט'ס באַטאַרייע פילט זיך הייס אדער וווייזט סימנים פון אביערהיצונג, גיט ארויס אַ שמעק אדער אַן אומגעוויינטלעכן גערויש, לעקט פליסקייט אדער גאַז, אדער ענדערט זיך אין פֿאָרעם אדער קאָליר, זאָלט איר גלייך:

1. אויב אין באַנוץ, הערט אויף צו ניצן דעם פּראָדוקט גלייך. נעמט אַראָפּ דעם טשאַרדזשינג קאַבל פֿון פּראָדוקט אויב עס איז אַרײַנגעשטעקט אין דעם שטעקער.
2. אויפהערן ניצן דעם פּראָדוקט.
3. אויב זיכער צו טאָן דאָס, רוקט דעם פּראָדוקט אין א קלאָרן אָרט און אוועק פון אַלץ ברענעדיק.
4. רופט אייערע לאקאלע נויטפאַל סערוויסעס פאר הילף.
5. וואשט גרינטלעך די אויגן אדער הויט־געביטן וואס זענען געקומען אין קאָנטאַקט מיט לעכנדיקער באַטעריע־עלעקטראָליט־פליסיק מיט ריינעם פליסנדיקן וואַסער און זוכט נאָך מעדיצינישע הילף.
- • אויב עס זענען דא פראבלעמען מיט דער באַטעריע, קאָנטאַקטירט די JETSON קער מאַנשאַפֿט.

רייניקונג דיין Jetson

- • זיץ און ראַם - וויישט אָפּ מיט אַ פייכטן, שטויב-פֿרייַעם שטאָף אדער איינעם וואָס איז געטובלט אין אלקאָהאל. דערנאָך מיט אַ טרוקענעם, שטויב-פֿרייַעם שטאָף.
- • האַנטל - וויישט אָפּ מיט מילדער זייף און ניצט אַ פייכטן, שטויב-פֿרייַעם שטאָף. אַראָפּנעמען איבערריקע זייף מיט אַ באזונדערן פייכטן שטאָף.
- • ראַד קאַמפּאָנענטן - וויישן מיט אַ פייכטן שטויב-פֿרייַעם שטאָף.
- • רעדער - וויישן מיט א פייכטן שטויב-פריייען טוך. א רעדער-פינישער אדער רייניגער קען אויך גענוצט ווערן.

פֿאַרבינדט זיך מיט אוֹנדז.

RIDEJETSON.COM/SUPPORT
RIDEJETSON.COM/CHAT

1-844-585-7462

זייט זיכער צו נאָכפאָלגן @ridejetson
אויף סאציאלע מעדיע צו לערנען וועגן
פאַנטאַסטישע אָפּפערס, מתנות און אַלע
די לעצטע Jetson נייַעס.

?ליבט איר אייער רייזע

לאָזט אַ רעצענזיע ביי
.ridejetson.com/reviews
מיר קענען נישט וואַרטן צו הערן פון דיר!
#MakeMoves




JETSON

আপনার যাত্রার জন্য একটি গাইড।

গুরুত্বপূর্ণ:
মনোযোগ সহকারে পড়ুন এবং ধরে রাখুন
ভবিষ্যতের রেফারেন্সের জন্য।

RAC KNIT

বৈশিষ্ট্যযুক্ত র‍্যাকনিট স্মার্ট
কার্গো সিস্টেম

JETSON

BOLT PRO X

ইলেকট্রিক বাইক।

মডেল SKU(S): JBLTPX-BLK

আমাদরে শীর্ষ দুই ঘোড়দৌড়রে নয়িম:

নিরাপদ থাকো।
আনন্দ কর!

চীনরে ইউইয়াং-এ উৎপাদতি
TRURIDE TECH LLC দ্বারা আমদানকৃিত।
পি.ও. বক্স 461, জার্সি সিটি, NJ 07302-9998

তারখি কো:ড: ০৭/২০২৫
ডকুমনে্ট সংস্করণ: V2.0
চীনে তৈরি

© ২০২৫, TRURIDE TECH. সর্বস্বত্ব সংরক্ষতি। TRURIDE TECH. এলএলসি-র জন্য তৈরি।
JETSON® হল JETSTREAM BRANDS LLC-এর লাইসন্েসরে অধীনে ব্যবহৃত একটি নবিন্ধতি ট্রডেমার্ক।
এই নথরি কো:নেও অংশ, আকৃতি, গ্রাফকি্স এবং নকশা সহ, কো:নেও আকারে বা কো:নেও উপায়ে পুনরুত্পাদন বা প্ররেণ করা যাবে না।

সন্তুষ্ট

নিরাপত্তা সতর্কতা 4
ওয়ারেন্টি কিভারেজ এবং পণ্য নিবন্ধন 7
১. আপনার পণ্য সম্পর্কে
১.১ পণ্যের সংক্ষিপ্ত বিবরণ 8
১.২ বাক্সে কী আছে 10
১.৩ পণ্যের স্পেসিফিকেশন 11
১.৪ অনলাইন রিসোর্স 11
2. ইনস্টলেশন নির্দেশাবলী
২.১ শুরুর নোটে 12
২.২ রাইডার উপযুক্ততা 12
২.৩ হ্যান্ডেলবার খোলা এবং ভাঁজ করা 13
২.৪ আসন সংযুক্ত করা 15
২.৫ প্যাডেলে সংযুক্ত করা 16
২.৬ ঘণ্টা সুরক্ষিত করা 17
২.৭ সামনের প্রতিফলিক সুরক্ষিত করা 17
২.৮ ব্যাটারি চার্জ করা 18
৩. যাত্রার প্রস্তুতি
৩.১ যাত্রার পূর্বে নিরাপত্তা পরীক্ষা 20
৩.২ টায়ার স্ফীতি এবং চাপ 21
৩.৩ ব্রেক পরীক্ষা করা এবং সামঞ্জস্য করা ... 22
৩.৪ হ্যান্ডেলবার ঘূর্ণন সামঞ্জস্য করা 24
৩.৫ আসনের অবস্থান পরিবর্তন করা 25
৪. পরিচালনার নির্দেশাবলী
৪.১ পাওয়ার চালু এবং বন্ধ করা 26
৪.২ ব্যাটারি চার্জ লেভেল পরীক্ষা করা 27
৪.৩ হেডলাইট ব্যবহার করা 27
৪.৪ ঘণ্টা ব্যবহার করা 27
৪.৫ ককিস্ট্যান্ড ব্যবহার করা 27
৪.৬ RackIt স্মার্ট কার্গো সিস্টেমে র‍্যাক ব্যবহার করা 28
৫. স্থানান্তর এবং সংরক্ষণের নির্দেশাবলী
৫.১ আপনার ই-বাইক চালানো 30
৫.২ ইলেকট্রনিক প্যাডেল সহায়তা ব্যবহার করা . 30
৫.৩ ঐতিহ্যবাহী বাইকিং 30
৫.৪ থ্রটল ব্যবহার করা 31
৫.৫ ক্রুজ নিয়ন্ত্রণ সক্রিয় করা 31
৫.৬ ব্রেক ব্যবহার করা 31
৫.৭ হেলমেট সুরক্ষা 32
৫.৮ গতি এবং রাইডিং রেঞ্জ সর্বাধিক করা 33
ব্যবহারকারীর রক্ষণাবেক্ষণ নির্দেশাবলী 34
আমাদের সাথে যোগাযোগ করুন 36

নরিাপত্তা সতর্কতা।

এই নর্িদশোবলী মনেে চলুন।

আগুন লাগার ঝুঁকি বা ব্যক্তদিরে আঘাতরে বষিয়ে নর্িদশোবলী এবং গুরুত্বপূর্ণ নরিাপত্তা নর্িদশোবলী

- ব্যবহারের আগে, অনুগ্রহ করে ব্যবহারকারীর ম্যানুয়াল এবং নরিাপত্তা সতর্কতাগুলি সাবধানে পড়ুন এবং নশি্চত করুন যে আপনি সমস্ত নরিাপত্তা নর্িদশোবলী বুঝতে পেরেছেন এবং গ্রহণ করছেন। অনুপযুক্ত ব্যবহারের ফলে যে কোনও ক্ষত বা ক্ষতরি জন্য ব্যবহারকারী দায়ী থাকবেন।
- **সঠকি চার্জার ব্যবহার না করলে আগুন এবং বস্ফিোরণ ঘটতে পারে, যার ফলে সম্পত্তরি ক্ষতি, আঘাত এবং মৃত্যু হতে পারে।**
- প্রতটিি অপারশেন চক্ররে আগে, অপারটেরকে প্রস্তুতকারকরে দ্বারা নর্িদষ্টি প্রাক-অপারশেন পরীক্ষাগুলি সম্পাদন করতে হবে: প্রস্তুতকারক্রে দ্বারা সরবরাহ করা সমস্ত গারড এবং প্যাডগুলি সঠকি স্থানে এবং পরষ্কিারে-পরচ্ছিন্ন অবস্থায় আছে কনা; বরংকি সসি্টমটে সঠকিভাবে কাজ করছে কনা; প্রস্তুতকারকরে দ্বারা সরবরাহ করা সমস্ত অ্যাকসসেরি গারড, চক্রে গারড, বা অন্যান্য কভার বা গারড্গুলি স্থানি এবং পরষ্কিারে-পরচ্ছিন্ন অবস্থায় আছে কনা; টায়ারগুলি ভাল অবস্থায় আছে, সঠকিভাবে স্ফীতি হয়ছে এবং প্রয়াপ্ত টরেডে অবস্থিত আছে কনা; পণ্যটি যি অংশে পরিচালনা করা হবে তা নরিাপদ এবং নরিাপদ পরচিালনার জন্য উপযুক্ত হওয়া উচতি।
- যন্ত্রাংশগুলি প্রস্তুতকারকরে স্পসেফিকিশেন অনুসার রক্ষণাবক্ষেণ এবং মরোমত করতে হবে এবং শুধুমাত্র প্রস্তুতকারকরে অনুমোদতি প্রতস্থিাপন যন্ত্রাংশ ব্যবহার করতে হবে এবং ডলিার বা অন্যান্য দক্ষ ব্যক্তদিরে দ্বারা ইনস্টলশেন করা হবে।
- অ-রচিার্জবেল ব্যাটার্রি রচিার্জ করার বরিুদ্ধে সতর্কতা।
- মোটের চলমান থাকাকালীন হাত, পা, চুল, শরীররে অংশ, পোশাক বা অনুরূপ জনিসিপত্র চলমান যন্ত্রাংশ, চাকা বা ড্রাইভ ট্রনেরে সংস্পর্শে আসতে দবেনে না।
- এই পণ্যটি শশি্ু বা শারীরকি, সংবদেনশীল বা মানসকি ক্ষমতা হ্রাসপ্রাপ্ত ব্যক্তদিরে দ্বারা ব্যবহার করা উচতি নয়, অথবা অভজ্ঞিতা ও জ্ঞানরে অভাব রয়ছে, যদি না তাদরে তত্ত্বাবধান বা নর্িদশেনা দওেয়া হয় (IEC 60335-1/A2:2006)।
- তত্ত্বাবধানবহীন শশি্দুরে পণ্যটি নযিে খলো উচতি নয় (IEC 60335-1/A2:2006)।
- প্রাপ্তবয়স্কদরে তত্ত্বাবধান প্রয়োজন।
- ইউনটিগুলকিে দৌড়, স্টান্ট রাইডংি, বা অন্যান্য কৌশল সম্পাদনরে জন্য প্রচিালতি করা যাবে না, যা নয়ন্ত্রণ হারাতে পার, অথবা অনয়িন্ত্রতি অপারটেরে/যাত্রী করম্ ও প্রতক্রিয়িা সৃষ্টি করতে পার।
- মোটের গাড়রি কাছাকাছি কখনও ব্যবহার করবনে না।
- ধারালো বাম্পু, ড্রবনেজে গ্রতে এবং হাঠাৎ পৃষ্ঠরে পরবির্তন এড়য়িে চলুন। সুকটার হঠাৎ বন্ধ হয়ে যতেে পার।
- পানি, বালি, নুড়ি, ময়লা, পাতা এবং অন্যান্য ধ্বংসাবশষেযুক্ত রাস্তা এবং পৃষ্ঠতল এড়য়িে চলুন। আর্দ্র আবহাওয়া ট্রয়িাকশন, ব্রকেিং এবং দৃশ্যমানতা ব্যাহত করে।
- আগুন লাগার কারণ হতে পার এমন দাহ্য গ্যাস, বাষ্প, তরল বা ধুলোর আশপোশ গাড়ি চালানো এড়য়িে চলুন।
- অপারটেরদরে প্রস্তুতকারকরে সমস্ত সুপার্শি এবং নর্িদশোবলী মনেে চলতে হবে, পাশাপাশি সমস্ত আইন এবং অধ্যাদশে মনেে চলতে হবে: হডেলাইটবহীন ইউনটিগুলি কবেলমাত্র প্রয়াপ্ত দনিরে আলোতে দৃশ্যমানতার সাথে পরচিালতি হবে, এবং; মালকিদরে আলো, প্রতফিলক ব্যবহার করে (স্পষ্টতার জন্য) হাইলাইট করতে এবং ক্রম-রাইডংি ইউনটিগুলরি জন্য, নমনীয় খুঁটতি সংকতে পতাকা ব্যবহার করতে উৎসাহতি করা হবে।
- নম্নিলখিতি রোগে আক্রান্ত ব্যক্তদিরে অস্ত্রোপচার না করার জন্য সতর্ক করা হবে: যাদরে হৃদরোগ আছে; গর্ভবতী মহলিা; মাথা, পঠি বা ঘাড়রে রোগ আছে, অথবা শরীরে এই অংশে পূর্বে অস্ত্রোপচার করা হয়ছে; এবং এমন কোনও মানসকি বা শারীরকি অবস্থা আছে যার কারণে তারা আঘাতরে ঝুঁকতিে পড়তে পার বা তাদরে শারীরকি দক্ষতা বা মানসকি ক্ষমতা ব্যাহত করতে পার যাতে তারা সমস্ত নরিাপত্তা নর্িদশোবলী

চিনিত, বুঝত এবং পালন করত পারে এবং ইউনটি ব্যবহারর অন্তর্নহিতি বপিদগুলি ধর নতি পারে।

- রাত বাইক চালাবন না।
- মদ্যপান বা প্রসেক্রপিশনর ওষুধ খাওয়ার পর বাইক চালাবন না।
- বাইক চালান োর সময় জনিসিপত্র বহন করবন না।
- কখনও খালি পায় পণ্যটি পরচিালনা করবন না।
- সর্বদা জুতা পরুন এবং জুতার ফতিা বাঁধুন।
- নশ্চিতি করুন যে আপনার পা সবসময় ডেকর উপর নরিাপদ রাখা আছে।
- অপারটেরদরে সর্বদা উপযুক্ত প্রতরিক্ষামূলক পা োক ব্যবহার করত হব, যার মধ্য রয়ছে উপযুক্ত সার্টফিকিশেন সই একটি হলমেট, এবং প্রস্তুতকারকরে দ্বারা সুপারশিকৃত অন্য যকেোন োসরঞ্জাম: সর্বদা হলমেট, হাঁটু প্যাড এবং কনুই প্যাডরে মতে সুরক্ষামূলক সরঞ্জাম পরুন।
- পথচারীদরে সর্বদা পথ দনি।
- সামন এবং দূর থাকা জনিসিগুলরি প্রতি সতর্ক থাকুন।
- বাইক চালান োর সময়, যমেন কোনরে উত্তর দওেয়া বা অন্য কোনও কাজ ব্যস্ত থাকা, কোনও বচিক্ষণে সুষ্ঠি করত দবেনে না।
- পণ্যটি একাধকি ব্যক্তি চালাত পারবন না।
- যখন আপন অন্যান্য আরোহীদরে সাথ পণ্যটি চালান, তখন সংঘর্ষ এড়াত সর্বদা নরিাপদ দূরত্ব বজায় রাখুন।
- বাঁক নওেয়ার সময়, আপনার ভারসাম্য বজায় রাখত ভুলবন না।
- ভুলভাব সামঞ্জস্যপূর্ণ ব্রকে নয়ি গাড়ি চালান োবপিজ্জনক এবং এর ফলে গুরুতর আঘাত বা মৃত্যু হত পারে।
- ব্রকে চালান োর সময় গরম হয়ে যতে পার, আপনার খালি ত্বক দয়িে ব্রকে স্পর্শ করবন না।
- খুব জোরে বা হঠাৎ করে ব্রকে লাগাল চাকা আটকে যতে পার, যার ফলে আপন নয়িন্ত্রণ হারয়িে ফলেত পারেন এবং পড়ে যতে পারেন। হঠাৎ বা অতরিক্ত ব্রকে লাগাল আঘাত বা মৃত্যু হত পার।
- যদি ব্রকেটি আলগা হয়ে যায়, তাহল অনুগ্রহ কর একটি ষড়ভুজ রঞ্চে, স্ক্রু ড্রাইভার, বা অন্যান্য প্রয়োজ্য সরঞ্জাম দয়িে সামঞ্জস্য করুন, অথবা Jetson কয়োর টমিরে সাথ যোগাযোগ করুন।
- জীরণ বা ভাঙা অংশগুলি অবলিম্ব প্রতস্থিাপন করুন।
- বাইক চালান োর আগে সমস্ত সুরক্ষা লবেলে জায়গায় আছ কনিা এবং কাজ যাচ্ছ কনিা তা পরীক্ষা কর ননি।
- ব্যবহারর আগ, মালকি ইউনটিরি ব্যবহার এবং পরচিালনার অনুমত দবেনে, একটি প্রদর্শনর পর যে এই ধরনরে অপারটেরদা ইউনটিরে সমস্ত উপাদান বুঝত এবং পরচিালনা করত পার।
- সঠকি প্রশক্ষিণ ছাড়া বাইক চালাবন না। উচ্চ গততি, অসম ভূখণ্ড এবং ঢালুত বাইক চালাবন না। স্টান্ট করবন না বা হঠাৎ ঘুরবন না।
- অভ্যন্তরীণ ব্যবহারর জন্য প্রস্তাবতি।
- অতবিৃষ্টনি বা শুষ্ক, বায়ুটি এবং উপাদানরে দীর্ঘক্ষণ সংস্পর্শ থাকার ফলে ঘরেরে উপকরণগুলরি ক্ষতি হত পার, ব্যবহার না করার সময় ঘরেরি ভতিরে সংরক্ষণ করুন।
- ব্যক্তগিত ই-মোবলিটি ডভিাইসগুলি উচ্চ-উচ্চতার স্থান ব্যবহারর জন্য নয় যখোন বদ্যুতকি সার্কটি বদ্যুতকি তারর মধ্য বর্ধতি কলযিারন্সে প্রয়োজন, ইঙ্গতি দয়ে যে এগুলি সমুদ্রপৃষ্ঠ থকে 2,000 মটিারে বশেি উচ্চতায় ব্যবহাররে জন্য নয়।
- শুধুমাত্র প্রস্তুতকারকরে দ্বারা নর্দিষ্টি ব্যাটার (ies) ব্যবহার করুন
- ব্যবহার না করার সময় ঘরে ভতিরে রাখুন। চার্জ করার সময় বা গাড়ি চালান োর সময় ব্যবহারর সময় ঘরে ভতিরে রখেে দনি।
- **সতর্কতামূলক** - আগুনরে ঝুঁক - ব্যবহারকারী কোনও যন্ত্রাংশ মরোমত করত পারবনে না।
- **সতর্কতামূলক** - আগুন এবং বদ্যুতকি শকরে ঝুঁক - ব্যবহারকারীর ব্যবহাররে উপযোগী যন্ত্রাংশ নইে।
- সতর্কতা: আগুনরে ঝুঁক
- আরোহীর ওজন ২২০ পাউন্ড | ৯৯.৮ কজেরি বশেি হওয়া উচতি নয়।

পরবির্তন

Jetson কয়োর টমিরে নর্দিশে ছাড়া ইউনটি বা ইউনটিরে কোনও উপাদান বচিছিন্ন, পরবির্তন, মরোমত বা প্রতস্থিাপন করার চষ্টো করবনে না। এটি যকেোনো ওয়ারন্টেি বাতলি করব এবং ত্রুটরি কারণ হত পার যা আঘাতরে কারণ হত পার।

অতরিক্তি অপারশেন সতর্কতা

পণ্যটি চালু থাকা অবস্থায় এবং চাকাগুলি চলমান থাকা অবস্থায় মাটি থকেে তুলবন না। এর ফলে চাকাগুলি অবাধ ঘুরত পার, যা আপনার বা আশপাশরে অন্যদরে আঘাতরে কারণ হত পার। পণ্যটরি উপর লাফয়িে পড়বন না বা নামবন না, এবং এটি ব্যবহার করার সময় লাফয়িে পড়বন না। ব্যবহাররে সময় সর্বদা আপনার পা পায়রে রশির উপর শক্তভাব রাখুন। ব্যবহাররে আগে সর্বদা ব্যাটারি চার্জ পরীক্ষা কর ননি।

ব্যবহৃত ব্যাটার নষ্পিত্তি



ব্যাটারতি বপিজ্জনক পদার্থ থাকত পার যা পরবিশে এবং মানুষরে স্বাস্থ্যর জন্য বপিজ্জনক হত পার। ব্যাটার এবং/অথবা প্যাকজেংয়ে চহ্নিতি এই প্রতীকটি নর্দিশে কর যে ব্যবহৃত ব্যাটার পণ্যে বর্জ্য হসিবে গণ্য করা হব না। পুনর্ব্যবহারর জন্য উপযুক্ত সংগ্রহস্থান ব্যাটারগিুলি নষ্পিত্তি করা উচতি। ব্যবহৃত ব্যাটারগিুলি সঠকিভাব নষ্পিত্তি করা হয়ছে তা নশ্চিতি কর, আপনি পরবিশে এবং মানব স্বাস্থ্যর জন্য সম্ভাব্য নতেবিাচক পরণিতি প্রতরিোধ করত সহায়তা করবনে। উপকরণ পুনর্ব্যবহার প্রাকৃতকি সম্পদ সংরক্ষণে সহায়তা করব। ব্যবহৃত ব্যাটার পুনর্ব্যবহার সম্পর্কে আরও তথ্যর জন্য, অনুগ্রহ কর আপনার স্থানীয় পৌরসভার বর্জ্য নষ্পিত্তি পরষিবোর সাথ যোগাযোগ করুন।

সম্মতরি বজিঞপ্তি

এই ডভিাইসটি FCC নয়িমরে ১৫ নম্বর অংশ মনেে চলে। অপারশেন নম্নিলখিতি দুটি শির্ত সাপক্ষে: (১) এই ডভিাইসটি ক্ষতকিারক হসতক্ষপেরে কারণ হতে পারে না, এবং (২) এই ডভিাইসটিকে অবাঞ্ছতি অপারশেনরে কারণ হতে পারে এমন হসতক্ষপে সহ পরাপ্ত যকে োনে াহসতক্ষপে গ্রহণ করতে হবে। সতর্কতা: সম্মতরি জন্য দায়ী পক্ষ দ্বারা সপ্ষটভাবে অনুম োদতি না হওয়া এই ইউনটিে পরবির্তন বা পরবির্তন ব্যবহারকারীর সরঞ্জাম পরাচিালনার কর্তৃত্ব বাতলি করতে পারে।

দ্রষ্টব্য: এই সরঞ্জামটি পরীক্ষা করা হয়ছে এবং FCC নয়িমরে পার্ট 15 অনুসারে ক্লাস B ডজিটিাল ডভিাইসরে সীমা মনেে চলার জন্য পাওয়া গছে। এই সীমাগুলি আবাসকি ইনস্টলশেন েক্ষতকিারক হসতক্ষপেরে বরিুদ্ধে যুক্তসিঙ্গত সুরক্ষা প্রদানরে জন্য ডজিাইন করা হয়ছে। এই সরঞ্জামটি রডেওি ফ্রক্যেন্সি শক্তি উৎপন্ন করে, ব্যবহার করে এবং বকিরিণ করতে পারে এবং, যদি ইনস্টল না করা হয় এবং নর্দিশোবলী অনুসারে ব্যবহার না করা হয়, তাহলে রডেওি যে োগাযে োগে ক্ষতকিারক হসতক্ষপে হতে পারে। তবে, কে োনও নর্দিষ্টি ইনস্টলশেনে হসতক্ষপে ঘটবে না এমন কে োনও গ্যারান্টি নইে। যদি এই সরঞ্জামটি রডেওি বা টলেভিশিন অভ্যর্থনায় ক্ষতকিারক হসতক্ষপেরে কারণ হয়, যা সরঞ্জামটি বন্ধ এবং চালু করে নর্ধিারণ করা যতে পারে, তাহলে ব্যবহারকারীকে নম্নিলখিতি এক বা একাধকি ব্যবস্থা দ্বারা হসতক্ষপে সংশ োধন করার চষ্টো করতে উৎসাহতি করা হচ্ছে:

- রসিভিংি অ্যান্টনোকে পুনঃস্থাপন করুন বা স্থানান্তর করুন।
- সরঞ্জাম এবং রসিভিারে মধ্য বচিছেদ বাড়ান।
- রসিভিারটি যে সার্কটিরে সাথে সংযুক্ত তার থকেে আলাদা একটি সার্কটিরে একটি আউটলটেে সরঞ্জামগুলকি সংযুক্ত করুন।
- সাহায্যরে জন্য ডলিার অথবা একজন অভজি্ঞ রডেও/টভিি টকেনশিয়িানরে সাথে পরামর্শ করুন।
- ক্লাস B FCC সীমা মনেে চলা নশ্চিতি করতে এই ইউনটিরে সাথে শল্ডিে কবেল ব্যবহার করতে হবে।

⚠ সতর্কতা:

নম্নিলখিতি নর্দিশোবলী মনেে চলতে ব্যর্থ হলে শশিু বা অন্যদরে আঘাত লাগতে পারে।

- সমাবশেরে সময় ছ োট ছ োট অংশ শশিুদরে থকেে দূরে রাখুন।
- আনুষাঙ্গকি জনিসিপত্র একজন পরাপ্তবয়স্ককে একত্রতি করে খুলে ফলেতে হবে।
- ক্ষতরি জন্য ঘন ঘন পণ্যটি পরীক্ষা করুন।

*** পরাপ্তবয়স্কদরে সমাবশে আবশ্যক।**

⚠ সতর্কতা:

আঘাতরে ঝুঁকি কমাতে, পরাপ্তবয়স্কদরে ততত্ত্বাবধান প্রয়োজন। রাস্তাঘাটে, মোটর গাড়রি কাছে, খাড়া ঢাল বা সঁড়িতি, সুইমংি পুল বা অন্যান্য জলাশয়রে কাছাকাছি কখনও ব্যবহার করবনে না; সর্বদা জুতা পরুন এবং কখনও একজনরে বশেি আরোহীকে অনুমতি দবিনে না।

⚠ সতর্কতা:

এই পণ্যটি ব্যবহার করার সময় সর্বদা মৌলকি সতর্কতাগুলি অনুসরণ করুন, যার মধ্যে নম্নিলখিতিগুলি অন্তর্ভুক্ত রয়ছে:

(A) পণ্যটি ব্যবহারে আগে সমস্ত নর্দিশোবলী পড়ুন।

(B) আঘাতরে ঝুঁকি কমাতে, শশিুদরে কাছাকাছি পণ্য ব্যবহার করার সময় কঠো র তত্ত্বাবধান অপরহির্য।

(C) পণ্যটতিে আঙুল বা হাত ঢোকাবনে না।

(D) যদি ইলাসটকি পাওয়ার কর্ডে বা আউটপুট কবেলটি ক্ষয়ি ক্ষ হয়ে যায়, ইনসুলশেন ভঙেে যায়, অথবা ক্ষতরি অন্য কোনও লক্ষণ থাকে তবে এই পণ্যটি ব্যবহার করবনে না।

(E) সকল সরঞ্জামরে জন্য। নর্দিশোবলীতে উল্লখে করা উচতি: এই যন্ত্রটি ১৪°F (-১০°C) এর নচিে বা ১০৪°F (৪০°C) এর উপরে পরবিষেটতি তাপমাত্রায় ব্যবহাররে জন্য নয়।

(F) সমস্ত ডভিাইসরে জন্য, নর্দিশোবলীতে নম্নিলখিতি তথ্য অন্তর্ভুক্ত করা উচতি:
বাথটাবরিটি এমনভাবে ডজিাইন করা হয়ছে যে, যখন পরবিশেরে তাপমাত্রা 32°F (0°C) এবং 104°F (40°C) এর মধ্য থাকে তখন চার্জ করা যাবে। পরবিশেরে তাপমাত্রা এই সীমার বাইরে থাকলে কখনই ব্যাটারি চার্জ করবনে না।

ক্যালফি োর্নয়িা প্রস্তাব 65

⚠ সতর্কতা:

এই পণ্যটি আপনাকে ক্যাডমিয়াম সহ রাসায়নকিরে সংস্পর্শে আনতে পারে, যা ক্যালফি োর্নয়িা রাজ্যে ক্যান্সার এবং জন্মগত ত্রুটি বা অন্যান্য প্রজনন ক্ষতরি কারণ হসিাবে পরচিতি।
আরও তথ্যরে জন্য এখানে যান:
WWW.P65WARNINGS.CA.GOV.

জনোরলে লমিটিডে ওয়ারন্টে

আপনার নতুন JETSON পণ্যটি উপকরণ এবং কারগিরি ত্রুটরি বরিুদ্ধে ওয়ারন্টেয়িুক্ত, যমেনটি নর্দিশেতি হয়ছে RIDEJETSON.COM/WARRANTY সম্পর্কে JETSONরে ব্যবহারকারী ম্যানুয়াল অনুসার ব্যবহৃত হল মূল খুচরা ক্রয়রে তারখি থকে একটি নর্দিষ্টি সময়রে জন্য (পড়ুন RIDEJETSON.COM/SUPPORT)। **এই ওয়ারন্টেরি অধীন, আপনি আমাদরে অনুমোদতি খুচরা বক্রিতোদরে কাছ থকে JETSON পণ্য কনিছেনে এমন পরস্থিতিতিওে আপনার দাবগিুল JETSONরে কাছ পাঠাত পারবনে।** আমাদরে ওয়ারন্টেরি সম্পূর্ণ শর্তাবলী পড়ত, দখেুন RIDEJETSON.COM/WARRANTY.

পণ্য নবিন্ধন

আপনার নতুন JETSON নবিন্ধন করুন যাত আপনি দ্রুত ব্যক্তগিতকৃত পণ্য এবং ওয়ারন্টেি সহায়তা পতে পারনে। আপনার স্থানান্তর করুন এখান RIDEJETSON.COM/PAGES/REGISTRATION.

ওয়ারন্টেি কভারজে এবং পণ্য নবিন্ধন।

আপনার পণ্যরে ব্যবহার ওয়ারন্টেি সম্পর্কে জানত অথবা ওয়ারন্টেি কভারজে সম্পর্কে জানত, সরাসরি আমাদরে সাথে যোগাযোগ করুন।

www.ridejetson.com

১.
সম্পর্কে তোমার পণ্য।

১.১ পণ্যের সংক্ষিপ্ত বিবরণ

1. হ্যান্ডলেবার
   A. বাম হ্যান্ডব্রেক
   B. হ্যান্ডলেবার ক্ল্যাম্প
   C. সামনের প্রতফিলক
   D. ব্যাটারি ইন্ডিকেটর লাইট
   E. ডান হ্যান্ডব্রেক
   F. পাওয়ার বাটন
   G. ঘণ্টা
   H. ক্রুজ কন্ট্রোল/হর্ডলাইট বোতাম
   I. ত্বরণ থ্রোটল
2. কাণ্ড
3. লকিং রিং সহ ভাঁজ করা ল্যাচ
4. হর্ডলাইট
5. চাকা প্রতফিলক
   (× ২; সামনে এবং পছিনে)
6. চাকা
   (× ২; সামনে এবং পছিনে)
7. ডস্কি ব্রেকে
   (× ২; সামনে এবং পছিনে)
8. ধুলোর ঢাকনা সহ টায়ার ভালভ
   (× ২; সামনে এবং পছিনে)
9. ফন্ডার
   (× ২; সামনে এবং পছিনে)
10. কভার সহ চার্জিং পোর্ট
11. বহন হাতল
12. আসন*
13. সটি ক্ল্যাম্প
14. প্রতফিলক সহ প্যাডলে*
    (× ২; বাম এবং ডান)
15. পছিনের প্রতফিলক
16. ব্লুটুথকইট স্মার্ট কার্গো সস্টিমে ব্র্যাক
    A. প্রতফিলক
    B. বাঞ্জি অ্যাটাচমন্টে লুপ (× ২; বাম এবং ডান)
17. ককিস্ট্যান্ড
18. চার্জার
19. চার্জিং কবেল
20. বাঞ্জি স্ট্র্যাপ

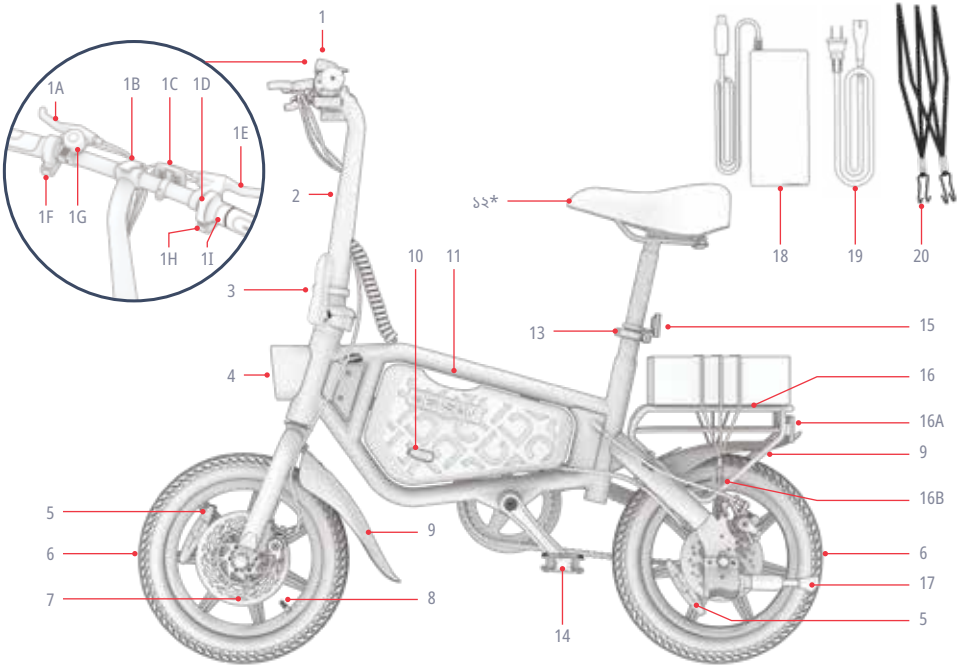

*সমাবশে প্রয়োজন

দ্রষ্টব্য: ছবগিুলি প্রকৃত পণ্যরে সঠকি চহোরা প্রতফিলতি নাও করতে পারে।

BN

১.২ বাক্স কী আছে

সমাবেশে, সমন্বয় এবং রক্ষণাবেক্ষণের জন্য অন্তর্ভুক্ত সরঞ্জামগুলি:

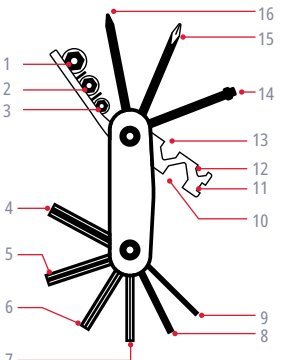

মাল্টি-টুল টপি সনাক্তকরণ:	
1. ১০ মমি সিকটে	9. ২ মমি অ্যালনে কী
2. ৯ মমি সিকটে	10. ১৫ মমি হেক্স রঞ্চে
3. ৮ মমি সিকটে	11. ১৪ গজে স্প ো ক রঞ্চে
4. ৬ মমি অ্যালনে কী	12. ৮ মমি হেক্স রঞ্চে
5. ৫ মমি অ্যালনে কী	13. ১০ মমি হেক্স রঞ্চে
6. ৪ মমি অ্যালনে কী	14. সকটে স্ক্রু
7. ৩ মমি অ্যালনে কী	15. ফলিপিস-হডে স্ক্রু ড্রাইভার
8. ২.৫ মমি অ্যালনে কী	16. ফ্ল্যাট-হডে স্ক্রু ড্রাইভার

- মাল্টি-টুল

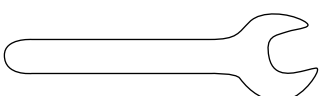

- ১৫ মমি স্প্যানার রঞ্চে

১.৩ পণ্যরে স্পসেফিকিশেন

- ওজন সীমা: ২২০.০ পাউন্ড | ৯৯.৮ কজে
- পণ্যরে ওজন: ৪৩.৩ পাউন্ড | ১৯.৬ কজে
- প্রস্তাবতি বয়স: ১২+
- পণ্যরে মাত্রা, উন্মচেতি:
  ৪৪.৫ ইঞ্চ (লি) × ১৯.৩ ইঞ্চ (ওয়াট) × ৩৯.৪ ইঞ্চ (ওয়াট) | ১১০.০ সমে (লি) × ৪৯.০ সমে (ওয়াট) × ১০০.০ সমে (ওয়াট)
- পণ্যরে মাত্রা, ভাঁজ করা:
  ৪৪.৫ ইঞ্চ (লি) × ১৩.৬ ইঞ্চ (ওয়াট) × ২৬.৬ ইঞ্চ (ওয়াট) | ১১০.০ সমে (লি) × ৩৪.৫ সমে (ওয়াট) × ৬৭.৬ সমে (ওয়াট)
- টায়াররে আকার: ১২.০ ইঞ্চ (এইচ) × ২.৫ ইঞ্চ (ওয়াট) | ৩০.৫ সমে (এইচ) × ৬.৩ সমে (ওয়াট)
- সর্বচ্চ গতি: ১৫.৫ মাইল প্রতি ঘণ্টা* | ২৫.০ কমি/ঘন্টা*
- সর্বচ্চ থ্রটেল রঞ্জে: ১৫.০ মাইল | ২৪.১ কমি*, **
- ব্রকে টাইপ: সামনরে এবং পছিনরে ডস্কি
- ব্যাটারি: ৩৬ ভল্ট, ৬.০ আহ
- ব্যাটাররি ধরণ: লথিয়িাম-আয়ন
- মটের: ৩৫০ওয়াট***
- চার্জার আউটপুট: ৪২ ভডিসি, সর্বচ্চ ১.৫ এ
- উল সার্টফিকিশেন: উল ১০০ - ২৪০ ভল্ট
- চার্জং সময়: প্রায় ৫ ঘন্টা
- প্রস্তাবতি টায়ার চাপ: ৩৬ - ৪০ পএিসআই

*পণ্যরে পরসিরে, গতি, ব্যাটারি লাইফ এবং অন্যান্য স্পসেফিকিশেন রাইডার এবং এর উপর নর্িভর করে পরবির্ততি হতে পারে। রাইডং অবস্থা।

**পরীক্ষার সময়, ৭৭.০°F | ২৫.০°C বায়ু তাপমাত্রায় এবং ১৫.৫ MPH | ২৫.০ কমি/ঘন্টা গতিতে ১৬৫.৪ পাউন্ড | ৭৫.০ কজে ওজন বহন করা হয়। পরিসরকে প্রভাবতি করতে পারে এমন পরস্থিতি সম্পর্কে আরও বস্তিারতি জানার জন্য বভিাগ ৫.৮ দখেুন।

*** সর্বচ্চ শক্তি

১.৪ অনলাইন রসিোর্স

আমাদরে সর্বাধকি জন্য স্ক্যান করুন
আপডটে করা পণ্য
জাহাজে ওঠার উপকরণ
এবং সহায়তা সংস্থান।

এই ব্যবহারকারী ম্যানুয়ালটি অনলাইনে এখানে খুঁজুন
https://cdn.shopify.com/s/files/1/2530/6734/files/BOLT-PRO-X_MANUAL-web-1749153482743.pdf

আমাদরে ব্যবহারকারী ম্যানুয়াল সংগ্রহটি এখানে খুঁজুন
https://ridejetson.com/pages/product-manuals

২.
স্থাপনরে নর্িদশেনা.

২.১ শুরুর নোট

- আপনার অভযিান এখনই শুরু করুন। এই পণ্যটি ব্যবহাররে আগে, সুরক্ষা সতর্কতা সহ সম্পূর্ণ ব্যবহারকারীর ম্যানুয়ালটি সাবধানে পড়ুন। নশ্চিতি করুন যে আপনি সমস্ত কছিু বুঝতে পরেছেনে, গ্রহণ করছেনে এবং মনেে চলছেনে:
  - পূর্বপ্রস্তুতকারকরে সুপারশি।
  - নরিাপত্তা নর্িদশোবলী এবং সতর্কতা।
  - স্থানীয় অশ্চিলনা এবং পরচিালনা আইন এবং অধ্যাদশে।

- আনবক্সিং করার সময় সাবধানতা অবলম্বন করুন। সমস্ত প্যাকজেিং সরযি ফলেুন এবং অ্যাসম্বেলি করার আগে ই-বাইকটকিে তার কর্কিস্ট্যান্ড সোজা করে রাখুন। (বভিাগ 4.5 দখেুন)

- এই ম্যানুয়ালটতিে প্রদত্ত নর্িদশোবলী - ডান, বাম, সামনে/সামনে, এবং পছিনে/পছিনে - এমনভাবে নর্িদশেতি যে আরোহী ই-বাইকে বসে থাকলে সগেুলি দখেতে পাবনে। উদাহরণস্বরূপ, ই-বাইকরে "ডান দকি" হল সইে দকি যখোনে আরোহীর ডান হাত থাকবে।

২.২ রাইডার উপযুক্ততা

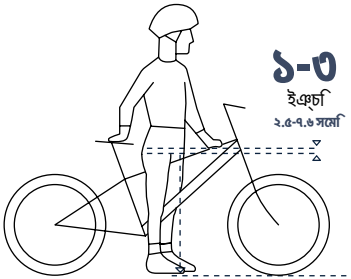

নরিাপদ এবং আরামদায়ক রাইডংিয়রে জন্য, যখন আরোহী উভয় পা মাটতিে সমতল রখেে পণ্যটি ধরনে, তখন বাইকরে ফ্রমেরে ক্রোচ এবং উপররে টউিবরে মধ্যে কমপক্ষে ১-৩ ইঞ্চি (২.৫-৭.৬ সমেি) ফাঁক থাকা উচতি।

২.৩ হ্যান্ডলেবার খোলা এবং ভাঁজ করা

কখন উন্মোচন করবনে: সটেআপ এবং রাইডংিয়রে জন্য
কখন ভাঁজ করবনে: সংরক্ষণ এবং পরবিহনরে জন্য

উন্মোচন করতে:

1. হ্যান্ডলেবারটি আলতোভাবে ধরে তুলুন যতক্ষণ না কান্ডটি কান্ডরে গোড়ায় উল্লম্বভাবে স্থরি থাকে।
2. ফোল্ডংিি ল্যাচটি বন্ধ (ল্যাচড) অবস্থানে ক্লকি না করা পর্যন্ত ভতিরে ঠলেে দনি।
3. লকংি রংি দয়িে ল্যাচটি সুরক্ষতি করুন: রংিটি কাণ্ডরে চারপাশে ঘড়রি কাঁটার দকিে ঘোরান যতক্ষণ না রংি্যরে ট্যাবটি ল্যাচরে ট্যাব স্লটে স্লাইড করে।
4. ল্যাচটি টান দয়িে খোলা যাবে না তা নশ্চিতি করে নশ্চিতি করুন যে এটি সুরক্ষতি আছে।

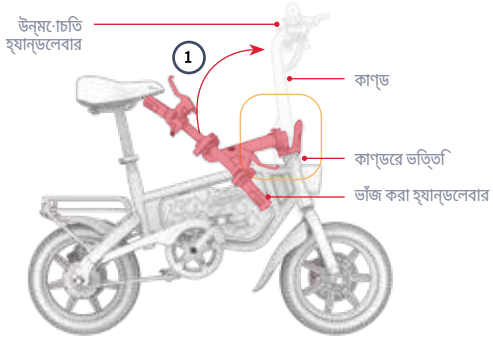

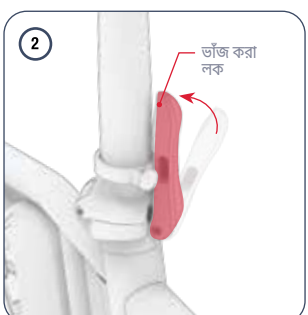

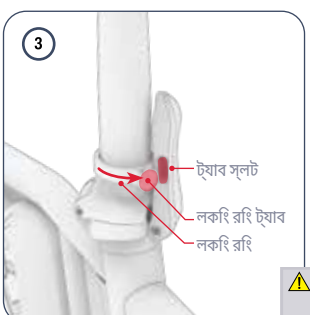



⚠ **গুরুত্বপূর্ণ:** ফোল্ডংিি ল্যাচ বন্ধ না করে এবং লকংি রংি দয়িে সুরক্ষতি না করে কখনই ই-বাইক চালাবনে না।

ভাঁজ করার জন্য:

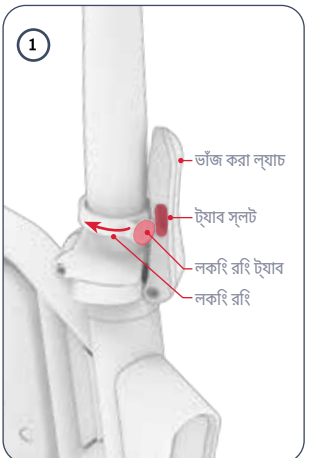

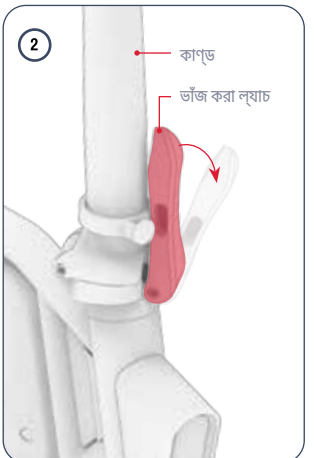

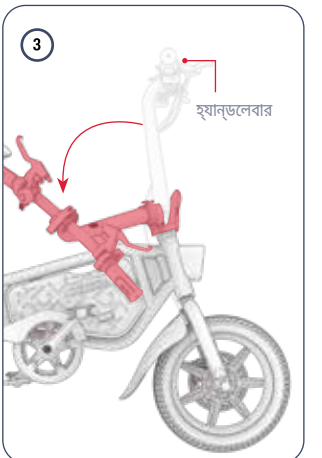

1. ফোল্ডিং ল্যাচরে ট্যাব স্লট থকেে ট্যাবটি পরষ্কিার না হওয়া পর্যন্ত লকিং রংিটি কাণ্ডরে চারপাশে ঘড়রি কাঁটার বপিরীত দকিে ঘোরান।

2. কাণ্ডটি স্থরিভাবে ধরে রোখুন এবং ভাঁজ করা ল্যাচটি টান দয়িে খুলুন (খোলা)।

3. হ্যান্ডলেবারটি আস্তে আস্তে বাইকরে পাশরে দকিে নামিয়ে দনি, যখোনে ফোল্ডিং ল্যাচরে বপিরীতে রয়ছে।

২.৪ আসন সংযুক্ত করা

1. সটি কল্যাম্পরে ল্যাচটি টিনে খুলুন।
2. সটি পোস্টরে নীচে খোদাই করা "ন্যূনতম সন্নবিশে" চহ্নিটি সনাক্ত করুন।
3. বাইকরে উপরে সটিটি ধরে রাখুন।
4. কল্যাম্পরে নচিে "ন্যূনতম সন্নবিশে" চহ্নি না আসা পর্যন্ত সটি পোস্টটি কল্যাম্পরে মধ্য দয়িে সটি টডিবে নাময়িে দনি। **বঃিদ্রঃ:** যদি কল্যাম্পরে খোলা অংশটি খুব সরু হয় এবং পোস্টটি গ্রহণ করা কঠনি হয়, তাহলে আপনি কল্যাম্পরে নবটি ঘড়রি কাঁটার বপিরীত দকিে ঘুরয়িে ল্যাচটি স্থরি রখেে এটকিে প্রশস্ত করতে পারনে।
5. সটিটি পছন্দসই উচ্চতায় ধরে রাখার সময়, কল্যাম্পরে ল্যাচটি বন্ধ করুন। সটিরে উপর নচিরে দকিে চাপ দতিে আপনার হাত ব্যবহার করুন। যদি সটিরে পোস্টটি টিউবরে মধ্যে আরও নীচরে দকিে পছিলে যায়, তাহলে এটকিে আবার অবস্থানে আনুন এবং নবটি ঘড়রি কাঁটার দকিে ঘুরয়িে কল্যাম্পটি শক্ত করুন।
6. সটিটি নরিাপদ কনিা তা পরীক্ষা করুন।

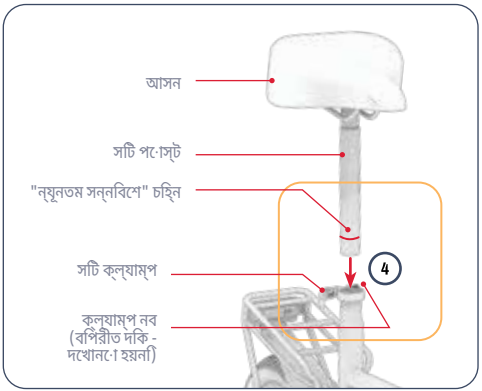

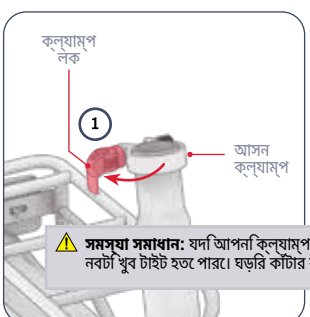





⚠ **সমস্যা সমাধান:** যদি আপনি কল্যাম্প ল্যাচটি সহজে খুলতে না পারনে, তাহলে নবটি খুব টাইট হতে পারে। ঘড়রি কাঁটার বপিরীত দকিে ঘুরয়িে নবটি আলগা করুন।

২.৫ প্যাডলে সংযুক্ত করা

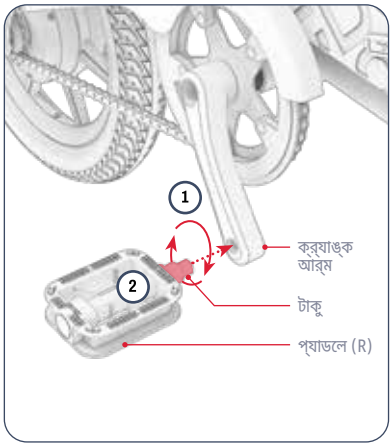

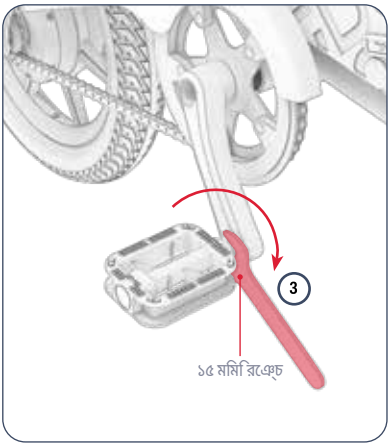

তোমার ১৫ মমি রিঞ্চে লাগবে।

1. বাইকরে ডান পাশরে ক্র্যাঙ্ক আর্মরে শষে থোকা গর্তরে সাথে "R" চহ্নিতি প্যাডলেরে স্পন্ডিলেটি সারবিদ্ধ করুন।
2. প্যাডলে বসেটি স্থরিভাবে ধরে রাখুন এবং স্পন্ডিলটি যাতে সোজা গর্তে প্রবশে করে সদেকিে খয়োল রাখুন, আপনার অন্য হাত দয়িে স্পন্ডিলটি ঘুরয়িে দনি। **ঘড়রি কাঁটার দকিে** কয়কেবার ঘোরানোর জন্য গর্তে ঢুকয়িে দনি।
3. রঞ্চে ব্যবহার করে ক্র্যাঙ্ক আর্ম-এ স্পন্ডিলে চোকানো এবং তারপর শক্ত করা শষে করুন।
4. ডান প্যাডলেটি নরিাপদ কনিা তা পরীক্ষা করুন।
5. ডান ("L") প্যাডলে দয়িে ধাপ 2 - 5 পুনরাবৃত্তি করুন।

গুরুত্বপূর্ণ: ডান প্যাডলেরে স্পন্ডিলেটি বপিরীত থ্রডেডে এবং এটি চোকানো এবং শক্ত করা প্রয়োজন **ঘড়রি কাঁটার বপিরীত দকিে** পালা।

২.৬ ঘণ্টা সুরক্ষিত করা

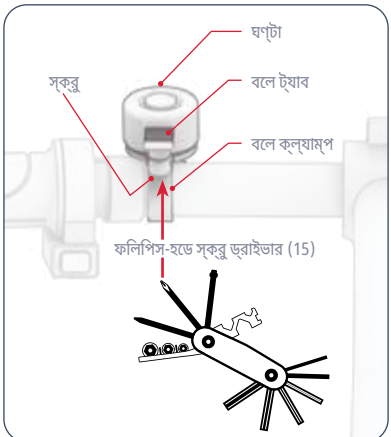

আপনার মাল্টি-টুলটির ফিলিপস-হেডে স্ক্রু ড্রাইভার টিপ (15) লাগবে।

1. মাল্টি-টুলের ফিলিপস-হেডে স্ক্রু ড্রাইভার টিপ (15) দিয়ে ঘড়ির কাঁটার বিপরীত দিকে 1 - 2 ঘূর্ণনের জন্য বল্টে ক্ল্যাম্পের স্ক্রুটি আলগা করুন (কিন্তু সরাবেন না)।
2. হ্যান্ডেলবারের চারপাশে বেলটে ঘোরান যতক্ষণ না বল্টে ট্যাবটি এমন জায়গায় থাকে যেখানে হ্যান্ডেলবারটি ধরে রাখার সময় রাইডারের বাম হাতের বুড়ো আঙুল সহজেই পৌঁছাতে পারে।
3. বেলটেকিে সেই অবস্থানে ধরে রাখার সময়, স্ক্রু ড্রাইভার দিয়ে স্ক্রুটিকে ঘড়ির কাঁটার দিকে ঘুরিয়ে ক্ল্যাম্পটি শক্ত করুন।

২.৭ সামনের প্রতফিলক সুরক্ষিত করা

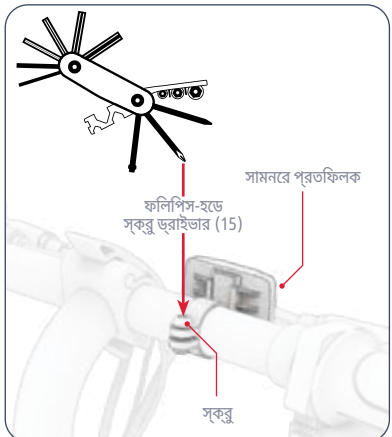

আপনার মাল্টি-টুলটির ফিলিপস-হেডে স্ক্রু ড্রাইভার টিপ (15) লাগবে।

1. সামনের প্রতফিলক ক্ল্যাম্পটি হ্যান্ডেলবারের চারপাশে ঘোরান যতক্ষণ না প্রতফিলকটি বাইকের সামনের দিকে মুখ করে থাকে।
2. প্রতফিলকটিকে হ্যান্ডেলবারের কেন্দ্রের দিকে স্লাইড করুন যতক্ষণ না প্রতফিলক ক্ল্যাম্পটি হ্যান্ডেলবারের মোটা অংশে আরামদায়ক মনে হয়।
3. প্রয়োজনে, মাল্টি-টুলটির ফিলিপস-হেডে স্ক্রু ড্রাইভার টিপ (15) দিয়ে স্ক্রুটি ঘড়ির কাঁটার দিকে ঘুরিয়ে হ্যান্ডেলবার ক্ল্যাম্পটি আরও শক্ত করুন।

২.৮ ব্যাটারি চার্জ করা

1. চার্জারের সাথে চার্জিং কেবেলটি সংযুক্ত করুন।
2. চার্জিং পোর্ট কভারটি টেনে খুলুন তোমার ই-বাইক।
3. চার্জিং কেবেলটি দিয়ে লাগান, এবং তারপর চার্জারটি চার্জিং পোর্টে লাগান।
4. যখন চার্জারের ইন্ডিকেটের লাইট লাল থেকে সবুজ হয়ে যায়, তখন বুঝতে হবে আপনার ব্যাটারি সম্পূর্ণ চার্জ হয়ে গেছে। চার্জিং পোর্ট থেকে চার্জারটি খুলে নিন এবং ওয়াল আউটলেট থেকে কেবেলটি খুলে দিন।
5. চার্জিং পোর্ট কভারটি বন্ধ করুন।

বিঃদ্রঃ: ব্যাটারি সম্পূর্ণ চার্জ হতে প্রায় ৫ ঘন্টা সময় লাগতে পারে। প্রথমবার ব্যবহারের আগে ব্যাটারি সম্পূর্ণ চার্জ করুন।

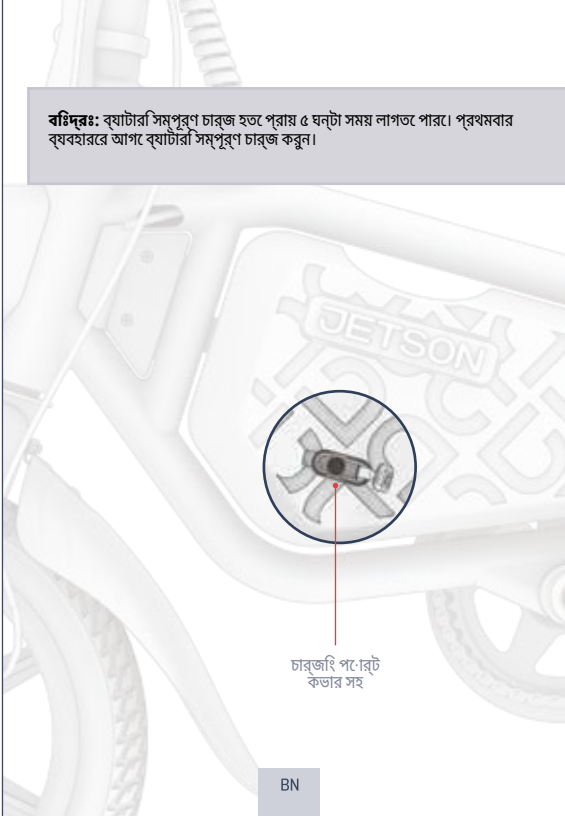

চার্জিং পোর্ট কভার সহ

চার্জার চার্জিং ইন্ডিকেটর লাইট:	লাল আলো জ্বালানো চার্জিং	সবুজ আলো জ্বালানো চার্জিং সম্পূর্ণ

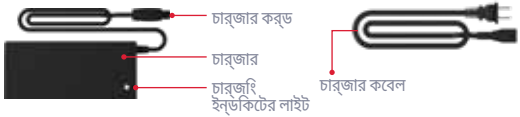

গুরুত্বপূর্ণ চার্জিং নোট:

- ব্যাটারি সিকুয়িভাবে চার্জ না করার সময় চার্জিং পোর্টটি সির্বদা বন্ধ রাখুন।
- চার্জ করার সময় কখনই পণ্যটি চালু করবেন না।
- স্থানান্তরযোগ্য পাওয়ার ট্যাপ ব্যবহার করবেন না।
- ব্যাটারির সর্বোত্তম স্বাস্থ্যের জন্য, প্রতিটি চার্জিং সেশনের সময় - প্রায় ৫ ঘন্টা - ব্যাটারি সম্পূর্ণ চার্জ করুন।
- আপনার পণ্যটি রাতারাতি বা দীর্ঘ সময়ের জন্য চার্জে রেখে দেবেন না।
- ব্যাটারি অপসারণ বা বিচ্ছিন্ন করার চেষ্টা করবেন না।
- চার্জিং অ্যাম্বিয়েন্ট তাপমাত্রার পরিসর: 32°F (0°C) - 104°F (40°C)
- অপারেটিং অ্যাম্বিয়েন্ট তাপমাত্রার পরিসর: 32°F(0°C)-104°F(40°C)
- পণ্যটি সিকুয়িভাবে চার্জ না করার সময় চার্জিং পোর্ট কভারটি সির্বদা বন্ধ রাখুন।
- নমনীয় পাওয়ার কর্ড বা আউটপুট কেবলটি ছিঁড়ে গেলে এই পণ্যটি ব্যবহার করবেন না, ভেঙে যাওয়া ইনসুলেশন, অথবা অন্য কোনও ক্ষতির লক্ষণ আছে।
- চার্জার লেবেলে থাকা চার্জার মডেল নম্বরটি উপরে তালিকাভুক্ত চার্জার মডেল নম্বরের সাথে মিলিয়ে যাচ্ছে কিনা তা পরীক্ষা করুন।
- চার্জার লেবেলটি আপনার JETSON মডেলের সাথে সামঞ্জস্যপূর্ণ কিনা তা পরীক্ষা করে দেখুন। আপনি পণ্যের ফরমে বা স্টোরেজিং ডকের উপর, পাশে বা নীচে লোগোর একটি লেবেলে আপনার JETSON মডেলের নাম এবং SKU খুঁজে পেতে পারেন।

গুরুত্বপূর্ণ:

শুধুমাত্র অন্তর্ভুক্ত চার্জার অথবা একটি ব্যবহার করুন JY-420150 লেবেলযুক্ত JETSON অথবা SKU PJBLTPX-CH অংশের মাধ্যমে সরাসরি প্রাপ্ত।

⚠ সঠিক চার্জার ব্যবহার না করলে আগুন এবং বিস্ফোরণ হতে পারে।



এটি চিহ্নিতকরণের একটি উদাহরণ তোমার চার্জারে থাকবে।

৩. প্রস্তুতি নিচ্ছি চড়ার জন্য।

৩.১ যাত্রার পূর্বে নিরাপত্তা পরীক্ষা

প্রতিটি ভ্রমণের আগে এই গুরুত্বপূর্ণ নিরাপত্তা পরীক্ষাগুলি করুন:

ব্রেকে:
- নিশ্চিত করুন যে ব্রেকগুলি সঠিকভাবে কাজ করছে যাতে হ্যান্ডব্রেকে লিভারগুলি হ্যান্ডলেবারের সাথে সংযুক্ত থাকে এবং লুব্রিকেট করা থাকে যাতে তারা সহজেই সংকুচিত হয়।
- নিশ্চিত করুন যে ব্রেকে প্যাডগুলি জীর্ণ নয়, এবং সেগুলি কেন্দ্রীভূত এবং রটারের সাথে সারিবদ্ধ।

ফ্রেমে:
- বাইকের ফ্রেমে এবং কাঁটা ক্ষতিগ্রস্ত, বাঁকা বা ভাঙা কিনা তা পরীক্ষা করুন।
- নিশ্চিত করুন যে স্টেমে-টু-ফ্রেক বল্টটি অতিরিক্ত টাইট করা হয়নি। অতিরিক্ত টাইট করা বল্টটি ত্রুটির কারণ হতে পারে যা আরোহীর নিরাপত্তাকে ঝুঁকির মধ্যে ফেলে।
- ড্রাইভ সিস্টেমটি ঠিকঠাক আছে কিনা এবং ফ্রেমের সাথে সুরক্ষিতভাবে সংযুক্ত আছে কিনা তা পরীক্ষা করুন।

ক্র্যাঙ্ক এবং প্যাডলে:
- প্যাডলেগুলি ক্র্যাঙ্করে সাথে সুরক্ষিতভাবে শক্তভাবে আটকানো আছে কিনা তা পরীক্ষা করুন।
- ক্র্যাঙ্ক এবং ড্রাইভ সিস্টেমে বাইকের ফ্রেমের সাথে সুরক্ষিতভাবে শক্তভাবে আঁটসাঁট করা আছে কিনা তা পরীক্ষা করুন।

স্টিয়ারিং:
- পরীক্ষা করুন যে কোনও ক্ষতি আছে, ভাঁজ করা হ্যান্ডেলবার বিন্ধ আছে এবং লকিং রিং দ্বারা সুরক্ষিত আছে।
- হ্যান্ডেলবারটি হ্যান্ডেলবার ক্ল্যাম্প দ্বারা সুরক্ষিত অবস্থানে আছে কিনা তা পরীক্ষা করুন।

চাকা:
- টায়ারে অতিরিক্ত ক্ষয় বা ক্ষতির লক্ষণ দেখা যাচ্ছে না তা পরীক্ষা করুন।
- নিশ্চিত করুন যে টায়ারগুলি 36-40 PSI এর প্রস্তাবিত চাপের মধ্যে স্ফীত হয়েছে।
- চাকার স্পোকগুলো ভাঙা আছে কিনা তা পরীক্ষা করুন।
- চাকার রিমগুলো ক্ষতিগ্রস্ত বা বাঁকা না আছে কিনা তা পরীক্ষা করুন।
- অ্যাক্সেল নাটগুলো টাইট আছে কিনা তা পরীক্ষা করুন।

৩.২ টায়ার স্ফীতি এবং চাপ

তোমার প্রথম যাত্রার আগে , টায়ারগুলকিে প্রস্তাবতি চাপরে মধ্যে আনতে আপনাকে বাতাস যোগ করতে হবে **৩৬ - ৪০ পএিসআই** (প্রতি বর্গ ইঞ্চতিে পাউন্ড)। প্রতটিি যাত্রার আগে টায়াররে চাপ এই সীমার মধ্যে আছে কনিা তা পরীক্ষা করার জন্য একটি গজে ব্যবহার করুন।

বাতাস যোগ করতে:

1. এক চাকার টায়ার ভালভ থকেে ঘড়রি কাঁটার বপিরীত দকিে ঘুরয়িে ধুলোর ঢাকনাটি খুলে ফলেুন। একপাশে রখেে দনি।
2. টায়ারে বাতাস ঢোকানোর জন্য আপনার এয়ার পাম্পে প্রস্তুতকারকরে নর্দিশোবলী অনুসরণ করুন। একটি গজে দয়িে পর্যায়ক্রমে পরীক্ষা করুন এবং 36 - 40 PSI না পৌঁছানো পর্যন্ত বাতাস যোগ করতে থাকুন।
3. এয়ার পাম্পটি খুলে ফলেুন এবং ডাস্ট ভালভটি ঘড়রি কাঁটার দকিে ঘুরয়িে প্রতস্থিাপন করুন।
4. অন্য টায়াররে সাথওে একই পদ্ধতি পুনরাবৃত্তি করুন।

গুরুত্বপূর্ণ: আপনার ই-বাইকরে টায়ার ফুলানোর জন্য শুধুমাত্র একটি ম্যানুয়াল এয়ার পাম্প ব্যবহার করুন। কখনও এয়ার কম্প্রসোর ব্যবহার করবনে না; এটি করলে টায়ার টউিব ফটেে যতেে পারে।

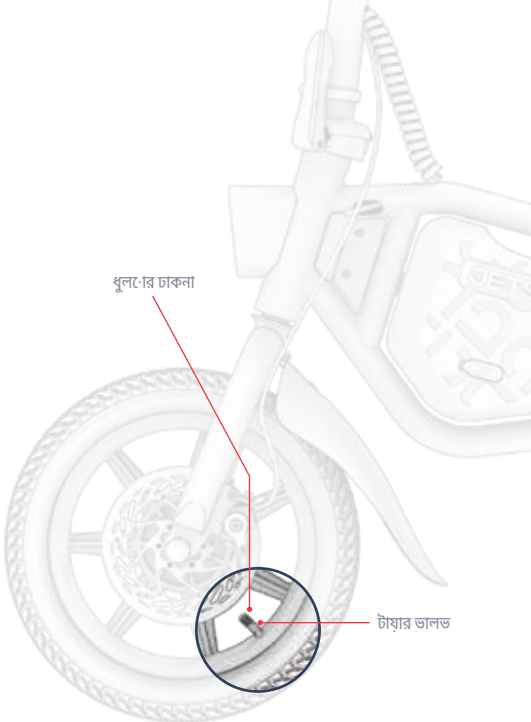

৩.৩ ব্রকে পরীক্ষা করা এবং সামঞ্জস্য করা

ব্রকে নরিাপত্তা এবং কার্যকারতিা পরীক্ষা:

অ্যাসম্বেলরি পরে এবং প্রতটিি যাত্রার আগে, ব্রকেগুলি সঠকিভাবে এবং নরিাপদে কাজ করছে কনিা তা পরীক্ষা করে দখেুন যাতে চাকার গতি কমিয়ি থামানো যায় এবং নম্নিলখিতি পদক্ষপেগুলি অনুসরণ করে এটি বন্ধ করা যায়:

1. আপনার বাইকটি নযি়ে হাঁটুন এবং বাম হ্যান্ডব্রকেটে আলতো করে টানুন।
2. সামনরে ক্যালপিারটি ডস্কিরে উপর সঠকিভাবে বন্ধ হচ্ছে কনিা এবং চাকার ঘূর্ণন ধীর করে দচ্ছিে কনিা তা পরীক্ষা করুন।
3. বারবার করুন, বাম হ্যান্ডব্রকেটি আরও চাপ দযি়ে টেনে দখেুন এবং সামনরে চাকাটি বন্ধ আছে কনিা তা পরীক্ষা করুন।
4. ডান হ্যান্ডব্রকে এবং পছিনরে চাকা দযি়ে ধাপ ১ - ৩ পুনরাবৃত্তি করুন।

ব্রকে নরিাপত্তা এবং কার্যকারতিা পরীক্ষা:

আপনার মাল্টি-টুলটরি ৫ মমি অ্যালনে কী টপি (৫) প্রয়োজন হতে পারে।

বাইকরে ব্রকে সঠকিভাবে কাজ করার জন্য সমস্ত উপাদান সঠকি সারবিদ্ধ এবং স্থাপন করা প্রয়োজন। ব্রকে এলাকা থকেে ঘষা বা চটিকাররে শব্দ (হয় ধ্রুবক বা মাঝে মাঝে) একটি ভাল সূচক যে কোনও কছিু সারবিদ্ধ নয় এবং সামঞ্জস্য করা প্রয়োজন।

শব্দরে কারণ সম্ভবত ক্যালপিাররে ভুল সারবিদ্ধতা, যার ফলে ক্যালপিার খোলা থাকলওে এর ভতেরে থাকা ব্রকে প্যাডগুলি ডস্কিরে সাথে ঘষতে থাকে। হ্যান্ডব্রকেটি টানা হওয়ার কারণে ক্যালপিারটি বন্ধ থাকা অবস্থায় প্যাডগুলি কবেল তখনই ডস্কিরে সংস্পর্শে আসা উচতি।

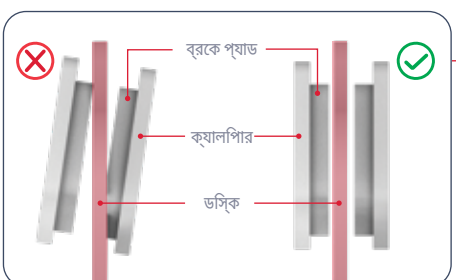

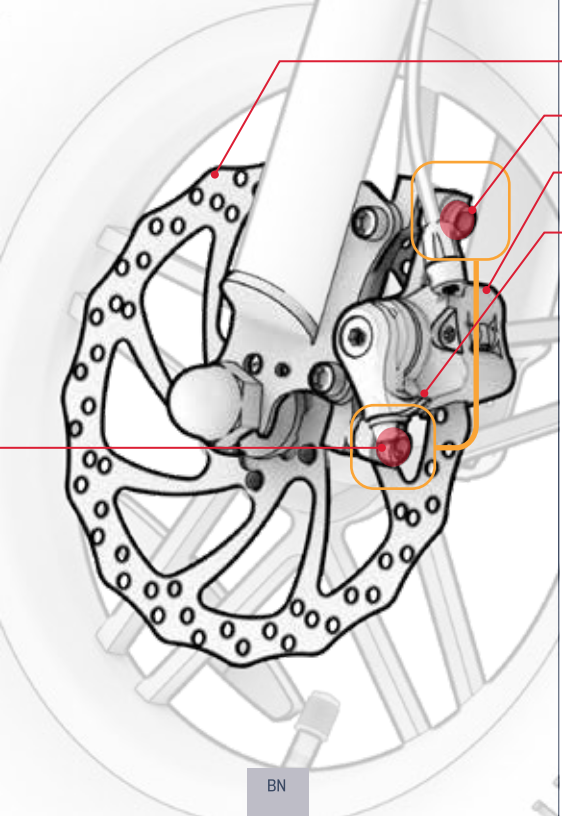

ব্রকে ক্যালপিার সামঞ্জস্য করা:

1. যে ব্রকেটে সামঞ্জস্য করতে হবে, সখোনে ক্যালপিার, ব্রকে প্যাড এবং ডস্কিটে সনাক্ত করুন।
2. বাইকরে চাকাটা তুলে ঘুরয়িে দখেুন। ব্রকে প্যাডরে মধ্যে ডস্কিটে ঘুরছে কনিা তা দখেুন এবং লক্ষ্য করুন কে োন প্যাডটে ডস্কিরে সাথে ঘষছে।
3. বাইকটকিে কিস্ট্যান্ডে রাখুন। (বভিাগ 4.5 দখেুন)।
4. চাকার পছিন থকেে ক্যালপিারটি দখোর সময়, উপরে বল্টুটি এবং নীচে বল্টুটি সনাক্ত করুন। প্রতটিি বল্টুতে 5 মমি অ্যালনে কী ব্যবহার করুন, ঘড়ির কাঁটার বপিরীত দকিে 4-5টি ঘূর্ণনরে জন্য ঘুরয়িে দনি।
5. নম্নিলখিতি শর্তগুলি পূরণ না হওয়া পর্যন্ত ক্যালপিারটকিে সারবিদ্ধকরণ থকেে সরান:
   - প্যাডগুলরি উপররে অংশটি ডস্কিরে প্রান্তরে সাথে সারবিদ্ধ।
   - উভয় প্যাডরে কে োনও অংশই ডস্কি স্পর্শ করছে না।
   - প্যাডগুলি ডস্কিরে সমান্তরাল।
6. ক্যালপিারটি পছন্দসই অবস্থান রখেে, অ্যালনে কী দয়িে ঘড়ির কাঁটার দকিে ঘুরয়িে একটি বল্টু এবং তারপর অন্যটি সম্পূর্ণরূপে শক্ত করুন।
7. ক্যালপিারটি সুরক্ষতি আছে কনিা তা পরীক্ষা করুন এবং ব্রকে সুরক্ষা এবং কার্যকারতিা পরীক্ষা (অনুচ্ছদে 3.3 এর শুরু) আবার পরচিালনা করুন।

৩.৪ হ্যান্ডলেবার ঘূর্ণন সামঞ্জস্য করা

হ্যান্ডলেবারটি সামান্য সামনের দিকে বা পিছনের দিকে ঘোরানো যেতে পারে যাতে এর সমস্ত বৈশিষ্ট্য এবং ফাংশন আদর্শ অবস্থানে থাকে। বাইক চালানোর সময় এগুলি সহজেই পৌঁছানো যায় এবং প্রতিটি ব্যবহারকারীর জন্য দৃষ্টিসীমার সাথে আদর্শ কোণে থাকা উচিত। বিশেষ করে, হ্যান্ডব্রেকগুলি এমন একটি কোণে থাকা উচিত যেখানে এগুলি সহজেই ধরা যায়।

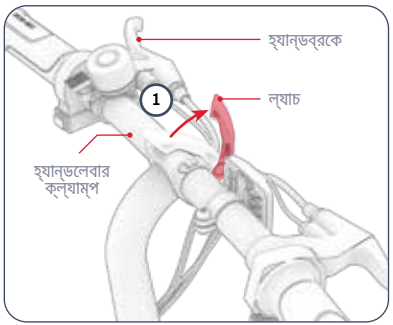

1. হ্যান্ডলেবার ক্ল্যাম্পরে ল্যাচটি টিনে খুলুন।

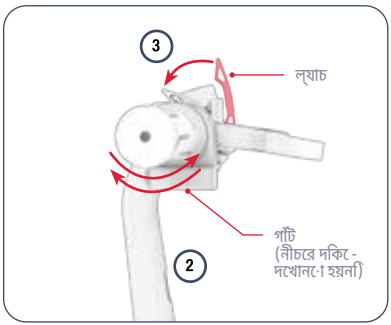

2. হ্যান্ডলেবারটকি সামনে বা পিছনে ঘোরান যাতে এটি পুনঃস্থাপন করা যায়।
3. নতুন অবস্থানে হ্যান্ডলেবারটি ধরে রাখার সময়, অন্য হাত দিয়ে ল্যাচটি বন্ধ করে দিন।

সমস্যা সমাধান: যদি ক্ল্যাম্প বন্ধ থাকা সত্ত্বেও হ্যান্ডলেবারটি সুরক্ষিত না থাকে, তাহলে আপনার ক্ল্যাম্পটি শক্ত করে শক্ত করতে হতে পারে। প্রথমে ক্ল্যাম্প ল্যাচটি খুলে দিন। তারপর, আঙুল দিয়ে নবটি ঘড়ির কাঁটার দিকে ঘুরিয়ে কয়েকবার আবর্তন করুন এবং ক্ল্যাম্প ল্যাচটি পুনরায় বন্ধ করুন। যদি আপনি সহজেই ল্যাচটি বন্ধ করতে না পারেন, তাহলে নবটি খুব শক্ত হতে পারে। ঘড়ির কাঁটার বিপরীত দিকে ঘুরিয়ে নবটি কিছুটা আলগা করুন। অর্ধেক ঘূর্ণন করুন।

৩.৫ আসনরে অবস্থান পরবিির্তন করা

যখন একজন আরোহী সটিে বসে থাকনে এবং প্যাডলে ঘোরানোর সর্বনম্নি বন্দিুতে তার পা প্যাডলেরে উপর থাকে, তখন হাঁটুতে একটি ছোটে বাঁক থাকা উচতি। প্যাডলে চালানোর সময় পা কখনই পুরোপুরি প্রসারতি করা উচতি নয়।

1. সটি কল্যাম্পরে ল্যাচটি টনিে খুলুন।
2. সটিটি পছন্দসই অবস্থানে উঁচু বা নামান, নশ্চিতি করুন যে সটিটি এত উঁচুতে না তুলুন যাতে কল্যাম্পরে উপরে "ন্যূনতম সন্নবিশে" চহ্নিটি দৃশ্যমান হয়। (যদি সটি কল্যাম্পটি খুব টাইট হয় যার ফলে পোস্টটি সহজইে উপরে এবং নীচে স্লাইড করতে পারে না, তাহলে কল্যাম্প নবটি ঘড়রি কাঁটার বপিরীত দকিে ঘুরয়িে কল্যাম্পরে খোলা অংশটি প্রশস্ত করুন।)
3. সটিটি যথাস্থানে ধরে রাখার সময়, কল্যাম্প ল্যাচটি বন্ধ করুন এবং প্রয়োজনে কল্যাম্প নবটকিে ঘড়রি কাঁটার দকিে ঘুরয়িে পুনরায় শক্ত করুন।

⚠ **গুরুত্বপূর্ণ:** সটি কল্যাম্পরে উপরে "ন্যূনতম সন্নবিশে" চহ্নিটি দৃশ্যমান রখেে কখনই বাইক চালাবনে না।



৪. অপারটেংি নর্িদশোবলী.

৪.১ পাওয়ার চালু এবং বন্ধ করা

ই-বাইক চালু বা বন্ধ করতে: দ্রুত পাওয়ার বোতামটি টিপুন।

বুদ্ধিমান অটো-অফ বৈশিষ্ট্য:
১০ মিনিট নড়াচড়া না করার পর, ই-বাইকটি স্বয়ংক্রিয়ভাবে বন্ধ হয়ে যাবে। এটি আবার চালু করতে পাওয়ার বোতামটি দ্রুত টিপুন।

গুরুত্বপূর্ণ:
- ব্যাটারির শক্তি সংরক্ষণের জন্য, পিটি স্টপ করার সময় বা রাতের জন্য দূরে রাখার সময় সর্বদা আপনার বাইকের পাওয়ার বন্ধ করে দিতে ভুলবেন না।
- আপনার বাইকটি নিয়ে হাঁটার সময় বিদ্যুৎ বন্ধ করে দিন যাতে অসাবধানতাবশত এক্সিলারেশন থ্রোটলটি মোচড়িয়ে মোটরটি আটকে না যায়।

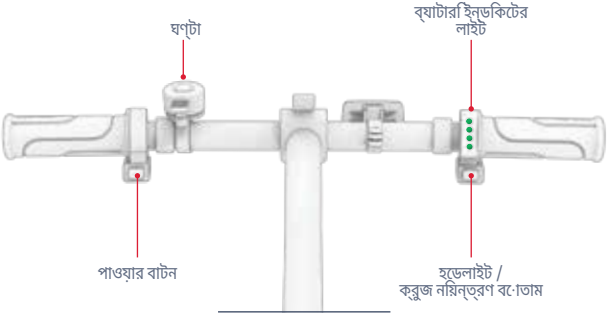

৪.২ ব্যাটারি চার্জ লেভেল পরীক্ষা করা

ব্যাটারি চার্জ ইন্ডিকেটর লাইট দেখে আপনি আপনার ব্যাটারির চার্জ লেভেলের উপর নজর রাখতে পারেন।

ব্যাটারি নির্দেশক আলো	আনুমানিক অবশিষ্ট চার্জ শতাংশ*
4 সবুজ আলো	76% - 100%
3 সবুজ আলো	51% - 75%
2 সবুজ আলো	26% - 50%
1 সবুজ আলো	<25% এখনই চার্জ দিন!

গুরুত্বপূর্ণ: আপনার বাইকের সর্বোচ্চ গতি পৌঁছানোর ক্ষমতা ব্যাটারির চার্জ স্তরের দ্বারা প্রভাবিত হতে পারে। ব্যাটারির চার্জ ২৫% এর নিচে নেমে গেলে আপনি গতি হ্রাস লক্ষ্য করতে পারেন।

গুরুত্বপূর্ণ: ব্যাটারির চার্জ ০%-এ নেমে গেলে, ই-বাইকটি বন্ধ হয়ে যাবে। আপনার পরবর্তী যাত্রার আগে পূর্ণ শক্তি চার্জ করুন (বিভাগ ২.৮ দেখুন)।

*শুধুমাত্র আনুমানিক। ব্যবহারের উপর ভিত্তি করে পরিবর্তিত হতে পারে।

৪.৩ হেডলাইট ব্যবহার করা

যদি কম আলোতে বাইক চালান, তাহলে হেডলাইট জ্বালিয়ে রাখুন যাতে আপনি সামনের রাস্তাটি আরও ভালোভাবে দেখতে পারেন এবং আসন্ন আরোহীরা আপনাকে আরও ভালোভাবে দেখতে পাবে। মোটরটি চালু থাকলেই কেবল হেডলাইট জ্বলবে।

হেডলাইট চালু বা বন্ধ করতে: হেডলাইট / ক্রুজ কন্ট্রোল বোতামটি ৪ সেকেন্ডের জন্য চেপে ধরে রাখুন।

৪.৪ ঘণ্টা ব্যবহার করা

অন্যান্য আরোহী এবং পথচারীদের সতর্ক করার জন্য ঘণ্টাটি ব্যবহার করুন।

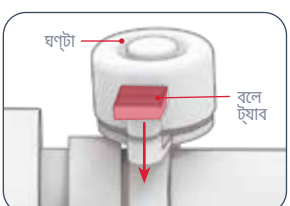

ঘণ্টা বাজানোর জন্য: আপনার বাম হাতের বুড়ো আঙুল দিয়ে দ্রুত এবং জোরে বেল ট্যাবটি টিপুন।

৪.৫ কিকস্ট্যান্ড ব্যবহার করা

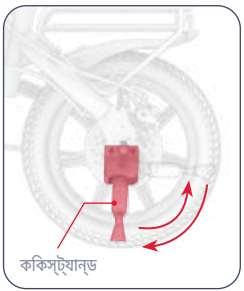

কিকস্ট্যান্ড ব্যবহার করতে: এটিকে নীচের দিকে ঘুরিয়ে দিন এবং আপনার ই-বাইকটিকে আলতো করে কাত করে দাঁড়ান।

কিকস্ট্যান্ড বাড়াতে: এটিকে আবার উপরে তুলুন।

⚠ **গুরুত্বপূর্ণ:** বাইক চালানোর আগে সর্বদা কিকস্ট্যান্ডটি ভাঁজ করুন।

আপনার বহনরে প্রয়োজন অনুসারে আপনার ই-বাইকটি কাস্টমাইজ করুন।
সিস্টিমে এবং উপলব্ধ RackIt বহনযোগ্য সমস্ত আনুষাঙ্গকি সম্পর্কে আরও জানতে এটি স্ক্যান করুন।

৪.৬ RackIt স্মার্ট কার্গো সিস্টিমে র‍্যাক ব্যবহার করা

আপনার ই-বাইকটি JETSON র‍্যাকইট স্মার্ট কার্গো সিস্টিমে র‍্যাক দযি সজ্জতি—যা "ক্লকি অন, ক্লকি অফ" ক্যারি-অল এক্সসেরজি* বহন করার জন্য ডজিাইন করা হয়ছে।

একটি অ্যাক্সসেরি চালু অথবা বন্ধ করতে ক্লকি করুন
নর্দিশোবলীর জন্য এটি স্ক্যান করুন।



*আনুষাঙ্গকি জনিসিপত্র অন্তর্ভুক্ত নয়। নর্বাচন ভন্নি হতে পারে।

অন্তর্ভুক্ত বাঞ্জি স্ট্র্যাপ দিয়ে আপনার পণ্যসম্ভার সুরক্ষিত করতে:

1. তোমার মালামাল র‍্যাকে রাখো।
2. র‍্যাকরে একটি বাঞ্জি অ্যাটাচমেন্ট লুপে একটি বাঞ্জি স্ট্র্যাপরে ১টি হুক ঢোকান।
3. বাঞ্জি স্ট্র্যাপটি কার্গোর উপর এবং র‍্যাকরে চারপাশে টানটান না হওয়া পর্যন্ত প্রসারিত করুন।
4. বাঞ্জি স্ট্র্যাপরে অন্য হুকটি অন্য বাঞ্জি অ্যাটাচমেন্ট লুপে আটকে দিন।
5. বাঞ্জি স্ট্র্যাপ এবং আপনার মালপত্র নিরাপদে আছে কিনা তা পরীক্ষা করুন।

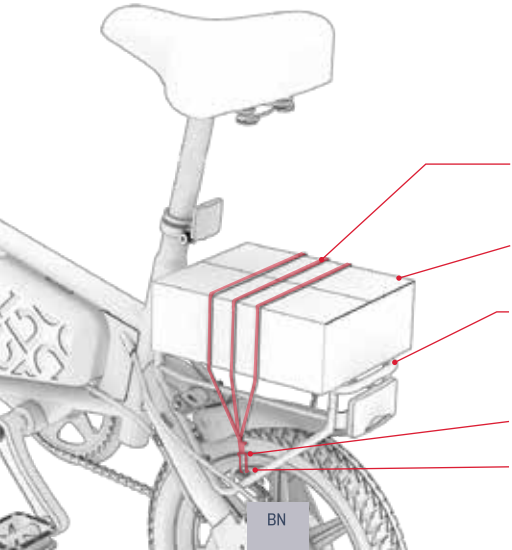

BN

গুরুত্বপূর্ণ: বাঞ্জি স্ট্র্যাপটি আপনার কার্গোর উপরে শক্ত করে আটকানো উচিত। আপনার কার্গোর আকার এবং বাঞ্জি স্ট্র্যাপরে দৈর্ঘ্যের উপর নির্ভর করে, দ্বিতীয় হুকটি বাঞ্জি অ্যাটাচমেন্ট লুপে সুরক্ষিত করার আগে স্ট্র্যাপটি র‍্যাকরে নীচে এবং আপনার কার্গোর উপরে মুড়িয়ে দেওয়ার প্রয়োজন হতে পারে।

নিরাপত্তা এবং সুরক্ষার জন্য:

- সর্বদা বাঞ্জি স্ট্র্যাপ দিয়ে র‍্যাকে পণ্যসম্ভার সুরক্ষিত রাখুন। কখনও অসুরক্ষিত পণ্যসম্ভার নিয়ে গাড়ি চালাবেন না।
- র‍্যাকে মালামাল বহনরে পরিমাণ ২৫ পাউন্ড (১১.৩ কেজি) এর মধ্যে সীমাবদ্ধ রাখুন।
- নিশ্চিত করুন যে মোট বহন ওজন (আরোহী প্লাস কার্গো) ২২০ পাউন্ড (১০০ কেজি) এর বেশি না হয়।
- র‍্যাকটি উল্টে পড়বে না।
- সর্বদা নিশ্চিত করুন যে পণ্যসম্ভাররে কোনও অংশ চাকা, ব্রেকে, প্যাডেলে, চেইনে বা অন্যান্য বাইকরে চলাচল বা প্রক্রিয়ার পথে বাধা না হয়।

গুরুত্বপূর্ণ:

- উল্লেখযোগ্য ওজনরে পণ্যসম্ভার যোগ করা আপনার ই-বাইকরে কর্মক্ষমতাকে প্রভাবিত করতে পারে। কর্মক্ষমতাকে প্রভাবিত করতে পারে এমন পরিস্থিতি সম্পর্কে আরও বিস্তারিত জানার জন্য, বিভাগ 5.8 দেখুন।
- ই-বাইকে কখনই পণ্যসম্ভার অযত্নে রাখবেন না।

৫। স্থানান্তর এবং সংরক্ষণের নির্দেশাবলী।

৫.১ আপনার ই-বাইক চালানো

৪টি ভিন্ন উপায়ে আপনার JETSON-এ যাত্রা করুন:

1. সহায়ক পেডেলিং সহ (ধারা ৫.২)
2. শুধুমাত্র প্যাডলে শক্তি ব্যবহার করে (অনুচ্ছেদ 5.3)
3. সম্পূর্ণ মোটর শক্তির জন্য থ্রটল ব্যবহার করা (অনুচ্ছেদ 5.4)
4. ক্রুজ কন্ট্রোল ক্লিক করা হয়েছে (অনুচ্ছেদ 5.5)

৫.২ ইলেকট্রনিক প্যাডলে সহায়তা ব্যবহার করা

যখন আপনি বিদ্যুৎ চালু রেখে প্যাডলে চালাবেন, তখন মোটর আপনার পরিশ্রমের পরিপূরক হিসেবে প্যাডলেগুলিকে শক্তি বৃদ্ধি করবে। "প্যাডলে সহায়তা" ব্যবহার করে, আপনি কম পরিশ্রমে আরও দ্রুত এবং আরও দূরে যেতে পারবেন।

গতি নিয়ন্ত্রণে রাখার জন্য, প্যাডলে অ্যাসিস্ট বুস্টগুলি আপনার প্রচেষ্টার সমানুপাতিক হবে।

- **মৃদু পেডেলিং** → মোটর সহায়তার ছোট ছোট বুস্ট যাতে আপনি একটি মাঝারি গতি বজায় রাখতে পারেন।
- **কঠিন প্যাডলে চালানো** → মোটর সহায়তার বৃহত্তর বুস্ট যাতে আপনি দ্রুত গতিতে বাইক চালাতে পারেন।

৫.৩ ঐতিহ্যবাহী বাইকিং

আপনি আপনার ই-বাইকটি একটি ঐতিহ্যবাহী বাইকের মতো চালাতে পারেন — শুধুমাত্র প্যাডলে শক্তি ব্যবহার করে। মোটরটি চালু না করেই, ঐতিহ্যবাহী বাইকের মতো চালান।

বিঃদ্রঃ: বাইকটি চালু না থাকলে, আপনি হেডলাইট ব্যবহার করতে পারবেন না।

৫.৪ থ্রটল ব্যবহার করা

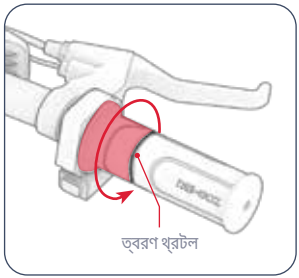

মোটরবাইকরে মতো ই-বাইক চালাতে হলে প্যাডলে চালানো বন্ধ করুন এবং আপনার পা প্যাডলেরে উপর রাখুন। গতি বাড়াতে, আপনার ডান হাত দয়িে ধীরে ধীরে অ্যাক্সলিারশেন থ্রোটলটি আপনার দকিে ঘোরান।

- আপনি যত বশেি থ্রোটল ঘোরাবনে, মোটর তত বশেি সংযুক্ত হবে — এবং আপনি তত দ্রুত ভ্রমণ করবনে।
- হঠাৎ গতরি বসি্ফোরণ এড়াতে, সর্বদা থ্রটলটি ধীরে ধীরে ঘোরান।

গতি কমাতে: আস্তে আস্তে থ্রোটলে চাপ দনি।

৫.৫ ক্রুজ নয়িন্ত্রণ সক্রয়ি করা

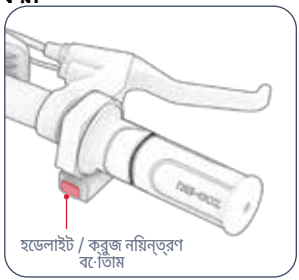

ক্রুজ কন্ট্রোল বাইকটকিে একটি নর্দিষ্টি গততিে লক করে। একবার আপনি ক্রুজ কন্ট্রোল সটে করলে, মোটের গতি ধরে রাখার কাজটি করবে — কোনও থ্রোটল বা পডেলেংি প্রযোজন হবে না।

1. আপনার পছন্দসই গততিে পৌঁছোতে এবং বজায় রাখতে থ্রটল ব্যবহার করুন।
2. আপনার ডান হাতে বুড়ো আঙুল দয়িে হডেলোইট / ক্রুজ কন্ট্রোল বোতামটি দ্রুত টপিুন।
3. থ্রটল ছড়েে দনি, আপনার পা প্যাডলেরে উপর স্থরি রাখুন এবং যাত্রা উপভোগ করুন।

ক্রুজ নয়িন্ত্রণ নষ্কিৃয় করতে: থ্রটলটি আলতো করে ঘুরয়িে দনি, হ্যান্ডব্রকেগুলরি একটতিে চাপ দনি, অথবা
দ্রুত ক্রুজ কন্ট্রোল বোতামটি টপিুন।

৫.৬ ব্রকে ব্যবহার করা

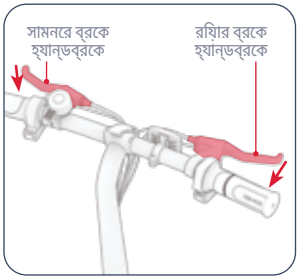

- গতি কমাতে একটি বা উভয় হ্যান্ডব্রকে চপেে ধরুন।
- সম্পূর্ণ বন্ধ করার জন্য আরও জোরে চপেে ধরুন।
- হঠাৎ নড়াচড়া এড়াতে, হ্যান্ডব্রকে(গুলি) ধীরে ধীরে চপেে ধরার চষ্টো করুন।
  - বাম হ্যান্ডব্রকে ➔ সামনরে চাকার ব্রকে
  - ডান হ্যান্ডব্রকে ➔ পছিনরে চাকার ব্রকে

⚠ **গুরুত্বপূর্ণ:** প্যাডলে না চালালওে, সর্বদা আপনার পা প্যাডলেরে উপর রাখুন। বাইকরে পাশে ঝুলয়িে কখনও পা রাখবনে না।

৫.৭ হলেমটে নরিাপত্তা

আরোহীর সর্বদা হলেমটে পরা উচতি।

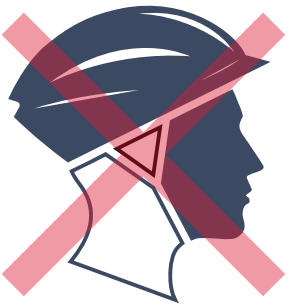

অনুপযুক্ত অবস্থান:
কপাল উন্মুক্ত।
পতন হতে পারে
গুরুতর আহত অবস্থায়।



সঠকি অবস্থান:
কপাল ঢাকা।
হলেমটে দ্বারা।

*একটি হলেমটে, উপযুক্ত পোশাক, জুতা এবং সুরক্ষা সরঞ্জাম পরুন। এমন পোশাক এড়িয়ে চলুন যা চাকার মধ্যে বা চাকার নচিে আটকে যতেে পারে। বন্ধ পা, ফ্ল্যাট জুতা ব্যবহারের পরামর্শ দওেয়া হয়। দুর্ঘটনার ক্ষত্রে আঘাত এড়াতে ASTM F1492 অনুমোদতি হলেমটে এবং সুরক্ষা সরঞ্জাম পরুন।

৫.৮ গতি এবং রাইডিং রেঞ্জ সর্বাধিক করা

আদর্শ পরিস্থিতিতে, শুধুমাত্র থ্রটল ব্যবহার করলে প্রতি সম্পূর্ণ চার্জ করা ব্যাটারির সর্বোচ্চ মাইলেজে ১৫ মাইল (২৪.১ কিমি) অর্জন করা যেতে পারে। সর্বোচ্চ গতি ১৫.৫ মাইল প্রতি ঘণ্টা (২৫ কিমি/ঘন্টা)। মোটরটিকে যত জোরে কাজ করতে হবে, তত দ্রুত আপনার ব্যাটারি নিষ্কাশন হবে। নিম্নলিখিত বিষয়গুলি গতি এবং রাইডিং রেঞ্জকেও প্রভাবিত করবে।

রাইডিং সারফেস:
মসৃণ পৃষ্ঠের উপর চড়ার চেয়ে রুক্ষ পৃষ্ঠের উপর দিয়ে ভ্রমণের জন্য মোটর শক্তির প্রয়োজন।

ওজন বহন:
- বেশি ওজন (আরোহী প্লাস কার্গো) অর্জনযোগ্য পরিসর হ্রাস করে।
- ১৬৫.৪ পাউন্ড (৭৫ কেজি) বা তার কম ওজন বহন করে সর্বোচ্চ পরিসর এবং গতি অর্জন করা যেতে পারে।

রাইডিং স্টাইল:
- ঘন ঘন গাড়ি চালানো এবং থামার ফলে গাড়ি চালানোর পরিসর কমে যাবে।
- নিজের চেষ্টায় প্যাডলে চালালে মোটরের চাহিদা কমে যাবে এবং আপনার রাইডিং রেঞ্জ বাড়বে।

বাতাসের তাপমাত্রা:
ই-বাইক চালানো এবং সংরক্ষণের জন্য আদর্শ তাপমাত্রা হল ৫০°F - ৯৫°F (১০°C - ৩৫°C)।

ঝোঁক:
সমতল প্রান্ত বা উতরাইয়ের চেয়ে চড়াই-উতরাইয়ে যাওয়ার সময় মোটরটিকে বেশি পরিশ্রম করতে হয়।

ব্যাটারি রক্ষণাবেক্ষণ:
প্রতিটি যাত্রার পর সময়মত ব্যাটারি চার্জ করা ব্যাটারির ক্ষমতা এবং শক্তি বজায় রাখতে সাহায্য করে।

ব্যবহারকারীর রক্ষণাবেক্ষণের নির্দেশাবলী।

আপনার Jetsonকে সুচারুভাবে এবং নিরাপদে চালানোর জন্য তার যত্ন নিন। কীভাবে করবেন তা এখানে:

তোমার Jetson পরিচালনা করা

- আপনার পণ্যকে তীব্র কম্পন বা তীব্র শারীরিক আঘাতের সম্মুখীন করা এড়িয়ে চলুন।
- ব্যাটারি কখনই খুলে ফেলবেন না।
- আপনার পণ্যকে জল এবং আর্দ্রতা থেকে দূরে রাখুন।
- ভাঙা এড়াতে মসৃণ, সমতল পৃষ্ঠে চড়ুন।
- আপনার পণ্যটি কখনই চাকা, সিট এবং/অথবা হ্যান্ডলেবাররে পাশে বহন করবেন না।
- মোটর এবং হ্যান্ডলেবাররে যন্ত্রাংশরে মধ্যে সংযোগকারী তার যেন টানা বা আটকে না যায় সেদিকে খেয়াল রাখুন।

স্টোরেজে নির্দেশাবলী

- পণ্যটি দীর্ঘ সময় ধরে সংরক্ষণ করার আগে ব্যাটারিটি সম্পূর্ণ চার্জ করুন।
- দীর্ঘ সময় ধরে স্টোরেজে রাখলে, মাসে একবার ব্যাটারি সম্পূর্ণ চার্জ করুন।
- ধুলো থেকে রক্ষা পেতে পণ্যটি ঢেকে দিন।
- পণ্যটি ঘরের ভিতরে এবং শুষ্ক স্থানে ৫০°F - ৯৫°F (১০°C - ৩৫°C) তাপমাত্রায় সংরক্ষণ করুন।

আপনার Jetson পরিষ্কার করা

- আসন এবং ফ্রমে - একটি ভজো ধুলো-মুক্ত কাপড় বা রাবিং অ্যালকোহল ডুবানো কাপড় দিয়ে মুছুন। তারপর একটি শুকনো ধুলো-মুক্ত কাপড় দিয়ে মুছুন।
- হাতল - একটি ভজো ধুলো-মুক্ত কাপড় ব্যবহার করে হালকা সাবান দিয়ে মুছে ফলেুন। একটি আলাদা ভজো কাপড় দিয়ে অতরিক্তি সাবান মুছে ফলেুন।
- চাকার যন্ত্রাংশ - একটি ভজো ধুলো-মুক্ত কাপড় দিয়ে মুছুন।
- টায়ার - একটি ভজো ধুলো-মুক্ত কাপড় দিয়ে মুছুন। টায়ার ফনিশার বা ক্লনিারও ব্যবহার করা যতে পারে।

সতর্কতা: পণ্যটতিে সরাসরি জল স্প্রে বা প্রয়োগ করবনে না। জল তারে, ব্যাটারি বর্গ এবং লাইটরে ক্ষতি করতে পারে, পাশাপাশি ফ্রমেরে অবনতওি ঘটাতে পারে - এই সমস্ত কছিুর ফলে ত্রুটি দখো দতিে পারে যা আরোহীর নরিাপত্তাকে ঝুঁকরি মধ্যে ফলে।

ব্যাটারি সাবধানতা

আপনার পণ্যটতিে লথিয়িাম-আয়ন ব্যাটারি রয়ছে। পরচিালনা করার সময় সাবধানতা অবলম্বন করুন।

- পণ্যটকিে আগুন এবং অতরিক্তি তাপ থকেে দূরে রাখুন।
- তীব্র শারীরকি ধাক্কা, তীব্র কম্পন, বা আঘাত এড়িয়ে চলুন।
- জল বা আর্দ্রতা থকেে পণ্য রক্ষা করুন।
- অন্য কোনও বস্তুর উপর বা নীচে পণ্যটি স্তূপে রাখবনে না বা সংরক্ষণ করবনে না।
- পণ্য বা এর ব্যাটারি আলাদা করবনে না।
- প্রতদিনিরে আবর্জনার সাথে পণ্যটি ফলেবনে না। পণ্যটি একটি নর্দিষ্টি ই-বর্জ্য সুবধিা বা ব্যাটারি পুনর্ব্যবহার কন্দ্রেে নয়িে যান। আপনার কাছাকাছি বর্জ্য অপসারণরে স্থান সম্পর্কে আরও তথ্যরে জন্য, আপনার স্থানীয় পৌরসভা বা বর্জ্য পরবিহনকারীর সাথে যোগাযোগ করুন।
- যদি পণ্যরে ব্যাটারি গরম অনুভূত হয় বা অতরিক্তি গরম হওয়ার লক্ষণ দখো দয়ে, গন্ধ বা অস্বাভাবকি শব্দ নর্গিত হয়, তরল বা গ্যাস লকি হয়, অথবা আকার বা রঙ পরবির্তন হয়, তাহলে অবলিম্বে:
  1. যদি ব্যবহার করা হয়, তাহলে অবলিম্বে পণ্যটি ব্যবহার বন্ধ করুন। যদি পণ্যটি প্লাগ ইন করা থাকে তবে চার্জংি কবেলটি খুলে ফলেুন।
  2. পণ্যটরি ব্যবহার বন্ধ করুন।
  3. যদি এটি করা নরিাপদ হয়, তাহলে পণ্যটি একটি পরিষ্কার স্থানে এবং দাহ্য পদার্থ থকেে দূরে সরিয়ে রাখুন।
  4. সাহায্যরে জন্য আপনার স্থানীয় জরুরি পরষিবো গুলতিে কল করুন।
  5. ব্যাটারি ইলকে্ট্রোলাইট তরলরে লকিংিয়রে সংস্পর্শ আসা চোখ বা ত্বকরে যে অংশগুলি আছে তা পরিষ্কার প্রবাহতি জল দিয়ে ভালোভাবে ধুয়ে ফলেুন এবং অতরিক্তি চকিৎিসা সহায়তা ননি।
- ব্যাটারতিে কোনও সমস্যা হলে, JETSON কয়োর টমিরে সাথে যোগাযোগ করুন।

আমাদরে সাথে যোগাযোগ করুন।

RIDEJETSON.COM/SUPPORT
RIDEJETSON.COM/CHAT সম্পর্ক

১-৮৪৪-৫৮৫-৭৪৬২

চমৎকার অফার, উপহার এবং Jetsonরে সর্বশষে খবর সম্পর্ক জোনত সোশ্যাল মডিয়িায় @ridejetson-ক অনুসরণ করত ভুলবনে না।

তোমার যাত্রা ভালো লাগছ?

একটি পর্যালোচনা লখিুন
ridejetson.com/reviews.
আমরা আপনার কাছ থকে শুনত অধীর আগ্রহ অপক্ষো করত পারছি না!
#MakeMoves




JETSON

YON GID POU VWAYAJ OU A.

ENPÒTAN:
Li ak anpil atansyon epi konsève pou referans nan lavni.

PREZANTE Sistèm kago entelijan RackIt la

JETSON

BOLT PRO X
Bisiklèt elektrik.

SKU MODÈL(YO): JBLTPX-BLK

DE PREMYE NOU YO REG MONTE CHEVAL:

PRAN PREKOSYON.
PRAN PLEZI!

FABRIKE NAN YUEYANG, LACHIN
ENPÒTE PA TRURIDE TECH LLC.
PO BOX 461, JERSEY CITY, NJ 07302-9998

KÒD DAT: 07/2025
EDISYON DOKIMAN: V2.0
FÈT AN LACHIN

© 2025, TRURIDE TECH. TOUT DWA REZÈVE. FABRIKE POU TRURIDE TECH LLC.
JETSON® SE YON MAK ANREJISTRE KI ITILIZE ANBA LISANS JETSTREAM BRANDS LLC.
OKENN PÒSYON NAN DOKIMAN SA A, KI GEN LADAN FÒM, GRAFIK, AK KONSEPSYON, PA KA REPWODUI OSWA TRANSMÈT NAN OKENN FÒM OSWA PA OKENN MWAYEN.

Kontni

Avètisman Sekirite 4
Garanti ak Anrejistreman Pwodwi 7
1. Konsènan pwodwi ou a
1.1 Apèsi sou pwodwi a 8
1.2 Sa ki nan bwat la 10
1.3 Espesifikasyon pwodwi 11
1.4 Resous sou Entènèt 11
2. Enstriksyon Enstalasyon
2.1 Nòt pou kòmanse 12
2.2 Konvenyans pou pasaje a 12
2.3 Depliye ak pliye gidon an 13
2.4 Fikse Syèj la 15
2.5 Mete pedal yo 16
2.6 Mete Klòch la an Sekirize 17
2.7 Mete Reflektè Devan an an Sere 17
2.8 Chaje batri a 18
3. Prepare pou monte
3.1 Verifikasyon Sekirite Anvan Monte 20
3.2 Gonflasyon ak Presyon Kawotchou 21
3.3 Tcheke ak Ajisteman Fren yo 22
3.4 Ajisteman wotasyon gidon an 24
3.5 Chanje pozisyon chèz la 25
4. Enstriksyon pou itilize
4.1 Limen ak Etenn 26
4.2 Tcheke Nivo Chaj Batri a 27
4.3 Itilizasyon limyè devan an 27
4.4 Sèvi ak klòch la 27
4.5 Itilizasyon sipò a 27
4.6 Itilizasyon Sistèm Kago Entelijan RackIt la . . 28
5. Enstriksyon pou demenaje ak depo
5.1 Monte bisiklèt elektrik ou a 30
5.2 Itilizasyon Asistans Pedal Elektwonik 30
5.3 Monte bisiklèt tradisyonèl 30
5.4 Itilizasyon Akseleratè a 31
5.5 Aktive Kontwòl Kwazyè a 31
5.6 Itilizasyon fren yo 31
5.7 Sekirite Kas 32
5.8 Maksimize Vitès ak Ranje Monte 33
Enstriksyon Antretyen Itilizatè 34
Konekte avèk nou 36

AVÈTISMAN SEKIRITE.

KENBE ENSTRIKSYON SA YO.

ENSTRIKSYON SOU RISK DIFE OSWA BLESI POU MOUN AK ENSTRIKSYON SEKIRITE ENPÒTAN YO

- Anvan w itilize li, tanpri li manyèl itilizatè a ak avètisman sekirite yo ak anpil atansyon, epi asire w ou konprann epi aksepte tout enstriksyon sekirite yo. Itilizatè a ap responsab pou nenpòt pèt oswa domaj ki koze pa move itilizasyon.
- **Si ou pa sèvi ak bon plato a, sa ka lakòz difè ak eksplozyon, sa ki ka lakòz domaj materyèl, blesi ak lanmò.**
- Anvan chak sik operasyon, operatè a dwe fè verifikasyon pre-operasyon yo espesifye pa manifakti a: Ke tout pwoteksyon ak plaket manifakti a te founi orijinalman yo nan plas yo epi yo nan bon kondisyon pou sèvi; Ke sistèm frenaj la ap fonksyone byen; Ke tout pwoteksyon aks, pwoteksyon chèn, oswa lòt kouvèti oswa pwoteksyon manifakti a te founi yo nan plas yo epi yo nan bon kondisyon; Ke kawotchou yo nan bon kondisyon, yo byen gonfle, epi yo gen ase sifas ki rete; Zòn kote pwodwi a pral opere a ta dwe an sekirite epi apwopriye pou operasyon an sekirite.
- Yo dwe antreteni epi repare konpozan yo dapre espesifikasyon manifakti a epi sèlman itilize pyès ranplasman otorize pa manifakti a, epi enstalasyon an dwe fèt pa konsesyonè oswa lòt moun ki kalifye.
- Avètisman kont rechaje pil ki pa rechajab.
- Pa kite men, pye, cheve, pati nan kò, rad, oswa bagay menm jan an antre an kontak ak pati k ap deplase, wou, oswa sistèm transmisyon an pandan motè a ap mache.
- Timoun oswa moun ki gen kapasite fizik, sansoryèl oswa mantal ki redwi, oswa ki manke eksperyans ak konesans, pa dwe itilize pwodui sa a, sof si yo te resevwa sipèvizyon oswa enstriksyon (IEC 60335-1/A2:2006).
- Timoun ki pa gen sipèvizyon pa dwe jwe ak pwodui sa a (IEC 60335-1/A2:2006).
- Sipèvizyon yon granmoun obligatwa.
- Yo pa dwe opere inite yo pou fè kous, kaskad, oswa lòt manèv ki ka lakòz pèt kontwòl, oswa ki ka lakòz aksyon oswa reyaksyon san kontwòl operatè/pasaje a.
- Pa janm sèvi ak li toupre machin motè.
- Evite boul byen file, griyaj drenaj, ak chanjman sifas toudenkou. Trotinèt la ka kanpe sibitman.
- Evite lari ak sifas ki gen dlo, sab, gravye, pousyè tè, fèy ak lòt debri. Tan mouye afekte priz, frenaj ak vizibilite.
- Evite monte machin nan bò kote gaz, vapè, likid oswa pousyè ki ka pran difè.
- Operatè yo dwe respekte tout rekòmandasyon ak enstriksyon manifakti a, epi tou konfòme yo avèk tout lwa ak òdonans yo: Inite ki pa gen limyè devan yo dwe fonksyone sèlman lè gen bon limyè lajounen pou wè, epi; Yo dwe ankouraje pwopriyetè yo pou yo mete limyè, reflektè, epi pou inite ki ba yo, drapo siyal sou poto fleksib pou mete aksan sou yo (pou yo ka wè yo byen).
- Moun ki gen pwoblèm sa yo dwe resevwa avètisman pou yo pa opere: Moun ki gen pwoblèm kè; Fanm ansent; Moun ki gen pwoblèm nan tèt, nan do, oswa nan kou, oswa ki te deja fè operasyon nan zòn sa yo nan kò a; ak moun ki gen nenpòt pwoblèm mantal oswa fizik ki ka fè yo vilnerab a blesi oswa ki ka afekte ladrès fizik yo oswa kapasite mantal yo pou rekonèt, konprann, epi egzekite tout enstriksyon sekirite yo epi pou yo kapab sipoze danje ki genyen nan itilizasyon aparèy la.
- Pa monte bisiklèt lannwit.
- Pa monte bisiklèt apre ou fin bwè oswa pran medikaman sou preskripsyon.
- Pa pote bagay lè w ap monte bisiklèt.

- Pa janm opere pwodwi a pye atè.
- Toujou mete soulye epi kenbe lasèt soulye yo mare.
- Asire w ke pye w yo toujou byen plase sou platfòm nan.
- Operatè yo dwe toujou itilize rad pwoteksyon apwopriye, tankou yon kas, ak sètifikasyon apwopriye, ak nenpòt lòt ekipman manifakti a rekòmande: Toujou mete ekipman pwoteksyon tankou kas, pwoteksyon jenou, ak pwoteksyon koud.
- Toujou bay pyeton yo plas.
- Fè atansyon ak bagay ki devan ou ak bagay ki lwen ou.
- Pa kite anyen distrè w lè w ap monte bisiklèt, tankou reponn telefòn oswa fè nenpòt lòt aktivite.
- Plis pase yon moun pa ka monte pwodwi a.
- Lè w ap monte pwodwi a ansanm ak lòt pasaje, toujou kenbe yon distans ki an sekirite pou evite yon kolizyon.
- Lè w ap vire, asire w ou kenbe balans ou.
- Monte machin ak fren ki pa byen ajiste yo danjere epi li ka lakòz blesi grav oswa lanmò.
- Fren an ka vin cho pandan l ap fonksyone, pa touche fren an ak po ou toutouni.
- Si ou peze fren yo twò fò oswa twò sibit, sa ka bloke yon wou, sa ki ka fè ou pèdi kontwòl epi tonbe. Si ou peze fren yo twòp oswa si ou peze yo twòp, sa ka lakòz ou blese oswa mouri.
- Si fren an dekole, tanpri ajiste li avèk yon kle egzagonal, yon tournevis, oswa yon lòt zouti ki aplikab, oswa tanpri kontakte Ekip Swen Jetson an.
- Ranplase pati ki ize oswa ki kase yo imedyatman.
- Tcheke si tout etikèt sekirite yo an plas epi si yo byen konprann anvan ou monte bisiklèt.
- Pwopriyetè a dwe otorize itilizasyon ak operasyon inite a apre yon demonstrasyon ki montre operatè sa yo ka konprann epi opere tout konpozan inite a anvan yo itilize li.
- Pa monte bisiklèt san fòmasyon apwopriye. Pa monte ak gwo vitès, sou tèren inegal, oswa sou pant. Pa fè kaskad oswa vire bridsoukou.
- Rekòmande pou itilizasyon andedan kay la.
- Ekspozisyon pwolonje a reyon UV, lapli ak move tan ka domaje materyèl bwat la, sere l andedan kay la lè w pa ap itilize li.
- Aparèy mobilite elektrik pèsonèl yo pa fèt pou itilize nan zòn ki gen gwo altitid ki mande plis espas ant fil elektrik nan sikui elektrik yo, sa vle di yo pa fèt pou itilize nan altitid ki depase 2,000 mèt anwo nivo lanmè a.
- Sèlman sèvi ak pil (yo) manifakti a espesifye yo.
- SERE L ANDEDAN LÈ W PA AP ITILIZE L. KITE L ANDEDAN PANDAN W AP CHAJEL OSWA LÈ W PA AP ITILIZE L POU W KONDUI.
- **AVÈTISMAN** - Danje difè - Itilizatè a pa ka repare okenn nan pyès yo.
- **AVÈTISMAN** - Risk difè ak chòk elektrik - Pa gen pyès ki ka sèvi pa itilizatè a.
- Atansyon: Risk difè
- Siklis la pa dwe depase 220 lb | 99.8 kg.

MODIFIKASYON

Pa eseye demonte, modifye, repare, oswa ranplase aparèy la oswa okenn konpozan nan aparèy la san enstriksyon nan men Ekip Swen Jetson an. Sa ap anile nenpòt garanti, epi li ka lakòz fonksyònman ki ka lakòz blesi.

LÒT PREKOSYON POU OPERASYON

Pa leve pwodwi a atè pandan l ap monte epi wou yo ap deplase. Sa ka lakòz wou yo vire lib, sa ki ka blese ou oswa lòt moun ki tou pre. Pa sote sou oswa desann pwodwi a, epi pa sote pandan w ap itilize li. Toujou kenbe pye ou byen plante sou repo pye a pandan l ap fonksyone. Toujou tcheke chaj batri a anvan ou itilize li.

JETE PIL IZE YO

Batri a ka gen sibstans danjere ki ka mete anviwònman an ak sante moun an danje. Senbòl sa a ki make sou batri a ak/oswa anbalaj la endike ke batri ize a pa dwe trete kòm dechè minisipal. Batri yo ta dwe jete nan yon pwen koleksyon ki apwopriye pou resiklaj. Lè w asire w ke pil ize yo jete kòrèkteman, ou pral ede anpeche konsekans negatif potansyèl pou anviwònman an ak sante moun. Resiklaj materyèl yo ap ede konsève resous natirèl yo. Pou plis enfòmasyon sou resiklaj pil ize yo, tanpri kontakte sèvis eliminasyon dechè minisipalite lokal ou a.

AVI KONFÒMITE

Aparèy sa a konfòm ak Pati 15 nan Règ FCC yo. Fonksyònman an sijè a de kondisyon sa yo: (1) aparèy sa a pa dwe lakòz entèferans danjere, epi (2) aparèy sa a dwe aksepte nenpòt entèferans li resevwa, tankou entèferans ki ka lakòz operasyon endezirab.
Avètisman: Chanjman oswa modifikasyon nan inite sa a ki pa apwouve ekspresman pa pati responsab konfòmite a ka anile otorite itilizatè a pou opere ekipman an.
REMAK: Yo teste ekipman sa a epi yo jwenn li konfòm ak limit pou yon aparèy dijital Klas B, dapre Pati 15 nan Règ FCC yo. Limit sa yo fèt pou bay yon pwoteksyon rezonab kont entèferans danjere nan yon enstalasyon rezidansyèl. Ekipman sa a jenere, itilize epi li ka emèt enèji frekans radyo epi, si li pa enstale epi itilize dapre enstriksyon yo, li ka lakòz entèferans danjere nan kominikasyon radyo. Sepandan, pa gen okenn garanti ke entèferans pap rive nan yon enstalasyon patikilye. Si ekipman sa a lakòz entèferans danjere nan resepsyon radyo oswa televizyon, sa yo ka detèmine lè yo etenn epi limen ekipman an, yo ankouraje itilizatè a pou l eseye korije entèferans lan pa youn oswa plis nan mezi sa yo:

- Reoryante oswa deplase antèn reseptè a.
- Ogmante separasyon ki genyen ant ekipman an ak reseptè a.
- Konekte ekipman an nan yon priz sou yon sikwi diferan de sa reseptè a konekte a.
- Konsilte konsesyonè a oswa yon teknisyen radyo/televizyon ki gen eksperyans pou èd.
- Fòk ou itilize kab pwoteje avèk aparèy sa a pou asire konfòmite avèk limit FCC Klas B yo.

⚠ AVÈTISMAN:

Si ou pa swiv enstriksyon sa yo, timoun nan oswa lòt moun ka blese.

- Kenbe ti pyès yo lwen timoun yo pandan asanblaj la.
- Yon granmoun dwe monte epi retire akseswa a.
- Enspekte pwodwi a souvan pou wè si li gen domaj.

*** ASANBLEMAN ADILT OBLIGATWA.**

⚠ AVÈTISMAN:

Pou diminye risk pou blese, sipèvizyon yon granmoun nesesè. Pa janm itilize li nan wout, toupre machin, sou oswa toupre pant oswa mach eskalye apik, pisin oswa lòt kò dlo; toujou mete soulye, epi pa janm kite plis pase 1 pasaje.

⚠ AVÈTISMAN:

Toujou obsève prekosyon debaz yo lè w ap itilize pwodui sa a, tankou sa ki annapre yo:

(A) Li tout enstriksyon yo anvan ou itilize pwodwi a.

(B) Pou diminye risk pou blese, li esansyèl pou gen yon sipèvizyon strik lè w ap itilize pwodwi a toupre timoun yo.

(C) Pa mete dwèt ou oswa men ou nan pwodwi a.

(D) Pa sèvi ak pwodui sa a si kab elastik pouvwa a oswa kab pwodiksyon an kraze, gen izolasyon kase, oswa si li gen nenpòt lòt siy domaj.

(E) Pou tout ekipman yo. Enstriksyon yo ta dwe di: Aparèy sa a pa fèt pou itilize nan tanperati anbyen ki anba 14°F (-10°C) oswa ki pi wo pase yon tanperati anbyen 104°F (40°C).

(F) Pou tout aparèy yo, enstriksyon yo ta dwe gen ladan enfòmasyon sa yo: Batri a fèt pou chaje lè tanperati anbyen an ant 32°F (0°C) ak 104°F (40°C). Pa janm chaje batri a lè tanperati anbyen an pa nan menm nivo sa a.

PWOPOZISYON KALIFÒNI 65

⚠ AVÈTISMAN:

PWODUI SA A KA EKSPOZE OU A PWODUI CHIMIK TANKOU KADMYÒM, KE ETA KALIFÒNI KONNEN KI LAKÒZ KANSÈ AK ANOMALI KONJENITAL OSWA LÒT PWOBLÈM REPWODIKSYON.
POU PLIS ENFÒMASYON ALE NAN: WWW.P65WARNINGS.CA.GOV.

GARANTI JENERAL LIMITE

NOUVO PWODUI JETSON OU A GARANTI KONT DOMAJ NAN MATERYÈL AK NAN FABRIKASYON JAN SA ENDIKE SOU RIDEJETSON.COM/GARANTI POU YON PERYÒD TAN APATI DAT ACHA ORIJINAL LA LÈ YO ITILIZE LI AN AKÒ AVÈK MANYÈL ITILIZATÈ JETSON YO (GADE RIDEJETSON.COM/SIPÒ). **ANBA GARANTI SA A, OU AP KAPAB ADRESE REKLAMASYON OU YO BAY JETSON MENM NAN SITIYASYON KOTE OU TE ACHTE PWODWI JETSON AN NAN MEN YOUN NAN DÉTAILLANTS OTORIZE NOU YO.** POU LI TOUT KONDISYON GARANTI NOU AN, VIZITE RIDEJETSON.COM/WARRANTY.

ENREJISTREMAN PWODWI

ANREJISTRE NOUVO JETSON OU A POU W KA JWENN PI VIT SIPÒ PÈSONALIZE POU PWODWI AK GARANTI. FÈ CHANJMAN W LAN NAN RIDEJETSON.COM/PAGES/REGISTRATION.

GARANTI AK ANREJISTREMAN PWODWI.

Pou egzèse pwodwi ou a garanti oubyen mande enfòmasyon sou pwoteksyon garanti a, kontakte nou dirèkteman.

www.ridejetson.com

1. A PWOPO PWODWI OU.

1.1 Apèsi sou pwodwi a

1. GIDON
   A. FREN MEN GÒCH
   B. KRANPON GIDON
   C. REFLEKTÈ DEVAN
   D. LIMYÈ ENDIKATÈ BATRI YO
   E. FREN MEN DWAT
   F. BOUTON POUVWA
   G. KLÒCH
   H. BOUTON KONTWÒL KWAZYÈ/LIMYÈ DEVAN
   I. AKSELERATÈ AKSELERASYON
2. TIJ
3. LATCH PLIYAN AK BAG BLOKE
4. LIMYÈ DEVAN
5. REFLEKTÈ WOU
   (× 2; DEVAN AK DÈYÈ)
6. WOU
   (× 2; DEVAN AK DÈYÈ)
7. FREN DISK
   (× 2; DEVAN AK DÈYÈ)
8. VALV KAWOTCHOU AK BOUCHON POUSYÈ
   (× 2; DEVAN AK DÈYÈ)
9. GAD BOUE
   (× 2; DEVAN AK DÈYÈ)
10. PÒ CHAJE AK KOUVÈTI
11. MANCH POU POTE
12. PLAS*
13. KRANPON CHÈZ
14. PEDAL AK REFLEKTÈ*
    (× 2; AGOCH AK ADWAT)
15. REFLEKTÈ DÈYÈ
16. RACKIT KAGO ENTELIJAN SISTÈM ETAJÈ
    A. REFLEKTÈ
    B. BOUK ATACHMAN BUNGEE (× 2; AGOCH AK ADWAT)
17. SIPÒ
18. CHAJÈ
19. KAB CHAJE
20. BRASLÈ ELASTIK

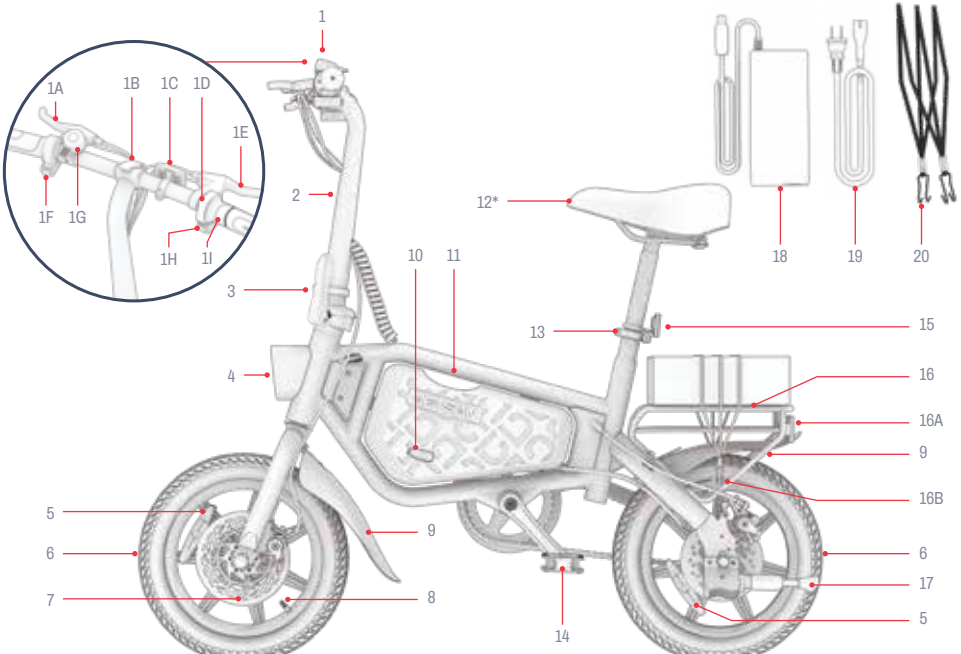

**MANDE ASANBLAJ*

REMAK: IMAJ YO KA PA REFLETE APARANS EGZAK PWODWI REYÈL LA.

HC

1.2 Sa ki nan bwat la

ZOUTI KI ENKLI POU ASANBLAJ, AJISTEMAN AK ANTRETYEN:

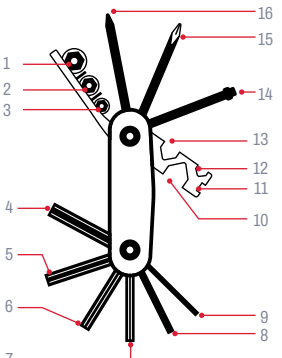

IDANTIFIKASYON PWENT ZOUTI MILTI-ZOUTI:	
1. 10MM PRIZ	9. KLE ALLEN 2MM
2. 9MM PRIZ	10. KLE EGZAGONAL 15MM
3. 8MM PRIZ	11. KLE POU REYON KALIB 14
4. KLE ALLEN 6MM	12. KLE EGZAGONAL 8MM
5. KLE ALLEN 5MM	13. KLE EGZAGONAL 10MM
6. KLE ALLEN 4MM	14. VIS DOUYÈ
7. KLE ALLEN 3MM	15. TOURNEVIS PHILLIPS
8. KLE ALLEN 2.5MM	16. TOURNEVIS TÈT PLAT

- Zouti milti-fonksyon

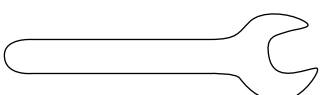

- kle kle 15 mm

1.3 Espesifikasyon pwodwi

- LIMIT PWA: 220.0 LB | 99.8 KG
- PWA PWODWI: 43.3 LIV | 19.6 KG
- LAJ REKÒMANDE: 12+
- DIMANSYON PWODWI A, DEWOULE:
  44.5 POUS (LONGÈ) × 19.3 POUS (LAJÈ) × 39.4 POUS (WOTÈ) | 110.0 CM (LONGÈ) × 49.0 CM (LAJÈ) × 100.0 CM (WOTÈ)
- DIMANSYON PWODWI A, PLIYE:
  44.5 POUS (LONGÈ) × 13.6 POUS (LAJÈ) × 26.6 POUS (WOTÈ) | 110.0 CM (LONGÈ) × 34.5 CM (LAJÈ) × 67.6 CM (WOTÈ)
- GWOSÈ KAWOTCHOU: 12.0 POUS (H) × 2.5 POUS (L) | 30.5 CM (H) × 6.3 CM (L)
- VITÈS MAKSIMÒM: 25.0 KM/H* | 25.0 KM/H*
- AKSELERASYON MAKSIMÒM: 15.0 MIL | 24.1 KM *, **
- KALITE FREN: DISK DEVAN AK DÈYÈ
- BATRI: 36 V, 6.0 AH
- KALITE BATRI: LITYÒM-ION
- MOTÈ: 350W***
- SÒTI CHAJÈ: 42VDC, 1.5A MAKS
- SÈTIFIKASYON UL: UL 100 - 240V
- TAN CHAJE: APEPRÈ 5 ÈDTAN
- PRESYON KAWOTCHOU REKÒMANDE: 36 - 40 PSI

**GAM PWODWI, VITÈS, DIRE LAVI BATRI, AK LÒT ESPESIFIKASYON YO KA VARYE SELON PASAJE A AK KONDISYON MONTE BISIKLÈT.*

LÈ YO TESTE L AK YON CHAY 75.0 KG, NAN YON TANPERATI 25.0°C, EPI NAN YON VITÈS 25.0 KM/H. GADE SEKSYON 5.8 POU PLIS DETAY SOU KONDISYON KI KA AFEKTE DISTANS LAN.

****PIK PUISANS*

1.4 Resous sou Entènèt

Eskane pou pi bon nou yo pwodwi mete ajou materyèl entegrasyon ak resous sipò.

Jwenn manyèl itilizatè sa a sou entènèt nan https://cdn.shopify.com/s/files/1/2530/6734/files/BOLT-PRO-X_MANUAL-web-1749153482743.pdf

Jwenn koleksyon manyèl itilizatè nou yo nan https://ridejetson.com/pages/product-manuals

2. ENSTRIKSYON ENSTALASYON.

2.1 Nòt pou kòmanse

- KÒMANSE AVANTI OU BYEN. ANVAN OU ITILIZE PWODUI SA A, LI TOUT MANYÈL ITILIZATÈ A AVÈK ATANSYON, KI GEN LADAN AVÈTISMAN SEKIRITE YO. ASIRE W OU KONPRANN, AKSEPTE, EPI RESPEKTE TOUT BAGAY SA YO:
  - REKÒMANDASYON MANIFAKTI A.
  - ENSTRIKSYON AK AVÈTISMAN SEKIRITE.
  - LWA AK ÒDONANS LOKAL YO SOU MONTE BISIKLÈT AK FONKSYÒNMAN.

- FÈ ATANSYON LÈ W AP DEBALE L. RETIRE TOUT ANBALAJ LA EPI METE BISIKLÈT ELEKTRIK LA KANPE DWAT SOU SIPÒ LI ANVAN OU MONTE L. (GADE SEKSYON 4.5)

- DIREKSYON YO BAY NAN MANYÈL SA A—ADWAT, AGOCH, DEVAN/DEVAN, AK DÈYÈ/DÈYÈ—ORYANTE JAN SIKLIS LA TA WÈ YO LÈ L CHITA SOU BISIKLÈT ELEKTRIK LA. PA EGZANP, "BÒ DWAT" BISIKLÈT ELEKTRIK LA SE BÒ KOTE MEN DWAT SIKLIS LA PRAL YE A.

2.2 Konvenyans pou pasaje a

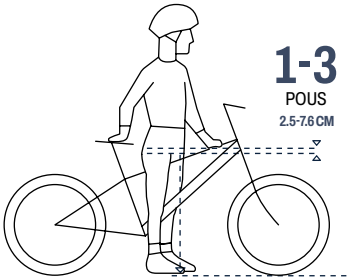

Pou yon woulib an sekirite epi konfòtab, ta dwe gen yon espas omwen 1-3 pous (2.5 -7.6 cm) ant pati anba janm lan ak tib anwo ankadreman bisiklèt la lè siklis la chita sou pwodwi a ak tou de pye l plat atè.

2.3 Depliye ak pliye gidon an

KILÈ POU DEWOULE: POU ENSTALASYON AK MONTE
KILÈ POU PLIYE: POU DEPO AK TRANSPÒ

Pou dewoule:

1. LEVE GIDON AN DOUSMAN JISKASKE TIJ LA REPOZE VÈTIKALMAN SOU BAZ TIJ LA.
2. POUSE LATCH PLIYAN AN JOUKTAN LI FÈ YON KLIK NAN POZISYON FÈMEN (LATCHED).
3. SERE LATCH LA AK BAG BLOKE A: VIRE BAG LA NAN SANS ZEGWI MONT LAN TOUTOTOU TIJ LA JISKASKE TI LANG KI SOU BAG LA GLISE NAN FANT TI LANG KI SOU LATCH LA.
4. TCHEKE SI LATCH LA BYEN FÈMEN. ASIRE W KE LI PA KA LOUVRI.

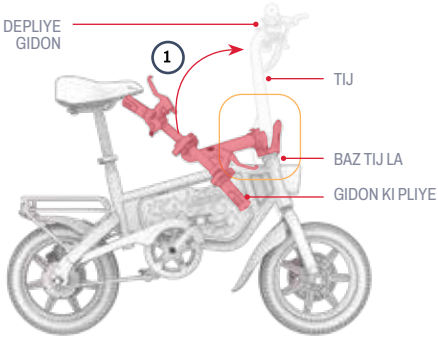

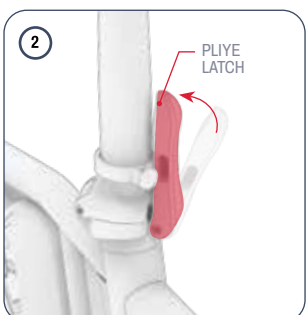

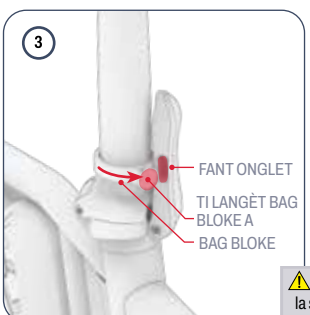

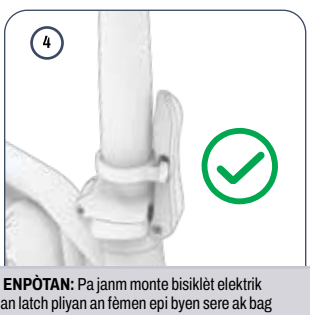

⚠ **ENPÒTAN:** Pa janm monte bisiklèt elektrik la san latch pliyan an fèmen epi byen sere ak bag bloke a.

Pou pliye:

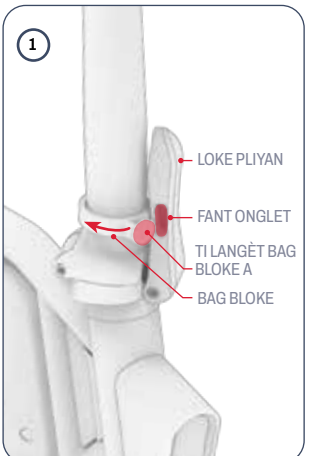

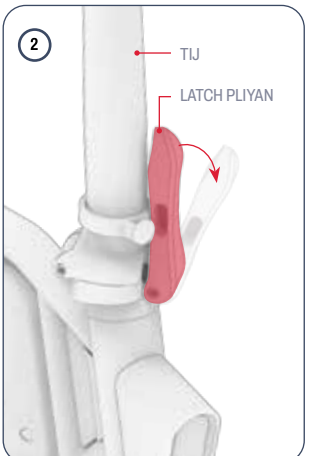

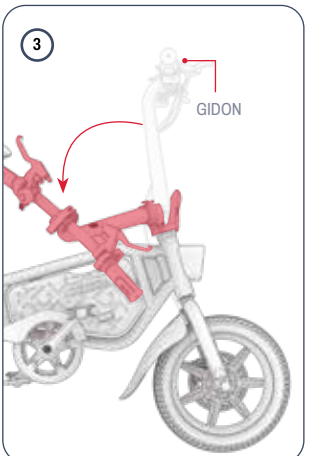

1. VIRE BAG BLOKE A NAN SANS KONTRÈ AK ZEGWI MONT LAN TOUTOTOU TIJ LA JISKASKE TI LANG LAN SOTI NAN FANT KI SOU LOKÈT PLIYAN AN.

2. KENBE TIJ LA BYEN FÈM EPI RALE LOKÈT PLIYAN AN POU LOUVRI (DEBLOKE).

3. DESANN GIDON AN DOUSMAN SOU BÒ BISIKLÈT LA KI OPOZE AKSESWA PLIYAN AN.

2.4 Fikse Syèj la

1. RALE LATCH KI SOU KRANPON CHÈZ LA POU LOUVRI.
2. JWENN MAK "ENSÈSYON MINIMÒM" KI GRAVE TOUPRE ANBA TIJ CHÈZ LA.
3. KENBE CHÈZ LA AN PLAS ANLÈ BISIKLÈT LA.
4. DESANN TIJ CHÈZ LA NAN KRANPON AN EPI NAN TIB CHÈZ LA JISKASKE MAK "ENSÈSYON MINIMÒM" AN ANBA KRANPON AN. **NÒT:** SI OUVÈTI KRANPON AN TWÒ ETWAT POU RESEVWA POTO A, OU KA ELAJI LI LÈ W VIRE BOUTON KI SOU KRANPON AN NAN SANS KONTRÈ AK ZEGWI MONT LAN PANDAN W AP KENBE LATCH LA BYEN FÈM.
5. PANDAN W AP KENBE CHÈZ LA NAN WOTÈ OU VLE A, FÈMEN LATCH KI SOU KRANPON AN. SÈVI AK MEN W POU METE PRESYON ANBA SOU CHÈZ LA. SI TIJ CHÈZ LA GLISE PI FON NAN TIB LA, REMETE L NAN PLAS LI EPI SERE KRANPON AN LÈ W VIRE BOUTON AN NAN SANS ZEGWI MONT LAN.
6. TCHEKE SI CHÈZ LA BYEN FIKS.

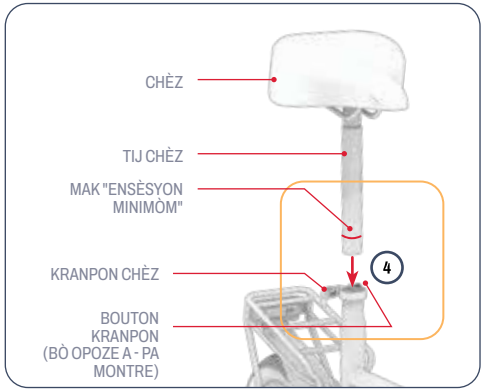

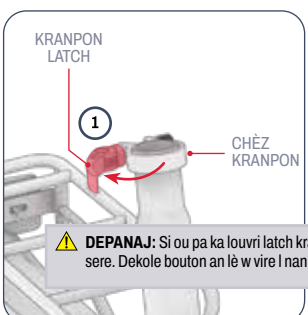

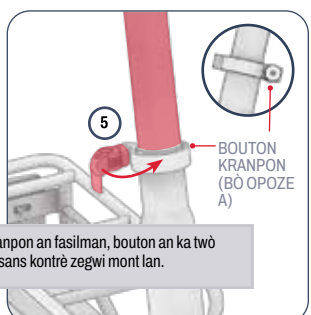



⚠ **DEPANAJ:** Si ou pa ka louvri latch kranpon an fasilman, bouton an ka twò sere. Dekole bouton an lè w vire l nan sans kontrè zegwi mont lan.

2.5 Mete pedal yo

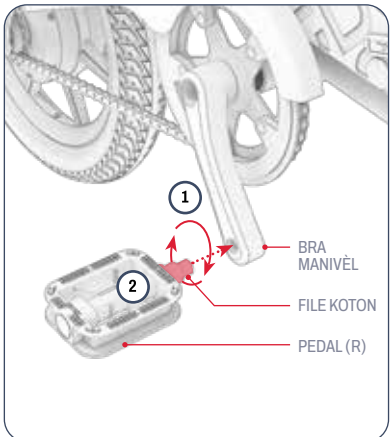

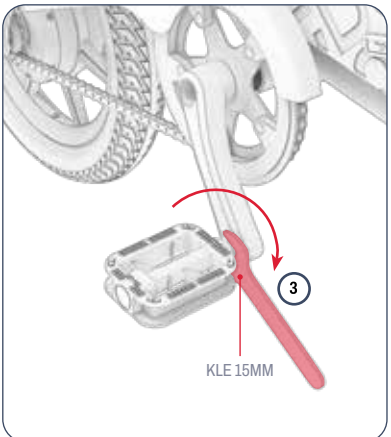

W AP BEZWEN KLE 15MM LAN.

1. ALIYEN AKS KI SOU PEDAL KI MAKE "R" LA AK TWOU KI NAN PWENT BRA MANIVÈL LA SOU BÒ DWAT BISIKLÈT LA.
2. KENBE BAZ PEDAL LA BYEN FÈM EPI, PANDAN W AP FÈ ATANSYON POU AKS LA ANTRE DWAT NAN TWOU A, SÈVI AK LÒT MEN W POU TÒDE AKS LA. **SANS ZEGWI MONT LAN** NAN TWOU A POU KÈK WOTASYON.
3. SÈVI AK KLE A POU FINI METE EPI SERE AKS LA NAN BRA MANIVÈL LA.
4. TCHEKE SI PEDAL DWAT LA BYEN FIKSE.
5. REPETE ETAP 2 RIVE 5 YO AVÈK PEDAL DWAT LA ("L").

ENPÒTAN: Aks ki sou pedal dwat la gen fil ranvèse epi ou bezwen mete l epi sere l ak **direksyon kontrè zegwi mont lan** vire.

2.6 Mete Klòch la an Sekirize

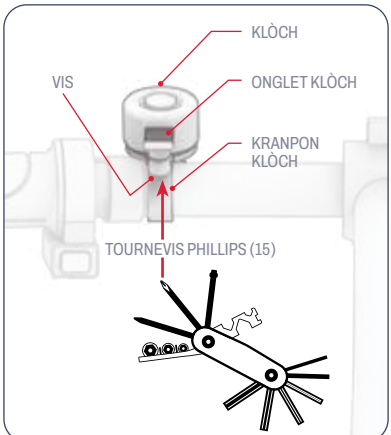

W AP BEZWEN PWENT TOURNEVIS PHILLIPS LA (15) NAN ZOUTI MILTI-FONKSYON AN.

1. DESERE (MEN PA RETIRE) VIS KI SOU KRANPON KLÒCH LA LÈ W VIRE L NAN SANS KONTRÈ ZEGWI MONT LAN POU 1 - 2 WOTASYON AVÈK PWENT TOURNEVIS PHILLIPS LA (15) NAN ZOUTI MILTI-ZOUTI A.
2. VIRE KLÒCH LA OTOU GIDON AN JISKASKE TI LANG KLÒCH LA NAN YON PLAS KOTE GWO POUS GÒCH SIKLIS LA KA RIVE FASILMAN PANDAN L AP KENBE GIDON AN.
3. PANDAN W AP KENBE KLÒCH LA NAN POZISYON SA A, SERE KRANPON AN LÈ W VIRE VIS LA NAN SANS ZEGWI MONT LAN AVÈK TOURNEVIS LA.

2.7 Mete Reflektè Devan an an Sere

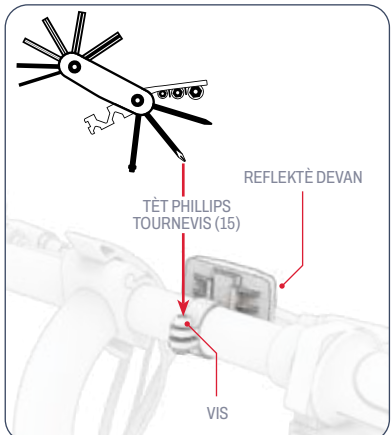

W AP BEZWEN PWENT TOURNEVIS PHILLIPS LA (15) NAN ZOUTI MILTI-FONKSYON AN.

1. VIRE KRANPON REFLEKTÈ DEVAN AN OTOU GIDON AN JISKASKE REFLEKTÈ A AP FÈ FAS AK DEVAN BISIKLÈT LA.
2. GLISSE REFLEKTÈ A NAN DIREKSYON SANT GIDON AN JISKASKE KRANPON REFLEKTÈ A SANTI L BYEN SERE SOU PATI KI PI EPÈ NAN GIDON AN.
3. SI SA NESESÈ, SERE KRANPON KI SOU GIDON AN PI PLIS LÈ W VIRE VIS LA NAN SANS ZEGWI MONT LAN AVÈK PWENT TOURNEVIS PHILLIPS LA (15) NAN ZOUTI MILTI-ZOUTI A.

2.8 Chaje batri a

1. KONEKTE KAB CHAJE A AK PLATO A.
2. RALE KOUVÈTI PÒ CHAJE A POU LOUVRI L BISIKLÈT ELEKTRIK OU A.
3. BRANCHE KAB CHAJE A NAN MIRAY LA, EPI BRANCHE PLATO A NAN PÒ CHAJE A.
4. LÈ LIMYÈ ENDIKATÈ KI SOU PLATO A CHANJE SOTI NAN WOUJ POU VIN VÈT, SA VLE DI BATRI A CHAJE NÈT. RETIRE PLATO A NAN PÒ CHAJ LA EPI DEPLOGE KAB LA NAN PRIZ MIRAY LA.
5. FÈMEN KOUVÈTI PÒ CHAJE A.

NÒT: Li ka pran apeprè 5 èdtan pou batri a chaje nèt. Chaje batri a nèt anvan premye itilizasyon an.

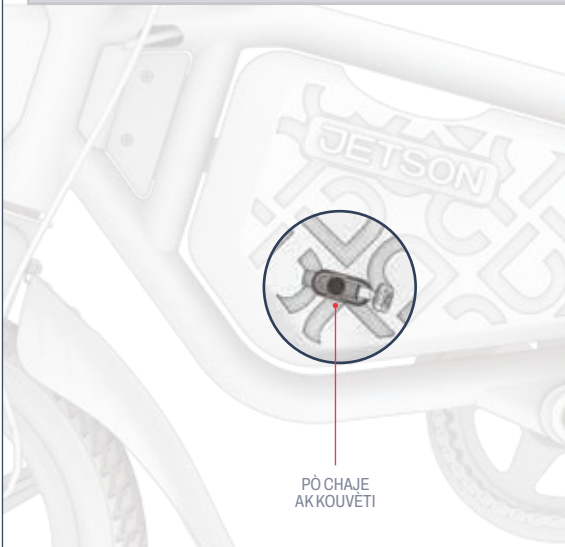

LIMYÈ ENDIKATÈ CHAJ SOU PLATO A:	WOUJ EKLERAJ CHAJE	EKLERAJ VÈT CHAJMAN KONPLÈ

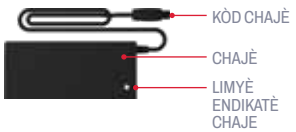

Nòt enpòtan sou chaje:

- TOUJOU KENBE PÒ CHAJE A FÈMEN LÈ W PA AP CHAJE BATRI A AKTIVMAN.
- PA JANM LIMEN PWODWI A PANDAN L AP CHAJE.
- PA SÈVI AK ROBINÈ KOURAN KI KA DEPLASE.
- POU PI BON SANTE BATRI A, CHAJE BATRI A NÈT PANDAN CHAK SESYON CHAJE—APEPRÈ 5 ÈDTAN.
- PA JANM KITE PWODWI OU AP CHAJE LANNWIT LAN OSWA POU YON BON BOUT TAN.
- PA ESEYE RETIRE OSWA DEMONTE BATRI A.
- TANPERATI ANBYEN POU CHAJE: 32°F (0°C) - 104°F (40°C)
- TANPERATI ANBYEN OPERASYONÈL: 32°F(0°C)-104°F(40°C)
- TOUJOU KENBE KOUVÈTI PÒ CHAJE A FÈMEN LÈ W PA AP CHAJE PWODWI A AKTIVMAN.
- PA ITILIZE PWODWI SA A SI KÒD ALIMANTASYON FLEKSIB LA OSWA KÒD SOTI A DECHIRE, GEN IZOLASYON KASE, OSWA NENPÒT LÒT SIY DOMAJ.
- TCHEKE SI NIMEWO MODÈL CHARGEUR A KI SOU ETIKÈT CHARGEUR A KORESPONN AK NIMEWO MODÈL CHARGEUR KI NAN LIS ANWO A.
- TCHEKE ETIKÈT PLATO A POU WÈ SI PLATO A KONPATIB AK MODÈL JETSON OU AN. OU KA JWENN NON AK NIMEWO SKU MODÈL JETSON OU AN SOU YON ETIKÈT KI KOLE SOU TÈT, SOU KOTE, OSWA ANBA ANKADREMAN PWODWI A OSWA PLATFÒM KOTE L KANPE A.

ENPÒTAN:

SÈVI AK SÈLMAN CHAJÈ KI ENKLI A OSWA YOUN JWENN DIRÈKTEMAN ATRAVÈ JETSON KI MAKE AK JY-420150 OUBYEN PYÈS SKU PJBLTPX-CH LA.

⚠ **SI OU PA SÈVI AK BON PLATO A, SA KA LAKÒZ DIFE AK EKSPLOZYON.**

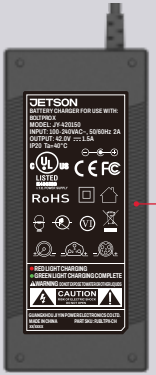

SA A SE YON EGZANP MAK LA PLATO OU A AP GENYEN.

3. AP PREPARE MONTE.

3.1 Verifikasyon Sekirite Anvan Monte

FÈ VERIFIKASYON SEKIRITE ENPÒTAN SA YO ANVAN CHAK VWAYAJ:

Fren:
- ASIRE W KE FREN YO FONKSYONE BYEN POU LEVIYE FREN MEN YO BYEN TACHE AK GIDON AN EPI YO GRESE POU YO KA KONPRESE FASIL.
- ASIRE W KE PLAKET FREN YO PA IZE, EPI KE YO SANTRE EPI ALIYEN AK ROTOR LA.

Ankadreman:
- TCHEKE KE ANKADREMAN BISIKLÈT LA AK FOUCHÈT LA PA DOMAJE, PLIYE, OSWA KASE.
- ASIRE W KE BOULON KI KONEKTE TIJ LA AK FOUCHÈT LA PA TWÒ SERE. YON BOULON KI TWÒ SERE KA LAKÒZ YON FONKSYÒNMAN KI METE SEKIRITE SIKLIS LA AN DANJE.
- TCHEKE SISTÈM TRANSMISYON AN AP FONKSYONE BYEN EPI LI BYEN TACHE AK ANKADREMAN AN.

Manivèl ak pedal:
- TCHEKE KE PEDAL YO BYEN SERE SOU MANIVÈL YO.
- TCHEKE KE MANIVÈL YO AK SISTÈM TRANSMISYON AN BYEN SERE SOU ANKADREMAN BISIKLÈT LA.

Volan:
- TCHEKE KE TIJ LA BYEN FÈMEN, AK LATCH PLIYAN AN FÈMEN EPI RANFÒSE AK BAG BLOKE A.
- TCHEKE SI GIDON AN BYEN FIKSE NAN PLAS LI AK KRANPON GIDON AN.

Wou:
- TCHEKE KAWOTCHOU YO POU WÈ SI YO PA TWÒ DOMAJE OSWA METE.
- ASIRE W KE KAWOTCHOU YO GONFLE NAN PRESYON REKÒMANDE A KI SE 36 – 40 PSI.
- TCHEKE SI REYON WOU YO PA KASE.
- TCHEKE JANT WOU YO PA DOMAJE OSWA PLIYE.
- TCHEKE KE NWA AKS YO SERE.

3.2 Gonflasyon ak Presyon Kawotchou

ANVAN PREMYE WOULIB OU A , W AP BEZWEN AJOUTE LÈ NAN KAWOTCHOU YO POU YO RIVE NAN PRESYON REKÒMANDE A **36 - 40 PSI** (LIV PA POUS KARE). SÈVI AK YON KALIB POU VERIFYE SI PRESYON KAWOTCHOU A TONBE NAN LIMIT SA A ANVAN CHAK WOULIB.

Pou ajoute lè:

1. RETIRE BOUCHON PWOTEKSYON AN NAN VALV KAWOTCHOU A SOU YON WOU LÈ W VIRE L NAN SANS KONTRÈ ZEGWI MONT LAN. METE L SOU KOTE.
2. SWIV ENSTRIKSYON MANIFAKTI A SOU PONP LÈ A POU METE LÈ NAN KAWOTCHOU A. TCHEKE DETANZANTAN AVÈK YON KALIB EPI KONTINYE AJOUTE LÈ JISKASKE OU RIVE NAN 36 - 40 PSI.
3. RETIRE PONP LÈ A EPI RANPLASE VALV POUSYÈ A LÈ W VIRE L NAN SANS ZEGWI MONT LAN.
4. REPETE AK LÒT KAWOTCHOU A.

ENPÒTAN: Sèlman sèvi ak yon ponp lè manyèl pou gonfle kawotchou bisiklèt elektrik ou a. Pa janm sèvi ak yon konpresè lè; si ou fè sa, chanm kawotchou yo ka pete.

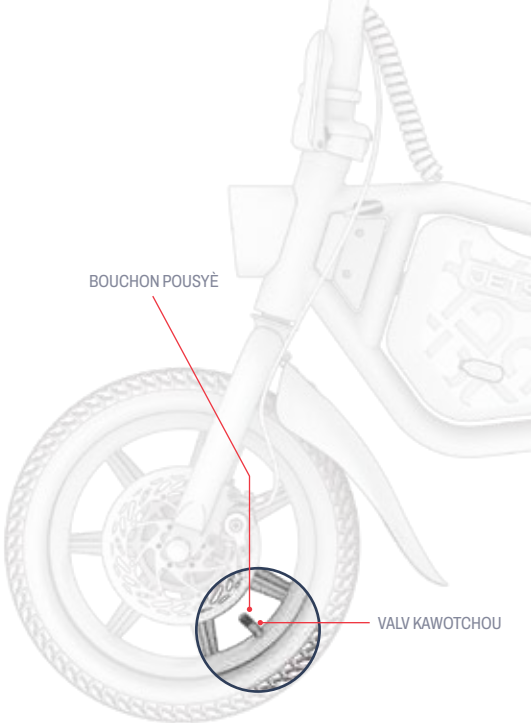

3.3 Tcheke ak Ajisteman Fren yo

Verifikasyon Sekirite ak Fonksyonalite Fren:

APRE ASANBLAJ LA EPI ANVAN CHAK WOULIB, TCHEKE FREN YO AP FONKSYONE BYEN EPI SAN DANJE POU RALANTI VOLAN AN EPI FÈ L KANPE LÈ W FÈ ETAP SA YO:

1. MACHE AK BISIKLÈT OU EPI RALE FREN MEN GÒCH LA DOUSMAN.
2. TCHEKE KE ETRIYE DEVAN AN FÈMEN BYEN SOU DISK LA EPI LI RALANTI WOTASYON WOU A.
3. REPETE, RALE FREN MEN GÒCH LA AK PLIS PRESYON EPI TCHEKE KE WOU DEVAN AN BYEN KANPE.
4. REPETE ETAP 1 - 3 YO AVÈK FREN MEN DWAT LA AK WOU DÈYÈ A.

Verifikasyon Sekirite ak Fonksyonalite Fren:

OU KA BEZWEN PWENT KLE ALLEN 5MM LAN (5) NAN ZOUTI MILTI-FONKSYON AN.

FREN BISIKLÈT YO BEZWEN TOUT ELEMAN YO EGZAKTEMAN ALIYEN AK NAN PLAS YO POU YO KA FONKSYONE BYEN. YON SON FWOTMAN OSWA YON TI BRI KI SOTI NAN ZÒN FREN AN (KIT SE KONSTAN OSWA TANZANTAN) SE YON BON ENDIKATÈ KE YON BAGAY PA NAN ALIYMAN EPI LI BEZWEN AJISTE.

KÒZ BRI A SE PWOBABLEMAN YON ETRIYE KI MAL ALIYEN, SA KI LAKÒZ PLAK FREN KI ANNDAN YO FWOTE KONT DISK LA MENM LÈ ETRIYE A LOUVRI. PLAK FREN YO TA DWE SÈLMAN ANTRE AN KONTAK AK DISK LA LÈ ETRIYE A FÈMEN PASKE YO RALE FREN MEN AN.

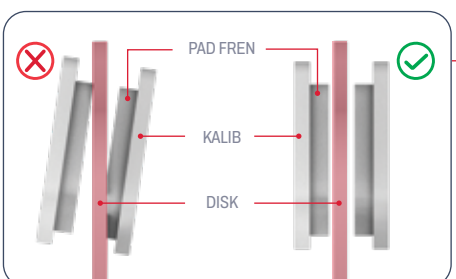

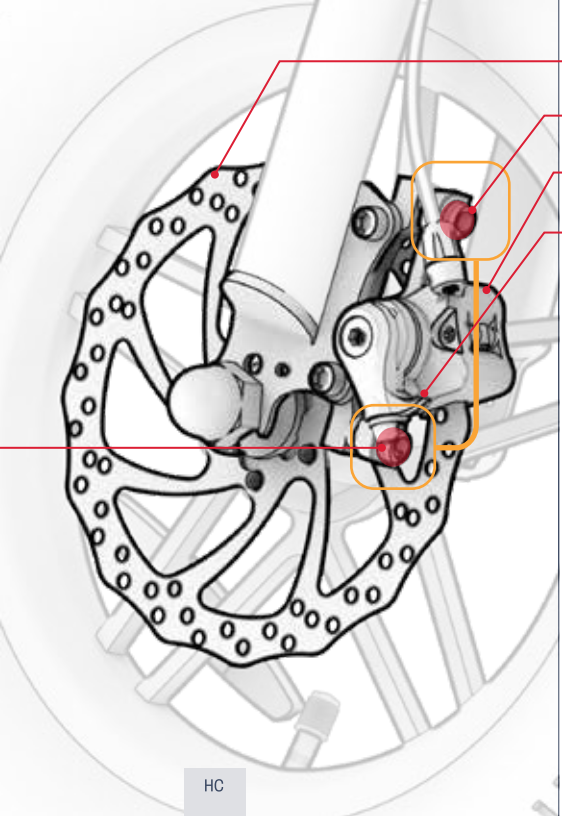

Ajisteman etriye fren an:

1. SOU FREN KI BEZWEN AJISTE A, LOKALIZE ETRIYE A, PLAKET FREN YO, AK DISK LA.
2. LEVE WOU BISIKLÈT LA EPI VIRE L. GADE DISK LA AP VIRE ANT PLAK FREN YO, EPI REMAKE KI PLAK K AP FWOTE SOU DISK LA.
3. REPOZE BISIKLÈT LA SOU SIPÒ A. (GADE SEKSYON 4.5).
4. LÈ W AP GADE ETRIYE A PA DÈYÈ WOU A, LOKALIZE BOULON KI ANLÈ A AK BOULON KI ANBA ETRIYE A. SÈVI AK KLE ALLEN 5MM NAN POU CHAK BOULON AN LÈ W VIRE L NAN SANS KONTRÈ ZEGWI MONT LAN POU 4 A 5 WOTASYON.
5. DEPLASE KALIB LA SOTI NAN ALIYMAN JISKASKE KONDISYON SA YO SATISFÈ:
   - TÈT KOUSINEN YO ALIYEN AK KWEN DISK LA.
   - PA GEN OKENN PATI NAN OKENN PAD KI TOUCHE DISK LA.
   - KOUSINEN YO PARALÈL AK DISK LA.
6. AVÈK ETRIYE A NAN POZISYON OU VLE A, SERE YON BOULON NÈT EPI SERE LÒT LA LÈ W VIRE L NAN SANS ZEGWI MONT LAN AVÈK KLE ALLEN LAN.
7. TCHEKE KE ETRIYE A BYEN SERE EPI FÈ VERIFIKASYON SEKIRITE AK FONKSYONALITE FREN AN (KÒMANSMAN SEKSYON 3.3) ANKÒ.

3.4 Ajisteman wotasyon gidon an

OU KA VIRE GIDON AN YON TI KRAS POU PI DEVAN OSWA POU PI DÈYÈ POU TOUT KARAKTERISTIK AK FONKSYON KI SOU LI YO NAN POZISYON IDEYAL LA. YO TA DWE FASIL POU ATENN PANDAN W AP MONTE EPI YO TA DWE NAN YON ANG IDEYAL POU CHAK ITILIZATÈ WÈ YO. FREN MEN YO, AN PATIKILYE, TA DWE CHITA NAN YON ANG KOTE YO FASIL POU KENBE.

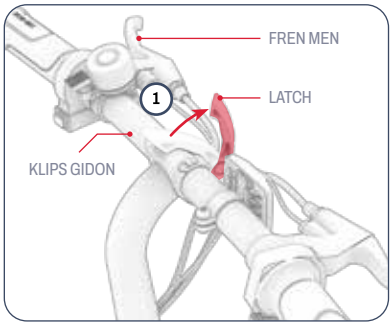

1. RALE LATCH KI SOU KRANPON GIDON AN POU LOUVRI.

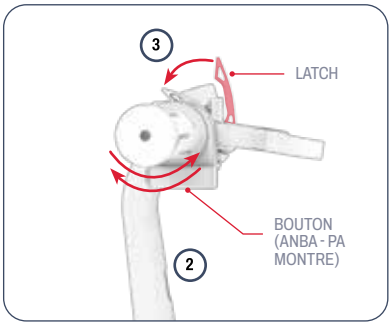

2. VIRE GIDON AN POU PI DEVAN OSWA POU PI DÈYÈ POU CHANJE POZISYON LI.
3. PANDAN W AP KENBE GIDON AN NAN NOUVO POZISYON AN, SÈVI AK LÒT MEN AN POU POUSE LATCH LA FÈMEN.

DEPANAJ: Si gidon an pa rete byen fèm lè kranpon an fèmen, ou ka bezwen sere kranpon an. Premyèman, rale latch kranpon an pou louvri. Apre sa, sere bouton an ak dwèt ou lè w vire l nan sans zegwi mont lan pou kèk wotasyon, epi fèmen latch kranpon an ankò. Si ou pa ka fèmen latch la fasilman, bouton an ka twò sere. Desere bouton an yon ti kras lè w vire l nan sans kontrè zegwi mont lan pou ½ wotasyon.

3.5 Chanje pozisyon chèz la

LÈ YON SIKLIS CHITA SOU CHÈZ LA EPI LI GEN YON PYE SOU PEDAL LA NAN PWEN WOTASYON PEDAL KI PI BA A, TA DWE GEN YON TI PLIYE NAN JENOU AN. JANM YO PA TA DWE JANM KONPLÈTMAN LONJE PANDAN Y AP PEDALE.

1. RALE LATCH KI SOU KRANPON CHÈZ LA POU LOUVRI.
2. LEVE OSWA BESE CHÈZ LA NAN POZISYON OU VLE A, ASIRE W OU PA LEVE CHÈZ LA ASE WO POU MAK "INSERTION MINIMÒM" LAN PARÈT ANLÈ KRANPON AN. (SI KRANPON CHÈZ LA TWÒ SERE POU POTO A GLISE MONTE DESANN FASILMAN, ELAJI OUVÈTI KRANPON AN LÈ W VIRE BOUTON KRANPON AN NAN SANS KONTRÈ ZEGWI MONT LAN.)
3. PANDAN W AP KENBE CHÈZ LA AN PLAS, FÈMEN LATCH KRANPON AN EPI, SI SA NESESÈ, SERE BOUTON KRANPON AN ANKÒ LÈ W VIRE L NAN SANS ZEGWI MONT LAN.

⚠ **ENPÒTAN:** Pa janm monte bisiklèt ak mak "ensèsyon minimòm" an vizib anlè kranpon chèz la.

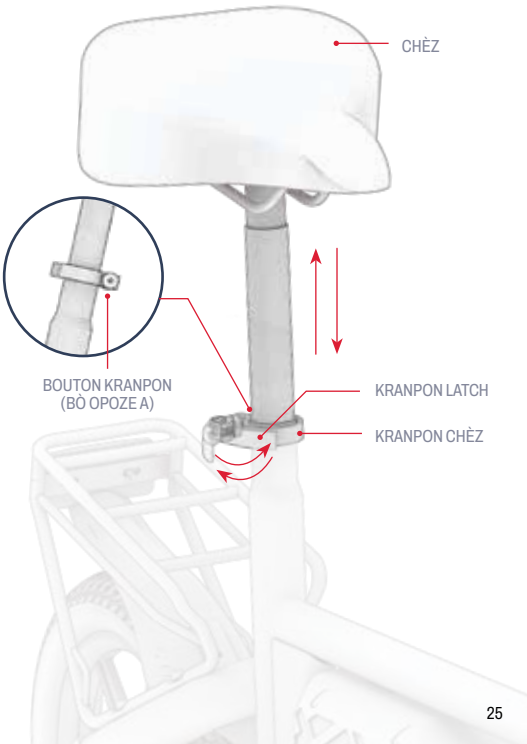

4. ENSTRIKSYON OPERASYON.

4.1 Limen ak Etenn

POU LIMEN OSWA ETENN BISIKLÈT ELEKTRIK LA: PEZE BOUTON POUVWA A RAPIDMAN.

FONKSYON ENTELIJAN OTO-OUT:
APRE 10 MINIT SAN MOUVMAN, BISIKLÈT ELEKTRIK LA AP ETENN OTOMATIKMAN.
PEZE BOUTON POUVWA A RAPIDMAN POU LIMEN L ANKÒ.

ENPÒTAN:
- Pou konsève batri a, toujou sonje etenn bisiklèt ou a lè w ap fè yon arè nan pit oubyen lè w ap mete l kote pou pase nwit lan.
- Etenn bisiklèt ou a lè w ap mache avè l pou ou pa angaje motè a lè w vire akseleratè a san w pa vle.

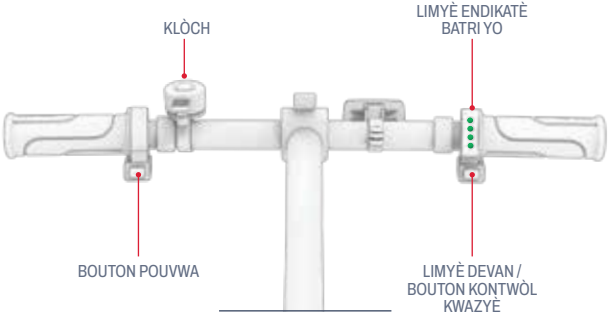

4.2 Tcheke Nivo Chaj Batri a

OU KA KONTWOLE NIVO CHAJ BATRI OU A LÈ W GADE LIMYÈ ENDIKATÈ CHAJ BATRI A.

BATRI ENDIKATÈ LIMYÈ	POUSANTAJ CHAJ KI RETE APWOKSIMATIF*
4 VÈT LIMYÈ	76% - 100%
3 VÈT LIMYÈ	51% - 75%
2 VÈT LIMYÈ	26% - 50%
1 VÈT LIMYÈ	<25% Chaje Jetson ou KOUNYE A!

ENPÒTAN: Kapasite bisiklèt ou a pou rive nan vitès maksimòm li ka afekte pa nivo chaj batri a. Ou ka remake yon rediksyon nan vitès lè chaj batri a desann anba 25%.

ENPÒTAN: Lè chaj batri a rive nan 0%, bisiklèt elektrik la ap etenn. Chaje l nèt (gade seksyon 2.8) anvan pwochen woulib ou a.

**APWOKSIMASYON SÈLMAN. KA VARYE SELON ITILIZASYON.*

4.3 Itilizasyon limyè devan an

SI W AP KONDUI NAN KONDISYON KI PA TWÒ KLERE, LIMEN LIMYÈ DEVAN YO POU OU KA PI BYEN WÈ WOUT LA DEVAN OU EPI SIKLIS K AP VINI YO KA WÈ W PI BYEN. LIMYÈ DEVAN AN AP LIMEN SÈLMAN LÈ MOTÈ A LIMEN TOU.

POU LIMEN OSWA ETENN LIMYÈ DEVAN AN: KENBE BOUTON LIMYÈ DEVAN YO / KONTWÒL VITÈS LA PANDAN 4 SEGONN.

4.4 Sèvi ak klòch la

SÈVI AK KLÒCH LA KÒM YON ALÈT POU LÒT SIKLIS AK PYETON.

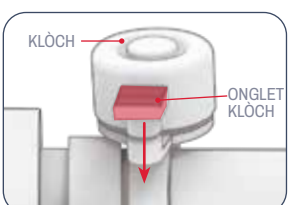

POU SONNEN KLÒCH LA: PEZE TI LANG KLÒCH LA BYEN VIT EPI AVÈK FÒS AK GWO POUS MEN GÒCH OU.

4.5 Itilizasyon sipò a

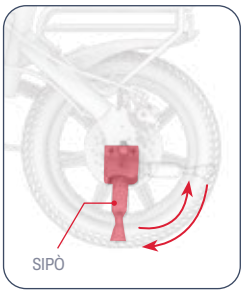

POU ITILIZE SIPÒ A: PIVOTE LI DESANN EPI PANCHE BISIKLÈT ELEKTRIK OU A DOUSMAN SOU LI POU L KANPE.

POU LEVE SIPÒ A: PIVOTE L TOUNEN ANLÈ.

⚠ **ENPÒTAN:** Toujou leve sipò a anvan ou monte bisiklèt la.

Pèsonalize bisiklèt elektrik ou a selon bezwen transpò ou yo.
Eskane sa a pou aprann plis bagay sou sistèm nan ak akseswa RackIt ki disponib pou pote tout bagay.

4.6 Itilizasyon Sistèm Kago Entelijan RackIt la

BISIKLÈT ELEKTRIK OU A EKIPE AK SISTÈM KAGO ENTELIJAN JETSON RACKIT LA—KI FÈT POU POTE AKSESWA PÒTAB "KLIKE SOU LI, KLIKE SOU LI"*.

POU KLIKE SOU YON AKSESWA POU LIMEN OUBYEN POU DEZAKTIVE
Eskane sa a pou enstriksyon yo.



*Akseswa yo pa enkli. Seleksyon an ka varye.

Pou byen sere kago ou a ak senti elastik ki enkli a:

1. METE KAGO OU SOU ETAJÈ A.
2. GLISE 1 KWÒK NAN YON SENTI ELASTIK NAN YON BOUK ATACHMAN ELASTIK SOU ETAJÈ A.
3. LONJE SENTI ELASTIK LA SOU KAGO A AK TOUTOTOU ETAJÈ A JISKASKE LI SERE.
4. MARE LÒT KWÒK SENTI ELASTIK LA NAN LÒT BOUK ATACHMAN ELASTIK LA.
5. TCHEKE SI BRASLÈ ELASTIK LA AK KAGO OU A BYEN FÈM.

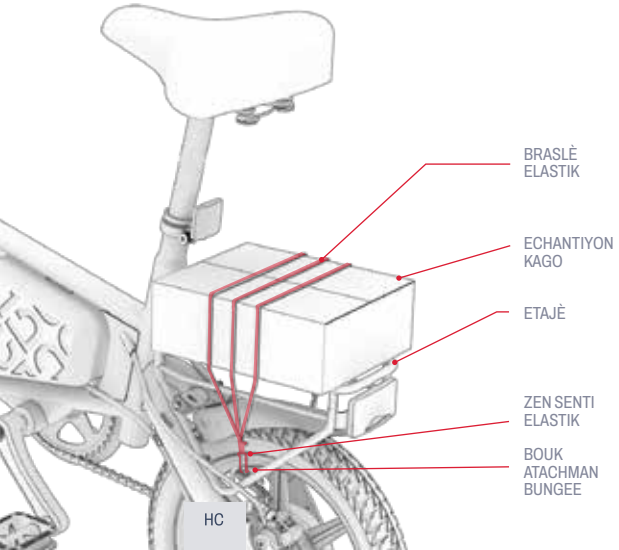

HC

⚠ **ENPÒTAN:** Espas elastik la ta dwe toujou byen sere sou kago w la. Tou depan de gwosè kago w la ak longè espas elastik la, li ka nesesè pou vlope espas la anba etajè a epi sou kago w la anvan w tache dezyèm zen an nan yon bouk atachman espas.

POU SEKIRITE AK PWOTEKSYON:

- Toujou mare kago a sou etajè a ak yon senti elastik. Pa janm monte ak kago ki pa mare.
- Limite pwa bagay ou ka pote sou etajè a a 25 LB (11.3kg).
- Asire w ke pwa total la (kago a plis moun nan) pa depase 220 LB (100 kg).
- Pa debòde etajè a.
- Toujou asire w ke pa gen okenn pati nan kago a ki antrave wou, fren, pedal, chèn oswa lòt mouvman oswa mekanis bisiklèt la.

ENPÒTAN:

- Ajout kago ki gen yon pwa siyifikatif ka afekte pèfòmans bisiklèt elektrik ou a. Pou plis detay sou kondisyon ki ka afekte pèfòmans, gade seksyon 5.8.
- Pa janm kite kago san siveyans sou bisiklèt elektrik la.

5. ENSTRIKSYON POU DEMENAJMAN AK DEPO.

5.1 Monte bisiklèt elektrik ou a

OU KA DEKOLE JETSON OU A NAN 4 FASON DIFERAN:

1. AVÈK PEDALAJ ASISTANS (SEKSYON 5.2)
2. SÈLMAN AVÈK POUVWA PEDAL LA (SEKSYON 5.3)
3. ITILIZE AKSELERATÈ A POU TOUT PUISANS MOTÈ A (SEKSYON 5.4)
4. KLIKE SOU KONTWÒL VITÈS (SEKSYON 5.5)

5.2 Itilizasyon Asistans Pedal Elektwonik

LÈ W AP PEDALE AK MOTÈ A LIMEN, MOTÈ A AP BAY PEDAL YO PLIS PUISANS POU KONPLETE EFÒ W LA. AVÈK "ASISTANS PEDAL", OU KA ALE PI LWEN E PI VIT AVÈK MWENS EFÒ.

POU OU KA KENBE KONTWÒL VITÈS OU, OGMANTASYON ASISTANS PEDAL LA AP PWOPÒSYONÈL AK EFÒ OU.

- **PEDALE PI DOUS** ➔ PI PITI OGMANTASYON ASISTANS MOTÈ POU OU KA KENBE YON VITÈS MODERE.
- **PEDALE PI RÈD** ➔ PI GWO OGMANTASYON ASISTANS MOTÈ POU OU KA MONTE NAN YON VITÈS PI RAPID.

5.3 Monte bisiklèt tradisyonèl

OU KA MONTE BISIKLÈT ELEKTRIK OU A TANKOU YON BISIKLÈT TRADISYONÈL — SÈLMAN AVÈK FÒS PEDAL LA. JIS MONTE L TANKOU OU TA FÈ YON BISIKLÈT TRADISYONÈL, SAN OU PA BEZWEN LIMEN MOTÈ A.

NÒT: Si bisiklèt la pa limen, ou pa ka itilize limyè devan an.

5.4 Itilizasyon Akseleratè a

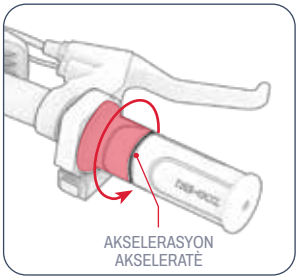

POU MONTE BISIKLÈT ELEKTRIK LA TANKOU YON MOTOSIKLÈT, SISPANN PEDALE EPI KENBE PYE OU SOU PEDAL YO. POU AKSELERE, VIRE AKSELERATÈ A DOUSMAN NAN DIREKSYON OU AK MEN DWAT OU.

- PLIS OU VIRE AKSELERATÈ A, SE PLIS MOTÈ A AP ANGAJE — EPI SE PLIS W AP VWAYAJE VIT.
- POU EVITE OGMANTASYON VITÈS TOUDENKOU, TOUJOU VIRE AKSELERATÈ A PITI PITI.

POU RALANTI: DOUSMAN DIMINYE AKSELERATÈ A.

ENPÒTAN: Toujou repoze pye ou sou pedal yo, menm lè w pa ap pedale. Pa janm monte bisiklèt la ak yo pandye sou kote bisiklèt la.

5.5 Aktive Kontwòl Kwazyè a

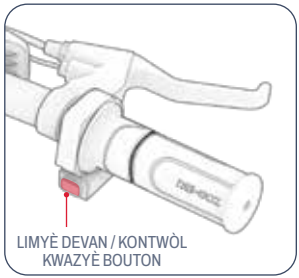

KONTWÒL VITÈS LA BLOKE BISIKLÈT LA NAN YON SÈTEN VITÈS. YON FWA OU METE KONTWÒL VITÈS LA, MOTÈ A AP FÈ TRAVAY LA POU KENBE VITÈS LA — OU PA BEZWEN AKSELERE OSWA PEDALE.

1. SÈVI AK AKSELERATÈ A POU RIVE NAN VITÈS OU VLE A EPI KENBE LI.
2. PEZE BOUTON LIMYÈ DEVAN / KONTWÒL VITÈS LA RAPIDMAN AK GWO POUS MEN DWAT OU.
3. LAGE AKSELERATÈ A, KENBE PYE OU TOUJOU SOU PEDAL YO, EPI PRAN PLEZI NAN WOULIB LA.

POU DEZAKTIVE KONTWÒL KWAZYÈ A: VIRE AKSELERATÈ A DOUSMAN, PEZE YOUN NAN FREN MEN YO, OUBYEN PEZE BOUTON KONTWÒL KWAZYÈ A RAPIDMAN.

5.6 Itilizasyon fren yo

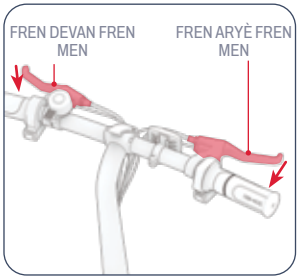

- PEZE YOUN OUBYEN TOUDE FREN MEN YO POU RALANTI.
- PEZE PLIS FÒS POU L RETE NÈT.
- POU EVITE MOUVMAN BRIDSOUKOU, ESEYE PEZE FREN MEN AN(YO) PITI PITI.
  - FREN MEN GÒCH ➔ FREN WOU DEVAN
  - FREN MEN DWAT ➔ FREN WOU DÈYÈ

5.7 Sekirite Kas

SIKLIS LA TA DWE METE YON KAS TOUT TAN.

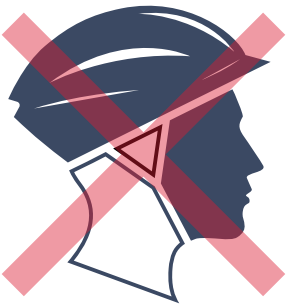

MOVE POZISYONMAN:
FWON AN EKSPOZE.
YON TONBE KA LAKÒZ
NAN BLESI GRAV.



BON POZISYONMAN:
FWON AN KOUVRI
PA KAS LA.

**METE YON KAS, RAD APWOPRIYE, SOULYE, AK EKIPMAN SEKIRITE. EVITE RAD KI KA KOLE NAN OSWA ANBA WOU YO. LI REKÒMANDE POU METE SOULYE FEMEN AK PLAT. METE YON KAS AK EKIPMAN PWOTEKSYON KI APWOUVE PA ASTM F1492 POU EVITE BLESI NAN KA TA GEN YON AKSIDAN.*

5.8 Maksimize Vitès ak Ranje Monte

NAN KONDISYON IDEYAL, DISTANS MAKSIMÒM YON BATRI KI CHAJE NÈT SE 24.1 KM (15 MIL) SI W AP ITILIZE AKSELERATÈ A SÈLMAN. VITÈS MAKSIMÒM NAN SE 25 KM/H (15.5 MPH). PLIS MOTÈ A BEZWEN TRAVAY RÈD, SE PLIS BATRI A AP DECHAJE VIT. FAKTÈ SA YO AP AFEKTE VITÈS AK DISTANS KOTE W AP KONDUI A TOU.

Sifas pou monte:
VWAYAJE SOU YON SIFAS KI GRAJ MANDE PLIS POUVWA MOTÈ PASE MONTE SOU YON SIFAS KI LIS.

Pwa ki ka pote:
- PLIS PWA (KAGO A PLIS PASAJE A) DIMINYE DISTANS KI KA ATENN.
- OU KA ATENN DISTANS AK VITÈS MAKSIMÒM AVÈK YON PWA 165.4 LB (75 KG) OSWA MWENS.

Stil Monte:
- DEMARAJ AK ARÈ SOUVAN AP DIMINYE DISTANS OU KA KONDUI A.
- FÈ PWÒP EFÒ OU POU PEDALE AP DIMINYE PRESYON SOU MOTÈ A EPI OGMANTE DISTANS OU KA MONTE A.

Tanperati lè a:
TANPERATI IDEYAL POU MONTE EPI SERE BISIKLÈT ELEKTRIK LA SE ANT 50°F - 95°F (10°C - 35°C).

Enklinasyon:
MOTÈ A DWE TRAVAY PI RÈD LÈ W AP MONTE YON MÒN PASE SOU TEREN PLAT OSWA DESANN.

Antretyen Batri:
CHAJE BATRI A ALÈ APRE CHAK WOULIB EDE KENBE KAPASITE AK FÒS BATRI A.

ENSTRIKSYON ANTRETYEN POU ITILIZATÈ.

Pran swen Jetson ou a pou l ka kontinye woule san pwoblèm epi an sekirite. Men kijan pou fè sa:

Manyen Jetson ou a

- EVITE EKSPOZE PWODWI OU A GWO VIBRASYON OSWA ENPAK FIZIK ENTANS.
- PA JANM DEMONTE BATRI A.
- KENBE PWODWI OU LWEN DLO AK IMIDITE.
- MONTE SOU SIFAS KI LIS E PLAT POU EVITE LI KRAZE.
- PA JANM POTE PWODWI OU A NAN WOU YO, CHÈZ LA, AK/OSWA GIDON AN.
- FÈ ATANSYON POU OU PA RALE OSWA BLOKE FIL ELEKTRIK KI KONEKTE MOTÈ A AK KONPOZAN GIDON AN.

Enstriksyon Depo

- CHAJE BATRI A NÈT ANVAN OU SERE PWODWI A POU YON BON BOUT TAN.
- LÈ W AP SERE L POU YON BON BOUT TAN, CHAJE BATRI A NÈT YON FWA PA MWA.
- KOUVRI PWODWI A POU PWOTEJE L KONT POUSYÈ.
- SERE PWODWI A ANDEDAN KAY LA NAN YON KOTE KI SÈK NAN YON TANPERATI ANT 50°F - 95°F (10°C - 35°C).

Netwaye Jetson ou a

- SYÈJ AK ANKADREMAN - SIYE AK YON TWAL MOUYE KI PA GEN POUSYÈ OSWA YOUN KI TRANPE NAN ALKÒL. SWIV AK YON TWAL SÈK KI PA GEN POUSYÈ.
- GIDON - SIYE AK YON SAVON DOU AVÈK YON TWAL MOUYE KI PA GEN POUSYÈ. RETIRE SAVON ANPLIS LA AVÈK YON LÒT TWAL MOUYE.
- KONPOZAN WOU YO - SIYE AK YON TWAL MOUYE KI PA GEN POUSYÈ.
- KAWOTCHOU - SIYE AK YON TWAL MOUYE KI PA GEN POUSYÈ. OU KA ITILIZE YON PWODUI POU FINI OSWA NETWAYE KAWOTCHOU TOU.

⚠ AVÈTISMAN: Pa flite oswa aplike dlo dirèkteman sou pwodwi a. Dlo ka domaje fil elektrik yo, konpatiman batri a, ak limyè yo, epi tou deteryore chasi a—tout bagay sa yo ka lakòz yon fonksyònman ki ka mete sekirite siklis la an danje.

⚠ Prekosyon pou batri

PWODUI OU A GEN YON PIL ITYÒM-ION. FÈ ATANSYON LÈ W AP MANYEN L.

- KENBE PWODWI A LWEN DIFE AK CHALÈ TWÒP.
- EVITE GWO CHÒK FIZIK, GWO VIBRASYON, OSWA ENPAK.
- PWOTEJE PWODWI A KONT DLO OSWA IMIDITE.
- PA METE OSWA SERE PWODWI A AN PIL SOU OSWA ANBA LÒT OBJÈ.
- PA DEMONTE PWODWI A OSWA BATRI LI.
- PA JETE PWODWI A NAN FATRA ÒDINÈ. POTE PWODWI A NAN YON SANT ESPESYAL POU FATRA ELEKTWONIK OSWA YON SANT RESIKLAJ PIL. POU PLIS ENFÒMASYON SOU SIT JETE FATRA KI TOUPRE W LA, KONTAKTE MINISIPALITE LOKAL OU A OSWA YON KONPAYI KI RANMASE FATRA.
- SI BATRI PWODWI A CHO OSWA LI MONTRE SIY SURCHOF, LI DEGAJE YON ODÈ OSWA YON SON DWÒL, LI GEN YON KOULE LIKID OSWA GAZ, OSWA LI CHANJE FÒM OSWA KOULÈ, IMEDYATMAN:
  1. SI W AP ITILIZE PWODWI A, SISPANN ITILIZE LI IMEDYATMAN. RETIRE KAB CHAJE A NAN PWODWI A SI LI BRANCHE.
  2. SISPANN SÈVI AK PWODWI A.
  3. SI LI AN SEKIRITE POU FÈ SA, DEPLASE PWODWI A NAN YON ESPAS VID EPI LWEN NENPÒT BAGAY KI KA PRAN DIFE.
  4. RELE SÈVIS IJANS LOKAL OU A POU JWENN ASISTANS.
  5. LAVE JE YO OSWA ZÒN PO KI TE AN KONTAK AK LIKID ELEKTWOLIT BATRI A KI AP KOULE A BYEN AVÈK DLO PWÒP K AP KOULE EPI CHÈCHE SWEN MEDIKAL ADISYONÈL.
- SI GEN NENPÒT PWOBLÈM AK BATRI A, KONTAKTE EKIP SWEN JETSON AN.

KONEKTE AVÈK NOU.

RIDEJETSON.COM/SIPÒ
RIDEJETSON.COM/CHAT

1-844-585-7462

Pa bliye swiv @ridejetson sou rezo sosyal yo pou w aprann sou òf fantastik, kado, ak tout dènye nouvèl Jetson yo.

OU RENMEN WOULIB OU A?

Kite yon revizyon nan ridejetson.com/reviews.
Nou pa ka tann pou nou tande nouvèl ou!
#MakeMoves




JETSON

آپ کی سواری کے لیے ایک گائیڈ۔

اہم:
غور سے پڑھیں اور برقرار رکھیں
مستقبل کے حوالہ کے لئے۔



نمایاں RackIt اسمارٹ کارگو سسٹم

JETSON

BOLT PRO X

ایک کی ئی اب کرٹ کی ل۔

ماڈل SKU(S): JBLTPX-BLK

ہمارے اوپر دو سواری کے قوانین:

محفوظ رہیں۔
مزہ کرو!

YUEYANG، چین میں تیار
TURIDE TECH LLC کے ذریعے درآمد کردہ۔
PO باکس 461، جرسی سٹی، NJ 07302-9998

تاریخ کوڈ: 07/2025
دستاویز ایڈیشن: V2.0
چین میں بنایا گیا ہے۔

© 2025، TURIDE TECH. تمام حقوق محفوظ ہیں۔ TURIDE TECH LLC کے لیے تیار کردہ۔
JETSON® ایک رجسٹرڈ ٹریڈ مارک ہے جو JETSTREAM BRANDS LLC کے لائسنس کے تحت استعمال ہوتا ہے۔
اس دستاویز کا کوئی حصہ، بشمول شکل، گرافکس، اور ڈیزائن، کسی بھی شکل میں یا کسی بھی طریقے سے دوبارہ تیار یا منتقل نہیں کیا جا سکتا ہے۔

مشمولات

حفاظتی انتباہات 4
وارنٹی کوریج اور پروڈکٹ رجسٹریشن 7
1. آپ کے پروڈکٹ کے بارے میں
1.1 پروڈکٹ کا جائزہ 8
1.2 باکس میں کیا ہے۔ 10
1.3 پروڈکٹ کی تفصیلات 11
1.4 آن لائن وسائل 11
2. تنصیب کی ہدایات
2.1 ابتدائی نوٹس 12
2.2 سوار کی مناسبیت 12
2.3 ہینڈل بار کو کھولنا اور تہ کرنا 13
2.4 سیٹ کو جوڑنا 15
2.5 پیڈل کو جوڑنا 16
2.6 بیل کو محفوظ کرنا 17
2.7 فرنٹ ریفلیکٹر کو محفوظ کرنا 17
2.8 بیٹری چارج کرنا 18
3. سواری کی تیاری
3.1 سواری سے پہلے کے حفاظتی چیکس 20
3.2 ٹائر کی افراط زر اور دباؤ 21
3.3 بریکوں کو چیک کرنا اور ایڈجسٹ کرنا 22
3.4 ہینڈل بار کی گردش کو ایڈجسٹ کرنا 24
3.5 سیٹ کی جگہ تبدیل کرنا 25
4. آپریٹنگ ہدایات
4.1 پاور آن اور آف کرنا 26
4.2 بیٹری چارج لیول چیک کرنا 27
4.3 ہیڈلائٹ کا استعمال 27
4.4 گھنٹی کا استعمال 27
4.5 کِک اسٹینڈ کا استعمال 27
4.6 RackIt اسمارٹ کارگو سسٹم ریک کا استعمال 28
5. منتقلی اور ذخیرہ کرنے کی ہدایات
5.1 اپنی ای بائک پر سوار ہونا 30
5.2 الیکٹرانک پیڈل اسسٹنس کا استعمال 30
5.3 روایتی بائیک چلانا 30
5.4 تھروٹل کا استعمال 31
5.5 کروز کنٹرول کو چالو کرنا 31
5.6 بریک کا استعمال 31
5.7 ہیلمٹ کی حفاظت 32
5.8 رفتار اور سواری کی حد کو زیادہ سے زیادہ کرنا 33
صارف کی بحالی کی ہدایات 34
ہمارے ساتھ جڑیں۔ 36

حفاظتی انتباہات۔

ان ہدایات کو برقرار رکھیں۔

آگ لگنے یا افراد کو چوٹ لگنے کے خطرے سے متعلق ہدایات اور اہم حفاظتی ہدایات

- استعمال کرنے سے پہلے، براہ کرم صارف دستی اور حفاظتی انتباہات کو احتیاط سے پڑھیں، اور یقینی بنائیں کہ آپ تمام حفاظتی ہدایات کو سمجھتے اور قبول کرتے ہیں۔ صارف غلط استعمال کی وجہ سے ہونے والے کسی بھی نقصان یا نقصان کا ذمہ دار ہوگا۔
- **درست چارجر استعمال کرنے میں ناکامی کے نتیجے میں آگ اور دھماکہ ہو سکتا ہے، جس کے نتیجے میں املاک کو نقصان، چوٹ اور موت ہو سکتی ہے۔**
- آپریشن کے ہر چکر سے پہلے، آپریٹر مینوفیکچرر کی طرف سے بیان کردہ پری آپریشن چیک کرے گا: کہ مینوفیکچرر کی طرف سے اصل میں فراہم کیے گئے تمام گارڈز اور پیڈ مناسب جگہ اور قابل خدمت حالت میں ہیں؛ کہ بریکنگ سسٹم ٹھیک سے کام کر رہا ہے؛ کہ کوئی بھی اور تمام ایکسل گارڈز، چین گارڈز، یا مینوفیکچرر کی طرف سے فراہم کردہ دیگر کور یا گارڈز اپنی جگہ اور قابل خدمت حالت میں ہیں؛ یہ کہ ٹائر اچھی حالت میں ہیں، مناسب طریقے سے فلایا ہوا ہے، اور کافی چلنا باقی ہے۔ جس علاقے میں پروڈکٹ کو چلایا جانا ہے وہ محفوظ اور محفوظ آپریشن کے لیے موزوں ہونا چاہیے۔
- اجزاء کو مینوفیکچرر کی تصریحات کے مطابق برقرار رکھا جائے گا اور مرمت کی جائے گی اور ڈیلرز یا دیگر ہنر مند افراد کے ذریعہ تنصیب کے ساتھ صرف مینوفیکچرر کے مجاز متبادل پرزوں کا استعمال کیا جائے گا۔
- غیر ریچارج ایبل بیٹریوں کو ری چارج کرنے کے خلاف انتباہ۔
- جب موٹر چل رہی ہو تو ہاتھ، پاؤں، بال، جسم کے اعضاء، کپڑوں یا اس سے ملتی جلتی اشیاء کو چلتے ہوئے پرزوں، پہیوں، یا ڈرائیو ٹرین کے رابطے میں آنے کی اجازت نہ دیں۔
- یہ پروڈکٹ بچوں یا افراد کو کم جسمانی، حسی یا ذہنی صلاحیتوں، یا تجربے اور علم کی کمی کے ساتھ استعمال نہیں کرنا چاہئے، جب تک کہ انہیں نگرانی یا ہدایت نہ دی گئی ہو **(IEC 60335-1/A2:2006)**۔
- غیر زیر نگرانی بچوں کو پروڈکٹ کے ساتھ نہیں کھیلنا چاہیے **(IEC 60335-1/A2:2006)**۔
- بالغوں کی نگرانی کی ضرورت ہے۔
- یونٹس کو ریسنگ، سٹنٹ سواری، یا دیگر ہتھکنڈوں کو انجام دینے کے لیے نہیں چلایا جائے گا، جو کنٹرول کھو سکتے ہیں، یا آپریٹر/مسافر کے بے قابو حرکتیں یا رد عمل کا سبب بن سکتے ہیں۔
- کبھی بھی موٹر گاڑیوں کے قریب استعمال نہ کریں۔
- تیز دھوں، نکاسی آب کے جھاڑیوں اور سطح کی اچانک تبدیلیوں سے بچیں۔ اسکوٹر اچانک رک سکتا ہے۔
- پانی، ریت، بجری، مٹی، پتے اور دیگر ملبے والی سڑکوں اور سطحوں سے پرہیز کریں۔ گیلا موسم کرشن، بریک لگانے اور مرئیت کو متاثر کرتا ہے۔
- آتش گیر گیس، بھاپ، مائع، یا دھول کے ارد گرد سواری سے گریز کریں جو آگ کا سبب بن سکتی ہے۔
- آپریٹرز مینوفیکچرر کی تمام سفارشات اور ہدایات پر عمل کریں گے، نیز تمام قوانین اور آرڈیننس کی تعمیل کریں گے؛ پیڈلائٹس کے بغیر یونٹ صرف مرئیت کی مناسب دن کی روشنی کے حالات کے ساتھ چلائے جائیں گے، اور؛ مالکان کی حوصلہ افزائی کی جائے گی کہ وہ لائٹنگ، ریفلیکٹرز، اور کم سواری کرنے والے یونٹس کے لیے لچکدار کھمبوں پر سگنل جھنڈوں کو نمایاں کریں۔
- مندرجہ ذیل حالات والے افراد کو آپریشن نہ کرنے کے لیے خبردار کیا جائے گا: وہ لوگ جن کے دل کی بیماریاں ہیں۔ حاملہ خواتین؛ سر، کمر، یا گردن کی بیماریوں میں مبتلا افراد، یا جسم کے ان حصوں میں پہلے کی سرجری؛ اور کسی بھی ذہنی یا جسمانی حالت والے افراد جو انہیں چوٹ لگنے کا شکار بنا سکتے ہیں یا ان کی جسمانی مہارت یا دماغی صلاحیتوں کو پہچاننے، سمجھنے اور ان پر عمل کرنے کی تمام حفاظتی ہدایات کو تسلیم کرنے اور یونٹ کے استعمال میں موجود خطرات کو سمجھنے کے قابل ہو سکتے ہیں۔
- رات کو سواری نہ کریں۔
- پینے یا نسخے کی دوائی لینے کے بعد سواری نہ کریں۔
- سواری کرتے وقت اشیاء ساتھ نہ رکھیں۔
- پروڈکٹ کو کبھی بھی ننگے پاؤں نہ چلائیں۔
- ہمیشہ جوتے پہنیں اور جوتوں کے تسمے باندھ کر رکھیں۔
- یقینی بنائیں کہ آپ کے پیر ہمیشہ ڈیک پر محفوظ طریقے سے رکھے گئے ہیں۔

- آپریٹرز کو ہمیشہ مناسب حفاظتی لباس کا استعمال کرنا چاہیے، جس میں ہیلمٹ شامل ہے لیکن ان تک محدود نہیں، مناسب سرٹیفکیشن کے ساتھ، اور مینوفیکچرر کی طرف سے تجویز کردہ کوئی دوسرا سامان: ہمیشہ حفاظتی سامان جیسے ہیلمٹ، گھٹنے کے پیڈ، اور کہنی کے پیڈ پہنیں۔
- ہمیشہ پیدل چلنے والوں کو راستہ دیں۔
- سامنے کی چیزوں سے ہوشیار رہیں اور آپ سے دور رہیں۔
- سواری کرتے وقت خلفشار کی اجازت نہ دیں، جیسے فون کا جواب دینا یا کسی دوسری سرگرمیوں میں مشغول ہونا۔
- مصنوعات پر ایک سے زیادہ افراد سوار نہیں ہوسکتے ہیں۔
- جب آپ پروڈکٹ کو دوسرے سواروں کے ساتھ سوار کرتے ہیں، تو تصادم سے بچنے کے لیے ہمیشہ محفوظ فاصلہ رکھیں۔
- موڑتے وقت اپنا توازن برقرار رکھنا یقینی بنائیں۔
- غلط طریقے سے ایڈجسٹ شدہ بریکوں کے ساتھ سواری خطرناک ہے اور اس کے نتیجے میں سنگین چوٹ یا موت واقع ہو سکتی ہے۔
- آپریٹنگ کے دوران بریک گرم ہو سکتی ہے، اپنی ننگی جلد سے بریک کو مت چھونا۔
- بہت سخت یا بہت زیادہ اچانک بریک لگانے سے وہیل بند ہو سکتی ہے، جس سے آپ کنٹرول کھو سکتے ہیں اور گر سکتے ہیں۔ اچانک یا زیادہ بریک لگانے سے چوٹ یا موت واقع ہو سکتی ہے۔
- اگر بریک ڈھیلی ہو جاتی ہے، تو براہ کرم مسدس رنچ، سکریو ڈرایور، یا دوسرے قابل اطلاق آلے کے ساتھ ایڈجسٹ کریں، یا براہ کرم Jetson کیئر ٹیم سے رابطہ کریں۔
- پھٹے یا ٹوٹے ہوئے حصوں کو فوری طور پر تبدیل کریں۔
- سواری سے پہلے چیک کریں کہ آیا تمام حفاظتی لیبل اپنی جگہ پر ہیں اور سمجھ گئے ہیں۔
- مالک اس مظاہرے کے بعد یونٹ کے استعمال اور آپریشن کی اجازت دے گا کہ اس طرح کے آپریٹرز استعمال سے پہلے یونٹ کے تمام اجزاء کو سمجھ سکتے اور چلا سکتے ہیں۔
- مناسب تربیت کے بغیر سواری نہ کریں۔ تیز رفتار، ناہموار خطوں یا ڈھلوانوں پر سواری نہ کریں۔ کرتب نہ کریں یا اچانک مڑیں۔
- انڈور استعمال کے لیے تجویز کردہ۔
- UV شعاعوں، بارش اور عناصر کی طویل نمائش سے انکلوژر مواد کو نقصان پہنچ سکتا ہے، استعمال میں نہ ہونے پر گھر کے اندر اسٹور کریں۔
- ذاتی ای-موبلٹی ڈیوائسز اونچائی والے مقامات پر استعمال کے لیے نہیں ہیں جنہیں برقی سرکٹس میں برقی تاروں کے درمیان کلیئرنس میں اضافہ کی ضرورت ہوتی ہے، اس بات کی نشاندہی کرتے ہیں کہ وہ سطح سمندر سے 2,000 میٹر سے زیادہ بلندی پر استعمال کے لیے نہیں ہیں۔
- صرف وہی بیٹری استعمال کریں جو مینوفیکچرر کی طرف سے بتائی گئی ہے۔
- استعمال میں نہ ہونے پر گھر کے اندر اسٹور کریں۔ چارجنگ کے دوران یا ڈرائیونگ کے استعمال میں نہ ہونے کے دوران گھر کے اندر ہی نکل جائیں۔
- وارننگ - آگ کا خطرہ - صارف کے ذریعہ کسی بھی حصے کی مرمت نہیں کی جاسکتی ہے۔
- وارننگ - آگ اور الیکٹرک شاک کا خطرہ - صارف کے قابل خدمت حصے نہیں ہیں۔
- احتیاط: آگ لگنے کا خطرہ
- سوار کا وزن 220 پونڈ سے زیادہ نہیں ہونا چاہیے۔ 99.8 کلوگرام

ترمیمات

Jetson Care ٹیم کی ہدایت کے بغیر یونٹ یا یونٹ کے کسی بھی اجزاء کو جدا کرنے، ترمیم کرنے، مرمت کرنے یا تبدیل کرنے کی کوشش نہ کریں۔ یہ کسی بھی وارنٹی کو باطل کر دے گا، اور خرابی کا باعث بن سکتا ہے جو چوٹ کا سبب بن سکتا ہے۔

اضافی آپریشن احتیاطی تدابیر

جب پروڈکٹ آن ہو اور پہیے حرکت میں ہوں تو اسے زمین سے نہ اٹھائیں۔ اس کے نتیجے میں پہیے آزادانہ طور پر گھوم سکتے ہیں، جو آپ کو یا آس پاس کے دوسروں کو چوٹ پہنچا سکتے ہیں۔ پروڈکٹ کو آن یا آف نہ کریں، اور اسے استعمال کرتے وقت چھلانگ نہ لگائیں۔ آپریشن کے دوران ہمیشہ اپنے پیروں کو فٹ ریسٹ پر مضبوطی سے لگائے رکھیں۔ استعمال کرنے سے پہلے ہمیشہ بیٹری چارج چیک کریں۔

استعمال شدہ بیٹری کو ضائع کرنا



بیٹری میں خطرناک مادے ہوسکتے ہیں جو ماحول اور انسانی صحت کو خطرے میں ڈال سکتے ہیں۔ بیٹری اور/یا پیکیجنگ پر نشان زد یہ علامت بتاتی ہے کہ استعمال شدہ بیٹری کو میونسپل فضلہ نہیں سمجھا جائے گا۔ بیٹریوں کو ری سائیکلنگ کے لیے مناسب جمع کرنے کے مقام پر تھکانے لگانا چاہیے۔ اس بات کو یقینی بنا کر کہ استعمال شدہ بیٹریوں کو صحیح طریقے سے ضائع کیا جائے، آپ ماحول اور انسانی صحت کے لیے ممکنہ منفی نتائج کو روکنے میں مدد کریں گے۔ مواد کی ری سائیکلنگ سے قدرتی وسائل کے تحفظ میں مدد ملے گی۔ استعمال شدہ بیٹریوں کی ری سائیکلنگ کے بارے میں مزید معلومات کے لیے، براہ کرم اپنی مقامی میونسپلٹی ویسٹ ڈسپوزل سروس سے رابطہ کریں۔

انتباہ:

اس پروڈکٹ کو استعمال کرتے وقت ہمیشہ بنیادی احتیاطی تدابیر پر عمل کریں، بشمول درج ذیل:

(A) مصنوعات کو استعمال کرنے سے پہلے تمام ہدایات پڑھیں۔

(B) چوٹ کے خطرے کو کم کرنے کے لیے، جب پروڈکٹ کو بچوں کے قریب استعمال کیا جائے تو سخت نگرانی ضروری ہے۔

(C) مصنوعات میں انگلیاں یا ہاتھ نہ ڈالیں۔

(D) اگر لچکدار پاور کیبل یا آؤٹ پٹ کیبل کچلی گئی ہو، موصلیت ٹوٹ گئی ہو، یا نقصان کے کوئی اور اشارے ہوں تو اس پروڈکٹ کا استعمال نہ کریں۔

(E) تمام آلات کے لیے۔ ہدایات میں درج ہونا چاہیے: یہ آلات 10°C) -14°F) سے کم یا 40°C) 104°F) سے زیادہ محیطی درجہ حرارت میں استعمال کے لیے نہیں ہے۔

(F) تمام آلات کے لیے، ہدایات میں یہ معلومات شامل ہونی چاہیے:
بیٹری کو اس وقت چارج کرنے کے لیے ڈیزائن کیا گیا ہے جب محیطی درجہ حرارت 0°C) 32°F) اور 40°C) 104°F) کے درمیان ہو۔ جب محیطی درجہ حرارت اس حد سے باہر ہو تو بیٹری کو کبھی بھی چارج نہ کریں۔

کیلیفورنیا کی تجویز 65

انتباہ:

یہ پراڈکٹ آپ کو کیڈمیم سمیت کیمیکلز سے بے نقاب کر سکتی ہے، جو ریاست کیلیفورنیا میں کینسر اور پیدائشی نقائص یا دیگر تولیدی نقصان کا سبب بنتی ہے۔
مزید معلومات کے لیے جائیں:
.WWW.P65WARNINGS.CA.GOV

تعمیل کا نوٹس

یہ آلہ FCC قواعد کے حصہ 15 کی تعمیل کرتا ہے۔ آپریشن مندرجہ ذیل دو شرائط کے ساتھ مشروط ہے: (1) یہ آلہ نقصان دہ مداخلت کا سبب نہیں بن سکتا، اور (2) اس آلہ کو موصول ہونے والی کسی بھی مداخلت کو قبول کرنا چاہیے، بشمول مداخلت جو ناپسندیدہ آپریشن کا سبب بن سکتی ہے۔ انتباہ: اس یونٹ میں تبدیلیاں یا ترمیمات جو تعمیل کے لیے ذمہ دار فریق کی طرف سے واضح طور پر منظور نہیں کی گئی ہیں، صارف کے آلات کو چلانے کا اختیار ختم کر سکتی ہیں۔

نوٹ: اس سامان کی جانچ کی گئی ہے اور FCC قواعد کے حصہ 15 کے مطابق کلاس B ڈیجیٹل ڈیوائس کی حدود کی تعمیل کرتے ہوئے پایا گیا ہے۔ یہ حدود رہائشی تنصیب میں نقصان دہ مداخلت کے خلاف معقول تحفظ فراہم کرنے کے لیے بنائی گئی ہیں۔ یہ سامان ریڈیو فریکوئنسی توانائی پیدا کرتا ہے، استعمال کرتا ہے اور اس کو خارج کر سکتا ہے اور، اگر انسٹال اور ہدایات کے مطابق استعمال نہ کیا جائے تو، ریڈیو مواصلات میں نقصان دہ مداخلت کا سبب بن سکتا ہے۔ تاہم، اس بات کی کوئی ضمانت نہیں ہے کہ کسی خاص تنصیب میں مداخلت نہیں ہوگی۔ اگر یہ سامان ریڈیو یا ٹیلی ویژن کے استقبالیہ میں نقصان دہ مداخلت کا باعث بنتا ہے، جس کا تعین آلات کو آف اور آن کر کے کیا جا سکتا ہے، تو صارف کی حوصلہ افزائی کی جاتی ہے کہ وہ درج ذیل میں سے ایک یا زیادہ اقدامات کے ذریعے مداخلت کو درست کرنے کی کوشش کریں۔

- وصول کرنے والے اینٹینا کو دوبارہ ترتیب دیں یا دوبارہ منتقل کریں۔
- سامان اور وصول کنندہ کے درمیان علیحدگی میں اضافہ کریں۔
- سامان کو کسی ایسے سرکٹ پر آؤٹ لیٹ سے جوڑیں جس سے ریسور جڑا ہوا ہے۔
- مدد کے لیے ڈیلر یا کسی تجربہ کار ریڈیو/ٹی وی ٹیکنیشن سے مشورہ کریں۔
- کلاس B FCC کی حدود کی تعمیل کو یقینی بنانے کے لیے اس یونٹ کے ساتھ شیلڈ کیبلز کا استعمال کیا جانا چاہیے۔

انتباہ:

درج ذیل ہدایات پر عمل کرنے میں ناکامی کے نتیجے میں بچے یا دوسروں کو چوٹ پہنچ سکتی ہے۔

- اسمبلی کے دوران چھوٹے حصوں کو بچوں سے دور رکھیں۔
- لوازمات کو ایک بالغ کے ذریعہ جمع اور پٹا دیا جانا چاہئے۔
- نقصان کے لئے اکثر مصنوعات کا معائنہ کریں۔

*** بالغوں کی اسمبلی کی ضرورت ہے۔**

انتباہ:

چوٹ کے خطرے کو کم کرنے کے لیے، بالغوں کی نگرانی کی ضرورت ہے۔ سڑکوں پر، موٹر گاڑیوں کے قریب، کھڑی جھکاؤ یا سیڑھیوں پر یا اس کے قریب، سوئمنگ پول یا پانی کے دیگر ذخائر میں استعمال نہ کریں۔ ہمیشہ جوتے پہنیں، اور کبھی بھی 1 سے زیادہ سوار کی اجازت نہ دیں۔

وارنٹی کوریج اور پروڈکٹ رجسٹریشن۔

جنرل لمیٹڈ وارنٹی

آپ کی نئی JETSON پروڈکٹ کو مواد اور کاریگری میں نقائص کے خلاف ضمانت دی گئی ہے جیسا کہ اشارہ کیا گیا ہے۔ RIDEJETSON.COM/WARRANTY اصل خوردہ خریداری کی تاریخ سے وقت کی ایک مدت کے لیے جب JETSON کے صارف دستورالعمل کے مطابق استعمال کیا جائے (حوالہ RIDEJETSON.COM/SUPPORT)۔ **اس وارنٹی کے تحت، آپ اپنے دعوے JETSON کو بھیجنے کے قابل ہو جائیں گے یہاں تک کہ ان حالات میں بھی جب آپ نے ہمارے مجاز خوردہ فروشوں میں سے ایک سے JETSON پروڈکٹ خریدا ہو۔** ہماری وارنٹی کی مکمل شرائط پڑھنے کے لیے، ملاحظہ کریں۔RIDEJETSON.COM/WARRANTY۔

پروڈکٹ رجسٹریشن

اپنے نئے JETSON کو رجسٹر کریں تاکہ آپ کو پرسنلائزڈ پروڈکٹ اور وارنٹی سپورٹ کی طرف تیزی سے ٹریک کیا جا سکے۔ پر اپنی حرکت کریں۔RIDEJETSON.COM/PAGES/REGISTRATION۔

اپنی مصنوعات کو استعمال کرنے کے لیے
وارنٹی یا وارنٹی کوریج کے بارے میں پوچھ گچھ کریں، ہم
سے براہ راست رابطہ کریں۔

www.ridejetson.com

1. کے بارے میں آپ کی پروڈکٹ۔

1.1 پروڈکٹ کا جائزہ

1. ہینڈل بار
   A. بائیں ہینڈ بریک
   B. ہینڈل بار کلیمپ
   C. فرنٹ ریفلیکٹر
   D. بیٹری انڈیکیٹر لائٹس
   E. دائیں ہینڈ بریک
   F. پاور بٹن
   G. گھنٹی
   H. کروز کنٹرول/ہیڈ لائٹ بٹن
   I. ایکسلریشن تھروٹل
2. تنا
3. لاکنگ انگوٹھی کے ساتھ فولڈنگ لیچ
4. ہیڈلائٹ
5. وہیل ریفلیکٹر
   (× 2; آگے اور پیچھے)
6. وہیل
   (× 2; آگے اور پیچھے)
7. ڈسک بریک
   (× 2; آگے اور پیچھے)
8. دھول کی ٹوپی کے ساتھ ٹائر والو
   (× 2; آگے اور پیچھے)
9. روکنے والا
   (× 2; آگے اور پیچھے)
10. کور کے ساتھ چارجنگ پورٹ
11. لے جانے والا ہینڈل
12. نشست*
13. سیٹ کلیمپ
14. ریفلیکٹر کے ساتھ پیڈل*
    (× 2; بائیں اور دائیں)
15. پیچھے ریفلیکٹر
16. RACKIT اسمارٹ کارگو سسٹم ریک
    A. عکاس
    B. بنجی ایچمنٹ لوپ (× 2; بائیں اور دائیں)
17. کک اسٹینڈ
18. چارجر
19. چارجنگ کیبل
20. بنجی پٹا

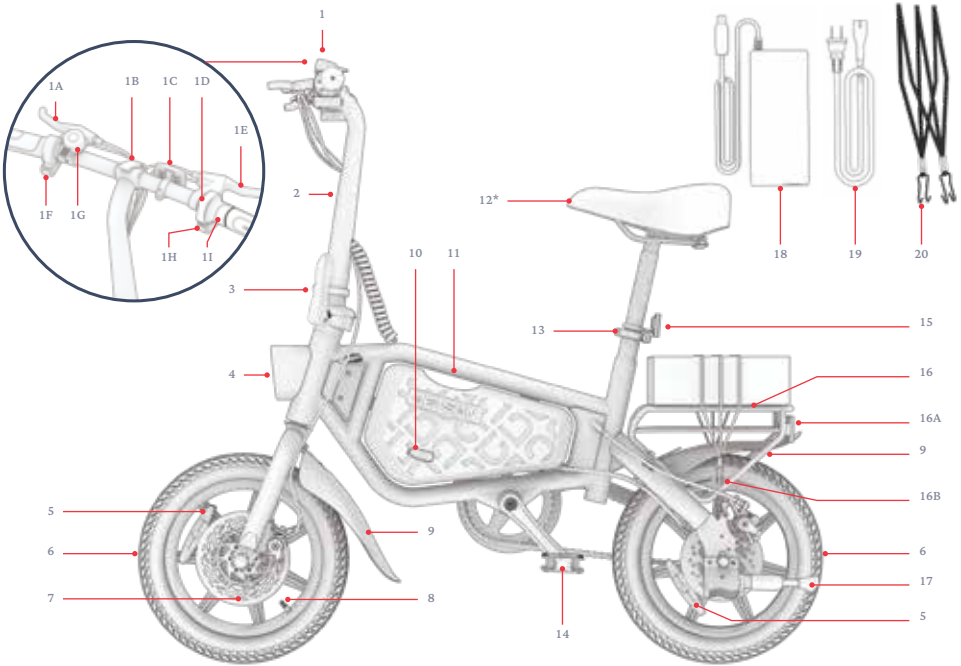

* اسمبلی کی ضرورت ہے۔

نوٹ: تصاویر اصل پروڈکٹ کی ظاہری شکل کی عکاسی نہیں کر سکتی ہیں۔

1.2 باکس میں کیا ہے۔

اسمبلی، ایڈجسٹمنٹ، اور دیکھ بھال کے لئے شامل اوزار:

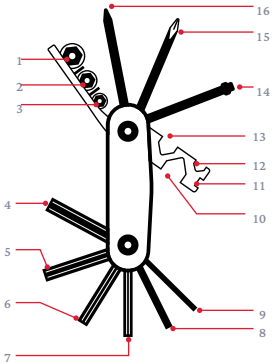

ملٹی ٹول ٹپ کی شناخت:	
1. 10 ملی میٹر ساکٹ	9. 2 ملی میٹر ایلن کلید
2. 9 ملی میٹر ساکٹ	10. 15 ملی میٹر بیکس رنچ
3. 8 ملی میٹر ساکٹ	11. 14 گیج اسپاک رنچ
4. 6MM ایلن کلید	12. 8 ملی میٹر بیکس رنچ
5. 5 ملی میٹر ایلن کلید	13. 10 ملی میٹر بیکس رنچ
6. 4MM ایلن کلید	14. ساکٹ سکرو
7. 3 ملی میٹر ایلن کلید	15. فلپس-ہیڈ سکریو ڈرایور
8. 2.5MM ایلن کلید	16. فلیٹ سر سکریو ڈرایور

- ملٹی ٹول

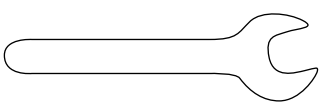

- 15 ملی میٹر اسپینر رنچ

1.4 آن لائن وسائل

ہمارے سب سے زیادہ کے لیے اسکین کریں۔
تازہ کاری شدہ مصنوعات
بورڈنگ مواد
اور سپورٹ وسائل۔

اس صارف دستی کو آن لائن تلاش کریں۔
https://cdn.shopify.com/s/files/1/2530/6734/files/BOLT-PRO-X_MANUAL-web-1749153482743.pdf

ہمارے صارف کتابچے کا مجموعہ یہاں پر تلاش کریں۔
https://ridejetson.com/pages/product-manuals

1.3 پروڈکٹ کی تفصیلات

- وزن کی حد: 220.0 پونڈ | 99.8 کلوگرام
- پروڈکٹ وزن: 43.3 پونڈ | 19.6 کلوگرام
- تجویز کردہ عمر: +12
- پروڈکٹ کے طول و عرض، کھولے گئے:
  44.5 انچ (19.3 × (L انچ (39.4 × (W انچ | (110.0 (H سینٹی میٹر (49.0 × (L سینٹی میٹر (100.0 × (W سینٹی میٹر (H)
- پروڈکٹ کے طول و عرض، فولڈ:
  44.5 انچ (13.6 × (L انچ (26.6 × (W انچ | (110.0 (H سینٹی میٹر (34.5 × (L سینٹی میٹر (67.6 × (W سینٹی میٹر (H)
- ٹائر کا سائز: 12.0 انچ (2.5 × (H انچ (30.5 | (W سینٹی میٹر (6.3 × (H سینٹی میٹر (W)
- زیادہ سے زیادہ رفتار: 15.5 میل فی گھنٹہ* | 25.0 کلومیٹر فی گھنٹہ*
- زیادہ سے زیادہ تھروٹل رینج: 15.0 میل | 24.1 کلومیٹر *, **
- بریک کی قسم: سامنے اور پیچھے کی ڈسک
- بیٹری: 36 وی، 6.0 آہ
- بیٹری کی قسم: لتیم آئن
- موٹر: 350W ***
- چارجر آؤٹ پٹ: 42VDC، 1.5A زیادہ سے زیادہ
- UL سرٹیفکیشن: UL 100 - 240V
- چارج کرنے کا وقت: تقریبا 5 گھنٹے
- تجویز کردہ ٹائر پریشر: 36 - 40 PSI

*مصنوعات کی حد، رفتار، بیٹری کی زندگی، اور دیگر وضاحتیں سوار کی بنیاد پر مختلف ہو سکتی ہیں۔ سواری کے حالات

**جب 165.4 پونڈ لے جانے کا تجربہ کیا جاتا ہے۔ 75.0 کلوگرام، 77.0 °F کے ہوا کے درجہ حرارت میں | 25.0°C، اور 15.5 میل فی گھنٹہ کی رفتار سے | 25.0 کلومیٹر فی گھنٹہ ان شرائط کے بارے میں مزید تفصیلات کے لیے سیکشن 5.8 دیکھیں جو حد کو متاثر کر سکتی ہیں۔

*** چوٹی کی طاقت

.2
تنصیب کی ہدایات۔

2.1 ابتدائی نوٹس

- اپنے ایڈونچر کو ٹھیک سے شروع کریں۔ اس پروڈکٹ کو استعمال کرنے سے پہلے، احتیاط سے صارف کا پورا دستی پڑھیں، بشمول حفاظتی انتباہات۔ یقینی بنائیں کہ آپ سب کو سمجھتے ہیں، قبول کرتے ہیں اور ان پر عمل کرتے ہیں:
  - ڈویلپر کی سفارشات۔
  - حفاظتی ہدایات اور انتباہات۔
  - مقامی سواری اور آپریشنل قوانین اور آرڈیننس۔

- ان باکسنگ کرتے وقت خیال رکھیں۔ تمام پیکیجنگ کو ہٹا دیں اور اسمبلی سے پہلے ای-بائیک کو اس کے کک اسٹینڈ پر سیدھا رکھیں۔ (سیکشن 4.5 کا حوالہ دیں)

- اس مینوئل میں دی گئی ہدایات — دائیں، بائیں، آگے/آگے، اور پیچھے/پیچھے — پر مبنی ہیں جیسا کہ ای بائیک پر بیٹھنے پر سوار انہیں دیکھے گا۔ مثال کے طور پر ای بائیک کا "دائیں طرف" وہ طرف ہے جہاں سوار کا دایاں ہاتھ ہوگا۔

2.2 سوار کی مناسبیت

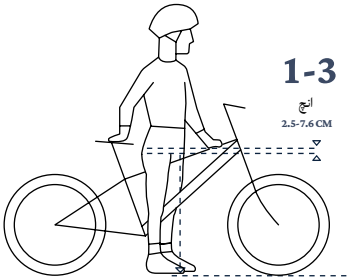

محفوظ اور آرام دہ سواری کے لیے، کم از کم 1-3 انچ (2.5-7.6 سینٹی میٹر) کروٹ اور موٹر سائیکل کے فریم کی اوپری ٹیوب کے درمیان جب سوار دونوں پاؤں زمین پر چپٹے رکھ کر پروڈکٹ کو گھساتا ہے۔

2.3 ہینڈل بار کو کھولنا اور تہ کرنا

کب کھولنا ہے: سیٹ اپ اور سواری کے لیے
کب فولڈ کرنا ہے: اسٹوریج اور ٹرانسپورٹ کے لیے

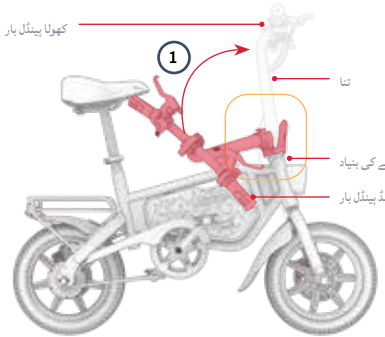

کھولنا:

1. ہینڈل بار کو آہستہ سے اس وقت تک اٹھائیں جب تک کہ تنا تنے کی بنیاد پر عمودی طور پر آرام نہ کرے۔
2. فولڈنگ لیچ کو اس وقت تک دھکیلیں جب تک کہ یہ بند (لچڈ) پوزیشن پر کلک نہ کرے۔
3. لاکنگ رِنگ کے ساتھ کنڈی کو محفوظ کریں: انگوٹھی کو تنے کے گرد گھڑی کی سمت میں گھمائیں جب تک کہ انگوٹھی پر موجود ٹیب لیچ پر موجود ٹیب سلاٹ میں سلائیڈ نہ ہوجائے۔
4. چیک کریں کہ کنڈی اس بات کو یقینی بنا کر محفوظ ہے کہ اسے کھلا نہیں جا سکتا۔

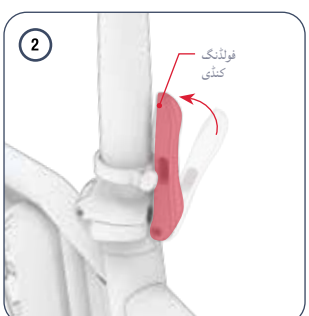

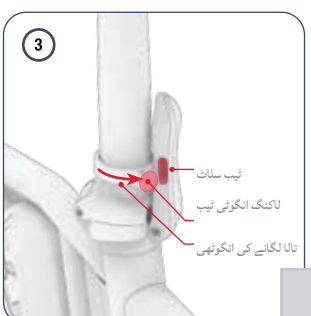



⚠ **اہم:** فولڈنگ لیچ بند اور لاکنگ رِنگ کے ذریعے محفوظ کیے بغیر ای-بائیک کو کبھی نہ چلائیں۔

فولڈ کرنا:

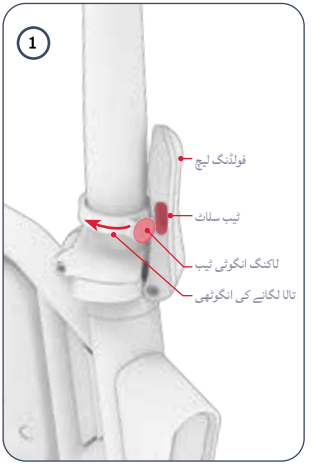

1. تالے کی انگوٹھی کو تنے کے گرد گھڑی کی مخالف سمت میں گھمائیں جب تک کہ فولڈنگ لیچ پر ٹیب سلاٹ سے ٹیب صاف نہ ہوجائے۔

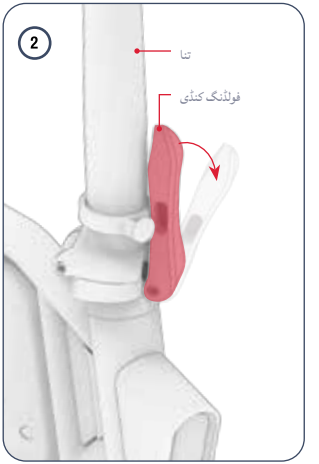

2. تنے کو مضبوطی سے پکڑے رکھیں اور فولڈنگ لیچ کو کھلی کھینچیں (بغیر جوڑا)۔

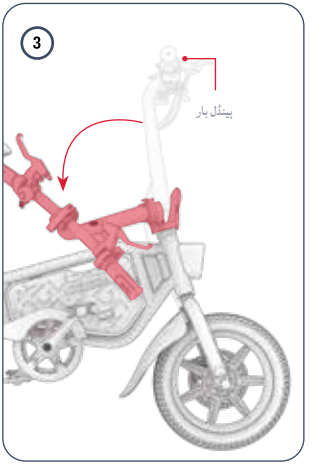

3. پیڈل بار کو فولڈنگ لیچ کے مخالف بائیک کی طرف آہستہ سے نیچے کریں۔

2.4 سیٹ کو جوڑنا

1. سیٹ کلیمپ پر لیچ کھولیں۔
2. سیٹ پوسٹ کے نچلے حصے کے قریب کندہ "کم از کم اندراج" کا نشان تلاش کریں۔
3. موٹر سائیکل کے اوپر والی پوزیشن پر سیٹ رکھیں۔
4. سیٹ پوسٹ کو کلیمپ کے ذریعے اور سیٹ ٹیوب میں اس وقت تک نیچے کریں جب تک کہ "کم از کم اندراج" کا نشان کلیمپ کے نیچے نہ ہو۔ **نوٹ:** اگر کلیمپ کا کھلنا پوسٹ حاصل کرنے کے لیے بہت تنگ ہے، تو آپ کنڈی کو مستحکم رکھتے ہوئے کلیمپ پر نوب کو گھڑی کی مخالف سمت میں موڑ کر اسے چوڑا کر سکتے ہیں۔
5. سیٹ کو مطلوبہ اونچائی پر رکھتے ہوئے، کلیمپ پر لیچ کو بند کریں۔ سیٹ پر نیچے کی طرف دباؤ ڈالنے کے لیے اپنے ہاتھ کا استعمال کریں۔ اگر سیٹ پوسٹ ٹیوب میں مزید نیچے پھسل جائے تو اسے واپس پوزیشن پر لائیں اور نوب کو گھڑی کی سمت موڑ کر کلیمپ کو سخت کریں۔
6. چیک کریں کہ سیٹ محفوظ ہے۔

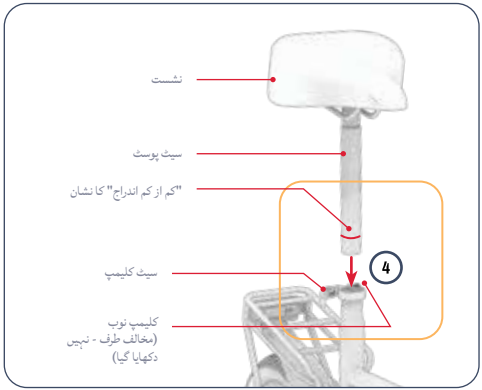



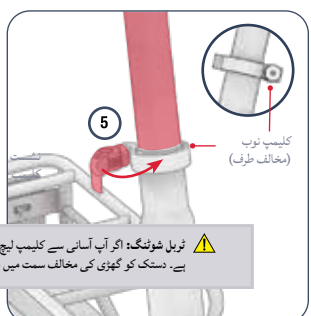



⚠ **ٹریل شوٹنگ:** اگر آپ آسانی سے کلیمپ لیچ کو نہیں کھول سکتے ہیں، تو نوب بہت تنگ ہو سکتا ہے۔ دستک کو گھڑی کی مخالف سمت میں موڑ کر ڈھیلا کریں۔

2.5 پیڈل کو جوڑنا

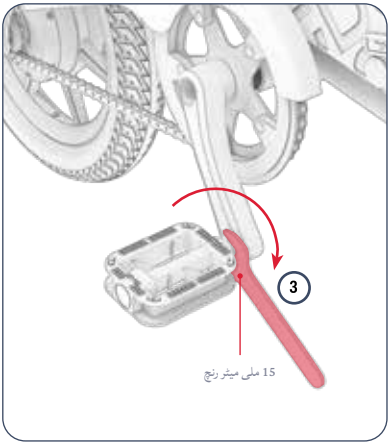

3. رینچ کو داخل کرنے اور پھر کرینک بازو میں اسپنڈل کو سخت کرنے کے لیے استعمال کریں۔
4. چیک کریں کہ صحیح پیڈل محفوظ ہے۔
5. دائیں ("L") پیڈل کے ساتھ اقدامات 2 – 5 کو دہرائیں۔

اہم: دائیں پیڈل پر تکلا ریورس تھریڈڈ ہے اور اسے داخل کرنے اور سخت کرنے کی ضرورت ہے۔
مخالف گھڑی کی سمت موڑ

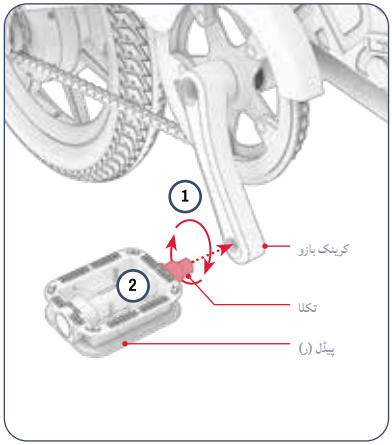

آپ کو 15 ملی میٹر رنچ کی ضرورت ہوگی۔

1. موٹر سائیکل کے دائیں جانب کرینک بازو کے آخر میں سوراخ کے ساتھ "R" کے نشان والے پیڈل پر اسپنڈل کو سیدھ میں کریں۔
2. پیڈل کی بنیاد کو مستحکم رکھیں اور اس بات کا خیال رکھتے ہوئے کہ تکلا سیدھے سوراخ میں داخل ہو، اسپنڈل کو موڑنے کے لیے اپنا دوسرا ہاتھ استعمال کریں۔ **گھڑی کی سمت** کچھ گھومنے کے لئے سوراخ میں۔

2.7 فرنٹ ریفلیکٹر کو محفوظ کرنا

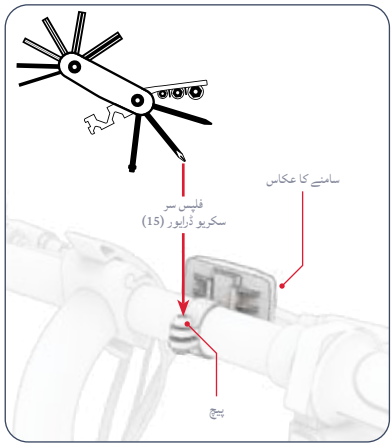

آپ کو ملٹی ٹول کے فلپس ہیڈ سکریو ڈرایور ٹپ (15) کی ضرورت ہوگی۔

1. فرنٹ ریفلیکٹر کلیمپ کو ہینڈل بار کے گرد اس وقت تک گھمائیں جب تک کہ ریفلیکٹر کا رخ موٹر سائیکل کے سامنے نہ ہو۔
2. ریفلیکٹر کو ہینڈل بار کے بیچ کی طرف اس وقت تک سلائیڈ کریں جب تک کہ ریفلیکٹر کلیمپ ہینڈل بار کے موٹے حصے پر چپکا محسوس نہ کریے۔
3. اگر ضروری ہو تو، ملٹی ٹول کے فلپس ہیڈ سکریو ڈرایور ٹپ (15) کے ساتھ سکرو کو گھڑی کی سمت موڑ کر ہینڈل بار پر کلیمپ کو مزید سخت کریں۔

2.6 بیل کو محفوظ کرنا

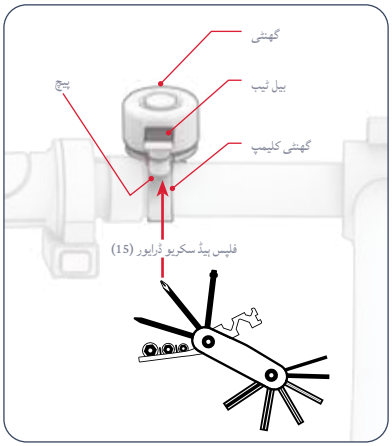

آپ کو ملٹی ٹول کے فلپس ہیڈ سکریو ڈرایور ٹپ (15) کی ضرورت ہوگی۔

1. ملٹی ٹول کے فلپس ہیڈ سکریو ڈرایور ٹپ (15) کے ساتھ 1 - 2 گردشوں کے لیے گھنٹی کے کلیمپ پر سکرو کو ڈھیلا کریں (لیکن نہ ہٹائیں) اسے گھڑی کی مخالف سمت میں موڑ دیں۔
2. گھنٹی کو ہینڈل بار کے گرد گھمائیں جب تک کہ گھنٹی ٹیب ایسی جگہ پر نہ ہو جہاں ہینڈل بار کو پکڑتے ہوئے سوار کے بائیں ہاتھ کے انگوٹھے سے آسانی سے پہنچا جا سکے۔
3. گھنٹی کو اس پوزیشن میں رکھتے ہوئے، سکریو ڈرایور کے ساتھ اسکرو کو گھڑی کی سمت موڑ کر کلیمپ کو سخت کریں۔

2.8 بیٹری چارج کرنا

1. چارجنگ کیبل کو چارجر کے ساتھ جوڑیں۔
2. چارجنگ پورٹ کور کو کھولیں۔ آپ کی ای بائیک۔
3. چارجنگ کیبل کو دیوار میں لگائیں، اور پھر چارجر کو چارجنگ پورٹ میں لگائیں۔
4. جب چارجر پر اشارے کی روشنی سرخ سے سبز ہو جاتی ہے، تو آپ کی بیٹری مکمل چارج ہو چکی ہے۔ چارجر کو چارجنگ پورٹ سے ہٹائیں اور کیبل کو وال آؤٹ لیٹ سے ان پلگ کریں۔
5. چارجنگ پورٹ کور کو بند کریں۔

نوٹ: بیٹری کو مکمل چارج کرنے میں تقریباً 5 گھنٹے لگ سکتے ہیں۔ پہلے استعمال سے پہلے بیٹری کو مکمل طور پر چارج کریں۔

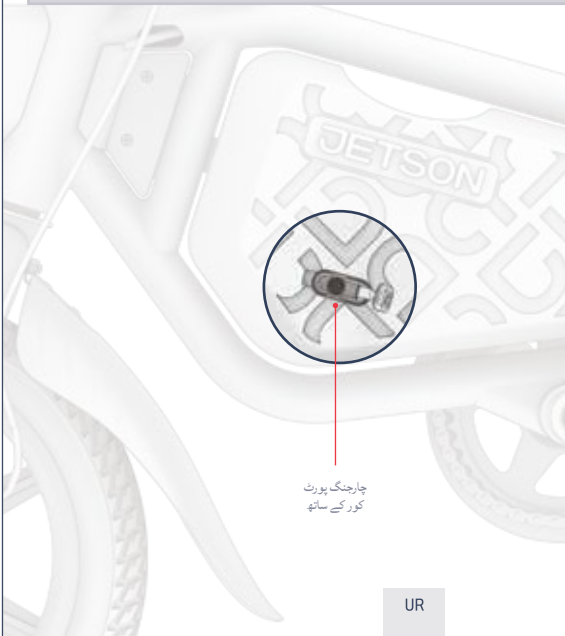

چارجنگ پورٹ
کور کے ساتھ

اہم:

صرف شامل چارجر یا ایک استعمال کریں۔ JY-420150 یا حصہ SKU PJBLTPX-CH کا لیبل لگا ہوا JETSON کے ذریعے براہ راست حاصل کیا گیا۔

⚠ **درست چارجر استعمال کرنے میں ناکامی کے نتیجے میں آگ اور دھماکہ ہو سکتا ہے۔**



یہ مارکنگ کی ایک مثال ہے۔ آپ کا چارجر ہوگا۔

چارجنگ کے اہم نوٹس:

- بیٹری کو فعال طور پر چارج نہ کرتے وقت چارجنگ پورٹ کو ہمیشہ بند رکھیں۔
- جب پروڈکٹ چارج ہو رہی ہو تو اسے کبھی آن نہ کریں۔
- دوبارہ منتقلی کے قابل بجلی کے نلکوں کا استعمال نہ کریں۔
- بیٹری کی بہترین صحت کے لیے، ہر چارجنگ سیشن کے دوران بیٹری کو مکمل طور پر چارج کریں — تقریباً 5 گھنٹے۔
- اپنے پروڈکٹ کو کبھی بھی راتوں رات یا طویل مدت کے لیے چارج کرنے کے لیے مت چھوڑیں۔
- بیٹری کو ہٹانے یا الگ کرنے کی کوشش نہ کریں۔
- چارجنگ محیط درجہ حرارت کی حد: 40°C) 104°F - (0°C) 32°F)
- آپریٹنگ محیط درجہ حرارت کی حد: 40°C) 104°F- (0°C) 32°F)
- پروڈکٹ کو فعال طور پر چارج نہ کرتے وقت چارجنگ پورٹ کور کو ہمیشہ بند رکھیں۔
- اس پروڈکٹ کو استعمال نہ کریں اگر لچکدار پاور کورڈ یا آؤٹ پٹ کیبل بھڑک جائے، موصلیت ٹوٹ گئی ہے، یا نقصان کی کوئی دوسری علامات۔
- چیک کریں کہ چارجر لیبل پر چارجر کا ماڈل نمبر اوپر درج چارجر ماڈل نمبر سے ملتا ہے۔
- چیک کریں کہ چارجر کا لیبل چارجر کو آپ کے JETSON ماڈل کے ساتھ مطابقت رکھتا ہے۔ آپ اپنے JETSON ماڈل کا نام اور SKU پروڈکٹ کے فریم یا اسٹینڈنگ ٹیک کے اوپر، سائیڈ، یا نیچے کی طرف لگے لیبل پر تلاش کر سکتے ہیں۔

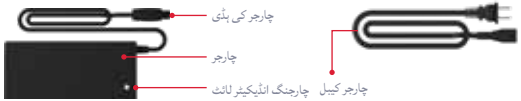

چارجر پر چارجنگ انڈیکیٹر لائٹ:	سرخ روشنی چارج ہو رہا ہے۔	سبز روشنی چارجنگ مکمل

3.
تیاری کر رہا ہے۔
سواری کرنا

3.1 سواری سے پہلے کے حفاظتی چیکس

ہر سفر سے پہلے ان اہم حفاظتی جانچ پڑتال کریں:

بریک:
- اس بات کو یقینی بنائیں کہ بریک صحیح طریقے سے کام کریں تاکہ ہینڈ بریک لیور ہینڈل بار پر محفوظ اور چکنا ہو تاکہ وہ آسانی سے سکیڑیں۔
- اس بات کو یقینی بنائیں کہ بریک پیڈ ٹھیک پہنے ہوئے ہیں، اور یہ کہ وہ مرکز میں ہیں اور روٹر کے ساتھ منسلک ہیں۔

فریم:
- چیک کریں کہ موٹر سائیکل کا فریم اور کانٹا خراب، جھکا یا ٹوٹا نہیں ہے۔
- اس بات کو یقینی بنائیں کہ اسٹیم سے فورک بولٹ زیادہ سخت نہ ہو۔ زیادہ سخت بولٹ خرابی کا باعث بن سکتا ہے جو سوار کی حفاظت کو خطرے میں ڈالتا ہے۔
- چیک کریں کہ ڈرائیو سسٹم ورکنگ آرڈر میں ہے اور فریم کے ساتھ محفوظ طریقے سے منسلک ہے۔

کرینکس اور پیڈل:
- چیک کریں کہ پیڈل محفوظ طریقے سے کرینکس پر سخت ہیں۔
- چیک کریں کہ کرینکس اور ڈرائیو سسٹم موٹر سائیکل کے فریم میں محفوظ طریقے سے سخت ہیں۔

اسٹیئرنگ:
- چیک کریں کہ تنا محفوظ ہے، فولڈنگ لیچ بند ہے اور لاکنگ رنگ سے مضبوط ہے۔
- چیک کریں کہ ہینڈل بار کلیمپ کے ذریعہ پوزیشن میں محفوظ ہے۔

پہیے:
- چیک کریں کہ ٹائر زیادہ پہننے یا نقصان کے آثار نہیں دکھاتے ہیں۔
- اس بات کو یقینی بنائیں کہ ٹائروں کو 36 - 40 PSI کے تجویز کردہ دباؤ کے اندر فلایا گیا ہے۔
- چیک کریں کہ وہیل سپوکس ٹوٹے نہیں ہیں۔
- چیک کریں کہ پہیے کے کنارے خراب یا جھکے ہوئے نہیں ہیں۔
- چیک کریں کہ ایکسل گری دار میوے تنگ ہیں۔

3.2 ٹائر کی افراطِ زر اور دباؤ

آپ کی پہلی سواری سے پہلے کے تجویز کردہ دباؤ کے اندر لانے کے لیے آپ کو ٹائروں میں ہوا شامل کرنے کی ضرورت ہوگی۔ **36 - 40 پی ایس آئی** (پاؤنڈ فی مربع انچ)۔ ہر سواری سے پہلے یہ چیک کرنے کے لیے ایک گیج کا استعمال کریں کہ ٹائر کا پریشر اس حد میں آتا ہے۔

ہوا شامل کرنے کے لیے:

1. ایک پہیے کے ٹائر والو سے ڈسٹ ٹوپی کو گھڑی کی مخالف سمت میں گھما کر ہٹا دیں۔ ایک طرف رکھ دیں۔
2. ٹائر میں ہوا ڈالنے کے لیے اپنے ایئر پمپ پر مینوفیکچرر کی ہدایات پر عمل کریں۔ گیج کے ساتھ وقتاً فوقتاً چیک کریں اور ہوا شامل کرتے رہیں جب تک کہ آپ **36 - 40 PSI** تک نہ پہنچ جائیں۔
3. ایئر پمپ کو ہٹا دیں اور ڈسٹ والو کو گھڑی کی سمت میں گھما کر تبدیل کریں۔
4. دوسرے ٹائر کے ساتھ دہرائیں۔

اہم: اپنی ای بائیک کے ٹائروں کو فلانے کے لیے صرف دستی ایئر پمپ کا استعمال کریں۔ کبھی بھی ایئر کمپریسر استعمال نہ کریں۔ ایسا کرنے سے ٹائر ٹیوبیں پھٹ سکتی ہیں۔

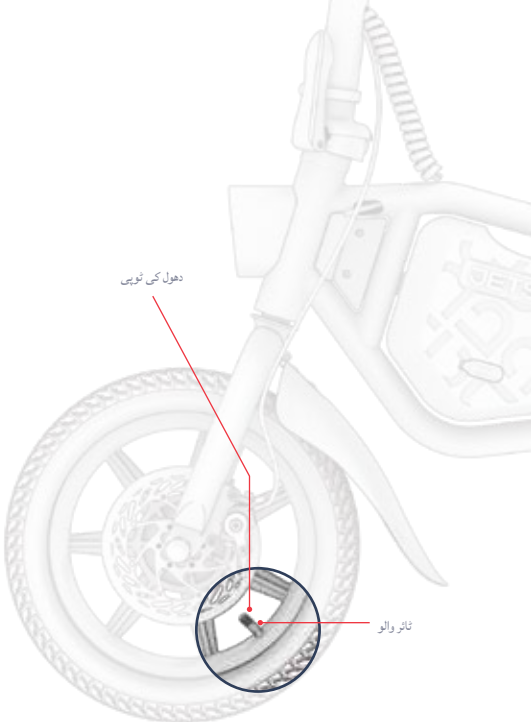

3.3 بریکوں کو چیک کرنا اور ایڈجسٹ کرنا

بریک سیفٹی اور فنکشنلٹی چیک:

اسمبلی کے بعد اور ہر سواری سے پہلے، چیک کریں کہ بریک صحیح طریقے سے اور محفوظ طریقے سے کام کر رہے ہیں تاکہ وہیل کو سست کیا جا سکے اور درج ذیل اقدامات کو انجام دے کر اسے روکا جا سکے۔

1. اپنی موٹر سائیکل کے ساتھ چلیں اور بائیں ہینڈ بریک کو آہستہ سے کھینچیں۔
2. چیک کریں کہ سامنے والا کیلیپر ڈسک پر ٹھیک طرح سے بند ہوتا ہے اور پہیے کی گردش کو سست کرتا ہے۔
3. دہرائیں، بائیں ہینڈ بریک کو زیادہ دباؤ کے ساتھ کھینچیں اور چیک کریں کہ سامنے والا پہیہ رک گیا ہے۔
4. دائیں ہینڈ بریک اور پچھلے پہیے کے ساتھ اقدامات 1 - 3 کو دہرائیں۔

بریک سیفٹی اور فنکشنلٹی چیک:

آپ کو ملٹی ٹول کی 5MM ایلن کی ٹپ (5) کی ضرورت ہو سکتی ہے۔

موٹر سائیکل کی بریکوں کو درست طریقے سے کام کرنے کے لیے تمام عناصر کو درست سیدھ اور جگہ کا تعین کرنے کی ضرورت ہوتی ہے۔ بریک اپریا (یا تو مستقل یا وقفے وقفے سے) سے آنے والی رگڑ یا چیخنے کی آواز ایک اچھا اشارہ ہے کہ کچھ سیدھ سے باہر ہے اور اسے ایڈجسٹ کرنے کی ضرورت ہے۔

شور کی وجہ ممکنہ طور پر ایک غلط ترتیب شدہ کیلیپر ہے، جس کی وجہ سے ان کے اندر بریک پیڈ ڈسک کے خلاف رگڑتے ہیں یہاں تک کہ جب کیلیپر کھلا ہو۔ پیڈز کو ڈسک کے ساتھ صرف اس وقت رابطہ کرنا چاہیے جب کیلیپر بند ہو کیونکہ ہینڈ بریک کھینچ لیا گیا ہے۔

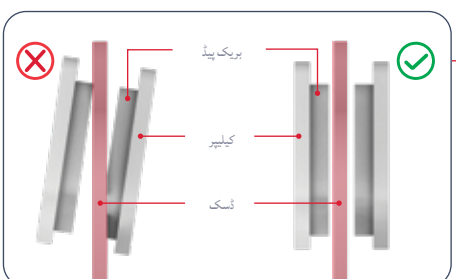

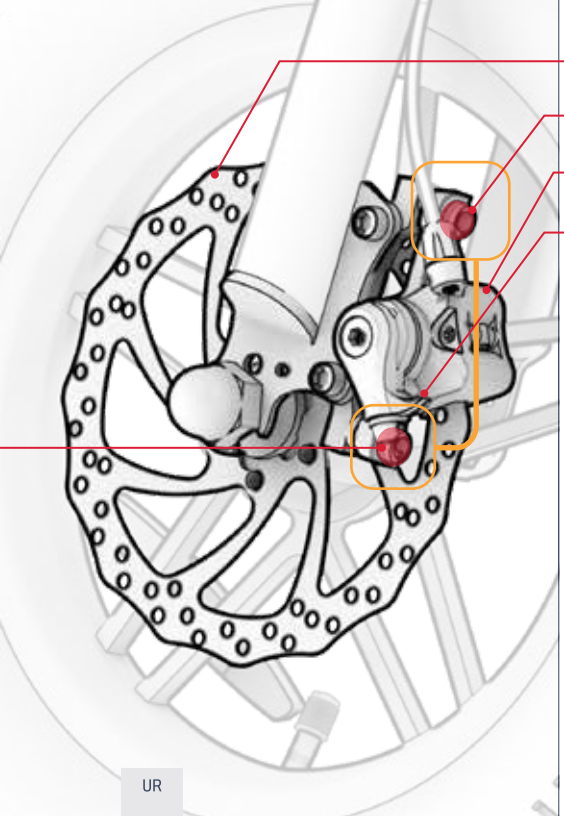

بریک کیلیپر کو ایڈجسٹ کرنا:

1. بریک پر جس کو ایڈجسٹ کرنے کی ضرورت ہے، کیلیپر، بریک پیڈ اور ڈسک کا پتہ لگائیں۔
2. موٹر سائیکل کے اس پہیے کو اٹھائیں اور اسے گھمائو۔ ڈسک کو بریک پیڈ کے درمیان گھومتے ہوئے دیکھیں، اور دیکھیں کہ کون سا پیڈ ڈسک کے خلاف رگڑ رہا ہے۔
3. موٹر سائیکل کو کک اسٹینڈ پر آرام کریں۔ (سیکشن 4.5 دیکھیں)۔
4. وہیل کے پچھلے حصے سے کیلیپر کو دیکھتے وقت، اوپر والے بولٹ اور کیلیپر کے نیچے بولٹ کو تلاش کریں۔ ہر بولٹ کے لیے 5 ملی میٹر ایلن کی کو 4 - 5 گردشوں کے لیے گھڑی کی سمت موڑ کر استعمال کریں۔
5. کیلیپر کو سیدھ سے باہر منتقل کریں جب تک کہ درج ذیل شرائط پوری نہ ہوجائیں:
   - پیڈ کے سب سے اوپر ڈسک کے کنارے کے ساتھ منسلک ہیں۔
   - کسی بھی پیڈ کا کوئی حصہ ڈسک کو چھو نہیں رہا ہے۔
   - پیڈ ڈسک کے متوازی ہیں۔
6. مطلوبہ پوزیشن میں کیلیپر کے ساتھ، ایک بولٹ کو مکمل طور پر سخت کریں اور پھر دوسرے کو ایلن کی کے ساتھ گھڑی کی سمت موڑ دیں۔
7. چیک کریں کہ کیلیپر محفوظ ہے اور بریک سیفٹی اور فنکشنلٹی چیک (سیکشن 3.3 کا آغاز) دوبارہ کریں۔

3.4 ہینڈل بار کی گردش کو ایڈجسٹ کرنا

ہینڈل بار کو تھوڑا آگے یا پیچھے کی طرف گھمایا جا سکتا ہے تاکہ اس پر موجود تمام خصوصیات اور افعال مثالی پوزیشن میں ہوں۔ سواری کے دوران ان تک آسانی سے پہنچنا چاہیے اور ہر صارف کے لیے نظر کی لائن میں مثالی طور پر زاویہ ہونا چاہیے۔ ہینڈ بریک کو خاص طور پر ایسے زاویے پر بیٹھنا چاہیے جس پر وہ آسانی سے گرفت میں ہوں۔

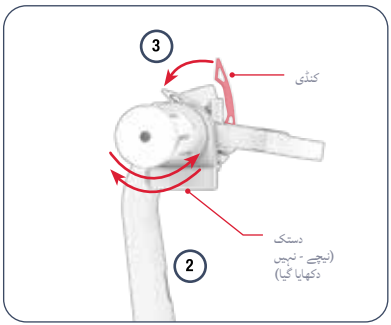

2. ہینڈل بار کو تبدیل کرنے کے لیے اسے آگے یا پیچھے گھمائیں۔
3. ہینڈل بار کو نئی پوزیشن میں رکھتے ہوئے، کنڈی کو بند کرنے کے لیے دوسرے ہاتھ کا استعمال کریں۔

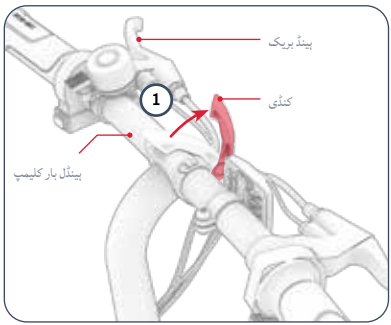

1. ہینڈل بار کلیمپ پر لیچ کھولیں۔

ٹربل شوٹنگ: اگر ہینڈل بار کلیمپ بند ہونے سے محفوظ نہیں رہتا ہے، تو آپ کو کلیمپ کو سخت کرنے کی ضرورت پڑسکتی ہے۔ سب سے پہلے، کلیمپ کنڈی کھولیں۔ پھر، انگلی سے دستک کو کچھ گھماؤ کے لیے گھڑی کی سمت موڑ کر سخت کریں، اور کلیمپ لیچ کو دوبارہ بند کریں۔ اگر آپ آسانی سے کنڈی کو بند نہیں کر سکتے ہیں، تو نوب بہت تنگ ہو سکتا ہے۔ ½ گھومنے کے لئے اسے گھڑی کی مخالف سمت میں موڑ کر دستک کو تھوڑا سا ڈھیلا کریں۔

3.5 سیٹ کی جگہ تبدیل کرنا

جب کوئی سوار سیٹ پر بیٹھا ہو اور پیڈل پر سب سے کم پیڈل گھمانے کے مقام پر پاؤں رکھتا ہو، تو گھٹنے میں ایک چھوٹا موڑ ہونا چاہیے۔ پیڈلنگ کے دوران ٹانگوں کو کبھی بھی پوری طرح نہیں بڑھانا چاہیے۔

1. سیٹ کلیمپ پر لیچ کھولیں۔
2. سیٹ کو مطلوبہ پوزیشن پر اٹھائیں یا نیچے کریں، اس بات کو یقینی بناتے ہوئے کہ سیٹ کو اتنا اونچا نہ کریں کہ "کم از کم اندراج" کا نشان کلیمپ کے اوپر نظر آئے۔ (اگر سیٹ کا کلیمپ اتنا تنگ ہے کہ پوسٹ آسانی سے اوپر اور نیچے پھسل جائے تو کلیمپ نوب کو گھڑی کی سمت موڑ کر کلیمپ کے کھلنے کو چوڑا کریں۔)
3. سیٹ کو اپنی جگہ پر رکھتے ہوئے، کلیمپ لیچ کو بند کریں اور اگر ضروری ہو تو، کلیمپ نوب کو گھڑی کی سمت موڑ کر دوبارہ سخت کریں۔

اہم: سیٹ کلیمپ کے اوپر نظر آنے والے "کم از کم اندراج" کے نشان کے ساتھ کبھی بھی سواری نہ کریں۔



4. آپریٹنگ ہدایات۔

4.1 پاور آن اور آف کرنا

ای بائیک کو آن یا آف کرنے کے لیے: پاور بٹن کو فوری دبائیں۔

ذیین آٹو آف فیچر:
بغیر حرکت کے 10 منٹ کے بعد، ای بائیک خود بخود بند ہو جائے گی۔ اسے دوبارہ آن کرنے کے لیے پاور بٹن کو فوری دبائیں۔

اہم:
- بیٹری کی طاقت کو محفوظ رکھنے کے لیے، گڑھے کو روکنے یا اسے رات کے لیے دور رکھتے وقت ہمیشہ اپنی موٹر سائیکل کو بند کرنا یاد رکھیں۔
- اپنی موٹر سائیکل کو اس کے ساتھ چلتے وقت بند کر دیں تاکہ نادانستہ طور پر ایکسلریشن تھروٹل کو گھما کر موٹر کو منسلک نہ کریں۔

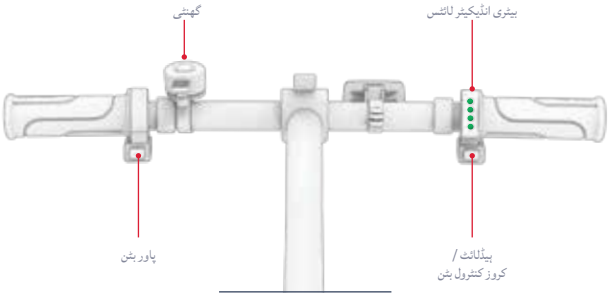

4.5 کِک اسٹینڈ کا استعمال

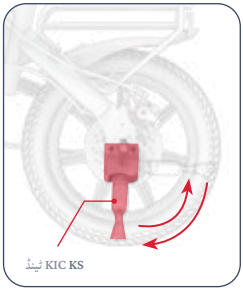

کک اسٹینڈ استعمال کرنے کے لیے: اسے نیچے کی طرف موڑیں اور اپنی ای بائیک کو کھڑے ہونے کے لیے اس پر آہستہ سے جھکائیں.

کک اسٹینڈ کو بڑھانے کے لیے: اسے بیک اپ کریں.

اہم: سواری سے پہلے ہمیشہ کک اسٹینڈ کو بلند کریں.

4.3 ہیڈلائٹ کا استعمال

اگر کم روشنی والے حالات میں سواری کر رہے ہیں تو، ہیڈلائٹ آن کریں تاکہ آپ آگے کی سڑک کو بہتر طور پر دیکھ سکیں اور آنے والے سوار آپ کو بہتر طور پر دیکھ سکتے ہیں. ہیڈلائٹ صرف اس وقت چلتی ہے جب موٹر بھی آن ہو.

ہیڈلائٹ کو آن یا آف کرنے کے لیے: ہیڈلائٹ / کروز کنٹرول بٹن کو 4 سیکنڈ تک دبائے رکھیں.

4.4 گھنٹی کا استعمال

گھنٹی کو دوسرے سواروں اور پیدل چلنے والوں کے لیے الرٹ کے طور پر استعمال کریں.

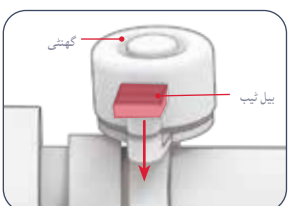

گھنٹی بجانا: اپنے بائیں ہاتھ کے انگوٹھے سے تیزی سے اور زبردستی گھنٹی کے ٹیب پر نیچے جھٹکیں.

4.2 بیٹری چارج لیول چیک کرنا

آپ بیٹری چارج انڈیکیٹر لائٹس کو دیکھ کر اپنی بیٹری کے چارج لیول پر ٹیبز رکھ سکتے ہیں.

بیٹری اشارے لائٹس	تقریباً باقی چارج فیصد*
4 سبز لائٹس	76% - 100%
3 سبز لائٹس	51% - 75%
2 سبز لائٹس	26% - 50%
1 سبز لائٹس	<25% اپنے Jetson کو ابھی چارج کریں!

اہم: آپ کی موٹر سائیکل کی تیز رفتار تک پہنچنے کی صلاحیت بیٹری چارج لیول سے متاثر ہو سکتی ہے. بیٹری چارج 25% سے کم ہونے پر آپ رفتار میں کمی دیکھ سکتے ہیں.

اہم: جب بیٹری کا چارج 0% تک کم ہو جائے گا تو ای-بائیک بند ہو جائے گی. اپنی اگلی سواری سے پہلے پوری طاقت پر چارج کریں (سیکشن 2.8 دیکھیں).

*صرف قریبت.
استعمال کی بنیاد پر مختلف ہو سکتے ہیں.

اپنی لے جانے والی ضروریات کے لیے اپنی ای بائک کو حسب ضرورت بنائیں۔
سسٹم اور دستیاب RackIt کیری تمام لوازمات کے بارے میں مزید جاننے کے لیے اسے اسکین کریں۔

RackIt 4.6 اسمارٹ کارگو سسٹم ریک کا استعمال



آپ کی ای بائک JETSON RACKIT اسمارٹ کارگو سسٹم ریک سے لیس ہے — جو ساتھی کو لے جانے کے لیے ڈیزائن کی گئی ہے "کلک آن، کلک آف" کیری آل لوازمات۔

یا آف پر کسی لوازمات پر کلک کرنے کے لیے ہدایات کے لیے اسے اسکین کریں۔

* لوازمات شامل نہیں ہیں۔ انتخاب مختلف ہو سکتا ہے۔

شامل بنجی پٹے کے ساتھ اپنے کارگو کو محفوظ کرنے کے لیے:

1. اپنا سامان ریک پر رکھیں۔
2. بنجی پٹے کے 1 ہک کو ریک پر ایک بنجی اٹیچمنٹ لوپ میں پھنسائیں۔
3. بنجی کے پٹے کو کارگو کے اوپر اور ریک کے گرد اس وقت تک کھینچیں جب تک کہ یہ سخت نہ ہو۔
4. بنجی پٹے کے دوسرے ہک کو دوسرے بنجی اٹیچمنٹ لوپ میں محفوظ کریں۔
5. چیک کریں کہ بنجی کا پٹا اور آپ کا سامان محفوظ ہے۔

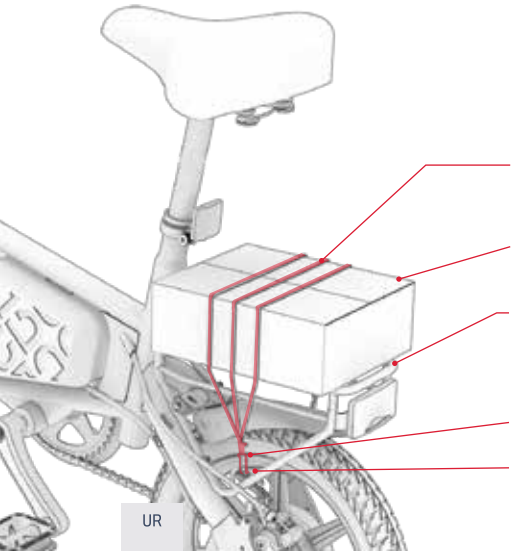

اہم: بنجی کا پٹا آپ کے کارگو سے دور ہونا چاہیے۔ آپ کے کارگو کے سائز اور بنجی پٹے کی لمبائی پر منحصر ہے، بنجی اٹیچمنٹ لوپ میں دوسرے ہک کو محفوظ کرنے سے پہلے پٹے کو ریک کے نیچے اور اپنے کارگو کے اوپر لپیٹنا ضروری ہو سکتا ہے۔

حفاظت اور حفاظت کے لیے:

- بنجی پٹے کے ساتھ ریک میں سامان کو ہمیشہ محفوظ رکھیں۔ کبھی بھی غیر محفوظ کارگو کے ساتھ سواری نہ کریں۔
- ریک پر مواد لے جانے کو 25 LB (11.3kg) تک محدود کریں۔
- اس بات کو یقینی بنائیں کہ کل لے جانے والا وزن (سوار کے علاوہ کارگو) 220 100 LB کلوگرام) سے زیادہ نہ ہو۔
- ریک کو اوور فلو نہ کریں۔
- ہمیشہ اس بات کو یقینی بنائیں کہ کارگو کا کوئی حصہ پہیے، بریک، پیڈل، چین یا موٹر سائیکل کی نقل و حرکت یا میکانزم کے راستے میں نہ ہو۔

اہم:

- اہم وزن کے ساتھ کارگو کا اضافہ آپ کی ای بائک کی کارکردگی کو متاثر کر سکتا ہے۔ کارکردگی کو متاثر کرنے والے حالات کے بارے میں مزید تفصیلات کے لیے، سیکشن 5.8 دیکھیں۔
- ای بائک پر کارگو کو کبھی بھی بغیر توجہ کے نہ چھوڑیں۔

.5
نقل و حرکت اور ذخیرہ کرنے کی ہدایات۔

5.1 اپنی ای بائک پر سوار ہونا

اپنے JETSON پر 4 مختلف طریقوں سے سفر کریں:
1. معاون پیڈلنگ کے ساتھ (سیکشن 5.2)
2. صرف پیڈل پاور کا استعمال کرتے ہوئے (سیکشن 5.3)
3. آل موٹر پاور کے لیے تھروٹل کا استعمال کرتے ہوئے (سیکشن 5.4)
4. کروز کنٹرول میں کلک کیا گیا (سیکشن 5.5)

5.2 الیکٹرانک پیڈل اسسٹنس کا استعمال

جب آپ پاور آن کر کے پیڈل کرتے ہیں، تو موٹر آپ کی محنت کو پورا کرنے کے لیے پیڈلوں کو طاقت میں اضافہ کرے گی۔ "پیڈل اسسٹ" کے ساتھ، آپ کم کوشش میں آگے اور تیزی سے جا سکتے ہیں۔

آپ کو رفتار پر قابو رکھنے کے لیے، پیڈل اسسٹ بوسٹ آپ کی کوشش کے متناسب ہوں گے۔

- **نرم پیڈلنگ ←** موٹر امداد کے چھوٹے اضافہ تاکہ آپ معتدل رفتار برقرار رکھ سکیں۔
- **مشکل پیڈلنگ ←** موٹر امداد کے بڑے اضافہ تاکہ آپ تیز رفتاری سے سوار ہو سکیں۔

5.3 روایتی بائیک چلانا

آپ اپنی ای بائیک کو روایتی بائیک کی طرح چلا سکتے ہیں — صرف پیڈل پاور کا استعمال کرتے ہوئے۔ موٹر کو آن کیے بغیر، بالکل اسی طرح سواری کریں جیسے آپ روایتی موٹر سائیکل چلاتے ہیں۔

نوٹ: موٹر سائیکل کو آن کیے بغیر، آپ ہیڈلائٹ کا استعمال نہیں کر سکتے۔

5.6 بریک کا استعمال

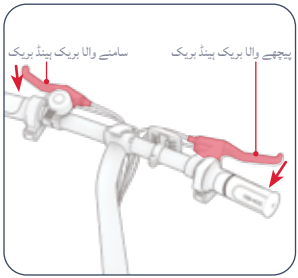

- سست کرنے کے لیے ایک یا دونوں ہینڈ بریک کو نچوڑیں۔
- مکمل سٹاپ پر آنے کے لیے زیادہ زور سے نچوڑیں۔
- اچانک حرکت سے بچنے کے لیے، ہینڈ بریک کو آہستہ آہستہ دبانے کی کوشش کریں۔

· بائیں ہینڈ بریک ← سامنے وہیل بریک
· دائیں ہینڈ بریک← پیچھے وہیل بریک

5.5 کروز کنٹرول کو چالو کرنا

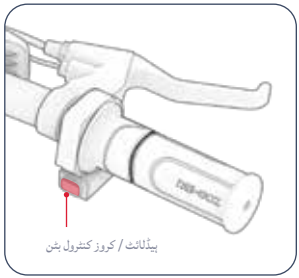

کروز کنٹرول موٹر سائیکل کو ایک خاص رفتار سے لاک کرتا ہے۔ ایک بار جب آپ کروز کنٹرول سیٹ کر لیتے ہیں، تو موٹر رفتار برقرار رکھنے کے لیے کام کرے گی — کسی تھروٹل یا پیڈلنگ کی ضرورت نہیں۔

1. اپنی مطلوبہ رفتار تک پہنچنے اور برقرار رکھنے کے لیے تھروٹل کا استعمال کریں۔
2. اپنے دائیں ہاتھ کے انگوٹھے سے پیڈلائٹ / کروز کنٹرول بٹن کو فوری دبائیں۔
3. تھروٹل کو چھوڑیں، اپنے پیروں کو پیڈل پر رکھیں، اور سواری کا لطف اٹھائیں۔

کروز کنٹرول کو غیر فعال کرنے کے لیے: تھروٹل کو آہستہ سے موڑیں، ہینڈ بریک میں سے ایک کو نچوڑیں، یا کروز کنٹرول بٹن کو فوری دبائیں

5.4 تھروٹل کا استعمال

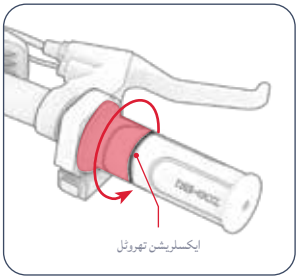

موٹر بائیک کی طرح ای بائیک کو چلانے کے لیے پیڈل چلانا بند کریں اور اپنے پیروں کو پیڈل پر آرام سے رکھیں۔ تیز کرنے کے لیے، اپنے دائیں ہاتھ سے ایکسلریشن تھروٹل کو آہستہ آہستہ اپنی طرف گھمائیں۔

- جتنا زیادہ آپ تھروٹل کو گھمائیں گے، موٹر اتنی ہی زیادہ مشغول ہوگی — اور آپ اتنی ہی تیزی سے سفر کریں گے۔
- رفتار کے اچانک پھٹنے سے بچنے کے لیے، ہمیشہ تھروٹل کو آہستہ آہستہ گھمائیں۔

سست کرنے کے لیے: آہستہ سے تھروٹل پر آرام کریں۔

اہم: اپنے پیروں کو ہمیشہ پیڈل پر رکھیں، یہاں تک کہ جب آپ پیڈل نہیں چلا رہے ہوں۔ کبھی بھی ان کے ساتھ موٹر سائیکل کی سائیڈ سے لٹکتے ہوئے نہ چلیں۔

5.7 ہیلمٹ کی حفاظت

سوار کو ہر وقت ہیلمٹ پہننا چاہیے۔



مناسب پوزیشننگ:
پیشانی ڈھکی ہوئی ہے۔
ہیلمٹ کی طرف سے۔

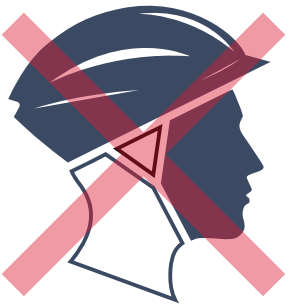

غلط پوزیشننگ:
پیشانی کھل جاتی ہے۔
زوال کا نتیجہ ہو سکتا ہے۔
شدید چوٹ میں۔

*ہیلمٹ، مناسب لباس، جوتے اور حفاظتی سامان پہنیں۔ ایسے لباس سے پرہیز کریں جو پہیوں میں یا نیچے پھنس سکتے ہیں۔ بند پیر، فلیٹ جوتے تجویز کیے جاتے ہیں۔ حادثے کی صورت میں چوٹ سے بچنے کے لیے ASTM F1492 منظور شدہ ہیلمٹ اور حفاظتی پوشاک پہنیں۔

5.8 رفتار اور سواری کی حد کو زیادہ سے زیادہ کرنا

مثالی حالات میں، زیادہ سے زیادہ مائلیج جو فی مکمل طور پر چارج ہونے والی بیٹری میں حاصل کیا جا سکتا ہے 15 میل (24.1 کلومیٹر) ہے اگر خصوصی طور پر تھروٹل کا استعمال کیا جائے۔ زیادہ سے زیادہ رفتار 15.5 میل فی گھنٹہ (25 کلومیٹر فی گھنٹہ) ہے۔ موٹر کو جتنی مشکل سے کام کرنے کی ضرورت ہے، اتنی ہی تیزی سے آپ کی بیٹری ختم ہوگی۔ درج ذیل عوامل رفتار اور سواری کی حد کو بھی متاثر کریں گے۔

سواری کی سطح:
کسی کھردری سطح پر سفر کرنے کے لیے ہموار پر سوار ہونے کے بجائے موٹر پاور کی ضرورت ہوتی ہے۔

وزن اٹھانا:
- زیادہ وزن (سوار کے علاوہ کارگو) قابل حصول حد کو کم کرتا ہے۔
- زیادہ سے زیادہ حد اور رفتار 165.4 75) LB کلوگرام) یا اس سے کم وزن کے ساتھ حاصل کی جا سکتی ہے۔

سواری کا انداز:
- بار بار شروع کرنے اور رکنے سے سواری کی حد کم ہو جائے گی۔
- پیڈل لگائے کی اپنی کوشش کو استعمال کرنے سے موٹر کی مانگ میں کمی آئے گی اور آپ کی سواری کی حد بڑھ جائے گی۔

ہوا کا درجہ حرارت:
ای-بائیک کو چلانے اور ذخیرہ کرنے کے لیے مثالی درجہ حرارت 35°C - 10°C) 95°F - 50°F) کے درمیان ہے۔

مائل:
موٹر کو فلیٹ اسٹریچ یا نیچے کی طرف جانے کی نسبت اوپر کی طرف سفر کرنے میں زیادہ محنت کرنی پڑتی ہے۔

بیٹری کی بحالی:
ہر سواری کے بعد بروقت بیٹری چارج کرنے سے بیٹری کی صلاحیت اور طاقت کو برقرار رکھنے میں مدد ملتی ہے۔

صارف کی دیکھ بھال کی ہدایات۔

اپنے Jetson کو آسانی سے اور محفوظ طریقے سے چلانے کے لیے اس کا اچھی طرح خیال رکھیں۔ یہ ہے طریقہ:

اپنے Jetson کو سنبھالنا

- اپنے پروڈکٹ کو شدید کمپن یا شدید جسمانی اثر کے سامنے لانے سے گریز کریں۔
- بیٹری کو کبھی جدا نہ کریں۔
- اپنی مصنوعات کو پانی اور نمی سے دور رکھیں۔
- ٹوٹنے سے بچنے کے لیے ہموار، چپٹی سطحوں پر سواری کریں۔
- پہیوں، سیٹ، اور/یا ہینڈل بار سے کبھی بھی اپنی پروڈکٹ نہ لے جائیں۔
- اس بات کا خیال رکھیں کہ موٹر کو ہینڈل بار کے اجزاء سے جوڑنے والی وائرنگ کو نہ کھینچیں یا چھینیں۔

ذخیرہ کرنے کی ہدایات

- مصنوعات کو طویل عرصے تک ذخیرہ کرنے سے پہلے بیٹری کو مکمل طور پر چارج کریں۔
- جب طویل مدت کے لیے اسٹوریج میں ہو تو مہینے میں ایک بار بیٹری کو مکمل طور پر چارج کریں۔
- پروڈکٹ کو دھول سے بچانے کے لیے ڈھانپیں۔
- مصنوعات کو گھر کے اندر اور خشک جگہ پر 35°C - 10°C) 95°F - 50°F) کے درمیان درجہ حرارت پر اسٹور کریں۔

انتباہ: پروڈکٹ پر براہ راست پانی نہ چھڑکیں یا نہ لگائیں۔ پانی واٹرنگ، بیٹری کے کمپارٹمنٹ، اور لائٹس کو نقصان پہنچا سکتا ہے، نیز فریم کے بگاڑ کا سبب بن سکتا ہے- یہ سب خرابی کا سبب بن سکتے ہیں جو سوار کی حفاظت کو خطرے میں ڈالتا ہے۔

اپنے Jetson کی صفائی

- سیٹ اور فریم - نم دھول سے پاک کپڑے یا رگڑنے والی شراب میں ڈوبے ہوئے کپڑے سے پونچھیں۔ خشک دھول سے پاک کپڑے کے ساتھ پیروی کریں۔
- پیڈل بار - نم دھول سے پاک کپڑے کا استعمال کرتے ہوئے ہلکے صابن سے صاف کریں۔ ایک علیحدہ گیلے کپڑے سے اضافی صابن کو ہٹا دیں۔
- پہیے کے اجزاء - نم دھول سے پاک کپڑے سے صاف کریں۔
- ٹائر - نم دھول سے پاک کپڑے سے صاف کریں۔ ٹائر ختم کرنے والا یا کلینر بھی استعمال کیا جا سکتا ہے۔

بیٹری کی احتیاطی تدابیر

آپ کے پروڈکٹ میں لیتھیم آئن بیٹری ہے۔ سنبھالتے وقت خیال رکھیں۔

- مصنوعات کو آگ اور ضرورت سے زیادہ گرمی سے دور رکھیں۔
- شدید جسمانی جھٹکا، شدید کمپن، یا اثر سے بچیں۔
- مصنوعات کو پانی یا نمی سے بچائیں۔
- دوسری اشیاء کے اوپر یا نیچے کسی ڈھیر میں پروڈکٹ نہ رکھیں اور نہ ہی ذخیرہ کریں۔
- مصنوعات یا اس کی بیٹری کو جدا نہ کریں۔
- روزمرہ کے کوڑے دان کے ساتھ مصنوعات کو ضائع نہ کریں۔ پروڈکٹ کو ای ویسٹ کی مخصوص سہولت یا بیٹری ری سائیکلنگ سنٹر پر لائیں۔ اپنے نزدیک ٹھکانے لگانے کی جگہوں کے بارے میں مزید معلومات کے لیے، اپنی مقامی میونسپلٹی یا کچرے کو ہٹانے والے سے رابطہ کریں۔
- کیا پروڈکٹ کی بیٹری گرم محسوس کرتی ہے یا زیادہ گوم ہونے کی علامات ظاہر کرتی ہے، بدبو یا غیر معمولی آواز خارج کرتی ہے، مائع یا گیس خارج ہوتی ہے، یا شکل یا رنگ میں فوری طور پر تبدیلی آتی ہے:
  1. اگر استعمال میں ہے، تو فوری طور پر پروڈکٹ کا استعمال بند کر دیں۔ چارجنگ کیبل کو پروڈکٹ سے ہٹا دیں اگر یہ پلگ ان ہے۔
  2. مصنوعات کا استعمال بند کریں۔
  3. اگر ایسا کرنا محفوظ ہے تو، پروڈکٹ کو ایک صاف جگہ پر لے جائیں اور کسی بھی آتش گیر چیز سے دور ہوں۔
  4. مدد کے لیے اپنی مقامی ہنگامی خدمات کو کال کریں۔
  5. آنکھوں یا جلد کے ان حصوں کو اچھی طرح دھوئیں جو بیٹری کے الیکٹرولائٹ فلوئڈ کے خارج ہونے کے ساتھ بہتے ہوئے پانی سے رابطے میں آئے ہیں اور اضافی طبی امداد حاصل کریں۔
- اگر بیٹری کے ساتھ کوئی مسئلہ ہے، JETSON CARE ٹیم سے رابطہ کریں۔

ہمارے ساتھ جڑیں۔

RIDEJETSON.COM/SUPPORT
RIDEJETSON.COM/CHAT

1-844-585-7462

لاجواب پیشکشوں، تحائف اور Jetson کی تمام تازہ ترین خبروں کے بارے میں جاننے کے لیے سوشل میڈیا پر @ridejetson کو ضرور فالو کریں۔

اپنی رائے ہمیں دیں کہ آپ کو کیسا لگا؟

پر ایک جائزہ چھوڑیں۔
ridejetson.com/reviews.
ہم آپ سے سننے کا انتظار نہیں کر سکتے!
#MakeMoves

UR




JETSON