Sink Top Air Switch Box

Model: STS-SO-BLD

Installation Instructions

1-800-558-5700

262-233-2231

®Registered trademark/TM Trademark of InSinkErator
©2024 All rights reserved.

Includes

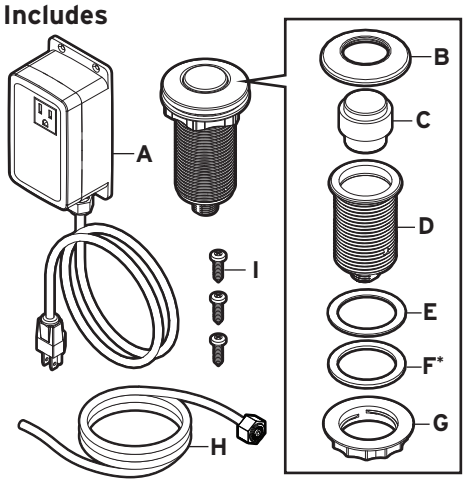

A. Air Switch with 3-wire Power Cord
B. Bezel
C. Push Button
D. Threaded Body
E. Rubber Gasket
F. Stainless Steel Washer*
G. Plastic Nut
H. Air Tube
I. Mounting screws

**The optional stainless steel washer is used for sink openings larger than 1-1/4" (33 mm).*

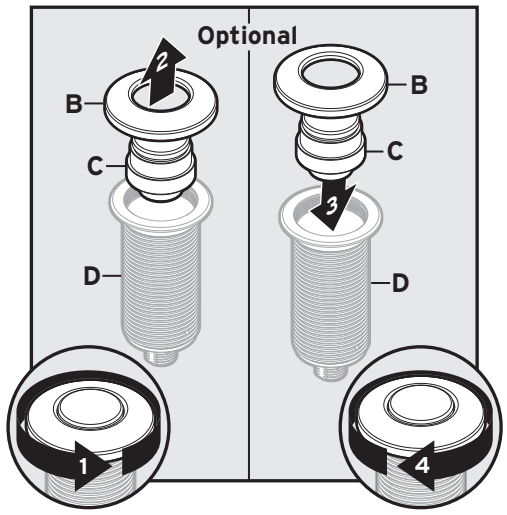

If a different finish is preferred:
Turn (B) counter clockwise to remove existing finish (B) and (C) from (D).

Install a different finish (B) and (C) to (D) turning (B) clockwise to secure.

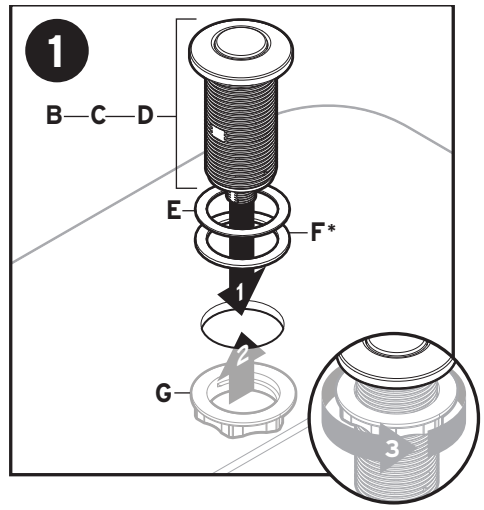

Mount (B, C, D) assembly through a standard sink hole.

-OR-

Mount (B, C, D) assembly through counter top by drilling a 1-1/4" (33 mm) diameter hole.

Place (E) between (B, C, D) assembly and the top of sink counter. Tighten (G) under the sink counter to ensure a watertight seal.

**The optional (F) is used for sink openings larger than 1-1/4" diameter. Position it between the sink counter and (E).*

Sink Top Air Switch Box

Modelo: STS-SO-BLD

Instrucciones de instalación

1-800-558-5700

262-233-2231

®Marca registrada/TM Marca comercial de InSinkErator
©2024 Todos los derechos reservados.

Incluye

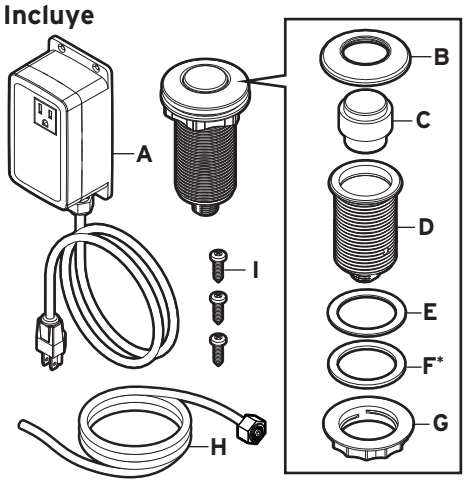

A. Interruptor neumático con Cable tripolar y Tubo neumático
B. Bisel
C. Botón pulsador
D. Cuerpo roscado
E. Junta de goma
F. Arandela de acero inoxidable*
G. Tuerca de plástico
H. Tubo de aire
I. Tornillos de montaje

**La arancela de acero inoxidable opcional se utiliza para aberturas de fregaderos con una abertura mayor a 1-1/4" (33 mm*

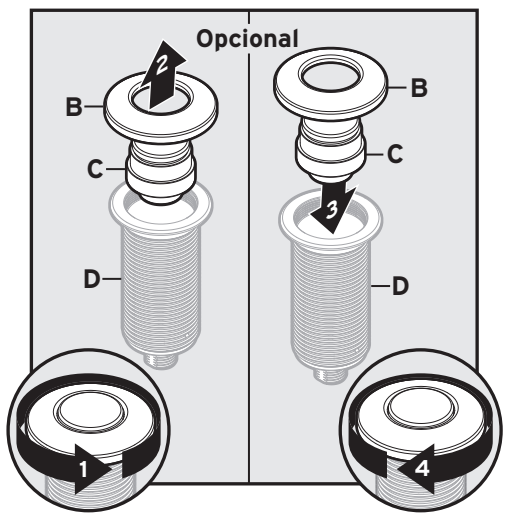

En caso de preferir otro acabado:
Gire (B) hacia la izquierda para quitar el acabado actual (B) y (C) de (D).

Instale un acabado distinto (B) y (C) a (D) al girar (B) hacia la derecha para asegurarlo.

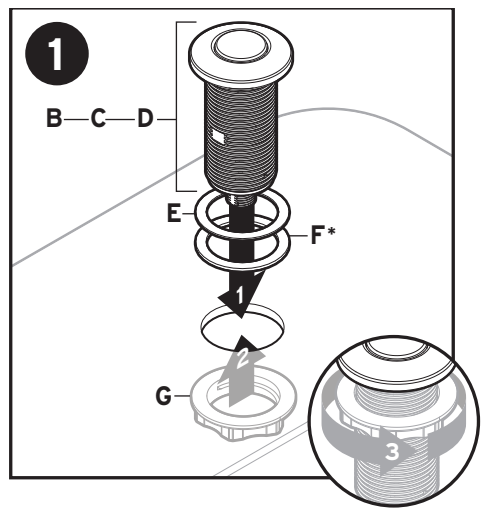

Instale el conjunto (B, C, D) a través de una abertura de fregadero estándar.

-O-

Instale el conjunto (B, C, D) a través de la parte superior de la mesada al perforar una abertura de 1-1/4" (33 mm) de diámetro.

Coloque (E) entre el conjunto (B, C, D) y la parte superior de la mesada del fregadero. Ajuste (G) debajo de la mesada del fregadero para asegurar un cierre hermético.

**El (F) opcional se utiliza para fregaderos con una abertura de un diámetro mayor a 1-1/4" de diámetro. Colóquelo entre la mesada del fregadero y (E).*

Sink Top Air Switch Box

Model: STS-SO-BLD

Instructions d'installation

1-800-558-5700

262-233-2231

®Marque déposée/TM Marque de commerce de InSinkErator
©2024 Tous droits réservés.

Includes

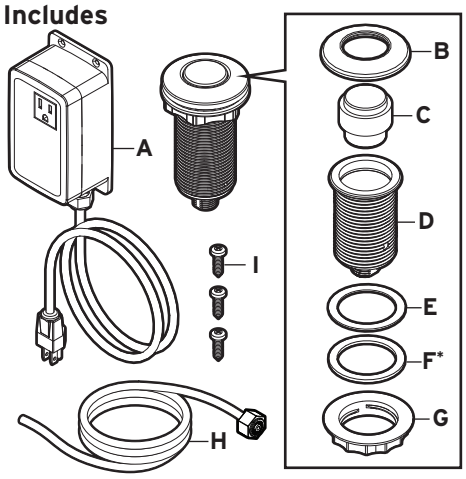

A. Bouton-poussoir avec cordon d'alimentation à trois fils et tube d'admission d'air
B. Cadran
C. Bouton-poussoir
D. Corps fileté
E. Joint en caoutchouc
F. Rondelle en acier inoxydable*
G. Écrou en plastique
H. Tube d'air
I. Vis de montage

**La rondelle en acier inoxydable offerte en option est utilisée pour les ouvertures d'évier supérieures à 33 mm (1 1/4 po).*

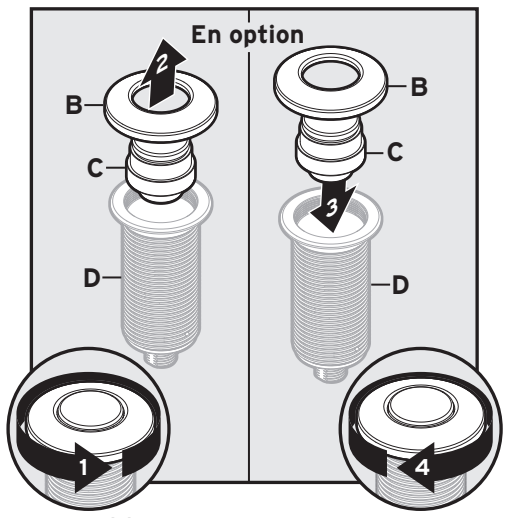

Si vous préférez un autre fini :
Tournez (B) dans le sens antihoraire pour retirer (B) et (C) avec le fini existant de (D).

Installez (B) et (C) avec un autre fini sur (D) en tournant (B) dans le sens horaire pour le fixer.

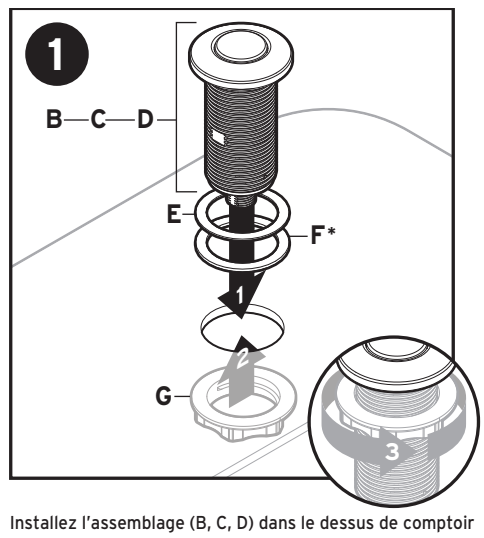

Installez l'assemblage (B, C, D) dans le dessus de comptoir en perçant un trou de 33 mm (1 1/4 po) de diamètre.

Placez (E) entre l'assemblage (B, C, D) et le dessus du comptoir de l'évier. Serrez (G) sous le comptoir de l'évier pour obtenir un joint étanche.

**La pièce (F) en option est utilisée pour les ouvertures d'évier dont le diamètre est supérieur à 33 mm (1 1/4 po). Placez-la entre le comptoir de l'évier et (E).*

Instale el conjunto (B, C, D) a través de una abertura de fregadero estándar.

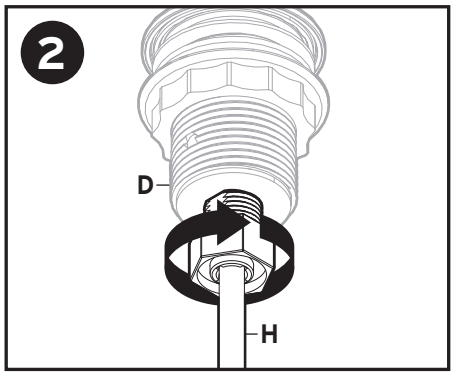

Insert (H) into bottom of (D).

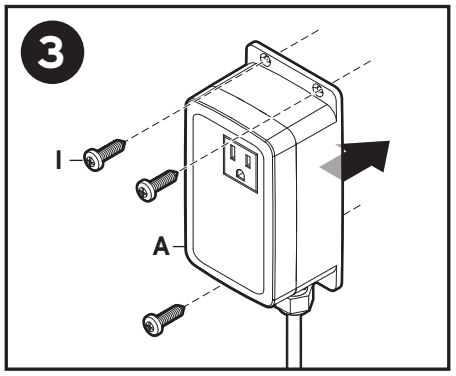

Mount (A) securely with (I) onto a cabinet wall within 34″ of the disposer and electrical outlet.

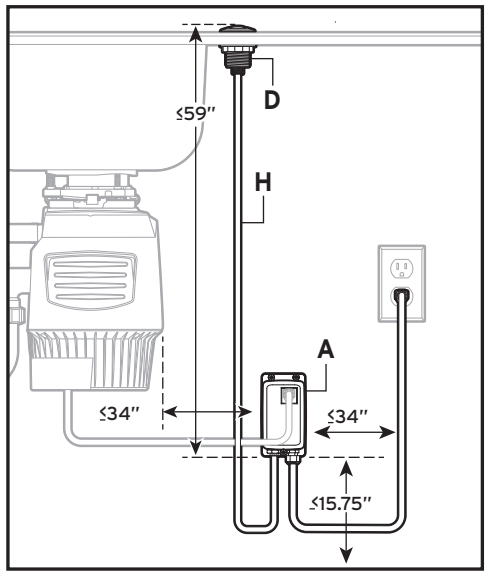

WARRANTY

1-year limited warranty*

**See product warranty for full details.*

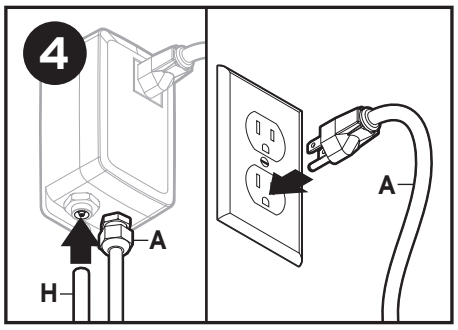

Attach (H) to bottom of (A). Plug (A) into the grounded electrical outlet.

- Press push button to ensure that the Sink Top Air Switch Box turns the disposer on and off.
- Be sure that the control system is operating properly before using the unit.
- Press and release the Sink Top Air Switch Box button to turn the disposer on. Press and release again to turn the disposer off.

⚠CAUTION

Disposer may start when power module is plugged in. Push the Sink Top Air Switch Box button once to stop the disposer.

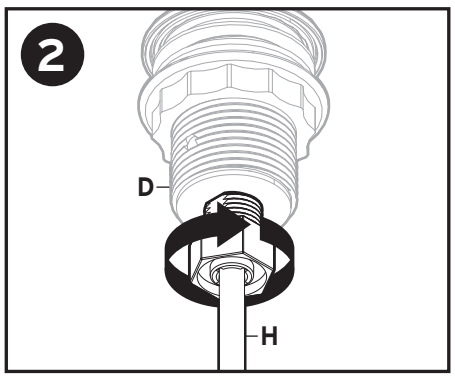

Inserte (H) en el fondo de (D).

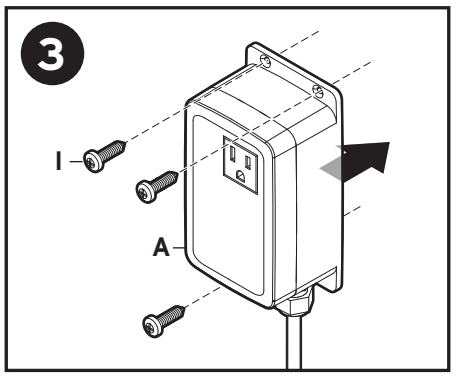

Instale (A) de forma segura con (I) en una pared de la alacena a 34 pulg. (863.6 mm) del triturador y del toma de corriente eléctrica.

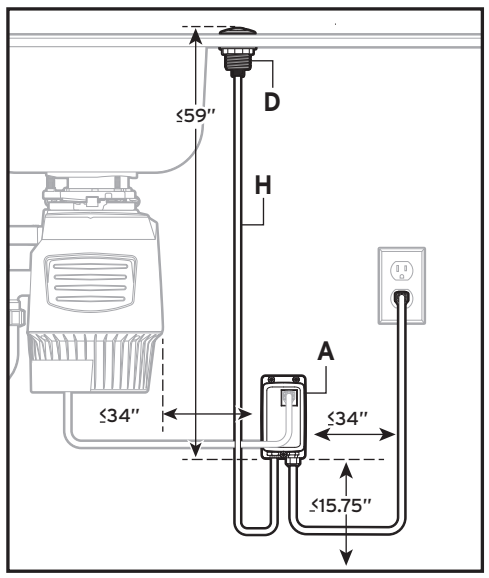

GARANTÍA

Un (1) año de garantía limitada.*

**Consulte la garantía del producto para obtener más información.*

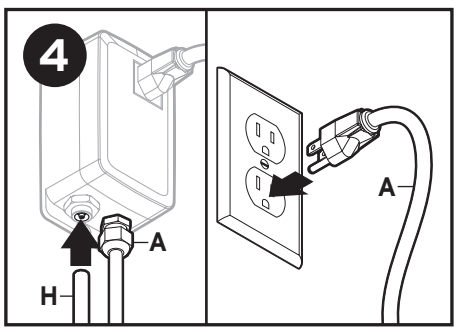

Acople (H) a la parte inferior de (A). Enchufe (A) al toma de corriente eléctrica conectado a tierra.

- Oprima el pulsador para verificar que el interruptor neumático para fregadero encienda y apague el triturador.
- Asegúrese de que el sistema de control opera de forma adecuada antes de usar la unidad.
- Para encender el triturador, oprima y suelte el botón del interruptor neumático para fregadero. Oprima y libere el botón otra vez para apagar el triturador.

⚠PRECAUCIÓN

El triturador puede encenderse cuando el módulo de energía se conecte. Para apagar el triturador, oprima una vez el botón del interruptor neumático para fregadero.

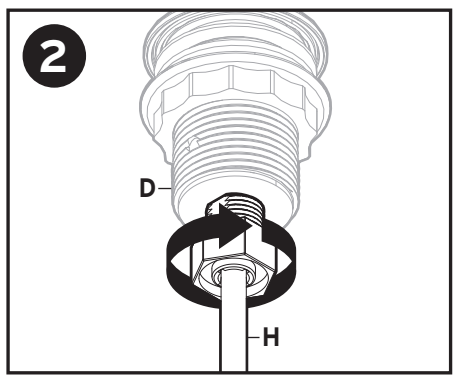

Insérez l'extrémité (A) au fond de (D).

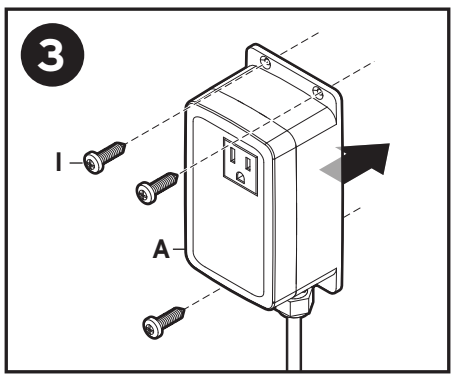

Fixez solidement (A) avec (I) sur une paroi de l'armoire à moins de 863.6 mm (34 po) du broyeur et de la prise électrique.

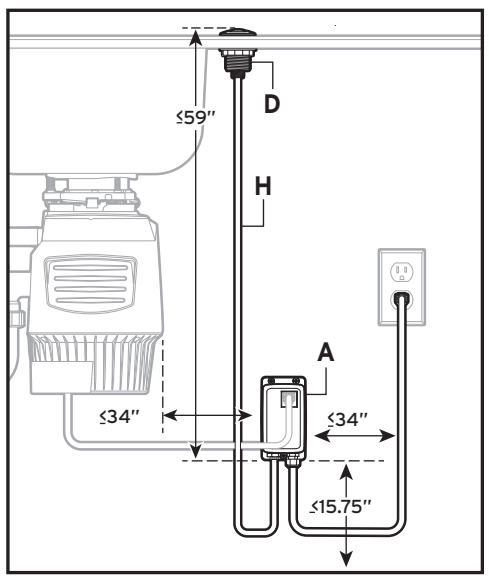

GARANTIE

Garantie limitée de 1 an*

** Voir la garantie du produit pour plus de détails.*

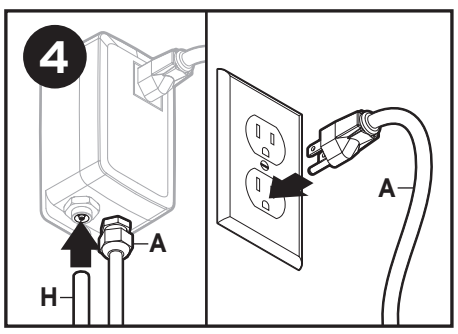

Fixez (H) au bas de (A). Branchez (A) dans la prise électrique mise à la terre.

- Appuyez sur le bouton-poussoir pour vous assurer que l'interrupteur pneumatique situé sur le dessus de l'évier met le broyeur en marche et l'arrête.
- Assurez-vous que le système de contrôle fonctionne correctement avant d'utiliser l'appareil.
- Appuyez et relâchez le bouton de l'interrupteur pneumatique de l'évier pour mettre le broyeur en marche. Enfoncez et dégagez à nouveau pour éteindre le broyeur.

⚠ATTENTION

Le broyeur pourrait démarrer lorsque vous branchez le module d'alimentation. Appuyez une fois sur le bouton de l'interrupteur pneumatique situé sur le dessus de l'évier pour arrêter le broyeur.