MT-C-L1 / MT-C-L1 OC
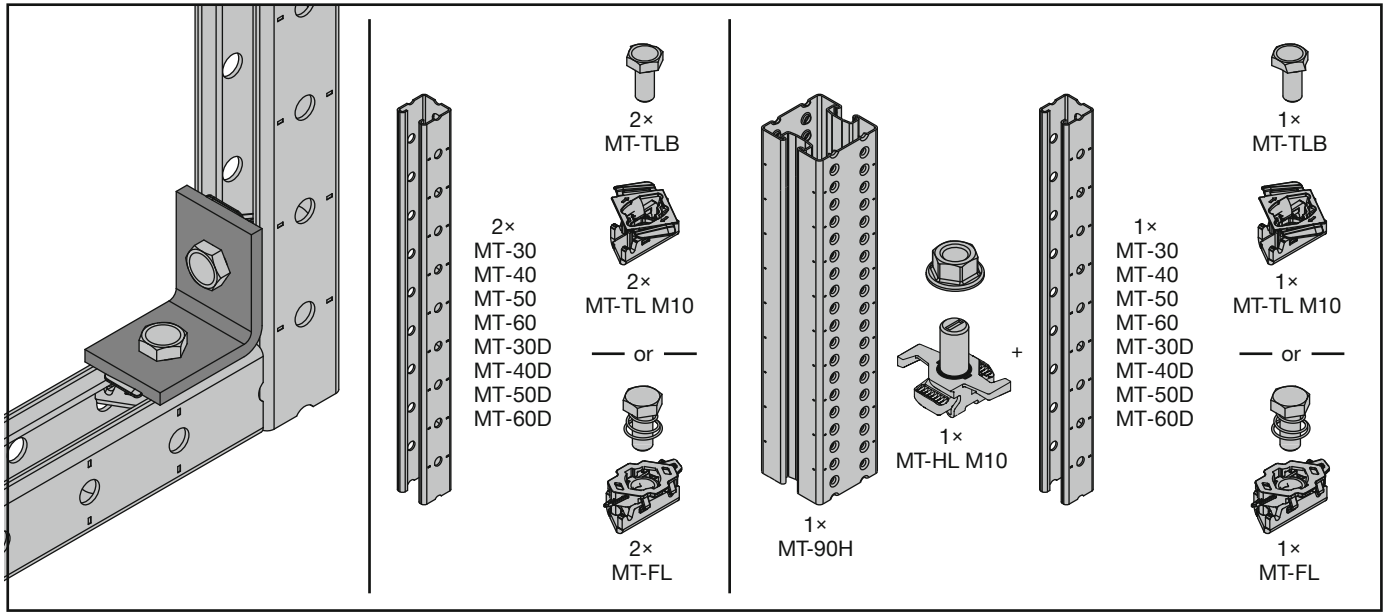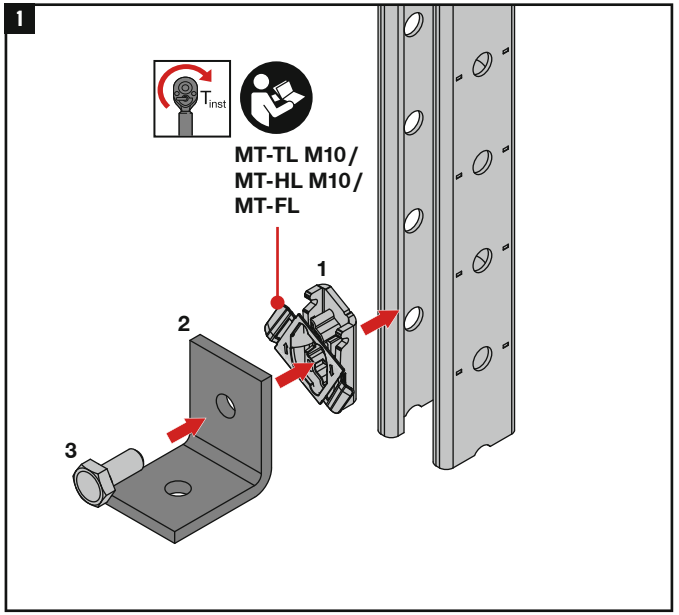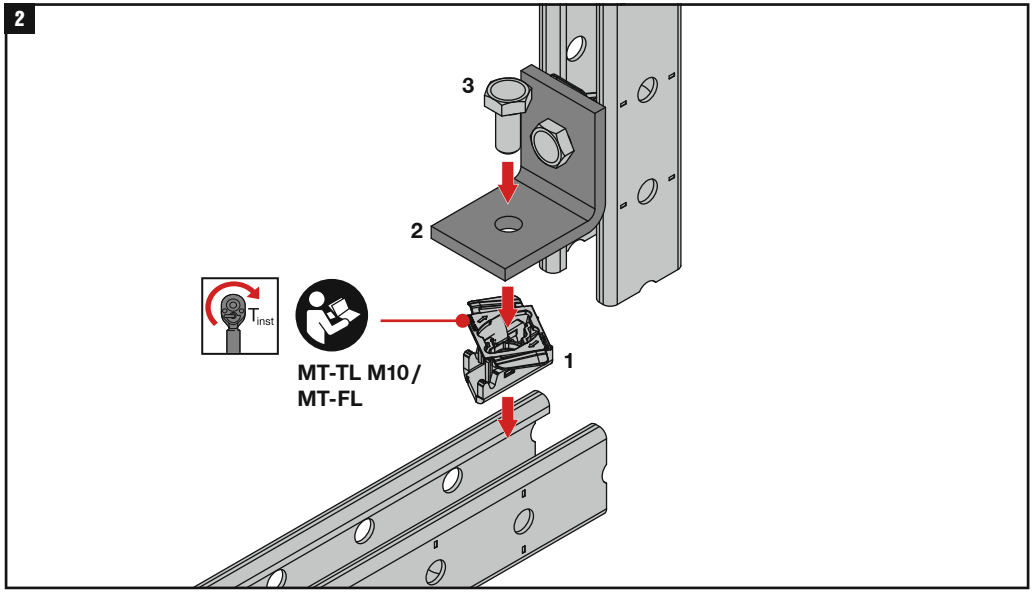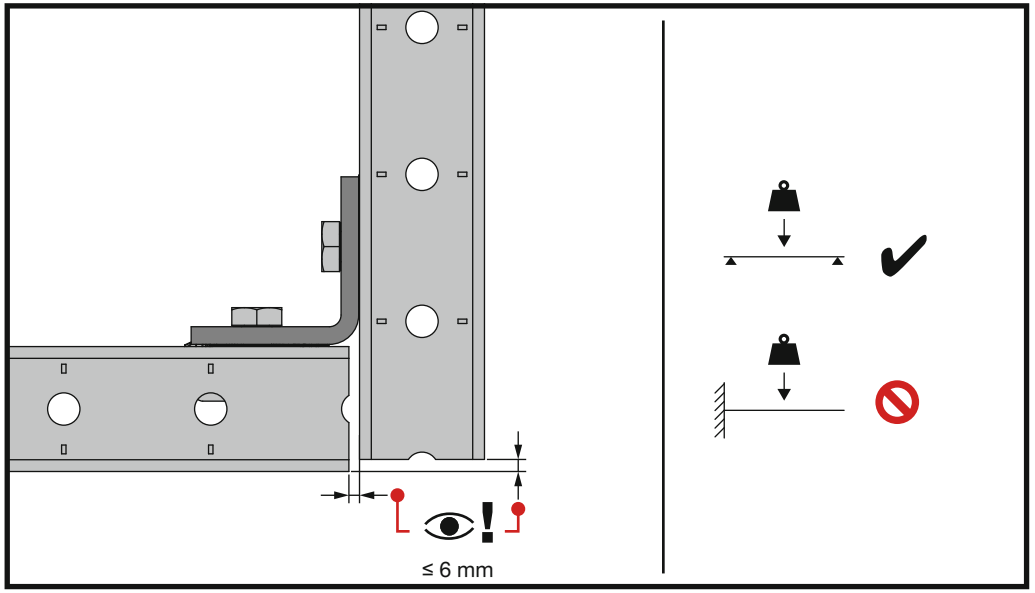
2288322-2026.04.14