Version A 2026-08-18

INSTRUCTION MANUAL

Filter Replacement Instructions

Applicable Models: G-700 Pro
G-800 Pro

2980004701

G-700 Pro / G-800 Pro Filter Replacement

As a general guideline, replace the filter approximately every six months. Use only the genuine replacement filter specified for the applicable model, as shown in Fig. 1.

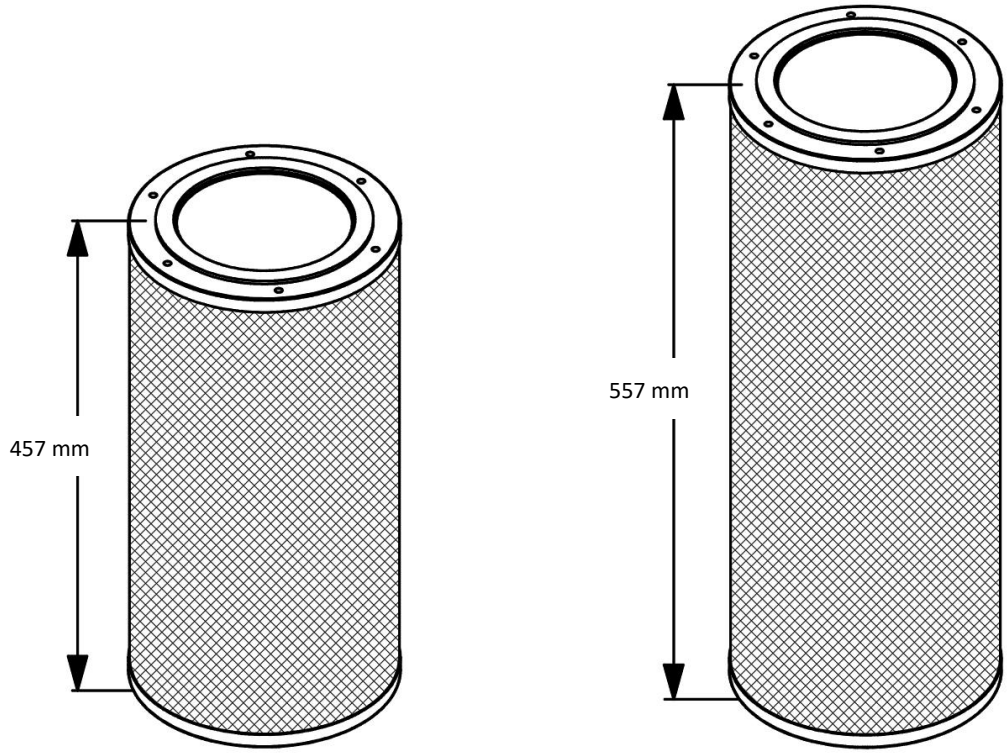

Fig. 1

Replacing the filter

If cleaning does not restore dust collection performance, replace the filter as follows:

1. Use a hex key to remove the screws securing the two filter box cover plates.
2. Open both filter box cover plates and remove the six M6 × 16 screws securing the filter in place.
3. Remove the used filter and install the genuine replacement filter specified for the applicable model.
4. Reinstall the six M6 × 16 screws, close both filter box cover plates, and reinstall and tighten the screws securing the cover plates.

NOTE: Use only the genuine replacement filter specified for your machine. Typical filter service life is approximately 1,000 to 3,000 operating hours. Actual service life can vary significantly depending on operating conditions, dust type, dust concentration, and particle size. Replace the filter when dust collection performance is no longer adequately restored after cleaning.

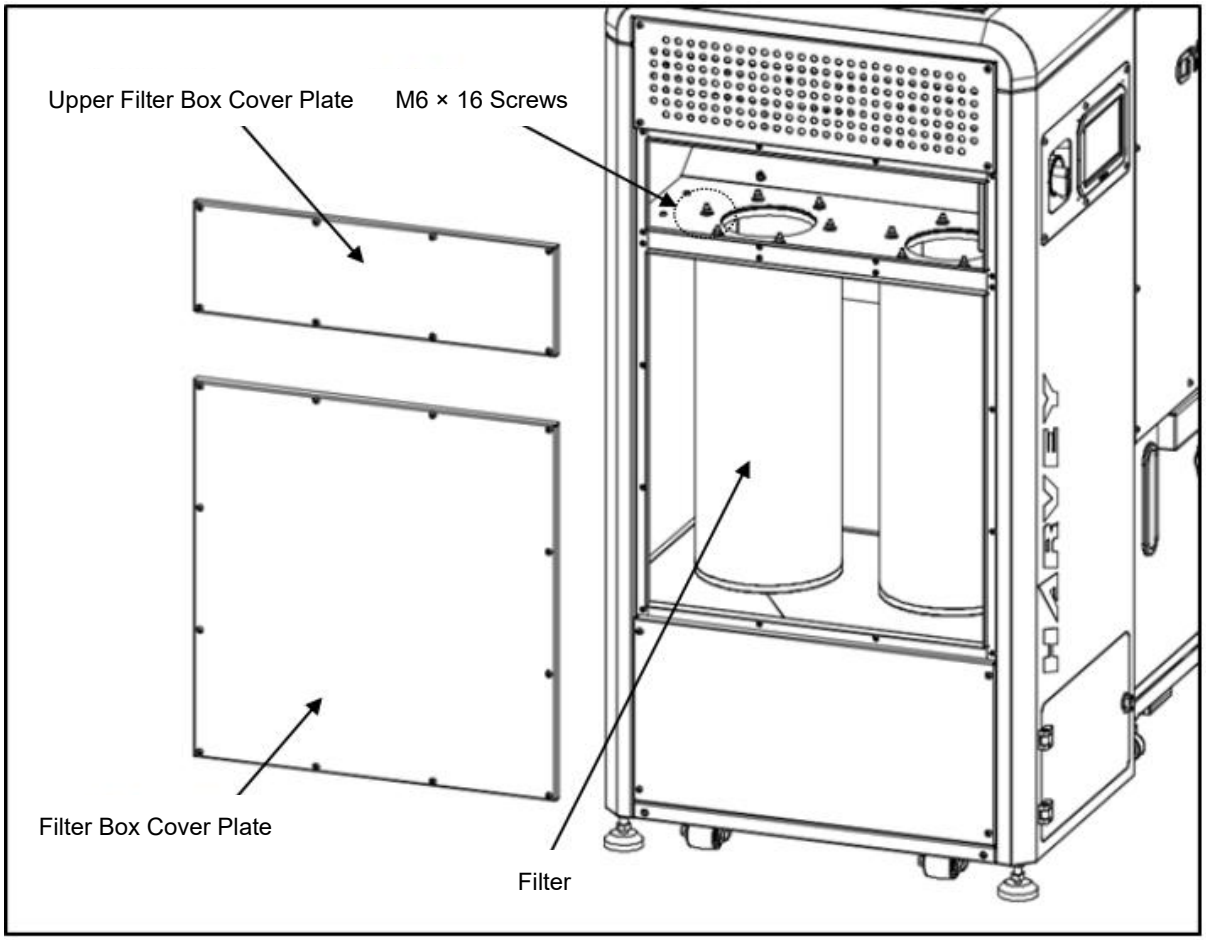

Fig. 2

G700Pro/G800pro 滤芯更换说明

滤芯需要定期更换(一般半年左右)，必须使用配套的滤芯套件，如图 1 所示：

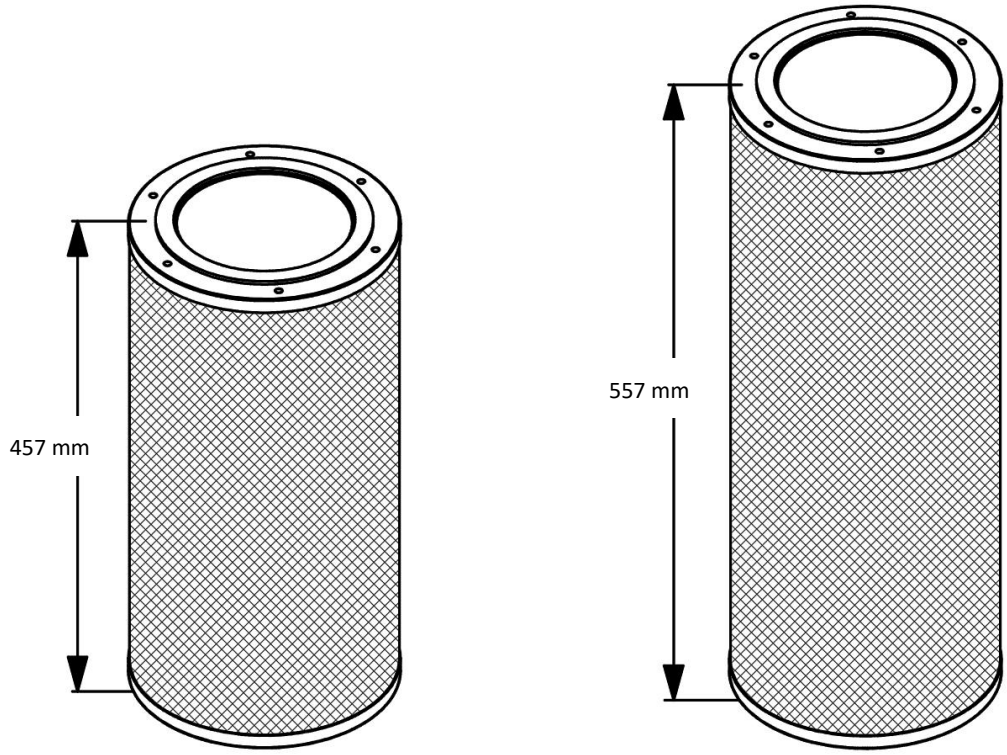

(图 1)

更换滤芯

如果清洁无法恢复性能，请按照以下步骤更换滤芯：

1. 使用内六角扳手解锁过滤箱盖板及过滤箱上盖板的螺钉。
2. 打开过滤箱盖板，卸下将滤芯固定到位的 6 颗 M6x16 螺钉。
3. 拆下旧滤芯并安装新滤芯，确保其符合制造商的规格。
4. 重新安装 M6x16 螺钉，关闭过滤箱盖板，并锁紧螺钉。

注意： 必须使用原厂配套滤芯。 滤芯寿命一般在 1000-3000 小时。但在实际使用中，不同工况，不同粉尘材料，不同粉尘浓度和颗粒物粒径，会有较大差异，需要根据实际集尘效果及滤芯清理后的效果变化来决定是否更换新的滤芯。

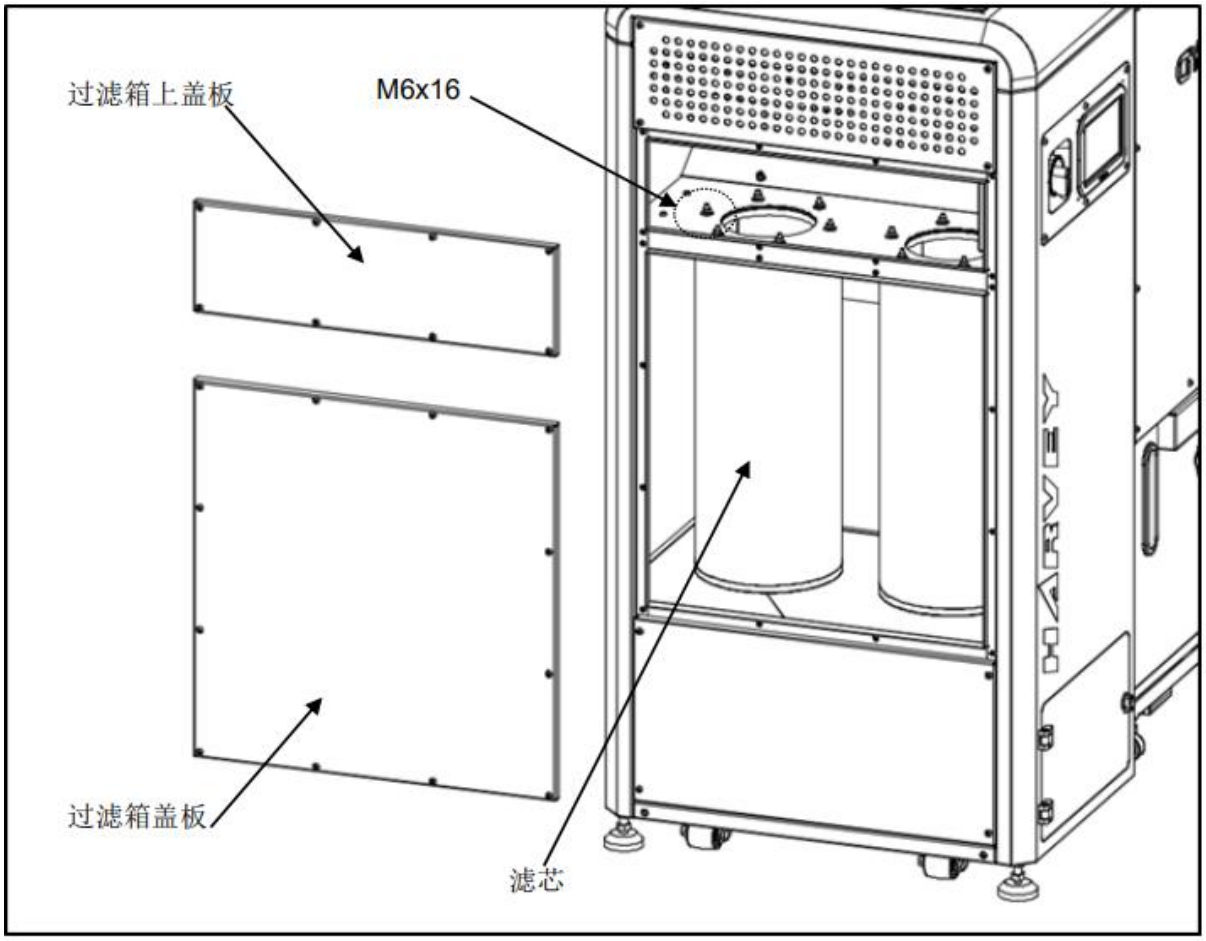

(图 2)

G-700 Pro / G-800 Pro Filteraustausch

Als allgemeine Richtlinie sollte der Filter etwa alle sechs Monate ausgetauscht werden. Verwenden Sie ausschließlich den für das jeweilige Modell vorgesehenen Original-Ersatzfilter, wie in Abb. 1 dargestellt.

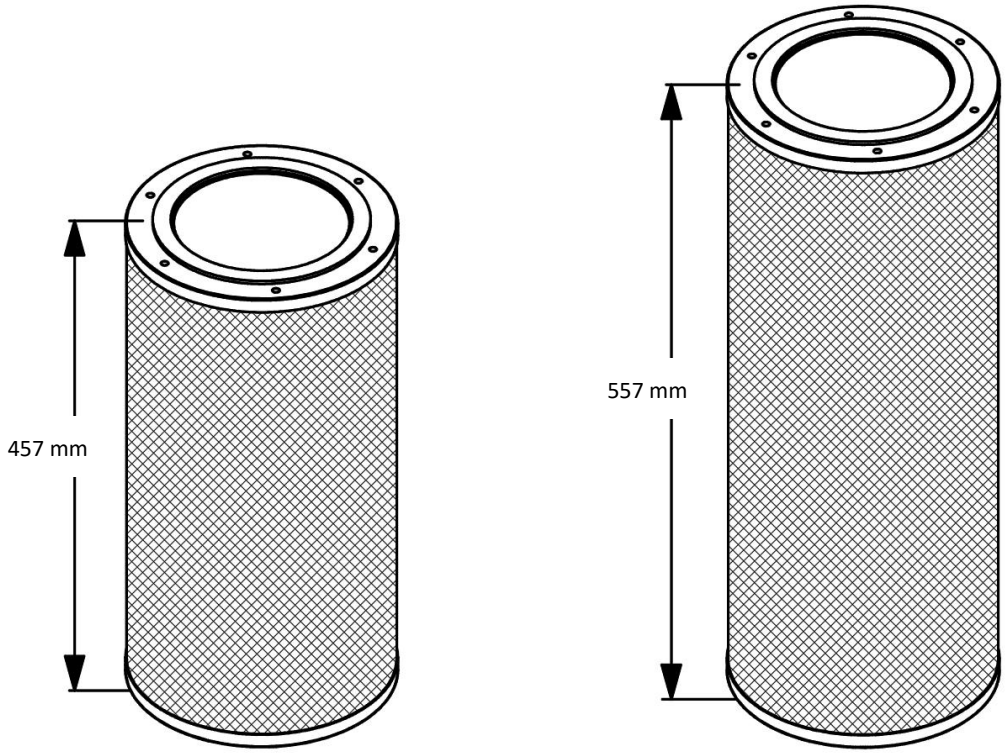

G-700 Pro G-800 Pro

Abb. 1

Austausch des Filters

Wenn sich die Staubabsaugleistung durch die Reinigung nicht wiederherstellen lässt, ersetzen Sie den Filter wie folgt:

1. Verwenden Sie einen Innensechskantschlüssel, um die Schrauben zu entfernen, mit denen die beiden Abdeckplatten des Filterkastens befestigt sind.
2. Öffnen Sie beide Abdeckplatten des Filterkastens und entfernen Sie die sechs M6 × 16-Schrauben, mit denen der Filter befestigt ist.
3. Entfernen Sie den gebrauchten Filter und setzen Sie den für das jeweilige Modell vorgesehenen Original-Ersatzfilter ein.
4. Setzen Sie die sechs M6 × 16-Schrauben wieder ein, schließen Sie beide Abdeckplatten des Filterkastens und bringen Sie die Schrauben zur Befestigung der Abdeckplatten wieder an und ziehen Sie sie fest.

HINWEIS: Verwenden Sie ausschließlich den für Ihre Maschine vorgesehenen Original-Ersatzfilter. Die typische Lebensdauer des Filters beträgt etwa 1.000 bis 3.000 Betriebsstunden. Die tatsächliche Lebensdauer kann je nach Betriebsbedingungen, Staubart, Staubkonzentration und Partikelgröße erheblich variieren. Ersetzen Sie den Filter, wenn sich die Staubabsaugleistung durch die Reinigung nicht mehr ausreichend wiederherstellen lässt.

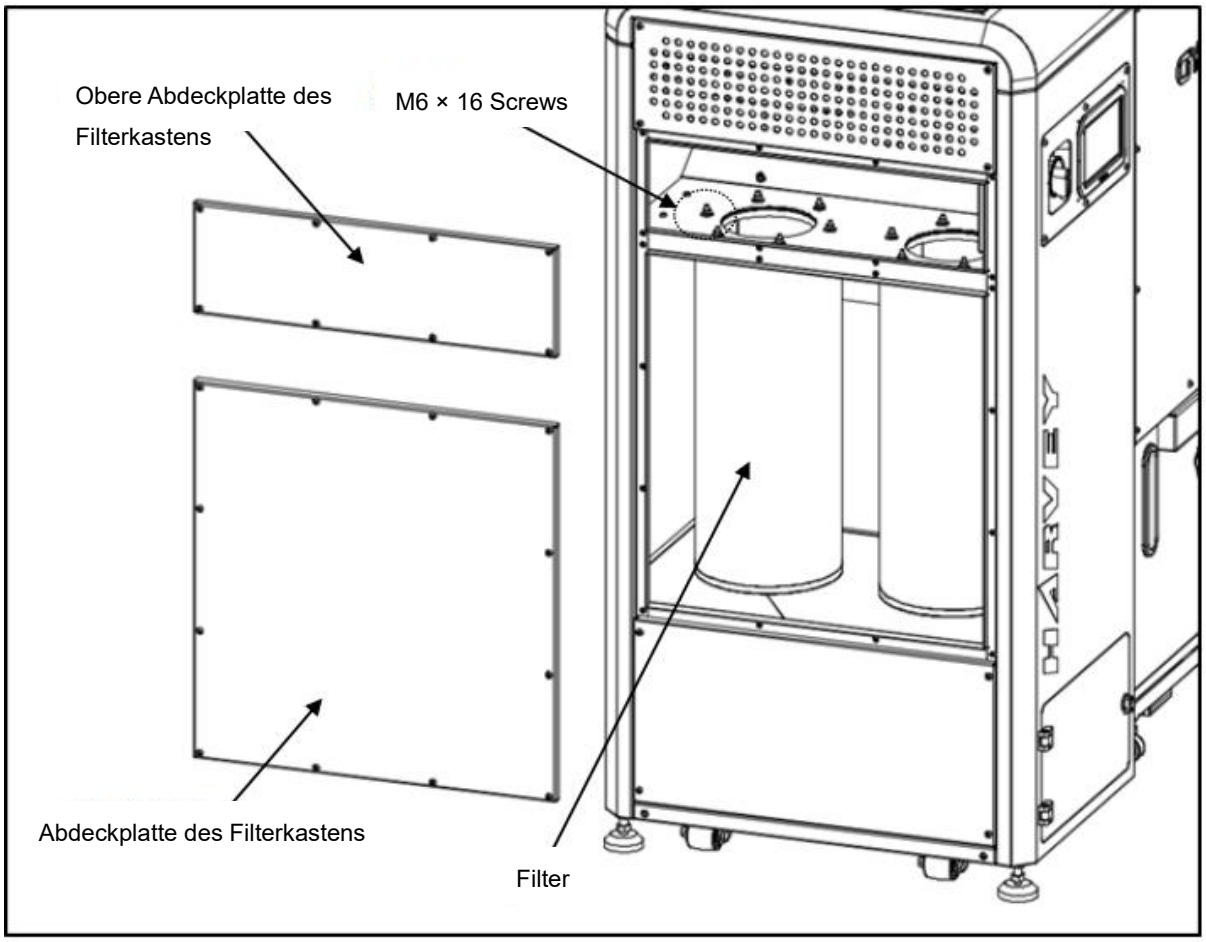

Abb. 2

Good Enough Is Not Enough

www.harveywoodworking.com (North American Online Shop)

www.harveywoodworking.ca (Canadian Online Shop)

www.harveywoodworking.de (European Online Shop)

HARVEY INDUSTRIES CO., LTD.
68-10 Suyuan Avenue, Jiangning District, Nanjing 211100, China

Harvey Industries International Inc.
10832 Ada Ave. Montclair, CA. 91763, United States
1-888-211-0397
info@harveywoodworking.com

Harvey Industries Europe GmbH
Harvey Industries Europe GmbH
Ludwigstraße 16 35315 Homberg (Ohm) Deutschland
0049 6633 911 0396
info@harveywoodworking.de

Canada Fulfillment Center
1422 Pemberton Avenue, North Vancouver
British Columbia V7P 2S1, Canada
1-888-211-0397
info@harveywoodworking.com

南京海威机械有限公司
中国南京江宁经济开发区苏源大道68-10
025-86668165
shane@harvey.cn