Govee

User Manual

Model: H6350

Govee Sphere Net Lights

English 01
Français 12

English

IMPORTANT SAFETY INSTRUCTIONS

When using products, basic precautions should always be practiced including the following:

READ AND FOLLOW ALL SAFETY INSTRUCTIONS.

- All safety messages will alert you to know what the potential hazard is, tell you how to reduce the chance of injury, and let you know what can happen if the instructions are not followed.
- Correct voltage: Make sure your local outlet voltage and circuit frequency correspond to the values indicated on the appliance's rating label.
- Never clean appliance parts with flammable fluids or harsh chemicals. The fumes can create a fire hazard or explosion.
- DO NOT ATTEMPT TO OPEN, MODIFY, OR REPAIR THIS PRODUCT. Any alteration or use of non-approved parts voids all warranties, negates compliance certifications, and may result in malfunction, electric shock, fire, or personal injury.
- Please do not operate the product with wet hands or pull on the power cord, as this may damage the power cord and cause a fire or electric shock.
- Regularly inspect the cable, power supply, and all other components. Do not use this product if any component is damaged.

- If the LED light source does not illuminate when the light is turned on, please disconnect the power supply, perform troubleshooting checks first, and if it still does not illuminate, please consult after-sales service.
- When cleaning the light fixture, please turn off the power supply, use a soft cloth dipped in neutral detergent, wring it out, wipe the fixture, and then wipe it dry with a dry cloth.
- This appliance is not intended for use by persons (including children) with reduced physical, sensory or mental capabilities, or lack of experience and knowledge, unless they have been given supervision or instruction concerning use of the appliance by a person responsible for their safety.
  Children should be supervised to ensure that they do not play with the appliance.
- For ambiance lighting only. Not for illumination.
- This device uses a non-replaceable light source. When the light source reaches the end of its life cycle, this device should be replaced.
- The light source or separate control gear is not intended for use in other applications.
- Do not connect the lighting strings to the supply while it is in the packing or wound onto a reel.
- Do not use the lighting strings when covered or recessed into a surface.
- Do not open or cut the lighting strings.
- Move all cribs,beds furniture and toys away from the lights,Do not tie the bottom of the string lights and form loops as this could wrap around a child's neck and cause SUFFOCATION.
- External dimmers cannot be used with this product.
- Use this product with the provided power adapter only.

- To reduce the risk of strangulation,the flexible wiring connected to this luminaire shall be effectively fixed to the wall if the wiring is within arm's reach.
- Do not use seasonal products outdoors unless marked suitable for indoor and outdoor use. When products are used in outdoor applications, connect the product to a Ground Fault Circuit Interrupting (GFCI) outlet. If one is not provided, contact a qualified electrician for proper installation.
- This seasonal use product is not intended for permanent installation or use.
- Do not mount or place near gas or electric heaters, fireplaces, candles or other similar sources of heat.
- Do not secure the wiring of the product with staples or nails, or place on sharp hooks or nails.
- Do not let lamps rest on the supply cord or on any wire.
- Unplug the product when leaving the house, or when retiring for the night, or if left unattended.
- This is an electric product – not a toy! To avoid risk of fire, burns, personal injury and electric shock it should not be played with or placed where small children can reach it.
- Do not use this product for other than its intended use.
- Do not hang ornaments or other objects from cord, wire, or light string.
- Do not close doors or windows on the product or extension cords as this may damage the wire insulation.
- Do not cover the product with cloth, paper or any material not part of the product when in use.

- To reduce the risk of fire and electric shock: Do not install on trees having needles, leaves or branch coverings of metal or materials which look like metal, and
- To reduce the risk of fire and electric shock: Do not mount or support strings in a manner that can cut or damage wire insulation.
- Do not place near standing areas of water, such as ponds and pools.
- To reduce the risk of fire or electric shock, do not attempt to replace lamps or modify string.
- Do not connect to another lighting string, decorative outfit, or seasonal product.
- To reduce the likelihood of excessive heat and possible damage, use only decorative lamp accessories packaged with this product.
- To reduce the risk of electric shock, use only with the power-supply cord provided or with a cord set intended for outdoor use.
- Do not use a cracked, frayed, or damaged cord. Inspect the cord periodically.
- Do not abuse cord – Do not carry product by the cord or yank or pull it to disconnect from the outlet.
- Disconnect the product from the outlet when not in use.
- Read and follow all instructions that are on the product or provided with the product.

SAVE THESE INSTRUCTIONS

Use and Care Instructions

- If the product is placed on a tree, the tree should be well secured and stable.
- Before using or reusing, inspect product carefully. Discard any products that have cut, damaged, or frayed wire insulation or cords, cracks in the lampholders or enclosures, loose connections, or exposed copper wire.
- When storing the product, carefully remove the product from wherever it is placed, including trees, branches, or bushes, to avoid any undue strain or stress on the product conductors, connections, and wires.
- When not in use, store neatly in a cool, dry location protected from sunlight.
- Do not mount or support wires in a manner that can cut or damage wire insulation.
- When the product is placed on a live tree, the tree should be well maintained and fresh. Do not place on live trees in which the needles are brown or break off easily. Keep the tree holder filled with water.

Introduction

Thank you for choosing Govee Spherical Net Lights. Designed with a flexible mesh structure, these lights are perfect for wrapping around spherical shrubs with a diameter of approximately 1.8 to 3 ft, whether indoors or outdoors. Featuring 160 RGBIC LED bulbs, they deliver vibrant and dynamic lighting effects that enhance any space. Ideal for ambient lighting and garden decor, they also elevate festive moments, including Christmas, Valentine's Day, Halloween, and parties. With customizable DIY modes and reactive Music mode, you can create unique lighting experiences that bring extra joy to every celebration.

What You Get

Item	Quantity
Net Light	1
Control Box	1
Power Adapter	1
User Manual	1
Service Card	1

At a Glance

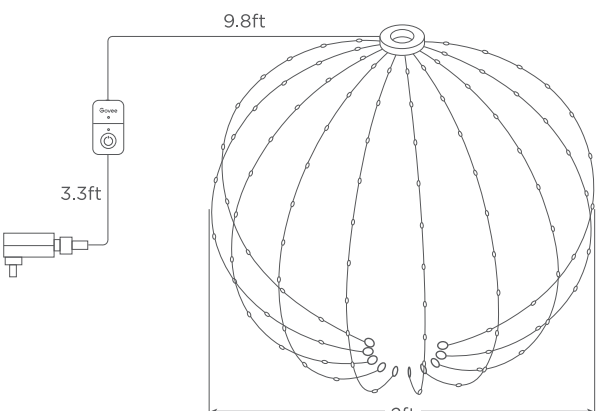

- Press to turn the light on or off.
- Long press for 5 seconds to reset.



Pairing Your Light with Govee Home App

What You Need

- A Wi-Fi router supporting 2.4GHz and 802.11 b/g/n bands. 5GHz is not supported.



Download on the App Store

The Apple logo is a trademark of Apple Inc., registered in the U.S. and other countries and regions.
Apple Store is a service mark of Apple Inc., registered in the U.S. and other countries and regions.

GET IT ON Google Play

Google Play is a trademark of Google LLC.

1. Download Govee Home App from the App Store (iOS devices) or Google Play (Android devices).
2. Turn on Bluetooth on your smartphone.
3. Open the app, tap the "+" icon in the top right corner and search "H6350".
4. Tap the device icon and follow the on-screen instructions to complete pairing.

Specifications

Power Input (Adapter)	AC 100-240V(US Plug)
Power Input (Control Box)	5VDC 3A
Waterproof	Control Box（IP67） Net Light（IP67）
Light Displaying Technology	RGBIC
Control Methods	App, Control Box, Voice Control
Working Temperature	-20°-40℃ /-4°-104°F

Matter Guide Card

Cautions:

1. You need to complete the network connection of apps that support Matter (e.g. Google Home/Apple HomeKit etc.) within 15 minutes after the product is powered on when using Matter for the first time.
2. An IPv6 network is required.
3. Changing the network may cause Matter to malfunction.
4. If unable to connect successfully, please reset the network settings on the Wi-Fi setup page and try again.

Step 1
Find the QR code or device number of Matter on the product or on Device Settings page in Govee Home App.

Step 2
Turn on the Bluetooth on your smartphone.

Step 3
Download and open the app that supports Matter like Google Home/Apple HomeKit, etc.

Step 4
Use the device number or QR code on the product in the app to complete the network connection of Matter for the product.

Troubleshooting

1. Failed to connect to Govee Home App.
- Make sure the curtain lights are connected to power.
- Make sure your smartphone's Bluetooth is enabled.
- Keep your smartphone close to the control box and try again,

2.Missing parts/Receiving products from a secondary sale
- Check the pictures on the web page to confirm what parts are missing and contact customer service in the app for replacements.
- If you received a product from a secondary sale or a product that cannot work properly,pease contact customer service in the app for a replacement.

3.Network failure
- Make sure your home Wi-Fi is 2.4Ghz,and your smartphone's
- Bluetooth is on
- Long press the control box for more than 5s to reset the whole light. Unbind and then rebind the light.
- If the light is too far away from the Wi-Fi,bring the device closer to the Wi-Fi,and then reconnect to the network, Check if there are too many devices connected to the network.If so, change to another network, If the above methods cannot solve your problems,please contact customer service in the app to replace the control box,

4.App operation guide is needed.
- Open Govee Home App,tap My Profile>>Govee Instructions>>App Guide>>How to Use,to find more details, If your problem persists,please contact Customer Support.

Disassembly Tip

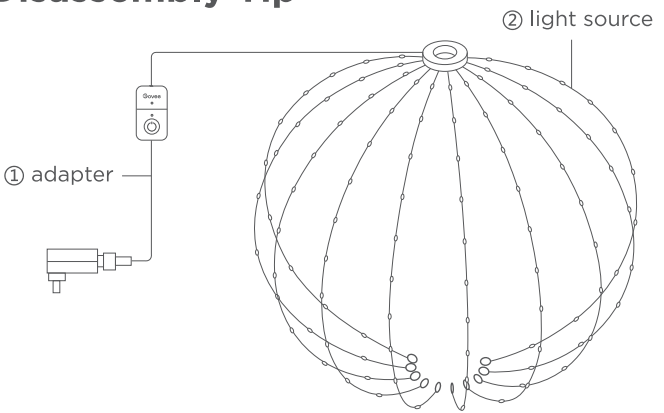

The product is divided into two parts:(1) a light source and (2) an adapter. by detaching the output terminal of the adapter, you can easily remove the light source or the adapter.

Customer Service

Warranty: 12-Month Limited Warranty

Support: Lifetime Technical Support

Email: support@govee.com

Official Website: www.govee.com

@GOVEE @goveeofficial @govee.official

@GoveeOfficial @GOVEE

CONSIGNES DE SÉCURITÉ IMPORTANTES

Lors de l'utilisation des produits, des précautions essentielles doivent toujours être prises, notamment les suivantes :

LIRE ET SUIVRE TOUTES LES CONSIGNES DE SÉCURITÉ.

- Tous les messages de sécurité vous avertiront de la nature du danger potentiel, vous indiqueront comment réduire les risques de blessures et vous informeront de ce qui peut arriver si les instructions ne sont pas suivies.
- Tension correcte : Assurez-vous que la tension de votre prise locale et la fréquence du circuit correspondent aux valeurs indiquées sur l'étiquette signalétique de l'appareil.
- Ne nettoyez jamais les pièces de l'appareil avec des liquides inflammables ou des produits chimiques corrosifs. Les fumées peuvent entraîner un risque d'incendie ou d'explosion.
- N'ESSAYEZ PAS D'OUVRIR, DE MODIFIER OU DE RÉPARER CE PRODUIT. Toute modification ou utilisation de pièces non approuvées rend toutes les garanties ineffectives, invalide les certifications de conformité et peut entraîner un dysfonctionnement, un choc électrique, un incendie ou des blessures corporelles.

- Veuillez ne manipuler le produit avec les mains mouillées ni ne tirer le cordon d'alimentation, car cela pourrait endommager le cordon d'alimentation et provoquer un incendie ou un choc électrique.
- Inspectez régulièrement le câble, l'alimentation et tous les autres composants. N'utilisez pas ce produit si tout composant est endommagé.
- Si la source lumineuse LED ne s'allume pas lorsque la lumière est allumée, veuillez la débrancher de l'alimentation électrique, effectuer d'abord le dépannage, et si elle ne s'allume toujours pas, veuillez consulter le service après-vente.
- Lors du nettoyage du luminaire, veuillez couper l'alimentation électrique, utiliser un chiffon doux imbibé de détergent neutre, l'essorer et essuyer le luminaire, puis essuyer le luminaire avec un chiffon sec.
- Cet appareil n'est pas destiné à être utilisé par des personnes (y compris les enfants) ayant des capacités physiques, sensorielles ou mentales réduites, ou qui ne disposent pas de l'expérience et des connaissances nécessaires, sauf s'ils sont surveillés ou reçoivent les instructions sur l'utilisation de l'appareil par une personne responsable de leur sécurité. Les enfants doivent être surveillés pour s'assurer qu'ils ne jouent pas avec l'appareil.
- Pour l'éclairage d'ambiance uniquement. Non pas pour l'illumination.
- Cet appareil utilise une source de lumière non remplaçable. Lorsque la source de lumière atteint la fin de son cycle de vie, ce dispositif doit être remplacé.

- La source lumineuse ou l'appareillage de commande séparé ne sont pas destinés à être utilisés dans d'autres applications.
- Ne connectez pas les guirlandes lumineuses à l'alimentation électrique lorsqu'elles sont encore dans leur emballage ou enroulées sur une bobine.
- N'utilisez pas les guirlandes lumineuses lorsqu'elles sont recouvertes ou encastrées dans une surface.
- N'ouvrez pas et ne coupez pas la guirlande lumineuse.
- Éloignez tous les berceaux, les lits, les meubles et les jouets des lumières. Ne nouez pas le bas des guirlandes lumineuses et ne formez pas de boucles, car celles-ci pourraient s'enrouler autour du cou d'un enfant et provoquer une SUFFOCATION.
- Les variateurs externes ne peuvent pas être utilisés avec ce produit.
- Utilisez ce produit uniquement avec l'adaptateur secteur fourni.
- Afin de réduire le risque de strangulation, le câblage flexible connecté à ce luminaire doit être fixé efficacement au mur si le câblage est à portée de main.
- N'utilisez pas de produits saisonniers à l'extérieur, sauf s'ils sont marqués comme appropriés pour une utilisation à l'intérieur et à l'extérieur. Lorsque les produits sont utilisés dans des applications extérieures, connectez le produit à une prise DDFT (disjoncteur différentiel de fuite à la terre). Si vous n'en avez pas, contactez un électricien qualifié pour une installation correcte.
- Ce produit à usage saisonnier n'est pas destiné à une installation ou à une utilisation permanente.

- Ne montez pas ou ne placez pas à proximité de radiateurs à gaz ou électriques, de cheminées, de bougies ou d'autres sources de chaleur similaires.
- Ne fixez pas le câblage du produit avec des agrafes ou des clous, et ne placez pas sur des crochets ou des clous pointus.
- Ne laissez pas les lampes reposer sur le cordon d'alimentation ou sur un fil.
- Débranchez le produit lorsque vous quittez la maison, ou lorsque vous vous retirez pour la nuit, ou s'il est laissé sans surveillance.
- C'est un produit électrique – pas un jouet ! Pour éviter tout risque d'incendie, de brûlure, de blessure corporelle et de choc électrique, ne jouez pas avec cet appareil et ne le placez pas à la portée des jeunes enfants.
- N'utilisez pas ce produit à d'autres fins que celles prévues.
- Ne suspendez pas d'ornements ou d'autres objets au cordon, au fil ou à la guirlande électrique.
- Ne fermez pas les portes ou les fenêtres sur l'appareil ou les rallonges, car cela pourrait endommager l'isolation du câble.
- Ne couvrez pas l'appareil avec du tissu, du papier ou tout autre matériau ne faisant pas partie du produit lors de son utilisation.
- Pour réduire les risques d'incendie et d'électrocution : N'installez pas sur des arbres dont les aiguilles, les feuilles ou les branches sont recouvertes de métal ou de matériaux d'apparence métallique, et
- Pour réduire les risques d'incendie et d'électrocution : Ne fixez pas et ne soutenez pas les guirlandes d'une manière qui pourrait couper ou endommager l'isolation des fils.

- Ne placez pas à proximité de zones d'eau stagnante, telles que des étangs et des piscines.
- Pour réduire les risques d'incendie ou de choc électrique, ne tentez pas de remplacer les lampes ou de modifier la guirlande.
- Ne pas connecter à une autre guirlande lumineuse, un accessoire décoratif ou un produit saisonnier.
- Pour réduire les risques de surchauffe et de dommages éventuels, utilisez uniquement les accessoires décoratifs pour lampe fournis avec ce produit.
- Pour réduire le risque de choc électrique, utilisez uniquement le cordon d'alimentation fourni ou un ensemble de cordons destiné à une utilisation extérieure.
- N'utilisez pas un cordon fissuré, effiloché ou endommagé. Inspectez régulièrement le cordon.
- N'utilisez pas le cordon de manière abusive – Ne transportez pas le produit en le tenant par le cordon, et ne le tirez pas brusquement pour le débrancher de la prise.
- Débranchez le produit de la prise lorsqu'il n'est pas utilisé.
- Lisez et suivez toutes les instructions qui figurent sur l'appareil ou fournies avec ce dernier.

CONSERVER CES INSTRUCTIONS

Instructions d'utilisation et d'entretien

- Si le produit est placé sur un arbre, celui-ci doit être bien fixé et stable.
- Avant d'utiliser ou de réutiliser le produit, inspectez-le soigneusement. Jetez tout produit dont l'isolation des fils ou les cordons sont coupés, endommagés ou effilochés, qui présente des fissures dans les douilles ou les boîtiers, ou qui ont des connexions desserrées ou des fils de cuivre exposés.
- Lors du stockage du produit, retirez-le délicatement de l'endroit où il est placé, y compris des arbres, des branches ou des buissons, afin d'éviter toute tension ou contrainte excessive sur les conducteurs, les connexions et les fils du produit.
- Lorsqu'il n'est pas utilisé, rangez-le soigneusement dans un endroit frais et sec, à l'abri du soleil.
- Ne montez pas et ne soutenez pas les fils d'une manière risquant de couper ou d'endommager l'isolation des fils.
- Lorsque le produit est placé sur un arbre vivant, l'arbre doit être bien entretenu et frais. Ne le placez pas sur des arbres vivants dont les aiguilles sont brunes ou se cassent facilement. Gardez le support d'arbre rempli d'eau.

Introduction

Merci d'avoir choisi le filet lumineux sphérique Govee. Conçues avec une structure en maille flexible, ces lumières sont parfaites pour envelopper les arbustes sphériques d'un diamètre d'environ 1,8 à 3 pieds, que ce soit à l'intérieur ou à l'extérieur. Dotées de 160 billes LED RGBIC, elles offrent des effets lumineux dynamiques et éclatants qui subliment n'importe quel espace. Idéales pour l'éclairage d'ambiance et la décoration de jardin, elles rehaussent également les moments festifs, notamment Noël, la Saint-Valentin, Halloween et les fêtes. Grâce aux modes DIY et au mode Musique réactif, vous pouvez créer des expériences lumineuses uniques qui apportent une joie supplémentaire à chaque célébration.

Contenu du carton

Article	Quantité
Filet lumineux	1
Boîtier de commande	1
Adaptateur secteur	1
Manuel d'utilisation	1
Carte de service	1

Vue d'ensemble

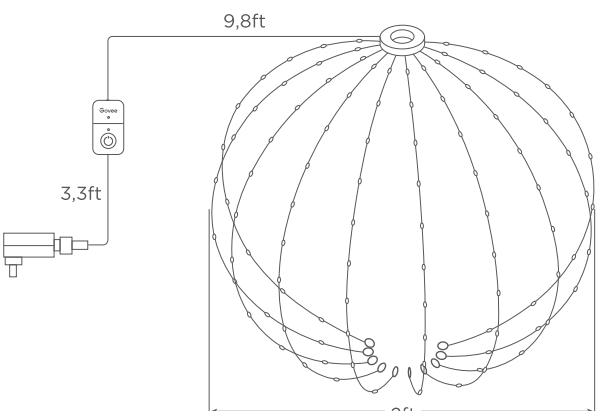



- Appuyez pour allumer ou éteindre la lumière.
- Appuyez longuement pendant 5 secondes pour réinitialiser.

Association de votre lampe à l'application Govee Home

Ce dont vous avez besoin

- Un routeur Wi-Fi qui prend en charge les bandes de 2,4 GHz et 802.11 b/g/n. La bande 5 GHz n'est pas prise en charge.



Download on the App Store

Le logo Apple est une marque commerciale d'Apple Inc., déposée aux États-Unis et dans d'autres pays et régions. Apple Store est une marque de service d'Apple Inc., déposée aux États-Unis et dans d'autres pays et régions.

L'OBTENIR SUR Google Play

Google Play est une marque de commerce de Google LLC.

1. Téléchargez l'application Govee Home depuis l'App Store (appareils iOS) ou Google Play (appareils Android).
2. Activez le Bluetooth sur votre smartphone.
3. Ouvrez l'application, appuyez sur l'icône « + » dans le coin supérieur droit et recherchez « H6350 ».
4. Appuyez sur l'icône de l'appareil et suivez les instructions à l'écran pour terminer l'association.

Caractéristiques techniques

Entrée d'alimentation (adaptateur)	CA 100-240 V (prise américaine)
Entrée d'alimentation (boîtier de commande)	5 V CC 3A
Étanche	Boîtier de commande (IP67) Filet lumineux (IP67)
Technologie d'affichage de la lumière	RGBIC
Méthodes de contrôle	Application, boîtier de commande, contrôle vocal
Température de fonctionnement	-20°-40°C /-4°-104°F

Guide d'utilisation de Matter

Mise en garde :

1. Vous devez établir la connexion réseau des applications qui prennent en charge Matter (par exemple Google Home/Apple HomeKit, etc.) dans les 15 minutes suivant la mise en marche du produit lorsque vous l'utilisez pour la première fois.
2. Un réseau IPv6 est requis.
3. Le changement de réseau peut entraîner un dysfonctionnement de Matter.
4. Si vous ne parvenez pas à vous connecter, veuillez réinitialiser les paramètres réseau sur la page de configuration Wi-Fi et réessayez.

Étape 1

Recherchez le code QR ou le numéro de l'appareil de Matter sur le produit ou la page Paramètres de l'appareil dans l'Application Govee Home.

Étape 2

Activez le Bluetooth sur votre smartphone.

Étape 3

Téléchargez et ouvrez l'application qui prend en charge Matter comme Google Home/Apple HomeKit, etc.

Étape 4

Utilisez le numéro d'appareil ou le code QR figurant sur le produit dans l'application pour établir la connexion réseau de Matter pour le produit.

Dépannage

1. Impossible de se connecter à l'application Govee Home.
- Assurez-vous que les rideaux lumineux sont connectés à l'alimentation électrique.
- Assurez-vous que le Bluetooth de votre smartphone est activé.
- Gardez votre smartphone à proximité du boîtier de commande et réessayez.

2. Pièces manquantes/Réception de produits provenant d'une vente secondaire
- Vérifiez les images sur la page Web pour confirmer quelles pièces sont manquantes et contactez le service client via l'application pour les remplacements.
- Si vous avez reçu un produit provenant d'une vente secondaire ou un produit qui ne peut pas fonctionner correctement, veuillez contacter le service client via l'application pour un remplacement.

3. Panne de réseau
- Assurez-vous que votre réseau Wi-Fi domestique est en 2,4 GHz et que le Bluetooth de votre smartphone est activé.
- Appuyez longuement sur le boîtier de commande pendant plus de 5 secondes pour réinitialiser l'ensemble du luminaire. Désappairez puis réappairez le luminaire.
- Si le luminaire est trop éloigné du Wi-Fi, rapprochez l'appareil du point d'accès, puis reconnectez l'appareil au réseau. Vérifiez si trop d'appareils sont connectés au réseau. Si c'est le cas, changez de réseau. Si les méthodes ci-dessus ne résolvent pas votre problème, veuillez contacter le service client via l'application pour remplacer le boîtier de commande.

4. Un guide d'utilisation de l'application est nécessaire.
- Ouvrez l'application Govee Home, appuyez sur Mon profil >> Instructions Govee >> Guide de l'application >> Mode d'emploi pour plus de détails. Si votre problème persiste, veuillez contacter le service client.

Astuce de démontage

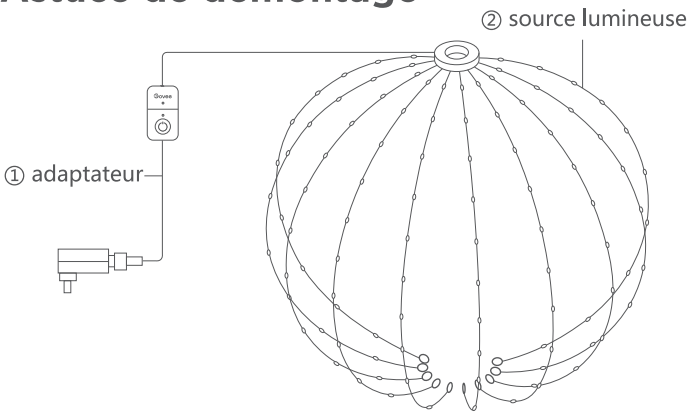

Le produit est divisé en deux parties : (1) une source lumineuse et (2) un adaptateur. En détachant la borne de sortie de l'adaptateur, vous pouvez facilement retirer la source lumineuse ou l'adaptateur.

Service clients

Garantie : Garantie limitée 12 mois

Assistance : Assistance technique à vie

E-mail : support@govee.com

Site Internet officiel : www.govee.com

@GOVEE @goveeofficial @govee.official

@GoveeOfficiel @GOVEE

FCC and ISED Canada Statement

USA
FCC Statement

This device complies with Part 15 of the FCC Rules and Innovation, Science and Economic Development Canada licence-exempt RSS standard(s). Operation is subject to the following two conditions: (1)This device may not cause harmful interference, and (2)This device must accept any interference received, including interference that may cause undesired operation.

Warning: Changes or modifications not expressly approved by the party responsible for compliance could void the user's authority to operate the equipment.

NOTE: This equipment has been tested and found to comply with the limits for a Class B digital device, pursuant to Part 15 of the FCC Rules.

These limits are designed to provide reasonable protection against harmful interference in a residential installation. This equipment generates uses and can radiate radio frequency energy and, if not installed and used in accordance with the instructions, may cause harmful interference to radio communications. However, there is no guarantee that interference will not occur in a particular installation. If this equipment does cause harmful interference to radio or television reception, which can be determined by turning the equipment off and on, the user is encouraged to try to correct the interference by one or more of the following measures:

1. Reorient or relocate the receiving antenna.
2. Increase the separation between the equipment and receiver.
3. Connect the equipment into an outlet on a circuit different from that to which the receiver is connected.
4. Consult the dealer or an experienced radio/TV technician for help.

FCC Radiation Exposure Statement

This equipment complies with FCC and IC radiation exposure limits set forth for an uncontrolled environment. This equipment should be installed and operated with minimum distance 20cm between the radiator & your body.

Responsible party (this contact information is only for FCC matters) :
Name: GOVEE MOMENTS(US) TRADING LIMITED
Address: 2501 Chatham Rd Suite R Springfield IL 62704
Email: certification@govee.com
Contact information: https://www.govee.com/support

Regulatory information: Canada
CAN ICES (B) / NMB (B)

This device complies with Innovation, Science and Economic Development Canada's licence exempt RSS standard(s). Operation is subject to the following two conditions: (1)This device may not cause interference;and (2)This device must accept any interference, including interference that may cause undesired operation of the device.

This Class B lighting equipment complies with Canadian ICES-005.

HVIN:H6350

Radiation Exposure Statement
This equipment complies with Innovation, Science and Economic Development Canada (ISED) radiation exposure limits set forth for an uncontrolled environment. This equipment should be installed and operated with a minimum distance of 20 cm between the equipment and your body.

The Bluetooth® word mark and logos are registered trademarks owned by Bluetooth SIG, Inc. and any use of such marks by Shenzhen Qianyan Technology LTD is under license.

The trademark Govee have been authorised to Shenzhen Qianyan Technology LTD.
Copyright ©2021 Shenzhen Qianyan Technology LTD.
All Rights Reserved.

Déclaration de la FCC et d'ISDE Canada

USA
Déclaration de la FCC

Cet appareil est conforme à la partie 15 des règles de la FCC. L'exploitation est autorisée aux deux conditions suivantes :
(1) L'appareil ne doit pas produire de brouillage nuisible, et
(2) Cet appareil doit accepter toute interférence reçue, y compris les interférences susceptibles de provoquer un fonctionnement indésirable.

Avertissement : Tout changement ou modification n'ayant pas été expressément approuvé(e) par la partie responsable de la conformité pourrait annuler l'autorité de l'utilisateur à utiliser l'appareil.

REMARQUE : cet équipement a été testé et déclaré conforme aux limites imposées aux appareils numériques de classe B, en vertu de la partie 15 des règles de la FCC.

Ces limites sont conçues pour assurer une protection suffisante contre les interférences nuisibles dans les installations résidentielles. Cet équipement génère, utilise et peut dégager de l'énergie de radiofréquence et, s'il n'est pas installé et utilisé conformément aux instructions du fabricant, provoquer des interférences préjudiciables aux communications radio. Il n'existe toutefois aucune garantie qu'un équipement particulier ne souffrira pas d'interférences. Si cet équipement entraîne des interférences préjudiciables à la réception des émissions radio ou de télévision, identifiables en mettant l'appareil hors tension, puis sous tension, il est recommandé que l'utilisateur tente de résoudre ce problème au moyen d'une ou plusieurs des mesures suivantes :

1. Réorienter ou déplacer l'antenne de réception.
2. Augmenter la distance entre l'équipement et le récepteur.
3. Brancher l'équipement sur une prise d'un circuit différent de celui auquel le récepteur est branché.
4. Consulter le revendeur ou un technicien radio/TV expérimenté pour obtenir de l'aide.

Déclaration de la FCC relative à l'exposition aux rayonnements

Cet équipement est conforme aux limites d'exposition aux rayonnements FCC établies pour un environnement non contrôlé. Cet équipement doit être installé et utilisé avec une distance minimale de 20 cm entre le radiateur et votre corps.

Partie responsable (ces coordonnées concernent uniquement les questions liées à la FCC) :
Nom : GOVEE MOMENTS(US) TRADING LIMITED
Address: 2501 Chatham Rd Suite R Springfield IL 62704
E-mail : certification@govee.com
Contact : https://www.govee.com/support

Informations réglementaires : Canada
CAN ICES (B) / NMB (B)

Cet appareil est conforme à la licence d'Innovation, Sciences et Développement économique Canada, norme(s) RSS exemptée(s). L'utilisation est soumise aux deux conditions suivantes : (1) L'appareil ne doit pas produire de brouillage; (2) L'appareil doit accepter tout brouillage radioélectrique subi, même si le brouillage est susceptible d'en compromettre le fonctionnement.

Cet équipement d'éclairage de classe B est conforme à la norme canadienne ICES-005.

NIVM:H6350

Déclaration sur l'exposition aux radiations
Cet équipement est conforme aux limites d'exposition aux rayonnements d'Innovation, Sciences et Développement économique Canada (ISDE) établies pour un environnement non contrôlé. Cet équipement doit être installé et utilisé avec une distance minimale de 20 cm entre l'équipement et votre corps.

La marque et les logos Bluetooth® sont des marques déposées appartenant à Bluetooth SIG, Inc., et toute utilisation de ces marques par Shenzhen Qianyan Technology LTD est sous licence.

La marque Govee a été autorisée à Shenzhen Qianyan Technology LTD.
Copyright © 2021 Shenzhen Qianyan Technology LTD.
Tous droits réservés.



Govee Home App

For FAQs and more information,
please visit: www.govee.com