User Manual

Model: H2A40
Govee TV Backlight 3

English	01
Deutsch	13
Français	25
Español	38
Italiano	50

English

IMPORTANT SAFETY INSTRUCTIONS

When using products, basic precautions should always be practiced including the following:

READ AND FOLLOW ALL SAFETY INSTRUCTIONS.

- The product is not waterproof. Avoid exposing them to splashes or drops of water.
- The light source of this luminaire is not replaceable; when the light source reaches its end of life the whole luminaire shall be replaced.
- DO NOT ATTEMPT TO OPEN, MODIFY, OR REPAIR THIS PRODUCT. Any alteration or use of non-approved parts voids all warranties, negates compliance certifications, and may result in malfunction, electric shock, fire, or personal injury.
- Do not cover the product with flammable materials such as cloth or paper to prevent fire accidents.
- Please do not operate the product with wet hands or pull on the power cord, as this may damage the power cord and cause a fire or electric shock.
- When the product is not in use for a long period of time, please unplug the power cord from the outlet to prevent fire accidents.
- Regularly inspect the cable, power supply, and all other components. Do not use this product if any component is damaged.
- This product is intended for indoor use. Do not use it in damp locations such as bathrooms or outdoors. This product is not waterproof, and improper use may result in poor insulation, leading to electric shock.

- When cleaning the light fixture, please turn off the power supply, use a soft cloth dipped in neutral detergent, wring it out, wipe the fixture, and then wipe it dry with a dry cloth.
- This appliance is not intended for use by persons (including children) with reduced physical, sensory or mental capabilities, or lack of experience and knowledge, unless they have been given supervision or instruction concerning use of the appliance by a person responsible for their safety. Children should be supervised to ensure that they do not play with the appliance.
- The external flexible cable or cord of this luminaire cannot be replaced; if the cord is damaged, the whole luminaire shall be replaced.
- The control gear of this luminaire is a non-replaceable component; when the control gear reaches its end of life the whole luminaire shall be replaced.
- The control gear of this luminaire is a non-serviceable component, do not attempt to gain access to the control gear.
- The output ports of the control gear are for designated devices only. Do not connect other devices. Please follow the installation instructions provided in the manual.
- For ambiance lighting only. Not for illumination.
- The light source or separate control gear is not intended for use in other applications.
- To reduce the risk of strangulation, if the flexible supply cord is within arm's reach, it shall be securely fixed to a permanent structure.
- This product is not intended for installation on walls, ceilings, or similar surfaces. Please follow the installation instructions provided in the manual.
- The control box of this product contains a microphone that is used to detect the rhythm changes of music and sound, to achieve music lighting effects.
- The built-in camera is used exclusively for local video color detection and does not store any content from the television screen.
- Use this product with the provided power adapter only.
- Be cautious of static electricity during installation and usage.

Keep the product away from sharp objects or strong corrosive chemicals.

- When bending the strip light during installation, avoid folding the LED components as it may affect the product's lifespan.
- Remove nails, metal, or other conductive objects from the installation surface before attaching the strip light, as they may cause a short circuit.
- Do not install the strip light near any heat sources.
- Do not allow children to install the strip light alone.
- Avoid installing the strip light near potentially dangerous sources (e.g., candles, liquid-filled objects).
- CAUTION — The product is not a toy. Children and disabled persons should use it under adult supervision.
- Do not connect the strip light to the power supply while it is still in its packaging or wound on a reel.
- Please turn off the power and unplug the adapter when the strip light will not be used for a long time.
- Do not open or cut the strip light.
- The recommended working temperature is between 0~40 °C.
- The storage temperature should be between -10~60 °C.
- The product use with information technology equipment or Audio and Video equipment.
- Do not remove or insert lamps while the chain is connected to the supply.
- Read and follow all instructions that are on the product or provided with the product.

SAVE THESE INSTRUCTIONS

Introduction

Thank you for choosing Govee TV Backlight 3. This TV strip light provides an immersive viewing experience. The camera positioned in the top center of your TV can intelligently capture the colors displayed and automatically apply them to your lights. It significantly enriches your gaming worlds and movie nights.

What You Get

LED Strip Light	1
Adapter	1
Control Box	1
Camera	1
User Manual	1

At a Glance

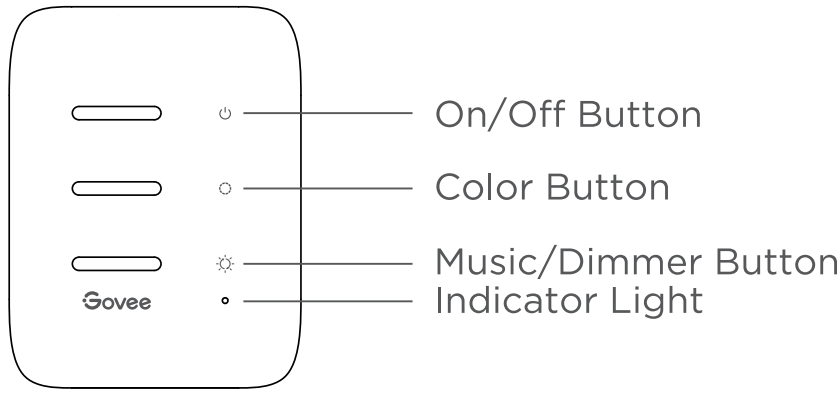

Control Box

On/Off Button	Press to turn On/Off.
Color Button	Press to adjust the color.
Music/Dimmer Button	Press to enter Music mode Long press to adjust the brightness.
Indicator Light	a. A red light indicates the device is not connected to the network. b. A blue light indicates the device has successfully connected to the network. c. No light indicates the device is not powered on or malfunctioning.

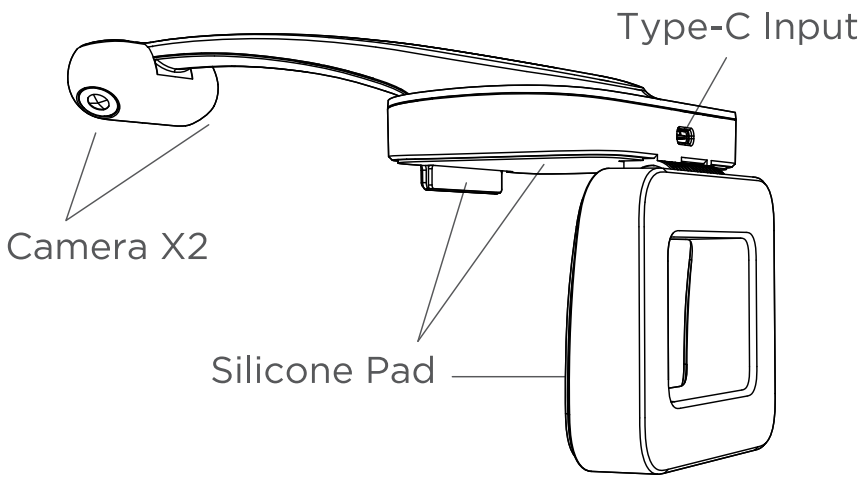

Installing Your Device

1. Preparation Before Installing:
   a. Unbox the strip light and check all items listed in the packing list.
   b. Power on the strip light and check whether it lights up

2. Installing Steps:
   a. Wipe the installation surface to ensure it is dry and clean.

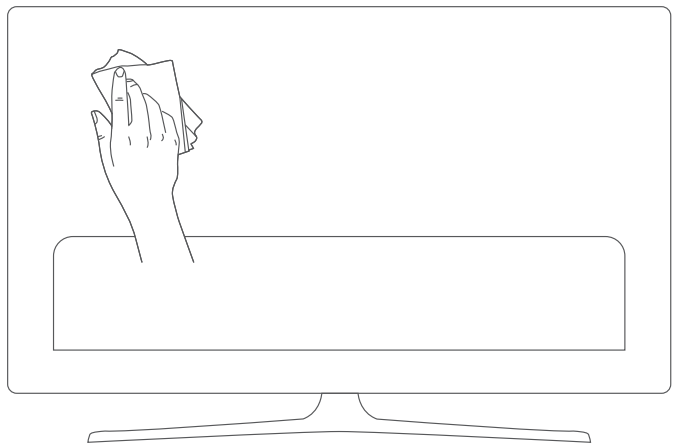

   b. Stick the strip light to the back of the TV. Press it firmly and then reinforce it with the provided clips.

   Note: Please start attaching the light strip from the lower left or lower right corner of the back of the TV and work your way upward.

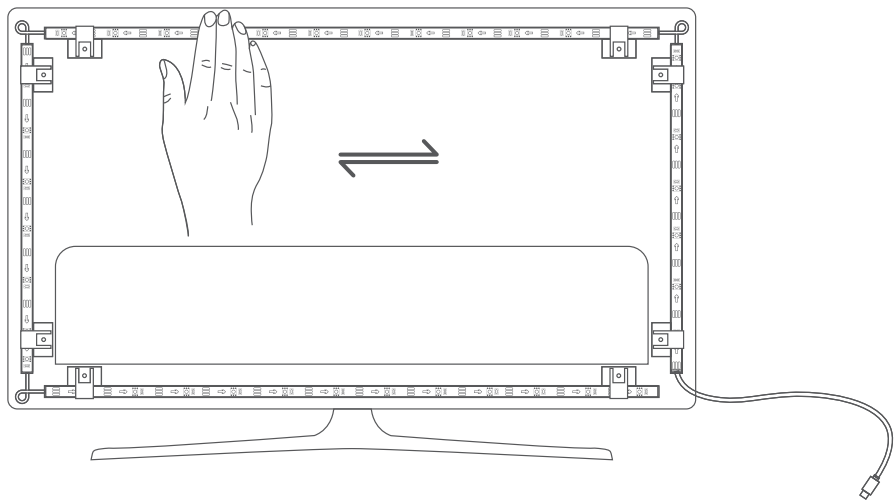

c. Position the camera to the top center of the TV. Make sure that the TV's top edge fits to the right angle at the end of the front half of the camera.

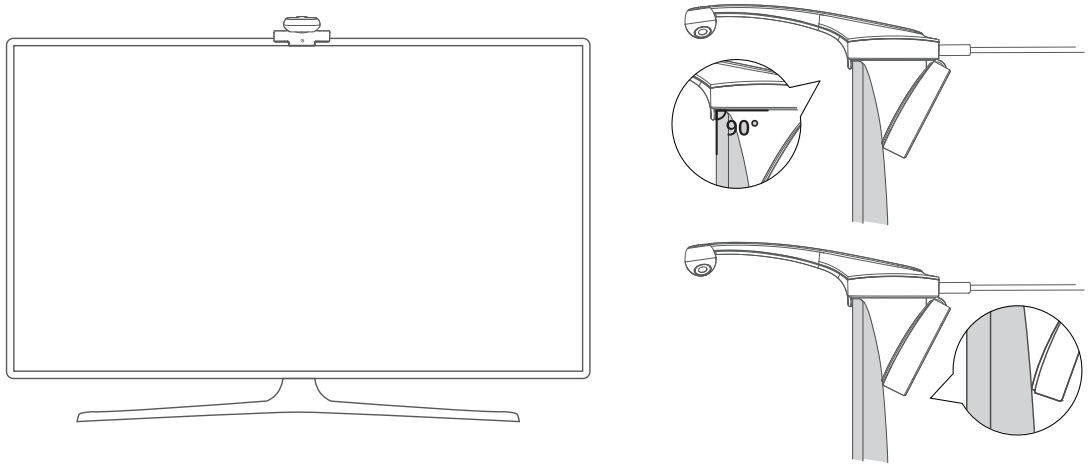

d. Insert the cable of the strip light and the camera into the control box. (Type-C/DC)

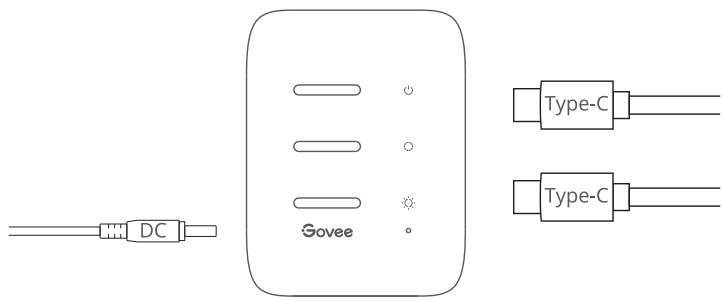

e. Ensure that the control box is in a proper position near your TV.

f. Power on the strip light and try connecting it with Govee Home App.

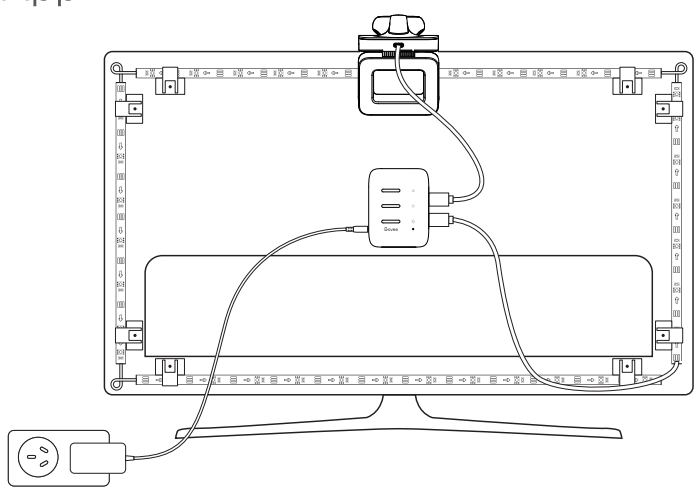

Pairing Your Device with Govee Home App

What You Need

- A Wi-Fi router supporting the 2.4GHz and 802.11 b/g/n bands. 5GHz is not supported.

1. Download Govee Home App from the App Store (iOS devices) or Google Play (Android devices).



Download on the App Store

GET IT ON Google Play

The Apple logo is a trademark of Apple Inc., registered in the U.S. and other countries and regions.
Apple Store is a service mark of Apple Inc., registered in the U.S. and other countries and regions.

Google Play is a trademark of Google LLC.

2. Turn on your smartphone's Bluetooth.
3. Open the app, tap the "+" icon in the top right corner and search "H2A40".
4. Tap the device icon and follow the on-screen instructions to complete pairing.

Calibrating the Camera with Govee Home App

1. Mount the camera to the center of the screen.

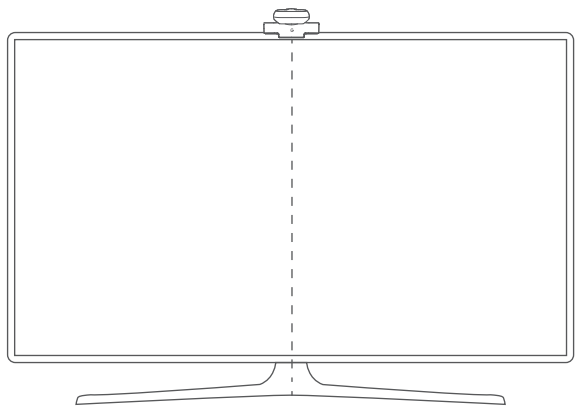

2.Stick the form stickers to the 7 calibration points on the screen.

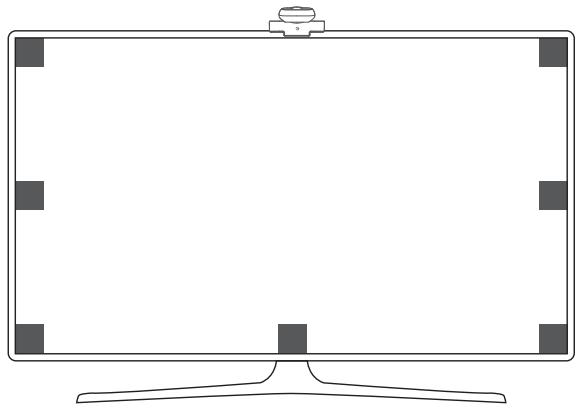

3.Open Govee Home App, go to the details page, then tap Calibration. Begin the calibration by following the instructions.

Tips:

a.Drag the calibration points on the app screen to the locations of corresponding orange foam stickers.

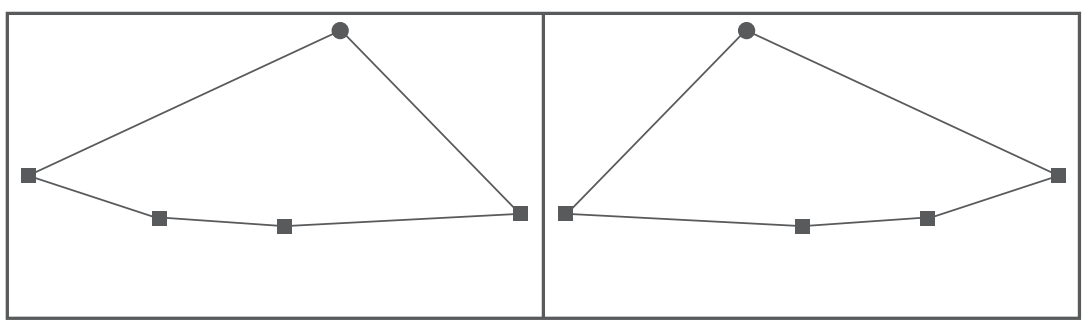

- ● Camera
- ■ Position Points

b.Make sure the calibration points are chosen correctly and the calibration line do not overlap or cross each other or drag the line outside the screen.

Controlling the Device with Your Voice

1. Open the app, then tap the device icon to enter the control page.
2. Tap the settings icon in the top right corner.
3. Go to the app's Settings page and follow the instructions under "User Guide" to control the device.

Specification

Power Input (Adapter)	100-240V～, 1.0A Max 50/60Hz (US Plug) 200-240V～ 50/60Hz 0.6A (EU&BS Plug)
Power Input (Control Box)	12VDC 3A (55-65inch)
Length	1.97ft/60cm (left/right) +3.94ft/120cm (top/bottom)
Light Displaying Technology	RGBWIC
Control Box Model	H2A40
HVIN for the Control Box	H2A40
Camera Model	H2A40A
HVIN for the Camera	H2A40A

Troubleshooting

1. The strip light does not light up.

- Check if the adapter used is the one provided.
- Check all wired connections. Unplug and replug the power adapter and the DC port to ensure the control box powers on correctly. The strip light will light up 10s after being powered on.
- Check the wired connections for the strip light and the camera.

2. Calibration and picture upload failure.

- Calibrate the strip light again.
- Make sure no other strong lights are affecting the camera.
- Calibration points must be chosen correctly. For example, the top calibration point on your TV cannot be dragged to the bottom. The calibration lines cannot overlap or cross each other.
- Calibration can only begin after the strip light is successfully connected to Wi-Fi.

3. The provided strip light's adhesive don't stick well.

- Wipe the installation surface to ensure it is dry and clean.
- When attaching the strip light, make sure you press down firmly.
- Reinforce the strip light with the provided clips or other strong adhesives.

Disassembly Tip:

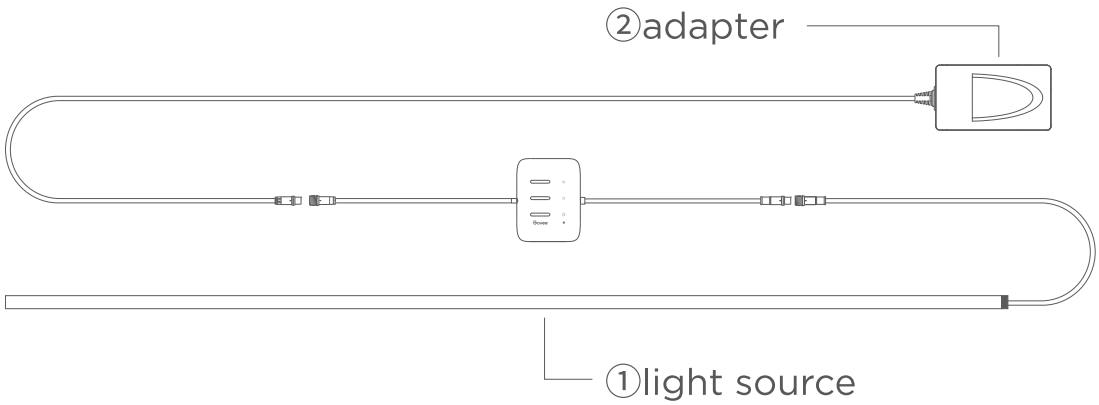

The product is divided into two parts: (1) a light source and (2) an adapter. By detaching the output terminal of the adapter, you can easily remove the light source or the adapter.

Customer Service

Warranty: 12-Month Limited Warranty

Support: Lifetime Technical Support

Email: support@govee.com

Official Website: www.govee.com

@GOVEE @goveeofficial @govee.official

@GoveeOfficial @GOVEE

WICHTIGE SICHERHEITSHINWEISE

Bei der Verwendung von Produkten sollten stets grundlegende Vorsichtsmaßnahmen getroffen werden, darunter die folgenden:

LESEN UND BEFOLGEN SIE ALLE SICHERHEITSHINWEISE.

- Das Produkt ist nicht wasserdicht. Vermeiden Sie den Kontakt mit Spritzern oder Wassertropfen.
- Die Lichtquelle dieser Leuchte ist nicht austauschbar. Wenn die Lichtquelle das Ende ihrer Lebensdauer erreicht, muss die gesamte Leuchte ausgetauscht werden.
- VERSUCHEN SIE NICHT, DIESES PRODUKT ZU ÖFFNEN, ZU MODIFIZIEREN ODER ZU REPARIEREN. Jegliche Änderung oder Verwendung nicht zugelassener Teile führt zum Erlöschen aller Garantien, zur Ungültigkeit von Konformitätsbescheinigungen und kann zu Fehlfunktionen, Stromschlägen, Bränden oder Verletzungen führen.
- Um Brandunfälle zu vermeiden, decken Sie das Produkt nicht mit brennbaren Materialien wie Stoff oder Papier ab.
- Bitte bedienen Sie das Produkt nicht mit nassen Händen und ziehen Sie nicht am Netzkabel, da dies das Netzkabel beschädigen und einen Brand oder Stromschlag verursachen kann.
- Wenn das Produkt längere Zeit nicht verwendet wird, ziehen Sie bitte das Netzkabel aus der Steckdose, um Brandunfälle zu vermeiden.
- Überprüfen Sie regelmäßig das Kabel, das Netzteil und alle anderen Bauteile. Verwenden Sie dieses Produkt nicht, wenn ein Bauteil beschädigt ist.
- Dieses Produkt ist für den Gebrauch in Innenräumen vorgesehen. Verwenden Sie es nicht an feuchten Orten wie Badezimmern oder im Außenbereich. Dieses Produkt ist nicht wasserdicht und eine unsachgemäße Verwendung kann zu einer schlechten Isolierung und damit zu einem Stromschlag führen.

- Schalten Sie vor der Reinigung der Leuchte die Stromversorgung aus, verwenden Sie ein weiches Tuch, das Sie mit einem neutralen Reinigungsmittel befeuchten, wringen Sie es aus, wischen Sie die Leuchte ab und trocknen Sie sie anschließend mit einem trockenen Tuch ab.
- Dieses Gerät ist nicht für die Verwendung durch Personen (einschließlich Kinder) mit eingeschränkten physischen, sensorischen oder geistigen Fähigkeiten oder mangelnder Erfahrung und Wissen bestimmt, es sei denn, sie werden von einer für ihre Sicherheit verantwortlichen Person beaufsichtigt oder erhalten die notwendigen Anweisungen zur Verwendung des Geräts.
  Kinder sollten beaufsichtigt werden, um sicherzustellen, dass sie nicht mit dem Gerät spielen.
- Das externe flexible Kabel oder die Leitung dieser Leuchte kann nicht ausgetauscht werden; wenn das Kabel beschädigt ist, muss die gesamte Leuchte ersetzt werden.
- Das Betriebsgerät dieser Leuchte ist ein nicht austauschbares Bauteil. Wenn das Betriebsgerät das Ende seiner Lebensdauer erreicht hat, muss die gesamte Leuchte ausgetauscht werden.
- Das Steuergerät dieser Leuchte ist ein nicht servicefähiges Bauteil, versuchen Sie nicht, sich Zugang zum Steuergerät zu verschaffen.
- Die Ausgangsanschlüsse des Steuergeräts sind nur für bestimmte Geräte bestimmt. Schließen Sie keine anderen Geräte an. Bitte folgen Sie den Installationsanweisungen im Handbuch.
- Nur für Ambientebeleuchtung. Nicht zur Beleuchtung.
- Für eine anderweitige Verwendung ist das Leuchtmittel bzw. das separate Betriebsgerät nicht vorgesehen.
- Um die Strangulationsgefahr zu verringern, muss das flexible Stromkabel, wenn es sich in Reichweite befindet, sicher an einer permanenten Struktur befestigt werden.
- Dieses Produkt ist nicht für die Installation an Wänden, Decken oder ähnlichen Oberflächen vorgesehen. Bitte folgen Sie den Installationsanweisungen im Handbuch.
- Die Steuerbox dieses Produkts enthält ein Mikrofon, mit dem Rhythmusänderungen von Musik und Ton erkannt werden, um musikalische Lichteffekte zu erzielen.
- Die eingebaute Kamera dient ausschließlich der Farberkennung von lokalen Videos und speichert keine Inhalte vom Fernsehbildschirm.
- Verwenden Sie dieses Produkt nur mit dem mitgelieferten Netzteil.

- Seien Sie vorsichtig mit statischer Elektrizität während der Installation und Verwendung. Halten Sie das Produkt von scharfen Gegenständen oder stark ätzenden Chemikalien fern.
- Vermeiden Sie beim Biegen des Lichtstreifens während der Installation ein Knicken der LED-Komponenten, da dies die Lebensdauer des Produkts beeinträchtigen kann.
- Entfernen Sie Nägel, Metall oder andere leitfähige Gegenstände von der Montagefläche, bevor Sie den Lichtstreifen anbringen, da sie einen Kurzschluss verursachen könnten.
- Installieren Sie den Lichtstreifen nicht in der Nähe von Wärmequellen.
- Erlauben Sie Kindern nicht, den Lichtstreifen eigenständig zu installieren.
- Vermeiden Sie es, den Lichtstreifen in der Nähe von potenziellen Gefahrenquellen (z. B. Kerzen, mit Flüssigkeit gefüllte Gegenstände) zu installieren.
- ACHTUNG – Das Produkt ist kein Spielzeug. Kinder und Menschen mit Behinderung sollten es nur unter Aufsicht von Erwachsenen benutzen.
- Schließen Sie den Lichtstreifen nicht an die Stromversorgung an, solange er sich noch in der Verpackung befindet oder auf einer Rolle aufgewickelt ist.
- Schalten Sie den Lichtstreifen aus und ziehen Sie den Adapter aus der Steckdose, wenn Sie den Lichtstreifen für längere Zeit nicht benutzen.
- Öffnen oder schneiden Sie den Lichtstreifen nicht.
- Die empfohlene Arbeitstemperatur liegt zwischen 0 und 40 °C.
- Die Lagertemperatur sollte zwischen -10 und 60 °C liegen.
- Das Produkt kann mit Geräten der Informationstechnologie oder Audio- und Videogeräten verwendet werden.
- Das Entfernen oder Einsetzen von Lampen ist nicht gestattet, während die Kette an die Stromversorgung angeschlossen ist.
- Lesen und befolgen Sie alle Anweisungen, die sich auf dem Produkt befinden oder mit dem Produkt geliefert werden.

BEWAHREN SIE DIESE ANLEITUNG AUF

Einführung

Vielen Dank, dass Sie sich für die Govee TV-Hintergrundbeleuchtung 3 entschieden haben. Dieser TV-Lichtstreifen schafft ein eindrucksvolles Seherlebnis. Die Kamera oben in der Mitte Ihres Fernsehers kann die angezeigten Farben intelligent erfassen und sie automatisch auf Ihre Beleuchtung anwenden. Dies bereichert Ihre Gaming-Welten und Filmabende erheblich.

Was Sie erhalten

LED-Lichtstreifen	1
Adapter	1
Steuergerät	1
Kamera	1
Benutzerhandbuch	1

Auf einen Blick

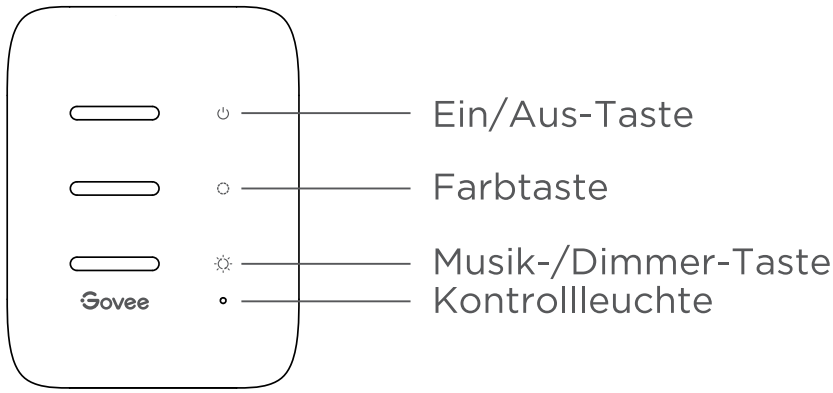

Steuergerät

Ein/Aus-Taste	Zum Ein-/Ausschalten drücken.
Farbtaste	Drücken, um die Farbe anzupassen.
Musik-/Dimmer-Taste	Drücken, um den Musik-Modus aufzurufen Gedrückt halten, um die Helligkeit anzupassen.
Kontrollleuchte	a. Ein rotes Licht zeigt an, dass das Gerät nicht mit dem Netzwerk verbunden ist. b. Ein blaues Licht zeigt an, dass das Gerät erfolgreich eine Verbindung zum Netzwerk hergestellt hat. c. Wenn kein Licht leuchtet, bedeutet dies, dass das Gerät nicht eingeschaltet ist oder eine Fehlfunktion aufweist.

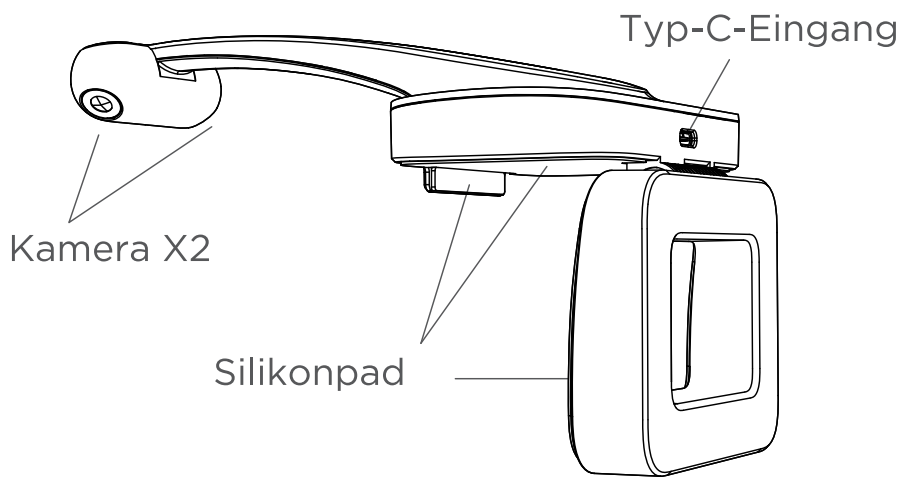

Installieren Ihres Geräts

1. Vorbereitung vor der Installation:
   a. Packen Sie den Lichtstreifen aus und überprüfen Sie alle in der Packliste aufgeführten Artikel.
   b. Schalten Sie den Lichtstreifen ein und prüfen Sie, ob er leuchtet
2. Installationsschritte:
   a. Reinigen Sie die Installationsfläche, um sicherzustellen, dass sie trocken und sauber ist.

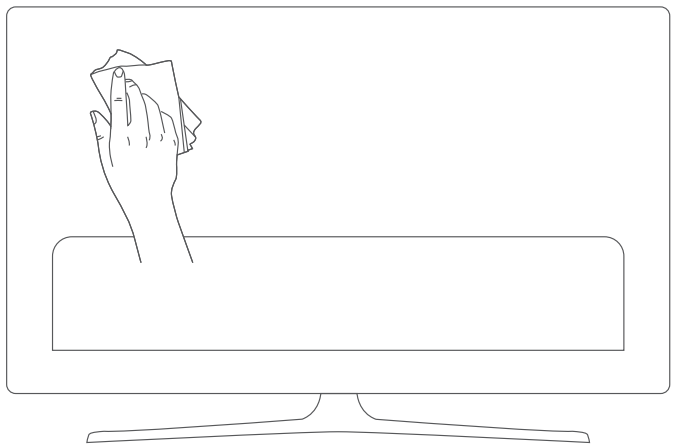

   b. Bringen Sie den Lichtstreifen an der Rückseite des Fernsehers an. Drücken Sie ihn fest und verstärken Sie seine Haftung anschliessend mit den mitgelieferten Clips.
   Hinweis: Beginnen Sie mit dem Befestigen des Lichtstreifens in der unteren linken oder unteren rechten Ecke hinten am Fernseher und arbeiten Sie sich nach oben vor.

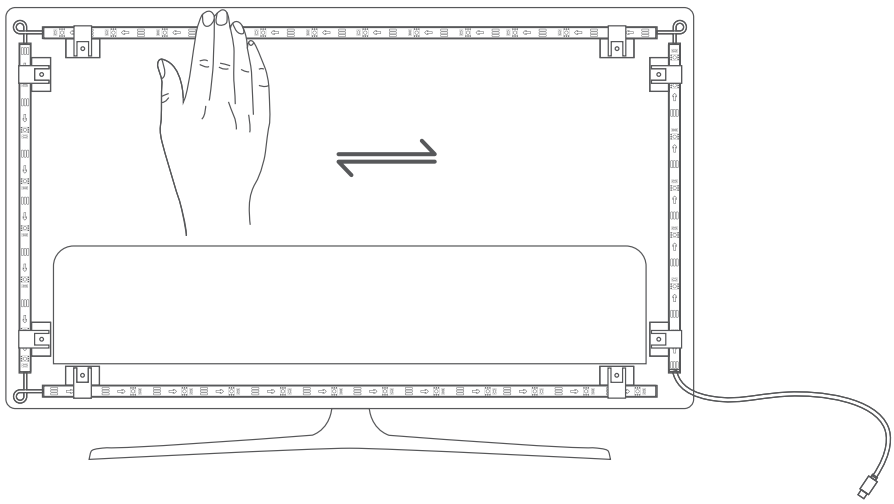

c. Positionieren Sie die Kamera oben in der Mitte des Fernsehers. Stellen Sie sicher, dass die Oberkante des Fernsehers im rechten Winkel zum Ende der vorderen Hälfte der Kamera passt.

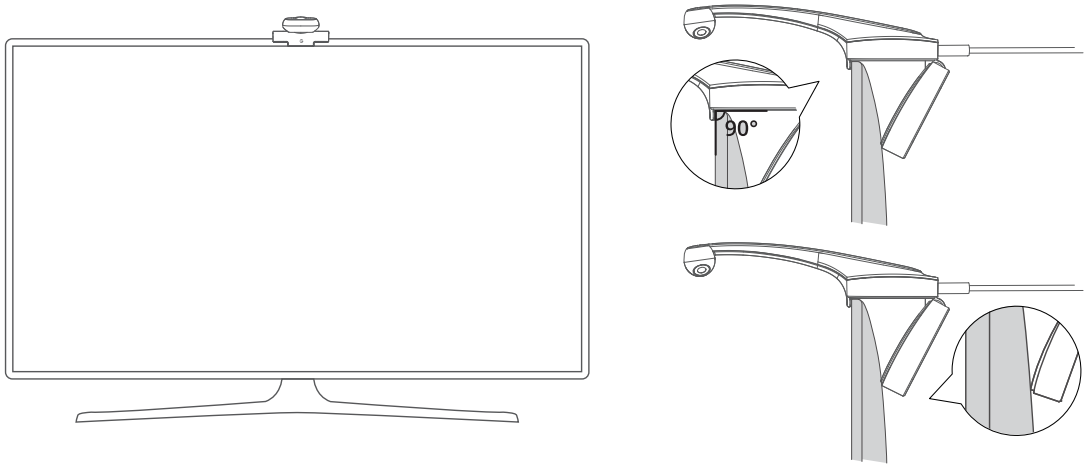

d. Stecken Sie das Kabel des Lichtstreifens und der Kamera in das Steuergerät. (Typ-C/DC)

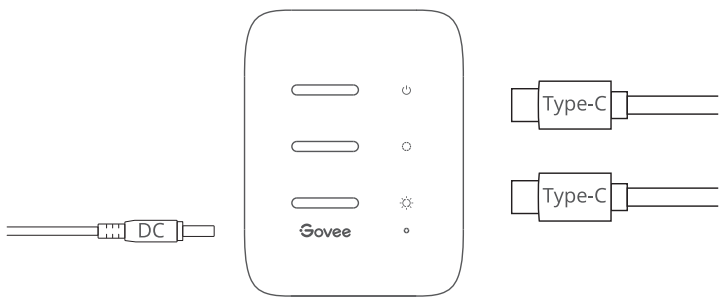

e. Stellen Sie sicher, dass sich das Steuergerät an einer geeigneten Stelle in der Nähe Ihres Fernsehers befindet.
f. Schalten Sie den Lichtstreifen ein und versuchen Sie, ihn mit der Govee Home-App zu verbinden.

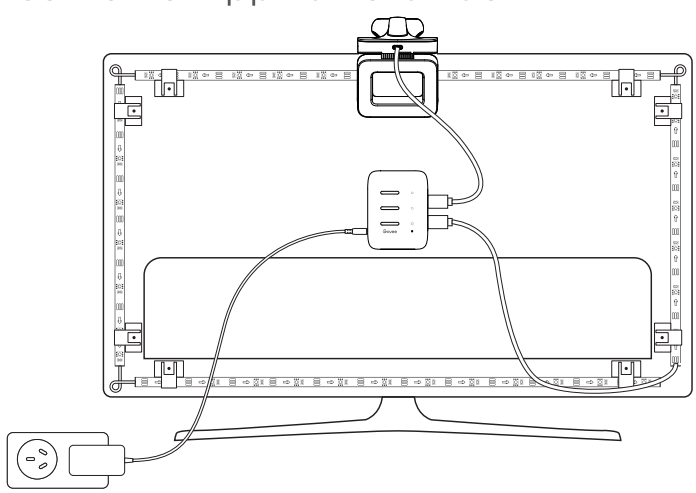

Koppeln Ihres Geräts mithilfe der Govee Home-App

Was Sie benötigen

- Ein WLAN-Router, der die 2.4-GHz- und 802.11 b/g/n-Bandbreiten unterstützt. 5 GHz wird nicht unterstützt.

1. Laden Sie die Govee Home-App im App Store (iOS-Geräte) oder bei Google Play (Android-Geräte) herunter.



Download on the App Store

JETZT BEI Google Play

Das Apple-Logo ist eine eingetragene Marke von Apple Inc, die in den USA und anderen Ländern und Regionen eingetragen ist.
Apple Store ist eine Dienstleistungsmarke von Apple Inc., die in den USA und anderen Ländern und Regionen eingetragen ist.

Google Play ist eine Marke von Google LLC.

2. Schalten Sie das Bluetooth Ihres Smartphones ein.
3. Öffnen Sie die App, tippen Sie auf das „+“-Symbol in der oberen rechten Ecke und suchen Sie nach „H2A40“.
4. Wählen Sie das Gerätesymbol und folgen Sie den Anweisungen auf dem Bildschirm, um das Koppeln abzuschließen.

Kalibrieren der Kamera mit der Govee Home-App

1. Montieren Sie die Kamera in der Mitte des Bildschirms.

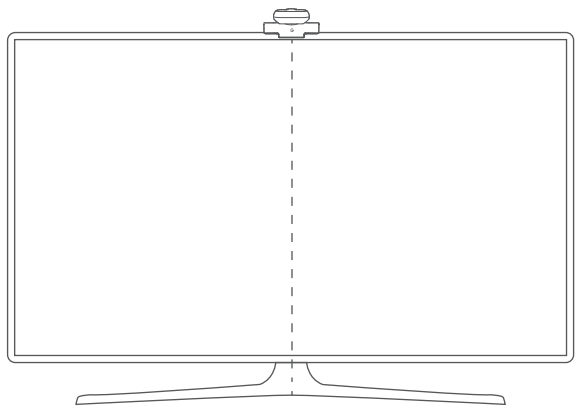

2.Kleben Sie die Schaumstoffaufkleber auf die 7 Kalibrierungspunkte auf dem Bildschirm.

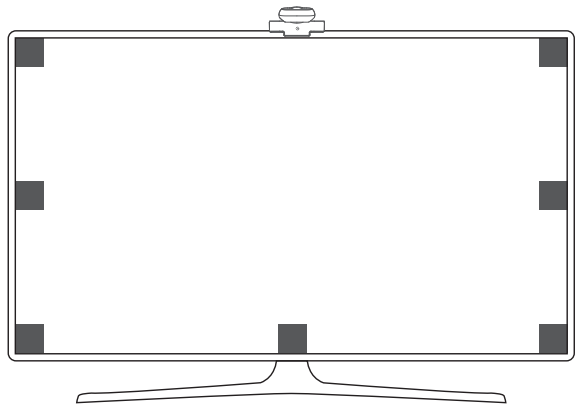

3.Öffnen Sie die Govee Home-App, gehen Sie zur Detailseite und tippen Sie dann auf Kalibrierung. Beginnen Sie mit der Kalibrierung, indem Sie den Anweisungen folgen.

Tipps:

a. Ziehen Sie die Kalibrierungspunkte auf dem App-Bildschirm an die Positionen der entsprechenden orangefarbenen Schaumstoffaufkleber.

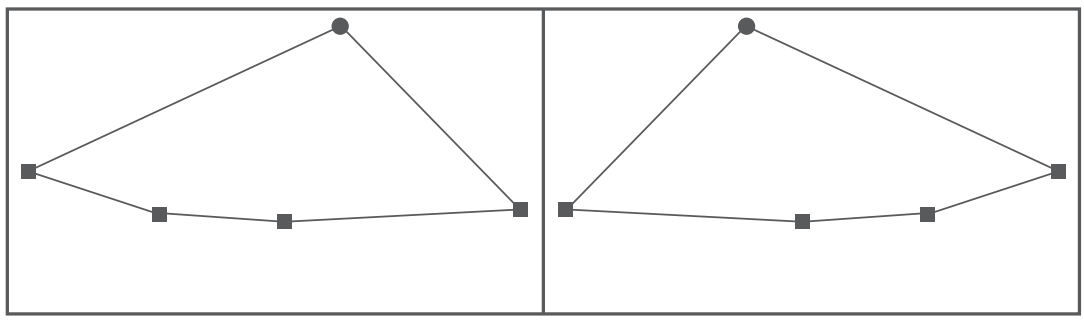

- ● Kamera
- ■ Positionspunkte

b. Stellen Sie sicher, dass die Kalibrierungspunkte richtig ausgewählt sind und die Kalibrierungslinien sich nicht überlappen oder kreuzen und die Linie nicht außerhalb des Bildschirms verläuft.

Steuerung des Geräts mit Ihrer Stimme

1. Öffnen Sie die App und tippen Sie dann auf das Gerätesymbol, um zur Steuerungsseite zu gelangen.
2. Tippen Sie auf das Einstellungssymbol oben rechts.
3. Gehen Sie für die Steuerung des Geräts zur Seite „Einstellungen“ der App und befolgen Sie die Anweisungen unter „Benutzerhandbuch“.

Technische Daten

Leistungsaufnahme (Adapter)	100–240 V ~, 1,0 A, max. 50/60 Hz (US-Stecker) 200–240 V ~ 50/60 Hz, 0,6 A (EU- und BS-Stecker)
Stromeingang (Steuergerät)	12 VDC 3 A (55–65 Zoll)
Länge	60 cm (links/rechts) +120 cm (oben/unten)
Technologie für Lichtanzeigen	RGBWIC
Modell des Steuergeräts	H2A40
HVIN für das Steuergerät	H2A40
Modell der Kamera	H2A40A
HVIN für die Kamera	H2A40A

Problembehebung

1. Der Lichtstreifen leuchtet nicht.

- Prüfen Sie, ob der mitgelieferte Adapter verwendet wird.
- Überprüfen Sie alle Kabelverbindungen. Ziehen Sie den Netzadapter und den Gleichstromanschluss ab und stecken Sie diese wieder ein, um sicherzustellen, dass die Steuergerät ordnungsgemäß angeschlossen ist. Der Lichtstreifen leuchtet 10 Sekunden nach dem Einschalten auf.
- Überprüfen Sie die Kabelverbindungen für den Lichtstreifen und die Kamera.

2. Kalibrierung und Bild-Upload fehlgeschlagen.

- Kalibrieren Sie den Lichtstreifen erneut.
- Stellen Sie sicher, dass keine anderen starken Lichtquellen die Kamera beeinträchtigen.
- Kalibrierpunkte müssen richtig gewählt werden. Beispielsweise kann der obere Kalibrierungspunkt Ihres Fernsehgeräts nicht nach unten gezogen werden. Die Kalibrierungslinien dürfen sich nicht überlappen oder kreuzen.
- Die Kalibrierung kann erst beginnen, nachdem der Lichtstreifen erfolgreich mit dem WLAN verbunden wurde.

3. Der Kleber des mitgelieferten Lichtstreifens haftet nicht gut.

- Reinigen Sie die Installationsfläche und stellen Sie sicher, dass sie trocken und sauber ist.
- Achten Sie beim Anbringen des Lichtstreifens darauf, dass Sie ihn fest andrücken.
- Verstärken Sie die Haftung des Lichtstreifens zusätzlich mit den mitgelieferten Clips oder anderen starken Klebern.

Zusammenbautipps

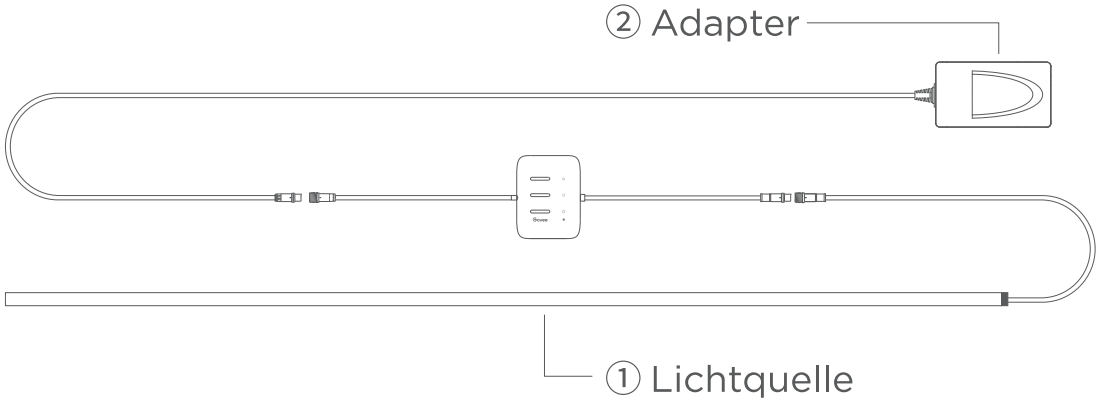

Das Produkt ist in zwei Teile unterteilt: (1) eine Lichtquelle und (2) einen Adapter. Durch Abnehmen des Ausgangsanschlusses des Adapters können Sie die Lichtquelle oder den Adapter einfach entfernen.

Kundendienst

Garantie: 12-monatige beschränkte Garantie

Support: Lebenslange technische Unterstützung

E-Mail: support@govee.com

Offizielle Website: www.govee.com

@GOVEE @goveeofficial @govee.official

@GoveeOfficial @GOVEE

INSTRUCTIONS DE SÉCURITÉ IMPORTANTES

Lors de l'utilisation des produits, des précautions de base doivent toujours être prises, y compris les suivantes :

LIRE ET SUIVRE TOUTES LES INSTRUCTIONS DE SÉCURITÉ.

- Le produit n'est pas étanche. Évitez de l'exposer à des éclaboussures ou à des gouttes d'eau.
- La source de lumière de ce luminaire n'est pas remplaçable ; lorsque la source de lumière atteint la fin de sa durée de vie, l'ensemble du luminaire doit être remplacé.
- NE TENTEZ PAS D'OUVRIR, DE MODIFIER OU DE RÉPARER CE PRODUIT. Toute modification ou utilisation de pièces non approuvées annule toutes les garanties, invalide les certifications de conformité et peut entraîner un dysfonctionnement, un choc électrique, un incendie ou des blessures corporelles.
- Ne recouvrez pas le produit de matériaux inflammables tels que du tissu ou du papier pour éviter les accidents d'incendie.
- Veuillez ne pas utiliser le produit avec les mains mouillées ni tirer sur le cordon d'alimentation, car cela pourrait endommager le cordon et provoquer un incendie ou un choc électrique.
- Lorsque le produit n'est pas utilisé pendant une longue période, débranchez le cordon d'alimentation de la prise pour éviter les accidents d'incendie.

- Vérifiez régulièrement le câble, l'alimentation électrique et tous les autres composants. N'utilisez pas ce produit si un composant est endommagé.
- Ce produit est conçu pour une utilisation en intérieur. Ne l'utilisez pas dans des lieux humides tels que les salles de bains ou à l'extérieur. Ce produit n'est pas étanche, et une utilisation incorrecte peut entraîner une mauvaise isolation, menant à un choc électrique.
- Lors du nettoyage du luminaire, éteignez l'alimentation électrique, utilisez un chiffon doux trempé dans un détergent neutre, essorez-le bien, essuyez le luminaire, puis séchez-le avec un chiffon sec.
- Cet appareil n'est pas conçu pour être utilisé par des personnes (y compris les enfants) à capacités physiques, sensorielles ou mentales réduites, ou dépourvues d'expérience et de connaissances, à moins qu'elles n'aient reçu une supervision ou des instructions concernant l'utilisation de l'appareil par une personne responsable de leur sécurité. Les enfants doivent être supervisés pour s'assurer qu'ils ne jouent pas avec l'appareil.
- Le câble ou cordon flexible externe de ce luminaire ne peut pas être remplacé ; si le cordon est endommagé, l'ensemble du luminaire doit être remplacé.
- L'appareil de commande de ce luminaire est un composant non remplaçable ; lorsque l'appareil de commande atteint la fin de sa durée de vie, l'ensemble du luminaire doit être remplacé.
- L'appareil de commande de ce luminaire est un composant non réparable, ne tentez pas d'accéder à l'appareil de commande.
- Les ports de sortie de l'appareil de commande sont réservés exclusivement aux appareils désignés. Ne connectez pas d'autres appareils. Veuillez suivre les instructions d'installation fournies dans le manuel.
- À usage d'éclairage d'ambiance uniquement. Non pour l'éclairage principal.
- La source de lumière ou l'appareil de commande séparé n'est pas conçu pour être utilisé dans d'autres applications.

- Pour réduire le risque d'étranglement, si le cordon d'alimentation flexible est accessible à la portée des bras, il doit être solidement fixé à une structure permanente.
- Ce produit n'est pas conçu pour être installé sur des murs, des plafonds ou des surfaces similaires. Veuillez suivre les instructions d'installation fournies dans le manuel.
- La boîte de commande de ce produit contient un microphone utilisé pour détecter les changements de rythme de la musique et du son, afin d'obtenir des effets d'éclairage musical.
- La caméra intégrée est utilisée exclusivement pour la détection locale de la couleur vidéo et ne stocke aucun contenu de l'écran de télévision.
- Utilisez ce produit uniquement avec l'adaptateur d'alimentation fourni.
- Faites attention à l'électricité statique pendant l'installation et l'utilisation. Gardez le produit à l'écart d'objets pointus ou de produits chimiques fortement corrosifs.
- Lors du cintrage de la bande lumineuse pendant l'installation, évitez de plier les composants LED, car cela pourrait affecter la durée de vie du produit.
- Retirez les clous, les métaux ou autres objets conducteurs de la surface d'installation avant de fixer la bande lumineuse, car ils pourraient provoquer un court-circuit.
- N'installez pas la bande lumineuse près de sources de chaleur.
- Ne permettez pas aux enfants d'installer la bande lumineuse seuls.
- Évitez d'installer la bande lumineuse près de sources potentiellement dangereuses (par exemple, bougies, objets remplis de liquide).
- ATTENTION — Ce produit n'est pas un jouet. Les enfants et les personnes handicapées doivent l'utiliser sous la supervision d'un adulte.
- Ne connectez pas la bande lumineuse à l'alimentation électrique tandis que'elle est encore dans son emballage ou enroulée sur une bobine.
- Veuillez éteindre l'alimentation et débrancher l'adaptateur lorsque la bande lumineuse ne sera pas utilisée pendant une

longue période.
- Ne pas ouvrir ni couper la bande lumineuse.
- La température de fonctionnement recommandée est comprise entre 0~40 °C.
- La température de stockage doit être comprise entre -10~60 °C.
- Ce produit est conçu pour être utilisé avec des équipements de technologie de l'information ou des équipements audio et vidéo.
- Ne retirez pas ni n'insérez de lampes tandis que la chaîne est connectée à l'alimentation.
- Lire et suivre toutes les instructions figurant sur le produit ou fournies avec le produit.

CONSERVER CES INSTRUCTIONS

Introduction

Merci d’avoir choisi le Govee TV Backlight 3. Cette bande lumineuse TV offre une expérience visuelle immersive. La caméra positionnée en haut au centre de votre téléviseur capture intelligemment les couleurs affichées et les applique automatiquement à vos lumières. Il enrichit considérablement vos univers de jeu et vos soirées cinéma.

Contenu du carton

Bande lumineuse à LED	1
Adaptateur	1
Boîtier de commande	1
Caméra	1
Manuel d'utilisation	1

Schéma

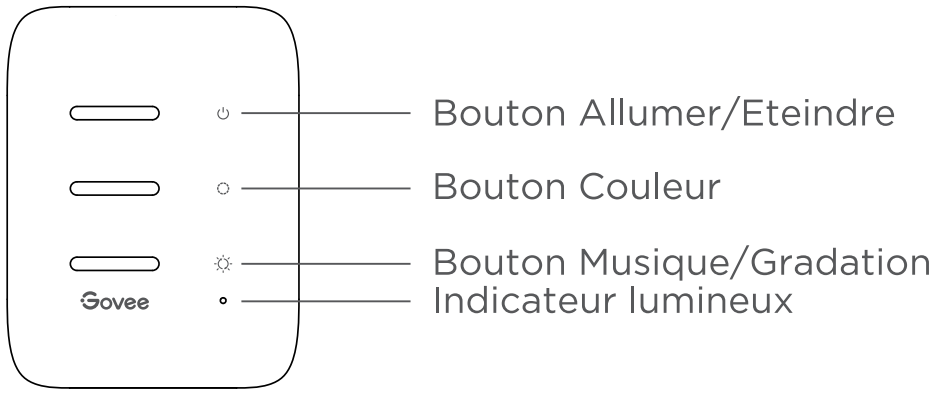

Boitier de Commande

Bouton Allumer /Eteindre	Allumer/Eteindre la lumiere.
Bouton Couleur	Appuyez pour changer couleurs.
Bouton Musique /Gradation	Appuyez pour activer le mode Musique. Appuyez et maintenez pour changer la luminosité.
Indicateur lumineux	a. Le voyant rouge indique que "appareil n'est pas connecte au réseau; b. Le voyant bleu indique que l'appareil a réussi a se connecter au reseau; c. Pas de lumiere indique que l'appareil n'est pas sous tension ou qu'il fonctionne mal.

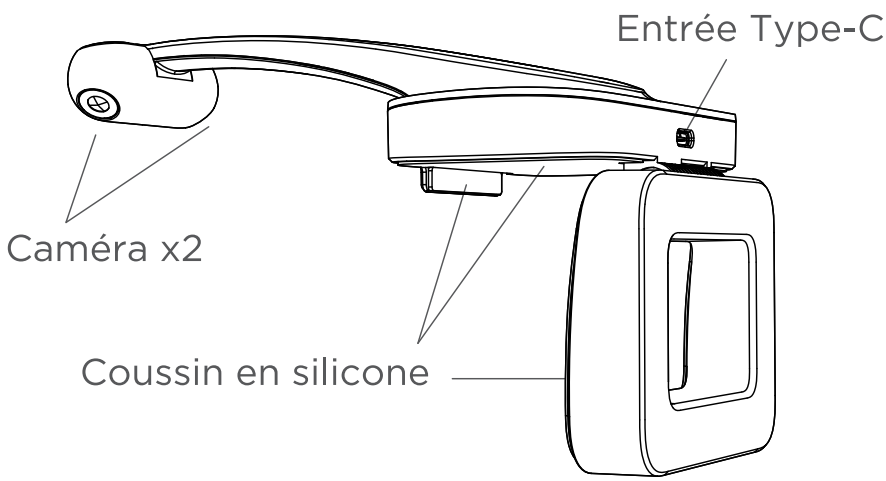

Installation de votre appareil

1. Préparation avant l'installation :
   a. Déballez la bande lumineuse et vérifiez tous les éléments répertoriés dans la liste de colisage.
   b. Allumez la bande lumineuse et vérifiez si elle s'allume.

2. Étapes d'installation :
   a. Essuyez la surface d'installation pour vous assurer qu'elle est sèche et propre.

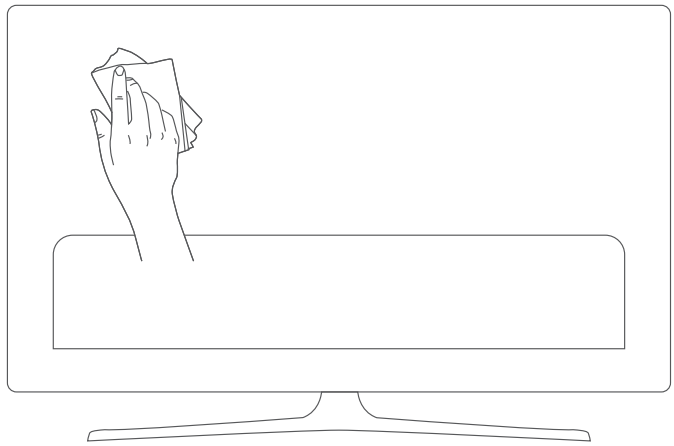

   b. Collez la bande lumineuse à l'arrière du téléviseur. Appuyez fermement dessus puis renforcez-le avec les attaches fournies.

   Remarque : veuillez commencer à fixer la bande lumineuse à partir du coin inférieur gauche ou inférieur droit à l'arrière du téléviseur, puis remontez progressivement.

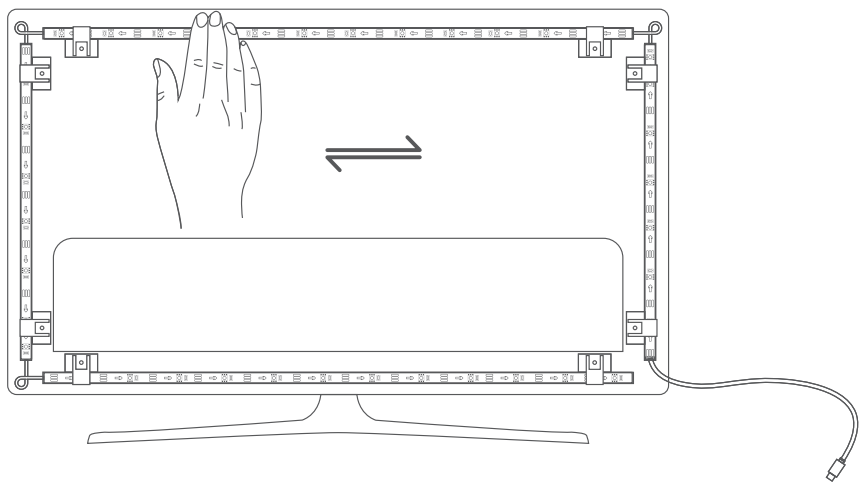

c. Placez la caméra en haut au centre du téléviseur. Veillez à ce que le bord supérieur du téléviseur s'adapte à l'angle droit à l'extrémité de la moitié avant de la caméra.

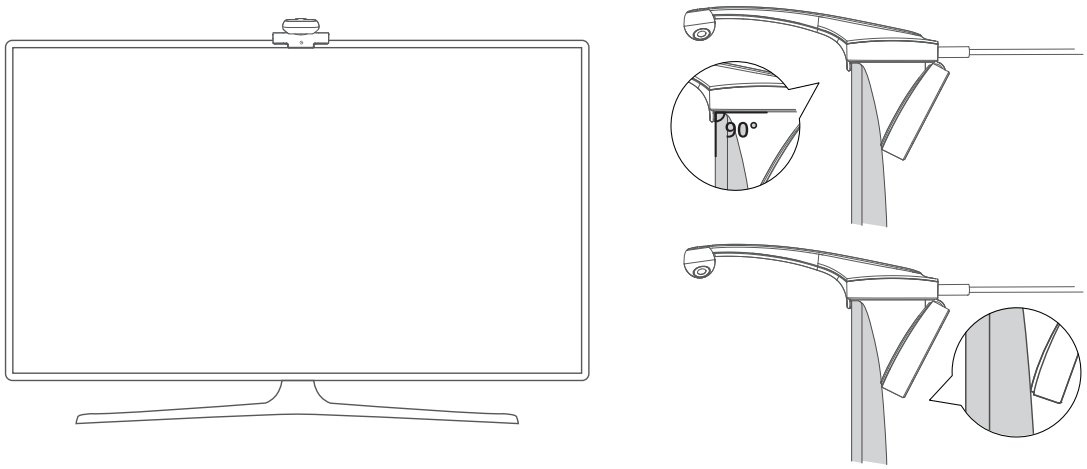

d. Insérez le câble de la bande lumineuse et de la caméra dans le boîtier de commande. (Type-C/DC)

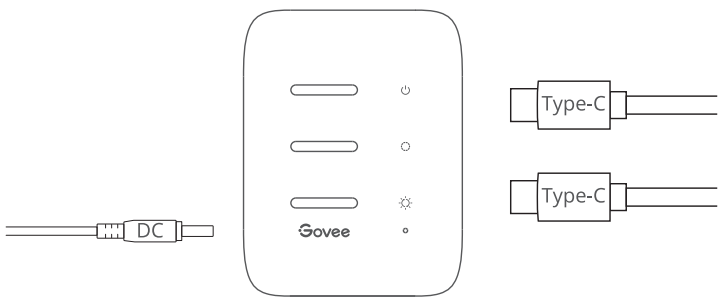

e. Assurez-vous que le boîtier de commande est placé dans une position adéquate près de votre téléviseur.

f. Allumez la bande lumineuse et essayez de la connecter à l'application Govee Home.

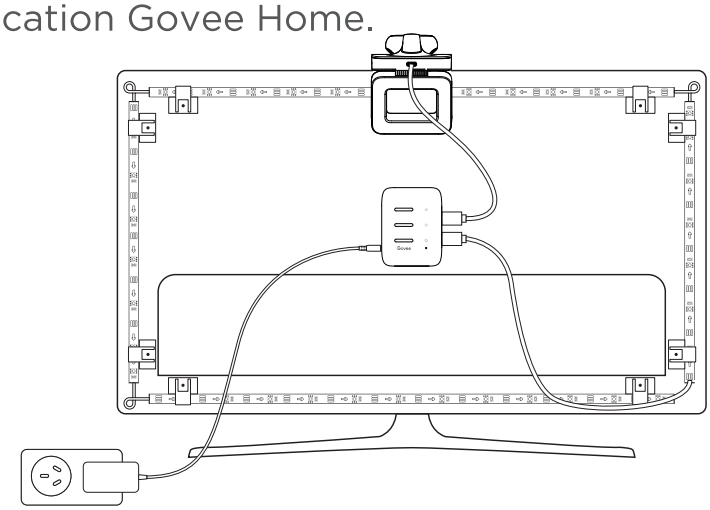

Association de votre appareil à l'application Govee Home

Ce dont vous avez besoin

- Un routeur Wi-Fi qui prend en charge les bandes 2,4 GHz et 802.11 b/g/n. La bande 5 GHz n'est pas prise en charge.

1. Téléchargez l'application Govee Home depuis l'App Store (appareils iOS) ou Google Play (appareils Android).



Download on the App Store

DISPONIBLE SUR Google Play

Le logo Apple est une marque commerciale d'Apple Inc., déposée aux États-Unis et dans d'autres pays et régions. Apple Store est une marque de service d'Apple Inc., déposée aux États-Unis et dans d'autres pays et régions.

Google Play est une marque de Google LLC.

2. Activez le Bluetooth de votre smartphone.
3. Ouvrez l'application, appuyez sur l'icône « + » dans le coin supérieur droit et recherchez « H2A40 ».
4. Appuyez sur l'icône de l'appareil et suivez les instructions à l'écran pour terminer l'association.

Étalonner la caméra avec l'application Govee Home

1. Montez la camera au centre de l'écran.

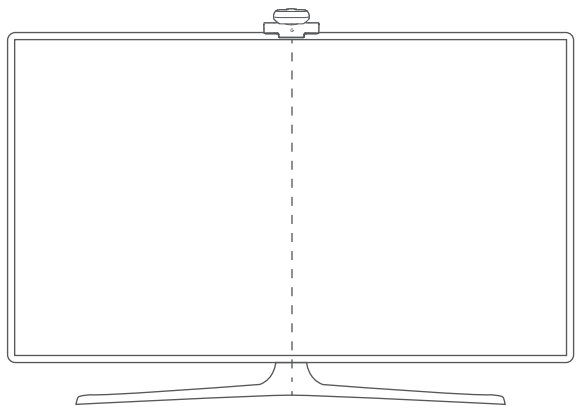

2.Collez les films de reflexion sur les 7 points d'étalonnage de l'écran.

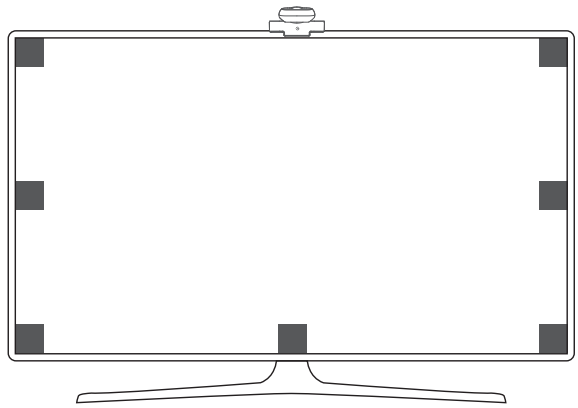

3.Ouvrez l'application Govee Home, accédez à la page de détails, puis appuyez sur Étalonnage. Commencez l'étalonnage en suivant les instructions.

Astuces :
a.Faites glisser les points d'étalonnage sur l'écran de l'application vers les emplacements des autocollants orange correspondants.

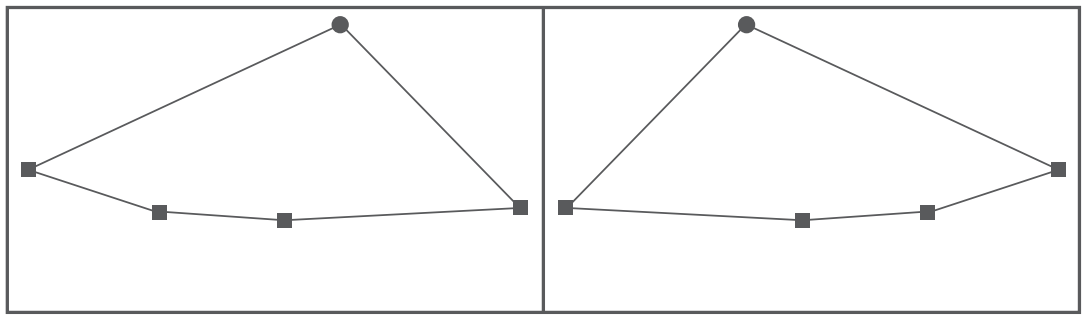

- ● Caméra
- ■ Points de position

b.Assurez-vous que les points d'étalonnage sont correctement sélectionnés et que les lignes d'étalonnage ne se chevauchent pas, ne se croisent pas et ne dépassent pas de l'écran.

Contrôler l’appareil à l’aide de votre voix

1. Ouvrez l'application, puis appuyez sur l'icône de l'appareil pour accéder à la page des détails.
2. Appuyez sur l’icône des paramètres dans le coin supérieur droit.
3. Sélectionnez le Manuel utilisateur et suivez les instructions à l'écran pour contrôler l'appareil à l'aide de votre voix.

Caractéristiques techniques

Entrée d'alimentation (adaptateur)	100-240V ～ ,1.0A Max 50/60Hz (prise américaine) 200-240V～ 50/60Hz 0.6A (prise UE et BS)
Entrée d’alimentation (boîtier de commande)	12 V CC 3A (55-65 pouces)
Longueur	1,97 pi/60cm (gauche/droite) +3,94 pi/120cm (haut/bas)
Technologie d’affichage de la lumière	RGBWIC
Modèle de boîtier de commande	H2A40
NIVM pour le boîtier de commande	H2A40
Modèle de caméra	H2A40A
NIVM pour la caméra	H2A40A

Dépannage

1. La bande lumineuse ne s’allume pas.

- Vérifiez si l’adaptateur utilisé est celui qui est fourni.
- Vérifiez toutes les connexions filaires. Débranchez et rebranchez l’adaptateur secteur et le port CC pour vous assurer que le boîtier de commande s’allume correctement. La bande lumineuse s’allume 10 secondes après avoir été mise sous tension.
- Vérifiez les connexions filaires de la bande lumineuse et de la caméra.

2. Échec de l’étalonnage et du téléchargement de l’image.

- Étalonnez à nouveau la bande lumineuse.
- Assurez-vous qu’aucune autre lumière forte n’affecte la caméra.
- Les points d’étalonnage doivent être choisis correctement. Par exemple, le point d’étalonnage supérieur de votre téléviseur ne peut pas être déplacé vers le bas. Les lignes d’étalonnage ne peuvent pas se chevaucher ou se croiser.
- L’étalonnage ne peut commencer qu’une fois que la bande lumineuse est connectée avec succès au Wi-Fi.

3. Le ruban adhésif de la bande lumineuse fourni ne colle pas bien.

- Essuyez la surface d’installation pour vous assurer qu’elle est sèche et propre.
- Lorsque vous fixez la bande lumineuse, assurez-vous d’appuyer fermement.
- Renforcez la bande lumineuse avec les attaches fournies ou d’autres rubans adhésifs puissants.

Astuce de démontage

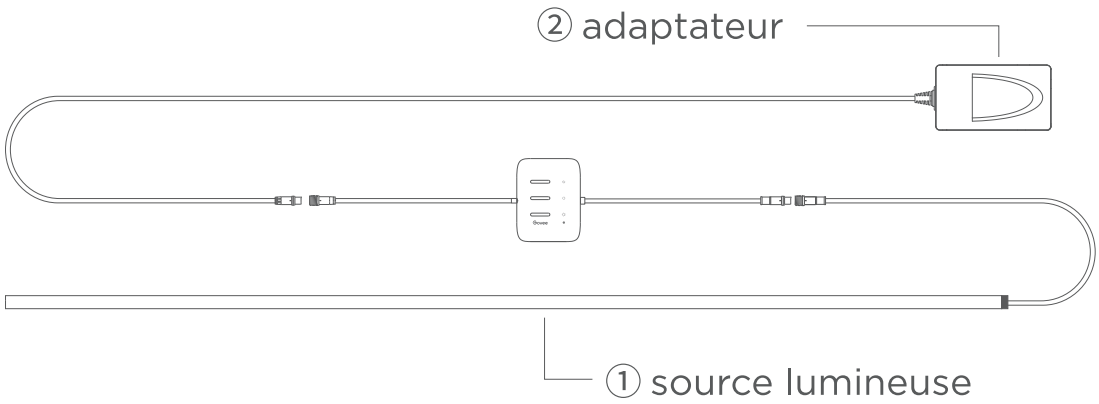

Le produit est divisé en deux parties : (1) une source de lumière et (2) un adaptateur. En séparant la borne de sortie de l'adaptateur, vous pouvez facilement retirer la source lumineuse ou l'adaptateur.

Service Clientèle

Garantie : Garantie limitée de 12 mois

Support : Soutien technique à vie

Email : support@govee.com

Site officiel : www.govee.com

@GOVEE @goveeofficial @govee.official

@GoveeOfficial @GOVEE

INSTRUCCIONES DE SEGURIDAD IMPORTANTE

Al utilizar productos, siempre se deben tomar precauciones básicas, incluyendo las siguientes:

LEA Y SIGA TODAS LAS INSTRUCCIONES DE SEGURIDAD.

- El producto no es resistente al agua. Evite exponerlas a salpicaduras o gotas de agua.
- La fuente de luz de este dispositivo no se puede remplazar. Cuando la fuente de luz llegue al final de su vida útil, se deberá reemplazar la lámpara completa.
- NO INTENTE ABRIR, MODIFICAR O REPARAR ESTE PRODUCTO. Cualquier alteración o uso de piezas no aprobadas anula todas las garantías, anula las certificaciones de cumplimiento y puede provocar mal funcionamiento, descarga eléctrica, incendio o lesiones personales.
- No cubra el producto con materiales inflamables como tela o papel para evitar accidentes de incendio.
- No opere el producto con las manos mojadas ni tire del cable de alimentación, ya que esto puede dañarlo y provocar un incendio o una descarga eléctrica.
- Cuando el producto no vaya a utilizarse durante un largo periodo de tiempo, desenchufe el cable de alimentación del tomacorriente para evitar incendios.
- Inspeccione periódicamente el cable, la fuente de alimentación y todos los demás componentes. No utilice este producto si algún componente está dañado.
- Este producto está diseñado para uso en interiores. No lo utilice en lugares húmedos como baños o exteriores. Este producto no es resistente al agua y su uso inadecuado puede provocar un aislamiento deficiente y provocar una descarga eléctrica.

- Al limpiar la luminaria, apague la fuente de alimentación, utilice un paño suave humedecido en detergente neutro, escúrralo, limpie la luminaria y luego séquela con un paño seco.
- Este aparato no está diseñado para ser utilizado niños ni por personas con capacidades físicas, sensoriales o mentales reducidas o con falta de experiencia y conocimiento, a menos que hayan recibido supervisión o instrucciones sobre el uso del aparato por parte de una persona responsable de su seguridad. Se debe supervisar a los niños para asegurarse de que no jueguen con el aparato.
- El cable o cordón flexible externo de esta luminaria no se puede reemplazar; si el cable está dañado, se deberá reemplazar toda la luminaria.
- El equipo de control de esta luminaria es un componente no reemplazable; cuando el equipo de control llega al final de su vida útil, se debe reemplazar toda la luminaria.
- El equipo de control de esta luminaria es un componente que no se puede reparar, no intente acceder al equipo de control.
- Los puertos de salida del equipo de control son solo para dispositivos designados. No conecte otros dispositivos. Siga las instrucciones de instalación proporcionadas en el manual.
- Solo está destinado para crear luz de ambiente. No para iluminación.
- La fuente de luz y el equipo de control no están diseñados para usarse en otras aplicaciones.
- Para reducir el riesgo de estrangulamiento, si el cable de suministro flexible está al alcance de la mano, deberá fijarse de forma segura a una estructura permanente.
- Este producto no está diseñado para instalarse en paredes, techos o superficies similares. Siga las instrucciones de instalación proporcionadas en el manual.
- La caja de control de este producto contiene un micrófono que se utiliza para detectar los cambios de ritmo de la música y el sonido, logrando así efectos lumínicos sincronizados con la música.
- La cámara incorporada se utiliza exclusivamente para la detección de color de vídeo local y no almacena ningún contenido de la pantalla del televisor.
- Utilice el producto únicamente con el adaptador de corriente suministrado.

- Tenga cuidado con la electricidad estática durante la instalación y el uso. Mantenga el producto alejado de objetos punzantes o de productos químicos altamente corrosivos.
- Al doblar la tira de luces durante la instalación, evite doblar los componentes LED, ya que puede afectar la vida útil del producto.
- Retire clavos, metales u otros objetos conductores de la superficie de instalación antes de colocar la tira de luces, ya que puede provocar un cortocircuito.
- No instale la tira de luces cerca de fuentes de calor.
- No permita que los niños instalen la tira de luces solos.
- Evite instalar la tira de luces cerca de fuentes potencialmente peligrosas (por ejemplo, velas, objetos llenos de líquido).
- PRECAUCIÓN — este producto no es un juguete. Los niños y las personas con discapacidad deben utilizarlo bajo la supervisión de un adulto.
- No conecte la tira de luces a la fuente de alimentación mientras esté en su embalaje o enrollada en un carrete.
- Apague la corriente y desenchufe el adaptador cuando la tira de luces no vaya a ser utilizada durante mucho tiempo.
- No abra ni corte la tira de luces.
- La temperatura de funcionamiento recomendada es de 0 °C a 40 °C.
- La temperatura de almacenamiento debe estar entre -10 °C y 60 °C.
- El uso del producto con equipos de tecnología de la información o los de audio y vídeo.
- No retire ni inserte lámparas mientras la cadena esté conectada a la fuente de alimentación.
- Lea y siga todas las instrucciones que se encuentran o se proporcionan con el producto.

GUARDE ESTAS INSTRUCCIONES

Introducción

Gracias por elegir Govee TV Backlight 3. Esta tira de luces para TV brinda una experiencia visual inmersiva. La cámara colocada en la parte superior central de su televisor puede capturar de forma inteligente los colores mostrados y aplicarlos automáticamente a sus luces. Enriquece significativamente sus mundos de juegos y noches de cine.

Contenido

Iluminación lineal LED	1
Adaptador	1
Caja de control	1
Cámara	1
Manual del usuario	1

De un vistazo

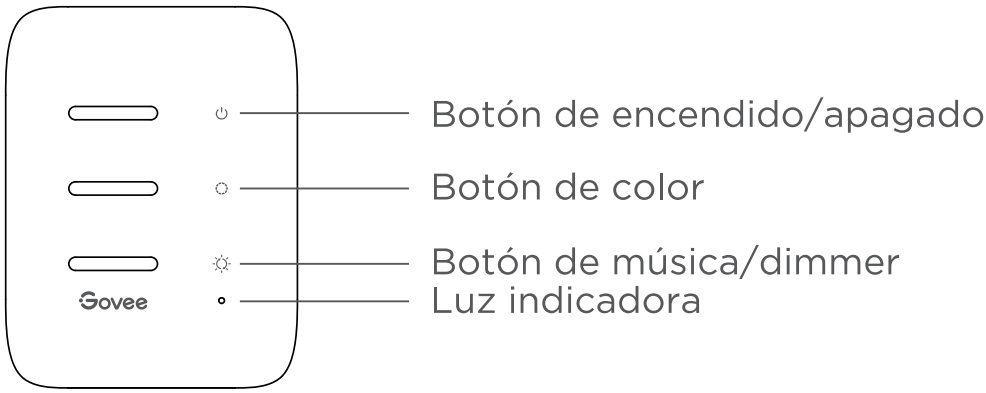

Caja de control

Botón de encendido/ apagado	Pulsar para encender/apagar.
Botón de color	Pulsar para ajustar el color.
Botón de música/dimmer	Pulsar para entrar en el Modo de música Mantener pulsado para ajustar el brillo.
Luz indicadora	a. La luz roja indica que el dispositivo no está conectado a la red. b. La luz azul indica que el dispositivo se ha conectado correctamente a la red. c. Si no hay luz, quiere decir que el dispositivo no está encendido o no funciona correctamente.

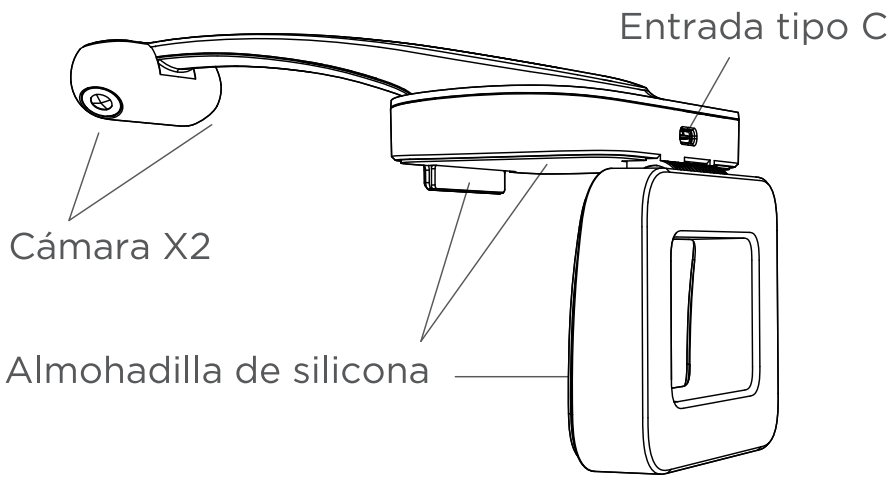

Instalación de su dispositivo

1. Preparación previa a la instalación:
   a. Desembale la tira de luces y compruebe que se incluyen todos los artículos enumerados en la lista.
   b. Enchufe la tira de luces y compruebe que se enciende

2. Pasos de instalación:
   a. Limpie la superficie de instalación para asegurarse de que esté seca y limpia.

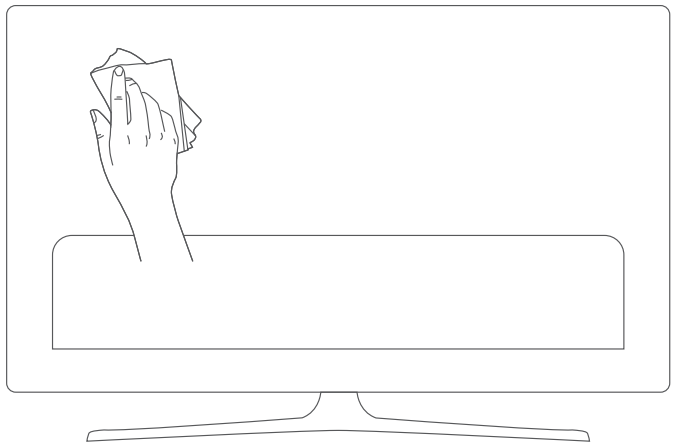

   b. Pegue la tira de luces en la parte posterior del televisor. Presione con firmeza y, a continuación, refuércela con los clips proporcionados.

   Nota: Comience a colocar la tira de luces desde la esquina inferior izquierda o derecha de la parte posterior del televisor y avance hacia arriba.

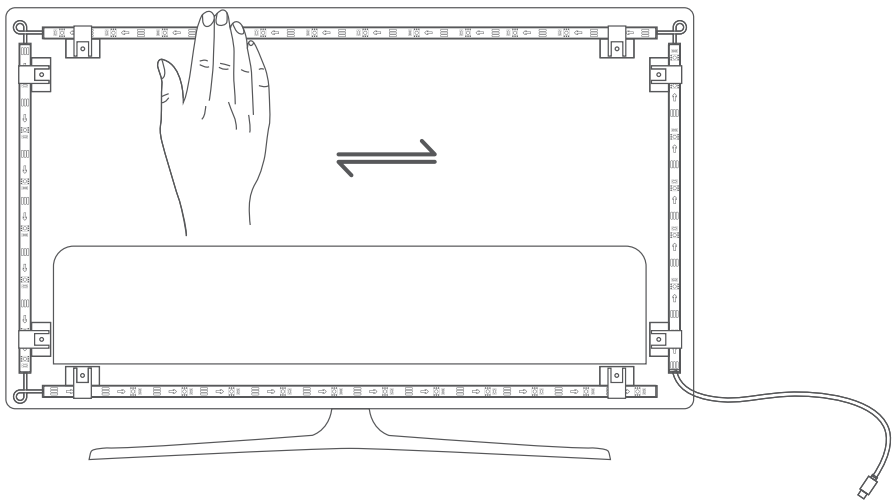

c. Coloque la cámara en la parte superior central del televisor. Asegúrese de que el borde superior del televisor encaje en un ángulo recto con el extremo del soporte para la cámara.

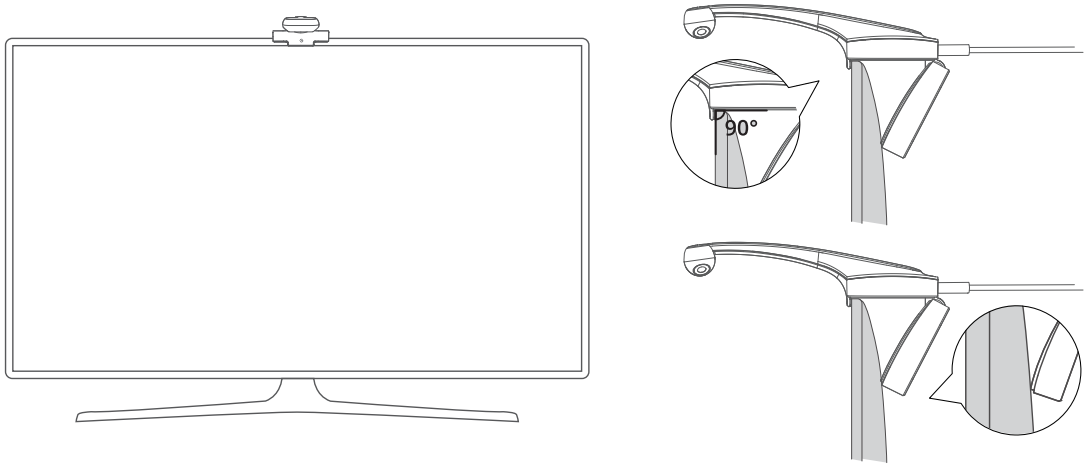

d. Conecte el cable de la tira de luces y de la cámara a la caja de control. (Tipo C/DC)

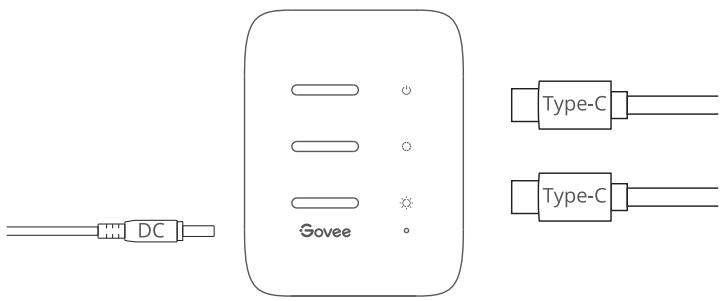

e. Asegúrese de que la caja de control esté colocada correctamente, cerca del televisor.

f. Encienda la tira de luces e intente conectarla con la aplicación Govee Home.

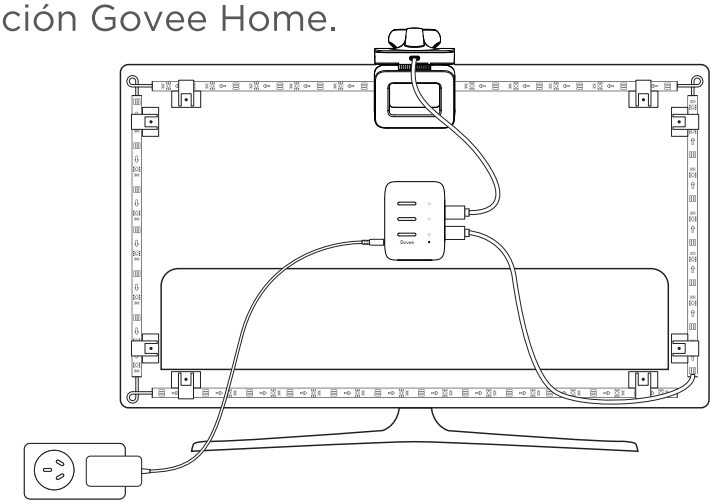

Emparejar su dispositivo con la aplicación Govee Home

Lo que necesita

- Un rúter Wi-Fi compatible con las bandas de 2,4 GHz y 802,11 b/g/n. No es compatible con 5 GHz.

1. Descargue la aplicación Govee Home en la App Store (dispositivos iOS) o en Google Play (dispositivos Android).



Download on the App Store

DESCARGAR EN Google Play

El logotipo de Apple es una marca comercial de Apple Inc., registrada en EE. UU. y otros países y regiones. Apple Store es una marca de servicio de Apple Inc., registrada en EE. UU. y otros países y regiones.

Google Play es una marca comercial de Google LLC.

2. Encienda el Bluetooth de su smartphone.
3. Abra la aplicación, toque el icono “+” en la esquina superior derecha y busque “H2A40”.
4. Pulse el icono del dispositivo y siga las instrucciones en pantalla para completar el emparejamiento.

Calibrar la cámara con la aplicación Govee Home

1. Monte la cámara en el centro de la pantalla.

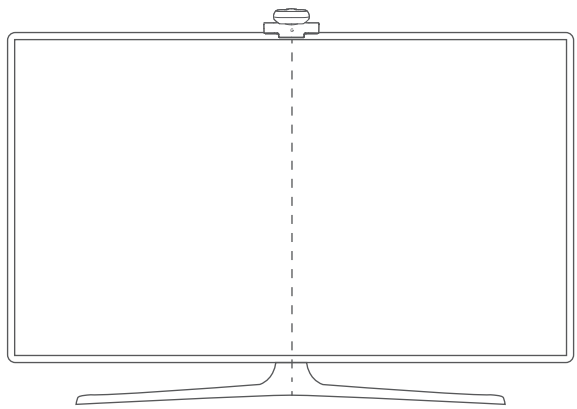

2.Pegue las pegatinas de espuma en los 7 puntos de calibración de la pantalla.

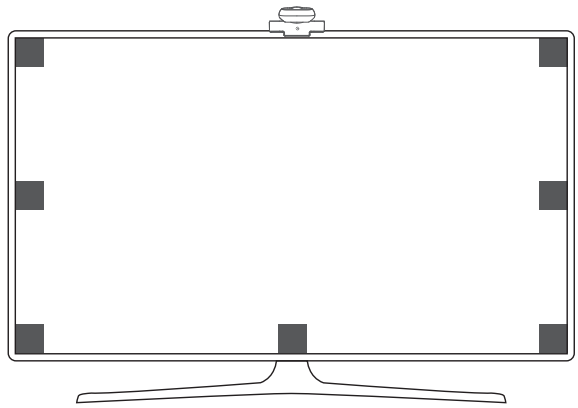

3.Abra la aplicación Govee Home, vaya a la página de Detalles y pulse Calibración. Comience la calibración siguiendo las instrucciones.

Consejos:

a. Arrastre los puntos de calibración en la pantalla de la aplicación a las ubicaciones de las pegatinas de espuma naranja correspondientes.

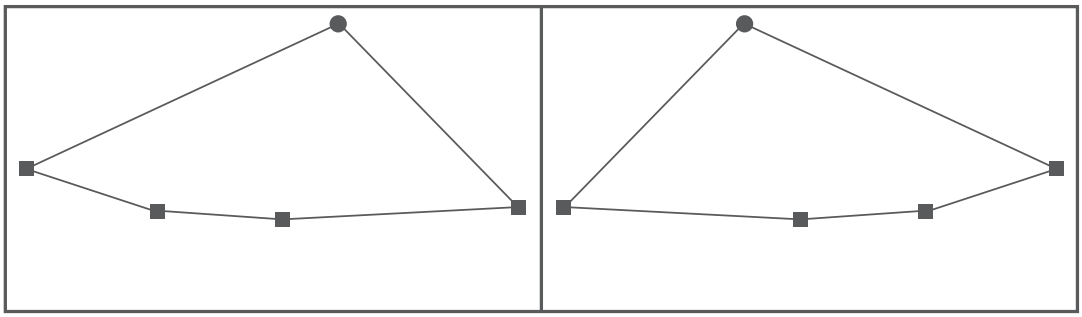

- ● Cámara
- ■ Puntos de posición

b. Asegúrese de que los puntos de calibración se colocan correctamente y que las líneas de calibración no se superpongan ni se crucen, ni que la línea se salga fuera de la pantalla.

Controlar su dispositivo por voz

1. Abra la aplicación y pulse el icono del dispositivo para entrar en la página de control.
2. Pulse el icono de ajustes en la esquina superior derecha.
3. Vaya a la página de ajustes en la aplicación y siga las instrucciones de la sección “Guía del usuario” para controlar el dispositivo.

Especificación

Fuente de alimentación (Adaptador)	100-240 V ~ , 1,0A Max 50/60Hz (Enchufe de EE. UU.) 200-240 V ~ 50/60 Hz 0,6A (Enchufe de UE y Reino Unido)
Fuente de alimentación (caja de control)	12 VCC 3A (55-65 pulgadas/140-165 cm)
Longitud	1,97 pies/60 cm (izquierda/derecha) +3,94 pies/120 cm (arriba/abajo)
Tecnología de visualización de iluminación	RGBWIC
Modelo de caja de control	H2A40
HVIN para caja de control	H2A40
Modelo de cámara	H2A40A
HVIN para cámara	H2A40A

Solución de problemas

1. La tira de luces no se enciende.

- Compruebe si se utiliza el adaptador proporcionado.
- Compruebe la conexión de todos los cables. Desenchufe y vuelva a enchufar el adaptador de corriente y el puerto DC para comprobar que la caja de control se enciende correctamente. La tira de luces se ilumina 10 segundos después de encenderse.
- Compruebe la conexión de los cables de la tira de luces y de la cámara.

2. Error al calibrar y cargar imágenes.

- Vuelva a calibrar la tira de luces.
- Asegúrese de que ninguna luz fuerte incida sobre la cámara.
- Los puntos de calibración deben situarse correctamente. Por ejemplo, el punto de calibración superior del televisor no se debe arrastrar hacia abajo. Las líneas de calibración no deben superponerse ni cruzarse entre sí.
- La calibración solo se puede realizar una vez que la tira de luces se haya conectado correctamente a la red Wi-Fi.

3. El adhesivo para la tira de luces proporcionado no se pega bien.

- Limpie la superficie de instalación para asegurarse de que está seca y limpia.
- Al colocar la tira de luces, asegúrese de presionar con firmeza.
- Refuerce la tira de luces con los clips proporcionados u otros adhesivos fuertes.

Consejo de desmontaje

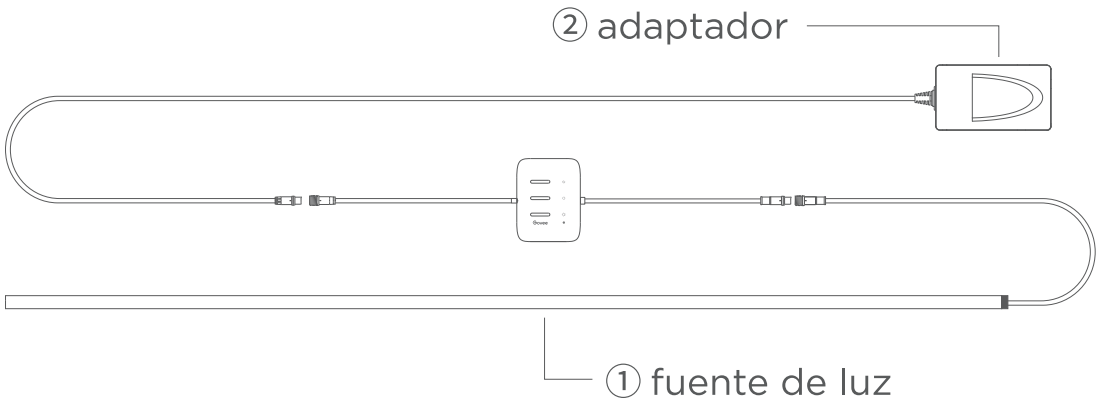

El producto se divide en dos partes: (1) una fuente de luz y (2) un adaptador. Al desconectar el terminal de salida del adaptador, se puede retirar fácilmente la fuente de luz o el adaptador.

Service Clientèle

Garantie : Garantie limitée de 12 mois

Support : Soutien technique à vie

Email : support@govee.com

Site officiel : www.govee.com

@GOVEE @goveeofficial @govee.official

@GoveeOfficial @GOVEE

ISTRUZIONI IMPORTANTI DI SICUREZZA

Quando si utilizzano i prodotti, è necessario adottare sempre le seguenti precauzioni di base:

LEGGERE E SEGUIRE TUTTE LE ISTRUZIONI DI SICUREZZA.

- Il prodotto non è impermeabile. Evitare di esporle a schizzi o gocce d'acqua.
- La sorgente luminosa di questo apparecchio di illuminazione non è sostituibile; quando la sorgente luminosa raggiunge la fine del suo ciclo di vita, l'intero apparecchio di illuminazione dovrà essere sostituito.
- NON TENTARE DI APRIRE, MODIFICARE O RIPARARE QUESTO PRODOTTO. Qualsiasi modifica o utilizzo di parti non approvate annulla tutte le garanzie, annulla le certificazioni di conformità e può causare malfunzionamenti, scosse elettriche, incendi o lesioni personali.
- Per evitare incendi, non coprire il prodotto con materiali infiammabili come stoffa o carta.
- Non utilizzare il prodotto con le mani bagnate né tirare il cavo di alimentazione, poiché ciò potrebbe danneggiarlo e causare incendi o scosse elettriche.
- Quando il prodotto non viene utilizzato per un lungo periodo di tempo, scollegare il cavo di alimentazione dalla presa per evitare incendi.
- Ispezionare regolarmente il cavo, l'alimentatore e tutti gli altri componenti. Non utilizzare questo prodotto se uno qualsiasi dei suoi componenti risulta danneggiato.
- Questo prodotto è destinato all'uso in ambienti interni. Non utilizzarlo in luoghi umidi come bagni o all'aperto. Questo prodotto non è impermeabile e un uso improprio potrebbe compromettere l'isolamento, con conseguente rischio di scosse elettriche.

- Per pulire l'apparecchio di illuminazione, spegnere l'alimentazione, utilizzare un panno morbido imbevuto di detergente neutro, strizzarlo, pulire l'apparecchio e asciugarlo con un panno asciutto.
- Questo apparecchio non è destinato all'uso da parte di persone (compresi i bambini) con capacità fisiche, sensoriali o mentali ridotte, o con mancanza di esperienza e conoscenza, a meno che non abbiano ricevuto supervisione o istruzioni relative all'uso dell'apparecchio da una persona responsabile della loro sicurezza. I bambini devono essere sorvegliati per assicurarsi che non giochino con l'apparecchio.
- Il cavo flessibile esterno o il filo di questa lampada non può essere sostituito; se il filo è danneggiato, l'intera lampada deve essere sostituita.
- L'alimentatore di questo apparecchio di illuminazione è un componente non sostituibile; quando l'alimentatore raggiunge la fine del ciclo di vita, l'intero apparecchio di illuminazione deve essere sostituito.
- L'alimentatore di questo apparecchio di illuminazione è un componente non riparabile, non tentare di accedervi.
- Le porte di uscita dell'apparecchiatura di controllo sono destinate esclusivamente ai dispositivi designati. Non collegare altri dispositivi. Seguire le istruzioni di installazione fornite nel manuale.
- Solo per l'illuminazione d'atmosfera. Non per illuminazione.
- La sorgente luminosa o l'unità di controllo separata non sono destinati all'uso in altre applicazioni.
- Per ridurre il rischio di strangolamento, se il cavo di alimentazione flessibile è a portata di mano, deve essere fissato saldamente a una struttura permanente.
- Questo prodotto non è destinato all'installazione su pareti, soffitti o superfici simili. Seguire le istruzioni di installazione fornite nel manuale.
- La centralina di controllo di questo prodotto contiene un microfono che viene utilizzato per rilevare i cambiamenti di ritmo della musica e del suono, per ottenere effetti di illuminazione musicali.
- La telecamera integrata serve esclusivamente al rilevamento locale del colore dei video e non memorizza alcun contenuto dallo schermo del televisore.
- Utilizzare questo prodotto solo con l'adattatore di alimentazione fornito.

- Prestare attenzione all'elettricità statica durante l'installazione e l'utilizzo. Tenere il prodotto lontano da oggetti appuntiti o sostanze chimiche altamente corrosive.
- Quando si piega la striscia luminosa durante l'installazione, evitare di piegare i componenti LED in quanto ciò potrebbe influire sulla durata del prodotto.
- Per evitare cortocircuiti, rimuovere chiodi, metallo o altri oggetti conduttivi dalla superficie di installazione prima di fissare la striscia luminosa.
- Non installare la striscia luminosa vicino a fonti di calore.
- Non permettere ai bambini di installare la striscia luminosa da soli.
- Evitare di installare la striscia luminosa vicino a potenziali fonti di pericolo (ad esempio candele, oggetti contenenti liquidi).
- ATTENZIONE - Il prodotto non è un giocattolo. I bambini e i disabili devono usarlo sotto la supervisione di un adulto.
- Non collegare la striscia luminosa all'alimentazione mentre è nell'imballaggio o avvolta su una bobina.
- Quando la striscia luminosa non viene utilizzata per lunghi periodi di tempo, spegnere l'alimentazione e scollegare l'adattatore.
- Non aprire o tagliare la striscia luminosa.
- La temperatura di esercizio consigliata è compresa tra 0 e 40 °C.
- La temperatura di conservazione dovrebbe essere compresa tra -10 e 60 °C.
- Il prodotto è utilizzabile con apparecchiature informatiche o apparecchiature audio e video.
- Non rimuovere o inserire lampade mentre la catena è collegata all'alimentazione.
- Leggere e seguire tutte le istruzioni riportate sul prodotto o fornite con il prodotto stesso.

CONSERVARE QUESTE ISTRUZIONI

Introduzione

Grazie per aver scelto Govee TV Backlight 3. Questa striscia luminosa TV offre un'esperienza visiva coinvolgente. La fotocamera posizionata nella parte superiore centrale del televisore può catturare in modo intelligente i colori visualizzati e applicarli automaticamente alle luci. Arricchisce in modo significativo i tuoi mondi di gioco e le serate cinema.

Contenuto

Striscia LED	1
Adattatore	1
Centralina di controllo	1
Fotocamera	1
Manuale utente	1

A prima vista

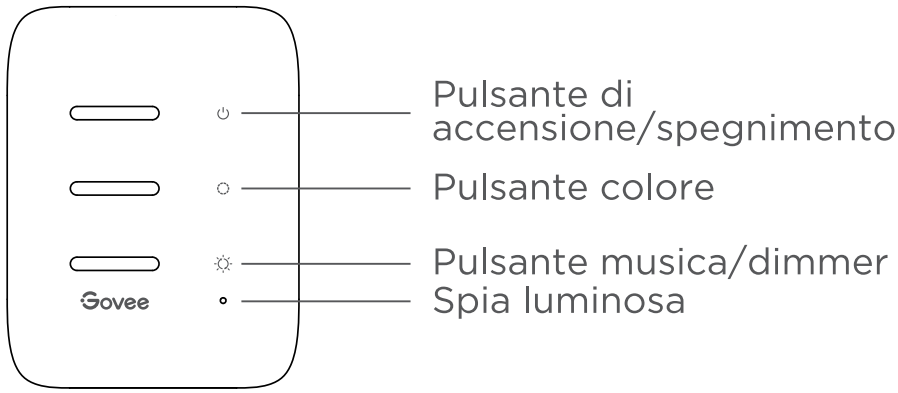

Centralina di controllo

Pulsante di accensione/ spegnimento	Premere per accendere/spegnere.
Pulsante colore	Premere per regolare il colore.
Pulsante musica/dimmer	Premere per accedere alla modalità Musica Premere a lungo per regolare la luminosità.
Spia luminosa	a. La luce rossa indica che il dispositivo non è connesso alla rete. b. La luce blu indica che il dispositivo si è connesso correttamente alla rete. c. L'assenza di luce indica che il dispositivo non è acceso o non funziona correttamente.

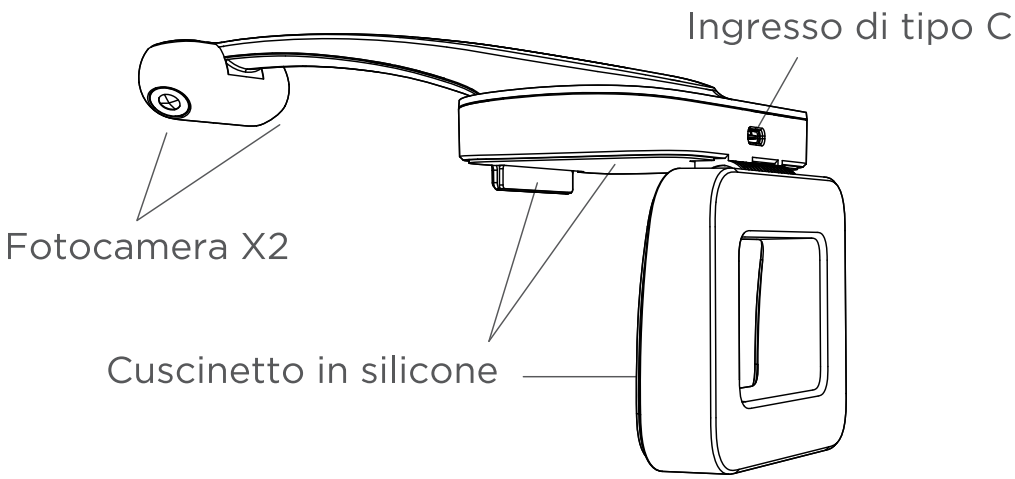

Installazione del dispositivo

1. Preparazione prima dell'installazione:
   a. Disimballare la striscia luminosa e controllare tutti gli articoli elencati nella lista di imballaggio.
   b. Accendere la striscia luminosa e controllare se si accende

2. Passaggi di installazione:
   a. Pulire la superficie di installazione e assicurarsi che sia asciutta e pulita.

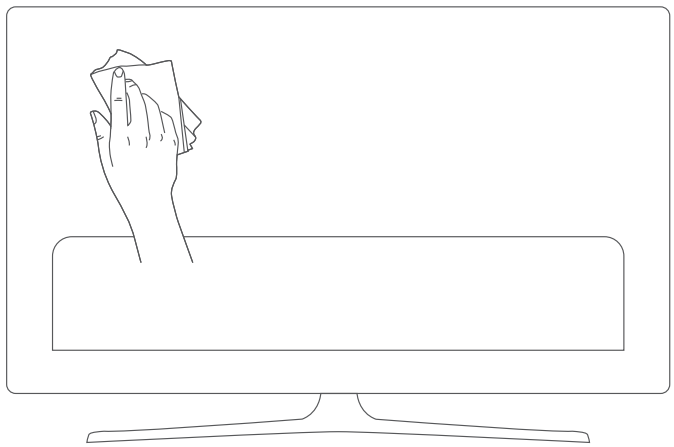

   b. Attaccare la striscia luminosa sul retro del televisore. Premerla con decisione e quindi fissarla con le clip fornite.

   Nota: Iniziare ad attaccare la striscia luminosa dall'angolo inferiore sinistro o inferiore destro del retro del televisore e procedere verso l'alto.

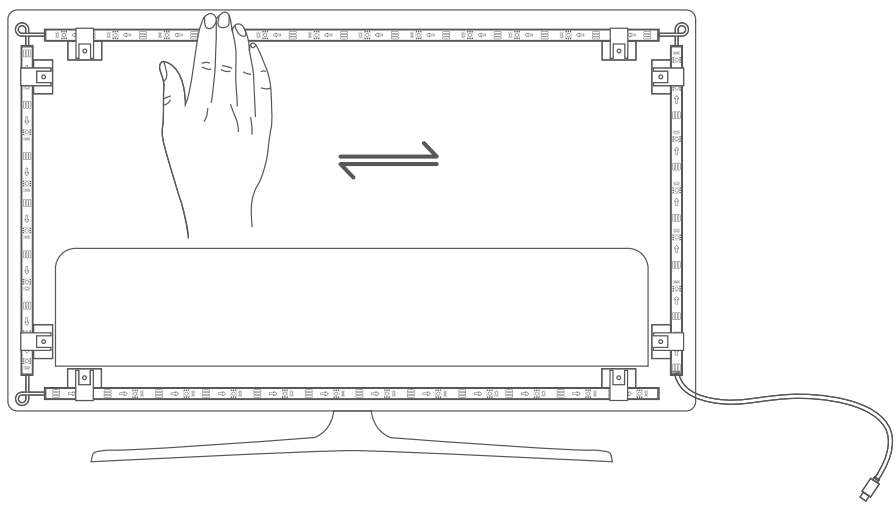

c. Posizionare la fotocamera in alto al centro del televisore. Assicurarsi che il bordo superiore del televisore si adatti all'angolo retto all'estremità della metà anteriore della fotocamera.

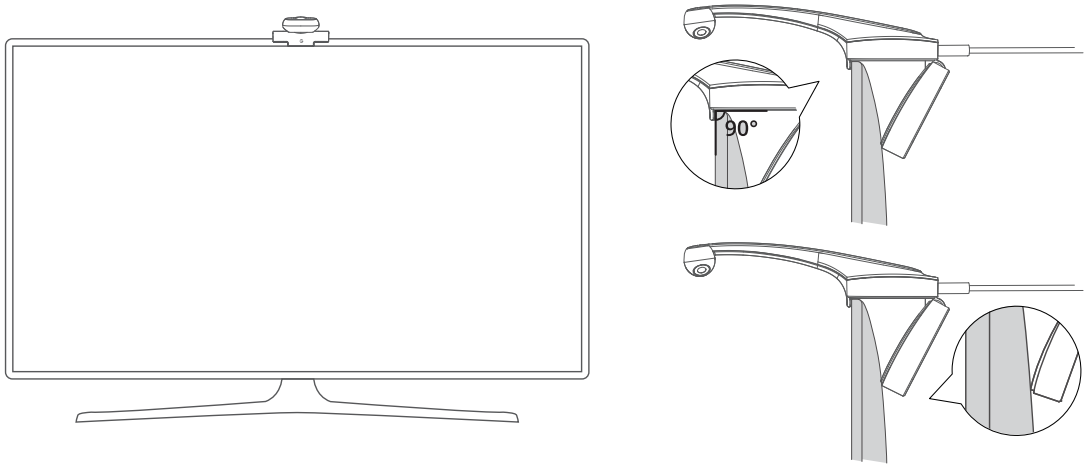

d. Inserire il cavo della striscia luminosa e della fotocamera nella centralina di controllo. (Tipo C/CC)

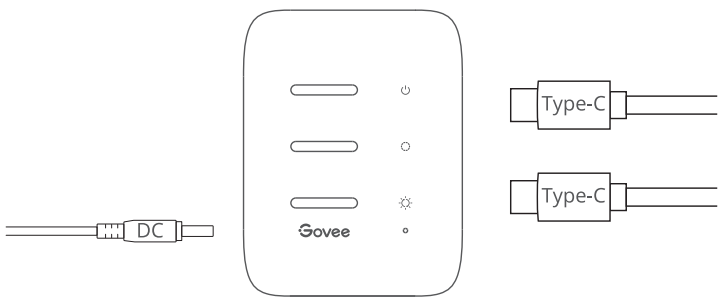

e. Assicurarsi che la centralina di controllo sia in una posizione corretta vicino al televisore.

f. Accendere la striscia luminosa e provare a collegarla all'app Govee Home.

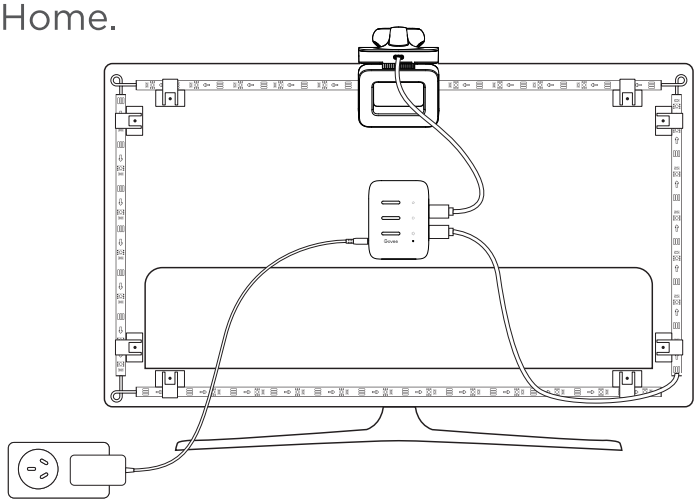

Associazione del dispositivo all'app Govee Home

Cosa serve

- Un router Wi-Fi che supporta le bande a 2,4 GHz e 802.11 b/g/n. La banda a 5 GHz non è supportata.

1. Scaricare l'app Govee Home dall'App Store (dispositivi iOS) o da Google Play (dispositivi Android).



Download on the App Store

DISPONIBILE SU Google Play

Il logo Apple è un marchio registrato di Apple Inc. negli Stati Uniti e in altri Paesi e regioni.
Apple Store è un marchio di servizio di Apple Inc., registrato negli Stati Uniti e in altri Paesi e regioni.

Google Play è un marchio registrato di Google LLC.

2. Attiva il Bluetooth del tuo smartphone.
3. Aprire l'app, toccare l'icona "+" nell'angolo in alto a destra e cercare "H2A40".
4. Tocca l'icona del dispositivo e segui le istruzioni sullo schermo per completare l'associazione.

Calibrazione della fotocamera con l'app Govee Home

1. Montare la fotocamera al centro dello schermo.

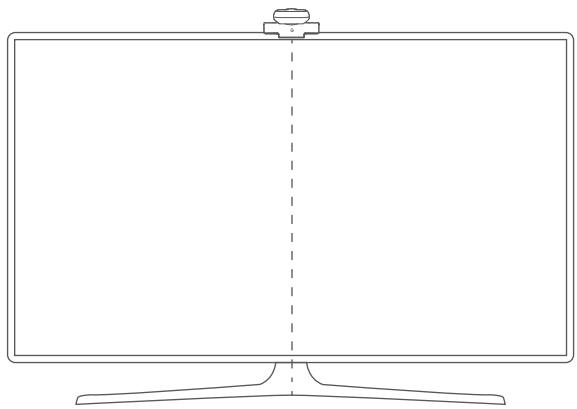

2.Attaccare gli adesivi in schiuma sui 7 punti di calibrazione sullo schermo.

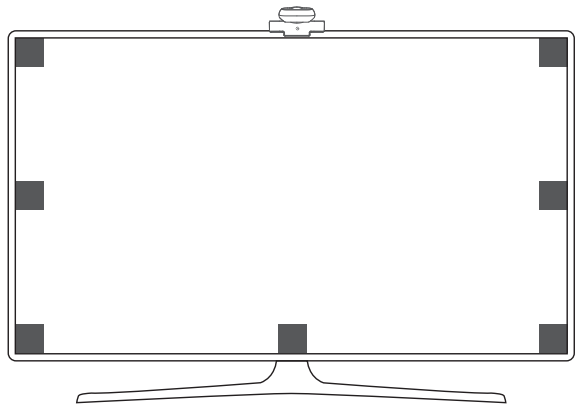

3.Apri l'app Govee Home, vai alla pagina dei dettagli, quindi tocca Calibrazione. Iniziare la calibrazione seguendo le istruzioni.

Suggerimenti:

a.Trascinare i punti di calibrazione sulla schermata dell'app nelle posizioni degli adesivi in schiuma arancione corrispondenti.

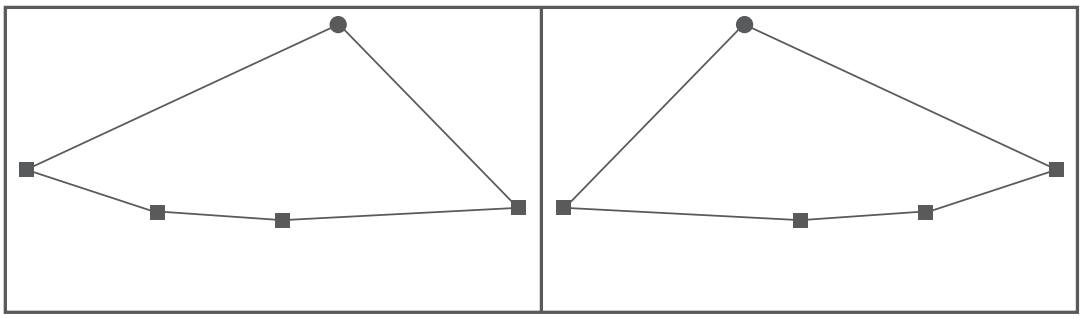

- ● Fotocamera
- ■ Punti di posizione

b. Assicurarsi che i punti di calibrazione siano scelti correttamente e che le linee di calibrazione non si sovrappongano, non si incrocino o trascinino la linea fuori dallo schermo.

Controllo del dispositivo con la voce

1. Aprire l'applicazione, quindi toccare l'icona del dispositivo per accedere alla pagina di controllo.
2. Toccare l'icona delle impostazioni nell'angolo in alto a destra.
3. Passare alla pagina Impostazioni dell'app e seguire le istruzioni in "Guida all'uso" per controllare il dispositivo.

Specifica

Ingresso alimentazione (adattatore)	100-240 V ⏦, 1,0A Max 50/60 Hz (spina USA) 200-240 V⏦ 50/60 Hz 0,6A (spina UE e BS)
Ingresso alimentazione (centralina di controllo)	12 V CC 3A (55-65 pollici)
Lunghezza	60 cm (sinistra/destra) 120 cm (alto/basso)
Tecnologia di illuminazione	RGBWIC
Modello della centralina di controllo	H2A40
HVIN per la Centralina di controllo	H2A40
Modello di fotocamera	H2A40A
HVIN per la fotocamera	H2A40A

Risoluzione dei problemi

1. La striscia luminosa non si accende.

- Controllare se l'adattatore utilizzato è quello fornito.
- Controllare tutte le connessioni cablate. Scollegare e ricollegare l'adattatore di alimentazione e la porta CC per garantire che la centralina di controllo si accenda correttamente. La striscia luminosa si accenderà 10 secondi dopo l'accensione.
- Controllare le connessioni cablate per la striscia luminosa e la telecamera.

2. Errore di calibrazione e caricamento delle immagini.

- Calibrare nuovamente la striscia luminosa.
- Assicurarsi che nessun'altra luce forte stia influenzando la fotocamera.
- I punti di calibrazione devono essere scelti correttamente. Ad esempio, il punto di calibrazione superiore del televisore non può essere trascinato verso il basso. Le linee di calibrazione non possono sovrapporsi o incrociarsi.
- La calibrazione può iniziare solo dopo che la striscia luminosa è stata collegata correttamente al Wi-Fi.

3. L'adesivo della striscia luminosa fornita non aderisce bene.

- Pulire la superficie di installazione per assicurarsi che sia asciutta e pulita.
- Quando si collega la striscia luminosa, assicurarsi di premere con decisione.
- Rinforzare la striscia luminosa con le clip fornite o altri adesivi forti.

Suggerimento per lo smontaggio

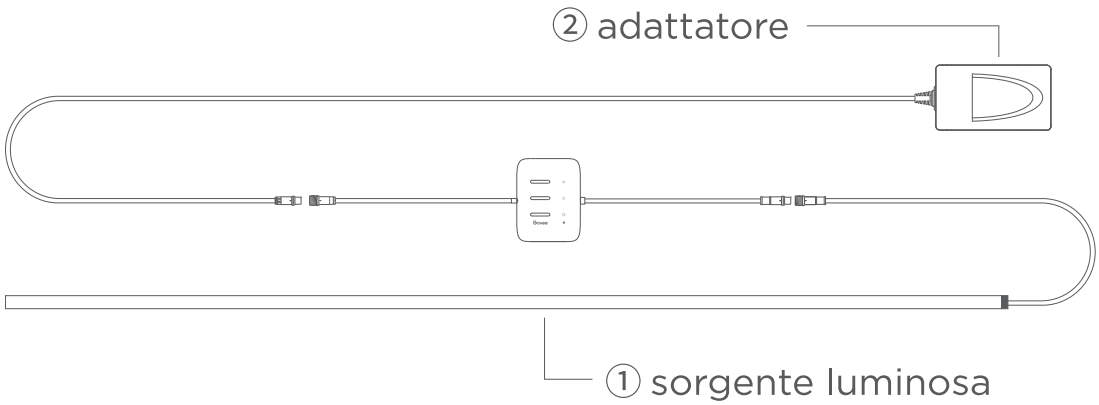

Il prodotto è diviso in due parti: (1) una sorgente luminosa e (2) un adattatore. Staccando il terminale di uscita dell'adattatore, è possibile rimuovere facilmente la sorgente luminosa o l'adattatore.

Assistenza clienti

Garanzia: Garanzia limitata di 12 mesi

Assistenza: Assistenza tecnica a vita

Email: support@govee.com

Sito Web ufficiale: www.govee.com

@GOVEE @goveeofficial @govee.official

@GoveeOfficial @GOVEE

EU Compliance Statement:
Shenzhen Qianyan Technology LTD here by declares that this device is in compliance with the essential requirements and other relevant provisions of the Directive 2014/53/EU.
A copy of the EU Declaration of Conformity is available online at www.govee.com/doc
EU contact address:
EC REP GOVEE MOMENTS (DE) HANDEL GmbH
(E-mail: eu_rep@govee.com)
Zunftstraße 13 - Raum 205, 50374 Erftstadt, Germany

EU-Compliance:
Hiermit erklärt Shenzhen Qianyan Technology LTD dass dieses Gerät den wesentlichen Anforderungen und anderen einschlägigen Bestimmungen der EU-Richtlinie 2014/53/EU entspricht.
Eine Kopie der EU-Konformitätserklärung fifinden Sie online auf www.govee.com/doc
Kontaktadresse innerhalb der EU:
EC REP GOVEE MOMENTS (DE) HANDEL GmbH
(E-mail: eu_rep@govee.com)
Zunftstraße 13 - Raum 205, 50374 Erftstadt, Germany

Déclaration de conformité UE:
Par la présente, Shenzhen Qianyan Technology LTD déclare que cet appareil est conforme aux principales exigences et autres clauses pertinentes de la directive européenne 2014/53/EU.
Une copie de la déclaration de conformité UE est disponible sur le site www.govee.com/doc
Adresse de contact pour l'UE :
EC REP GOVEE MOMENTS (DE) HANDEL GmbH
(E-mail: eu_rep@govee.com)
Zunftstraße 13 - Raum 205, 50374 Erftstadt, Germany

Declaración de cumplimiento UE:
Shenzhen Qianyan Technology LTD por la presente declara que este dispositivo cumple los requisitos básicos y el resto de provisiones relevantes de la Directiva 2014/53/EU.

Hay disponible online una copia de la Declaración de conformidad UE en www.govee.com/doc
Dirección de contacto de la UE:
EC REP GOVEE MOMENTS (DE) HANDEL GmbH
(E-mail: eu_rep@govee.com)
Zunftstraße 13 - Raum 205, 50374 Erftstadt, Germany

Dichiarazione di conformità UE:
Shenzhen Qianyan Technology LTD dichiara che il presente dispositivo è conforme ai requisiti essenziali e alle altre disposizioni rilevanti della direttiva 2014/53/EU.
Una copia della dichiarazione di conformità UE è disponibile online all'indirizzo Web www.govee.com/doc
Indirizzo di contatto UE:
EC REP GOVEE MOMENTS (DE) HANDEL GmbH
(E-mail: eu_rep@govee.com)
Zunftstraße 13 - Raum 205, 50374 Erftstadt, Germany

UK Compliance Statement:
Shenzhen Qianyan Technology LTD here by declares that this device is in compliance with the essential requirements and other relevant provisions of the Radio Equipment Regulations 2017
A copy of the UK Declaration of Conformity is available online at www.govee.com/doc

	Bluetooth®	Wi-Fi
Operation Frequency (For Europe & UK only)	2402-2480MHz	2412-2472MHz
Output Power (For Europe & UK only)	<10dBm (E.I.R.P.)	<20dBm (E.I.R.P.)

Shenzhen Qianyan Technology LTD hereby declares that this product complies with the **UK Product Security and Telecommunications Infrastructure (Security Requirements for Relevant Connectable Products) Regulations 2023**, A copy of the UK Statement of Conformity is available online at www.govee.com/doc



UK Authorised Representative:
GOVEE MOMENTS(UK) TRADING LIMITED
(uk_rep@govee.com)
4th Floor, 18 St Cross Street, London EC1N 8UN

Environmentally friendly disposal
Old electrical appliances must not be disposed of together with the residual waste, but have to be disposed of separately. The disposal at the communal collecting point via private persons is for free. The owner of old appliances is responsible to bring the appliances to these collecting points or to similar collection points.With this little personal effort, you contribute to recycle valuable raw materials and the treatment of toxic substances.

Umweltfreundliche Entsorgung
Elektro-Altgeräte dürfen nicht mit gewöhnlichem Abfall entsorgt werden und müssen separat entsorgt werden. Die Entsorgung an kommunalen Sammelstellen ist für Privatpersonen kostenlos.Die Eigentümer der Altgeräte sind für den Transport zu den Sammelstellen verantwortlich. Durch diesen geringen Aufwand können Sie zur Wiederverwertung von wertvollen Rohmaterialien beitragen und dafür sorgen, dass umweltschädliche und giftige Substanzen ordnungsgemäß unschädlich gemacht werden.

Mise au rebut écologique
Les appareils électriques usagés ne doivent pas être éliminés avec les déchets résiduels. Ils doivent être éliminés séparément. La mise au rebut au point de collecte municipal par l'intermédiaire de particuliers est gratuite. Il incombe au propriétaire des appareils usagés de les apporter à ces points de collecte ou à des points de collecte similaires. Avec ce petit effffort personnel, vous contribuez au recyclage de matières premières précieuses et au traitement des substances toxiques.

Tratamiento de residuos responsable con el medio ambiente
Los aparatos eléctricos viejos no pueden desecharse junto con los residuos orgánicos, sino que deben ser desechados por separado. Existen puntos limpios donde los ciudadanos pueden dejar estos aparatos gratis. El propietario de los aparatos viejos es responsable

de llevarlos a estos puntos limpios o similares puntos de recogida. Con este pequeño esfuerzo estás contribuyendo a reciclar valiosas materias primas y al tratamiento de residuos tóxicos.

Smaltimento ecologico
I vecchi dispositivi elettrici non devono essere smaltiti insieme ai rifiiuti residui, ma devono essere smaltiti separatamente. Lo smaltimento da parte di soggetti privati presso i punti di raccolta pubblici è gratis. È responsabilità del proprietario dei vecchi dispositivi portarli presso tali punti di raccolta o punti di raccolta analoghi. Grazie a questo piccolo impegno personale contribuirete al riciclo di materie prime preziose e al corretto trattamento di sostanze tossiche.



FOR INDOOR USE ONLY
NUR FÜR DEN INNENGEBRAUCH
POUR UNE UTILISATION EN INTÉRIEUR UNIQUEMENT
SÓLO PARA USO EN INTERIORES
SOLO PER USO INTERNO

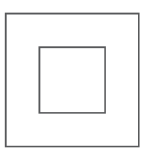

Class II equipment: the product or component is provided with double or reinforced insulation.
Gerät der Klasse II: Das Produkt oder das Bauteil ist mit einer doppelten oder verstärkten Isolierung ausgestattet.
Equipement de classe II : le produit ou le composant dispose d'une isolation double ou renforcée.
Equipo de clase II: el producto o componente está provisto de aislamiento doble o reforzado.
Apparecchiatura di classe II: il prodotto o il componente è dotato di isolamento doppio o rinforzato.



Class III equipment: the product or component is only suitable for safety extra low voltage supply (<50V AC ; <120V DC).
Gerät der Klasse III: Das Produkt oder das Bauteil ist nur für die Versorgung mit Sicherheitskleinspannung (< 50 V Wechselspannung; < 120 V Gleichspannung) geeignet.
Equipement de classe III : le produit ou le composant est uniquement adapté à une alimentation de sécurité à très basse tension (< 50 V CA ; < 120 V CC).
Equipo de clase III: el producto o componente solo es apto para suministro de tensión extra baja de seguridad (<50 V CA; <120 V CC).
Apparecchiatura di classe III: il prodotto o il componente è adatto solo per l'alimentazione a bassissima tensione di sicurezza (<50 V CA; <120 V CC).



Alternating current
Wechselstrom
Courant alternatif
Corriente alterna
Corrente alternata



Direct current
Gleichstrom
Courant continu
Corriente continua
Corrente continua

This product contains a light source of energy efficiency class G. Colour - tuneable light sources that can be set to at least the colours listed in this point and which have for each of these colours, measured at the dominant wavelength, a minimum excitation purity of:

Blue	467.2nm	97.7%
Green	530.7nm	92.8%
Red	655.4nm	100.0%

and are intended for use in applications requiring high-quality coloured light.
Reference control settings: 4000K, "White Light" in Govee Home App.

Dieses Produkt enthält eine Lichtquelle der Energieeffizienzklasse G. Farbabstimmbare Lichtquellen, die mindestens auf die in diesem Punkt aufgeführten Farben eingestellt werden können und die für jede dieser Farben, gemessen an der dominanten Wellenlänge, eine minimale Anregungsreinheit aufweisen von:

Blau	467,2nm	97,7%
Grün	530,7nm	92,8%
Rot	655,4nm	100,0%

und sind für den Einsatz in Anwendungen vorgesehen, die hochwertiges farbiges Licht erfordern.
Referenzeinstellungen der Steuerung: 4000K, "Weißes Licht" in der Govee Home App.

Este producto contiene una fuente de luz de el grado de eficiencia energética G. Fuentes de luz de colores sintonizables que se pueden ajustar al menos a los colores enumerados en este punto y que tienen para cada uno de estos colores, medidos en la longitud de onda dominante, una pureza de excitación mínima de:

Azul	467,2nm	97,7%
Verde	530,7nm	92,8%
Rojo	655,4nm	100,0%

y están diseñados para su uso en aplicaciones que requieren luz de color de alta calidad.
Ajustes de control de referencia: 4000K, "Luz blanca" en la aplicación Govee Home.

Cet appareil contient une source lumineuse de classe d'efficacité énergétique G. Sources lumineuses accordables en couleur susceptibles d'être réglées au moins sur les couleurs énumérées ici et qui affichent, pour chacune de ces couleurs, une pureté d'excitation minimale, mesurée à la longueur d'onde dominante, de :

Bleu	467,2nm	97,7%
Vert	530,7nm	92,8%
Rouge	655,4nm	100,0%

et sont destinées à être utilisées dans des applications nécessitant une lumière colorée de qualité supérieure.
Réglages de contrôle de référence : 4000K, « Lumière blanche » dans l'application Govee Home

Questo prodotto contiene una sorgente luminosa di classe di efficienza energetica G. Sorgenti luminose regolabili in base al colore che possono essere impostate almeno sui colori elencati in questo punto e che hanno per ciascuno di questi colori, misurato alla lunghezza d'onda dominante, una purezza di eccitazione minima di:

Blu	467,2nm	97,7%
Verde	530,7nm	92,8%
Rosso	655,4nm	100,0%

e sono destinati all'uso in applicazioni che richiedono luce colorata di alta qualità.
Impostazioni di controllo di riferimento: 4000K, "Luce bianca" nell'app Govee Home.



The Bluetooth® word mark and logos are registered trademarks owned by Bluetooth SIG, Inc. and any use of such marks by Shenzhen Qianyan Technology LTD is under license.
La marque et les logos Bluetooth® sont des marques déposées appartenant à Bluetooth SIG, Inc., et toute utilisation de ces marques par Shenzhen Qianyan Technology LTD est sous licence.

The trademark Govee has been authorised to Shenzhen Qianyan Technology LTD.
Copyright ©2021 Shenzhen Qianyan Technology LTD.
All Rights Reserved.
La marque Govee a été autorisée à Shenzhen Qianyan Technology LTD.
Copyright © 2021 Shenzhen Qianyan Technology LTD.
Tous droits réservés.

Govee Home App

For FAQs and more information,
please visit: www.govee.com