Customer Hotline
Atención al cliente
Ligne directe du client
1-844-347-6261

FIRMAN®

Quick Reference Guide
Guía de Referencia rápida / Guide de référence rapide

⚠ WARNING **This Quick Reference Guide is not substitute for reading the operator's manual. To reduce the risk of injury or death, user must read and understand the operator's manual before using this product. All pages references to the operator's manual.**

⚠ ADVERTENCIA *La presente Guía de Referencia rápida no sustituye a la lectura del manual del operador. **Para reducir el riesgo de lesiones o muerte, el usuario deberá leer y entender el manual del operador antes de utilizar este producto.** Toda la página hace referencia al manual del operador.*

⚠ AVERTISSEMENT *Ce guide de référence rapide n'est pas la substitution de lire le manuel d'opérateur. **Pour réduire le risque de blessure ou de décès, l'utilisateur doit lire et comprendre le manuel d'opérateur avant d'utiliser ce produit.** Toutes les pages de références pour le manuel d'oprateur.*

❶ Unpack Generator: Remove generator, accessories, inserts and literature from carton. If any Item is missing or damaged, contact our product service department at 1-844-347-6261.

Desempaquetar el generador: Retire el generador, los acceosorios, el folleto y el libro de la caja. Si falta algún articulo o está dañado, contacte con nuestro departamento de servicio de producto al 1-844-347-6261.

Le déballage du générateur: enlevez le générateur et ses accessoires, des insertions et des documents du carton. Si aucun article est manquante ou endommagée, communiquez avec notre département de service du produit au 1-844-347-6261.

Included Items / *Artículos incluidos / Eléments Inclus*

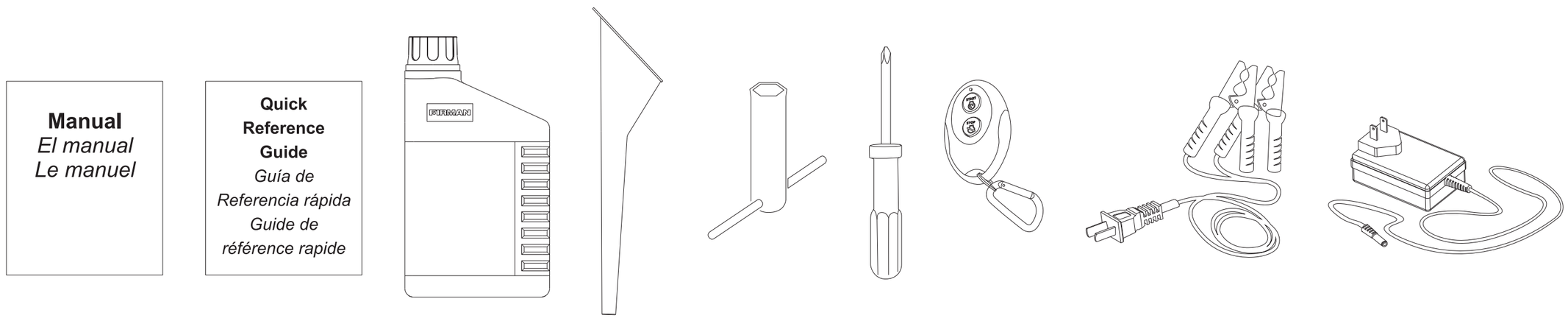

❷ Add Lubricant and Fuel / *Añadir Lubricante y Combustible / Ajoutez lubrifiant et carburant*

1. **Unscrew the maintenance cover by provided screwdriver.**
2. **Use a funnel to pour provided engine oil into engine. Fill to the upper mark of the oil dipstick H.**
3. **Use clean/fresh regular UNLEADED gasoline with a minimum 87 octane.**

1. Desenroscar la tapa de mantenimiento por el destornillador proporcionado.
2. Utilice un embudo para verter el aceite de motor facilitado en el motor. Llénelo hasta la marca superior de la varilla de medición H.
3. Use gasolina regular SIN PLOMO y limpia/nueva con un mínimo de 87 octanos.

1. Dévissez le couvercle d'entretien par tournevis fourni.
2. Utilisez un entonnoir pour verser fourni l'huile moteur dans le moteur. Remplir jusqu'à la marque supérieure de la jauge d'huile H
3. Utilisez l'essence sans plomb fraîche /propre régulier avec un indice d'octane 87 minimum.

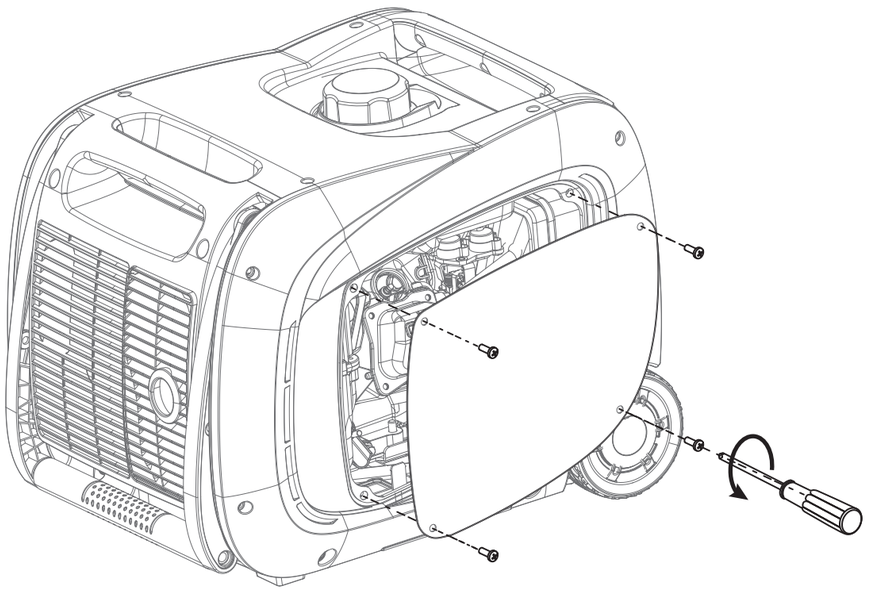

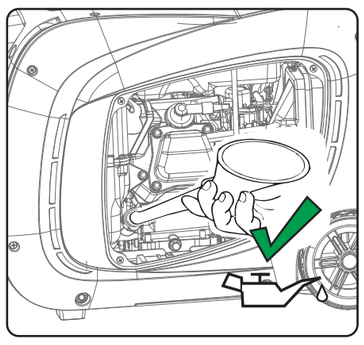

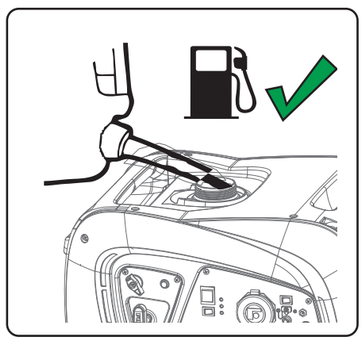

❸ Battery Cable Connection / *Conexión por Cable de la Batería / La connexion du câble de batterie*

NOTE: The generator comes equipped with the positive (red) and negative (black) cables already attached to battery terminals.
Nota: El generador viene equipado con los cables ya conectados a terminales de la batería positivo (rojo) y negativo (negro).
Note: Le générateur est équipé de la borne positive (rouge) et négatif (noir) des câbles déjà attachés aux bornes de la batterie.

1. **Cut wire tie that is binding the black battery cables A and B.**
2. **Insert the male connector of cable A into female connector of cable B.**
3. **Reattach the maintenance cover.**

1. lazo de alambre cortado, que es obligatoria la cables de la batería negro A y B.
2. Inserte el conector macho del cable de A a conector hembra del cable de B.
3. Vuelva a colocar la cubierta de mantenimiento.

1. Couper le fil cravate qui lie noir câbles de batterie A et B.
2. Insérez le connecteur mâle du câble A à connecteur femelle du câble B.
3. Refermez le couvercle d'entretien.

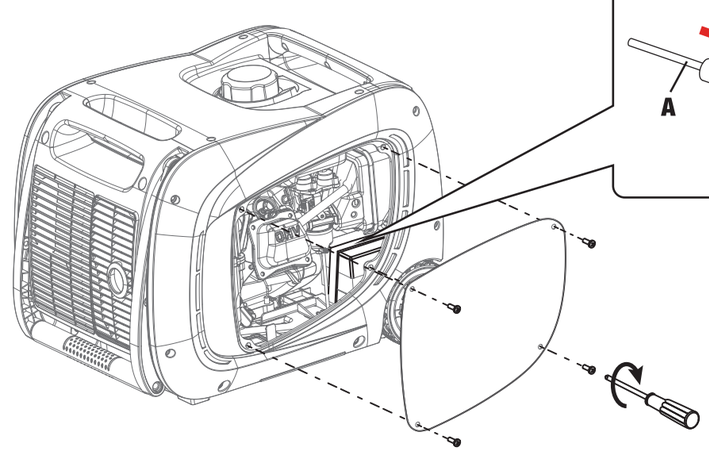

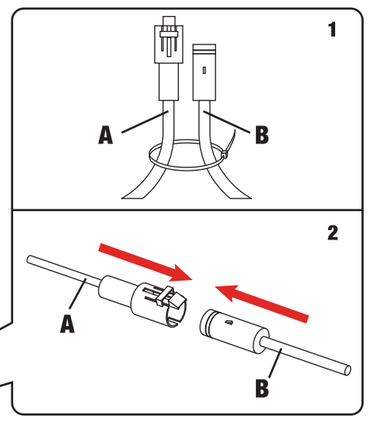

For questions or clarification on these Quick Reference Guide Instructions, contact us at: 1-844-347-6261, www.firmangenerators.com
Consultas o clarificaciones, bajo esta rápida referencia guía de instrucciones, contacte con nosotros a: 1-844-347-6261, www.firmangenerators.com
Pour des questions ou des précisions sur ces instructions du guide de référence rapide, contactez USA Tableau: 1-844-347-6261, www.firmangenerators.com

330731603 Rev03

❹ Start Generator / *Encienda el Generador / Lancez le générateur*

Move generator outside to a flat, level surface, away from doors, windows and vents.

Traslade el generador al exterior, a una superfície llana y nivelada, lejos de puertas, ventanas y conductos de ventilación.

Déplacez le générateur dehors sur une surface plane, loin des portes, fenêtres et des soupirails.

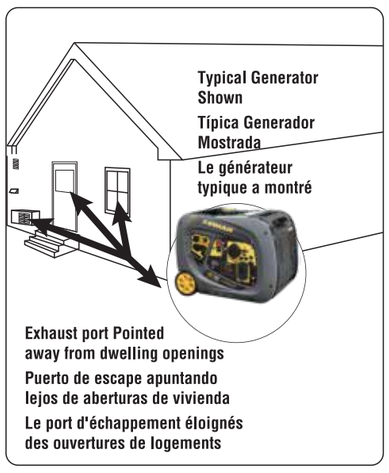

⚠ DANGER

Using a generator indoors CAN KILL YOU IN MINUTES. Generator exhaust contains carbon monoxide. This is a poison you cannot see or smell.

NEVER use inside a home or garage, EVEN IF doors and windows are open.

Only use OUTSIDE and far away from windows, doors,and vents.

Avoid other generator hazards. READ MANUAL BEFORE USE.

⚠ PELIGRO

Utilizar un generador en interiores PUEDE PROVOCAR LA MUERTE EN CUESTIÓN DE MINUTOS. Los gases del generador contienen monóxido de carbono, el cual es una sustancia venenosa que no puede verse ni olerse.

Nunca lo utilice dentro de la casa o garaje, INCLUSO SI están abiertas las puertas y ventanas.

Sólo úselo EN EXTERIORES bien alejado de ventanas, puertas y conductos.

Evite otros peligros del generador. LEA EL MANUAL ANTES DE USAR.

⚠ DANGEREUX

Utilisant un générateur à l'intérieur peut vous tuer en quelques minutes. Des gaz d'échappement du générateur contient du monoxyde de carbone. C'est un poison qu'on ne peux pas le voir ou sentir.

Ne jamais utilisez dans une maison ou garage, même si les portes et les fenêtres sont ouvertes.

Utilisez uniquement à l'extérieur et loin des fenêtres, des portes et des soupirails.

Evitez d'autres risques de générateur. LISEZ LE MANUEL AVANT DE L'UTILISER.

⚠ WARNING **Do not overload generator or electrical cords. Consult operation manual.**

⚠ ADVERTENCIA *No sobrecargue el generador o los cables eléctricos. Consulte el manual de operación*

⚠ AVERTISSEMENT *Ne surchargez le générateur ou les cordons électriques. Consultez le manuel de fonctionnement*

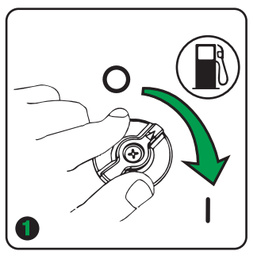

1. Turn the fuel valve to the "ON"(I) position

1. Gire la válvula de combustible a la posición "ON" (I)

1. Tournez le robinet de carburant à la position "ON" (I)

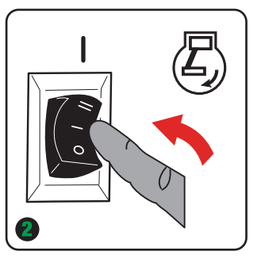

2. Flip the engine switch to the "RUN"(I) position

2. Activa el interruptor del motor a la posición "RUN" (I)

2. Basculez l'interrupteur du moteur à la position "RUN" (I)

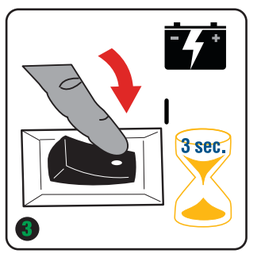

3. Press the power restore switch for 3 seconds and then release

3. Pulse el interruptor de poder restaurar durante 3 segundos y luego suelte

3. Appuyez sur le pouvoir de rétablir l'interrupteur pendant 3 secondes, puis relâchez

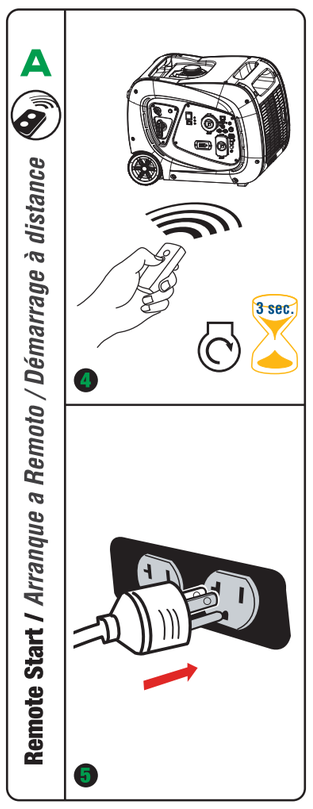

4. Push and release the START button

5. Plug in items to be powered, using only grounded extension cords

4. Presione y suelte el botón START

5. Conecta los elementos a ser alimentado, el uso de cables de extensión solamente a tierra

4. Pressez et relâchez le bouton START (démarrage)

5. Branchez les articles à être alimenté, en utilisant des rallonges à la terre

4. Press the choke button in to the "CHOKE" position

5. Flip the engine switch to the START (II) position

6. Press the choke button in to the "RUN" position

7. Plug in items to be powered, using only grounded extension cords

4. Presione el botón del obturador en la posición "CHOKE"

5. Activa el interruptor del motor a la (II) la posición START

6. Presione el botón del obturador en la posición "RUN"

7. Conecta los elementos a ser alimentado, el uso de cables de extensión solamente a tierra

4. Appuyez sur le bouton d'arrêt dans la position "CHOKE"

5. Basculez l'interrupteur du moteur à la (II) la position DÉMARRAGE

6. Appuyez sur le bouton du starter à la position "RUN"

7. Branchez les articles à être alimenté, en utilisant des rallonges à la terre

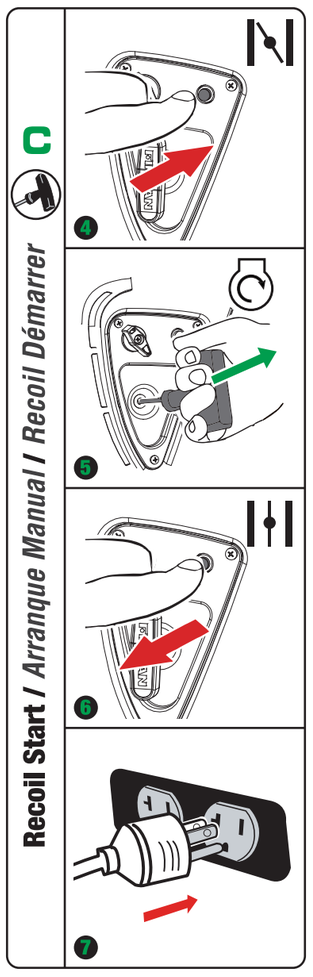

4. Press the choke button in to the "CHOKE" position

5. Pull cord starter to start engine

6. Press the choke button in to the "RUN" position

7. Plug in items to be powered, using only grounded extension cords

4. Presione el botón del obturador en la posición "CHOKE"

5. Tire del arrancador cable para arrancar el motor

6. Presione el botón del obturador en la posición "RUN"

7. Conecta los elementos a ser alimentado, el uso de cables de extensión solamente a tierra

4. Appuyez sur le bouton d'arrêt dans la position "CHOKE"

5. Tirez du lanceur pour démarrer le moteur

6. Appuyez sur le bouton du starter à la position "RUN"

7. Branchez les articles à être alimenté, en utilisant des rallonges à la terre

❺ Shutdown and Storage / *Apagado y Almacenamiento / L'Arrêt et le stockage*

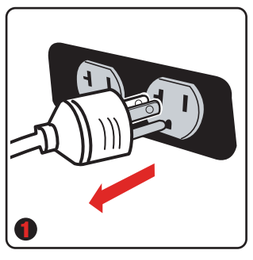

Remove any load from the generator

Retire cualquier carga del generador

Retirez toute la charge du générateur

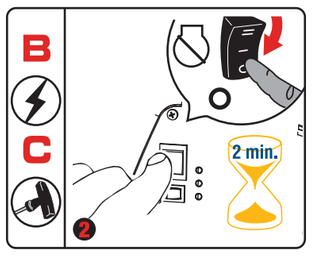

Run the generator at no load for 2 minutes and then turn engine switch to OFF (○) position

Arrancar el generador bajo el modo de no-carga por 2 minutos y cambiar el interruptor del motor a la posición OFF (○)

Faite fonctionner le générateur sans charge en 2 minutes, puis tournez e commutateur de moteur à la position OFF (○) (arrêt)

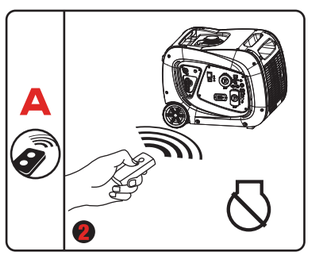

Push and release the "STOP" button on the remote control. SKIP THIS STEP, IF YOU ARE NOT USING REMOTE START

Presione y suelte el '' STOP '' botón en el mando a distancia. OMITE ESTE PROCESO SI NO ESTÁ UTILIZANDO ARRANQUE A REMOTO

Pressez et relâchez le bouton "STOP" (arrêt) sur la télécommande. IGNOREZ CETTE ÉTAPE, SI VOUS NE DÉMARREZ PAR LANCER À DISTANCE

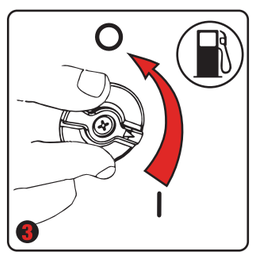

Turn the fuel valve to the "OFF"(○) position

Gire la válvula de combustible a la posición "OFF" (○)

Tournez le robinet de carburant sur "OFF" (○) Position

If generator is to be stored for longer than 30 days, refer to The operator's manual for further instruction.

Si el generador debe estar almacenado durante más de 30 días, consulte el manual del operador para más información.

Si el generador debe estar almacenado durante más de 30 días, consulte el manual del operador para más información.