Festool GmbH
Wertstraße 20
73240 Wendlingen
Germany

www.festoolusa.com

FESTOOL

Instruction manual
Page 6
IMPORTANT: Read all instructions before using.

Guide d'utilisation
Page 17
IMPORTANT: Lire toutes les instructions avant de démarrer les travaux.

Manual de instrucciones
Página 29
IMPORTANTE: Lea todas las instrucciones antes de usar.

Instruction manual
Guide d'utilisation
Manual de instrucciones

LEX 3 77
LEX 3 150



707353_F / 2024-10-07

LEX 3 150

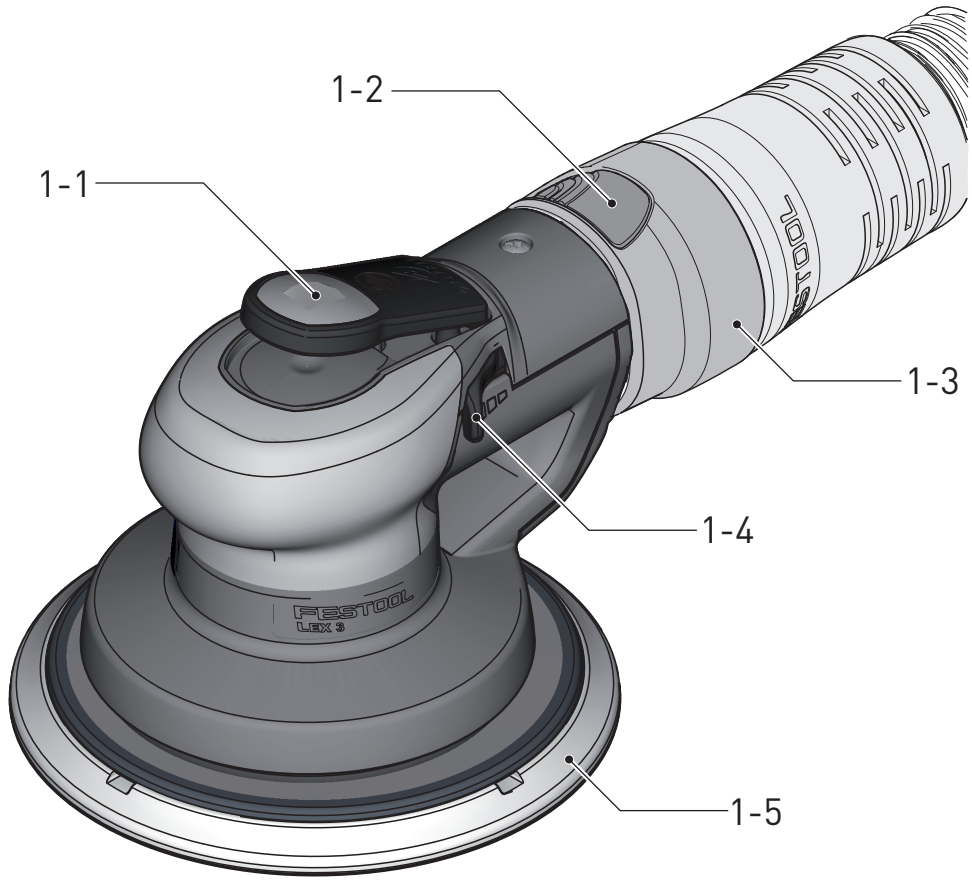

Contents

About this manual 6
IMPORTANT SAFETY INSTRUCTIONS . 6
INSTRUCTIONS PERTAINING TO A RISK OF FIRE, ELECTRIC SHOCK, OR INJURY TO PERSONS 6
Other risks 10
Health hazard by dust 10
Symbols 11
Intended use 11
Technical data 11
Functional description 12
Compressed-air supply and commissioning 12
Compressed air preparation 12
Connection for IAS hose system 12
Switch on/off 13
Settings 14
Setting and adjusting the speed 14
Replacing the sanding pad [4] 14
Attaching sanding accessories using StickFix [5] 14
Dust extraction 14
Working with the machine 15
Service and maintenance 15
Vanes 15
Replacing the silencer 15
Sanding pad brake 15
Cleaning the extraction channels 15
Accessories 16
Environment 16

About this manual

Save these instructions

It is important for you to read and understand this manual. The information it contains relates to protecting **your safety** and **preventing problems**. The symbols below are used to help you recognize this information.

DANGER	Description of imminent hazard and failure to avoid hazard will result in death.
WARNING	Description of hazard and possible resulting injures or death.
CAUTION	Description of hazard and possible resulting injuries.

NOTICE	Statement including nature of hazard and possible result.
HINT	Indicates information, notes, or tips for improving your success using the tool.

IMPORTANT SAFETY INSTRUCTIONS

INSTRUCTIONS PERTAINING TO A RISK OF FIRE, ELECTRIC SHOCK, OR INJURY TO PERSONS

WARNING! When using tools, basic precautions should always be followed, including the following:

SAVE THESE INSTRUCTIONS

General

a. **To reduce the risks of electric shock, fire, and injury to persons, read all the instructions before using the tool.**

The term “power tool” in the warnings refers to your mains-operated (corded) power tool or battery-operated (cordless) power tool.

– Only trained and qualified persons are permitted to set up, adjust and operate this compressed air

tool. Persons without the relevant qualifications and training are more likely to cause accidents.

- This compressed air tool may not be modified. Modifications may reduce the effectiveness of safety devices and pose a greater risk to operating personnel.
- Keep all of the attached documents and pass on the documentation if the machine changes ownership.
- Never use a damaged compressed air tool.
- Regularly inspect compressed air tool. The compressed air tool must be marked with clearly legible rated values and markings. Replacement signs can be ordered from the manufacturer.

1 WORK AREA

a. **Keep the work area clean and well lighted.** Cluttered benches and dark areas increase the risks of electric shock, fire, and injury to persons.

b. **Do not operate the tool in explosive atmospheres, such as in the presence of flammable liquids, gases, or dust.** The tool is able to create sparks resulting in the ignition of the dust or fumes.

c. **Keep bystanders, children, and visitors away while operating the tool.** Distractions are able to result in the loss of control of the tool.

2 PERSONAL SAFETY

a. **Stay alert. Watch what you are doing and use common sense when operating the tool. Do not use the tool while tired or under the influence of drugs, alcohol, or medication.** A moment of inattention while operating the tool increases the risk of injury to persons.

b. **Dress properly. Do not wear loose clothing or jewelry. Contain long hair. Keep hair, clothing, and gloves away from moving parts.** Loose clothes, jewelry, or long hair increases the risk of injury to persons as a result of being caught in moving parts.

c. **Avoid unintentional starting. Be sure the switch is off before connecting to the air supply.** Do not carry the tool with your finger on the switch or connect the tool to the air supply with the switch on.

d. **Remove adjusting keys and wrenches before turning the tool on.** A wrench or a key that is left attached to a rotating part of the tool increases the risk of personal injury.

e. **Do not overreach. Keep proper footing and balance at all times.** Proper footing and balance enables better control of the tool in unexpected situations.

f. **Use safety equipment.** A dust mask, non-skid safety shoes and a hard hat must be used for the applicable conditions.

g. **Always wear eye protection.**

h. **Always wear hearing protection when using the tool.** Prolonged exposure to high intensity noise is able to cause hearing loss.

i. **Hold tool by insulated gripping surfaces when performing an operation where the cutting tool may contact hidden wiring.** Contact with a "live" wire will also make exposed metal parts of the tool "live" and shock the operator.

j. **Avoid body contact with grounded surfaces such as pipes, radiators, ranges and refrigerators.** There is an increased risk of electric shock if your body is grounded.

k. **Explore the workpiece to avoid contact with hidden wiring.** Thoroughly investigate the workpiece for possible hidden wiring before performing work. Contact with live wiring will shock the operator.

3 TOOL USE AND CARE

a. **Use clamps or another practical way to secure and support the workpiece to a stable platform.** Holding the work by hand or against the body is unstable and is able to lead to loss of control.

b. **Do not force the tool.** Use the correct tool for the application. The correct tool will do the job better and safer at the rate for which the tool is designed.

c. **Do not use the tool if the switch does not turn the tool on or off.** Any tool that cannot be controlled with the switch is dangerous and must be repaired.

d. **Disconnect the tool from the air source before making any adjustments, changing accessories, or storing the tool.** Such preventive safety measures reduce the risk of starting the tool unintentionally.

e. **Store the tool when it is idle out of reach of children and other untrained persons.** A tool is dangerous in the hands of untrained users.

f. **Maintain the tool with care.** Keep a cutting tool sharp and clean. A properly maintained tool, with sharp cutting edges reduces the risk of binding and is easier to control.

g. **Check for misalignment or binding of moving parts, breakage of parts, and any other condition that affects the tool's operation.** If damaged, have the tool serviced before using. Many acci-

dents are caused by poorly maintained tools. There is a risk of bursting if the tool is damaged.

h. **Use only accessories that are identified by the manufacturer for the specific tool model.** Use of an accessory not intended for use with the specific tool model, increases the risk of injury to persons.

4 SERVICE

a. **Tool service must be performed only by qualified repair personnel.**

b. **When servicing a tool, use only identical replacement parts. Use only authorized parts.**

c. **Use only the lubricants supplied with the tool or specified by the manufacturer.**

5 AIR SOURCE

a. **Never connect to an air source that is capable of exceeding 200 psi.** Over pressurizing the tool is able to result in bursting, abnormal operation, breakage of the tool or serious injury to persons. Use only clean, dry, regulated compressed air at the rated pressure or within the rated pressure range as marked on the tool. Always verify prior to using the tool that the air source has been adjusted to the rated air pressure or within the rated air-pressure range.

b. **Never use oxygen, carbon dioxide, combustible gases or any bottled gas as an air source for the tool.** Such gases are capable of explosion and serious injury to persons.

Danger from ejected parts

- In the event the workpiece, accessory or machine parts break parts may be ejected at high speed.
- Wear impact-resistant protective goggles.
- Wear a helmet when doing overhead work. Also assess the risks for other people.
- Secure the workpiece. Use clamping devices or a vice to hold the workpiece firmly.

Risk of getting caught

- Wear suitable protective clothing! Do not wear loose clothing or jewellery. They can be caught by moving parts. Wear a hair net if you have long hair.

Risks during operation

- Wear protective gloves.
- Operating and maintenance personnel must be physically strong enough to handle the size, weight and power of the machine.
- Hold the machine correctly. Prepare to counteract normal or sudden movements - hold the machine with both hands.
- Avoid abnormal posture. Ensure secure stance and keep your balance at all times.
- Enable the command device for starting and shutting down in case of an interruption to the energy supply.
- The machine can only be operated with abrasives which were developed for this purpose.
- Use only lubricants recommended by the manufacturer.
- Check sanding pad before each use. Do not use the sanding pad if it is torn, broken or has fallen.
- Avoid direct contact with the sanding pad. Wear suitable gloves as protection.
- Never use without an abrasive.
- Risk of an electrostatic discharge if the compressed air tool is used on plastic and other non-conductible materials.
- Potentially explosive atmosphere: If explosive or self-igniting dust is produced during sanding of certain materials, the processing instructions of the material manufacturer must be observed under all circumstances.

Risk through repeated movements

- The use of the compressed air tool may cause unpleasant sensations in the hands and arms of the operator, as well as in the neck and shoulder area or other body parts.
- Adopt a comfortable posture. Change posture if working continuously.
- If symptoms such as malaise, complaints, throbbing, pain, tingling, numbness, burning or stiffness occur inform your employer and consult a doctor.

Risk as a result of accessory parts

- Disconnect the compressed air hose from the compressed air supply. In the event of non-use of the compressed air tool, before maintenance and when changing insertion tools.
- Avoid contact with the insertion tool during and after use.
- Always use original accessories.
- Grinding wheels and cutting-off wheels are not permitted.
- The permissible rotational speed of the accessory must be at least 1,000 rpm higher than the maximum speed specified on the machine. Ac-

cessories that rotate faster than the permissible level can rupture.
- Self-adhesive abrasives must be attached concentrically on the sanding pad.

Risk at work station
- Slipping and tripping hazard! Pay attention to slippery surfaces and tripping hazards as a result of air pressure hoses.
- Not intended for use in explosive atmospheres and not insulated against contact with electrical power sources.
- Proceed with caution in unfamiliar surroundings that may contain electrical or other supply cables that harbour hidden dangers. Ensure that there are no electrical cables, gas pipelines or similar that, if damaged, could pose a hazard when the machine is used.

Hazard as a result of dust and vapours
- If hazardous dust is produced during sanding, the machine should be connected to an appropriate extractor and the safety regulations that apply to the working material should be observed.
- A risk assessment in relation to this hazard must be carried out and corresponding control mechanisms implemented. Arising dust must be factored in.
- Connect the dust extractor. Make sure that available dust extraction equipment is connected and used correctly. Observe the regional safety regulations for hazardous dusts and vapours. Operate and service the compressed air tool as described in the recommendations included in these instructions and use accessories and attachments from Festool to minimise the release of dust and vapours into the atmosphere. In dusty environments, make sure that the dissipation of exhaust air does not disturb the dust.
- If necessary arising dust or vapours must be controlled at the place of their release.
- All components must be fitted correctly and meet all requirements to ensure that the compressed air tool operates correctly.
- Select, maintain and replace accessories and consumables according to these operating instructions.
- Wear a dust mask. Observe instructions from the employer or occupational and health regulations.

Noise hazard
- Higher noise level can lead to permanent hearing damage, loss of hearing or other problems if inadequate hearing protection is not worn or available.
- A risk assessment in relation to this hazard must be carried out and corresponding control mechanisms implemented, e.g. the use of insulating materials.
- Wear ear protection. Observe instructions from the employer or occupational and health regulations.
- Operate and maintain compressed air tool according to these operating instructions.
- Select, maintain and replace accessories and consumables according to these operating instructions.
- Assure function of the silencer at the compressed air tool.

Vibration hazard
- Vibrations can cause damage to nerves and problems with blood circulation in hands and arms.
- When working in cold environments wear warm clothing and keep hands warm and dry.
- In the event of numbness, tingling or pains in fingers or hands or white colouration of the fingers or hands, cease work, inform employer and consult a doctor.
- Operate and maintain compressed air tool according to these operating instructions.
- Do not hold the compressed air tool too tight, but with a secure grip while observing the necessary hand reaction forces. The vibration risk is greater with increasing gripping strength.

Additional safety information for pneumatic machines
- Compressed air can cause serious injuries.
  - Disconnect the compressed air hose from the compressed air supply. In the event of non-use of the compressed air tool, before maintenance and when changing insertion tools.
  - Never direct the air flow towards yourself or other persons.
- Hoses flapping around can cause serious injuries. Check whether hoses and their fixing devices have not suffered damage or become loose.
- The operating pressure should not exceed 6.2 bar (90 psi).
- The machine must not be operated at a higher speed than 6500 min^{-1}
- Never carry the compressed air tool by the compressed air hose.

Further safety information

- **Keep your work area tidy.** Untidiness in the work area can cause accidents.
- **Take into consideration environmental influences.** Do not leave compressed air tools out in the rain.
- **Keep away from children!** Do not allow others to touch the compressed air tool or the compressed air hose. Keep others away from your work area.
- **Store your compressed air tools safely.** Unused compressed air tools should be stored in a dry, inaccessible or locked location, out of the reach of children.
- **Do not use the compressed air hose for purposes for which it was not intended.** Protect the compressed air hose from heat, oil and sharp edges. Check the compressed air hose regularly and if it becomes damaged, have it replaced by an approved specialist. The compressed air hose cannot be used for application devices such as atomising and spraying equipment as the safety requirements against electrical hazards cannot be satisfied.
- **Take good care of your tools.** Keep the tools sharp and clean to enable better and safer work. Follow the maintenance regulations and the information about tool replacement. Keep handles dry and free of oil and grease.
- **Do not leave any tool key inserted.** Before switching on check that key and adjustment tools are removed.
- **Avoid unintended start-up**. Do not carry a compressed air tool that is connected to a compressed air supply with your finger on the trigger. When connecting the compressed air hose to a compressed air supply, make sure that the switch is not activated.
- **Be alert!** Pay attention to what you are doing. Always work with care.

  Do not use the compressed air tool if you are not able to concentrate properly.
- **Have** your compressed air tool repaired by a qualified specialist.This compressed air tool corresponds to the relevant safety regulations. Repairs should only be carried out by a qualified specialist. The operator is otherwise at risk of an accident.
- **Only work with correctly processed compressed air.**Using the Festool supply unit VE guarantees this.
- **If the compressed air tool is dropped or falls, check for damage to the machine and sanding pad. Remove the sanding pad for closer inspection. Repair damaged parts before using again.** Broken sanding pads and damaged machines can cause injuries and machine instability.
- **Clean work equipment soaked in oils, for example sanding pad or polishing felt, with water and allow to dry.** Work equipment soaked in oil may combust spontaneously.
- **Always use anti-static hoses and an earthed extraction system. The system components offered by Festool satisfy these requirements.** An unearthed extractor system or hoses that are not anti-static may cause electric shocks and severe injuries.

Other risks

In spite of compliance with all relevant design regulations, dangers may still present themselves when the machine is operated, e.g.:

- Workpiece parts being thrown off,
- Parts of damaged tools being thrown off,
- Noise emissions,
- Dust emissions.

Health hazard by dust

WARNING! Various dust created by power sanding, sawing, grinding, drilling and other construction activities contains chemicals known (to the State of California) to cause cancer, birth defects or other reproductive harm. Some examples of these chemicals are:

- lead from lead-based paints,
- crystalline silica from bricks and cement and other masonry products, and
- arsenic and chromium from chemically treated lumber.

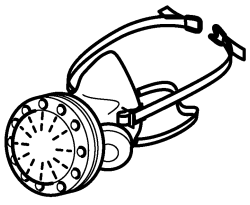

The risk from these exposures varies, depending on how often you do this type of work. To reduce your exposure to these chemicals: work in a well ventilated area, and work with approved safety equipment, such as dust masks that are specially designed to filter out microscopic particles. Wash hands after handling.

WARNING

TO REDUCE THE RISK OF INJURY, USER MUST READ INSTRUCTION MANUAL.

Symbols


Warning of general danger


Risk of electric shock


Read the Operating Instructions/Notes!


Wear ear protection.


Wear eye protection.


Wear a dust mask.


Do not throw in the household waste.

n_0	no-load speed
.../min	revolutions per minute
min^{-1}	
min	minutes
l	liter
bar	bars
lb.	pound
mm	millimetre
''	inch
kg	kilograms
l/min	liter per minute
psi	pounds per square inch
°F	degree Fahrenheit

Intended use

The compressed air eccentric sanders are suitable for sanding wood, plastic, metal, stone, composites, acrylic-based mineral materials, paint/clear coats, fillers and similar materials.

Materials containing asbestos must not be processed.

Only use with Festool hose system IAS 2 or IAS 3 and Festool sanding pads!

The user is liable for improper or non-intended use.

Technical data

Compressed air eccentric sander	**LEX 3 77/2.5**	**LEX 3 150/3**	**LEX 3 150/5**	**LEX 3 150/7**
Drive	Compressed-air vane motor			
Sanding pad Ø	77 mm (3")	150 mm (6")		
Sanding stroke	2.5 mm (3/32")	3 mm (1/8")	5 mm (3/16")	7 mm (9/32")
Idle engine speed n_0	10,500 rpm	10,000 rpm		
Air consumption at rated load*	270 l/min	290 l/min		310 l/min
Air pressure				
Max. inlet pressure	6.2 bar (90 psi)			
Recommended minimum	5 bar (72.5 psi)			
Compressed air quality i.a.w. DIN ISO 8573-1	Class 5			
Recommended storage temperature / operating temperature	0° - 60° C / 10° - 40° C (0 °F - 140 °F / 50 °F - 104 °F)			
Weight	0.7 kg (1.5 lbs)	1.0 kg (2.0 lbs)		

* at 6 bar (87 psi) inlet pressure; n_0, load 30N

Functional description

The pictures for the functional description are on a fold-out page at the beginning of the instruction manual. When reading of the manual you can fold out this page for having always an overview of the machine.

Accessories shown or described are sometimes not included in the scope of delivery.

[1-1] On/Off switch
[1-2] Button for loosening the IAS connection
[1-3] IAS connection adapter
[1-4] Speed control
[1-5] Sanding pad

Compressed-air supply and commissioning

CAUTION

Risk of injury

▶ Make sure that the pneumatic tool is switched off when you connect the compressed-air supply.

Compressed air preparation

The machine is designed for lubricated operation and must be operated with the Festool service unit. Comprising a filter, controller, condensate outlet and oiler, it ensures clean, oiled compressed air free of condensation. The oiler must be adjusted so that approx. every 15 minutes a drop of oil is added to the compressed air. The correct setting depends on the daily usage time.

Damage that occurs as a result of incorrect compressed air processing is excluded from warranty claims.

We recommend a service unit with a 3/8" connector, when up to two Festool compressed air tools are used.

A compressor that supplies at least 350 l/min at an operating pressure of 6 bar (87 psi) should be used to supply compressed air.

The diameter of the piping system must be sufficiently large (at least 9 mm (3/8")).

Connection for IAS hose system

The IAS hose system combines several functions in one hose depending on the version:

– Compressed air supply **[2-1]**
– Exhaust air extraction **[2-2]**
– Dust extraction **[2-3]**

IAS-3/IAS-2

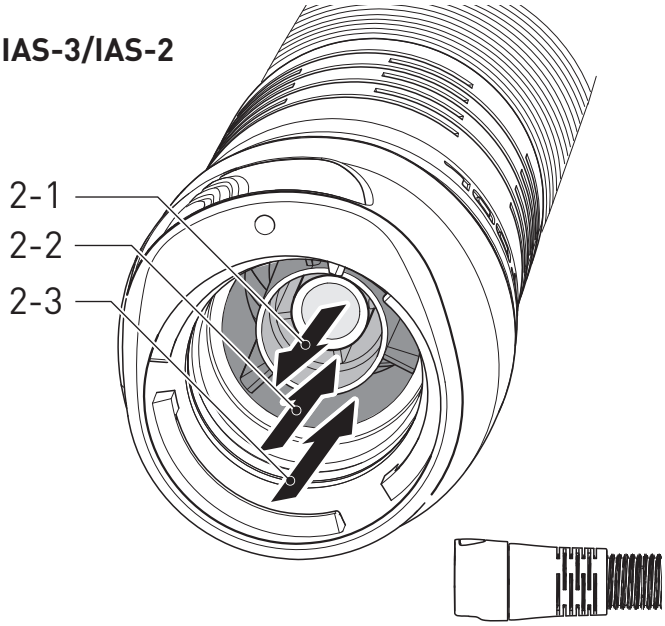

IAS-3 light

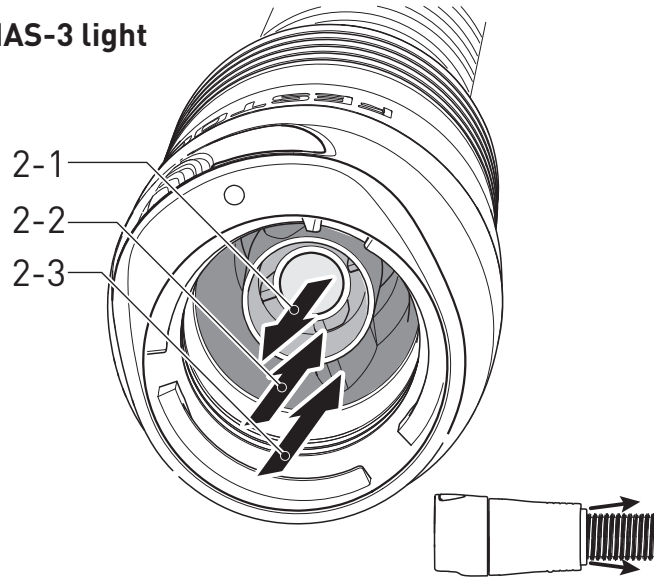

IAS-3 SD

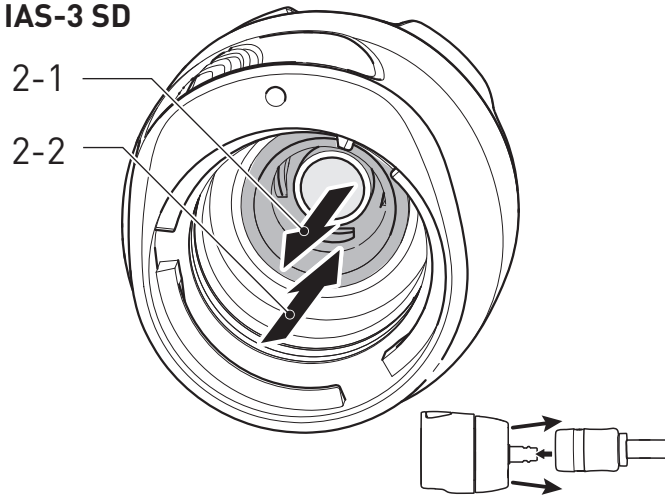

Connection and disconnection

see Fig.**[3]**.

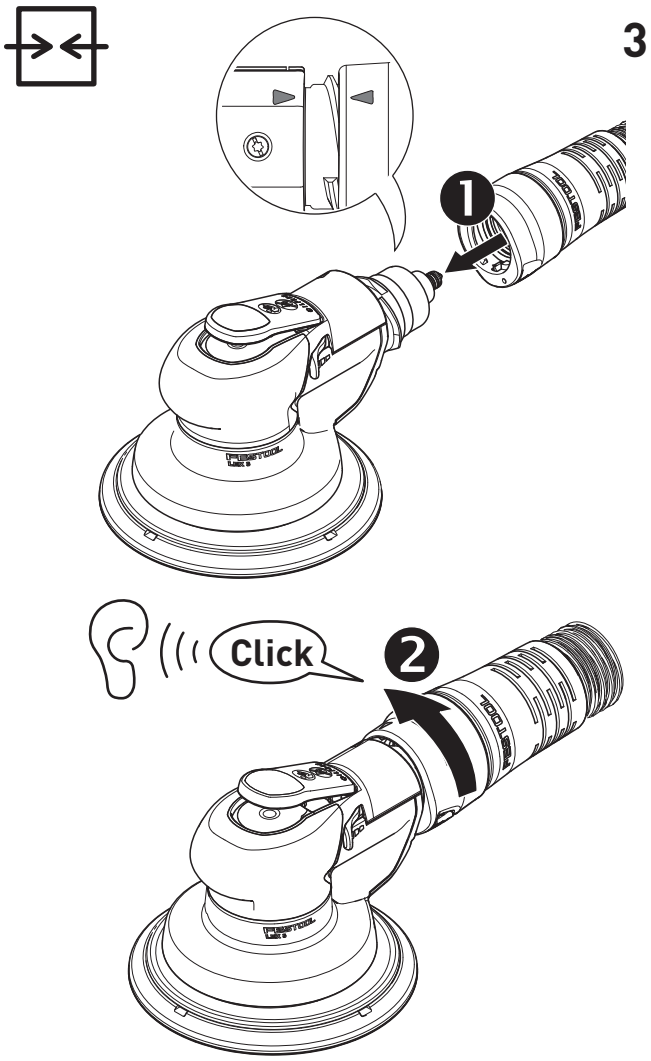

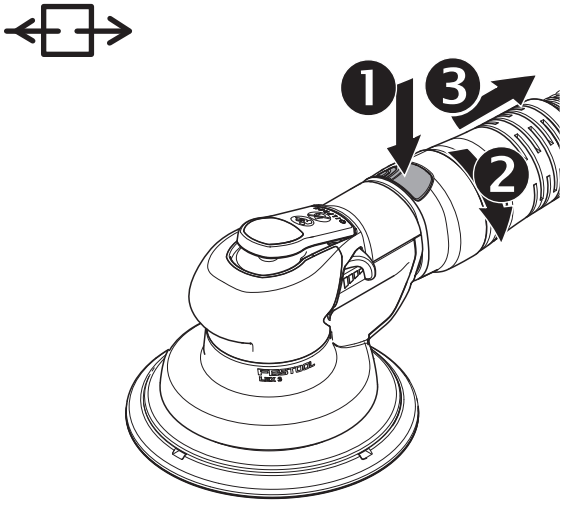

Switch on/off

Switching-on: Press **[1-1]** switch.

Switching off: Release **[1-1]** switch.

CAUTION

Risk of injury

▶ The machine should always be disconnected from the compressed air supply before any work is carried out on the machine.

Setting and adjusting the speed

Can be adjusted at the control lever **[1-4]** between

LEX 3 77/2,5	7.800 - 10.500 rpm
LEX 3 150/3, 150/5, 150/7	7.000 - 10.000 rpm

This enables you to optimise the material removal capacity to suit the respective material or application.

Replacing the sanding pad [4]

4

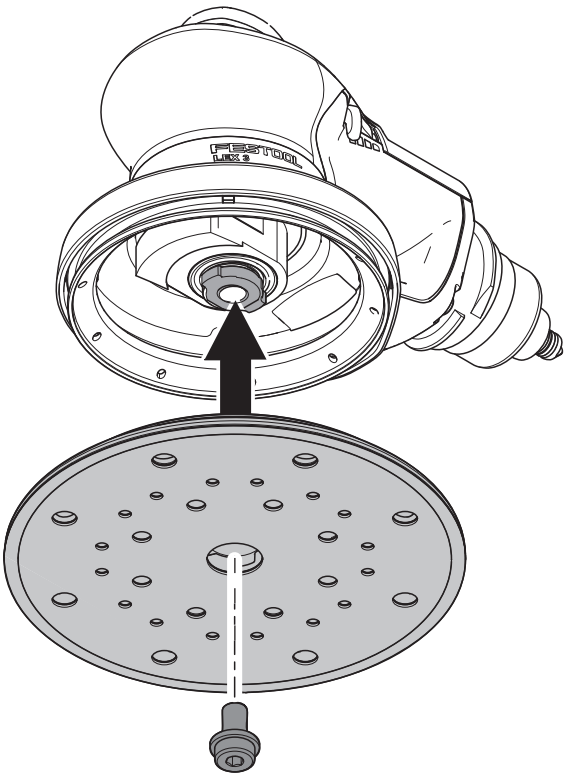

An optimal work result can only be achieved using original accessories and consumables. The use of non-original accessories or consumables invalidates the right to claim under warranty.

Health risk: Fitting sanding pads of incorrect size causes excessive vibration of the machine.

Tuned to the surface being processed, the machine can be equipped with three sanding pads of different hardnesses.

Hard: Coarse and fine sanding on surfaces. Sanding edges.

Soft: Universal for coarse and fine sanding, for flat and convex surfaces.

Extra-soft: Fine sanding of moulded parts, arches, radii. Do not use on edges.

Attaching sanding accessories using StickFix [5]

The suitable StickFix sandpaper and StickFix sanding cloth can be attached quickly and simply to the StickFix sanding pad.

▶ Press the self-adhesive sanding accessory onto the sanding pad **[1-5]**.

5 StickFix

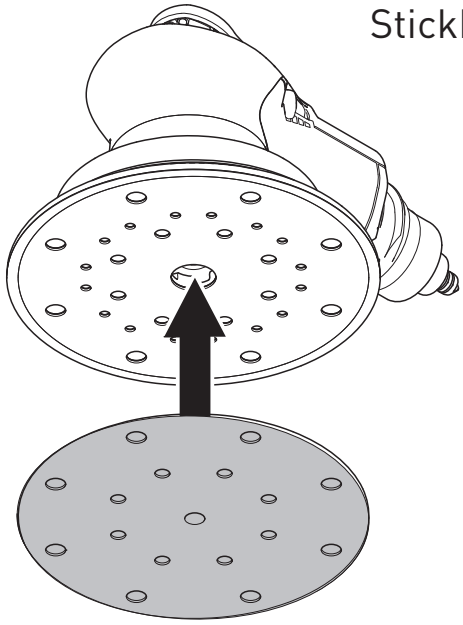

Dust extraction

WARNING

Dust hazard

▶ Always work with a dust extractor.

▶ Always observe country-specific regulations.

ⓘ For use of a Festool mobile dust extractor **with flow sensor**: Adjust hose diameter of mobile dust extractor to Ø 27 mm (1-1/16").

To guarantee optimal dust extraction, we recom-

mend using Festool extractors with automatic switch-on/switch-off device for compressed air machines.

In order to prevent damage to the pneumatic motor, dust extraction must not be carried out on the pneumatic tool when it is at standstill.

Working with the machine

Please observe all mentioned safety informations and the following rules when working:

– Always secure the workpiece in such a manner that it cannot move while being processed.
– The pad foam becomes brittle due to ageing. Before working, check the pad foam for wear.

For work that generates dust, wear a dust mask.

Service and maintenance

WARNING

Risk of injury

- ▶ The machine should always be disconnected from the compresses air supply before any work is carried out on the machine.
- ▶ All maintenance and repair work which requires the motor casing to be opened may only be carried out by an authorised service centre.

Customer service and repair only through manufacturer or service workshops: Please find the nearest address at:
www.festoolusa.com/service

Use only original Festool spare parts! Order No. at:
www.festoolusa.com/service

Vanes

We recommend that the vanes on the motor be replaced after approx. 2000 operating hours.

Replacing the silencer

In order to maintain the power and performance of the compressed air tool, replace the silencer on the IAS hose systems at regular intervals.

Sanding pad brake

The rubber sleeve **[6-1]** brushes off the sanding pad and prevents uncontrolled turning of the sanding pad. This must be replaced if the braking effect decreases.

6

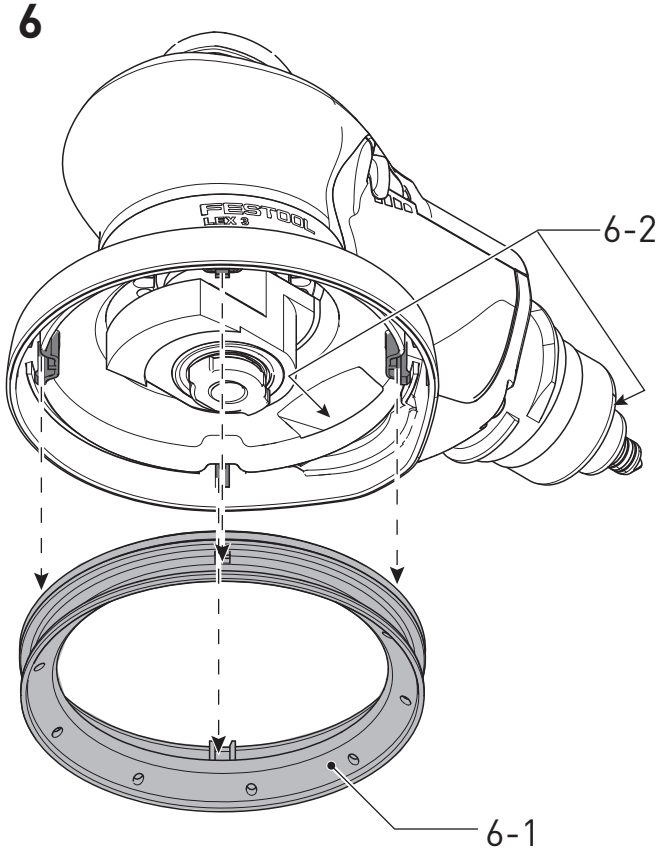

Cleaning the extraction channels

We recommend cleaning the extraction channels in the machine roughly once a week (particularly if sanding synthetic resin, in the case of wet sanding and if sanding plaster) **[6-2]** using a small flat brush or a cloth.

Accessories

Use only original Festool accessories and Festool consumable material intended for this machine because these components are designed specifically for the machine. Using accessories and consumable material from other suppliers will most likely affect the quality of your working results and limit any warranty claims. Machine wear or your own personal workload may increase depending on the application. Protect yourself and your machine, and preserve your warranty claims by always using original Festool accessories and Festool consumable material!

The order numbers of the accessories and tools can be found in the Festool catalogue or on the Internet under "www.festoolusa.com".

Environment

Do not dispose of the device together with domestic waste! Dispose of machines, accessories and packaging at an environmentally responsible recycling centre. Observe the valid national regulations.

Sommaire

À propos de ce manuel 17
CONSIGNES DE SÉCURITÉ IMPORTANTES 17
INSTRUCTIONS CONCERNANT UN RISQUE D'INCENDIE, DE CHOC ÉLECTRIQUE OU DE BLESSURES POUR LES PERSONNES 17
Autres risques 22
La poussière, un risque pour la santé . 22
Symboles 22
Utilisation en conformité avec les instructions 23
Caractéristiques techniques 23
Description fonctionnelle 23
Raccordement pneumatique et mise en service 24
Traitement de l'air comprimé 24
Raccord pour système de flexibles IAS 24
Marche/Arrêt 25
Réglages 26
Réglage de la vitesse 26
Remplacement du plateau de ponçage [4] 26
Fixation des accessoires de ponçage avec StickFix [5] 26
Aspiration 27
Travail avec la machine 27
Entretien et maintenance 27
Palettes 28
Remplacement du silencieux 28
Frein de plateau 28
Nettoyage des canaux d'aspiration 28
Accessoires 28
Environnement 28

À propos de ce manuel

Conservez ces instructions

Il est important pour vous de lire et de comprendre ce manuel. Les informations qu'il contient, se rapporte à la protection **de votre sécurité** et **de prévention des problèmes**. Les symboles suivants sont utilisés pour vous aider à reconnaître cette information.

DANGER	Description du risque imminent et l'incapacité à éviter tout risque qui peut entraîner la mort.
AVERTISSEMENT	Description des dangers possibles et des blessures qui en résultent ou la mort.
ATTENTION	Description des dangers et des éventuelles blessures qui en résultent.

AVIS	Déclaration incluant le type de danger et conséquences possibles.
CONSEIL	Indique des informations, des notes ou des conseils pour améliorer votre succès en utilisant l'outil.

CONSIGNES DE SÉCURITÉ IMPORTANTES

INSTRUCTIONS CONCERNANT UN RISQUE D'INCENDIE, DE CHOC ÉLECTRIQUE OU DE BLESSURES POUR LES PERSONNES

AVERTISSEMENT! Lors de l'utilisation d'outils, les précautions de base doivent toujours être suivies, notamment ce qui suit:

CONSERVEZ CES INSTRUCTIONS

Général

a. **Pour réduire les risques de choc électrique, d'incendie et de blessures, lire toutes les ins-**

tructions avant d'utiliser l'outil.

Le terme « outil électrique » utilisé dans les avertissements se réfère à votre outil électrique alimenté par secteur (câblé) ou par batterie (sans fil).

– Cet outil à air comprimé ne doit être mis en place, réglé et utilisé que par des personnes formées et qualifiées. Sans qualification et formation, le risque d'accident augmente.
– Il est interdit de modifier cet outil à air comprimé. Toute modification peut limiter l'efficacité des mesures de sécurité et augmenter les risques pour l'opérateur.
– Conservez précieusement tous les documents fournis. En cas de cession de la machine, transmettez-les au nouveau propriétaire.
– N'utilisez jamais l'outil à air comprimé s'il est endommagé.
– Inspectez régulièrement l'outil à air comprimé. L'outil à air comprimé doit porter des marquages et des autocollants bien lisibles indiquant les valeurs nominales. Il est possible de se procurer des autocollants de rechange auprès du fabricant.

1 POSTE DE TRAVAIL

a. **Le poste de travail doit toujours être propre et bien éclairé.** Le désordre et le manque de lumière augmentent le risque de choc électrique, d'incendie et de blessures.
b. **N'utilisez pas l'outil dans des atmosphères explosives, par exemple en présence de liquides, gaz ou poussière inflammables.** L'outil peut produire des étincelles et provoquer ainsi l'inflammation des poussières ou des vapeurs.
c. **Tenir les personnes tierces, les enfants et les visiteurs à l'écart pendant l'utilisation de l'outil.** Le relâchement de l'attention peut entraîner une perte de contrôle de l'outil.

2 SÉCURITÉ PERSONNELLE

a. **Restez vigilant. Concentrez-vous sur votre travail et faites preuve de bon sens durant l'utilisation de l'outil. N'utilisez pas l'outil si vous êtes fatigué ou sous l'emprise de drogues, de l'alcool ou de médicaments.** Un moment d'inattention pendant l'utilisation de l'outil suffit pour augmenter le risque de blessures.
b. **Portez des vêtements appropriés. Ne portez pas de vêtements amples ni de bijoux. Si vous avez des cheveux longs, attachez-les. Veillez à tenir vos cheveux, vêtements et gants à distance des pièces mobiles.** Les vêtements amples, les bijoux et les cheveux longs augmentent le risque de blessures étant donné qu'ils peuvent être happés par des pièces mobiles.
c. **Évitez un démarrage accidentel. Avant le branchement à l'alimentation pneumatique, assurez-vous que l'interrupteur est en position Arrêt.** Ne portez pas l'outil en laissant votre doigt sur l'interrupteur et ne branchez pas l'outil à l'alimentation pneumatique lorsque l'interrupteur est en position Marche.
d. **Retirez les clés et outils de réglage avant de mettre l'outil en marche.** Les clés ou outils de réglage restés fixés à une pièce rotative de l'outil augmentent le risque de blessures.
e. **Ne prenez aucun risque. Veillez à toujours avoir une position stable et à rester bien en équilibre.** Une position stable et un bon équilibre permettent de mieux contrôler l'outil dans les situations inattendues.
f. **Utilisez un équipement de protection.** Un masque antipoussières, des chaussures de sécurité antidérapantes ainsi qu'un casque de protection doivent être utilisés lorsque les conditions d'utilisation l'exigent.
g. **Portez toujours une protection oculaire.**
h. **Portez toujours une protection auditive lorsque vous utilisez l'outil.** Une exposition prolongée à un niveau sonore élevé peut entraîner une perte auditive.
i. **Lors d'opérations impliquant un risque de contact avec des câbles invisibles à l'œil nu, tenez l'outil par les parties isolées.** En cas de contact avec un câble sous tension« actif », les parties métalliques non isolées de l'outil sont elles aussi « activées » et l'opérateur subit un choc électrique.
j. **Évitez tout contact avec des objets mis à la terre tels que tuyaux, radiateurs, cuisinières et réfrigérateurs.** Si votre corps est mis à la terre, le risque de choc électrique augmente.
k. **Contrôlez la surface à travailler afin d'éviter un contact avec des câbles invisibles à l'œil nu.** Avant de commencer à travailler, inspectez soigneusement la surface concernée afin de vous assurer de l'absence de câbles invisibles à l'œil nu. En cas de contact avec des câbles sous tension, l'opérateur subit un choc électrique.

3 UTILISATION DE L'OUTIL ET PRÉCAUTIONS À PRENDRE

a. **Utilisez des mors de serrage ou autres accessoires pour fixer la pièce à un support stable et la soutenir.** Maintenir la pièce à la main ou contre

soi ne permet pas d'obtenir une stabilité suffisante et peut entraîner une perte de contrôle.

b. **Ne forcez pas sur l'outil.** Utilisez l'outil adapté à l'application concernée. L'outil adapté permet d'obtenir de meilleurs résultats et de travailler dans des conditions plus sûres lorsqu'il est utilisé à la vitesse pour laquelle il est conçu.

c. **N'utilisez pas l'outil s'il ne peut pas être mis en marche ou à l'arrêt avec l'interrupteur.** Un appareil qui ne réagit pas à l'actionnement de l'interrupteur est dangereux et doit être réparé.

d. **Débranchez l'outil de l'alimentation pneumatique avant de procéder à des réglages ou à un changement d'accessoires ou de ranger l'appareil.** Les mesures de sécurité préventive de ce genre réduisent le risque de démarrage accidentel de l'outil.

e. **Si vous n'utilisez plus l'outil, conservez-le hors de portée des enfants et autres personnes non qualifiées.** Un outil est dangereux pour toutes les personnes qui n'ont pas été formées à son utilisation.

f. **Entretenez l'outil avec soin.** Veillez à ce que les outils de coupe soient toujours affûtés et propres. Un outil bien entretenu, avec des arêtes de coupe affûtées, réduit le risque de grippage et peut être mieux contrôlé.

g. **Vérifiez la mobilité et le bon positionnement des pièces mobiles ainsi que l'absence de pièces cassées et de toute autre anomalie compromettant le bon fonctionnement de l'outil.** En cas de dommages, faites réparer l'outil avant de l'utiliser. De nombreux accidents sont dus à des outils mal entretenus. L'endommagement de l'outil provoque un risque de déflagration.

h. **Utilisez uniquement les accessoires indiqués par le fabricant pour le modèle spécifique de l'outil.** L'utilisation d'accessoires qui ne sont pas destinés au modèle spécifique de l'outil augmente le risque de blessures.

4 ENTRETIEN

a. **L'entretien de l'outil doit uniquement être confié au personnel de réparation qualifié.**

b. **Pour l'entretien de l'outil, utilisez uniquement des pièces de rechange identiques. Utilisez uniquement des pièces autorisées par le fabricant.**

c. **Utilisez uniquement les lubrifiants fournis avec l'outil ou indiqués par le fabricant.**

5 ALIMENTATION PNEUMATIQUE

a. **Ne branchez jamais l'outil à une alimentation pneumatique pouvant dépasser 200 psi.** Sous l'effet d'une pression excessive, l'outil peut exploser, présenter des dysfonctionnements, se casser ou provoquer des blessures graves. Utilisez uniquement de l'air comprimé propre, sec et régulé, à la pression nominale ou dans la plage de pression nominale, comme indiqué sur l'outil. Avant d'utiliser l'outil, vérifiez toujours que l'alimentation pneumatique est réglée sur la pression d'air nominale ou dans la plage de pression d'air nominale.

b. **N'utilisez jamais d'oxygène, de dioxyde de carbone, de gaz combustibles ou de gaz en bouteille quelconques pour alimenter l'outil.** Ces gaz peuvent exploser et provoquer des blessures graves.

Danger de projections

– En cas de rupture de la pièce à usiner, de parties de l'accessoire ou de l'outil, des pièces peuvent être projetées à très grande vitesse.
– Portez des lunettes de protection résistant aux chocs.
– Lors de travaux en hauteur, portez un casque. À cette occasion, évaluez le danger pour les personnes tierces.
– Mettez la pièce à usiner en sécurité. Utilisez des dispositifs de serrage ou un étau pour fixer la pièce.

Danger lié à des vêtements amples

– Portez des vêtements de travail ! Ne portez pas de vêtements amples ou de bijoux. Ils pourraient se prendre dans les pièces en mouvement. Portez un filet à cheveux si vous avez des cheveux longs.

Dangers pendant le fonctionnement

– Portez des gants de protection.
– L'utilisateur et le personnel de maintenance doivent être physiquement capables de manipuler la taille, le poids et la puissance de l'outil
– Tenez l'outil correctement. Soyez prêt à accompagner tout mouvement, habituel ou soudain ; ayez les deux mains disponibles.
– Évitez toute position de travail anormale. Veillez à maintenir une position stable et un bon équilibre à tout moment.
– En cas de coupure d'alimentation, déconnectez le dispositif de commande pour la mise en marche et l'arrêt.

– Cet outil doit être utilisé uniquement avec un abrasif prévu à cet effet.
– Utiliser uniquement le lubrifiant recommandé par le fabricant.
– Portez des lunettes, des gants et des vêtements de protection.
– Contrôler le plateau de ponçage avant chaque utilisation. Ne l'utilisez pas s'il est fendu, cassé ou tombé.
– Évitez le contact direct avec le plateau de ponçage. Portez des gants adaptés pour votre protection.
– Ne jamais utilisez l'outil sans abrasif.
– Risque de décharge électrostatique si l'outil pneumatique est utilisé sur plastique ou sur tout autres matériaux non conducteurs.
– Atmosphères potentiellement explosives : si le ponçage de certains matériaux génère des poussières explosives ou inflammables, il convient impérativement d'observer les consignes d'usinage du fabricant du matériau.

Danger lié à des mouvements répétés

– L'utilisation de l'outil pneumatique peut provoquer chez l'utilisateur des sensations désagréables dans les mains et les bras ainsi qu'au niveau de la nuque et des épaules ou d'autres parties du corps.
– Adoptez une position de travail confortable. Changez de position de travail lors d'un travail de longue durée.
– En cas de sentiment de mal à l'aise, de troubles, de battements, de douleurs, de fourmillements, de surdité, de brûlures ou de raideurs, informez votre employeur et consultez un médecin.

Danger lié aux accessoires

– Séparez le tuyau d'air comprimé de l'alimentation en air comprimé. En cas de non utilisation de l'outil pneumatique, avant la maintenance et lors du changement de l'accessoire de travail.
– Évitez le contact direct avec l'accessoire pendant et après son utilisation.
– Utilisez uniquement les accessoires d'origine.
– Les meules ou les disques à tronçonner ne sont pas admis.
– La vitesse admissible de l'accessoire doit être supérieure de 1 000 tr/min minimum par rapport à la vitesse maximale indiquée sur l'outil. Les accessoires dépassant la vitesse admise peuvent se briser.
– Posez les abrasifs autocollants de manière concentrique sur le plateau de ponçage.

Danger sur le poste de travail

– Danger de glisser et de trébucher ! Soyez vigilant sur les surfaces glissantes et veillez à ne pas trébucher sur les tuyaux d'air comprimé.
– Ne convient pas pour une utilisation en atmosphère explosive. N'est pas isolé contre le contact avec une source électrique.
– En environnement inconnu, procédez avec prudence. Des dangers au niveau de l'alimentation électrique ou de toute autre conduite peuvent être cachés. Assurez-vous qu'aucune conduite électrique, de gaz, etc. n'est présente qui pourrait constituer un danger en cas d'endommagement par l'utilisation de l'outil.

Danger lié aux poussières et aux vapeurs

– Si le ponçage dégage des poussières nocives, l'outil doit être raccordé à un dispositif d'aspiration approprié et les prescriptions de sécurité applicable à cette substance doivent être respectées.
– Évaluez les risques liés à ce danger et adoptez des mesures correspondantes. Tenez compte des poussières formées.
– Raccordez l'aspirateur à poussières. Assurez-vous que les dispositifs d'aspiration des poussières présents sont bien raccordés et correctement employés. Respectez les consignes de sécurité régionales sur les poussières et vapeurs nocives. Utilisez et effectuez la maintenance de cet outil pneumatique conformément aux recommandations contenues dans cette notice d'utilisation et utilisez les pièces et accessoires proposés par Festool pour réduire au minimum la génération de poussières et de vapeur. Détournez l'air évacué de façon à ce que le tourbillon de poussière soit maintenu aussi faible que possible dans les lieux poussiéreux.
– Contrôlez le cas échéant les poussières et vapeurs formées sur le lieu de leur émission.
– Toutes les parties doivent être correctement montées et toutes les conditions doivent être remplies pour un parfait fonctionnement de l'outil pneumatique.
– Sélectionnez, effectuez la maintenance et remplacez les accessoires et les consommables de cette notice d'utilisation de façon appropriée.
– Portez une protection respiratoire ! Respectez les consignes de l'employeur ou les directives sur la santé au travail.

Danger lié au bruit

– Un niveau sonore élevé peut entraîner des dommages et pertes auditives ou d'autres problèmes

en l'absence de protection auditive non appropriée.
- Évaluez les risques liés à ce danger et adoptez des mesures correspondantes telles que l'utilisation de matériaux isolants.
- Portez une protection auditive ! Respectez les consignes de l'employeur ou les directives sur la santé au travail.
- Utilisez et effectuez la maintenance de l'outil pneumatique décrit dans cette notice d'utilisation de façon appropriée.
- Sélectionnez, effectuez la maintenance et remplacez les accessoires et les consommables de cette notice d'utilisation de façon appropriée.
- Vérifiez l'état de fonction du silencieux de l'outil pneumatique.

Danger lié aux vibrations
- Les vibrations peuvent provoquer des dommages nerveux ou perturber la circulation sanguine dans les mains et les bras.
- Lors de travaux en milieux froids, portez des vêtements chauds et veillez à ce que vos mains restent chaudes et sèches.
- En cas de surdité, de fourmillements ou de douleurs dans les doigts ou les mains, ou encore si vos doigts ou mains deviennent blancs, cessez le travail, informez votre employeur et consultez un médecin.
- Utilisez et effectuez la maintenance de l'outil pneumatique décrit dans cette notice d'utilisation de façon appropriée.
- Ne maintenez pas l'outil pneumatique avec trop de force mais veillez à bien le tenir de façon à maîtriser les mouvements brusques des mains. Le risque de vibrations augmente en fonction de la force appliquée sur l'outil.

Consignes de sécurité supplémentaires relatives aux outils pneumatiques
- L'air comprimé peut provoquer des blessures graves.
  - Séparez le tuyau d'air comprimé de l'alimentation en air comprimé. En cas de non utilisation de l'outil pneumatique, avant la maintenance et lors du changement de l'accessoire de travail.
  - N'orientez jamais le flux d'air vers vous ou vers d'autres personnes.
- Les tuyaux sous pression peuvent provoquer de sérieuses blessures. Vérifiez que les tuyaux et leurs fixations ne sont pas endommagés ou ne se sont pas ouvert.
- La pression de service ne doit pas dépasser 6,2 bars (90 psi).
- La machine ne doit pas fonctionner avec un régime supérieur à 6500 tr/min.
- Ne suspendez jamais l'outil pneumatique au tuyau d'air comprimé.

Autres consignes de sécurité
- **Maintenez votre poste de travail en ordre.** Un poste de travail en désordre peut être la cause d'accidents.
- **Tenez compte des facteurs externes.** Ne laissez pas d'outils pneumatiques sous la pluie.
- **Maintenez les enfants à distance !** Ne laissez pas d'autres personnes manipuler l'outil pneumatique ou le tuyau d'air comprimé. Maintenez les autres personnes à distance de votre poste de travail.
- **Conservez vos outils pneumatiques dans un endroit sûr.** Les outils pneumatiques non utilisés doivent être rangés dans un endroit surélevé, sec et fermé, hors de portée des enfants.
- **N'employez pas le tuyau d'air comprimé à des fins pour lesquelles il n'est pas prévu.** Protégez le tuyau d'air comprimé contre la chaleur, l'huile et les arêtes tranchantes. Contrôlez régulièrement le tuyau d'air comprimé et faites-le remplacer par un technicien compétent en cas d'endommagement. Le tuyau d'air comprimé ne doit pas être utilisé sur des dispositifs tels que des pulvérisateurs. En effet, les consignes de sécurité relatives aux dangers électriques ne peuvent dans ce cas pas être respectées.
- **Prenez soin de vos outils.** Maintenez les outils affûtés et propres pour garantir un travail sûr et de qualité. Observez les consignes d'entretien et de remplacement de l'outil. Veillez à ce que les poignées soient sèches et exemptes d'huile ou de graisse.
- **Ne laissez pas de clé insérée.** Avant la mise en marche, vérifiez que les clés et les outils de réglage ont été retirés.
- **Évitez tout démarrage involontaire**. Ne portez pas un outil pneumatique raccordé à l'alimentation en air comprimé avec le doigt sur la gâchette. Assurez-vous que l'interrupteur est sur la position Arrêt lors du raccordement du tuyau à l'alimentation en air comprimé.
- **Soyez attentif !** Maintenez votre attention sur la tâche accomplie. Travaillez dans un esprit de bon sens.

N'utilisez pas l'outil pneumatique si vous n'êtes pas concentré.

- **Faites réparer votre outil pneumatique par un technicien spécialisé.**Cet outil pneumatique répond aux dispositions de sécurité en vigueur. Les réparations doivent être réalisées exclusivement par un technicien spécialisé, des accidents peuvent se produire pour l'utilisateur dans le cas contraire.
- **Travaillez uniquement avec de l'air comprimé correctement traité.** Ceci est assuré pour une utilisation de l'unité de conditionnement Festool VE.
- **En cas de chute, vérifiez que l'outil pneumatique et le patin de ponçage ne sont pas endommagés. Démontez le patin de ponçage pour un examen minutieux. Faites réparer les pièces endommagées avant toute utilisation.** Des patins de ponçage cassés et des machines endommagées peuvent causer des blessures et compromettre la sûreté de la machine.
- **Nettoyez à l'eau les accessoires imprégnés d'huile, comme par ex. le patin de ponçage ou le feutre de polissage, et laissez-les sécher en les étalant convenablement.** Les accessoires imbibés d'huile sont susceptibles de s'enflammer spontanément.
- **Utilisez toujours des tuyaux antistatique et un système d'aspiration mis à la terre. Les composants système proposés par Festool sont conformes à ces exigences.** L'utilisation d'un système d'aspiration non raccordé à la terre ou de tuyaux non antistatiques peut aboutir à un choc électrique et à des blessures graves.

Autres risques

Certains risques restent inhérents à la conduite de la machine, malgré le respect de toutes les prescriptions de sécurité, comme par exemple :

- projection de morceaux de pièce,
- projection de morceaux de pièce en cas d'outils endommagés,
- émission acoustique,
- émission de poussières.

La poussière, un risque pour la santé

AVERTISSEMENT! Certaines poussières créées par le ponçage mécanique, le sciage, le meulage, le perçage et autres activités reliées à la construction contiennent des substances chimiques connues (dans l'État de la Californie) comme pouvant causer le cancer, des anomalies congénitales ou représenter d'autres dangers pour la reproduction. Voici quelques exemples de telles substances:

- plomb provenant de peintures à base de plomb,
- silice cristallisée utilisée dans les briques, le ciment et autres matériaux de maçonnerie, et
- arsenic et chrome du bois d'oeuvre traité avec un produit chimique.

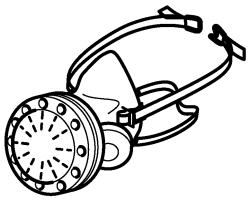

Le risque d'exposition à de tels produits varie selon la fréquence à laquelle vous faites ce genre de travail. Pour réduire les risques d'exposition à ces substances chimiques : travaillez dans un endroit adéquatement ventilé et utilisez un équipement de sécurité approuvé, tel que masques antipoussières spécialement conçus pour filtrer les particules microscopiques.

AVERTISSEMENT

POUR RÉDUIRE LE RISQUE DE DOMMAGES, L'UTILISATEUR DOIT LIRE LE MANUEL D'INSTRUCTION.

Symboles

Avertissement de danger général

Risque d'électrocution

Lire les instructions / les remarques !

Portez une protection auditive !

Portez une protection des yeux !

Porter un masque de protection !

Ne pas jeter dans la poubelle domestique!

n_0 Vitesse à vide

.../min	tours par minute
min^{-1}	
min	minute
l	litre
bar	bar
lb.	livre
mm	millimètre
''	pouce
kg	kilogramme
l/min	litre par minute
psi	livre par pouce carré
°F	degrés Fahrenheit

Utilisation en conformité avec les instructions

Les ponceuses excentriques pneumatiques conviennent au ponçage des matériaux suivants : bois, plastique, métal, pierre, aggloméré, matériaux minéraux à liant acrylique, peinture/laque, mastic et matériaux similaires.

L'usinage de l'amiante est formellement interdit.

Utilisez **uniquement** avec les systèmes de flexibles Festool IAS 2 ou IAS 3 et les plateaux de ponçage Festool !

⚠ L'utilisateur est responsable des dommages provoqués par une utilisation non conforme.

Caractéristiques techniques

Ponceuse excentrique pneumatique	**LEX 3 77/2.5**	**LEX 3 150/3**	**LEX 3 150/5**	**LEX 3 150/7**
Entraînement	Moteur pneumatique à piston rotatif à palettes			
Ø plateau de ponçage	77 mm (3")	150 mm (6")		
Course de ponçage	2.5 mm (3/32")	3 mm (1/8")	5 mm (3/16")	7 mm (9/32")
Vitesse de rotation à vide n_0	10,500 tr/min	10,000 tr/min		
Consommation d'air à charge nominale*	270 l/min	290 l/min		310 l/min
Pression d'air				
Pression d'entrée max.	6.2 bar (90 psi)			
Minimum conseillée	5 bars (72.5 psi)			
Catégorie de qualité de la pression d'air selon DIN ISO 8573-1	classe 5			
température de stockage conseillée / température de fonctionnement	0° - 60° C / 10° - 40° C (0 °F - 140 °F / 50 °F - 104 °F)			
Poids	0.7 kg (1.5 lbs)	1.0 kg (2.0 lbs)		

* pression d'entrée de 6 bars (87 psi) ; n_0, charge 30N

Description fonctionnelle

Des eléments fournis sont disponibles sur le volet qui se trouve au début de cette notice d'utilisation. Vous pouvez ainsi déplier cette page et visualiser en permanence les différentes parties de l'outil lorsque vous lisez la notice.

Les accessoires illustrés ou décrits ne sont partiellement pas contenus dans le volume de livraison.

[1-1] Interrupteur de marche/arrêt
[1-2] Touche d'extraction du raccord IAS
[1-3] Adaptateur pour raccord IAS
[1-4] Régulation de la vitesse
[1-5] Plateau de ponçage

Raccordement pneumatique et mise en service

ATTENTION

Risque de blessures

▶ Lors du raccordement à l'alimentation en air comprimé, veillez à ce que l'outil pneumatique soit hors service.

Traitement de l'air comprimé

La machine est conçue pour un fonctionnement avec huile et avec l'unité d'alimentation VE Festool. Composée d'un filtre, d'un régulateur, d'un purgeur de condensat et d'un huileur, l'unité d'alimentation délivre un air comprimé propre, sans condensat et huilé. L'huileur doit être réglé de sorte qu'une goutte d'huile soit ajoutée à l'air comprimé env. toutes les 15 minutes. Le réglage correct dépend de l'utilisation au quotidien.

Les dommages résultant d'un traitement inapproprié de l'air comprimé sont exclus de la garantie.

En cas d'emploi de deux outils pneumatiques Festool au maximum, nous recommandons l'unité d'alimentation avec un raccord 3/8".

Pour l'alimentation en air comprimé, choisir un compresseur délivrant au moins 350 l/min à une pression de service de 6 bars (87 psi).

La canalisation doit avoir un diamètre suffisamment grand (9 mm (3/8") min.).

Raccord pour système de flexibles IAS

Ce système de flexible regroupe plusieurs fonctions dans un seul flexible selon le modèle :

– Alimentation en air comprimé **[2-1]**
– Évacuation de l'air **[2-2]**
– Aspiration des poussières **[2-3]**

IAS-3/IAS-2

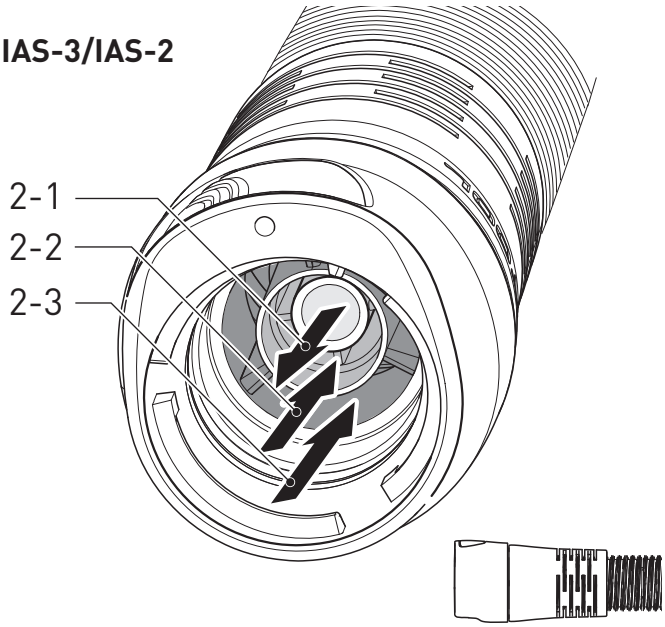

IAS-3 light

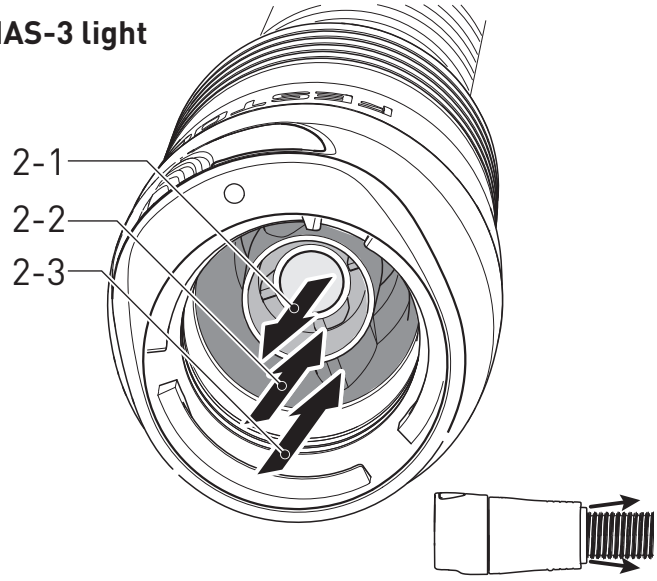

IAS-3 SD

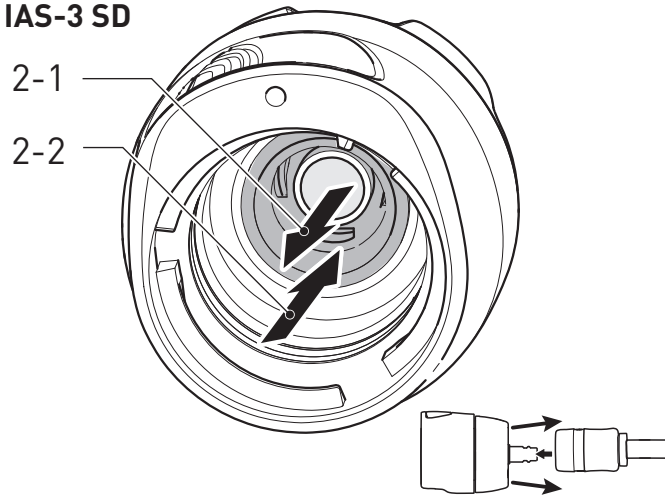

Branchement et débranchement

voir figure.**[3]**.

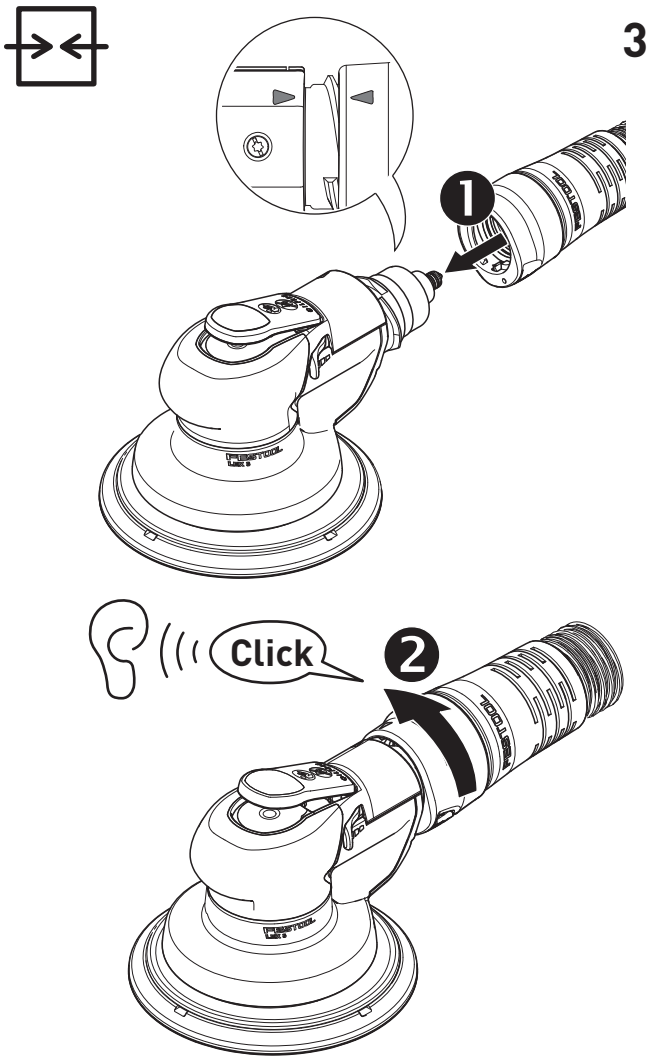

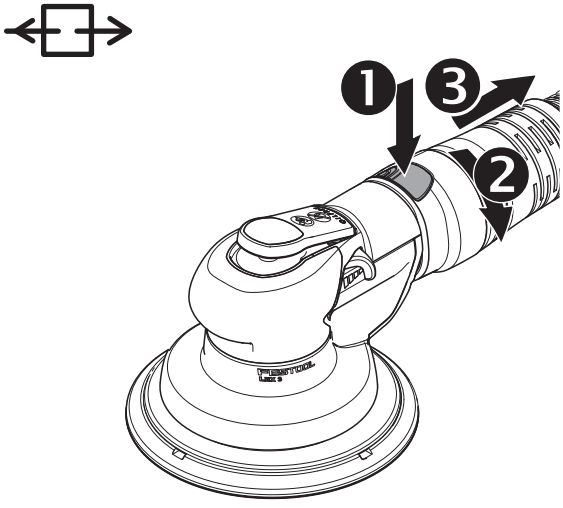

Marche/Arrêt

Mise en marche : appuyer sur l'interrupteur **[1-1]**.

Arrêt : relâcher l'interrupteur **[1-1]**.

ATTENTION

Risque de blessures

▶ Avant toute intervention sur l'outil, il faut toujours débrancher l'outil de l'alimentation en air comprimé.

Réglage de la vitesse

Le réglage se fait au moyen du levier de réglage **[1-4]** entre

LEX 3 77/2,5	7.800 - 10.500 min^{-1}
LEX 3 150/3, 150/5, 150/7	7.000 - 10.000 min^{-1}

Vous pouvez adapter de façon optimale la puissance d'enlèvement à chaque matériau ou chaque application.

Remplacement du plateau de ponçage [4]

Pour obtenir un résultat exceptionnel, utiliser uniquement les accessoires et consommables d'origine. En cas de non-utilisation des accessoires et consommables d'origine, les dommages qui pourraient s'ensuivre ne sont pas couverts par la garantie.

Risque pour la santé : le montage d'un plateau de ponçage de taille inappropriée conduit à des vibrations inadmissiblement élevées sur l'outil.

En fonction de la surface à traiter, cet outil peut être équipé de trois plateaux de ponçage de duretés différentes.

Surfaces dures : ponçage dégrossissant et ponçage fin sur des surfaces. Ponçage des chants.

Surfaces tendres : accessoire universel pour ponçage dégrossissant et ponçage fin, pour surfaces planes et incurvées.

Surfaces super tendres : pour ponçage fin sur pièces de forme, bombages, rayons. Ne pas employer sur chant !

4

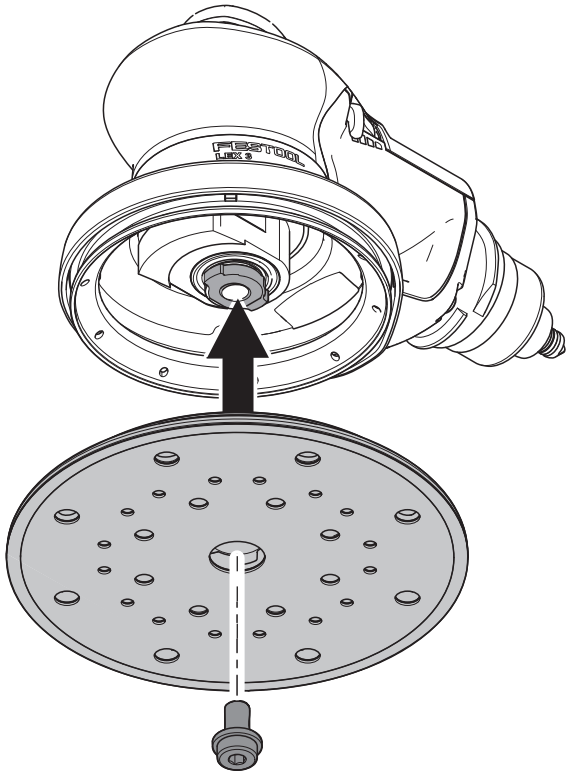

Fixation des accessoires de ponçage avec StickFix [5]

Le plateau de ponçage StickFix permet de fixer des abrasifs et des feutres StickFix adaptés de manière simple et rapide.

▶ Placez l'accessoire de ponçage auto-agrippant sur le plateau de ponçage **[1-5]** et appuyez bien.

5 StickFix

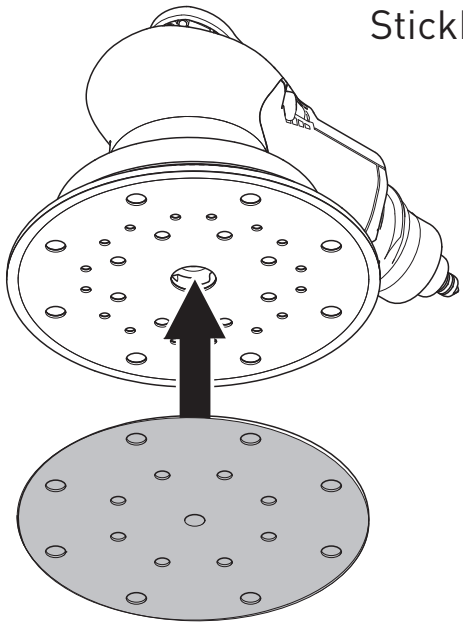

Aspiration

AVERTISSEMENT

Risques pour la santé dus aux poussières

- ▶ Ne travaillez jamais sans aspiration.
- ▶ Respectez toujours les prescriptions nationales en vigueur.

ⓘ Pour l'utilisation d'un aspirateur mobile Festool **avec contrôle du débit** : régler le diamètre du flexible sur l'aspirateur sur Ø 27 mm (1-1/16").

Pour assurer une aspiration des poussières optimale, nous recommandons l'emploi d'aspirateurs Festool dotés d'une commande marche/arrêt automatique pour outils pneumatiques.

Pour éviter des dommages sur le moteur à air comprimé, l'outil pneumatique ne doit pas être aspiré à l'arrêt.

Travail avec la machine

Lors des travaux, observez toutes les consignes de sécurité indiquées en introduction ainsi que les règles suivantes :

– Fixez la pièce à usiner de manière à ce qu'elle ne puisse pas bouger pendant l'usinage.

– La mousse du plateau se fragilise sous l'effet du vieillissement. Avant l'utilisation, contrôler le niveau d'usure de la mousse du plateau.



Utilisez un masque pour les travaux déga-geant de la poussière.

Entretien et maintenance

AVERTISSEMENT

Risque de blessures

- ▶ Avant toute opération de réparation ou d'entretien sur l'outil, il faut toujours débrancher l'outil de l'alimentation en air comprimé.
- ▶ Toute opération de réparation ou d'entretien nécessitant l'ouverture du carter moteur ne peut être entreprise que par un atelier de service après-vente agréé.



Seuls le fabricant et un atelier homologué sont habilités à effectuer **toute réparation ou service**. Les adresses à proximité sont disponibles sur: www.festoolusa.com/service



Utilisez uniquement des pièces de rechange Festool d'origine. Référence sur: www.festoolusa.com/service

Palettes

Il est recommandé de faire changer les palettes du moteur après 2000 heures de service environ.

Remplacement du silencieux

Pour préserver la performance de l'outil pneumatique, remplacer à intervalles réguliers le silencieux sur les systèmes de flexibles IAS.

Frein de plateau

Le manchon en caoutchouc **[6-1]** effleure le plateau de ponçage et évite ainsi une montée en vitesse incontrôlée du plateau de ponçage. Il doit être remplacé lorsque l'effet de freinage se fait moins efficace.

Nettoyage des canaux d'aspiration

Nous recommandons de nettoyer environ une fois par semaine (surtout en cas de ponçage de mastic synthétique, de ponçage à l'eau ou de plâtre) les canaux d'aspiration dans l'outil **[6-2]** avec une petite brosse plate ou avec un chiffon en tissu.

6

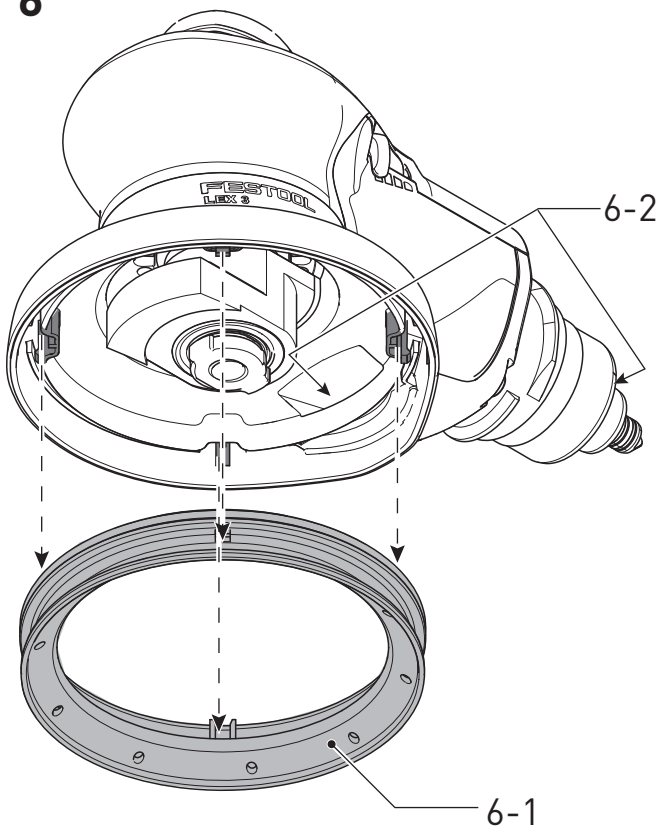

Accessoires

Utilisez uniquement les accessoires Festool et consommables Festool d'origine prévus pour cette machine, car ces composants systèmes sont parfaitement adaptés les uns par rapport aux autres. Si vous utilisez des accessoires et consommables d'autres marques, la qualité du résultat peut être dégradée et les recours en garantie peuvent être soumis à des restrictions. L'usure de la machine ou votre charge personnelle peuvent augmenter selon chaque application. Pour cette raison, protégez-vous, votre machine et vos droits à la garantie en utilisant exclusivement des accessoires Festool et des consommables Festool d'origine !

Les références des accessoires et des outils figurent dans le catalogue Festool ou sur Internet sous "www.festoolusa.com".

Environnement

Ne jetez pas l'appareil avec les ordures ménagères ! Eliminez l'appareil, les accessoires et les emballages de façon compatible avec l'environnement. Respectez les prescriptions nationales en vigueur.

Índice

Sobre este manual 29
INSTRUCCIONES DE SEGURIDAD IMPORTANTES 29
INSTRUCCIONES RELACIONADAS CON UN RIESGO DE INCENDIO, DESCARGA ELÉCTRICA O LESIONES A PERSONAS 29
Riesgos residuales 34
Riesgos para la salud producidos por el polvo 34
Símbolos 35
Uso conforme a lo previsto 35
Datos técnicos 35
Descripción de las funciónes 36
Conexión de aire comprimido y puesta en servicio 36
Preparación del aire comprimido 36
Conexión al sistema de mangueras IAS 36
Conexión y desconexión 37
Ajustes 38
Regular el número de revoluciones 38
Cambiar el plato lijador [4] 38
Fijar los accesorios de lijado con StickFix [5] 38
Aspiración 38
Trabajo con la máquina 39
Mantenimiento y cuidado 39
Lamas 39
Cambio del silenciador 39
Freno de plato 40
Limpieza de los canales de aspiración 40
Accesorios 40
Medio ambiente 40

Sobre este manual

Guarde estas instrucciones

Es importante que usted lea y entienda este manual. La información que contiene se relaciona con la protección de **su seguridad** y **la prevención de problemas**. Los símbolos que siguen se utilizan para ayudarlo a reconocer esta información.

PELIGRO	Descripción de peligro inminente y fracaso para evitar riesgos que podran causar la muerte.
ADVERTENCIA	Descripción de peligro y posibles lesiones resultantes o la muerte.
PRECAUCIÓN	Descripción de peligro y posibles lesiones resultantes.

AVISO	Declaración incluyendo el tipo de riesgo y posible resultados.
CONSEJO	Indica informaciónes, notas, o consejos para mejorar su éxito con la herramienta.

INSTRUCCIONES RELACIONADAS CON UN RIESGO DE INCENDIO, DESCARGA ELÉCTRICA O LESIONES A PERSONAS

⚠ **ADVERTENCIA! Cuando se utilizan herramientas, se deben seguir siempre las precauciones básicas, incluyendo las siguientes:**

CONSERVE ESTAS INSTRUCCIONES

General

a. **Para reducir los riesgos de descarga eléctrica, incendio y lesiones personales, lea todas las instrucciones antes de usar la herramienta.**

Cuando en los avisos aparece el término «herramienta eléctrica», se hace referencia tanto a las herramientas que funcionan enchufadas a la red de suministro eléctrico (con cable) como a las que funcionan con baterías (sin cable).

- Esta herramienta de aire comprimido debe ser instalada, ajustada y utilizada exclusivamente por personal cualificado y que cuente con la formación apropiada. Las personas sin cualificación ni formación son más propensas a causar accidentes.
- Se prohíbe modificar esta herramienta de aire comprimido. Su modificación podría reducir la efectividad de las medidas de seguridad y aumentar los riesgos para las personas que utilicen la máquina.
- Todos los documentos adjuntos se deben conservar. Si la máquina cambia de propietario, junto con esta se debe entregar toda la documentación.
- Si la herramienta de aire comprimido presenta algún daño, no se debe usar en ningún caso.
- Inspeccionar con regularidad la herramienta de aire comprimido. La herramienta de aire comprimido debe estar identificada con sus valores nominales (que deben ser claramente legibles) y con marcas. Se pueden pedir al fabricante señales de repuesto.

1 ÁREA DE TRABAJO

a. **El área de trabajo se debe mantener limpia y bien iluminada.** El desorden en los bancos de trabajo y las zonas oscuras aumentan el riesgo de descarga eléctrica, incendio y lesiones personales.

b. **No hacer funcionar la herramienta en atmósferas explosivas, ni tampoco en presencia de líquidos, gases o polvo de naturaleza inflamable.** La herramienta puede generar chispas, con el riesgo consiguiente de ignición del polvo o los gases.

c. **Los espectadores, niños y visitantes se deben mantener apartados durante el funcionamiento de la herramienta.** Las distracciones pueden provocar la pérdida de control de la herramienta.

2 SEGURIDAD PERSONAL

a. **Es imprescindible estar alerta. Mientras se maneja la herramienta, es preciso fijarse en lo que se está haciendo y usar el sentido común. No usar la herramienta si se está cansado o bajo los efectos de las drogas, el alcohol o algún medicamento.** Un momento de distracción durante el manejo de la herramienta aumenta el riesgo de lesiones personales.

b. **Usar prendas de vestir apropiadas. No usar ropa holgada ni joyas. Si se lleva melena, mantenerla recogida. El cabello, las prendas y los guantes se deben mantener apartadas de las piezas móviles.** Las prendas holgadas, las joyas y la melena pueden ser atrapadas por las piezas móviles, lo que aumenta el riesgo de lesiones personales.

c. **Evitar que la herramienta se ponga en marcha inadvertidamente. Antes de conectar la herramienta al suministro de aire, es imprescindible asegurarse de que el interruptor esté desconectado.** No llevar la herramienta con el dedo apoyado en el interruptor ni conectar la herramienta al suministro de aire con el interruptor conectado.

d. **Retirar las llaves de ajuste antes de poner en marcha la herramienta.** Dejar una llave acoplada a una pieza rotativa aumenta el riesgo de lesiones personales.

e. **No forzar la postura. Mantener el equilibrio y un buen apoyo en todo momento.** Mantener el equilibrio y un buen apoyo permite controlar mejor la herramienta en situaciones inesperadas.

f. **Usar el equipo de protección individual.** Es imprescindible usar una máscara antipolvo, calzado de seguridad antideslizante y un casco de seguridad que sean apropiados para las condiciones aplicables.

g. **Usar siempre un sistema de protección ocular.**

h. **Siempre que se use la herramienta es imprescindible usar un sistema de protección auditiva.**

La exposición prolongada a ruido de alta intensidad puede provocar una pérdida de audición.

i. **Cuando se lleve a cabo una operación en la que la herramienta de corte pueda entrar en contacto con cableado oculto, sujetar la herramienta por las superficies de agarre aisladas.** Si la herramienta entrase en contacto con un cable sometido a tensión eléctrica, las piezas metálicas descubiertas de la herramienta también quedarían sujetas a dicha tensión eléctrica y el operador sufriría una descarga.

j. **Evitar que el cuerpo entre en contacto con superficies conectadas a tierra, como tuberías, radiadores, cocinas y frigoríficos.** Si el cuerpo está conectado a tierra, el riesgo de descarga eléctrica aumenta.

k. **Inspeccionar la pieza de trabajo para evitar el contacto con cables ocultos.** Antes de llevar a cabo ningún trabajo, investigar a fondo la pieza de trabajo para detectar posibles cables ocultos. Entrar en contacto con un cable sometido a tensión eléctrica provoca que el operador sufra una descarga eléctrica.

3 USO Y CUIDADOS DE LA HERRAMIENTA

a. **Sujetar la pieza de trabajo a una plataforma estable usando bridas o algún otro elemento que ofrezca la seguridad suficiente.** Sostener la pieza de trabajo con la mano o contra el cuerpo es muy inestable y puede dar lugar a una pérdida de control.

b. **No forzar la herramienta.** Usar la herramienta adecuada para la aplicación. La tarea en cuestión siempre se resuelve mejor y con más seguridad si se usa la herramienta apropiada y se hace funcionar a la potencia para la que ha sido diseñada.

c. **No usar la herramienta si el interruptor no permite encenderla o apagarla.** Si la herramienta no se puede controlar con el interruptor, su uso representa un peligro y se debe reparar sin falta.

d. **Antes de hacer algún ajuste en la herramienta, de cambiar accesorios en esta o de guardarla, desconectarla del suministro de aire.** Estas medidas de seguridad preventivas reducen el riesgo de poner la herramienta en marcha inadvertidamente.

e. **Cuando la herramienta no esté en uso, guardarla fuera del alcance de los niños y otras personas que no dispongan de la formación adecuada.** El uso de la herramienta por parte de personas que no dispongan de la formación adecuada es un peligro.

f. **La herramienta debe ser objeto de un mantenimiento cuidadoso.** Las herramientas de corte se deben mantener afiladas y limpias. Una herramienta cuyo mantenimiento sea correcto y que tenga los cantos de corte bien afilados reduce el riesgo de agarrotamiento y es más fácil de controlar.

g. **Comprobar si hay alguna pieza móvil desalineada o agarrotada, así como alguna pieza rota u otras alteraciones que puedan afectar al funcionamiento de la herramienta.** Si la herramienta está dañada, es imprescindible solicitar su revisión al servicio técnico antes de usarla. Muchos accidentes tienen su origen en un mantenimiento deficiente de las herramientas. Si la herramienta está dañada, existe riesgo de explosión.

h. **Únicamente se deben usar los accesorios que el fabricante haya identificado como adecuados para el modelo concreto de herramienta.** Emplear un accesorio que no esté destinado a ser usado con el modelo concreto de herramienta aumenta el riesgo de lesiones personales.

4 SERVICIO TÉCNICO

a. **El servicio técnico de las herramientas debe ser prestado exclusivamente por personal de reparación que cuente con una cualificación apropiada.**

b. **Para llevar a cabo el servicio técnico de las herramientas, emplear únicamente piezas de repuesto que sean idénticas. Usar exclusivamente piezas autorizadas.**

c. **Los únicos lubricantes que está permitido utilizar son los suministrados junto con la herramienta y los especificados por el fabricante.**

5 SUMINISTRO DE AIRE

a. **La herramienta no se debe conectar en ningún caso a suministros de aire que sean capaces de superar un valor de 200 psi.** Si la herramienta se sometiera a una presión excesiva, podría llegar a explotar, funcionar de manera anómala, romperse y hasta ocasionar lesiones personales de carácter grave. Usar exclusivamente aire comprimido limpio y seco regulado a la presión nominal o a una presión que se encuentre dentro del rango de presiones indicado en la propia herramienta. Antes de usar la herramienta, es imprescindible asegurarse de que el suministro de aire esté ajustado a la presión de aire nominal o dentro del rango de presiones nominal.

b. **No usar en ningún caso oxígeno, dióxido de carbono, gases combustibles ni cualquier otro tipo de gas envasado a modo de suministro de aire para la herramienta.** Estos gases podrían explotar y causar lesiones personales graves.

Peligro debido a piezas que salen despedidas

- En el caso de que se rompa la pieza de trabajo, pueden salir despedidos a altas velocidades fragmentos de los accesorios o de las piezas de la máquina.
- Utilice gafas de protección.
- Para realizar trabajos por encima de la cabeza utilice un casco. Evalúe también los riesgos para terceras personas.
- Asegure la pieza de trabajo. Utilice dispositivos de sujeción o un tornillo de banco para sujetar la herramienta.

Peligro por enredo

- Utilice ropa de trabajo adecuada. No utilice ropa ancha ni objetos de joyería o bisutería, pues pueden quedar enganchados en las piezas móviles. Si tiene el cabello largo, utilice una red para recogerlo.

Peligros durante el funcionamiento

- Utilice guantes de protección.
- La persona que maneja la herramienta y el personal de mantenimiento deben ser capaces físicamente de controlar el tamaño, la masa y la potencia de la máquina
- Sujete la máquina correctamente. Debe estar preparado para contrarrestar los movimientos típicos o repentinos y tener listas ambas manos.
- Evite una posición anormal del cuerpo. Procure un apoyo seguro y mantenga el equilibrio en todo momento.
- En caso de una interrupción de la alimentación de energía, suelte el mecanismo de control para la puesta en marcha y la parada.
- La máquina solo debe utilizarse con abrasivos desarrollados para este fin.
- Utilice solamente lubricantes que estén recomendados por el fabricante.
- Utilice gafas, guantes y ropa de protección.
- Antes de cada utilización compruebe el plato lijador. No utilizarlo si presenta grietas, roturas o se ha caído.
- Evite el contacto directo con el plato lijador. Utilice guantes apropiados para proteger las manos.
- Nunca utilice la herramienta sin abrasivo.
- Riesgo de descarga electrostática cuando se utiliza la herramienta neumática con plástico y otros materiales no conductores.
- Atmósfera potencialmente explosiva: si durante el lijado de materiales específicos se genera polvo explosivo o autoinflamable, deberán observarse obligatoriamente las indicaciones del fabricante relativas al trabajo con dicho material.

Peligro por movimientos reiterados

- Debido a la utilización de la herramienta neumática, el operario puede tener sensaciones desagradables en manos y brazos, así como en la zona del cuello y los hombros u otras partes del cuerpo.
- Adopte una postura cómoda. Cuando realice trabajos largos, vaya cambiando la postura.
- Con síntomas como indisposición, malestar, palpitaciones, dolores, cosquilleos, sordera, quemazón o rigidez, informe al empresario y consulte al médico.

Peligro debido a los accesorios

- Separe el tubo flexible neumático de la alimentación de aire comprimido. Si no se utiliza la herramienta neumática, antes del mantenimiento y al cambiar las herramientas.
- Evite el contacto con la herramienta durante la utilización y después de ella.
- Utilice únicamente accesorios originales.
- No está permitido el empleo de muelas abrasivas ni discos tronzadores.
- El número de revoluciones admisible del accesorio debe ser como mínimo 1.000 rpm mayor que el número de revoluciones máximo indicado en la máquina. Las piezas que sobrepasen la velocidad permitida pueden reventar.
- Los abrasivos autoadhesivos deben colocarse de forma concéntrica sobre el plato lijador.

Peligro en el lugar de trabajo

- ¡Riesgo de resbalar y tropezar! Preste atención a las superficies resbaladizas y los posibles tropiezos debidos a los tubos flexibles de aire comprimido.
- No utilizar en atmósferas con riesgo de explosión; no está aislado contra el contacto con fuentes de corriente.
- Proceda con precaución en entornos desconocidos. Pueden existir riesgos ocultos a causa de líneas de corriente o de otros suministros. Asegúrese de que no hay cables eléctricos, tuberías de gas, etc. que puedan suponer un peligro en caso de dañarse debido al uso de la máquina.

Peligro debido a polvo y vapores

- Si al lijar se producen polvos perjudiciales para la salud, la máquina deberá conectarse a un dispositivo de aspiración apropiado y deberán tenerse en cuenta las normativas de seguridad vigentes para el material de trabajo.
- Debe llevarse a cabo una valoración de los riesgos relacionados con este peligro e implementar los mecanismos de regulación correspondientes. Los polvos que se generen deben incluirse.
- Conecte el dispositivo de aspiración de polvo. Asegúrese de que los dispositivos de aspiración de que se disponga se conectan y utilizan correctamente. Tenga en cuenta las indicaciones de seguridad regionales sobre polvos y vapores perjudiciales para la salud. Utilice y mantenga la herramienta neumática según las recomendaciones contenidas en estas instrucciones y use los accesorios y las piezas de montaje ofrecidas por Festool para reducir al mínimo la liberación de polvo y vapores. Derive el aire de salida de tal manera que los remolinos de polvo y los entornos con polvo queden reducidos a la mínima expresión.
- Los polvos o vapores que puedan producirse deben controlarse en el lugar en que se liberan.
- Todas las piezas deben estar correctamente montadas y cumplir todas las condiciones para garantizar el buen funcionamiento de la herramienta neumática.
- Seleccione los accesorios y materiales de consumo y realice el mantenimiento y las sustituciones de acuerdo con estas instrucciones.
- ¡Utilice protección respiratoria! Observe las instrucciones del empresario o del reglamento de trabajo y sanitario.

Peligro debido al ruido

- En el caso de una protección insuficiente de los oídos, el alto nivel de ruido puede provocar daños permanentes del oído, pérdida de audición u otros problemas.
- Debe llevarse a cabo una valoración de los riesgos relacionados con este peligro e implementar los mecanismos de regulación correspondientes, por ejemplo la utilización de materiales aislantes.
- ¡Utilice protección para los oídos! Observe las instrucciones del empresario o del reglamento de trabajo y sanitario.
- Utilice y realice el mantenimiento de la herramienta neumática de acuerdo con estas instrucciones.
- Seleccione los accesorios y materiales de consumo y realice el mantenimiento y las sustituciones de acuerdo con estas instrucciones.
- Asegure el funcionamiento del silenciador en la herramienta neumática.

Peligro debido a oscilaciones

- Las oscilaciones pueden provocar daños en los nervios y alteraciones de la circulación sanguínea en manos y brazos.
- Durante los trabajos en entornos fríos, utilice ropa abrigada y mantenga las manos calientes y secas.
- En el caso de que tenga sensación de sordera, cosquilleo o dolores en los dedos o las manos, o se queden blanquecinos los dedos o las manos, suspenda el trabajo, informe al empresario y consulte al médico.
- Utilice y realice el mantenimiento de la herramienta neumática de acuerdo con estas instrucciones.
- No mantenga la herramienta neumática de forma muy firme, pero sujétela con seguridad de acuerdo con las fuerzas de reacción necesarias de la mano. El riesgo de oscilaciones aumenta a medida que se incrementa la fuerza de agarre.

Indicaciones de seguridad adicionales para máquinas neumáticas

- El aire comprimido puede provocar lesiones graves.
  - Separe el tubo flexible neumático de la alimentación de aire comprimido. Si no se utiliza la herramienta neumática, antes del mantenimiento y al cambiar las herramientas.
  - No dirija nunca el caudal de aire contra sí mismo o contra otras personas.
- Los tubos flexibles que golpean en el entorno pueden provocar lesiones graves. Compruebe que los tubos flexibles y sus sujeciones no estén dañados o no se hayan soltado.
- La presión de servicio no debe superar los 6,2 bar (90 psi).
- La máquina no puede accionarse con un número de revoluciones superior a 6500 rpm.
- No transporte nunca la herramienta neumática ayudándose del tubo flexible.

Otras indicaciones de seguridad

- **Mantenga ordenada la zona de trabajo.** La falta de orden en la zona de trabajo puede provocar accidentes.
- **Tenga en cuenta las influencias del entorno.** No exponga las herramientas neumáticas a la lluvia.
- **¡Mantenga alejados a los niños!** No permita que otras personas manipulen la herramienta o el tubo flexible neumático. Mantenga a las demás personas alejadas de su área de trabajo.
- **Guarde sus herramientas neumáticas de manera segura.** Las herramientas neumáticas que no se utilicen deben guardarse en un lugar seco, elevado o cerrado, fuera del alcance de los niños.
- **No utilice el tubo flexible neumático para usos no establecidos.** Proteja el tubo flexible neumático del calor, el aceite y de los cantos afilados. Controle periódicamente el tubo flexible neumático y encargue que lo sustituya un especialista acreditado en caso de que se deteriore. El tubo flexible de aire comprimido no debe utilizarse para dispositivos aplicadores como pulverizadores ya que no pueden cumplirse las disposiciones de seguridad contra peligros eléctricos.
- **Cuide las herramientas con esmero.** Mantenga las herramientas limpias y afiladas para poder trabajar mejor y con más seguridad. Respete las disposiciones de mantenimiento y las indicaciones para el cambio de herramienta. Mantenga las empuñaduras secas y limpias de aceite y grasa.
- **No deje insertada ninguna llave en la herramienta.** Antes de conectarla, compruebe que se han retirado las llaves y las herramientas de ajuste.
- **Evite un encendido involuntario**. No transporte una herramienta neumática conectada a la alimentación de aire comprimido con el dedo en el botón interruptor. Asegúrese de que el interruptor esté desconectado al acoplar el tubo flexible neumático al suministro de aire comprimido.
- **¡Preste atención!** Observe lo que hace. Aplique el sentido común al realizar su trabajo.

  No utilice la herramienta neumática si no está concentrado.
- **Encargue la reparación de su herramienta neumática a personal especializado.** Esta herramienta neumática cumple las disposiciones correspondientes. Las reparaciones solo deben llevarse a cabo por personal especializado, de lo contrario pueden producirse accidentes que afecten al usuario.
- **Trabaje solo con aire comprimido correctamente preparado.**Esto está garantizado si utiliza la unidad de alimentación Festool VE.
- **Tras la caída, compruebe si se han dañado la herramienta neumática y el plato lijador. Desmonte el plato lijador para realizar una comprobación exacta. Haga reparar las piezas deterioradas antes de usar la herramienta.** El plato lijador roto y las herramientas dañadas pueden provocar lesiones e incertidumbre al utilizar la máquina.
- **Limpie los medios de trabajo impregnados en aceite, como p. ej. almohadillas para lijar o fieltros de pulido, con agua y déjelos secar.** Los medios de trabajo empapados en aceite pueden inflamarse.
- **Utilice siempre tubos flexibles antiestáticos y un sistema de aspiración con conexión a tierra. Los componentes del sistema suministrados por Festool cumplen estos requisitos.** Un sistema de aspiración sin puesta a tierra o unos tubos flexibles que no sean antiestáticos pueden provocar una descarga eléctrica y lesiones graves.

Riesgos residuales

A pesar de cumplir todas las normas de construcción relevantes, al usar la máquina pueden derivarse peligros, p. ej. debidos a:

- partes de la pieza de trabajo que salgan despedidas;
- partes de la pieza de trabajo que salgan despedidas como consecuencia de herramientas dañadas;
- emisión de ruidos;
- emisión de polvo.

Riesgos para la salud producidos por el polvo

ADVERTENCIA! Algunos polvos creados por lijadoras motorizadas, aserraderos, trituradores, perforadoras y otras actividades de construcción contienen sustancias químicas que se sabe (en el Estado de California) causan cáncer, defectos de nacimiento u otros daños al sistema reproductivo. Algunos ejemplos de estas sustancias químicas son:

- Plomo de las pinturas con base de plomo
- Sílice cristalino de los ladrillos y cemento y otros productos de mampostería, y
- Arsénico y cromo de madera tratada con sustancias químicas

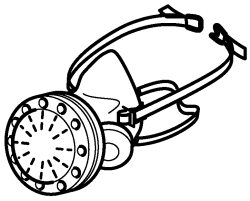

El riesgo de exposición a estas sustancias varía, dependiendo de cuantas veces se hace este tipo de trabajo. Para reducir el contacto con estas sustancias químicas: trabaje en un área con buena ventilación y trabaje con equipo de seguridad aprobado, como mascarillas para el polvo diseñadas específicamente para filtrar partículas microscópicas.

ADVERTENCIA

PARA REDUCIR EL RIESGO DE LESIÓN, EL USUARIO DEBE LEER EL MANUAL DE INSTRUCCIÓN.

Símbolos

Aviso ante un peligro general

Peligro de electrocución

¡Leer las instrucciones e indicaciones!

¡Usar protección para los oídos!

¡Usar protección para los ojos!

¡Utilizar protección respiratoria!

No pertenece a los residuos comunales.

n_0	Nº de revoluciones marcha en vacío
.../min	revoluciones por minuto
min^{-1}	
min	minuto
l	litero
bar	bars
lb.	libras
mm	milímetro
,,	pulgada
kg	kilogramo
l/min	litros por minuto
psi	libra-fuerza por pulgada cuadrada
°F	grados Fahrenheit

Uso conforme a lo previsto

Las lijadoras excéntricas de aire comprimido pueden utilizarse para lijar madera, plástico, metal, piedra, materiales compuestos, materiales minerales ligados con acrílico, pintura/barnices, emplaste y materiales semejantes.

La máquina no debe emplearse para el tratamiento de materiales que contengan amianto.

Utilizar **solo** con el sistema de mangueras IAS 2 o IAS 3 de Festool o el plato lijador Festool.

El usuario será responsable de cualquier utilización indebida.

Datos técnicos

Lijadora excéntrica de aire comprimido	**LEX 3 77/2.5**	**LEX 3 150/3**	**LEX 3 150/5**	**LEX 3 150/7**
Accionamiento	Motor de lamas de aire comprimido			
Plato lijador Ø	77 mm (3")	150 mm (6")		
Órbita	2.5 mm (3/32")	3 mm (1/8")	5 mm (3/16")	7 mm (9/32")

Lijadora excéntrica de aire comprimido	LEX 3 77/2.5	LEX 3 150/3	LEX 3 150/5	LEX 3 150/7
Número de revoluciones en vacío	10,500 rpm	10,000 rpm		
Consumo de aire con carga nominal*	270 l/min	290 l/min		310 l/min
Presión del aire:				
Presión de entrada máx	6.2 bar (90 psi)			
Mínimo recomendado	5 bar (72.5 psi)			
Calidad de aire comprimido según DIN ISO 8573-1	clase 5			
temperatura de almacenamiento / de funcionamiento recomendada	0° - 60° C / 10° - 40° C (0 °F - 140 °F / 50 °F - 104 °F)			
Peso	0.7 kg (1.5 lbs)	1.0 kg (2.0 lbs)		

* con una presión de entrada de 6 bar (87 psi); n_0, carga 30N

Descripción de las funciónes

Las imágenes con la dotación de suministro se encuentran en una hoja desplegable al comienzo de este manual de instrucciones. Cuando lea este manual, le recomendamos que despliegue esta página para disponer fácilmente de una vista general de la máquina.

Los accesorios representados o descritos no forman parte íntegra de la dotación de suministro.

[1-1] Interruptor de conexión y desconexión
[1-2] Tecla para aflojar la conexión IAS
[1-3] Adaptador de conexión IAS
[1-4] Regulación del número de revoluciones
[1-5] Plato lijador

Conexión de aire comprimido y puesta en servicio

ATENCIÓN

Peligro de lesiones

▶ Asegúrese de que al conectar el suministro de aire comprimido, la herramienta está desconectada.

Preparación del aire comprimido

La máquina ha sido diseñada para funcionar con lubricación y debe trabajarse con la unidad de alimentación VE de Festool. La unidad de alimentación, compuesta por filtro, regulador, evacuación de agua de condensación y lubricador, suministra aire comprimido limpio, sin agua de condensación y lubricado. Para ello, el lubricador deberá ajustarse de tal modo que aprox. cada 15 minutos añada una gota de aceite al aire comprimido. El ajuste correcto dependerá del tiempo de uso diario.

Los daños que puedan ocasionarse por una preparación deficiente del aire comprimido quedarán excluidos del derecho de garantía.

Para emplear hasta dos herramientas neumáticas Festool, recomendamos utilizar la unidad de alimentación con una conexión de 3/8".

Para la alimentación de aire comprimido deberá elegirse un compresor capaz de impulsar como mínimo 350 l/min con una presión de servicio de 6 bar (87 psi).

El sistema de conductos debe disponer de un diámetro lo suficientemente grande (al menos 9 mm (3/8")).

Conexión al sistema de mangueras IAS

Dependiendo de la versión, el sistema de mangueras IAS reúne varias funciones en un tubo flexible::

- Alimentación de aire comprimido **[2-1]**
- Realimentación de aire de salida **[2-2]**
- Aspiración del polvo **[2-3]**

IAS-3/IAS-2

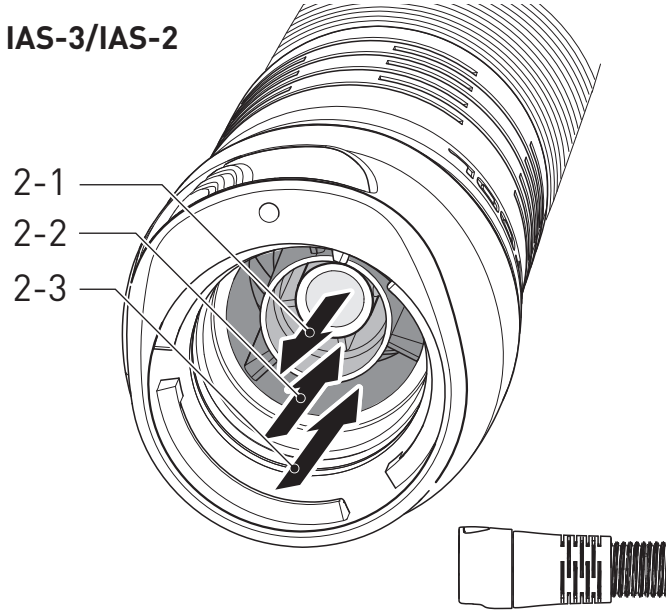

IAS-3 light

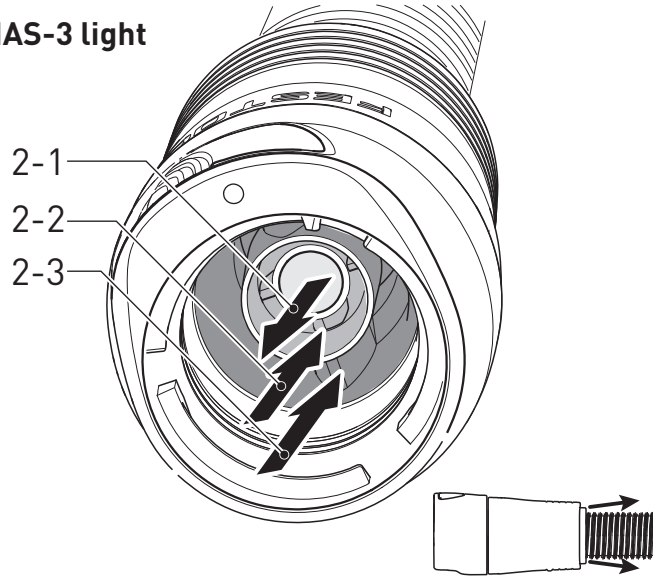

IAS-3 SD

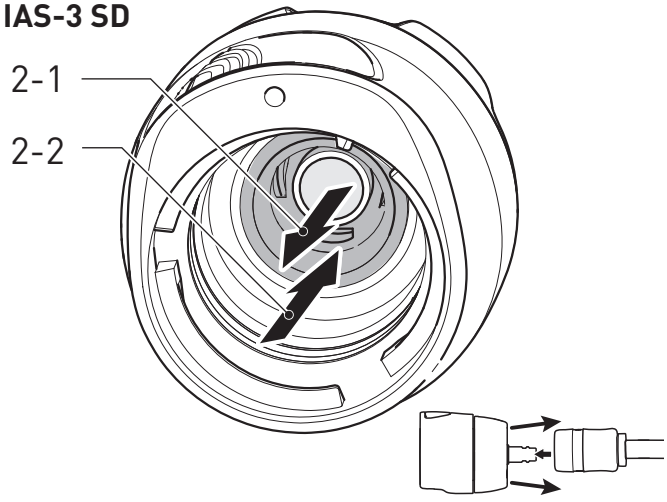

Conexión y desconexión

ver figura **[3]**.

3

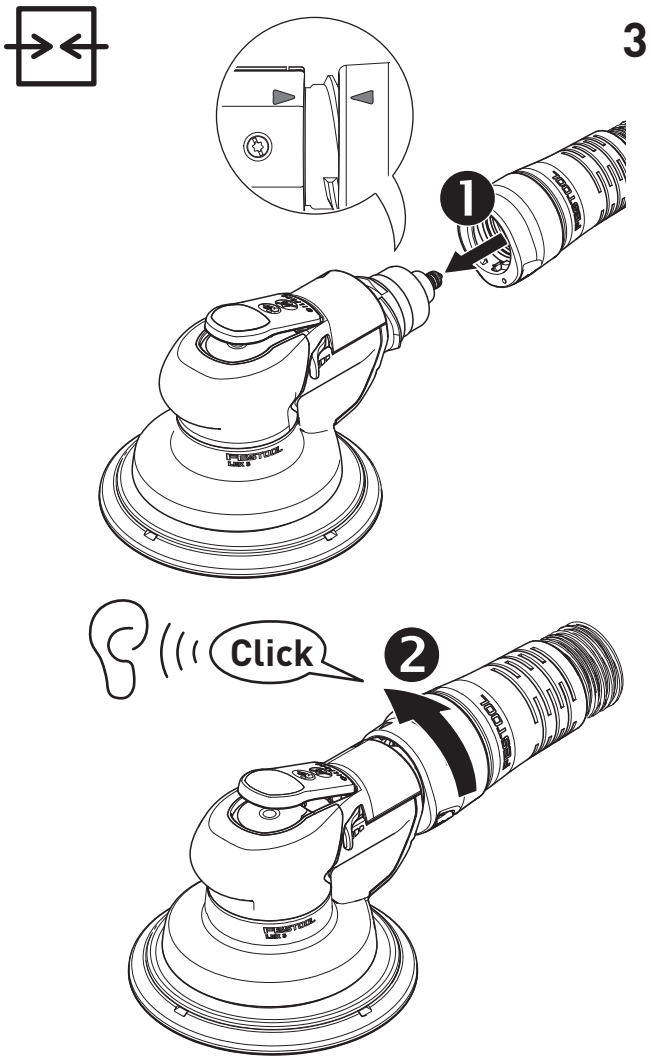

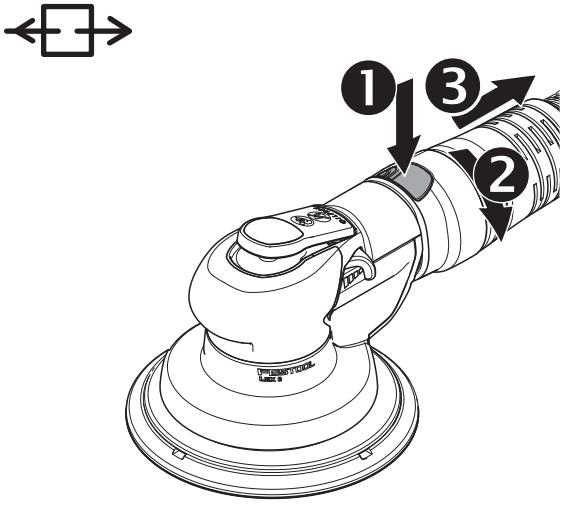

Conexión y desconexión

Encender: pulsar interruptor **[1-1]**.

Apagar: soltar interruptor **[1-1]**.

ATENCIÓN

Peligro de lesiones

▶ Antes de realizar cualquier trabajo en la máquina, ésta deberá desconectarse siempre del suministro de aire comprimido.

Regular el número de revoluciones

Regulable con la palanca de posición **[1-4]** entre

LEX 3 77/2,5	7.800 - 10.500 rpm
LEX 3 150/3, 150/5, 150/7	7.000 - 10.000 rpm

De este modo, el rendimiento de arranque de material puede adaptarse de manera óptima a cada material o aplicación

Cambiar el plato lijador [4]

4

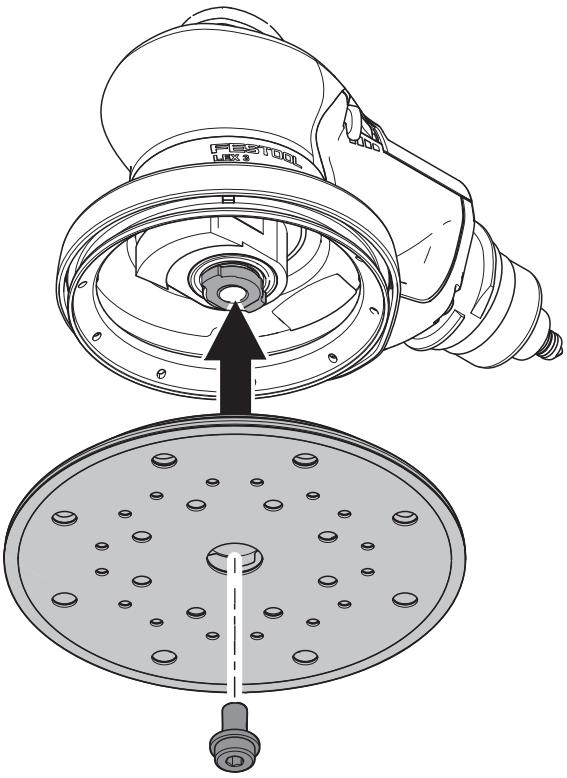

Solo se conseguirá un resultado óptimo si se utilizan los accesorios y material de consumo originales. Si no se instalan accesorios o material de consumo originales, se extinguirá el derecho a la garantía.

Consecuencias perjudiciales para la salud: El montaje de un plato lijador de tamaño incorrecto tiene como consecuencia un nivel de vibraciones de la máquina superior al admisible.

La máquina se puede equipar con platos lijadores de tres durezas diferentes adaptados a la superficie de trabajo.

Duro: lijado basto y lijado fino sobre superficies. Lijado de cantos.

Blando: Universal para el lijado basto y el lijado fino, para superficies planas y abombadas.

Superblando: Lijado fino de piezas preformadas, curvaturas, radios. ¡No lo aplique en cantos!

Fijar los accesorios de lijado con StickFix [5]

El abrasivo StickFix y el vellón de lijar StickFix correspondientes se pueden fijar de forma rápida y sencilla en el plato lijador StickFix.

▶ Presione el accesorio de lijado autoadhesivo sobre el plato **[1-5]** lijador.

5 StickFix

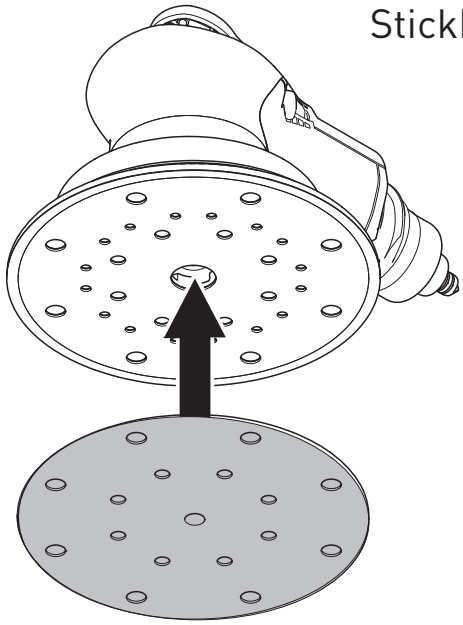

Aspiración

ADVERTENCIA

Consecuencias perjudiciales para la salud a causa del polvo

▶ Nunca trabaje sin aspiración.

▶ Siga siempre las disposiciones nacionales.

ⓘ Al utilizar un sistema de aspiración móvil **con control del volumen de aire** Festool: ajuste el diámetro del tubo del sistema de aspiración a Ø 27 mm (1-1/16").

Para garantizar una aspiración óptima del polvo, recomendamos emplear los sistemas de aspiración móvil Festool con sistema automático de conexión y desconexión para máquinas neumáticas.

⚠ Para evitar posibles daños en el motor de aire comprimido, no deberá aspirarse la herramienta neumática cuando esté detenida.

Trabajo con la máquina

⚠ Durante el trabajo, tenga en cuenta todas las indicaciones de seguridad mencionadas al principio de este documento, así como las normas siguientes:

– Fije la pieza de trabajo siempre de forma que no se pueda mover cuando se trabaje con ella.
– La espuma del disco se vuelve quebradiza con el tiempo. Antes de empezar a trabajar, compruebe el desgaste de la espuma del disco.



En caso de trabajos que produzcan polvo, utilice una mascarilla.

Mantenimiento y cuidado

⚠ ADVERTENCIA

Peligro de lesiones

- ▶ Antes de realizar cualquier trabajo de mantenimiento y reparación, ésta deberá desconectarse siempre del suministro de aire comprimido!
- ▶ Todos los trabajos de mantenimiento y reparación que exijan abrir la carcasa del motor tan sólo pueden ser llevados a cabo por un taller autorizado.



El **Servicio de atención al cliente y reparaciones** solo está disponible por parte del fabricante o de los talleres de reparación. Encuentre la dirección más próxima a usted en:
www.festoolusa.com/service



Utilice únicamente piezas de recambio Festool originales. Referencia en: www.festoolusa.com/service

Lamas

Tras aprox. 2000 horas de servicio, recomendamos sustituir las lamas del motor.

Cambio del silenciador

Para mantener el rendimiento de la herramienta neumática cambie periódicamente el silenciador del sistema de mangueras IAS.

Freno de plato

El manguito de goma **[6-1]** roza el plato lijador e impide que aumente de forma incontrolada el número de revoluciones del plato lijador. Debe sustituirlo cuando disminuya el efecto de frenado.

Limpieza de los canales de aspiración

Recomendamos limpiar los canales de aspiración de la máquina **[6-2]** aproximadamente una vez por semana (sobre todo al lijar espátula con resina artificial, con afilado húmedo o de yeso) con un pequeño cepillo plano o un paño.

6

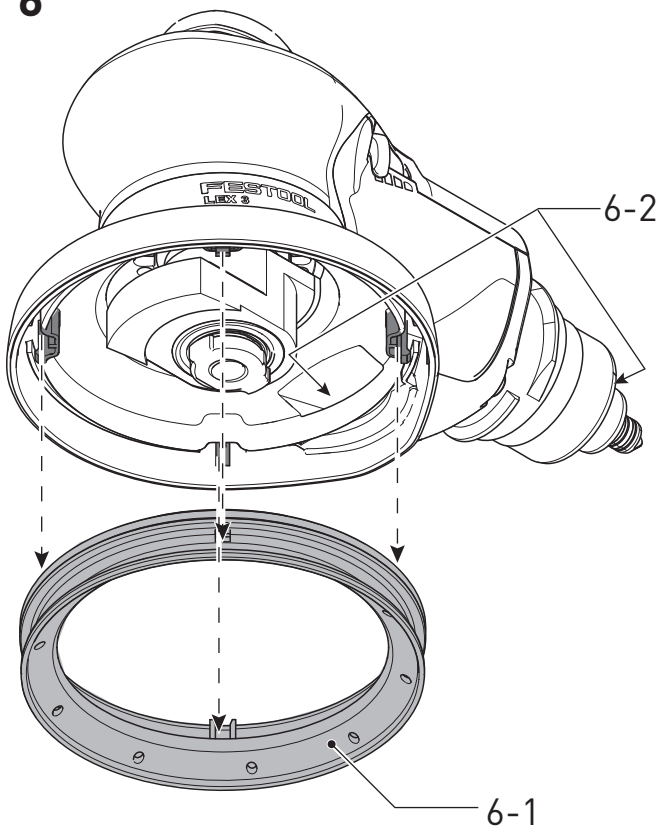

Accesorios

Utilice únicamente los accesorios Festool originales y el material de consumo Festool diseñados para esta máquina, puesto que los componentes de este sistema están óptimamente adaptados entre sí. La utilización de accesorios y material de consumo de otros fabricantes puede afectar a la calidad de los resultados de trabajo y conllevar una limitación de los derechos de la garantía. El desgaste de la máquina o de su carga personal puede variar en función de la aplicación. Utilice únicamente accesorios originales y material de consumo de Festool para su propia protección y la de la máquina, así como de los derechos de la garantía.

Los números de pedido para los respectivos accesorios y herramientas se encuentran en su catálogo Festool o en la dirección de Internet "www.festoolusa.com".

Medio ambiente

No deseche la herramienta junto con los residuos domésticos. Recicle las herramientas, accesorios y embalajes de forma respetuosa con el medio ambiente. Respete la normativa vigente del país.