Fanttik

D2 Pro | ref no.:L2G

Laser level

User Manual



Please read these instructions before operating the product
Bien lire ces instructions avant d'utiliser le produit
Lea estas instrucciones antes de utilizar el producto

Index

English ---------- 01~14

Français ---------- 15~28

Español ---------- 29~42

Warranty ---------- 43

Figure A

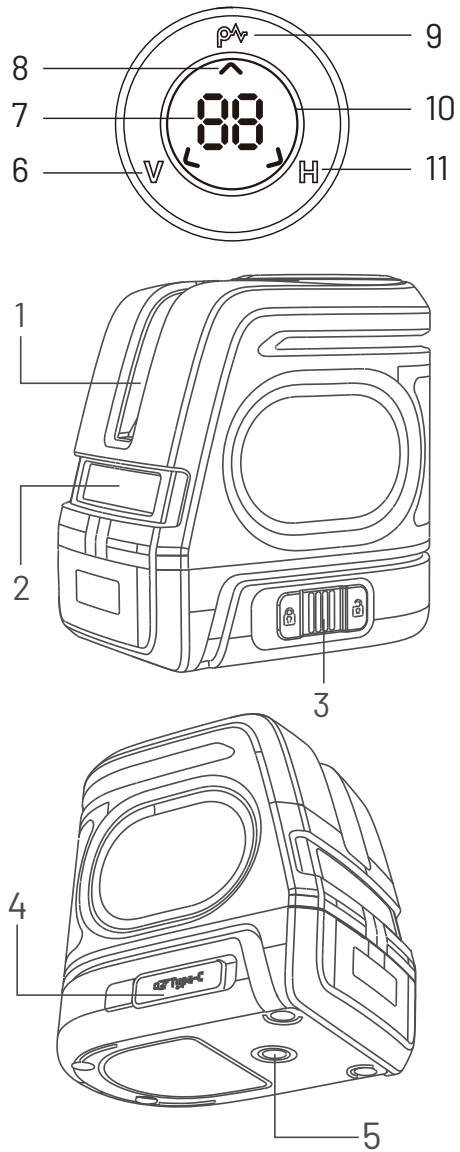

Figure B

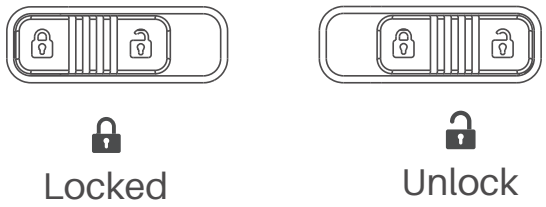

Figure C



Figure D

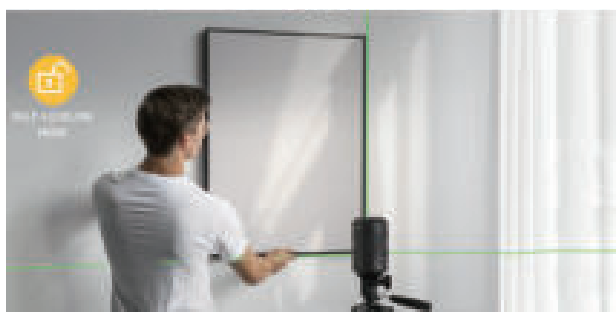

Figure E



Figure F

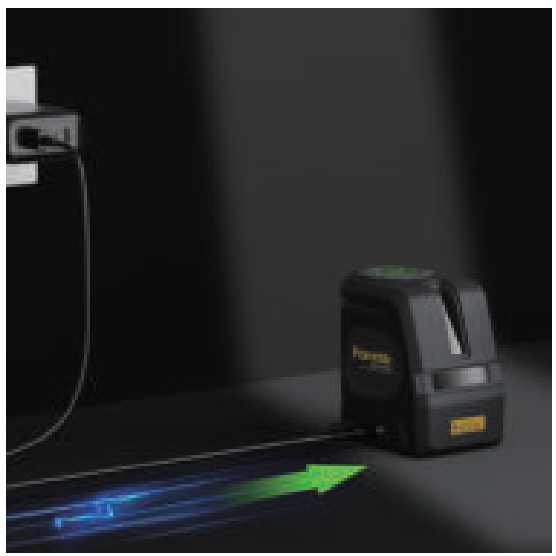

Contents

1.Safety Warning 02

2.Package Content 08

3.Product Overview 09

4.Operation and Function 10

5.Specifications 12

6.Troubleshooting 13

1. Safety Warning

Definitions: Safety Guidelines

The definitions below describe the level of severity for each signal word. Please read the manual and pay attention to these symbols.

⚠ **DANGER:** Indicates an imminently hazardous situation which, if not avoided, will result in death or serious injury.

⚠ **WARNING:** Indicates a potentially hazardous situation which, if not avoided, could result in death or serious injury.

⚠ **CAUTION:** Indicates a potentially hazardous situation which, if not avoided, may result in minor or moderate injury.

NOTICE: Indicates a practice not related to personal injury which, if not avoided, may result in property damage.

⚠ **WARNING:** Read and understand all instructions. Failure to follow the warnings and instructions may result in electric shock,fire and/or serious injury.

SAVE THESE INSTRUCTIONS

WARNING: Laser Radiation Exposure. Do not disassemble or modify the laser level. There are no user serviceable parts inside. Serious eye injury could result.

WARNING: Hazardous Radiation. Use of controls or adjustments or performance of procedures other than those specified herein may result in hazardous radiation exposure.

The label on your tool may include the following symbols.

V	volts
mW	milliwatts
	laser warning symbol
nm	wavelength in nanometers
2	Class 2 Laser

Warning Labels

For your convenience and safety, the following labels are on your laser.



WARNING: To reduce the risk of injury, user must read instruction manual.



WARNING: LASER RADIATION. DO NOT STARE INTO BEAM. Class 2 Laser Product

- Do not operate the laser in explosive atmospheres, such as in the presence of flammable liquids, gases, or dust. Power tools create sparks which may ignite the dust or fumes.
- Store idle laser out of reach of children and other untrained persons. Lasers are dangerous in the hands of untrained users.
- Do not use tool if switch does not turn it on or off. Any tool that cannot be controlled with the switch is dangerous and must be repaired.
- Do not use optical tools such as a telescope or transit to view the laser beam. Serious eye injury could result.
- Do not place the laser in a position which may cause anyone to intentionally or unintentionally stare into the laser beam. Serious eye injury could result.
- Do not position the laser near a reflective surface which may reflect the laser beam toward anyone’s eyes. Serious eye injury could result.
- Turn the laser off when it is not in use. Leaving the laser on increases the risk of staring into the laser beam.
- Do not modify the laser in any way. Modifying the tool may result in hazardous laser radiation exposure.
- Do not operate the laser around children or allow children to operate the laser. Serious eye injury may result.

- Do not remove or deface warning labels. If labels are removed user or others may inadvertently expose themselves to radiation.
- Position the laser securely on a level surface. Damage to the laser or serious injury could result if the laser falls

⚠ **WARNING:**Read and understand all instructions. Failure to follow all instructions listed below may result in electric shock, fire and/ or serious personal injury.

Work Area

- Keep your work area clean and well lit. Cluttered benches and dark areas invite accidents.
- Do not operate laser tools in explosive atmospheres, such as in the presence of flammable liquids, gases, or dust.
- Keep children and bystanders away while operating a laser tool.Distractions can cause you to lose control.

Personal Safety

- Stay alert, watch what you are doing and use common sense when operating a laser tool. Do not use tool while tired or under the influence of drugs, alcohol, or medication. A moment of inattention while operating power tools may result in serious personal injury.
- Do not overreach. Keep proper footing and balance at all times. Proper footing and balance enables better control of the tool in unexpected situations.
- Use safety equipment. Always wear eye protection. Dust mask, non-skid safety shoes, hard hat, or hearing protection may be required for appropriate conditions.

Tool Use and Care

- Do not use tool if switch does not turn it on or off. Any tool that cannot be controlled with the switch is dangerous and must be repaired.
- Store idle tools out of reach of children and other untrained persons. Tools are dangerous in the hands of untrained users.
- Use only accessories that are recommended by the manufacturer for your model. Accessories that may be suitable for one tool, may become hazardous when used on another tool.

Service

- Tool service must be performed only by qualified repair personnel. Service or maintenance performed by unqualified personnel could result in a risk of injury.
- When servicing a tool, use only identical replacement parts. Follow instructions in the Maintenance section of this manual. Use of unauthorized parts or failure to follow Maintenance Instructions may create a risk of electric shock or injury.

2.Package Content



D2 PRO Laser level x 1

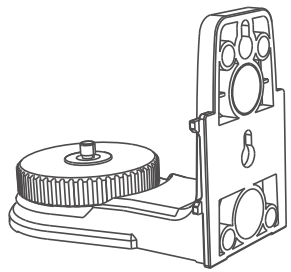

Super magnet Bracket x 1

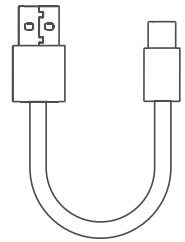

USB cablex 1



Drawstring Bag x 1

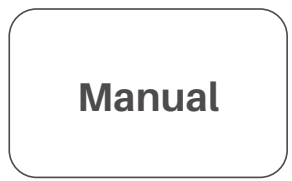

Use Manual x 1

3.Product Overview

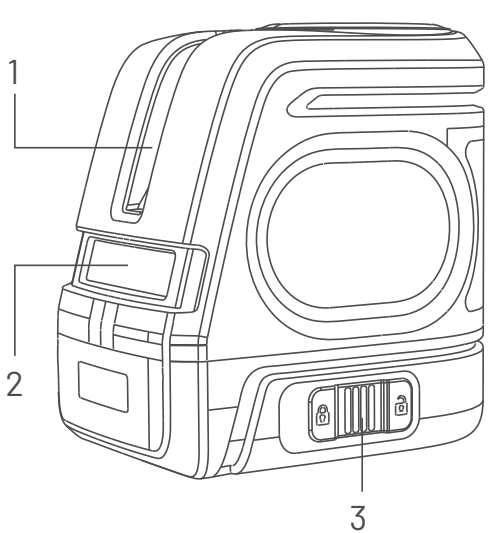

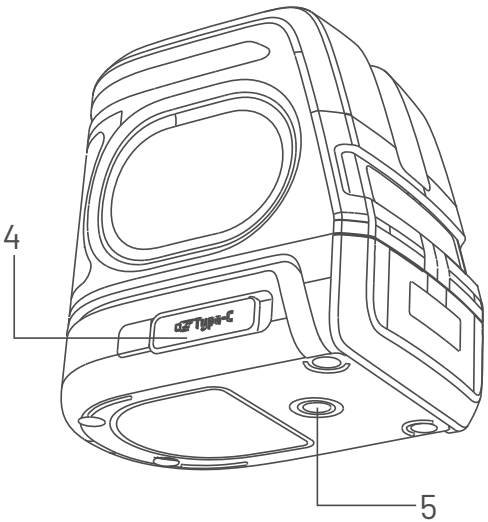

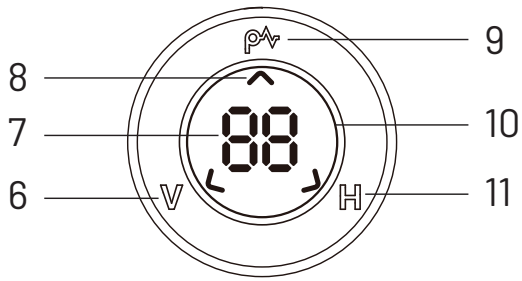

①- Vertical Laser outlet

②- Horizontal Laser outlet

③- Pendulum Lock

④- Charging Port

⑤- Tripod thread fitting (1/4"-20)

⑥- Vertical laser Switch

⑦- Remaining Energy

⑧- Pulse indicator

⑨- Pulse Switch

⑩- Cycle light

⑪- Horizontal Laser Switch

WARNING:

Never modify the tool or any part of it. Damage to the laser or personal injury could result.

4.Operation and Function

Part function brief/guide(See figure A)

- **Pendulum lock(3)**

  The pendulum lock has two position – Locked/Unlock(see figure B), it is a switch between manual mode and self-levelling working mode:

  1. Locked position is manual mode when laser is on, The laser beam is fixed , rotate the unit to get any angle beam you expected.(see figure C)

  2. Unlock position is self-levelling mode, The lasers are designed to self-level(see figure D). If the laser has been tilted so much that it cannot self-level (> 3°), the laser beam will flash every 0.5s. THE LASER IS NOT LEVEL (OR PLUMB) AND SHOULD NOT BE USED FOR DETERMINING OR MARKING LEVEL OR PLUMB. Try repositioning the laser on a more level surface

- **V key(6)**

• On/off Switch for control Vertical line

- **H key(11)**

• On/off Switch for control Horizontal line

-

P key(9)-The key have 2 function

1. When laser is off and Pendulum Lock(3) on locked position, the key is on/off switch to turn on/off the laser by pressing it for 2s ,

2. when laser is on, the P key is on/off switch for Pulse mode by short press, when pulse mode is active, the pulse indicator arrow(8) appear,

Under pulse mode, the unit can match with detector for working in a brighter environment.(See figure E)

Charging tips (See Figure F)

- The Unit is equipped with 3.7V lithium battery, when battery power less than 5% ,the cycle light will flash every 1s,also the number(7) shows “L0”, that prompts the machine need to be charged.
- Once the power is used up, the display screen and the tool would be off at the same time.
- Charging spec: USB C with output 5V, <3A is allowed to charge,
- During charging, the cycle light(10) breath every 4s,
- when remaining energy number(7) shows “100”,it means the battery is full charged

5.Specifications

Light Source	Laser diodes
Laser Wavelength	510-530nm
Laser Power	<1 mw (each beam), CLASS 2
Working Range	100'(30m)@100lux 200'(60m) with detector
Accuracy (Level):	± 3/32"per 30'(±2mm per 10m)
Leveling/Compensation Range	±3 °
Power Source	3.7V 2600mAh Li-ion
Working time per full charge	7hr
Operating Temperature	20°F to 115°F (-10°C to 45°C)
Storage Temperature	-5°F to 140°F (-20°C to 60°C)
Humidity	Maximum relative humidity 80% for temperatures up to 88°F (31°C) decreasing linearly to 50% relative humidity at 104°F (40°C)
Environmental	Water & Dust Resistant to IP54

6.Troubleshooting

The Laser Does Not Turn On

- Make sure the unit have power
- If the laser unit is heated above 120˚F (50˚C), the unit will not turn on. If the laser has been stored in extremely hot temperatures, allow it to cool. The laser level will not be damaged by pressing the on/off button before cooling to its proper operating temperature.

The Laser Beams Flash

The lasers are designed to self-level up to an average of 3° in all directions If the laser is tilted so much that the internal mechanism cannot level itself, the laser beams will flash indicating that the tilt range has been exceeded. THE FLASHING BEAMS CREATED BY THE LASER ARE NOT LEVEL OR PLUMB AND SHOULD NOT BE USED FOR DETERMINING OR MARKING LEVEL OR PLUMB. Try repositioning the laser on a more level surface.

The Laser Beams Will Not Stop Moving

The laser is a precision instrument. Therefore, if it is not positioned on a stable (and motionless) surface, the laser will continue to try to find level. If the beam will not stop moving, try placing the laser on a more stable surface. Also, try to make sure that the surface is relatively flat,so that the laser is stable.

Contenu

1.Sécurité des utilisateurs 16

2.Contenu du coffret 22

3.Présentation du produit 23

4.Fonctionnement et fonction 24

5.Caractéristiques 26

6.Dépannage 27

1. Sécurité des utilisateurs

Définitions : Règles de sécurité

Les définitions ci-dessous décrivent le niveau de danger pour chaque mot indicateur employé. Lire le mode d'emploi et porter une attention particulière à ces symboles.

⚠ **DANGER :** Indique une situation dangereuse imminente qui, si elle n'est pas evitee, occasionnera des blessures graves ou mortelles.

⚠ **AVERTISSEMENT:** Indique une situation potentiellement dangereuse qui, si elle n'est pas evitee, pourra occasionner des blessures graves ou mortelles.

⚠ **MISE EN GARDE:** Indique une situation potentiellement dangereuse qui, si elle n'est pas evitee, pourrait occasionner des blessures mineures ou moderees.

AVIS: Indique une pratique ne posant aucun risque de dommages corporels mais qui par contre, si rien n'est fait pour l'eviter, pourrait entrainer des dommages materiels.

⚠ **AVERTISSEMENT:** Lire et assimiler toutes les directives. Le non-respect des avertissements et des directives peut entrainer un choc electrique, un incendie ou une blessure grave.

CONSERVER CES DIRECTIVES

AVERTISSEMENT: Exposition au rayonnement laser. Ne pas démonter ou modifier le laser. Aucune pièce à l'intérieur ne peut être réparée par l'utilisateur. Risque de lésions oculaires graves.

AVERTISSEMENT: Rayonnement dangereux. L'utilisation de commandes ou de reglages non prevus ou encore l'execution de procedures autres que celles indiquees ici peuvent entrainer une exposition dangereuse aux rayonnements.

L'etiquette apposee sur l'outil pourrait comprendre les symboles suivants.

V	volts
mW	milliwatts
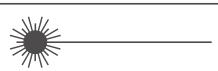	symbole de mise en garde du laser
nm	wavelength in nanometers
2	laser de classe 2

Étiquettes de mise en garde

Pour plus de commodité et de sécurité, les étiquettes suivantes sont apposées sur votre laser.

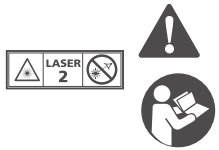

AVERTISSEMENT: Afin de reduire le risque de blessures, l'utilisateur doit lire le mode d'emploi.

AVERTISSEMENT : RAYONNEMENT LASER.NE PAS REGARDER DIRECTEMENT LE FAISCEAU.Produit laser de classe 2.

- Ne pas faire fonctionner le laser dans un milieu déflagrant,comme en présence de liquides, de gaz ou de poussières inflammables. Les outils electriques produisent des etincelles qui peuvent enflammer la poussiere ou les vapeurs.
- Ranger le laser inutilisé hors de la portée des enfants et des personnes sans expérience. Les lasers sont dangereux entre les mains d'utilisateurs inexperimentes.
- Ne pas utiliser d'instruments optiques comme un télescope ou un théodolite pour observer le faisceau laser. Risque de lesions oculaires graves.
- Ne pas mettre le laser dans une position où une personne pourrait fixer du regard le faisceau laser, intentionnellement ou non. Risque de lesions oculaires graves.
- Ne pas positionner le laser près d'une surface réfléchissante qui pourrait renvoyer le faisceau laser dans les yeux de quelqu'un. Risque de lesions oculaires graves.

- éteindre le laser lorsqu'il n'est pas utilisé. Laisser le laser allume augmente le risque de fixer du regard le faisceau laser.
- Ne modifier le laser en aucun cas. Les modifications apportees a l'outil laser pourraient entrainer une exposition a des rayonnements laser dangereux.
- Ne pas utiliser le laser près des enfants et ne pas laisser les enfants utiliser le laser. Il pourrait en resulter des blessures oculaires graves.
- Ne pas enlever ni altérer les étiquettes de mise en garde.Si des etiquettes sont enlevees, l'utilisateur ou d'autres personnes pourraient etre exposes a la radiation par megarde.
- Placer le laser sur une surface stable et plane. Le laser risque d'etre endommage ou de causer des blessures graves en cas de chute.

AVERTISSEMENT: Lire et assimiler toutes les directives. Le non-respect des directives indiquees ci-dessous peut entrainer des risques de choc electrique, d'incendie ou de blessures corporelles graves.

Espace de travail

- Tenir l'espace de travail propre et bien eclaire. Les etablis encombres et les lieux sombres sont propices aux accidents.
- Ne pas faire fonctionner d'outils laser dans un milieu deflagrant,par exemple en presence de

liquides, de gaz ou de poussieres inflammables.

- Éloigner les enfants et les autres personnes au moment d'utiliser un outil laser. Une distraction pourrait vous en faire perdre la maîtrise.

Sécurité personnelle

- Rester vigilant, faire attention au travail en cours et faire preuve de jugement dans l'utilisation de tout outil laser. Ne pas utiliser d'outil en cas de fatigue ou sous l'emprise de drogues, d'alcool ou de médicaments. Un moment d'inattention, durant l'utilisation d'un outil électrique, peut se solder par des blessures graves.
- Ne pas trop tendre les bras. Conserver son équilibre en tout temps.Un équilibre convenable permet de mieux maîtriser l'outil lors d'une situation inattendue.
- Utiliser un équipement de sécurité. Toujours porter une protection oculaire. Selon les conditions, le port d'un masque anti-poussières,de chaussures antidérapantes, d'un casque de sécurité ou de protecteurs d'oreilles pourrait être requis.

Utilisation et entretien de l'outil

- Ne pas utiliser l'outil si l'interrupteur ne fonctionne pas. Tout outil qui ne peut être commandé par l'interrupteur est dangereux et doit être réparé.

- Ranger les outils inutilisés hors de portée des enfants et des personnes non formées à leur utilisation. Les outils sont
  dangereux entre les mains d'utilisateurs inexpérimentés.
- N'utiliser que les accessoires conseillés par le fabricant pour le modèle de l'outil. Des accessoires qui conviennent à un
  outil peuvent devenir dangereux lorsqu'ils sont utilisés avec un autre outil.

Réparation

- Toute réparation de l'outil ne doit être effectuée que par des réparateurs professionnels. Toute réparation ou tout entretien réalisé par un personnel non qualifié peut entraîner des risques de blessures.
- Pour réparer un outil, n'utiliser que des pièces de rechange identiques. Suivre les directives figurant à la section « Entretien » du mode d'emploi. L'utilisation de pièces non autorisées ou le non-respect des directives d'entretien peuvent entraîner des risques de décharge électrique ou de blessure.

2.Contenu du coffret



Niveau Laser D2 PRO x 1

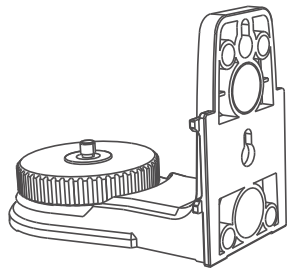

Support Super aimant x 1

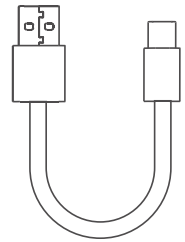

Compatible USB x 1



Sac à cordon x 1

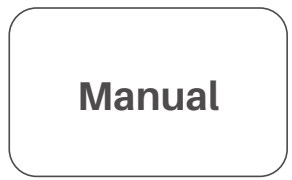

Manuel x 1

3.Présentation du produit

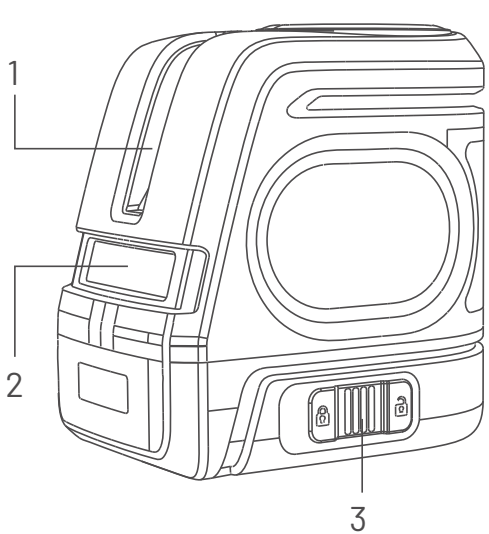

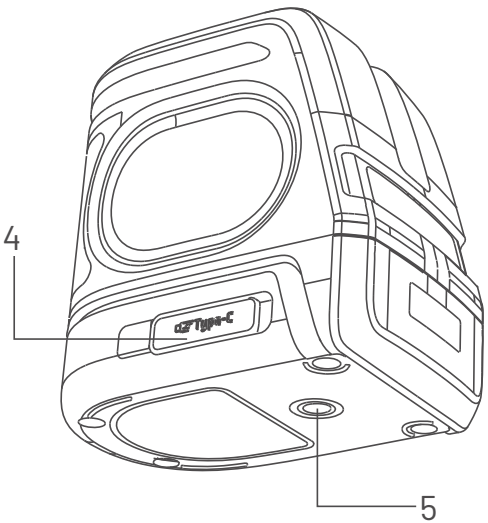

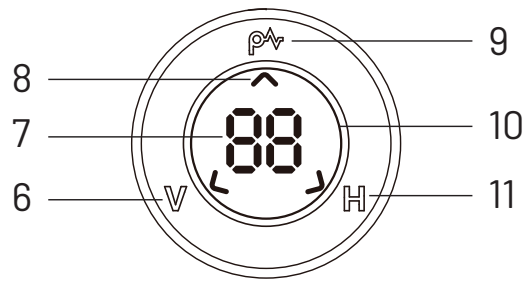

①- Sortie laser verticale

②- Sortie laser horizontale

③- Verrouillage du pendule

④- Port de charge

⑤- Raccord fileté pour trépied (1/4″-20)

⑥- Interrupteur laser vertical

⑦- Énergie restante

⑧- Indicateur de pouls

⑨- Commutateur d'impulsion

⑩- Vélo léger

⑪- ICommutateur laser horizontal

-

AVERTISSEMENT:

Ne jamais modifier l'outil ou une partie de celui-ci. Des dommages au laser ou des blessures corporelles pourraient en résulter.

4.Fonctionnement et fonction

Présentation/guide des fonctions de la pièce (Voir schéma A)

- **Verrouillage du pendule (3)**

  Le verrouillage du pendule a deux positions - Verrouillé/Déverrouillé (voir figure B), c'est un commutateur entre le mode manuel et le mode de travail à nivellement automatique :

  1. La position verrouillée est le mode manuel lorsque le laser est allumé, le faisceau laser est fixe, tournez l'unité pour obtenir l'angle de faisceau que vous souhaitez (voir figure C).

  2. La position déverrouillée est le mode de nivellement automatique. Les lasers sont conçus pour se niveler automatiquement (voir figure D). Si le laser a été tellement incliné qu'il ne peut pas se niveler automatiquement (> 3°), le faisceau laser clignotera toutes les 0,5 secondes. LE LASER N'EST PAS DE NIVEAU (OU D'APLOMB) ET NE DOIT PAS ÊTRE UTILISÉ POUR DÉTERMINER OU MARQUER LE NIVEAU OU L'APLOMB. Essayez de repositionner le laser sur une surface plus plane.

- **Touche V(6)**

• Interrupteur marche/arrêt pour le contrôle Ligne verticale

- **Touche H(11)**

• Interrupteur marche/arrêt pour le contrôle Ligne horizontale

- **Touche P (9) - La touche a 2 fonctions**

  1. Lorsque le laser est éteint et que le verrouillage du pendule (3) est en position verrouillée, la touche permet d'allumer ou d'éteindre le laser en appuyant dessus pendant 2 secondes,

  2. lorsque le laser est allumé, la touche P permet d'activer/désactiver le mode d'impulsion par une brève pression. Lorsque le mode d'impulsion est actif, la flèche de l'indicateur d'impulsion (8) apparaît,

  En mode d'impulsion, l'appareil peut s'adapter au détecteur pour travailler dans un environnement plus lumineux (voir figure E).

Conseils de charge (Voir Figure F)

- L'appareil est équipé d'une batterie au lithium de 3,7 V. Lorsque la charge de la batterie est inférieure à 5 %, le voyant de cycle clignote toutes les 1 s, et le chiffre (7) indique "L0", ce qui indique que l'appareil doit être rechargé.
- Une fois la batterie épuisée, l'écran d'affichage et l'outil s'éteignent en même temps.
- Spécifications de charge : USB C avec une sortie de 5V, <3A est autorisé à charger,
- Pendant la charge, le voyant de cycle (10) s'allume toutes les 4 secondes,
- Lorsque le nombre d'énergie restante (7) indique "100", cela signifie que la batterie est complètement chargée.

5.Caractéristiques

Source de lumière	Diode laser
Longueur d'onde laser	510-530nm
Puissance laser	<1 mW (chaque faisceau), CLASSE 2
Plage de travail	100' (30m) @100lux 200'(60m) avec détecteur
Précision (niveau):	± 3/32" pour 30'(±2mm pour 10m)
Plage de mise à niveau/compensation	±3 °
Source d'énergie	3.7V 2600mAh Li-ion
Temps de travail par charge complète	7hr
Température de fonctionnement	20°F to 115°F (-10°C to 45°C)
Température de stockage	-5°F to 140°F (-20°C to 60°C)
Humidité	Humidité relative maximale 80 % pour des températures jusqu'à 88 °F (31 °C) diminuant linéairement jusqu'à 50 % d'humidité relative à 104 °F (40 °C)
Environnement	Résistant à l'eau et à la poussière selon IP54

6.Dépannage

Le laser ne s'allume pas

- Assurez-vous que l'appareil est sous tension
- L'appareil ne s'allumera pas s'il est chauffé à plus de 50 ˚C (120 ˚F). Si le laser a été entreposé à une forte chaleur, le laisser refroidir. Le niveau au laser ne sera pas endommagé si le bouton marche/arrêt est enfoncé avant qu'il ait refroidi jusqu'à sa bonne température de fonctionnement.

Les faisceaux laser clignotent

Les lasers sont conçus pour s'autoniveler jusqu'à une moyenne de 3° dans toutes les directions. Si l'inclinaison du laser est telle que le mécanisme interne ne peut se mettre de niveau par lui-même,les faisceaux laser clignoteront, ce qui indique un dépassement de la plage d'inclinaison. LES FAISCEAUX CLIGNOTANTS CRÉÉS

ALORS PAR LE LASER NE SONT PLUS AU NIVEAU OU D'APLOMB ET NE DOIVENT PAS ÊTRE UTILISÉS POUR DÉTERMINER OU MARQUER LE NIVEAU OU L'APLOMB. Essayer de repositionner le laser sur une surface plus à niveau.

Les faisceaux laser bougent sans cesse

Le laser est un instrument de précision. Aussi, s'il n'est pas placé sur une surface stable (et immobile), il continuera à chercher le niveau.Si le faisceau n'arrête pas de bouger, essayer de placer le laser sur une surface plus stable. Essayer également de faire en sorte que la surface soit relativement plane, afin que le laser soit stable

Contenido

1.Seguridad del usuario 30

2.Contenido del paquete 36

3.Descripción del producto 37

4.Operación y Función 38

5.Especificaciones 40

6.Resolución de problemas 41

1. Seguridad del usuario

Definiciones: reglas de seguridad

Las definiciones siguientes describen el nivel de peligro de cada palabra de advertencia utilizada. Lea las instrucciones de uso y preste especial atención a estos símbolos

PELIGRO: Indica una situación de peligro inminente que, si no se evita, provocará la muerte o lesiones graves.

ADVERTENCIA: Indica una situación potencialmente peligrosa que, si no se evita, podría provocar la muerte o lesiones graves.

PRECAUCIÓN: Indica una situación potencialmente peligrosa que, si no se evita, podría provocar lesiones menores o moderadas

AVISO: Indica una práctica que no supone ningún riesgo de daño corporal pero que, por el contrario, si no se hace nada para evitarla, podría provocar daños materiales.

ADVERTENCIA: Lea y comprenda todas las instrucciones.El incumplimiento de las advertencias e instrucciones puede provocar descargas electricas, incendios o lesiones graves.

GUARDE ESTAS INSTRUCCIONES

ADVERTENCIA: Exposición a radiación láser. No desensamble ni modifique el nivel láser. Este aparato no incluye piezas internas que puedan ser reparadas por el usuario. Podrían producirse lesiones graves a la visión.

ADVERTENCIA: Radiación peligrosa. El uso de controles, ajustes o ejecucion de los procedimientos,distintos a los indicados en la presente podran provocar una exposicion peligrosa a la radiacion.

La etiqueta de su herramienta puede incluir los siguientes simbolos.

V	voltios
mW	milivatios
	símbolo de advertencia del láser
nm	longitud de onda en nanómetros
2	Producto láser de Clase 2

Etiquetas de advertencia

Para su comodidad y seguridad, se incluyen las etiquetas siguientes en su láser.

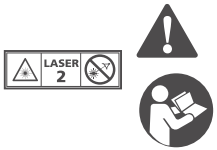

ADVERTENCIA: Para reducir el riesgo de lesiones,el usuario debe leer el manual de instrucciones.

ADVERTENCIA : RADIACION LASER. NO MIRE FIJO EL RAYO. Producto laser Clase 2.

- No haga funcionar el láser en atmósferas explosivas, como ambientes donde haya polvo, gases o líquidos inflamables.Las herramientas electricas generan chispas que pueden combustionar el polvo o generar un incendio.
- Almacene el láser apagado fuera del alcance de los niños y demás personas no capacitadas. El láser puede ser peligroso en las manos de usuarios no capacitados.
- No utilice herramientas ópticas, tales como un telescopio o un teodolito, para ver el rayo láser. Podrían producirse lesiones graves a la visión.
- No coloque el láser en una posición que pueda causar que una persona mire fijamente el rayo láser de forma intencional o accidental. Podrían producirse lesiones graves a la visión.
- No coloque el láser cerca de una superficie reflectiva que pueda reflejar el rayo láser hacia los ojos de una persona.Podrían producirse lesiones graves a la visión.
- Apague el láser cuando no está en uso. Al dejar el láser encendido aumenta el riesgo de mirar

fijamente hacia el rayo láser.

- No modifique el láser de ninguna forma. Modificar la herramienta puede resultar en exposición peligrosa a la radiación láser.
- No opere el láser cerca de niños ni permita que estos lo usen. Pueden producirse lesiones oculares graves.
- No extraiga ni deteriore las etiquetas de advertencia. Si las etiquetas se retiran, el usuario u otras personas pueden quedar accidentalmente expuestos a la radiación.
- Coloque el láser en una superficie estable de forma segura.Podría producirse daño al láser o lesiones graves si el láser se cae.

⚠ **ADVERTENCIA:** Lea y comprenda todas las instrucciones. Si no sigue todas las instrucciones siguientes, podrian provocarse descargas electricas, iniciarse un incendio y/o causarse lesiones graves.

Área de trabajo

- Mantenga su area de trabajo limpia y bien iluminada. Los bancos desordenados y las areas oscuras propician accidentes.
- No opere las herramientas laser en atmosferas explosivas, como ambientes donde haya polvo, gases o liquidos inflamables.

- Mantenga alejados a los ninos y a los espectadores de la herramienta laser en funcionamiento. Una distraccion puede hacerle perder el control.

Seguridad personal

- Permanezca alerta, controle lo que está haciendo y utilice el sentido común cuando emplee una herramienta láser. No use la herramienta cuando esté cansado o bajo la influencia de drogas, alcohol o medicamentos. Un momento de descuido mientras se opera una herramienta eléctrica puede provocar lesiones personales graves.
- No se estire demasiado. Conserve el equilibrio y posiciónese adecuadamente en todo momento. Una posición y un equilibrio correctos permiten un mejor control de la herramienta en situaciones inesperadas.
- Use equipos de seguridad. Utilice siempre protección ocular. Puede requerirse una máscara para polvo, zapatos antideslizantes de seguridad, casco o protección auditiva para las condiciones apropiadas.

Uso y cuidado de la herramienta

- No use la herramienta si el interruptor no la enciende o apaga. Las herramientas que no puedan ser controladas con el interruptor constituyen un peligro y deben repararse.

- Almacene las herramientas apagadas fuera del alcance de los niños y demás personas no capacitadas. Las herramientas pueden ser peligrosas en las manos de usuarios no capacitados.
- Use únicamente los accesorios recomendados para su modelo por el fabricante. Los accesorios que pueden ser adecuados para una herramienta pueden ser peligrosos cuando se usan en otra herramienta.

Servicio

- Las tareas de servicio deben ser realizadas solamente por personal calificado de reparación. El servicio o mantenimiento realizado por personal no calificado podría resultar en riesgo de lesiones.
- Al realizar tareas de servicio en una herramienta, utilice exclusivamente piezas de repuesto idénticas. Siga las instrucciones en la sección de Mantenimiento de este manual. El uso de piezas no autorizadas o la inobservancia de las instrucciones de Mantenimiento pueden crear el riesgo de descarga eléctrica o lesiones

2.Contenido del paquete



D2 PRO Nivel láser x 1

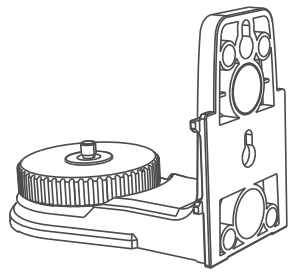

Súper soporte magnético x 1

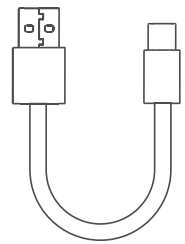

USB capaz x 1



Bolsa con cordón x 1

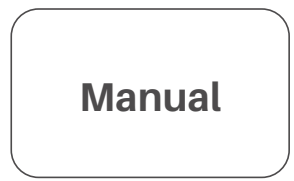

Manual x 1

3.Descripción del producto

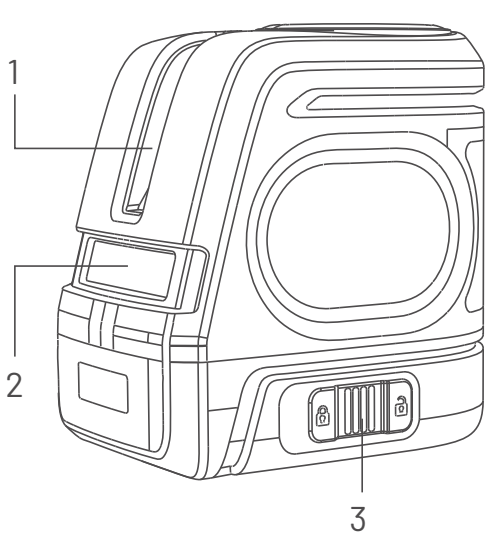

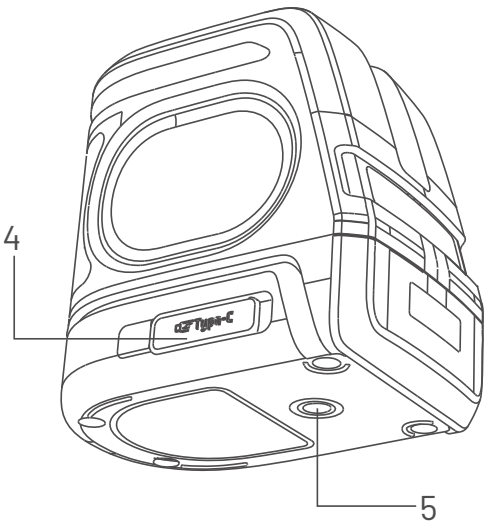

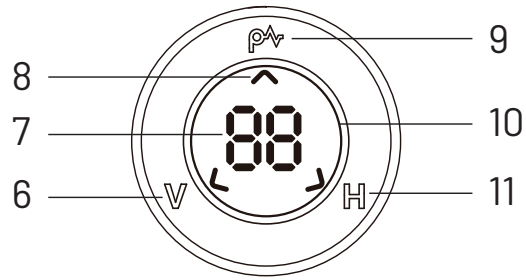

①- Salida láser vertical
②- Salida láser horizontal
③- Bloqueo de péndulo
④- Puerto de carga
⑤- Ajuste de rosca de trípode (1/4″-20)
⑥- Interruptor láser vertical
⑦- Energía restante
⑧- Indicador de pulsol
⑨- Interruptor de pulso
⑩- luz de ciclo
⑪- Interruptor láser horizontal

ADVERTENCIA:

Nunca modifique la herramienta ni ninguna parte de ella. Podrían producirse daños en el láser o lesiones personales.

4.Operación y Función

Breve descripción/guía de la función de la pieza (Ver figura A)

- **Bloqueo de péndulo (3)**

  El bloqueo del péndulo tiene dos posiciones - Bloqueado/Desbloqueado (ver figura B), es un interruptor entre el modo manual y el modo de trabajo autonivelante:

  1. 1. La posición de bloqueo es el modo manual cuando el láser está encendido, el rayo láser es fijo, gire la unidad para obtener cualquier ángulo de rayo que esperaba (ver figura C).

  2. Los láseres están diseñados para autonivelarse (ver figura D). Si el láser se ha inclinado tanto que no puede autonivelarse (> 3°), el rayo láser parpadeará cada 0,5s. EL LÁSER NO ESTÁ NIVELADO (O A PLOMO) Y NO DEBE UTILIZARSE PARA DETERMINAR O MARCAR EL NIVEL O LA PLOMADA. Intente reposicionar el láser en una superficie más nivelada.

- **Tecla V(6)**

• Interruptor de encendido/apagado para control Línea vertical

- **Tecla H(11)**

• Interruptor de encendido/apagado para control Linea horizontal

- **Tecla P (9)-La tecla tiene 2 funciones**

  1. Cuando el láser está apagado y el Bloqueo Pendular(3) está bloqueado, la tecla es un interruptor de encendido/apagado para encender/apagar el láser pulsándola durante 2 segundos,

  2. Cuando el láser está encendido, la tecla P es el interruptor de encendido/apagado para el modo de pulso mediante una pulsación corta, cuando el modo de pulso está activo, aparece la flecha indicadora de pulso(8),

  En el modo de pulso, la unidad se puede emparejar con el detector para trabajar en un entorno más luminoso (véase la figura E).

Consejos de carga (Ver Figura F)

- La unidad está equipada con una batería de litio de 3,7 V. Cuando la carga de la batería es inferior al 5%, la luz del ciclo parpadea cada 1 segundo y el número (7) muestra "L0", lo que indica que la máquina necesita cargarse.
- Una vez que la energía se agota, la pantalla y la herramienta se apagará al mismo tiempo.
  Especificaciones de carga: USB C con salida de 5V, <3A se permite cargar,
- Durante la carga, la luz de ciclo(10) respira cada 4s,
- Cuando el número de energía restante (7) muestra "100", significa que la batería está completa-
- mente cargada.

5.Especificaciones

Fuente de luz	Diodos láser
Longitud de onda láser	510-530nm
Potencia láser	<1 mW (cada rayo), CLASE 2
Rango de trabajo	100’(30m) @100lux 200’(60m) con detector
Precisión (Nivel):	± 3/32”por 30’(±2mm por 10m)
Rango de nivelación/compensación	±3 °
Fuente de alimentación	3.7V 2600mAh Li-ion
Tiempo de trabajo por carga completa	7hr
Temperatura de funcionamiento	20°F to 115°F (-10°C to 45°C)
Temperatura de almacenamiento	-5°F to 140°F (-20°C to 60°C)
Humedad	Humedad relativa máxima 80 % para temperaturas de hasta 88 °F (31°C) que disminuye linealmente hasta 50 % de humedad relativa a 104°F (40°C)
Ambiental	Resistente al agua y al polvo según IP54

6.Resolución de problemas

El láser no se enciende

- Asegúrese de que la unidad tenga energía
- Si la unidad láser se calienta por encima de 120 ˚F (50 ˚C),la unidad no se encenderá. Si el láser se ha almacenado en temperaturas extremadamente calurosas, déjelo enfriar. El nivel láser no se dañará al presionar el botón de encendido/apagado antes de enfriarse a su temperatura correcta de funcionamiento.

Los rayos láser parpadean

Los láseres están diseñados para autonivelarse a un promedio de 3° en todas las direcciones. Si el láser se inclina tanto que el mecanismo interno no puede nivelarse, el rayo láser parpadeará indicando que se ha excedido el rango de inclinación. EL RAYO PARPADEANTE CREADO POR EL LÁSER NO ESTÁ A NIVEL O NO PUEDE ESTABLECER LA PLOMADA Y NO DEBE USARSE PARA DETERMINAR O MARCAR EL NIVEL O PLOMADA. Intente cambiar la posición del láser en una superficie más nivelada.

El rayo láser no deja de moverse

El láser es un instrumento de precisión. En consecuencia, si no se coloca en una superficie estable (y estática), el láser continuará intentando encontrar un nivel. Si el rayo no deja de moverse, intente colocar el láser en una superficie más estable. Asimismo, intente asegurarse de que la superficie esté relativamente plana, para que el láser esté estable.

Warranty Info

Your Warranty Includes

24-Month Coverage

Within 24 months of purchase, we will provide timely and effective online after-sales service. We will repair or replace any defective product (due to manufacturing fault).

How to Return Your Fanttik Product

Contact support@fanttik.com with your order number.

If your purchase was fulfilled by Amazon, please use Amazon’s 30-day return service.

929-693-6066 MON-FRI 9AM-5PM(ET)
www.fanttik.com
support@fanttik.com
METASEE LLC
12 GREENWAY PLZ STE 1161A HOUSTON, TX 77046-1203

Made in China

