EGO™

POWER+ SNOW BLOWER™

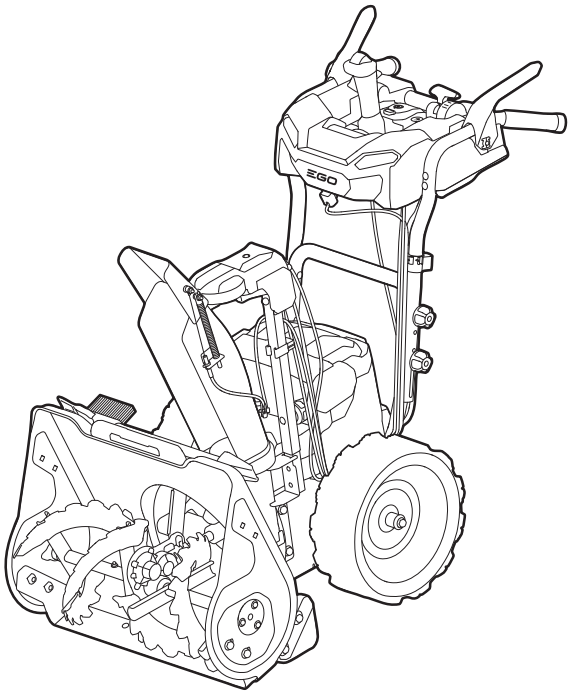

c UL us
LISTED

OPERATOR'S MANUAL

56-VOLT LITHIUM-ION CORDLESS SNOW BLOWER

Français p. 45

Español p. 95

MODEL NUMBER SNT2420/SNT2420-FC

⚠ WARNING: To reduce the risk of injury, the user must read and understand the Operator's Manual before using this product. Save these instructions for future reference.

READ ALL INSTRUCTIONS!



READ & UNDERSTAND OPERATOR'S MANUAL

TABLE OF CONTENTS

Safety Symbols 3

Safety Operation Practices for Walk-behind Snow Blower 4-8

Symbols 9-10

Introduction 11

Specifications 12

Accessories 12

Description 13-16

Assembly 17-20

Operation 21-33

Maintenance 35-39

Troubleshooting 40-42

EGO Limited Warranty 43-44

SAFETY SYMBOLS

The purpose of safety symbols is to attract your attention to possible dangers. The safety symbols and the explanations with them deserve your careful attention and understanding. The symbol warnings do not, by themselves, eliminate any danger. The instructions and warnings they give are no substitutes for proper accident prevention measures.

⚠ WARNING Be sure to read and understand all safety instructions in this Operator's Manual, including all safety alert symbols such as "**DANGER**", "**WARNING**", and "**CAUTION**" before using this machine. Failure to follow all instructions listed below may result in electric shock, fire, and/or serious personal injury.

The definitions below describe the level of severity for each signal word. Please read the manual and pay attention to these symbols.	
	This is the safety alert symbol. It is used to alert you to potential personal injury hazards. Obey all safety messages that follow this symbol to avoid possible injury or death.
⚠ DANGER	DANGER indicates a hazardous situation which, if not avoided, will result in death or serious injury.
⚠ WARNING	WARNING indicates a hazardous situation which, if not avoided, could result in death or serious injury.
⚠ CAUTION	CAUTION, used with the safety alert symbol, indicates a hazardous situation which, if not avoided, will result in minor or moderate injury.

DAMAGE PREVENTION AND INFORMATION MESSAGES

These inform the user of important information and/or instructions that could lead to equipment or other property damage if they are not followed. Each message is preceded by the word "NOTICE", as in the example below:

NOTICE Equipment and/or property damage may result if these instructions are not followed.

SAFE OPERATION PRACTICES FOR WALK-BEHIND SNOW BLOWER

⚠ WARNING This snow blower is capable of amputating hands and feet and throwing objects. Failure to observe the following safety instructions could result in serious injury.

READ ALL INSTRUCTIONS

⚠ WARNING When using electric gardening appliances, basic safety precautions should always be followed to reduce the risk of fire, electric shock, or injury to persons, including the following:

FOR ALL SNOW BLOWERS

- Do not use on graveled surface unless the snow blower is adjusted for such a surface in accordance with the operator's manual.
- Keep children and bystanders away while operating the machine. All people and pets should be kept a safe distance from the work area.
- Dress properly. Do not wear loose clothing or jewelry. Keep your hair and clothing away from moving parts. Loose clothes, jewelry, or long hair can be caught in moving parts.
- Wear rubber boots when operating the snow blower.
- Operation of the snow blower in the handheld position is unsafe, except in accordance with the special instructions for such use provided in the operator's manual.
- Keep hands away from moving parts.
- Keep guards in place and in working order.
- Do not force the snow blower. It will perform better and safer at the rate for which it was designed.
- Do not overreach. Keep proper footing and balance at all times. This enables better control of the machine in unexpected situations.
- If the snow blower strikes a foreign object, follow these steps:
    1) Stop the snow blower. Release the switch.
    2) Remove the battery pack(s).
    3) Carefully remove any foreign objects or obstructions from the auger.
    4) Inspect for damage.

5) Repair any damage before restarting and operating the snow blower.

- Store idle snow blowers indoors. When not in use, snow blowers should be stored indoors in a dry location out of the reach of children.
- Maintain snow blowers with care. Follow instructions for lubricating and changing accessories.

TRAINING

- Read, understand, and follow all instructions on the snow blower in this manual before operating this unit. Be thoroughly familiar with the controls and proper use of the snow blower. Know how to stop the snow blower and disengage the controls quickly.
- Never allow children to operate the snow blower. Never allow adults to operate the snow blower without proper instruction.
- Keep the area of operation clear of all people, particularly small children.
- Exercise caution to avoid slipping or falling, especially when operating the snow blower in reverse.

PREPARATION

- Thoroughly inspect the area where the snow blower is to be used and remove all doormats, sleds, boards, wires, and other foreign objects.
- Do not operate the snow blower without wearing adequate winter garments. Avoid loose-fitting clothing that can get caught in moving parts. Wear footwear that will improve footing on slippery surfaces.
- Never attempt to make any adjustments while the motor is running (except when specifically recommended by the manufacturer).
- Always wear safety glasses or eye shields during operation or while performing an adjustment or repair to protect eyes from foreign objects that may be thrown from the snow blower.

OPERATION

- Prevent unintentional starting. Ensure the switch is in the OFF position before connecting to the battery pack, picking up, or carrying the machine. Carrying machines with your finger on the switch or energizing machines that have the switch ON invites accidents.
- Do not put hands or feet near or under rotating parts. Keep clear of the discharge chute at all times.

- Exercise extreme caution when operating on or crossing gravel drives, walks, or roads. Stay alert for hidden hazards and traffic.
- After striking a foreign object, stop the motor, remove the battery pack(s), thoroughly inspect the snow blower for any damage, and repair the damage before restarting and operating the snow blower.
- If the snow blower should start to vibrate abnormally, stop the motor and check immediately for the cause. Vibration is generally a warning of trouble.
- Stop the motor whenever you leave the operating position, such as before unclogging the auger assembly housing or discharge chute, and when making any repairs, adjustments, or inspections.
- When cleaning, repairing, or inspecting the snow blower, stop the motor and make certain the auger assembly and all moving parts have stopped. Remove the battery pack(s) to prevent someone from accidentally starting the motor.
- **Exercise extreme caution when operating on slopes. The following precautions must be taken:**
    1. Do not operate the snow blower on grades steeper than 10%.
    2. Operate snow blower across grade (not up and down grade), starting at the bottom of the slope and turning uphill.
    3. Exercise extreme caution when maneuvering on slopes, turning slowly and gradually, and avoiding sudden changes in speed.
    4. **Do not operate the snow blower in any condition where traction, steering, or stability is at risk.** Carefully inspect sloped surfaces for ice, as traction may be compromised, resulting in loss of control and possible injury.
    5. When operating on slopes, whenever possible, conduct a short test at the bottom of the slope to minimize the risk of loss of control.
    6. Discontinue use immediately if sliding is encountered on sloped surfaces.
- Never operate the snow blower without proper guards and other protective safety devices in place and functional.
- Never direct the discharge toward people or areas where property damage can occur. Keep children and others 100 feet (30 m) away.
- Do not overload the snow blower capacity by attempting to clear too much snow at once or work at a rate that is too fast.
- Disengage power to the auger assembly when the snow blower is being transported or not in use.

- Only use attachments and accessories approved by the manufacturer of the snow blower.
- Never operate the snow blower without good visibility or light. Always be sure of your footing and keep a firm hold on the handles. Walk; never run.
- Do not expose a battery pack or snow blower to fire or excessive temperature. Exposure to fire or temperature above 265 °F (130 °C) may cause explosion.
- Disconnect the battery pack(s) from the snow blower before making any adjustments, changing accessories, or storing the snow blower. Such preventive safety measures reduce the risk of starting the snow blower accidentally.
- Recharge the battery pack(s) only with the charger specified by the manufacturer. A charger that is suitable for one type of battery pack may create a risk of fire when used with another battery pack.
- Use the snow blower only with specifically designated battery packs. Use of any other battery packs may create a risk of injury and fire.
- When battery pack is not in use, keep it away from other metal objects, like paper clips, coins, keys, nails, screws, or other small metal objects, that can make a connection from one terminal to another. Shorting the battery terminals together may cause burns or a fire.
- Under abusive conditions, liquid may be ejected from the battery; avoid contact. If contact accidentally occurs, flush with water. If liquid contacts eyes, additionally seek medical help. Liquid ejected from the battery may cause irritation or burns.
- Do not use a battery pack or snow blower that is damaged or modified. Damaged or modified batteries may exhibit unpredictable behavior resulting in fire, explosion, or risk of injury.
- Follow all charging instructions and do not charge the battery pack or snow blower outside of the temperature range specified in the instructions. Charging improperly or at temperatures outside of the specified range may damage the battery and increase the risk of fire.
- Have servicing performed by a qualified repair person using only identical replacement parts. This will ensure that the safety of the product is maintained.
- Do not modify or attempt to repair the snow blower or the battery pack except as indicated in the instructions for use and care.
- Use only with the battery packs and chargers listed below:

BATTERY PACK	CHARGER
BA1400, BA1400-FC, BA2800, BA2800-FC, BA4200, BA4200-FC, BA1400T, BA1400T-FC, BA2242T, BA2242T-FC, BA2800T, BA2800T-FC, BA3360T, BA3360T-FC, BA4200T, BA4200T-FC, BA4480T, BA4480T-FC, BA5600T, BA5600T-FC, BA6720T, BA6720T-FC, BA1680X, BA1680X-FC, BA3360X,BA3360X-FC, BA4480X,BA4480X-FC	CH2100, CH2100-FC, CH3200, CH3200-FC, CH5500, CH5500-FC, CH2800D, CH2800D-FC, CH7000, CH7000-FC, CH7000T, CH7000T-FC

NOTE: For best performance and maximum runtime, it is recommended to use two 5.0Ah or greater Ah battery packs.

CLEARING A CLOGGED DISCHARGE CHUTE

Hand contact with the rotating auger assembly inside the discharge chute is the most common cause of injury associated with snow blowers. Never use your hand to clean out the discharge chute.

To clear the chute:

- **SHUT THE MOTOR OFF!**
- Remove the battery pack(s) from the snow blower.
- Wait 10 seconds to be sure the auger assembly has stopped rotating.
- Always use a clean-out tool, not your hands. Use the chute cleaning tool, which can be found attached to the machine as an accessory. DO NOT use your hands!

MAINTENANCE AND STORAGE

- Check all bolts and fasteners at frequent intervals for proper tightness to be sure the equipment is in safe working condition.
- Always refer to the operator's manual if the snow blower is to be stored for an extended period of time.
- Maintain or replace safety and instruction labels, as necessary.
- Run the snow blower a few minutes after finishing blowing snow to prevent freeze-up of the auger assembly.

SAVE THESE INSTRUCTIONS. Refer to them frequently and use them to instruct others who may use this snow blower. If you lend this snow blower to someone else, also lend these instructions to them to prevent misuse of the product and possible injury.

SYMBOLS

This page depicts and describes safety symbols that may appear on this product. Read, understand, and follow all instructions on the machine before attempting to assemble and operate.

	Safety Alert	Precautions that involve your safety
	Read & Understand Operator's Manual	To reduce the risk of injury, user must read and understand operator's manual before using this product.
	Eye Protection	Always wear safety goggles or safety glasses with side shields and a full-face shield when operating this product.
	DANGER – Keep Hands Away from the Impeller	Do not use hands to unclog the chute.
	Keep Feet out of Impeller	Keep feet away from rotating impeller.
	DANGER — Keep Hands and Feet Away	To reduce the risk of injury, keep hands and feet away from rotating parts. Do not operate unless discharge chute is in its proper place. If damaged, replace immediately.
	Light Beam	Do not stare into the light beam.
IP...	Ingress Protection (IP) Rating	Classifies the degree of protection provided by an enclosure, for electrical equipment.
V	Volt	Voltage

⎓	Direct Current	Type or a characteristic of current
mm	Millimeter	Length or size
in.	Inch	Length or size
m	Meter	Length or size
ft.	Feet	Length or size
kg	Kilogram	Weight
lbs	Pounds	Weight
°C	Degrees Celsius	Temperature
°F	Degrees Fahrenheit	Temperature

INTRODUCTION

Congratulations on your selection of the new 56V Lithium-ion powered snow blower. It has been designed, engineered, and manufactured to give you the best possible dependability and performance.

Actual components may vary from their depiction in this manual. This will not affect the end user operation.

Should you experience any problem you cannot easily remedy, please contact EGO customer service 1-855-EGO-5656.

This manual contains important information regarding the safe assembly, operation, and maintenance of your product. Read it carefully before using the product. Keep this manual handy so you can refer to it at any time.

SERIAL NUMBER _____ DATE OF PURCHASE _____
YOU SHOULD RECORD BOTH SERIAL NUMBER AND DATE OF PURCHASE AND KEEP THEM IN A SAFE PLACE FOR FUTURE REFERENCE.

SPECIFICATIONS

Voltage	56 V ⎓
Clearing Width	24 in. (610 mm)
Intake Height	20 in. (508 mm)
Throwing Distance	Up to 50 ft. (15.2 m)
Wheel Size	14 in. (355 mm)
Ingress Protection Rating	IPX4* (Protection from splashing water)
Recommended Operating Temperature	-4 °F – 50 °F (-20 °C – 10 °C)
Recommended Storage Temperature	-4 °F – 158 °F (-20 °C – 70 °C)
Weight (without battery pack)	136 lbs (62 kg)

*** NOTE:** IPX4 rating is based on the machine and battery being used together as a system.

ACCESSORIES

⚠ WARNING Use only accessories listed below. Use of accessories that do not meet the original equipment specifications may lead to improper performance and compromised safety.

PART NAME	MODEL NUMBER
Shear Pin	ASP2400
Shear Pin Set	ASP2420D
Scraper Bar	ASS2420
Skid Shoes (pair)	AKS2420D
Drift Cutter (pair)	ADC2400
Snow Blower Cover	CB004

For more information about the latest accessories, please visit: www.egopowerplus.com.

DESCRIPTION

KNOW YOUR SNOW BLOWER (Fig. 1)

1

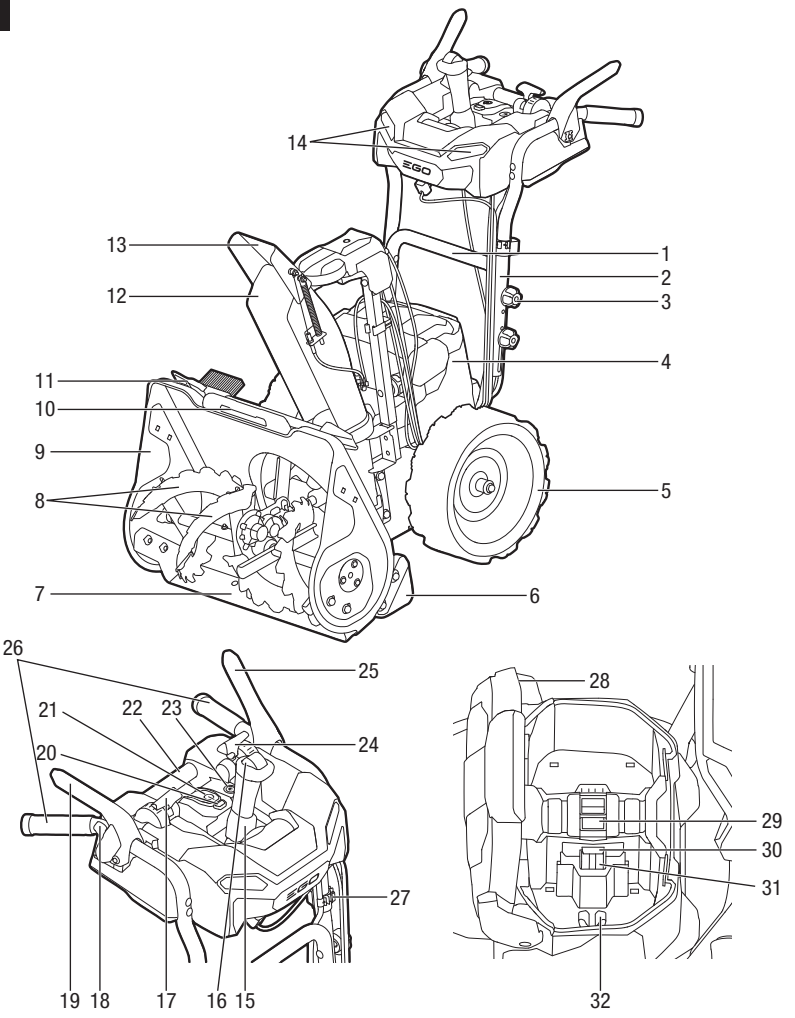

1. Lift Handle
2. Side Rails
3. Knob & Bolt (x5)
4. Battery Compartment
5. Wheel (x2)
6. Skid Shoe (x2)
7. Scraper Bar
8. Augers
9. Deck
10. Deck Headlight
11. Chute Cleaning Tool
12. Snow-Discharge Chute
13. Chute Deflector
14. Handle Headlights
15. Chute Direction/Pitch Control Handle
16. Lock-Off Button
17. Auger Speed-Control Lever
18. Lock-Off Lever
19. Auger-Switch Trigger
20. Power Indicator
21. Safety Button
22. Rear Handle
23. Headlights Button
24. Self-Propel Speed-Control Lever
25. Self-Propel Trigger
26. Main Handles
27. Cable Clamp
28. Battery Compartment Cover
29. Battery-Release Button
30. Latch
31. Electric Contacts
32. Ejection Mechanism

⚠ WARNING The safe use of this product requires an understanding of the information in this instruction manual on the product, as well as knowledge of the project you are attempting. Before use of this product, familiarize yourself with all operating features and safety rules.

Safety Button (Power Up/Down)

The safety button must be pressed down before starting the auger rotation, self-propel function, and headlights.

NOTE: It is not needed to press down the safety button if the power indicator shows solid green, which means the safety button has been pressed down before.

⚠ WARNING The safety button is a safety device. Never attempt to bypass its operations.

Auger-Switch Trigger

Turns the auger motor ON and OFF.

Lock-Off Lever

Helps to prevent accidental and unauthorized activation of the auger-switch trigger. It must be depressed before the auger-switch trigger can be activated.

Auger Speed-Control Lever

Adjusts the auger speed, which determines the throwing distance.

Self-Propel Trigger

Turns the self-propel function ON and OFF.

Self-Propel Speed-Control Lever

Increases or decreases the self-propel speed.

Lock-Off Button

Helps to prevent accidental or unauthorized operation of the chute direction/pitch control handle. It must be depressed before the chute direction/pitch control handle can be operated.

Chute Direction/Pitch Control Handle

- With the lock-off button depressed, move the handle left or right so that the user may direct the discharged snow as desired. The handle allows the chute to rotate from 100° left to 100° right.
- Move the handle forward, or, with the lock-off button depressed, move the handle backward to adjust the angle of the chute deflector. This determines the height of the discharge stream and, in part, the throwing distance.

Deck and Handle Headlights

LED lights that provide bright light for increased visibility.

Headlights Button

Turns the deck and handle headlights ON and OFF.

Power Indicator

Indicates the status of the snow blower and battery pack(s).

Scraper Bar

Picks up the lowest layer of snow off the ground so that it can be thrown.

Skid Shoes

Improve the ability to maneuver the snow blower on the snow and adjust the distance between the scraper bar and the ground.

Battery-Release Button

Press to release the battery pack.

PEAK POWER™

This technology combines the power of up to two EGO 56V ARC Lithium™ batteries for longer runtime and efficient power draw.

ASSEMBLY

⚠ WARNING If any parts are damaged or missing, do not operate this product until the parts are replaced. Use of this product with damaged or missing parts could result in serious personal injury.

⚠ WARNING Do not attempt to modify this product or create accessories not recommended for use with this snow blower. Any such alteration or modification is misuse and could result in a hazardous condition leading to possible serious personal injury.

⚠ WARNING To prevent accidental starting that could cause serious personal injury, always remove the battery pack(s) from the product when assembling parts.

UNPACKING

This product requires assembly.

Use two people to grasp the lift handle and the front part of the product at the same time to carefully lift the tool up and out of the carton. Remove any other accessories from the carton. Make sure that all items listed in the "**PACKING LIST**" are included.



⚠ CAUTION Heavy object. Team lift required. At least two people are required to lift this snow blower out of the package.

⚠ WARNING Do not use this product if any parts on the "**PACKING LIST**" are already assembled to your product when you unpack it. Parts on this list are not assembled to the product by the manufacturer and require customer installation. Use of a product that may have been improperly assembled could result in serious personal injury.

- Inspect the product carefully to make sure no breakage or damage occurred during shipping.
- Do not discard the packing material until you have carefully inspected and satisfactorily operated the product.
- If any parts are damaged or missing, please return the product to the place of purchase.

PACKING LIST

PART NAME	QUANTITY
Snow Blower	1
Handle Assembly	1
Snow-Discharge Chute Assembly	1
Knob & Bolt Set	5
Chute Cleaning Tool	1
Shear Pin	4
Operator's Manual	1

INSTALLING THE HANDLE ASSEMBLY

NOTICE The handle assembly requires assembly before operating the snow blower.

1. Lift the handle assembly, position the side rails along the outside of the lift handle, and align the long, open slots at the bottom of the the side rails with the lower hole on each side of the lift handle (Fig. 2a).
2. Assemble two sets of bolts and knobs (one for each side) through the slots of the side rails and lower holes of the lift handle. Pre-tighten the bolt and knob sets, but ensure the handle assemebly can still be adjusted up and down.
3. Move the handle assembly up and down to align the holes in the side rails with the upper hole on each side of the lift handle. Choose which holes on the side rails to align to set the desired handle height (Fig. 2b):
   - Upper holes for lowest height;
   - Middle holes for middle height;
   - Lower holes for maximum height.
4. Assemble another two sets of bolts and knobs through the desired holes of the side rails and the upper holes of the lift handle, and tighten them securely.
5. Fully tighten the two lower bolts and knobs assembled in step 2.

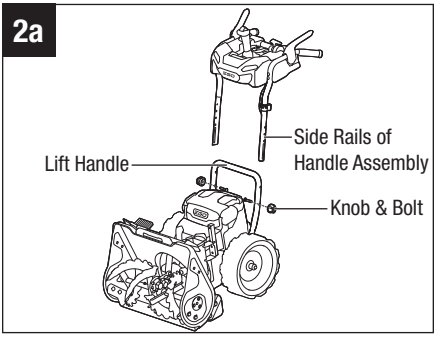

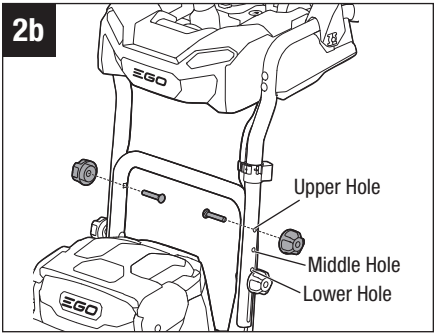

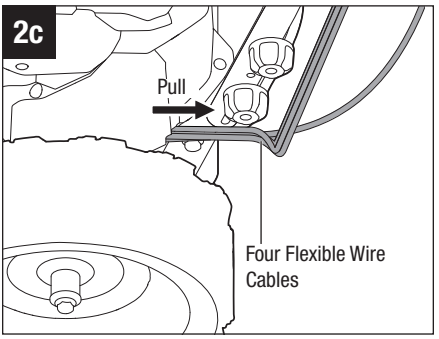

NOTE: To simplify the assembly, the four flexible wire cables in the slot near the back side of the left wheel can be pulled slightly towards the back as shown in Fig. 2c.

INSTALLING THE SNOW-DISCHARGE CHUTE ASSEMBLY

⚠ WARNING Never operate the snow blower without the complete snow-discharge chute in place.

1. Lift the snow-discharge chute assembly and align the outer support pole with the inner support pole (Fig. 3a).
2. Slide the outer support pole down until the snow-discharge chute is fully seated on the base.
3. Secure the snow-discharge chute assembly with one knob and bolt set installed through the aligned holes of the outer support pole and the inner support pole (Fig. 3b).

NOTE: To simply the assembly, the four flexible wire cables in the slot near the front side of the left wheel can be pulled slightly towards the front as shown in Fig. 3c.

3a

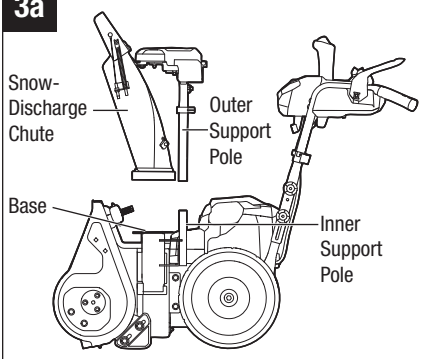

3b

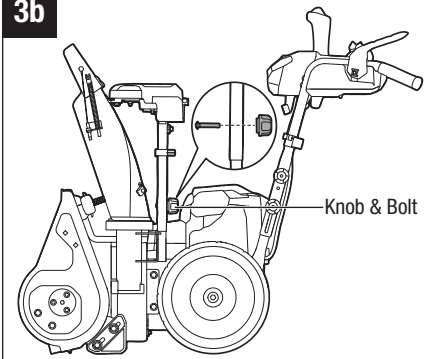

3c

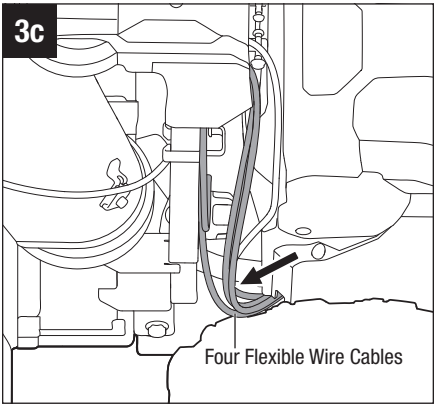

OPERATION

⚠ WARNING Do not allow familiarity with this product to make you careless. Remember that a careless fraction of a second is sufficient to inflict serious injury.

⚠ WARNING Always wear eye protection with side shields marked to comply with ANSI Z87.1. Failure to do so could result in objects being thrown into your eyes and other possible serious injuries.

⚠ WARNING Do not use any attachments or accessories not recommended by the manufacturer of this product. The use of attachments or accessories not recommended can result in serious personal injury.

⚠ WARNING To prevent accidental starting that could cause serious personal injury, always remove the battery pack(s) from the machine when making adjustments.

APPLICATION

You may use this product for the purposes listed below:

- Removing snow from areas such as driveways and sidewalks.

ADJUSTING THE CHUTE DIRECTION AND DEFLECTOR

NOTICE **Never attempt to secure the chute wire cable (under the chute direction/pitch control handle) using cable/zip ties or any other fasteners. Always make sure this chute wire cable hangs freely and avoid bending or twisting this chute wire cable. Failure to follow this instruction will result in the loss of control over the chute direction (Fig. 4a).**

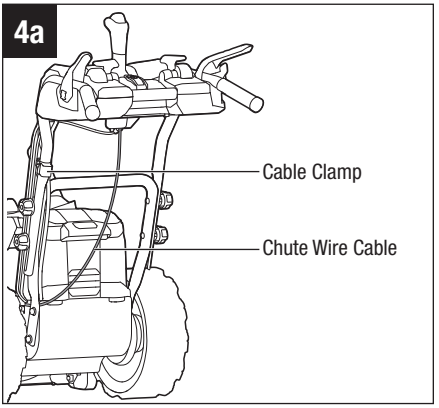

NOTE: To simplify the operation, the four flexible wire cables in the slot near the back side of the left wheel can be pulled slightly towards the back as shown in Fig. 2c.

The chute can be adjusted to change both the direction and the throwing distance of the discharged snow to assist you in moving snow away from one area and depositing it in another.

The **direction** of snow discharge can be adjusted up to 100° left and 100° right (Fig. 4b).

1. Depress and hold the lock-off button (a).
2. Move the chute direction/pitch control handle to the left or right to rotate the chute to the left or right respectively (b).

The **throwing distance** of the snow discharge is determined in part by moving the chute deflector up or down (Fig. 4c).

1. To increase the distance that the snow is thrown, depress and hold the lock-off button, and pull the chute direction/pitch control handle backward. This will lift the deflector up.
2. To decrease the distance that the snow is thrown, push the chute direction/pitch control handle forward. This will lower the deflector down.

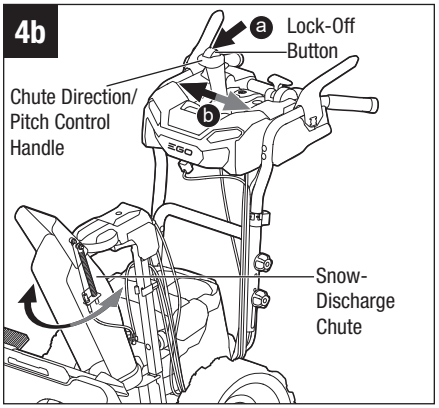

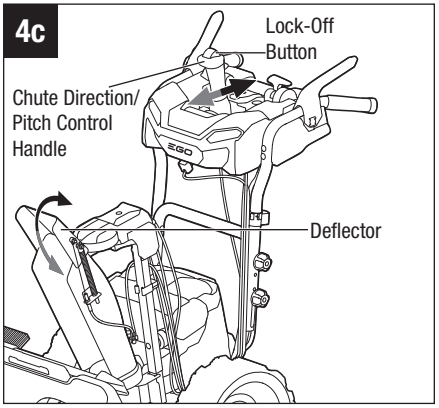

ATTACHING/DETACHING BATTERY PACK

Charge the battery pack(s) before first use!

NOTE: The snow blower can be powered by one or two battery packs. Using two battery packs gives you a longer runtime and efficient power draw managed by PEAK POWER™ technology. For best performance, we recommend use of two 5.0Ah or greater battery packs.

When not in use, 56V battery packs should be stored in an enclosed area where the temperature will not drop below -4 °F (-20 °C). Optimal charging temperature is between 41 °F (5 °C) and 104 °F (40 °C).

⚠ WARNING If any parts are broken or missing, do not attempt to attach the battery packs to the snow blower or operate the snow blower until the broken or missing parts are replaced. Failure to do so could result in serious injury.

1. The battery compartment cover is hinged. Raise the cover by lifting the front of the cover.
2. The snow blower features dual battery compartments, which allow the use of two battery packs at the same time.
3. Align the grooves in the battery pack with the raised ribs in one of the battery compartments, and then insert the battery pack into the compartment (Fig. 5a).
4. Push the battery pack until you hear a “click”. The battery-release button will spring up when the battery pack is securely attached.

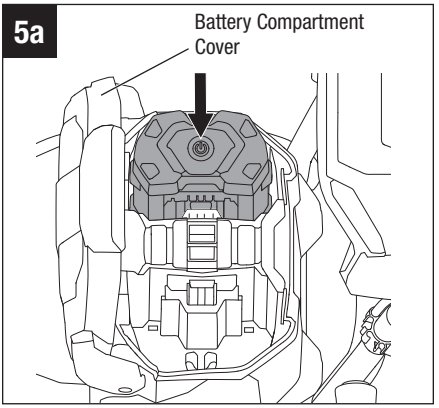

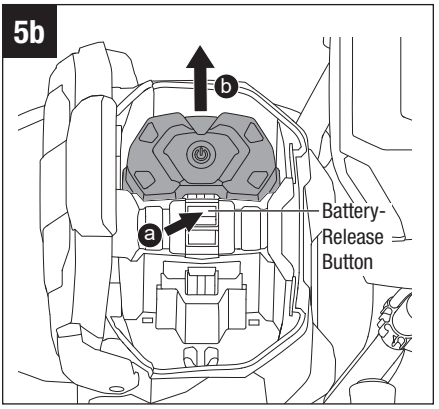

NOTICE Make sure that the release button in the battery compartment(s) snaps into place and that all battery packs are secured to the unit before starting operation.

5. Attach the other battery pack into the other battery compartment in the same way.
6. **To detach the battery pack,** depress the battery-release button (a) to release the battery pack, and then lift it out of the compartment (b) (Fig. 5b).
7. Close the battery compartment cover.

STARTING/STOPPING THE SNOW BLOWER

⚠ WARNING Do not attempt to override the operation of the safety button.

⚠ WARNING The operation of a snow blower can result in foreign objects being thrown into your or others' eyes, which can damage eyes severely. Always wear safety glasses while operating the snow blower or while performing any adjustments or repairs on the snow blower.

⚠ WARNING Ensure that other people and pets remain at least 100 feet (30 m) away from the snow blower when it is in use.

⚠ WARNING The auger will continue to rotate for a few seconds after the snow blower is turned off. Allow the auger to stop rotating before starting it again.

To Power Up the Snow Blower (Fig. 6)

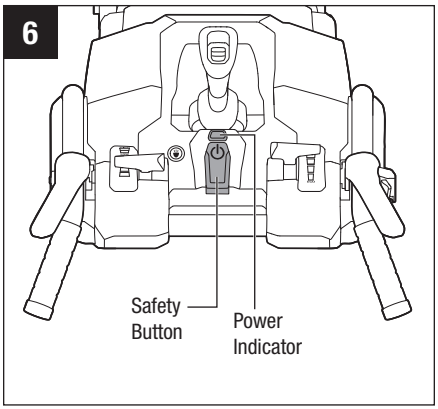

1. Ensure that the handle assembly is securely adjusted to an appropriate height and the snow-discharge chute assembly is mounted properly.
2. Attach the battery pack(s) to the snow blower and close the battery cover. Refer to the section "**ATTACHING/DETACHING BATTERY PACK**".
3. Press the safety button and the power indicator will light up solid green, which means the snow blower is ready for electronic functions such as **auger rotation, self-propel, and LED headlights**. See detailed instructions below.

NOTE: The snow blower is started by FIRST depressing the safety button, followed by activation of one of the electronic functions. The reverse order will fail to activate any of these functions.

NOTE: The snow blower may not properly start if its battery temperature is -4 °F (-20 °C) or below. If the unit doesn't start, remove the battery from the snow blower and allow it to warm up indoors for 10 minutes or longer. Reinstall the battery and try again.

To Power Down the Snow Blower

The snow blower cannot be powered down when the auger or the self-propel function is turned on. If the auger and the self-propel functions are turned off, there are two ways to power down the snow blower:

a Manually depress the safety button until the power indicator turns off, which means the snow blower has been powered down.

b Alternatively, the snow blower will power down automatically in the following situations:

- When there are no active electronic function, the snow blower will power down automatically after 5 minutes of inactivity.
- When the LED headlights are turned on with no other active electronic function, the headlights will turn off automatically after 5 minutes of inactivity, and the snow blower will power down automatically after another 5 minutes of inactivity.

VARIABLE AUGER SPEED SYSTEM

1. Press the safety button and the power indicator will light up solid green.
2. **To turn on the auger,** squeeze the lock-off lever (a) and then press the auger-switch trigger down against the handle (b). Then release the lock-off lever (Fig. 7a).
3. **To turn off the auger,** release the auger-switch trigger.

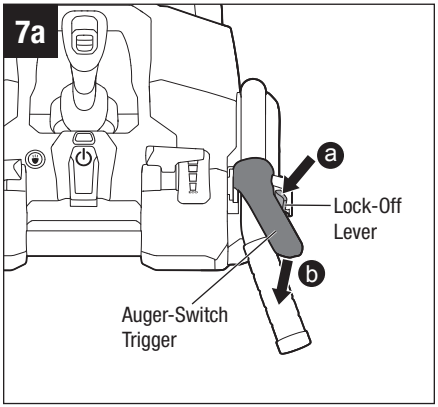

The speed of the auger determines the throwing distance. The speed of the auger is variable and can be adjusted using the auger speed-control lever (Fig. 7b).

1. **To increase the speed,** move the auger speed-control lever forward (away from the user). The throwing distance will increase.
2. **To decrease the speed,** move the auger speed-control lever backward (toward the user). The throwing distance will decrease.

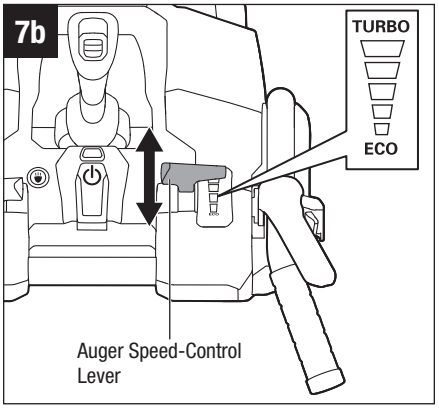

NOTE: The position of the auger speed-control lever determines the auger speed, and the auger speed can be adjusted at any time.

VARIABLE-SPEED SELF-PROPEL SYSTEM

This snow blower features a variable-speed self-propel function. The self-propel function can be turned on with or without auger rotation.

1. Press the safety button and the power indicator will light up solid green.
2. **To turn the self-propel function on,** press the self-propel trigger down against the handle (Fig. 8a).

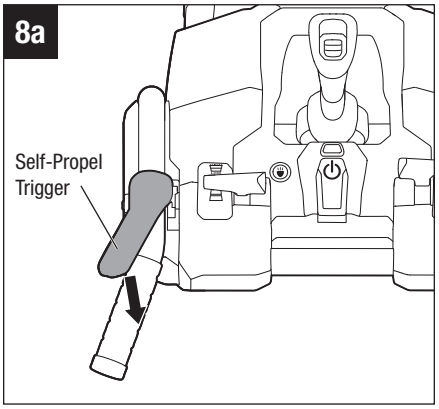

3. **To turn the self-propel function off,** release the self-propel trigger.

The speed and direction of the self-propel system can be adjusted using the self-propel speed-control lever (Fig. 8b).

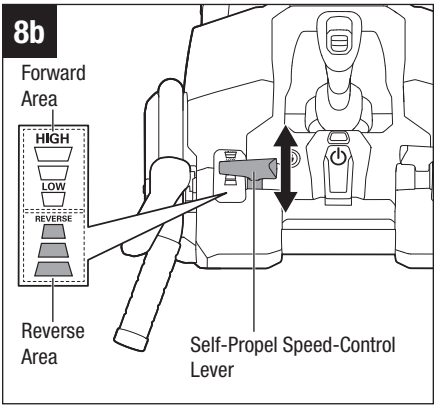

- **To move forward,** position the self-propel speed-control lever in the forward area. Move the self-propel speed-control lever forward (away from the user) within the forward area to increase the speed. Or move the self-propel speed-control lever backward (toward the user) within the forward area to decrease the speed.
- **To move in reverse (back out),** position the self-propel speed lever in the reverse area. Move the self-propel speed-control lever FORWARD (away from the user) within the reverse area to DECREASE the speed. Or move the self-propel speed-control lever BACKWARD (toward the user) within the reverse area to INCREASE the speed.

NOTE: You will feel a "click" that separates the forward and reverse areas of the self-propel speed-control lever.

NOTICE The position of the self-propel speed-control lever determines the moving speed, and the moving speed can be adjusted at any time. For your safety, it is recommended to check and adjust the self-propel speed to the slowest setting before turning on the self-propel function. Remember that you can stop the snow blower at any time by simply releasing the self-propel trigger.

AUGER-SWITCH TRIGGER AND SELF-PROPEL TRIGGER LINKAGE (Fig. 9)

When you activate the self-propel trigger and the auger-switch trigger at the same time, the auger-switch trigger will be temporarily locked. Release the auger-switch trigger (right hand) and the auger-switch trigger will remain engaged.

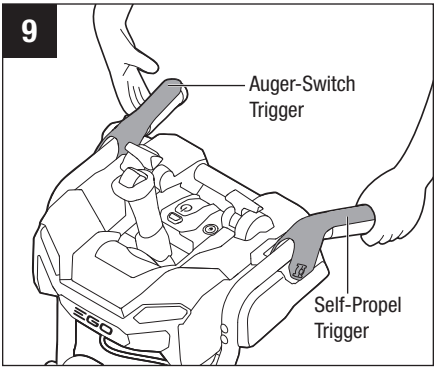

This feature allows you to adjust the auger speed, self-propel speed, and discharge direction of the snow while the auger rotates.

To stop the auger, release the self-propel trigger and both the auger and the self-propel function will stop.

DECK AND HANDLE HEADLIGHTS (Fig. 10)

The one LED deck headlight is located on the front of the deck and the two LED handle headlights are on the front of the handle area.

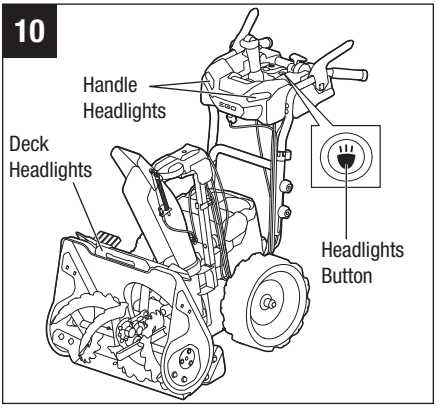

1. Press the safety button and the power indicator will light up solid green.
2. Press the headlights button to turn on both the deck and handle headlights.
3. Press the headlights button twice to turn off the handle headlights.
4. Press the headlights button three times to turn off all headlights.

NOTE: All headlights will turn off automatically if there is no other active electronic function after 5 minutes of inactivity.

POWER INDICATOR ON THE SNOW BLOWER

The snow blower features a power indicator to communicate the charge level of the battery pack(s) and the working status of the snow blower. The power indicator will illuminate only when the snow blower is powered on.

NOTE: For any faults that cannot be solved, contact EGO customer service for repair.

POWER INDICATOR	MEANING	ACTION
Shinning green	The snow blower is working properly.	Normal operation. No action is necessary.
Flashing red	Battery pack(s) charge level is nearly depleted.	Stop the snow blower and charge the battery pack(s).
Shining orange	If both the auger-switch trigger and the self-propel trigger are activated or only the auger-switch trigger is activated, the auger motor is overheated.	Stop the auger rotation and wait for some time to cool the auger motor.
	If only the self-propel trigger is activated, the self-propel motor is overheated.	Stop the self-propel function and wait for some time to cool the self-propel motor.
Flashing orange slowly	The auger motor is overcurrent and the augers stop rotating.	Release the auger-switch trigger. Restart the augers and slow down your pace or clear snow in narrower rows when working.

POWER INDICATOR	MEANING	ACTION
Flashing orange fast	If both the auger-switch trigger and the self-propel trigger are activated or only the auger-switch trigger is activated, the augers are clogged and will not rotate.	Adjust the self-propel speed to the lowest level in the forward direction. Activate both the self-propel trigger and the auger-switch trigger. The snow blower should not move because the augers are clogged; do not force it forward. Carefully move the snow blower from side to side to attempt to clear the snow from the augers.
		Remove the battery pack(s). Check and clear any snow or debris that has collected beneath or is lodged in the augers. Use the chute cleaning tool to clear snow, NOT your hands.
	If only the self-propel trigger is activated, the self-propel motor is overloaded and the snow blower cannot move in self-propel mode.	Remove the battery pack(s). Check and clear any snow or debris between the wheels and the machine body.
Flashing red and green alternately	Electronics error.	Contact EGO customer service for repair.
No indication	If the LED indicator on one or both battery packs flashes orange or shines red, the battery pack(s) is overheated.	Stop the snow blower and allow the battery pack(s) to cool down.
	There is some other kind of fault (switch, light, etc.).	Contact EGO customer service for repair.

AUGER MOTOR OVERLOAD PROTECTION

To prevent auger motor overload conditions, do not try to remove too much snow at one time. Slow down your pace or clear snow in narrower rows when working.

Your snow blower has built-in overload-sensing elements. When the auger motor is overloaded, the auger motor will decrease the auger rotation speed automatically and you will hear the volume (noise) of the motor decrease. In case of overload, slow down your pace or narrow the clearing width, after which the auger motor speed will resume its normal setting automatically. If this remedy does not solve the overload situation, the sensor will shut off the motor automatically and the power indicator will flash orange slowly or fast.

- When the power indicator flashes orange slowly, release the auger-switch trigger. Restart the augers and slow down your pace or clear snow in narrower rows when working.
- When the power indicator flashes orange fast, remove the battery pack(s) from the snow blower. Check to see if there is snow or ice buildup in the auger and deck. If necessary, use the chute cleaning tool to clear them out following instructions for "**CLEARING A CLOGGED CHUTE**". Reinstall the battery pack(s) and restart the snow blower.

CLEARING A CLOGGED CHUTE (Fig. 11)

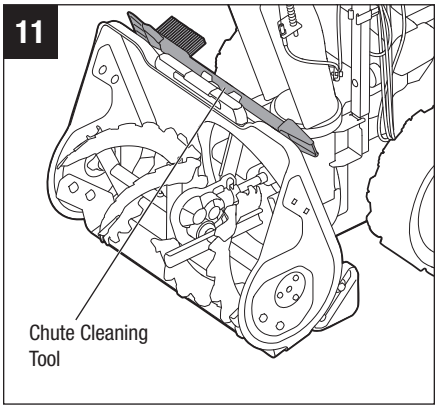

⚠ WARNING Hands coming in contact with the rotating auger inside the chute is the most common cause of injury associated with snow blowers. Never use your hand to clean out the chute.

⚠ WARNING Never reach into the discharge chute or place any body part in front of the snow blower when the unit is operating or when any battery packs are installed. Always ensure all moving parts have stopped and all battery packs have been removed before clearing any obstructions. Failure to follow these instructions can result in serious personal injury.

To clear the chute:

1. Stop the motors and power down the snow blower!
2. Remove the battery pack(s) from the snow blower.
3. Wait 10 seconds to be sure the auger has stopped rotating.
4. Always use the chute cleaning tool which is attached to the machine as an accessory; **DO NOT USE YOUR HAND.**

BATTERY HIGH-TEMPERATURE PROTECTION

If the battery temperature exceeds 158 °F (70 °C) during operation, the temperature-protection circuit will immediately shut off the snow blower to protect the battery packs from overheating damage. The power indicator on the snow blower will be off and the LED indicator on the battery pack will flash orange or shine red depending on the model.

NOTE: The LED indicator on following battery packs will flash orange lights when overheated: BA1400, BA1400-FC, BA2800, BA2800-FC, BA4200, and BA4200-FC; the LEDs on following battery packs will shine red lights when overheated: BA1400T, BA1400T-FC, BA2242T, BA2242T-FC, BA2800T, BA2800T-FC, BA3360T, BA3360T-FC, BA4200T, BA4200T-FC, BA4480T, BA4480T-FC, BA1680X, BA1680X-FC, BA3360X, BA3360X-FC,BA4480X , BA4480X-FC, BA5600T, BA5600T-FC, BA6720T, and BA6720T-FC.

Release all triggers and wait until the overheated battery pack(s) cool down and the light on the battery LED indicator turns green, then restart the snow blower.

To prevent shut off due to battery high-temperature protection, do not attempt to use a single battery to power the snow blower when the depth of the accumulated snow exceeds 8 inches (203 mm) or when the snow is very wet or icy. We recommend the use of two batteries working simultaneously. This will allow you to utilize the peak power of the snow blower.

After high-temperature protection has occurred, slow down your pace and clear snow in narrower rows to reduce the load on the battery.

OPERATING TIPS

⚠ DANGER Never use a snow blower on frozen lakes, rivers, or similar surfaces. Death or serious injury could occur if the ice breaks.

⚠ DANGER Never use the snow blower on a rooftop or other unstable surface, which can result in death or serious personal injury.

⚠ DANGER Do not wear loose clothing, scarves, or jewelry. They can be caught in moving parts and cause death or serious personal injury.

⚠ WARNING Keep all snow discharge pointed away from all electrical devices to reduce the risk of electrocution or electric shock.

⚠ WARNING Never point the snow blower or discharge chute in the direction of people or pets. Thrown snow or other objects can cause serious personal injuries.

⚠ WARNING Make sure that the area to be cleared is free of stones, sticks, wires, gravel, and other objects that could be accidentally thrown by the snow blower in any direction and cause serious personal injury to the operator and others.

- If the unit comes in contact with any type of obstruction or debris during use, stop the snow blower, remove the battery pack(s), remove the obstruction, and inspect the unit carefully for damage. Repair any damage before restarting and operating the snow blower.

⚠ WARNING Never reach into the discharge chute or place any body part in front of the snow blower when the unit is operating or when the battery pack(s) are installed. Always ensure all moving parts have stopped and the battery pack(s) have been removed before clearing any obstructions. Failure to follow these instructions can result in serious personal injury.

- Take notice of the direction of the wind before beginning. When possible, discharge snow in the same direction as the wind to prevent snow from being thrown back into your face.
- Some parts of the snow blower can freeze under extreme weather conditions. Do not attempt to operate the unit with frozen parts.
- When finished, allow the auger motor to run for an additional few minutes to prevent moving parts from freezing, move the snow blower in self-propel mode

to ensure the wheels rotate freely, then operate the chute direction/pitch control handle to rotate the chute from left to right and move the deflector up and down to free it from any ice buildup. Make sure to clean off any snow and ice from the base of the chute.

- In snowy and cold conditions, some controls and moving parts may freeze. Do not use excessive force when trying to operate frozen controls. If you have difficulty operating any control or part, start the snow blower as instructed in the section "**STARTING/STOPPING THE SNOW BLOWER**" and let it run for a few minutes before attempting to operate that control or part again.
- **Exercise extreme caution when operating on slopes. The following precautions must be taken:**
    1. Do not operate the snow blower on grades steeper than 10%.
    2. Operate snow blower across grade (not up and down grade), starting at the bottom of the slope and turning uphill.
    3. Exercise extreme caution when maneuvering on slopes, turning slowly and gradually, and avoiding sudden changes in speed.
    4. **Do not operate the snow blower in any condition where traction, steering, or stability is at risk.** Carefully inspect sloped surfaces for ice, as traction may be compromised, resulting in loss of control and possible injury.
    5. When operating on slopes, whenever possible, conduct a short test at the bottom of the slope to minimize the risk of loss of control.
    6. Discontinue use immediately if sliding is encountered on sloped surfaces.

MAINTENANCE

⚠ WARNING To avoid serious personal injury, always remove the battery pack(s) from the snow blower when cleaning or performing any maintenance.

⚠ WARNING When servicing, use only identical replacement parts. Use of any parts may create a hazard or cause product damage. To ensure safety and reliability, all repairs should be performed by a qualified service technician.

NOTICE Periodically inspect the entire product for damaged, missing, or loose parts such as screws, nuts, bolts, caps, etc. Tighten securely all fasteners and caps and do not operate this product until all missing or damaged parts are replaced.

GENERAL MAINTENANCE

Avoid using solvents when cleaning plastic parts. Most plastics are susceptible to damage from various types of commercial solvents and may be damaged by their use. Use a clean cloth to remove dirt, dust, oil, grease, etc.

⚠ WARNING Do not at any time let brake fluids, gasoline, petroleum-based products, penetrating oils, etc., come in contact with plastic parts. Chemicals can damage, weaken, or destroy plastic which may result in serious personal injury.

LUBRICATING THE MACHINE

All of the bearings in this product are lubricated with an amount of high-grade lubricant sufficient for the life of the unit under normal operating conditions. Therefore, no further bearing lubrication is required.

REPLACING AND ADJUSTING THE SKID SHOES

When encountering uneven or gravel surfaces, the height of the skid shoes needs to be adjusted to improve the ability of the snow blower to maneuver on the snow.

The skid shoes can be pulled down further away from the bottom of the snow blower to increase the ride height. This will raise the scraper bar higher off the ground to help prevent it from catching on uneven terrain or pulling loose gravel into the snow blower.

The skid shoes can be pushed up closer to the bottom of the snow blower to decrease the ride height. This will lower the scraper bar closer to the ground to help ensure that the snow blower picks up more snow and does not leave a layer of snow on the ground after passing over it.

When the skid shoes are broken or the maximum height adjustment does not meet what is required, replace the skid shoes.

Required tool (not included): one 15 mm socket wrench

To replace the skid shoes (Fig. 12a)

1. Remove the battery pack(s).
2. Loosen and remove the two bolts and washers on the outside of the deck.
3. Remove the skid shoe.
4. Replace the skid shoe with a new one. Reassemble the two bolts and washers and securely tighten them.

NOTE: When one side of the skid shoe shows signs of wear, swap the skid shoes on the left and right sides for maximum life (Fig. 12b).

To adjust the height of the skid shoes (Fig. 12c)

When encountering uneven or gravel surfaces, the height of the skid shoes needs to be adjusted to improve the ability of the snow blower to maneuver on the snow.

The height of the skid shoes can be adjusted according to the actual snow conditions without removing the bolts. Just loosen the bolts, adjust the skid-shoe position, and then retighten the bolts.

12a

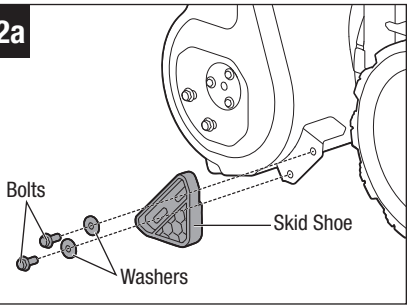

12b

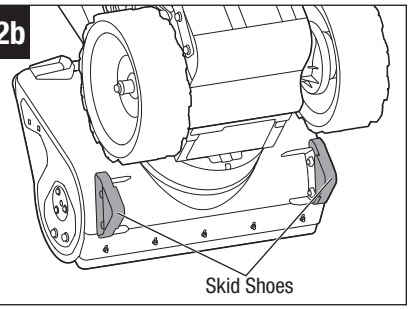

12c

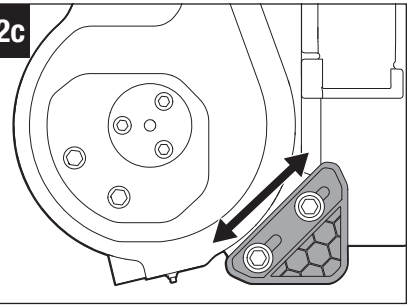

REPLACING THE SCRAPER BAR (Fig. 13)

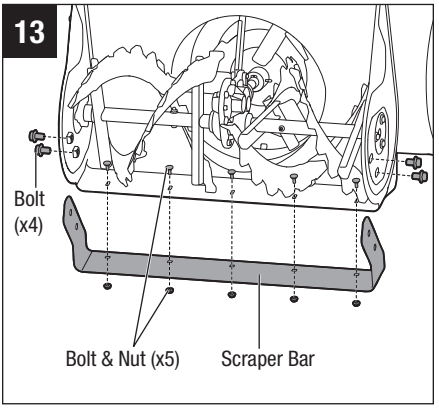

Required tools (not included): one 15 mm socket wrench; one 8 mm open-end wrench or adjustable wrench

1. Remove the battery pack(s).
2. Lay the snow blower on its side or any other convenient position for scraper bar service.
3. Loosen and remove four bolts on both sides of the deck.
4. Loosen and remove the five nuts on the bottom of the deck, as well as the five bolts on the inside.
5. Remove the scraper bar.
6. Replace the worn scraper bar with a new one.
7. Reassemble the five bolts and nuts on the bottom of the deck. Securely tighten them.
8. Reassemble and securely tighten the four bolts on both sides of the deck.

REPLACING THE SHEAR PINS

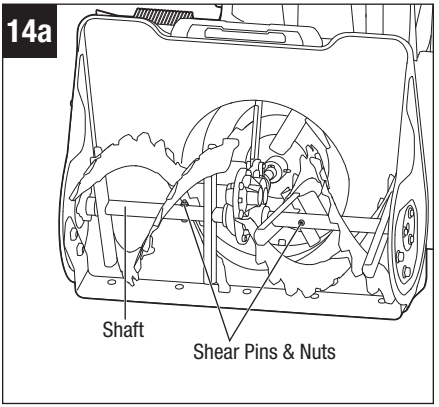

The shear pins are located in the auger shaft. They aid in absorbing the instant-stall torque when the auger strikes obstacles during work and protect the gearbox and motor from damage.

Replace the shear pins if they are broken (Fig. 14a).

Required tools (not included): 10 mm open-end wrench or adjustable wrench; 4 mm hex key

1. Remove the battery pack(s).
2. Remove the broken shear pins and nuts.
3. Reassemble the new shear pin and nut. Securely tighten them.

NOTICE There are two pairs of shear pins and nuts stored on the snow-discharge chute assembly and two additional pairs of shear pins and nuts that are packaged individually (Fig. 14b). Use these to replace any broken shear pins.

EGO DRIFT CUTTER MODEL ADC2400 (SOLD SEPARATELY)

When the snow height is higher than the deck, the drift cutters can scrape the snow down beneath the deck to help remove the snow.

1. Remove the battery pack(s).
2. Insert the two bolts into the deck and mount the drift cutter and wing nuts onto the bolts. Pre-tighten the wing nuts and keep the drift cutter a little loose for adjustment (Fig. 15a).
3. Move the drift cutters to the desired position (Fig. 15b).
4. Fully tighten the wing nuts to secure the drift cutters.

14b

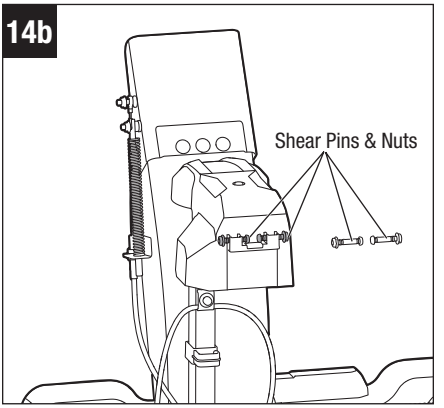

15a

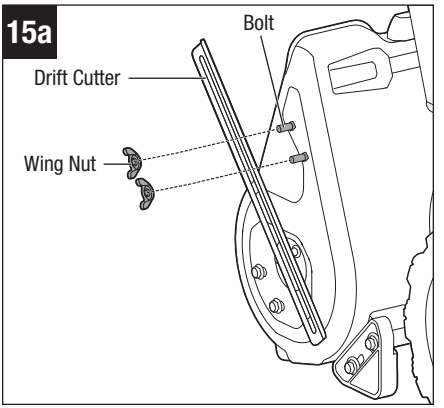

15b

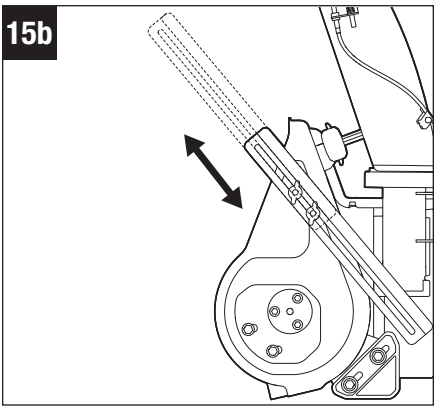

STORING THE SNOW BLOWER

⚠ WARNING Ensure that all melted snow that may drip from the snow blower is properly wiped up to prevent a slip and fall hazard.

Remove the battery pack(s) and store in a secure location out of the reach of children.

NOTE: When not in use, a 56V battery should be stored in an enclosed area where the temperature will not drop below -4 °F (-20 °C). Optimal charging temperatures are 41 °F–104 °F (5 °C–40 °C).

Before storage, wipe any moisture, dirt, or debris from and around the battery compartment.

- Wipe the snow blower with a clean, dry cloth.
- Check all nuts, bolts, knobs, screws, etc., for tightness.
- Inspect moving parts for damage, breakage, and wear. Have any damaged or missing parts repaired or replaced.
- Store the snow blower in a clean, dry, enclosed place out of the reach of children.
- Do not store near corrosive materials such as fertilizer or rock salt.

TROUBLESHOOTING

⚠ WARNING Always remove the battery pack(s) when servicing or transporting the snow blower. Always protect your hands by wearing gloves when performing any maintenance on the snow blower auger or scraper bar.

PROBLEM	CAUSE	SOLUTION
Snow blower fails to start.	■ Battery pack(s) charge is low.	■ Charge the battery pack(s).
	■ The auger-switch trigger is not depressed after the power indicator lights up solid green.	■ Press the auger-switch trigger after the power indicator lights up solid green. If the power indicator is off, the snow blower will not respond to pressing the auger-switch trigger.
	■ The auger is frozen by snow or ice.	■ Remove the battery pack(s) first, then then use the supplied chute cleaning tool to clear the snow or ice that obstructs the auger. Reinstall the battery pack(s) and restart the snow blower.
		■ Warm the snow blower at room temperature for approx. 20 minutes, then restart the snow blower.
	■ The battery pack(s) are overheated. The LED indicator on the battery pack(s) flashes orange or shines red. (see the section "**BATTERY HIGH-TEMPERATURE PROTECTION**" in this manual.)	■ Remove the overheated battery pack(s) from the snow blower and wait until the battery pack(s) cool down to a temperature of 152 °F (67 °C) or lower. Reinstall the battery pack(s) and restart the snow blower.
	■ Unidentified fault.	■ Contact EGO customer service for repair.

PROBLEM	CAUSE	SOLUTION
The auger motor is on, but the auger does not turn.	■ The shear pin(s) is broken.	■ Replace the shear pin following the section "**REPLACING THE SHEAR PINS**" in this manual.
After passing, the snow blower leaves a layer of snow on the ground.	■ The scraper bar is worn. ■ The skid shoes are set so that the scraper bar is too high off the ground.	■ Replace the scraper bar following the section "**REPLACING THE SCRAPER BAR**" in this manual. ■ Adjust the height of the skid shoes by pushing them up closer to the bottom of the snow blower. This will position the scraper bar closer to the ground. Follow the section "**To adjust the height of the skid shoes**" in this manual.
The snow blower throws less snow than expected.	■ The augers are worn. ■ The auger speed may be too low.	■ Contact EGO customer service for repair. ■ Increase the auger speed.
The chute moves freely and is not controlled by the chute direction/ pitch control handle.	■ The chute wire cable under the chute direction/ pitch control handle is either secured with a cable/zip tie, bent, or twisted.	■ Remove any devices (such as cable or zip ties) that secure/ restrict this chute wire cable and make sure that the chute wire cable hangs freely. Ensure that the chute wire cable is not bent or twisted.

PROBLEM	CAUSE	SOLUTION
The augers stop rotating during operation.	■ Battery pack(s) charge is depleted.	■ Charge the battery pack(s).
	■ The battery pack(s) are overheated and battery pack(s) charge is low.	■ Check and make sure snow is not very wet or icy and the accumulated snow is not deep. Wait until the battery pack(s) cool down, fully charge the battery pack(s). Reinstall the battery pack(s) and restart the snow blower.
	■ The auger motor is overcurrent.	■ Release the auger-switch trigger. Restart the augers and slow down your pace or clear snow in narrower rows when working.
	■ If both the auger-switch trigger and the self-propel trigger are activated or only the auger-switch trigger is activated, the augers are clogged.	■ Adjust the self-propel speed to the lowest level in the forward direction. Activate both the self-propel trigger and the auger-switch trigger. The snow blower should not move because the augers are clogged; do not force it forward. Carefully move the snow blower from side to side to attempt to clear the snow from the augers. ■ Remove the battery pack(s). Check and clear any snow or debris that has collected beneath or is lodged in the augers. Use the chute cleaning tool to clear snow, NOT your hands.

EGO LIMITED WARRANTY

WARRANTY POLICY TERMS AND DURATION

Chervon North America, Inc. ("Chervon North America, Naperville, IL 60563") provides the following Limited Warranty for EGO products to the original purchaser of EGO products.

The detailed warranty period for each EGO product can be found online at http://egopowerplus.com/warranty-policy.

Please contact EGO Customer Service Toll-Free at 1-855-EGO-5656 any time you have questions or warranty claims.

LIMITED SERVICE WARRANTY

EGO products are warranted against defects in material or workmanship from the date of original retail purchase for the applicable warranty period. For any properly and timely submitted warranty claim, if Chervon North America determines a product to be defective during the warranty period, the product will receive free repair or replacement as determined by Chervon North America.

HOW TO OBTAIN SERVICE

For warranty service, within the applicable warranty period, please contact EGO customer service toll-free at **1-855-EGO-5656**. When requesting warranty service, you must present the original dated sales receipt. An authorized service center will be selected to evaluate and repair the product if defective according to the stated warranty terms. When bringing your product to the authorized service center, there may be a small deposit that will be required when dropping off your tool. This deposit is refundable when the repair service is deemed to be covered under warranty. The purchaser is responsible for transportation of any outdoor power equipment or attachments at their expense.

ADDITIONAL LIMITATIONS & EXCLUSIONS

This limited warranty applies only to the original purchaser from an authorized EGO retailer and is not transferable. EGO products shall not be considered defective, and this warranty will not apply, where the claimed defect is attributable to any cause other than the above-defined defects. This warranty shall be void if the product has been used for rental purposes. This warranty shall not apply to damage caused by accident, abuse, misuse, alteration, modification, unauthorized repair, liquid contact, fire, earthquake or other external cause; operating the product outside EGO's instructions, specifications or guidelines; or failure to properly service of maintain the product. This warranty also does not apply to cosmetic damage, including but not limited to scratches or dents; defects caused by normal wear and tear or otherwise due to the normal aging of the product.

THIS EXPRESS WARRANTY IS GIVEN IN LIEU OF ALL OTHER WARRANTIES, EXPRESS OR IMPLIED, INCLUDING, BUT NOT LIMITED TO, ANY WARRANTIES OF MERCHANTABILITY OR FITNESS FOR PARTICULAR PURPOSE OR USE, WHICH ARE DISCLAIMED. Any implied warranties, including warranties of merchantability or fitness for a particular purpose, that cannot be disclaimed under state law are limited to the applicable warranty period defined at the beginning of this article. The sole and exclusive remedy in connection with the purchase, installation, use, and/or performance of the EGO products is repair or replacement of the product as determined by Chervon North America. Chervon North America's maximum liability shall not in any case exceed the purchase price paid for the product. CHERVON NORTH AMERICA SHALL NOT BE LIABLE TO THE USER OR TO ANYONE ELSE FOR CONSEQUENTIAL, INCIDENTAL, SPECIAL, EXEMPLARY, INDIRECT, OR PUNITIVE DAMAGES ARISING FROM USE OF THE PRODUCTS, INCLUDING BUT NOT LIMITED TO PERSONAL INJURY, DEATH, PROPERTY DAMAGE, LOST PROFITS, OR OTHER ECONOMIC INJURY. This warranty gives you specific legal rights, and you may also have other rights which vary from state to state. Some states do not allow limitations on how long an implied warranty lasts, the exclusion or limitation of incidental or consequential damages, or the limitations on time to bring certain actions, so such limitations contained herein do not apply to individual consumers in those states.

This warranty is subject to and shall be interpreted according to Michigan law without regard to principles of conflicts of laws. No legal action shall be brought against Chervon North America unless filed within one (1) year after the basis for such legal action becomes known, or with the exercise of reasonable diligence should have become known. Any action not timely filed shall be deemed waived.

For customer service contact us toll-free at: **1-855-EGO-5656** or **EGOPOWERPLUS.COM.**
EGO Customer Service
769 Seward Ave. NW, Suite 102
Grand Rapids, Michigan 49504.

POWER+ SNOW BLOWER™

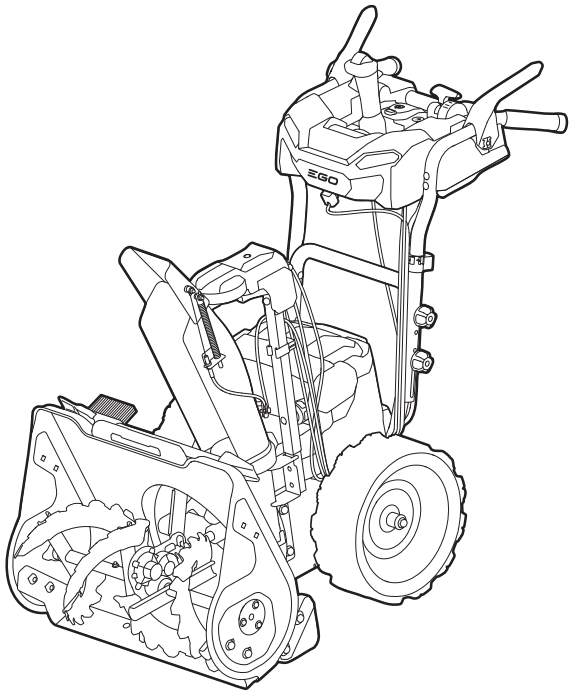

MODE D'EMPLOI

SOUFFLEUSE À NEIGE SANS FIL À PILE AU LITHIUM-ION DE 56 VOLTS

NUMÉRO DE MODÈLE SNT2420/SNT2420-FC

⚠ AVERTISSEMENT : Pour réduire le risque de blessure, l'utilisateur doit lire le mode d'emploi et s'assurer qu'il le comprend avant de commencer à utiliser ce produit. Conservez ces instructions pour vous y référer ultérieurement.

LISEZ TOUTES LES INSTRUCTIONS !



LISEZ LE MODE D'EMPLOI, ET ASSUREZ-VOUS QUE VOUS LE COMPRENEZ.

TABLE DES MATIÈRES

Symboles relatifs à la sécurité 47-48

Pratiques de fonctionnement sécurisé pour les souffleuses à neige poussées 49-54

Symboles 55-56

Introduction 57

Spécifications 58

Accessoires 59

Description 60-63

Assemblage 64-67

Fonctionnement 68-82

Entretien 83-88

Recherche de la cause des problèmes 89-92

Garantie limitée EGO 93-94

SYMBOLES RELATIFS À LA SÉCURITÉ

Les symboles relatifs à la sécurité ont pour but d'attirer votre attention sur les dangers possibles. Les symboles relatifs à la sécurité et les explications qui les accompagnent méritent votre attention et nécessitent votre compréhension. Les symboles d'avertissement n'éliminent pas à eux seuls tout danger. Les instructions et les avertissements qu'ils donnent ne remplacent pas les mesures appropriées de prévention des accidents.

⚠ AVERTISSEMENT Veillez à lire et assurez-vous que vous comprenez toutes les consignes de sécurité contenues dans ce mode d'emploi, y compris tous les symboles d'alertes de sécurité tels que « **DANGER** », « **AVERTISSEMENT** » et « **MISE EN GARDE** », avant d'utiliser cette machine. Le non-respect de toutes les instructions énumérées ci-dessous pourrait entraîner un choc électrique, un incendie et/ou des blessures graves.

Les définitions ci-dessous décrivent le niveau de gravité de chaque mot indicateur. Veuillez lire le mode d'emploi et prêter attention à ces symboles.	
	Ceci est le symbole d'alerte de sécurité. Il est utilisé pour vous avertir des risques potentiels de blessures. Respectez tous les messages de sécurité qui suivent ce symbole afin d'éviter tout risque de blessure pouvant être mortelle.
⚠ DANGER	DANGER indique une situation dangereuse qui, si elle n'est pas évitée, entraînera la mort ou des blessures graves.
⚠ AVERTISSEMENT	AVERTISSEMENT indique une situation dangereuse qui, si elle n'est pas évitée, pourrait entraîner la mort ou des blessures graves.
⚠ MISE EN GARDE	MISE EN GARDE, utilisée avec le symbole d'alerte de sécurité, indique une situation dangereuse qui, si elle n'est pas évitée, causera des blessures mineures ou modérées.

MESSAGES D'INFORMATION ET PRÉVENTION DES DOMMAGES

Ils communiquent à l'utilisateur des informations et/ou des instructions importantes qui, si elles ne sont pas respectées, pourraient endommager l'équipement ou d'autres biens. Chaque message est précédé par le mot « AVIS », comme dans l'exemple ci-dessous :

AVIS Le non-respect de ces instructions pourrait entraîner des dommages matériels et/ou des dommages à l'équipement.

PRATIQUES D'UTILISATION EN TOUTE SÉCURITÉ DES SOUFFLEUSES À NEIGE POUSSÉES

⚠ AVERTISSEMENT Cette souffleuse à neige est capable d'amputer les mains et les pieds, et de projeter des objets. Le non-respect des consignes de sécurité suivantes pourrait causer des blessures graves.

LISEZ TOUTES LES INSTRUCTIONS

⚠ AVERTISSEMENT Lors de l'utilisation d'appareils de jardinage électriques, des précautions de base doivent toujours être prises afin de réduire les risques d'incendie, de choc électrique ou de blessures, notamment les suivantes :

POUR TOUTES LES SOUFFLEUSES À NEIGE

- N'utilisez pas la souffleuse à neige sur une surface gravillonnée à moins qu'elle ne soit réglée pour une telle surface conformément au mode d'emploi.
- Tenez les enfants et les autres personnes présentes à l'écart pendant l'utilisation de la machine. Les personnes et les animaux domestiques doivent être maintenus à une distance de sécurité par rapport à la zone de travail.
- Habillez-vous de façon appropriée. Ne portez pas de vêtements amples, ni de bijoux. Tenez vos cheveux et vos vêtements à l'écart des pièces mobiles. Les vêtements amples, les bijoux ou les cheveux longs peuvent être happés par des pièces en mouvement.
- Portez des bottes en caoutchouc lorsque vous utilisez la souffleuse à neige.
- L'utilisation manuelle de la souffleuse à neige n'est pas sûre, sauf si elle est conforme aux instructions spéciales qui sont fournies dans le mode d'emploi.
- Tenez les mains suffisamment éloignées des pièces en mouvement.
- Maintenez les dispositifs de protection en place et en bon état de fonctionnement.
- Ne forcez pas la souffleuse à neige. Elle sera plus performante et plus sûre au rythme pour lequel elle a été conçue.
- Ne vous penchez ps au-dessus de la machine. Gardez toujours un bon équilibre et un appui stable. Ceci permet de mieux contrôler la machine dans des situations inattendues.

- Si la souffleuse à neige heurte un corps étranger, procédez comme suit :
  1) Arrêtez la souffleuse à neige. Relâchez l'interrupteur.
  2) Retirez le(s) bloc(s)-piles.
  3) Retirez soigneusement tout objet étranger ou toute obstruction de la tarière.
  4) Vérifiez qu'il n'y a pas de dommages.
  5) Réparez tout dommage avant de recommencer à utiliser la souffleuse à neige.
- Rangez les souffleuses à neige inutilisées à l'intérieur. Lorsqu'elles ne sont pas utilisées, les souffleuses à neige doivent être rangées à l'intérieur, dans un endroit sec et hors de portée des enfants.
- Entretenez les souffleuses à neige avec soin. Suivez les instructions pour la lubrification et le remplacement des accessoires.

FORMATION

- Lisez, assurez-vous que vous comprenez et suivez toutes les instructions de ce mode d'emploi avant de commencer à utiliser la souffleuse à neige. Familiarisez-vous avec les commandes et l'utilisation correcte de la souffleuse à neige. Apprenez à arrêter la souffleuse à neige et à désactiver rapidement les commandes.
- Ne laissez jamais des enfants utiliser la souffleuse à neige. Ne laissez jamais des adultes utiliser la souffleuse à neige s'ils n'ont pas reçu les instructions nécessaires.
- Veillez à ce que personne, en particulier des enfants en bas âge, ne se trouve dans la zone d'utilisation.
- Faites preuve de prudence pour ne pas risquer de glisser ou de tomber, en particulier lorsque vous utilisez la souffleuse à neige en marche arrière.

PRÉPARATION

- Inspectez minutieusement la zone où la souffleuse à neige sera utilisée, et retirez-en tous les paillassons, traîneaux, planches, fils et autres objets étrangers.
- N'utilisez pas la souffleuse à neige sans porter des vêtements d'hiver adéquats. Évitez les vêtements amples qui peuvent être happés par des pièces en mouvement. Portez des chaussures qui vous permettent d'avoir un meilleur équilibre sur les surfaces glissantes.
- N'essayez jamais d'effectuer des réglages pendant que le moteur est en marche (sauf si cela est spécifiquement recommandé par le fabricant).

- Portez toujours des lunettes de sécurité ou des écrans oculaires pendant l'utilisation ou lors d'un réglage ou d'une réparation afin de protéger vos yeux des objets étrangers pouvant être projetés par la souffleuse à neige.

FONCTIONNEMENT

- Prévenez les démarrages intempestifs. Assurez-vous que l'interrupteur est en position désactivée avant de brancher le bloc-piles, ou de soulever ou de transporter la machine. Le fait de porter des machines avec le doigt sur l'interrupteur ou mettre sous tension des machines dont l'interrupteur est en position activée est une source d'accidents.
- Ne mettez pas les mains ou les pieds à proximité de pièces en rotation ou au-dessous de celles-ci. Restez toujours à l'écart de la goulotte de décharge.
- Faites preuve d'une extrême prudence lorsque vous travaillez ou traversez des allées, des promenades ou des routes avec des graviers. Faites attention aux dangers cachés et à la circulation.
- Après avoir heurté un objet étranger, arrêtez le moteur, retirez le(s) bloc(s)-piles, inspectez soigneusement la souffleuse à neige pour vérifier qu'elle n'est pas endommagée et réparez les dommages éventuels avant de recommencer à utiliser la souffleuse à neige.
- Si la souffleuse à neige se met à vibrer anormalement, arrêtez le moteur et recherchez-en immédiatement la cause. Les vibrations sont généralement un signe avant-coureur d'un problème.
- Arrêtez le moteur chaque fois que vous quittez la position de travail, par exemple avant de déboucher le carter de la tarière ou la goulotte de décharge, et lorsque vous effectuez des réparations, des réglages ou des inspections.
- Lors du nettoyage, de la réparation ou de l'inspection de la souffleuse à neige, arrêtez le moteur et assurez-vous que la tarière et toutes les pièces mobiles sont arrêtées. Retirez le(s) bloc(s)-piles pour éviter que quelqu'un ne fasse démarrer accidentellement le moteur.
- **Faites extrêmement attention lorsque vous travaillez sur des pentes. Les précautions suivantes doivent être prises :**
    1. N'utilisez pas la souffleuse à neige sur des pentes dont l'inclinaison dépasse 10 %.
    2. Utilisez la souffleuse en travers de la pente (et non dans le sens de la montée ou de la descente), en commençant par le bas et en effectuant les virages vers le haut de la pente.

3. Faites preuve d'une extrême prudence lors des manœuvres sur des pentes ; tournez lentement et progressivement, et évitez les changements de vitesse brusques.
4. **N'utilisez pas la souffleuse à neige si la traction, la direction ou la stabilité est compromise.** Examinez attentivement les surfaces inclinées pour y déceler éventuellement la présence de glace, car l'adhérence pourrait être compromise, ce qui risquerait d'entraîner une perte de contrôle et même des blessures.
5. Lorsque vous travaillez sur des pentes, effectuez, dans la mesure du possible, un court essai au bas de la pente afin de minimiser les risques de perte de contrôle.
6. Cessez immédiatement l'utilisation de la souffleuse en cas de glissement sur une surface inclinée.

- N'utilisez jamais la souffleuse à neige si les dispositifs de protection et autres dispositifs de sécurité ne sont pas en place et fonctionnels.
- Ne dirigez jamais la décharge vers des personnes ou des zones où des dommages matériels peuvent survenir. Gardez les enfants et les autres personnes présentes à une distance minimum de 30 m / 100 pi.
- Ne surchargez pas la capacité de la souffleuse à neige en essayant de dégager une trop grande quantité de neige à la fois ou en travaillant à un rythme trop rapide.
- Débranchez l'alimentation de la tarière lorsque la souffleuse à neige est transportée ou quand elle n'est pas utilisée.
- N'utilisez que des attachements et accessoires approuvés par le fabricant de la souffleuse à neige.
- N'utilisez jamais la souffleuse à neige sans une bonne visibilité ou un bon éclairage. Veillez toujours à garder les deux pieds sur le sol et à tenir fermement les poignées. Marchez ; ne courez jamais.
- N'exposez pas un bloc-piles ou la souffleuse à neige à un feu ou à une température excessive. L'exposition à un feu ou à une température supérieure à 130 °C / 265 °F pourrait provoquer une explosion.
- Débranchez le(s) bloc(s)-piles de la souffleuse à neige avant d'effectuer des réglages, de changer d'accessoires ou de ranger la souffleuse. Ces mesures de sécurité préventives réduisent le risque de démarrage accidentel de la souffleuse à neige.
- Rechargez le(s) bloc(s)-piles uniquement avec le chargeur spécifié par le fabricant. Un chargeur adapté à un type de bloc-piles peut présenter un risque d'incendie lorsqu'il est utilisé avec un autre bloc-piles.

- N'utilisez la souffleuse à neige qu'avec des blocs-piles spécialement conçus à cet effet. L'utilisation d'autres blocs-piles pourrait créer des risques de blessures et d'incendie.
- Lorsque le bloc-piles n'est pas utilisé, tenez-le à l'écart d'autres objets métalliques, comme des trombones, des pièces de monnaie, des clés, des clous, des vis ou d'autres petits objets métalliques, qui pourraient se connecter d'une borne à l'autre. La mise en court-circuit des bornes de la pile pourrait provoquer des brûlures ou un incendie.
- Dans des conditions abusives, du liquide peut être éjecté de la pile ; évitez tout contact. En cas de contact accidentel, rincez avec de l'eau. En cas de contact du liquide avec les yeux, consultez un médecin de toute urgence. Le liquide éjecté de la pile peut provoquer des irritations ou des brûlures.
- N'utilisez pas un bloc-piles ou une souffleuse à neige endommagé ou ayant été modifié. Les piles endommagées ou modifiées peuvent avoir un comportement imprévisible et causer un incendie, une explosion ou un risque de blessure.
- Suivez toutes les instructions de charge et ne chargez pas le bloc-piles ou la souffleuse à neige en dehors de la plage de température spécifiée dans les instructions. Une charge incorrecte ou à des températures en dehors de la plage spécifiée pourrait endommager la pile et augmenter le risque d'incendie.
- Confiez l'entretien à un réparateur qualifié qui n'utilisera que des pièces de rechange identiques. Ceci permet de garantir la sécurité du produit.
- Ne modifiez pas et n'essayez pas de réparer la souffleuse à neige ou le bloc-piles, sauf si cela est indiqué dans les instructions d'utilisation et d'entretien.
- N'utilisez la souffleuse qu'avec les blocs-piles et les chargeurs indiqués ci-dessous :

BLOC-PILES	CHARGEUR
BA1400, BA1400-FC, BA2800, BA2800-FC, BA4200, BA4200-FC, BA1400T, BA1400T-FC, BA2242T, BA2242T-FC, BA2800T, BA2800T-FC, BA3360T, BA3360T-FC, BA4200T, BA4200T-FC, BA4480T, BA4480T-FC, BA5600T, BA5600T-FC, BA6720T, BA6720T-FC, BA1680X, BA1680X-FC, BA3360X,BA3360X-FC, BA4480X,BA4480X-FC	CH2100, CH2100-FC, CH3200, CH3200-FC, CH5500, CH5500-FC, CH2800D, CH2800D-FC, CH7000, CH7000-FC, CH7000T, CH7000T-FC

REMARQUE : Pour des performances optimales et une autonomie de fonctionnement maximale, il est recommandé d'utiliser deux blocs-piles de 5,0 Ah ou plus.

DÉGAGEMENT D'UNE GOULOTTE DE DÉCHARGE OBSTRUÉE

Le contact des mains avec la vis sans fin en rotation à l'intérieur de la goulotte de décharge est la cause la plus fréquente de blessures associées aux souffleuses à neige. N'utilisez jamais la main pour nettoyer la goulotte de décharge.

Pour dégager la goulotte :

- **ARRÊTEZ LE MOTEUR !**
- Retirez le(s) bloc(s)-piles de la souffleuse à neige.
- Attendez 10 secondes pour vous assurer que la tarière a cessé de tourner.
- Utilisez toujours un outil de nettoyage – jamais vos mains. Utilisez l'outil de nettoyage de la goulotte, qui est attachée à la machine en tant qu'accessoire. N'UTILISEZ PAS vos mains !

ENTRETIEN ET RANGEMENT

- Vérifiez fréquemment que tous les boulons et toutes les attaches de fixation sont bien serrés afin de vous assurer que l'équipement peut fonctionner en toute sécurité.
- Consultez toujours le mode d'emploi si la souffleuse à neige doit être rangée sans être utilisée pendant une période prolongée.
- Maintenez en place ou remplacez les étiquettes de sécurité et d'instructions suivant les besoins.
- Continuez à faire fonctionner la souffleuse à neige pendant quelques minutes après avoir fini de souffler la neige afin d'éviter le gel de la tarière.

CONSERVEZ CES INSTRUCTIONS. Consultez-les fréquemment et utilisez-les pour former d'autres personnes susceptibles d'utiliser cette souffleuse à neige. Si vous prêtez cette souffleuse à neige à quelqu'un d'autre, remettez également ces instructions à cette personne afin d'éviter une mauvaise utilisation du produit et d'éventuelles blessures.

SYMBOLES

Cette page présente et décrit les symboles relatifs à la sécurité qui sont susceptibles de figurer sur ce produit. Lisez, assurez-vous que vous comprenez et suivez toutes les instructions figurant sur la machine avant d'essayer de l'assembler et de la faire fonctionner.

	Alerte de sécurité	Précautions à prendre pour assurer votre sécurité
	Lisez le mode d'emploi et assurez-vous que vous le comprenez.	Pour réduire le risque de blessure, l'utilisateur doit lire et comprendre le mode d'emploi avant d'utiliser ce produit.
	Protection des yeux	Portez toujours des lunettes de protection ou des lunettes de sécurité avec des écrans latéraux et un masque couvrant tout le visage lorsque vous utilisez ce produit.
	DANGER – N'approchez pas les mains de la turbine.	N'utilisez pas les mains pour déboucher la goulotte.
	Gardez les pieds à une distance suffisante de la turbine.	Tenez les pieds à l'écart de la turbine en rotation.
	DANGER – Gardez les mains et les pieds à l'écart.	Pour réduire le risque de blessure, gardez les mains et les pieds à l'écart des pièces en rotation. N'utilisez pas la machine si la goulotte de décharge n'est pas bien à sa place. Si elle est endommagée, remplacez-la immédiatement.
	Faisceau lumineux	Ne fixez pas des yeux le faisceau lumineux.

IP...	Indice de protection (IP)	Classifie le degré de protection fourni par une enceinte pour le matériel électrique..
V	Volts	Tension
⎓	Courant continu	Type ou caractéristique du courant
mm	Millimètre	Longueur ou taille
po	pouce	Longueur ou taille
m	Mètre	Longueur ou taille
pi	Pieds	Longueur ou taille
kg	Kilogramme	Poids
lb	Livres	Poids
°C	Degrés Celsius	Température
°F	Degrés Fahrenheit	Température

INTRODUCTION

Félicitations pour votre choix de la nouvelle souffleuse à neige à pile au lithium-ion de 56 V. Elle a été conçue, mise au point et fabriquée pour vous offrir la meilleure fiabilité et les meilleures performances possibles.

Les composants réels peuvent être différents de leur description dans ce mode d'emploi. Ceci n'affectera pas le travail de l'utilisateur.

Si vous rencontrez un problème auquel vous ne pouvez pas remédier facilement, veuillez contacter le service à la clientèle d'EGO au 1-855-EGO-5656.

Ce mode d'emploi contient des informations importantes concernant l'assemblage, le fonctionnement et l'entretien de votre produit en toute sécurité. Lisez-le attentivement avant de commencer à utiliser le produit. Conservez ce mode d'emploi à portée de main pour pouvoir vous y référer à tout moment.

NUMÉRO DE SÉRIE_____ DATE D'ACHAT _____
VEUILLEZ ENREGISTRER LE NUMÉRO DE SÉRIE ET LA DATE D'ACHAT, ET LES CONSERVER DANS UN ENDROIT SÛR POUR TOUTE RÉFÉRENCE ULTÉRIEURE..

CARACTÉRISTIQUES TECHNIQUES

Tension	56 V ⎓
Largeur de dégagement	610 mm / 24 po
Hauteur d'admission	508 mm / 20 po
Distance de projection	Jusqu'à 15,2 m / 50 pi
Taille de la roue	355 mm / 14 po
Indice de protection	IPX4* (Protection contre les éclaboussures d'eau)
Température de fonctionnement recommandée	-20 °C – 10 °C / -4 °F – 50 °F
Température de stockage recommandée	-20 °C – 70 °C / -4 °F – 158 °F
Poids (sans le bloc-piles)	62 kg / 136 lb

*** REMARQUE :** L'indice IPX4 est basé sur l'utilisation conjointe de la machine et du bloc-piles en tant que système.

ACCESSOIRES

⚠ AVERTISSEMENT N'utilisez que les accessoires énumérés ci-dessous. L'utilisation d'accessoires non conformes aux spécifications de l'équipement d'origine pourrait entraîner de mauvaises performances et compromettre la sécurité.

NOM DE LA PIÈCE	NUMÉRO DE MODÈLE
Goupille de sécurité	ASP2400
Jeu de goupilles de sécurité	ASP2420D
Barre de raclage	ASS2420
Patins de glissement (paire)	AKS2420D
Couteau à dérive (paire)	ADC2400
Housse de souffleuse à neige	CB004

Pour plus d'informations sur les accessoires les plus récents, veuillez consulter le site : www.egopowerplus.com.

DESCRIPTION

FAMILIARISEZ-VOUS AVEC VOTRE SOUFFLEUSE À NEIGE (Fig. 1)

1

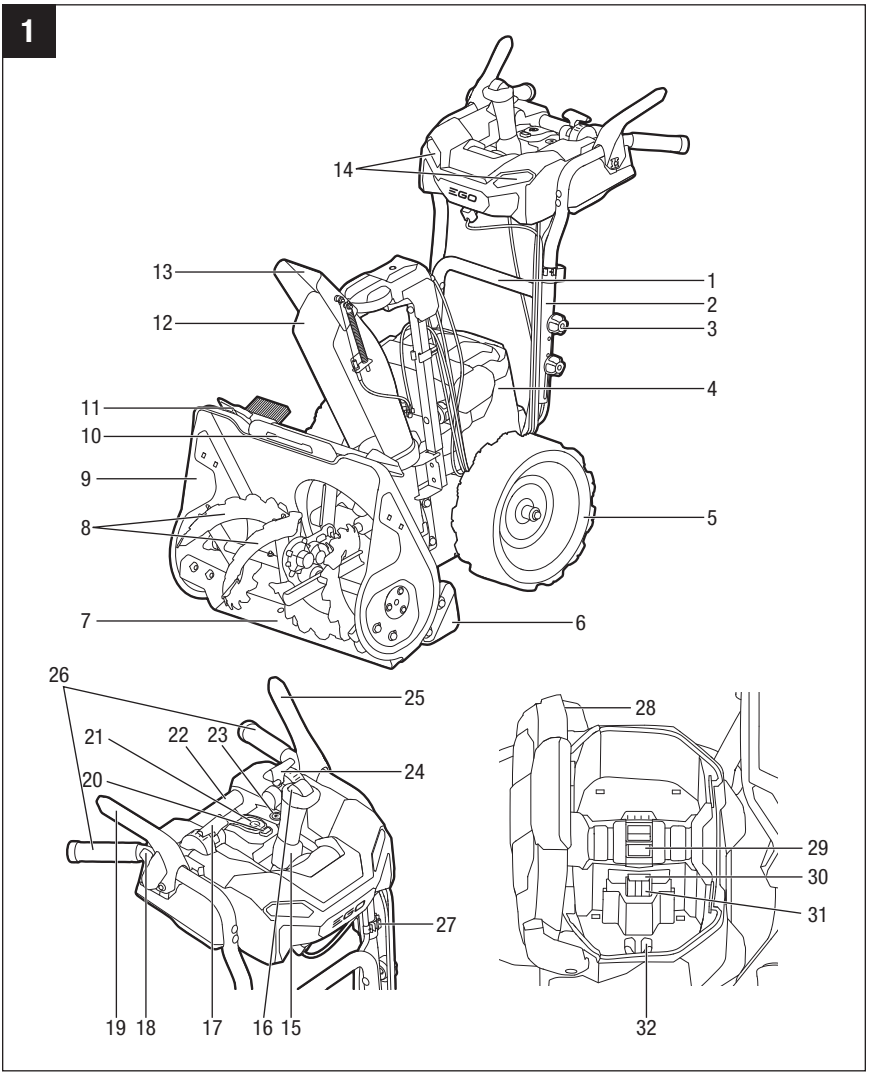

1. Poignée d'élévation
2. Rails latéraux
3. Bouton et boulon (x5)
4. Compartiment des piles
5. Roue (x2)
6. Patin de glissement (x2)
7. Barre de raclage
8. Tarières
9. Châssis
10. Phare du châssis
11. Outil de nettoyage de la goulotte
12. Goulotte de décharge de la neige
13. Déflecteur de la goulotte
14. Phares des poignées
15. Poignée de contrôle de la direction et de l'inclinaison de la goulotte
16. Bouton de verrouillage en position d'arrêt
17. Levier de réglage de la vitesse de la tarière
18. Levier de verrouillage en position d'arrêt
19. Gâchette de l'interrupteur de la tarière
20. Indicateur d'alimentation
21. Bouton de sécurité
22. Poignée arrière
23. Bouton des phares
24. Levier de réglage de la vitesse d'autopropulsion
25. Gâchette de déclenchement de l'autopropulsion
26. Poignées principales
27. Bride de fixation de câble
28. Cache du compartiment des piles
29. Bouton d'éjection du bloc-piles
30. Loquet de verrouillage
31. Contacts électriques
32. Mécanisme d'éjection

⚠ AVERTISSEMENT L'utilisation en toute sécurité de ce produit nécessite une bonne compréhension des informations figurant dans le mode d'emploi du produit, ainsi qu'une bonne connaissance du projet que vous entreprenez. Avant d'utiliser ce produit, familiarisez-vous avec toutes les caractéristiques de fonctionnement et toutes les consignes de sécurité.

Bouton de sécurité (mise en marche/arrêt)

Le bouton de sécurité doit être enfoncé avant de déclencher la rotation de la tarière, d'activer la fonction d'autopropulsion et d'allumer les phares.

REMARQUE : Il n'est pas nécessaire d'appuyer sur le bouton de sécurité si l'indicateur d'alimentation brille constamment en vert, car cela signifie que le bouton de sécurité a déjà été enfoncé.

⚠ AVERTISSEMENT Le bouton de sécurité est un dispositif de sécurité. Ne tentez jamais de le neutraliser.

Gâchette de l'interrupteur de la tarière

Met le moteur de la tarière sous tension et hors tension.

Levier de verrouillage en position d'arrêt

Contribue à empêcher une activation accidentelle et non autorisée de la gâchette de l'interrupteur de la tarière. Il doit être enfoncé avant que la gâchette de l'interrupteur de la tarière puisse être activée.

Levier de réglage de la vitesse de la tarière

Règle la vitesse de la tarière, qui détermine la distance de projection.

Gâchette de déclenchement de l'autopropulsion

Permet d'activer et de désactiver la fonction d'autopropulsion.

Levier de réglage de la vitesse d'autopropulsion

Augmentez ou réduisez la vitesse d'autopropulsion.

Bouton de verrouillage en position d'arrêt

Il permet d'éviter tout actionnement accidentel ou non autorisé de la poignée de contrôle de la direction et de l'inclinaison de la goulotte. Il doit être enfoncé avant que la poignée de contrôle de la direction et de l'inclinaison de la goulotte puisse être actionnée.

Poignée de contrôle de la direction et de l'inclinaison de la goulotte

- Lorsque le bouton de verrouillage en position d'arrêt est enfoncé, déplacez la poignée vers la gauche ou vers la droite afin que l'utilisateur puisse diriger la neige déchargée comme il le souhaite. La poignée permet de faire pivoter la goulotte de 100° à gauche jusqu'à 100° à droite.
- Déplacez la poignée vers l'avant ou, lorsque le bouton de verrouillage en position d'arrêt est enfoncé, déplacez la poignée vers l'arrière pour régler l'angle du déflecteur de la goulotte. Ceci détermine la hauteur du jet de décharge et, en partie, la distance de projection.

Phares du châssis et des poignées

Lampes à DEL qui fournissent une lumière brillante pour améliorer la visibilité.

Bouton des phares

Il permet d'allumer et d'éteindre les phares du châssis et des poignées.

Indicateur de charge

Indique l'état de charge/fonctionnement de la souffleuse à neige et du ou des bloc-piles.

Barre de raclage

Elle ramasse la couche de neige la plus basse sur le sol afin de la projeter.

Patins de glissement

Augmentent la capacité de manœuvre de la souffleuse à neige sur la neige et ajustent la distance entre la barre de raclage de la neige et le sol.

Bouton d'éjection du bloc-piles

Appuyez sur ce bouton pour éjecter le bloc-piles.

PEAK POWER™

Cette technologie combine la puissance de jusqu'à deux piles EGO ARC Lithium™ de 56 V pour assurer une autonomie de fonctionnement plus longue et une consommation d'énergie efficace.

ASSEMBLAGE

⚠ AVERTISSEMENT Si certaines pièces sont endommagées ou manquantes, n'utilisez pas ce produit avant que ces pièces aient été remplacées. L'utilisation de ce produit avec des pièces endommagées ou manquantes pourrait causer des blessures graves.

⚠ AVERTISSEMENT Ne tentez pas de modifier ce produit ou de créer des accessoires qu'il n'est pas recommandé d'utiliser avec cette souffleuse à neige. Une telle altération ou modification constituerait une utilisation abusive et pourrait créer une situation dangereuse avec risque de blessures graves.

⚠ AVERTISSEMENT Pour empêcher tout démarrage accidentel qui pourrait causer une blessure grave, retirez toujours le(s) bloc(s)-piles du produit lorsque vous effectuez le montage de pièces.

DÉBALLAGE

Ce produit nécessite un assemblage.

Deux personnes doivent saisir simultanément la poignée de levage et la partie avant du produit pour soulever l'outil avec précaution et le sortir du carton. Retirez tous les autres accessoires éventuels du carton. Assurez-vous que tous les articles indiqués sur la « **LISTE DES PIÈCES** » sont inclus.



⚠ MISE EN GARDE Objet lourd. Ne le soulevez pas tout(e) seul(e). Deux personnes au moins sont nécessaires pour sortir cette souffleuse à neige de son emballage.

⚠ AVERTISSEMENT N'utilisez pas ce produit si l'une quelconque des pièces figurant sur la « **LISTE DES PIÈCES** » est déjà montée sur votre produit lorsque vous le déballez. Les pièces figurant sur cette liste ne sont pas montées sur le produit par le fabricant et doivent être installées par le client. L'utilisation d'un produit qui n'a pas été assemblé correctement pourrait entraîner des blessures graves.

- Inspectez attentivement le produit pour vous assurer qu'aucun dommage ou bris de pièce(s) ne s'est produit pendant le transport.
- Ne jetez pas les matériaux d'emballage avant d'avoir inspecté attentivement le produit et de l'avoir mis en marche de façon satisfaisante.

- Si une pièce quelconque est endommagée ou manquante, veuillez rapporter le produit dans le magasin où vous l'avez acheté.

LISTE DES PIÈCES

NOM DE LA PIÈCE	QUANTITÉ
Souffleuse à neige	1
Assemblage de la poignée	1
Assemblage de la goulotte de décharge de la neige	1
Jeu de boutons et de boulons	5
Outil de nettoyage de la goulotte	1
Goupille de sécurité	4
Mode d'emploi	1

INSTALLATION DE LA POIGNÉE

AVIS La poignée doit être assemblée avant de commencer à utiliser la souffleuse à neige.

1. Soulevez la poignée, positionnez les rails latéraux le long de l'extérieur de la poignée de levage et alignez les longues fentes ouvertes au bas des rails latéraux sur le trou inférieur de chaque côté de la poignée de levage (Fig. 2a).
2. Assemblez deux jeux de boulons et de boutons (un pour chaque côté) à travers les fentes des rails latéraux et les trous inférieurs de la poignée de levage. Serrez au préalable les jeux de boulons et de boutons, tout en veillant à ce que la poignée puisse encore être ajustée vers le haut et vers le bas.
3. Déplacez la poignée de haut en bas et de bas en haut pour aligner les trous des rails latéraux sur le trou supérieur de chaque côté de la poignée de levage. Choisissez les trous des rails latéraux à aligner pour régler la hauteur souhaitée de la poignée (Fig. 2b) :
   - Trous supérieurs pour la hauteur la plus basse ;
   - Trous intermédiaires pour une hauteur moyenne ;
   - Trous inférieurs pour la hauteur maximale.
4. Assemblez deux autres jeux de boulons et de boutons à travers les trous souhaités des rails latéraux et les trous supérieurs de la poignée de levage, et serrez-les fermement.

2a

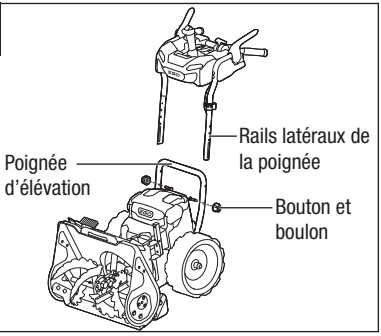

2b

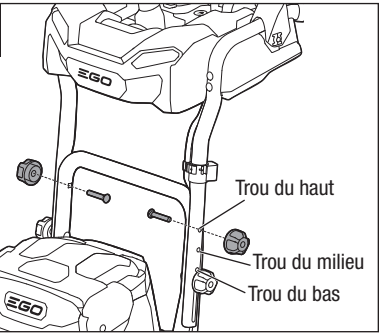

2c

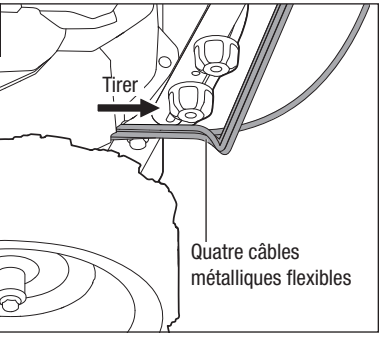

5. Serrez complètement les deux boulons inférieurs et les boutons assemblés lors de la deuxième étape.

REMARQUE : Pour simplifier l'assemblage, les quatre câbles métalliques flexibles situés dans la fente près de l'arrière de la roue gauche peuvent être légèrement tirés vers l'arrière, comme le montre la Fig. 2c.

INSTALLATION DE LA GOULOTTE DE DÉCHARGE DE LA NEIGE

⚠ AVERTISSEMENT N'utilisez jamais la souffleuse à neige si la goulotte de décharge complète n'est pas en place.

1. Soulevez la goulotte de décharge de la neige et alignez le poteau de support extérieur sur le poteau de support intérieur (Fig. 3a).
2. Faites glisser le poteau de support extérieur vers le bas jusqu'à ce que la goulotte de décharge de la neige soit complètement installée sur la base.
3. Fixez la goulotte de décharge de la neige à l'aide d'un jeu de boutons et de boulons installés dans les trous alignés du poteau de support extérieur et du poteau de support intérieur (Fig. 3b).

REMARQUE : Pour simplifier l'assemblage, les quatre câbles métalliques flexibles situés dans la fente près du côté avant de la roue gauche peuvent être légèrement tirés vers l'avant, comme le montre la Fig. 3c.

3a

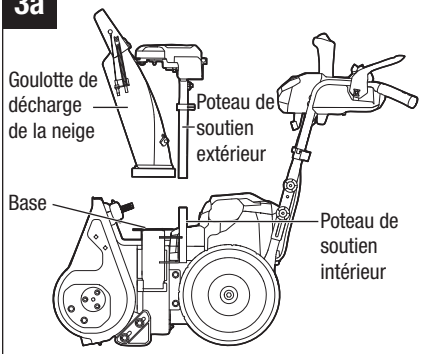

3b

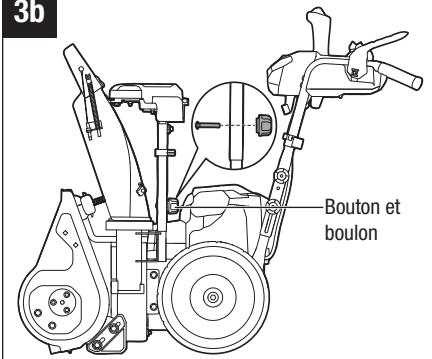

3c

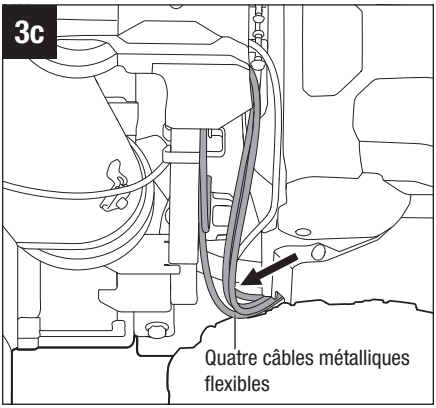

FONCTIONNEMENT

⚠ AVERTISSEMENT Ne laissez pas la familiarité avec ce produit vous rendre négligent(e). N'oubliez pas qu'une fraction de seconde d'inattention suffit pour causer des blessures graves.

⚠ AVERTISSEMENT Portez toujours une protection des yeux avec des écrans latéraux conformes à la norme ANSI Z87.1. Le non-respect de cette consigne de sécurité pourrait entraîner la projection d'objets dans les yeux et causer d'autres blessures graves.

⚠ AVERTISSEMENT N'utilisez pas d'attachements ou d'accessoires non recommandés par le fabricant de ce produit. L'utilisation d'attachements ou d'accessoires non recommandés peut entraîner des blessures graves.

⚠ AVERTISSEMENT Pour empêcher tout démarrage accidentel qui pourrait causer une blessure grave, retirez toujours le(s) bloc(s)-piles de la machine lorsque vous effectuez des réglages.

APPLICATION

Vous pouvez utiliser ce produit aux fins énumérées ci-dessous :

- Déneigement de zones telles que les allées et les trottoirs.

RÉGLAGE DE LA DIRECTION DE LA GOULOTTE ET DU DÉFLECTEUR

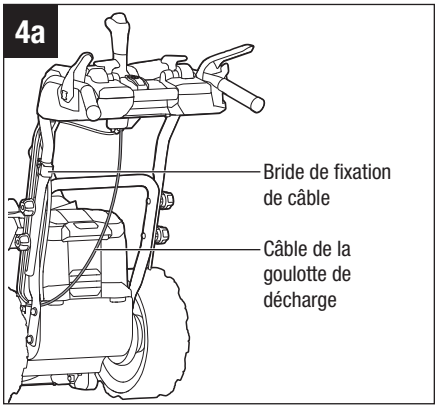

AVIS **N'essayez jamais de fixer le câble métallique de la goulotte (sous la poignée de contrôle de la direction et de l'inclinaison de la goulotte) à l'aide de colliers de serrage/fermetures à glissière ou d'autres éléments de fixation. Veillez toujours à ce que ce câble de la goulotte pende librement, et évitez de le plier ou de le tordre. Le non-respect de cette instruction entraînera la perte de contrôle de la direction de la goulotte (Fig. 4a).**

REMARQUE : Pour simplifier le fonctionnement, les quatre câbles métalliques flexibles situés dans la fente près de l'arrière de la roue gauche peuvent être légèrement tirés vers l'arrière, comme le montre la Fig. 2c.

La goulotte peut être réglée pour modifier à la fois la direction et la distance de projection de la neige afin de vous aider à éloigner la neige d'une zone et à la déposer dans une autre.

La **direction de** la décharge de la neige peut être réglée jusqu'à 100° à gauche et 100° à droite (Fig. 4b).

1. Appuyez sur le bouton de verrouillage en position d'arrêt (a) et maintenez-le enfoncé.
2. Déplacez la poignée de contrôle de la direction et de l'inclinaison de la goulotte vers la gauche ou vers la droite pour faire pivoter la goulotte vers la gauche ou vers la droite, respectivement (b).

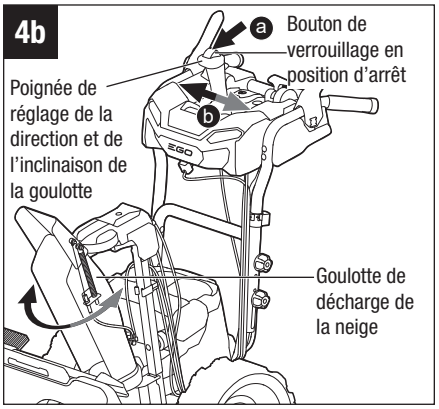

La **distance de décharge** de la neige est déterminée en partie en déplaçant le déflecteur de la goulotte vers le haut ou vers le bas (Fig. 4c).

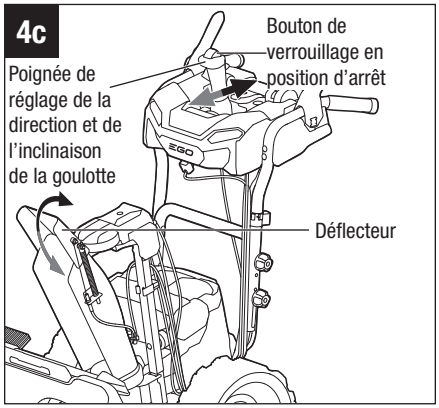

1. Pour augmenter la distance de projection de la neige, appuyez sur le bouton de verrouillage en position d'arrêt et maintenez-le enfoncé, puis tirez la poignée de contrôle de la direction et de l'inclinaison de la goulotte vers l'arrière. Ceci élèvera le déflecteur.
2. Pour réduire la distance à laquelle la neige est projetée, poussez la poignée de contrôle de la direction et de l'inclinaison de la goulotte vers l'avant. Ceci abaissera le déflecteur.

ATTACHEMENT/DÉTACHEMENT DU/DES BLOC(S)-PILES

Chargez le(s) bloc(s)-piles avant la première utilisation !

REMARQUE : La souffleuse à neige peut être alimentée par un ou deux blocs-piles. L'utilisation de deux blocs-piles vous permet de bénéficier d'une plus grande autonomie de fonctionnement et d'une consommation d'énergie efficace gérée par la technologie PEAK POWER™. Pour obtenir des performances optimales, nous recommandons l'utilisation de deux blocs-piles de 5,0 Ah ou plus.

Lorsqu'ils ne sont pas utilisés, les blocs-piles de 56 V doivent être conservés dans un endroit fermé où la température ne descendra pas en dessous de -20 °C / -4 °F. La température de charge optimale se situe entre 5 °C / 41 °F et 40 °C / 104 °F.

⚠ AVERTISSEMENT Si des pièces sont cassées ou manquantes, n'essayez pas d'attacher les blocs-piles à la souffleuse ou de faire fonctionner la souffleuse jusqu'à ce que les pièces cassées ou manquantes aient été remplacées. Si vous ne respectez pas cette consigne, vous risqueriez de causer des blessures graves.

1. Le cache du compartiment des piles est articulé. Levez le cache du compartiment des piles en soulevant le devant du cache.
2. La souffleuse à neige est dotée d'un double compartiment pour les piles, ce qui permet d'utiliser deux blocs-piles en même temps.

3. Alignez les rainures dans le bloc-piles sur les nervures de l'un des compartiments des piles, puis insérez le bloc-piles dans le compartiment (Fig. 5a).

4. Poussez le bloc-piles jusqu'à ce que vous entendiez un déclic. Le bouton d'éjection des piles rebondira une fois que le bloc-piles aura été attaché de façon sécurisée.

AVIS Assurez-vous que le bouton d'éjection du ou des compartiment(s) des piles se met bien en place et que tous les blocs-piles sont bien assujettis à la machine avant de commencer à l'utiliser.

5. Fixez l'autre bloc-piles dans l'autre compartiment des piles de la même manière.

6. **Pour retirer le bloc-piles**, appuyez sur le bouton d'éjection des piles (a) pour relâcher le bloc-piles, puis tirez dessus pour le faire sortir du compartiment (b) (Fig. 5b).

7. Rabattez le cache du compartiment des piles.

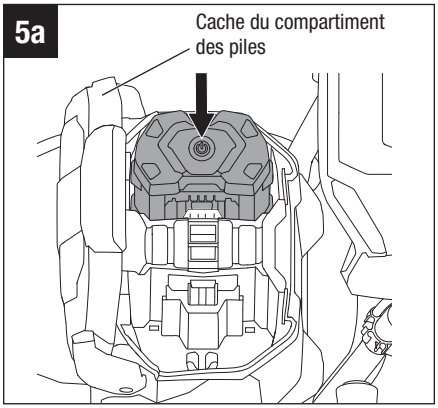

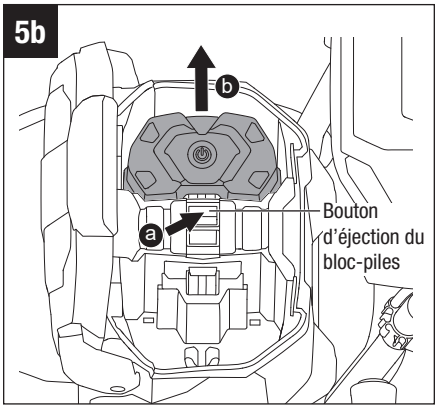

DÉMARRAGE/ARRÊT DE LA SOUFFLEUSE À NEIGE

⚠ AVERTISSEMENT N'essayez pas de neutraliser le fonctionnement du bouton de sécurité.

⚠ AVERTISSEMENT Pendant son fonctionnement, une souffleuse à neige peut projeter des corps étrangers dans les yeux de son utilisateur ou d'autres personnes et leur infliger de graves blessures aux yeux. Portez toujours des lunettes de sécurité lorsque vous utilisez la souffleuse à neige ou pendant que vous réalisez de quelconques réglages ou réparations sur la souffleuse à neige.

⚠ AVERTISSEMENT Assurez-vous que les autres personnes et les animaux de compagnie restent à au moins 30 mètres / 100 pi de la souffleuse à neige pendant qu'elle est en train de fonctionner.

⚠ AVERTISSEMENT La tarière continue à tourner pendant quelques secondes après l'arrêt du moteur de la souffleuse à neige. Attendez que la tarière cesse de tourner avant de la remettre en marche.

Mise sous tension de la souffleuse à neige (Fig. 6)

1. Assurez-vous que la poignée est bien réglée à une hauteur appropriée et que la goulotte de décharge de la neige est montée correctement.
2. Attachez le ou les bloc(s)-piles dans la souffleuse à neige, et fermez le cache du compartiment des piles. Reportez-vous à la section intitulée « **ATTACHEMENT/DÉTACHEMENT DU/DES BLOC(S)-PILES** ».

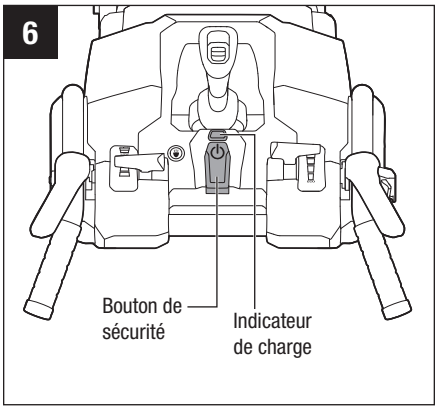

3. Appuyez sur le bouton de sécurité et le voyant d'alimentation s'allumera en vert fixe, ce qui signifie que la souffleuse à neige est prête pour les fonctions électroniques telles que la **rotation de la tarière, l'autopropulsion et l'allumage des phares à DEL.** Voir les instructions détaillées ci-dessous.

REMARQUE : La souffleuse à neige est mise en marche en appuyant d'abord sur le bouton de sécurité, puis en activant l'une des fonctions électroniques. L'ordre inverse n'activera aucune de ces fonctions.

REMARQUE : La souffleuse à neige peut ne pas démarrer correctement si la température de sa pile est inférieure ou égale à -20 °C / -4 °F. Si la machine ne démarre pas, retirez la pile de la souffleuse à neige et laissez-la se réchauffer à l'intérieur pendant 10 minutes ou plus. Réinstallez la pile et réessayez.

Mise hors tension de la souffleuse à neige

La souffleuse à neige ne peut pas être mise hors tension lorsque la tarière ou la fonction d'autopropulsion est activée. Si la tarière et la fonction d'autopropulsion sont désactivées, il y a deux façons de mettre la souffleuse à neige hors tension :

a Appuyez manuellement sur le bouton de sécurité jusqu'à ce que le voyant d'alimentation s'éteigne, ce qui signifie que la souffleuse à neige a été mise hors tension.

b Alternativement, la souffleuse à neige s'éteint automatiquement dans les situations suivantes :

- Lorsqu'il n'y a pas de fonction électronique active, la souffleuse à neige s'éteint automatiquement après 5 minutes d'inactivité.
- Lorsque les phares à DEL sont allumés sans autre fonction électronique active, les phares s'éteignent automatiquement après 5 minutes d'inactivité, et la souffleuse à neige s'éteint automatiquement après 5 minutes d'inactivité de plus.

SYSTÈME DE RÉGLAGE DE LA VITESSE DE LA TARIÈRE

1. Appuyez sur le bouton de sécurité, et le voyant d'alimentation s'allumera en vert fixe.
2. **Pour mettre la tarière en marche,** serrez le levier de verrouillage en position d'arrêt (a), puis appuyez la gâchette de l'interrupteur de la tarière contre la poignée (b). Relâchez ensuite le levier de verrouillage en position d'arrêt (Fig. 7a).

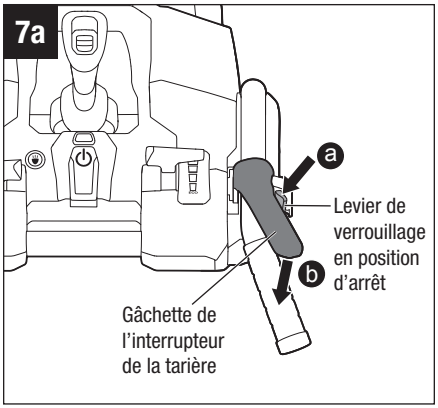

3. **Pour arrêter la tarière,** relâchez la gâchette de l'interrupteur de la tarière.

La vitesse de la tarière détermine la distance de projection. La vitesse de la tarière est variable et peut être réglée à l'aide du levier de réglage de la vitesse de la tarière (Fig. 7b).

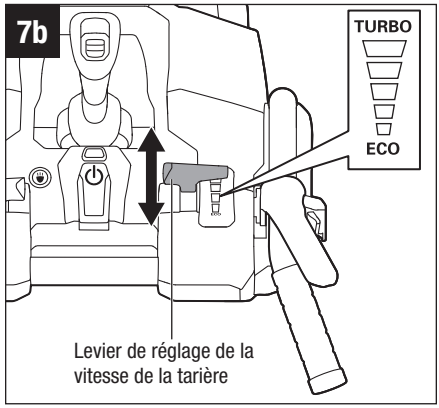

1. **Pour augmenter la vitesse,** déplacez le levier de commande de la vitesse de la tarière vers l'avant (en l'éloignant de l'utilisateur). La distance de projection augmentera.
2. **Pour réduire la vitesse,** déplacez le levier de commande de la vitesse de la tarière vers l'arrière (vers l'utilisateur). La distance de projection diminuera.

REMARQUE : La position du levier de commande de la vitesse de la tarière détermine la vitesse de la tarière, qui peut être changée à tout moment.

SYSTÈME D'AUTOPROPULSION À VITESSE VARIABLE

Cette souffleuse à neige est dotée d'une fonction d'autopropulsion à vitesse variable. La fonction d'autopropulsion peut être activée avec ou sans rotation de la tarière.

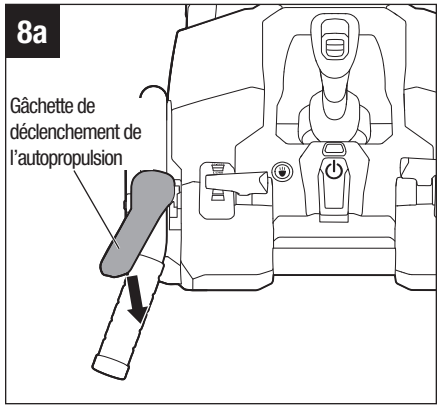

1. Appuyez sur le bouton de sécurité, et le voyant d'alimentation s'allumera en vert fixe.
2. **Pour activer la fonction d'autopropulsion,** appuyez la gâchette d'autopropulsion contre la poignée (Fig. 8a).
3. **Pour désactiver la fonction d'autopropulsion,** relâchez la gâchette d'autopropulsion.

La vitesse et la direction du système d'autopropulsion peuvent être réglées à l'aide du levier de contrôle de la vitesse d'autopropulsion (Fig. 8b).

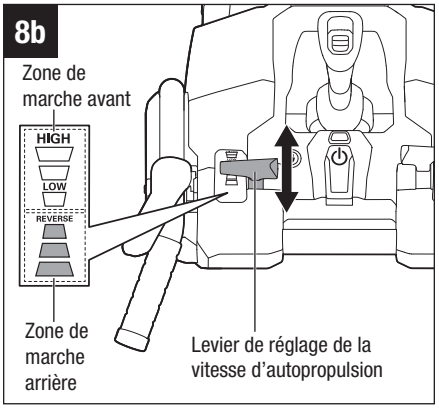

- **Pour avancer,** placez le levier de commande de vitesse de l'autopropulsion dans la zone avant. Déplacez le levier de commande de vitesse de l'autopropulsion vers l'avant (en l'éloignant de l'utilisateur) dans la zone de marche avant pour augmenter la vitesse. Ou déplacez le levier de commande de vitesse de l'autopropulsion vers l'arrière (vers l'utilisateur) à l'intérieur de la zone de marche avant pour réduire la vitesse.
- **Pour passer en marche arrière,** placez le levier de commande de vitesse de l'autopropulsion dans la zone de marche arrière. Déplacez le levier de commande de vitesse de l'autopropulsion vers l'AVANT (en l'éloignant de l'utilisateur) dans la zone de marche arrière pour DIMINUER la vitesse. Ou déplacez le levier de commande de vitesse de l'autopropulsion VERS L'ARRIÈRE (vers l'utilisateur) dans la zone de marche arrière pour AUGMENTER la vitesse.

REMARQUE : Vous sentirez un « déclic » qui sépare les zones de marche avant et de marche arrière du levier de commande de vitesse de l'autopropulsion.

AVIS La position du levier de commande de vitesse de l'autopropulsion détermine la vitesse de déplacement, qui peut être changée à tout moment. Pour votre sécurité, il est recommandé de vérifier et d'ajuster la vitesse de l'autopropulsion sur le réglage le plus lent avant d'activer la fonction d'autopropulsion. N'oubliez pas que vous pouvez arrêter la souffleuse à neige à tout moment en relâchant simplement la gâchette d'autopropulsion.

LIAISON DE LA GÂCHETTE DE L'INTERRUPTEUR DE LA TARIÈRE ET DE LA GÂCHETTE DE L'AUTOPROPULSION (Fig. 9)

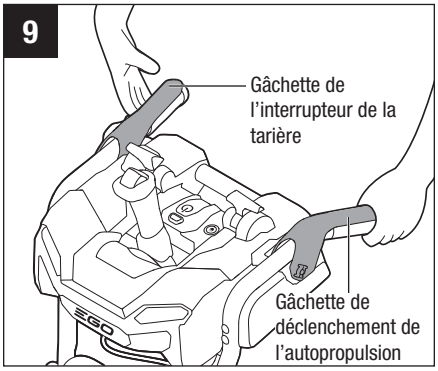

Lorsque vous activez la gâchette d'autopropulsion et la gâchette de l'interrupteur de la tarière en même temps, la gâchette de l'interrupteur de la tarière sera temporairement bloquée. Relâchez la gâchette de l'interrupteur de la tarière (main droite), et la gâchette de l'interrupteur de la tarière restera enclenchée.

Cette fonction vous permet de régler la vitesse de la tarière, la vitesse d'autopropulsion et la direction de décharge de la neige pendant que la tarière tourne.

Pour arrêter la tarière, relâchez la gâchette d'autopropulsion, et la tarière ainsi que la fonction d'autopropulsion s'arrêteront.

PHARES DU CHÂSSIS ET DE LA POIGNÉE (Fig. 10)

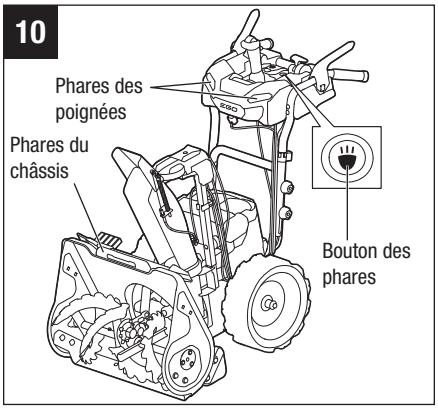

Le phare du châssis à DEL est situé à l'avant du châssis, et les deux phares de la poignée à DEL sont situés à l'avant de la zone de la poignée.

1. Appuyez sur le bouton de sécurité, et le voyant d'alimentation s'allumera en vert fixe.
2. Appuyez sur le bouton des phares pour allumer les phares du châssis et de la poignée.
3. Appuyez deux fois sur le bouton des phares pour éteindre les phares de la poignée.
4. Appuyez trois fois sur le bouton des phares pour éteindre tous les phares.

REMARQUE : Tous les phares s'éteignent automatiquement s'il n'y a pas d'autre fonction électronique active après 5 minutes d'inactivité.

INDICATEUR DE PUISSANCE DISPONIBLE SUR LA SOUFFLEUSE À NEIGE

La souffleuse à neige est équipée d'un indicateur de puissance disponible qui indique le niveau de charge du/des bloc(s)-piles et l'état de fonctionnement de la souffleuse à neige. L'indicateur de puissance disponible ne s'allume que lorsque la souffleuse à neige est sous tension.

REMARQUE : Pour tout défaut qui ne peut être résolu, contactez le service à la clientèle d'EGO pour faire réparer la machine.

INDICATEUR DE PUISSANCE DISPONIBLE	SIGNIFICATION	ACTION
Vert brillant	La souffleuse à neige fonctionne correctement.	Fonctionnement normal. Aucune action n'est nécessaire.
Clignotant en rouge	Le niveau de charge du ou des bloc(s)-piles est presque épuisé.	Arrêtez la souffleuse à neige et chargez le(s) bloc-piles(s).
Orange brillant	Si la gâchette de l'interrupteur de la tarière et la gâchette de l'autopropulsion sont toutes les deux activées ou si seule la gâchette de l'interrupteur de la tarière est activée, cela signifie que le moteur de la tarière est surchauffé.	Arrêtez la rotation de la tarière et attendez un certain temps pour refroidir le moteur de la tarière.
	Si seule la gâchette d'autopropulsion est activée, cela signifie que le moteur d'autopropulsion est surchauffé.	Arrêtez la fonction d'autopropulsion et attendez un certain temps pour refroidir le moteur d'autopropulsion.

INDICATEUR DE PUISSANCE DISPONIBLE	SIGNIFICATION	ACTION
Clignotant lentement en orange	Le moteur de la tarière est en surintensité et les vis cessent de tourner.	Relâchez la gâchette de l'interrupteur de la tarière. Redémarrez les tarières et ralentissez votre rythme, ou déblayez la neige en rangées plus étroites lorsque vous travaillez.
Clignotant rapidement en orange	Si la gâchette de l'interrupteur de la tarière et la gâchette de l'autopropulsion sont toutes les deux activées ou si seule la gâchette de l'interrupteur de la tarière est activée, cela signifie que les tarières sont obstruées et qu'elles ne tourneront pas.	Réglez la vitesse d'autopropulsion au niveau le plus bas en marche avant. Activez à la fois la gâchette d'autopropulsion et la gâchette de commande de la tarière. La souffleuse à neige ne devrait pas avancer car les vis de la tarière sont obstruées ; ne la forcez pas vers l'avant. Déplacez la souffleuse d'un côté à l'autre en prenant les précautions nécessaires pour tenter de dégager la neige des vis de la tarière.
		Retirez le(s) bloc(s)-piles. Inspectez et enlevez la neige ou les débris qui se sont accumulés sous les vis sans fin ou qui s'y sont logés. Utilisez l'outil de nettoyage de la goulotte pour dégager la neige, PAS vos mains.
	Si seule la gâchette d'autopropulsion est activée, cela signifie que le moteur d'autopropulsion est surchargé, et la souffleuse à neige ne peut pas se déplacer en mode d'autopropulsion.	Retirez le(s) bloc(s)-piles. Inspectez et enlevez la neige ou les débris se trouvant entre les roues et le corps de la machine.

INDICATEUR DE PUISSANCE DISPONIBLE	SIGNIFICATION	ACTION
Clignotant en rouge et vert en alternance	Erreur électronique.	Contactez un centre de service à la clientèle d'EGO si des réparations sont nécessaires.
Aucune indication	Si le voyant à DEL d'un bloc-piles ou des deux blocs-piles clignote en orange ou s'allume en rouge, cela signifie que le bloc-piles ou les blocs-piles sont en surchauffe.	Arrêtez la souffleuse à neige et laissez le(s) bloc(s)-piles refroidir.
	Il y a un autre type de défaut (interrupteur, lumière, etc.).	Contactez un centre de service à la clientèle d'EGO si des réparations sont nécessaires.

PROTECTION CONTRE LES SURCHARGES DU MOTEUR DE LA TARIÈRE

Pour éviter tout risque de surcharge du moteur de la tarière, n'essayez pas de retirer trop de neige en une seule fois. Ralentissez votre rythme ou déblayez la neige en rangées plus étroites lorsque vous travaillez.

Votre souffleuse à neige est équipée d'éléments de détection de surcharge. Lorsque le moteur de la tarière est surchargé, il réduit automatiquement la vitesse de rotation de la tarière et vous entendez le volume (bruit) du moteur diminuer. En cas de surcharge, ralentissez votre rythme ou réduisez la largeur de déblayage, après quoi la vitesse du moteur de la tarière retournera automatiquement à son réglage normal. Si cette solution ne résout pas la situation de surcharge, le capteur arrêtera automatiquement le moteur, et l'indicateur de puissance disponible clignotera lentement ou rapidement en orange.

- Lorsque l'indicateur de puissance disponible clignote lentement en orange, relâchez la gâchette de l'interrupteur de la tarière. Redémarrez les tarières et ralentissez votre rythme, ou déblayez la neige en rangées plus étroites lorsque vous travaillez.
- Lorsque l'indicateur de puissance disponible clignote rapidement en orange, retirez le(s) bloc(s)-piles de la souffleuse à neige. Vérifiez qu'il n'y a pas d'accumulation

de neige ou de glace dans la vis sans fin ou sur le châssis. Si nécessaire, utilisez l'outil de nettoyage de la goulotte pour les dégager en suivant les instructions de la section intitulée « **DÉGAGEMENT D'UNE GOULOTTE OBSTRUÉE** ». Réinstallez le(s) bloc(s)-piles et redémarrez la souffleuse à neige.

11

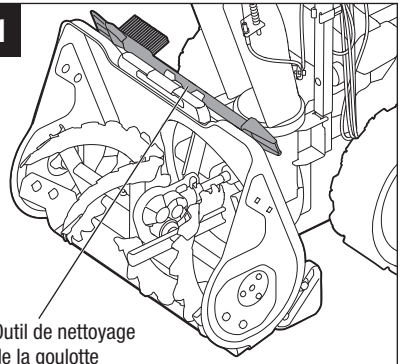

DÉGAGEMENT D'UNE GOULOTTE OBSTRUÉE (Fig. 11)

⚠ AVERTISSEMENT L'entrée en contact des mains avec la vis sans fin en rotation à l'intérieur de la goulotte est la cause la plus fréquente de blessures associées aux souffleuses à neige. N'utilisez jamais votre main pour nettoyer la goulotte.

⚠ AVERTISSEMENT Ne mettez jamais les mains dans la goulotte de décharge et ne placez aucune partie du corps devant la souffleuse à neige lorsque la machine est en marche ou lorsque des blocs-piles sont installés. Assurez-vous toujours que toutes les pièces mobiles sont arrêtées et que tous les blocs-piles ont été retirés avant de dégager tout obstacle. Si vous ne tenez pas compte de ces instructions, vous risquez de vous blesser grièvement.

Pour dégager la goulotte :

1. Arrêtez les moteurs et mettez la souffleuse à neige hors tension !
2. Retirez le(s) bloc(s)-piles de la souffleuse à neige.
3. Attendez 10 secondes pour vous assurer que la tarière s'est arrêtée de tourner.
4. Utilisez toujours l'outil de nettoyage de la goulotte qui est attaché à la machine en tant qu'accessoire ; **N'UTILISEZ PAS VOTRE MAIN**.

PROTECTION CONTRE LES HAUTES TEMPÉRATURES DES PILES

Si la température des piles dépasse 70° C / 158° F pendant le fonctionnement, le circuit de protection contre les températures élevées éteint immédiatement la souffleuse à neige pour protéger les blocs-piles contre les dommages pouvant être

causés par la chaleur. L'indicateur de puissance disponible de la souffleuse à neige est éteint et le voyant à DEL du bloc-piles clignote en orange ou brille en rouge fixe selon le modèle.

REMARQUE : Le voyant à DEL des blocs-piles suivants clignote en orange en cas de surchauffe : BA1400, BA1400-FC, BA2800, BA2800-FC, BA4200 et BA4200-FC ; les DEL des blocs-piles suivants s'allument en rouge fixe en cas de surchauffe : BA1400T, BA1400T-FC, BA2242T, BA2242T-FC, BA2800T, BA2800T-FC, BA3360T, BA3360T-FC, BA4200T, BA4200T-FC, BA4480T, BA4480T-FC, BA1680X, BA1680X-FC, BA3360X, BA3360X-FC,BA4480X , BA4480X-FC, BA5600T, BA5600T-FC, BA6720T et BA6720T-FC.

Relâchez toutes les gâchettes et attendez que le(s) bloc(s)-piles surchauffé(s) refroidisse(nt) et que le voyant de l'indicateur à DEL de la pile devienne vert, puis redémarrez la souffleuse à neige.

Pour éviter un arrêt dû à l'activation du système de protection contre les hautes températures de la pile, n'essayez pas d'utiliser une seule pile pour alimenter la souffleuse à neige lorsque l'épaisseur de la neige accumulée dépasse 203 mm / 8 po ou lorsque la neige est très mouillée ou verglacée. Nous recommandons l'utilisation de deux piles fonctionnant simultanément. Cela vous permettra d'utiliser la puissance maximale de la souffleuse à neige.

Une fois que la protection contre les températures élevées s'est déclenchée, ralentissez votre allure et déblayez la neige en rangées plus étroites pour réduire la charge sur la pile.

CONSEILS D'UTILISATION

⚠ DANGER N'utilisez jamais une souffleuse à neige sur des lacs, des rivières ou des surfaces similaires gelées. La rupture de la glace pourrait entraîner la mort ou des blessures graves.

⚠ DANGER N'utilisez jamais la souffleuse à neige sur un toit ou une autre surface instable, cr vous risqueriez des blessures graves ou mortelles.

⚠ DANGER Ne portez pas de vêtements amples, d'écharpes ou de bijoux. Ils pourraient être happés par des pièces en mouvement et provoquer des blessures graves ou même mortelles.

⚠ AVERTISSEMENT Éloignez les pointes de décharge de la neige de tout appareil électrique afin de réduire les risques d'électrocution ou de choc électrique.

⚠ AVERTISSEMENT Ne dirigez jamais la souffleuse à neige ou la goulotte de décharge en direction de personnes ou d'animaux domestiques. La projection de neige ou d'autres objets pourrait entraîner de graves blessures.

⚠ AVERTISSEMENT Assurez-vous que la zone à déblayer est exempte de pierres, de bâtons, de fils, de graviers et d'autres objets qui pourraient être projetés accidentellement par la souffleuse à neige dans n'importe quelle direction et causer de graves blessures à l'opérateur et à d'autres personnes.

- Si la machine entre en contact avec un obstacle ou un débris quelconque pendant son utilisation, arrêtez la souffleuse à neige, retirez le(s) bloc(s)-piles, enlevez l'obstacle et inspectez soigneusement la machine pour vérifier qu'elle n'est pas endommagée. Réparez tout dommage avant de redémarrer et de recommencer à utiliser la souffleuse à neige.

⚠ AVERTISSEMENT Ne mettez jamais les mains dans la goulotte de décharge, et ne placez aucune partie du corps devant la souffleuse à neige lorsque la machine est en marche ou lorsque le(s) bloc(s)-piles est/sont installé(s). Assurez-vous toujours que toutes les pièces mobiles sont arrêtées et que le(s) bloc(s)-piles a/ont été retiré(s) avant de dégager toute obstruction. Si vous ne tenez pas compte de ces instructions, vous risquez de vous blesser grièvement.

- Tenez compte du sens du vent avant de commencer. Dans la mesure du possible, dégagez la neige dans la même direction que le vent afin d'éviter qu'elle ne soit projetée dans votre visage.
- Certaines pièces de la souffleuse à neige peuvent geler dans des conditions météorologiques extrêmes. N'essayez pas de faire fonctionner la machine avec des pièces gelées.
- Lorsque vous avez terminé, laissez tourner le moteur de la tarière pendant quelques minutes supplémentaires pour éviter que les pièces mobiles ne gèlent, déplacez la souffleuse à neige en mode d'autopropulsion pour vous assurer que les roues tournent librement, puis actionnez la poignée de contrôle de la direction et de l'inclinaison de la goulotte pour faire tourner la goulotte de gauche à droite, et déplacez le déflecteur de haut en bas et de bas en haut pour le débarrasser de toute accumulation de glace. Veillez à enlever la neige et la glace à la base de la goulotte.
- Dans des conditions neigeuses ou froides, certaines commandes et certaines pièces mobiles peuvent geler. N'utilisez pas une force excessive lorsque vous essayez d'actionner des commandes gelées. Si vous avez des difficultés à utiliser une commande ou une pièce, faites démarrer la souffleuse comme indiqué dans la

section intitulée « **DÉMARRAGE/ARRÊT DE LA SOUFFLEUSE À NEIGE** » et laissez-la fonctionner pendant quelques minutes avant d'essayer à nouveau d'utiliser cette commande ou cette pièce.

- **Faites extrêmement attention lorsque vous travaillez sur des pentes. Les précautions suivantes doivent être prises :**
  1. N'utilisez pas la souffleuse à neige sur des pentes dont l'inclinaison dépasse 10 %.
  2. Utilisez la souffleuse en travers de la pente (et non dans le sens de la montée ou de la descente), en commençant par le bas et en effectuant les virages vers le haut de la pente.
  3. Faites preuve d'une extrême prudence lors des manœuvres sur des pentes ; tournez lentement et progressivement, et évitez les changements de vitesse brusques.
  4. **N'utilisez pas la souffleuse à neige si la traction, la direction ou la stabilité est compromise.** Examinez attentivement les surfaces inclinées pour y déceler éventuellement la présence de glace, car l'adhérence pourrait être compromise, ce qui risquerait d'entraîner une perte de contrôle et même des blessures.
  5. Lorsque vous travaillez sur des pentes, effectuez, dans la mesure du possible, un court essai au bas de la pente afin de minimiser les risques de perte de contrôle.
  6. Cessez immédiatement l'utilisation de la souffleuse en cas de glissement sur une surface inclinée.

ENTRETIEN

⚠ AVERTISSEMENT Pour éviter toute blessure grave, retirez toujours le(s) bloc(s)-piles de la souffleuse à neige lorsque vous la nettoyez ou lorsque vous effectuez des opérations d'entretien.

⚠ AVERTISSEMENT Lors de toute opération d'entretien, n'utilisez que des pièces de rechange identiques. L'utilisation d'autres pièces pourrait créer un danger ou endommager le produit. Pour garantir la sécurité et la fiabilité, toutes les réparations doivent être effectuées par un technicien qualifié.

AVIS Inspectez périodiquement l'ensemble du produit pour vérifier qu'il n'y a pas de pièces endommagées, manquantes ou desserrées, telles que des vis, des écrous, des boulons, des capuchons, etc. Serrez fermement toutes les attaches de fixation et

tous les capuchons, et n'utilisez pas ce produit tant que toutes les pièces manquantes ou endommagées n'auront pas été remplacées.

ENTRETIEN GÉNÉRAL

Évitez d'utiliser des solvants pour nettoyer les pièces en plastique. La plupart des plastiques sont susceptibles d'être endommagés par divers types de solvants commerciaux, et ils peuvent être endommagés par leur utilisation. Utilisez un chiffon propre pour enlever les saletés, la poussière, l'huile, la graisse, etc.

⚠ AVERTISSEMENT Ne laissez jamais les liquides de frein, l'essence, les produits à base de pétrole, les huiles pénétrantes, etc. entrer en contact avec les pièces en plastique. Les produits chimiques peuvent endommager, affaiblir ou détruire le plastique, ce qui peut causer des blessures graves.

LUBRIFICATION DE LA MACHINE

Tous les roulements de ce produit sont lubrifiés avec une quantité de lubrifiant de haute qualité suffisante pour la durée de vie de la machine si elle est utilisée dans des conditions de fonctionnement normales. Par conséquent, aucune autre lubrification des roulements n'est nécessaire.

REMPLACEMENT ET RÉGLAGE DES PATINS DE GLISSEMENT

Lorsque vous rencontrez des surfaces irrégulières ou gravillonnées, la hauteur des patins doit être ajustée pour améliorer la capacité de la souffleuse à neige à manœuvrer sur la neige.

Les patins peuvent être tirés plus loin du bas de la souffleuse à neige pour augmenter la hauteur de conduite. La barre de raclage sera ainsi plus haute par rapport au sol, ce qui évitera qu'elle ne s'accroche aux irrégularités du terrain ou qu'elle n'entraîne des graviers dans la souffleuse à neige.

Les patins peuvent être rapprochés de la base de la souffleuse à neige pour réduire la hauteur de conduite. Cela permet d'abaisser la barre de raclage plus près du sol afin que la souffleuse à neige ramasse plus de neige et ne laisse pas de couche de neige sur le sol après l'avoir traversé.

Lorsque les patins sont cassés ou lorsque le réglage de la hauteur maximale n'est pas conforme aux exigences, remplacez les patins.

Outil nécessaire (non inclus) : une clé à douille de 15 mm

Pour remplacer les patins (Fig. 12a)

1. Retirez le(s) bloc(s)-piles.
2. Desserrez et retirez les deux boulons et les rondelles situés à l'extérieur du châssis.
3. Retirez le patin.
4. Remplacez le patin par un nouveau. Remontez les deux boulons et les rondelles, et serrez-les fermement.

REMARQUE : Lorsqu'un côté du patin présente des signes d'usure, inversez les patins des côtés gauche et droit pour augmenter au maximum leur durée de vie (Fig. 12b).

Pour régler la hauteur des patins (Fig. 12c)

Lorsque vous rencontrez des surfaces irrégulières ou gravillonnées, la hauteur des patins doit être ajustée pour améliorer la capacité de la souffleuse à neige à manœuvrer sur la neige.

La hauteur des patins peut être réglée en fonction des conditions d'enneigement réelles sans retirer les boulons. Il suffit de desserrer les boulons, d'ajuster la position des patins, puis de resserrer les boulons.

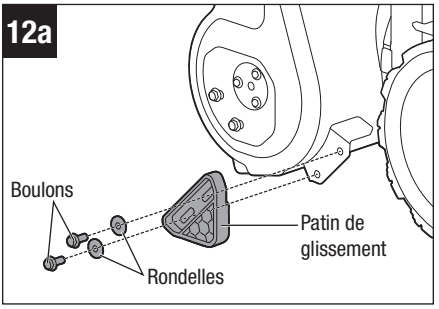

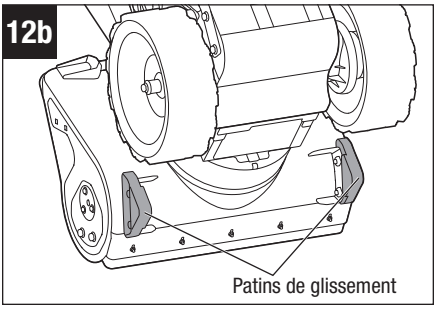

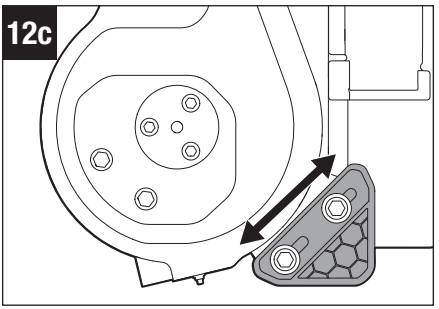

REMPLACEMENT DE LA BARRE DE RACLAGE (Fig. 13)

Outils nécessaires (non inclus) : une clé à douille de 15 mm ; une clé à fourche de 8 mm ou une clé ajustable

1. Retirez le(s) bloc(s)-piles.
2. Couchez la souffleuse à neige sur le côté ou dans toute autre position pratique pour l'entretien de la barre de raclage.

3. Desserrez et retirez les quatre boulons situés de part et d'autre du châssis.
4. Desserrez et retirez les cinq écrous situés sur la surface du châssis, ainsi que les cinq boulons situés à l'intérieur.
5. Retirez la barre de raclage.
6. Remplacez la barre de raclage usée par une nouvelle.
7. Remontez les cinq boulons et les écrous sur la surface du châssis. Serrez-les fermement.
8. Remontez et serrez fermement les quatre boulons des deux côtés du châssis.

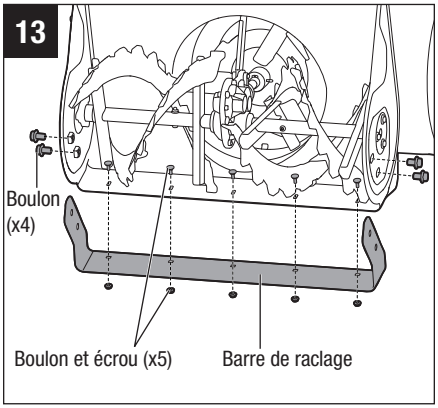

REMPLACEMENT DES GOUPILLES DE CISAILLEMENT

Les goupilles de cisaillement sont situées dans l'arbre de la vis sans fin. Ils permettent d'absorber le couple de maintien instantané lorsque la tarière heurte des obstacles pendant le travail, et ils protègent la boîte de vitesses et le moteur contre les dommages.

Remplacez les goupilles de cisaillement si elles sont cassées (Fig. 14a).

Outils nécessaires (non inclus) : Clé à fourche de 10 mm ou clé ajustable ; clé hexagonale de 4 mm

1. Retirez le(s) bloc(s)-piles.
2. Retirez les goupilles de cisaillement et les écrous cassés.

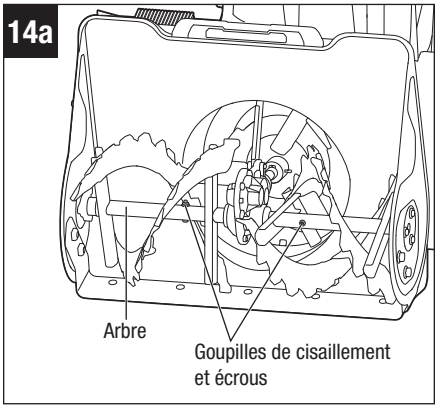

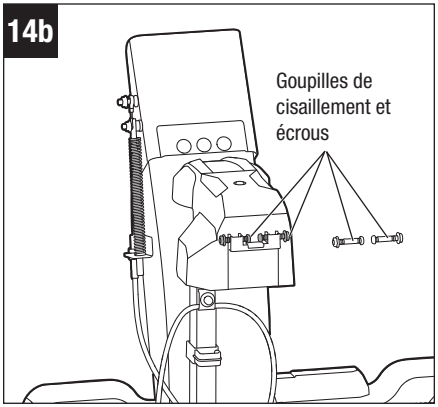

3. Remontez la nouvelle goupille de cisaillement et l'écrou. Serrez-les fermement.

AVIS Deux paires de goupilles de cisaillement et d'écrous sont rangées sur l'ensemble de goulotte de décharge, et deux paires supplémentaires de goupilles de cisaillement et d'écrous sont emballées individuellement (Fig. 14b). Utilisez-les pour remplacer les goupilles de cisaillement cassées.

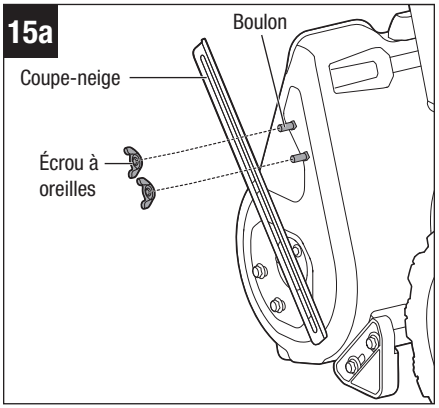

COUPE-NEIGE EGO MODÈLE ADC2400 (VENDU SÉPARÉMENT)

Lorsque la hauteur de la neige est plus élevée que celle du châssis, les coupe-neige peuvent racler la neige sous le châssis pour faciliter le déneigement.

1. Retirez le(s) bloc(s)-piles.
2. Insérez les deux boulons dans le châssis et montez le coupe-neige et les écrous à oreilles sur les boulons. Serrez à l'avance les écrous à oreilles et desserrez un peu le coupe-neige pour le réglage (Fig. 15a).

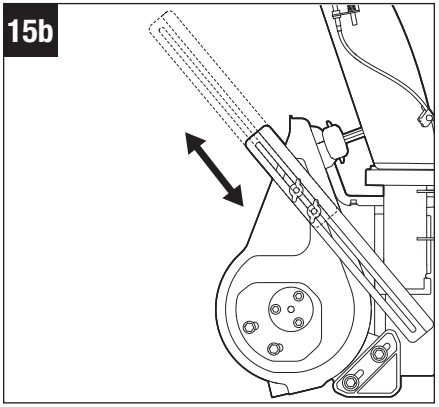

3. Déplacez le coupe-neige dans la position souhaitée (Fig. 15b).
4. Serrez à fond les écrous à oreilles pour sécuriser les coupe-neige.

RANGEMENT DE LA SOUFFLEUSE À NEIGE

⚠ AVERTISSEMENT Veillez à ce que toute la neige fondue qui pourrait s'écouler de la souffleuse soit correctement essuyée afin d'éviter tout risque de glissade et de chute.

Retirez le(s) bloc(s)-piles et rangez-le(s) dans un endroit sûr, hors de portée des enfants.

REMARQUE : Lorsqu'elle n'est pas utilisée, une pile de 56 V doit être placée dans un endroit fermé où la température ne descendra pas en dessous de -20 °C / -4 °F. Les températures de charge optimales sont comprises entre 5 °C et 40 °C / 41 °F et 104 °F.

Avant de ranger la machine, essuyez toute trace d'humidité, de saletés ou de débris dans le compartiment des piles et autour de celui-ci.

- Essuyez la souffleuse à neige avec un chiffon propre et sec.
- Vérifiez le serrage de tous les écrous, boulons, boutons, vis, etc.
- Inspectez les pièces mobiles pour vérifier qu'elles ne sont pas endommagées, cassées ou usées. Faites réparer ou remplacez les pièces endommagées ou manquantes.
- Rangez la souffleuse à neige dans un endroit propre, sec et fermé, hors de portée des enfants.
- Ne la rangez pas à côté de matériaux corrosifs tels que des engrais ou du sel gemme.

RECHERCHE DE LA CAUSE DES PROBLÈMES

⚠ AVERTISSEMENT Retirez toujours le(s) bloc(s)-piles lorsque vous effectuez une opération d'entretien ou lorsque vous transportez la souffleuse à neige. Protégez toujours vos mains en portant des gants lorsque vous effectuez des travaux d'entretien sur la tarière ou la barre de raclage de la souffleuse à neige.

PROBLÈME	CAUSE	SOLUTION
La souffleuse à neige ne démarre pas.	■ Le charge du ou des bloc(s)-piles est faible.	■ Chargez le(s) bloc(s)-piles.
	■ La gâchette de l'interrupteur de la tarière n'est pas enfoncée après que l'indicateur de puissance disponible s'est allumé en vert fixe.	■ Appuyez sur la gâchette de l'interrupteur de la tarière après que l'indicateur de puissance disponible s'est allumé en vert fixe. Si l'indicateur de puissance disponible est éteint, la souffleuse à neige ne réagit pas lorsque vous appuyez sur la gâchette de l'interrupteur de la tarière.
	■ La tarière est gelée - couverte de neige ou de glace.	■ Retirez d'abord le(s) bloc(s)-piles, puis utilisez l'outil de nettoyage pour dégager la neige ou la glace qui cause l'obstruction de la tarière. Réinstallez le(s) bloc(s)-piles et faites redémarrer la souffleuse à neige.
		■ Réchauffez la souffleuse à neige à la température ambiante pendant environ 20 minutes, puis faites redémarrer la souffleuse à neige.

PROBLÈME	CAUSE	SOLUTION
La souffleuse à neige ne démarre pas.	■ Le(s) bloc(s)-piles est/sont surchauffé(s). Le voyant à DEL sur le(s) bloc(s)-piles clignote en orange ou brille en rouge. (voir la section intitulée « **PROTECTION DU BLOC-PILES CONTRE UNE SURCHAUFFE** » dans ce mode d'emploi.)	■ Retirez le(s) bloc(s)-piles surchauffé(s) de la souffleuse à neige et attendez que le(s) bloc(s)-piles refroidisse(nt) jusqu'à environ 67 °C / 152 °F ou moins. Réinstallez le(s) bloc(s)-piles et faites redémarrer la souffleuse à neige.
	■ Problème non identifié.	■ Contactez un centre de service à la clientèle d'EGO si des réparations sont nécessaires.
Le moteur de la tarière est en marche, mais la vis sans fin de la tarière ne tourne pas.	■ La/les goupille(s) de cisaillement est/sont cassée(s).	■ Remplacez la goupille de cisaillement en suivant les instructions de la section intitulée « **REMPLACEMENT DES GOUPILLES DE CISAILLEMENT** » dans ce mode d'emploi.
Après son passage, la souffleuse laisse une couche de neige sur le sol.	■ La barre de raclage est usée.	■ Remplacez la barre de raclage en suivant les instructions de la section intitulée « **REMPLACEMENT DE LA BARRE DE RACLAGE** » dans ce mode d'emploi.
	■ Les patins sont réglés de telle manière que la barre de raclage est trop haute par rapport au sol.	■ Réglez la hauteur des patins en les rapprochant du bas de la souffleuse à neige. La barre de raclage sera ainsi plus proche du sol. Suivez la section intitulée « **Pour régler la hauteur des patins** » dans ce mode d'emploi.

PROBLÈME	CAUSE	SOLUTION
La souffleuse projette moins de neige que prévu.	■ Les tarières sont usées. ■ La vitesse de la tarière est peut-être trop faible.	■ Contactez un centre de service à la clientèle d'EGO si des réparations sont nécessaires. ■ Augmentez la vitesse de la tarière.
La rotation de la goulotte de décharge et le fonctionnement de la montée et de la descente du déflecteur ne sont pas contrôlées par la poignée électronique de contrôle de la direction et de l'inclinaison de la goulotte.	■ Le câble métallique de la goulotte de décharge situé sous la poignée de contrôle de la direction et de l'inclinaison de la goulotte est soit sécurisé par un collier de serrage/une fermeture à glissière, soit plié ou torsadé.	■ Retirez tous les dispositifs (tels que les câbles ou les fermetures à glissière) qui sécurisent/restreignent le câble de la goulotte de décharge, et assurez-vous que le câble de la goulotte n'est pas plié ou tordu, et qu'il pend librement. Assurez-vous que le câble de la goulotte n'est pas plié ou tordu.

PROBLÈME	CAUSE	SOLUTION
Les vis de la tarière cessent de tourner pendant le fonctionnement.	■ Le(s) bloc(s)-piles est/sont complètement déchargé(s).	■ Chargez le(s) bloc(s)-piles.
	■ Le(s) bloc(s)-piles est/sont en état de surchauffe, et la charge est faible.	■ Regardez et assurez-vous que la neige n'est ni trop humide, ni verglacée, et que la neige accumulée n'est pas trop épaisse. Attendez que le(s) bloc(s)-piles refroidisse(nt), puis chargez-le(s) complètement. Réinstallez le(s) bloc(s)-piles et faites redémarrer la souffleuse à neige.
	■ Le moteur de la tarière est en surintensité.	■ Relâchez la gâchette de commande de la tarière. Remettez la tarière en marche et ralentissez votre rythme, ou déblayez la neige en rangées plus étroites lorsque vous travaillez.
	■ Si la gâchette de commande de la tarière et la gâchette d'autopropulsion sont toutes les deux activées, ou si seule la gâchette de commande de la tarière est activée, cela signifie que les vis de la tarière sont obstruées.	■ Réglez la vitesse d'autopropulsion au niveau le plus bas en marche avant. Activez à la fois la gâchette d'autopropulsion et la gâchette de commande de la tarière. La souffleuse à neige ne devrait pas avancer car les vis de la tarière sont obstruées ; ne la forcez pas vers l'avant. Déplacez la souffleuse d'un côté à l'autre en prenant les précautions nécessaires pour tenter de dégager la neige des vis de la tarière.
		■ Retirez le(s) bloc(s)-piles. Inspectez la souffleuse et dégagez la neige ou les débris qui se sont accumulés en dessous ou qui sont logés dans la tarière. Utilisez l'outil de nettoyage de la goulotte pour dégager la neige, et NON vos mains.

GARANTIE LIMITÉE D'EGO

CONDITIONS ET DURÉE DE LA POLITIQUE DE GARANTIE

Chervon North America, Inc. (« Chervon North America, Naperville, IL 60563 ») offre la garantie limitée suivante pour les produits EGO à l'acheteur initial des produits EGO.

La période de garantie détaillée pour chaque produit EGO peut être trouvée en ligne à l'adresse http://egopowerplus.com/warranty-policy.

Veuillez contacter le Service clientèle d'EGO en téléphonant au 1-855-EGO-5656 (appel gratuit) à tout moment en cas de questions ou si vous voulez vous prévaloir de la garantie.

GARANTIE LIMITÉE DE SERVICE APRÈS-VENTE

Les produits EGO sont garantis contre tout défaut de matériel ou de fabrication à partir de la date d'achat au détail originale et pendant la période de garantie applicable. Pour toute demande de garantie soumise correctement et dans les délais, si Chervon North America détermine qu'un produit est défectueux pendant la période de garantie, le produit sera réparé ou remplacé gratuitement, selon la décision de Chervon North America.

COMMENT OBTENIR DE L'ASSISTANCE DANS LE CADRE DU SERVICE APRÈS-VENTE

Pour obtenir de l'assistance dans le cadre de la garantie applicable, veuillez contacter le service à la clientèle d'EGO au numéro gratuit **1-855-EGO-5656**. Lorsque vous demandez de l'assistance dans le cadre de la garantie, vous devez présenter le reçu de vente original daté. Un centre de service après-vente agréé sera sélectionné pour évaluer et réparer le produit défectueux conformément aux conditions de garantie énoncées. Lorsque vous apportez votre produit au centre de service après-vente agréé, il se peut qu'une petite caution vous soit demandée lors du dépôt de votre outil. Ce dépôt est remboursable lorsque le service de réparation est considéré comme étant couvert par la garantie. L'acheteur est responsable du transport de tout équipement électrique d'extérieur ou de ses accessoires, à ses frais.

LIMITATIONS ET EXCLUSIONS SUPPLÉMENTAIRES

Cette garantie limitée ne s'applique qu'à l'acheteur original auprès d'un revendeur agréé EGO, et elle ne peut pas être cédée. Les produits EGO ne sont pas considérés comme défectueux et la présente garantie ne s'applique pas lorsque le défaut invoqué est imputable à une cause autre que les défauts définis ci-dessus. Cette garantie est nulle et non avenue si le produit a été utilisé à des fins de location. Cette garantie

ne s'applique pas aux dommages causés par un accident, un abus, une mauvaise utilisation, une altération, une modification, une réparation non autorisée, un contact avec un liquide, un incendie, un tremblement de terre ou toute autre cause externe ; l'utilisation du produit en dehors des instructions, des spécifications ou des directives d'EGO ; ou le manque de service ou d'entretien correct du produit. Cette garantie ne s'applique pas non plus aux dommages superficiels, y compris, mais sans s'y limiter, les rayures ou les bosses, et les défauts dus à l'usure normale ou au vieillissement normal du produit.

CETTE GARANTIE EXPRESSE REMPLACE TOUTE AUTRE GARANTIE, EXPRESSE OU IMPLICITE, Y COMPRIS, MAIS SANS S'Y LIMITER, TOUTE GARANTIE DE QUALITÉ MARCHANDE OU D'ADÉQUATION À UN USAGE OU UN BUT PARTICULIER, QUI EST REJETÉE. Toute garantie implicite, y compris la garantie de qualité marchande ou d'adéquation à un usage particulier, qui ne peut être rejetée en vertu de la loi de l'État ou de la province est limitée à la période de garantie applicable définie au début de cet article. Le seul et unique recours lié à l'achat, l'installation, l'utilisation et/ou la performance des produits EGO est la réparation ou le remplacement du produit tel que déterminé par Chervon North America. La responsabilité maximale de Chervon North America ne peut en aucun cas dépasser le prix d'achat payé pour le produit. CHERVON NORTH AMERICA NE SERA PAS RESPONSABLE ENVERS L'UTILISATEUR OU TOUTE AUTRE PERSONNE DES DOMMAGES CONSÉCUTIFS, ACCESSOIRES, SPÉCIAUX, EXEMPLAIRES, INDIRECTS OU PUNITIFS RÉSULTANT DE L'UTILISATION DES PRODUITS, Y COMPRIS, MAIS SANS S'Y LIMITER, LES BLESSURES, LE DÉCÈS, LES DOMMAGES MATÉRIELS, LA PERTE DE BÉNÉFICES OU TOUT AUTRE PRÉJUDICE ÉCONOMIQUE. Cette garantie vous confère des garanties juridiques particulières, et vous pouvez aussi avoir d'autres droits, qui varient selon l'État ou la province. Étant donné que certains États et certaines provinces ne permettent pas les limitations de la durée d'une garantie implicite, l'exclusion ou la limitation des dommages indirects ou secondaires, ou les limitations des délais pour intenter certaines actions, il est possible que les limitations mentionnées aux présentes ne s'appliquent pas aux consommateurs individuels dans ces États ou provinces.

La présente garantie est soumise au droit du Michigan et doit être interprétée conformément à celui-ci, sans tenir compte des principes de conflits de lois. Aucune action en justice ne peut être intentée contre Chervon North America si elle n'est pas soumise dans un délai d'un (1) an à compter du moment où le fondement de cette action en justice est connu ou aurait dû l'être avec l'exercice d'une diligence raisonnable. Toute action qui n'est pas intentée dans les délais impartis est réputée abandonnée.

Pour le service à la clientèle, contactez-nous sans frais au numéro suivant :
1-855-EGO-5656 ou **EGOPOWERPLUS.COM.**
EGO Customer Service
769 Seward Ave. NW, Suite 102
Grand Rapids, Michigan 49504.

EGO™

POWER+ SNOW BLOWER™

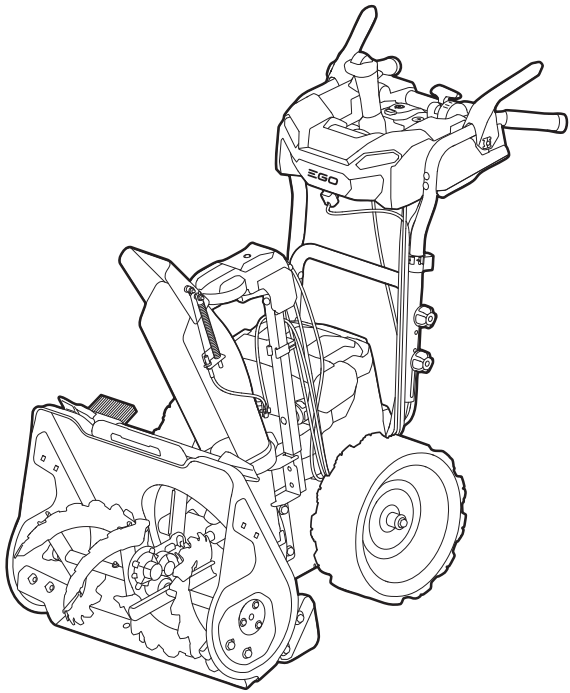

c UL us
LISTED

MANUAL DEL OPERADOR

SOPLADOR DE NIEVE INALÁMBRICO DE ION LITIO DE 56 V

NÚMERO DE MODELO SNT2420/SNT2420-FC

⚠ ADVERTENCIA: Para reducir el riesgo de lesiones, el usuario debe leer y entender el manual del operador antes de utilizar este producto. Guarde estas instrucciones para referencia futura.

¡LEA TODAS LAS INSTRUCCIONES!



LEA Y ENTIENDA
EL MANUAL DEL OPERADOR

ÍNDICE

Símbolos de seguridad 97-98

Prácticas de utilización segura para el soplador de nieve de empuje 99-104

Símbolos 105-106

Introducción. 107

Especificaciones 108

Accesorios 109

Descripción 110-113

Ensamblaje 114-118

Utilización 119-133

Mantenimiento. 135-140

Resolución de problemas 141-144

Garantía Limitada de EGO 145-146

SÍMBOLOS DE SEGURIDAD

El propósito de los símbolos de seguridad es atraer la atención del usuario hacia posibles peligros. Los símbolos de seguridad y las explicaciones que los acompañan merecen que usted preste una atención detenida y logre una comprensión profunda. Las advertencias con símbolo no eliminan por sí mismas ningún peligro. Las instrucciones y las advertencias que dichas instrucciones dan no son sustitutos de las medidas adecuadas de prevención de accidentes.

⚠ ADVERTENCIA Asegúrese de leer y entender todas las instrucciones de seguridad contenidas en este manual del operador, incluyendo todos los símbolos de alerta de seguridad, tales como "**PELIGRO**", "**ADVERTENCIA**" y "**PRECAUCIÓN**", antes de utilizar esta máquina. Si no se siguen todas las instrucciones que se indican a continuación, es posible que el resultado sea descargas eléctricas, incendio y/o lesiones corporales graves.

Las definiciones que aparecen a continuación describen el nivel de gravedad de cada palabra de aviso. Por favor, lea el manual y preste atención a estos símbolos.	
	Este es el símbolo de alerta de seguridad. Se utiliza para alertarle a usted de peligros potenciales de lesiones corporales. Obedezca todos los mensajes de seguridad que sigan a este símbolo para evitar posibles lesiones o la muerte.
⚠ PELIGRO	PELIGRO indica una situación peligrosa que, si no se evita, causará la muerte o lesiones graves.
⚠ ADVERTENCIA	ADVERTENCIA indica una situación peligrosa que, si no se evita, podría causar la muerte o lesiones graves.
⚠ PRECAUCIÓN	PRECAUCIÓN, utilizada con el símbolo de alerta de seguridad, indica una situación peligrosa que, si no se evita, causará lesiones leves o moderadas.

MENSAJES DE PREVENCIÓN DE DAÑOS E INFORMACIÓN

Estos mensajes ofrecen al usuario información y/o instrucciones importantes que hay que seguir para no causar daños al equipo u otros daños materiales. Cada mensaje va precedido por la palabra “AVISO”, como en el ejemplo que aparece a continuación:

AVISO Si no se siguen estas instrucciones, es posible que se produzcan daños al equipo y/o daños materiales.

PRÁCTICAS DE UTILIZACIÓN SEGURA PARA EL SOPLADOR DE NIEVE DE EMPUJE

⚠ ADVERTENCIA Este soplador de nieve es capaz de amputar las manos y los pies y lanzar objetos al aire. Si no se siguen las siguientes instrucciones de seguridad, el resultado podría ser lesiones graves.

LEA TODAS LAS INSTRUCCIONES

⚠ ADVERTENCIA Cuando se utilicen aparatos eléctricos de jardinería, se deberán seguir siempre precauciones básicas de seguridad para reducir el riesgo de incendio, descargas eléctricas o lesiones a las personas, incluyendo las siguientes:

PARA TODOS LOS SOPLADORES DE NIEVE

- No utilice el soplador de nieve en una superficie con grava, a menos que el soplador de nieve esté ajustado para una superficie de ese tipo de acuerdo con el manual del operador.
- Mantenga a los niños y a las personas presentes alejados mientras esté utilizando la máquina. Todas las personas y todos los animales domésticos se deberán mantener a una distancia segura del área de trabajo.
- Vístase adecuadamente. No se ponga ropa holgada ni joyas. Mantenga el pelo y la ropa alejados de las piezas móviles. La ropa holgada, las joyas o el pelo largo pueden quedar atrapados en las piezas móviles.
- Use botas de caucho cuando utilice el soplador de nieve.
- La utilización del soplador de nieve en la posición de agarre con las manos es insegura, excepto de acuerdo con las instrucciones especiales para dicho uso proporcionadas en el manual del operador.
- Mantenga las manos alejadas de las piezas móviles.
- Mantenga los protectores en la posición correcta y en buenas condiciones de funcionamiento.
- No fuerce el soplador de nieve. Ofrecerá un rendimiento mejor y más seguro a la velocidad para la que fue diseñada.
- No intente alcanzar demasiado lejos. Mantenga un apoyo de los pies y un equilibrio adecuados en todo momento. Esto permite un mejor control de la máquina en situaciones inesperadas.

- Si el soplador de nieve golpea un objeto extraño, siga estos pasos:
    1) Detenga el soplador de nieve. Suelte el interruptor.
    2) Retire el paquete (los paquetes) de batería.
    3) Retire cuidadosamente todos los objetos extraños o todas las obstrucciones de la barrena.
    4) Inspeccione la unidad para comprobar si tiene algún daño.
    5) Repare los daños antes de rearrancar y utilizar el soplador de nieve.
- Almacene los sopladores de nieve inactivos en un lugar interior. Cuando no se estén utilizando, los sopladores de nieve se deberán almacenar en un lugar interior seco y fuera del alcance de los niños.
- Realice mantenimiento de los sopladores de nieve con cuidado. Siga las instrucciones para lubricar y cambiar accesorios.

CAPACITACIÓN

- Lea, entienda y siga todas las instrucciones ubicadas en el soplador de nieve y contenidas en este manual antes de utilizar esta unidad. Esté bien familiarizado con los controles y el uso correcto del soplador de nieve. Sepa cómo detener la unidad y desactivar los controles rápidamente.
- No deje nunca que los niños utilicen el soplador de nieve. No deje nunca que los adultos utilicen el soplador de nieve sin haber recibido capacitación adecuada.
- Mantenga el área de utilización despejada de todas las personas, en particular de los niños pequeños.
- Tenga precaución para evitar resbalar o caerse, especialmente cuando utilice el soplador de nieve en reversa.

PREPARACIÓN

- Inspeccione minuciosamente el área donde se va a utilizar el soplador de nieve y retire todos los felpudos, trineos, tablas, cables y otros objetos extraños.
- No utilice el soplador de nieve sin ponerse prendas de invierno adecuadas. Evite la ropa holgada que pueda quedar atrapada en las piezas móviles. Use calzado que mejore el apoyo de los pies en superficies resbalosas.
- No intente nunca hacer ajustes mientras el motor esté en funcionamiento (excepto cuando esté recomendado específicamente por el fabricante).

- Use siempre anteojos de seguridad o protectores oculares durante la utilización o mientras esté realizando un ajuste o una reparación, para proteger los ojos contra los objetos extraños que puedan ser lanzados al aire desde el soplador de nieve.

UTILIZACIÓN

- Prevenga los arranques accidentales. Asegúrese de que el interruptor esté en la posición de APAGADO antes de conectar la máquina al paquete de batería, levantar la máquina o transportarla. Si se transportan máquinas con el dedo en el interruptor o si se suministra corriente a máquinas que tengan el interruptor en la posición de ENCENDIDO se invita a que se produzcan accidentes.
- No ponga las manos ni los pies cerca de las piezas que estén rotando ni debajo de las mismas. Manténgalos alejados del conducto de descarga en todo momento.
- Tenga precaución extrema cuando utilice el soplador de nieve en entradas de vehículos, caminos o carreteras de grava. Esté alerta a obstáculos ocultos o tráfico.
- Después de golpear un objeto extraño, pare el motor, retire el paquete (los paquetes) de batería, inspeccione minuciosamente el soplador de nieve para determinar si tiene algún daño y repare los daños antes de rearrancar y utilizar el soplador de nieve.
- Si el soplador de nieve comienza a vibrar anormalmente, pare el motor y realice una comprobación inmediata para determinar la causa. Generalmente, la vibración es una advertencia de problemas.
- Pare el motor siempre que deje la posición de utilización, como antes de desobstruir la carcasa del ensamblaje de la barrena o el conducto de descarga, y cuando realice cualquier reparación, ajuste o inspección.
- Cuando limpie, repare o inspeccione el soplador de nieve, pare el motor y asegúrese de que el ensamblaje de la barrena y todas las piezas móviles se hayan detenido. Retire el paquete (los paquetes) de batería para impedir que alguien arranque accidentalmente el motor.
- **Tenga suma precaución cuando utilice la unidad en pendientes. Se deben tomar las siguientes precauciones:**
    1. No utilice el soplador de nieve en pendientes de más del 10%.
    2. Utilice el soplador de nieve transversalmente a la pendiente (no hacia arriba y hacia abajo por la pendiente), comenzando en la parte de abajo de la pendiente y girando cuesta arriba.
    3. Tenga suma precaución cuando maniobre en pendientes, girando de manera lenta y gradual, y evitando los cambios repentinos de velocidad.

4. **No utilice el soplador de nieve en cualquier situación en la que la tracción, la dirección o la estabilidad esté en riesgo.** Inspeccione minuciosamente las superficies con pendiente para comprobar si tienen hielo, ya que es posible que la tracción se vea comprometida, lo cual tendrá como resultado pérdida de control y posibles lesiones.
5. Cuando utilice la unidad en pendientes, siempre que sea posible, realice una prueba breve en la parte de abajo de la pendiente para minimizar el riesgo de pérdida de control.
6. Suspenda el uso inmediatamente si se produce deslizamiento en superficies con pendiente.

- No utilice nunca el soplador de nieve sin tener los protectores adecuados y otros dispositivos protectores de seguridad instalados en la posición correcta y en buenas condiciones de funcionamiento.
- No dirija nunca la descarga hacia personas o áreas donde se puedan producir daños materiales. Mantenga a los niños y otras personas a 100 pies (30 m) de distancia.
- No sobrecargue la capacidad del soplador de nieve intentando despejar la nieve de una vez o trabajando a un ritmo que sea demasiado rápido.
- Desconecte la alimentación eléctrica al ensamblaje de la barrena cuando el soplador este siendo transportado o no se esté utilizando.
- Utilice solo aditamentos y accesorios aprobados por el fabricante del soplador de nieve.
- No utilice nunca el soplador de nieve sin buena visibilidad o luz. Esté siempre seguro del apoyo de los pies y mantenga una sujeción firme en las agarraderas. Camine; no corra nunca.
- No exponga un paquete de batería o un soplador de nieve a un fuego o a una temperatura excesiva. Es posible que la exposición a un fuego o a una temperatura superior a 265 °F (130 °C) cause una explosión.
- Desconecte el paquete (los paquetes) de batería del soplador de nieve antes de hacer cualquier ajuste, cambiar accesorios o almacenar el soplador de nieve. Dichas medidas preventivas de seguridad reducen el riesgo de arrancar accidentalmente el soplador de nieve.
- Recargue el paquete (los paquetes) de batería solo con el cargador especificado por el fabricante. Es posible que un cargador que sea adecuado para un tipo de paquete de batería cree un riesgo de incendio cuando se utilice con otro paquete de batería.

- Utilice el soplador de nieve solo con los paquetes de batería designados específicamente. Es posible que el uso de cualquier otro paquete de batería cree un riesgo de lesiones e incendio.
- Cuando el paquete de batería no se esté utilizando, manténgalo alejado de otros objetos metálicos, tales como clips sujetapapeles, monedas, llaves, clavos, tornillos u otros objetos metálicos pequeños que puedan hacer una conexión de un terminal con otro. Si se cortocircuitan juntos los terminales de la batería, es posible que se causen quemaduras o un incendio.
- En condiciones abusivas, es posible que se expulse líquido de la batería; evite el contacto. Si se produce contacto accidentalmente, enjuáguese con agua. Si entra líquido en contacto con los ojos, busque adicionalmente ayuda médica. Es posible que el líquido expulsado de la batería cause irritación o quemaduras.
- No utilice un paquete de batería o un soplador de nieve que estén dañados o modificados. Es posible que las baterías dañadas o modificadas exhiban un comportamiento imprevisible que cause un incendio, una explosión o riesgo de lesiones.
- Siga todas las instrucciones de carga y no cargue el paquete de batería ni el soplador de nieve fuera del intervalo de temperatura especificado en las instrucciones. Es posible que la realización de la carga de manera inadecuada o a temperaturas que estén fuera del intervalo especificado dañe la batería y aumente el riesgo de incendio.
- Haga que el servicio de ajustes y reparaciones sea realizado por un técnico de reparaciones calificado que utilice solo piezas de repuesto idénticas. Esto garantizará que se mantenga la seguridad del producto.
- No modifique ni intente reparar el soplador de nieve ni el paquete de batería, excepto tal como se indique en las instrucciones de uso y cuidado.
- Utilice el producto solo con los paquetes de batería y los cargadores que se indican a continuación:

PAQUETE DE BATERÍA	CARGADOR
BA1400, BA1400-FC, BA2800, BA2800-FC, BA4200, BA4200-FC, BA1400T, BA1400T-FC, BA2242T, BA2242T-FC, BA2800T, BA2800T-FC, BA3360T, BA3360T-FC, BA4200T, BA4200T-FC, BA4480T, BA4480T-FC, BA5600T, BA5600T-FC, BA6720T, BA6720T-FC, BA1680X, BA1680X-FC, BA3360X,BA3360X-FC, BA4480X,BA4480X-FC	CH2100, CH2100-FC, CH3200, CH3200-FC, CH5500, CH5500-FC, CH2800D, CH2800D-FC, CH7000, CH7000-FC, CH7000T, CH7000T-FC

NOTA: Para obtener el mejor rendimiento y un tiempo de funcionamiento máximo, se recomienda utilizar dos paquetes de batería de 5,0 Ah o más Ah.

DESPEJE DE UN CONDUCTO DE DESCARGA OBSTRUIDO

El contacto de la mano con el ensamblaje de la barrena que rota dentro del conducto de descarga es la causa más común de lesiones asociadas con los sopladores de nieve. No utilice nunca la mano para limpiar el conducto de descarga.

Para despejar el conducto de descarga:

- **¡APAGUE EL MOTOR!**
- Retire el paquete (los paquetes) de batería del soplador de nieve.
- Espere 10 segundos para asegurarse de que la barrena haya dejado de rotar.
- Utilice siempre una herramienta de limpieza, no use las manos. Utilice la herramienta de limpieza del conducto de descarga, que se puede encontrar sujeta a la máquina como accesorio. ¡NO use las manos!

MANTENIMIENTO Y ALMACENAMIENTO

- Compruebe todos los pernos y sujetadores a intervalos frecuentes para determinar si están apretados correctamente, con el fin de asegurarse de que el equipo esté en condiciones de funcionamiento seguras.
- Consulte siempre el manual del operador si el soplador de nieve se va a almacenar durante un período de tiempo prolongado.
- Mantenga o reemplace las etiquetas de seguridad e instrucciones, según sea necesario.
- Deje en funcionamiento el soplador de nieve durante unos minutos después de soplar nieve para prevenir la congelación del ensamblaje de la barrena.

GUARDE ESTAS INSTRUCCIONES. Consúltelas frecuentemente y utilícelas para instruir a otras personas que puedan utilizar este soplador de nieve. Si le presta este soplador de nieve a alguien, préstele también estas instrucciones para prevenir el uso incorrecto del producto y posibles lesiones.

SÍMBOLOS

Esta página muestra y describe los símbolos de seguridad que es posible que aparezcan en este producto. Lea, entienda y siga todas las instrucciones que se encuentran en el producto antes de intentar ensamblarlo y utilizarlo.

	Alerta de seguridad	Precauciones que involucran la seguridad del operador
	Lea y entienda el manual del operador	Para reducir el riesgo de lesiones, el usuario debe leer y entender el manual del operador antes de utilizar este producto.
	Protección ocular	Use siempre anteojos de seguridad o gafas de seguridad con escudos laterales y una careta completa cuando utilice este producto.
	PELIGRO: Mantenga las manos alejadas del impulsor	No utilice las manos para desobstruir el conducto de descarga.
	Mantenga los pies alejados del impulsor	Mantenga los pies alejados del impulsor rotativo.
	PELIGRO: Mantenga alejados las manos y los pies	Para reducir el riesgo de lesiones, mantenga las manos y los pies alejados de las piezas que rotan. No utilice el producto a menos que el conducto de descarga esté en su lugar correcto. Si hay piezas dañadas, reemplácelas de inmediato.
	Rayo de luz	No mire fijamente al rayo de luz.

IP...	Calificación de protección contra la penetración (IP)	Clasifica el grado de protección proporcionada por un recinto cerrado para equipos eléctricos.
V	Voltio	Tensión
⎓	Corriente continua	Tipo o característica de corriente
mm	Milímetro	Longitud o tamaño
pulgadas	Pulgada	Longitud o tamaño
m	Metro	Longitud o tamaño
pies	Pies	Longitud o tamaño
kg	Kilogramo	Peso
lb	Libras	Peso
°C	Grados Celsius	Temperatura
°F	Grados Fahrenheit	Temperatura

INTRODUCCIÓN

Felicitaciones por su selección del nuevo soplador de nieve alimentado por ion litio de 56 V. Este producto ha sido diseñado, concebido y fabricado para ofrecerle a usted la mejor confiabilidad y el mejor rendimiento posibles.

Es posible que los componentes reales varíen respecto a su representación en este manual. Esto no afectará a la utilización por el usuario final.

En el caso de que tenga cualquier problema que no pueda remediar fácilmente, sírvase contactar a servicio al cliente de EGO llamando al 1-855-EGO-5656.

Este manual contiene información importante sobre el ensamblaje, la utilización y el mantenimiento de manera segura de su producto. Léalo detenidamente antes de utilizar el producto. Tenga este manual al alcance de la mano para poder consultarlo en cualquier momento.

NÚMERO DE SERIE_____ FECHA DE COMPRA_____
USTED DEBERÁ ANOTAR TANTO EL NUMERO DE SERIE COMO LA FECHA DE COMPRA Y CONSERVARLOS EN UN LUGAR SEGURO PARA REFERENCIA FUTURA.

ESPECIFICACIONES

Tensión	56 V ⎓
Anchura de despeje	24 pulgadas (610 mm)
Altura de la entrada	20 pulgadas (508 mm)
Distancia de lanzamiento	Hasta 50 pies (15,2 m)
Tamaño de las ruedas	14 pulgadas (355 mm)
Calificación de protección contra la penetración	IPX4* (protección contra las salpicaduras de agua)
Temperatura de funcionamiento recomendada	-4 – 50 °F (-20 – 10 °C)
Temperatura de almacenamiento recomendada	-4 °F – 158 °F (-20 °C – 70 °C)
Peso (sin paquete de batería)	136 lb (62 kg)

*** NOTA:** La calificación IPX4 se basa en que la máquina y la batería se utilicen juntas como un sistema.

ACCESORIOS

⚠ ADVERTENCIA Utilice solo los accesorios que se indican a continuación. Es posible que el uso de accesorios que no cumplan con las especificaciones del equipo original cause un rendimiento incorrecto y ponga en peligro la seguridad.

NOMBRE DE LA PIEZA	NÚMERO DE MODELO
Perno de cizalla	ASP2400
Conjunto de perno de cizalla	ASP2420D
Barra rascadora	ASS2420
Zapatas deslizantes (pareja)	AKS2420D
Cortador de deriva (pareja)	ADC2400
Cubierta del soplador de nieve	CB004

Para obtener más información sobre los últimos accesorios, sírvase visitar: www.egopowerplus.com.

DESCRIPCIÓN

CONOZCA SU SOPLADOR DE NIEVE (Fig. 1)

1

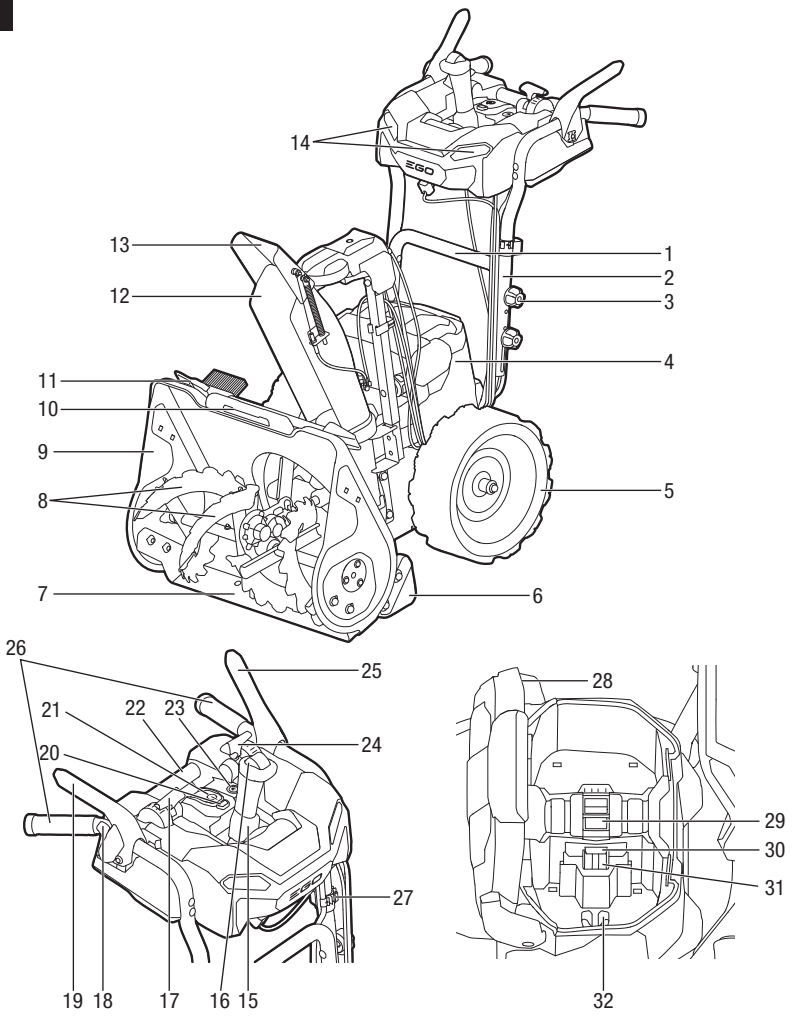

1. Agarradera de elevación
2. Rieles laterales
3. Perilla y perno (x5)
4. Compartimiento de las baterías
5. Rueda (x2)
6. Zapata deslizante (x2)
7. Barra rascadora
8. Barrenas
9. Plataforma
10. Luz delantera de la plataforma
11. Herramienta de limpieza del conducto de descarga
12. Conducto de descarga de nieve
13. Deflector del conducto de descarga
14. Luces delanteras de la agarradera
15. Manija de control de la dirección/ inclinación del conducto de descarga
16. Botón de fijación en apagado
17. alanca de control de la velocidad de la barrena
18. Palanca de fijación en apagado
19. Gatillo del interruptor de la barrena
20. Indicador de alimentación
21. Botón de seguridad
22. Agarradera trasera
23. Botón de las luces delanteras
24. Palanca de control de la velocidad de autopropulsión
25. Gatillo de autopropulsión
26. Agarraderas principales
27. Abrazadera para el cable
28. Cubierta del compartimiento de las baterías
29. Botón de liberación de la batería
30. Pestillo
31. Contactos eléctricos
32. Mecanismo de eyección

⚠ ADVERTENCIA El uso seguro de este producto requiere entender la información que se encuentra en este manual de instrucciones sobre el producto, así como tener conocimiento del proyecto que se esté intentando realizar. Antes de utilizar este producto, familiarícese con todas las características de funcionamiento y todas las normas de seguridad.

Botón de seguridad (de encendido/apagado)

El botón de seguridad se debe presionar hacia abajo antes de iniciar la rotación de la barrena, la función de autopropulsión y las luces delanteras.

NOTA: No es necesario presionar hacia abajo el botón de seguridad si el indicador de alimentación eléctrica muestra un verde continuo, lo cual significa que el botón de seguridad ha sido presionado anteriormente.

⚠ ADVERTENCIA El botón de seguridad es un dispositivo de seguridad. No intente nunca anular su funcionamiento.

Gatillo del interruptor de la barrena

ENCIENDE y APAGA el motor de la barrena

Palanca de fijación en apagado

Ayuda a prevenir la activación accidental y no autorizada del gatillo del interruptor de la barrena. Se debe presionar antes de que se pueda activar el gatillo del interruptor de la barrena.

Palanca de control de la velocidad de la barrena

Ajusta la velocidad de la barrena, que determina la distancia de lanzamiento.

Gatillo de autopropulsión

ENCIENDE y APAGA la función de autopropulsión.

Palanca de control de la velocidad de autopropulsión

Aumenta o reduce la velocidad de autopropulsión

Botón de fijación en apagado

Ayuda a prevenir la utilización accidental o no autorizada de la manija de control de la dirección/inclinación del conducto de descarga. Se debe presionar antes de que se pueda utilizar la manija de control de la dirección/inclinación del conducto de descarga.

Manija de control de la dirección/inclinación del conducto de descarga

- Con el botón de fijación en apagado presionado, mueva la manija hacia la izquierda o hacia la derecha para que el usuario pueda dirigir la nieve descargada según lo desee. La manija permite que el conducto de descarga rote desde 100° a la izquierda hasta 100° a la derecha.
- Mueva la manija hacia delante o, con el botón de fijación en apagado presionado, mueva la manija hacia detrás para ajustar el ángulo del deflector del conducto de descarga. Esto determina la altura del chorro de descarga y, en parte, la distancia de lanzamiento.

Luces delanteras de la plataforma y de la agarradera

Las luces LED proporcionan una luz brillante para aumentar la visibilidad.

Botón de las luces delanteras

ENCIENDE y APAGA las luces delanteras de la plataforma y de la agarradera.

Indicador de alimentación

Indica el estado del soplador de nieve y el paquete (los paquetes) de batería.

Barra rascadora

Recoge la capa más baja de nieve del piso para que pueda ser lanzada.

Zapatas deslizantes

Aumentan la capacidad para maniobrar el soplador de nieve sobre la nieve y ajustan la distancia entre la barra rascadora y el piso.

Botón de liberación de la batería

Presione el botón para liberar el paquete de batería.

PEAK POWER™

Esta tecnología combina la potencia de hasta dos paquetes de batería EGO ARC Lithium™ de 56 V para producir un tiempo de funcionamiento más prolongado y un consumo eficiente de energía.

ENSAMBLAJE

⚠ ADVERTENCIA Si cualquiera de las piezas está dañada o falta, no utilice este producto hasta que las piezas hayan sido reemplazadas. El uso de este producto con piezas dañadas o si le faltan piezas podría causar lesiones corporales graves.

⚠ ADVERTENCIA No intente modificar este producto ni crear accesorios no recomendados para utilizarse con este soplador de nieve. Cualquiera de dichas alteraciones o modificaciones constituye un uso incorrecto y podría provocar una situación peligrosa que cause lesiones corporales graves.

⚠ ADVERTENCIA Para prevenir arranques accidentales que podrían causar lesiones corporales graves, retire siempre el paquete (los paquetes) de batería del producto cuando ensamble piezas.

DESEMPAQUE

Este producto requiere ensamblaje.

Use dos personas para sujetar la agarradera de elevación y la parte delantera del producto al mismo tiempo para levantar cuidadosamente la herramienta y sacarla de la caja de cartón. Saque todos los accesorios de la caja de cartón. Asegúrese de que todos los artículos que aparecen en la "**LISTA DE EMPAQUE**" estén incluidos.



⚠ PRECAUCIÓN Oobjeto pesado. Se requiere elevación en equipo. Se requieren al menos dos personas para levantar este soplador de nieve con el fin de sacarlo del embalaje.

⚠ ADVERTENCIA No utilice este producto si cualquiera de las piezas de la "**LISTA DE EMPAQUETAMIENTO**" ya está ensamblada en el producto cuando lo desempaque. Las piezas de la lista de no son ensambladas en el producto por el fabricante y requieren instalación por el cliente. El uso de un producto que pueda haber sido ensamblado incorrectamente podría causar lesiones corporales graves.

- Inspeccione minuciosamente el producto para asegurarse de que no se hayan producido roturas ni daños durante su envío.
- No deseche el material de embalaje hasta que haya inspeccionado cuidadosamente y utilizado satisfactoriamente el producto.
- Si alguna pieza está dañada o falta, sírvase devolver el producto al lugar de compra.

LISTA DE EMPAQUETAMIENTO

NOMBRE DE LA PIEZA	CANTIDAD
Soplador de nieve	1
Ensamblaje de la agarradera	1
Ensamblaje del conducto de descarga de nieve	1
Conjunto de perilla y perno	5
Herramienta de limpieza del conducto de descarga	1
Perno de cizalla	4
Manual del operador	1

INSTALACIÓN DEL ENSAMBLAJE DE LA AGARRADERA

AVISO El ensamblaje de la agarradera requiere montaje antes de utilizar el soplador de nieve.

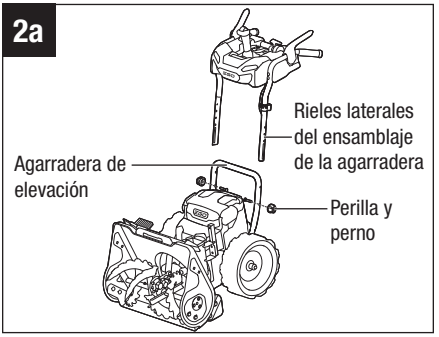

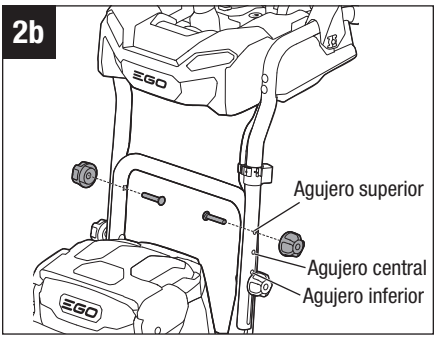

1. Levante el ensamblaje de la agarradera, posicione los rieles laterales a lo largo de la agarradera de elevación y alinee las ranuras abiertas largas ubicadas en la parte inferior de los rieles laterales con el agujero inferior ubicado a cada lado de la agarradera de elevación (Fig. 2a).
2. Ensamble dos conjuntos de pernos y perillas (uno para cada lado) a través de las ranuras de los rieles laterales y los agujeros inferiores de la agarradera de elevación. Preapriete los conjuntos de perno y perilla, pero asegúrese de que el ensamblaje de la agarradera se pueda seguir ajustando hacia arriba y hacia abajo.
3. Mueva el ensamblaje de la agarradera hacia arriba y hacia abajo para alinear los agujeros ubicados en los rieles laterales con el agujero superior ubicado a cada lado de la agarradera de elevación. Elija qué agujeros de los rieles laterales alinear para obtener la altura deseada de la agarradera (Fig. 2b):
   - Agujeros superiores para la altura más baja;
   - Agujeros centrales para la altura intermedia;
   - Agujeros inferiores para la altura máxima.
4. Ensamble otros dos conjuntos de pernos y perillas a través de los agujeros deseados de los rieles laterales y los agujeros superiores de la agarradera de elevación, y apriételos firmemente.
5. Apriete firmemente los dos pernos y perillas inferiores ensamblados en el paso 2.

NOTA: Para simplificar el ensamblaje, los cuatro cables de alambre flexibles ubicados en la ranura cerca del lado trasero de la rueda izquierda se pueden jalar ligeramente hacia la parte trasera de la manera que se muestra en la Fig. 2c.

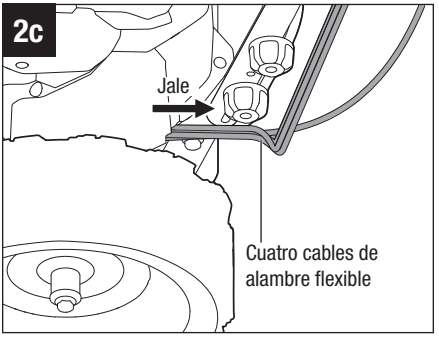

INSTALACIÓN DEL ENSAMBLAJE DEL CONDUCTO DE DESCARGA DE NIEVE

⚠ ADVERTENCIA No utilice nunca el soplador de nieve sin tener el conducto de descarga completo en la posición correcta.

1. Levante el ensamblaje del conducto de descarga de nieve y alinee el poste de soporte exterior con el poste de soporte interior (Fig. 3a).
2. Deslice el poste de soporte exterior hacia abajo hasta que el conducto de descarga de nieve esté completamente asentado sobre la base.
3. Fije el ensamblaje del conducto de descarga de nieve con un conjunto de perilla y perno instalado a través de los agujeros alineados del poste de soporte exterior y el poste de soporte interior (Fig. 3b).

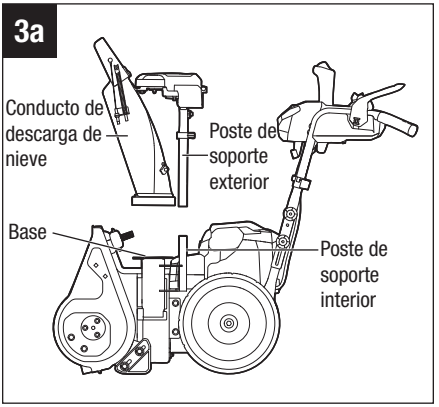

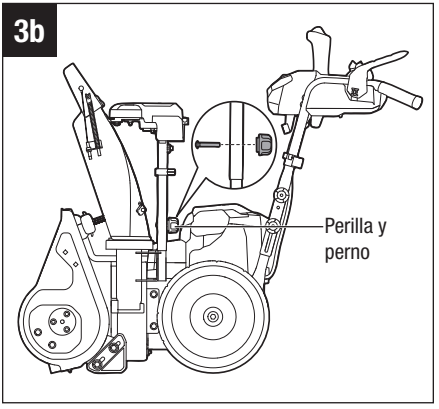

NOTA: Para simplificar el ensamblaje, los cuatro cables de alambre flexibles ubicados en la ranura cerca del lado trasero de la rueda izquierda se pueden jalar ligeramente hacia la parte delantera de la manera que se muestra en la Fig. 3c.

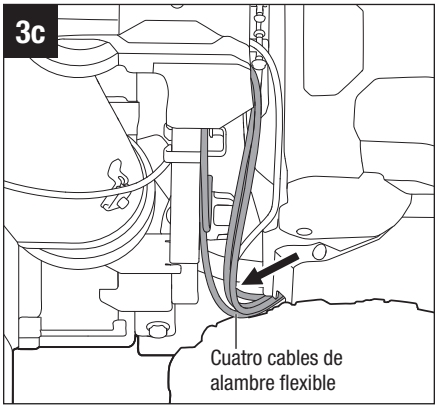

UTILIZACIÓN

⚠ ADVERTENCIA No deje que la familiaridad con este producto le haga volverse descuidado. Recuerde que una fracción de segundo de descuido es suficiente para causar lesiones graves.

⚠ ADVERTENCIA Use siempre protección ocular con escudos laterales que esté marcada para cumplir con la norma ANSI Z87.1. Si no se hace así, el resultado podría ser que se lancen objetos hacia los ojos del operador y otras posibles lesiones graves.

⚠ ADVERTENCIA No utilice aditamentos o accesorios no recomendados por el fabricante de este producto. El uso de aditamentos o accesorios no recomendados puede causar lesiones corporales graves.

⚠ ADVERTENCIA Para prevenir arranques accidentales que podrían causar lesiones corporales graves, retire siempre el paquete (los paquetes) de batería de la máquina cuando haga ajustes.

APLICACIÓN

Puede utilizar este producto para los propósitos que se indican a continuación:

- Retirar nieve de áreas tales como entradas de vehículos y banquetas de calle.

AJUSTE DE LA DIRECCIÓN Y DEL DEFLECTOR DEL CONDUCTO DE DESCARGA

AVISO **No intente nunca fijar el cable de alambre del conducto de descarga (debajo de la manija de control de la dirección/inclinación del conducto de descarga) utilizando bridas de cables/ plástico o cualquier otro sujetador. Asegúrese siempre de que este cable de alambre del conducto de descarga cuelgue libremente y evite doblar o torcer este cable de alambre del conducto de descarga. Si no se siguen estas instrucciones, el resultado será pérdida de control de la dirección del conducto de descarga (Fig. 4a).**

4a

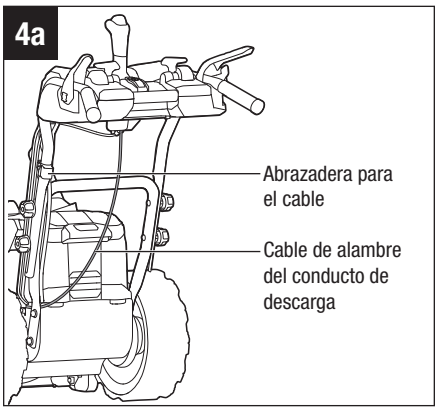

NOTA: Para simplificar la utilización, los cuatro cables de alambre flexibles ubicados en la ranura cerca del lado trasero de la rueda izquierda se pueden jalar ligeramente hacia la parte trasera de la manera que se muestra en la Fig. 2c.

El conducto de descarga se puede ajustar para cambiar tanto la dirección como la distancia de la nieve descargada con el fin de ayudarle a usted a mover la nieve alejándola de un área y depositándola en otra.

La **dirección** de descarga de la nieve se puede ajustar hasta 100° a la izquierda y 100° a la derecha (Fig. 4b).

1. Presione y mantenga presionado el botón de fijación en apagado (a).
2. Mueva la manija de dirección/ inclinación del conducto de descarga hacia la izquierda o hacia la derecha, respectivamente (b).

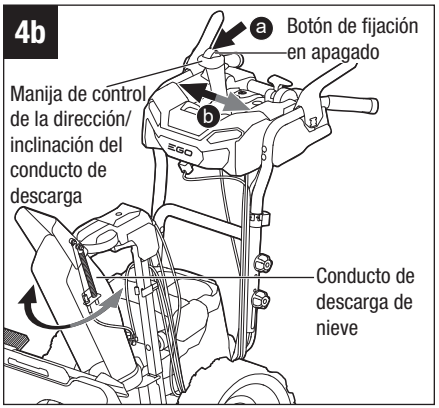

La **distancia de lanzamiento** de la descarga de nieve se determina en parte moviendo el deflector del conducto de descarga hacia arriba o hacia abajo (Fig. 4c).

1. Para aumentar la distancia a la que se lanza la nieve, presione y mantenga presionado el botón de fijación en apagado y jale hacia atrás la manija de control de la dirección/inclinación del conducto de descarga. Esto elevará el deflector.
2. Para reducir la distancia a la que se lanza la nieve, empuje hacia delante la manija de control de la dirección/inclinación del conducto de descarga. Esto bajará el deflector.

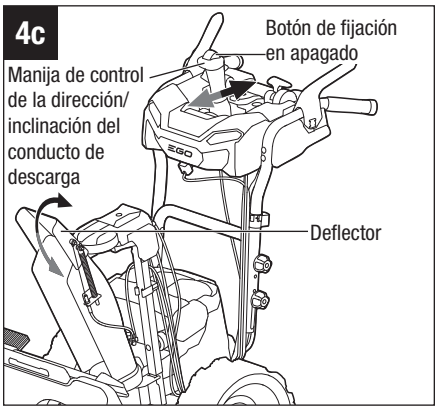

INSTALACIÓN/DESINSTALACIÓN DEL PAQUETE DE BATERÍA

¡Cargue completamente el paquete los (paquetes) de batería antes del primer uso!

NOTA: El soplador de nieve puede ser alimentado por uno o dos paquetes de batería. La utilización de dos paquetes de batería le da a usted un tiempo de funcionamiento más prolongado y un consumo eficiente de energía gestionado por la tecnología PEAK POWER™. Para obtener el mejor rendimiento, recomendamos utilizar dos paquetes de batería de 5,0 Ah o más.

Cuando no se estén utilizando, los paquetes de batería de 56 V se deberán almacenar en un área cerrada donde la temperatura no descienda por debajo de -4 °F (-20 °C). Las temperaturas de carga óptimas están entre 41 °F (5 °C) y 104 °F (40 °C).

⚠ ADVERTENCIA Si hay piezas rotas o faltan piezas, no intente instalar los paquetes de batería en el soplador de nieve ni utilizar el soplador de nieve hasta que las piezas rotas o que falten hayan sido reemplazadas. Si no se hace así, el resultado podría ser lesiones graves.

1. La cubierta de los compartimientos de batería está embisagrada. Suba la cubierta levantando la parte delantera de dicha cubierta.
2. El soplador de nieve cuenta con compartimientos de batería duales, que permiten el uso de dos paquetes de batería al mismo tiempo.
3. Alinee los surcos ubicados en el paquete de batería con las costillas en relieve ubicadas en los compartimientos de batería y luego inserte el paquete de batería en el compartimiento (Fig. 5a).
4. Empuje el paquete de batería hasta que oiga un “clic”. El botón de liberación de la batería saltará por resorte hacia arriba cuando el paquete de batería esté firmemente sujeto.

5a

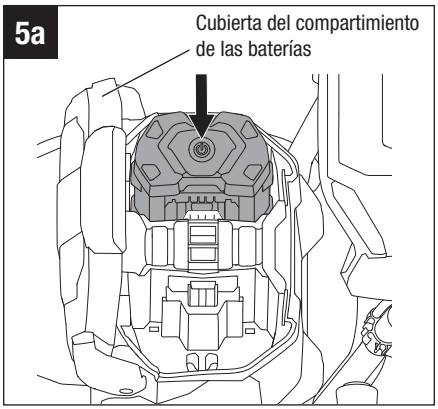

AVISO Asegúrese de que el botón de liberación ubicado en el compartimiento (los compartimientos) de batería se acople a presión en la posición correcta y que todos los paquetes de batería estén firmemente sujetos a la unidad antes de comenzar la utilización.

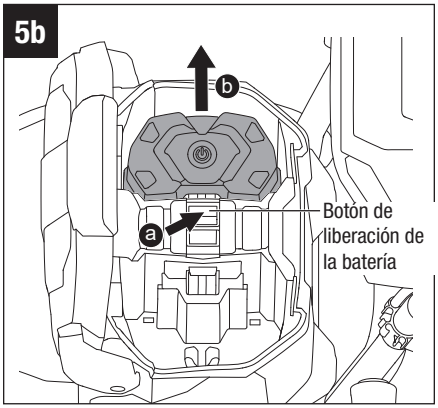

5. Instale el otro paquete de batería en el otro compartimiento de batería de la misma manera.
6. **Para desinstalar el paquete de batería**, presione el botón de liberación de la batería (a) para liberar el paquete de batería y luego levántelo para sacarlo del compartimiento (b) (Fig. 5b).
7. Cierre la cubierta del compartimiento de las baterías.

ARRANQUE/PARADA DEL SOPLADOR DE NIEVE

⚠ ADVERTENCIA No intente anular el funcionamiento del botón de seguridad.

⚠ ADVERTENCIA La utilización de un soplador de nieve puede tener como resultado que se lancen objetos extraños hacia los ojos del operador o de otras personas, lo cual puede dañar gravemente los ojos. Use siempre anteojos de seguridad mientras utiliza el soplador de nieve o mientras realiza cualquier ajuste o reparación en el soplador de nieve.

⚠ ADVERTENCIA Asegúrese de que todas las demás personas y los animales domésticos permanezcan al menos a 100 pies (30 m) de distancia del soplador de nieve cuando se esté utilizando.

⚠ ADVERTENCIA La barrena seguirá rotando durante unos segundos después de apagar el soplador de nieve. Permita que la barrena deje de rotar antes de arrancar de nuevo el soplador de nieve.

Para encender el soplador de nieve (Fig. 6)

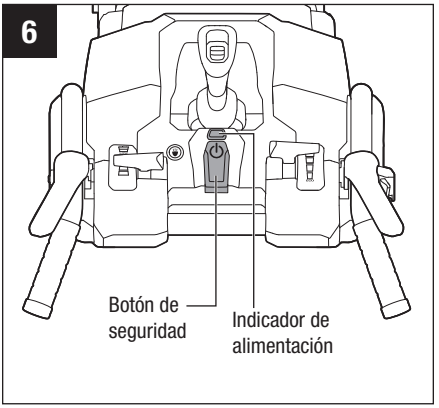

1. Asegúrese de que el ensamblaje de la agarradera esté firmemente ajustado a la altura adecuada y que el ensamblaje del conducto de descarga de nieve esté montado correctamente.
2. Instale el paquete (los paquetes) de batería en el soplador de nieve y cierre la cubierta de los compartimientos de batería. Consulte la sección "**INSTALACIÓN/DESINSTALACIÓN DEL PAQUETE DE BATERÍA**".
3. Presione el botón de seguridad y el indicador de alimentación eléctrica se iluminará en verde continuo, lo cual significa que el soplador de nieve está listo para las funciones electrónicas, tales como **rotación de la barrena, autopropulsión y luces LED delanteras.** Consulte las instrucciones detalladas que aparecen a continuación.

NOTA: El soplador de nieve se arranca presionando PRIMERO el botón de seguridad y activando después una de las funciones electrónicas. El orden inverso no activará ninguna de estas funciones.

NOTA: Es posible que el soplador de nieve no arranque correctamente si la temperatura de las baterías es de -4 °F (-20 °C) o menos. Si la unidad no arranca, retire la batería del soplador de nieve y deje que se caliente en un lugar interior durante 10 minutos o más tiempo. Reinstale la batería e inténtelo de nuevo.

Para apagar el soplador de nieve

El soplador de nieve no se puede apagar cuando la función de barrena o de autopropulsión esté encendida. En el caso de que las funciones de barrena y de autopropulsión estén apagadas, hay dos maneras de apagar el soplador de nieve:

a Presione manualmente el botón de seguridad hasta que el indicador de alimentación eléctrica se apague, lo cual significa que el soplador de nieve se ha apagado.

b Alternativamente, el soplador de nieve se apagará automáticamente en las siguientes situaciones:

- Cuando no haya ninguna función electrónica activa, el soplador de nieve se apagará automáticamente después de 5 minutos de inactividad.
- Cuando las luces LED delanteras estén encendidas y no haya ninguna otra función electrónica activa, las luces delanteras se apagarán automáticamente después de 5 minutos de inactividad y el soplador de nieve se apagará automáticamente después de otros 5 minutos de inactividad.

SISTEMA DE VELOCIDAD VARIABLE DE LA BARRENA

1. Presione el botón de seguridad y el indicador de alimentación eléctrica se iluminará en verde continuo.
2. **Para encender la barrena,** comprima la palanca de fijación en apagado (a) y luego presione el gatillo del interruptor de la barrena hacia abajo contra la agarradera (b). Luego, suelte la palanca de fijación en apagado (Fig.7a).
3. **Para apagar la barrena,** suelte el gatillo del interruptor de la barrena.

La velocidad de la barrena determina la distancia de lanzamiento. La velocidad de la barrena es variable y se puede ajustar utilizando la palanca de control de la velocidad de la barrena (Fig. 7b).

1. **Para aumentar la velocidad,** mueva hacia delante la palanca de control de la velocidad de la barrena (alejándola del usuario). La distancia de lanzamiento aumentará.

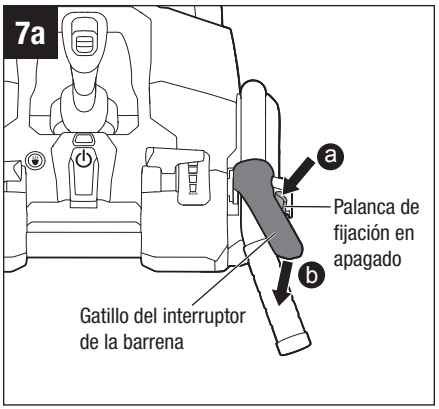

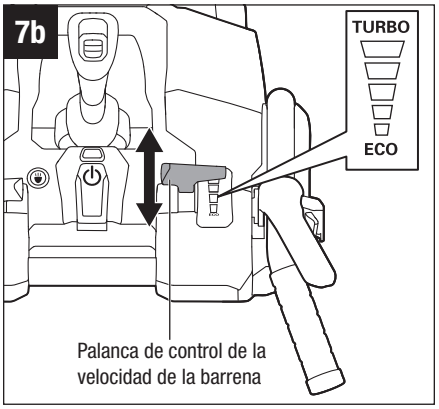

2. **Para reducir la velocidad**, mueva hacia detrás la palanca de control de la velocidad de la barrena (hacia el usuario). La distancia de lanzamiento disminuirá.

NOTA: La posición de la palanca de control de la velocidad de la barrena determina la velocidad de la barrena y la velocidad de la barrena se puede ajustar en cualquier momento.

SISTEMA DE AUTOPROPULSIÓN DE VELOCIDAD VARIABLE

Este soplador de nieve cuenta con una función de autopropulsión de velocidad variable. La función de autopropulsión se puede encender con o sin rotación de la barrena.

1. Presione el botón de seguridad y el indicador de alimentación eléctrica se iluminará en verde continuo.
2. **Para encender la función de autopropulsión,** presione el gatillo de autopropulsión hacia abajo contra la agarradera (Fig. 8a).
3. Para apagar la función de autopropulsión, suelte el gatillo de autopropulsión.

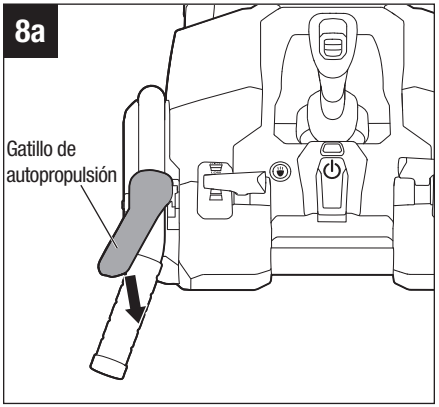

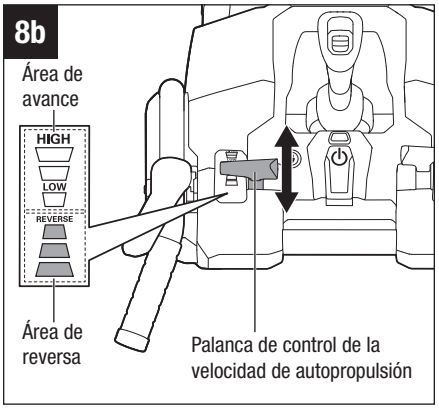

La velocidad y la dirección del sistema de autopropulsión se pueden ajustar utilizando la palanca de control de la velocidad de autopropulsión (Fig. 8b).

- **Para moverse hacia delante,** posicione la palanca de control de la velocidad de autopropulsión en el área de avance. Mueva la palanca de control de la velocidad de autopropulsión hacia delante (alejándose del usuario) dentro del área de avance para aumentar la velocidad. O mueva la palanca de control de la velocidad de autopropulsión hacia atrás (hacia el usuario) dentro del área de avance para reducir la velocidad.

- **Para moverse en reversa (retrocediendo),** posicione la palanca de velocidad de autopropulsión en el área de reversa. Mueva la palanca de control de la velocidad de autopropulsión hacia DELANTE (alejándose del usuario) dentro del área de reversa para REDUCIR la velocidad. O mueva la palanca de control de la velocidad de autopropulsión hacia ATRÁS (hacia el usuario) dentro del área de reversa para AUMENTAR la velocidad.

NOTA: Usted sentirá un "clic" que separa las áreas de avance y reversa de la palanca de control de la velocidad de autopropulsión.

AVISO La posición de la palanca de control de la velocidad de autopropulsión determina la velocidad de movimiento y dicha velocidad de movimiento se puede ajustar en cualquier momento. Por seguridad del operador, se recomienda comprobar y ajustar la velocidad de autopropulsión al nivel más bajo antes de encender la función de autopropulsión. Recuerde que puede detener el soplador de nieve en cualquier momento simplemente soltando del gatillo de autopropulsión.

ENLACE DEL GATILLO DEL INTERRUPTOR DE LA BARRENA Y EL GATILLO DE AUTOPROPULSIÓN (Fig. 9).

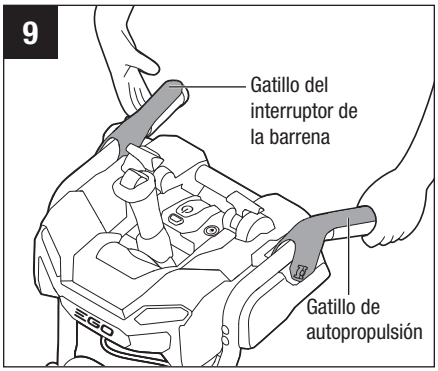

Cuando usted active al mismo tiempo el gatillo de autopropulsión y el gatillo del interruptor de la barrena, el gatillo del interruptor de la barrena se bloqueará temporalmente. Suelte el gatillo del interruptor de la barrena (mano derecha) y dicho gatillo permanecerá activado.

Esta función le permite ajustar la velocidad de la barrena, la velocidad de autopropulsión y la dirección de descarga de la nieve mientras la barrena rota.

Para detener la barrena, suelte el gatillo de autopropulsión y tanto la barrena como la función de autopropulsión se detendrán.

LUCES DELANTERAS DE LA PLATAFORMA Y DE LA AGARRADERA (Fig. 10)

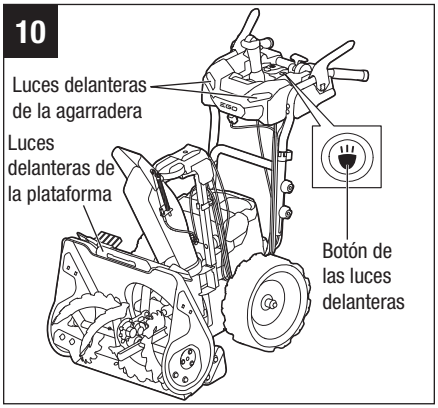

La luz LED delantera de la plataforma está ubicada en la parte delantera de la plataforma y las dos luces LED delanteras de la agarradera están en la parte delantera del área de la agarradera.

1. Presione el botón de seguridad y el indicador de alimentación eléctrica se iluminará en verde continuo.
2. Presione el botón de las luces delanteras para encender las luces delanteras tanto de la plataforma como de la agarradera.
3. Presione dos veces el botón de las luces delanteras para apagar las luces delanteras de la agarradera.
4. Presione tres veces el botón de las luces delanteras para apagar todas las luces delanteras.

NOTA: Todas las luces delanteras se apagarán automáticamente si no hay ninguna otra función electrónica activa después de 5 minutos de inactividad.

INDICADOR DE ALIMENTACIÓN DEL SOPLADOR DE NIEVE

El soplador de nieve cuenta con un indicador de alimentación eléctrica para comunicar el nivel de carga del paquete (los paquetes) de batería y el estado de funcionamiento del soplador de nieve. El indicador de alimentación eléctrica se iluminará solo al encender el soplador de nieve.

NOTA: Para cualquier falla que no se pueda resolver, contacte a servicio al cliente de EGO para su reparación.

INDICADOR DE ALIMENTACIÓN	SIGNIFICADO	ACCIÓN
Se ilumina en verde	El soplador de nieve está funcionando correctamente.	Funcionamiento normal. No se necesita ninguna acción.
Parpadea en rojo	El nivel de carga del paquete (los paquetes) de batería está casi agotado.	Detenga el soplador de nieve y cargue el paquete (los paquetes) de batería.
Se ilumina en naranja	Si tanto el gatillo del interruptor de la barrena y el gatillo de autopropulsión están activados como si solo el gatillo del interruptor de la barrena está activado, el motor de la barrena está sobrecalentado.	Detenga la rotación de la barrena y espere un poco de tiempo para enfriar el motor de la barrena.
	Si solo está activado el gatillo de autopropulsión, el motor de autopropulsión está sobrecalentado.	Detenga la función de autopropulsión y espere un poco de tiempo para enfriar el motor de autopropulsión.
Parpadea lentamente en naranja	El motor de la barrena tiene sobrecorriente y las barrenas dejan de rotar.	Suelte el gatillo del interruptor de la barrena. Rearranque las barrenas y reduzca el ritmo o despeje la nieve en hileras más estrechas cuando trabaje.

INDICADOR DE ALIMENTACIÓN	SIGNIFICADO	ACCIÓN
Parpadea rápidamente en naranja	Si tanto el gatillo del interruptor de la barrena como el gatillo de autopropulsión están activados o solo el gatillo del interruptor de la barrena está activado, las barrenas están obstruidas y no rotarán.	Ajuste la velocidad de autopropulsión al nivel más bajo en dirección hacia delante. Active tanto el gatillo de autopropulsión como el gatillo del interruptor de la barrena. El soplador de nieve no se debería mover, porque las barrenas están atoradas; no lo fuerce hacia delante. Mueva con cuidado el soplador de nieve de un lado a otro para intentar eliminar la nieve de las barrenas.
		Retire el paquete (los paquetes) de batería. Compruebe si se ha acumulado nieve debajo de las barrenas o si se ha incrustado nieve en las mismas, y retire dicha nieve. Utilice la herramienta de limpieza del conducto de descarga para eliminar la nieve, NO use las manos.
	Si solo está activado el gatillo de autopropulsión, el motor de autopropulsión está sobrecargado y el soplador de nieve no se puede mover en el modo de autopropulsión.	Retire el paquete (los paquetes) de batería. Compruebe si hay nieve o residuos entre las ruedas y el cuerpo de la máquina y, si los hay, elimínelos.
Parpadea en rojo y verde alternadamente	Error del sistema electrónico.	Contacte a servicio al cliente de EGO para su reparación.

INDICADOR DE ALIMENTACIÓN	SIGNIFICADO	ACCIÓN
No hay indicación	Si el indicador LED de uno o de ambos paquetes de batería parpadea en naranja o se ilumina en rojo, el paquete o los paquetes de batería están sobrecalentados.	Detenga el soplador de nieve y deje que el paquete o los paquetes de batería se enfríen.
	Hay algún otro tipo de falla (interruptor, luz, etc.).	Contacte a servicio al cliente de EGO para su reparación.

PROTECCIÓN CONTRA SOBRECARGAS DEL MOTOR DE LA BARRENA

Para prevenir las condiciones de sobrecarga del motor de la barrena, no intente retirar demasiada nieve a la vez. Reduzca el ritmo o despeje la nieve en hileras más estrechas cuando trabaje.

Este soplador de nieve tiene incorporados elementos sensores de sobrecargas. Cuando el motor de la barrena esté sobrecargado, dicho motor reducirá automáticamente la velocidad de rotación de la barrena y usted oirá cómo el volumen (ruido) del motor disminuye. En caso de sobrecarga, reduzca el ritmo o estreche la anchura de despeje, después de lo cual la velocidad del motor de la barrena reanudará automáticamente su ajuste normal. Si este remedio no resuelve la situación de sobrecarga, el sensor apagará automáticamente el motor y el indicador de alimentación eléctrica parpadeará rápidamente en naranja.

- Cuando el interruptor de alimentación eléctrica parpadee lentamente en naranja, suelte el gatillo del interruptor de la barrena. Rearranque las barrenas y reduzca el ritmo o despeje la nieve en hileras más estrechas cuando trabaje.
- Cuando el indicador de alimentación eléctrica parpadee rápidamente en naranja, retire el paquete (los paquetes) de batería del soplador de nieve. Realice una comprobación para determinar si hay acumulación de nieve o hielo en la barrena y la plataforma. Si es necesario, utilice la herramienta de limpieza del conducto de descarga para eliminar la nieve y el hielo siguiendo las instrucciones de "**DESPEJE DE UN CONDUCTO DE DESCARGA OBSTRUIDO**". Reinstale el paquete (los paquetes) de batería y rearranque el soplador de nieve.

DESPEJE DE UN CONDUCTO DE DESCARGA OBSTRUIDO (Fig. 11)

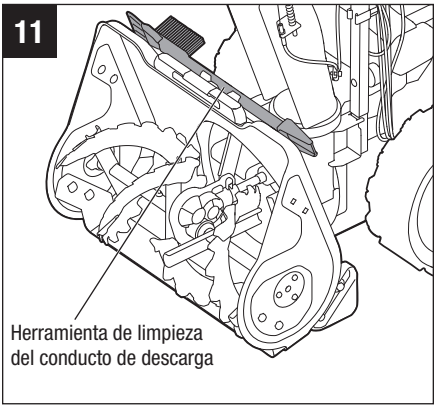

⚠ ADVERTENCIA La entrada en contacto de las manos con la barrena que rota dentro del conducto de descarga es la causa más común de lesiones asociadas con los sopladores de nieve. No use nunca la mano para limpiar el conducto de descarga.

⚠ ADVERTENCIA No ponga nunca las manos dentro del conducto de descarga ni ponga ninguna parte del cuerpo delante del soplador de nieve cuando la unidad esté en funcionamiento o cuando el paquete o los paquetes de batería estén instalados. Asegúrese siempre de que todas las piezas móviles se hayan detenido y que el paquete o los paquetes de batería hayan sido retirados antes de despejar cualquier obstrucción. Si no se siguen estas instrucciones, el resultado puede ser lesiones corporales graves.

Para despejar el conducto de descarga:

1. ¡Pare los motores y apague el soplador de nieve!
2. Retire el paquete (los paquetes) de batería del soplador de nieve.
3. Espere 10 segundos para asegurarse de que la barrena haya dejado de rotar.
4. Utilice la herramienta de limpieza del conducto de descarga que está sujeta a la máquina como accesorio; **NO USE LA MANO.**

PROTECCIÓN CONTRA ALTAS TEMPERATURAS DE LAS BATERÍAS

Si la temperatura de las baterías excede 158 °F (70 °C) durante la utilización del soplador de nieve, el circuito de protección contra altas temperaturas apagará inmediatamente el soplador de nieve para proteger los paquetes de batería contra daños por sobrecalentamiento. El indicador de alimentación eléctrica ubicado en el soplador de nieve estará apagado y el indicador LED ubicado en el paquete de batería parpadeará en naranja o se iluminará en rojo dependiendo del modelo.

NOTA: El indicador LED de los siguientes paquetes de batería parpadeará con luces naranja cuando dichos paquetes estén sobrecalentados: BA1400, BA1400-FC, BA2800, BA2800-FC, BA4200 y BA4200-FC; las luces LED de los siguientes paquetes de

batería se iluminarán con luces rojas cuando dichos paquetes estén sobrecalentados: BA1400T, BA1400T-FC, BA2242T, BA2242T-FC, BA2800T, BA2800T-FC, BA3360T, BA3360T-FC, BA4200T, BA4200T-FC, BA4480T, BA4480T-FC, BA1680X, BA1680X-FC, BA3360X, BA3360X-FC,BA4480X , BA4480X-FC, BA5600T, BA5600T-FC, BA6720T y BA6720T-FC.

Suelte todos los gatillos y espere hasta que el paquete o los paquetes de batería sobrecalentados se enfríen y la luz del indicador LED de las baterías se ponga verde, y luego rearranque el soplador de nieve.

Para evitar que el soplador de nieve se apague debido a la protección contra altas temperaturas de las baterías, no intente utilizar una sola batería para alimentar el soplador de nieve cuando la profundidad de la nieve acumulada exceda 8 pulgadas (203 mm) o cuando la nieve esté muy mojada o helada. Recomendamos el uso de dos baterías que funcionen simultáneamente. Esto le permitirá a usted utilizar la potencia pico del soplador de nieve.

Después de que se haya activado la protección contra altas temperaturas, reduzca el ritmo y despeje la nieve en hileras más estrechas para reducir la carga de trabajo en la batería.

CONSEJOS DE UTILIZACIÓN

⚠ PELIGRO No utilice nunca un soplador de nieve en lagos o ríos congelados, ni en superficies similares. Se podrían producir la muerte o lesiones graves si el hielo se rompe.

⚠ PELIGRO No utilice nunca el soplador de nieve en un tejado u otra superficie inestable, ya que dicho uso puede causar la muerte o lesiones corporales graves.

⚠ PELIGRO No se ponga ropa holgada, bufandas ni joyas. Pueden quedar atrapadas en las piezas móviles y causar la muerte o lesiones corporales graves.

⚠ ADVERTENCIA Mantenga toda la descarga de nieve apuntando de manera que se aleje de todos los dispositivos eléctricos para reducir el riesgo de electrocución o descargas eléctricas.

⚠ ADVERTENCIA No apunte nunca el soplador de nieve ni el conducto de descarga en dirección a personas o animales domésticos. La nieve lanzada u otros objetos lanzados pueden causar lesiones corporales graves.

⚠ ADVERTENCIA Asegúrese de que el área que se va a despejar esté libre de piedras, palos, alambres, grava y otros objetos que podrían ser lanzados accidentalmente por el soplador de nieve en cualquier dirección y causar lesiones corporales graves al operador y a otras personas.

- Si la unidad entra en contacto con cualquier tipo de obstrucción o residuo durante el uso, detenga el soplador de nieve, desinstale el paquete (los paquetes) de batería, retire la obstrucción e inspeccione minuciosamente la unidad para determinar si tiene daños. Repare los daños antes de rearrancar y utilizar el soplador de nieve.

⚠ ADVERTENCIA No ponga nunca las manos dentro del conducto de descarga ni ponga ninguna parte del cuerpo delante del soplador de nieve cuando la unidad esté en funcionamiento o cuando el paquete o los paquetes de batería estén instalados. Asegúrese siempre de que todas las piezas móviles se hayan detenido y que el paquete o los paquetes de batería hayan sido retirados antes de despejar cualquier obstrucción. Si no se siguen estas instrucciones, el resultado puede ser lesiones corporales graves.

- Fíjese en la dirección del viento antes de comenzar. Cuando sea posible, descargue la nieve en la misma dirección que el viento, para evitar que la nieve sea lanzada de vuelta hacia la cara.
- Algunas piezas del soplador de nieve se pueden congelar en condiciones climáticas extremas. No intente utilizar la unidad con piezas congeladas.
- Cuando haya acabado, deje que el motor de la barrena permanezca en funcionamiento durante unos cuantos minutos adicionales, para evitar que las piezas móviles se congelen, mueva el soplador de nieve en el modo de autopropulsión para asegurarse de que las ruedas roten libremente, luego accione la manija de control de la dirección/inclinación del conducto de descarga para rotar el conducto de descarga de izquierda a derecha y mueva el deflector hacia arriba y hacia abajo para liberarlo de toda acumulación de hielo. Asegúrese de eliminar toda la nieve y todo el hielo de la base del conducto de descarga.
- En condiciones de nieve y frío, es posible que algunos controles y algunas piezas móviles se congelen. No use fuerza excesiva cuando intente utilizar controles congelados. Si tiene dificultades para utilizar cualquier control o pieza, arranque el soplador de nieve siguiendo las instrucciones de la sección "**ARRANQUE/PARADA DEL SOPLADOR DE NIEVE**" y deje que permanezca en funcionamiento durante unos cuantos minutos antes de intentar utilizar de nuevo ese control o pieza.
- **Tenga suma precaución cuando utilice la unidad en pendientes. Se deben tomar las siguientes precauciones:**
    1. No utilice el soplador de nieve en pendientes de más del 10%.

2. Utilice el soplador de nieve transversalmente a la pendiente (no hacia arriba y hacia abajo por la pendiente), comenzando en la parte de abajo de la pendiente y girando cuesta arriba.
3. Tenga suma precaución cuando maniobre en pendientes, girando de manera lenta y gradual, y evitando los cambios repentinos de velocidad.
4. **No utilice el soplador de nieve en cualquier situación en la que la tracción, la dirección o la estabilidad esté en riesgo.** Inspeccione minuciosamente las superficies con pendiente para comprobar si tienen hielo, ya que es posible que la tracción se vea comprometida, lo cual tendrá como resultado pérdida de control y posibles lesiones.
5. Cuando utilice la unidad en pendientes, siempre que sea posible, realice una prueba breve en la parte de abajo de la pendiente para minimizar el riesgo de pérdida de control.
6. Suspenda el uso inmediatamente si se produce deslizamiento en superficies con pendiente.

MANTENIMIENTO

⚠ ADVERTENCIA Para evitar lesiones corporales graves, retire siempre el paquete (los paquetes) de batería del soplador de nieve cuando haga limpieza o realice cualquier mantenimiento.

⚠ ADVERTENCIA Cuando haga servicio de ajustes y reparaciones, utilice solo piezas de repuesto idénticas. Es posible que el uso de cualquier pieza cree un peligro o cause daños al producto. Para garantizar la seguridad y la confiabilidad, todas las reparaciones deberán ser realizadas por un técnico de servicio calificado.

AVISO Inspeccione periódicamente todo el producto para determinar si hay piezas dañadas, si faltan piezas o si hay piezas flojas, tales como tornillos, tuercas, pernos, tapas, etc. Apriete firmemente todos los sujetadores y todas las tapas, y no utilice este producto hasta que todas las piezas que falten o estén dañadas hayan sido reemplazadas.

MANTENIMIENTO GENERAL

Evite utilizar solventes cuando limpie las piezas de plástico. La mayoría de los plásticos son susceptibles a sufrir daños por diversos tipos de solventes comerciales y es posible que resulten dañados por el uso de los mismos. Utilice un paño limpio para retirar la suciedad, el polvo, el aceite, la grasa, etc.

⚠ ADVERTENCIA No deje en ningún momento que líquidos de freno, gasolina, productos a base de petróleo, aceites penetrantes, etc., entren en contacto con las piezas de plástico. Las sustancias químicas pueden dañar, debilitar o destruir el plástico, lo cual es posible que cause lesiones corporales graves.

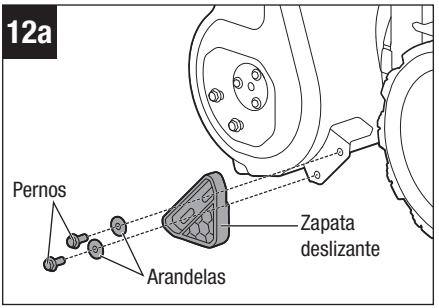

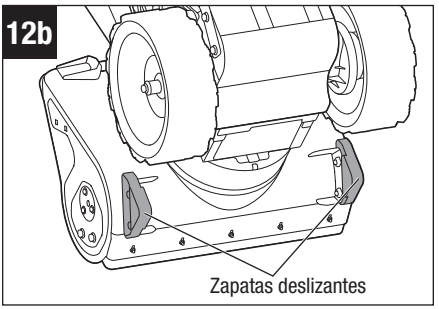

LUBRICACIÓN DE LA MÁQUINA

Todos los cojinetes de este producto están lubricados con una cantidad suficiente de lubricante de alta calidad para la vida útil de la unidad en condiciones de utilización normales. Por lo tanto, no se requiere lubricación adicional de los cojinetes.

12c

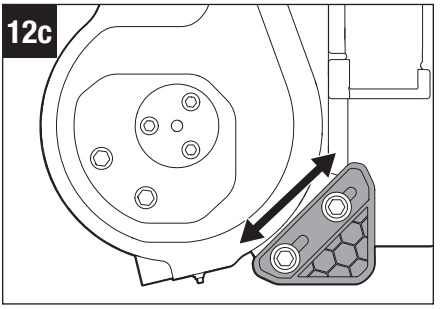

REEMPLAZO Y AJUSTE DE LAS ZAPATAS DESLIZANTES

Cuando encuentre superficies desiguales o de grava, será necesario ajustar la altura de las zapatas deslizantes para aumentar la capacidad del soplador de nieve para maniobrar sobre la nieve.

Las zapatas deslizantes se pueden jalar hacia abajo más lejos de la parte interior del soplador de nieve para aumentar la altura de desplazamiento. Esto subirá la barra rascadora a más altura respecto al piso para ayudar a evitar que se enganche en terreno desigual o que suelte grava hacia el interior del soplador de nieve.

13

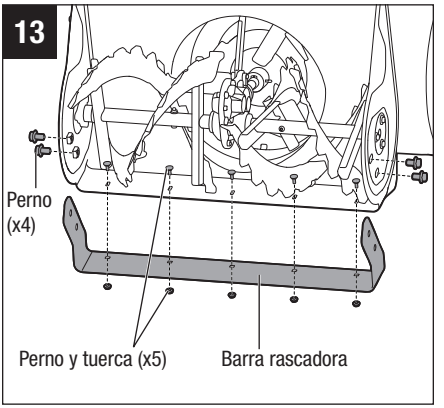

Las zapatas deslizantes se pueden empujar hacia arriba más cerca de la parte inferior del soplador de nieve para reducir la altura de desplazamiento. Esto bajará la barra rascadora más cerca del piso para ayudar a asegurarse de que el soplador de nieve recoja más nieve y no deje una capa de nieve en el piso después de pasar sobre el mismo.

Cuando las zapatas deslizantes estén rotas o el ajuste de altura máxima no cumpla con lo que se requiere, reemplace las zapatas deslizantes.

Herramienta necesaria (no incluida): Una llave de tubo de 15 mm

Para reemplazar las zapatas deslizantes (Fig. 12a)

1. Retire el paquete (los paquetes) de batería.
2. Afloje y retire los dos pernos y las dos arandelas que se encuentran en la parte de fuera de la plataforma.

3. Retire la zapata deslizante.
4. Reemplace la zapata deslizante por una nueva. Reinstale los dos pernos y las dos arandelas y apriételos firmemente.

NOTA: Cuando un lado de la zapata deslizante muestre señales de desgaste, intercambie las zapatas deslizantes de los lados izquierdo y derecho para obtener la máxima vida útil (Fig. 12b).

Para ajustar la altura de las zapatas deslizantes (Fig. 12c)

Cuando encuentre superficies desiguales o de grava, será necesario ajustar la altura de las zapatas deslizantes para aumentar la capacidad del soplador de nieve para maniobrar sobre la nieve.

La altura de las zapatas deslizantes se puede ajustar de acuerdo con las condiciones reales de la nieve sin retirar los pernos. Simplemente afloje los pernos, ajuste la posición de las zapatas deslizantes y luego reapriete los pernos.

14a

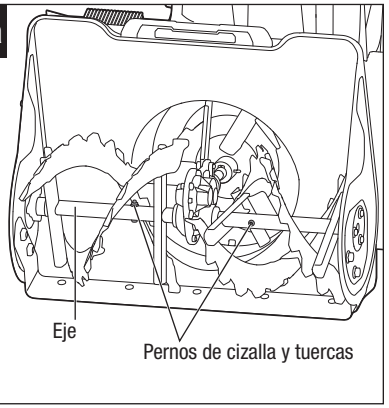

14b

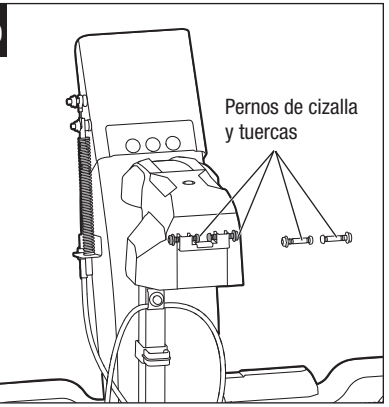

REEMPLAZO DE LA BARRA RASCADORA (Fig. 13)

Herramientas necesarias (no incluidas): Una llave de tubo de 15 mm; una llave de boca abierta de 8 mm o una llave de tuerca ajustable

1. Retire el paquete (los paquetes) de batería.

2. Acueste el soplador de nieve sobre uno de sus lados o en cualquier otra posición conveniente para hacer servicio de ajustes y reparaciones de la barra rascadora.
3. Afloje y retire los cuatro pernos ubicados a ambos lados de la plataforma.
4. Afloje y retire las cinco tuercas ubicadas en la parte inferior de la plataforma, así como los cinco pernos que se encuentran en el interior.
5. Retire la barra rascadora
6. Reemplace la barra rascadora por una nueva.
7. Reinstale los cinco pernos y las cinco tuercas en la parte inferior de la plataforma. Apriételos firmemente.
8. Reinstale y apriete firmemente los cuatro pernos a ambos lados de la plataforma.

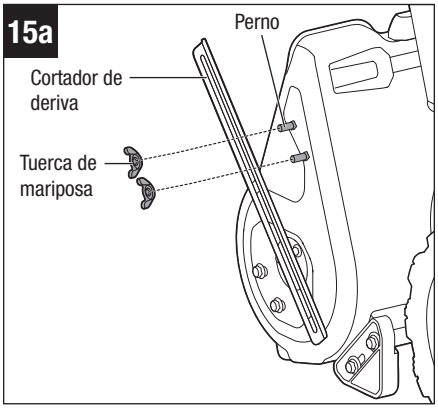

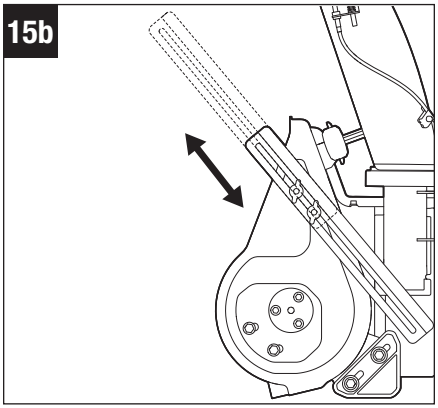

REEMPLAZO DE LOS PERNOS DE CIZALLA

Los pernos de cizalla están ubicados en el eje de la barrena. Ayudan a absorber la fuerza de torsión de detención instantánea cuando la barrena golpee obstáculos durante la utilización y protegen la caja de engranajes y el motor contra los daños.

Reemplace los pernos de cizalla si están rotos (Fig. 14a).

Herramientas necesarias (no incluidas): Llave de boca abierta de 10 mm y llave de tuerca ajustable;
llave hexagonal de 4 mm

1. Retire el paquete (los paquetes) de batería.

2. Retire los pernos de cizalla rotos y las tuercas.
3. Reensamble el perno de cizalla y la tuerca nuevos. Apriételos firmemente.

AVISO Hay dos pares de pernos de cizalla y tuercas almacenados en el ensamblaje del conducto de descarga de nieve y dos pares adicionales de pernos de cizalla y tuercas que están empaquetados individualmente (Fig. 14b). Utilice estos pares para reemplazar todo perno de cizalla que esté roto.

MODELO DE CORTADOR DE DERIVA EGO ADC2400 (VENDIDO POR SEPARADO)

Cuando la altura de la nieve sea mayor que la de la plataforma, los cortadores de deriva pueden rascar la nieve por debajo de la plataforma para ayudar a retirar la nieve.

1. Retire el paquete (los paquetes) de batería.
2. Inserte los dos pernos en la plataforma y monte el cortador de deriva y las tuercas de mariposa en los pernos. Preapriete las tuercas de mariposa y mantenga el cortador de deriva un poco flojo para hacer el ajuste (Fig. 15a).
3. Mueva los cortadores de deriva hasta la posición deseada (Fig. 15b).
4. Apriete firmemente las tuercas de mariposa para fijar los cortadores de deriva.

ALMACENAMIENTO DEL SOPLADOR DE NIEVE

⚠ ADVERTENCIA Asegúrese de que toda la nieve derretida que pueda gotear del soplador de nieve se retire adecuadamente para prevenir un peligro de resbalón y caída.

Retire el paquete o los paquetes de batería y almacénelos en un lugar seguro fuera del alcance de los niños.

NOTA: Cuando no se esté utilizando, una batería de 56 V se deberá almacenar en un área cerrada donde la temperatura no descienda por debajo de -4 °F (-20 °C). Las temperaturas de carga óptimas están entre
41 y 104 °F (5 y 40 °C).

Antes de almacenar la unidad, elimine con un paño la humedad, la suciedad o los residuos del compartimiento de baterías y alrededor del mismo.

- Limpie el soplador de nieve con un paño limpio y seco.
- Compruebe el apriete de todas las tuercas, pernos, perillas, tornillos, etc.
- Inspeccione las piezas móviles para determinar si tienen daños, están rotas y están desgastadas. Haga que las piezas dañadas o que falten sean reparadas o reemplazadas.
- Almacene el soplador de nieve en un lugar limpio, seco y cerrado, fuera del alcance de los niños.
- No lo almacene cerca de materiales corrosivos, tales como fertilizante o sal de roca.

RESOLUCIÓN DE PROBLEMAS

⚠ ADVERTENCIA Retire siempre el paquete (los paquetes) de batería cuando haga servicio de ajustes y reparaciones del soplador de nieve o lo transporte. Protéjase siempre las manos usando guantes gruesos cuando realice cualquier mantenimiento en la barrena o la barra rascadora del soplador de nieve.

PROBLEMA	CAUSA	SOLUCIÓN
El soplador de nieve no arranca.	■ La carga del paquete (los paquetes) de batería está baja.	■ Cargue el paquete (los paquetes) de batería.
	■ El gatillo del interruptor de la barrena no se presiona después de que el indicador de alimentación eléctrica se ilumine en verde continuo.	■ Presione el gatillo del interruptor de la barrena después de que el indicador de alimentación eléctrica se ilumine en verde continuo. Si el indicador de alimentación eléctrica está apagado, el soplador de nieve no responderá al presionar el gatillo del interruptor de la barrena.
	■ La barrena está congelada por nieve o hielo.	■ Retire primero el paquete (los paquetes) de batería y luego utilice la herramienta de limpieza del conducto de descarga suministrada para eliminar la nieve o el hielo que obstruyen la barrena. Reinstale el paquete (los paquetes) de batería y rearranque el soplador de nieve. ■ Caliente el soplador de nieve hasta temperatura ambiente durante aproximadamente 20 minutos y luego rearranque el soplador de nieve.

PROBLEMA	CAUSA	SOLUCIÓN
El soplador de nieve no arranca.	■ El paquete (los paquetes) de batería están sobrecalentados. El indicador LED ubicado en el paquete (los paquetes) de batería parpadea en naranja o se ilumina en rojo. (Consulte la sección "**PROTECCIÓN CONTRA ALTAS TEMPERATURAS DE LAS BATERÍAS**" de este manual).	■ Retire el paquete o los paquetes de batería sobrecalentados del soplador de nieve y espere hasta que el paquete o los paquetes de batería se enfríen hasta una temperatura de 152 °F (67 °C) o más baja. Reinstale el paquete (los paquetes) de batería y rearranque el soplador de nieve.
	■ Falla no identificada.	■ Contacte a servicio al cliente de EGO para su reparación.
El motor de la barrena está encendido, pero la barrena no gira.	■ El perno o los pernos de cizalla están rotos.	■ Reemplace el perno de cizalla siguiendo la sección "**REEMPLAZO DE LOS PERNOS DE CIZALLA**" de este manual.

PROBLEMA	CAUSA	SOLUCIÓN
Después de pasar, el soplador de nieve deja una capa de nieve en el piso.	■ La barra rascadora está desgastada. ■ Las zapatas deslizantes están ajustadas de manera que la barra rascadora está demasiado alta respecto al piso.	■ Reemplace la barra rascadora siguiendo la sección "**REEMPLAZO DE LA BARRA RASCADORA**" de este manual. ■ Ajuste la altura de las zapatas deslizantes empujándolas hacia arriba más cerca de la parte inferior del soplador de nieve. Esto posicionará la barra rascadora más cerca del piso. Siga la sección "**Para ajustar la altura de las zapatas deslizantes**" de este manual.
El soplador de nieve lanza menos nieve de lo esperado.	■ Las barrenas están desgastadas. ■ Es posible que la velocidad de la barrena sea demasiado baja.	■ Contacte a servicio al cliente de EGO para su reparación. ■ Aumente la velocidad de la barrena.
El conducto de descarga se mueve libremente y no está controlado por la manija de control de la dirección/ inclinación del conducto de descarga.	■ El cable de alambre del conducto de descarga ubicado debajo de la manija de control de la dirección/inclinación del conducto de descarga está firmemente sujeto con una brida de cables/ plástico, doblado o torcido.	■ Retire todos los dispositivos (tales como bridas de cables o bridas de plástico) que sujeten firmemente/ restrinjan este cable de alambre del conducto de descarga y asegúrese de que el cable de alambre del conducto de descarga cuelgue libremente. Asegúrese de que el cable de alambre del conducto de descarga no esté doblado ni torcido.

PROBLEMA	CAUSA	SOLUCIÓN
Las barrenas dejan de rotar durante el funcionamiento del soplador.	■ La carga del paquete (los paquetes) de batería está agotada.	■ Cargue el paquete (los paquetes) de batería.
	■ El paquete o los paquetes de batería están sobrecalentados y su carga es baja.	■ Compruebe la nieve y asegúrese de que no esté muy mojada ni helada, y que la nieve acumulada no sea profunda. Espere a que el paquete o los paquetes de batería se enfríen y cárguelos por completo. Reinstale el paquete (los paquetes) de batería y rearranque el soplador de nieve.
	■ El motor de la barrena tiene sobrecorriente.	■ Suelte el gatillo del interruptor de la barrena. Rearranque las barrenas y reduzca el ritmo o retire la nieve en hileras más estrechas mientras trabaja.
	■ Si se activan tanto el gatillo del interruptor de la barrena como el gatillo de autopropulsión, o solo el gatillo del interruptor de la barrena, las barrenas están obstruidas.	■ Ajuste la velocidad de autopropulsión al nivel más bajo en dirección hacia delante. Active tanto el gatillo de autopropulsión como el gatillo del interruptor de la barrena. El soplador de nieve no debería moverse, porque las barrenas están obstruidas; no lo fuerce hacia adelante. Mueva con cuidado el soplador de nieve de un lado a otro para intentar eliminar la nieve de las barrenas.
		■ Retire el paquete (los paquetes) de batería. Compruebe si se han acumulado nieve o residuos debajo de las barrenas o incrustado en las mismas y reitre dicha nieve o residuos. Utilice la herramienta de limpieza del conducto de descarga para retirar la nieve, NO las manos.

GARANTÍA LIMITADA DE EGO

TÉRMINOS Y DURACIÓN DE LA PÓLIZA DE GARANTÍA

Chervon North America, Inc., ("Chervon North America, Naperville, IL 60563"), proporciona la siguiente Garantía Limitada para los productos EGO al comprador original de productos EGO.

El período de garantía detallado de cada producto EGO se puede encontrar en línea en http://egopowerplus.com/warranty-policy.

Sírvase contactar a Servicio al Cliente de EGO llamando gratis al 1-855-EGO-5656 en cualquier momento en que tenga preguntas o reclamos de garantía.

GARANTÍA LIMITADA DE SERVICIO

Los productos EGO están garantizados contra defectos de material o de fabricación a partir de la fecha de compra minorista original durante el período de garantía aplicable. Para cualquier reclamo de garantía presentado de manera adecuada y oportuna, si Chervon North America determina que un producto presenta algún defecto durante el período de garantía, dicho producto recibirá una reparación o un remplazo gratuitos, según lo determine Chervon North America.

CÓMO OBTENER SERVICIO

Para obtener servicio de garantía, dentro del período de garantía aplicable, sírvase contactar a servicio al cliente de EGO llamando gratis al **1-855-EGO-5656**. Cuando solicite servicio de garantía, deberá presentar el recibo de venta fechado original. Se seleccionará un centro de servicio autorizado para evaluar y reparar el producto si el mismo presenta algún defecto de acuerdo con los términos establecidos en la garantía. Cuando lleve su producto al centro de servicio autorizado, es posible que se requiera un pequeño depósito cuando deje allí su herramienta. Este depósito es reembolsable cuando se considere que el servicio de reparaciones esté cubierto bajo garantía. El comprador es responsable del transporte de cualquier equipo o aditamento de energía para exteriores a sus expensas.

LIMITACIONES Y EXCLUSIONES ADICIONALES

Esta garantía limitada se aplica solo al comprador original que realice la compra a un minorista EGO autorizado y no es transferible. Los productos EGO no serán considerados defectuosos, y esta garantía no se aplicará, en los casos en que el defecto por el que se presente el reclamo sea atribuible a cualquier causa que no sea los defectos definidos anteriormente en este documento. Esta garantía quedará anulada si el producto se ha utilizado para fines de alquiler. Esta garantía no se aplicará

a daños causados por accidente, abuso, uso incorrecto, alteración, modificación, reparación no autorizada, contacto con líquidos, incendio, terremoto u otra causa externa; utilización del producto sin seguir las instrucciones, especificaciones o pautas de EGO; o no hacer servicio de ajustes y reparaciones o no mantener adecuadamente el producto. Esta garantía tampoco se aplica a los daños cosméticos, incluyendo, pero sin limitarse a ello, rasguñaduras o abolladuras; defectos causados por el desgaste por el uso normal o defectos que de alguna otra manera se deban al envejecimiento normal del producto.

ESTA GARANTÍA EXPRESA SE DA EN LUGAR DE TODAS LAS DEMÁS GARANTÍAS, EXPRESAS O IMPLÍCITAS, INCLUYENDO, PERO SIN LIMITARSE A ELLO, TODAS LAS GARANTÍAS DE COMERCIABILIDAD O IDONEIDAD PARA UN PROPÓSITO O USO EN PARTICULAR, LAS CUALES QUEDAN EXCLUIDAS. Todas las garantías implícitas, incluyendo las garantías de comerciabilidad o idoneidad para un propósito en particular, que no se puedan excluir bajo la ley estatal, están limitadas al período de garantía aplicable definido al comienzo de este artículo. El remedio único y exclusivo en conexión con la compra, instalación, uso y/o rendimiento de los productos EGO es la reparación o el reemplazo del producto tal y como lo determine Chervon North America. La responsabilidad máxima de Chervon North America no excederá en ningún caso el precio de compra pagado por el producto. CHERVON NORTH AMERICA NO SERÁ RESPONSABLE ANTE EL USUARIO NI ANTE NADIE MÁS POR DAÑOS EMERGENTES, INCIDENTALES, ESPECIALES, EJEMPLARES, INDIRECTOS O PUNITIVOS QUE SURJAN DEL USO DE LOS PRODUCTOS, INCLUYENDO, PERO SIN LIMITARSE A ELLO, LESIONES CORPORALES, MUERTE, DAÑOS MATERIALES, GANANCIAS PERDIDAS U OTROS PERJUICIOS ECONÓMICOS. Esta garantía le confiere a usted derechos legales específicos y es posible que usted tenga también otros derechos que varían de un estado a otro. Algunos estados no permiten limitaciones en cuanto a la duración de una garantía implícita, la exclusión o limitación de los daños incidentales o emergentes, o las limitaciones al tiempo para emprender ciertas acciones legales, por lo que las limitaciones contenidas en el presente documento no se aplican a los consumidores individuales de esos estados.

Esta garantía está sujeta a la ley de Michigan y se interpretará de acuerdo con dicha ley, con independencia de los principios sobre conflictos de leyes. No se emprenderá ninguna acción legal contra Chervon North America a menos que se presente dentro del plazo de un (1) año después de que se tenga conocimiento de la base de dicha acción legal o de la cual se debiera haber tenido conocimiento con el ejercicio de una diligencia razonable. Se considerará que se ha renunciado a cualquier acción legal que no se presente oportunamente.

Para obtener servicio al cliente, contáctenos llamándonos gratis al: **1-855-EGO-5656** o escribiendo a **EGOPOWERPLUS.COM.**
EGO Customer Service
769 Seward Ave. NW, Suite 102
Grand Rapids, Michigan 49504.