doona™

50645637

X™

Doona X ISOFİX baza

i-Size uyumlu

Kullanım Kılavuzu

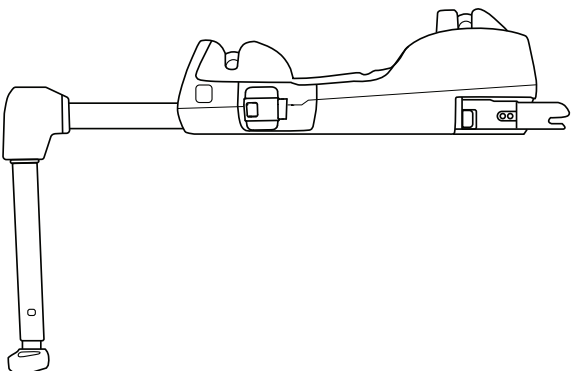

ECE R-129

Dil: TÜRKÇE

Doona X ISOFİX baza

İçerik Tablosu

1 / Uygunluk 5

2 / Uyarılar, önemli bilgiler 6

3 / Doona X ISOFIX baza genel bakış 9

4 / Araçta kullanım 12

5 / Bakım talimatları 17

6 / Araba uyumluluk listesi 17

7 / Garanti 18

8 / Garanti Kartı 19

1 / Uygunluk

Doona X ISOFIX Baza platformu bir güvenlik ürünüdür ve sadece ISOFIX ankrajı olan araçlarda ve Doona X ile kombinasyon halinde kullanılmalıdır.

Araçta kullanım için lütfen sahip olduğunuz kullanım kılavuzunda araç üreticisinin önerilerini de takip edin.

Doona X ISOFIX baza, tüm i-Size oturma pozisyonlarında ve araç listesine göre ISOFIX oturma pozisyonlarında kullanılabilir.

2 / Uyarılar, önemli bilgiler

Bebeğinizin güvenlik ve hareketlilik çözümü olarak Simple Parenting'in Doona X ISOFIX bazasını seçtiğiniz için tebrikler.

Bebeğinizi korumak ve Doona'nın aracın içinde ve dışında kolayca kullanılmasını sağlamak için, Doona X ISOFIX bazayı her zaman bu talimatlar doğrultusunda kullanılmalı ve kurulmalıdır.

Önemli – Bu talimatları ileride başvurmak üzere saklayın. Bu talimatları dikkatlice okuyun, talimatları takip etmezseniz çocuğunuzun güvenliği tehlikeye girebilir.

İthalatçı: İmir Global Dış Ticaret Yönetim A.Ş.
Louis Vuitton Orjin Building,
Bostan Sk. 15/5 24367 Istanbul Turkiye
E-posta: info@imirglobal.com

Üretici: Traveler Innovations Ltd
Çin'de Üretilmiştir.

DİKKAT

- Doona X ISOFIX bazada herhangi bir değişiklik yapmak yasaktır. Bunu yapmak, koruma etkinliğini geçersiz kılar veya zayıflatır.
- Doona X ISOFIX bazanın farklı elemanlarını düzenli olarak kontrol edin.
- Seyahat ederken ayarlama yapmaya çalışmayın.
- Doona X ISOFIX bazanın hareketli tüm parçalarının her zaman doğru bir şekilde yerine kilitlendiğinden ve hareketli koltuklar veya kapılar arasına sıkışmış parça olmadığından emin olun.

⚠ Arka pencere rafına ağır eşyalar koymayın, bu eşyalar bir kaza durumunda tehlikeli fırlatma nesneleri haline gelebilir.

⚠ Araçta kullanıldığında, Doona X ISOFIX baza platformunu her zaman aracın ankraj noktalarına sıkıca bağlayın.

⚠ Destek bacağının ayağının her zaman araç zeminiyle temas halinde olduğundan emin olun.

⚠ Parçalar hasar gördüyse veya bir kaza sonrası (etki hızı 10 km/s'den fazla ise) Doona X ISOFIX tabanını daha fazla kullanmayın!

3 / Doona X ISOFIX bazaya genel bakış

Doona X ISOFIX baza ankraj noktaları (4X) ..... ①

Gövde kaydırma kolu ..... ②

Doona X serbest bırakma düğmesi (2x) ..... ③

Destek bacağı açı göstergesi ..... ④

Doona X ISOFIX baza bağlantı göstergesi (2x) ..... ⑤

Destek bacağı ..... ⑥

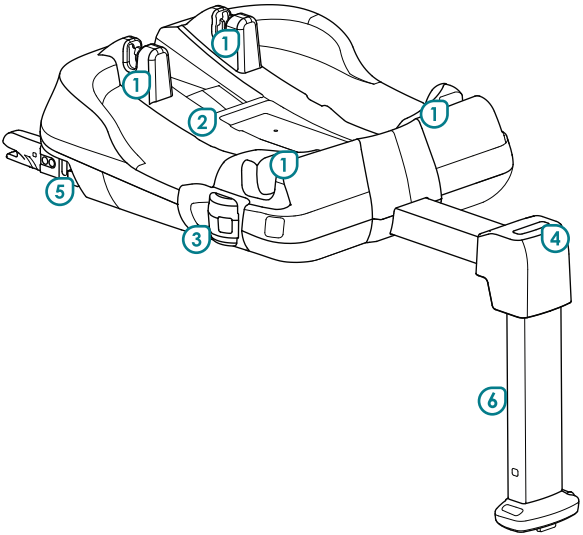

Destek bacağı göstergesi ..... ⑦

Doona X ISOFIX baza gövdesi ... ⑧

Doona X ISOFIX baza bağlantı elemanları (2x) ..... ⑨

Bacak ayarlama düğmesi ..... ⑩

Doona X ISOFIX baza serbest bırakma düğmesi (2x) ..... ⑪

Destek bacağı ayağı..... ⑫

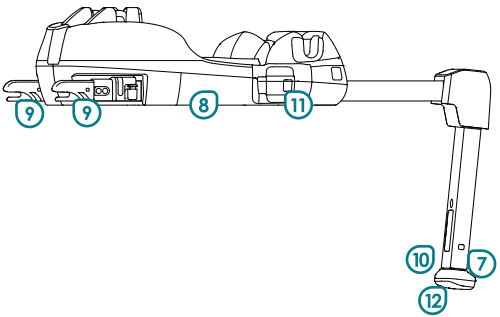

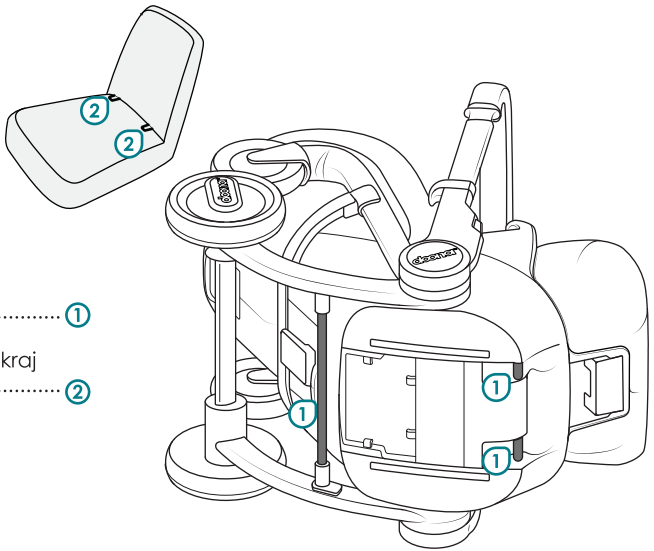

Doona X metal çubuklar 1

Doona X ISOFIX baza araç ankraj noktaları (2x) 2

4 / Araçta kullanım

Doona X ISOFIX baza, tüm i-size araç koltuğu pozisyonunda veya araç uyumluluk listesinde onaylanmış ISOFIX koltuk pozisyonunda kullanılabilir.

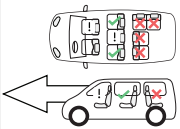	ISOFIX bağlama noktalarına sahip koltuklarda (koltuk yüzeyi ile sırtlık arasında) öne dönük araç koltuğunda kullanılır.	
	Destek bacağı açılmalı ve aracın önüne doğru yönlendirilmelidir, böylece bir araç koltuğu kurulduğunda, o koltuk araca arka yüzü dönük şekilde konumlanmış olur.	
	Ön hava yastığı Yan hava yastığı	Hayır Evet

Doona X - ISOFIX bazayı araca monte etme

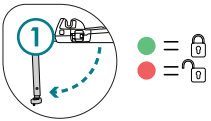

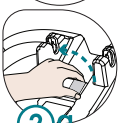

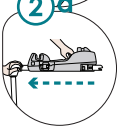

2b

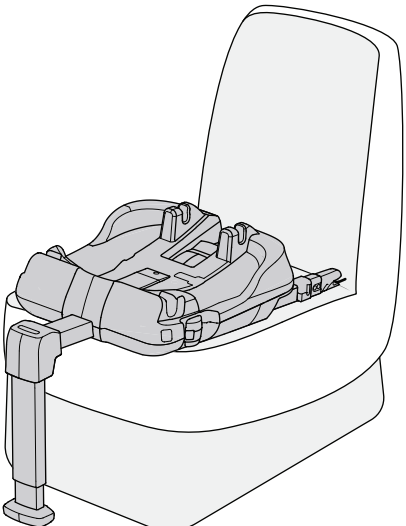

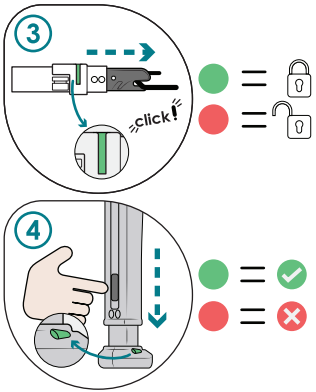
3
click!
4

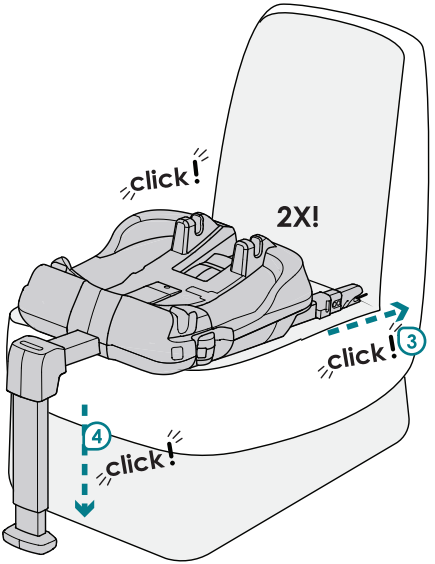
click!
2X!
click!
3
4
click!

Doona X araba koltuğunu Doona X ISOFIX bazaya sabitleme

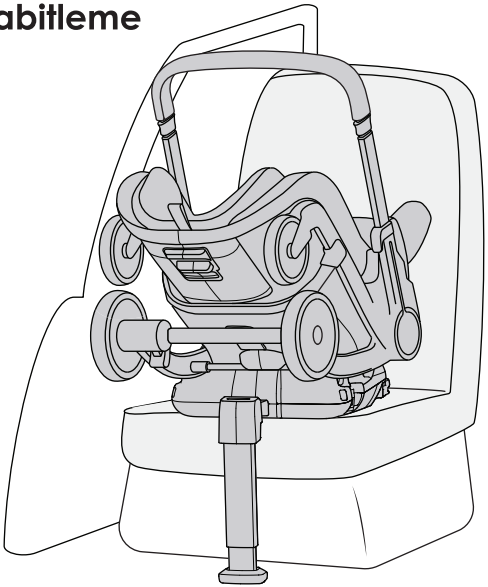

DİKKAT

Doona X, Doona X kullanım talimatlarına göre doğru bir şekilde Doona X ISOFIX bazaya monte edilmelidir. Tam talimatlar için Doona X kullanıcı kılavuzuna başvurun.

Doona X ISOFIX bazayı araçtan çıkarma.

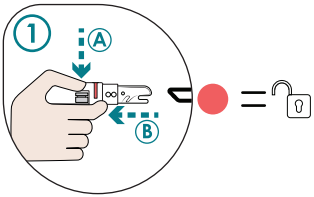

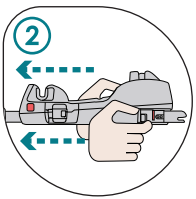

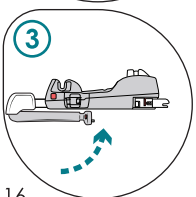

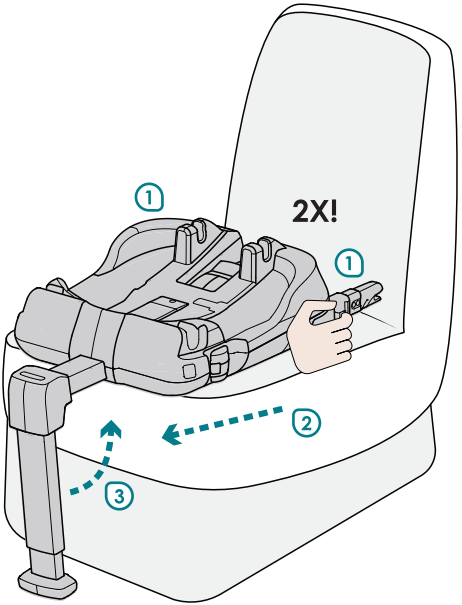

5 / Bakım talimatları

Doona X ISOFIX bazanın düzgün bir şekilde çalışmasını sürdürmek için periyodik olarak temizlenmesi önerilir.

Doona X ISOFIX bazayı temizlemeden önce her zaman Doona X'yi çıkarın. Doona X ISOFIX bazayı düzgün bir şekilde temizlemek için araçtan çıkarmanız da önerilir.

Doona X ISOFIX bazayı temizlemek için, sıcak su, sabun ve bir bez kullanarak süngerle temizleyin veya durulayın. HERHANGİ bir çözücü veya yağlama maddesi KULLANMAYIN. Sabunlu su dışında bir şey kullanmak hareketli parçaların arızalanmasına neden olabilir.

6 / Araba uyumluluk listesi

Bu Doona X ISOFIX baza, Doona X ile bir araçtaki tüm I-Size oturma pozisyonlarına uyumlu bir şekilde takılır. Daha eski araç oturma pozisyonu uyumları için lütfen web sitemize başvurun.

7 / Garanti

Doona X ISOFIX bazanın Avrupa güvenlik standartlarına ve yönetmeliklerine uygun olarak üretildiğini garanti ediyoruz ve en yüksek kalite standartlarını karşılıyor.
Doona X ISOFIX baza için üretim veya malzeme hatalarına karşı 2 yıl garanti veriyoruz. Garanti süresi, satın alma tarihinden itibaren geçerlidir. Satın alma kanıtı olarak Garanti Kartını doldurmanızı ve garanti süresinin tamamı boyunca satış fişinizle birlikte saklamanızı rica ediyoruz.

Garanti talebi durumunda, Garanti Kartı ürünle birlikte yerel dağıtıcınıza iade edilmelidir. Lütfen Doona X ISOFIX bazanızı www.doona.com adresinde çevrimiçi olarak da kaydedin

Garanti, düzgün bir şekilde kullanılan bir Doona X ISOFIX bazayı kapsayacaktır.

Garanti aşağıdaki durumlarda geçerli değildir:

- Ürün normal aşınma ve yıpranma belirtileri gösteriyorsa.
- Ürün aşırı strese maruz bırakılmasının bir sonucu olarak zarar görürse.
- Ürünün uygun olmayan veya yanlış kullanımı sonucu zarar görürse.

8 / Garanti Kartı

Lütfen aşağıdaki bilgilerinizi ekleyin:

Ad: _____

Adres: _____

Posta Kodu: _____

Şehir/Kasaba: _____

Telefon Numarası
(Alan kodu dahil):

_____

E-posta adresi: _____

Doona X ISOFIX Baza
Seri Numarası: _____

Perakendeci: _____

Satın Alma Tarihi: _____