ASSEMBLY INSTRUCTIONS • INSTRUCTIONS DE MONTAGE • INSTRUCCIONES DE MONTAJE

Read all instructions before assembly and use. KEEP INSTRUCTIONS FOR FUTURE USE.

Lisez toutes les instructions avant l'assemblage et l'utilisation. CONSERVEZ LES INSTRUCTIONS POUR UN USAGE ULTERIEUR.

Lea todas las instrucciones antes de ensamblar y usar. MANTENGA LAS INSTRUCCIONES PARA SU USO FUTURO.

DELTACHILDREN

Character Chair Set With Table

Ensemble table et chaises de personnages

Juego de sillas de personajes con mesa

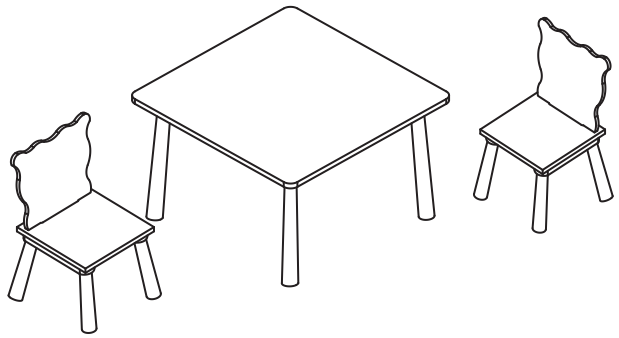

⚠ ADULT ASSEMBLY REQUIRED

Due to the presence of small parts during assembly, keep out of reach of children until assembly is complete.

⚠ L'ASSEMBLAGE DOIT ETRE FAIT PAR UN ADULTE

A cause de la presence de petites pieces, pendant l'assemblage gardez hors de portee des enfants jusqu'a ce que celui-ci soit termine.

⚠ DEBE SER ENSAMBLADO POR UN ADULTO

Debido a la presencia de piezas pequeñas durante el ensamblaje, mantenga fuera del alcance de los niños hasta que complete el ensamblaje.

This product is not intended for institutional or commercial use.
Ce produit ne pas destine a un usage institutionnel ou commercial.
Este producto no esta hecho para uso institucional o comercial.

NEED EXTRA HELP?
We make assembly easy with our tips & tricks video
https://www.deltachildren.com/pages/instructions

BESOIN D'AIDE SUPPLÉMENTAIRE?
Nous facilitons l'assemblage avec nos trucs et astuces vidéo
https://www.deltachildren.com/pages/instructions

¿NECESITA AYUDA EXTRA?
Hacemos el montaje fácil con nuestros consejos y trucos video
https://www.deltachildren.com/pages/instructions

When contacting Delta Consumer Care, please reference the information on the Product Information label found on the product.

Lorsque vous contactez le Service après Vente de Delta, veuillez mous donner les références sur l'étiquette d'Information qui se trouve sur le produit.

Cuando contacte al Servicio de Atención al Consumidor de Delta por favor mencione los datos que aparecen en la etiqueta de información que se encuentra en el producto.

DELTACHILDREN

DELTA CHILDREN'S PRODUCTS CORP
114 WEST 26TH STREET.
NEW YORK, NY 10001.
Email: tcs@DeltaChildren.com
TEL.: 646-435-8728
FABRIQUÉ EN CHINE
MADE IN CHINA

M / #.: xxxxx
PO #.: xxxxx LOT #.: xxxxx
D. O. M .: xxxxx
Base Model: TT101PVC
TSCA VI

Product information label
L'étiquette d'information
Etiqueta de información

Consumer Care:

Delta Children's Products Corp
114 West 26th Street New York, NY 10001
Tel: (646) 435-8728
Email: tcs@DeltaChildren.com
https://www.deltachildren.com/pages/instructions

©2020 DELTA ENTERPRISE CORP.

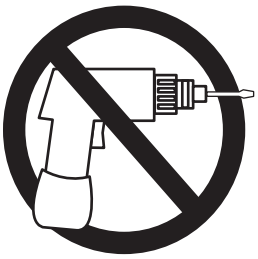

Required Tools
Outils Nécessaires
Herramientas necesarias

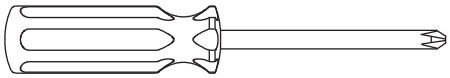

4 x
AA



8 x
A

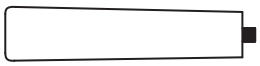

4 x
B

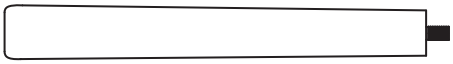

2 x
C

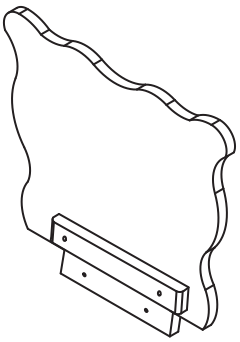

2 x
D

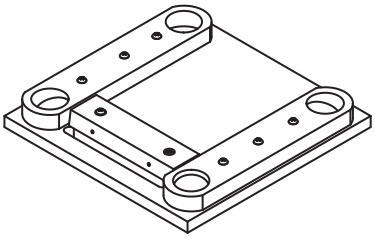

1 x
E

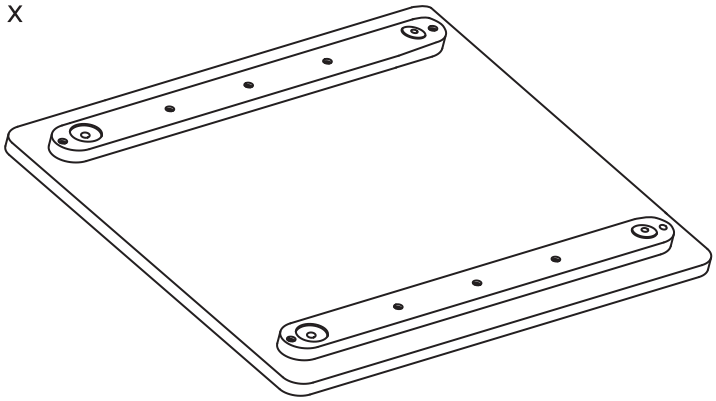

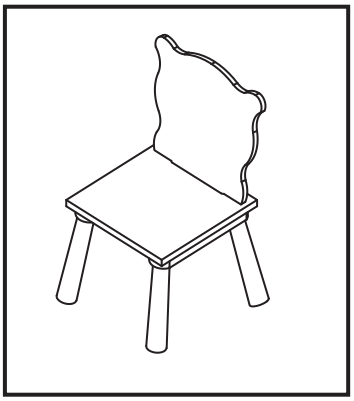

1

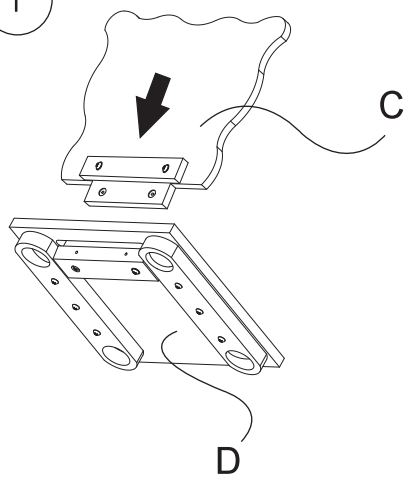

2

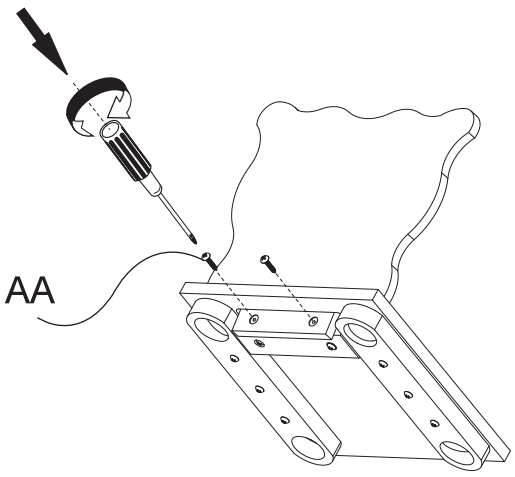

3

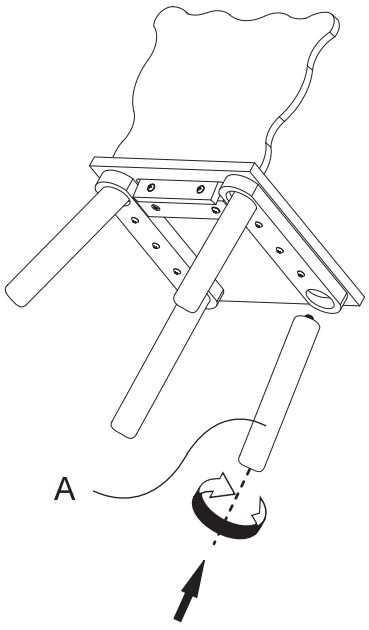

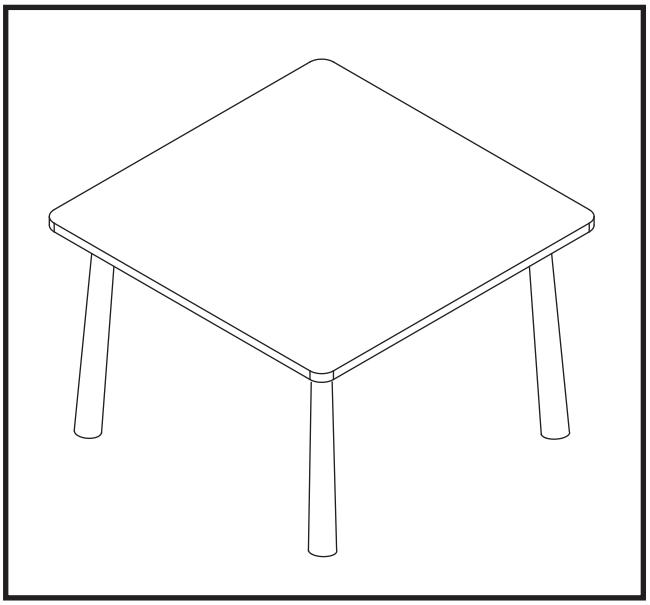

1

