ASSEMBLY INSTRUCTIONS • INSTRUCTIONS DE MONTAGE • INSTRUCCIONES DE MONTAJE

Read all instructions before assembly and use. KEEP INSTRUCTIONS FOR FUTURE USE.

Lisez toutes les instructions avant l'assemblage et l'utilisation. CONSERVEZ LES INSTRUCTIONS POUR UN USAGE ULTERIEUR.

Lea todas las instrucciones antes de ensamblar y usar. MANTENGA LAS INSTRUCCIONES PARA SU USO FUTURO.

DELTACHILDREN

TWIN BED
LIT UNE PLACE
CAMA INDIVIDUAL

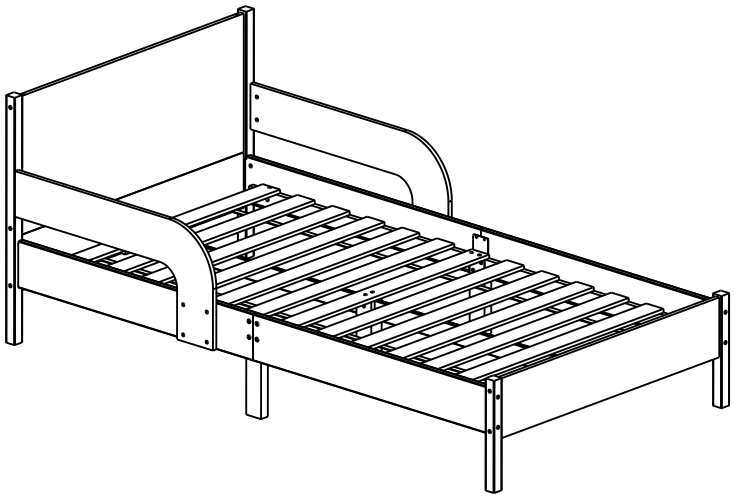

⚠ ADULT ASSEMBLY REQUIRED

Due to the presence of small parts during assembly, keep out of reach of children until assembly is complete.

⚠ L'ASSEMBLAGE DOIT ETRE FAIT PAR UN ADULTE

A cause de la presence de petites pieces, pendant l'assemblage gardez hors de portee des enfants jusqu'a ce que celui-ci soit termine.

⚠ DEBE SER ENSAMBLADO POR UN ADULTO

Debido a la presencia de piezas pequeñas durante el ensamblaje, mantenga fuera del alcance de los niños hasta que complete el ensamblaje.

This product is not intended for institutional or commercial use.
Ce produit ne pas destine a un usage institutionnel ou commercial.
Este producto no esta hecho para uso institucional o comercial.

NEED EXTRA HELP?
We make assembly easy with our tips & tricks video
https://www.deltachildren.com/pages/instructions

BESOIN D'AIDE SUPPLÉMENTAIRE?
Nous facilitons l'assemblage avec nos trucs et astuces vidéo
https://www.deltachildren.com/pages/instructions

¿NECESITA AYUDA EXTRA?
Hacemos el montaje fácil con nuestros consejos y trucos video
https://www.deltachildren.com/pages/instructions

When contacting Delta Consumer Care, please reference the information on the Product Information label found on the product.

Lorsque vous contactez le Service après Vente de Delta, veuillez mous donner les références sur l'étiquette d'Information qui se trouve sur le produit.

Cuando contacte al Servicio de Atención al Consumidor de Delta por favor mencione los datos que aparecen en la etiqueta de información que se encuentra en el producto.

DELTACHILDREN

DELTA CHILDREN'S PRODUCTS CORP
114 WEST 26TH STREET.
NEW YORK, NY 10001.
Email: tcs@DeltaChildren.com
TEL.: 646-435-8728
FABRIQUÉ EN _XXXX_
MADE IN _XXXX_

M / #.: xxxxx
PO #.: xxxxx LOT #.: xxxxx
D. O. M .: xxxxx
Base Model: BW904
TSCA VI
Version: _R0_

Product information label
L'étiquette d'information
Etiqueta de información

Consumer Care:

Delta Children's Products Corp
114 West 26th Street New York, NY 10001
Tel: (646) 435-8728
Email: tcs@DeltaChildren.com
https://www.deltachildren.com/pages/instructions

©2026 DELTA ENTERPRISE CORP.

SAVE BIG WITH DELTA CHILDREN

Visit **Deltachildren.com** To Start Shopping



REVIEW TO **WIN $2500**

RULES TO ENTER

"We LOVE, LOVE, LOVE this crib"

My husband was impressed with the directions and organization of the hardware package. He easily assembled this crib in an hour without any help. It's very sturdy and we like that it has adjustable levels for the mattress height. To top it all off, it's so incredibly darling!!!

1. **WRITE A REVIEW** for this product on the store's website from where it was purchased
2. **TAKE A SCREENSHOT** of your review and upload it to www.DeltaChildren.com/Review
3. **IT'S THAT EASY!** Upon submission, you'll be instantly **ENTERED TO WIN $2,500**

FOLLOW US FOR MORE CHANCES TO WIN

@deltachildren

SCAN HERE

For more information and to see all of our products

⚠ WARNING ENTRAPMENT/STRANGULATION HAZARD:

Infants who cannot get in and out of a twin bed without help can be trapped between a mattress and a wall and suffocate. NEVER place infants in twin beds with or without guardrails in place.
NEVER use bed with children under 2 years.
Never place bed near windows where cords from blinds or drapes may strangle a child.
Do not place items with a string, cord, or ribbon around a child's neck, such as hood strings or pacifier cords.
Do not suspend strings over a child's bed for any reason.

⚠ CAUTION

ENTRAPMENT HAZARD
To avoid dangerous gaps, any mattress used in this bed shall be a standard twin bed mattress at least 75 in (1910mm) in length, 39 in (990mm) in width and 6 in (152mm) in thickness. Maximum recommended mattress thickness 7 7/8 in.(200mm).
DO NOT use this bed without a mattress.

⚠ AVERTISSEMENT DU DANGER DE PIÉGEAGE OU DE STRANGULATION

Les enfants qui ne sont pas capables de monter et de descendre d'un lit une place sans une aide peuvent être piégés entre le matelas et le mur et s'étouffer. NE JAMAIS placer un enfant dans un lit une place avec ou sans les barres de sécurité.
NE JAMAIS utiliser le lit pour des enfants âgés de moins de 2 ans.
Ne jamais placer le lit près d'une fenêtre où les cordes des stores ou rideaux peuvent étrangler l'enfant.
Ne pas accrocher d'objets avec un fil, une corde ou un ruban autour du cou de l'enfant, telle qu'une corde de capuche ou une corde de tétine.
Ne pas suspendre de corde au lit pour enfant sous aucun prétexte.

⚠ MISE EN GARDE

DANGER DE PIÉGEAGE
Afin d'éviter tout espace pouvant être dangereux, le matelas doit être un matelas pour lit une place de taille standard d'au moins 75 pouces (1910mm) en longeur, 39 pouces (990mm) en largeur et de 6 pouces (152mm) d'épaisseur. L'épaisseur maximale recommandée du matelas est de 7 7/8 pouces (200mm).
NE JAMAIS utiliser ce lit sans un matelas.

⚠ ADVERTENCIA DEL PELIGRO DE QUEDAR ATRAPADO/ESTRANGULADO:

Los niños que no puedan subir y bajar de la cama sin ayuda, pueden quedar atrapados entre el colchón y la pared y asfixiarse. NUNCA coloque los bebés en camas individuales, tengan o no tengan las barandillas puestas.
NUNCA use esta cama en niños menores de 2 años.
Nunca coloque la cama cerca de ventanas donde las cuerdas de las cortinas o persianas pudieran estrangular a su niño.
No coloque objetos con cuerdas, cordeles o cintas alrededor del cuello del niño, como cordeles de capuchas o de chupete.
No cuelgue cordeles encima de la cama del niño por ningún motivo.

⚠ PRECAUCIÓN

PELIGRO DE QUEDAR ATRAPADO
Para evitar huecos o espacios peligrosos, cualquier colchón que se use en esta cama debe ser un colchón individual estándar de mínimo 75 pulgadas (1910mm) de largo, 39 pulgadas (990 mm) de ancho y 6 pulgadas (152mm) de espesor. El máximo espesor recomendado es de 7 7/8 pulgadas (200mm). NO utilice esta cama sin colchón.

⚠ WARNING

- DO NOT place this product near a window as it can be used as a step by the child and cause the child to fall out of the window.
- Be aware of the risk of open fires and other sources of strong heat in the vicinity of the product.
- DO NOT place this product near a window where cords from blinds or curtains could strangle a child.

⚠ AVERTISSEMENT

- NE placez PAS ce produit près d'une fenêtre, car l'enfant pourrait l'utiliser comme marchepied et le faire tomber par la fenêtre.
- Soyez prudent avec les feux ouverts et autres sources de chaleur intense à proximité du produit.
- NE placez PAS ce produit près de fenêtres où les cordons des stores ou des rideaux pourraient étrangler un enfant.

⚠ ATTENTION

- NO coloque este producto cerca de una ventana, ya que el niño puede utilizarlo como escalón y provocar su caída por la ventana.
- Tenga cuidado con incendios abiertos y otras fuentes de calor intenso en las proximidades del producto.
- NO coloque este producto cerca de ventanas donde los cordones de las persianas o cortinas puedan estrangular a al niño.

⚠ THE PRODUCT IS NOT INTENDED FOR CHILDREN WEIGHT LESS THAN 34LSB (15.3KGS)

PARTS: HARDWARE KITS PART-36315
PIÈCES: PIÈCES DU KIT DE QUINCAILLERIE-36315
PIEZAS: EL KIT DE HERRAMIENTAS-PIEZA-36315

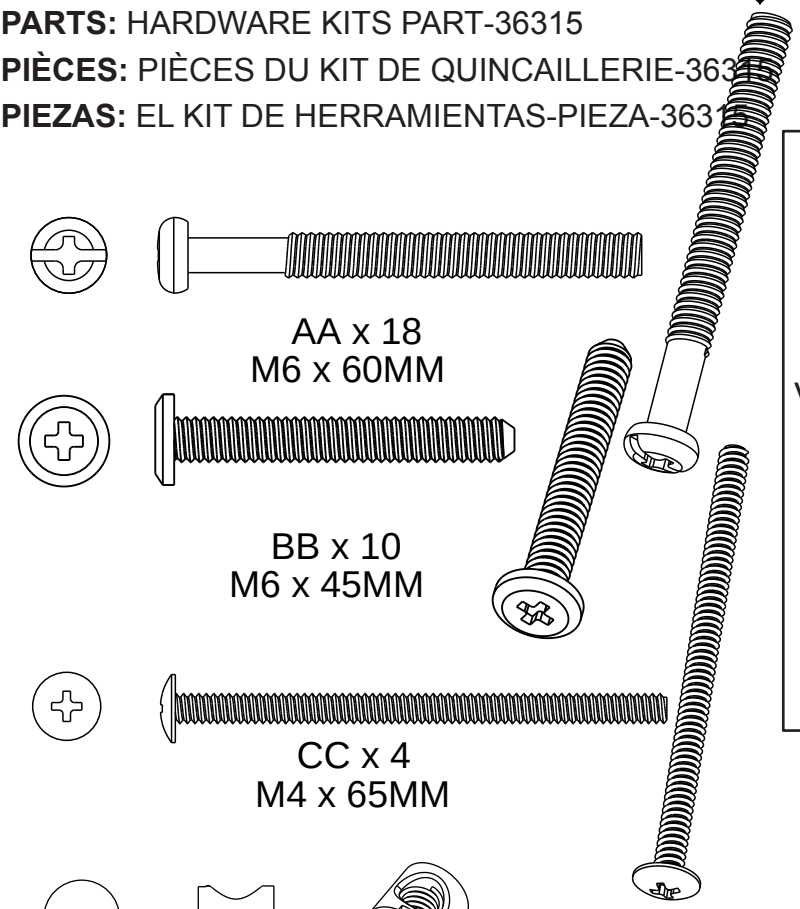

AA x 18
M6 x 60MM

BB x 10
M6 x 45MM

CC x 4
M4 x 65MM

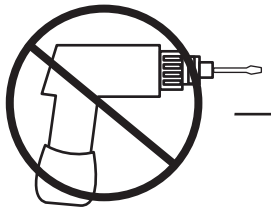

No drills necessary.
Do not use power screwdriver.

Aucun perçage nécessaire.
Veuillez ne pas utiliser de tournevis électriques.

No hace falta taladrar.
No utilice destornilladores eléctricos

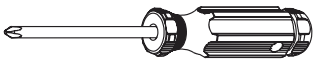

Phillips Screwdriver (Not Provided)
Tournevis curciform (non fourni)
Destornillardor Phillips (No incluido)

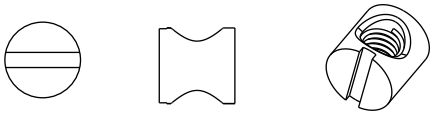

DD x 27
Φ10 x 10MM

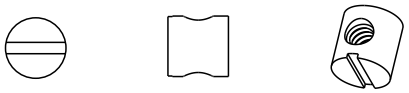

EE x 4
Φ8 x 8MM

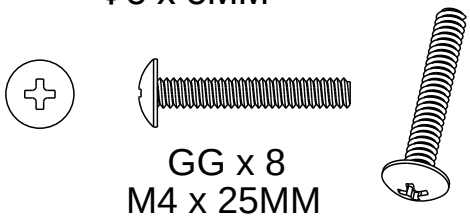

GG x 8
M4 x 25MM

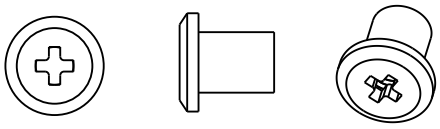

HH x 4
M6 x 10MM

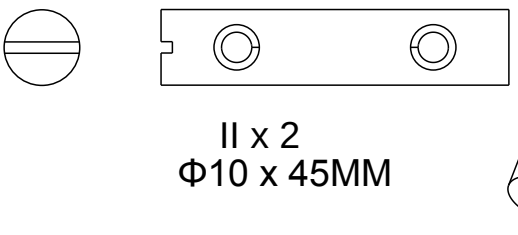

II x 2
Φ10 x 45MM

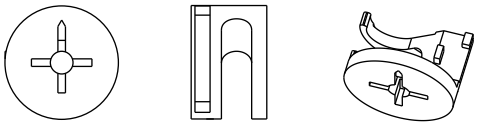

JJ x 1
Φ15 x 12MM

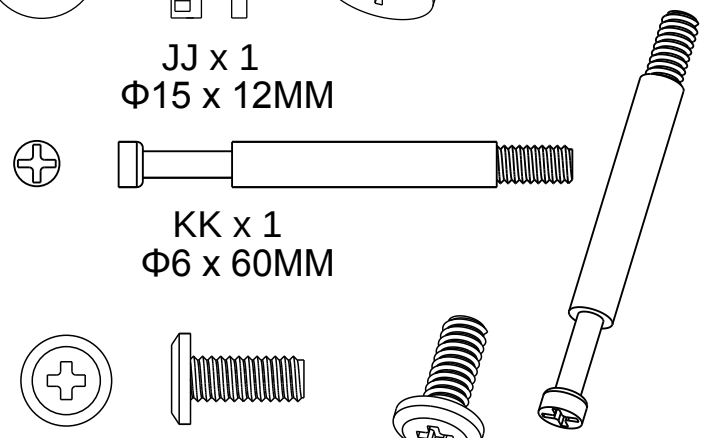

KK x 1
Φ6 x 60MM

LL x 4
M6 x 14MM

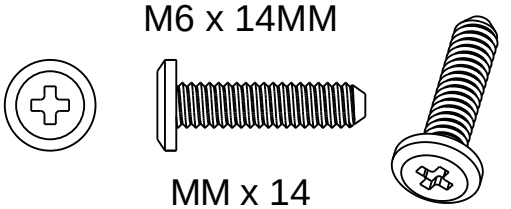

MM x 14
M6 x 25MM

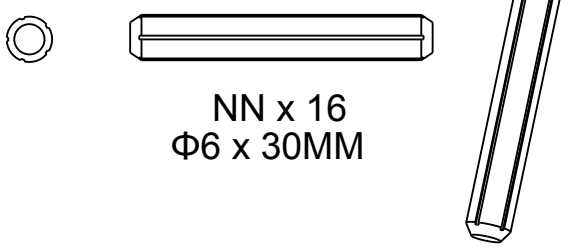

NN x 16
Φ6 x 30MM

PARTS: MAKE SURE THAT ALL PRE-ASSEMBLED PARTS ARE TIGHT
PIÈCES: VEUILLEZ VOUS ASSURER QUE TOUTES LES PIÈCES PRÉ-ASSEMBLÉS SONT BIEN SÉRRÉES
PIEZAS: ASEGÚRESE DE QUE TODAS LAS PIEZAS PRE-ENSAMBLADAS ESTÁN BIEN APRETADAS.



A x 1



B x 1



C x 1



D x 1

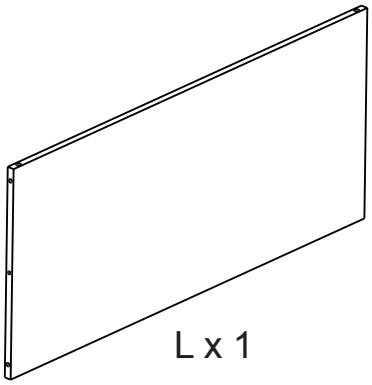

L x 1

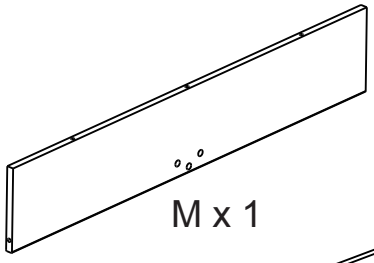

M x 1

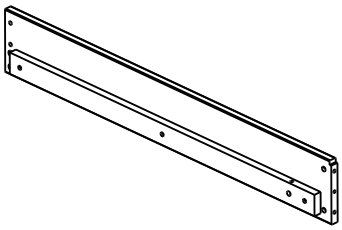

E x 1

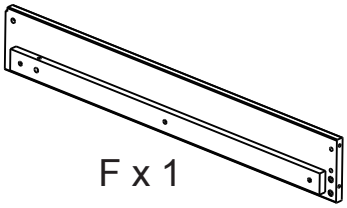

F x 1

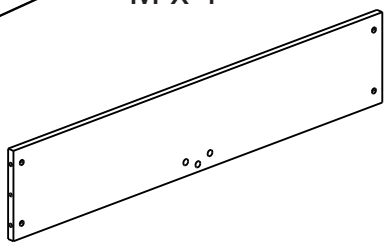

N x 1

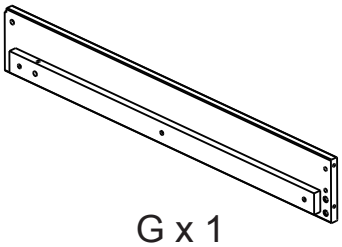

G x 1

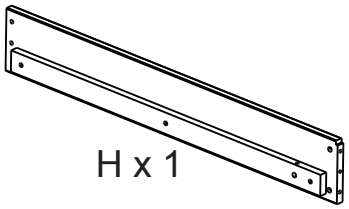

H x 1

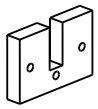

O x 2
Part 36316



P x 2
Part 36317

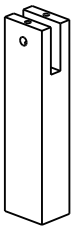

Q x 1
Part 36318

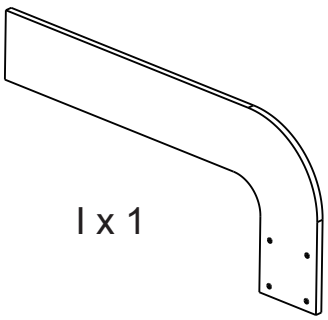

I x 1

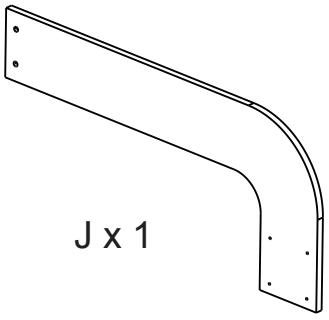

J x 1

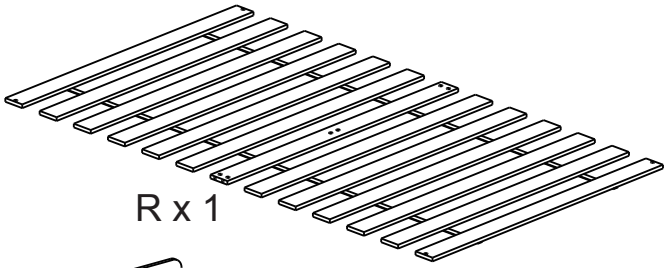

R x 1

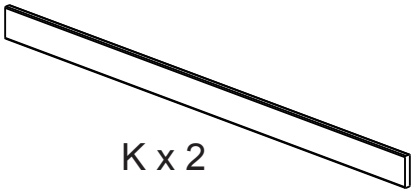

K x 2

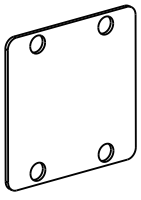

S x 2
Part 36319

1

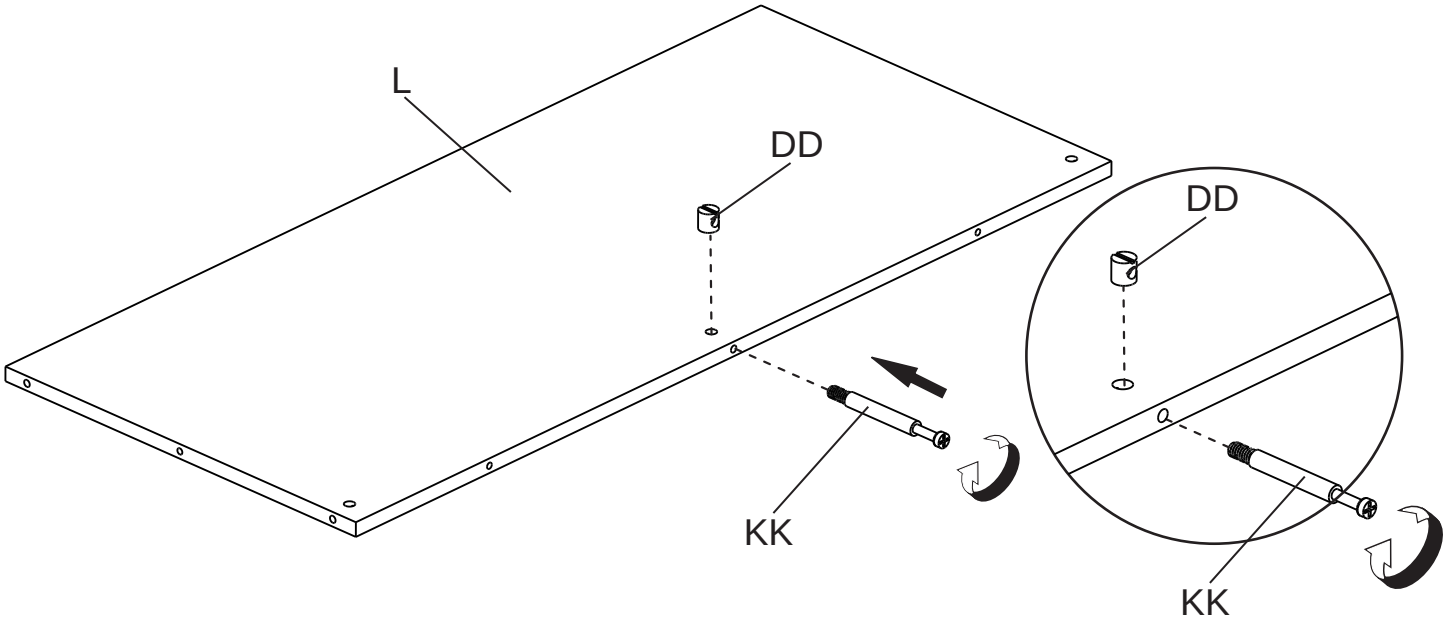

2

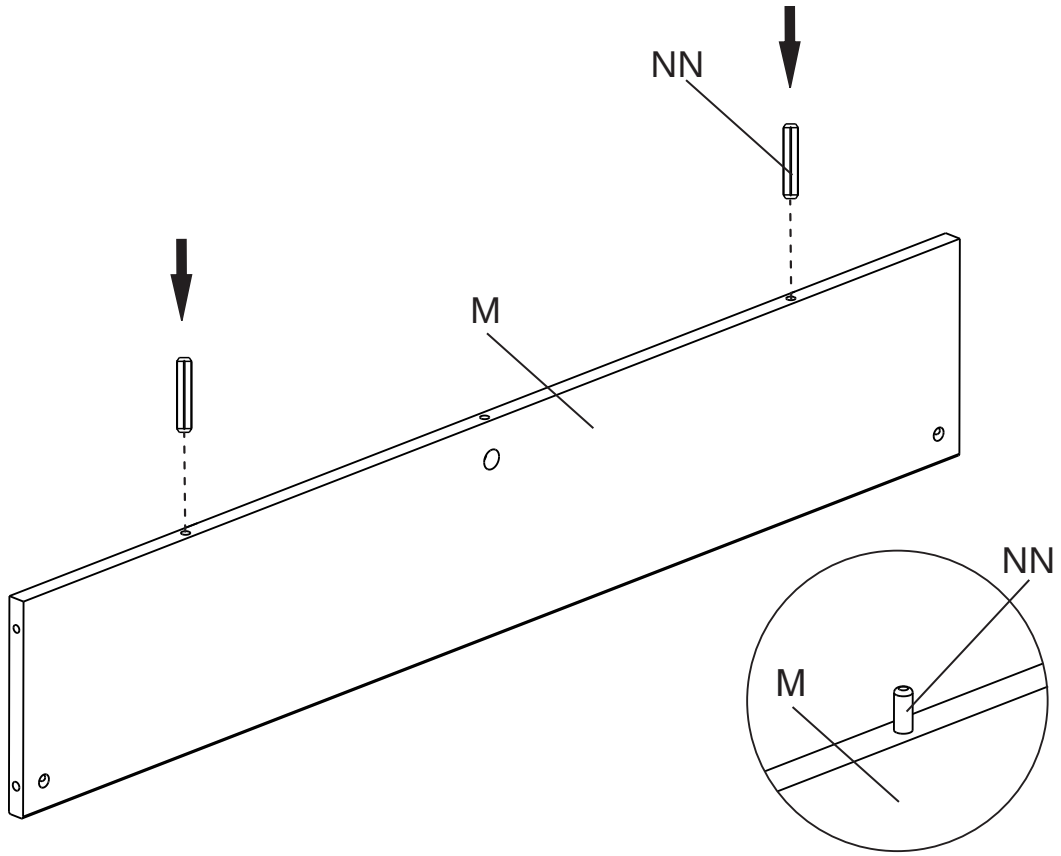

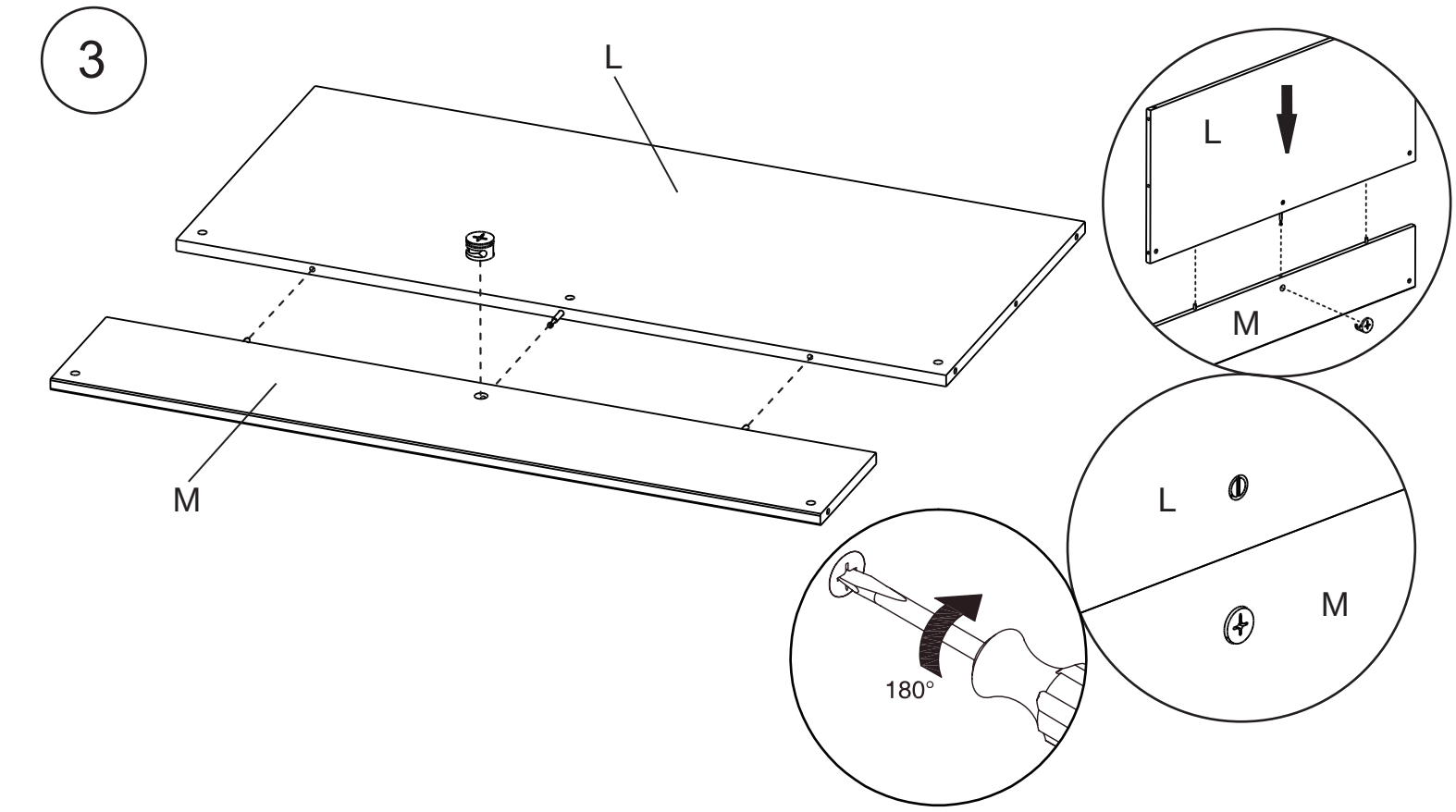
3
L
M
L
M
L
M
180°

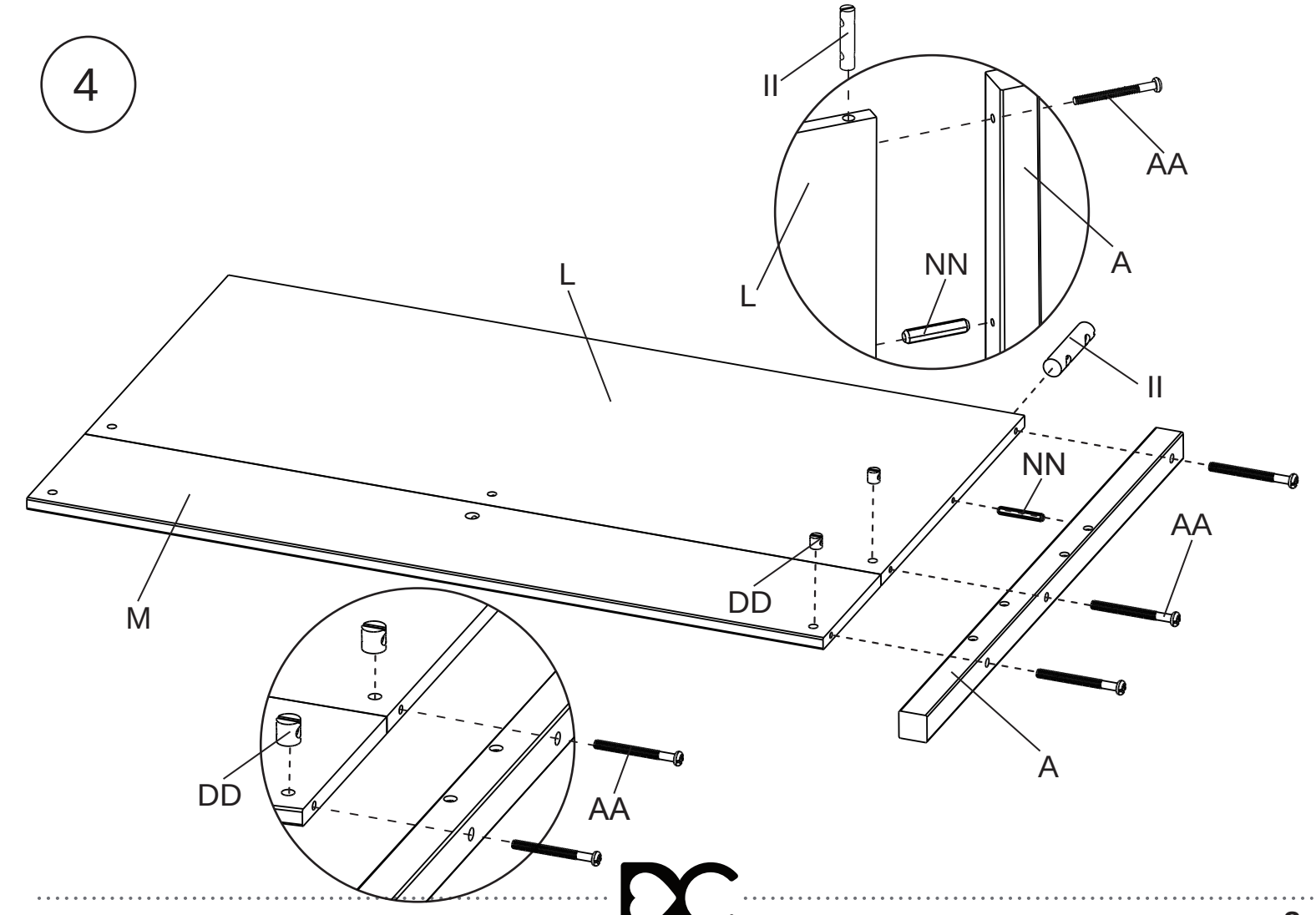
4
II
AA
A
NN
L
L
II
NN
AA
M
DD
A
DD
AA

5

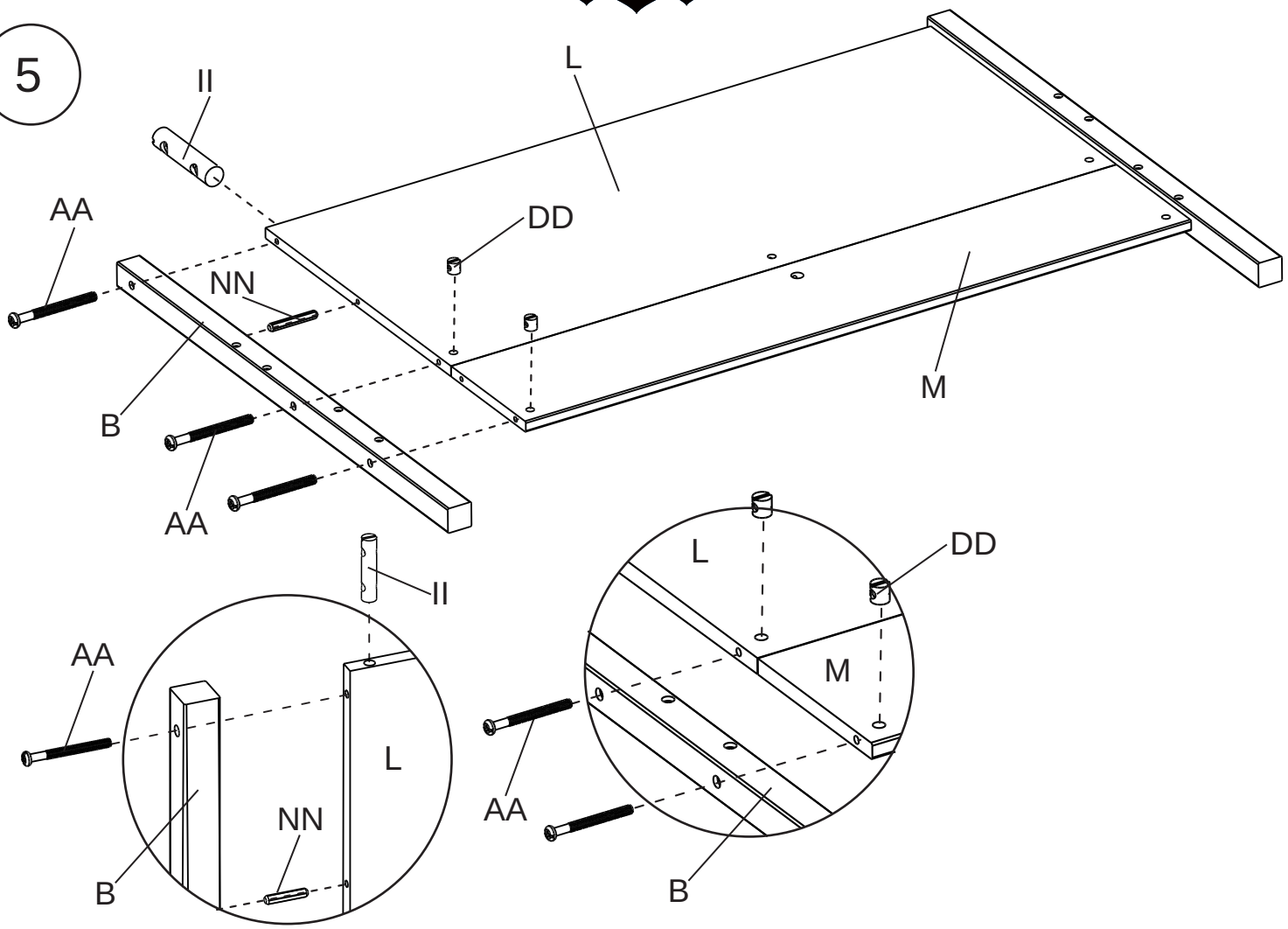

6

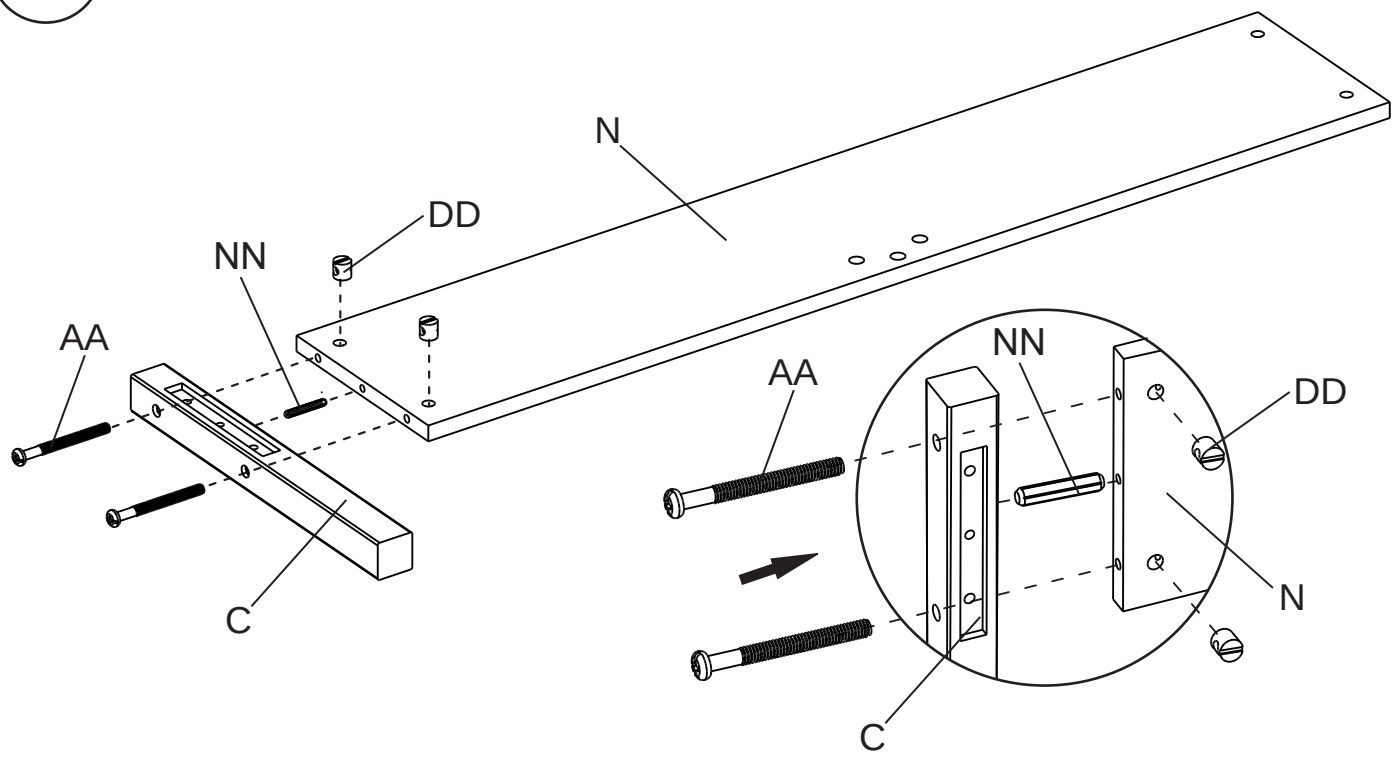

7

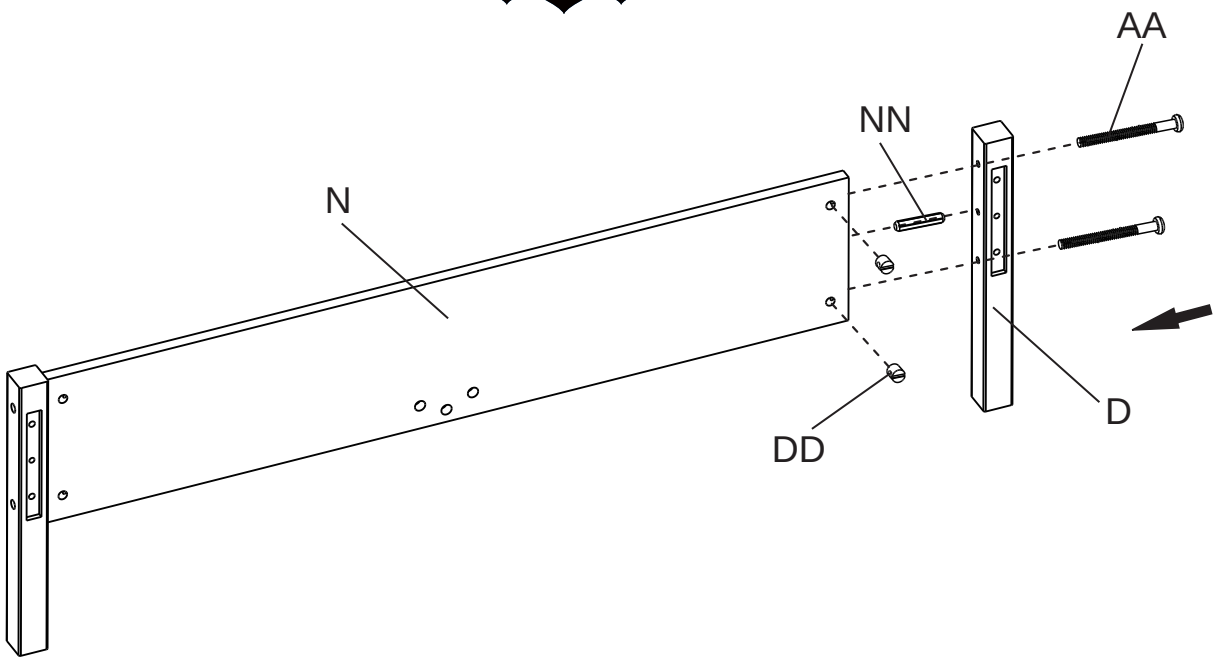

8

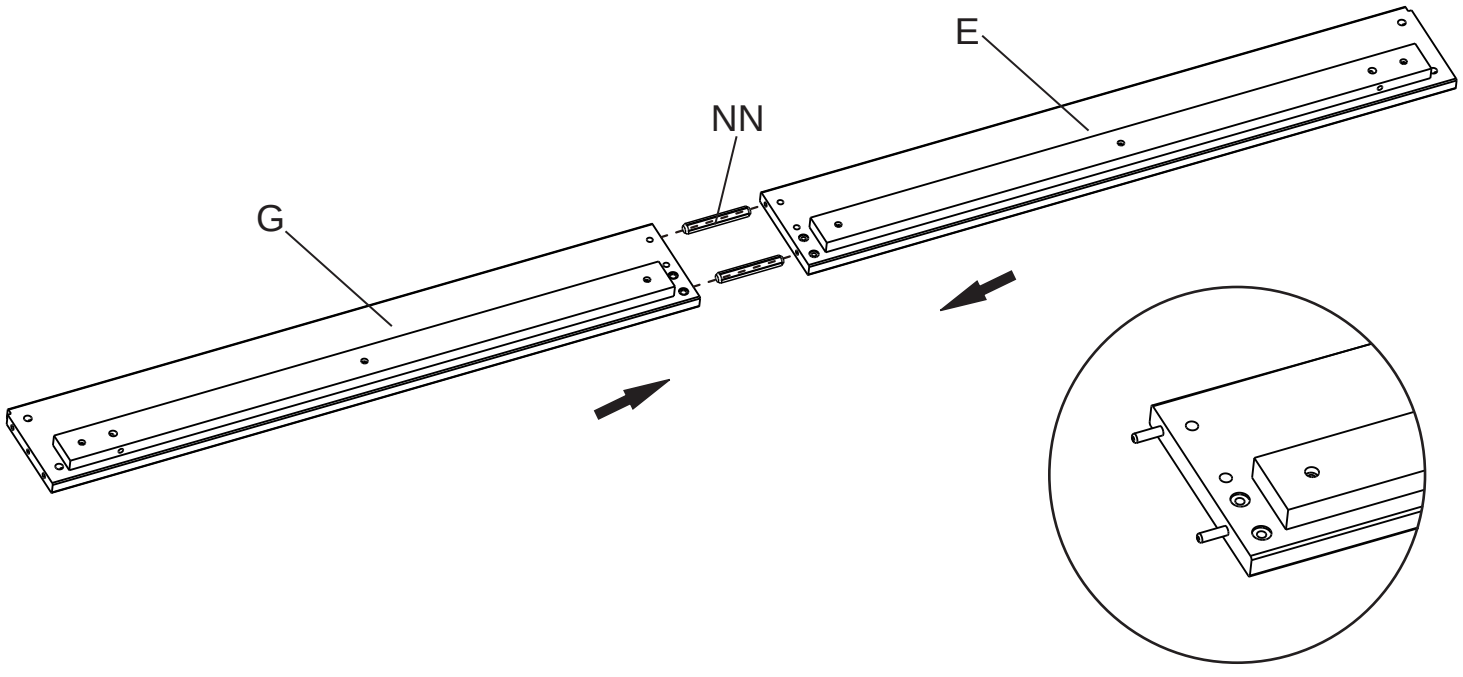

9

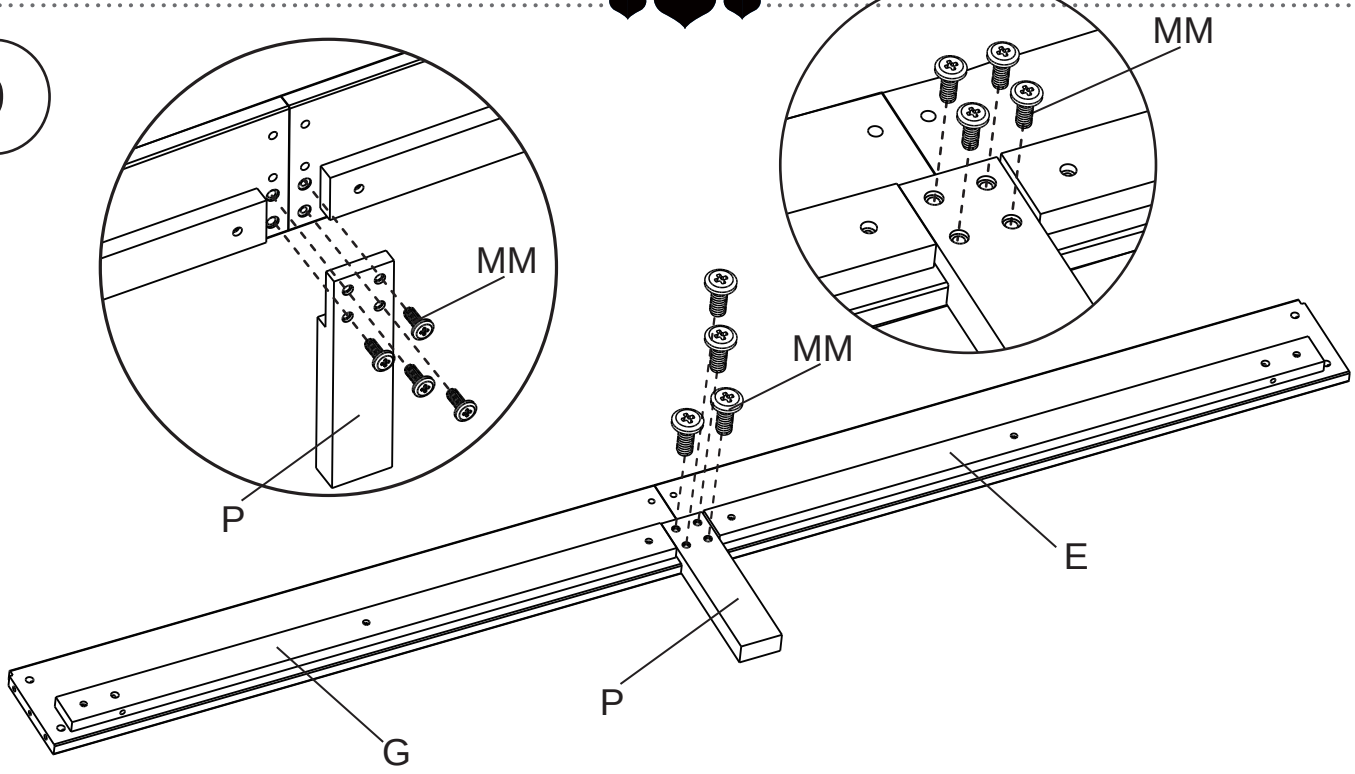

10

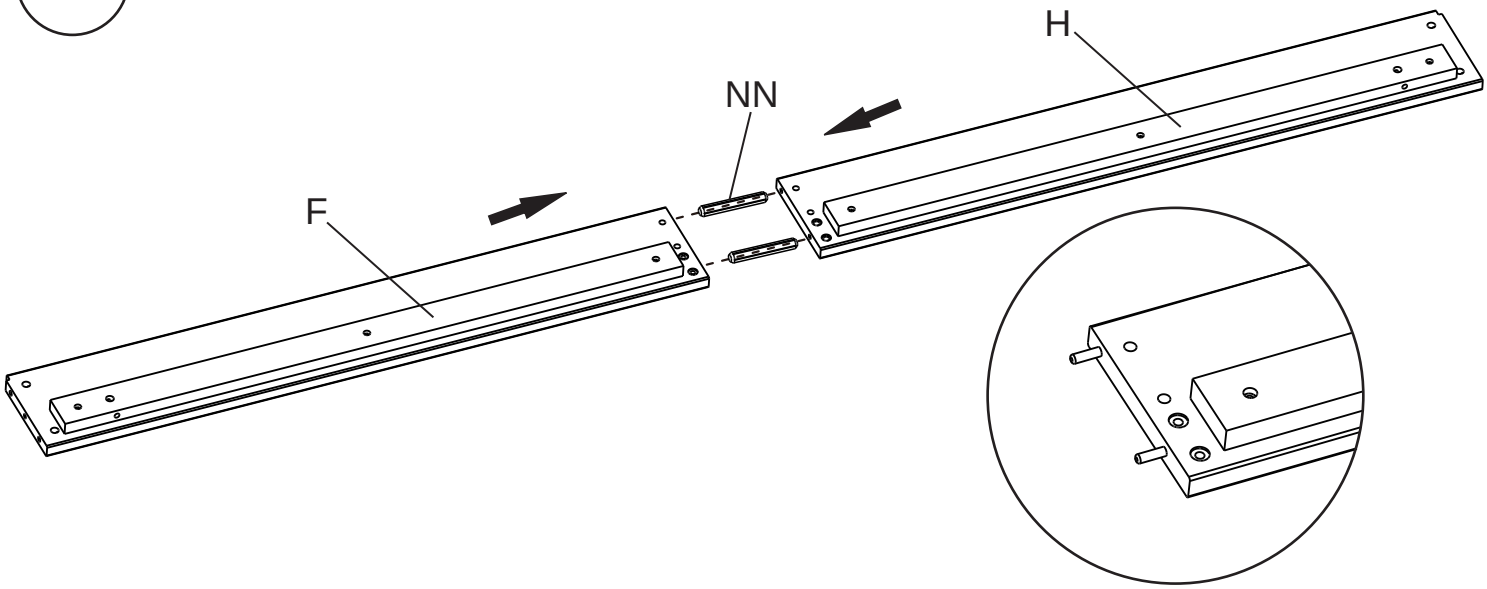

11

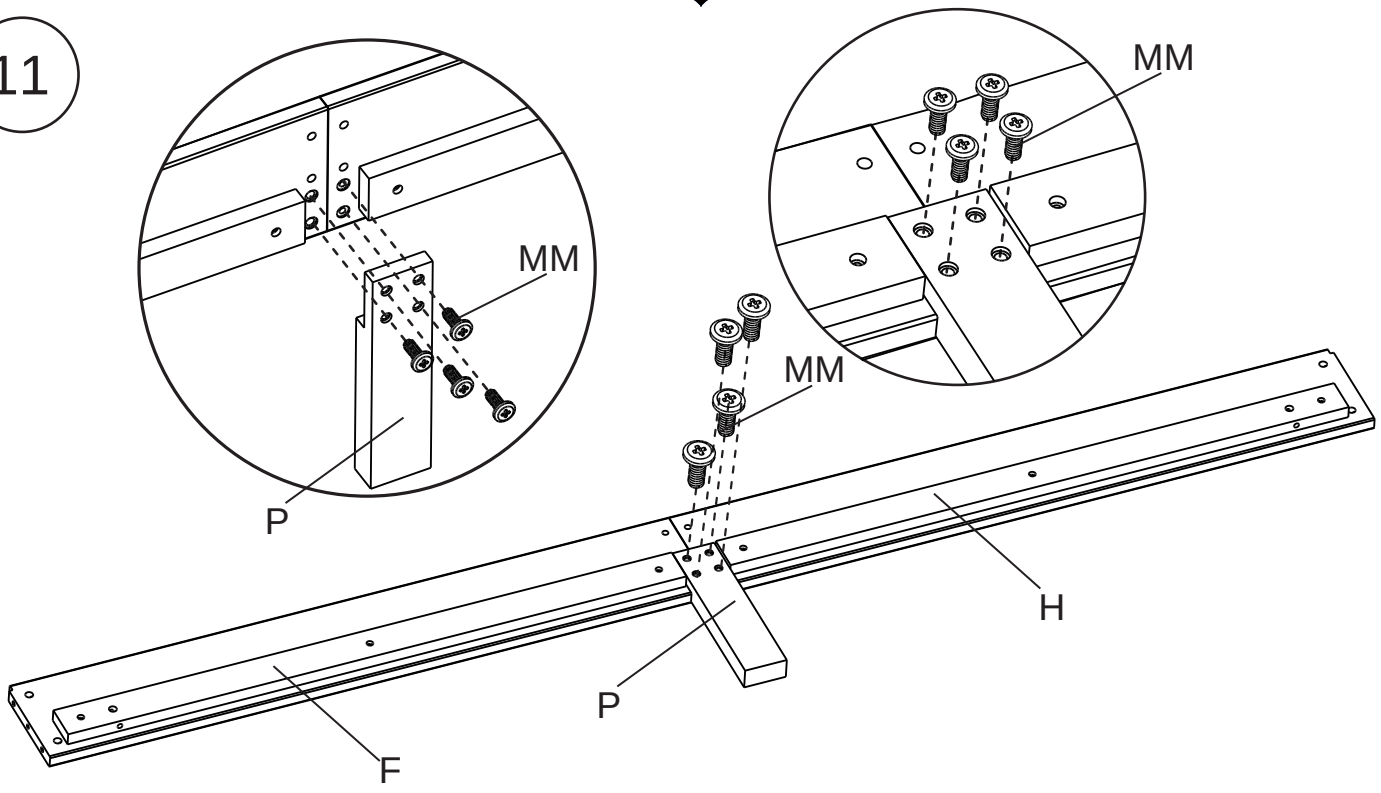

12

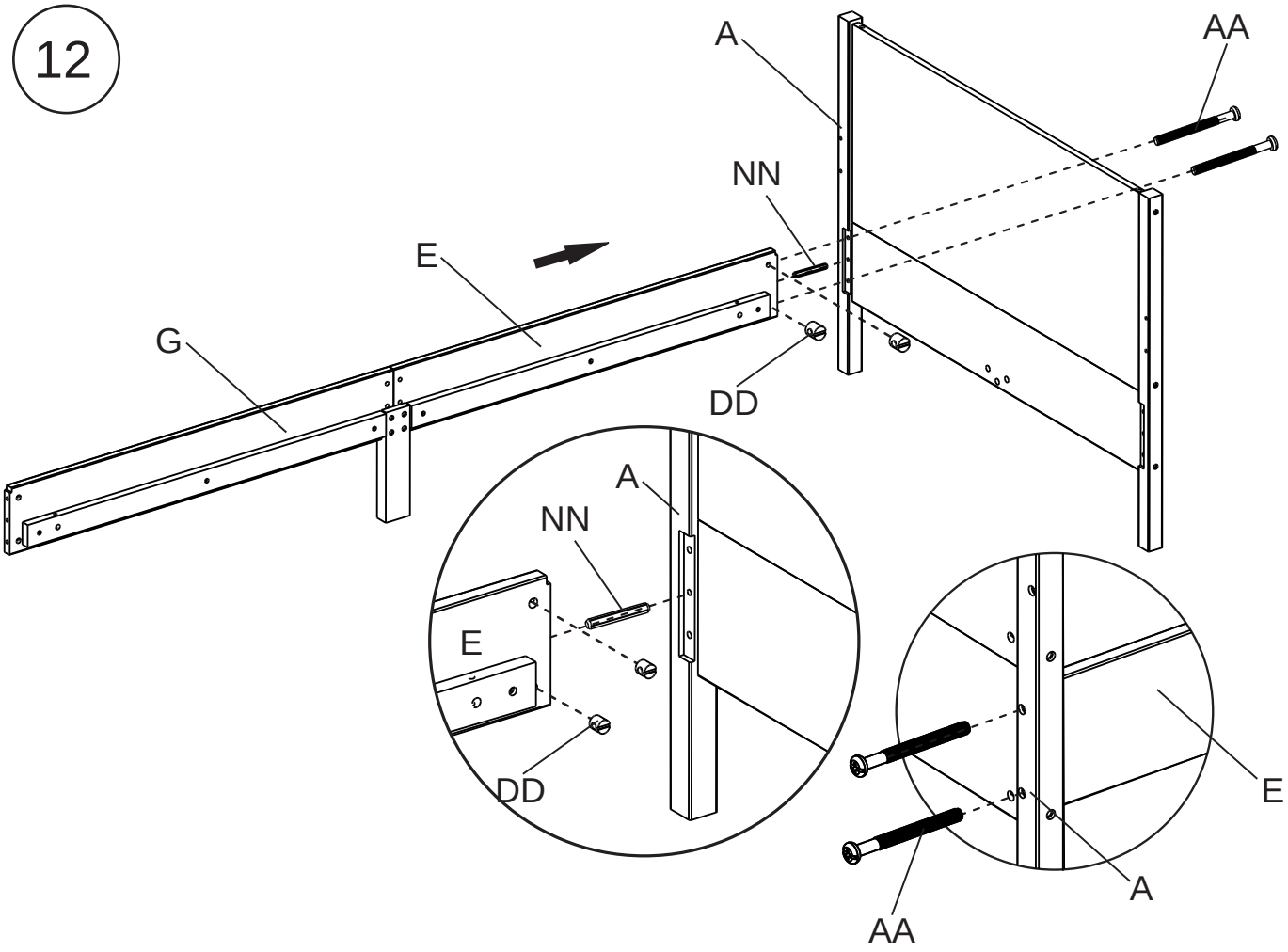

13

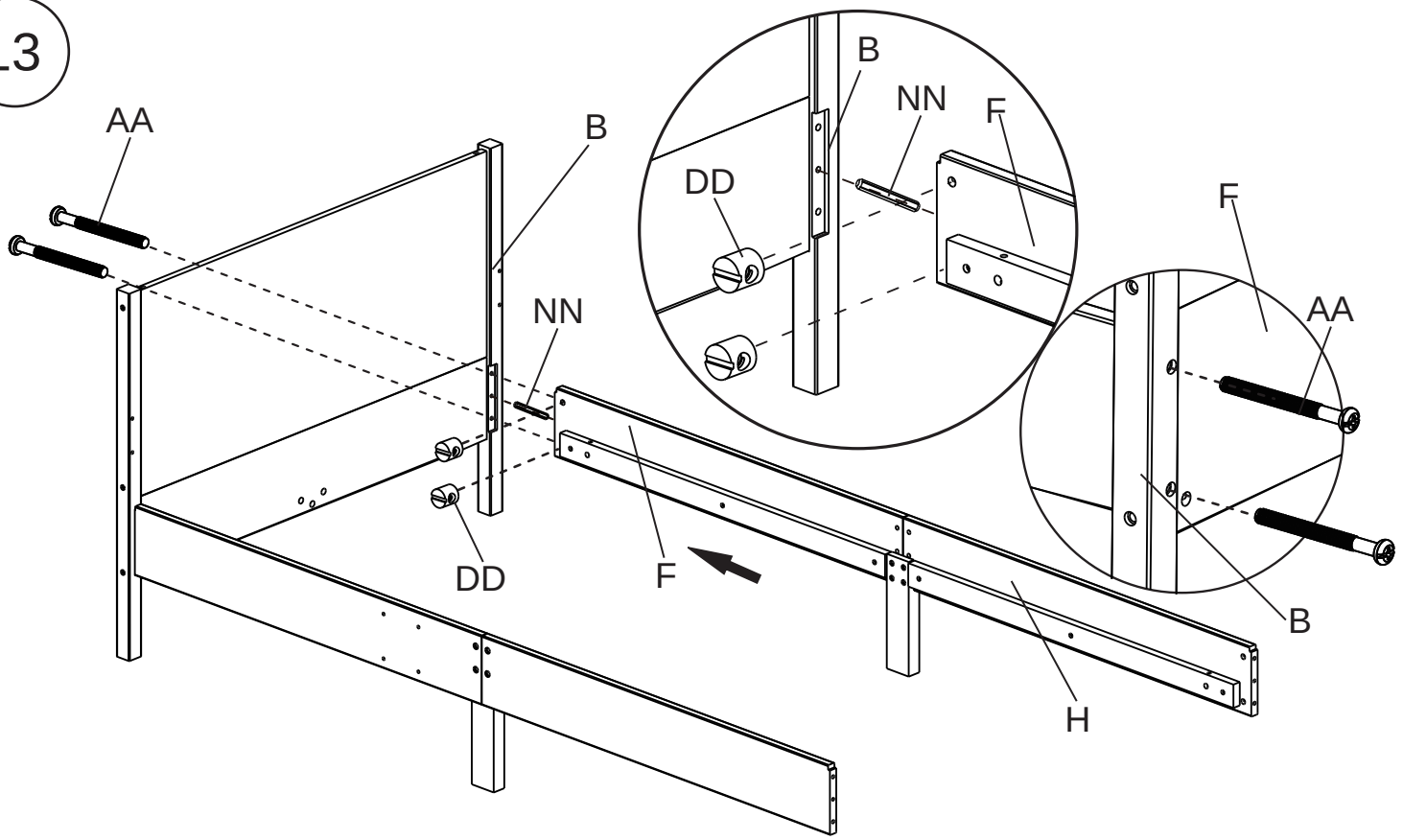

14

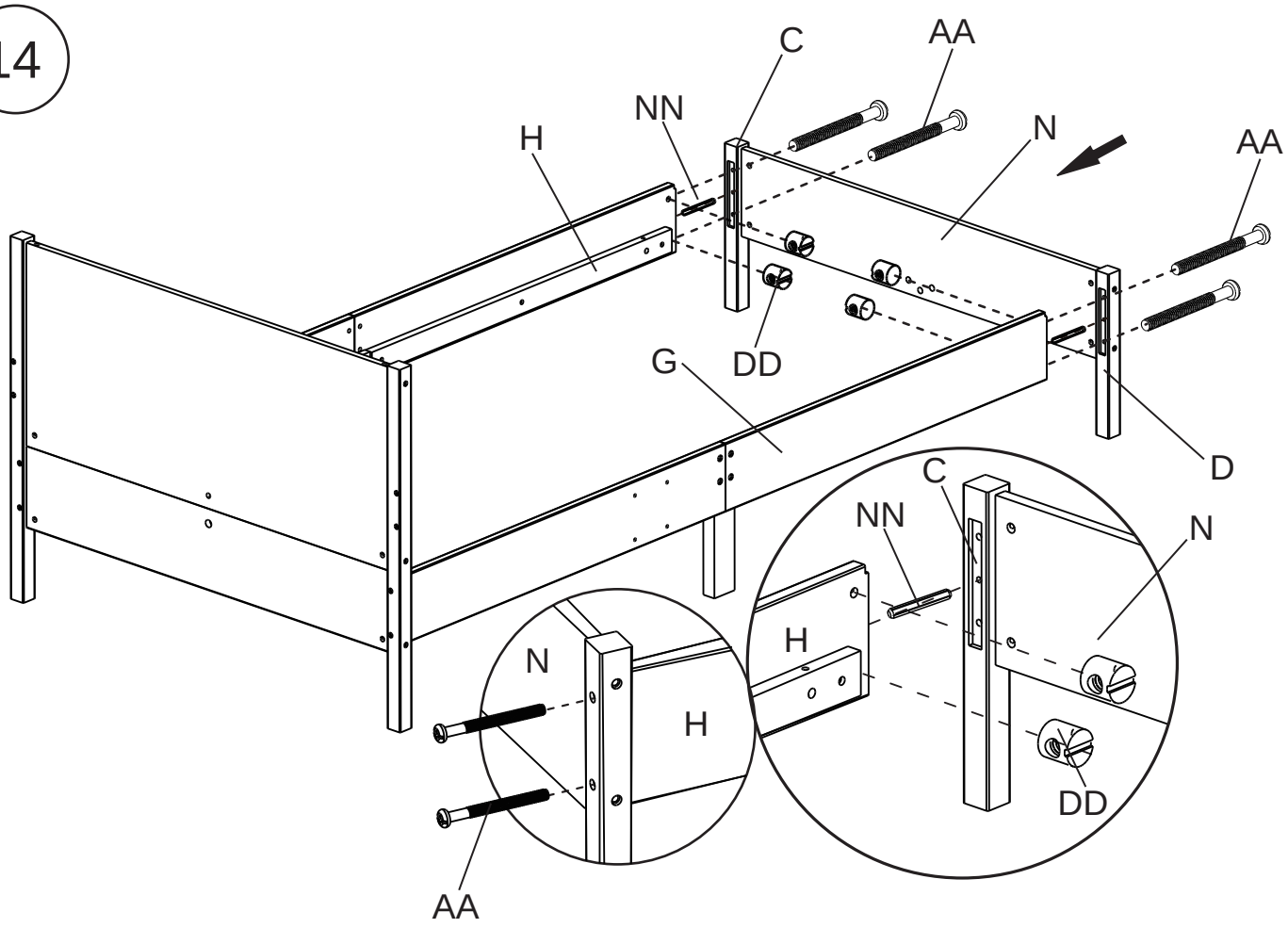

15

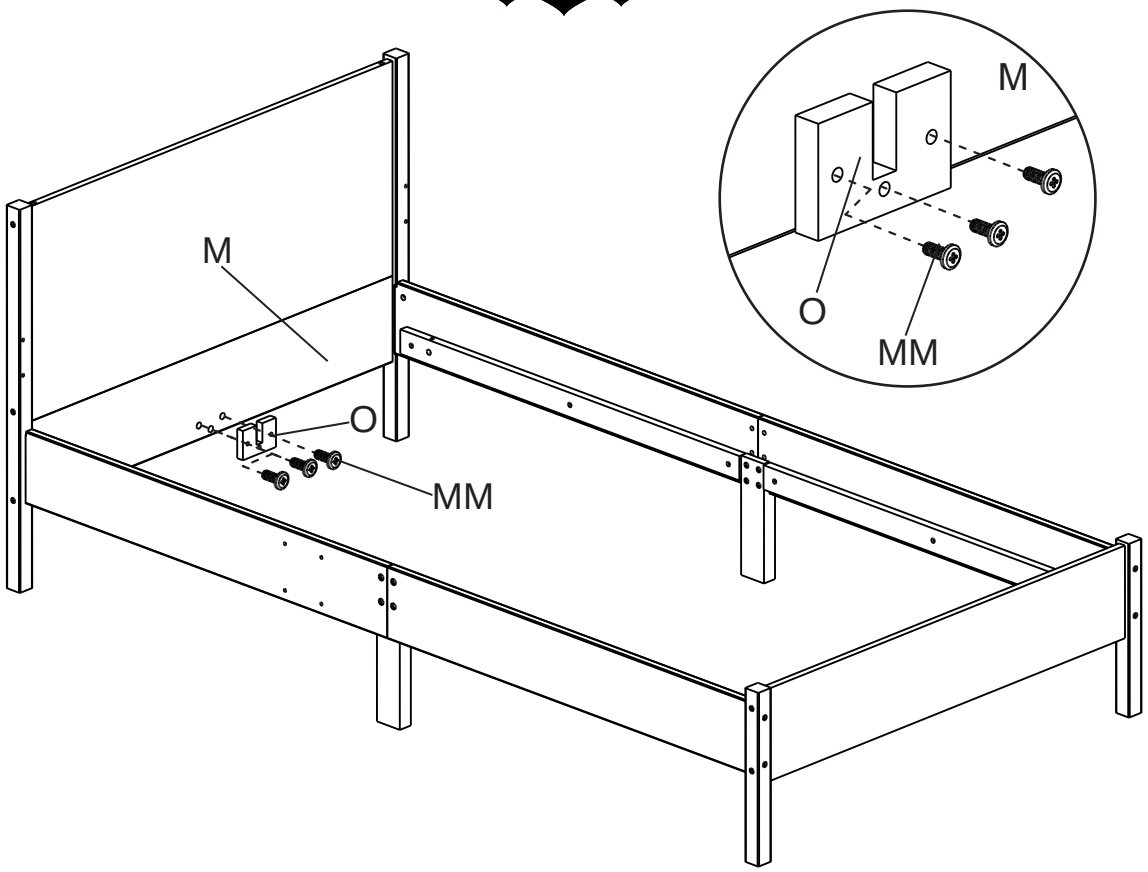

16

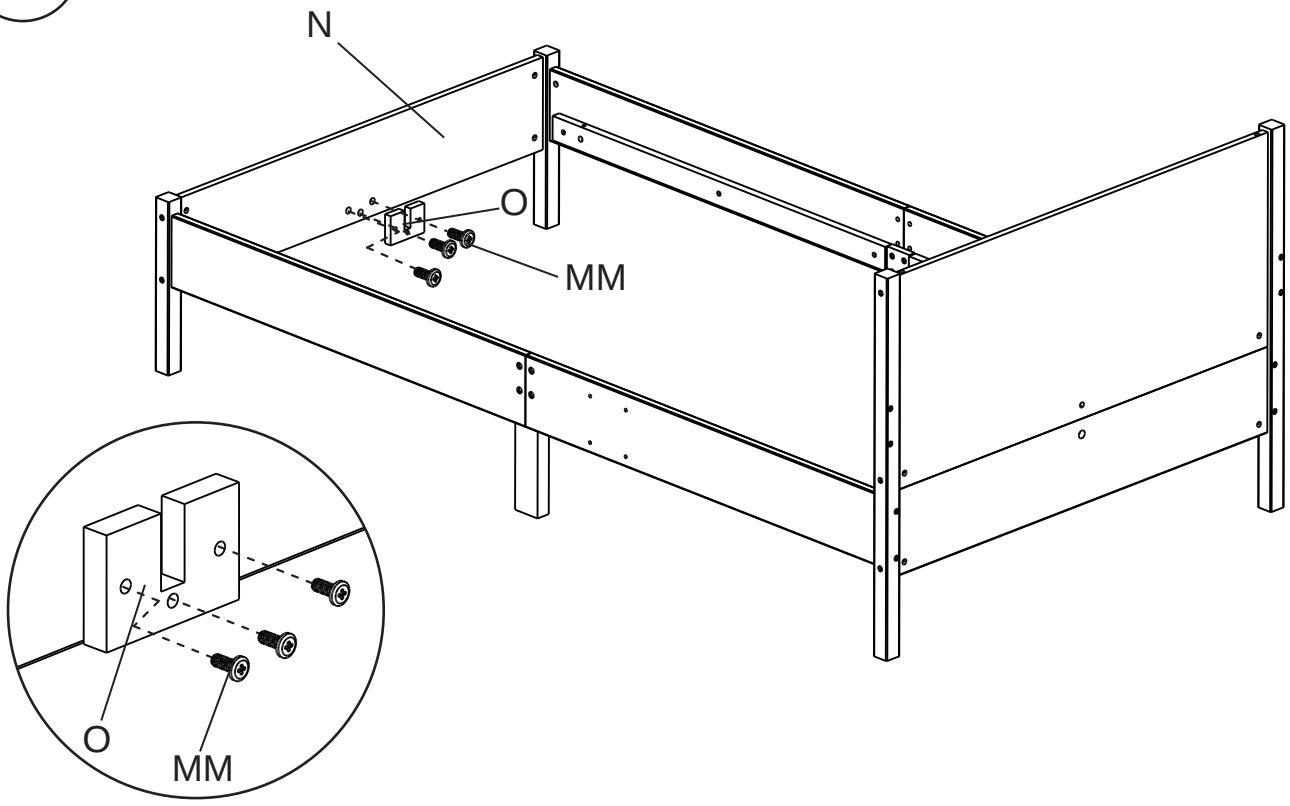

17

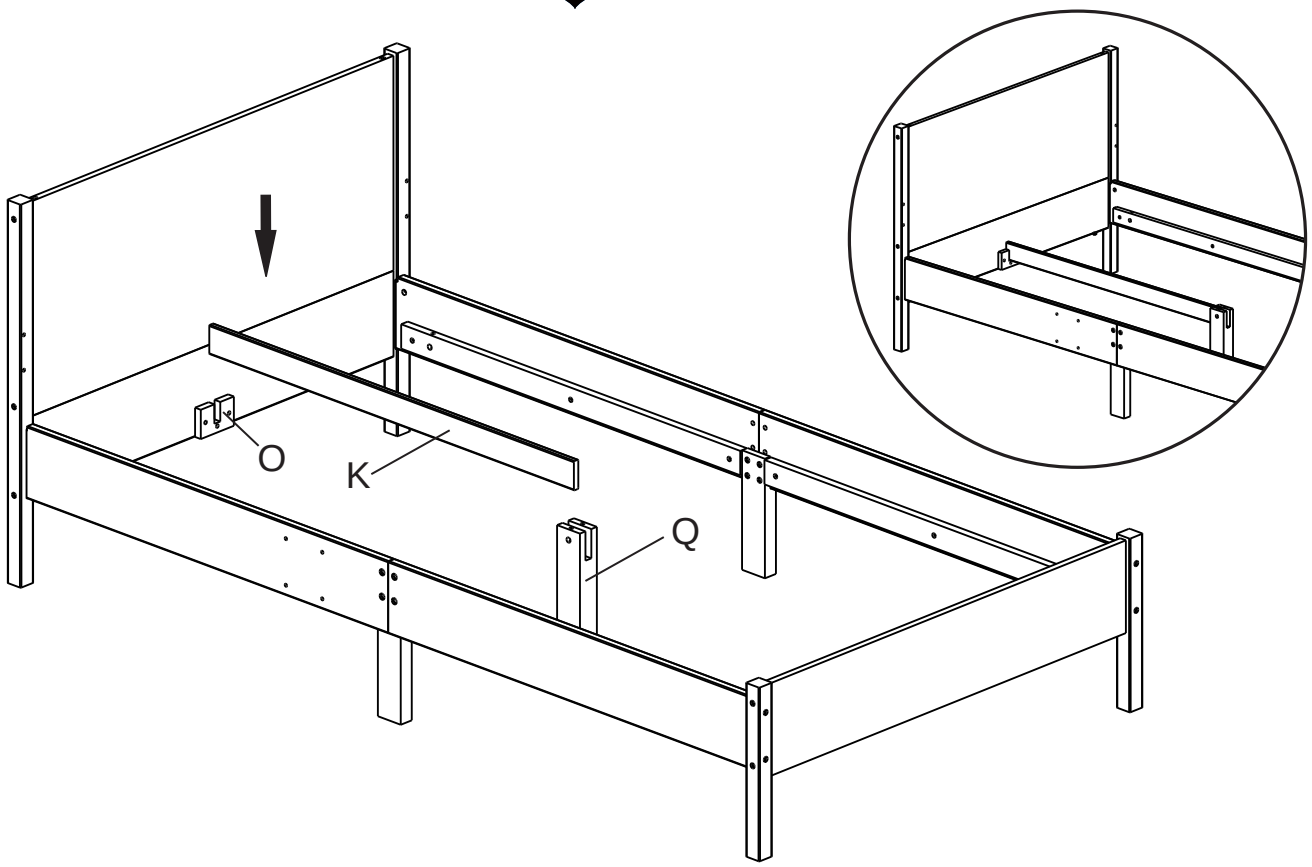

18

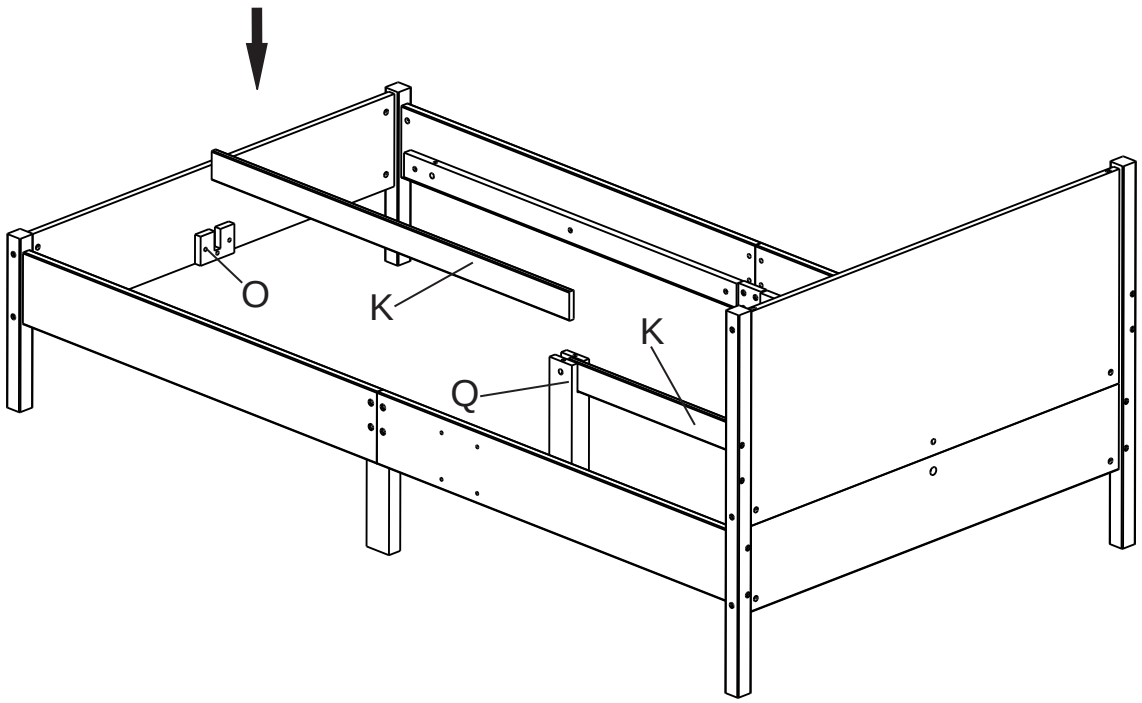

19

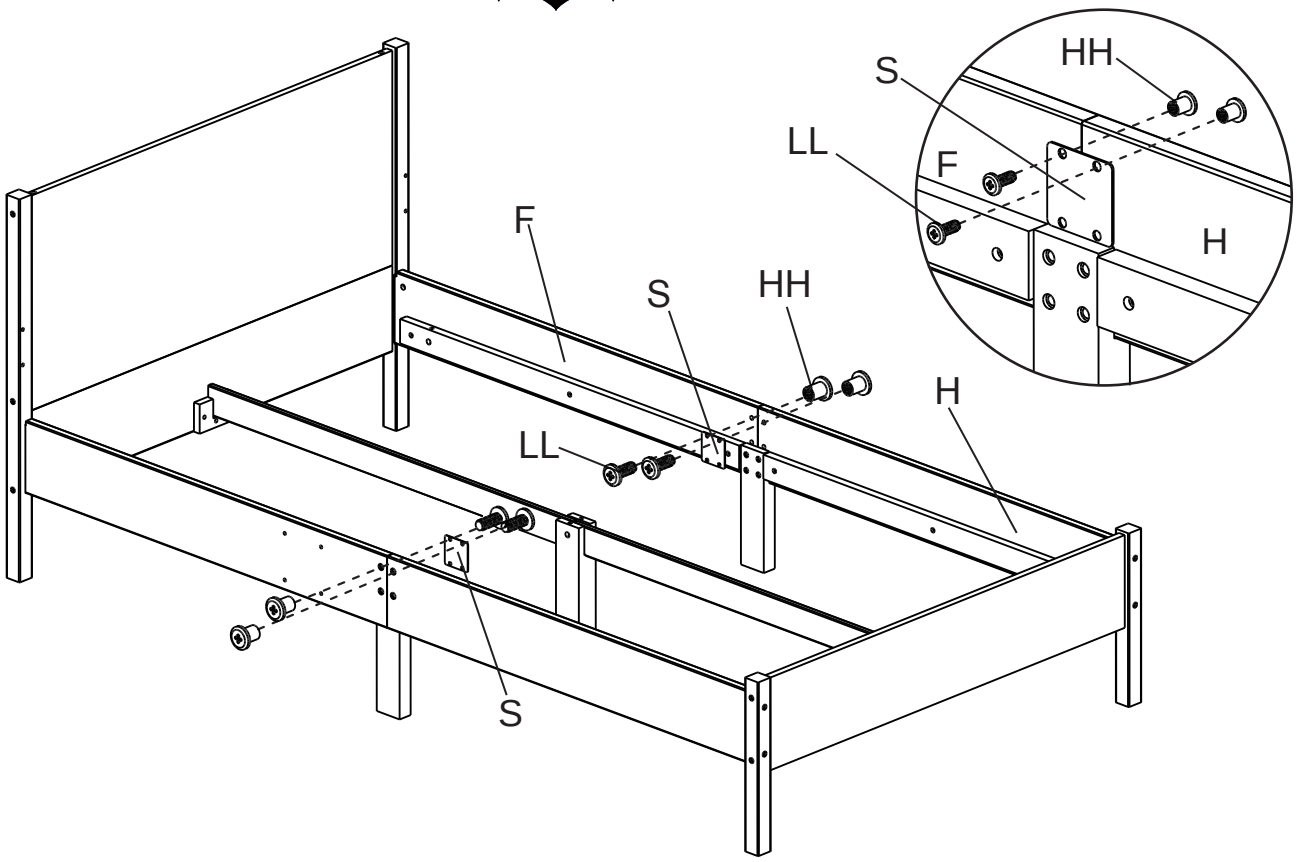

20

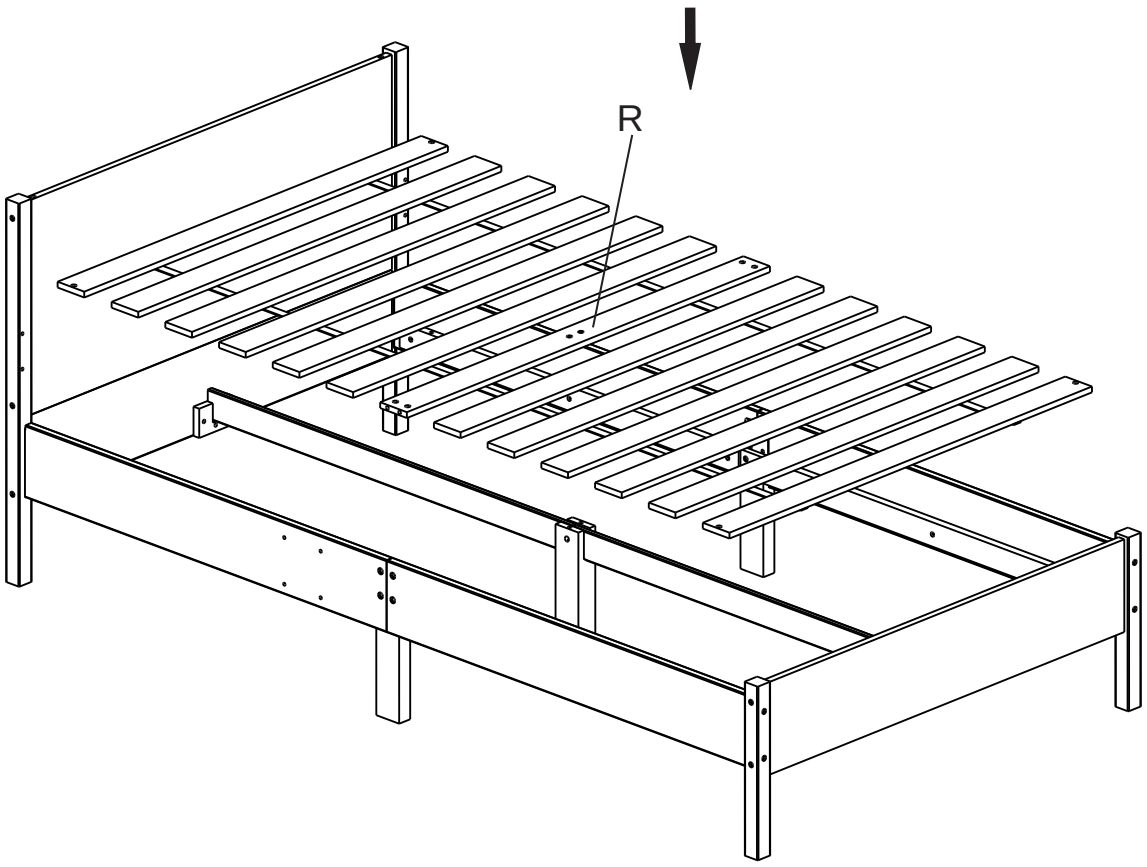

21

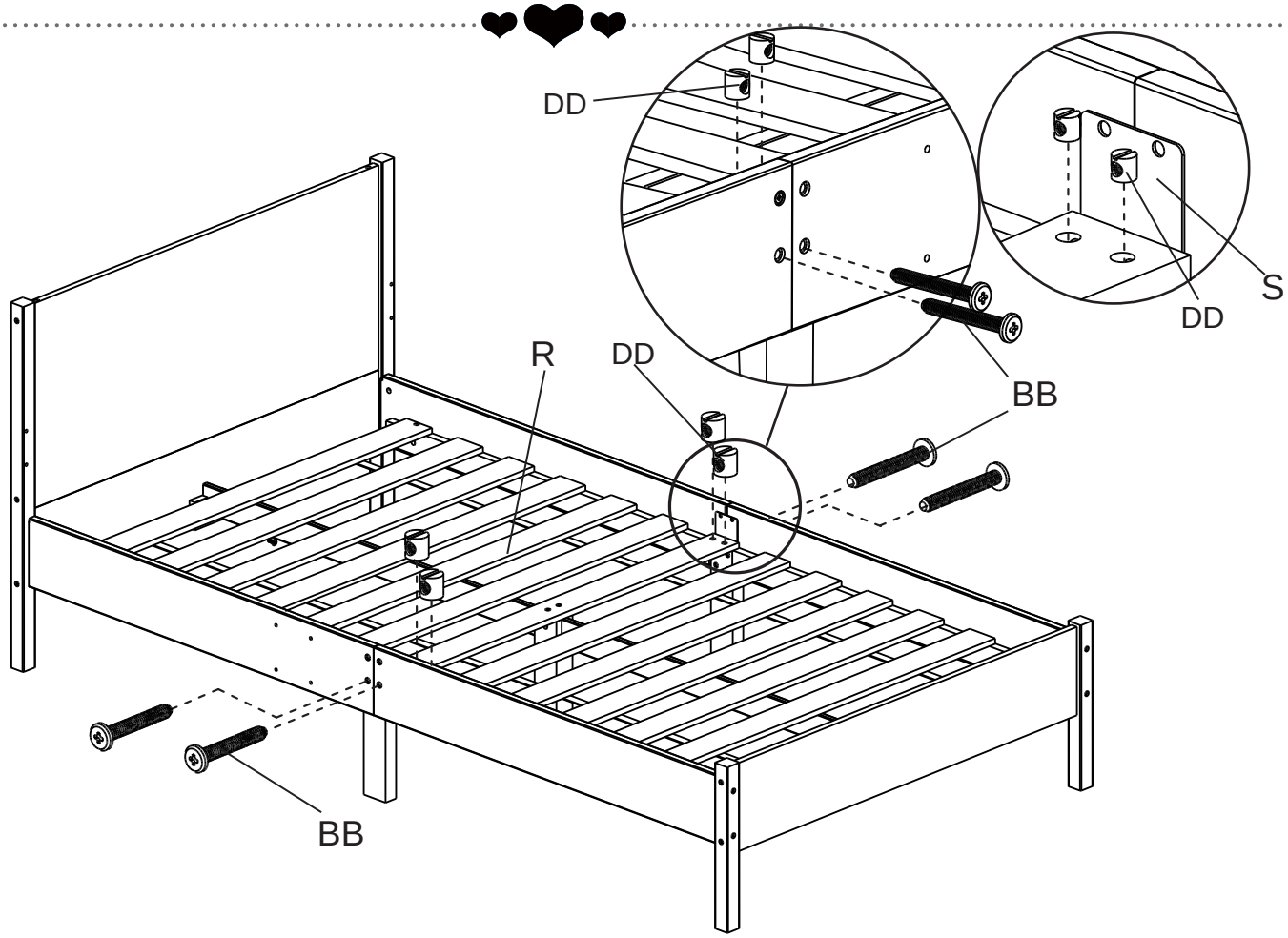

22

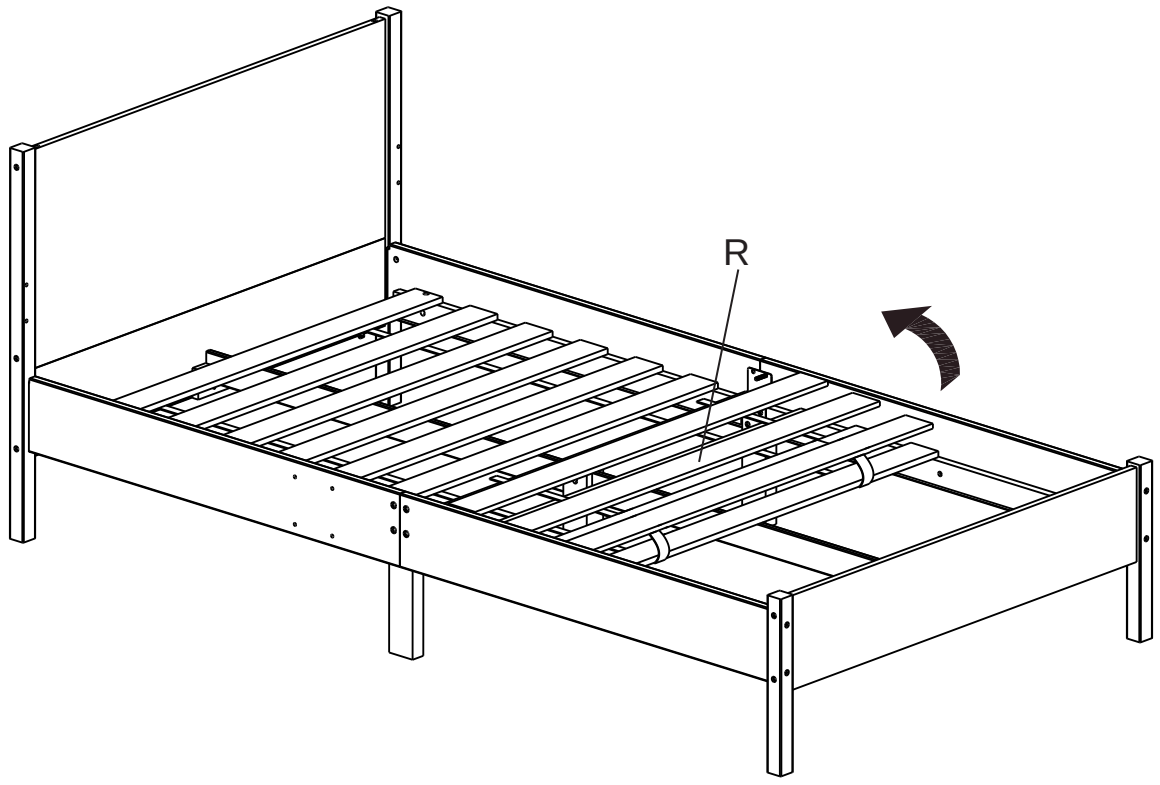

23

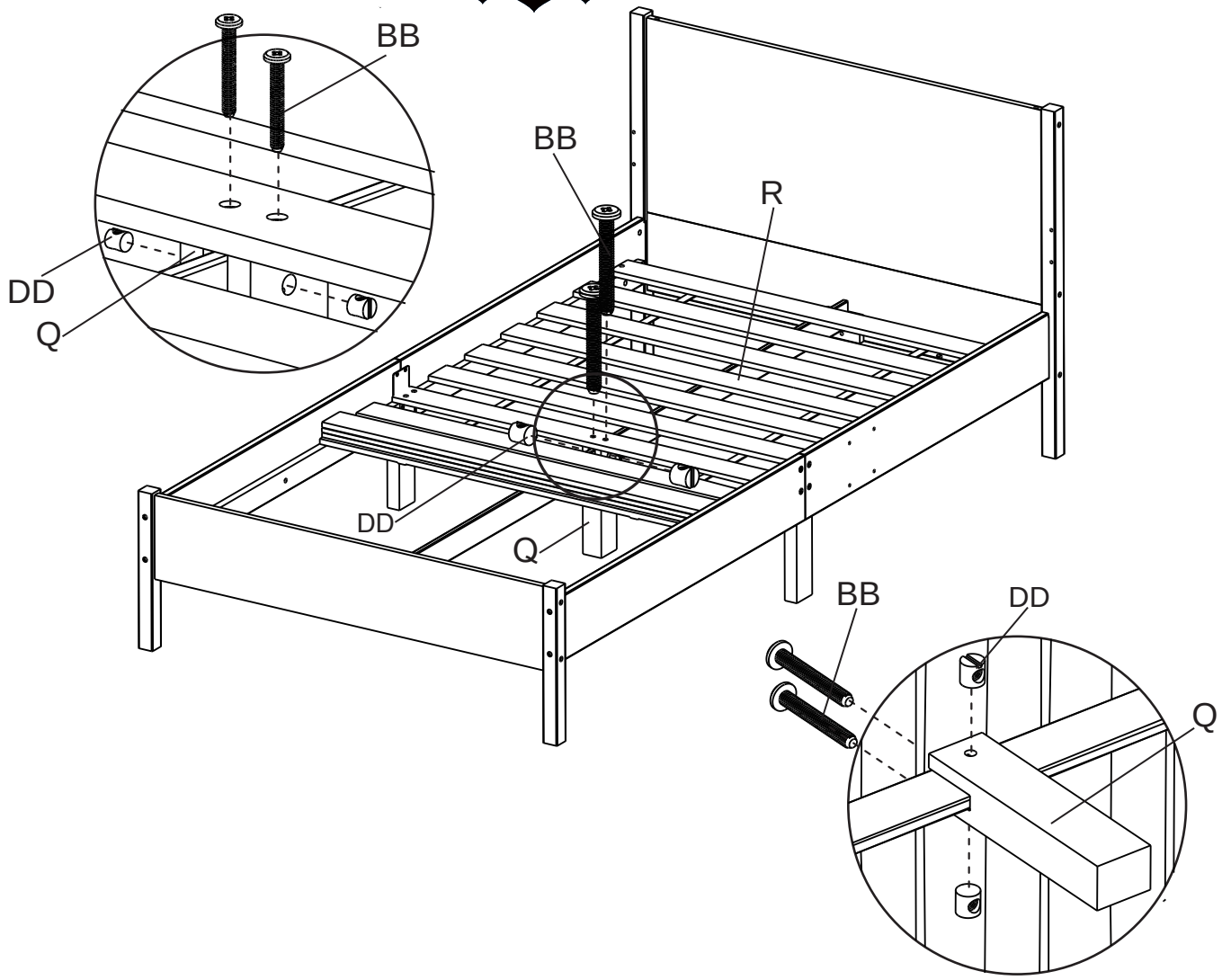

24

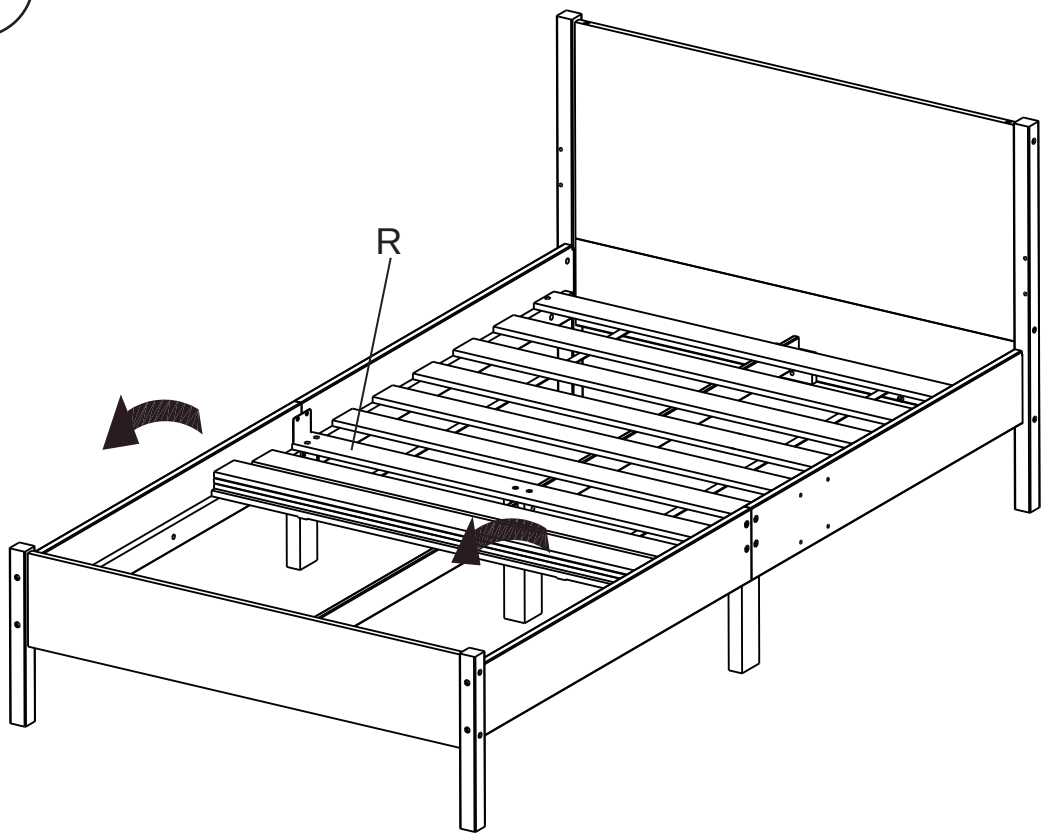

25

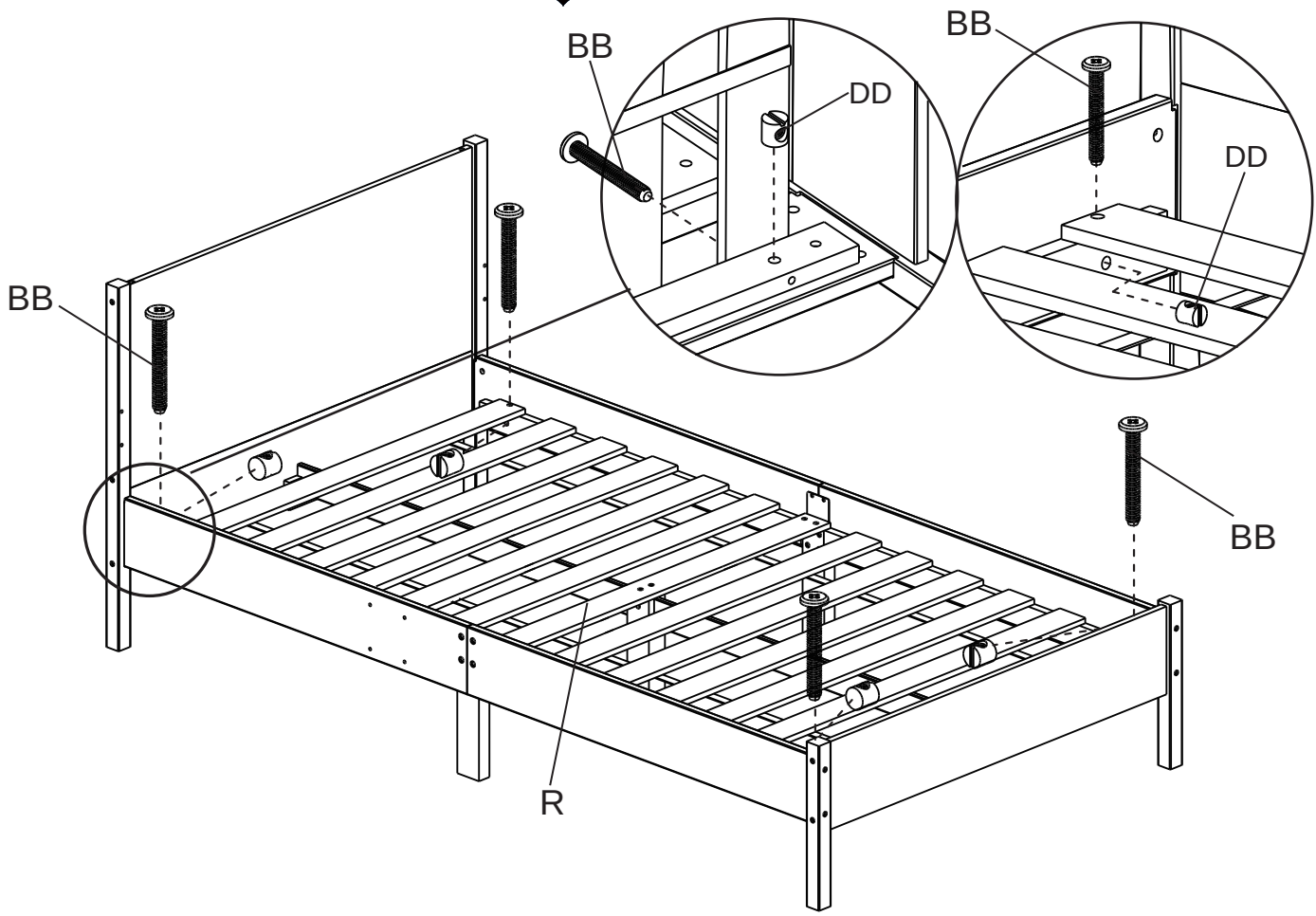

26

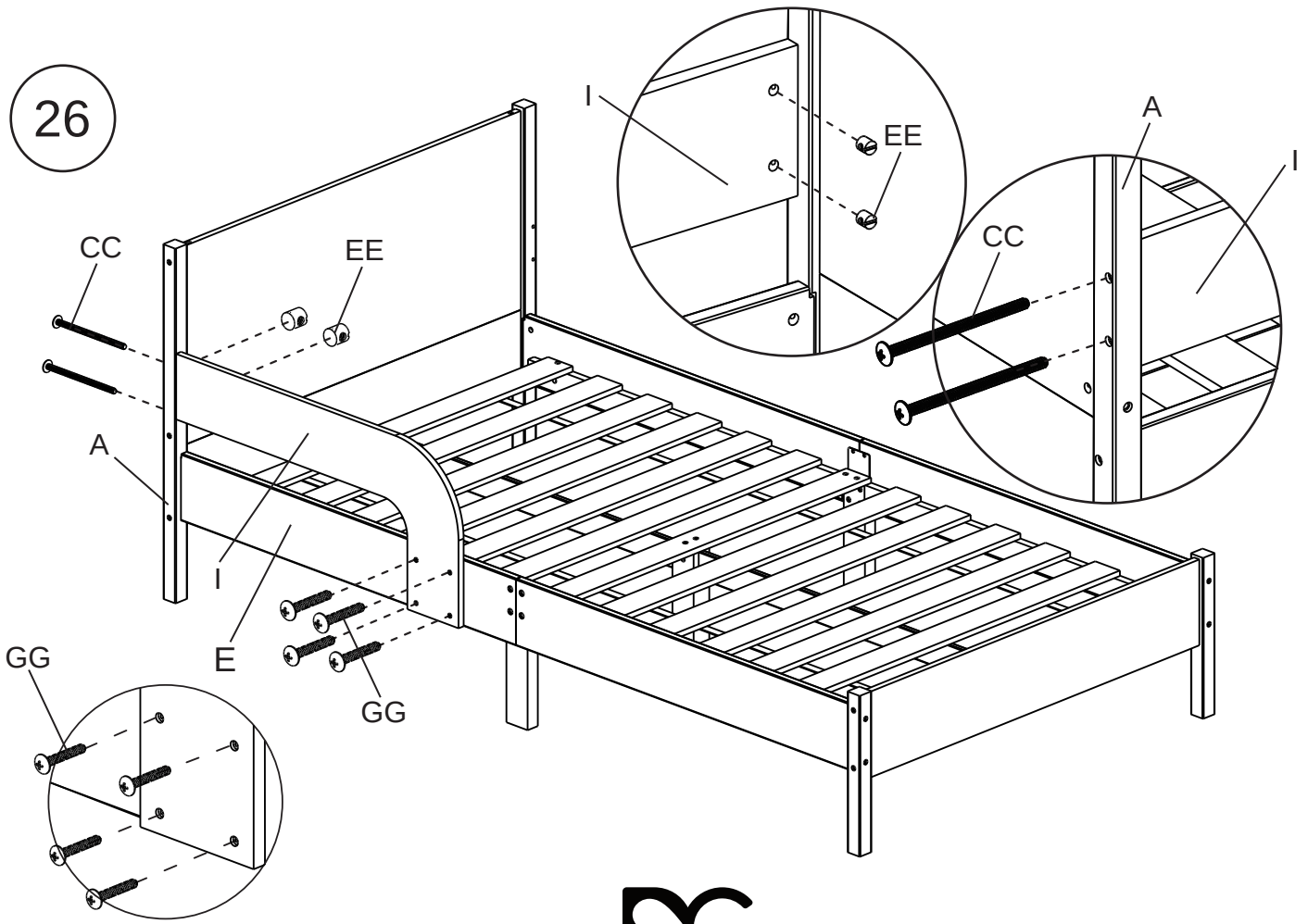

27

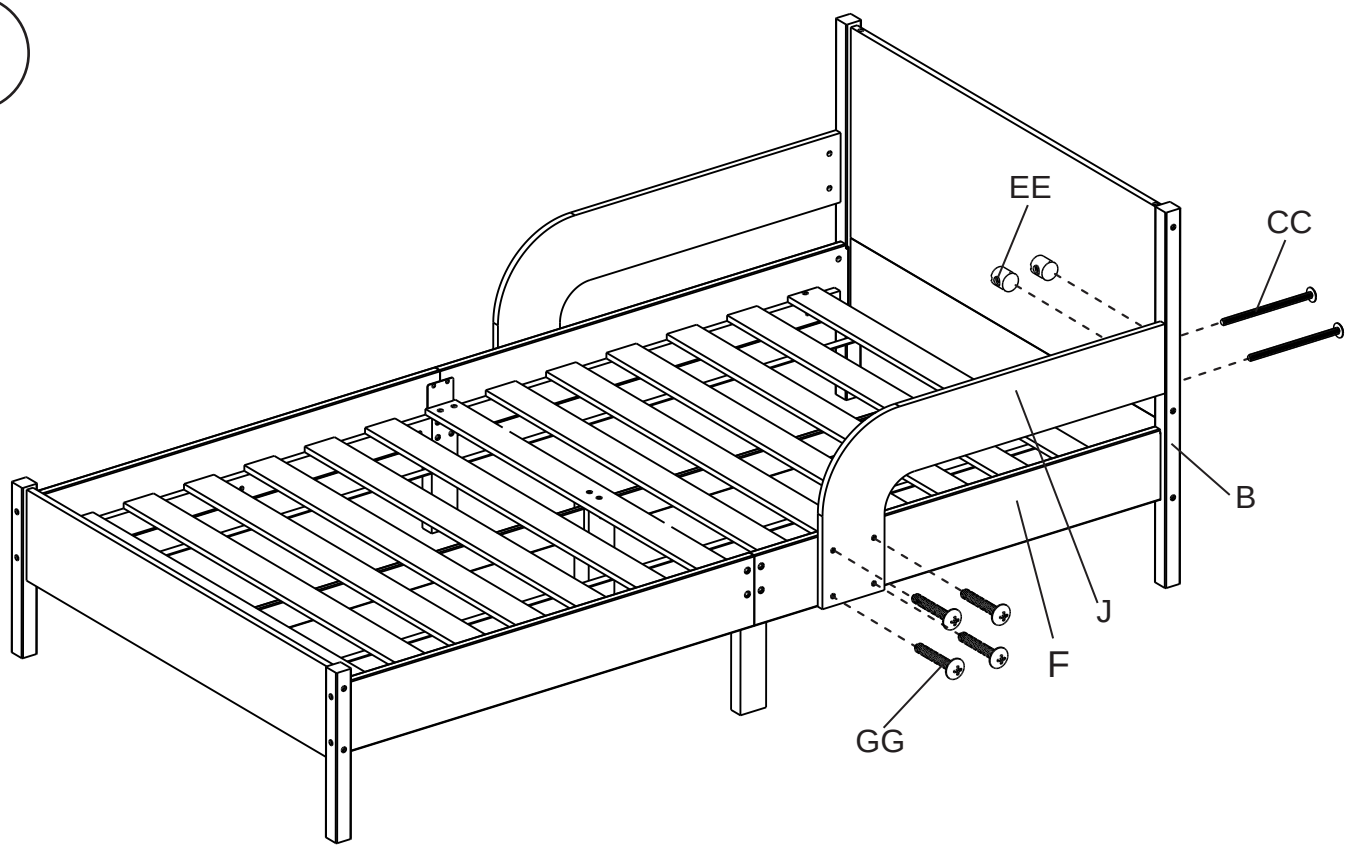

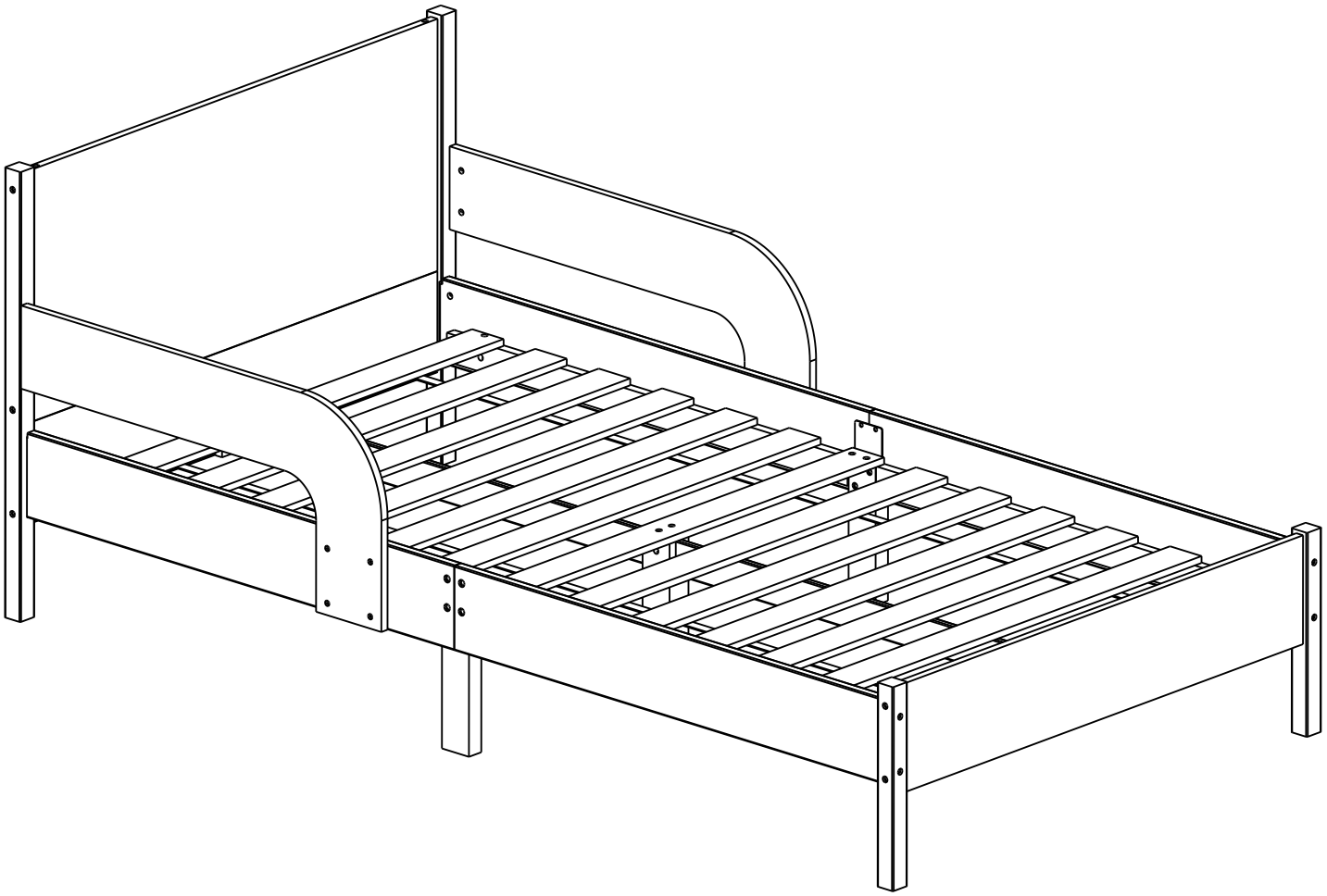

Limited Warranty:

This Delta Product is warranted to be free from defects for a period of 90 days from the date of purchase under normal use. If a product is defective during this period, we will at our option repair or replace the defective part or product. This limited warranty extends only to the original retail purchaser and is valid only when supplied with proof of purchase, or if received as a gift, when the registration is on file with Delta. This limited warranty does not cover the following:

• Products purchased as floor models or samples.
• Items purchased on an "as-is" basis, as a second hand product, or as a resale product.
• Items purchased at a Final sale, a "Going out of Business" sale or a Liquidation sale.

This limited warranty gives you specific legal rights and you may also have other rights which vary from state to state.

To register your product
for important safety alerts and updates to your product please visit
www.deltachildren.com

To report a problem
please log on to **www.deltachildren.com/help**

Date of Purchase: _ _ _ _ _ _ _ _ _ _ _ _ _ _ (you should also keep your receipt)

Garantía Limitada:

Este Producto Delta está garantizado de estar libre de defectos por un período de 90 dias a partir de su adquisición, bajo uso normal. Si un producto tiene defectos durante este período, Nosotros tomaremos la opción de reparar o reemplazar la pieza defectuosa del producto. Esta garantía limitada se otorga únicamente al comprador original y es válida solamente cuando se proporciona una prueba de compra, o si el producto fue recibido como un regalo, debe haber sido registrado con Delta. Esta garantía limitada del fabricante no cubre lo siguiente:

• Productos comprados como exhibiciones de la tienda o muestras.
• Artículos comprados como "tal como está", productos de segunda mano o reventa de los productos.
• Artículos comprados como "venta final", "ventas de tiendas que están quebrando" o ventas por liquidación.

Esta garantía limitada le otorga derechos legales específicos y también puede tener otros derechos que varían de un estado a otro.

Para registrar su producto
para alertas importantes de seguridad y estar al tanto sobre novedades de su producto por favor visite
www.DeltaChildren.com

Para reportarcualquier problema
por favor entre a **www.DeltaChildren.com/help**

Fecha de Compra: _ _ _ _ _ _ _ _ _ _ _ _ _ _ (debe además mantener su recibo)

WHY CHOOSE
DELTA CHILDREN?

Visit **Deltachildren.Com/Pages/Our-Story** for more information

DELTA LEADS
1 Out Of 2 Children In The U.S. Sleep In Our Products

DELTA GIVES
10% Of Our Proceeds Go Toward Improving The Lives Of Children

DELTA IS DEDICATED
Our Family-Run Company Has Been There For Your Family Since 1968

DELTA GROWS WITH YOU
We Have Products For Every Age And Stage

Over 50 Years Of Safety, Style & Innovation

Welcome to the
DELTA FAMILY
Here's a Gift From Us To You

10% OFF

Your Next Purchase From
DeltaChildren.com

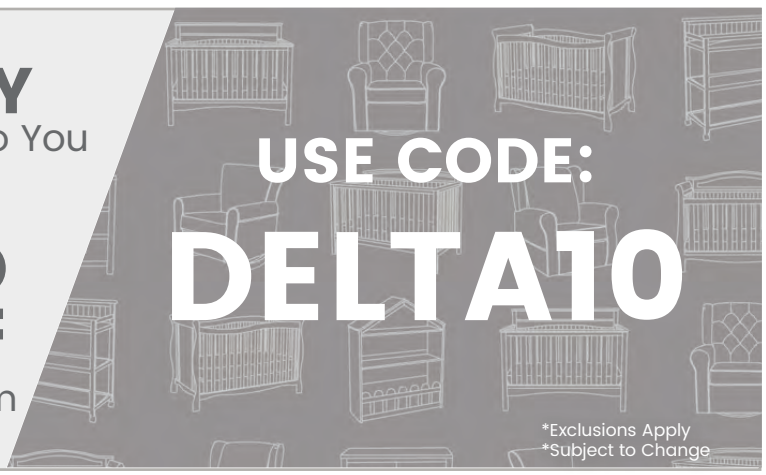

PRODUCTS FOR EVERY AGE AND STAGE


CRIBS
LITS POUR BÉBÉ
CUNAS


STROLLERS
ÉQUIPEMENT POUR BÉBÉ
COSAS PARA BEBÉ


GLIDERS
CHAISE
SILLA


BASSINETS
COUFFINS
MOISÉS


MATTRESES
MATELAS
COLCHÓN


BABY GEAR
POUSSETTES
CARRIOLAS

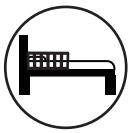
TODDLER BEDS
LITS POUR ENFANT
CAMA PARA NIÑO


PLAYROOM
FURNITURE
SALLE DE JEUX
CUARTO DE JUGAR


TWIN BEDS
LITS UNE PLACE
CAMA SENCILLA


BINS &
ORGANIZERS
PANIERS
CONTENEDORES


DRESSERS
COMMODES
TOCADORES

OUR FAMILY OF TOP BRANDS

OVER 50 YEARS OF SAFETY, STYLE, AND INNOVATION

1.Revision Date: Revision Note:

Remark: This page is only for record the change of instruction sheet.
Please Do Not print out this page in testing and production stage.

注：此页面仅为更新记录，测试，大货不用印刷此页，