Consignes de sécurité • Montage • Utilisation • Entretien • Réparations • Diagnostics de panne • Garantie

Cub Cadet
COMMERCIAL

MANUEL DE L'OPÉRATEUR

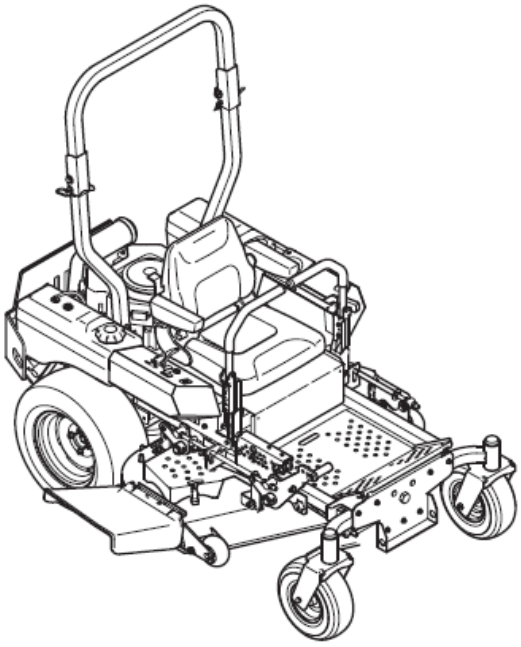

TANK L48

AVERTISSEMENT!

LISEZ ATTENTIVEMENT LES CONSIGNES DE SÉCURITÉ ET LES INSTRUCTIONS DE CE MANUEL AVANT D'OPÉRER VOTRE TONDEUSE. LE NON-RESPECT DE CES INSTRUCTIONS PEUT ENTRAÎNER DES BLESSURES CORPORELLES.

CUB CADET LLC, P.O. BOX 361131 CLEVELAND, OHIO 44136-0019

Imprimé aux États-Unis

Formulaire N° 769-06438A_FR
(6 janvier 2011)

Au propriétaire

Merci!

Nous vous remercions d'avoir acheté un Tank L48 commercial de Cub Cadet. Il a été soigneusement conçu afin de fournir un rendement exceptionnel lorsqu'il est utilisé et entretenu correctement.

Veuillez lire ce manuel en entier avant d'utiliser votre tracteur. Ce manuel vous indique comment installer, utiliser et entretenir votre équipement facilement et sans danger. Assurez-vous aussi que toutes les autres personnes qui utiliseront l'équipement suivront attentivement et en tout temps les consignes de sécurité recommandées. Le non-respect de ces consignes peut entraîner des blessures corporelles ou causer des dégâts matériels.

Toute l'information contenue dans ce manuel est relative à l'information sur le produit le plus récent, laquelle est disponible au moment de la publication du manuel. Consultez ce manuel fréquemment afin de vous familiariser avec la tondeuse, la manière de l'utiliser et avec ses caractéristiques.

Veuillez noter que ce manuel de l'opérateur peut couvrir une gamme de produits spécifiques à différents modèles. Les caractéristiques et les particularités qui y sont décrites ou illustrées dans ce manuel peuvent ne pas s'appliquer à tous les modèles. Nous nous réservons le droit de modifier les spécifications du produit, la conception ou l'équipement sans préavis et sans engagement de notre part.

Si vous avez des problèmes ou des questions concernant votre équipement, appelez votre concessionnaire Cub Cadet ou communiquez avec nous directement. Vous trouverez les numéros de téléphone du soutien technique Cub Cadet, l'adresse du site internet et l'adresse postale sur cette page. Nous voulons nous assurer de votre entière satisfaction en tout temps.

Toutes les références que vous retrouverez dans ce manuel au sujet du côté droit et du côté gauche du tracteur sont observées à partir de la position de l'opérateur.

Tables des matières

Consignes de sécurité *3*
Assemblage et montage *12*
Commandes et caractéristiques *16*
Utilisation *18*
Entretien et réglages *28*
Entretien *40*
Dépannage *46*
Pièces de rechange *48*
Accessoires *50*
Garantie *51*

Renseignements d'enregistrement du produit

Avant d'installer et d'utiliser votre nouvel équipement, veuillez localiser la plaque de modèle et enregistrer l'information dans la section appropriée à droite. Faites pivoter l'ensemble du siège vers l'avant pour trouver la plaque du modèle sur le cadre sous le siège. Ces renseignements seront indispensables si vous voulez du support technique via notre site web ou avec votre concessionnaire Cub Cadet.

NUMÉRO DE MODÈLE

NUMÉRO DE SÉRIE

Soutien technique

Si vous éprouvez de la difficulté à assembler votre produit ou si vous avez des questions en lien avec les procédures, l'utilisation ou l'entretien de votre équipement, vous pouvez obtenir des conseils d'experts. Choisissez l'une des options ci-dessous :

- Consultez notre site internet au www.cubcadet.com
- Localisez le concessionnaire Cub Cadet le plus proche en appelant au 1(877) 282-8684
- Écrivez-nous à l'adresse suivante : Cub Cadet LLC • P.O. Box 361131 • Cleveland, OH • 44136-0019

Consignes de sécurité importantes | 2



AVERTISSEMENT! Ce symbole indique d'importantes consignes de sécurité qui, si elles ne sont pas respectées, peuvent mettre en danger votre propre sécurité et celle d'autrui ou entraîner des dommages matériels. Veuillez lire et respecter toutes les instructions du présent manuel avant d'utiliser cet équipement. Le non-respect de ces consignes pourrait entraîner des blessures corporelles. Lorsque vous voyez ce symbole. **PRETEZ ATTENTION À L'AVERTISSEMENT!**

PROPOSITION 65 DE LA CALIFORNIE



AVERTISSEMENT! Les bornes de batterie, les terminaux et les accessoires semblables contiennent du plomb, des composés de plomb et des produits chimiques sont reconnus par l'État de la Californie comme cancérogènes et pouvant causer l'infertilité. *Lavez-vous les mains après manipulation.*



AVERTISSEMENT! Le système d'échappement d'un moteur, quelques-uns de ses éléments et certains composants du véhicule contiennent ou émettent des produits chimiques qui sont reconnus par l'État de la Californie comme cancérigènes et pouvant provoquer des anomalies congénitales ainsi que l'infertilité. Lavez-vous les mains après la manipulation.

Pare-étincelles



AVERTISSEMENT! Cet appareil est doté d'un moteur à combustion interne et ne devrait pas être utilisée sur un terrain boisé mal entretenu, gazonné, mais mal entretenu ou couvert de broussailles à moins que le système d'échappement ne soit muni d'un pare-étincelles conforme aux lois applicables (s'il y a lieu).

Dans le cas de l'utilisation d'un pare-étincelles, l'opérateur du produit doit en maintenir le bon fonctionnement. Dans l'État de la Californie, l'application des énoncés ci-dessous est exigée en vertu de la Loi (article 4442 du California Public Resources Code). Il est possible que d'autres États comportent des lois semblables. Les Lois fédérales sont en vigueur sur les terrains fédéraux.
Il est possible d'obtenir un pare-étincelles de silencieux chez votre concessionnaire de moteurs autorisé le plus près de chez vous ou écrivez au service d'entretien au : Casier postal 361131 CLEVELAND, OHIO 44136-0019



DANGER! Cet équipement a été conçu pour être utilisé selon les pratiques d'utilisation sécuritaire décrites dans ce manuel. Comme avec tout autre appareil électrique, une imprudence ou une erreur de jugement de la part de l'opérateur peut entraîner de graves blessures. Cet appareil est capable d'amputer les mains ou les pieds et de projeter des objets. Le non-respect des consignes de sécurité suivantes pourrait entraîner de graves blessures, voire la mort.

Utilisation en général

1. Veuillez lire, comprendre et suivre toutes les instructions qui sont apposés sur l'équipement et dans les manuels avant de monter ou d'utiliser l'équipement. Conservez le présent manuel dans un endroit sûr aux fins de consultation régulière et ultérieure, de même que pour commander des pièces de rechange.
2. Familiarisez-vous avec toutes les commandes et leur utilisation.
   Apprenez comment arrêter l'équipement et le désengager rapidement.
3. Ne permettez à personne n'ayant pas lu le manuel d'utiliser ou d'entretenir cet appareil. Ne permettez jamais aux enfants âgés de moins de 16 ans d'utiliser l'équipement.
4. Ne déplacez pas de flasques, de gardes, d'insignes ou de dispositifs de sécurité. Si une flasque, un garde, un insigne ou un dispositif de sécurité est endommagé ou ne fonctionne pas, réparez-le(la) ou remplacez-le(la) avant d'utiliser l'équipement.
5. Pour éviter toute blessure avec les lames ou les objets projetés, ne laissez pas les passants, les assistants, les enfants et les animaux s'approcher à moins de 75 pieds de l'équipement en cours d'utilisation. Arrêtez immédiatement l'appareil si quelqu'un pénètre dans la zone de travail.
6. Examinez soigneusement la zone où l'équipement sera utilisé. Retirez toutes les pierres, les bâtons, les fils, les os, les jouets et les autres objets qui pourraient être ramassés et projetés par les lames. Les objets projetés peuvent causer de graves blessures corporelles.
7. Prévoyez votre trajet de tonte pour éviter de projeter l'herbe vers les rues, les trottoirs, les passants, etc. Évitez également d'éjecter l'herbe en direction d'un mur ou d'un obstacle. De cette façon, des débris ne risquent pas de ricocher en direction de l'opérateur.
8. Portez toujours des lunettes de sécurité, des pantalons longs, des gants, un protège-oreille et des chaussures de sécurité lorsque vous utilisez ou entretenez le présent équipement. Ne portez pas de vêtements amples et n'utilisez pas l'équipement pendant plus de deux (2) heures sans protège-oreille.
9. Portez une attention particulière à la direction de la goulotte d'éjection; ne la dirigez pas vers quelqu'un. N'opérez pas la tondeuse sans que l'ouverture d'éjection latérale ou son bac à herbe soient installés dans son emplacement approprié.
10. N'approchez pas vos mains et vos pieds des pièces en mouvement et ne les passez jamais sous le plateau de coupe. Le contact avec les lames peut amputer les mains et les pieds.
11. Un déflecteur latéral manquant ou brisé peut exposer les lames au contact avec les choses ou les personnes à proximité ou projeter des objets et ainsi, causer de graves blessures.
12. Arrêtez les lames en traversant les allées de gravier, les routes ou les trottoirs et lorsque vous ne tondez pas.
13. Faites attention à la circulation près des routes ou en traversant les rues. Cet équipement n'est pas conçu pour circuler sur la voie publique.
14. N'utilisez pas cette unité lorsque vous êtes en état d'ébriété ou sous l'influence de médicaments.
15. Tondez uniquement s'il fait jour ou s'il y a un bon éclairage artificiel.
16. Ne transportez jamais de passagers.
17. Reculez lentement. Regardez toujours au sol et derrière vous avant de reculer et en reculant pour éviter de renverser. Faites attention à la fonction du système de sécurité qui coupe l'entraînement de la lame en marche arrière. En cas de défectuosité, communiquez avec un concessionnaire autorisé pour une inspection et une réparation du système de sécurité.
18. Ralentissez avant de tourner. Conduisez l'équipement en douceur. Évitez les excès de vitesse et les manœuvres brusques.
19. Désengagez les lames, actionnez le frein à main, arrêtez le moteur et attendez l'immobilisation complète des lames avant d'enlever le ramasse-herbe, de dégager la goulotte d'éjection, de procéder à des réparations, des ajustements ou avant d'enlever des débris.
20. Ne laissez jamais l'équipement en marche sans surveillance. Attendez toujours que les lames s'immobilisent, placez la transmission au neutre, engagez le frein à main, éteignez le moteur et retirez la clé de contact avant de descendre.
21. Faites très attention lorsque vous chargez ou déchargez cet équipement dans une remorque ou dans un camion. L'équipement ne doit pas être conduit, mais plutôt être poussé manuellement pour descendre ou monter une rampe lors de son chargement ou de son déchargement, car il peut basculer et causer des blessures graves.
22. Le silencieux et le moteur deviennent très chauds et peuvent causer des brûlures. Laissez-les refroidir avant de les manipuler.
23. Regardez bien qu'elle est la hauteur libre avant de passer sous des branches basses, des fils électriques et des ouvertures où le conducteur risque d'être frappé ou projeté hors du tracteur et se blesser grièvement.
24. Désengagez tous les embrayages des accessoires et enclenchez le frein à main en position « ON » et déplacez le levier de commande RH et LH à la position neutre et bloquez-le avant de tenter de démarrer le moteur.
25. Ne tentez pas de tondre de l'herbe inhabituellement longue et sèche (par exemple, des pâturages) ou des amas de feuilles mortes. De la pelouse sèche ou des feuilles peuvent entrer en contact avec l'échappement du moteur ou s'accumuler sur le plateau du tracteur ou les deux, ce qui représente

un risque potentiel d'incendie.

26. Ne tentez jamais d'utiliser l'unité de traction sans que ne soit attaché le plateau du tracteur.
27. Conservez l'équipement et spécialement le moteur / la pompe et les composantes hydrauliques propres et sans graisse, sans herbe et sans feuilles pour diminuer le potentiel de surchauffe et le danger latent d'incendie.
28. N'utilisez que des accessoires et de l'équipement homologués par le fabricant du tracteur. Veuillez lire, comprendre et suivre toutes les instructions qui accompagnent l'accessoire ou l'équipement.
29. Les statistiques révèlent que les conducteurs de plus de 60 ans sont impliqués dans un grand nombre d'accidents impliquant des tracteurs. Ces conducteurs devraient donc évaluer leurs aptitudes à utiliser de façon sécuritaire un tracteur afin de se protéger soi-même et les autres de graves blessures.
30. En cas de situations qui ne sont pas mentionnées dans le présent manuel, soyez prudent et faites preuve de bon sens. Pour obtenir de l'aide, communiquez avec un représentant du service à la clientèle.
31. N'utilisez pas l'équipement ou ne le démarrez pas s'il y a des fuites ou des écoulements d'huile ou de carburant
32. N'arrêtez pas ou ne stationnez pas l'équipement sur des feuilles mortes, de l'herbe, des débris, etc. qui pourraient être combustibles.
33. N'utilisez pas l'équipement qui pourrait avoir été endommagé ou ne pas avoir été entretenu correctement. Si l'équipement a été endommagé, alors faites-le remplacer.
34. Lorsque vous cherchez des fuites d'huile, ne tâtez jamais les boyaux hydrauliques, des raccords de canalisation. Ne serrez ou ne réglez jamais les boyaux hydrauliques, les raccords de canalisation lorsque le système est sous pression. Si l'huile sous haute pression pénètre la peau, l'huile doit être enlevée dans les quelques heures par un médecin familier avec ce genre de blessures ou cela peut entraîner la gangrène. Ne cherchez pas de fuites hydrauliques en utilisant toute partie de votre corps.
35. Lorsque vous utilisez l'équipement en sens avant, ne permettez pas aux leviers de changement de vitesse sol pour revenir à la position neutre par eux-mêmes. Empoignez toujours les leviers fermement, utilisez-les doucement et évitez tout mouvement soudain des leviers lors du démarrage ou de l'arrêt.

Utilisation sur une pente

Les pentes sont des endroits plus propices à la perte de contrôle et aux renversements qui peuvent entraîner des blessures graves, voire la mort. Toutes les pentes demandent une attention particulière. Si vous ne pouvez pas reculer sur la pente ou si nous ne vous sentez pas à l'aise de le faire, n'y passez pas la tondeuse.

Par mesure de sécurité, utilisez l'inclinomètre fourni dans le présent manuel pour mesurer les pentes du terrain avant de les tondre. Si la pente est supérieure à 15 degrés, n'utilisez pas cette tondeuse, car de graves blessures pourraient s'en suivre.

À faire :

1. Tondez à travers les pentes et non de haut en bas. Faites preuve d'une extrême prudence lorsque vous changez de direction sur les pentes.
2. Inspectez le terrain pour voir s'il y a des trous, des racines, ou d'autres objets dissimulés dans l'herbe. Un terrain inégal peut faire renverser le tracteur. Des herbes hautes peuvent cacher des obstacles.
3. Conduisez à basse vitesse. Choisissez une vitesse qui vous évitera d'arrêter dans la pente. Évitez de démarrer ou d'arrêter dans les pentes. Si les pneus manquent de traction, désengagez les lames et descendez lentement la pente en ligne droite.
4. Suivez les recommandations du fabricant pour les contrepoids à utiliser afin d'améliorer la stabilité.
5. Faites très attention en utilisant le ramasse-herbe ou autre équipement qui peut modifier la stabilité du tracteur.
6. Déplacez-vous lentement et progressivement lorsque vous circulez sur les pentes. Ne changez pas brusquement de vitesse ou de direction. Une accélération ou un freinage brusque pourrait faire basculer le tracteur et causer des blessures graves.

À ne pas faire :

1. Évitez de tourner sur les pentes à moins que ce ne soit absolument nécessaire. Tournez lentement en montant et soyez très prudent lorsque vous tournez.

2. Ne tondez pas près des dénivellations, des fossés ou des digues. Le tracteur peut renverser soudainement si une roue se trouve au bord d'une falaise, d'un fossé ou si un bord s'effondre.

3. N'essayez pas de stabiliser la tondeuse en mettant votre pied au sol.

4. Ne vous servez pas du bac ramasse-herbe sur les pentes raides.

5. Ne tondez pas le gazon mouillé. La traction réduite peut causer un glissement.

6. Ne tirez pas de poids lourds derrière le tracteur (une remorque chargée, un rouleau à pelouse, etc.) sur des pentes supérieures à 5 degrés. En descendant, le poids en excédant a tendance à pousser le tracteur et peut vous faire perdre le contrôle du tracteur (le tracteur accélérera, la force de freinage et le contrôle de la direction diminueront, l'équipement se mettra en portefeuille et le tracteur se renversera).

À propos des enfants

1. De tragiques accidents peuvent survenir si l'opérateur ne porte pas attention à la présence d'enfants. Les enfants sont souvent attirés par la tondeuse et les activités liées à la tonte. Ils n'en comprennent pas les dangers. Ne prenez jamais pour acquis que les enfants se trouvent au même endroit où vous les avez aperçus la dernière fois.

   a. Gardez les enfants à l'écart de la zone de travail et placez-les sous la surveillance d'un adulte autre que l'opérateur.

   b. Soyez vigilant et arrêtez l'équipement si un enfant pénètre dans la zone de travail.

   c. Pour éviter les accidents en reculant, regardez toujours derrière vous et au sol pour voir s'il y a des petits enfants.

   d. Ne transportez jamais d'enfants, même si les lames ne tournent pas. Ils pourraient tomber et être grièvement blessés ou gêner les manœuvres sécuritaires de la tondeuse.

   e. Portez une attention particulière à l'approche des virages sans visibilité, des allées, des buissons, des arbres et autres objets qui peuvent réduire votre visibilité et vous empêcher de voir un enfant qui court vers le tracteur.

   f. Tenez les enfants à l'écart des moteurs chauds ou en fonctionnement. Un silencieux très chaud peut infliger des brûlures.

   g. Retirez la clé de contact quand la tondeuse n'est pas surveillée pour empêcher toute utilisation non autorisée.

2. Ne permettez jamais à des enfants de moins de 16 ans de se servir de cet appareil. Les enfants de 16 ans et plus doivent lire et comprendre le mode d'emploi de la tondeuse et les consignes de sécurité. Ils doivent être formés et supervisés par un adulte.

Remorquage

1. Ne tondez pas sur les pentes excédant cinq (5) degrés.

2. Ne remorquez qu'avec un tracteur équipé d'une attache de remorquage. N'attachez pas de remorque ailleurs que sur le point d'attache.

3. Suivez les recommandations du fabricant relatives aux limites de poids de l'équipement remorqué et au remorquage dans les pentes.

4. Ne transportez jamais d'enfants ou d'autres personnes à l'intérieur ou sur un équipement remorqué.

5. Sur les pentes, le poids de l'équipement remorqué peut faire perdre de la traction et faire perdre le contrôle.

6. Circulez lentement et laisser toujours assez d'espace devant vous pour prévenir toute collision.

7. N'embrayez pas sur le neutre pendant la descente d'une pente.

Équipement de transport

1. L'équipement utilisé sur des voies publiques doit satisfaire aux règlements locaux et d'État, SAE J137 et ANSI/ASABLE S279.

2. Soyez prudent lorsque vous chargez de l'équipement sur les remorques et les camions ou le déchargez de ces derniers.

3. Si des rampes sont utilisées, elles doivent être à pleine largeur et fixées solidement à la remorque ou au camion.

4. L'équipement doit être fixé solidement sur les remorques et les camions à l'aide de courroies, de chaînes, de câbles, de cordes ou à l'aide d'autres moyens réputés adéquats à cette fin. L'avant et l'arrière de l'équipement doivent être fixés solidement à la remorque et au camion dans les sens latérale et verticale.

Système de protection pour l'opérateur (OPS)

1. Le présent tank est équipé d'un système de protection pour l'opérateur, lequel comprend :

   a. Une structure de protection (SPR) ou un dispositif de sécurité pour l'opérateur (DSO) de la configuration fixe ou pliante.

   b. La ceinture de sécurité avec fonction rétractable.

2. Les SPR et DSO sont des structures conçues pour offrir un espace résistant à l'impact pour l'opérateur lorsqu'il est correctement attaché à l'intérieur de la zone désignée du tank dans l'éventualité d'un basculement ou d'un renversement du tank. Les SPR et DSO pliant doivent être utilisés dans toute leur configuration verrouillée et montante, à l'exception des circonstances où ils doivent être pliés momentanément vers le bas pour éviter qu'ils touchent aux articles comme les flancs des arbres, les cordes à linge, les haubans, les édifices, etc. En d'autres temps et sous d'autres conditions, les SPR et DSO doivent être dans toute leur configuration pliante et verrouillée.



DANGER : Les SPR et DSO endommagés doivent être remplacés avant que l'opérateur ne l'utilise!

3. Les ceintures de sécurité doivent être utilisées et doivent être attachées correctement vers la ceinture de l'opérateur, en tout temps, sauf lorsque les SPR et DSO :

   g. Sont installés de manière incorrecte et / ou fixés solidement de manière incorrecte sur le tank

   h. Endommagés de telle manière que leur intégrité structurelle a été compromise.

   i. Ne sont pas à leur position entièrement

pliante et verrouillée.

4. Les ceintures de sécurité sont attachées à une portion mobile du siège quand les sièges de suspension sont utilisés et, par conséquent, la base du siège doit être fixée solidement aux moyens de son pivot et le pivot enclenché au cadre du tank. Les ceintures de sécurité sont attachées au siège ou au cadre du tank lorsque des sièges qui ne sont pas à suspension (sièges standards) sont offerts; cependant, si un ensemble à suspension est ajouté à un siège, la ceinture de sécurité doit être attachée à la portion mobile du siège ou à un mécanisme de suspension, la base du siège doit être fixée solidement au moyen de son pivot, et le pivot doit être enclenché au cadre du tank.



DANGER : Si les SPR et DSO sont pliés vers le bas ou manquants, les ceintures de sécurité ne doivent pas être endommagées. Les ensembles de ceintures de sécurité usés ou endommagés doivent être remplacés avant l'utilisation par l'opérateur.

5. Les pare-broussailles et les toits amovibles peuvent fournir une protection supplémentaire pour l'opérateur. Le pare-broussaille peut courber les flancs des arbres, des cordes à linge et d'autres obstacles qui autrement pourraient touchés les SPR et DSO. Le contact des SPR et DSO par article comme les flancs des arbres, les cordes à linge, les haubans et les édifices pourraient créer des conditions dangereuses peu importe où le tank pourrait basculer ou renverser. Le toit amovible peut offrir une protection à l'opérateur contre une exposition environnementale (lumière solaire, pluie, etc.). Des éclairages de plateau peuvent être disponibles.

6. Les SPR et la ceinture de sécurité sont des pièces d'origine du présent tank et ne devraient pas être altérées, modifiées de quelque manière que ce soit ou enlevées.

7. Les SPR s'étendent sur le dessus et derrière le poste de l'opérateur et, ensuite, l'opérateur doit être au courant du contact potentiel des SPR avec les articles comme les arbres, les édifices, les entrées de garage, les cordes à linge, les fils utilitaires, etc. qui pourraient causer le déportement ou le renversement du tank. Soyez prudent dans les zones où les SPR pourraient venir en contact avec les structures, les arbres, etc. ou évitez-les.

8. Les SPR et la ceinture de sécurité ajoutent une masse supplémentaire qui élève le centre de gravité (c.g.) du tank qui affecte de manière négative la stabilité et la traction du tank. Usez d'une extrême prudence lors de l'utilisation du tank sur les pentes.

9. Inspectez régulièrement les SPR et les ensembles de ceintures de sécurité pour voir s'il y a des dommages ou une utilisation incorrecte. Remplacez toutes les composantes qui sont endommagées ou ne fonctionnement pas correctement par des pièces de rechange autorisées.

10. Le défaut d'utiliser correctement la ceinture de sécurité pourrait entraîner de graves blessures ou la mort si un renversement accidentel arrive. Afin que les SPR soient en vigueur, la ceinture de sécurité doit être attachée de façon sécuritaire autour de l'opérateur en tout temps lorsque l'opérateur est sur le tank. Le contact avec les SPR pendant un renversement pourrait causer de graves blessures ou la mort.

11. Les SPR n'empêcheront pas le tank de renverser.

12. Seuls les accessoires approuvés doivent être utilisés sur le présent tank.

Dispositifs et systèmes hydrauliques

Le fluide hydraulique s'échappant sous pression peut avoir une force suffisante pour pénétrer la peau et pour causer de graves blessures. Si un liquide étranger est injecté dans la peau, il doit être enlevé au moyen d'une chirurgie, dans les quelques heures qui suivent, par un médecin familier avec ce genre de blessures, ou cela peut entraîner la gangrène.



AVERTISSEMENT : Gardez le corps et les mains loin des trous de rotule ou des graisseurs qui pourraient éjecter un fluide hydraulique sous haute pression.

Libérez toute la pression dans le système de façon sécuritaire avant d'effectuer tout travail sur le système, et assurez-vous que :

- L'interrupteur d'allumage soit à la position OFF (ARRÊT).
- La clé soit retirée.
- Les fils de bougies du moteur soit retirés.
- Tous les branchements à la borne négative de la batterie soient enlevés.
- Le frein à main soit réglé.
- Toutes les valves d'évitement, s'il en est équipé, soient ouvertes.
- Les contrôles hydrauliques soient actionnés pour libérer la pression dans les pompes, les cylindres, etc. Si des positions « flottantes » sont disponibles, elles devraient être utilisées.

Une fois les opérations ci-dessus complétées, il devrait être sécuritaire de commencer à débrancher les lignes ou composantes. C'est encore une bonne idée de recouvrir le branchement avec un tissu de protection; puis, de desserrer doucement les branchements.



AVERTISSEMENT : Assurez-vous que tous les branchements du fluide hydraulique soient serrés et que tous les boyaux hydrauliques et toutes les lignes hydrauliques soient en bon état avant d'appliquer la pression au système.

Entretien

Manipulation sécuritaire de l'essence :

1. Pour éviter toute blessure corporelle ou tout dommage matériel, usez d'une extrême prudence

lorsque vous manipulez l'essence. **Il s'agit d'un produit très inflammable et les émanations risquent d'exploser.** Vous pouvez être grièvement blessé si des éclaboussures d'essence sur votre peau ou vos vêtements venaient à s'enflammer. Lavez la peau touchée et changez immédiatement de vêtements.

a. Utilisez uniquement un bidon d'essence approuvé.

b. Pour empêcher les décharges d'électricité statique, ne faites jamais le plein des bidons dans un véhicule, ni à l'arrière d'un camion, ni sur une remorque dont le plancher est recouvert d'un revêtement de plastique. Placez toujours les bidons sur le sol, à l'écart de votre véhicule, avant de les remplir.

c. Lorsque c'est possible, enlevez l'équipement de la remorque et remplissez-le à même le sol. Si cela est impossible, faites le plein sur la remorque à partir d'un bidon portatif plutôt que directement de la pompe à essence.

d. Maintenez le pistolet en contact avec le bord du réservoir d'essence ou avec l'ouverture du bidon jusqu'à ce que le plein soit terminé. N'utilisez pas un pistolet muni d'un dispositif de blocage en position ouverte.

e. Éteignez tout cigare, toute cigarette, toute pipe et toute autre source d'inflammation.

f. Ne faites jamais le plein à l'intérieur près d'une flamme nue, d'une étincelle ou d'une flamme de veilleuse comme sur un chauffe-eau, une chaufferette, une fournaise, une sécheuse ou d'autres appareils à gaz.

g. Si la goulotte du récipient à essence ne fait pas à l'intérieur de l'orifice du réservoir à essence, utilisez un entonnoir.

h. N'enlevez jamais le bouchon d'essence et n'ajoutez pas d'essence pendant que le moteur tourne ou s'il est chaud. Laissez refroidir le moteur au moins deux minutes avant de faire le plein.

i. Ne faites jamais déborder le réservoir d'essence. Laissez un espace d'environ 1 po. du col de remplissage afin de laisser de l'espace pour l'expansion du gaz.

j. Replacez le bouchon du réservoir d'essence et serrez-le solidement.

k. En cas de débordement, essuyez toute trace d'essence du moteur et de l'équipement. Déplacez le tracteur dans un autre endroit. Attendez cinq minutes avant de repartir le moteur.

l. Limitez les risques d'incendie en débarrassant la tondeuse des accumulations d'herbes, de feuilles et autres débris. Nettoyez les débordements d'essence ou d'huile et retirez tous débris imbibés d'essence.

m. N'utilisez jamais ou n'entreposez jamais l'équipement ou un bidon d'essence près d'une flamme nue, d'une étincelle ou d'une flamme de veilleuse aussi bien qu'un chauffe-eau, une chaufferette, une fournaise, une sécheuse ou d'autres appareils à gaz.

n. Laissez l'équipement refroidir au moins cinq minutes avant de l'entreposer.

o. N'utilisez pas de l'essence classifiée ci-dessus E-10 (par exemple, E-15 vers E-85) comme elle peut occasionner de graves dommages au moteur et au circuit d'alimentation.

Entretien général

1. Ne faites jamais fonctionner un moteur à l'intérieur ou dans un local mal aéré. L'échappement du moteur produit du monoxyde de carbone, un gaz inodore, mais mortel.
2. Avant de nettoyer, de réparer ou d'examiner la tondeuse, assurez-vous que les lames et toutes les pièces mobiles soient arrêtées. Débranchez le câble de bougie et retirez la clé de l'interrupteur d'allumage afin d'empêcher un démarrage inattendu.
3. Vérifiez régulièrement que les lames s'immobilisent dans les cinq (5) secondes qui suivent le débrayage des lames. Si elles ne s'arrêtent pas dans ce délai, faites vérifier votre tracteur.
4. Vérifiez régulièrement le bon fonctionnement du système de verrouillage de sécurité comme décrit plus loin dans ce manuel. Si le système de verrouillage de sécurité ne fonctionne pas correctement, faites vérifier votre tracteur.
5. Vérifiez à intervalles réguliers le couple de serrage des lames et des boulons de fixation du moteur. De plus, inspectez visuellement si les lames sont endommagées (p. ex., usure excessive, courbes ou fissures). Remplacez-les par une ou des lames d'origine du fabricant (O.E.M.) uniquement répertoriées dans ce manuel. « L'emploi de pièces non conformes aux spécifications du matériel d'origine pourrait entraîner un mauvais rendement et compromettre la sécurité! »
6. Les lames de tondeuses sont tranchantes. Enveloppez les lames avec un chiffon ou portez des gants. Faites très attention lors de leur entretien.
7. Gardez tous les écrous, les boulons et les vis bien serrés afin de vous assurer que l'équipement soit en bonne condition d'utilisation.
8. N'altérez jamais le système de verrouillage de sécurité ni d'autres dispositifs de sécurité. Vérifiez régulièrement leur bon fonctionnement.
9. Après avoir heurté un objet, arrêtez le moteur, débranchez le(s) câble(s) de bougie d'allumage et placez-le(s) contre le moteur. Examinez minutieusement la tondeuse pour voir s'il y a des dommages. Réparez les dommages avant de redémarrer la tondeuse et de l'utiliser.
10. Ne tentez jamais de faire des ajustements ou des réparations lorsque le moteur tourne.
11. Les composantes du ramasse-herbe et du déflecteur latéral peuvent s'user et s'endommager; par conséquent, ils peuvent exposer les pièces mobiles ou causer la projection d'objets. Par mesure de sécurité, vérifiez régulièrement les composantes et remplacez-les immédiatement, uniquement par des pièces de rechange d'origine du fabricant (O.E.M). Consultez la liste des pièces dans ce manuel. « L'emploi de pièces non conformes aux spécifications du matériel d'origine pourrait entraîner un mauvais rendement et compromettre la sécurité! »
12. Ne modifiez pas le réglage du régulateur de vitesse et évitez le surrégime du moteur. Le régulateur contrôle la vitesse d'opération sécuritaire maximale du moteur.
13. Entretenez les étiquettes de sécurité ou remplacez-les au besoin.
14. Respectez les lois et les règlements concernant l'élimination des déchets (essence, huile, etc.) pour protéger l'environnement.

Ne modifiez pas le moteur

Pour éviter de graves blessures ou la mort, ne modifiez le moteur en aucun cas. Modifier le régulateur de vitesse peut provoquer l'emballement du moteur et l'entraîner à des vitesses dangereuses. Ne modifiez jamais le réglage d'usine du régulateur.

Avis concernant les émissions de gaz

Les moteurs qui sont certifiés et conformes aux règlements de la Californie et aux lois fédérales sur les émissions EPA pour SORE (Small Off Road Equipment) sont certifiés pour fonctionner avec de l'essence régulière sans plomb et ils peuvent inclure les dispositifs antipollution suivants : modification du moteur (EM) et convertisseur catalytique à trois voies (TWC) s'ils en sont équipés.

Symboles de sécurité

Ce tableau illustre et décrit les symboles de sécurité qui peuvent apparaître sur ce produit. Lisez, comprenez et suivez toutes les instructions décrites dans ce(s) manuel(s) avant de tenter d'assembler et d'utiliser votre tondeuse commerciale.

Symbole	Description
	LIRE LE(S) MANUEL(S) DE L'OPÉRATEUR Lisez, comprenez et suivez toutes les instructions décrites dans ce manuel avant de tenter d'assembler les pièces de vautrer tracteur et d'utiliser votre tracteur.
	AVERTISSEMENT— LAMES ROTATIVES N'approchez pas vos mains et vos pieds des pièces en rotation et ne les passez jamais sous le plateau de coupe. Un contact avec les lames risque d'amputer vos mains et vos pieds.
	AVERTISSEMENT— LAMES ROTATIVES Cet appareil peut ramasser des objets, les projeter et causer de graves dommages corporels.
	AVERTISSEMENT— LAMES ROTATIVES Cet appareil peut ramasser des objets, les projeter et causer de graves blessures.
	PASSANTS Ne laissez pas les adultes, les enfants et les animaux domestiques s'approcher à moins de 75 pieds (22,5 m) du tracteur pendant qu'il est en opération.
	AVERTISSEMENT— UTILISATION DANS LES PENTES N'utilisez pas cet appareil dans des pentes de plus de 15 degrés.
	DANGER — LAMES ROTATIVES Pour réduire le risque de blessures, tenez vos mains et vos pieds loin des lames. N'utilisez pas la tondeuse sans que l'ouverture d'éjection latérale ou bac à herbe soit bien en place. S'il est endommagé, remplacez-le immédiatement.



AVERTISSEMENT! C'est votre responsabilité. Limitez l'utilisation de cet appareil motorisé à des personnes qui ont lu, assimilé et suivi les avertissements et les instructions mentionnés dans ce manuel et sur le tracteur.

CONSERVEZ CES INSTRUCTIONS!

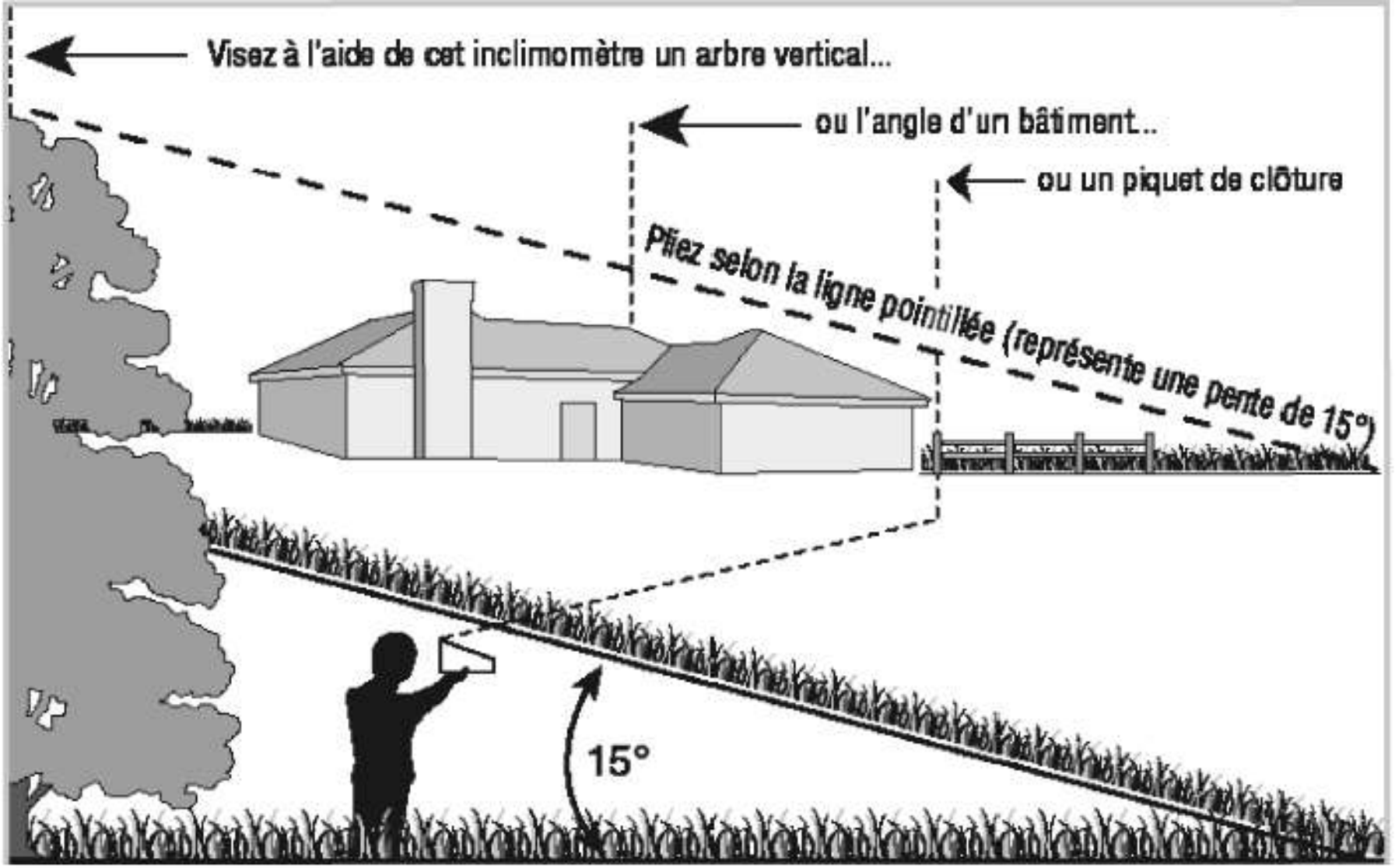

Servez-vous de cet inclinomètre pour déterminer les pentes sur lesquelles il serait dangereux de travailler.

AVERTISSEMENT! N'utilisez pas votre tracteur sur de telles pentes. Ne tondez pas sur des pentes supérieure à 15 degrés (soit une déclinaison de 2,5 pi par 10 pi approximativement). Un tracteur risque, en effet, de se renverser et de causer de graves blessures. Utilisez des TANKS à braquage zéro perpendiculairement plutôt que parallèlement à la pente. Commencez par une première passe en bas de la pente; puis, tournez vers le haut à la fin de chaque passe lorsque c'est possible.

Contenu de la boîte

- Un tracteur de pelouse
- Un manuel de l'opérateur du tank
- Un boyau de purge d'huile
- Un manuel de l'opérateur du moteur
- Un adapteur de boyau

Préparation du tracteur

Retirez le matériel d'emballage de la palette d'expédition et coupez toutes les bandes ou les sangles fixant le tracteur à la palette.

Utilisez la pédale de levage pour élever le plateau de coupe dans la position la plus élevée. Engagez les valves d'évitement de la transmission de chaque côté du tracteur, puis faites rouler prudemment celui-ci hors de la palette. Les valves d'évitement de la transmission (une pour la transmission de gauche et une pour celle de droite) sont situées juste à l'avant du moteur. Désengagez les valves d'évitement. Consultez la figure 3-1.

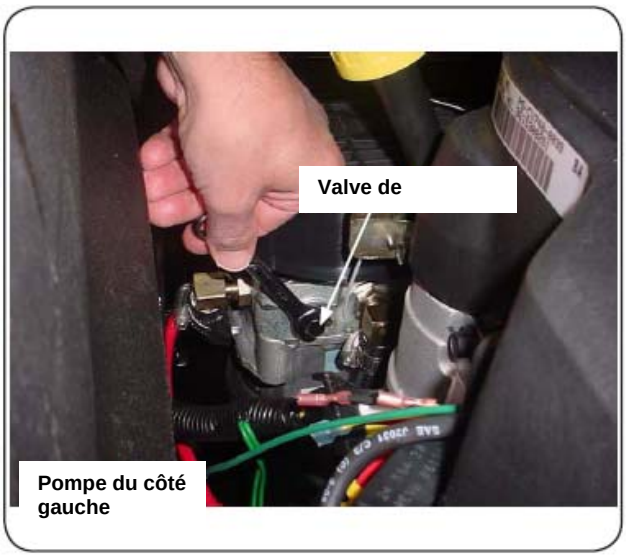

Figure 3-1

NOTE : Lorsque vous fermez les vannes de décharge, vissez-les à la main et ajustez-les bien à l'aide d'une clé uniquement. La valve d'assise pourrait être endommagée si elle est trop serrée.

Retirez l'adapteur du graisseur du boyau du plateau de coupe du sac contenant le manuel et rangez-les pour un usage ultérieur. Coupez le lien métallique qui retient le déflecteur de la goulotte et enlevez tous les matériaux d'emballage.

Installez le système antirenversement

Le système antirenversement n'a pas été installé sur votre tracteur aux fins d'expédition. À l'aide du matériel trouvé dans le contenant du système antirenversement, installez-le sur votre tank de la façon suivante :

1. Insérez chaque section inférieure des montants du système antirenversement dans les supports moulés au cadre principal. Consultez la Fig. 3-2.

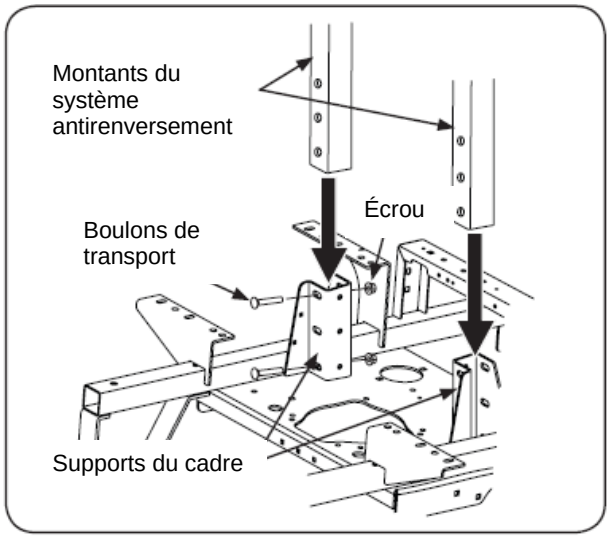

Figure 3-2

NOTE : Les trous de centrage du système antirenversement doivent être positionnés à l'arrière du tracteur.

2. Insérez les boulons de transport (1/2 – 13 x 3.00) (deux de chaque côté) à partir de l'arrière vers l'avant.

   NOTE : le matériel de montage est accessible à partir de l'arrière du tank en utilisant les rallonges. Aussi, vous pouvez y accéder en l'atteignant à partir des côtés sur les pneus et sous les réservoirs à essence.

3. Trois trous sont fournis sur chaque côté. Utilisez le trou supérieur et un des deux autres trous restants qui est accessible facilement. Installez les écrous restants, mais ne les serrez pas.

4. Installez la section supérieure du système antirenversement sur les montants inférieurs du système antirenversement. Installez les boulons HHCS (1/2 – 13 x 3.25), les écrous et les rondelles. Consultez la Fig. 3-3

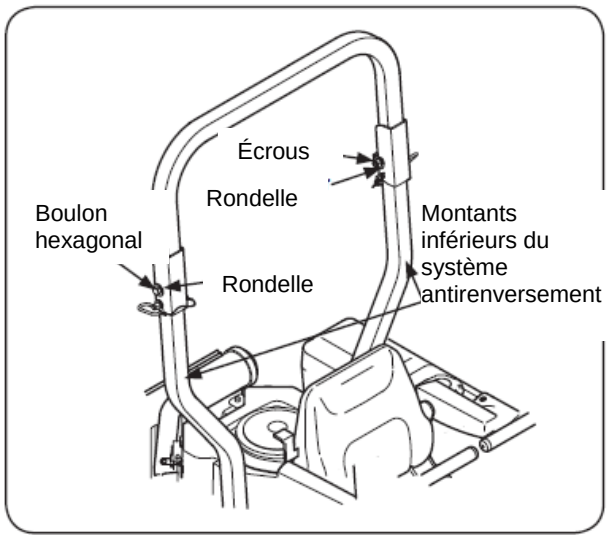

Figure 3-3

5. Serrez les boulons de la section supérieure du système antirenversement après que le matériel des côtés droit et gauche a été installé.
6. Serrez le matériel de montage du cadre entre 80 livres-pied et 90 livres-pied avec un couple de serrage. Consultez la Fig. 3-2.
   NOTE : Assurez-vous que les montants tubulaires verticaux supérieurs soient bien serrés dans les supports moulés.
7. Insérez les bouchons en caoutchouc dans chaque côté du système antirenversement supérieur. Consultez la Fig. 3-4.

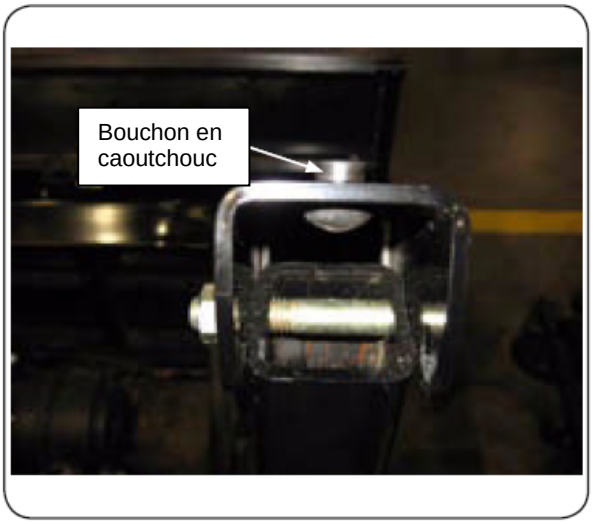

Figure 3-4

8. Déplacez la section supérieure du système antirenversement vers la position verticale; puis, insérez les goupilles d'arrêt avec leurs bagues de retenue. Consultez la Fig. 3-5.

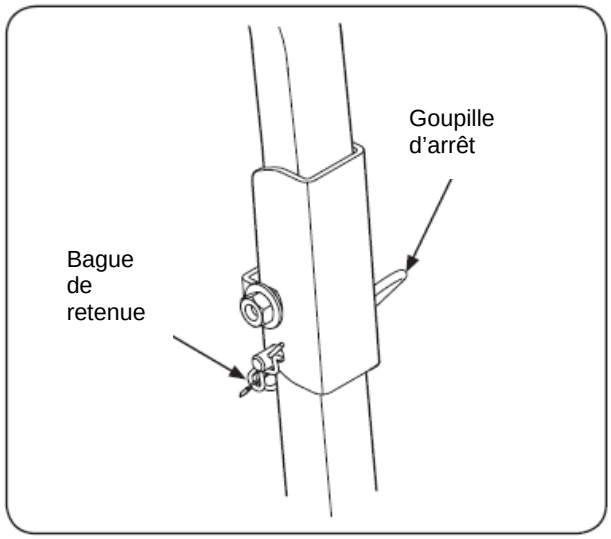

Figure 3-5

Positionnement des leviers de commande

Les leviers de commande du tracteur sont abaissés pour le transport. En utilisant le matériel qui se trouve dans le sac du manuel, repositionnez les leviers de commande afin de pouvoir utiliser le tracteur. Procédez de la façon suivante afin de repositionner les leviers de commande :

1. Levez et pivotez les leviers de commandes dans la position d'opération.
2. Insérez les boulons au travers du guide séparateur à partir de l'extérieur ainsi que les trous du support pivotant. Fixez-les avec les écrous de blocage. Consultez la Figure 3-6.

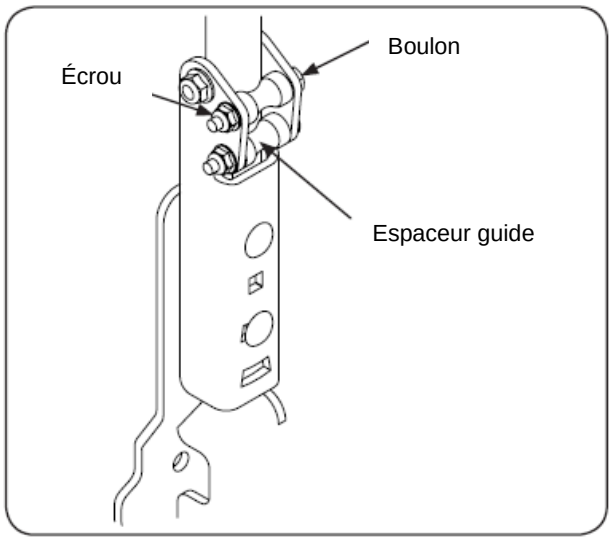

Figure 3-6

3. Reportez-vous au sous-titre « Réglage des leviers de commande » de la section *Entretien et réglages* pour obtenir de l'information sur les ajustements finaux des leviers.

Réglage des leviers de commande

Les leviers de commande peuvent être ajustés de haut en bas et de l'avant vers l'arrière pour le confort de l'opérateur. Un bon ajustement des leviers de commande et du siège donnera ce qui suit :

Dans la position neutre et avec les mains sur les leviers de commande,

- Les bras de l'opérateur devraient être relaxés et presque à la verticale.
- Les avant-bras de l'opérateur devraient être presque horizontaux.

En position marche avant complète,

- Le dos de l'opérateur devrait rester en contact avec le dossier du siège.
- Les leviers de commande ne devraient pas entrer en contact avec les jambes de l'opérateur.

En position marche arrière complète,

- Les leviers de commande ne devraient pas entrer en contact avec les jambes ou le torse de l'opérateur.

Positionnez le siège à la position préférée.

- Le levier de réglage est situé sous la partie antérieure du siège.
- Le siège peut s'ajuster de l'avant vers l'arrière sur une distance disponible de cinq pouces.

Vérifiez les réglages en usine des leviers de commande pour les conditions listées ci-dessus.

NOTE : *Si les leviers de commande nécessitent des réglages, le réglage de la hauteur devrait être fait avant les ajustements angulaires.*

Pour ajuster la hauteur des leviers de commande :

1. Retirez les écrous des boulons de montage du levier de commande. Consultez la Figure 3-7.

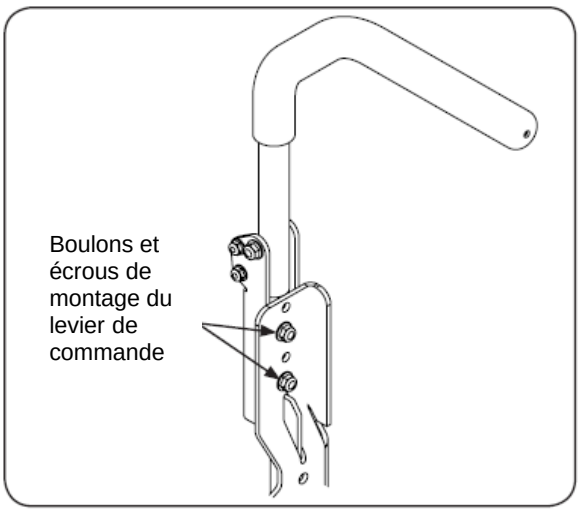

Figure 3-7

2. Retirez les boulons et le levier de commande et repositionnez-les dans la seconde série de trous du support de montage.
3. Réinstallez les boulons et les écrous et serrez entre 28 et 34 pi-lbs.
4. Si des ajustements angulaires sont nécessaires, les écrous peuvent être serrés à la main.

Les mêmes ajustements doivent être faits sur les deux côtés du tracteur.

Pour ajuster l'angle (avant-arrière) des leviers de commande :

1. Desserrez les écrous des boulons de montage du levier de commande le plus possible. Le trou supérieur est entaillé, ce qui permet au levier de commande de pivoter en-dessous du boulon.
2. Placez le levier de commande à l'angle désiré et serrez les écrous à 28-34 pieds-livres.

   NOTE : *À la position neutre, les poignées des leviers de commande doivent être alignées avec un écartement d'environ un pouce entre les pointes. Élargissez l'écartement en ajoutant des rondelles-entretoises au boulon de montage supérieur entre le levier et la plaque de montage.*
3. Vérifiez les résultats de tous les réglages selon les conditions décrites ci-dessus. Répétez toute procédure de réglages jusqu'à ce que toutes les conditions soient satisfaites.

Réglage du siège

Pour ajuster la position du siège, poussez le levier de réglage du siège vers la gauche. Glissez le siège vers l'avant ou vers l'arrière selon la position désirée. Puis, relâchez le levier de commande. Assurez-vous que le siège soit enclenché dans sa position avant d'utiliser le tracteur. Voir la Figure 3-8.

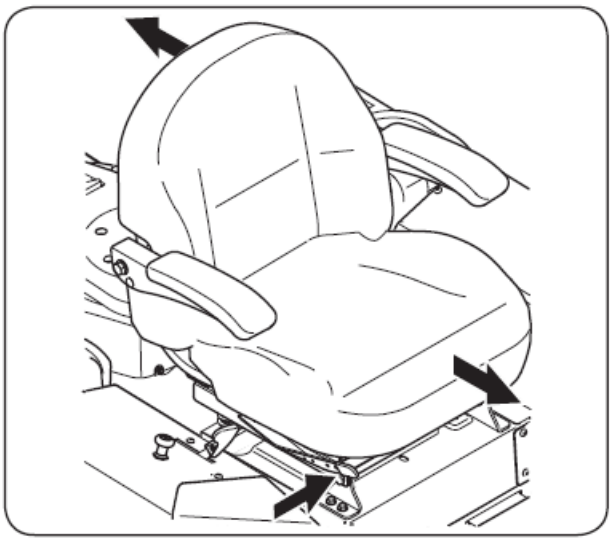

Figure 3-8

Branchement des câbles de la batterie

AVERTISSEMENT DE LA PROPOSITION 65 DE LA CALIFORNIE
Les bornes de batterie, les terminaux et les accessoires semblables contiennent du plomb, des composantes du plomb qui sont des produits chimiques reconnus cancérigènes par l'État de la Californie et pouvant causer le cancer et l'infertilité. Lavez-vous les mains après manipulation.

AVERTISSEMENT! Lorsque vous branchez les câbles de la batterie, branchez toujours le câble POSITIF (rouge) en premier à sa borne, puis le câble NÉGATIF (noir).

Pour des raisons d'expédition, les deux câbles de la batterie de votre équipement peuvent ne pas avoir été branchés en usine. Pour brancher les câbles de la batterie, procédez de la façon suivante :
NOTE : *La borne positive de la batterie est marquée Pos. (+). La borne négative de la batterie est marquée Neg. (-).*

NOTE : *Si le câble positif est déjà raccordé, passez à l'étape 2.*

1. Retirez le couvercle en plastique, s'il y a lieu, de la borne positive de la batterie et fixez le câble rouge à cette borne (+) à l'aide du boulon et de l'écrou hexagonal. Consultez la Figure 3-9.

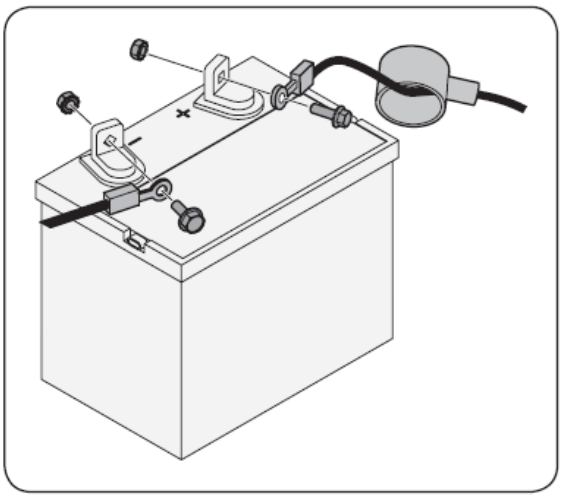

Figure 3-9

2. Enlevez le couvercle en plastique, s'il y a lieu, de la borne négative de la batterie et fixez le câble noir à cette borne (-) à l'aide du boulon et de l'écrou hexagonal. Consultez la Figure 3-9.
3. Placez la gaine rouge en caoutchouc sur la borne positive pour la protéger contre la corrosion.

NOTE : *Si la batterie est mise en service après la date indiquée sur le dessus ou le côté de la batterie, rechargez celle-ci comme indiqué dans le chapitre «Entretien » de votre manuel d'opérateur avant d'utiliser le tracteur.*

Commandes et caractéristiques

4

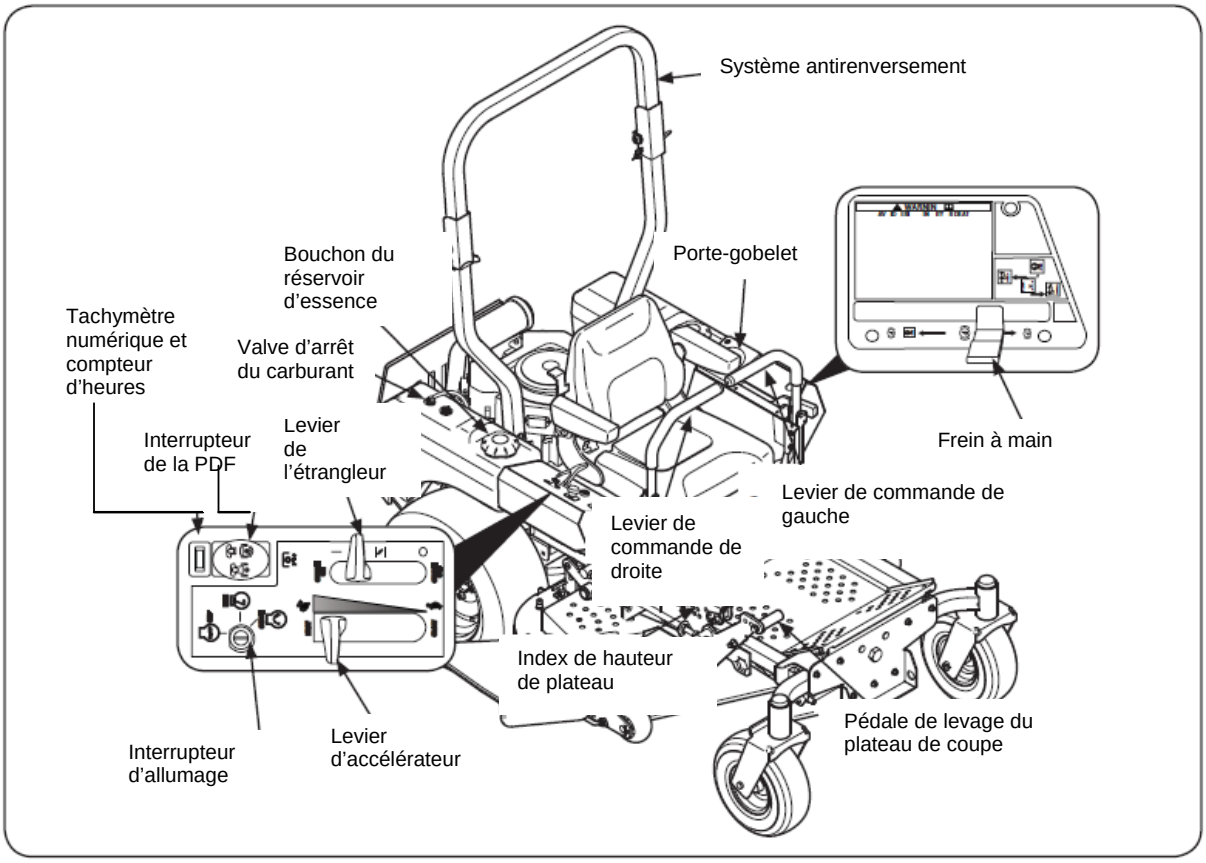

Figure 4-1

NOTE : Les références GAUCHE, DROITE, AVANT et ARRIÈRE indiquent la position sur le tracteur lorsque vous êtes assis sur le siège de l'opérateur.

Index de hauteur de plateau

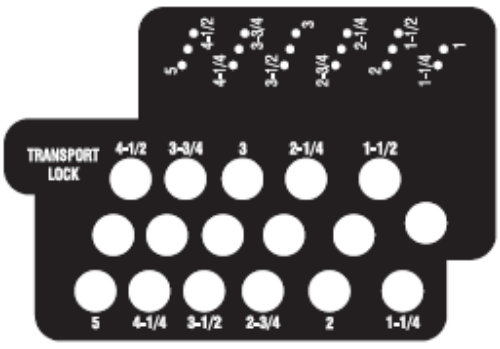

L'index de hauteur de plateau est composé de plusieurs trous situés à l'avant droite du repose-pied. Chaque trou est égal à 1/4" de plus ou de moins dans la hauteur du plateau de coupe allant de 1", dans la plus basse encoche, à 5", à la plus haute encoche.

Pédale de levage du plateau de coupe

La pédale de levage du plateau de coupe est située à l'avant droite du repose-pied et elle sert à lever et abaisser le plateau de coupe.

Pour mettre le plateau de coupe en position de transport, poussez la partie supérieure de la pédale complètement vers l'avant, placez l'axe dans le trou le plus loin et fixez-le avec la goupille. Pour abaisser le plateau de coupe, enlevez l'axe, réinsérez-le dans la hauteur de coupe désirée et fixez-le avec la goupille.

Leviers de commande de droite et de gauche

Les leviers de commande de droite et de gauche sont situés de chaque côté du siège de l'opérateur. Ces leviers articulés pivotent vers l'extérieur afin de laisser de l'espace à l'opérateur soit pour s'asseoir sur le siège de l'opérateur, soit pour descendre du tracteur. Les leviers doivent être en position neutre et verrouillés pour démarrer le moteur du tracteur. Chaque levier contrôle la transmission de droite ou de gauche. Par conséquent, ces leviers contrôlent tous les mouvements du tracteur. L'utilisation de ces leviers de commande pour conduire et vous diriger est très différente des tracteurs conventionnels et prendra quelques pratiques avant de la maîtriser.

Référez-vous à la section *Utilisation* pour obtenir des instructions sur l'utilisation des leviers de commande.

Interrupteur d'allumage

L'interrupteur d'allumage est situé sur la console de droite, du côté droit du siège de l'opérateur. L'interrupteur d'allumage a trois positions.

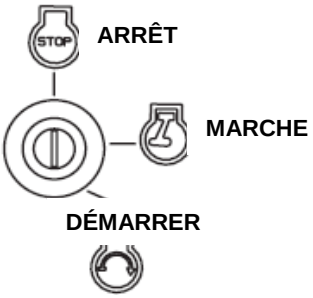

Les voici :

STOP (ARRÊT) — Le moteur et le système sont éteints.

RUN (MARCHE) — Le système électrique du tracteur est alimenté en courant.

START (DÉMARRAGE) — Le démarreur fera tourner le moteur. Relâchez immédiatement la clé lorsque le moteur démarre.

***NOTE** : Retirez la clé de l'interrupteur d'allumage lorsque le tracteur n'est pas en usage afin d'éviter tout démarrage accidentel ou de décharger la batterie.*

Interrupteur de la PDF



L'interrupteur de la PDF est situé sur la console de droite, à droite du siège de l'opérateur, près de l'interrupteur d'allumage.

L'interrupteur de la PDF opère l'embrayage électrique de la PDF, qui est situé au bas du vilebrequin du moteur. Tirez la poignée de l'interrupteur pour engager l'embrayage de la PDF ou poussez la poignée pour désengager l'embrayage de la PDF.

L'interrupteur de la PDF doit être en position désengagé lorsque vous démarrez le moteur.

Tachymètre numérique et compteur d'heures

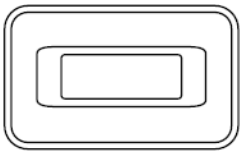

Le tachymètre / compteur d'heures est situé sur la console de droite, du côté droit du siège de l'opérateur. Le compteur d'heures indique sur l'affichage numérique le nombre d'heures pendant lesquelles le tracteur a été utilisé. Le tachymètre fournit la vitesse de rotation du moteur (T/M) et des aide-mémoire sur l'entretien (huile, lubrifiant) sur l'afficheur numérique.

Le tachymètre / compteur d'heures est activé en tout temps et la vitesse de rotation du moteur est indiquée lorsque le moteur tourne. Le compteur d'heures enregistre uniquement lorsque le moteur tourne. Prenez note du nombre d'heures pendant lesquelles vous utilisez le tracteur afin de vous assurer que les procédures d'entretien soient accomplies selon les instructions de ce manuel et le manuel du moteur.

Levier d'accélérateur



Le levier d'accélérateur est situé sur la console gauche à gauche du siège de l'opérateur. Lorsqu'il est réglé dans une position donnée, le moteur maintiendra une vitesse régulière. Poussez le levier d'accélérateur vers l'avant pour augmenter la vitesse du moteur. Le tracteur est conçu pour fonctionner avec le levier d'accélérateur dans la position rapide (plein régime) lorsque le tracteur se déplace et que le plateau de coupe est engagé.
Poussez le levier d'accélérateur vers l'avant pour augmenter la vitesse de rotation du moteur.
Tirez le levier d'accélérateur vers l'arrière pour diminuer la vitesse de rotation du moteur.

Levier de l'étrangleur



Le levier de l'étrangleur est situé sur le côté gauche du tracteur, près du siège de l'opérateur. L'étrangleur est utilisé manuellement quand le levier est déplacé manuellement quand le levier est déplacé vers l'arrière passé le cran. En ayant l'étrangleur à la position ON (OUVERT) aide le moteur à démarrer pendant le démarrage initial. Pendant l'utilisation normale, l'étrangleur devrait être à la position OFF (FERMÉ).

Levier d'enclenchement du frein à main



Le levier d'enclenchement du frein à main est situé sur la console de gauche à gauche du siège de l'opérateur et, lorsque tiré vers l'arrière, il enclenche le frein à main.

***NOTE** : Si les leviers de commande de droite et de gauche ne sont pas à la position neutre et verrouillés lorsque vous engagez le frein à main, le moteur s'arrêtera. Le frein à main doit être engagé lorsque vous démarrez le moteur du tracteur.*

Bouchon du réservoir d'essence

Le bouchon du réservoir d'essence est verrouillé sur le dessus du ou des réservoirs d'essence. Tournez le bouchon de remplissage en sens antihoraire et tirez vers le haut pour le retirer.

Poussez le bouchon vers le bas sur le col de remplissage du réservoir d'essence et tournez-le en sens horaire pour le serrer. Remettez toujours bien en place le bouchon du réservoir d'essence sur le réservoir d'essence après l'avoir enlevé.

AVERTISSEMENT! Ne remplissez jamais le réservoir à essence lorsque le moteur tourne. Si le moteur est chaud, laissez-le refroidir pendant quelques minutes avant de remplir le réservoir. De l'essence pourrait éclabousser sur le moteur et causer un incendie.

Valve d'arrêt du carburant

La valve d'arrêt du carburant est située sur le dessus du ou des réservoirs d'essence. Lorsqu'elle est tournée entièrement dans le sens horaire, elle ferme l'alimentation de carburant vers le moteur. Lorsqu'elle est tournée dans le sens antihoraire, elle s'ouvre et permet l'alimentation de carburant vers le moteur.

NOTE : Fermez la valve pendant le transport et si vous n'utilisez pas le tracteur pendant une période de 30 minutes et plus afin d'éviter de noyer le moteur.

Porte-gobelet

Le porte-gobelet est situé vers l'arrière de la console de gauche à la gauche du siège de l'opérateur.

Levier de réglage du siège (non montré)

Le levier de réglage du siège est situé sous l'avant gauche du siège. Le levier permet de régler la position vers l'avant ou vers l'arrière du siège de l'opérateur. Reportez-vous aux instructions de réglage du siège à la section *Entretien et réglages*.

Les clapets de dérivation de la transmission (non montrés)

Les clapets de dérivation de la transmission (une pour la transmission de gauche et une pour celle de droite) sont situés juste devant le moteur et juste derrière le siège.

Une fois engagées, les deux clapets ouvrent une dérivation dans les transmissions hydrostatiques, ce qui permet au tracteur d'être poussé sur de courtes distances. Reportez-vous aux instructions du chapitre « Montage et réglages » dans la section décrivant les instructions sur l'utilisation de la caractéristique de dérivation.



ATTENTION : Ne faites jamais remorquer votre tracteur. Remorquer le tracteur avec les roues arrière sur le sol pourrait causer d'importants dommages aux transmissions.

Réservoir d'expansion (non illustré)

Le réservoir d'expansion est branché par des boyaux aux transmissions de droite et de gauche et est situé derrière le siège de l'opérateur. La fonction du réservoir est de retenir l'expansion de l'huile à transmission qui augmente en volume lorsque la transmission se réchauffe durant les opérations. REMPLISSEZ LE RÉSERVOIR À UN NIVEAU À L'INTÉRIEUR DE 3/8" du fond du col.

Dans des conditions normales d'utilisation, il ne devrait pas être nécessaire d'ajouter de l'huile dans le réservoir. Le niveau À FROID de l'huile ne devrait pas être plus qu'à 1/4 " approximativement en-dessous du fond du réservoir.

Utilisation

5

Sécurité générale

- INSTRUISEZ-VOUS — Lisez intégralement le présent manuel de l'opérateur. Apprenez à utiliser l'équipement DE FAÇON SÉCURITAIRE. Ne faites aucune manœuvre qui risque de vous BLESSER ou de vous TUER. Autorisez uniquement les personnes qui ont acquis des compétences à conduire le tracteur.
- Avant de démarrer le moteur ou de commencer à utiliser le tracteur, familiarisez-vous avec les commandes. L'opérateur doit être assis sur le siège. Le commutateur de la PDF doit être en position « débrayée », le frein à main, enclenché; et les leviers de commande de droite et de gauche, déplacés complètement vers l'extérieur à la position neutre, puis verrouillés.
- Conservez tous les dispositifs de protection en place. Tenez-vous à l'écart des pièces en mouvement.
- PAS DE PASSAGERS! Gardez tous les gens et les animaux de compagnie à une distance sécuritaire. Regardez derrière vous et vers le bas sur les deux côtés du tracteur avant et pendant que vous reculez.
- NE dirigez PAS l'éjection de la tondeuse vers les gens. Ne marchez pas ou ne vous placez pas sur le côté de l'éjection de la tondeuse lorsque le moteur tourne. Éteignez la PDF si une personne approche pendant que vous utilisez le plateau de coupe.
- Évitez les pentes lorsque c'est possible. N'utilisez jamais le tracteur sur des pentes supérieures à 15°. Des pentes ayant une inclinaison supérieure présentent des conditions dangereuses. Les tracteurs peuvent faire des tonneaux. Tondez perpendiculairement aux pentes, pas en montant ou en descendant. Évitez de tourner vers le bas d'une pente, mais commencez à tondre au bas de la pente et tondez graduellement vers le haut de la pente. Soyez très prudent et circulez lentement lorsque vous tournez vers le bas d'une pente. Contrôlez la vitesse et la direction de la tondeuse à rayon de braquage zéro principalement avec les leviers de commande vitesse / direction, situés sur les deux côtés de la tondeuse. Par exemple :
- Avant de quitter le siège de l'opérateur : Débrayez la PDF, déplacez les leviers de commande de droite et de gauche en position neutre et verrouillée, enclenchez le frein à main, arrêtez le moteur et retirez la clé de contact. Attendez que toutes les pièces en mouvement soient arrêtées avant de faire une révision ou un nettoyage.
- Lorsque vous circulez avec cette tondeuse, en marche avant, ne laissez pas les leviers de commande revenir d'eux-mêmes au neutre. Utilisez les leviers de commande lentement et évitez de faire des manœuvres brusques avec les leviers lorsque vous démarrez ou lorsque vous arrêtez. Tenez toujours les leviers de commande fermement.
  - Soyez prudent lorsque vous utilisez la tondeuse près des chemins en gravier et des routes. Arrêtez les lames et tous les mouvements du tracteur, puis attendez que les véhicules passent avant de continuer à l'utiliser le long de la route.
  - N'utilisez pas le tracteur si le plateau de coupe est enlevé. Le retrait du plateau de coupe changera l'équilibre du tracteur et pourrait causer le renversement de celui-là.
- Évitez d'utiliser la tondeuse sur des surfaces instables, soyez extrêmement prudent si le sol est glissant. Retirez toujours les débris ou tout autre objet de votre aire de travail. Les débris et les obstacles peuvent réduire la traction.
- Tondez uniquement s'il fait jour ou s'il y a un bon éclairage artificiel.
- Vérifiez s'il y a des trous, des gicleurs d'arrosage et d'autres dangers.
- Évitez de conduire trop près des arbres, des ruisseaux, des fosses, des trappes de sable et d'autres obstacles.
- Ralentissez avant de tourner et attendez d'être complètement arrêté avant de faire une manœuvre de braquage zéro.
- Si vous frappez un objet solide pendant que vous tondez, fermez la PDF, placez les leviers de commande au neutre et à la position verrouillée, mettez la manette des gaz en position lente, engagez le frein à main, éteignez le moteur et enlevez la clé du contact. Vérifiez s'il y a des dommages. Réparez les dommages. Assurez-vous que les lames soient en bon état et que les boulons de lames soient bien serrés avant de redémarrer le moteur.
- N'arrêtez pas le tracteur ou ne le stationnez pas au-dessus de matériels combustibles tels que du gazon sec, des feuilles mortes, etc.
- Gardez la tondeuse, particulièrement le moteur et les composantes hydrauliques propres et exempt de graisse, d'herbe, de feuilles mortes afin de réduire les risques d'incendie et de permettre le refroidissement du moteur.
- Ne remplissez pas le réservoir d'essence lorsque le moteur tourne ou pendant que le moteur est chaud. Laisser le moteur refroidir pendant plusieurs minutes avant de faire le plein. Resserrez bien le bouchon d'essence.

Avant d'utiliser votre tracteur

1. Avant d'utiliser votre tracteur, étudiez attentivement ce manuel pour vous familiariser avec le fonctionnement de tous les accessoires et de toutes les commandes. Il a été préparé pour vous aider à utiliser et à entretenir efficacement votre tracteur.
2. Remplissez le réservoir d'essence seulement avec de l'essence propre, fraîche, sans plomb ayant un indice d'octane de 87 ou plus. Lorsque l'essence arrive à un pouce du bord, arrêtez. NE LE REMPLISSEZ PAS TROP. De l'espace doit être laissé pour l'expansion des gaz.
3. Vérifiez le niveau d'huile du moteur. Enlevez la jauge d'huile, essuyez-la et réinsérez-la. Retirez-la à nouveau et lisez le niveau d'huile. S'il est en-dessous du niveau acceptable d'huile, ajoutez de l'huile par le tube de remplissage en utilisant l'entonnoir afin d'augmenter le niveau d'huile jusqu'au niveau acceptable supérieur d'huile.
4. Vérifiez le niveau d'huile hydraulique. Le réservoir d'huile hydraulique est situé sous le siège de l'opérateur. Essuyez toujours la zone autour du col de remplissage du réservoir d'huile avant de vérifier le niveau d'huile pour empêcher la saleté de contaminer l'huile. Retirez le bouchon et assurez-vous que le niveau d'huile soit à 1/4" du fond du col de remplissage du réservoir d'huile. Si le niveau d'huile est bas, remplissez le réservoir avec de l'huile Shell Rimula 15W40 ou de l'huile équivalente. L'huile équivalente doit satisfaire à la norme GM Allison C-4.
5. Vérifiez si la pression des pneus est entre 8 et 10 lb / po^2 pour les pneus arrière, et entre 20 et 25 lb / po^2 pour les pneus avant.

   NOTE : *Les nouveaux pneus sont trop gonflés afin de pouvoir bien appuyer le rebord de jante.*
6. Vérifiez si tous les écrous, les boulons et les vis sont serrés.
7. Vérifiez la tension des courroies du plateau de coupe.
   a. Retirez le couvert du plateau de coupe.
   b. La tension des courroies du plateau de coupe est maintenue par un mécanisme de ressorts qui s'ajustent avec l'usure et l'étirement de la courroie.
   c. Examinez les courroies pour voir s'il y a des coupures, de l'effilochage ou de l'usure excessive. Remplacez si elles sont défectueuses.
   d. Replacez le couvercle du plateau de coupe.
8. Vérifiez si le plateau de coupe est à niveau. Une fois que vous avez ajusté le plateau de coupe correctement, il devrait être ajusté latéralement et l'avant du plateau devrait être d'approximativement ¼ po. Inférieur à l'arrière du plateau. Si le plateau doit être mis à niveau, référez-vous à la section *Entretien et réglages*.
9. Lubrifiez tous les points de pivot listés à la section *Entretien et réglages*.
10. Réglez le siège pour un confort maximal de l'opérateur, la visibilité et pour assurer une maîtrise complète du tracteur.

Interrupteurs de verrouillage de sécurité

Ce tracteur est équipé d'un système de verrouillage de sécurité pour la protection de l'opérateur. En cas de mauvais fonctionnement du système de verrouillage, n'utilisez pas le tracteur. Communiquez avec votre concessionnaire autorisé Cub Cadet.

- Le système de verrouillage de sécurité empêche le moteur de démarrer à moins que : les leviers de commande gauche et droite soient complètement vers l'extérieur à la position neutre; le frein à main, engagé; et la PDF, désengagée.
- Pour éviter les mouvements brusques lorsque vous désengagez le frein à main, le système de verrouillage de sécurité éteindra le moteur si les leviers de commande de gauche et de droite sont déplacés dans une position autre que le neutre et s'ils sont verrouillés lorsque le frein à main est engagé.
- Le système de verrouillage de sécurité éteindra le moteur si l'opérateur laisse le siège avant d'engager le frein à main et de placer les leviers de commande à la position neutre et verrouillée.
- Le système de verrouillage de sécurité éteindra le moteur si l'opérateur quitte le siège de l'opérateur avec la PDF engagée, peu importe si le frein à main est engagé.

  NOTE : L'interrupteur de la PDF doit être en position fermé «OFF» pour redémarrer le moteur.

Démarrage du moteur



AVERTISSEMENT! Ce tracteur est équipé d'un système de verrouillage de sécurité conçu pour la protection de l'opérateur. N'utilisez pas le tracteur si une pièce du système de verrouillage fonctionne mal. Vérifiez régulièrement les fonctions du système de verrouillage pour vous assurer de leur fonctionnement.



AVERTISSEMENT! Pour sa sécurité, l'opérateur doit être assis sur le siège du tracteur lorsqu'il démarre le moteur.

1. Ouvrez la valve d'arrêt du carburant.
2. L'opérateur doit être assis sur le siège du tracteur avec les deux leviers de commande en position neutre / démarrage.
3. Enclenchez le frein à main.
4. Assurez-vous que l'interrupteur de la PDF soit en position (basse) désengagée.
5. Poussez le levier de l'étrangleur en position ÉTRANGLER.

   NOTE: Si le moteur est réchauffé, il peut ne pas être nécessaire d'étrangler le moteur.

6. Poussez le levier d'accélérateur vers l'avant à mi-régime environ.
7. Tournez la clé de contact en sens horaire, en position START (démarrage) et relâchez-la aussitôt que le moteur démarre. Cependant, ne faites pas tourner le moteur continuellement pendant plus de dix secondes à la fois. Si le moteur ne démarre pas dans ce laps de temps, tournez la clé à OFF (arrêt) et attendez au moins trente secondes afin de permettre au démarreur du moteur de refroidir. Essayez encore après avoir attendu le temps respectif. Si, après quelques tentatives, le moteur ne veut toujours pas démarrer, ne continuez pas à essayer de le démarrer avec l'étrangleur fermé, sinon le moteur se noiera et cela rendra votre démarrage plus difficile.
8. Une fois que le moteur se réchauffe, poussez l'étrangleur à mi-régime et comme le moteur se réchauffe, poussez l'étrangleur complètement en position OFF (fermé).

Démarrage par temps froid

Lors du démarrage du moteur à des températures près du point de congélation ou inférieures à celui-là, assurez-vous

que l'huile à moteur soit de la bonne viscosité et que la batterie soit complètement chargée. Démarrez le moteur de la façon suivante :

1. Assurez-vous que la batterie soit en bon état. Une batterie chaude a une capacité de démarrage plus importante qu'une batterie froide.
2. Utilisez de l'essence d'hiver fraîche. L'essence d'hiver a une volatilité plus élevée pour améliorer le démarrage. N'utilisez pas le reste d'essence de l'été.
3. Observez les instructions précédentes pour démarrer le moteur.

Utilisation des câbles de batterie pour mettre le moteur en marche



AVERTISSEMENT! Les batteries contiennent de l'acide sulfurique et produisent des gaz explosifs. Assurez-vous que la zone soit bien aérée, portez des gants et une protection oculaire et évitez de faire des étincelles ou d'approcher une flamme près de la batterie.

Si la charge de la batterie n'est pas suffisante pour démarrer le moteur, rechargez la batterie. Si vous ne disposez pas d'un chargeur et que le tracteur doit être démarré, vous aurez besoin d'une batterie d'appoint. Branchez la batterie d'appoint comme suit :

1. Branchez l'extrémité d'un câble à la borne positive de la batterie du tracteur hors service et l'autre extrémité à la borne positive de la batterie d'appoint.
2. Branchez l'extrémité de l'autre câble à la borne négative de la batterie d'appoint; et l'autre extrémité de ce câble au châssis du tracteur hors service aussi loin que possible de la batterie.
3. Mettez en marche le tracteur hors service en suivant les instructions de démarrage normal; puis déconnectez les câbles dans l'ordre inverse exact de leur branchement.
4. Faites inspecter et réparer le système électrique du tracteur dès que possible pour éviter de refaire un démarrage d'appoint.

Arrêt du moteur

1. Mettez l'interrupteur de la PDF en position « OFF » (désengagé).
2. Déplacez les leviers de commande de gauche et de droite en position neutre et verrouillée.
3. Enclenchez le frein à main.
4. Déplacez le levier d'accélérateur à mi-chemin entre la position « SLOW » (lent) et la position « FAST » (rapide).
5. Tournez la clé de contact à la position « OFF » et retirez-la de l'interrupteur d'allumage.

NOTE : *Retirez toujours la clé de l'interrupteur d'allumage pour empêcher un démarrage accidentel ou la décharge de la batterie si l'équipement est laissé sans surveillance.*

Pratique d'opération (première utilisation)

Utiliser un tracteur à rayon de braquage zéro n'est pas comme utiliser un tracteur conventionnel. Même si un tracteur à rayon de braquage zéro est plus facile manœuvrer, cela prend quelques pratiques pour s'habituer au fonctionnement des leviers de commande.

Nous vous recommandons fortement de choisir une aire de pratique ouverte, horizontale et suffisamment large, où il n'y a pas d'obstructions, de passants ou d'animaux. Vous devrez vous pratiquer à utiliser le tracteur pendant au moins trente (30) minutes.

Déplacez prudemment (ou faites déplacer) le tracteur dans l'aire de pratique. Pendant que vous faites la pratique, la PDF ne doit pas être engagée. Pendant que vous pratiquez, utilisez le tracteur à approximativement 1/2-3/4 du levier d'accélérateur et à une vitesse moindre que la plus rapide soit pour avancer ou reculer.

Si nécessaire, utilisez de l'équipement de protection pour les yeux, les mains, les oreilles, les pieds, les jambes, la tête et d'autres parties du corps, par exemple, des lunettes de protection, des gants, des bouchons d'oreilles, des bottes, etc.



AVERTISSEMENT! Les protections pour les oreilles sont obligatoires si l'opérateur s'expose pendant plus de deux heures au bruit.

Pratiquez-vous à manœuvrer le tracteur prudemment en utilisant les instructions dans la section suivante : *Conduite du tracteur*. Pratiquez-vous jusqu'à ce que vous soyez confiant que vous pouvez utiliser le tracteur de façon sécuritaire.

Conduite du tracteur



AVERTISSEMENT! Évitez les démarrages rapides, la vitesse excessive et les arrêts brusques.

1. Ajustez le siège de l'opérateur afin d'être dans la position la plus confortable pour vous permettre d'utiliser les leviers. Voir le sous-titre « Réglage du siège » dans la section « Entretien et réglages ».
2. Désengagez le frein à main.
3. Déplacez les leviers de commande de gauche et de droite vers l'intérieur, dans la position neutre. (Référez-vous à la Figure 5-1.

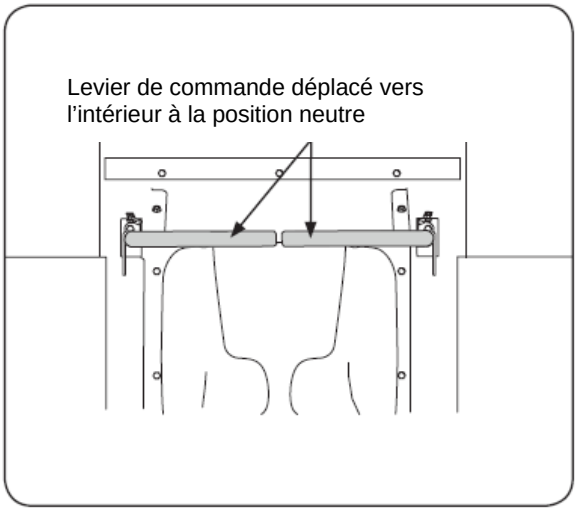

Figure 5-1

NOTE : *Si les leviers de commande ne sont pas égaux dans la position neutre, reportez-vous à la section Entretien et réglages pour obtenir des instructions afin d'ajuster les leviers.*

4. Poussez le levier d'accélérateur entièrement vers l'avant à la position Plein régime.

   NOTE : *Même si le moteur du tracteur est conçu pour être utilisé à pleine vitesse, pendant une session de pratique, le tracteur doit être utilisé à une vitesse moindre que la plus rapide. Ceci n'est valable que pendant les pratiques.*

AVERTISSEMENT! Tenez toujours les leviers de commande fermement. NE LÂCHEZ PAS les leviers de commande dans le but de ralentir ou d'arrêter le tracteur, mais replacez les leviers en position neutre avec vos mains.

5. Pour conduire le tracteur, tenez les leviers fermement avec votre main droite et avec votre main gauche et lisez le reste des explications données à la section *Conduite du tracteur vers l'avant* à la page suivante.

Conduite du tracteur en marche avant

AVERTISSEMENT! Utilisez les leviers de commande lentement, sans faire de manœuvre brusque. Tout mouvement brusque des leviers de commande peut affecter la stabilité du tracteur et pourrait causer un renversement, ce qui entraînerait des blessures graves ou la mort de l'opérateur.

1. Avancez les deux leviers de commande lentement et en même temps. Le tracteur commencera à avancer lentement. Consultez la figure 5-2.

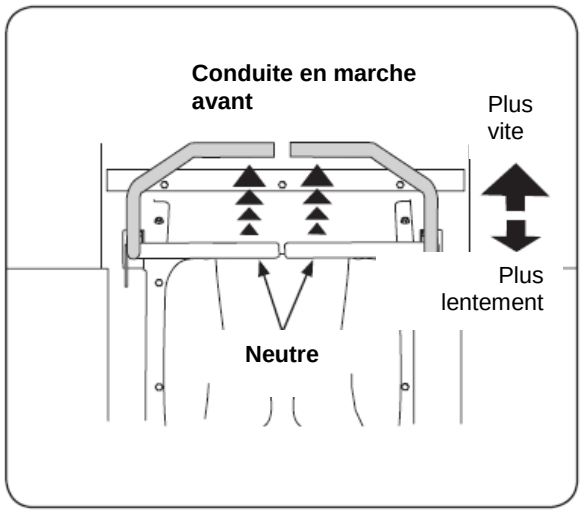

Figure 5-2

2. Plus vous poussez les leviers de commande vers l'avant, plus la vitesse de déplacement augmentera.
3. Pour ralentir la vitesse du tracteur, reculez les leviers de commande jusqu'à ce que vous ayez atteint la vitesse désirée ou placez les leviers à la position neutre afin d'arrêter le tracteur.

AVERTISSEMENT! Tenez toujours les leviers de commande fermement. Ne lâchez pas les leviers pour essayer de ralentir le tracteur ou de revenir au neutre.

Faire tourner le tracteur lorsque le tracteur est en marche avant

AVERTISSEMENT! Lorsque vous inversez la direction de déplacement, nous vous recommandons de faire un demi-tour graduel. Les virages plus aigus augmentent la possibilité de dégrader l'apparence du gazon et peuvent entraîner la perte de contrôle du tracteur. Ralentissez TOUJOURS le tracteur avant d'entreprendre tout virage.

Pour faire tourner le tracteur pendant que vous êtes en marche avant, déplacez les leviers de commande de manière à ce qu'un levier soit plus en arrière que l'autre. Le tracteur tournera dans la direction du levier de commande qui est plus en arrière.

1. Pour tourner à gauche, reculez le levier de commande de sa position initiale. Consultez la figure 5-3.

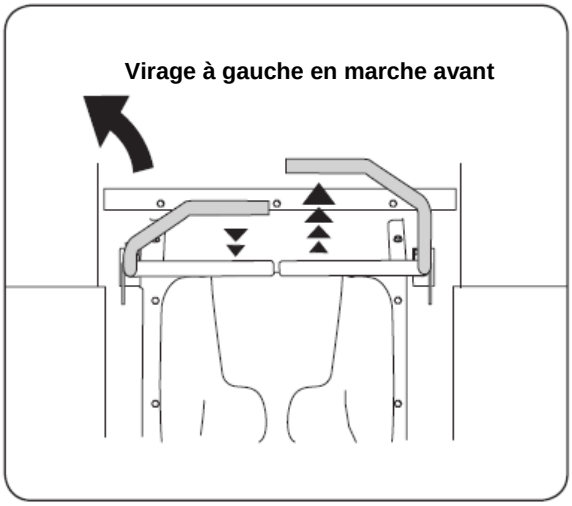

Figure 5-3

2. Pour tourner à droite, reculez le levier de commande de sa position initiale. Consultez la figure 5-4.

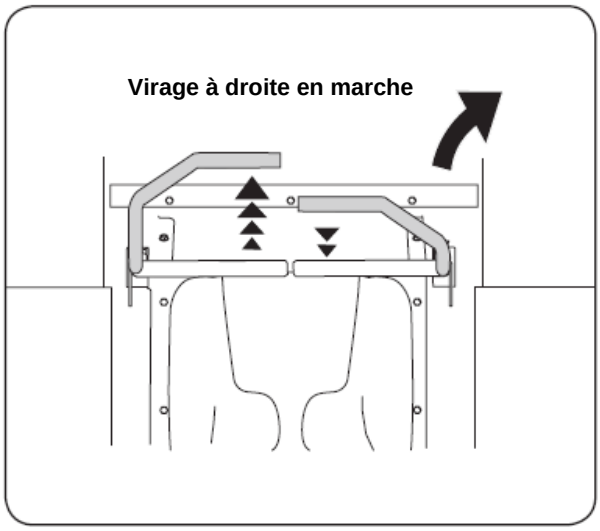

Figure 5-4

3. Plus la distance (en longueur) entre les deux leviers est grande, plus le virage du tracteur sera aigu.
4. Pour arriver à faire un « demi-tour », tirez le levier du côté intérieur à la position neutre tout en poussant l'autre levier vers l'avant.

NOTE : *Faire un « demi-tour » sur le gazon, augmente les risques d'un déchirement potentiel du gazon.*

Conduite du tracteur en marche arrière

AVERTISSEMENT! Regardez derrière vous et vers le bas sur les deux côtés du tracteur avant et pendant que vous reculez. Regardez toujours derrière lorsque vous reculez.

1. Reculez les deux leviers de commande lentement et en même temps. Le tracteur commencera à se déplacer vers l'arrière. Consultez la Figure 5-5.

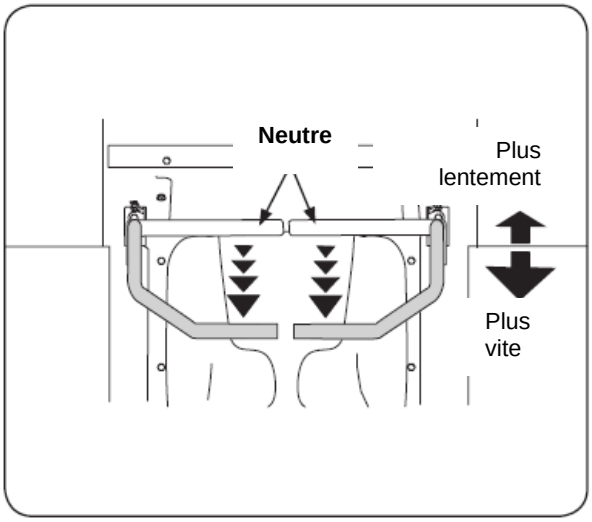

Figure 5-5

2. Plus vous tirez les leviers de commande vers vous, plus la vitesse du tracteur augmentera.

3. Pour ralentir la vitesse du tracteur, ramenez les leviers de commande vers le neutre jusqu'à ce que vous ayez atteint la vitesse désirée ou placez les leviers à la position neutre afin d'arrêter le tracteur.

Faire tourner le tracteur lorsque le tracteur est en marche arrière

Pour faire tourner le tracteur pendant que vous êtes en marche arrière, déplacez les leviers de commande de manière à ce qu'un levier soit plus en avant que l'autre. Le tracteur tournera dans la direction du levier de commande qui est déplacé vers l'avant.

1. Pour tourner à gauche pendant que vous reculez, poussez le levier de gauche vers l'avant en gardant le levier de droite en place. Consultez la Figure 5-6.

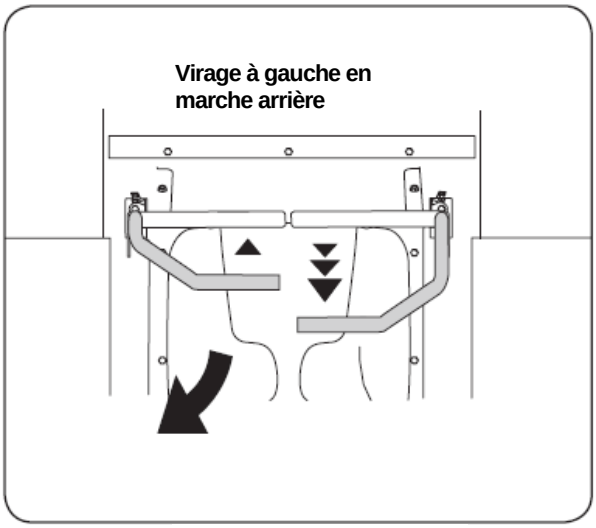

Figure 5-6

2. Pour tourner à droite pendant que vous reculez, déplacez le levier de droite à l'avant par rapport au levier de gauche. Consultez la Figure 5-7.

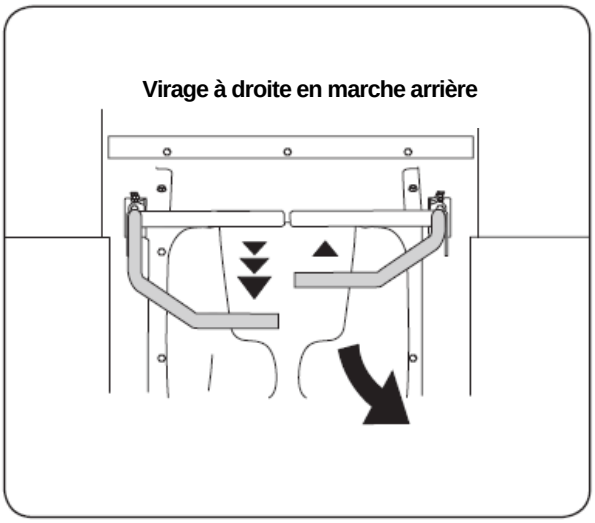

Figure 5-7

3. Plus la distance (en longueur entre les leviers est grande, plus le virage du tracteur sera aigu.
4. Pour arriver à faire un « demi-tour », tirez le levier du côté intérieur à la position neutre tout en poussant l'autre levier vers l'avant.
   NOTE : *Faire un « demi-tour » sur le gazon, augmente les risques d'un déchirement potentiel du gazon.*

Faire un demi-tour

AVERTISSEMENT! Le tracteur DOIT ÊTRE ARRÊTÉ lorsque vous faites un demi-tour. Si vous faites un demi-tour pendant que le tracteur se déplace, vous pouvez perdre le contrôle du tracteur et faire de sérieux dégâts à la pelouse.

1. Arrêtez complètement d'avancer ou de reculer en plaçant les deux leviers de commandes au neutre.
2. Pour tourner en sens horaire, poussez le levier de commande de gauche vers l'avant et, en même temps, tirez le levier de droite vers l'arrière.
   Voir Figure 5-8.

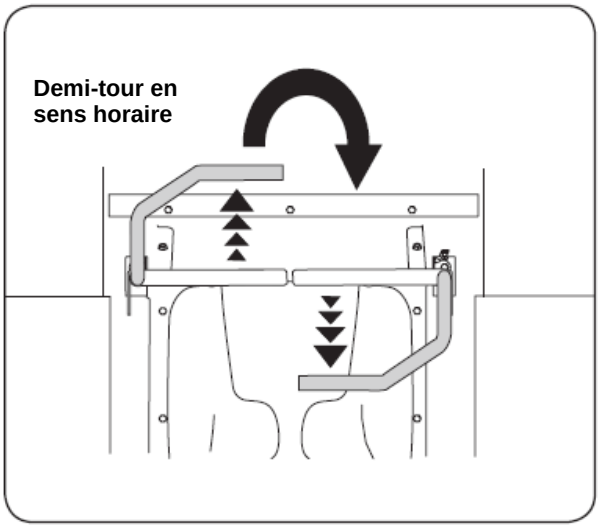

Figure 5-8

3. Pour tourner dans le sens antihoraire, poussez le levier de droite vers l'avant en même temps que vous tirez le levier de gauche vers l'arrière.

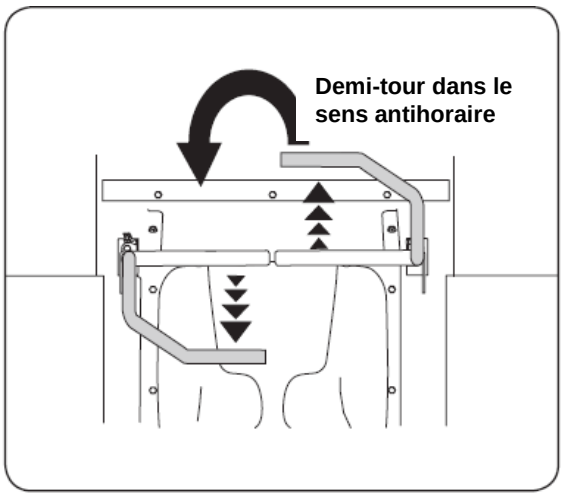

Figure 5-9

Faire une manœuvre en « Y ».

Lorsqu'il y a une traction moindre, suivez ces procédures pour faire des demi-tours (la manœuvre en « Y ») :

Pour tourner en sens horaire (le devant du tracteur se déplaçant vers la droite) lorsque vous êtes en marche

Avant :

1. Arrêtez-vous.
2. Tirez lentement les deux leviers (pas plus de la moitié de la vitesse de marche arrière) pour commencer à reculer.
3. Poussez lentement le levier de GAUCHE vers l'avant pendant que vous maintenez le levier de DROITE dans la position de marche arrière.
4. Pour arrêter de tourner et revenir en MARCHE AVANT, déplacez lentement le levier de DROITE de la position MARCHE ARRIÈRE à la position MARCHE AVANT en ayant soin de le placer à la même position que le levier de gauche.
5. Pour tourner dans le sens antihoraire, faites l'inverse des procédures décrites ci-dessus.

Arrêt du tracteur

1. Placez les deux leviers de commande en position neutre pour arrêter le tracteur.
2. Poussez l'interrupteur de la PDF pour la désengager.
3. Utilisez la pédale de levage pour élever le plateau de coupe dans la position la plus haute.
4. Si vous descendez du tracteur, placez les leviers de commande en position neutre et verrouillée, engagez le frein à main, mettez la manette des gaz en position rapide, tournez l'interrupteur d'allumage à OFF (Éteindre) et enlevez la clé de l'interrupteur.

AVERTISSEMENT! Ne quittez pas le siège du tracteur sans avoir désengagé la PDF, placé les leviers de commande en position neutre et verrouillée et engagé le frein à main. Si vous laissez le tracteur sans surveillance, tournez la clé de contact à OFF et retirez-la.

Conduite en pente

Utilisez l'INCLINOMÈTRE du chapitre « Consignes de sécurité » pour déterminer si vous pouvez travailler en toute sécurité sur une pente.



AVERTISSEMENT! Ne tondez pas sur des pentes dont l'inclinaison est supérieure à 15 degrés (soit une inclinaison de 2,5 pi par 10 pi [0,25 m par m]). Le tracteur risque de se renverser et de vous causer de graves blessures.

1. Tondez toujours perpendiculairement aux pentes, jamais en montant ou en descendant. Contrôlez la vitesse et la direction du tracteur en utilisant principalement les leviers de commande qui sont sur les côtés du tracteur ainsi que le levier de montée.
2. Évitez de tourner en descendant des pentes. Démarrez au pied d'une pente et travaillez en montant. Ralentissez avant de tourner.
3. Soyez très prudent et circulez lentement lorsque vous tournez en descendant une pente.

Utilisation de la PDF

Utilisez l'embrayage de la PDF de la façon suivante :

1. Déplacez le levier d'accélérateur à la position mi-régime approximativement.
2. Tirez l'interrupteur de la PDF pour l'engager.
3. Avancez le levier d'accélérateur à la vitesse d'utilisation (à plein régime).
4. L'opérateur doit demeurer dans le siège du tracteur en tout temps. Si l'opérateur quitte le siège sans fermer l'interrupteur, le moteur du tracteur s'éteindra.

Utilisation du plateau de coupe



AVERTISSEMENT! Assurez-vous que l'aire de tonte est libre de tout débris, bâtons, pierres, câbles ou autres objets qui pourraient être projetés par les lames rotatives.

NOTE : *N'engagez pas le plateau de coupe lorsqu'il est abaissé sur le gazon. Cela entraînerait l'usure prématurée et une défectuosité possible de la courroie en « V » et de la PDF. Élevez complètement le plateau de coupe ou déplacez-vous dans une aire non gazonnée avant d'engager le plateau de coupe.*

1. Tondez perpendiculairement aux pentes, pas en montant ou en descendant. Si vous tondez dans une pente, commencez au bas de la pente puis travaillez vers le haut afin de vous assurer que les virages soient faits vers le haut.
2. Lors de la première passe, choisissez un point du côté opposé de l'endroit à tondre.
3. Embrayez la PDF en utilisant l'interrupteur de la PDF et déplacez le levier d'accélérateur en position rapide.
4. Abaissez le plateau de coupe à la hauteur désirée en utilisant la pédale de levage du plateau.
5. Poussez lentement et de façon égale les leviers de droite et de gauche afin de faire avancer le tracteur et de le diriger en ligne droite.

   NOTE : *La vitesse du tracteur affectera la qualité de coupe. Tondre à pleine vitesse peut affecter la qualité de coupe de façon négative. Contrôlez la vitesse de déplacement avec les leviers de commande.*
6. Lorsque vous approchez la fin de la première bande, ralentissez ou arrêtez avant de tourner. Un demi-tour est recommandé à moins qu'un pivotement ou qu'un demi-tour soit nécessaire.
7. Alignez la tondeuse avec le côté de la bande de tonte et effectuez un chevauchement d'environ 3 po.
8. Dirigez le tracteur de manière parallèle aux bandes de tonte précédentes.
9. Afin de prévenir le déchirement ou la détérioration du gazon, changez la direction des bandes de tonte d'environ 45º à chaque fois que vous tondez votre gazon.



AVERTISSEMENT! Soyez prudent lorsque vous traversez les chemins de graviers et les routes. Désengagez la PDF et élevez le plateau de coupe à sa plus haute position avant de traverser.

NOTE : *Quelle que soit la raison pour laquelle vous arrêtez le tracteur pendant que vous êtes sur le gazon, vous devez :*

- Mettre le levier de vitesse au neutre.
- Enclencher le frein à main.
- Éteindre le moteur et enlever la clé de contact.
- Faire cela minimisera la possibilité de faire jaunir votre gazon par l'échappement chaud provenant du moteur en marche du tracteur.

Vérification des circuits du verrouillage de sécurité

Vérifiez périodiquement les circuits du verrouillage de sécurité afin de vous assurer qu'ils fonctionnent correctement. Si un circuit de sécurité ne fonctionne pas comme il se doit, communiquez avec votre concessionnaire Cub Cadet afin de faire inspecter votre tracteur. N'UTILISEZ PAS votre tracteur si l'un des circuits de sécurité ne fonctionne pas bien. Pour vérifier les circuits de sécurité, procédez de la façon suivante :

3. Assoyez-vous sur le siège du tracteur en prenant soin de pousser les leviers de commande complètement vers l'extérieur, de désengager le frein à main et de tourner la clé de contact en position de démarrage. Le moteur ne devrait pas démarrer.
4. Engagez le frein à main et tirez l'interrupteur de la PDF dans la position d'engagement. Tournez l'interrupteur d'allumage à la position de démarrage; le moteur ne devrait pas démarrer.
5. Poussez l'interrupteur de la PDF en position désengagée et engagez le frein à main. Démarrez le moteur et placez un des leviers de commande de la position extérieure à la position neutre. Le moteur devrait arrêter. Répétez la procédure avec le levier de commande opposé.

Vérification des circuits du verrouillage de sécurité

Vérifiez périodiquement les circuits du verrouillage de sécurité afin de vous assurer qu'ils fonctionnent correctement. Si un circuit de sécurité ne fonctionne pas comme il se doit, communiquez avec votre concessionnaire Cub Cadet afin de faire inspecter votre tracteur. N'UTILISEZ PAS votre tracteur si l'un des circuits de sécurité ne fonctionne pas bien. Pour vérifier les circuits de sécurité, procédez de la façon suivante :

1. Assoyez-vous sur le siège du tracteur en prenant soin de pousser les leviers de commande à la position neutre et verrouillée, de désengager le frein à main et de tourner momentanément la clé de contact en position de démarrage. Le moteur ne devrait pas démarrer.
2. Engagez le frein à main et assurez-vous que les deux leviers de commande soient verrouillés et à la position neutre; puis, tirez l'interrupteur de la PDF vers le haut, dans la position Engagée. Momentanément, tournez l'interrupteur d'allumage à la position de démarrage; le moteur ne devrait pas démarrer.
3. Placez les deux leviers de commande à la position neutre et verrouillée et désengagez le frein à main; puis, levez-vous du siège de l'opérateur. Le moteur devrait arrêter.
4. Avec les deux leviers de commande dans la position neutre et verrouillée et le frein à main engagé, engagez la PDF. Levez-vous du siège de l'opérateur. Le moteur devrait arrêter.

Lames de coupe du tracteur

Les lames normalement installées en usine sur un tracteur procurent la meilleure performance de coupe d'herbe sur la majorité des gazons et des conditions de tonte. Cependant, des occasions se présenteront où le type de gazon, l'étape de la croissance de l'herbe, les conditions du sol et les conditions liées à la température nécessiteront divers types de lames de coupe. Puisque les plateaux du tracteur sont conçus de sorte que le chevauchement des lames de coupe excède généralement 1,5"; l'orientation d'une lame de coupe vers une lame adjacente n'est pas nécessaire (c'est-à-dire qu'il n'est pas nécessaire que les lames soient synchronisées).

Hi-lift (angle d'inclinaison élevé) — Ce sont généralement les meilleures lames de coupe pour la plupart des gazons et des conditions de tonte. Ces lames offriront une ventilation accrue poussant les herbes vert feuille plus fines, empoigneront les herbes pleines de sève et fourniront une évacuation maximale des débris et de l'herbe. Ces lames sont généralement requises pour les systèmes de collecte du matériel. Plus de chevaux-vapeur sont requis pour ces lames lorsqu'on les compare à d'autres. Puis, elles produisent généralement les niveaux de bruit les plus élevés.

Medium-lift (angle d'inclinaison moyen) — Ces lames requièrent moins de chevaux-vapeur que le angle d'inclinaison élevé (hi-lift), et elles fonctionnent bien en général dans les herbes vert feuille plus épaisses et des applications de déchiquetage.

Low-lift (angle d'inclinaison bas) — Ces lames requièrent moins de chevaux-vapeur que les lames avec angles d'inclinaison élevé et moyen (Hi-lift et medium-lift) et elles fonctionnent mieux en général avec des herbes vert feuille épaisses, croissance de l'herbe parsemée et en conditions du sol sablonneux. Elles produisent généralement les niveaux de bruit les plus bas. Les lames Bahia sont configurées sans saillie et avec une quantité maximale d'arêtes tranchantes affûtées.

Déchiquetage — Ces lames sont généralement conçues pour usage dans les plateaux de coupe équipés de déflecteur de déchiquetage. La forme de la lame produit généralement une turbulence plus élevée afin que l'herbe puisse être coupée et recoupée en plus petits morceaux et ce, à répétition. Ces lames requièrent généralement plus de chevaux-vapeur que les autres lames. Les lames de déchiquetage fonctionnent mieux en général lorsque l'herbe est coupée à des niveaux élevés, des largeurs minimales d'herbe sont enlevées et l'herbe est généralement sèche.

NOTE : Référez-vous à la section *Accessoires* pour voir la liste des numéros de pièces.

Tracteur reconfigurable

	Goulotte interne	Goulotte de déchargement	Lames de coupe	Roues de jauge	Roulette avant	Roulettes arrière
Réglage standard	**Installé**	**Installé**	**Angle d'inclinaison élevé (Hi-lift)**	**Basses = de 3" à 5"**	**Basse = de 3" à 5"**	**Basses = de 3" à 5"**
Tiges (Dandelion, Bahia, Buckhorn, etc.)	**Enlevé**	**Installé**	**Angle d'inclinaison élevé (Hi-lift)**	**Hautes = de 1" à 2,5" Basses = de 3" à 5"**	**Haute = de 1" à 2,5" Basse = de 3" à 5"**	**Hautes = de 1" à 2,5" Basses = de 3" à 5"**
Herbe pleine de sève et/ou longue	**Enlevé**	**Installé**	**Angle d'inclinaison élevé (Hi-lift)**	**Hautes = de 1" à 2,5" Basses = de 3" à 5"**	**Haute = de 1" à 2,5" Basse = de 3" à 5"**	**Hautes = de 1" à 2,5" Basses = de 3" à 5"**
Hauteur de coupe basse	**Installé**	**Installé**	**Levage bas (Low-lift)**	**Hautes = de 1" à 2,5"**	**Haute = de 1" à 2,5"**	**Hautes = de 1" à 2,5"**
Décharge	**Installé**	**Enlevé**	**Angle d'inclinaison élevé (Hi-lift) / Déchiquetage**	**Hautes = de 1" à 2,5" Basses = de 3" à 5"**	**Haute = de 1" à 2,5" Basse = de 3" à 5"**	**Hautes = de 1" à 2,5" Basses = de 3" à 5"**
Collecte des matériaux	**Enlevé**	**Installé**	**Angle d'inclinaison élevé (Hi-lift)**	**Hautes = de 1" à 2,5" Basses = de 3" à 5"**	**Haute = de 1" à 2,5" Basse = de 3" à 5"**	**Hautes = de 1" à 2,5" Basses = de 3" à 5"**
Abrasif (sablonneux), sec	**Enlevé**	**Installé**	**Levage bas (Low-lift)**	**Hautes = de 1" à 2,5" Basses = de 3" à 5"**	**Haute = de 1" à 2,5" Basse = de 3" à 5"**	**Hautes = de 1" à 2,5" Basses = de 3" à 5"**
Mouillé	**Installé**	**Installé**	**Angle d'inclinaison élevé (Hi-lift)**	**Hautes = de 1" à 2,5" Basses = de 3" à 5"**	**Haute = de 1" à 2,5" Basse = de 3" à 5"**	**Hautes = de 1" à 2,5" Basses = de 3" à 5"**

Notes sur le tableau : Le présent tableau est un aperçu général des réglages suggérés. Les conditions de tonte peuvent varier.

Goulotte interne : La goulotte interne régularise l'évacuation de l'herbe. Enlevez la goulotte interne pour obtenir un volume d'herbe élevé et installez la goulotte interne pour obtenir une coupe de précision.

Goulotte de déchargement : La goulotte de déchargement améliore le modèle d'évacuation de l'herbe. La goulotte de déchargement diminue la prise en pain de l'herbe et elle doit être enlevée aux fins du déchiquetage.

Roues de jauge : Les roues de jauge diminuent le dégazonnement, aide la coupe de précision et diminue la dégradation des mottes de gazon pendant le virage.

Roulettes arrière : Les roulettes arrière diminuent le dégazonnement et donnent au gazon une apparence rayée.

Lames de coupe : Les lames de coupe coupent l'herbe, créent le levage de l'herbe et évacue l'herbe en passant par la goulotte de déchargement.

Goulotte de déchargement : La goulotte de déchargement maîtrise l'évacuation du plateau du tracteur et améliore le modèle de déchargement.

NOTE : Pour éviter d'endommager le gazon, 1/3 de la hauteur du gazon au plus devrait être enlevée pendant une coupe simple (c'est-à-dire que le gazon ayant une hauteur de 6**"** doit être coupé à 4**"**).

Entretien et réglages

6

Programme d’entretien

	Avant chaque utilisation	Toutes les 25 heures	Toutes les 50 heures	Toutes les 100 heures	Toutes les 500 heures	Après l'utilisation	Annuellement
Vérifier le niveau d'huile à moteur.	X						
Vérifier s'il y a des fuites dans les boyaux hydrauliques.	X						
Vérifier les pneus et la pression des pneus.	X						
Vérifier les courroies de la tondeuse, du plateau de coupe et les courroies de transmission hydrostatique.	X						
Vérifier les lames et le serrage des boulons de lames.	X						
Vérifier si les interrupteurs de sécurité fonctionnent bien.	X						
Vérifier le niveau de liquide dans le réservoir d’expansion des transmissions.	X						
Vérifier la grille d'entrée d'air du moteur ou le couvercle d’admission.						X	
Nettoyer la tondeuse.						X	
Lubrifier les points d'usure (voir le tableau).			X			X	
Lubrifier les paliers des fusées.		X					
Vérifier le niveau d'électrolyte dans la batterie.			X				
Nettoyer les ailettes de refroidissement du moteur et les surfaces extérieures*.			X				
Lubrifier tous les graisseurs (voir le tableau).			X				
Vérifier l’ajustement de l'embrayage de la PDF.				X			
Changer le fluide hydrostatique et le filtre dans les transmissions.					X		X

TABLEAU D'HUILE

Appliquez quelques gouttes d'huile à moteur SAE, de graisse ou utilisez un lubrifiant en aérosol. Appliquez l'huile sur les deux côtés des axes de pivotement. Essuyez tout excédent. Démarrez le moteur et utilisez un peu la tondeuse afin de vous assurer que l'huile se répand partout.

Nombre de points de lubrification	Description
Quotidien	
4	Pivot de suspension du plateau de coupe
4	Tendeur d'axe du levier d'ajustement
2	Axe de la poignée du levier d'ajustement
2	Axe d'arrêt du levier d'ajustement
2	Liaison des axes de la pédale de levage
2	Axe de la poignée de transport
1	Cheville de la poignée de transport
2	Axes des pivots de relevage du plateau de coupe
Hebdomadaire	
1	Pivot d'articulation du siège
2	Paliers, coussinets et roulements du levier de commande
2	Assemblage des paliers à embout pour le retour du levier
2	Axes de la pompe du levier de commande
1	Axes à épaulement de balancier de frein
1	Pivot de la barre de commande du levier de frein
1	Joint articulé de la barre de commande du levier de frein
4	Axes à épaulement de la tringle de frein
2	Pivots de l'assemblage de l'arbre de frein
2	Charnières du système de ramasse-herbe (s'il y a lieu)

Fluide hydrostatique : De l'huile Rotella 15W40 est recommandée.
Lubrifiant pour fusées : Utilisez uniquement de la graisse Shell Alvania RL 2. Cette graisse est une graisse est ambrée qui est conçue pour les applications sur les paliers à haute vitesse. Elle a une viscosité à base d'huile qui diminue les pertes et dont sa formule a été conçue pour le niveau de bruit bas. Elle offre une protection excellente contre la corrosion et offre une excellente lubrification des paliers.
Lubrification à des fins générales : Utilisez toute graisse multifonctionnelle NLGI de niveau 2. La graisse Shell Albida EP2 est recommandée. Shell Albida EP 2 est une graisse rouge multifonctionnelle qui a été conçue aux fins des applications difficiles aux paliers. Elle offre une viscosité à base d'huile pour la stabilité mécanique et sa formule a été conçue pour les applications à basse vitesse et pour les fortes charges. Elle offre une excellente lubrification et une protection excellente contre la corrosion.

TABLEAU DE LUBRIFICATION

Utilisez un pistolet graisseur rempli de graisse tout usage n° 2 à base de lithium.

Nombre de pistolets graisseurs	Description
Toutes les 25 heures	
3	Roulement des axes de fusées
Hebdomadaire	
2	Roulettes avant
2	Fusées des roulettes avant
2	Roulette antidégazonnement
Nombre de graisseurs	Description
Hebdomadaire	
4	Axes de pivot du plateau de coupe
2	Axes de poulie du levage de plateau
1	Axe de pivot
2	Pivots du levier de la direction
1	Axe de poulie du levage hydraulique
1	Pivot du frein à main

Entretien

AVERTISSEMENT! Avant d'effectuer l'entretien ou les réparations, débrayez la prise de force, déplacez les leviers de commande complètement vers l'extérieur à la position neutre, enclenchez le frein à main, arrêtez le moteur et retirez la clé de contact pour empêcher un démarrage accidentel.

Moteur

Reportez-vous au manuel du propriétaire Kohler pour connaître tous les intervalles d'entretien du moteur, toutes les procédures, spécifications et instructions d'entretien du moteur.

NOTE : Tout entretien, toute réparation ou tout remplacement des systèmes et dispositifs antipollution qui sont aux frais du propriétaire peuvent être effectués par tout établissement de réparations de moteur ou par tout individu.

Huile hydraulique

AVERTISSEMENT! Ne surremplissez pas les unités hydrauliques. Des dommages peuvent survenir si le niveau d'huile ne se situe pas à l'intérieur de la zone correcte de fonctionnement.

NOTE : Lorsque vous ajoutez de l'huile hydraulique, faites-le en petites quantités et revérifiez le niveau d'huile avant d'en ajouter plus. Il est important de ne pas surremplir le réservoir.

Ajout de l'huile hydraulique (usage SAE15W40)

1. Placez l'équipement sur une surface à niveau et engagez le frein à main.
2. Arrêtez le moteur et retirez la clé de l'interrupteur d'allumage.
3. Nettoyez la zone autour du col de remplissage de l'huile hydraulique. Consultez la Fig. 6-1.
4. Enlevez le bouchon du tuyau de remplissage hydraulique et vérifiez le niveau. Le niveau correct est au niveau du trou le plus bas du col de remplissage du réservoir d'huile.
5. Si nécessaire, versez l'huile hydraulique dans le réservoir jusqu'au trou le plus bas dans le col de remplissage du réservoir d'huile.

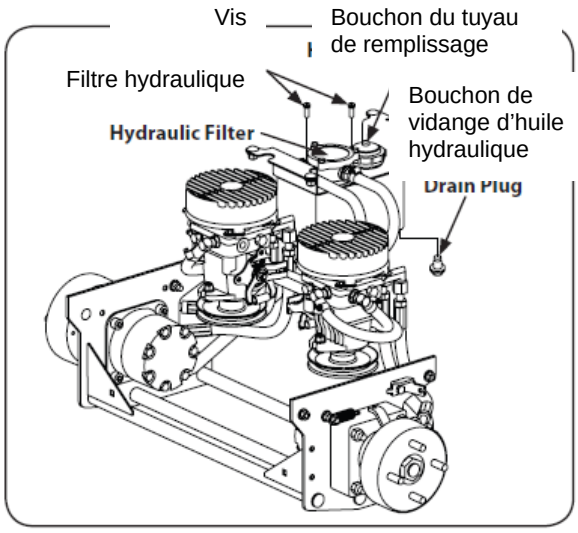

Figure 6-1

Vidange d'huile hydraulique

NOTE : Vous devez disposer correctement de l'huile hydraulique usée. Ne la versez pas dans un drain ou dans les égoûts ou ne vous en débarrassez pas sur un terrain libre. Cela crée un danger environnemental. Veuillez être conscient de l'environnement lorsque vous disposez de l'huile usée.

1. Placez l'équipement sur une surface à niveau et engagez le frein à main.
2. Arrêtez le moteur et retirez la clé de l'interrupteur d'allumage.
3. Levez le siège vers l'avant pour exposer le point de remplissage de l'huile hydraulique.
4. Nettoyez la zone autour du bouchon du tuyau de remplissage de l'huile hydraulique.
5. Enlevez le bouchon du tuyau de remplissage de l'huile hydraulique.
6. Placez un récipient approprié (au moins 7,57 litres) sous le réservoir hydraulique et le filtre.
7. Retirez le filtre hydraulique pour permettre la purge de l'huile hydraulique. Retirez le bouchon de purge du bas du réservoir d'huile hydraulique à purger.
8. Placez un petit bassin sous le bâti du motopompe. Retirez le bouchon de remplissage d'huile du bas du réservoir d'huile hydraulique aux fins d'une purge plus rapide. Retirez les écrous à calotte et purgez l'huile à partir des pompes gauche et droite. Remplacez et serrez les écrous. Consultez la Fig. 6-1.
9. Retirez les trois vis du haut du filtre à huile et remplacez le filtre à huile. Enduisez la surface scellée avec de l'huile Shell Rotella 15W40 ou son équivalent.

Réinstallez les trois vis dans le filtre à huile.

10. Ajoutez une quantité correcte d'huile hydraulique au réservoir.
11. Faites fonctionner les pompes et les moteurs. Vérifiez le niveau d'huile.
12. Ajoutez une quantité correcte d'huile hydraulique dans le réservoir et répétez la onzième étape.

Système hydraulique

Boyaux
Vérifiez quotidiennement les boyaux du réservoir d'huile hydraulique au filtre à huile aux conduites de charge hydraulique pour voir s'il y a des fuites ou de l'abrasion et remplacez tout boyau endommagé. Assurez-vous qu'il n'y ait aucun tortillement ou aucune torsion dans tous les boyaux. Cherchez un état aplati ou toute fuite et réparez le boyau ou remplacez-le si nécessaire. Un boyau plat ou ayant une fuite d'aspiration permettra une cavitation pour développer ce qui peut détruire les pompes dans un court lapse de temps.

Réservoir d'huile hydraulique ou filtre à huile hydraulique

NOTE : Remplacez l'huile hydraulique et le filtre à huile après les 50 premières heures d'utilisation.

Pour purger le réservoir d'huile hydraulique :

1. Placez un bassin de purge de 7,57 litres sous le bouchon de drainage en-dessous du réservoir d'huile hydraulique.
2. Retirez le bouchon de drainage, purgez le réservoir, puis, replacez le bouchon.
3. Placez le bassin de purge sous le filtre et retirez le filtre en le dévissant en sens antihoraire. Le filtre sera rempli d'huile, donc videz-le dans le bassin de purge. Vous ne devez pas vidanger le reste du système hydraulique.
4. Remplissez le filtre de rechange avec une huile 15W40 de bon grade et lubrifiez la surface d'étanchéité.
5. Vissez le filtre à la base du filtre jusqu'à ce qu'il soit assis; puis, vissez-le d'un autre demi-tour pour assurer son étanchéité.

   NOTE : Essuyez toujours le bouchon de remplissage du réservoir à huile hydraulique et la zone autour de lui avant de retirez le bouchon pour empêcher la saleté de contaminer l'huile.
6. Retirez le bouchon de remplissage et remplissez le réservoir avec la même huile 15W40 sélectionnée pour le filtre jusqu'à ce que le niveau d'huile atteigne le niveau du second trou dans le tube de remplissage. Laissez cette couche d'air aux fins de l'expansion.
7. Démarrez le moteur et laissez-le tourner à bas régime environ cinq minutes Vérifiez le filtre pour voir s'il y a des fuites. Le ralentissement du moteur et des pompes de cette façon purgera l'air du système.
8. Éteignez le moteur et vérifiez à nouveau le niveau d'huile dans le réservoir. Complétez le remplissage au besoin jusqu'à ce que le niveau d'huile atteigne le second trou dans le tube de remplissage.

NOTE : Après que l'unité atteigne la température de service, éteignez le moteur et vérifiez à nouveau l'huile hydraulique. Si l'huile semble mousseuse ou contenir des bulles d'air en quantité excessive, N'UTILISEZ PAS L'UNITÉ. Communiquez avec un technicien en entretien et en réparation.

Les contaminants de nature étrangère dans l'huile endommageront également les pompes. Pour empêcher cela :

- Utilisez un filtre qui capture les particules aussi petites que 30 micromètres ou ayant un diamètre de 30 millionièmes de mètre.
- Soyez très prudent lorsque vous retirez ou réparez une composante dans le système hydraulique. Nettoyez toutes les composantes sous tous les angles avant de travailler sur celles-là.
- Branchez les extrémités de tout boyau ou de toute conduite que vous avez enlevées à l'aide d'un bouchon en caoutchouc ou en plastique.
- Utilisez des bouchons en plastique pour étancher les extrémités des raccords hydrauliques.
- Placez toute composante que vous enlevez dans un sac de plastique propre de sorte qu'il ne peut y avoir de la poussière ou de la saleté.
- Nettoyez-vous les mains fréquemment lorsque vous travaillez sur les composantes hydrauliques.

NOTE : le propriétaire ne peut pas réparer les pompes. Si une pompe se brise, communiquez avec votre centre d'entretien. Ne désassemblez pas la pompe.

Information générale sur la batterie



AVERTISSEMENT!

- Si l'acide de la batterie éclabousse accidentellement dans vos yeux ou sur votre peau, rincez la zone touchée immédiatement avec de l'eau froide propre. S'il y a encore un malaise, cherchez à obtenir des soins médicaux immédiatement.
- Si de l'acide éclabousse sur vos vêtements, diluez-le premièrement avec de l'eau propre; puis, neutralisez-le avec une solution d'ammoniac et d'eau ou de bicarbonate de sodium et d'eau.
- NE BRANCHEZ jamais les pinces du chargeur à la batterie (ou ne les débranchez jamais de celle-là) pendant que le chargeur est allumé, car cela peut causer des étincelles.
- Gardez toute source d'inflammation (cigarette, allumette, briquet) loin de la batterie. Le gaz généré durant la recharge peut être combustible.
- Pour prendre plus de précautions, chargez la batterie seulement dans un endroit bien ventilé.
- Protégez toujours vos yeux, votre peau et vos vêtements lorsque vous travaillez près de la batterie.

- La batterie contient de l'acide sulfurique et elle émet des gaz explosifs. Soyez extrêmement prudent lorsque vous manipulez la batterie. Gardez la batterie hors de la portée des enfants.

Entretien de la batterie

- La batterie est remplie d'acide de batterie et elle est scellée en usine. Cependant, si la batterie est équipée de bouchons de remplissage, retirez-les et vérifiez le niveau de liquide électrolyte dans la batterie toutes les 50 heures d'utilisation. Si le niveau d'une des six cellules est descendu en dessous du bas de l'orifice de remplissage, remplissez la cellule avec de l'eau distillée.
- Arrosez les bornes et les câbles exposés avec un enduit ou enduisez les bornes avec une fine couche de graisse ou de gelée de pétrole afin de les protéger contre la corrosion.
- Gardez toujours les câbles et les bornes de la batterie propres et exemptes de toute corrosion.
- Évitez le basculement. Même une batterie scellée laissera couler de l'électrolyte lorsqu'elle bascule.



AVERTISSEMENT! Les batteries contiennent de l'acide sulfurique et peuvent produire des gaz explosifs. Soyez extrêmement prudent lorsque vous manipulez les batteries. Gardez les batteries hors de portée des enfants.

Entretien des pneus

Vérifiez la pression d'air dans les pneus avant chaque usage. La pression des pneus arrière est importante pour la stabilité tandis que la tondeuse est en opération. Si le diamètre du pneu n'est pas égal entre les deux pneus, la tondeuse tirera d'un côté. Gardez les pneus gonflés à la pression recommandée. Un pneu mal gonflé a une durée de vie utile plus courte. Regardez les flancs des pneus pour vérifier si la pression est bonne. Observez les directives suivantes :

- Ne gonflez pas un pneu au-dessus de la pression maximale recommandée et écrite sur le côté du pneu.
- N'effectuez pas le gonflage d'un pneu qui a roulé à plat ou qui a été sous-gonflé. Faites entretenir vos pneus par un mécanicien qualifié.
- Balancez la pression de gonflage entre les pneus arrière pour aider à maintenir la conduite en ligne droite (regardez les flancs des pneus pour la bonne pression de gonflage des pneus).
- Gardez les bouchons des valves serrés afin que l'air ne s'échappe pas.

Pression de gonflage

Roues motrices : 20 psi au plus; de 8 à 10 psi recommandées.

Roue pivotante avant : 28 psi au plus, de 20 à 25 psi recommandées.

Roulettes du plateau de coupe : en polyuréthane solide

Pneus fuyants

Lorsqu'une crevaison survient, réparez-la ou remplacez le pneu immédiatement. La procédure normale est d'enlever le pneu ou la roue et de la remplacer. Si un pneu devient mou, stationnez le tracteur sur la surface pavée et nivelée la plus près.

1. Pneu arrière :
    a. Mettez des blocs de chaque côté de la roue motrice opposée et, à l'aide du cric, levez le pneu fuyant d'environ un pouce par rapport au sol.
    b. Desserrez et retirez les écrous de roue et enlevez la roue.
    c. Montez une roue et un pneu, replacez les écrous de roue et, à l'aide d'une clé dynamométrique, serrez-les à 60 +-10 pieds-livre.
2. Roue pivotante avant :
    a. Bloquez les deux roues motrices et levez la roue pivotante de sorte que le pneu soit élevé d'un pouce par rapport au sol.
    b. Desserrez et retirez l'écrou de blocage de l'ensemble d'essieu et tirez l'ensemble d'essieu de la fourche pivotante. La roue et deux douilles entretoises tomberont librement.
    c. Glissez l'ensemble d'essieu vers un côté de la fourche de la roue, en passant par une douille entretoise et, finalement vers l'autre côté de la fourche pivotante.
    d. Serrez l'écrou de blocage sur l'extrémité de l'ensemble d'essieu.
    e. Abaissez le tracteur à l'aide du cric et continuez la tonte.

La roue avec le pneu fuyant doit être gonflée à 20 psi et la roue placée dans un grand seau d'eau. Inspectez le pneu, la jante et la valve avec soin pour laisser s'évader les bulles d'air, lesquelles indiquent une fuite. Marquez chaque fuite à l'aide d'un marqueur jaune ; puis, dégonflez le pneu à 8 psi et répétez l'inspection. Si les fuites que vous trouvez sont de la taille d'un trou d'épingle d'un diamètre de 1/16 de pouce, le pneu peut être réparé. Si les fuites sont plus grandes qu'un diamètre de 1/16 de pouce, le pneu ne peut pas être réparé. Si le talon est endommagé, le pneu peut être réparé ou le pneu devra être remplacé.

Lubrification

- En utilisant un fusil à pression, lubrifiez tous les graisseurs et les points tels que décrits dans le tableau de lubrification.
- Lubrifiez tous les autres axes de pivot avec de l'huile de qualité tel que mentionné dans le tableau d'huile.

Utilisation du système de nettoyage du plateau

AVERTISSEMENT! Lorsque vous utilisez le système de nettoyage du plateau de coupe, n'engagez jamais le plateau à partir d'une position autre que le siège de l'opérateur du tracteur. Ne demandez pas l'aide d'un assistant et n'engagez pas le plateau en présence de passants.

Utilisez le système de nettoyage du plateau pour rincer le gazon accumulé en dessous afin de prévenir l'accumulation de produit chimique corrosif. Suivez les étapes suivantes après chaque tonte :

NOTE : *Assurez-vous que la goulotte d'éjection du plateau se dirige loin des passants, des enfants, des animaux et de votre maison, de votre garage ou de votre voiture stationnée.*

1. Attachez l'adapteur de boyau sur un boyau d'arrosage de jardin standard, branché sur un approvisionnement d'eau.
2. Déplacez le tracteur dans une aire à portée du boyau où le gazon accumulé peut être rejeté. Désengagez la PDF, engagez le frein à main et arrêtez le moteur.
3. Tirez le collier d'arrêt de l'adapteur de boyau et poussez l'adapteur dans un des adapteurs de nettoyage du plateau, à une des extrémités du plateau de coupe. Relâchez le collier d'arrêt pour verrouiller l'adapteur sur le boyau. Consultez la Figure 6-2.

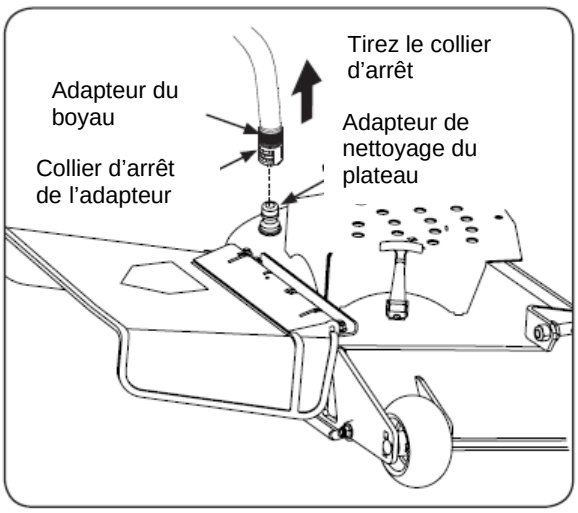

Figure 6-2

4. Ouvrez l'alimentation d'eau.
5. À partir du siège de l'opérateur du tracteur, démarrez le moteur et engagez la PDF. Laissez-le tourner autant que nécessaire. Désengagez la PDF et arrêtez le moteur.
6. Fermez l'alimentation d'eau.
7. Retirez le collier d'arrêt de l'adapteur de boyau afin de débrancher l'adapteur du gicleur.
8. Répétez les étapes précédentes pour nettoyer le plateau en utilisant le gicleur à l'autre extrémité du plateau.

Nettoyage des poulies

Une fois par mois, retirez les protections des courroies afin d'enlever l'accumulation de gazon autour des courroies et des courroies en V. Nettoyez-les plus souvent lorsque vous tondez du gazon long et sec.

Utilisation des valves d'évitement de la transmission

Si, pour une raison quelconque, le tracteur ne démarre pas et que vous désirez le déplacer, les deux transmissions hydrostatiques sont équipées d'une valve de dérivation, ce qui vous permettra de déplacer le tracteur manuellement sur de courtes distances.

AVERTISSEMENT! Ne remorquez pas le tracteur, même si la tige de dérivation est engagée. En faisant cela, de sérieux dommages peuvent être faits aux transmissions.

Utilisez la poignée gauche pour lever le plateau à sa position la plus élevée. Engagez la valve de dérivation de la transmission de chaque côté du tracteur; puis, effectuez prudemment le transroulage direct de la palette jetable à l'aide du tracteur. Les valves d'évitement de la transmission (une pour chaque transmission gauche et droite) sont situées juste devant le moteur. Désengagez les valves d'évitement. Consultez la Fig. 6-3.

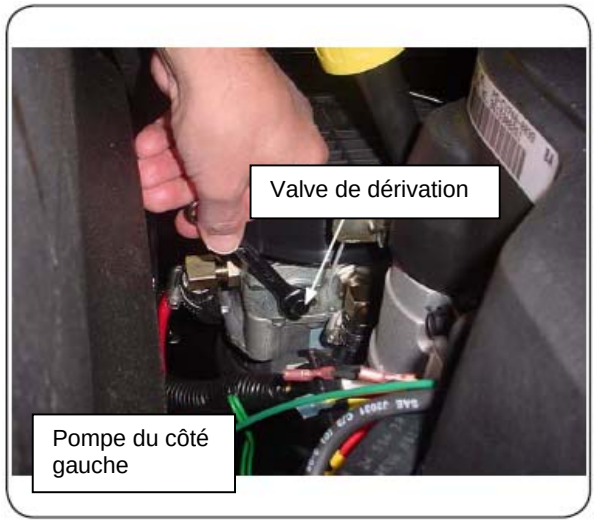

Figure 6-3

NOTE : *Le tracteur n'avancera pas si les valves d'évitement sont engagées.*

Remisage de la batterie

1. Lorsque vous remisez le tracteur pour une période

prolongée, débranchez le câble négatif de la batterie. Il n'est pas nécessaire d'enlever la batterie.

2. Toutes les batteries se déchargent pendant le remisage. Gardez l'extérieur de la batterie propre, surtout le dessus. Une batterie sale se déchargera plus rapidement.
3. La batterie doit être remisée à pleine charge. Une batterie déchargée peut geler plus rapidement qu'une batterie chargée. Une batterie complètement chargée pourra être entreposée plus longtemps à des températures froides. Consultez le tableau de voltage au chapitre 7.

Gravité spécifique	Température de congélation (^{o} C)
1,265	-57,22
1,250	-52,22
1,200	-26,7
1,150	-15
1,100	-8,9

4. Rechargez la batterie dans la mesure où la valeur de gravité spécifique est inférieure à 1,225.

Remisage du tracteur

Si vous n'utilisez pas votre tracteur pendant une longue période (de trente jours à environ six mois), il faut préparer le tracteur pour le remisage. Remisez le tracteur dans un endroit sec et protégé. En cas de remisage à l'extérieur, couvrez le tracteur (y compris les pneus) pour le protéger contre les éléments. Il faut effectuer les procédures décrites ci-dessous lorsque le tracteur est remisé.

1. Changez l'huile de moteur et le filtre en suivant les instructions du manuel du moteur fourni avec ce manuel.



AVERTISSEMENT! Ne remisez jamais le tracteur avec du carburant dans le réservoir s'il est à l'intérieur ou dans un endroit mal aéré, car les vapeurs de carburant pourraient atteindre une flamme nue, une étincelle ou une veilleuse comme celle d'une fournaise, d'un chauffe-eau, d'une sécheuse, etc.

2. Si vous remisez le tracteur pendant trente (30) jours ou plus :
   a. Pour éviter que des dépôts de gomme se forment dans le carburateur du moteur et causent d'éventuels problèmes au moteur, le circuit de carburant doit être soit complètement vidé, soit l'essence doit être traitée avec un stabilisateur pour éviter toute détérioration.



AVERTISSEMENT! Le carburant laissé dans le réservoir se détériore et entraînera de grandes difficultés de démarrage.

b. Utilisez un stabilisateur de carburant.

- Lisez les instructions et les recommandations du fabricant.
- Ajoutez à l'essence propre et fraîche une bonne quantité de stabilisant pour la capacité (environ 11,36 litres) du circuit de carburant.
- Remplissez le réservoir de carburant avec du carburant traité et faites tourner le moteur de deux à trois minutes afin que l'essence stabilisée atteigne le carburateur.

c. Videz le circuit de carburant :

- Avant de remiser le tracteur, surveillez la consommation de carburant dans le but de vider le réservoir.
- Fermez la valve d'arrêt du carburant en la tournant en sens horaire. Débranchez le conduit d'essence du carburateur et placez l'extrémité dans un bidon d'essence approuvé.
- Ouvrez la valve d'arrêt du carburant en la tournant en sens horaire et videz le réservoir à essence et le conduit dans le bidon. Réinstallez le conduit d'essence sur le carburateur.
- Démarrez le moteur et laissez-le se vider d'essence. Ceci préviendra la formation d'un dépôt de gomme et de vernis. Replacez le filtre à essence.

3. Retirez les bougies d'allumage et transvidez environ une once d'huile dans chaque cylindre. Faites tournez un peu le moteur pour répandre l'huile de façon égale sur les parois des cylindres. Replacez les bougies d'allumage.
4. Nettoyez bien le moteur et le tracteur.

   NOTE : *Il n'est pas recommandé de se servir d'un nettoyeur à haute pression ou d'un boyau d'arrosage pour nettoyer votre tracteur. Une telle pratique risque d'endommager les composantes électriques, les arbres, les poulies, les paliers ou le moteur. L'utilisation d'eau réduira la durée de vie de l'appareil ainsi que sa fonctionnalité.*
5. Affûtez les lames afin que le plateau de coupe soit prêt à être utilisé lorsque nécessaire.
6. Protégez les surfaces en métal. Réparez les éraflures en les retouchant à l'aide d'une peinture en aérosol appropriée. Appliquez une huile antirouille sur toutes les surfaces non peintes, y compris les poulies et les lames. (Faites attention de ne pas mettre d'huile sur les courroies d'entrainement.)
7. Nettoyez et chargez la batterie complètement ; puis, débranchez la borne négative de la batterie afin de prévenir une possible décharge. Pendant le remisage, rechargez la batterie périodiquement.

   NOTE : *Retirez la batterie si elle est exposée à des périodes prolongées de températures sous le point de congélation. Remisez-la dans un endroit frais et sec, où la température est au-dessus du point de congélation.*

8. Lubrifiez tous les graisseurs.
9. Inspectez tous les boyaux hydrauliques, les conduits et les raccords. Remplacez-les si nécessaire.
10. Élevez le plateau de coupe et remisez-le sur des blocs afin de retirer ce poids des pneus.

Retrait du tracteur du remisage

1. Vérifiez la batterie. Remplacez-la si nécessaire.
2. Descendez le tracteur des blocs et gonflez les pneus à la pression recommandée.
3. Retirez les bougies d'allumage et essuyez-les. En utilisant le démarreur, faites tourner le moteur afin de pomper l'excédant d'huile en-dehors des trous des bougies d'allumage. Replacez les bougies d'allumage et rebranchez-les.
4. Si elle a été vidée avant d'être remisée, remplissez le réservoir d'essence avec de l'essence propre et fraiche.
5. Vérifiez le niveau d'huile à moteur dans le carter de moteur et le réservoir hydraulique.
6. Démarrez le moteur et laissez-le tourner pendant quelques minutes afin de vous assurer que le moteur fonctionne bien.
7. Conduisez le tracteur sans charge afin de vous assurer que tous les systèmes du tracteur fonctionnent bien.

Ajustements

Réglage du siège

Référez-vous à la section Assemblage et montage pour obtenir des instructions sur le réglage du siège.

Réglage des leviers de commande

Référez-vous à la section Assemblage et montage pour obtenir des instructions sur le réglage des leviers de commande.

Mise à niveau du plateau de la tondeuse

Lorsque le plateau de la tondeuse est correctement réglé, il devrait être ajusté latéralement et l'avant du plateau devrait être d'approximativement ¼ po. inférieur à l'arrière du plateau.

NOTE : *Vérifiez la pression des pneus du tracteur avant d'effectuer tout ajustement de mise à niveau. Voir la jante du pneu pour obtenir la pression correcte de gonflage du pneu.*

1. Stationnez le tracteur sur une surface plane en pavé, embrayez le frein à main, éteignez le moteur, retirez la clé du commutateur d'allumage, débranchez les câbles de bougies.
2. À l'aide de la pédale de levage du plateau, positionnez le plateau de tonte à la position de tonte la plus élevée.
3. Mesurez la hauteur de la lame droite à partir de l'extrémité avant de la lame jusqu'au sol. Pour obtenir une mesure appropriée, alignez les lames parallèlement à la ligne centrale de la tondeuse (c'est-à-dire, de l'avant à l'arrière).
4. Mesurez la hauteur de la lame gauche à partir de l'extrémité avant de la lame jusqu'au sol. Assurez-vous de mesurer à la pointe de la lame avec les lames mises à la position correcte.
5. À l'aide d'une clé anglaise de ¾ de pouce, desserrez le contre-écrou inférieur du côté gauche de la tige de levage. Pour ajuster le côté du plateau vers le haut ou vers le bas, tournez de quelques tours le contre-écrou supérieur dans le sens horaire (pour lever) ou antihoraire (pour descendre). Consultez la Figure 6-4.

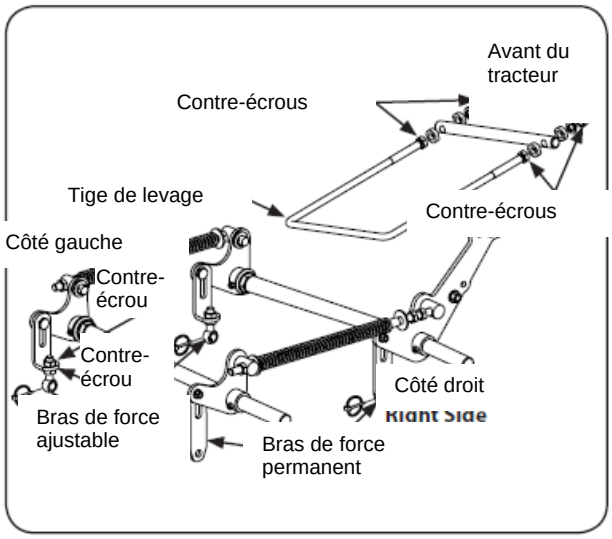

Figure 6-4

6. Mesurez la hauteur de la lame droite à partir de l'extrémité arrière de la lame jusqu'au sol. Assurez-vous encore une fois de mesurer à la pointe de la lame à l'arrière de la lame droite une fois qu'elle est alignée en bordure de l'axe de la tondeuse. La hauteur de la lame à la terre, à l'arrière de la pointe de la lame, devrait être d'environ 1/4" supérieur à la pointe avant. On en fait mention comme angle de coupe. La même différence de hauteur devrait s'avérer vrai pour la lame gauche, mesurée de l'avant et de l'arrière.
7. Pour modifier l'inclinaison (de l'avant à l'arrière), desserrez les contre-écrous intérieurs à l'arrière de la tige de levage. En effectuant quelques tours, ajustez les contre-écrous supérieurs dans le sens horaire (pour lever) ou antihoraire (pour abaisser) pour régler la hauteur de l'avant du plateau. Une fois le plateau ajusté, resserrez les contre-écrous inférieurs.

NOTE : Dans bien des cas, il sera nécessaire de régler la hauteur du plateau en utilisant à la fois les réglages du boulon à œil et le réglage de talonnage pour atteindre les hauteurs correctes de la lame jusqu'au sol.

Ajustement des roues de jauge angulaire de plateau

AVERTISSEMENT! Gardez vos mains et vos pieds éloignés de l'orifice d'évacuation du plateau de coupe.

NOTE: Les roues de jauge du plateau sont des caractéristiques anti-dégazonnement du plateau et ne sont pas conçues pour supporter le poids du plateau de coupe.

La hauteur de coupe du plateau de la tondeuse peut être réglée en utilisant la pédale de levage du plateau du tracteur. Les hauteurs de plateau ont une plage de 1" à 4". La position de la roue de jauge du plateau devrait être approximativement de ¼ po. à ½ po. au-dessus du sol quand le plateau est réglé au réglage de hauteur désiré.

À l'aide de la pédale de levage, réglez le plateau au réglage de hauteur désiré; puis, vérifiez la distance de la roue de jauge à partir du sol en-dessous. Si nécessaire, ajustez-le comme suit :

1. Vérifiez visuellement la distance entre les roues de jauge avant et le sol. Si les roues de jauge sont près du sol ou le touche, vous devriez les lever. Si elles sont à plus de 1/2″ au-dessus du sol, vous devriez les abaisser.
2. Retirez les écrous de blocage en fixant solidement l'une des vis à épaulement de la roue de jauge avant au plateau. Enlevez la roue de jauge et la vis à épaulement. Référez-vous à la Fig. 6-5.

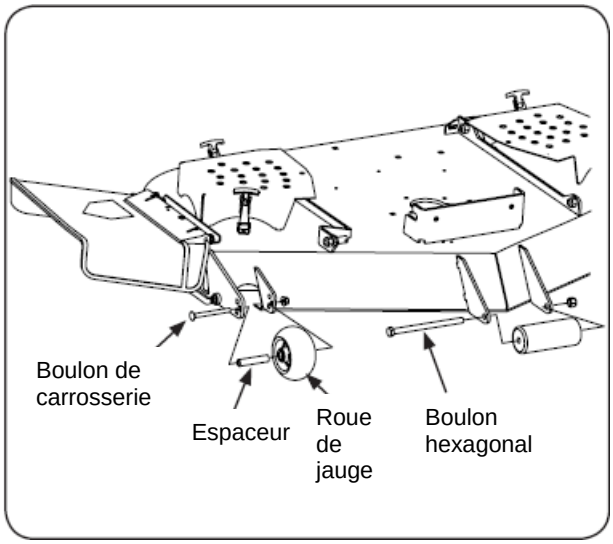

Figure 6-5

3. Insérez la vis à épaulement dans l'un des quatre trous d'index dans le support de la roue de jauge avant, ce qui donnera un jeu de 1/4" à 1/2″ de la roue de jauge par rapport au sol.
4. Notez le trou d'index de la roue qui vient d'être ajustée, puis ajustez les autres supports de roues de jauge dans les trous d'index respectifs des autres supports de roue de jauge sur le plateau.

Réglage des roues de jauge centrales

Réglez les roues de jauge centrales à la même hauteur que les roues de jauge extérieures. Assurez-vous d'insérer le boulon hexagonal dans la rondelle, le support de roue, l'espaceur et la roue ; puis, l'arbre central.

Réglage des roulettes arrière

Les roulettes arrière aident à empêcher le dégazonnement d'endroits élevés et de terrain inégal dans la section centrale du plateau. Les roulettes peuvent être réglées d'un pouce vers le bas ou vers le haut. L'abaissement de la roulette améliorera l'effet rayure laissé derrière le tracteur. Le présent positionnement de la roulette arrière vous aidera également à filtrer les débris de tonte déchiquetés dans les mottes de gazon.

NOTE : La roulette ne doit pas être abaissée si la hauteur de coupe est réglée à 2,5 pouces ou moins.

Freins

La poignée du frein à main est un levier de débrayage qui doit être embrayé avec force modérée. Pour améliorer la capacité du frein à main, réglez les câbles de frein aux leviers de frein également. Réglez les écrous de la gaine de frein d'un tour complet et vérifiez la capacité de stationnement.

Réparation : Le tracteur est équipé de freins à tambour et, normalement, ne nécessitera pas d'entretien. S'ils ne fonctionnement pas normalement, veuillez communiquer avec votre centre d'entretien.

Retrait / installation du déflecteur interne

Le déflecteur interne du réglage du débit peut être enlevé selon les conditions de tonte. Le déflecteur commande, évacue et peut être enlevé aux fins des gazons à grand volume et installé aux fins de la précision de coupe.

1. Retirez les boulons de carrosserie et les écrous à épaulement de blocage qui fixent solidement le déflecteur au plateau pour tondre des gazons à grand volume. Consultez la Fig. 6-6.
2. Réinstallez le déflecteur interne pour une coupe de précision et assurez-vous que le déflecteur soit fixé solidement de manière appropriée.

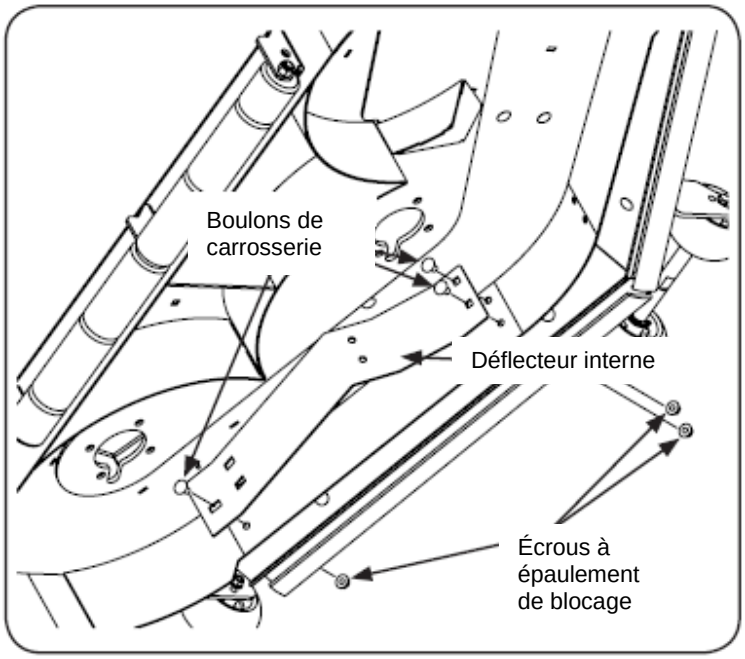
Boulons de
carrosserie
Déflecteur interne
Écrous à
épaulement
de blocage

Figure 6-6

Entretien 7

Retrait de la batterie

AVERTISSEMENT! Les bornes de batterie et les accessoires connexes contiennent du plomb et des composés de plomb. Lavez-vous les mains après la manutention.

La batterie est localisée sur le côté droit à l'arrière du tracteur en-dessous du cadre du boîtier du siège. Pour retirer la batterie :

1. Retirez les sangles de fixation.
2. Retirez le boulon d'assemblage hexagonal et la vis à rondelle fixant solidement le fil de sortie noir négatif de la batterie à la borne négative de batterie (marquée NEG). Éloignez le câble de la borne négative de batterie.
3. Retirez le boulon d'assemblage hexagonal et la vis à rondelle fixant solidement le fil de sortie rouge positif à la borne positive de batterie (marquée POS).
4. Levez la batterie prudemment à l'extérieur du tracteur.
5. Installez la batterie en répétant les étapes ci-dessus dans l'ordre inverse.

AVERTISSEMENT! Branchez toujours le fil de sortie positif de la batterie avant de brancher le fil de sortie négatif. Ceci empêchera les étincelles ou des blessures possibles reliées à un choc électrique causé par le contact du tracteur avec les outils utilisés pour brancher les câbles.

Chargement de la batterie

Testez et, si nécessaire, rechargez la batterie à la suite du remisage du tracteur pendant une période.

- Un voltmètre ou testeur de charge doit lire 12,6 volts (c.c.) ou plus élevé sur les bornes de batterie. Consultez la Figure 7-1.

Lecture du voltmètre	État de charge	Temps de charge
12,7 12,4 12,2 12,0	100 % 75 % 50 % 25 %	Charge complète 90 min. 180 min. 280 min.

Faire un branchement

AVERTISSEMENT! Le fait de ne pas utiliser la présente procédure de branchement peut causer des étincelles, et l'essence dans la batterie risque d'exploser.

1. Attachez l'extrémité du câble rouge du câble de survoltage à la borne positive (+) de la batterie chargée.
2. Attachez l'autre extrémité du câble rouge du câble de survoltage à la borne positive (+) de la batterie faible.
3. Attachez l'extrémité du câble noir du câble de survoltage à la borne négative de la batterie chargée.
4. Attachez l'autre extrémité du câble noir du câble de survoltage au cadre du tracteur avec la batterie faible.

Entretien du système électrique

Fusible

Un fusible est situé dans le câblage entre le commutateur d'allumage et les autres composantes électriques. C'est un type de fusibles enfichables standard pour automobiles, ayant une capacité de 20 A. Utilisez toujours un fusible de capacité identique aux fins du remplacement. Si le système électrique ne fonctionne pas, vérifiez si un fusible est sauté.

Si le problème est récurrent avec des fusibles sautés, faites vérifier le système électrique du tracteur par votre concessionnaire de service Cub Cadet.

Vérifications du fonctionnement des interrupteurs de sécurité

Les vérifications opérationnelles suivantes doivent être effectuées quotidiennement :

Interrupteur de la PDF

1. Assoyez-vous sur le siège de l'opérateur. À l'aide des leviers de changement de vitesse à la position neutre et verrouillée et du frein à main engagé, engagez l'interrupteur de la PDF et tentez de faire démarrer le moteur. Le moteur ne devrait pas démarrer. S'il démarre, l'interrupteur de la PDF doit être remplacé. Allez voir un concessionnaire d'entretien agréé.
2. Si le moteur ne démarre pas, désengagez l'interrupteur de la PDF et démarrez le moteur. Maintenant, engagez l'interrupteur de la PDF et les lames devraient tourner.
3. Si les lames ne tournent pas, l'interrupteur de la PDF doit être remplacé, l'interrupteur du siège doit être remplacé ou l'embrayage électrique de la PDF doit être réparé. Allez voir un concessionnaire d'entretien agréé.

Interrupteur du frein à main

- Assoyez-vous sur le siège de l'opérateur. À l'aide des leviers de changement de vitesse à la position neutre et verrouillée et l'interrupteur de la PDF éteint, relâchez le frein à main et tentez de démarrer le moteur. LLLe moteur ne devrait pas démarrer.
- S'il démarre, l'interrupteur du frein à main doit être repositionné ou peut-être remplacé. Allez voir un concessionnaire d'entretien agréé. Si le moteur ne démarre pas, engagez le frein à main et démarrez le moteur.

Interrupteur du siège

- En ayant les leviers de changement de vitesse à la position neutre et verrouillée, le frein à main engagé et l'interrupteur de la PDF à la position OFF (désengager), démarrez le moteur. Maintenant, relâchez le frein à main, attendez sur le bout du siège de l'opérateur. Quittez le siège de l'opérateur et le moteur devrait arrêter. Si le moteur ne s'arrête pas, l'interrupteur du siège doit être remplacé. Allez voir un concessionnaire d'entretien agréé.
- En ayant les leviers de changement de vitesse à la position neutre et verrouillée, le frein à main engagé et l'interrupteur d'engagement des lames à la position OFF (Désengager), assoyez-vous sur le siège de l'opérateur et démarrez le moteur. Tournez l'interrupteur de la PDF à la position ON (Engager) et les lames devraient commencer à tourner. Levez-vous tranquillement du siège de l'opérateur et les lames devraient arrêter de tourner. Si les lames n'arrêtent pas lorsque vous quittez le siège de l'opérateur, l'interrupteur du siège doit être remplacé. Allez voir un concessionnaire d'entretien agréé.

Embrayage électrique de la PDF

Le présent embrayage fonctionne lorsque le moteur tourne, l'opérateur est assis sur le siège de l'opérateur et l'interrupteur d'engagement des lames est en marche. Le présent embrayage électrique est sensiblement un dispositif sans problème. Si le problème se développe et que les lames ne tournent pas, vérifiez en premier le fusible de 20 A dans le fil jaune ayant un diamètre de 16 po. entre les bornes L sur l'interrupteur d'allumage et le compteur d'heures ; puis, investiguez sur le faisceau de câbles et les branchements à l'interrupteur du siège, l'interrupteur d'engagement des lames et l'embrayage électrique des lames. Deuxièmement, vérifiez l'interrupteur du siège, l'interrupteur de la PDF et, finalement, l'embrayage électrique des lames. Si l'embrayage de la PDF ne fonctionne toujours pas correctement, allez voir un concessionnaire d'entretien agréé.

Retrait du plateau

Retirez le plateau de la tondeuse du tracteur comme suit :

1. Abaissez le plateau au sol. Capturez le levage du plateau en plaçant l'axe à épaulement derrière la position la plus basse.
2. Appliquez le frein à main. Retirez la clé de contact et les deux capuchons de bougies.
3. Enlevez la tension sur la courroie de la PDF en déplaçant la barre de tension de la courroie. Consultez la Figure 7-2.

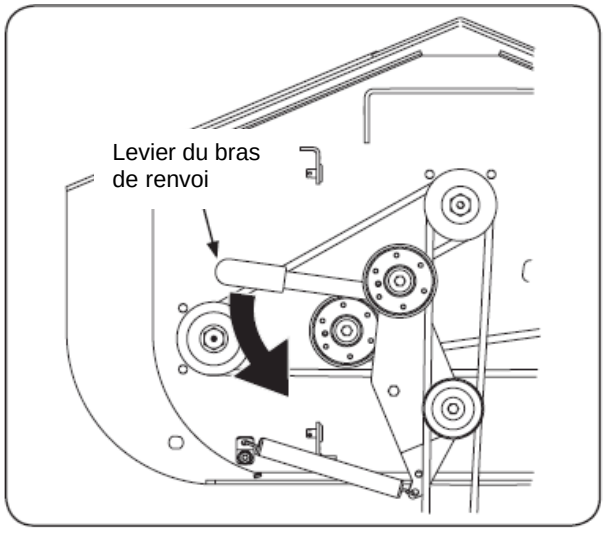

Figure 7-2

***NOTE** : Une certaine quantité de tension de ressorts est causée par la pesanteur du plateau. Lors du retrait du bras de force du plateau, la tension des ressorts ira du plateau vers la pédale de levage du plateau La non-capture de la pédale de levage du plateau pendant le retrait de la tringlerie de levage du plateau lui occasionnera un effet de rebond.*

4. Détachez la courroie d'entraînement du tracteur.
5. Retirez les six clavettes d'essieu des côtés droit et gauche du tracteur et de l'avant du tracteur.
6. Tournez les roues avant comme pour faire un tournant en dérapage.
7. Déplacez le plateau vers le côté gauche de l'opérateur du tracteur et retirez-le.
8. Pour l'installer, inversez le processus.

AVERTISSEMENT! Le silencieux à l'arrière du tracteur peut être extrêmement chaud et pourrait occasionner de graves brûlures. Usez d'une extrême prudence quand vous êtes près du silencieux. Permettez au silencieux de refroidir complètement avant de retirer la courroie de la poulie de la PDF.

Remplacement de la courroie de plateau

1. Réglez le frein à main. Retirez la clé de contact et les deux capuchons de bougies.
2. Tirez les quatre loquets à glissière vers le haut et loin du couvercle du plateau pour le déverrouiller et enlever les deux couvercles.
3. À l'aide d'une clé à douille ou d'un bras de force de " 1/2", insérez l'extrémité motrice dans l'orifice carré de 1/2" dans l'assemblage du bras de renvoi inférieur et tirez le bras de renvoi en sens horaire. Consultez la Fig. 7-3. Pendant que vous retenez le bras d'envoi, desserrez la courroie de plateau de la poulie et glissez la courroie à l'extérieur de la poulie.

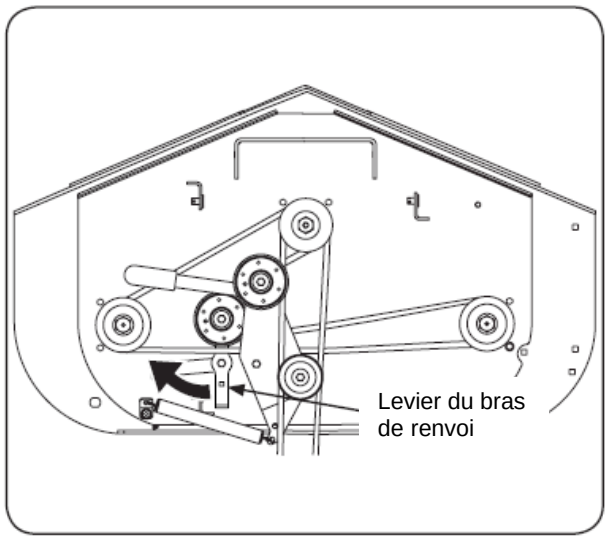

Figure 7-3

4. Enlevez la tension de la courroie d'entraînement de la PDF en déplaçant la barre de tension de la courroie. Consultez la Fig. 7-2. Desserrez le boulon de retenue de la courroie.
5. Tirez la poulie de tendeur loin de la courroie et retirez la courroie de la PDF; puis, retirez la courroie de plateau.
6. Inversez le processus pour installer la courroie. ***NOTE :*** Lorsque vous remplacez les courroies, ne les serrez pas trop fort. Réglez la poulie de renvoi de sorte qu'une poignée de dix livres avec un peson à ressort entre les deux poulies dévie la courroie d'environ ½ pouce.

Remplacement des lames

AVERTISSEMENT! Avant d'effectuer l'entretien des lames, placez l'interrupteur de la PDF à la position « DÉSENGAGER », embrayez le levier de frein à main, tournez la clé de contact à la position « ARRÊTER » et retirez la clé de l'interrupteur. Protégez vos mains en utilisant de gros gants lors de la manipulation des lames. Lors de l'entretien du plateau de la tondeuse, soyez prudent et faites attention de ne pas vous couper sur les lames affûtées.

1. Retirez la clé du contact et débranchez les fils de bougies.
2. Élevez l'avant du plateau de tondeuse d'environ un pied et bloquez-le dans cette position.
3. Enroulez un torchon autour d'une extrémité de la lame et empoignez-la pour l'empêcher de tourner ou fixez la lame solidement en plaçant un bloc de bois entre la lame et le boîtier du plateau. Consultez la Figure 7-4.

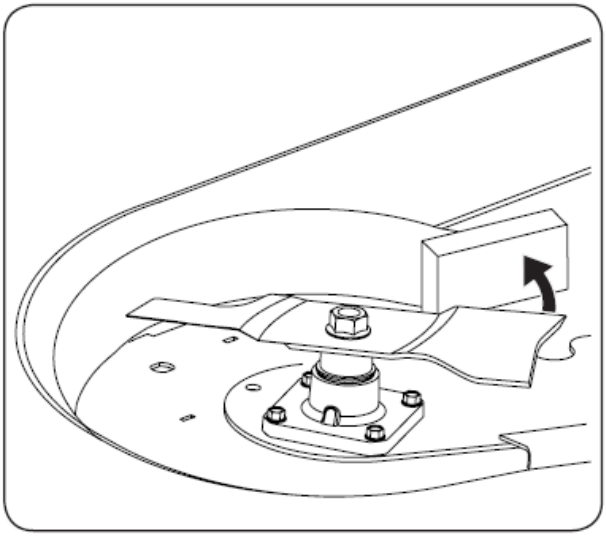

Figure 7-4

4. Utilisez une clé à douille de 1 1/8 po. sur le côté de la poulie du boulon pour les douilles. Consultez la Fig. 7-5.

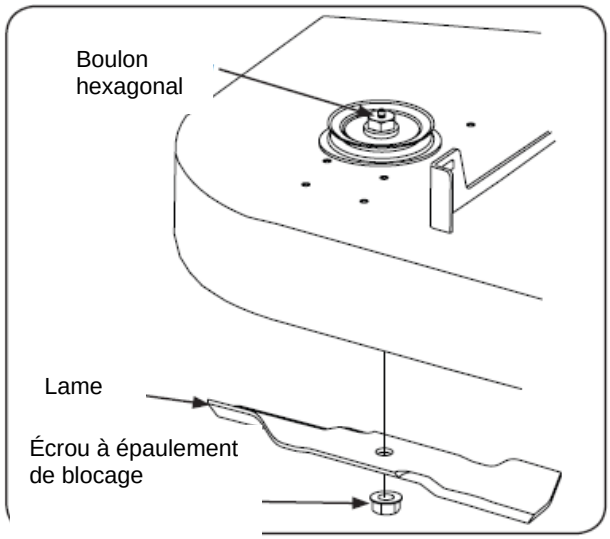

Figure 7-5

5. Retirez le boulon hexagonal de la lame en utilisant une clé anglaise de 1 1/8 po.
6. Retirez la lame.
7. Pour remplacer la lame, inversez le processus ci-dessus et serrez l'écrou à 100-120 livres-pied. ***NOTE :*** Ajoutez une petite quantité de graisse tout usage aux filets du boulon pour éviter la corrosion et l'action galvanique.

AVERTISSEMENT! Ne tondez jamais avec des lames émoussées. Les lames qui sont pliées doivent être remplacées. Les lames de coupe sont affûtées et peuvent causer de graves blessures. Enroulez la surface coupante de la lame avec un chiffon pour éviter les blessures.

Affûtage des lames

1. Enclenchez le frein à main.
2. Nettoyez tous les débris provenant des lames. Conservez les lames affûtées et sans particules en tout temps.
3. Affûtez les lames de façon égale à un angle d'origine de 30° pour conserver des lames de coupe équilibrées. N'affûtez pas le revers des lames. Utilisez un affûteur de lames électrique, une meule électrique conventionnelle ou une lime à chants parallèles pour affûter les lames.
4. Remplacez toute lame ayant de grandes entrailles ou des encoches qui ne peuvent pas être enlevées par limage.
3. Vérifiez l'équilibrage de la lame après l'affûtage en la plaçant sur un balancier pour lames. N'utilisez pas de lames non équilibrées.
4. Si la lame est inclinée à une extrémité, limez le lopin de la surface tranchante sur cette extrémité.

   NOTE : Les lames qui ne peuvent pas être équilibrées facilement doivent être remplacées.

Remplacement de l'assemblage de la fusée

1. Levez l'avant du plateau de la tondeuse d'un pied

environ et bloquez-le à cette position.

2. Assurez-vous que l’embrayage de la lame soit désembrayé.
3. Enlevez le couvercle du plateau.
4. Retirez la courroie du plateau. (Consultez la section *Remplacement de la courroie de plateau*.)
5. Retirez la lame. (Consultez la section *Remplacement des lames*.)
6. À l’aide d’une clé à rochet ou une clé à douille, retirez les écrous à épaulement de blocage et les quatre boulons à épaulement hexagonaux. Retirez l’assemblage de la fusée. Consultez la Figure 7-6.

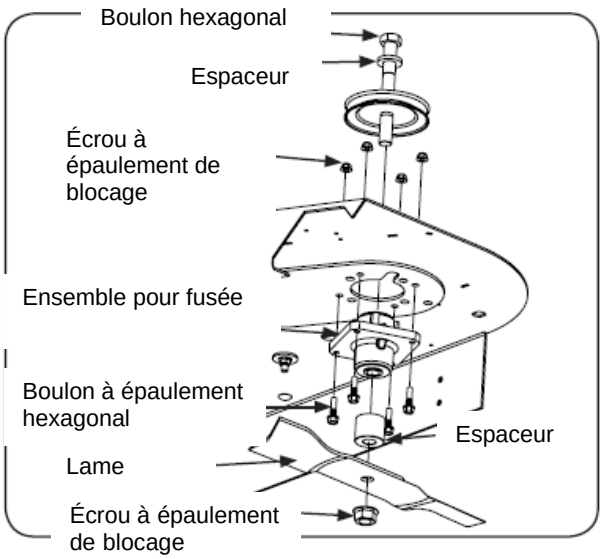

Figure 7-6

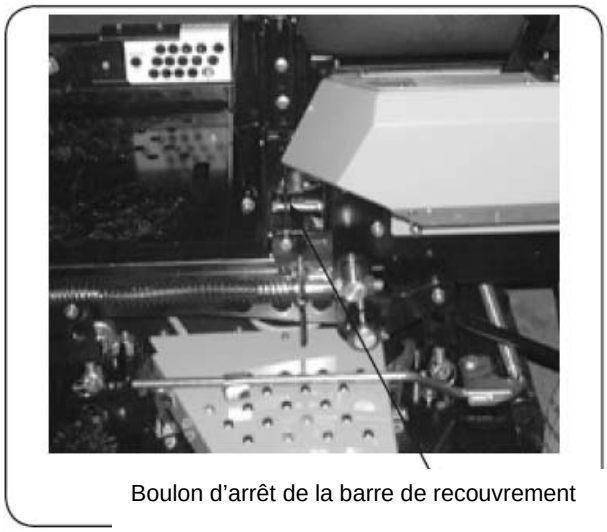

Boulon d'arrêt de la barre de recouvrement

Figure 7-7

7. Inversez le processus pour installer l'assemblage de la fusée.

Broutage du tracteur

Le broutage est le léger mouvement avant ou arrière du tracteur quand l'accélérateur est ouvert et que les leviers de changement de vitesse sont à la position neutre. Si votre tondeuse rampe, allez voir un concessionnaire d'entretien agréé.

Alignement à haute vitesse du tracteur

Si le tracteur s'aligne d'un côté en ayant les deux leviers de commande d'entraînement complètement à l'avant, réglez les leviers de commande comme suit :

2. Vérifiez si la pression d'air est équilibrée et correcte à la fois dans les pneus avant et dans les pneus arrière. Gonflez les pneus si nécessaire.
3. Vérifiez le niveau d'huile hydraulique (Référez-vous au manuel du propriétaire du moteur).
4. Effectuez les étapes à la section précédente, *Broutage du tracteur,* pour vérifier si le tracteur ne broute pas.
5. Revérifiez l'alignement après avoir fait tous les réglages aux tiges de commande de la transmission.
6. Si l'alignement inégal persiste, réglez-le comme suit :
   a. Si le tracteur est aligné vers la droite, réglez le boulon d'arrêt du levier de commande gauche pour le rendre plus long. Consultez la Fig. 7-7.
   a. Si le tracteur est aligné vers la gauche, réglez le boulon d'arrêt du levier de commande droit pour le rendre plus long.
6. Revérifiez le rampage et adaptez le réglage si nécessaire.
   NOTE : Si le boulon d'arrêt est réglé trop loin, le problème lié au rampage changera de côté. Addaptez le réglage en raccourcissant le même boulon.

Dépannage

8

Problème	Cause	Solution
Vibration excessive	1. Lame de coupe desserrée ou déséquilibrée. 2. Lame de coupe endommagée ou pliée.	1. Serrez la lame et la fusée. 2. Remplacez la lame.
La tondeuse ne déchiquètera pas l'herbe (si équipée d'une déchiqueteuse)	1. La vitesse du moteur est trop basse. 2. Gazon mouillé. 3. Hauteur du gazon haute / excessive. 4. Lame émoussée.	1. Placez l'accélérateur à la position FAST (RAPIDE) (lapin). 2. Ne déchiquetez pas le gazon lorsque le gazon est mouillé. 3. Tondez à la hauteur de coupe élevée, puis tondez à nouveau à la hauteur désirée ou réduisez la largeur de coupe. 4. Affûtez ou remplacez la lame.

Pièces de rechange

9

Composantes	Numéro de pièce et description
	759-3336 Bougie d'allumage
	KH-25-083-01-S Filtre à air principal KH-25-083-04-S Filtre à air de sécurité
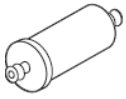	KH-24-050-13-S Filtre à essence
	KH-12-050-01-S Filtre à huile
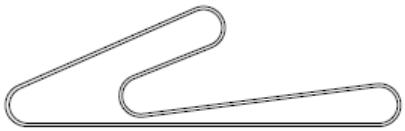	01005374 Courroie de plateau
	01005378 Courroie de la PDF
	01007015 Courroie de transmission
	02005017 Lame de levage élevé, 17 po.
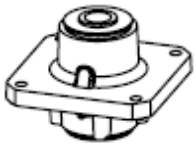	918-04939 Fusée de plateau

Appelez au (877) 282-8684 pour localiser votre détaillant Cub Cadet le plus près afin de commander les pièces de rechange ou un manuel de pièces complet (Vous devez avoir en main votre numéro de modèle et votre numéro de série en entier). Des téléchargements du manuel de pièces sont également disponibles, sans frais à l'adresse web suivante : www.cubcadet.com.

Composantes	Numéro de pièce et description	
	634-3159	Roue de jauge
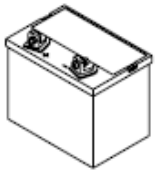	925-1707D	Batterie
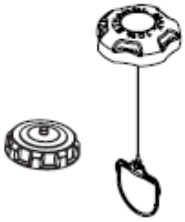	951-3124E 951-12193*	Bouchon du réservoir à essence Bouchon du réservoir à essence (Étape III de l'EPA)
	02003421 02003423	Câble de commande d'accélérateur Câble de commande d'embrayage
	725-1341B	Clé de contact
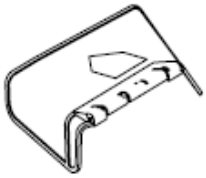	01006693	Assemblage de goulotte de déchargement
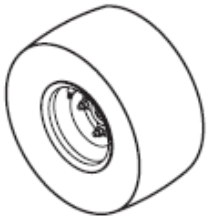	02002666	Roue assemblée
	02002821	Roue pivotante

*Aux fins d'utilisation sur les tracteurs fabriqués après le 1er janvier 2011 conformément aux dispositions de l'étape III de l'EPA. Communiquez avec le service à la clientèle pour obtenir plus d'information.

Accessoires 10

Les accessoires suivants sont compatibles avec votre tracteur de braquage zéro. Veuillez voir votre concessionnaire ou le détaillant chez qui vous avez acheté votre tracteur pour obtenir de l'information concernant le prix et la disponibilité des accessoires.

Numéro de pièce	Pièce
59A30025150	Ensemble à marquer les raies
59A30020150	Ensemble de lames à neige
59A30017150	Ensemble d'épandeuse
59A30021150	Ensemble de sortie de 12 V
59A30022150	Système de collecte pour ensacheuse triple
59A30028150	Ensemble de déchiquetage de 48 po.
590-488-150	Pneus tout terrain
59A30011150	Ensemble d'éclairage
01008313	Lames Bahia de 17 po.

DÉCLARATION DE GARANTIE DU SYSTÈME ANTIPOLLUTION POUR LE GOUVERNEMENT FÉDÉRAL OU LA CALIFORNIE

VOS DROITS ET OBLIGATIONS RELATIFS À LA GARANTIE

C'est avec plaisir que MTD Consumer Group Inc, la Environmental Protection Agency des États-Unis (EPA), et, pour les produits certifiés à la vente dans l'État de Californie, le California Air Resources Board (CARB) présentent la garantie du dispositif antipollution (par évaporation ou échappement) de votre petit moteur à bougie et équipement de plein air hors route 2006 et plus récent (moteur d'équipement de plein air). En Californie, les nouveaux moteurs d'équipement de plein air doivent être conçus, construits et équipés pour répondre aux normes strictes de l'État contre le smog (dans d'autres États, les modèles d'équipement de l'année 1997 et plus récents l'année de modèle du matériel doit être conçu, construit et équipé pour respecter la réglementation de l'EPA sur les petits moteurs à bougie hors route. MTD Consumer Group Inc doit garantir le dispositif antipollution du moteur de votre équipement de plein air pour la période indiquée ci-dessous à condition qu'il n'y ait pas eu d'abus, de négligence ou de mauvais entretien du moteur.

Votre dispositif antipollution pourrait comprendre des pièces comme le carburateur, le système d'alimentation par injection, le système d'allumage, le convertisseur catalytique, les réservoirs de carburant, les conduites de carburant, les bouchons de réservoir de carburant , les soupapes, les réservoirs à charbon actif, les filtres, les tubulures de vapeur, les colliers, les connecteurs et autres composants associés relatifs à la pollution.

Lorsqu'une condition de garantie existe, MTD Consumer Group Inc s'engage à réparer le moteur de votre équipement de plein air, gratuitement, y compris le diagnostic, pièces et main d'oeuvre.

COUVERTURE DE GARANTIE DU FABRICANT :

La garantie de ce dispositif antipollution est de deux ans. Si une pièce de ce dispositif est défectueuse, MTD CONSUMER GROUP INC. la réparera ou la remplacera.

RESPONSIBILITÉS DU PROPRIÉTAIRE RELATIVEMENT À LA GARANTIE :

En tant que propriétaire du moteur d'équipement de plein air, vous êtes responsable d'effectuer l'entretien requis indiqué dans votre manuel du propriétaire. MTD Consumer Group Inc vous recommande de conserver tous les reçus concernant l'entretien de votre moteur d'équipement de plein air, mais ne peut pas rejeter la garantie à cause de l'absence de reçus.

En tant que propriétaire du moteur d'équipement de plein air moteur, vous devez néanmoins savoir que MTD Consumer Group Inc pourrait vous refuser la couverture de garantie si le moteur ou une pièce de votre équipement est tombé en panne en raison d'abus, de négligence, d'un mauvais entretien ou de modifications non approuvées.

Vous êtes responsable de présenter le moteur de votre équipement de plein air au centre de distribution ou un à centre de service MTD Consumer Group Inc's dès l'apparition d'un problème. Les réparations sous garantie seront effectuées dans un laps de temps raisonnable, ne dépassant pas 30 jours. Si vous avez une question concernant la couverture de votre garantie, vous devez communiquer avec le service à la clientèle de DMT Consumer Group Inc au 1-800-800-7310 ou par courriel à http://support.mtdproducts.com

COUVERTURE GÉNÉRALE DE GARANTIE DE L'ANTIPOLLUTION :

MTD Consumer Group Inc garantit à l'acheteur final et à chaque acquéreur postérieur que le moteur d'équipement de plein air est : conçu, construit et équipé de manière à être conforme à toutes les réglementations en vigueur, et exempt de vices de matériaux et de fabrication qui causent la défaillance d'une pièce sous garantie d'être identique à tous égards à cette pièce telle qu'elle est décrite dans la demande MTD Consumer Group Inc pour certification.

La période de garantie commence le jour où le moteur de l'équipement de plein air est livré à un acheteur final ou à sa première mise en service. La période de garantie est de deux ans. Sous réserve de certaines conditions et exclusions énoncées ci-dessous, la garantie sur les pièces du dispositif antipollution, est la suivante :

1. toute pièce garantie dont les consignes écrites d'entretien nécessaire fournies ne prévoient pas le remplacement est garantie pendant la période énoncée ci-dessus. Si la pièce lâche au cours de la période de garantie, elle sera réparée ou remplacée par MTD Consumer Group Inc conformément au paragraphe (4) ci-dessous. Une telle pièce réparée ou remplacée en vertu de la garantie sera garantie pendant le reste de la période.
2. Toute pièce garantie dont les consignes écrites fournies ne prévoient que l'inspection régulière est garantie pendant la période énoncée ci-dessus. Une telle pièce réparée ou remplacée en vertu de la garantie sera garantie pendant le reste de la période.
3. Toute pièce garantie dont les consignes écrites d'entretien nécessaire fournies prévoient le remplacement est garantie pendant la période précédant la date du premier remplacement prévu pour cette pièce. Si la pièce lâche avant le premier remplacement prévu, elle sera réparée ou remplacée par MTD Consumer Group Inc conformément au paragraphe (4) ci-dessous. Une telle pièce réparée ou remplacée en vertu de la garantie sera garantie pendant le reste de la période précédant le premier remplacement prévu pour la pièce.
4. La réparation ou le remplacement de toute pièce garantie en vertu des dispositions de la garantie aux présentes doit être effectué à un poste de garantie sans frais pour le propriétaire.
5. Nonobstant les dispositions aux présentes, des services ou réparations de garantie seront offerts dans tous les centres de distribution franchisés pour faire l'entretien ou les réparations des moteurs ou de l'équipement soumis.
6. Le travail directement associé au diagnostic de la pièce défectueuse du dispositif antipollution ne sera pas facturé au propriétaire du moteur d'équipement de plein air à condition que ce travail de diagnostic soit effectué à un poste de garantie.
7. MTD Consumer Group Inc est responsable des dommages à d'autres composants du moteur ou de l'équipement causés directement par une défectuosité en vertu de la garantie de toute pièce garantie.
8. Durant la période de garantie du moteur et de l'équipement hors route énoncée ci-dessus, MTD Consumer Group Inc maintiendra un approvisionnement de pièces garanties suffisant pour satisfaire à la demande prévue de ces pièces.
9. Une pièce de remplacement peut être utilisée dans l'exécution d'un entretien ou de réparations de garantie et doit être fournie sans frais pour le propriétaire. Une telle utilisation ne réduit pas les obligations de garantie de MTD Consumer Group Inc.
10. Des pièces ajoutées ou modifiées qui ne sont pas exemptées par le Air Resources Board ne doivent pas être utilisées. L'utilisation par l'acheteur final de pièces ajoutées ou modifiées non exemptées sera un motif pour rejeter une réclamation en vertu de la garantie. MTD Consumer Group Inc ne sera pas tenu responsable des defectuosités des pièces garanties causés par l'utilisation de pièces ajoutés ou modifiées non exemptées.

PIÈCES GARANTIES :

La réparation ou le remplacement de toute pièce garantie autrement admissible à une couverture de garantie pourraient en être exclus si MTD Consumer Group Inc démontre que le moteur d'équipement de plein air a été maltraité, négligé ou mal entretenu, et que ces abus, de négligence ou mauvais entretien ont été la cause directe du besoin de réparation ou de remplacement de la pièce. Que, nonobstant, tout ajustement d'un composant qui possède un limiteur d'ajustement, installé en usine et fonctionnant correctement, est toujours admissible à la garantie. En outre, la couverture en vertu de cette garantie s'applique uniquement aux pièces qui présentes sur le moteur et l'équipement hors route achetés.
Les pièces suivantes sont couvertes par la garantie (s'il y a lieu) :

(1) Système de contrôle d'alimentation en carburant

- Système d'enrichissement pour démarrage à froid (volet de départ)
- Carburateur et pièces internes (ou système à injection)
- Pompe à carburant
- Réservoir à carburant

(2) Système d'admission d'air

- Filtre à air
- Tubulure d'admission

(3) Système d'allumage

- Bougies
- Système d'allumage à magnéto

(4) Système d'échappement

- Convertisseur catalytique
- Soupape d'injection d'air secondaire pulsé

(5) Divers articles utilisés dans le système ci-dessus

- Soupapes de dépression, thermocontacts, soupapes de positionnement et à action minutée et interrupteurs
- Connecteurs et ensembles

(6) Élimination des vapeurs

- Tuyau souple de carburant
- Colliers du tuyau souple de carburant
- Bouchon de carburant attaché
- Réservoir à charbon activé
- Tuyaux d'évacuation des gaz

CUB CADET LLC
GARANTIE LIMITÉE DU FABRICANT POUR LA TONDEUSE AUTOPORTÉE À RAYON DE BRAQUAGE ZÉRO TANK M / TANK S / TANK L

IMPORTANT : Pour obtenir une garantie, le propriétaire devra présenter une preuve d'achat initiale et les dossiers d'entretien applicable au concessionnaire de service. Veuillez consulter le manuel de l'opérateur pour plus de renseignements au sujet intervalles d'entretien requis.
La garantie limitée décrite ci-dessous est offerte par Cub Cadet LLC pour de nouveaux produits achetés et utilisés aux États-Unis et/ou ses possessions et ses territoires et par MTL Products Limited pour de nouveaux produits achetés et utilisés au Canada et/ou ses territoires et ses possessions (l'une ou l'autre des entités respectivement « Cub Cadet »).
Cub Cadet garantit ce produit (à l'exception de ses pièces à usure normale, batteries et équipement annexe, tel que décrit ci-dessous) contre les défauts de matériel ou de fabrication pendant une période de trois (3) ans à partir de la date d'achat initiale du produit au détail ou de la location, et s'engage à réparer ou à remplacer gratuitement, à son choix, toute pièce qui s'avère défectueuse en raison d'un vice de matériel ou de fabrication.
Les pièces à usure normale sont garanties contre tous les vices de matériau et de fabrication pendant une période de trente (30) jours à partir de la date d'achat initiale du produit ou de la location. Ces pièces comprennent, sans toutefois s'y limiter, des articles comme : les courroies, les lames, les adaptateurs de la lame, les sacs à herbe, les roues du plateau de coupe, les sièges et les pneus.
Les *moteurs* sont garantis contre tous les vices de matériau et de fabrication pour une période de deux (2) ans à partir de la date d'achat initiale du produit ou de la location.
Les *batteries* ont une garantie limitée proportionnelle d'un an contre les défauts de matériel ou de fabrication, avec un remplacement à 100 % pendant les trois premiers mois. Après trois mois, le crédit de remplacement de la batterie est fondé sur le nombre de mois restants dans la période de douze (12) mois à partir de la date initiale de l'achat ou de la location. Une batterie de recharge ne sera garantie que pour le reste de la période initiale de garantie. *Équipement annexe* _ Cub Cadet garantit l'équipement annexe pour ce produit contre les défauts de matériel ou de fabrication pendant une période d'un (1) an à partir de la date initiale du produit ou de sa location. Ces pièces comprennent, sans toutefois s'y limiter, des articles comme : les bacs de ramassage et les trousses de déchiquetage.
La présente garantie limitée est en vigueur uniquement si le produit a été utilisé et entretenu conformément aux directives du manuel du propriétaire fourni avec le produit et à condition que ce dernier n'a pas été soumis à un emploi incorrect ou abusif, une négligence, un accident, un entretien incorrect, une modification ni été l'objet de vandalisme, de vol, d'incendie ou encore, endommagé par l'eau à cause d'une catastrophe naturelle ou d'autres dangers. Les dommages provoqués par l'installation ou l'utilisation de pièces ou d'accessoires, dont l'utilisation avec le ou les produits décrits dans le présent manuel n'est pas homologuée par Cub Cadet, annuleront la présente garantie en regard de ces dommages. De plus, Cub Cadet peut refuser la garantie si l'horomètre ou n'importe laquelle de ces parties, est altéré, modifié, débranché ou autrement falsifié. MODALITÉS POUR RÉPARATIONS SOUS GARANTIE : L'atelier de réparations agréé de votre région vous offre le service de réparations sous garantie sur présentation DE LA PREUVE D'ACHAT ET DES DOSSIERS D'ENTRETIEN APPLICABLES. Pour trouver un concessionnaire dans votre région : Aux États-Unis :
CUB CADET LLC, P.O. BOX 361131 CLEVELAND, OHIO 44136-0019 1-877-282-8684
Regardez dans les Pages jaunes ou communiquez avec Cub Cadet LLC à P.O. Box 361131, Cleveland, Ohio 44136-0019, composez le 1 877-282-8684 ou accédez à notre site Web à l'adresse www.cubcadet.com. Au Canada : Communiquez par la poste avec MTD Products Limited, Kitchener, ON N2G 4J1, ou par téléphone en composant 1-800-668-1238 ou accédez à notre site Web à l'adresse www.mtdproducts.com. Sans être limitée à ce qui précède, cette garantie limitée ne couvre pas les cas suivants :

a. Les articles d'entretien courant tels que les lubrifiants, les filtres, l'aiguisage de lames, les révisions, les réglages des freins, de l'embrayage ou du plateau de coupe ainsi que la détérioration normale de la finition extérieure en raison de l'utilisation du produit ou de son exposition aux intempéries.
b. Une réparation exécutée par une personne autre qu'à un atelier de réparations agréé.
c. Cub Cadet ne prolonge aucune garantie pour des produits vendus ou exportés à l'extérieur des États-Unis et/ou au Canada, et leurs possessions et territoires sauf aux produits vendus par l'intermédiaire des canaux agréés de distribution à l'exportation de Cub Cadet.
d. Les pièces et/ou accessoires de rechange qui ne sont pas des pièces authentiques de Cub Cadet.
e. Les frais de transport et les visites de réparateurs.

Il n'y a aucune garantie implicite y compris, sans toutefois s'y limiter, toute garantie implicite de qualité marchande ou de convenance précise pour un objectif particulier. Aucune garantie ne s'applique après les délais de la garantie expresse écrite ci-dessus quant aux pièces comme identifiées. Aucune autre garantie expresse à l'exception de la garantie stipulée ci-dessus, offerte par un tiers ou un autre organisme notamment un concessionnaire ou un détaillant, concernant n'importe quel produit, ne saurait astreindre Cub Cadet. Le recours unique offert est la réparation ou le remplacement du produit comme il est stipulé ci-dessus. Les conditions stipulées dans la présente garantie constituent le recours unique et exclusif découlant de la vente ou de la location des produits couverts par cette garantie. Cub Cadet ne peut être tenue responsable pour toute perte ou tout dommage accidentel ou indirect y compris, sans toutefois s'y limiter, aux dépenses afférentes aux services substituts de soins de pelouse ou à la location pour remplacer temporairement un produit garanti. Certaines juridictions n'autorisent pas l'exclusion ou la limitation des dommages accidentels ou indirects ou la limitation de la durée d'une garantie implicite. Il se pourrait alors que les garanties ou limitations stipulées ne s'appliquent pas dans votre cas. En aucune éventualité, la valeur du recouvrement ne saurait être supérieure à celle du prix d'achat du produit vendu. Toute modification des fonctionnalités de sécurité du produit annulera la présente garantie. Vous assumez les risques et la responsabilité des pertes, des dommages ou des préjudices subis par vous ou vos biens ou votre propriété ou par d'autres personnes et de leurs biens, qui découlent d'une utilisation inappropriée ou d'une incapacité d'utiliser le produit. La présente garantie limitée n'est valable que pour l'acheteur original ou la personne ayant reçu le produit en cadeau, et ne peut être transférée.
LES LOIS LOCALES EN LIEN AVEC LA PRÉSENTE GARANTIE : La présente garantie limitée vous donne des droits spécifiques. Il se pourrait que vous ayez d'autres droits qui varient d'une région géographique à une autre.