ILLUSTRATED PARTS MANUAL/
MANUEL DE PIÈCES DÉTACHÉES

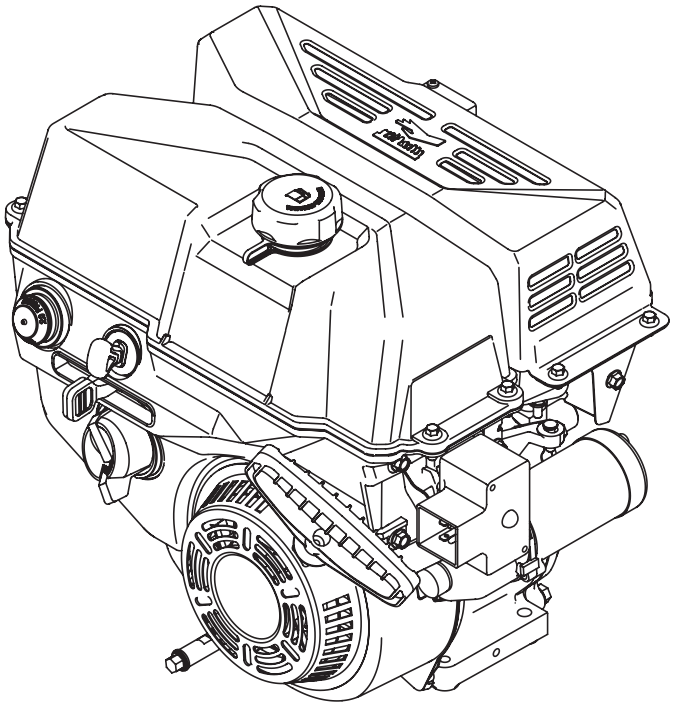

243cc ZS 375-QU, Quiet Horizontal Shaft OHV Engine
Moteurs de 243 cm3 ZS 375-QU
à arbre horizontal et soupapes en tête

PRINTED IN U.S.A.
IMPRIMÉ AUX ÉTATS-UNIS

MTD Products Ltd., P. O. Box 1386,
KITCHENER, ONT. N2G 4J1

769-11243
10.27.15

375-QU Starter/*Démarreur*

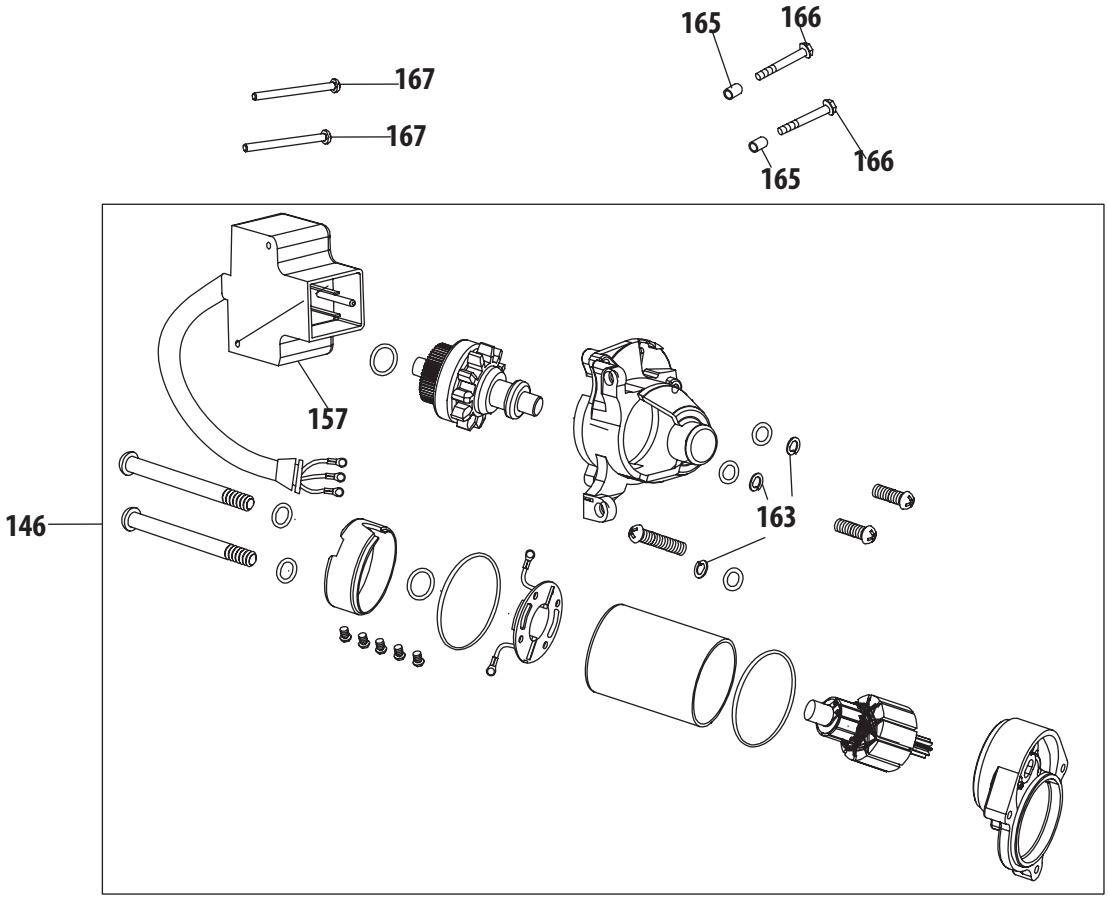

Ref. No./ Réf.	Part No./ No. de pièce	Description	Désignation
146	951-10645B	Electric Starter	Démarreur
157	951-05102	Main Cable	Câble pirnciple
163	736-04629	Spring Washer	Rondelle frein
165	715-04088	Dowel Pin 8×8	Goupille 8 x 8
166	710-05182	Bolt M6×32	Boulon M6x32
167	910-06279	Bolt M4×55	Boulon M4x55

375-QU Cylinder Head/*Culasse*

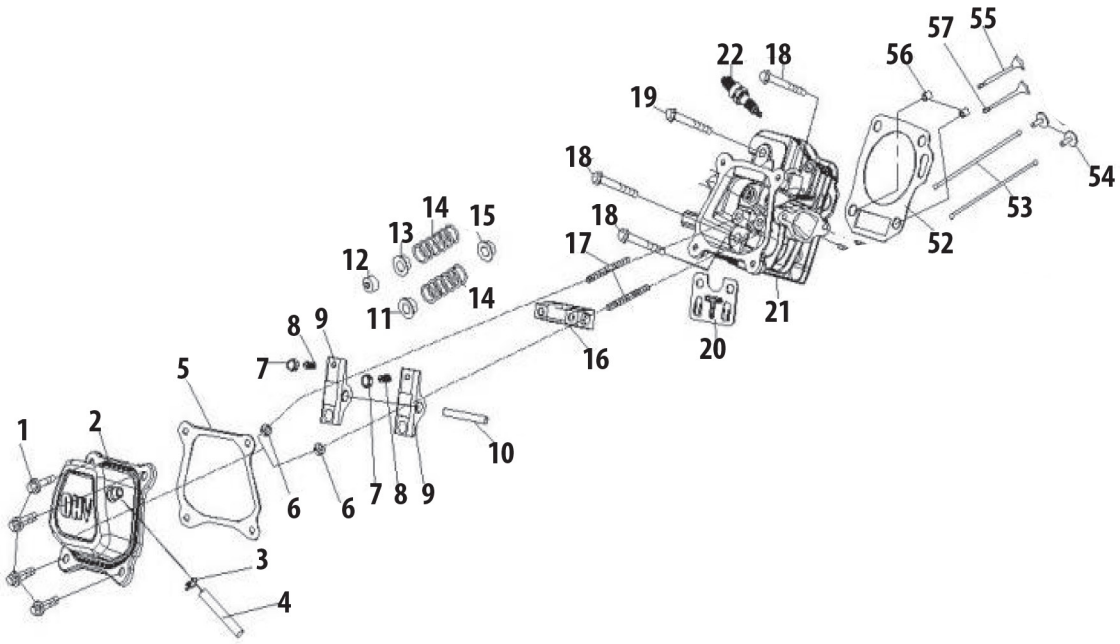

Ref. No./ Réf.	Part No./ No. de pièce	Description	Désignation
1	710-05191	Bolt M6 × 16	Boulon M6x16
2	908-05028	Valve Cover	Couvercle de la soupape
3	726-04101	Clamp, Fuel Hose	Collier
4	931-09541	Breather Hose	Tuyau
5	921-04673	Gasket, Valve Cover	Joint de cache-soupape
6	712-05015	Nut, M6	Écrou, M6
7	910-06091	Adjust Nut	Écrou
8	912-05050	Adjust Nut	Écrou
9	951-14372	Rocker Arm	Rampe de culbuteurs
10	951-14374	Rocker Arm Shaft	Arbre de culbuteurs
11	951-12000	Valve Spring Seat	Ressort de la soupape
12	951-12002	Rotator, Exhaust Valve	Rotateur de la soupape d'échappement
13	951-12003	Exhaust Valve Spring Seat	Retenue de la soupape d'échappement
14	951-12004	Spring Valve	Ressort de la soupape d'échappement
15	951-11894	Intake Valve Seal	Joint
16	951-14373	Rocker Arm Seat	Siège de culbuteurs
17	910-06092	Bolt	Boulon
18	710-06065	Bolt M10 x 1.25 x 65	Boulon M10 x 1,25 x 65
19	710-06291	Bolt M10 x 1.25 x 70	Boulon M10 x 1,25 x 70
20	908-05066	Rocker Arm Base	Basse de culbuteurs
21	951-05136	Cylinder Head	Culasse
22	951-10292	Spark Plug (F6RTC)	Bougie
52	921-04674	Gasket, Cylinder Head	Joint
53	751-14307	Push Rod	Tige poussoir
54	951-14470	Tappet	Poussoir
55	715-04122	Pin 12 × 16	Goupille
56	951-14099	Valve Intake	Ssoupape d'admission
57	951-14100	Exhaust Vavle	Soupape d'échappement

375-QU Crankcase/*Carter*

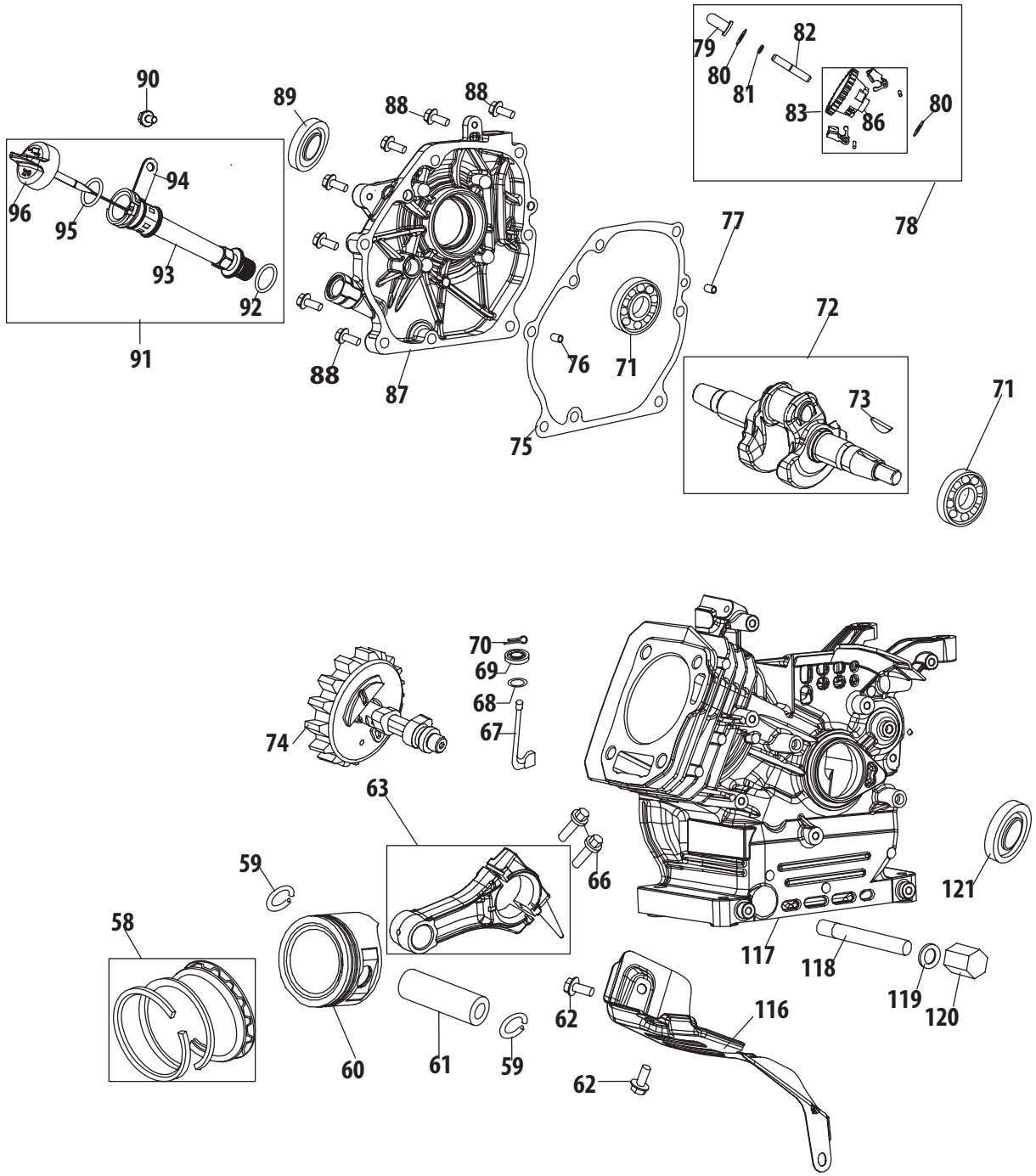

	Part No./ No. de pièce	Description	Désignation
58	951-14471	Piston Ring Set	Segments de piston
59	951-11632	Circlip	Attache
60	919-05074	Piston	Piston
61	951-11633	Wrist Pin	Goupille
62	710-04915	Bolt M6×12	Boulon M6x12
63	951-11573	Connecting Rod	Bielle
66	710-05116	Connecting Rod Bolt	Boulon, bielle
67	951-14053	Shaft, Governor Arm	Arbre,
68	736-04461	O-Ring 5.2×1.9	Bague en «O»
69	951-11902	Oil Seal 6×11×4	Joint d'huile 6×11×4
70	714-04078	Cotter Pin	Goupille fendue
71	951-11369	Bearing 6205	Roulement 6205
72	951-05059	Crankshaft	Carter
73	951-10307	Woodruff Key	Clé Woodruff
74	651-05058	Camshaft	Arbre à came
75	951-11371	Gasket, Crankcase Cover	Joint, Couvercle du culasse
76	715-04096	Dowel Pin 9×14	Goupille 9x14
77	715-04092	Dowel Pin 7×14	Goupille 7x14
78	918-05007	Governor Gear	Engrenage de régulateur
79	931-09595	Governor Cup	Tasse de régulateur
80	936-05038	Washer 6.2 × 0.6 × 15	Rondelle 6,2 × 0,6 × 15
81	916-05003	Retaining Rings, Governor Shaft	Bagues de retenue, arbre de régulateur
82	911-06137	Governor Shaft	Arbre de régulateur
83	917-05007	Governor Body	Corps de régulateur
86	917-05152	Governor Gear	Engrenage de régulateur
87	951-14875	Crankcase Cover	Couvercle du culasse
88	710-04932	Bolt M8 × 32	Boulon M8 x 32
89	951-11368	Oil Seal 25 × 41.25 × 6	Joint d'huile 25 × 41,25 × 6
90	910-06278	Bolt M6×16	Boulon M6×16
91	931-05255	Dipstick	Jauge d'huile
92	951-11577	O-Ring 15.8 × 2.5	Bague en «O» 15,8 × 2,5
93	951-14876	Dipstick Seat	Siège, jauge d'huile
94	951-14878	Embrace hoop	Support
95	921-04663	O-Ring 21 × 2.77	Bague en «O» 21 × 2,77
96	951-14879	Dipstick	Jauge d'huile
116	951-11113	Shroud	Capot
117	919-05075	Crankcase	Culasse
118	951-11350	Oil Drain Pipe	Bouchon de vidange de l'huile
119	736-04440	Washer 10 × 1.5 × 16	Rondelle 10 × 1,5 × 16
120	710-04906	Washer, Drain Bolt (M10 × 1.25 × 15)	Rondelle, Vidanger boulon (M10 × 1.25 × 15)
121	951-11370	Oil Seal 25 × 41.25 × 6	Joint d'huile 25 × 41,25 × 6
	952Z375-QU	Complete Engine	Moteur - complet

375-QU Fuel Tank/*Réservoir de carburant*

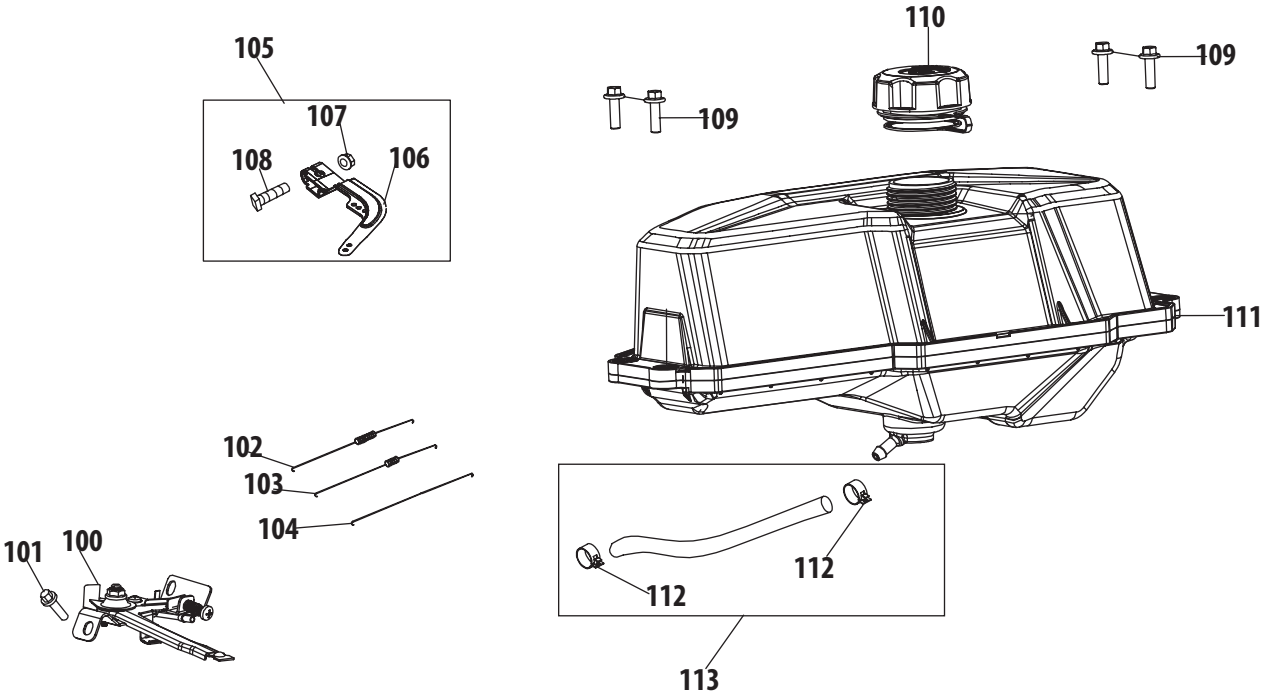

Ref. No./ Réf.	Part No./ No. de pièce	Description	Désignation
100	951-14881	Governor Gear Bracket Assy	Support
101	710-05103	Flange Bolt M6 × 12	Boulon M6 x 16
102	951-14882	Governor Spring	Ressort du régulateur
103	951-10664	Idle Spring	Ressort
104	951-10665	Rod Governor	Tringlerie
105	951-14089	Governor Lever	Levier de régulateur
106	951-11106	Governor Lever	Levier de régulateur
107	712-05015	Flange Nut M6	Écrou de bride M6
108	710-04908	Bolt M6 × 21	Boulon M6 x 21
109	951-14885	Bolt M6 × 22	Boulon M6 x 22
110	951-14884	Fuel Cap	Capuchon
111	951-14883	Fuel Tank	Réservoir de carburant
112	951-11700	Clamp, Fuel Hose	Collier
113	951-10650	Fuel Hose 6.3 × 12.5 × 133	Tuyau d'essence

375-QU Flywheel & Blower Housing/*Volant-moteur et boîtier de ventilateur*

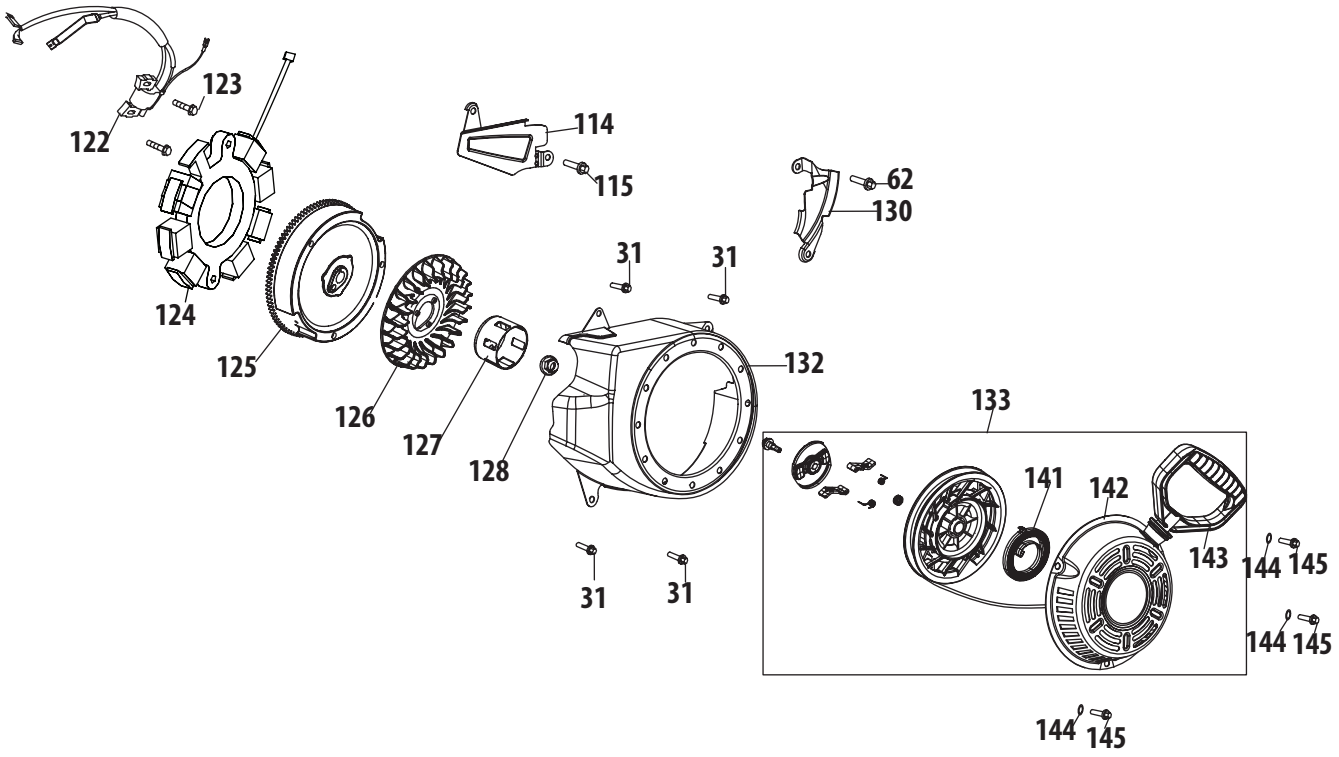

Ref. No./ Réf.	Part No./ No. de pièce	Description	Désignation
31	910-06277	Bolt M6 × 12	Boulon M6 x 12
62	710-04915	Bolt M6 × 12	Boulon M6 x 12
114	951-11110	Choke	Volet
115	710-04914	Bolt M6 × 10	Boulon M6 x 10
122	751-15275	Ignition Module	Module d'allumage
123	710-04919	Bolt M6 × 25	Boulon M6 x 25
124	951-12050A	Charging Coil	Bobine
125	951-12051	Flywheel	Volant
126	951-15025	Cooling Fan	Ventilateur
127	951-14887	Pulley, Starter	Poulie, démarreur
128	712-04287	Flange Nut M14×1.5	Écrou de bride M14 x 1,5
130	951-11109	Lower Shield	Protecteur, basse
132	951-12644	Blower Housing	Protecteur de logement
133	951-14545	Recoil Starter	Démarreur langeur
141	932-05114	Recoil Spring	Ressort langeur
142	908-05015	Blower Housing	Protecteur de logement
143	731-05696	Starter Handle	Poignée de démarrage
144	736-04455	Washer	Rondelle
145	710-04974	Bolt M6 × 10	Boulon M6 x 10

375-QU Carburetor/Carburateur

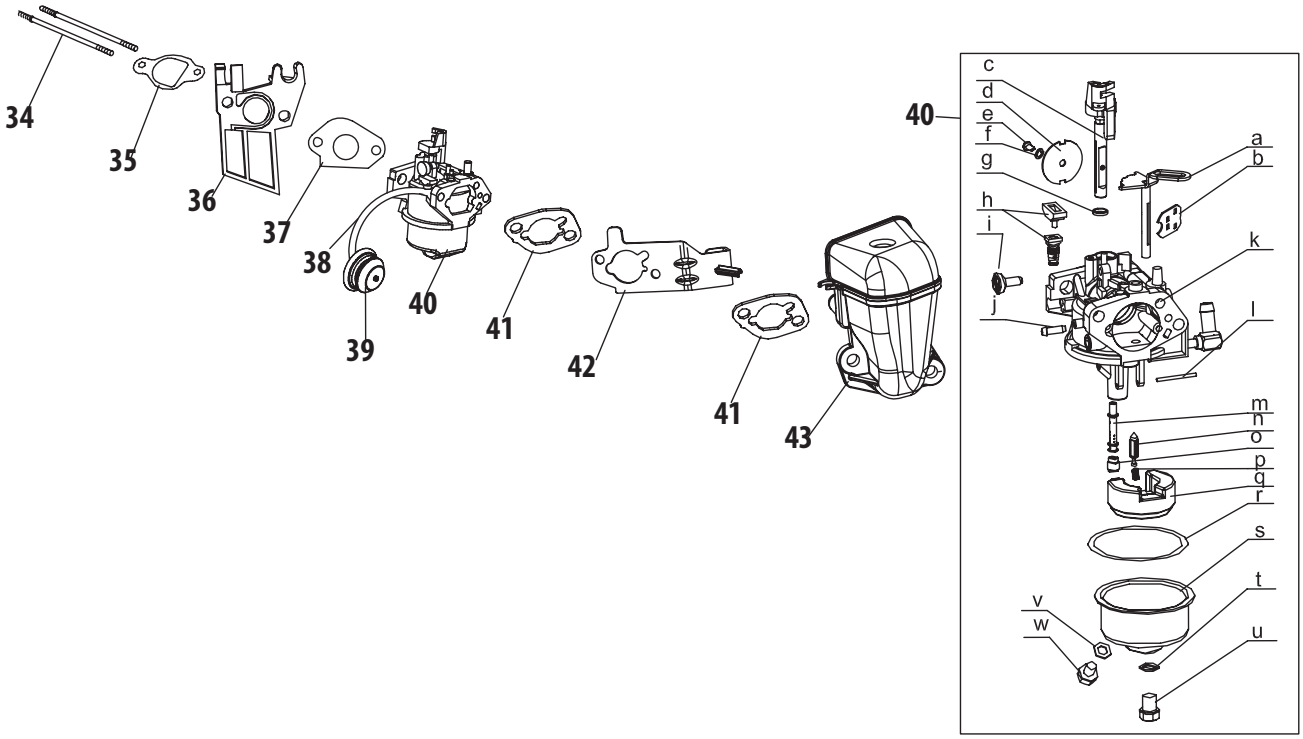

Ref. No./ Réf.	Part No./ No. de pièce	Description	Désignation
34	710-05093	Stud M6×92	Clou M6 x 92
35	951-11567	Carburetor Insulator Gasket	Joint d'isolateur du carburateur
36	951-11568	Carburetor Insulator	Isolateur du carburateur
37	951-11569A	Carburetor Gasket	Joint du carburateur
38	935-05038	Fuel Hose	Tuyau
39	951-10639A	Primer	Amorceur
40	651-05118B	Carburetor	Carburateur
41	951-11897	Air Filter Gasket	Joint
42	951-14869	Choke Controller Ass'y	Commande de la volet
43	951-14870	Heater Box	Boîte de chauffe
a	n/a	Choke Shaft	Arbre d'étrangleur
b	n/a	Choke Plate	Plaque
c	n/a	Throttle Shaft	Joint de carbureteur isolant
d	n/a	Throttle Plate	Plaque d'étrangleur
e	710-06230	Screw M3 x 6	Vis M3 x 6
f	736-04638	Lock Washer	Rondelle frein
g	n/a	Gasket	Joint
h	n/a	Idle Jet	Gicleur de ralenti
i	n/a	Idle Adjusting Screw	Vis de butée de l'obturateur
j	n/a	Primer Line	Ligne, amorceur
k	n/a	Carburetor Body	Le corps de carburateur
l	n/a	Float Pin	Goupille flottante
m	n/a	Nozzle Tube	Tube
n	n/a	Needle Valve	Soupape
o	n/a	Main Jet	Gicleur Principal
p	n/a	Needle Valve Spring	Ressort de soupape
q	n/a	Float	Flottante
r	951-11589	O-Ring, Float Bowl	Bague en «O»
s	608-05001	Fuel Bowl	Bol de filtre à carburant
t	951-11348	Fuel Bowl Gasket	Joint de bol de filtre à carburant
u	710-04945	Fuel Bowl Mounting Bolt	Boulon de filtre à carburant
v	951-11349	Fuel Drain Plug Gasket	Joint de bouchon de vidange de carburant
w	710-04938	Fuel Drain Plug	Bouchon de vidange de l'huile

375-QU Engine Shroud/*Capot*

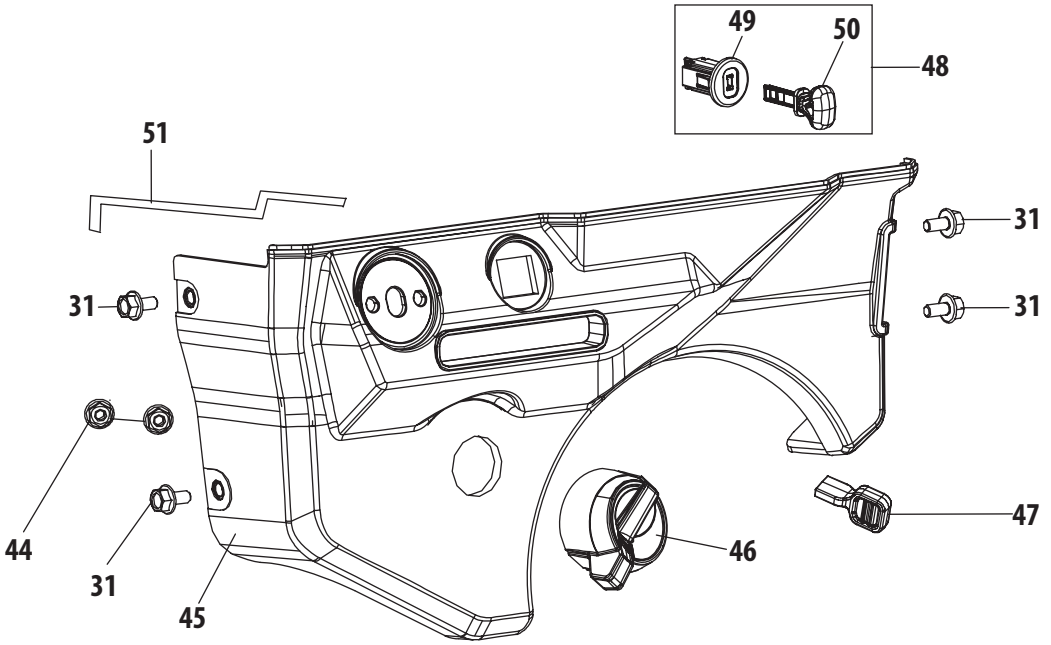

Ref. No./ Réf.	Part No./ No. de pièce	Description	Désignation
31	910-06277	Bolt M6 × 12	Boulon M6 x 12
44	712-05015	Flange Nut M6	Écrou de bride M6
45	751-14952	Control Patnel	Panneau de commande
46	951-14838	Choke Lever	Levier d'étrangleur
47	951-11224	Throttle Lever Knob	Bouton de commande de gaz
48	951-15022	Engine Switch	Interrupteur du moteur
49	951-10637	Engine Switch Base	Interrupteur du moteur de base
50	951-10630	Engine Switch Key	Interrupteur du moteur ,clé
51	951-10640	Choke Linkage	Tringlerie d'etrangleur

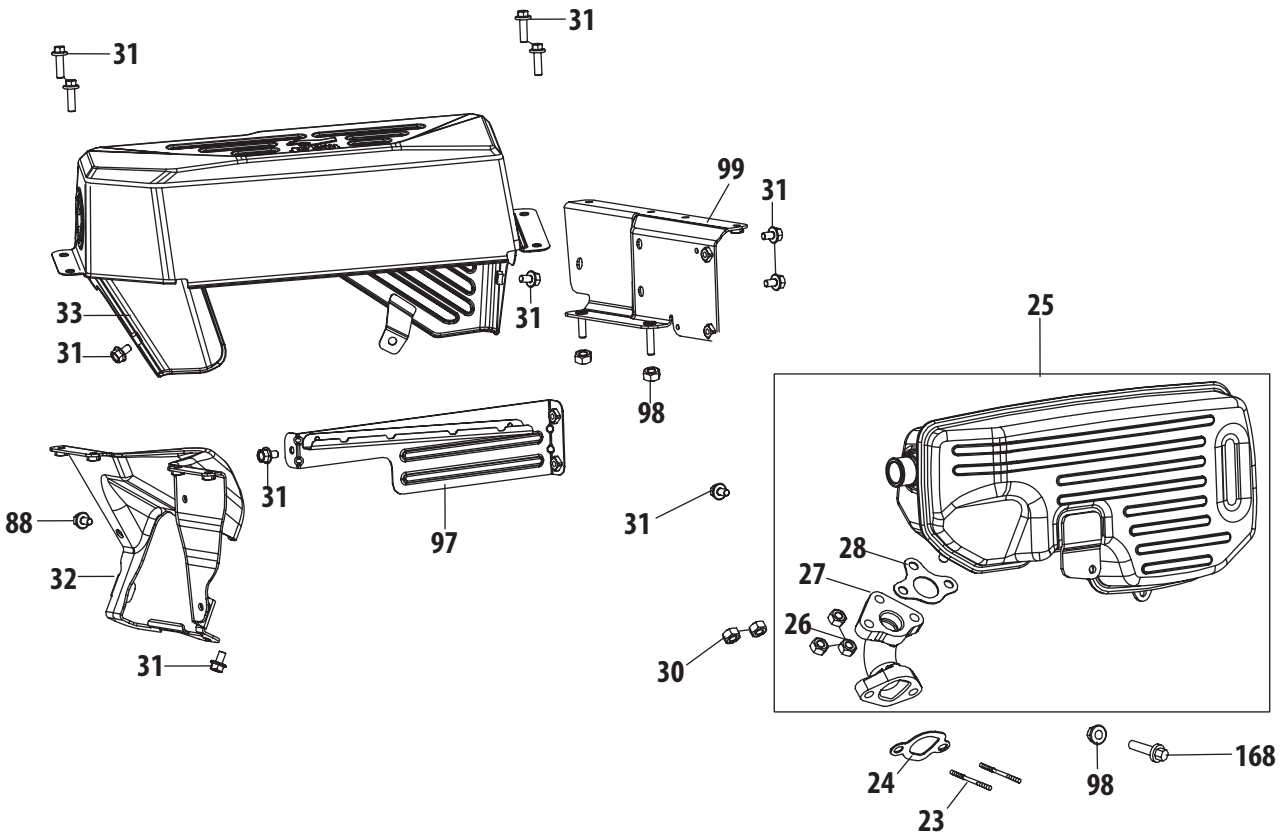

Ref. No./ Réf.	Part No./ No. de pièce	Description	Désignation
23	710-05001	Stud M8 × 36	Clou M8 x 36
24	951-11289	Muffler Gasket	Joint de silencieux
25	651-05263	Muffler	Silencieux
26	712-05113	Nut M8	Écrou M8
27	751-14977	Exhaust Pipe	Tuyau d'échappement
28	921-04736	Gasket, Muffler	Joint de silencieux
30	712-04214	Nut M8	Écrou M8
31	910-06277	Bolt M6 × 12	Boulon M6 x 12
32	951-14872	Front Bracket, Fuel Tank	Support avant, réservoir de carburant
33	708-05112A	Muffler Guard	Guidage de silencieux
88	910-06278	Bolt M8 × 32	Boulon M8 x 32
97	751-14997A	Fuel Tank Insulator	Réservoir de carburant isolateur
98	712-05015	Flange Nut M6	Écrou de bride M6
95	951-05016	Fuel Tank Base	Base de réservoir de carburant
168	710-05192	Bolt M6×20	Boulon M6 x 20