ILLUSTRATED PARTS MANUAL/
MANUEL DE PIÈCES DÉTACHÉES

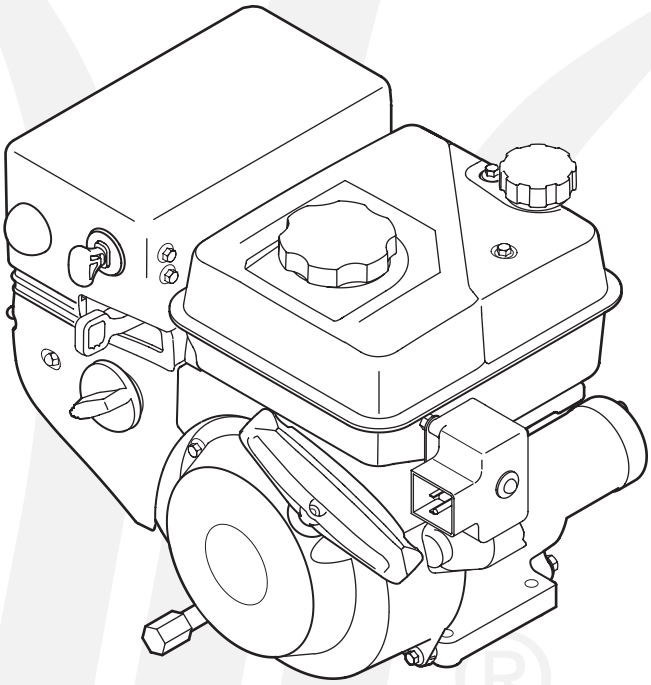

208cc ZS 270-SU Horizontal Shaft OHV Snow Engine

Moteurs de 208 cm3 ZS 270-SU

à arbre horizontal et soupapes en tête

PRINTED IN U.S.A.
IMPRIMÉ AUX ÉTATS-UNIS

MTD Products Ltd., P. O. Box 1386,
KITCHENER, ONT. N2G 4J1

769-06333
08.04.10

208 cc 270-SU
Engine/Moteur

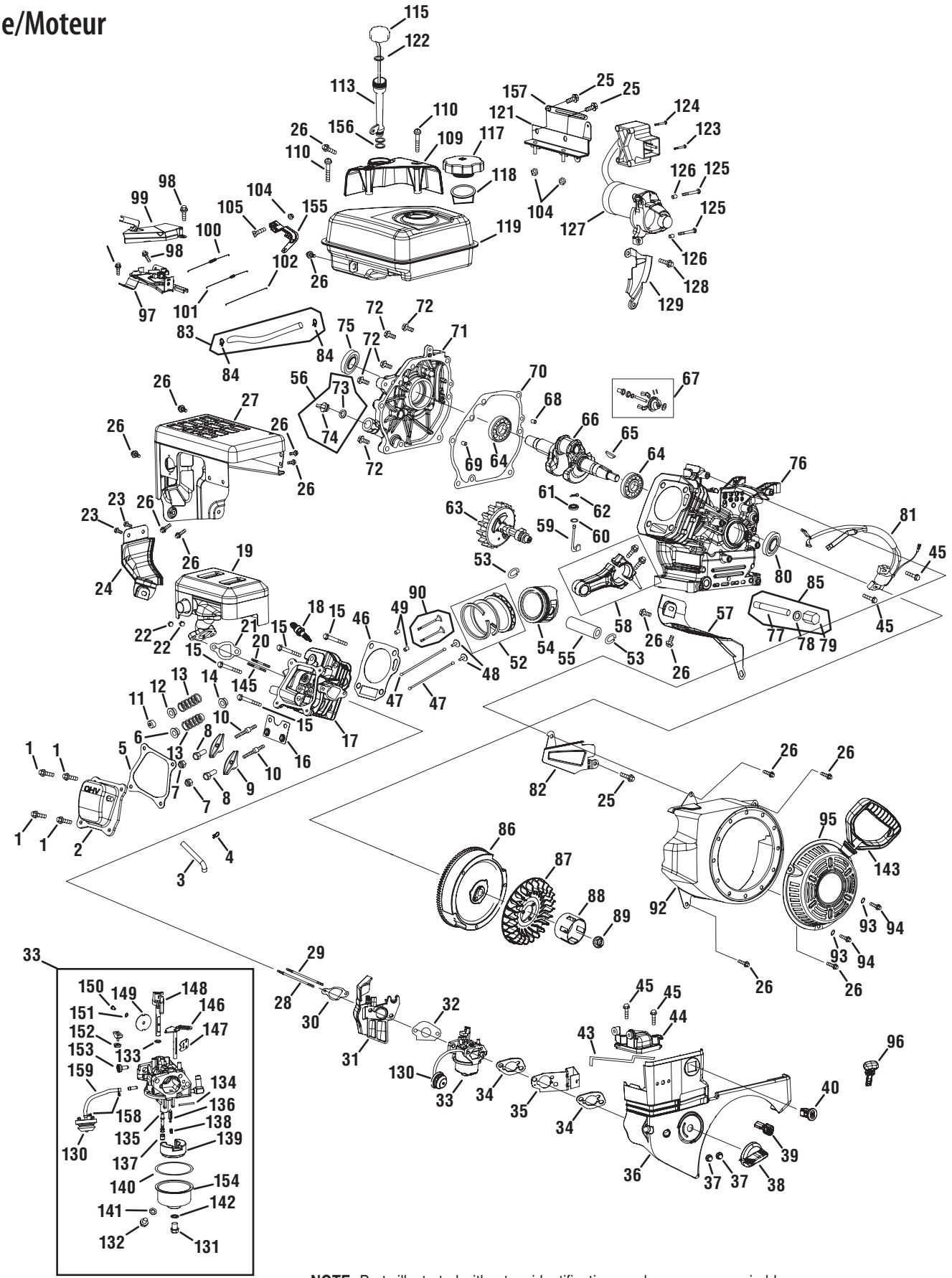

NOTE: Parts illustrated without an identification number are non repairable.
REMARQUE : Les pièces illustrées sans identification numérique ne sont pas des éléments réparables.

Ref. No./ Réf	Part No./ No. de pièce	Description	Désignation	Ref. No./ Réf.	Part No./ No. de pièce	Description	Désignation
1	710-04968	Bolt	Boulon	78	736-04440	Washer	Rondelle
2	951-11054	Valve Cover	Couvercle de soupape	80	951-11370	Oil Seal	Joint d'huile
3	731-07059	Breather Hose	Boyau de reniflard	81	951-10646	Ignition Coil	Bobine d'alumage
4	726-04101	Hose Clamp	Collier	82	951-11110	Air Flow Shield	Protecteur
7	751-11124	Pivot Locking Nut	Écrou	83	951-10650	Fuel Line Kit	Canalisation de carburant
8	751-11123	Valve Adjusting Nut	Écrou	84	951-11731	Hose Clamp	Collier
10	710-04902	Pivot Bolt	Boulon	85	951-10641	Oil Drain Ass'y (Incl. #77,78,79)	Vidange de l'huile (Comp. réf. no. 77, 78, 79)
15	710-04933	Bolt	Boulon	86	951-10805	Flywheel	Volant
18	951-10292	Spark Plug	Bougie	87	951-10909	Cooling Fan	Ventilateur
19	951-11282	Muffler Assembly	Silencieux	88	951-10911	Stator Cup	Tamis du démarreur
20	710-05001	Stud	Clou	89	712-04209	Nut	Écrou
21	951-11289	Muffler Gasket	Joint de silencieux	90	951-10647	Valve Kit	Trousse de soupape
22	712-04214	Nut	Écrou	92	951-10663A	Blower Housiing	Carter
23	710-04914	Bolt	Boulon	93	736-04455	Washer	Rondelle
24	951-11111	Exhaust Pipe Shield	Protecteur	94	710-04974	Bolt	Boulon
25	710-04940	Bolt	Boulon	95	951-10658	Recoil Starter Assembly	Démarreur du lanceur
26	710-04915	Bolt	Boulon	96	731-05632	Ignition Key	Clé
27	951-10642A	Muffler Shroud	Capot - silencieux	97	951-10758	Throttle Control Ass'y	Commande de l'obturateur
28	710-04939	Stud, M6 x 117	Clou, M6 x 117	98	710-05103	Bolt	Boulon
29	710-04910	Stud, M6 x 105	Clou M6 x 105	99	951-11108	Governor Shield	Protecteur
33	951-10638A	Carburetor Assembly	Ensemble de carburateur	100	951-11935	Governor Spring	Ressort
35	951-11112	Choke Control Bracket	Support de la commande de volet	101	951-10664	Throttle Return Spring	Ressort de retour
36	951-10634	Engine Should	Capot - moteur	102	951-10665	Governor Rod	Tige du régulateur
37	712-04213	Nut	Écrou	104	712-04212	Nut	Écrou
38	951-11284	Choke Knob	Bouton-volet	105	710-04908	Bolt	Boulon
39	951-10757	Throttle Control Knob	Bouton-obturateur	109	951-10662	Engine/Dipstick Cover	Couvercle
40	951-10637	Ignition Switch	Contracteur d'allumage	110	710-04905	Bolt	Boulon
43	951-10640	Choke Push Rod	Tige de poussée, volet	113	951-11913	Dipstick Tube	Tuyau
44	951-10635	Heater Box	Caisson	115	951-11912	Dipstick	Jauge
45	710-04919	Bolt	Boulon	117	951-10649	Fuel Cap Assembly	Bouchon de réservoir de carburant
47	951-10648	Push Rod Kit	Trousse - Tige de poussée	118	951-11933	Fuel Filter	Filtre à essence
49	715-04090	Dowel Pin	Goupille	119	951-10653B	Fuel Tank	Réservoir
57	951-11113	Air Shield	Protecteur	121	951-11114	Swtich Housing MTG Bracket	Support
59	951-11356	Governor Shaft	Arbre	122	751-11934	O-Ring	Bague en « O »
60	736-04461	Washer	Rondelle	123	710-04965	Bolt, M4 x 55	Boulon, M4 x 55
62	714-04074	Cotter Pin	Goupille	124	710-04935	Bolt, M4 x 60	Boulon, M4 x 60
64	951-11369	Radial Ball Bearing	Roulement à billes	125	710-05182	Bolt	Boulon
65	951-10307	Flywheel Key	Clé	126	715-04088	Dowel Pin	Goupille
68	715-04092	Dowel Pin 7 x 14	Goupille 7 x 14	127	951-10645A	Electric Starter	Démarreur électrique
69	715-04096	Dowel Pin 9 x 14	Goupille 9 x 14	128	710-04979	Bolt	Boulon
70	951-11371	Crankcase Cov. Gasket	Joint	129	951-11109	Blower Housing Shield	Protecteur
72	710-04932	Bolt	Boulon	130	951-10639A	Primer	Amorçeur
75	951-11368	Oil Seal	Joint d'huile	131	710-04945	Bolt	Boulon

Ref. No./ Réf	Part No./ No. de pièce	Description	Désignation
132	710-04938	Drain Bolt	Boulon
143	751-05696	Starter Handle	Poignée du démarreur
155	951-11106	Governor Arm Bracket	Support
156	951-11903	O-Ring	Bague en « O »
157	951-11680	Wire Clip	Attache
--	951-10651	Fuel Tank Nipple (n/s)	Raccord -(non illustrée)
	952Z270-SU	Engine Complete	Moteur
145	951-10657	Muffler Stud Assembly	Goujon de silencieux
20	710-05001	Stud	Clou
56	951-11283	Oil Fill Plug Assembly	Ensemble de bouchon d'huile
73	951-00577	O-Ring	Bague en «O»
74	--	Oil Filler Plug	Bouchon d'huile
	951-11021	Carburetor Kit - Major	Trousse de carburateur-principale
133	--	Gasket, Throttle Plate	Joint
134	--	Float Pin	Goupille
135	--	Emulsion Tube	Tube d'émulsion
136	--	Needle Valve	Pointeau
137	--	Main Jet	Gicleur Principal
138	--	Needle Valve Spring	Ressort de soupape
139	--	Float	Flotteur du carburateur
140	--	Fuel Bowl Gasket	Joint
141	--	Fuel Drain Plug Gasket	Joint
142	--	Fuel Bowl Gasket	Joint
--	951-11061A	Gasket Kit Complete	Trousse - joint
5	951-11565	Head Cover Gasket	Joint
21	951-11289	Muffler Gasket	Joint
30	951-11567	Carburetor Insultor Gasket	Joint d'isolateur du carburateur
31	751-11896	Carburetor Insultor Plate	Plaque d'isolateur du carburateur
32	751-11569A	Carburetor Gasket	Joint du carburateur
34	751-11897	Carburetor Gasket Plate	Plaque
46	751-11898	Cylinder Head Gasket	Joint de culasse
60	736-04461	Washer	Rondelle
61	--	Governor Seal	Joint
62	714-04074	Cotter Pin	Goupille fendue
70	951-11371	Crankcase Cover Gasket	Joint
75	951-11368	Oil Seal	Joint d'huile
78	736-04440	Washer	Rondelle
80	951-11370	Oil Seal	Joint d'huile
--	951-11249	Crankshaft Kit	Trousse de vilebrequin
61	751-11902	Governor Seal	Joint de regulateur
64	951-11369	Radial Ball Bearing	Roulement à billes
70	951-11371	Crankcase Cover Gasket	Joint
76	--	Crankcase	Vilebrequin
80	951-11370	Oil Seal	Joint d'huile
--	951-11063	Valve Cover Kit	Trousse-couvercle de soupape
2	951-11054	Valve Cover	Couvercle de soupape
5	951-11565	Head Cover Gasket	Joint

Ref. No./ Réf.	Part No./ No. de pièce	Description	Désignation
--	951-11060A	Short Block Assembly	Bloc moteur embiellé
5	951-11565	Head Cover Gasket	Joint
21	951-11289	Muffler Gasket	Joint
30	951-11567	Carburetor Insulator Gasket	Joint d'isolateur du carburateur
31	751-11896	Carburetor Insulator Plate	Plaque d'isolateur du carburateur
46	751-11572	Cylinder Head Gasket	Joint de culasse
48	751-11899	Tappet	Poussoir
49	715-04090	Dowel Pin	Goupille
52	951-11253	Piston Ring Set	Segments de piston
53	951-11632	Piston Pin Snap Ring	Jonc d'arrêt, piston d'axe
54	751-12007	Piston	Piston
55	751-11633	Piston Pin	Piston d'axe
58	951-11573	Connecting Rod Assembly	Bielle
59	951-11356	Governor Arm Shaft	Arbre
60	736-04461	Washer	Rondelle
61	751-11902	Governor Seal	Joint de régulateur
62	714-04074	Cotter Pin	Goupill fendue
63	951-11575	Camshaft Assembly	Arbre à cames
64	951-11369	Radial Ball Bearing	Roulement à billes
65	951-10307	Flywheel Key	Clé
66	--	Crankshaft Assembly	Vilebrequin
67	951-11576	Governor Gear/Shaft Ass'y	Engrenage de régulateur/arbre
68	715-04092	Dowel Pin	Goupille
69	715-04096	Dowel Pin	Goupille
70	951-11371	Crankcase Cover Gasket	Joint
71	--	Cover Comp., Left Crankcase	Couvercle
72	710-04932	Bolt	Boulon
73	951-11577	Oil Filler Plug	Bouchon de jauge à huile
74	--	O-Ring	Bague en «O»
75	951-11368	Oil Seal	Joint d'huile
76	--	Crankcase	Vilebrequin
77	951-11350	Oil Drain Pipe	Tuyau de vidange de l'huile
78	736-04440	Washer	Rondelle
79	710-04906	Oil Drain Plug Washer	Rondelle
80	951-11370	Oil Seal	Joint d'huile
--	951-11246	Crankcase Cover Kit	Trousse de la couvercle de vilebrequin
64	951-11369	Radial Ball Bearing	Roulement à billes
70	951-11371	Case Cover Gasket	Joint
71	--	Case Cover	Couvercle
72	710-04932	Cover Bolts	Boulons
73	--	O-Ring	Bague en «O»
74	--	Oil Fill Plug	Bouchon de jauge à huile
75	951-11368	Oil Seal	Joint d'huile

Ref. No./ Réf	Part No./ No. de pièce	Description	Désignation
--	951-11059A	Gasket Kit Complete	Trousse - joint
5	--	Head Cover Gasket	Joint fond supérieur
21	951-10289	Muffler Gasket	Joint
30	--	Carubretor Insulator Gasket	Joint d'isolateur du carburateur
31	--	Carburetor Insolator Plate	Plaque d'isolateur du carburateur
32	--	Carburetor Gasket	Joint du carburateur
34	--	Carburetor Gasket Plate	Plaque
46	--	Cylinder Head Gasket	Joint de culasse
60	736-04461	Washer	Rondelle
61	--	Governor Seal	Joint de régulateur
62	714-04078	Cotter Pin	Goupille fendue
70	951-11371	Crankcase Cover Gasket	Joint
75	951-11368	Oil Seal	Joint d'huile
78	736-04440	Washer	Rondelle
80	951-11370	Oil Seal	Joint d'huile
33	951-10638A	Carburetor Assembly	Ensemble de carburateur
130	951-10639A	Primer	Amorçeur
131	710-04945	Bolt	Boulon
132	710-04938	Drain Bolt	Boulon
133	--	Gasket, Throttle Plate	Plaque
134	--	Float Pin	Goupille
135	--	Emulsion Tube	Tuyau
136	--	Needle Valve	Soupape
137	--	Main Jet	Gicleur Principal
138	--	Needle Valve Spring	Ressort
139	--	Float	Flotteur
140	951-11589	Fuel Bowl Gasket	Joint
141	951-11349	Fuel Drain Plug Gasket	Joint
142	951-11348	Fuel Bowl Gasket	Joint
146		Choke Shaft	Arbre
147		Choke Plate	Plaque
148		Throttle Shaft	Arbre
149		Throttle Plate	Plaque
150		Screw, M3 x 5	Vis, M3 x 5
151		Lockwasher	Rondelle frein
152		Idle Jet Ass'y	Gicleur
153		Idle Speed Adjusting Screw	Vis
154		Fuel Bowl	Bol de filtre à carburant
158	751-11906	Hose Clamp	Collier
159	751-12006	Primer Hose	Tuyau d'amorceur

Ref. No./ Réf.	Part No./ No. de pièce	Description	Désignation
--	951-10668A	Cylinder Head Ass'y (n/s)	Culasse (non illustrée)
5	951-11565	Head Cover Gasket	Joint fond supérieur
6	751-12000	Intake Valve Spring Seat	Siège de la soupape d'échappement
7	951-11124	Pivot Locking Nut	Écrou
8	951-11123	Valve Adjusting Nut	Écrou
9	751-11893	Rocker Arm	Bras
10	710-04902	Pivot Bolt	Boulon
11	751-12002	Exhaust Valve Adjuster	Réglage de la soupape d'échappement
12	751-12003	Exhaust Valve Spring Seat	Siège de la soupape d'échappement
13	751-12004	Valve Spring	Ressort de soupape
14	751-11894	Intake Valve Seal	Siège de la soupape d'admission
16	751-11895	Push Rod Guide Plate	Plaque
17	--	Cylinder Head - Complete	Culasse
21	951-11289	Muffler Gasket	Joint de silencieux
30	951-11567	Carubretor Insulator Gasket	Joint d'isolateur du carburateur
31	751-11896	Carburetor Insolator Plate	Plaque d'isolateur du carburateur
46	751-11572	Cylinder Head Gasket	Joint de culasse
90	951-10647	Valve Kit	Trousse - soupape
--	951-11247A	Crankshaft Kit	Trousse de vilebrequin
64	951-11369	Radial Ball Bearing	Roulement à billes
65	951-10307	Flywheel Key	Clé
66	--	Crankshaft Assembly	Vilebrequin
75	951-11368	Oil Seal	Joint d'huile
80	951-11370	Oil Seal	Joint d'huile

8.4.10

NOTES

NOTES