Safe Operation Practices • Set-Up • Operation • Maintenance • Service • Troubleshooting • Warranty

Cub Cadet®

OPERATOR'S MANUAL

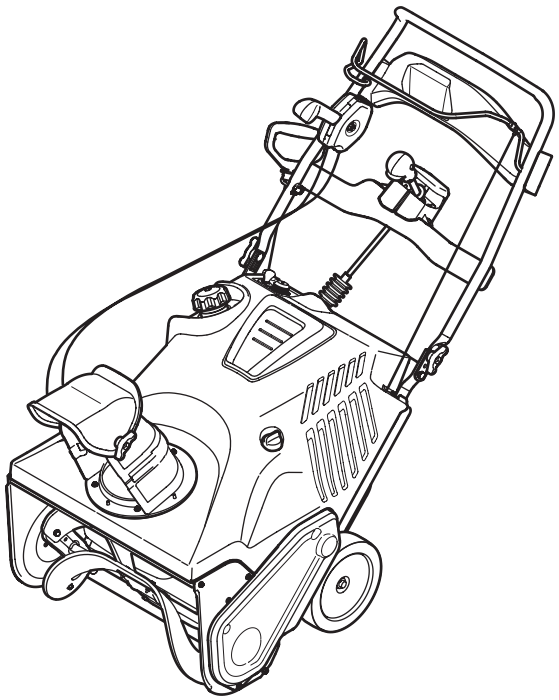

Single-Stage Snow Thrower — 2T6 Series

⚠ WARNING

READ AND FOLLOW ALL SAFETY RULES AND INSTRUCTIONS IN THIS MANUAL BEFORE ATTEMPTING TO OPERATE THIS MACHINE.
FAILURE TO COMPLY WITH THESE INSTRUCTIONS MAY RESULT IN PERSONAL INJURY.

P. O. Box 1386, 97 KENT AVENUE, KITCHENER, ON N2G 4J1

Printed In USA

769-07153
05.13.11

To The Owner

1

Thank You

Thank you for purchasing your new equipment. It was carefully engineered to provide excellent performance when properly operated and maintained.

Please read this entire manual prior to operating the equipment. It instructs you how to safely and easily set up, operate and maintain your machine. Please be sure that you, and any other persons who will operate the machine, carefully follow the recommended safety practices at all times. Failure to do so could result in personal injury or property damage.

All information in this manual is relative to the most recent product information available at the time of printing. Review this manual frequently to familiarize yourself with the machine, its features and operation. Please be aware that this Operator's Manual may cover a range of product specifications for various models. Characteristics and features discussed and/or illustrated in this manual may not be applicable to all models.

The manufacturer reserves the right to change product specifications, designs and equipment without notice and without incurring obligation.

If you have any problems or questions concerning the machine, phone your local service dealer or contact us directly. Customer Support telephone numbers, website address and mailing address can be found on this page. We want to ensure your complete satisfaction at all times.

Throughout this manual, all references to *right* and *left* side of the machine are observed from the operating position.

The engine manufacturer is responsible for all engine-related issues with regards to performance, power-rating, specifications, warranty and service. Please refer to the engine manufacturer's Owner's/Operator's Manual, packed separately with your machine, for more information.

Table of Contents

Safe Operation Practices 3
Assembly & Set-Up 7
Controls 10
Operation 11
Maintenance & Adjustment 12
Service 14
Troubleshooting 16
Replacement Parts 17
Warranty 18

Record Product Information

Before setting up and operating your new equipment, please locate the model plate on the equipment and record the information in the provided area to the right. You can locate the model plate by standing at the operator's position and looking down at the rear of the frame. This information will be necessary, should you seek technical support via our web site, Customer Support Department, or with a local authorized service dealer.

MODEL NUMBER

☐☐☐☐☐☐☐☐☐☐☐☐

SERIAL NUMBER

☐☐☐☐☐☐☐☐☐☐☐☐

Customer Support

Please do NOT return the unit to the retailer from which it was purchased, without first contacting Customer Support.

If you have difficulty assembling this product or have any questions regarding the controls, operation, or maintenance of this machine, you can seek help from the experts. Choose from the options below:

◊ Visit our web at www.cubcadet.ca

◊ Locate your nearest dealer from Customer Support: 1-800-668-1238

◊ Contact Cub Cadet • P.O. Box 1386 • 97 Kent Avenue • Kitchener, Ontario, Canada • N2G 4J1

Important Safe Operation Practices

2

WARNING! This symbol points out important safety instructions which, if not followed, could endanger the personal safety and/or property of yourself and others. Read and follow all instructions in this manual before attempting to operate this machine. Failure to comply with these instructions may result in personal injury.
When you see this symbol. **HEED ITS WARNING!**

CALIFORNIA PROPOSITION 65

WARNING! Engine Exhaust, some of its constituents, and certain vehicle components contain or emit chemicals known to State of California to cause cancer and birth defects or other reproductive harm.

DANGER: This machine was built to be operated according to the safe operation practices in this manual. As with any type of power equipment, carelessness or error on the part of the operator can result in serious injury. This machine is capable of amputating fingers, hands, toes and feet and throwing foreign objects. Failure to observe the following safety instructions could result in serious injury or death.

Training

1. Read, understand, and follow all instructions on the machine and in the manual(s) before attempting to assemble and operate. Keep this manual in a safe place for future and regular reference and for ordering replacement parts.
2. Be familiar with all controls and their proper operation. Know how to stop the machine and disengage them quickly.
3. Never allow children under 14 years of age to operate this machine. Children 14 and over should read and understand the instructions and safe operation practices in this manual and on the machine and be trained and supervised by an adult.
4. Never allow adults to operate this machine without proper instruction.
5. Thrown objects can cause serious personal injury. Plan your snow-throwing pattern to avoid discharge of material toward roads, bystanders and the like.
6. Keep bystanders, pets and children at least 75 feet from the machine while it is in operation. Stop machine if anyone enters the area.
7. Exercise caution to avoid slipping or falling, especially when operating in reverse.

Preparation

Thoroughly inspect the area where the equipment is to be used. Remove all doormats, newspapers, sleds, boards, wires and other foreign objects, which could be tripped over or thrown by the auger/impeller.

1. Always wear safety glasses or eye shields during operation and while performing an adjustment or repair to protect your eyes. Thrown objects which ricochet can cause serious injury to the eyes.
2. Do not operate without wearing adequate winter outer garments. Do not wear jewelry, long scarves or other loose clothing, which could become entangled in moving parts. Wear footwear which will improve footing on slippery surfaces.
3. Use a grounded three-wire extension cord and receptacle for all machines with electric start engines.
4. Disengage all control levers before starting the engine.
5. Never attempt to make any adjustments while engine is running, except where specifically recommended in the operator's manual.
6. Let engine and machine adjust to outdoor temperature before starting to clear snow.

Safe Handling of Gasoline

To avoid personal injury or property damage use extreme care in handling gasoline. Gasoline is extremely flammable and the vapors are explosive. Serious personal injury can occur when gasoline is spilled on yourself or your clothes which can ignite. Wash your skin and change clothes immediately.

a. Use only an approved gasoline container.

b. Extinguish all cigarettes, cigars, pipes and other sources of ignition.

c. Never fuel machine indoors.

d. Never remove gas cap or add fuel while the engine is hot or running.

e. Allow engine to cool at least two minutes before refueling.

f. Never over fill fuel tank. Fill tank to no more than ½ inch below bottom of filler neck to provide space for fuel expansion.

g. Replace gasoline cap and tighten securely.

h. If gasoline is spilled, wipe it off the engine and equipment. Move machine to another area. Wait 5 minutes before starting the engine.

i. Never store the machine or fuel container inside where there is an open flame, spark or pilot light (e.g. furnace, water heater, space heater, clothes dryer etc.).

j. Allow machine to cool at least 5 minutes before storing.

k. Never fill containers inside a vehicle or on a truck or trailer bed with a plastic liner. Always place containers on the ground away from your vehicle before filling.

l. If possible, remove gas-powered equipment from the truck or trailer and refuel it on the ground. If this is not possible, then refuel such equipment on a trailer with a portable container, rather than from a gasoline dispenser nozzle.

m. Keep the nozzle in contact with the rim of the fuel tank or container opening at all times until fueling is complete. Do not use a nozzle lock-open device.

Operation

1. Do not put hands or feet near rotating parts, in the auger/impeller housing or chute assembly. Contact with the rotating parts can amputate hands and feet.
2. The auger/impeller control lever is a safety device. Never bypass its operation. Doing so makes the machine unsafe and may cause personal injury.
3. The control levers must operate easily in both directions and automatically return to the disengaged position when released.
4. Never operate with a missing or damaged chute assembly. Keep all safety devices in place and working.
5. Never run an engine indoors or in a poorly ventilated area. Engine exhaust contains carbon monoxide, an odorless and deadly gas.
6. Do not operate machine while under the influence of alcohol or drugs.
7. Muffler and engine become hot and can cause a burn. Do not touch. Keep children away.
8. Exercise extreme caution when operating on or crossing gravel surfaces. Stay alert for hidden hazards or traffic.
9. Exercise caution when changing direction and while operating on slopes.
10. Plan your snow-throwing pattern to avoid discharge towards windows, walls, cars etc. Thus, avoiding possible property damage or personal injury caused by a ricochet.
11. Never direct discharge at children, bystanders and pets or allow anyone in front of the machine.
12. Do not overload machine capacity by attempting to clear snow at too fast of a rate.
13. Never operate this machine without good visibility or light. Always be sure of your footing and keep a firm hold on the handles. Walk, never run.
14. Disengage power to the auger/impeller when transporting or not in use.
15. Never operate machine at high transport speeds on slippery surfaces. Look down and behind and use care when backing up.
16. If the machine should start to vibrate abnormally, stop the engine, disconnect the spark plug wire and ground it against the engine. Inspect thoroughly for damage. Repair any damage before starting and operating.
17. Disengage all control levers and stop engine before you leave the operating position (behind the handles). Wait until the auger/impeller comes to a complete stop before unclogging the chute assembly, making any adjustments, or inspections.
18. Never put your hand in the discharge or collector openings. Do not unclog chute assembly while engine is running. Shut off engine and remain behind handles until all moving parts have stopped before unclogging.
19. Use only attachments and accessories approved by the manufacturer (e.g. wheel weights, tire chains, cabs etc.).
20. When starting engine, pull cord slowly until resistance is felt, then pull rapidly. Rapid retraction of starter cord (kickback) will pull hand and arm toward engine faster than you can let go. Broken bones, fractures, bruises or sprains could result.
21. If situations occur which are not covered in this manual, use care and good judgment. Contact Customer Support for assistance and the name of your nearest servicing dealer.

Clearing a Clogged Discharge Chute

Hand contact with the rotating impeller inside the discharge chute is the most common cause of injury associated with snow throwers. Never use your hand to clean out the discharge chute.

To clear the chute:

1. SHUT THE ENGINE OFF!
2. Wait 10 seconds to be sure the impeller blades have stopped rotating.
3. Always use a clean-out tool, not your hands.

Maintenance & Storage

1. Never tamper with safety devices. Check their proper operation regularly. Refer to the maintenance and adjustment sections of this manual.
2. Before cleaning, repairing, or inspecting machine disengage all control levers and stop the engine. Wait until the auger/impeller come to a complete stop. Disconnect the spark plug wire and ground against the engine to prevent unintended starting.
3. Check bolts and screws for proper tightness at frequent intervals to keep the machine in safe working condition. Also, visually inspect machine for any damage.
4. Do not change the engine governor setting or over-speed the engine. The governor controls the maximum safe operating speed of the engine.
5. Snow thrower shave plates and skid shoes are subject to wear and damage. For your safety protection, frequently check all components and replace with original equipment manufacturer's (OEM) parts only. "Use of parts which do not meet the original equipment specifications may lead to improper performance and compromise safety!"
6. Check control levers periodically to verify they engage and disengage properly and adjust, if necessary. Refer to the adjustment section in this operator's manual for instructions.
7. Maintain or replace safety and instruction labels, as necessary.
8. Observe proper disposal laws and regulations for gas, oil, etc. to protect the environment.
9. Prior to storing, run machine a few minutes to clear snow from machine and prevent freeze up of auger/impeller.
10. Never store the machine or fuel container inside where there is an open flame, spark or pilot light such as a water heater, furnace, clothes dryer etc.
11. Always refer to the operator's manual for proper instructions on off-season storage.
12. Check fuel line, tank, cap, and fittings frequently for cracks or leaks. Replace if necessary.
13. Do not crank engine with spark plug removed.
14. According to the Consumer Products Safety Commission (CPSC) and the U.S. Environmental Protection Agency (EPA), this product has an *Average Useful Life* of seven (7) years, or 60 hours of operation. At the end of the *Average Useful Life* have the machine inspected annually by an authorized service dealer to ensure that all mechanical and safety systems are working properly and not worn excessively. Failure to do so can result in accidents, injuries or death.

Do not modify engine

To avoid serious injury or death, do not modify engine in any way. Tampering with the governor setting can lead to a runaway engine and cause it to operate at unsafe speeds. Never tamper with factory setting of engine governor.

Notice Regarding Emissions

Engines which are certified to comply with California and federal EPA emission regulations for SORE (Small Off Road Equipment) are certified to operate on regular unleaded gasoline, and may include the following emission control systems: Engine Modification (EM), Oxidizing Catalyst (OC), Secondary Air Injection (SAI) and Three Way Catalyst (TWC) if so equipped.

Spark Arrestor



WARNING! This machine is equipped with an internal combustion engine and should not be used on or near any unimproved forest-covered, brush covered or grass-covered land unless the engine's exhaust system is equipped with a spark arrester meeting applicable local or state laws (if any).

If a spark arrester is used, it should be maintained in effective working order by the operator.

A spark arrester for the muffler is available through your nearest engine authorized service dealer.

Safety Symbols

This page depicts and describes safety symbols that may appear on this product. Read, understand, and follow all instructions on the machine before attempting to assemble and operate.

Symbol	Description
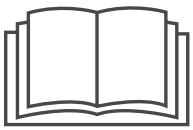	READ THE OPERATOR'S MANUAL(S) Read, understand, and follow all instructions in the manual(s) before attempting to assemble and operate
	WARNING— ROTATING BLADES Keep hands out of inlet and discharge openings while machine is running. There are rotating blades inside
	WARNING— ROTATING BLADES Keep hands out of inlet and discharge openings while machine is running. There are rotating blades inside
	WARNING— ROTATING AUGER Do not put hands or feet near rotating parts, in the auger/impeller housing or chute assembly. Contact with the rotating parts can amputate hands and feet.
	WARNING—THROWN OBJECTS This machine may pick up and throw and objects which can cause serious personal injury.
	WARNING—GASOLINE IS FLAMMABLE Allow the engine to cool at least two minutes before refueling.
	WARNING— CARBON MONOXIDE Never run an engine indoors or in a poorly ventilated area. Engine exhaust contains carbon monoxide, an odorless and deadly gas.
	WARNING— ELECTRICAL SHOCK Do not use the engine's electric starter in the rain
	WARNING— HOT SURFACE Engine parts, especially the muffler, become extremely hot during operation. Allow engine and muffler to cool before touching.



WARNING! Your Responsibility—Restrict the use of this power machine to persons who read, understand and follow the warnings and instructions in this manual and on the machine.

SAVE THESE INSTRUCTIONS!

Assembly & Set-Up

3

Contents of Carton

- One Snow Thrower
- Two Ignition Keys
- One Snow Thrower Operator's Manual
- One Chute Assembly
- One 3-Prong Extension Cord
- One Engine Operator's Manual
- One Chute Rotation Control Assembly
- One 20 oz. Bottle 5W-30 Oil

NOTE: All references to the left or right side of the snow thrower are from the operator's position. Any exceptions will be noted.

Unpacking the Snow Thrower

1. Open the top of the carton.
2. Cut down the corners on the front of the carton and fold down the front side.
3. Pull the snow thrower out of the carton. Be sure not to damage the chute, chute rotation control assembly or any cables attached to the chute. Some of these parts are shipped under the shroud on the backside of the carton. Check for any cable ties securing the chute and remove if necessary.

Set-Up

Adding Fuel & Oil

Refer to the Engine Operator's Manual packed with your snow thrower for information on adding fuel and oil.

Assembly

Positioning the Upper Handle

1. Remove the wing knob and carriage bolt from the top of the lower handle. See Fig. 3-1. It is not necessary to remove the shoulder screw and flange lock nut below the wing knob and carriage bolt.

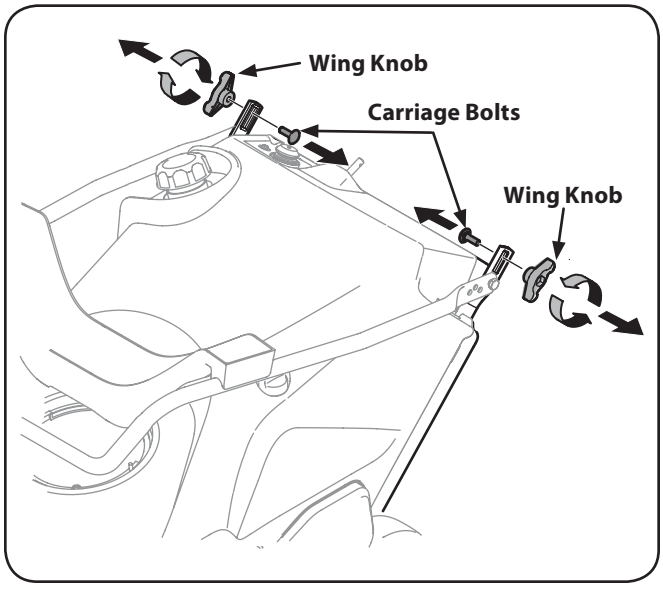

Figure 3-1

2. Pivot the upper handle into the operating position. Be sure not to pinch any of the cables in the process. See Fig. 3-2.

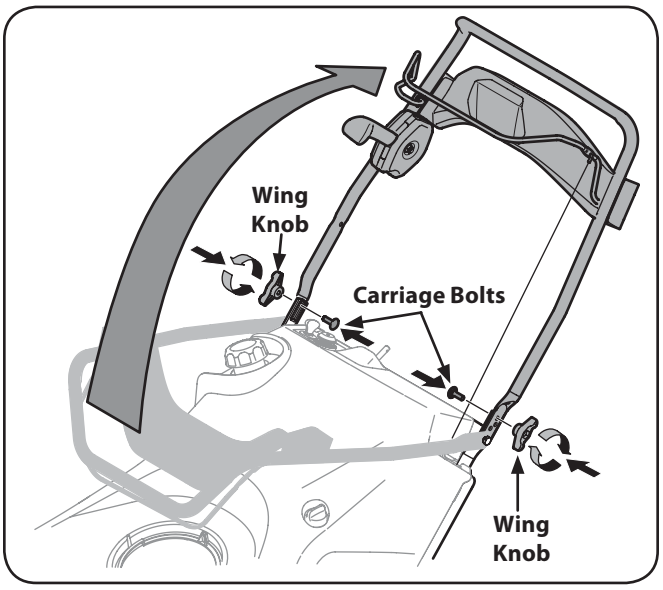

Figure 3-2

3. The handle can be set in three different position. Place the handle in the desired position and then install wing knobs and carriage bolts in the appropriate hole and secure the handle. See Fig. 3-3.

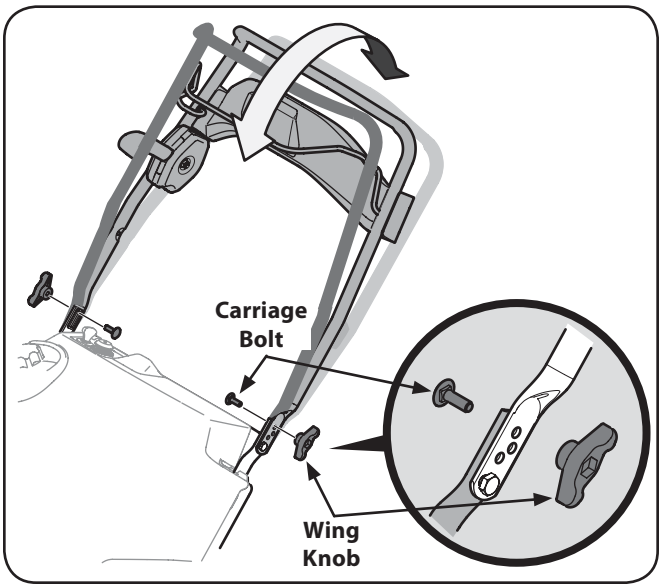

Figure 3-3

Installing the Chute

1. Remove the hex washer screws in the chute base. See Fig. 3-4.

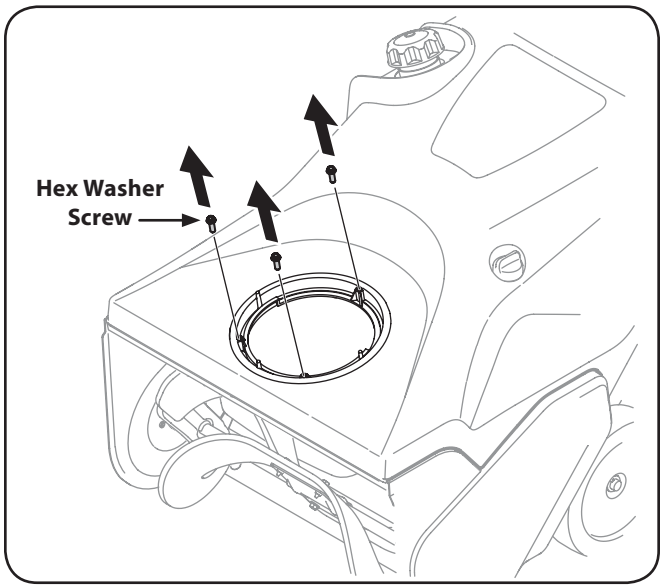

Figure 3-4

2. Align the holes in the chute base with the holes in the lower chute and secure with the previously removed hex washer screws. See Fig. 3-5.

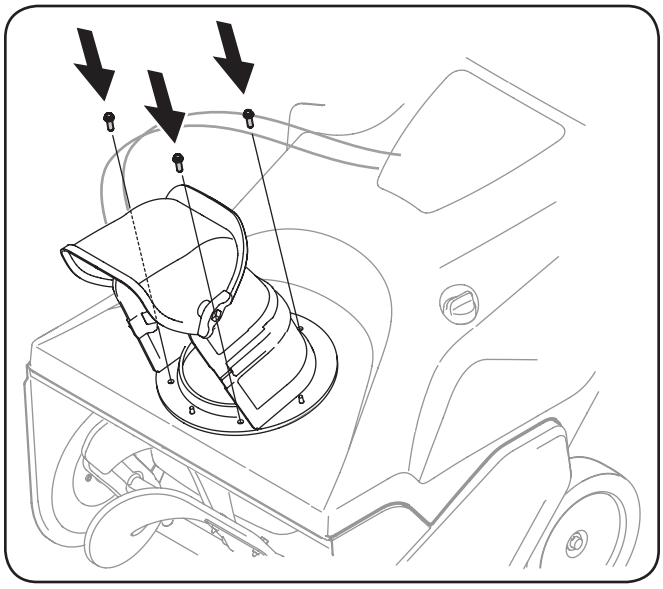

Figure 3-5

Installing the Chute Rotation Control Assembly

1. Remove the four hex washer screws from the back of the handle (two on each side). See Fig. 3-6.

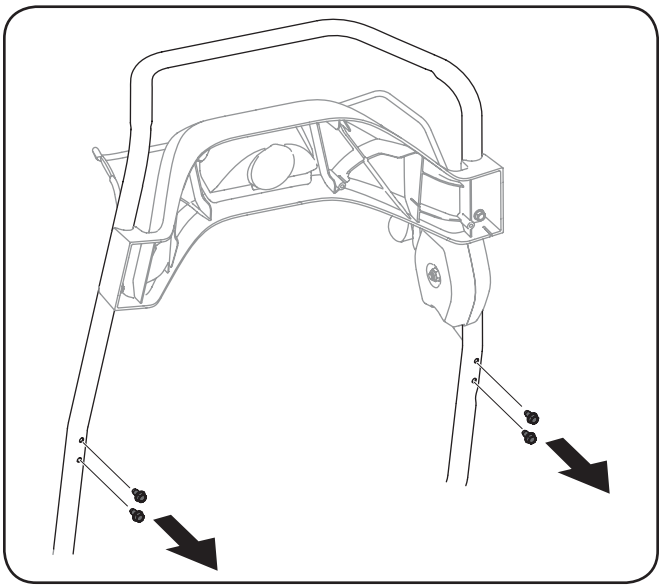

Figure 3-6

2. Using the four hex washer screws, install the chute rotation control assembly. See Fig. 3-7.

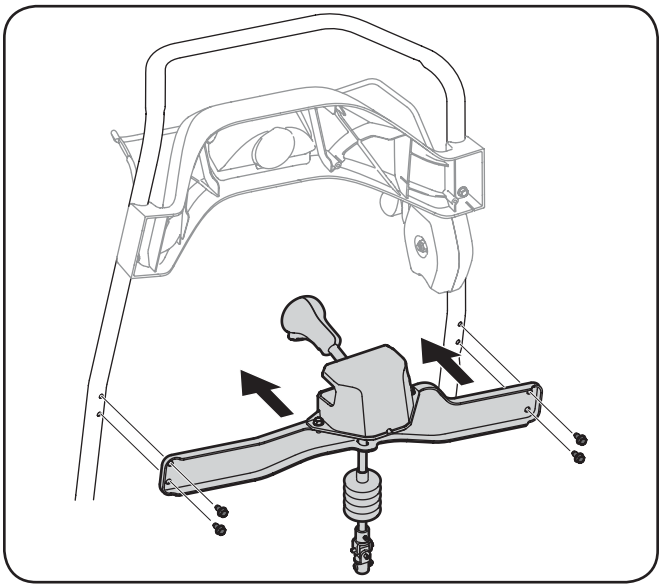

Figure 3-7

3. Remove the screw and hex lock nut from the universal joint. See Fig. 3-8.

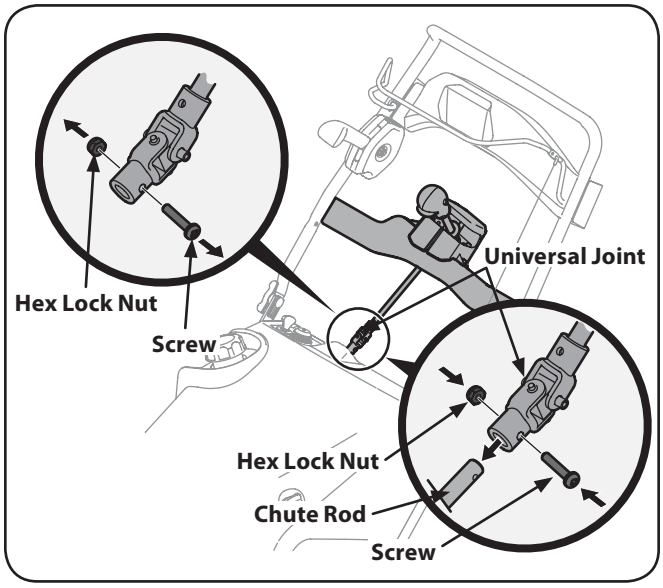

Figure 3-8

NOTE: Make sure the chute is facing forward when installing the universal joint.

4. Install the universal joint on the end of the chute rod as shown in Fig. 3-8.

   NOTE: Be sure the holes in the universal joint line up with the holes in the chute rod. You may have to activate the trigger to allow you to line up the holes.

5. Secure the universal joint with the hex nut and screw previously removed. See Fig. 3-8.

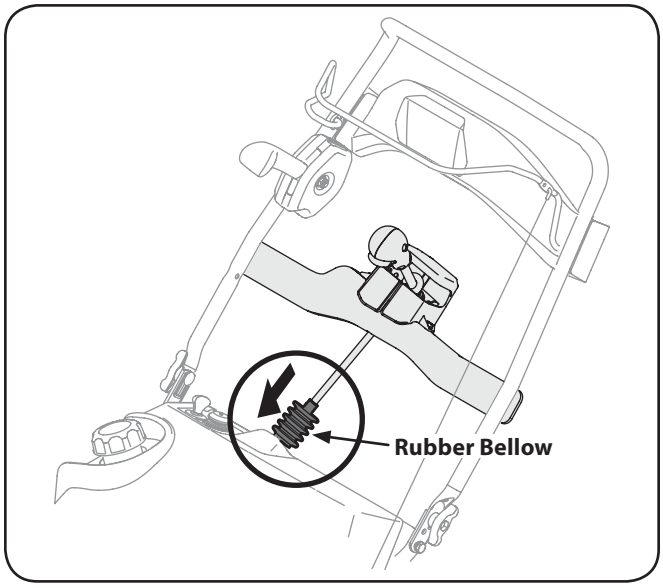

Figure 3-9

6. Slide the rubber bellow over the universal joint. See Fig. 3-9.

Installing the Recoil Starter Handle

1. Remove the eye bolt and handle knob from the manual bag.
2. Place the eye bolt and handle knob on the upper handle as shown in Fig. 3-10. Do not fully tighten the hardware until instructed to do so.

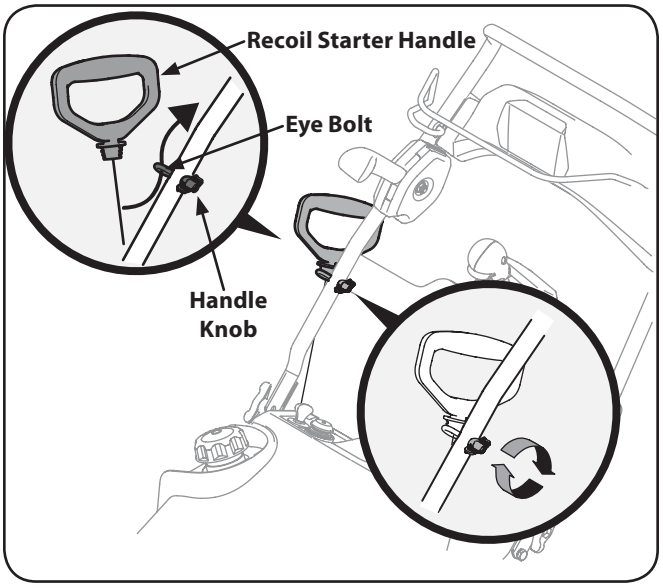

Figure 3-10

NOTE: The opening of the eye bolt should face toward the back of the snow thrower.

3. Slowly pull the recoil starter handle up towards the eye bolt.
4. Slip the recoil starter rope into the eye bolt from the back of the snow thrower. See Fig. 3-10.
5. Securely tighten the eye bolt and handle knob.

Controls & Features

4

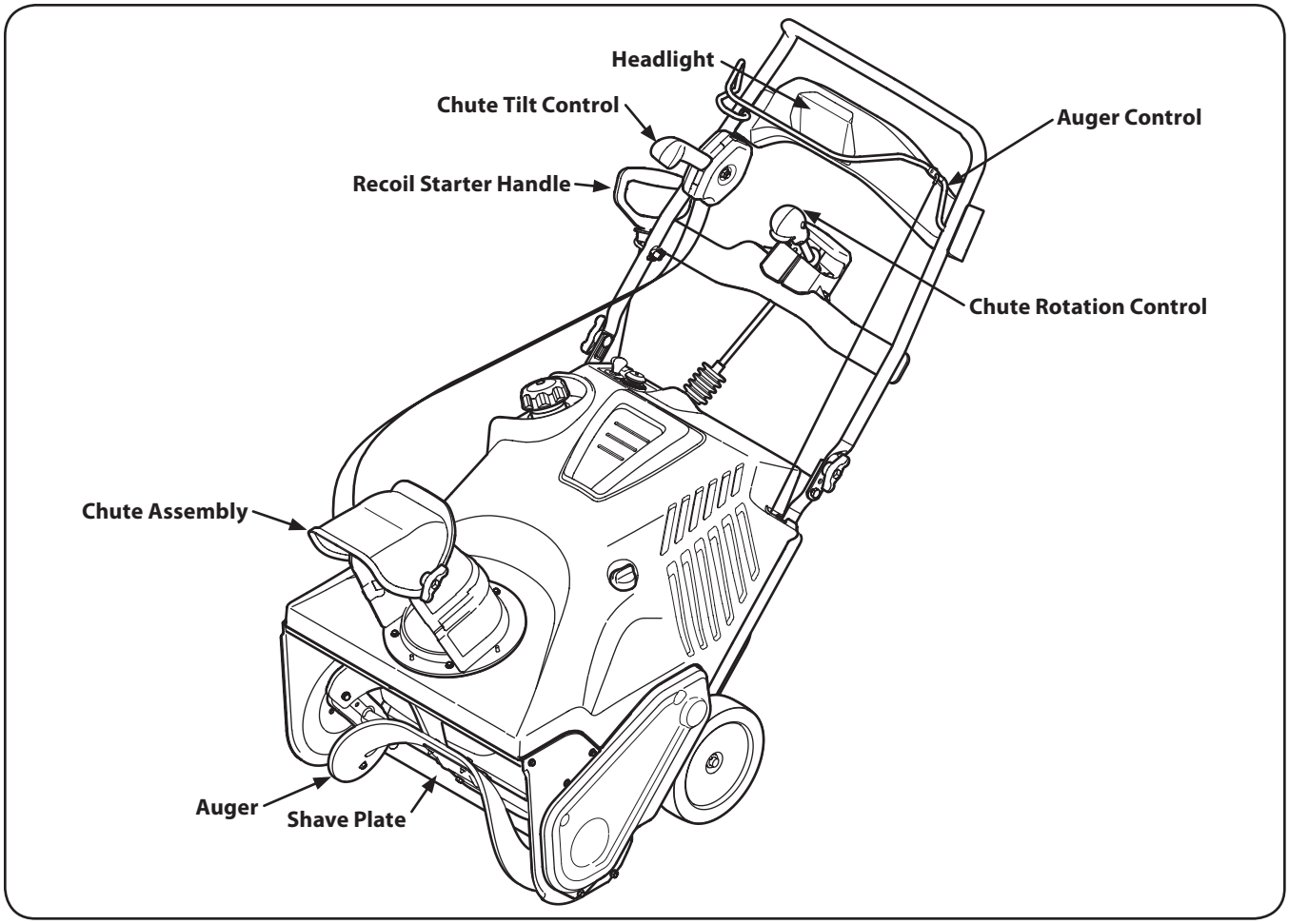

Figure 4-1

Recoil Starter Handle

The recoil starter handle is used to manually start the engine.

Auger

When engaged, the auger rotation draws snow into the auger housing and throws it out the discharge chute. Rubber paddles on the auger also aid in propelling the snow thrower as they come in contact with the pavement.

Auger Control

Located on the upper handle, the auger control is used to engage and disengage drive to the auger. Squeeze the control against the upper handle to engage the auger; release it to disengage.

Headlight

The headlight is located on the upper center of the control panel and is on when the snow thrower is running.

Chute Tilt Control

The chute tilt control is located to the right of the control panel and controls the angle/distance that snow is thrown. Pull back on the chute tilt control to increase the angle/distance and push forward to decrease the angle/distance.

Chute Rotation Control

The chute rotate control is located in the center of the control panel and controls the direction snow is thrown. Depress the button and rotate the chute rotation control to the right to turn the chute to the right and rotate to the left to turn the chute to the left.

Shave Plate

The shave plate maintains contact with the pavement as the snow thrower is propelled, allowing snow close to the pavement's surface to be discharged.

NOTE: Refer to the Engine Operator's Manual for instruction on starting, stopping and operating the engine.

Engaging the Auger

1. To engage the auger and start throwing snow, squeeze the auger control against the handle. Release to stop the auger. See Fig. 5-1.

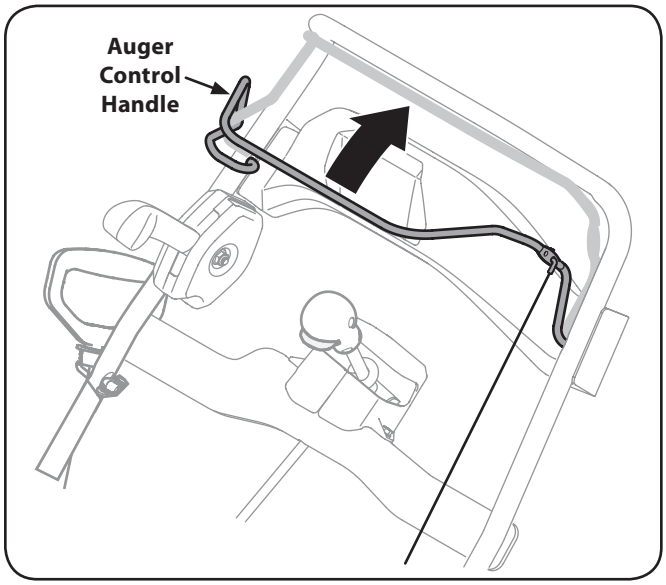

Figure 5-1

Engaging the Drive

Lift up slightly on the handle to allow the rubber paddles on the auger to contact the pavement and propel the snow thrower forward. Pushing downward on the handle will raise the auger off the ground and stop the forward motion.

NOTE: Excessive upward pressure on the handle will result in premature wear on the rubber auger blades which will not be covered by the warranty.

Clearing a Clogged Discharge Chute

WARNING! Never use your hands to clear a clogged chute assembly. Shut off engine and remain behind handles until all moving parts have stopped before using a clean-out tool to clear the chute assembly.

Hand contact with the rotating impeller inside the discharge chute is the most common cause of injury associated with snow throwers. Never use your hand to clean out the discharge chute.

To clear the chute:

1. SHUT THE ENGINE OFF!
2. Wait 10 seconds to be sure the impeller blades have stopped rotating.
3. Always use a clean-out tool or stick, not your hands.

Chute Controls

Refer to Fig. 5-2 for chute controls.

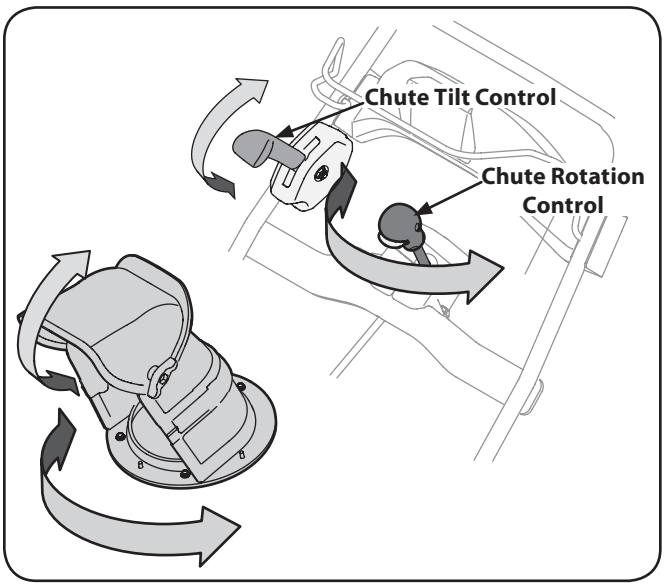

Figure 5-2

To increase the angle/distance snow is thrown, pull up/back on the chute tilt control. To decrease the angle/distance snow is thrown, push down/forward on the chute tilt control.

To rotate the chute to the left, pull the trigger and turn the chute rotation control to the left. To rotate the chute to the right, pull the trigger and turn the chute rotation control to the right.

Adjustments

WARNING! Before servicing, repairing or inspecting the snow thrower, disengage the auger control. Stop the engine and remove the key to prevent unintended starting.

Shave Plate

To check the adjustment of the shave plate, place the machine on a level surface. The wheels, shave plate and auger should all contact the level surface. Note that if the shave plate is adjusted too high, snow may blow under the housing. If the shave plate wears out excessively, or the snow thrower does not self-propel, the shave plate may be too low and needs to be adjusted.

NOTE: On new snow throwers or machines with a new shave plate installed, the auger may be slightly off the ground.

To adjust the shave plate proceed as follows:

1. Drain the gas from the snow thrower by running the engine until it is empty.
2. Pull the recoil starter handle until resistance is felt. Then tip the snow thrower back until it rests on the handles.
3. Loosen the four flange lock nuts and carriage bolts which secure the shave plate to the housing. See Fig. 6-1. Move the shave plate to the desired position and retighten the nuts and bolts securely.

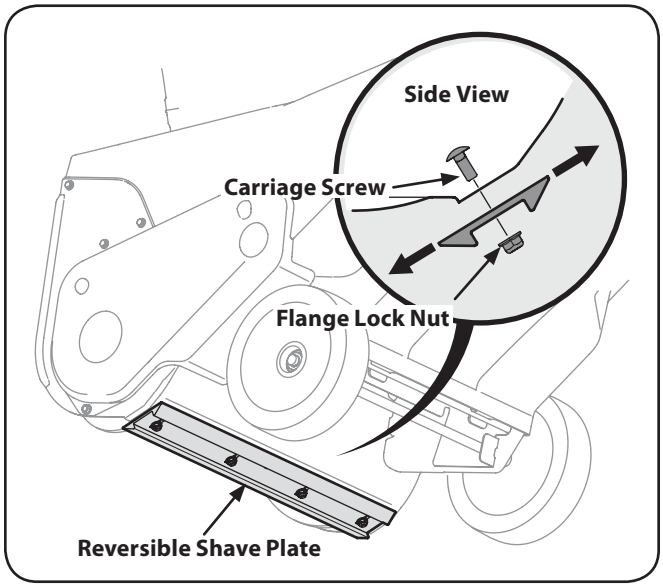

Figure 6-1

4. Tip the snow thrower back to the operating position and pull the starter handle a few times to see if it is difficult to pull.
5. If the starter is difficult to pull, remove the spark plug and pull the handle several times to ensure that any oil trapped in the head is removed.

CAUTION: Oil may come out of the spark plug hole when it is removed and the starter handle is pulled.

6. Inspect the spark plug. If it is wet, clean off any oil before re-installing.

Control Cable

As a result of both the control cable and the auger drive belt stretching due to wear, periodic adjustments may be necessary. If the auger seems to hesitate when rotating, proceed as follows:

The upper hole in the control handle provides for an adjustment in cable tension. To adjust, disconnect the end of control cable from the bottom hole in the control handle and reinsert it in the upper hole. Insert the cable from the outside as shown in Fig. 6-2.

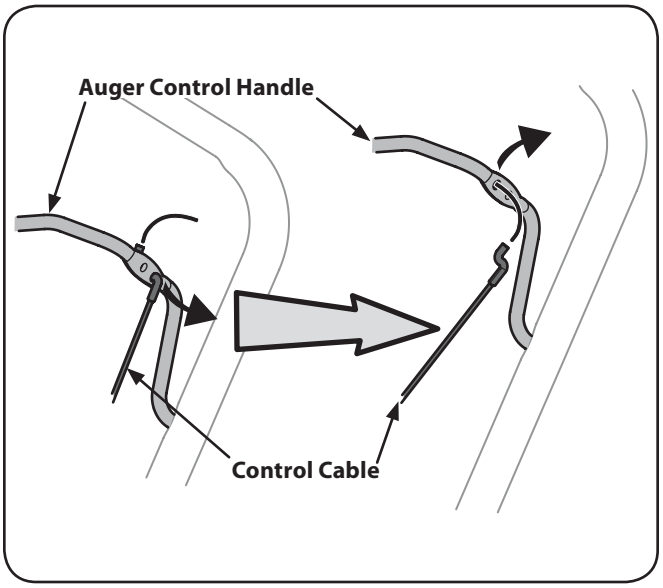

Figure 6-2

Test the snow thrower to see if there is a noticeable difference. If after the adjustment to the control cable the auger still hesitates when rotating, see the Service section for instructions on replacing the belt.

Maintenance

Off-Season Storage

If the snow thrower will not be used for 30 days or longer, follow the instructions below.

1. Store the equipment in a clean, dry area.
2. If storing the snow thrower in an unventilated area, rustproof the machine using a light oil or silicone to coat the snow thrower.
3. Clean the exterior of the engine and the snow thrower.
4. Lubricate pivot points on control handle and extension spring at end of control cable with a light oil.

Engine

Refer to the Engine Operators manual packed separately with your snow thrower for maintenance and adjustment information on your engine.

1. To access the oil drain and spark plug it is necessary to remove the lower panel.
2. Remove the three screws that secure the lower panel. Remove the lower panel by lifting up on the panel to free the tabs at the bottom of the panel from the tab slots and then pull back. See Fig. 6-3.

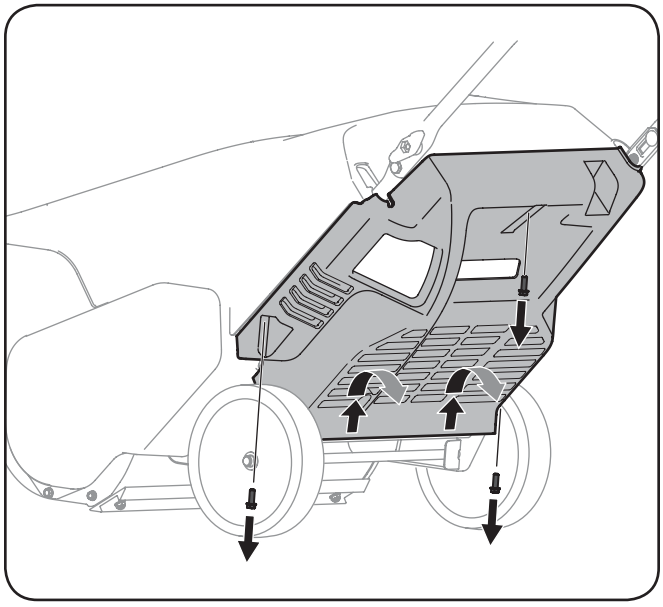

Figure 6-3

NOTE: The bottom of the panel has tabs that help hold it in place.

NOTE: An oil drain extension kit is available separately. Contact your local dealer or contact Customer Support for kit #753-06684.

3. Change the oil and/or the spark plug as instructed in your Engine Operator's manual.
4. Re-install the lower panel by placing the tabs in the tab slots, lifting the panel into place and secure with the three screws removed in step 2.

Replacing Belt

1. Run the snow thrower until the fuel tank is empty.
2. Pull the recoil starter handle until resistance is felt. Then tip the snow thrower back until it rests on the handles.
3. Slide a board up through the auger and through the chute to secure the auger in place.
4. Remove the belt cover by removing the three hex washer screws and one hex lock screw that secure it to the frame. See Fig. 7-1.

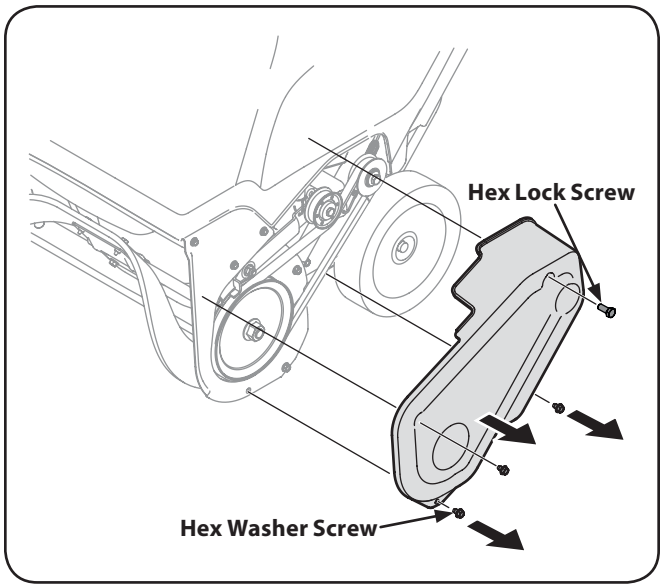

Figure 7-1

5. Remove the flange nut that secures the auger pulley to the auger shaft. See Fig. 7-2.

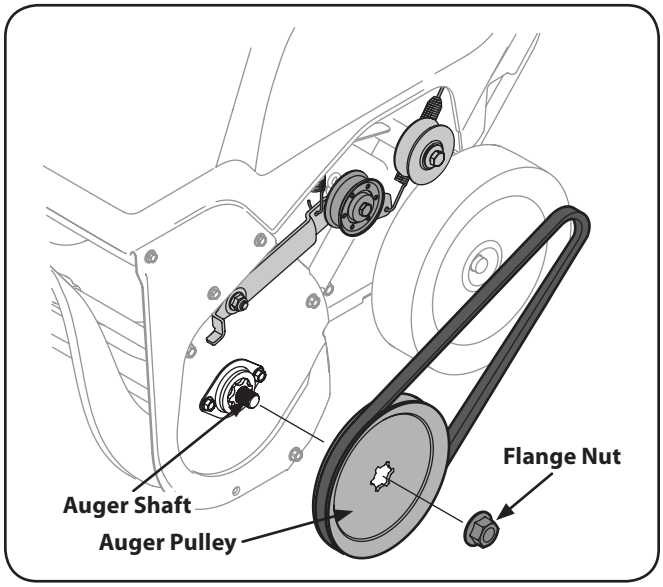

Figure 7-2

6. Remove the auger pulley and the belt.

To replace the belt follow these instructions and refer to Fig. 7-3:

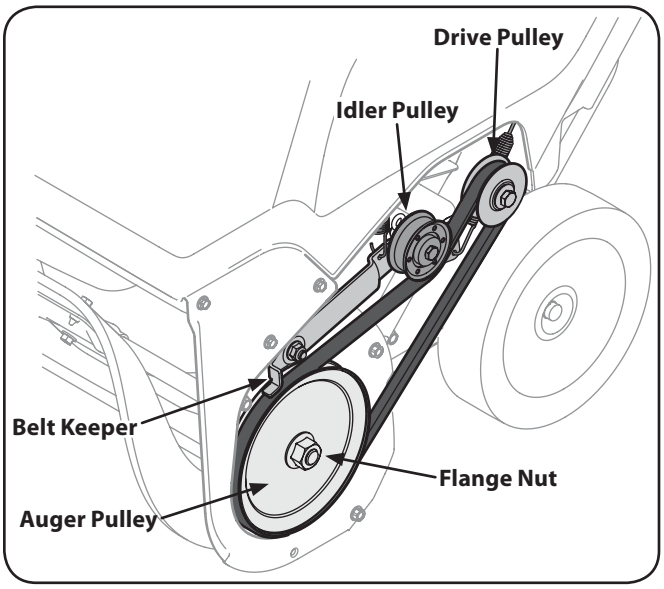

Figure 7-3

NOTE: Installing the belt and belt cover may be easier if the auger control is squeezed against the upper handle.

1. Route the belt around the drive pulley and under the idler pulley. See Fig. 7-3.
2. Route the end of the belt around the auger pulley and slide the pulley back on to the auger shaft. It may be necessary to push down on the idler pulley to get the auger pulley under the belt keeper.
3. Replace the flange nut and tighten securely.
4. Reinstall the belt cover removed earlier.
5. Remove the board from the auger and chute.

Replacing Auger Paddles

The snow thrower auger's rubber paddles are subject to wear and should be replaced if any signs of excessive wear are present.

CAUTION: Do NOT allow the auger's rubber paddles to wear to the point where portions of the metal auger itself can come in contact with the pavement. Doing so can result in serious damage to your snow thrower.

To change the rubber paddles, proceed as follows:

1. Run the snow thrower until the fuel tank is empty.
2. Pull the recoil starter handle until resistance is felt. Then tip the snow thrower back until it rests on the handles.
3. Remove the existing rubber paddles by unthreading the hex washer screws which secure them to the auger. See Fig. 7-4.

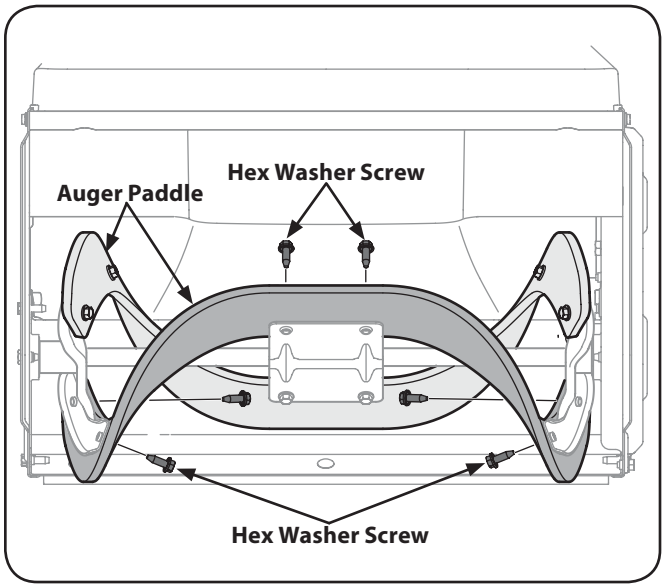

Figure 7-4

NOTE: The auger paddles should be replaced one-at-a-time so that the auger still attached can be used as an example for positioning and re-installing the new auger.

4. Secure the replacement rubber paddles to the auger using the hardware removed earlier.

Replacing Shave Plate

The shave plate is attached to the bottom of the auger housing and is subject to wear. It should be checked periodically. There are two wearing edges and the shave plate can be reversed.

1. Run the snow thrower until the fuel tank is empty.
2. Pull the recoil starter handle until resistance is felt. Then tip the snow thrower back until it rests on the handles.
3. Remove the four carriage bolts and flange lock nuts which attach it to the snow thrower housing. See Fig. 7-5.

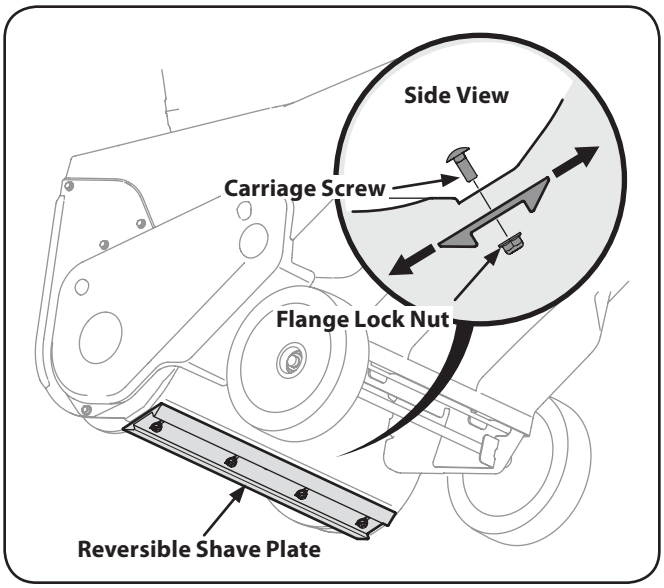

Figure 7-5

4. Install the new shave plate, making sure the heads of the carriage bolts are on the inside of the housing.
5. Tip the snow thrower back to the operating position and pull the starter handle a few times to see if it is difficult to pull.
6. If the starter is difficult to pull, remove the spark plug and pull the handle several times to ensure that any oil trapped in the head is removed.

CAUTION: Oil may come out of the spark plug hole when it is removed and the starter handle is pulled.

7. Inspect the spark plug. If it is wet, clean off any oil before re-installing.
8. Adjust the shave plate as instructed in the Maintenance & Adjustments section.
9. Tighten securely once adjusted.

Engine

Refer to the Engine Operators manual packed separately with your snow thrower for service information for your engine.

Troubleshooting

8

Problem	Cause	Remedy
Loss of power	1. Spark plug wire loose. 2. Vent in gas cap plugged.	1. Firmly connect spark plug wire. 2. Clear vent.
Excessive vibration	1. Loose parts or damaged auger.	1. Stop engine immediately and disconnect spark plug wire. Check for possible damage. Tighten all bolts and nuts. Repair as needed. If the problem persists, take snow thrower to an authorized service dealer.
Snow thrower fails to self-propel	1. Auger control cable out of adjustment. 2. Auger drive belt loose or damaged.	1. Adjust auger control cable as shown in Maintenance & Adjustments section. 2. Replace auger drive belt.
Augers continue to rotate	1. Auger control cable out of adjustment.	1. Adjust auger control cable as shown in Maintenance & Adjustments section.
Unit fails to discharge snow	1. Chute assembly clogged. 2. Foreign object lodged in auger. 3. Auger control cable out of adjustment. 4. Auger belt loose or damaged.	1. Stop engine and disconnect spark plug wire. Clean chute and inside of auger housing with clean-out tool or stick. 2. Stop engine immediately and disconnect the spark plug wire. Remove object from auger. 3. Adjust auger control cable. 4. Replace auger belt.

Replacement Parts

9

Component	Part Number and Description	
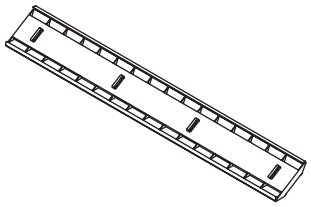	731-08171	Shave Plate
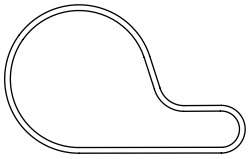	954-04050	Belt
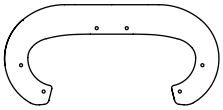	753-06469	Rubber Auger Paddle Kit (Includes 2 paddles and 12 hex washer screws)
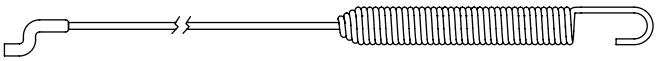	946-04701	Clutch Cable
	634-04347	Wheel Assembly, 8”
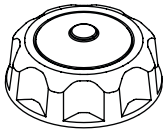	751-10487A	Fuel Cap
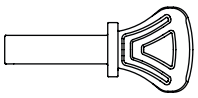	731-05632	Key
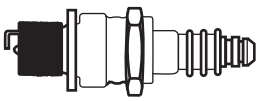	951-10292	Spark Plug

NOTE: Download a complete Parts Manual, refer to customer support on page 2. Be sure to have your model number and serial number ready. Refer to page 2 for more information regarding locating your model and serial numbers.

THREE YEAR LIMITED WARRANTY

The limited warranty set forth below is given by MTD Products Limited with respect to new merchandise purchased and used in Canada and/or its territories and possessions (either entity respectively, "MTD").

MTD warrants this product (excluding its normal wear parts as described below) against defects in material and workmanship for a period of three (3) years commencing on the date of original purchase and will, at its option, repair or replace, free of charge, any part found to be defective in materials or workmanship. This limited warranty shall only apply if this product has been operated and maintained in accordance with the Operator's Manual furnished with the product, and has not been subject to misuse, abuse, commercial use, neglect, accident, improper maintenance, alteration, vandalism, theft, fire, water, or damage because of other peril or natural disaster. Damage resulting from the installation or use of any part, accessory or attachment not approved by MTD for use with the product(s) covered by this manual will void your warranty as to any resulting damage.

Normal wear parts are warranted to be free from defects in material and workmanship for a period of thirty (30) days from the date of purchase. Normal wear parts include, but are not limited to items such as: batteries, belts, blades, blade adapters, grass bags, rider deck wheels, seats, snow thrower skid shoes, friction wheels, shave plates, auger spiral rubber, tires, engine oil, air filters and spark plugs.

Lifetime Warranty on Polymer Snow Discharge Chute: If your product is a snow thrower equipped with a polymer snow discharge chute (the "Snow Chute"), and the Snow Chute fails, breaks, or malfunctions, the manufacturer will repair or replace the Snow Chute at no cost as long as it is still owned by the original purchaser (or the original person for whom this product was purchased as a gift). Control mechanisms attached to the Snow Chute, such as cables and control linkages, are covered under the other terms of this limited warranty, but are not covered by this paragraph (or beyond the normal applicable warranty period). Except as specifically modified by this paragraph, all of the other terms, limitations, and conditions set forth in this document shall continue to apply to the Snow Chute.

HOW TO OBTAIN SERVICE: Warranty service is available, WITH PROOF OF PURCHASE, through your local authorized service dealer. To locate the dealer in your area;

In the U.S.A.: Check your Yellow Pages, or contact MTD LLC at P.O. Box 361131, Cleveland, Ohio 44136-0019, or call 1-800-800-7310 or 1-330-220-4683 or log on to our Web site at www.mtdproducts.com.

In Canada: Contact MTD Products Limited, Kitchener, ON N2G 4J1, or call 1-800-668-1238 or log on to our Web site at www.mtdcanada.com.

This limited warranty does not provide coverage in the following cases:

a. The engine or component parts thereof. These items may carry a separate manufacturer's warranty. Refer to applicable manufacturer's warranty for terms and conditions. The Powermore engine is not excluded under this agreement.

b. Log splitter pumps, valves, and cylinders have a separate one-year warranty.

c. Routine maintenance items such as lubricants, filters, blade sharpening, tune-ups, brake adjustments, clutch adjustments, deck adjustments, and normal deterioration of the exterior finish due to use or exposure.

d. Service completed by someone other than an authorized service dealer.

e. MTD does not extend any warranty for products sold or exported outside of Canada, including possessions and territories.

f. Replacement parts that are not genuine MTD parts.

g. Transportation charges and service calls.

h. If Products are used commercially. (MTD may separately offer Limited Commercial Warranties on certain select products. Ask your dealer or retailer for details or contact MTD Service for more information.)

No implied warranty, including any implied warranty of merchantability of fitness for a particular purpose, applies after the applicable period of express written warranty above as to the parts as identified. No other express warranty, whether written or oral, except as mentioned above, given by any person or entity, including a dealer or retailer, with respect to any product, shall bind MTD. During the period of the warranty, the exclusive remedy is repair or replacement of the product as set forth above.

The provisions as set forth in this warranty provide the sole and exclusive remedy arising from the sale. MTD shall not be liable for incidental or consequential loss or damage including, without limitation, expenses incurred for substitute or replacement lawn care services or for rental expenses to temporarily replace a warranted product.

Some jurisdictions do not allow the exclusion or limitation of incidental or consequential damages, or limitations on how long an implied warranty lasts, so the above exclusions or limitations may not apply to you.

In no event shall recovery of any kind be greater than the amount of the purchase price of the product sold. **Alteration of safety features of the product shall void this warranty.** You assume the risk and liability for loss, damage, or injury to you and your property and/or to others and their property arising out of the misuse or inability to use the product.

This limited warranty shall not extend to anyone other than the original purchaser or to the person for whom it was purchased as a gift.

HOW LOCAL LAWS RELATE TO THIS WARRANTY: This limited warranty gives you specific legal rights, and you may also have other rights that vary in different jurisdictions.

IMPORTANT: Owner must present Original Proof of Purchase to obtain warranty coverage.

MTD LLC, P.O. BOX 361131 CLEVELAND, OHIO 44136-0019; Phone: 1-800-800-7310, 1-330-220-4683

MTD Products Ltd., P. O. BOX 1386, KITCHENER, ON N2G 4J1; Phone: 1-800-668-1238

05.10.11

GARANTIE LIMITÉE DE TROIS ANS

La garantie limitée qui est énoncée ci-dessous est offerte par MTD Products Limited, pour toutes les marchandises achetées et utilisées au Canada et/ou ses territoires (l'une ou l'autre entité respectivement appelée « MTD »).
« MTD » garantit que ce produit (à l'exception des pièces à usure normale énumérées ci-dessous)est exempt de tout vice de matière et de fabrication pour une durée de trois (3) ans à compter de la date de l'achat initial et s'engage à réparer ou à remplacer, gratuitement et à son choix, toute pièce qui s'avère défectueuse en raison d'un vice de matière ou de fabrication. Cette garantie limitée n'est applicable que si ce produit a été utilisé et entretenu conformément aux instructions de la notice d'utilisation qui l'accompagne. De plus, le produit ne doit pas avoir fait l'objet d'un emploi incorrect ou abusif, d'une utilisation à des fins commerciales, d'une négligence, d'un accident, d'un entretien incorrect, d'une modification, d'un acte de vandalisme, d'un vol, d'un incendie, d'une inondation ou de tout autre dégât causé par tout incident ou désastre naturel. Les dégâts causés par l'installation ou l'utilisation d'une pièce, d'un accessoire ou d'un équipement annexe, dont l'emploi avec le produit faisant l'objet de la notice d'utilisation n'est pas homologué par MTD, rendront la garantie nulle et non avenue.

Les pièces ou composants à usure normale sont garantis exempts de tout vice de matière et de fabrication pour une période de 30 jours à compter de la date d'achat. Les pièces et composants à usure normale comprennent, sans s'y limiter, les batteries, courroies, lames, adaptateurs de lame, sacs à herbe, roues du plateau de coupe des tondeuses à siège, sièges, patins de souffleuses, roues de frottement, lames de raclage, le caoutchouc de la tarière et pneus l'huile à moteur, les filtres à air et bougies.

Garantie limitée de la goulotte d'éjection en polymère : Si le matériel en question est une souffleuse à neige équipée d'une goulotte d'éjection en polymère (la "goulotte") et que celle-ci présente une défaillance, se brise ou ne fonctionne pas correctement, le fabricant s'engage à réparer ou à remplacer cette goulotte gratuitement si elle est toujours la propriété de l'acheteur initial (ou si le propriétaire initial l'a reçue en cadeau). Les commandes installées sur la goulotte, c'est-à-dire les câbles et timoneries de commande, sont couvertes par d'autres clauses de cette garantie limitée. Elle ne sont toutefois pas couvertes par ce paragraphe (ni au-delà de la période normale de la garantie). Toutes les autres clauses, restrictions et conditions énoncées dans ce document continueront à s'appliquer à la goulotte, à moins de modifications expresses mentionnées dans ce paragraphe.

POUR FAIRE HONORER LA GARANTIE : Présentez UNE PREUVE D'ACHAT à la station technique agréée de votre localité. Pour localiser une station technique agréée ou un concessionnaire dans votre région :
Aux États-Unis : Consultez les Pages Jaunes ou adressez-vous à MTD LLC, P.O. Box 361131, Cleveland, Ohio 44136-0019 ou appelez le 1-800-800-7310 ou le 1-330-220-4683. Vous pouvez aussi visiter notre site web au www.mtdproducts.com
Au Canada : Adressez-vous à MTD Products Limited, Kitchener, Ontario, N2G 4J1 ou appelez le 1-800-668-1238 ou visitez notre site web au www.mtdcanada.com

Cette garantie limitée ne couvre pas:

a. Le moteur ou ses composants. Ces articles peuvent être couverts par une garantie séparée du fabricant. Consultez la garantie du fabricant quant aux conditions. Le moteur Powermore à soupapes en tête n'est pas exclus aux termes de cette garantie.
b. Les pompes, soupapes et pistons des fendeuses à bois sont couverts par une garantie séparée d'un an.
c. Les articles d'entretien courant tels que les lubrifiants, filtres, aiguisages de lame et révisions, les réglages de frein, de l'embrayage ou du plateau de coupe et la détérioration normale de la finition du fait de l'utilisation de la machine ou de son exposition aux intempéries.
d. L'entretien ou les réparations effectués par quiconque autre qu'une station technique agréée.
e. MTD ne garantit pas les produits vendus ou exportés du Canada, de ses possessions et territoires.
f. Les pièces de rechange si elles ne sont pas des pièces MTD authentiques.
g. Les frais de transport des machines et de déplacement des techniciens.
h. Les produits utilisés dans un but commercial. (Certains produits peuvent être accompagnés d'une garantie limitée MTD séparée pour usage commercial. Renseignez-vous auprès du concessionnaire ou détaillant pour plus de détails ou adressez-vous directement au service après-vente de MTD.)

Aucune garantie tacite, y compris toute garantie tacite de qualité marchande ou d'adaptabilité dans un but particulier, ne s'applique aux pièces identifiées ci-dessus après la période de vigueur de la garantie écrite expresse. Aucune autre garantie expresse, qu'elle soit verbale ou écrite, à l'exception des stipulations ci-dessus, offerte par toute personne ou entité (y compris un concessionnaire/revendeur), pour tout produit, n'engage MTD. Pendant la période de garantie, la réparation ou le remplacement du produit ci-dessus constitue le recours exclusif à la disposition du client.
Les stipulations énoncées dans cette garantie offrent le seul recours à la suite de la vente. MTD ne peut être tenue responsable pour toute perte ou tout dommage accessoire ou immatériel comprenant, sans s'y limiter, les frais de remplacement ou de substitution des services d'entretien des pelouses ou les frais de location pour remplacer temporairement un article sous garantie.
Certaines juridictions ne permettent pas l'inclusion ou la restriction des dommages accessoires ou immatériels ou une limite à la durée de la garantie tacite. Par conséquent, les exclusions ci-dessus peuvent ne pas s'appliquer dans votre situation.
Le remboursement ou remplacement quel qu'il soit ne sera en aucun cas supérieur au montant du prix d'achat du produit vendu. **Toute modification des caractéristiques de sécurité rendra la garantie nulle et non avenue.** L'utilisateur assume tout risque et toute responsabilité en cas de perte, de dommage matériel ou de blessure résultant de l'utilisation incorrecte du produit ou de l'incapacité de l'employer.
Cette garantie limitée n'est offerte qu'à l'acheteur initial ou à la personne à laquelle le produit a été offert en cadeau.
LES LOIS LOCALES ET CETTE GARANTIE : Cette garantie limitée vous accorde des droits juridiques spécifiques et vous pouvez bénéficier d'autres droits qui varient selon les juridictions.

IMPORTANT : Le propriétaire doit présenter le reçu original pour faire honorer la garantie.
MTD LLC, P.O. Box 361131, Cleveland, Ohio 44136-0019; téléphone: 1-800-800-7310, 1-330-220-4683
MTD Products Ltd., C.P. 1386, Kitchener, Ontario N2G 4J1; téléphone: 1-800-668-1238

05.10.11

Pièces de rechange

9

Component	No. de pièce et description	
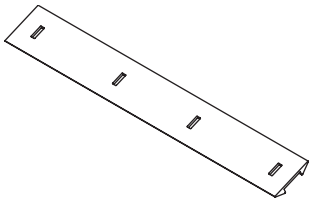	731-1033	Plaque de raclage
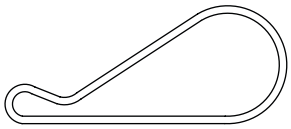	954-0101A 954-04204	Courroie (2M1 Modèles) Courroie (2N1 & 2P5 Modèles)
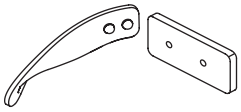	735-04032 735-04033 753-04472	Spirale en caoutchouc - croissant Pale en caoutchouc Trousse - pièces de remplacement (comprend 4 croissants en caoutchouc, 2 pales et la boulonnerie)
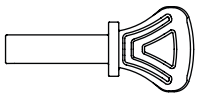	731-05632	Clé
	746-04237	Câble de l'embrayage
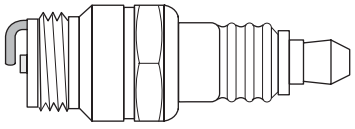	951-10292	Bougie

REMARQUE: Vous pouvez télécharger un livret contenant la liste complète des pièces détachées adressez-vous au «Service après-vente» à la page 2. Voir les renseignements qui se trouvent à la page 2 pour localiser les numéros de modèle et de série de votre machine.

Dépannage

8

Problème	Cause	Solution
Perte de puissance	1. Fil de la bougie desserré. 2. Chapeau d'échappement du trou d'aération bouché.	1. Branchez et serrez le fil de la bougie. 2. Dégagez la glace et la neige du chapeau. Assurez-vous de la propreté du trou d'aération.
Vibration excessives	1. Pièces desserrées ou vis sans fin endommagée.	1. Arrêtez immédiatement le moteur et débranchez le fil de la bougie. Vérifiez que la machine n'est pas endommagée. Serrez tous les boulons et écrous. Réparez au besoin. Si le problème persiste, faites vérifier la machine par une station technique agréée.
La souffleuse n'avance pas	1. Câble d'entraînement à la tarière mal réglé. 2. Courroie d'entraînement à la tarière abîmée ou ayant du jeu.	1. Réglez le câble d'entraînement à la tarière. Voir le chapitre « Entretien et Réglages. ». 1. Remplacez la courroie d'entraînement.
Les tarières continuent à tourner	1. Câble d'entraînement à la tarière mal réglé. 2. Courroie d'entraînement à la tarière abîmée ou ayant du jeu.	1. Réglez le câble d'entraînement à la tarière. Voir le chapitre « Entretien et Réglages. ». 2. Remplacez la courroie d'entraînement.
La souffleuse n'évacue pas la neige	1. Goulotte d'évacuation bouchée. 2. Présence de corps étranger dans la tarière. 3. Câble d'entraînement à la tarière mal réglé. 4. Courroie d'entraînement de la tarière abîmée ou ayant du jeu.	1. Arrêtez immédiatement le moteur et débranchez le fil de la bougie. Nettoyez la goulotte d'éjection et l'intérieur du logement de la tarière avec l'outil de dégagement de la goulotte ou un bâton. 2. Arrêter immédiatement le moteur et débranchez le fil de la bougie. Dégagez le corps étranger de la tarière. 3. Réglez le câble d'entraînement à la tarière. 4. Remplacez la courroie d'entraînement.

Remplacement des pales en caoutchouc

Les pales en caoutchouc sur la tarière ont une tendance à s'user et devraient être remplacé dès l'apparition de signes d'usure.

ATTENTION : Ne laissez pas les aubes en caoutchouc de la tarière s'user au point où certaines parties de la tarière métallique peuvent toucher le sol, car la souffleuse pourrait être gravement endommagée.

Pour changer les pales en caoutchouc, procédez comme suit:

1. Laissez tourner le moteur jusqu'à ce qu'il tombe en panne d'essence.
2. Tirez sur la poignée du démarreur à lanceur jusqu'à ce que vous sentiez une légère résistance. Basculez alors la souffleuse vers l'arrière pour la faire reposer sur le guidon.
3. Pour démonter les pales, enlevez les vis à rondelle hex. qui les maintiennent sur la tarière. Voir la Fig. 7-4.

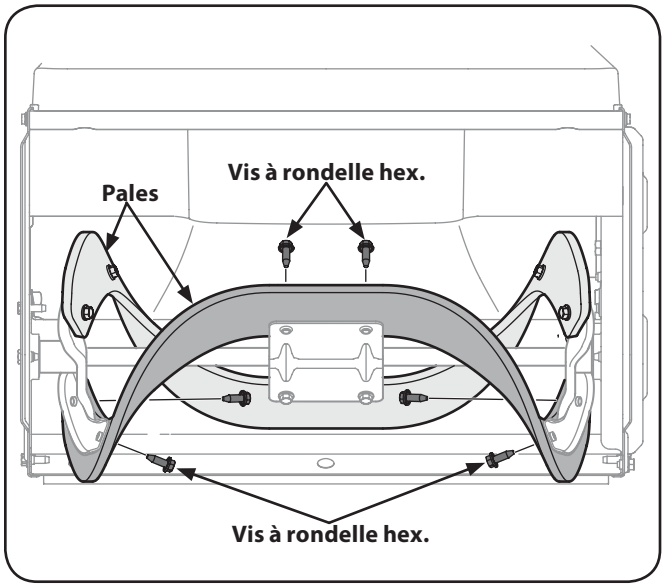

Figure 7-4

REMARQUE: Les pales de la tarière doivent être remplacées une par une pour que la tarière encore en place serve d'exemple pour positionner et remonter la tarière neuve.

4. Maintenez les nouvelles pales de caoutchouc en place sur la tarière avec vis à rondelle hex.

Remplacement de la plaque de raclage

La plaque de raclage s'usera et devrait être vérifié périodiquement. La plaque de raclage a deux côtés d'usage et peut être renversé après que un côté s'use.

1. Laissez tourner le moteur jusqu'à ce qu'il tombe en panne d'essence.
2. Tirez sur la poignée du démarreur à lanceur jusqu'à ce que vous sentiez une légère résistance. Basculez alors la souffleuse vers l'arrière pour la faire reposer sur le guidon.
3. Enlevez les quatre boulons ordinaire, et les écrous à collet qui la maintiennent sur la souffleuse. Voir la Fig. 7-5.

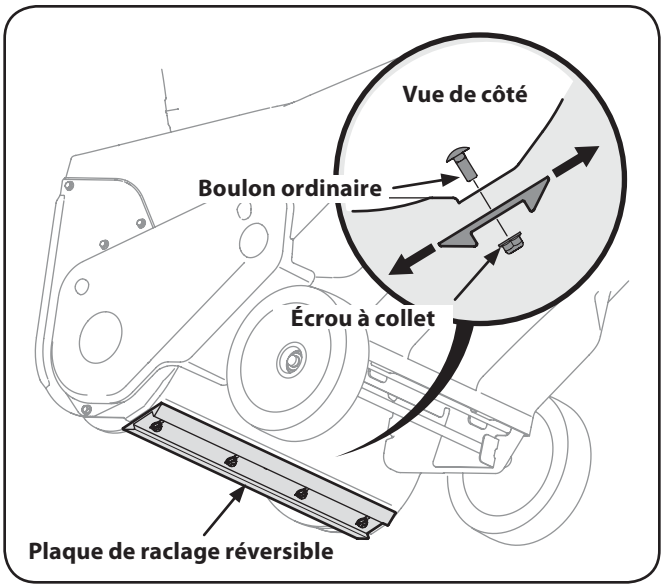

Figure 7-5

4. Installez la plaque neuve assurant que la tête des boulons ordinaires se trouve sur l'intérieur du logement.
5. Inclinez de nouveau la souffleuse à neige à la position d'utilisation et tirez la poignée de démarreur plusieurs fois de voir s'il est difficile de tirer.
6. Si le démarreur est difficile de tirer, enlever la bougie d'allumage et tirer la poignée plusieurs fois pour s'assurer que n'importe quelle huile attrapé dans la tête est enlevée.

ATTENTION : L'huile peut sortir du trou de bougie d'allumage quand elle est enlevée et la poignée de démarreur est tirée.

7. Vérifiez la bougie d'allumage. Si la bougie est couverte d'huile, nettoyez-la avant de la remonter.
8. Ajustez la plaque de raclage en suivant les instructions dans le chapitre « Entretien et ajustements ».
9. Serrez la boulonnerie à fond une fois l'ajustement effectué.

Moteur

Consultez la notice d'utilisation emballée avec la souffleuse pour tout renseignement concernant l'entretien du moteur de la souffleuse.

Remplacement de la courroie

1. Laissez tourner le moteur jusqu'à ce qu'il tombe en panne d'essence.
2. Tirez sur la poignée du démarreur à lanceur jusqu'à ce que vous sentiez une légère résistance. Basculez alors la souffleuse vers l'arrière pour la faire reposer sur le guidon.
3. Glissez une planche à travers la tarière et la goulotte pour que la tarière reste immobile.
4. Retirez le couvre-courroie en enlevant les trois vis à rondelle hex. et la vis de blocage hex. qui la maintiennent sur le châssis. Voir la Fig. 7-1.

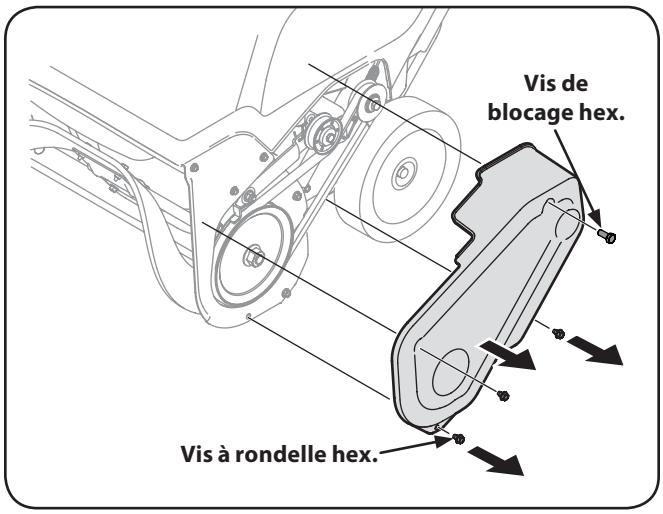

Figure 7-1

5. Enlevez l'écrou à collet qui maintient la poulie de la tarière sur l'arbre de celle-ci. Voir la Fig. 7-2.

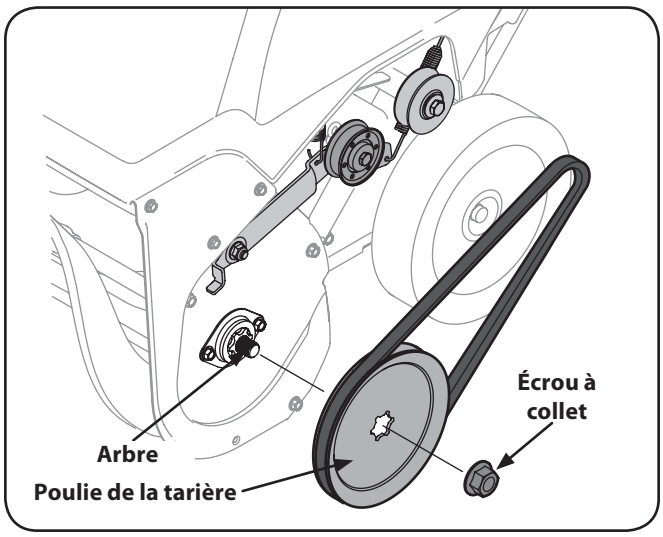

Figure 7-2

6. Démontez la poulie et la courroie des tarières.

Pour remplacer la courroie, suivez les instructions ci-dessous et consultez la Fig. 7-3.

REMARQUE: Il sera peut-être plus facile d'installer la courroie et le couvre-courroie si la commande de la tarière est serrée contre le guidon supérieur.

1. Faites passer la courroie sur la poulie d'entraînement et sous la poulie de tension. Voir la Fig. 7-3.
2. Faites passer l'extrémité de la courroie sur la poulie de la tarière et glissez la poulie sur l'arbre de la tarière. Il faudra peut-être appuyer sur la poulie de tension pour positionner la poulie de la tarière sous le guide de courroie.
3. Remettez l'écrou à collet en place et serrez à fond.

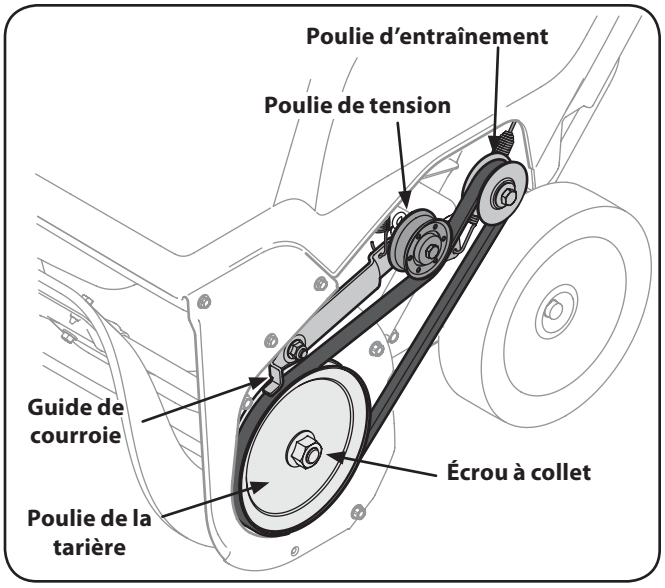

Figure 7-3

4. Remontez le couvre-courroie enlevé plus tôt.
5. Retirez la planche qui immobilise la tarière et la goulotte.

Entretien

Instructions de remisage

Si la souffleuse doit être entreposée pendant plus de 30 jours, préparez-la selon les instructions ci-dessous.

1. Entreposez la souffleuse dans un endroit sec et propre.
2. Prenez soin, avant de remiser la souffleuse dans un abri mal aéré, de bien la protéger contre la rouille. Enduisez la souffleuse d'une légère couche d'huile ou de silicone.
3. Enlevez tous les débris sur l'extérieur du moteur et de la souffleuse.
4. Utilisez une huile légère pour lubrifier les points de pivotement de la poignée de commande et le ressort d'extension à l'extrémité du câble d'embrayage.

Moteur

Consultez la notice d'utilisation du moteur qui accompagne la souffleuse pour tout renseignement concernant l'entretien ou les ajustements du moteur.

1. Il est nécessaire de retirer le panneau inférieur pour atteindre l'orifice de vidange de l'huile et la bougie.
2. Retirez les trois vis qui retiennent le panneau inférieur. Enlevez le panneau en le soulevant pour dégager les pattes de sa base des fentes, puis tirez-le. Voir la Fig. 6-3.

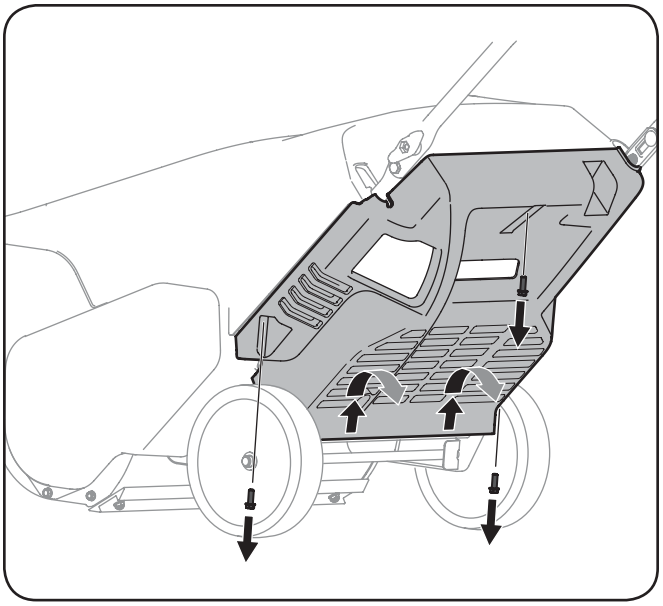

Figure 6-3

REMARQUE : Les pattes sur la base du panneau permettent de le garder bien en place.

REMARQUE : Un ensemble de rallonge de vidange d'huile est proposé séparément. Adressez-vous au concessionnaire local ou au service après-vente pour commander l'ensemble nº 753-06684.

3. Changez l'huile et/ou la bougie selon les instructions de la notice d'utilisation.
4. Pour remettre le panneau inférieur en place, enfoncez les pattes dans les fentes correspondantes. Redressez le panneau en place et attachez-le avec les trois vis retirées au paragraphe 2.

Réglages

AVERTISSEMENT: Avant toute opération d'entretien, toute réparation ou toute inspection de la souffleuse, débrayez la commande de la tarière. Arrêtez le moteur et retirez la clé de contact pour éviter tout démarrage accidentel.

Réglage de la plaque de raclage

Pour vérifier le réglage, placez la souffleuse sur une surface plate. La plaque doit être réglée de manière que les roues, la plaque et la tarière touchent le sol simultanément lors de l'utilisation de la souffleuse. Si la neige souffle en dessous du logement de la souffleuse la plaque peut être réglé tros haut. Si la plaque présente des signes d'usure excessive, ou la souffleuse n'auto-propulsera pas, la plaque peut être ajusté trop bas.

REMARQUE: Les tarières peuvent être légèrement relevées sur les modèles neufs ou sur les modèles équipés d'un plaque de raclage neuve.

Procédez comme suit pour ajuster la lame de raclage:

1. Laissez tourner le moteur jusqu'à ce qu'il tombe en panne d'essence avant de faire basculer la souffleuse.
2. Videz l'essence de la souffleuse en la laissant tourner jusqu'à ce que le moteur tombe en panne.
3. Tirez la corde de démarreur jusqu'à vous sentiez une résistance. Pour ajuster, basculez la souffleuse en arrière pour qu'il repose sur le guidon.
4. Desserrez les trois contre-écrous à collet et les boulons ordinaires qui maintiennent la plaque de raclage au logement. Voir la Figure 6-1. Ajustez la plaque de raclage à la position voulue et serrez à fond les écrous à six pans et les boulons ordinaires.
5. Inclinez de nouveau la souffleuse à neige à la position d'utilisation et tirez la poignée de démarreur plusieurs fois de voir s'il est difficile de tirer.
6. Si le démarreur est difficile de tirer, enlever la bougie d'allumage et tirer la poignée plusieurs fois pour s'assurer que n'importe quelle huile attrapé dans la tête est enlevée.

ATTENTION : L'huile peut sortir du trou de bougie d'allumage quand elle est enlevée et la poignée de démarreur est tirée.

7. Vérifiez la bougie d'allumage. Si la bougie est couverte d'huile, nettoyez-la avant de la remonter.

Réglage de le câble d'embrayage

Un réglage périodique de la courroie et du câble d'embrayage de la tarière peut s'avérer nécessaire du fait de leur étirement et de leur usure normale. Il faut régler la courroie ou le câble Si la tarière paraît en tournant, procédez comme suit:

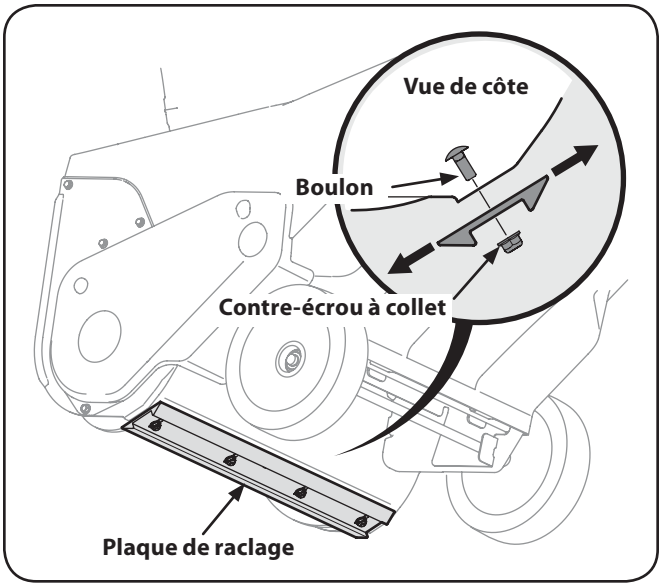

Figure 6-1

Le trou supérieur dans la manette de commande permet d'ajuster la tension du câble. Pour ajuster, débranchez l'extrêmité du câble d'embrayage du trou inférieur de la manette de commande, puis accrochez-la dans le trou supérieur. Acheminez le câble de l'extérieur, comme à la Figure 6-2.

Essayez la souffleuse pour voir si l'ajustement a fait une différence considérable. Si la tarière hésite toujours en tournant, consultez les instructions pour remplacer la courroie, dans le chapitre « Entretien ».

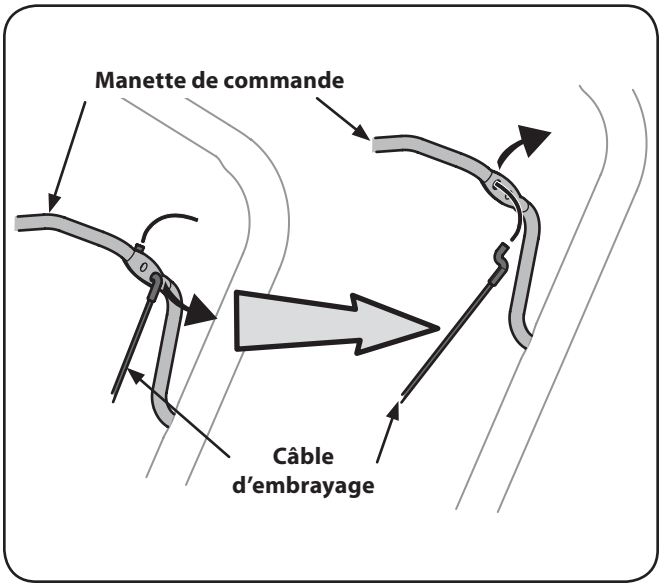

Figure 6-2

Utilisation

5

RMARQUE: Consultez la notice d'utilisation du moteur pour tout renseignement concernant le démarrage, l'arrêt et l'utilisation du moteur.

Pour engager les tarières

1. Pour engager les tarières et commencer à projeter la neige, serrez la commande de la tarière contre le guidon. Làchez-le pour arrêter les tarières. Voir la Figure 5-1.

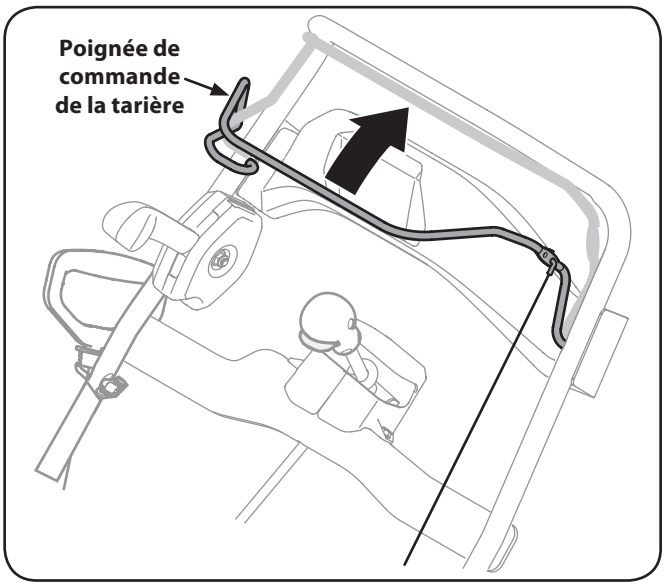

Figure 5-1

Pour engager la transmission

Soulevez-vous légèrement sur le guidon supérieur pour permettre la tarière d'entrer en contact avec le trottoir et propulsez la souffleuse en avant. Appuyez sur le guidon pour relever la tarière et pour arrêter le mouvement de la souffleuse.

REMARQUE: Une pression ascendante excessive cause une usure prématurée des pales en caoutchouc de la tarière. L'usure résultante ne serait pas couverte selon la garantie.

Outil de dégagement de la goulotte (le cas échéant)

AVERTISSEMENT : N'utilisez jamais vos mains pour déboucher un ensemble de la goulotte obstruée. Arrêtez le moteur et restez derrière des guidons jusqu'à ce que toutes les pièces en mouvement se soient immobilisées avant de déboucher.

Un contact de la main avec la turbine en mouvement dans la goulotte d'éjection est la cause la plus courante des blessures associées aux souffleuses.

Ne vous servez jamais de vos mains pour dégager une goulotte d'éjection.

Pour dégager la goulotte d'éjection:

1. ARRÊTEZ LE MOTEUR.
2. Attendez 10 secondes pour vous assurer de l'immobilisation des lames de la turbine.
3. Servez-vous toujours d'un outil de dégagement, jamais de vos mains.

Commandes de la goulotte

La Fig. 5-2 représente les commandes de la goulotte.

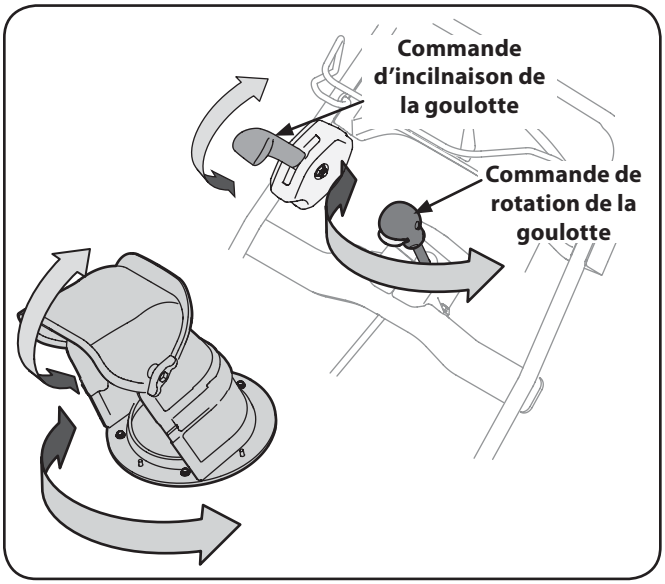

Figure 5-2

Pour augmenter l'angle et la distance de projection de la neige, tirez la commande d'inclinaison de la goulotte vers vous. Pour diminuer l'angle et la distance de projection de la neige, poussez la commande d'inclinaison de la goulotte.

Pour tourner la goulotte vers la gauche, tirez sur la gâchette et tournez la commande de rotation vers la gauche. Pour tourner la goulotte vers la droite, tirez sur la gâchette et tournez la commande de rotation vers la droite.

Commandes et caractéristiques

4

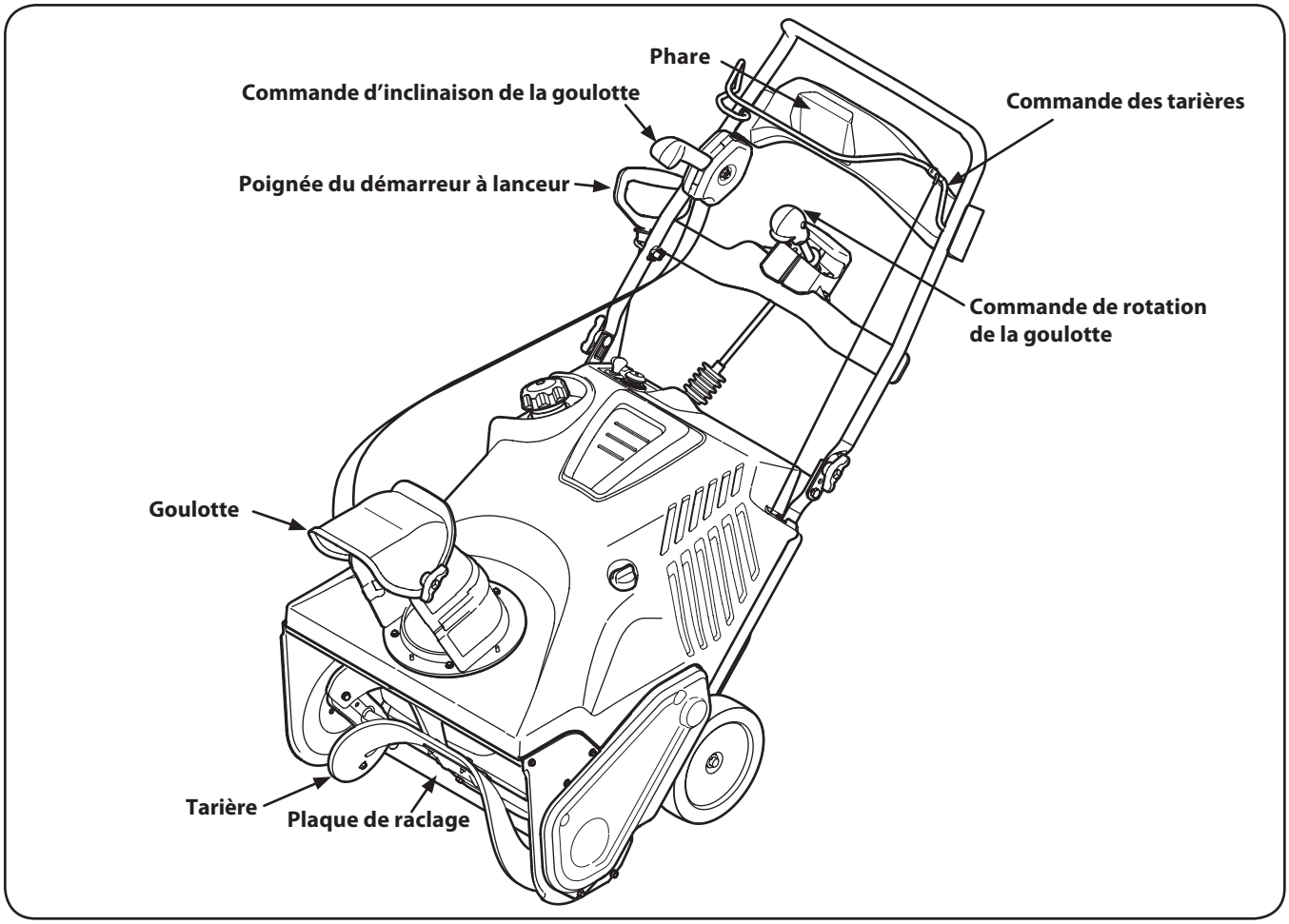

Figure 4-1

Poignée du démarreur à lanceur

Elle sert à mettre le moteur en marche manuellement.

Tarière

Lorsqu'elles sont enclenchées, les tarières amènent la neige dans l'habitacle en tournant et la neige est ensuite évacuée par la goulotte d'éjection. Les aubes en caoutchouc des tarières permette de faire avancer la souffleuse quand elles touchent la surface à déblayer.

Manette de commande des tarières

Elle se trouve sur le guidon supérieur et sert à embrayer ou à débrayer les tarières. Serrez la manette contre le guidon supérieur pour embrayer les tarières, lâchez-la pour les débrayer.

Phare

Le phare s'allume quand le moteur tourne.

Commande d'inclinaison de la goulotte

Elle se trouve sur la droite du tableau de bord et elle permet d'ajuster l'angle et la distance de projection de la neige. Tirez la commande vers vous pour augmenter l'angle et la distance de projection et poussez la commande pour les diminuer.

Commande de rotation de la goulotte

Elle se trouve au centre du tableau de bord et permet d'ajuster la direction de la projection de la neige. Appuyez sur le bouton et tournez la commande vers la droite pour projeter la neige vers la droite, ou tournez la goulotte vers la gauche pour projeter la neige vers la gauche.

Plaque de raclage

Elle maintient le contact avec le sol et facilite le dégagement e la neige proche de la surface à déblayer au fur et à mesure que la souffleuse avance.

3. Enlevez la vis et le contre-écrou à six pans du joint universel. Voir la Fig. 3-8.

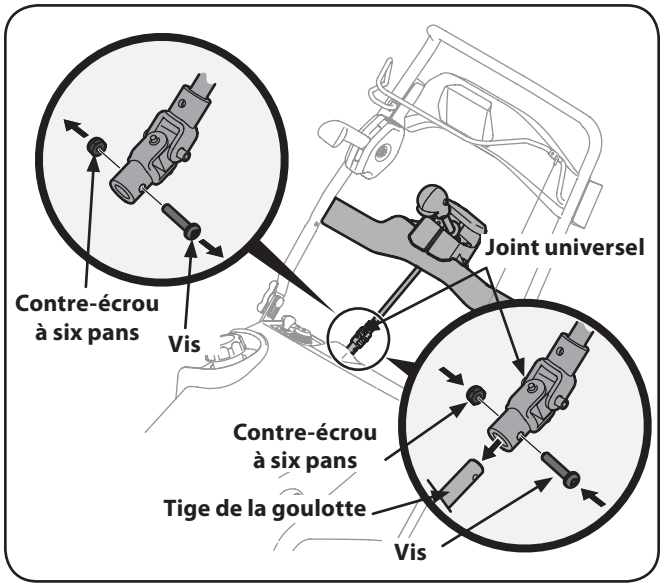

Figure 3-8

REMARQUE : Assurez-vous que la goulotte est orientée vers l'avant avant d'installer le joint universel.

4. Installez le joint universel sur l'extrémité de la tige de la goulotte, comme à la Fig. 3-8.

   REMARQUE : Vérifiez que les trous du joint universel sont bien alignés avec les trous de la tige de la goulotte. Il faudra peut-être actionner la gâchette pour aligner les trous.

5. Installez le joint universel avec l'écrou à six pans et la vis enlevés plus tôt. Voir la Fig. 3-8.

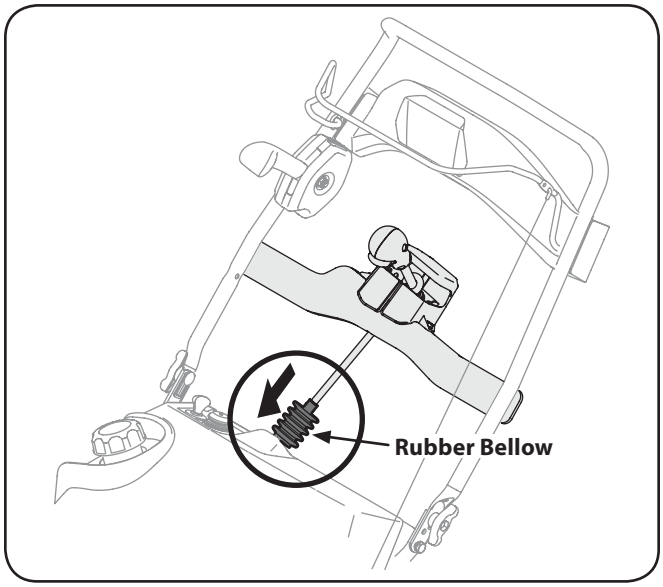

Figure 3-9

6. Glissez la gaine en caoutchouc sur le joint universel. Voir la Fig. 3-9.

Installation de la poignée du démarreur à lanceur

1. Sortez le boulon à œil et le bouton de la poignée du sachet de boulonnerie.
2. Placez le boulon à œil et le bouton de la poignée sur le guidon supérieur, comme à la Fig. 3-10. Ne serrez pas encore complètement la boulonnerie.

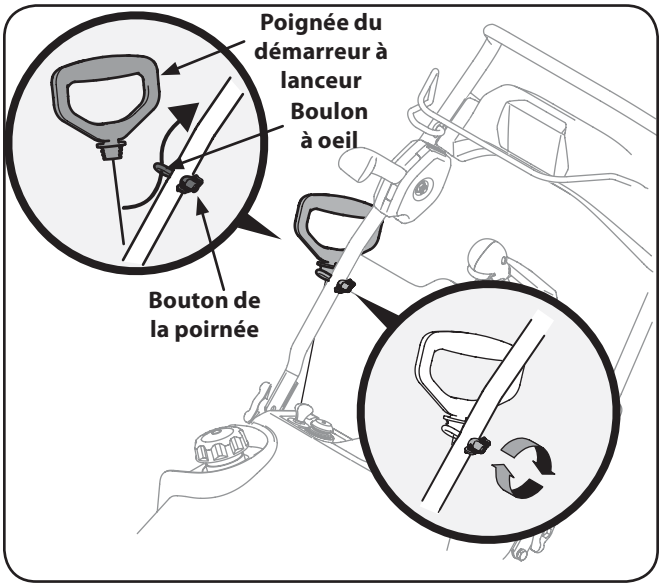

Figure 3-10

REMARQUE : L'ouverture du boulon à œil doit être orientée vers l'arrière de la souffleuse.

3. Placez-vous derrière la souffleuse et tirez lentement la poignée du démarreur à lanceur vers le boulon à œil.
4. Faites passer la corde du démarreur à lanceur dans le boulon à œil en partant de l'arrière de la souffleuse. Voir la Fig. 3-10.
5. Serrez à fond le boulon à œil et le bouton de la poignée.

Installation de la goulotte d'éjection

1. Enlevez les vis à rondelle hex. placées sur la base de la goulotte. Voir la Fig. 3-4.

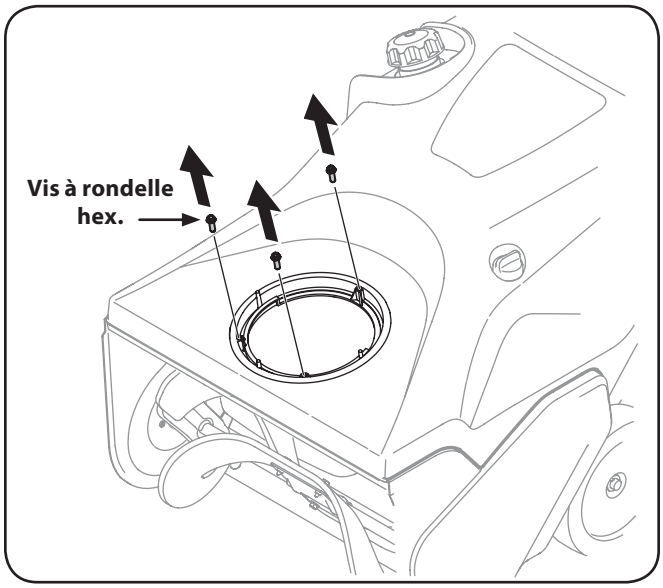

Figure 3-4

2. Alignez les trous de la base de la goulotte avec les trous de la goulotte inférieure et maintenez en place avec les vis à rondelle hex. enlevées précédemment. Voir la Fig. 3-5.

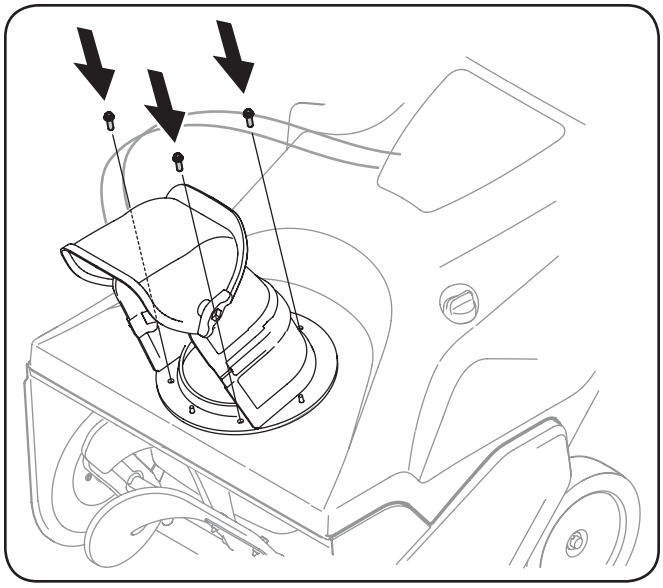

Figure 3-5

Installation de la commande de rotation de la goulotte

1. Enlevez les quatre vis à rondelle hex. qui se trouvent sur l'arrière du guidon (deux de chaque côté). Voir la Fig. 3-6.

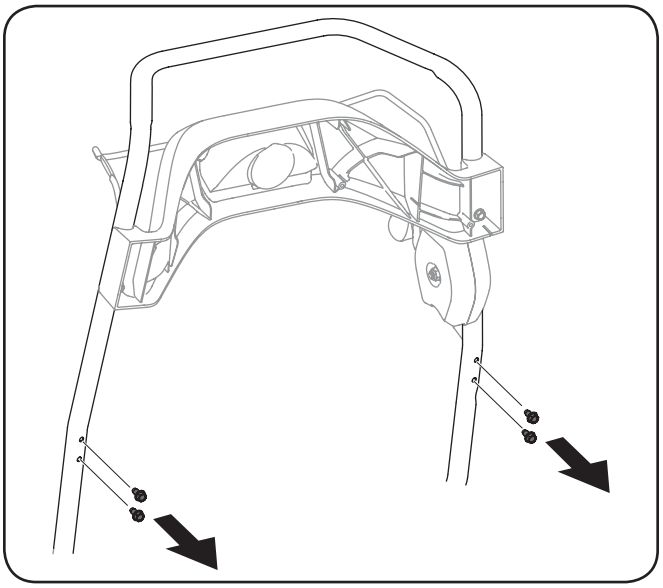

Figure 3-6

2. Utilisez les quatre vis à rondelle hex. et installez la commande de rotation de la goulotte. Voir la Fig. 3-7.

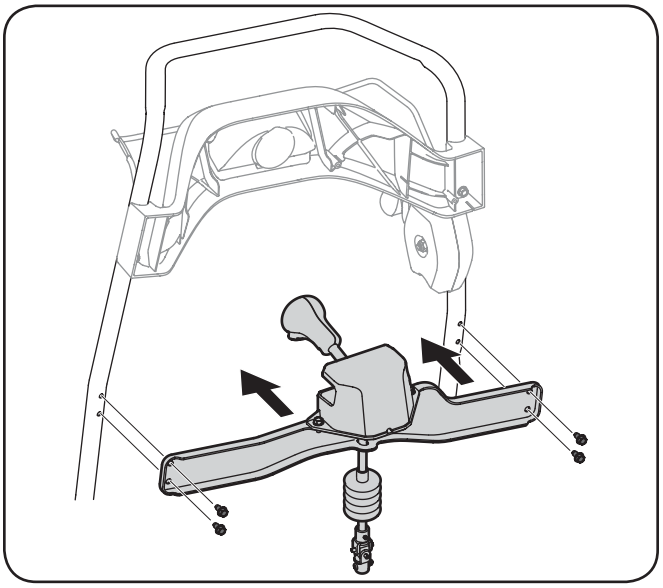

Figure 3-7

Assemblage et Montage

3

Contenu du carton

- Une souffleuse
- Deux clés de contact
- Une notice d'utilisation de la souffleuse
- Goulotte
- Une rallonge à 3 fiches
- Une notice d'utilisation du moteur
- Commande de rotation de la goulotte
- Un bidon d'huile 5W-30 de 20 oz

REMARQUE : Les côtés droit et gauche sont déterminés du poste de conduite. Les exceptions, s'il en est, seront mentionnées.

Ouverture du carton

1. Ouvrez le haut du carton.
2. Coupez les coins sur le devant du carton et rabattez l'avant du carton.
3. Sortez la souffleuse du carton. Faites attention de ne pas endommager la goulotte d'éjection ou les câbles qui y sont attachés. La goulotte est placée sous le capot à l'arrière du carton pour l'expédition.

Montage

Pleins d'essence et d'huile

Consultez la notice d'utilisation du moteur emballée avec la souffleuse pour tout renseignement concernant l'essence et l'huile à utiliser.

Assemblage

Position du guidon supérieur

1. Enlevez le bouton à oreilles et le boulon ordinaire qui se trouvent sur le dessus du guidon inférieur. Voir la Fig. 3-1. Il n'est pas nécessaire de retirer la vis à épaulement ni l'écrou de blocage à collet qui se trouvent sous le bouton à oreilles et le boulon ordinaire.

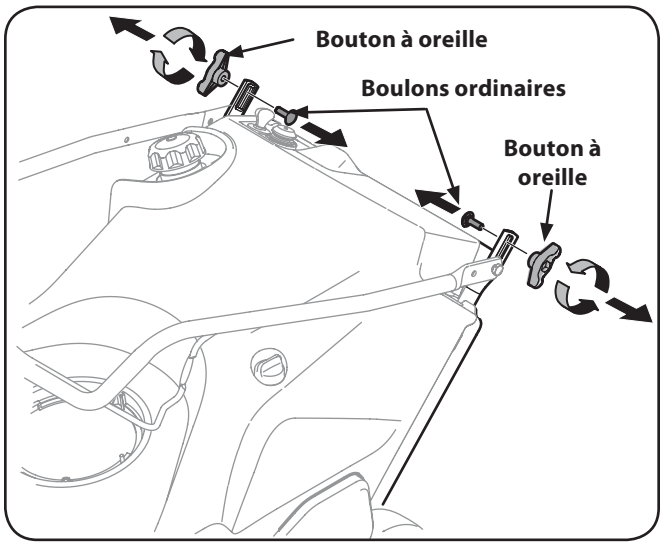

Figure 3-1

2. Placez le guidon supérieur en position de travail. Faites attention de ne pas pincer les câbles. Voir la Figure 3-2.

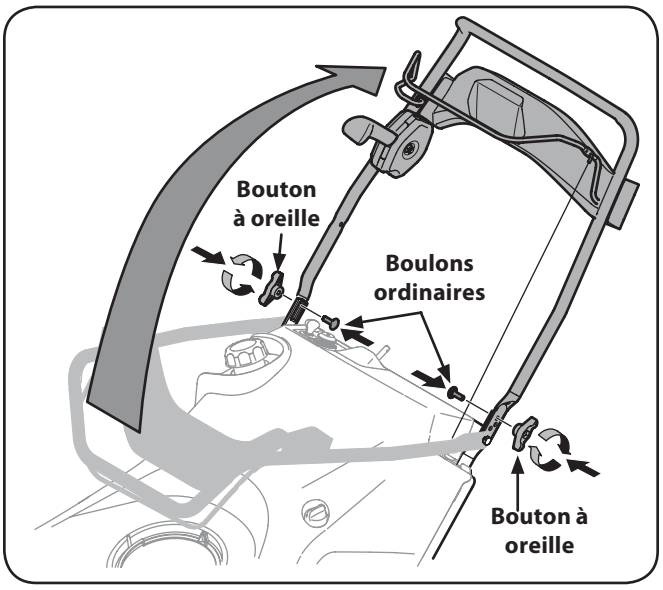

Figure 3-2

3. Le guidon peut être réglé à trois positions différentes. Placez le guidon à la position voulue, puis installez les boutons à oreilles et les boulons ordinaires dans les trous appropriés pour bien fixer le guidon. Voir la Fig. 3-3.

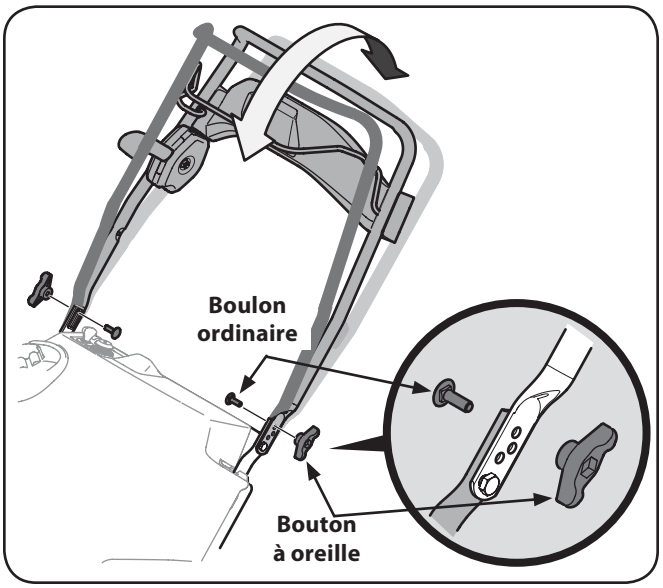

Figure 3-3

Symboles de sécurité

Cette page illustre et explique les symboles de sécurité qui peuvent se trouver sur cette machine. Veuillez lire et suivre toutes les instructions sur la machine et vous assurer de bien les comprendre avant d'essayer d'assembler et d'utiliser la machine.

Symbole	Description
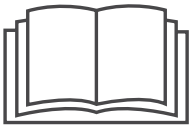	VEUILLEZ LIRE LA OU LES NOTICES D'UTILISATION. Veuillez lire et suivre toutes les instructions sur la machine et vous assurer de bien les comprendre avant d'essayer d'assembler et d'utiliser la machine.
	AVERTISSEMENT – LAMES EN MOUVEMENT N'approchez pas les mains de l'ouverture d'éjection pendant que la machine fonctionne. Des lames en mouvement sont à l'intérieur.
	AVERTISSEMENT – LAMES EN MOUVEMENT N'approchez pas les mains de l'ouverture d'éjection pendant que la machine fonctionne. Des lames en mouvement sont à l'intérieur.
	AVERTISSEMENT – TARIÈRES EN MOUVEMENT N'approchez pas les mains ou les pieds des pièces en mouvement, de l'habitacle des tarières/ de la turbine ou de la goulotte. Les pièces en mouvement peuvent amputer mains et pieds.
	AVERTISSEMENT – OBJETS PROJETÉS Cette machine peut ramasser et projeter des objets, ce qui peut causer des blessures graves.
	AVERTISSEMENT – L'ESSENCE EST UN PRODUIT INFLAMMABLE. Laissez le moteur refroidir pendant au moins deux minutes avant de refaire le plein.
	AVERTISSEMENT – MONOXYDE DE CARBONE Ne faites jamais fonctionner un moteur à l'intérieur ou dans un bâtiment mal ventilé. Les gaz d'échappement contiennent du monoxyde de carbone, un gaz inodore et mortel.
	AVERTISSEMENT – SECOUSSE ÉLECTRIQUE N'utilisez pas le démarreur électrique du moteur par temps pluvieux.
	AVERTISSEMENT - SURFACE CHAUDE Les pièces de moteur, particulièrement le silencieux, deviennent extrêmement chaudes lors du fonctionnement. permettez le moteur et le silencieux de se refroidir avant de les toucher.



AVERTISSEMENT: Votre responsabilité. Cette machine ne doit être utilisée que par des personnes qui peuvent lire, comprendre et respecter les avertissements et instructions qui figurent dans cette notice et sur la machine

CONSERVEZ CES INSTRUCTIONS!

20. Pour mettre le moteur en marche, tirez lentement sur la corde jusqu'à ce que vous sentiez une légère résistance, puis tirez plus rapidement. La rétraction rapide de la corde du démarreur (recul) attire la main et le bras vers le moteur plus vite qu'il n'est possible de lâcher la corde. Ceci peut causer une fracture, des ecchymoses ou une entorse.
21. Faites toujours preuve de bon sens dans des situations qui n'ont pas été abordées par cette notice d'utilisation. Adressez-vous au service après-vente pour obtenir le nom du concessionnaire le plus proche de chez vous.

Pour dégager une goulotte obstruée

Un contact de la main avec la turbine en mouvement dans la goulotte d'éjection est la cause la plus courante des blessures associées aux souffleuses.

Ne vous servez jamais de vos mains pour dégager une goulotte d'éjection.

Pour dégager la goulotte d'éjection:

1. ARRÊTEZ LE MOTEUR.
2. Attendez 10 secondes pour vous assurer de l'immobilisation des lames de la turbine.
3. Servez-vous toujours d'un outil de dégagement, jamais de vos mains.

Entretien et Remisage

1. Ne modifiez jamais les dispositifs de sécurité. Vérifiez souvent qu'ils fonctionnent correctement. Consultez les chapitres concernant l'entretien et les réglages dans cette notice d'utilisation.
2. Avant de nettoyer, de réparer ou d'examiner la machine, débrayez toutes les commandes et arrêtez le moteur. Attendez que la tarière/turbine se soit complètement immobilisée. Débranchez le fil de la bougie et mettez-le à la terre pour empêcher tout démarrage accidentel pendant le nettoyage, la réparation ou l'examen de la machine.
3. Vérifiez régulièrement que les boulons et vis sont bien serrés et maintenez la machine en bon état de marche. Examinez soigneusement la machine pour vous assurer qu'elle n'est pas endommagée.
4. Ne modifiez pas le réglage du régulateur et ne laissez pas le moteur s'emballer, ce qui peut être dangereux.
5. Les plaques de raclage et les patins de la souffleuse s'usent avec l'usage. Par mesure de sécurité, vérifiez souvent tous les composants et remplacez-les par des pièces authentiques seulement. L'utilisation de pièces qui ne sont pas conformes aux spécifications de l'équipement d'origine peuvent donner lieu à de mauvaises performances et compromettre la sécurité de l'utilisateur.
6. Vérifiez fréquemment que les commandes fonctionnent bien et faites les réglages nécessaires. Consultez le chapitre «Réglages» dans la notice d'utilisation de la machine.
7. Prenez soin des étiquettes de sécurité et d'instructions et remplacez-les au besoin.
8. Respectez les règlements concernant l'élimination des déchets et liquides qui risquent de nuire à la nature et à l'environnement.
9. Laissez la machine fonctionner pendant quelques minutes pour éliminer la neige de la tarière et éviter que l'ensemble de la tarière et de la turbine ne gèle avant de remiser la souffleuse.
10. Ne remisez jamais la machine ou les bidons d'essence à l'intérieur s'il y a une flamme, une étincelle ou une veilleuse (d'un chauffe-eau, un radiateur, un fourneau, un sèche-linge ou autre appareil à gaz).
11. Consultez toujours la notice d'utilisation quant aux instructions de remisage hors-saison.
12. Vérifiez souvent que la conduite, le réservoir, le capuchon d'essence et les raccords ne sont pas fendillés et ne fuient pas. Remplacez-les au besoin.
13. Ne faites pas tourner le moteur si la bougie n'est pas installée.
14. D'après la Consumer Products Safety Commission (CPSC - Commission sur la sécurité des produits de consommation) et la "U.S. Environmental Protection Agency" (EPA - Agence américaine de protection de l'environnement), ce produit a une durée de vie utile moyenne de sept (7) ans, ou 60 heures de fonctionnement. Au terme de cette durée de vie utile moyenne, achetez une machine neuve ou faites inspecter la machine chaque année par une station technique agréée pour vous assurer que tous les dispositifs mécaniques et de sécurité sont en bon état de marche et ne sont pas usés de façon excessive. Le non-respect de ces recommandations peut causer des accidents et des blessures graves ou mortelles.

Ne modifiez pas le moteur.

Pour éviter toute blessure grave ou fatale, ne modifiez pas du tout le moteur. Toute modification du réglage du régulateur peut provoquer l'emballement du moteur et entraîner son fonctionnement à des vitesses dangereuses. Ne modifiez jamais le réglage de l'usine du régulateur.

Avis concernant les émissions de gaz

Les moteurs certifiés conformes aux normes régulatrices de la Californie et de l'agence EPA fédérales pour SORE (petit équipement hors route) sont certifiés pour fonctionner avec de l'essence sans plomb ordinaire et peuvent être dotés des systèmes de contrôle des émissions de gaz suivants : Engine Modification (EM) et Three Way Catalyst (TWC) le cas échéant.

Pare-étincelles



AVERTISSEMENT: Cette machine est équipée d'un moteur à combustion interne et elle ne doit pas être utilisée sur un terrain non entretenu, recouvert de broussailles ou d'herbe si le système d'échappement du moteur n'est pas muni d'un pare-étincelles, conformément aux lois et règlements provinciaux ou locaux (le cas échéant).

Si un pare-étincelles est utilisé, il doit être maintenu en bon état de marche par l'utilisateur de la machine. La station technique agréée la plus proche peut vous fournir un pare-étincelles pour le pot d'échappement de cette machine.

Manipulation de l'essence:

Pour éliminer tout risque de blessure grave, faites très attention en manipulant de l'essence. Il s'agit d'un produit extrêmement inflammable et les vapeurs risquent d'exploser. Vous pouvez être grièvement blessé si des éclaboussures sur votre peau ou sur vos vêtements s'enflammaient. Rincez votre peau et changez immédiatement de vêtements.

a. Remisez le carburant dans des bidons homologués seulement.

b. Éteignez toute cigarette ou pipe, tout cigare ou toute autre source incandescente.

c. Ne faites jamais le plein à l'intérieur.

d. N'enlevez jamais le capuchon d'essence et n'ajoutez pas d'essence pendant que le moteur tourne.

e. Laissez le moteur refroidir pendant au moins deux minutes avant de faire le plein.

f. Ne faites jamais déborder le réservoir. Laissez un espace d'un demi-pouce environ pour permettre l'expansion du carburant.

g. Resserrez bien le capuchon d'essence.

h. En cas de débordement, essuyez toute éclaboussure sur le moteur et la machine. Déplacez la machine et attendez 5 minutes avant de la remettre en marche.

i. Ne remisez jamais la machine ou les bidons d'essence à l'intérieur s'il y a une flamme, une étincelle ou une veilleuse (d'un chauffe-eau, un radiateur, un fourneau, un sèche-linge ou autre appareil à gaz).

j. Laissez la machine refroidir pendant au moins 5 minutes avant de la remiser.

k. Ne remplissez jamais les contenants d'essence dans un véhicule, un camion ou une remorque à revêtement en plastique. Placez toujours les contenants au sol, loin de tout véhicule, pour faire le plein.

l. Si possible, déchargez l'équipement motorisé du camion ou de la remorque et faites le plein au sol. Si ce n'est pas possible, faites le plein de l'équipement motorisé sur le camion ou la remorque en utilisant un contenant d'essence plutôt qu'avec le pistolet de distribution de la pompe d'essence.

m. Maintenez toujours le contact entre le pistolet de distribution et le bord du réservoir d'essence ou l'ouverture du contenant pendant le remplissage. N'utilisez pas un pistolet de distribution à blocage en position ouverte.

Utilisation

1. Ne placez jamais vos mains ou vos pieds près d'une pièce en mouvement, dans l'habitacle de la tarière ou de la turbine ou dans la goulotte d'éjection. Les pièces en mouvement peuvent amputer mains et pieds.
2. La manette de commande de l'ensemble de la tarière et de la turbine est un dispositif de sécurité. Ne contournez jamais son rôle ce qui rendrait dangereux l'emploi de la machine et pourrait causer des blessures corporelles.
3. Toutes les manettes de commande doivent fonctionner facilement dans les deux directions et revenir automatiquement à la position de débrayage lorsqu'elles sont relâchées.
4. Ne travaillez jamais sans la goulotte d'éjection ou si elle est endommagée. Laissez tous les dispositifs de sécurité en place et assurez-vous qu'ils sont en bon état.
5. Ne faites jamais fonctionner la machine dans un local clos ou mal aéré car les gaz d'échappement du moteur contiennent du monoxyde de carbone, un gaz inodore très dangereux.
6. Ne vous servez pas de la machine après avoir bu des boissons alcoolisées ou après avoir pris des médicaments.
7. Le silencieux et le moteur deviennent très chauds et peuvent causer des brûlures. Ne les touchez pas.
8. Soyez extrêmement prudent à proximité des routes, allées ou chemins en gravier. Faites attention aux dangers non évidents et à la circulation.
9. Faites très attention en changeant de direction et en travaillant sur une pente.
10. Prévoyez de travailler en évitant de projeter la neige vers des fenêtres, murs, voitures, etc. car les débris peuvent ricocher et causer des blessures graves ou des dégâts matériels.
11. Ne dirigez jamais la neige vers des enfants, des spectateurs et des animaux de compagnie et ne permettez jamais à quiconque de se tenir devant la machine.
12. Ne fatiguez pas la machine en essayant de déblayer la neige trop rapidement.
13. N'utilisez pas la machine si la visibilité est mauvaise ou si la lumière est insuffisante. Gardez toujours un bon équilibre et tenez fermement le guidon. Marchez, ne courrez pas.
14. Débrayez la commande de l'ensemble de la tarière et de la turbine pour transporter la machine et lorsqu'elle n'est pas utilisée.
15. Ne déplacez jamais rapidement la souffleuse sur des surfaces glissantes. Soyez prudent en reculant.
16. Arrêtez le moteur, débranchez le fil de la bougie et mettez-le à la terre contre le moteur si la machine commence à vibrer de façon anormale. Vérifiez que la machine n'est pas endommagée. Réparez tout dégât éventuel avant de la remettre en marche.
17. Débrayez toutes les commandes et arrêtez le moteur avant de quitter le poste de conduite (derrière les guidons). Attendez que la tarière/turbine se soit complètement immobilisée avant de déboucher la goulotte d'éjection, de faire un ajustement quelconque ou d'examiner la machine.
18. Ne placez jamais votre main dans la goulotte d'éjection ou près de l'admission. Utilisez toujours l'outil de dégagement pour déboucher l'ouverture de la goulotte. Ne débouchez pas la goulotte d'éjection pendant que le moteur tourne. Arrêtez le guidon jusqu'à ce que toutes les pièces en mouvement se soient immobilisées avant de déboucher la goulotte.
19. N'utilisez que des accessoires homologués par le fabricant de la machine. (ex. poids de roues, chaînes, cabine etc.)

Consignes de sécurité

2

AVERTISSEMENT: Ce symbole attire votre attention sur des consignes de sécurité importantes qui, si elles ne sont pas respectées, peuvent mettre en danger non seulement votre personne et vos biens, mais aussi ceux d'autrui. Prière de lire toutes les instructions figurant dans cette notice d'utilisation avant d'essayer de vous servir de cette machine. Le non-respect de ces instructions peut entraîner des blessures corporelles. RESPECTEZ L'AVERTISSEMENT QUI ACCOMPAGNE CE SYMBOLE!

CALIFORNIA PROPOSITION 65

AVERTISSEMENT: Les gaz d'échappement de ce produit contiennent des produits chimiques reconnus dans l'État de Californie comme causant le cancer, des anomalies congénitales ou d'autres problèmes liés à la reproduction.

DANGER: Cette machine doit être utilisée conformément aux consignes de sécurité qui figurent dans la notice d'utilisation. Comme avec tout appareil motorisé, une négligence ou une erreur de la part de l'utilisateur peut entraîner des blessures graves. Cette machine peut amputer mains et pieds et projeter des débris. Par conséquent, le non-respect de ces consignes peut causer des blessures corporelles graves et même mortelles.

Formation

1. Assurez-vous de lire et de bien comprendre toutes les instructions qui figurent sur la machine et dans la notice d'utilisation avant de la mettre en marche. Conservez cette notice d'utilisation à un endroit sûr pour toute consultation ultérieure et pour commander des pièces de rechange.
2. Familiarisez-vous avec les commandes et la bonne utilisation de cette machine avant de vous en servir. Apprenez à arrêter la machine et à débrayer rapidement les commandes.
3. Ne permettez jamais à des enfants de moins de 14 ans de se servir de la machine. Des adolescents plus âgés doivent lire la notice d'utilisation, bien comprendre le fonctionnement de la machine et respecter les consignes de sécurité. Ils doivent apprendre à utiliser la machine et s'en servir sous la surveillance étroite d'un adulte.
4. Ne permettez jamais à des adultes ne connaissant pas bien le fonctionnement de la machine de s'en servir.
5. Les objets projetés par la machine peuvent causer des blessures graves. Prévoyez de travailler en évitant de projeter la neige vers la route, des spectateurs, etc.
6. Gardez les spectateurs, les animaux de compagnie et les enfants à une distance d'au moins 75 pieds de la machine quand elle est en marche. Arrêtez la machine si quelqu'un s'approche.
7. Soyez toujours prudent pour ne pas glisser ou tomber, surtout en reculant.

Préparation

Examinez soigneusement la zone à déblayer et enlevez tous les paillassons, journaux, traîneaux, morceaux de bois, fils de fer et autres objets sur lesquels vous pourriez trébucher ou qui risquent d'être projetés par la tarière/turbine.

1. Portez toujours des lunettes de sécurité en utilisant la machine ou en effectuant un réglage ou une réparation. Un objet peut en effet être projeté, ricocher et vous blesser aux yeux.
2. Ne travaillez pas sans porter des vêtements d'hiver adéquats. Ne portez pas de bijoux, d'écharpes longues ou de vêtements amples qui risquent de se prendre dans les pièces en mouvement. Portez des chaussures qui améliorent votre stabilité sur des surfaces glissantes.
3. Utilisez une rallonge à 3 fils et une prise de courant mises à la terre avec toutes les machines équipées d'un moteur à démarreur électrique.
4. Débrayez toutes les commandes avant de mettre le moteur en marche.
5. N'essayez jamais de régler le moteur pendant qu'il tourne (à moins d'indications contraires de la part du fabricant).
6. Laissez le moteur et la machine s'habituer à la température extérieure avant de commencer à déblayer.

À l'intention du propriétaire

1

Merci !

Merci d'avoir acheté votre nouvel équipement. Ce véhicule a été soigneusement conçu pour vous offrir des performances remarquables s'il est correctement utilisé et entretenu.

Veuillez lire cette notice d'utilisation au complet avant d'utiliser l'équipement. Elle vous explique comment préparer la machine et comment l'utiliser et l'entretenir facilement et en toute sécurité. Veuillez vous assurer que toute personne qui utilisera la machine suivra soigneusement les consignes de sécurité énoncées. Le non respect de ces consignes peut causer des blessures corporelles ou des dégâts matériels.

Tous les renseignements fournis ici sont les plus récents qui sont disponibles à propos de ce produit au moment de l'impression de cette notice d'utilisation. Consultez souvent cette notice d'utilisation pour vous familiariser avec la machine, ses caractéristiques et son fonctionnement. Sachez que cette notice peut mentionner une vaste gamme de spécifications techniques concernant différents modèles. Les caractéristiques et les avantages mentionnés et/ou illustrés dans cette notice peuvent ne pas s'appliquer à tous les modèles. Le fabricant se réserve le droit de modifier les caractéristiques techniques du produit, les modèles et l'équipement sans préavis et sans obligation.

En cas de problème ou de question concernant cette machine, adressez-vous au concessionnaire de service de votre localité ou appelez-nous directement. Les numéros de téléphone du service après-vente, l'adresse internet et l'adresse postale se trouvent sur cette page. Nous voulons nous assurer que nos clients seront toujours satisfaits.

Les mentions de *droite* et de *gauche* dans cette notice d'utilisation s'entendent à partir du poste de conduite.

Le fabricant du moteur est responsable pour tous les problèmes concernant la performance, la puissance, les caractéristiques techniques, la garantie et l'entretien du moteur. Veuillez consulter la notice d'utilisation du moteur, fournie séparément avec la machine, pour obtenir de plus amples renseignements.

Consignes de sécurité..... 3
Assemblage et Montage..... 7
Commandes et caractéristiques 10
Fonctionnement.....11
Entretien et réglages.....12
Service technique 14
Dépannage 16
Pièces de rechange.....17
Garantie 18

Enregistrez les renseignements concernant la machine.

Avant de préparer et d'utiliser votre nouvelle machine, veuillez localiser la plaque signalétique et reporter les renseignements fournis sur la droite. Pour localiser la plaque signalétique, placez-vous derrière la souffleuse à la poste de conduite et regardez à l'arrière du châssis. Ces renseignements seront nécessaires si vous avez besoin d'une aide technique soit par l'intermédiaire de notre site internet, soit auprès du concessionnaire de votre localité.

NUMÉRO DE MODÈLE

☐☐☐☐☐☐☐☐☐☐☐☐☐

NUMÉRO DE SÉRIE

☐☐☐☐☐☐☐☐☐☐☐☐☐

Service après-vente

Nos techniciens peuvent vous aider si vous avez des difficultés en assemblant cette machine ou si vous avez des questions concernant ses commandes, son fonctionnement ou son entretien. Choisissez parmi les options ci-dessous :

◊ Visitez notre site web à www.cubcadet.ca

◊ Rendez visite au concessionnaire le plus proche de chez vous en appelant le 1-800-668-1238.

◊ Écrivez-nous à Cub Cadet • P.O. Box 1386 • 97 Kent Avenue • Kitchener, Ontario, Canada • N2G 4J1

Cub Cadet®

NOTICE D'UTILISATION

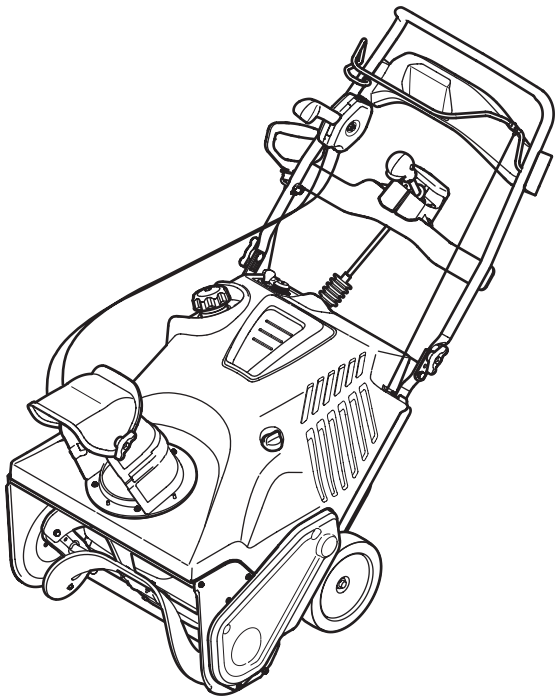

Souffleuse à une phase — Series 2T6

⚠ AVERTISSEMENT

PRIÈRE DE LIRE TOUTES LES INSTRUCTIONS FIGURANT DANS CETTE NOTICE D'UTILISATION AVANT D'ESSAYER DE VOUS SERVIR DE CETTE MACHINE. LE NON-RESPECT DE CES INSTRUCTIONS PEUT ENTRAÎNER DES BLESSURES CORPORELLES.

P. O. Box 1386, 97 KENT AVENUE, KITCHENER, ON N2G 4J1

IMPRIMÉ AUX ÉTATS-UNIS

769-07153
05.13.11