ILLUSTRATED PARTS MANUAL/
MANUEL DE PIÈCES DÉTACHÉES

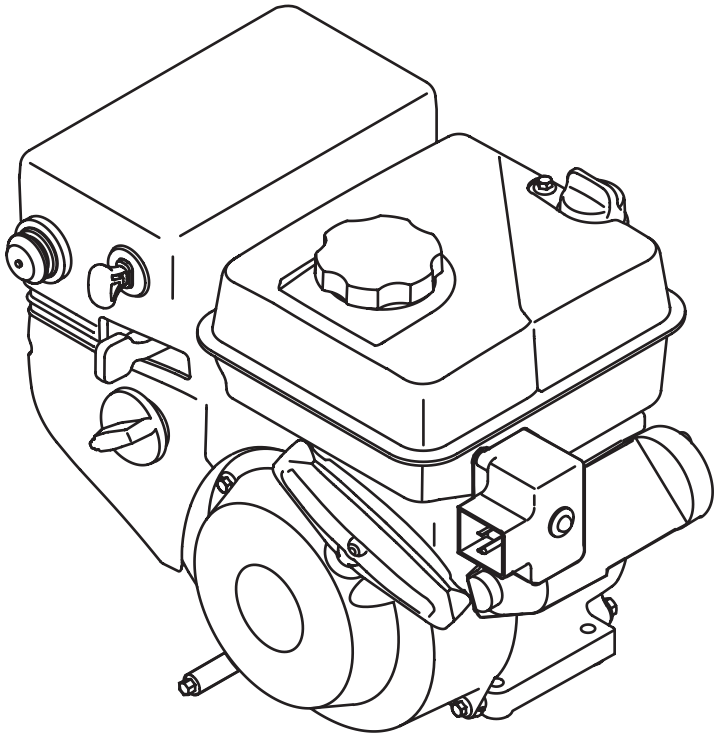

208cc ZS 370-JUA Horizontal Shaft OHV Snow Engine

Moteurs de 208 cm3 ZS 370-JUA

à arbre horizontal et soupapes en tête

PRINTED IN U.S.A.
IMPRIMÉ AUX ÉTATS-UNIS

MTD Products Ltd., P. O. Box 1386,
KITCHENER, ONT. N2G 4J1

769-10079
07.30.14

Engine/Moteur 208 cc ZS 370-JUA

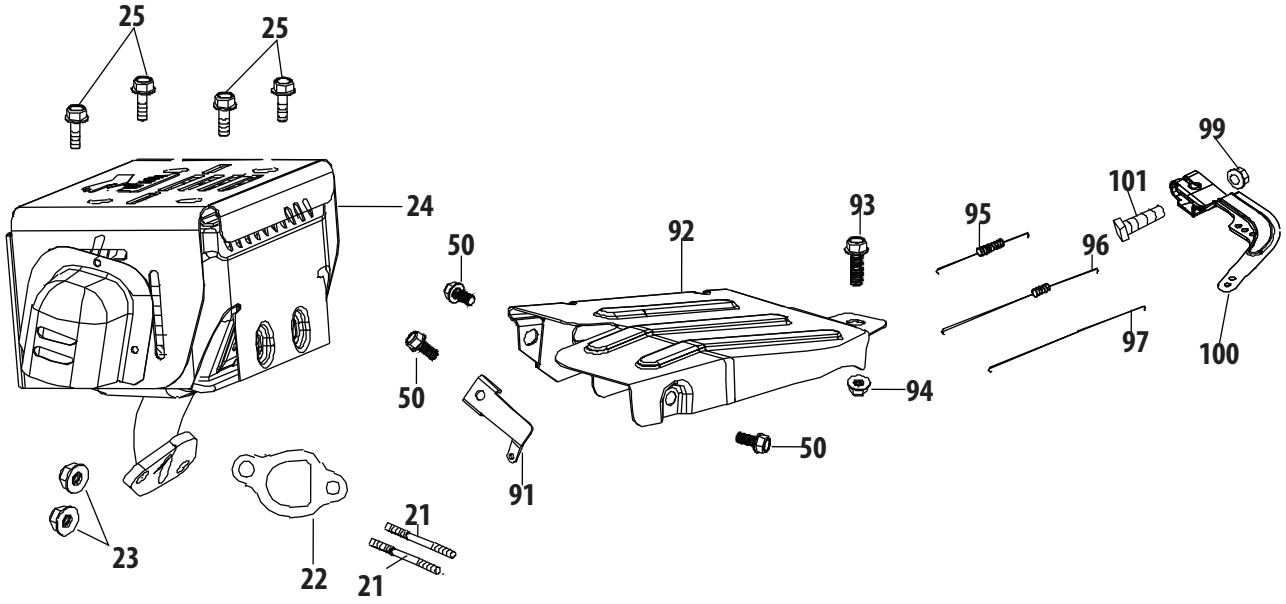

Ref. No./ Nº. de réf.	Part No./ No. de pièce	Description	Désignation
21	710-04911	Muffler Stud M8×36	Clou de silencieux M8×36
21	951-10657	Muffler Stud Assembly	Clou de silencieux
22	951-11289	Muffler Gasket	Joint de silencieux
23	712-04214	Nut, M8	Écrou, M8
24	951-12010	Muffler Assembly	Silencieux
25	710-05002	Bolt M5×10	Boulon M5x10
50	710-04915	Bolt M6×12	Boulon M6x12
91	951-11104	Covernor Spring Bracket	Support de ressort de régulateur
92	951-12016	Governor Shield	Protecteur de régulateur
93	710-04943	Bolt M6×28	Boulon M6x28
94	712-05015	Nut M6	Écrou, M6
95	951-12100	Governor Spring	Ressort de régulateur
96	951-10664	Throttle Linkage Spring	Ressort de la timonerie d'accélérateur
97	951-10665	Throttle Linkage	Timonerie d'accélérateur
99	712-04212	Nut M6	Écrou, M6
100	951-11106	Governor Arm	Bras de régulateur
101	710-04908	Governor Arm Bolt	Boulon de bras de régulateur

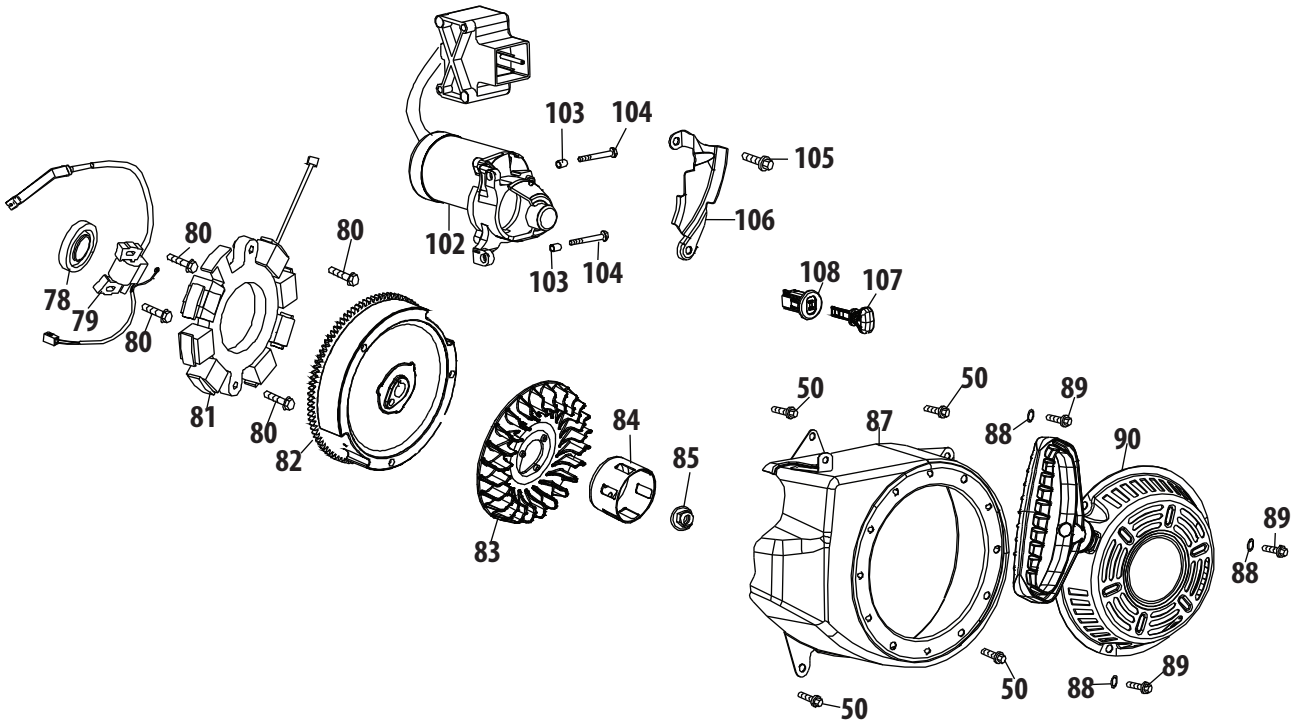

Ref. No./ Nº. de réf.	Part No./ No. de pièce	Description	Désignation
50	710-04915	Bolt M6×12	Boulon M6x12
78	951-11370	Oil Seal 25 x 41.25 x 6	Joint de huile 25 x 41,25 x 6
79	951-12013	Ignition Coil Assembly	Bobine d'allumage
80	710-04919	Bolt M6×25	Boulon M6x25
81	951-12050A	Coil Assembly/Stator	Bobine d'allumage
82	951-12051	Flywheel	Volant
83	951-10934	Cooling Fan	Ventilateur
84	951-10911	Pulley, Starter	Poulie, démarreur
85	712-04209	Nut, Special, M14×1.5	Écrou spéciale M14x1,5
87	751-12644	Blower Housing	Logement
88	736-04455	Gasket	Joint
89	710-04974	Bolt M6×10	Boulon M6x10
90	751-14152	Recoil Starter	Démarreur langeur
102	951-10645A	Electric Starter	Démarreur électrique
103	715-04088	Dowel Pin 8×8	Goupille 8 x 8
104	710-05182	Bolt M6×32	Protecteur de logement
105	710-04915	Bolt M6×12	Boulon M6x12
106	951-11109	Blower Housing Shield	Protecteur de logement
107	731-05632	Key	Clavette
108	951-10637	Key Switch Base	Base de commutateur à clé

Engine/Moteur 208 cc ZS 370-JUA

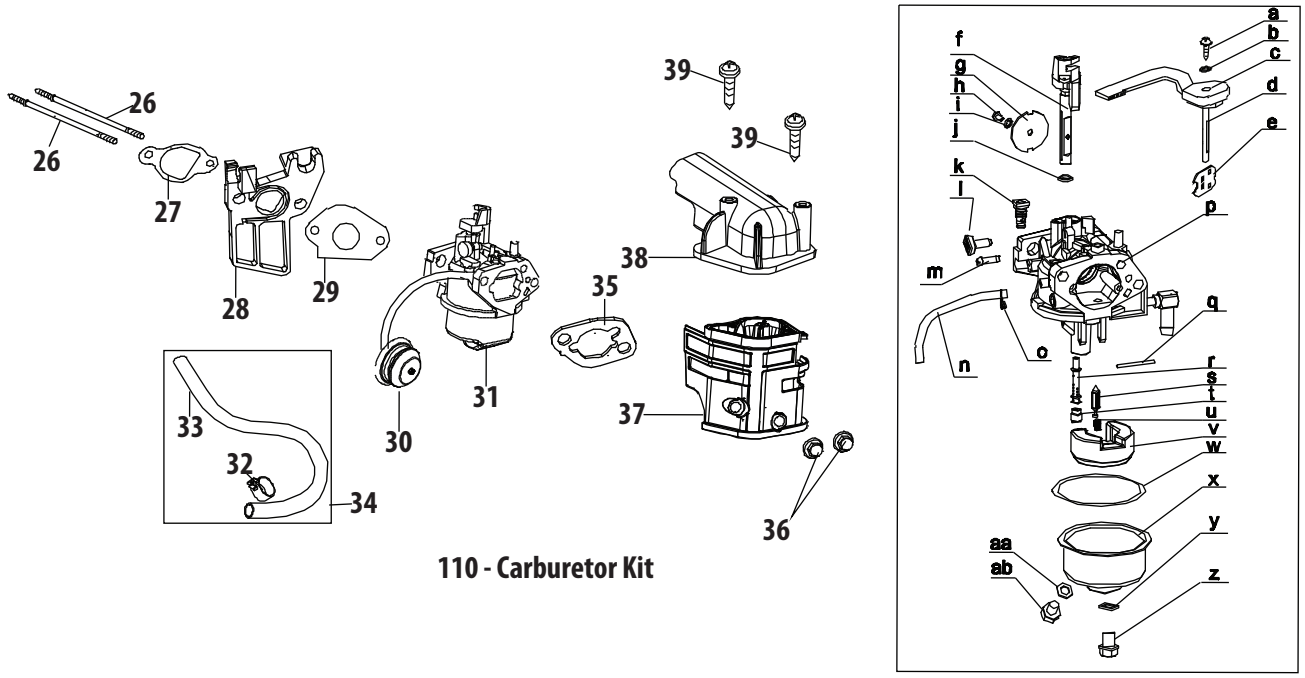

110 - Carburetor Kit

Ref. No./ Nº. de réf.	Part No./ Nº. de pièce	Description	Désignation
26	710-05101	Stud M6×110	Clou M6x110
27	951-11567	Carburetor Insulator Gasket	Joint d'isolateur du carburateur
28	951-11568	Carburetor Insulator	Isolateur du carburateur
29	951-11569A	Carburetor Gasket	Joint du carburateur
30	951-10639A	Primer Assembly	Ensemble de l'amorçeur
31	951-14028A	Carburetor Assembly	Carburateur
32	951-11700	Fuel Hose Clamp	Collier de serrage
33	951-12613	Fuel Hose	Tuyau de carburant
34	951-12012	Fuel Line Kit	Trousse de tuyau de carburant
35	951-11571	Carburetor Gasket Plate	Plaque de le joint du carburateur
36	712-04213	Nut	Écrou
37	951-10962	Air Cleaner Housing	Logement de filtre à air
38	951-10961	Air Cleaner Assembly	Ensemble de filtre à air
39	710-05275	Self-Tapping Bolt M4.2x16	Boulon taraudée M4,2x16
110	951-12788A	Carburetor Kit	Trousse de carburant
		(Incl. k,q,r,s,t,u,v,w,y & aa)	(Comprend les pièces k,q,r,s,t,u,v,w,y & aa)
a	710-05468	Mixture Screw	Vis
b	736-04638	Washer	Rondelle
c	751-12515	Control Lever, Choke	Levier de la commande, volant
d	n/a	Choke Shaft	Arbre d'étrangleur
e	n/a	Choke Plate	Plaque d'étrangleur
f	n/a	Throttle Shaft	Arbre d'accélérateur
g	n/a	Throttle Plate	Plaque d'accélérateur
h	710-05469	Screw M3×5	Vis M3x5
i	736-04638	Lock Washer	Rondelle frein
j	n/a	Gasket, Throttle Plate	Joint, plaque d'accélérateur
k	n/a	Idle Jet Assembly	Gicleur de ralenti
l	n/a	Idle Speed Adjusting Screw	Vis de butée de l'obturateur
m	n/a	Primer Pipe	Tuyau de l'amorçeur
n	951-12019	Primer Hose	Tuyau d'amorceur
o	951-11906	Hose Clamp	Collier de serrage
p	n/a	Carburetor Body	Le corps de carburateur
q	n/a	Float Pin	Goupille flottante
r	n/a	Emulsion Tube	Tube d'émulsion
s	951-12875	Needle Valve	Pointeau
t	n/a	Main Jet	Gicleur Principal
u	n/a	Needle Valve Spring	Ressort de soupape
v	n/a	Float	Flottante
w	951-11589	Fuel Bowl Gasket	Joint de bol de filtre à carburant
x	n/a	Fuel Bowl	Bol de filtre à carburant
y	951-11348	Fuel Bowl Gasket	Joint de bol de filtre à carburant
z	710-04945	Fuel Bowl Mounting Bolt	Boulon de montage de bol de filtre à carburant
aa	951-11349	Fuel Drain Plug Gasket	Joint de bouchon de vidange de carburant
ab	710-04938	Fuel Drain Plug	Bouchon de vidange de l'huile

Engine/Moteur 208 cc ZS 370-JUA

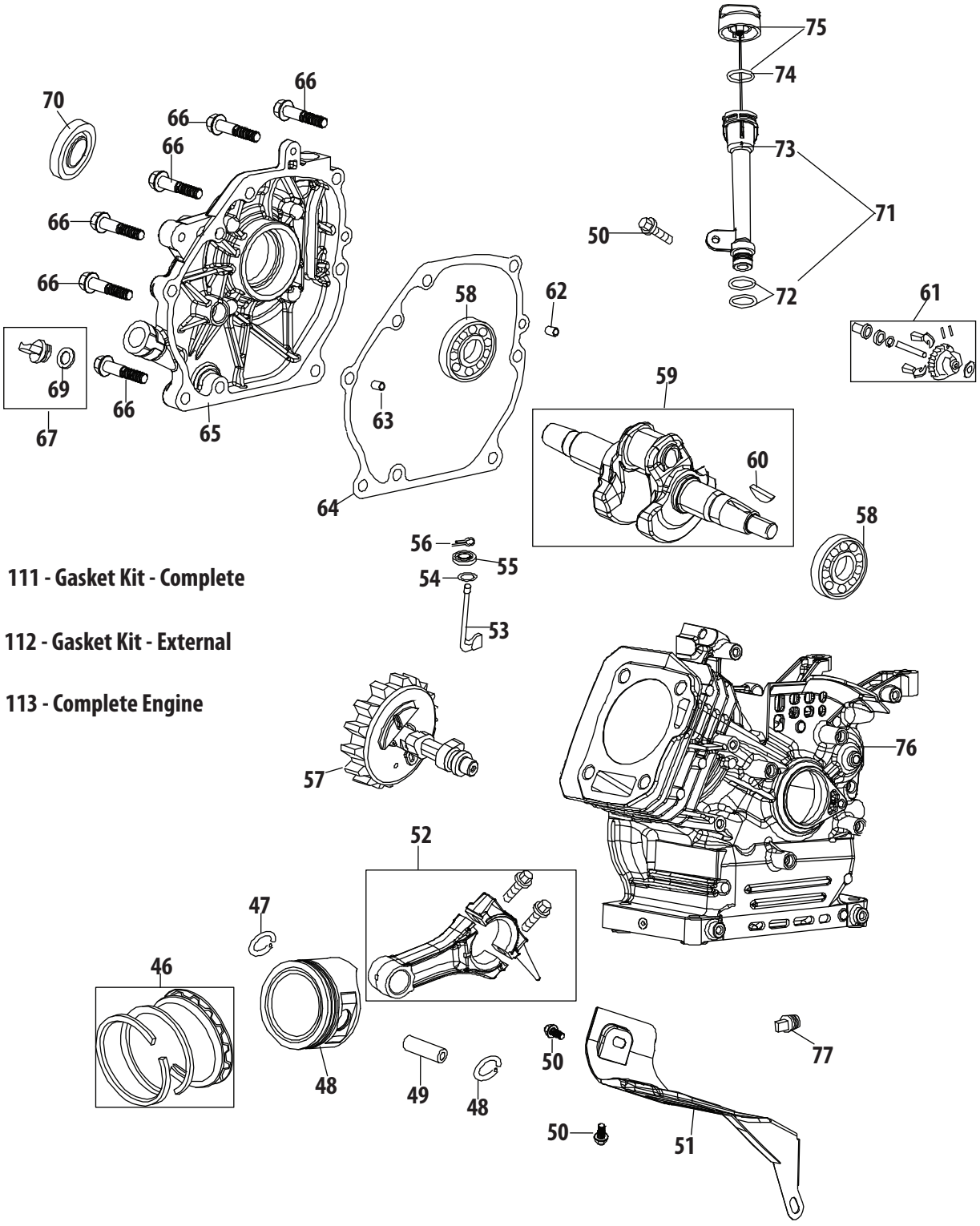

111 - Gasket Kit - Complete

112 - Gasket Kit - External

113 - Complete Engine

Ref. No./ Nº. de réf.	Part No./ Nº. de pièce	Description	Désignation
46	951-12111	Piston Ring Set	Segments de piston
47	951-11632	Piston Pin Snap Ring	Jonc d'arrêt, piston d'axe
48	951-12007	Piston	Piston
49	951-11633	Piston Pin	Piston d'axe
50	710-04915	Bolt M6×12	Boulon M6×12
51	951-11113	Air Shield	Protecteur
52	951-11573	Connecting Rod Assembly	Bielle
53	951-14053	Governor Arm Shaft	Arbre de bras du régulateur
54	736-04461	Washer 5.2×1.9	Rondelle 5,2x1,9
55	951-11902	Governor Seal	Joint du régulateur
56	714-04078	Cotter Pin	Goupille fendue
57	951-11575	Camshaft Assy.	Arbre à came
58	951-11369	Radial Ball Bearing	Roulement à billes radial
59	951-12102	Crankshaft Kit	Trousse - carter de moteur
		(Incl. 58, 70,78)	(Comprend les pièces 58, 70,78)
60	951-10307	Woodruff Key	Clavette Woodruff
61	951-11576	Governor Gear/Shaft Assembly	Engrenage de régulateur/arbre
62	715-04092	Dowel Pin 7×14	Goupille 7x14
63	715-04096	Dowel Pin 9×14	Goupille 9x14
64	951-11371	Crankcase Cover Gasket	Joint de couvercle du culasse
65	951-12125	Crankcase Cover	Couvercle du culasse
	951-11246	Crankcase Cover Kit	Trousse de couvercle du culasse
		(Incl. 58,64-70)	(Comprend les pièces 58, 70,78)
66	710-04932	Bolt M8×32	Boulon M8x32
67	951-10493	Oil Fill Plug Assembly	Bouchon de remplissage d'huile
69	951-11577	O-Ring 15.8×2.5	Bague en «O» 16x3
70	951-11368	Oil Seal 25×41.25×6	Joint d'huile 25×41,25×6
71	951-11913	Oil Fill Tube Assembly	Tuyau d'huile
72	951-11381	Oil Fill Tube O-Ring	Tuyau d'huile, bague en «O»
73	951-10656	Oil Fill Tube	Tuyau d'huile
74	951-11904	Dipstick O-Ring	Jauge d'huile, bague en «O»
75	951-12482	Dipstick Assembly	Ensemble de jauge d'huilet
76	751-14097	Crankcase	Carter de moteur
	951-12103	Crankcase Kit	Trousse - carter de moteur
		(Incl. 55,58,70,76 & 78)	(Comprend les pièces 55,58,70,76 & 78)
	951-12513A	Short Block	Bloc moteur embiellé
		(Incl. 6,22,27-29,40,42,43,46-49, 52-70,76-78)	(Comprend les pièces 6,22,27-29,40,42,43,46-49, 52-70,76-78)
77	951-12514	Oil Drain Plug	Bouchon de vidange de l'huile
111	951-12121A	Gasket Kit - Complete	Ensemble de joints - complet
		(Incl. 6,22,27-29,35,40, 54,55,64,70 & 78)	(Comprend les pièces 6,22,27-29,35,40, 54,55,64,70 & 78)
112	951-12026A	Gasket Kit - External	Ensemble de joints - externes
		(Incl. 6,22,27-29 & 35)	(Comprend les pièces 6,22,27-29 & 35)
113	952Z370-JUA	Complete Engine	Moteur - complet

Engine/Moteur 208 cc ZS 370-JUA

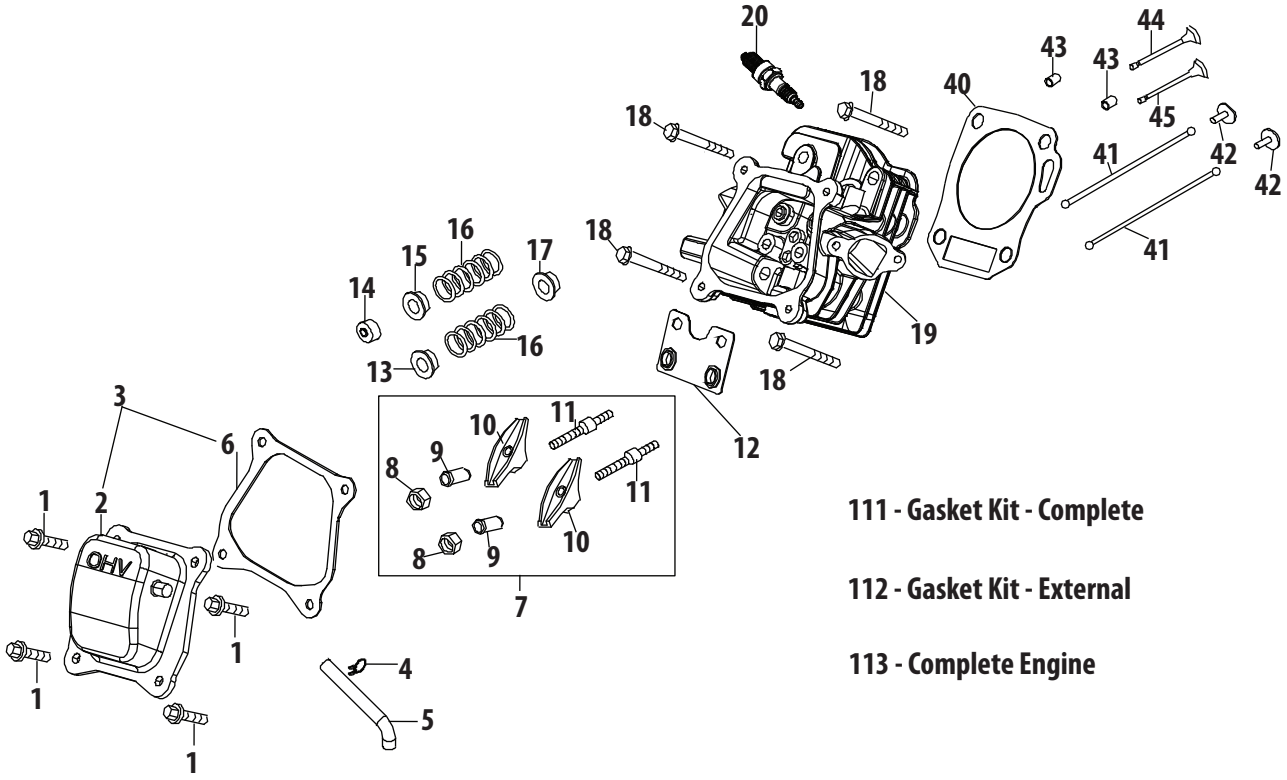

111 - Gasket Kit - Complete

112 - Gasket Kit - External

113 - Complete Engine

Ref. No./ Nº. de réf.	Part No./ No. de pièce	Description	Désignation
1	710-04968	Bolt M6×16	Boulon M6x16
2	951-12608	Valve Cover	Couvercle du soupape
3	951-12626	Valve Cover Kit	Trousse de la couvercle du soupape
4	726-04101	Hose Clamp	Collier de serrage de reniflard
5	731-07059	Breather Hose	Boyau de reniflard
6	951-11565	Valve Cover Gasket	Joint de la couvercle du soupape
7	951-11892	Rocker Arm Assembly	Rampe de culbuteurs
8	751-11124	Nut, Pivot Locking	Écrou
9	751-11123	Adjusting Nut ,Valve	Écrou de relevage, soupape
10	951-11893	Rocker Arm	Rampe de culbuteurs
11	710-04902	Bolt, Pivot	Boulon
12	951-11895	Push Rod Guide	Poussez le tige de guidage
13	951-12000	Retainer, Int. Valve Spring	Retenue de la soupape d'admission
14	951-12002	Adjuster, Exh Valve	Soupape d'échappement de réglage
15	951-12003	Retainer, Ex.Valve Spring	Retenue de la soupape d'échappement
16	951-12004	Valve Spring	Ressort de la soupape
17	951-11894	Intake Valve Seal	Joint de la soupape d'admission
18	710-04933	Bolt M8×55	Boulon M8x55
19	951-10722B	Cylinder Head Assembly (Incl. 6-17,19,22,27-29,40,44 & 45)	Culasse (Comprend les pièces 6-17,19,22,27-29,40,44 & 45)
20	951-10292	Spark Plug/F6RTC	Bougie
40	951-11572	Gasket, Cylinder Head	Joint de culasse
41	951-10648	Push Rod Kit	Trousse de tige poussoir
42	951-11899	Tappet	Poussoir
43	715-04108	Dowel Pin, 10×16	Goupille 10x16
44	951-10647A	Valve Kit (one intake valve & one exhaust valve)	Trousse de soupapes (une soupape d'admission et une soupape d'échappement)
45	951-10647A	Valve Kit (one intake valve & one exhaust valve)	Trousse de soupapes (une soupape d'admission et une soupape d'échappement)
111	951-12121A	Gasket Kit - Complete (Incl.6,22,27-29,35,40, 54,64,70 & 78)	Ensemble de joints - complet (Comprend les pièces 6,22,27-29,35,40, 54,64,70 & 78)
112	951-12026A	Gasket Kit - External (Incl.6,22,27-29,35)	Ensemble de joints - externes (Comprend les pièces 6,22,27-29,35)
113	952Z370-JUA	Complete Engine	Moteur - complet

Engine/Moteur 208 cc ZS 370-JUA

