ILLUSTRATED PARTS MANUAL/
MANUEL DE PIÈCES DÉTACHÉES

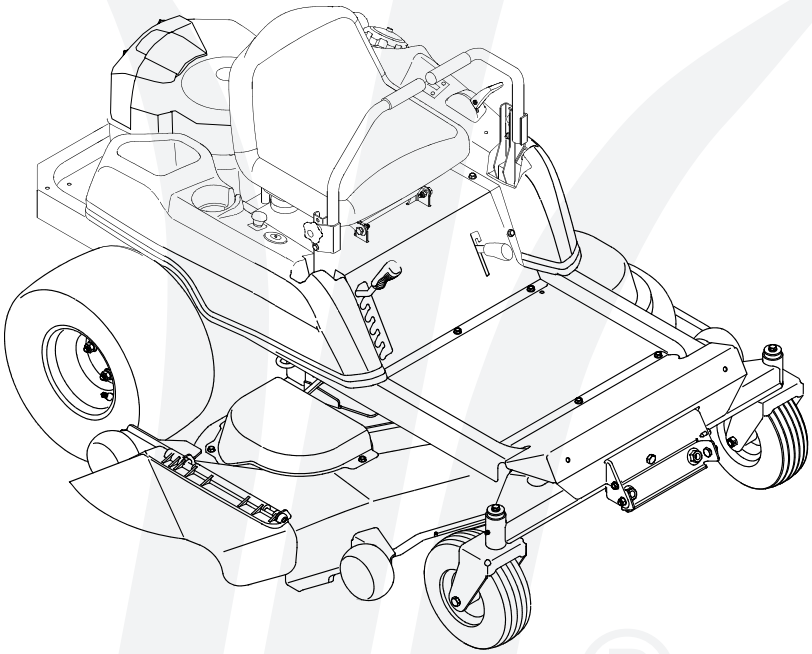

RZT SERIES TRACTOR
TRACTEUR À RAYON DE BRAQUAGE ZÉRO

IMPORTANT:

LISEZ ATTENTIVEMENT LES RÈGLES DE SÉCURITÉ ET LES INSTRUCTIONS AVANT DE METTRE EN MARCHE LA MACHINE.

IMPORTANT:

READ SAFETY RULES AND INSTRUCTIONS CAREFULLY BEFORE OPERATING EQUIPMENT.

PRINTED IN U.S.A.
IMPRIMÉ AUX ÉTATS-UNIS

MTD Products Ltd., P. O. Box 1386, KITCHENER, ONT. N2G 4J1

769-03191
04.16.07

Table of Contents

Frame and Drive Idler Assembly 3
Electrical 4
Operator's Platform 6
Controls and Deck Lift 8
Rear Drive and Wheels 10
Seat Adjustment 12
Front Axle & Wheels for 50" Models 13
RH Transmission 14
LH Transmission 16
50" Mower Deck 18
Twin Cylinder Engine Connections 20
Engine
Crankcase 22
Air Intake/Filtration 24
Engine Controls 25
Cylinder Head 26
Oil Pan/Lubrication 27
Fuel System 28
Starter/Ignition-Electrical/Blower Housing 30

Table des matières

Châssis et poulie de tension de la transmission 3
Pièces d'électrique 4
Poste de conduite 6
Commandes et relevage du plateau de coupe 8
Entraînement et roues arrière 10
Réglage du siège 12
Essieu avant et roues avec plateau de coupe de 50 po 13
Transmission de droite 14
Transmission de gauche 16
Plateau de coupe de 50 po 18
Raccords de moteur à deux cylindres 20
Moteur
Culasse 22
Admission d'air/Filtre 24
Commandes du moteur 25
Carter du moteur 26
Carter à huile/Lubrification 27
Système de carburant 28
Démarreur/allumage-Habitacle de soufflerie/électrique 30

FRAME AND DRIVE IDLER ASSEMBLY/

CHÀSSIS ET POULIE DE TENSION DE LA TRANSMISSION

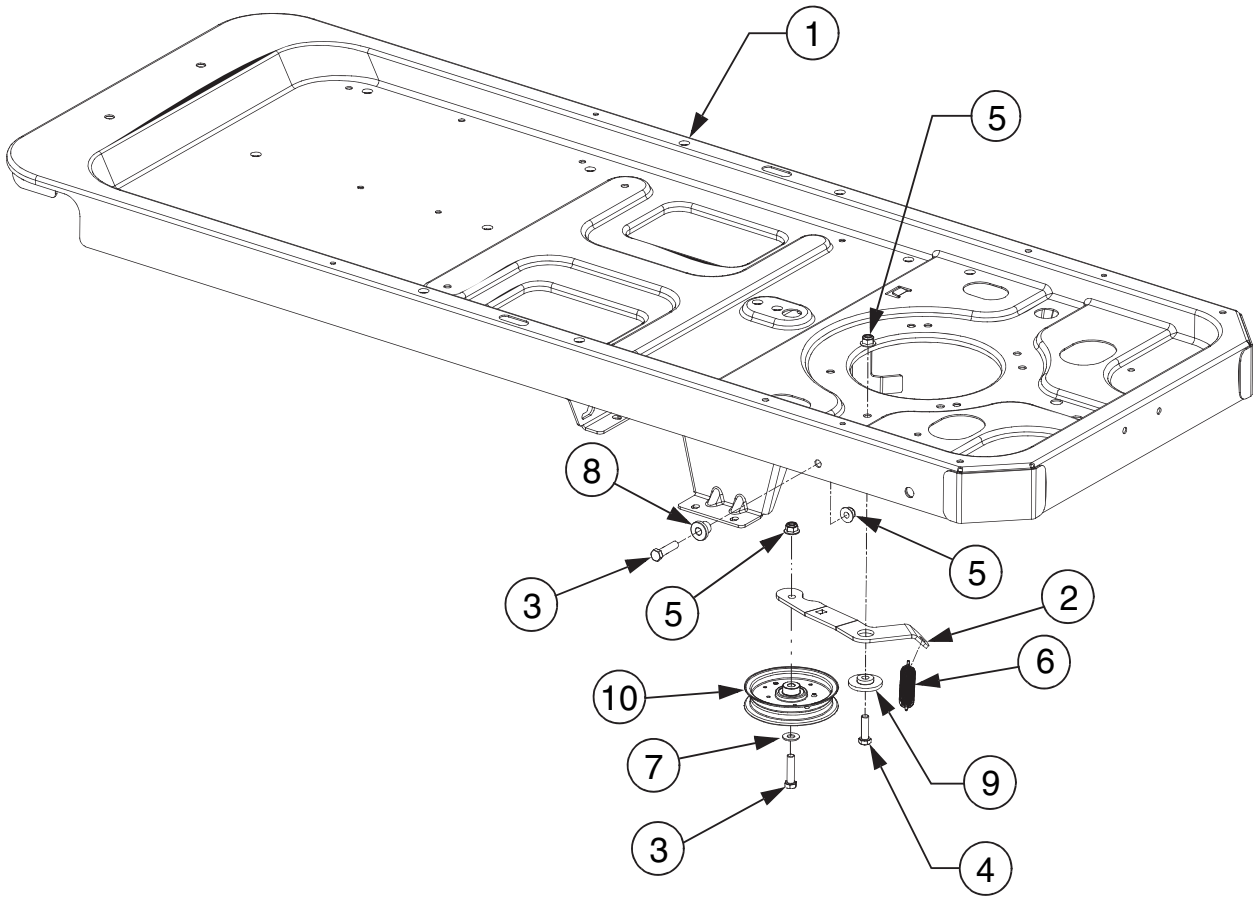

REF NO. N° DE RÉF	PART NO. N° DE PIÈCE	DESCRIPTION	DESCRIPTION
1	603-04303C	Frame Assembly	Bâti
2	703-05829	Idler Arm, Drive	Bras de tendeur, entrainement
3	710-0520	Hex Screw 3/8-16 x 1.50	Vis à tête hexagonale 3/8-16 x 1,50
4	710-3005	Hex Bolt 3/8-16 x 1.25	Boulon hex. 3/8-16 x 1,25
5	712-04065	Flange Lock-Nut 3/8-16 Gr. F Nylon	Contre-écrou à embase 3/8-16 Qual. F nylon
6	732-0626	Ext. Spring 5.06" Lg.	Ressort d'extension 5.06 po de lg
7	736-0300	Flat Washer .385 ID x .87 OD x .06	Rondelle plate 0,385 DI x 0,87 DE x 0,06
8	738-04058	Shoulder Spacer .38 x 1.0 x .70	Entretoise à épaulement 0,38 x 1,0 x 0,70
9	738-04162A	Shoulder Spacer .884 x .190	Entretoise à épaulement 0,884 x 0,190
10	756-04129	Idler Poulie w/Flange 4.25 Dia	Poulie de tendeur avec embase dia. de 4,25

RZT-1
4.4.07

ELECTRICAL/ *ÉLECTRIQUE*

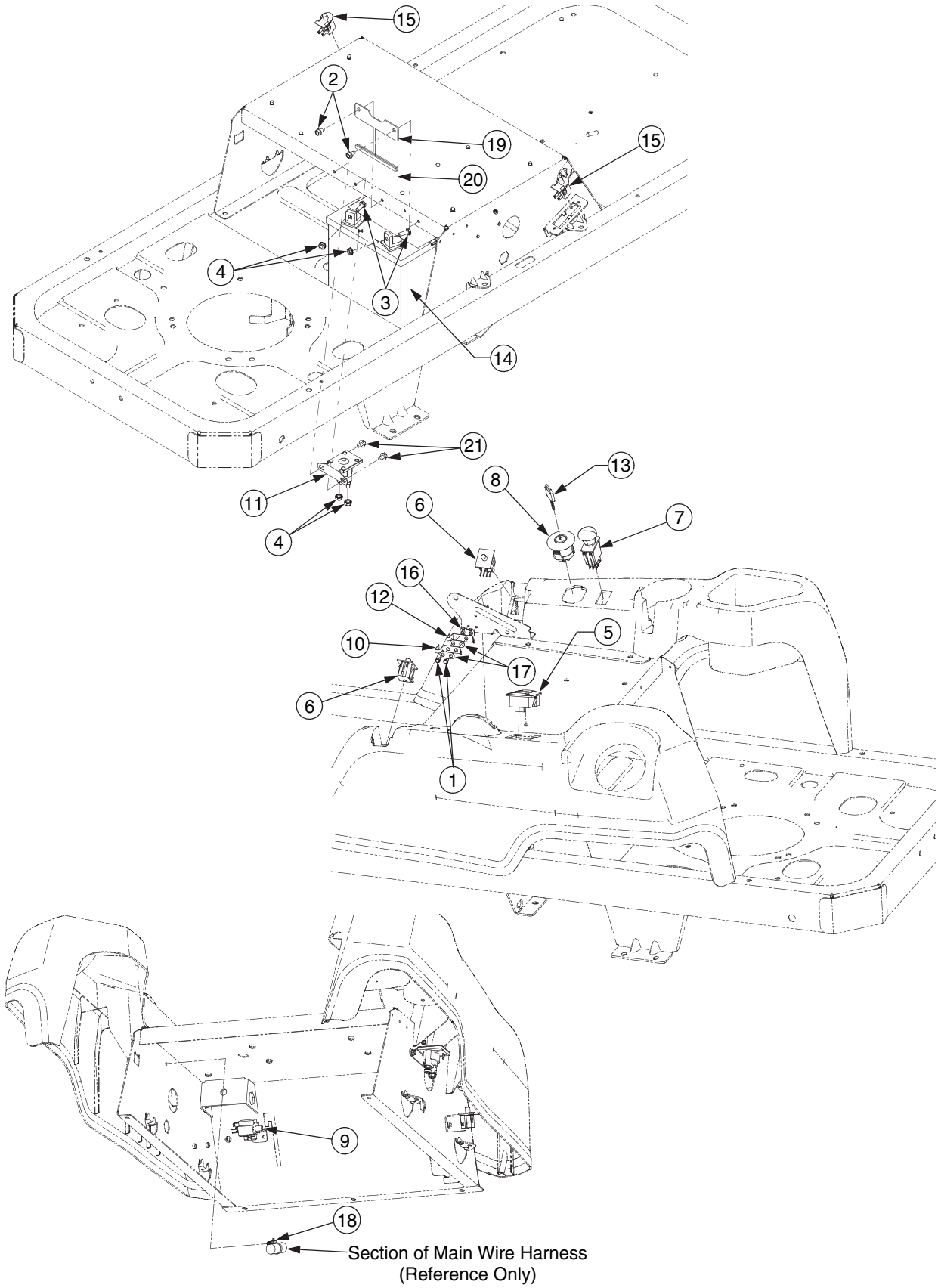

REF NO. N° DE RÉF	PART NO. N° DE PIÈCE	DESCRIPTION	DESCRIPTION
1	710-0227	Hex Wash HD AB S-Tapp Scr #8-.50	Vis taraudée N°. 8-0,50
2	710-0599	Hex Wash S-Tapp Scr 1/4-20 x .50	Vis autotaraudeuse à rondelle hex. 1/4-20 x 0,50
3	710-3015	Hex Cap Bolt 1/4-20 x .75" Lg.	Boulon 1/4-20 x 0,75 po de lg.
4	712-0271	Sems Hex Nut 1/4-20	Écrou Sems hex 1/4-20
5	725-04022B	Meter, Indicator/Service Monitor	Metre
6	725-04165	Switch, Dbl. Pole - Neutral	Interrupteur
7	725-04174	Switch, PTO	Interrupteur, p.d.f.
8	725-04228	Switch, Ignition	Interrupteur
9	725-04232	Switch, 3-Pole, (NC-NO-NO)-Brake	Interrupteur
10	725-1303	Spring Switch	Contacteur ressort
11	725-1426A	Solenoid	Solenoïde
12	725-1439	Seat Spring Switch	Contacteur ressort
13	925-1745	Key	Clavette
14	725-1707D	Battery 245 CCA (Dry)	Batterie 245 A démarrage à froid (séc)
15	725-3166	Switch	Contacteur
16	726-0278	Insulator Plate	Plaque de l'isolateur
17	726-0279	Insulator Plate	Plaque de l'isolateur
18	726-0470	Cable Tie 19 x 8.39"	Attache-câble 19 x 8,39 po
19	703-05894	Bracket, Battery Holddown	Support de retenue de la batterie
20	731-0511-5	Trim Strip 5" Lg.	Maguette de garniture 5 po de lg
21	710-0653	Hex Wash HD Tapp Scr 1/4-20 x .375	Vis auto-taraudeuse hexagonale 1/4-20 x 0,375
	725-04434	Wire Harness Assembly (Not Shown)	Faisceau du fil (non illustrée)

RZT-2
4.13.07

OPERATOR'S PLATFORM/

POSTE DE CONDUITE

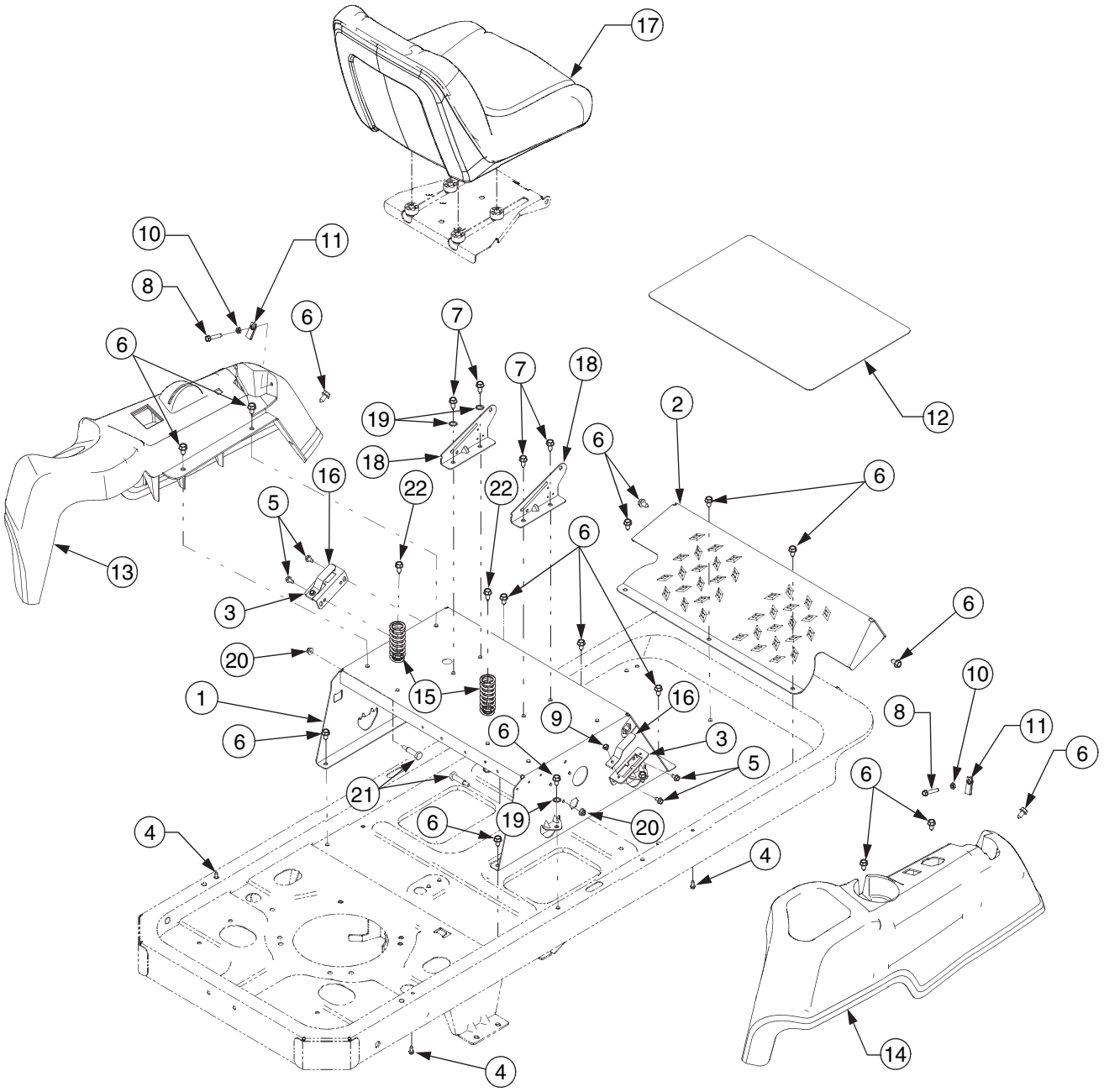

REF NO. N° DE RÉF	PART NO. N° DE PIÈCE	DESCRIPTION	DESCRIPTION
1	603-04326B	Seat Box Frame	Bâti
2	703-05373B	Foot Rest Bracket	Support
3	703-05467	Switch Mounting Bracket	Support d'interrupteur
4	710-04261	Hex Wash. Hd. Tapp. Scr. #12-16 x .5	Vis taraudée N°. 12-16 x 0,50
5	710-0599	Hex Wash S-Tapp Scr 1/4-20 x .50	Vis autotaraudeuse à rondelle hex. 1/4-20 x 0,50
6	710-0604A	Self-tapping Screw 5/16-18 x .625	Vis autotaraudeuse 5/16-18 x 0,625 po
7	710-0726	Hex Wash HD AB Tap Scr 5/16-12 x .75	Vis taraudée 5/16-12 x 0,75
8	710-0778	Hex Wash HD Bolt 1/4-20 x 1.50" Lg.	Vis auto-fileteuse à tête hex et rond. 1/4-20 x 1,5
9	710-1268	Hex B-Tapp Wash Scr #10-16 x .38	Vis taraudeuse N°. 10-16 x 0,38
10	712-0298	Hex Jam Nut 1/4-20	Contre-écrou hex 1/4-20
11	712-04092	U-Type Speed Nut 1/4-20	Écrou rapide 1/4-20
12	735-04082	Foot Pat	Patin de pied
13	731-04662C	Console, LH	Console, CG
14	731-04663B	Console, RH	Console, CD
15	732-04035	Compression Spring 1.28 x 3.125	Ressort de compression 1,28 x 3,125
16	732-04200	Switch Actuator Spring	Ressort d'interrupteur
17	757-04041	Seat	Siège
18	783-1489C	Seat Mounting Bracket	Support de montage de siège
19	726-3046	Foot Pad Clips (Not Shown)	Attaches de pédale (non représentées)
20	736-0148	L-Washer 3/8" ID (Ext. Tooth)	Rondelle frein 3/8 DI
21	710-1260A	Hex Wash. Hd. Scr. 5/16-18 x .75 Lg.	Vis taraudée 5/16-18 x 0,75 po de lg

RZT-3
4.4.07

CONTROLS AND DECK LIFT/

COMMANDES ET RELEVAGE DU PLATEAU DE COUPE

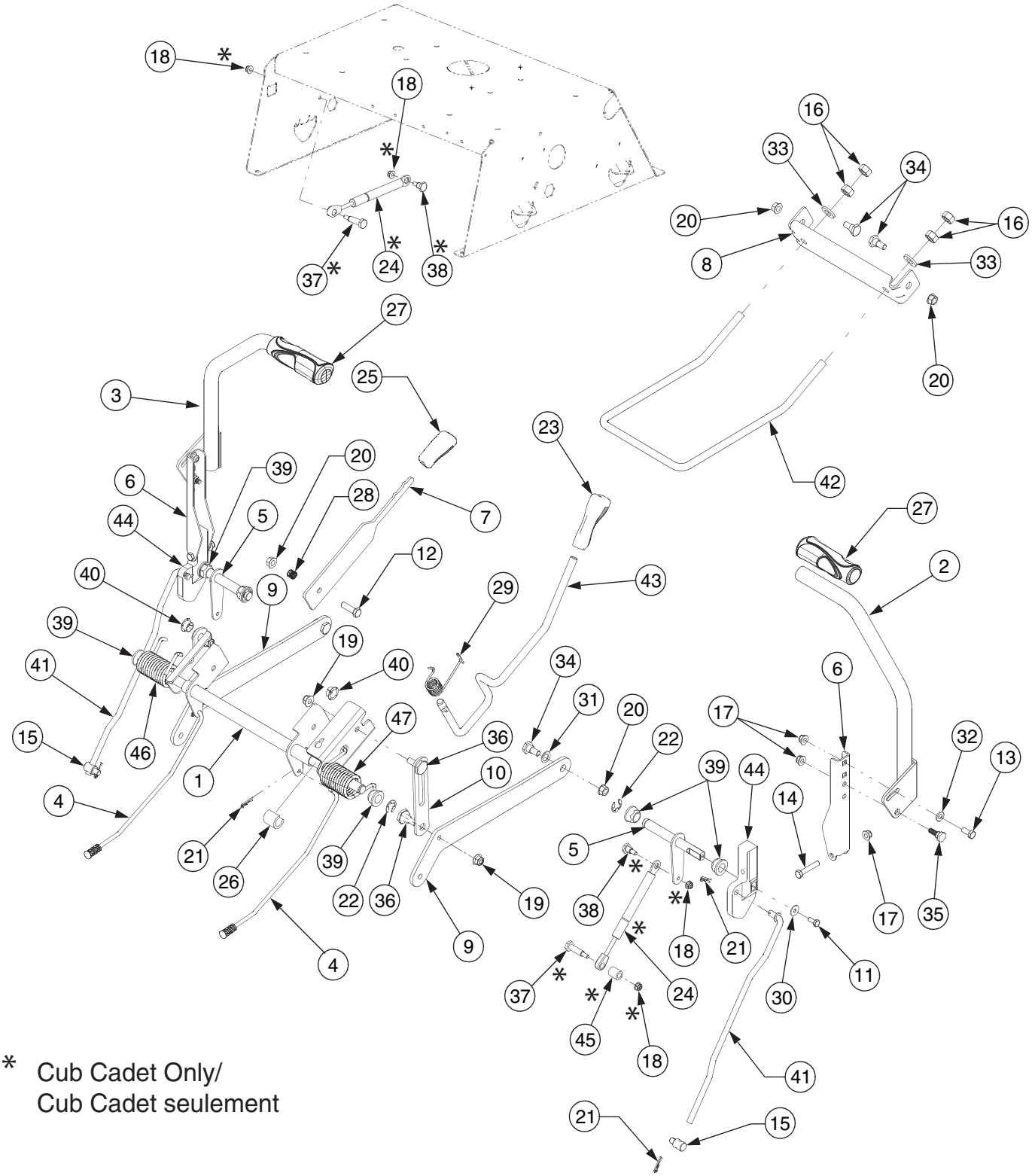

* Cub Cadet Only/
Cub Cadet seulement

REF NO. N° DE RÉF	PART NO. N° DE PIÈCE	DESCRIPTION	DESCRIPTION
1	603-04160B	Shaft Assembly, Deck Lift	Arbre de relevage du tablier
2	603-04322	Lever, Lapbar, RH	Levier, CD
3	603-04324	Lever, Lapbar, LH	Levier, CG
4	947-04065	Brake Rod	Tige de frein
5	647-04099	Control Shaft	Arbre de la commande
6	703-05387A	Lapbar Pivot Bracket	Support
7	703-05396	Brake Handle	Poignée de frein
8	703-05414A	Front Deck Hanger Bracket	Support à tringle du tablier
9	703-05793A	Deck Lift Arm	Bras de relevage du tablier
10	703-05907	Lift Link Plate	Plaque de maillon de relevage
11	710-0433	Hex Bolt 1/4-20 x .625" Lg. Gr. 5	Boulon hex. 1/4-20 x 0,625 po de lg Qual. 5
12	710-3005	Hex Bolt 3/8-16 x 1.25	Boulon hex. 3/8-16 x 1,25
13	710-3008	Hex Bolt 5/16-18 x .75" Lg. Gr. 5	Boulon hex. 5/16-18 x 0,75 po de lg. Qual. 5
14	710-3180	Hex Screw 5/16-18 x 1.75" Lg.	Vis à tête hex. 5/16-18 x 1,75 po de lg.
15	711-0832	Adjustment Ferrule 3/8-24	Virole 3/8-24
16	712-0206	Hex Nut 1/2-13	Écrou hexagonal 1/2-13
17	712-04063	Hex. Flanged L-Nut 5/16-18 Gr. F, Nylon	Contre-écrou à embase 5/16-18 Qual. F, nylon
18	712-04064	Hex. Flanged L-Nut Hex 1/4-20 Gr. F Nylon	Contre-écrou à embase 1/4-20 Qual. F, nylon
19	712-04065	Hex. Flanged L-Nut 3/8-16 Gr. F Nylon	Contre-écrou à embase 3/8-16 Qual. F, nylon
20	712-0431	Hex. Flanged L-Nut 3/8-16 Gr. F	Contre-écrou à embase 3/8-16 Qual. F
21	714-0104	Int. Cotter Pin .072 x 1.13" Lg.	Goupille fendue int. 0,072 x 1,13 po de lg.
22	716-0106	E-ring	Bague en «E»
23	720-0311	Handle Grip	Poignée
24	727-04141	Cylinder, Damper	Cylindre
25	731-04735	Handle Grip	Poignée
26	731-05732	Spacer .62 x 1.0	Entretoise 0,62 x 1,0
27	731-05882	Hand Grip (Cub Cadet)	Poignée (Cub Cadet)
	731-0274	Hand Grip	Poignée
28	732-0334	Compression Spring	Ressort de la compression
29	732-04422	Torsion Spring	Ressort de torsion
30	736-0270	Cupped Washer .265 ID x .75 OD x .062	Rondelle creuse 0,265 DI x 0,75 DE x 0,062
31	736-0272	Flat Washer .53 ID x 1.00 OD x .06	Rondelle plate 0,53 DI x 1,00 DE x 0,06
32	736-0275	Flat Washer .34 ID x .688 OD x .065	Rondelle plate 0,34 DI x 0,688 DE x 0,065
33	736-3019	Flat Washer .531 ID x 1.0 OD	Rondelle plate 0,531 DI x 1,0 DE
34	738-0143	Shld. Scr. .500 Dia. x .335" Lg.	Vis à épaulement dia. 0,500 po x 0,335 po de lg.
35	738-0296	Shoulder Screw	Vis à épaulement
36	738-0507B	Shoulder Screw .50 Dia.	Vis à épaulement 0,50 dia.
37	738-0572	Shoulder Screw .375 x 1.16	Vis à épaulement 0,375 x 1,16
38	738-0974	Shoulder Screw .375 x .38:1/4-20	Vis à épaulement 0,375 x 0,38:1/4-20
39	741-0225	Hex Flange Bearing .630 ID	Roulement à bride hex de 0,630 DI
40	741-3074	Flange Bearing .626 x .938 x .344	Roulement 0,626 x 0,938 x 0,344
41	747-04225A	Lapbar Control Rod	Tige de la commande
42	747-04401A	Deck Front Hanger Rod	Tige d'accrochage du plateau de coupe
43	747-04637	Deck Lift Handle Rod	Tige de la manette de relevage du plateau de coupe
44	748-04052	Control Hub	Moyeu de la commande
45	750-04676	Spacer, .385 x .63 x .75	Entretoise 0,385 x 0,63 x 0,75
46	732-04420	Torsion Spring LH	Ressort de torsion CG
47	732-04421	Torsion Spring RH	Ressort de torsion CD

RZT-4CUB
4.12.07

REAR DRIVE AND WHEELS/

ENTRAÎNEMENT ET ROUES ARRIÈRE

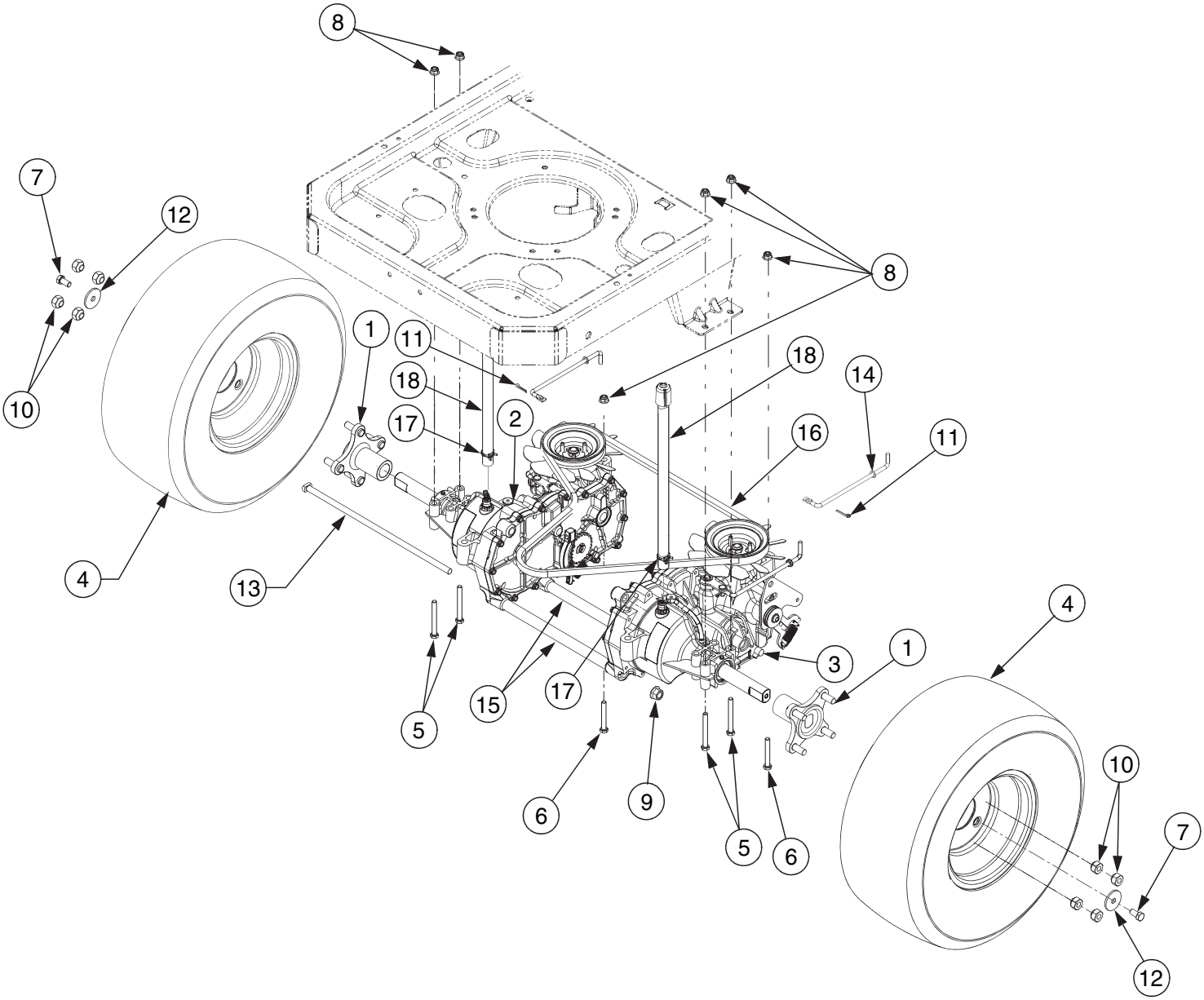

	18 x 8.5 x 8 Beige/beige	18 x 8.5 x 8 Grey/gris	18 x 8.5 x 8 Yellow/jaune	18 x 9.5 x 8 Grey/gris	18 x 9.5 x 8 Yellow/jaune
Wheel Assembly Complete/ Ensemble de roue complet	634-04293	634-04294	634-04301	634-04171	634-04128
Tire Only/Roue seulement	734-4246	734-4246	734-4246	734-1729	734-1729
Rim Only/Jante seulement	603-04173	603-04173	603-04173	603-04175	603-04175
Valve/Soupape	734-0255	734-0255	734-0255	734-0255	734-0255

REF NO. N° DE RÉF	PART NO. N° DE PIÈCE	DESCRIPTION	DESCRIPTION
1	618-04317	Wheel Hub	Moyeu de roue
2	618-04431	Transmission Ass'y, RH - Before Production Date A267	Transessieu, CD - Avant date de fabrication A267
	618-04431A	Transmission Ass'y, RH - After Production Date A267	Transessieu, CD - Date de fabrication A267 et ultérieurs - Remplace 618-04431
3	618-04432	Transmission Ass'y, LH - Before Production Date A267	Transessieu, CG - Avant date de fabrication A267
	618-04432A	Transmission Ass'y, LH - After Production Date A267	Transessieu, CG - Date de fabrication A267 et ultérieurs - Remplace 618-04432
4		See chart on previous page	Voir le tableau sur la page précédante
5	710-0176	Hex Scr 5/16-18 x 2.75	Vis à tête hexagonale 5/16 x 2,75
6	710-0395	Hex Bolt 5/16-18 x 2.25	Vis à tête hexagonale 5/16-18 x 2,25
7	710-3119	Hex Cap Lock Scr. 3/8-16 x .75 Gr. 5	Vis à tête hex. 3/8-16 x 0,75 Qual. 5
8	712-04063	Flange Locknut 5/16-18 Gr. F, Nylon	Contre-écrou à embase 5/16-18 Qual. F, nylon
9	712-0459	Flange Lock Nut, 7/16-20	Contre-écrou à embase 7/16-20
10	712-3050	Lub Nut, 7/16-14	Écrou, 7/16-14
11	714-0507	Cotter Pin 3/32 x .75	Goupille fendue 3/32 x 0,75
12	736-0227	Flat Washer .39 ID x 1.5 OD x .135	Rondelle plate 0,39 DI x 1,50 DE x 0,135
13	738-04192	Rod, .405 x 14.0	Tige, 0,405 x 14,0
14	747-04217C	Rod, Bypass	Tige
15	750-04561	Tube, .45 x .69 x 10.2	Tuyau, 0,45 x 0,69 x 10,2
16	754-04043	V-Belt, Type A Sec x 57.7	Courroie Type A 57,7 po de lg
17	726-04059	Hose Clamp	Collier
18	751-10474	Hose, Breather - Used ONLY with 618-04431 * 618-04432 Transmissions	Boyau de reniflard - Utilisez SEULEMENT avec transessieus 618-04431 et 618-04432.

RZT-5
4.4.07

SEAT ADJUSTMENT/

RÉGLAGE DU SIÈGE

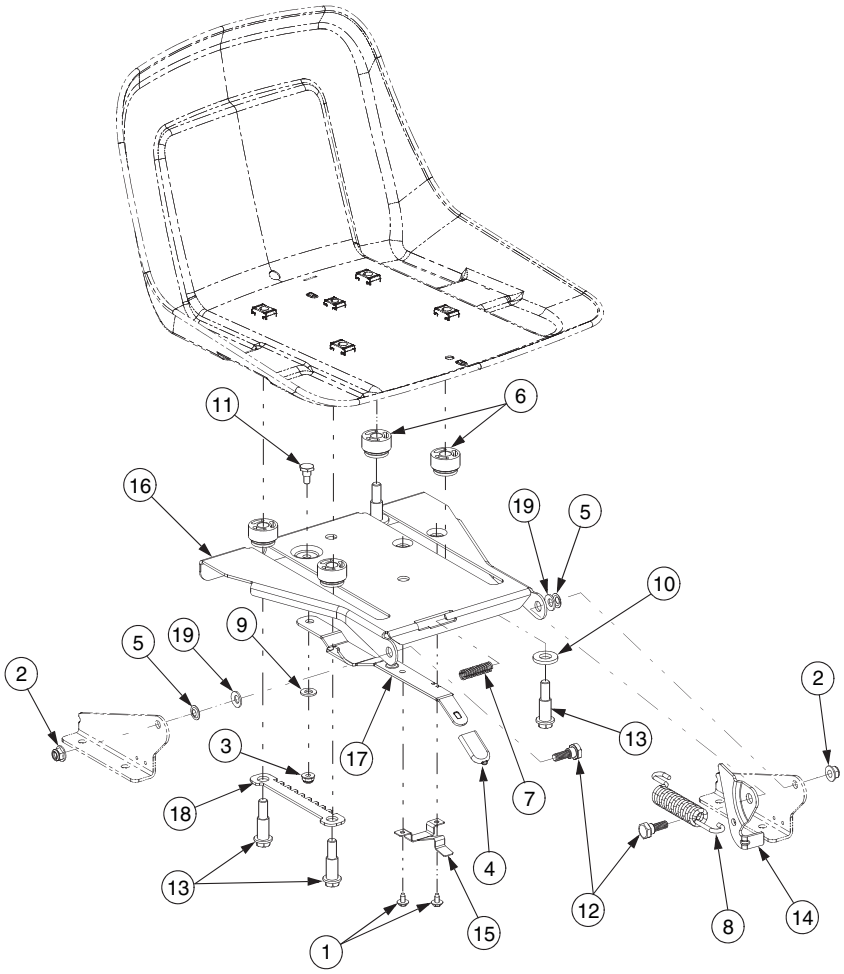

REF NO. N° DE RÉF	PART NO. N° DE PIÈCE	DESCRIPTION	DESCRIPTION
1	710-1268	Hex B-Tapp Wash Scr #10-16 x .38	Vis taraudeuse N°. 10-16 x 0,38
2	712-04063	Flange Locknut 5/16-18 Gr. F, Nylon	Contre-écrou à embase 5/16-18 Qual. F, nylon
3	712-04064	Hex L-Flanged Nut 1/4-20 Gr. F Nylon	Contre-écrou à embase 1/4-20 Qual. F nylon
4	720-0309A	Seat Adjuster Grip	Poignée de réglage du siège
5	726-0201	Push Speed Nut	Écrou rapide d'enfoncer
6	731-04074	Spacer	Entretoise
7	732-0499	Compression Spring .41 x 1.5" Lg	Ressort de compression 0,41 x 1,50 po de lg
8	732-1184	Extension Spring .84 Dia. x 4.6	Ressort d'extension 0,84 diam. x 4,60 po de lg
9	736-0204	Flat Washer .34 ID X .62 OD X .03	Rondelle plate 0,34 DI x 0,62 DE x 0,03
10	736-3019	Flat Washer .531 ID x 1.0 OD	Rondelle plate 0,531 DI x 1,0 DE
11	738-0137A	Shoulder Screw .340 x .285: 1/4-20	Vis à épaulement 0,340 x 0,285, 1/4-20
12	738-0296	Shoulder Screw	Vis à épaulement
13	738-0966A	Shoulder Bolt .5 x .925:3/8-16	Boulon épaulée 0,5 x 0,925:3/8-16
14	783-0209D	Seat Lift Bracket	Support de siège
15	783-0611	Seat Stop	Arrêt siège
16	783-0738D	Seat Pivot Bracket	Support de pivot du siège
17	783-0739A	Seat Adjustment Lever	Levier - reglage du siège
18	783-0753	Seat Adjustment Selector	Selecteur de réglage du siège
19	736-0242	Cup. Wash. .345 ID x .88 OD x .060	Rondelle creuse 0,345 DI x 0,88 DE x 0,060

RZT-6
4.4.07

FRONT AXLE & WHEELS FOR MODELS WITH 50” DECKS/

ESSIEU AVANT ET ROUES POUR MODÈLES AVEC 50 PO TABLIER

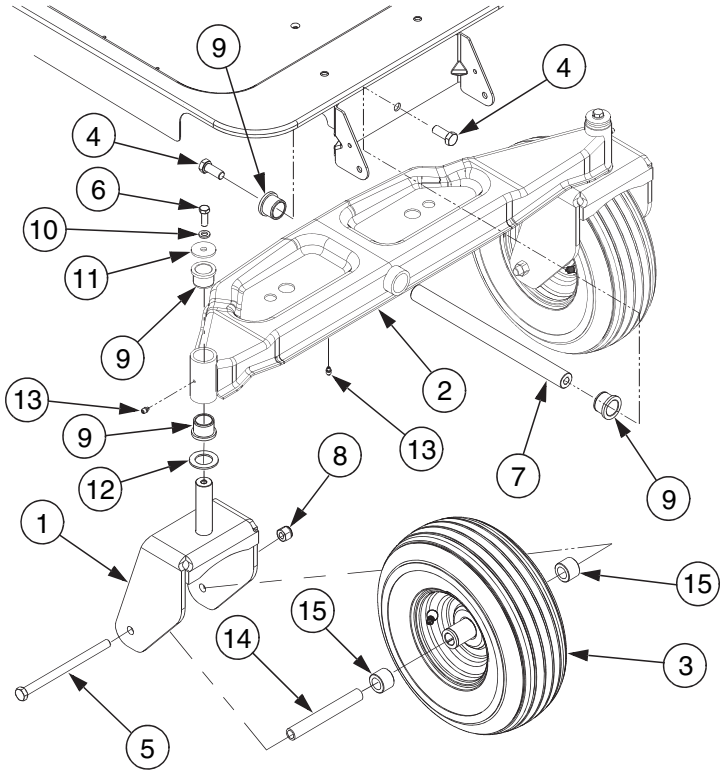

REF NO. N° DE RÉF	PART NO. N° DE PIÈCE	DESCRIPTION	DESCRIPTION
1	603-04370	Bracket, Caster Wheel	Support de roulette
2	603-04385	Axle, Front Pivot	Essieu, pivote avant
3	634-04323A	Wheel Assembly 13 x 5-6 Yellow	Ensemble de roue 13 x 5-6 jaune
	634-04321A	Wheel Assembly 13 x 5-6 Beige	Ensemble de roue 13 x 5-6 beige
	734-04255	Tire 13 x 5-6	Pneu 13 x 5-6
4	710-04186	Hex Lock Screw 1/2-13 x 1.25 Gr. 5	Vis à tête hex 1/2-13 x 1,25 Qual. 5
5	710-04652	Hex Cap Screw 1/2-20 x 7.25 Gr. 5	Vis à tête hex. 1/2-20 x 7,25 Qual. 5
6	710-0514	Hex Screw 3/16 x 1.00	Vis à tête hex. 3/8-16 x 1,00
7	711-04228	Axle Shaft	Arbre d’essieu
8	712-3058	Hex Insert Lock Nut 1/2-13 Gr.B	Contre-écrou à six pans 1/2-13 Qual. B
9	731-05500	Flange Bearing 1.0 x 1,246	Roulement à bride 1,0 x 1,246
10	736-0169	L-Wash 3/8 ID	Rondelle 3/8 DI
11	736-0227	Flat Washer .39 ID x 1.5 OD x .135	Rondelle plate 0,39 DI x 1,50 DE x 0,135
12	736-0250	Flat Washer	Rondelle plate
13	737-3000	Grease Fitting	Raccord de graissage
14	750-04775A	Spacer .51 x .75 x 5.825	Entretoise 0,51 x 0,75 x 5,825
15	750-04792	Hub .76 x 1.23 x .92	Moyeu 0,76 x 1,23 x 0,92

RZT-21
4.13.07

RH TRANSMISSION/
TRANSMISSION DE DROITE

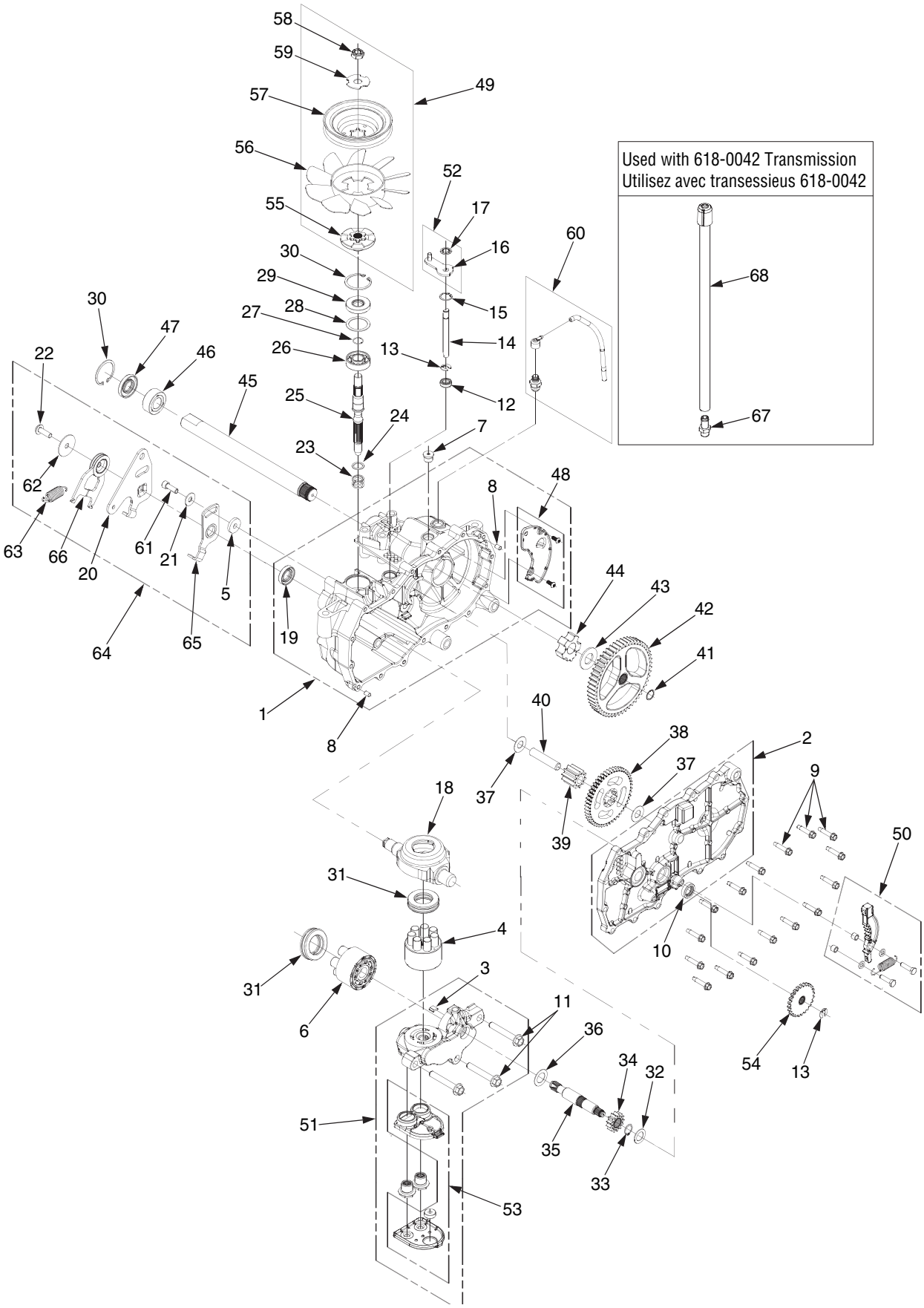

REF NO. N° DE RÉF	PART NO. N° DE PIÈCE	DESCRIPTION	DESCRIPTION
1	HG-70862R	Housing Ass'y, Main RH	Carter, CD
2	HG-70863R	Side Ass'y RH	Ensemble latérale - CD
3	HG-51448	Plate, Bypass	Plaque
4	HG-70723	Block Kit - 7 Piston	Trousse de bloc
5	HG-52527	Spacer, .32 x 1.005 x .179	Entretoise 0,32 x 1,005 x 0,179
6	HG-70331	Block Assembly, Cylinder	Bloc
7	HG-9005110-5600	Straight Thread Pipe	Tuyau
8	HG-9004800-2506	Std. Handle Pin	Goupille
9	HG-51190	Hex Flange Screw	Vis embase hex.
10	HG-44761	Oil Seal .625 x 1.0 x .25	Joint d'huile 0,625 x 1,0 x 0,25
11	HG-50016	Screw	Vis
12	HG-51626	Seal, Lip	Joint
13	HG-51628	Retaing Ring .375 Ext.	Bague du retenue 0,375
14	HG-51625	Rod, Bypass	Tige
15	HG-51627	Retaining Ring .75 Int.	Bague du retenue
16	HG-51910	Arm, Bypass	Bras
17	HG-51630	Retaining Ring	Bague de retenue
18	HG-51048	Swashplate, trunnion	Palier
19	HG-51140	Seal, Lip	Joint
20	HG-51841	Control Arm RH	Bras de la commande CD
21	HG-44130	Washer 7/16 x 7/8 x .060	Rondelle 7/16 x 7/8 x 0,060
22	HG-51812	Screw, 5/16-24 x 1.0	Vis 5/16-24 x 1,0
23	HG-2003014	Block Washer	Rondelle
24	HG-2003017	Block Thrust Washer	Rondelle
25	HG-51062	Input Shaft	Arbre
26	HG-50315	Ball Bearing	Roulement à billes
27	HG-2000022	Retaining Ring	Bague de retenue
28	HG-50951	Spacer	Entretoise
29	HG-51161	Lip Seal	Joint
30	HG-50329	Retaining Ring	Bague de retenue
31	HG-50551	Thrust Washer	Rondelle
32	HG-44371	Flat Washer 5/8 x 1.0 x .05	Rondelle plate 5/8 x 1,0 x 0,05
33	HG-44145	Retaining Ring	Bague de retenue
34	HG-51130	Gear, Pinion, 13T	Pignon 13 dents
35	HG-51632	Shaft, Motor	Arbre, moteur
36	HG-51069	Motor Shaft Washer	Rondelle
37	HG-50132	Washer, HT	Rondelle
38	HG-51129	Gear, 10T/48T	Engrenage, 10 dents/48 dents
39	HG-51043	Gear, 10T Jackshaft	Engrenage, 10 dents
40	HG-51083	Pin, Jackshaft	Goupille
41	HG-52531	Retaining Ring	Bague de retenue
42	HG-52541	Gear, Bull, 52T	Engrenage 52 dents
43	HG-52532	Washer, 1.018 x 1.57 x .105	Rondelle 1,018 x 1,57 x 0,105
44	HG-52542	Sleeve Bearing	Roulement
45	HG-52545	Shaft, Axle, 1.0 x 11.7	Arbre, essieu 1,0 x 11,7
46	HG-51517	Bearing, Sleeve	Roulement
47	HG-51518	Seal, Lip	Joint
47	HG-51518	Seal, Lip	Joint
48	HG-70868R	Plate Kit, Expansion RH	Trouse de plaque CD
49	HG-71351	Kit, Fan Pulley	Trousse, poulie de ventilateur
50	HG-71356	Kit, Brake Arm	Trousse, bras de frein
51	HG-71530	Kit, Center Section RH	Trousse CD
52	HG-71006	Kit, Bypass Arm RH	Trousse, CD
53	HG-71497	Filter Assembly	Ensemble de filtre
54	HG-51635	Disc, Brake Cog	Disque
55	HG-52366	Hub, Pulley	Moyeu, poulie
56	HG-52365	Fan, 7" 10 Blade	Ventilateur
57	HG-52364	Pulley, 4.5	Poulie, 4,5
58	HG-51244	Hex Ins. L-Nut 1/2-20	Contre-écrou de blocage 1/2-20
58	HG-70853	Seal Kit	Trousse du joint
58	HG-50928	Sealant	Sealant
59	HG-51523	OD Slotted Washer	Rondelle
60	HG-71510	Breather Kit	Trousse
60	HG-71510	Breather Kit	Trousse
60	HG-71510	Breather Kit	Trousse
61	HG-51616	Screw, Patch 5/16-24 x 1	Vis 5/16-24 x 1
61	HG-51616	Screw, Patch 5/16-24 x 1	Vis 5/16-24 x 1
62	HG-51950	Washer, .343 x 1.5 x .062	Rondellel 0,343 x 1,5 x 0,062
63	HG-51833	Extension Spring	Ressort d'extension
64	HG-71095	Kit, Return Assembly RH	Trousse, ensemble de retour CD
65	HG-51945	Arm, neutral	Bras, point mort
66	HG-52432	Scissors Arm Kit	Trousse
67	HG-71393	Fitting w/cap	Raccord avec capuchon

RZT-7
4.4.07

LH TRANSMISSION/
TRANSMISSION DE GAUCHE

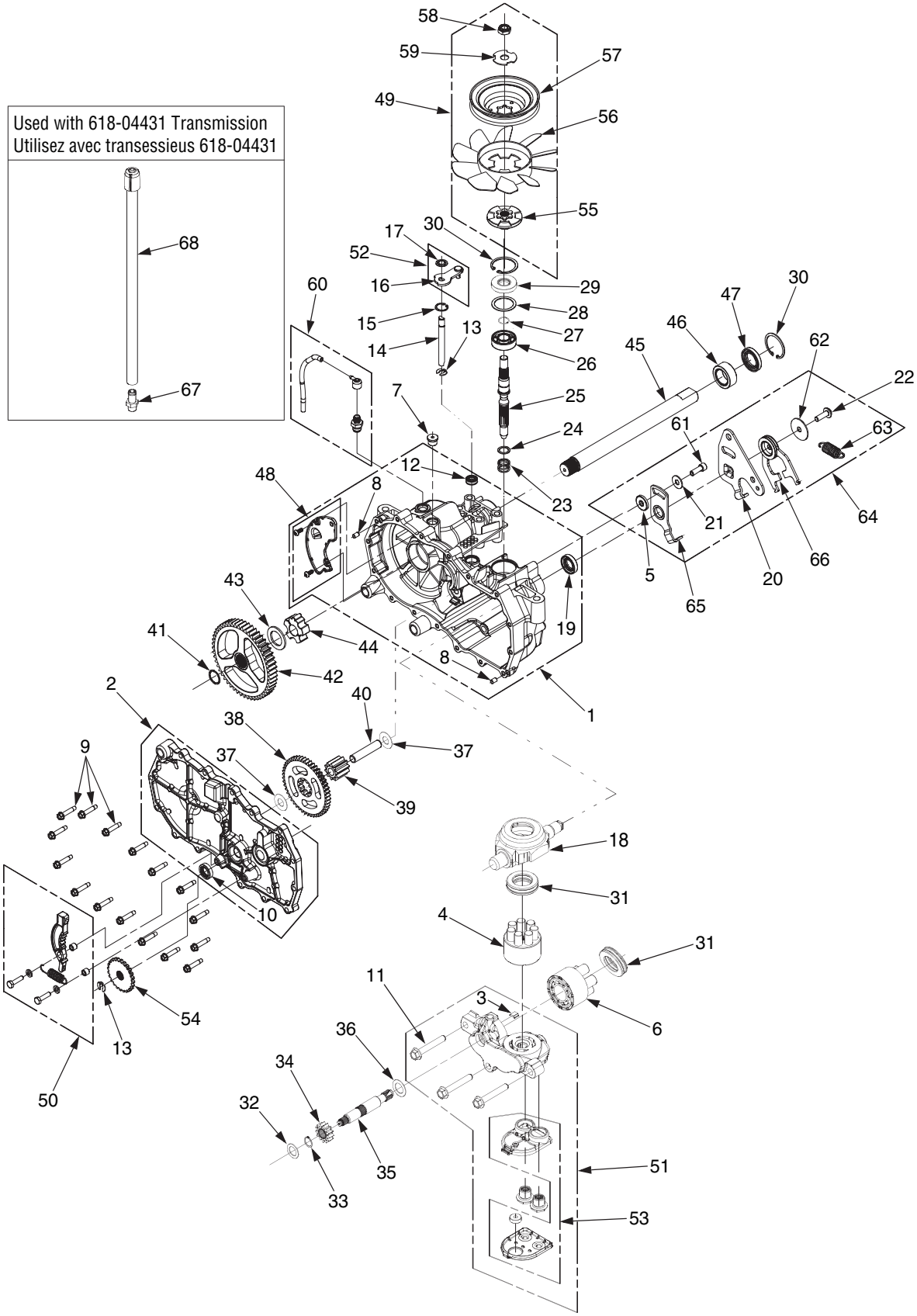

REF NO. N° DE RÉF	PART NO. N° DE PIÈCE	DESCRIPTION	DESCRIPTION
1	HG-70862L	Housing Ass'y, Main LH	Carter CG
2	HG-70863L	Side Assembly LH	Latérale CG
3	HG-51448	Plate, Bypass	Plaque
4	HG-70723	Block Kit - 7 Piston	Trousse de bloc
5	HG-52527	Spacer, .32 x 1.005 x .179	Entretoise 0,32 x 1,005 x 0,179
6	HG-70331	Block Assembly, Cylinder	Bloc
7	HG-9005110-5600	Straight Thread Pipe	Tuyau
8	HG-9004800-2506	Std. Handle Pin	Goupille
9	HG-51190	Hex Flange Screw	Vis embase hex.
10	HG-44761	Oil Seal .625 x 1.0 x .25	Joint d'huile 0,625 x 1,0 x .0,25
11	HG-50016	Screw	Vis
12	HG-51626	Seal, Lip	Joint
13	HG-51628	Retaing Ring .375 Ext.	Bague du retenue 0,375
14	HG-51625	Rod, Bypass	Tige
15	HG-51627	Retaining Ring .75 Int.	Bague du retenue
16	HG-51910	Arm, Bypass	Bras
17	HG-51630	Retaining Ring	Bague de retenue
18	HG-51048	Swashplate, trunnion	Palier
19	HG-51140	Seal, Lip	Joint
20	HG-51842	Control Arm LH	Bras de la commande CG
21	HG-44130	Washer 7/16 x 7/8 x .060	Rondelle 7/16 x 7/8 x 0,060
22	HG-51812	Screw, 5/16-24 x 1.0	Vis 5/16-24 x 1,0
23	HG-2003014	Block Washer	Rondelle
24	HG-2003017	Block Thrust Washer	Rondelle
25	HG-51062	Input Shaft	Arbre
26	HG-50315	Ball Bearing	Roulement à billes
27	HG-2000022	Retaining Ring	Bague de retenue
28	HG-50951	Spacer	Entretoise
29	HG-51161	Lip Seal	Joint
30	HG-50329	Retaining Ring	Bague de retenue
31	HG-50551	Thrust Washer	Rondelle
32	HG-44371	Flat Washer 5/8 x 1.0 x .05	Rondelle plate 5/8 x 1,0 x 0,05
33	HG-44145	Retaining Ring	Bague de retenue
34	HG-51130	Gear, Pinion, 13T	Pignon 13 dents
35	HG-51632	Shaft, Motor	Arbre, moteur
36	HG-51069	Motor Shaft Washer	Rondelle
37	HG-50132	Washer, HT	Rondelle
38	HG-51129	Gear, 10T/48T	Engrenage 10 dents/48 dents
39	HG-51043	Gear, 10T Jackshaft	Engrenage, 10 dents
40	HG-51083	Pin, Jackshaft	Goupille
41	HG-52531	Retaining Ring	Bague de retenue
42	HG-52541	Gear, Bull, 52T	Engrenage 52 dents
43	HG-52532	Washer, 1.018 x 1.57 x .105	Rondelle 1,018 x 1,57 x 0,105
44	HG-52542	Sleeve Bearing	Roulement
45	HG-52545	Shaft, Axle, 1.0 x 11.7	Arbre, essieu 1,0 x 11,7
46	HG-51517	Bearing, Sleeve	Roulement
47	HG-51518	Seal, Lip	Joint
48	HG-70868L	Plate Kit, Expansion	Trousse de plaque
49	HG-71351	Kit, Fan Pulley	Trousse, poulie de ventilateur
50	HG-71356	Kit, Brake Arm	Trousse, bras de frein
51	HG-71529	Kit, Center section	Trousse
52	HG-71006	Kit, Bypass Arm RH	Trousse, CD
53	HG-71497	Filter Assembly	Ensemble de filtre
54	HG-51635	Disc, Brake Cog	Disque
55	HG-52366	Hub, Pulley	Moyeu, poulie
56	HG-52365	Fan, 7" 10 Blade	Ventilateur
57	HG-52364	Pulley, 4.5	Poulie, 4,5
58	HG-51244	Hex Ins. L-Nut 1/2-20	Contre-écrou de blocage 1/2-20
59	HG-51523	OD Slotted Washer	Rondelle
60	HG-71510	Breather Kit	Trousse
61	HG-51616	Screw, Patch 5/16-24 x 1	Vis 5/16-24 x 1
62	HG-51950	Washer, .343 x 1.5 x .062	Rondellel 0,343 x 1,5 x 0,062
63	HG-51833	Extension Spring	Ressort d'extension
64	HG-71094	Kit, Return Ass'y LH	Trousse, ensemble de retour CG
65	HG-51946	Neutral Arm RH	Bras neutral CD
66	HG-52432	Scissors Arm Kit	Trousse
67	HG-71393	Fitting w/cap	Raccord avec capuchon
68	751-10474	Hose Assembly, breather	Tuyau, reniflard
68	HG-70853	Seal Kit	Trousse du joint
68	HG-50928	Sealant	Sealant

RZT-8
4.4.07

50” MOWER DECK/

PLATEAU DE COUPE DE 50 PO

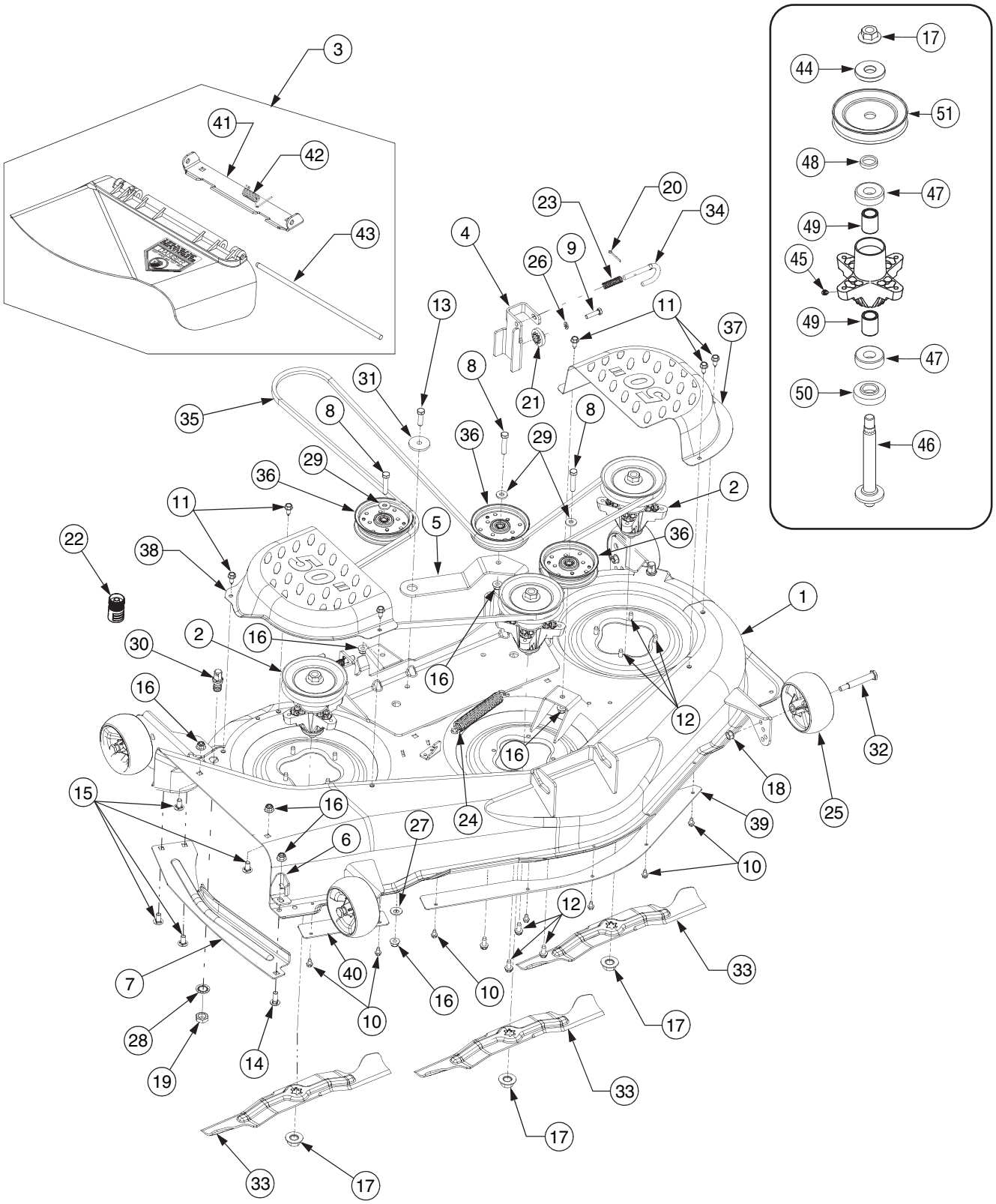

REF NO. N° DE RÉF	PART NO. N° DE PIÈCE	DESCRIPTION	DESCRIPTION
1	603-04328	Deck Housing	Logement de la tablier
2	618-04126A	Spindle Assembly	Fusée
3	631-04070A	Discharge Chute Ass'y	Goulotte d'éjection latérale
4	683-0254	Deck Adjustment Brack w/Weld Nut	Support de réglage du plateau de coupe à écrou soudure
5	703-05825A	Idler Arm	Bras de tendeur
6	703-3279	Chute Stop Deflector	Déflecteur d'arrêt goulotte
7	703-3511A	Guard, Finger	Protecteur
8	710-0347	Hex Screw 3/8-16 x 1.75	Vis à tête hex 3/8-16 x 1,75
9	710-0528	Hex Bolt 5/16-18 x 1.25	Boulon hexagonale 5/16-18 x 1,25
10	710-0599	Hex Wash S-Tapp Scr 1/4-20 x .50	Vis autotaraudeuse à rondelle hex. 1/4-20 x 0,50
11	710-0726	Hex Wash HD AB Scr 5/16-12 x .75	Vis taraudée 5/16-12 x 0,75
12	710-1260A	Hex Wash. Hd. Scr. 5/16-18 x .75 Lg.	Vis taraudée 5/16-18 x 0,75 po de lg
13	710-3005	Hex Bolt 3/8-16 x 1.25	Boulon hex. 3/8-16 x 1,25
14	710-3168	Carriage Bolt 3/8-16 x 1" Lg. (Gr. 5)	Boulon ordinaire 3/8-16 x 1 po de lg. (Qual. 5)
15	710-3178	Short Neck Carriage Bolt 3/8-16 x .75	Boulon ordinaire court 3/8-16 x 0,75
16	712-04065	Flange Lock-Nut 3/8-16 Gr. F Nylon	Contre-écrou à embase 3/8-16 Qual. F nylon
17	712-0417A	Hex Flange Nut 5/8-18	Écrou à embase 5/8-18
18	712-0431	Hex. Flanged L-Nut 3/8-16 Gr. F	Contre-écrou à embase 3/8-16 Qual. F
19	712-0641	Hex Nut M16-1.5 DIN 936	Écrou à six pans M16-1,5 DIN 936
20	714-0470	Cotter Pin 1/8" Dia x 1.25	Goupille fendue 1/8 Dia x 1,25
21	717-04074	Deck Adjustment Gear	Pignon de réglage du plateau de coupe
22	721-04041	Water Nozzle Adaptor	Raccord pour boyau
23	732-0306A	Comp. Spring .531 OD x 1.75 Lg.	Ressort de compression 0,531 DE x 1,75 lg.
24	732-0459	Extension Spring .94 OD x 6.74	Ressort d'extension 0,94 DE x 6,74
25	734-04155	Deck Wheel 5.0	Ensemble de roue 5,0
26	736-0119	L-Wash 5/16 ID	Rondelle frein 5/16 DI
27	736-0407	Cupped Washer .45 x 1.0 x .062	Rondelle creuse 0,45 x 1 x 0,062 po
28	736-0225	L-Washer Internal	Rondelle frein interne
29	736-3072	Flat Washer .38 x .93 x .11	Rondelle plate 0,38 x 0,93 x 0,11
30	737-04003C	Port, Water	Porte
31	738-04162A	Shoulder Spacer .884 x .190	Entretoise épaulée 0,884 x 0,190
32	738-3056	Shoulder Screw, 1/2 Diameter x 2.5	Vis à épaulement, 1/2 po de diam. x 2,5 po
33	742-04053B	Blade 17.9" Lg.	Lame 17,9 po de lg.
34	747-1116	Deck Release Pin	Goupille de degagement du plateau de coupe
35	754-04044A	V-Belt Type A Sec x 134	Courroir trapezoïdale 134 po de lg.
36	756-04129	Idler Poulie w/Flange 4.25 Dia	Poulie de tendeur avec embase dia. de 4,25
37	783-04399	LH Belt Cover	Couvercle de la courroie CG
38	783-04400	RH Belt Cover	Couvercle de la courroie CD
39	783-04414	Deck Skirt Center	Jupe de centrale du plateau de coupe
40	783-04415	Deck Shirt RH	Jupe de droite du plateau de coupe
41	783-05030	Chute Mounting Bracket	Support de montage de la goulotte
42	732-04372	Tortion Spring	Ressort de torsion
43	711-04565	Hinge Pin	Goupille
44	736-0315	Flat Washer .76 ID x 1.5 OD x .12	Rondelle plate 0,76 DI x 1,50 DE x 0,12
45	737-3000	Grease Fitting	Raccord de graissage
46	738-1010A	Spindle Shaft 5.75 Lg.	Arbre de fusée 5,75 po de lg.
47	741-0919	Ball Bearing 20 x 47 x 14:6204:DS	Roulement à billes 20 x 47 x 14:6204:DS
48	748-0160A	Spacer .79 x 1.25 x .175	Entretoise 0,79 x 1,25 x 0,175
49	750-1000	Spacer .080 x 1.10 x 1.322" Lg.	Entretoise 0,080 x 1,10 x 1,322 po de lg.
50	750-1349A	Spacer .79 x 1.82 x .55	Entretoise 0,79 x 1,82 x 0,55

RZT-19
4.13.07

TWIN ENGINE CONNECTIONS/

RACCORDS DU MOTEUR AVEC DOUBLE CYLINDRE

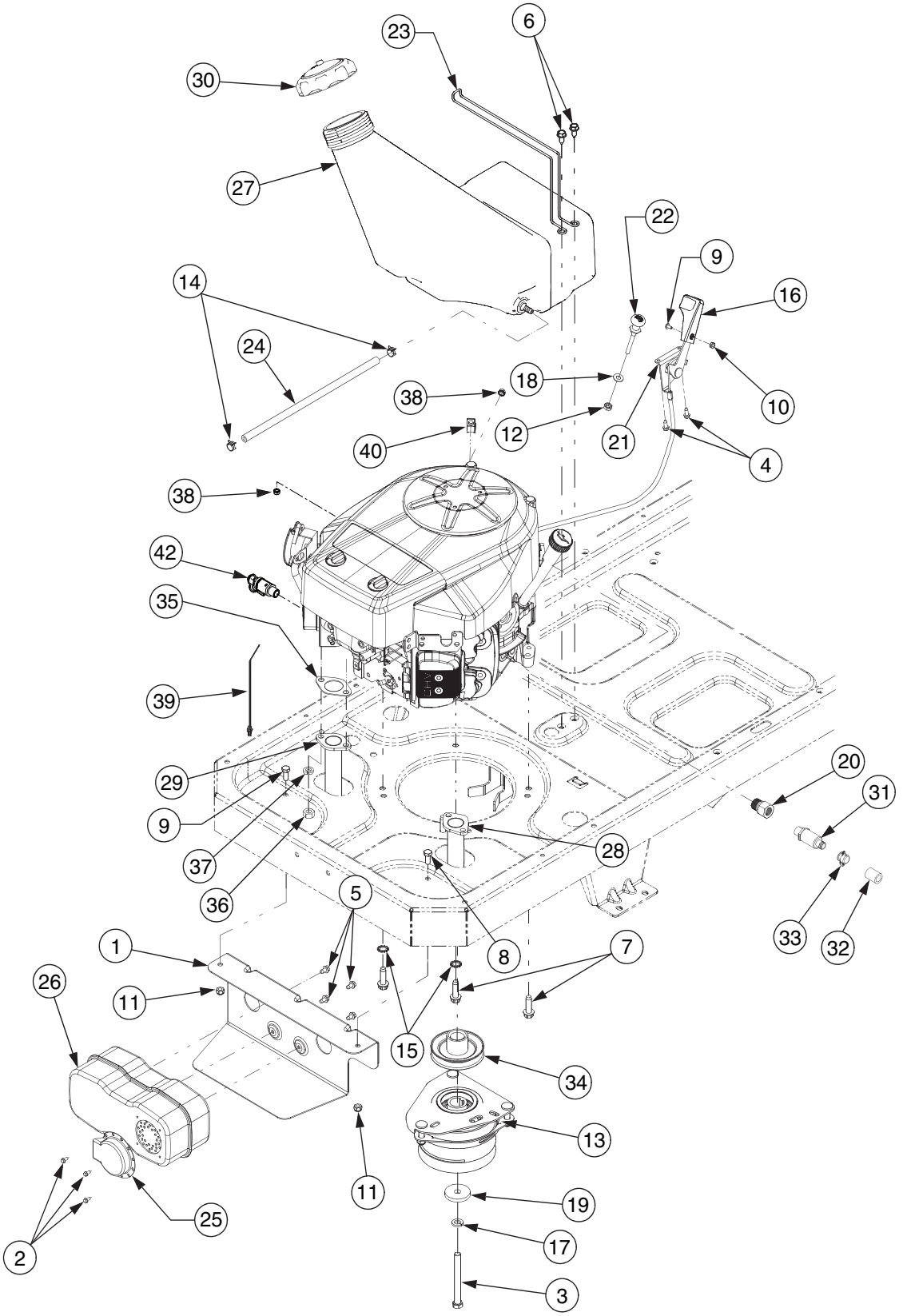

REF NO. N° DE RÉF	PART NO. N° DE PIÈCE	DESCRIPTION	DESCRIPTION
1	703-05441A	Muffler Mounting Bracket	Support de montage de silencieux
2	710-0227	Hex Wash HD AB S-Tapp Scr #8-.50	Vis taraudée N°. 8-0,50
3	710-04248	Hex Cap Scr. 7/16-20 x 4.0 Gr. 5	Vis à tête hex 7/16-20 x 4,0 Qual. 5
4	710-04261	Hex Wash. Hd. Tapp. Screw #12-16 x .5	Vis taraudée N°. 12-16 x 0,50
5	710-0599	Hex Wash S-Tapp Scr 1/4-20 x .50	Vis autotaraudeuse à rondelle hex. 1/4-20 x 0,50
6	710-0726	Hex Wash HD AB Tap Scr 5/16-12 x .75	Vis taraudée 5/16-12 x 0,75
7	710-1315	TT Screw 3/8-16 x 1.25	Vis 3/8-16 x 1,25
8	710-3008	Hex Bolt 5/16-18 x .75" Lg. Gr. 5	Boulon hex. 5/16-18 x 0,75 po de lg. Qual. 5
9	710-3217	Torx Screw, #8-32 x .375	Vis Torx N°. 8-32 x 0,375 po
10	712-0142	Hex Nut #8-32, 0.375	Ecrou hex. N°. 8-32, 0,375
11	712-04063	Flange Locknut 5/16-18 Gr. F, Nylon	Contre-écrou à embase 5/16-18 Qual. F, nylon
12	712-3005	Flange L-Nut 1/4-20 Gr. B	Contre-écrou à embase 1/4-20 Qual. B
13	717-04183	Clutch Assembly, Electric PTO	Ensemble d'embrayage, p.d.f. électrique
	726-0197	Cable Tie	Attache câble
14	726-0205	Hose Clamp	Collier
15	736-0148	L-Washer 3/8" ID (Ext. Tooth)	Rondelle frein 3/8 DI
16	731-04914	Throttle Control Knob	Bouton de l'obturateur
17	736-0171	Lockwasher 7/16 ID	Rondelle frein 7/16 DI
18	736-0300	Flat Washer .385 ID x .87 OD x .06	Rondelle plate 0,385 DI x 0,87 DE x 0,06
19	736-04131	Flat Washer .438 x 1.75 x .25	Rondelle plate 0,438 x 1,75 x 0,25
20	737-04138	Hex Fitting	Raccord à six pans
21	746-04066	Throttle Cable 34.25" Lg. (Kawasaki)	Câble de l'obturateur 34,25 po de lg. (Kawasaki)
	746-1086	Throttle Cable 39.0" Lg. (Tec.)	Câble de l'obturateur 39,0 po de lg. (Tec.)
22	746-04214	Choke Cable 61.0" Lg. (Kawasaki)	Câble de la volant 61,0 po de lg. (Kawasaki)
	746-04235	Choke Cable 47.0" Lg. (Tec.)	Câble de la volant 47,0 po de lg. (Tec.)
23	747-04228A	Tank Mtg. Wire	Fil de montage
24	751-10349-22	Fuel Hose; Low Permeation, 22" Lg.	Tuyau d'essence 22,0 po de lg.
24	751-10349-14	Fuel Hose; Low Permeation, 14" Lg.	Tuyau d'essence 14,0 po de lg.
25	751-0564B	Muffler Deflector	Déflecteur de silencieux
26	751-0616B	Muffler	Silencieux
27	751-10057C	Fuel Tank 3 gal.	Reservoir d'essence
28	751-10355	Exhaust Pipe RH	Tuyau d'échappement CD
29	751-10356	Exhaust Pipe LH	Tuyau d'échappement CG
30	751-3124D	Fuel Cap	Bouchon remplissage essence
31	751-3140	Oil Drain	Vidange d'huile
32	751-3141	Oil Drain Hose	Boyau
33	751-3142	Oil Drain Cap	Capuchon
34	756-0978B	Engine Pulley	Poulie motrice
35	KM-11060-7016	Muffler Gasket (Kawasaki)	Joint de silencieux (Kawasaki)
	721-0460	Muffler Gasket (Tec.)	Joint de silencieux (Tec.)
36	KM-317R0800	Hex Nut	Écrou à six pans
37	KM-461F0800	Lockwasher	Rondelle frein
38	712-0271	Sems Hex Nut 1/4-20	Écrou Sems hex 1/4-20
39	726-0154	Push Mount Tie	Tige de poussoir
40	726-0272	Clamp	Collier
41	710-1314A	Socket HD Cap Scr. 5/16-18 x .75	Vis à chapeau à tête creuse 5/16-18 x 0,75
42	751-10517	Oil Drain	Vidange d'huile

RZT-20
4.12.07

CRANKCASE/
CARTER DU MOTEUR

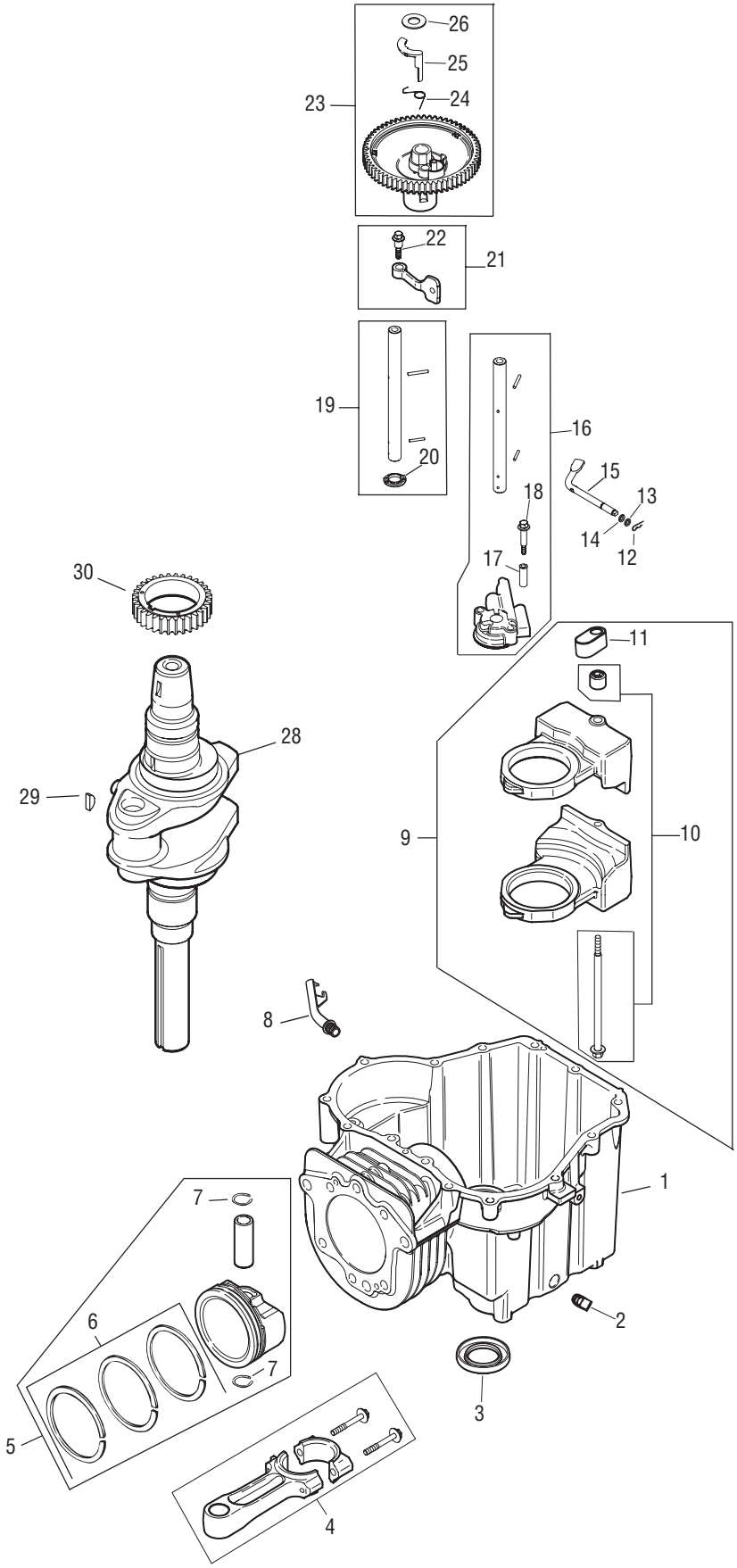

REF NO. N° DE RÉF	PART NO. N° DE PIÈCE	DESCRIPTION	DESCRIPTION
1	KH-25-139-57-S	Plug, Sq. Hd. Pipe, 3/8	Bouchon
2	KH-25-139-57-S	Plug, Sq. Hd. Pipe, 3/8	Bouchon
3	KH-20-032-01-S	Seal, Oil	Joint d'huile
4	KH-20-067-04-S	Rod, connecting	Tige de bièlle
5	KH-20-874-05-S	Piston, w/ring set	Ensemble de segments de piston
6	KH-20-108-02-S	Ring Set (89 mm)	Ensemble de segments (89 mm)
7	KH-20-018-04-S	Retainer, piston pin	Retenue, segment
8	KH-20-123-02-S	Tube, drainback	Tuyau
9	KH-20-755-04-S	Kit, balance weight	Trousse
10	KH-20-380-16-S	Kit, screw/guide pin	Trousse
11	KH-20-423-02-S	Shoe, guide	Patin de guidage
12	KH-12-154-05	Clip, hitch pin	Atache
13	KH-M-631015	Washer, plain	Rondelle
14	KH-X-25-102-S	Washer, plain	Rondelle
15	KH-20-144-02-S	Shaft, governor cross	Arbre
16	KH-20-393-02-S	Pump Assembly, oil	Pompe d'huile
17	KH-20-112-02-S	Spacer, oil pump screw	Entretoise
18	KH-20-086-13-S	Screw, Oil Pump	Vis de pompe d'huile
19	KH-20-144-06-S	Shaft center, cam - Exhaust	Arbre d'échappement
20	KH-20-468-01-S	Washer, thrust	Rondelle de butée
21	KH-20-090-01-S	Lever assembly, cam (2)	Ensemble de levier de came
22	KH-20-086-06-S	Shoulder Screw	Vis épaulement
23	KH-20-010-04-S	Gear Assembly - cam	Engrenage de came
24	KH-20-089-06-S	Spring, ACR	Ressort
25	KH-20-044-16-S	Weight, ACR	Poids
26	KH-20-468-03-S	Washer, thrust - ACR	Rondelle de butée
28	KH-20-014-20-S	Cranshaft	Vilebrequin
29	KH-X-42-15	Key, 3/16-5/8	Clavette 3/16-5/8
30	KH-20-043-12-S	Gear, crankshaft	Engrenage
	KH-20-755-05-S	Gasket Set	Jeu de joints

RZT-13
4.5.07

AIR INTAKE/FILTRATION/

ADMISSION D'AIR/FILTRE

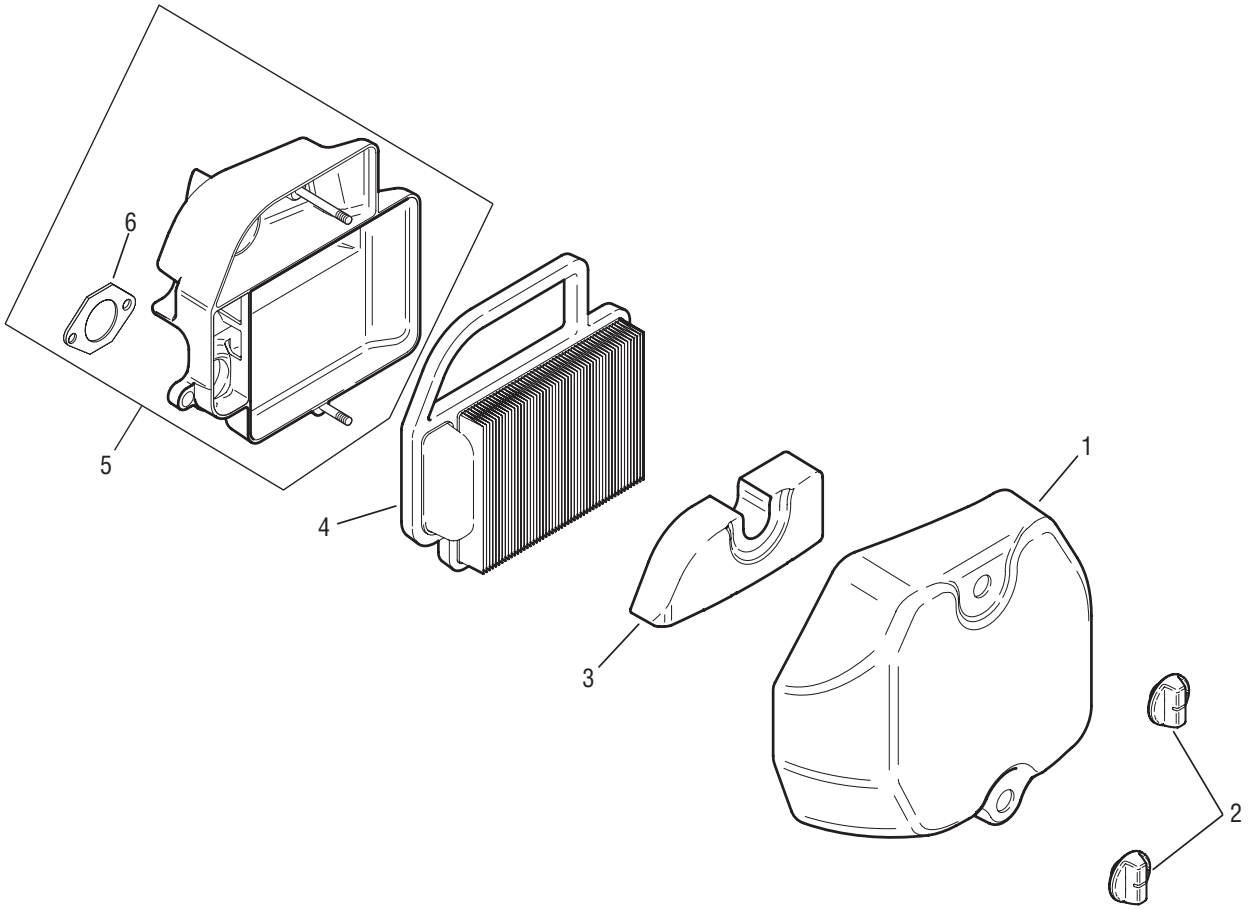

REF NO. N° DE RÉF	PART NO. N° DE PIÈCE	DESCRIPTION	DESCRIPTION
1	KH-20-096-04-S	Cover, Air Cleaner	Couvercle
2	KH-25-341-05-S	Knob, cover	Bouton
3	KH-20-083-03-S	Element, precleaner	Element
4	KH-20-083-02-S	Element, air cleaner	Element
5	KH-20-094-01-S	Kit, air cleaner base (Incl. 6)	Trousse
6	KH-12-041-02	Gasket, air cleaner base	Joint

RZT-12
4.4.07

ENGINE CONTROLS/

COMMANDES DU MOTEUR

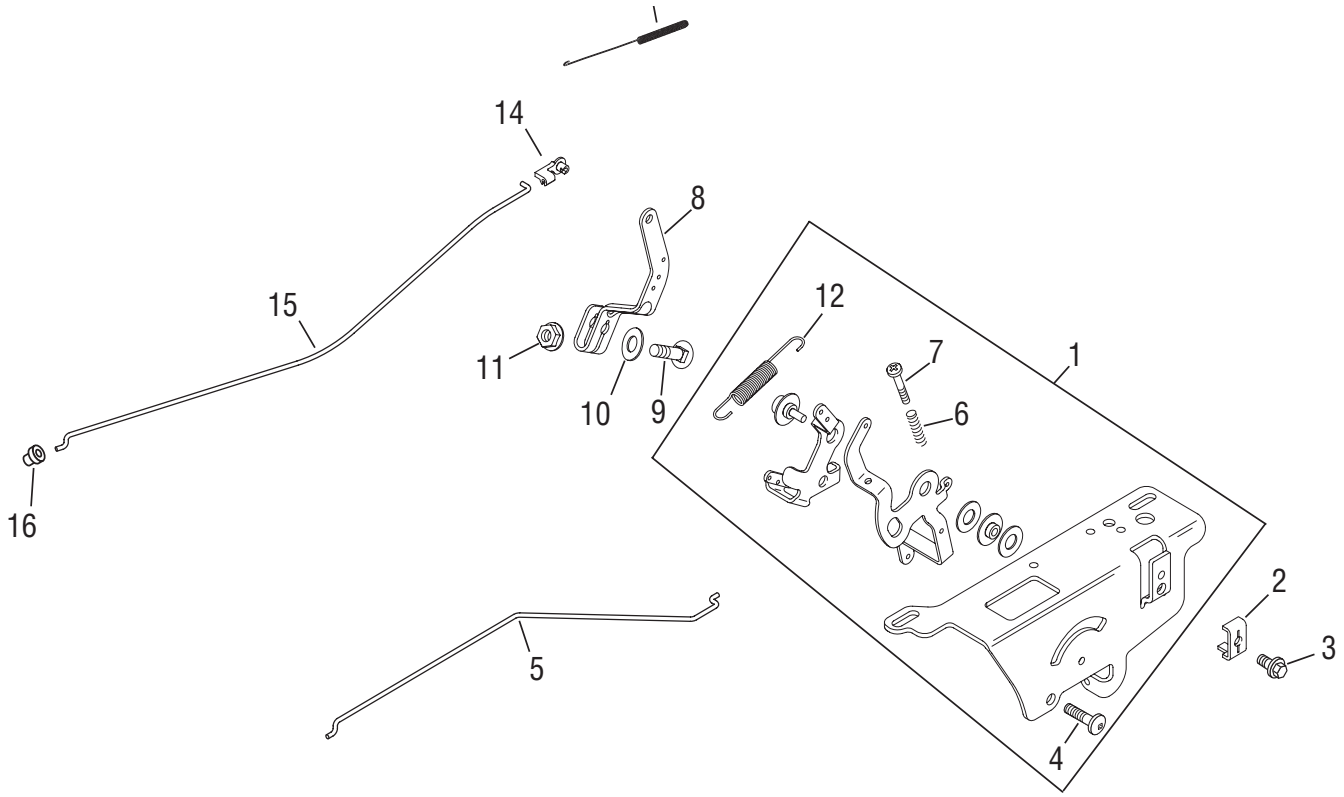

REF NO. N° DE RÉF	PART NO. N° DE PIÈCE	DESCRIPTION	DESCRIPTION
1	KH-20-536-05-S	Control Ass'y, Speed (Incl. 4,6,7,& 12)	Commande de la vitesse (Comprend les réf. 4,6,7, et 12)
2	KH-12-237-01	Clamp, cable	Collier, câble
3	KH-M-545016-S	Screw, Flg. Thd. Frmg M5 x 0.8 x 16	Vis M5 x 0,8 x 16
4	KH-M-664020-S	Screw, 6 lobed Sck. Thd. Fg M6x1.0x20	Vis M6 x 1,0 x 20
5	KH-20-079-05-S	Choke Linkage	Tringlerie de volet
6	KH-12-089-11	Speed Control Spring	Ressort
7	KH-20-086-10-S	Screw, Hex. Flg. M4 x 0.7 x 25	Vis à tête hex. M4 x 0,7 x 25
8	KH-20-090-02-S	Lever, governor	Levier
9	KH-52-211-04	Rd. Hd. Sq. Necked Bolt 1/4-20 x 1.0	Boulon 1/4 - 20 x 1,0
10	KH-X-22-11	Washer, Internal tooth lock 1/4"	Rondelle 1/4
11	KH-12-100-07	Hex Flg. Nut 1/4-20	Écrou à six pans 1/4-20
12	KH-20-089-11-S	Spring, governor	Ressort
13	KH-20-089-10-S	Spring, linkage	Ressort
14	KH-25-158-11	Bushing, Throttle Linkage	Coussinet
15	KH-20-079-04-S	Throttle Linkage	Tringlerie de l'obturateur
16	KH-25-158-08	Bushing, Linkage Retainer	Coussinet de retenue

RZT-15
4.5.07

CYLINDER HEAD/
CULASSE

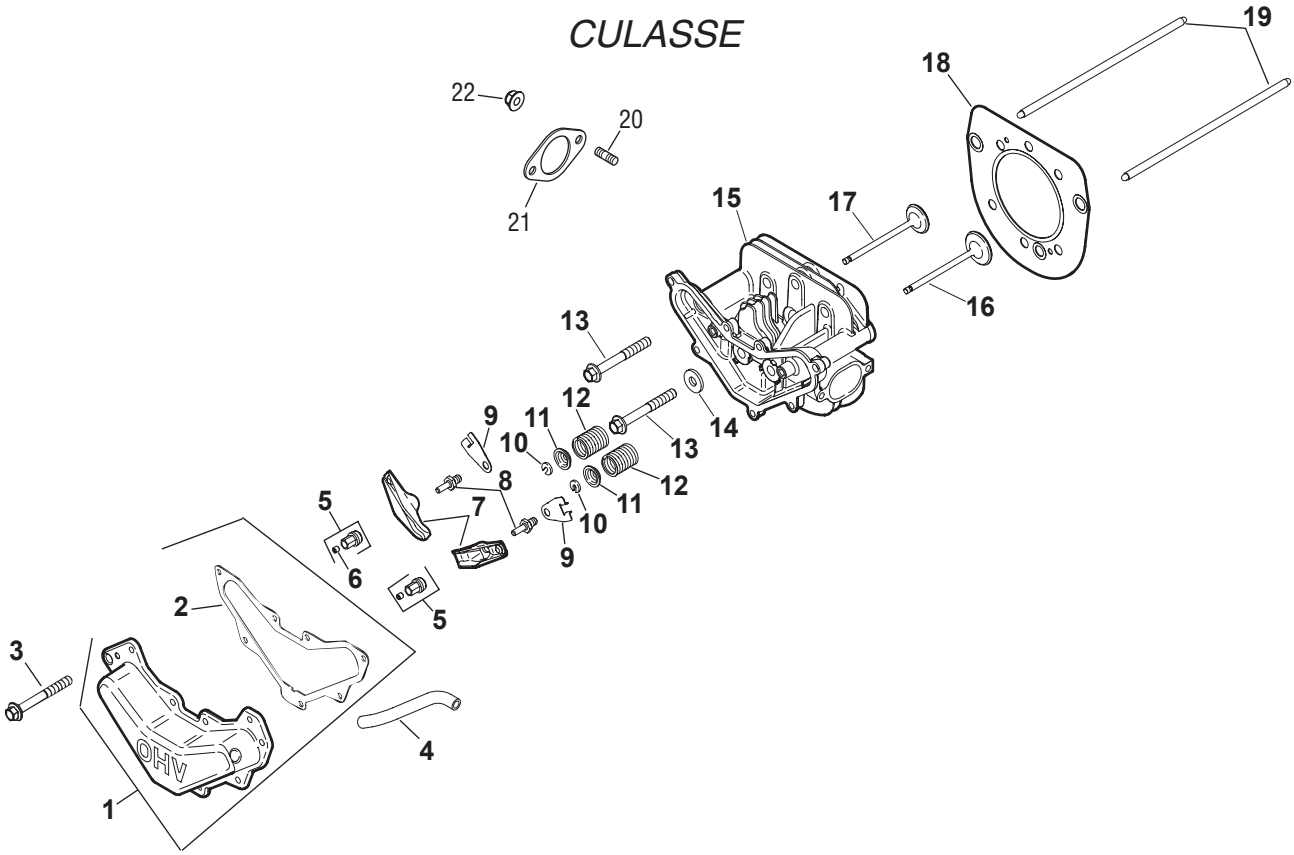

REF NO. N° DE RÉF	PART NO. N° DE PIÈCE	DESCRIPTION	DESCRIPTION
1	KH-20-096-07-S	Kit, valve cover (Incl. 2)	Trousse de couvercle de la soupape (Comprend le réf. 2)
2	KH-20-041-13-S	Gasket, valve cover	Joint, couvercle de soupape
3	KH-M-645020-S	Screw, hex. flange M6 x 1.0 x 20	Vis à tête hex. M6 x 1,0 x 20
4	KH-20-326-01-S	Hose, breather	Tuyau, ventilateur
5	KH-20-599-02-S	Pivot, rocker arm	Pivote, basculeur
6	KH-20-086-04-S	Set Screw	Vis de réglage
7	KH-20-186-01-S	Arm, rocker	Basculeur
8	KH-20-086-03-S	Stud, rocker	Collier, basculeur
9	KH-20-146-03-S	Plate, push rod guide	Plaque
10	KH-20-062-01-S	Lock, retainer	Verrou, retenue
11	KH-20-173-01-S	Cap, valve spring	Capuchon
13	KH-20-086-02-S	Screw. Hex. Flg M10 x 1.5 x 37	Vis à tête hex M10 x 1.5 x 37
13	KH-20-089-03-S	Spring, valve	Ressort, soupape
14	KH-12-468-05	Flat Washer 0.5 ID	Rondelle plate 0,5 DI
15	KH-20-318-05-S	Cylinder Head	Carter de cylindre
16	KH-20-318-05-S	Cylinder Head	Carter de cylindre
17	KH-20-841-02-S	Kit, head gasket	Trousse de joint
18	KH-20-841-02-S	Kit, head gasket (Incl. 13, 14, KH-12-041-01-S, KH-12-041-02-S KH-20-041-07-S)	Trousse de joint (Comp.les réf, 13,14 KH-12-041-01-S, KH-12-041-02-S KH-20-041-07-S)
19	KH-20-411-04-S	Push rod	Tige de poussee
20	KH-25-072-04	Stud, exhaust	Clou, échappement
21	KH-20-041-12-S	Gasket	Joint
22	KH-M-0841080	Nut, hex flange M8 x 1.25	Écrou à six pans M8 x 1,25

RZT-14
4.5.07

OIL PAN/LUBRICATION/
CARTER À HUILE/LUBRIFICATION

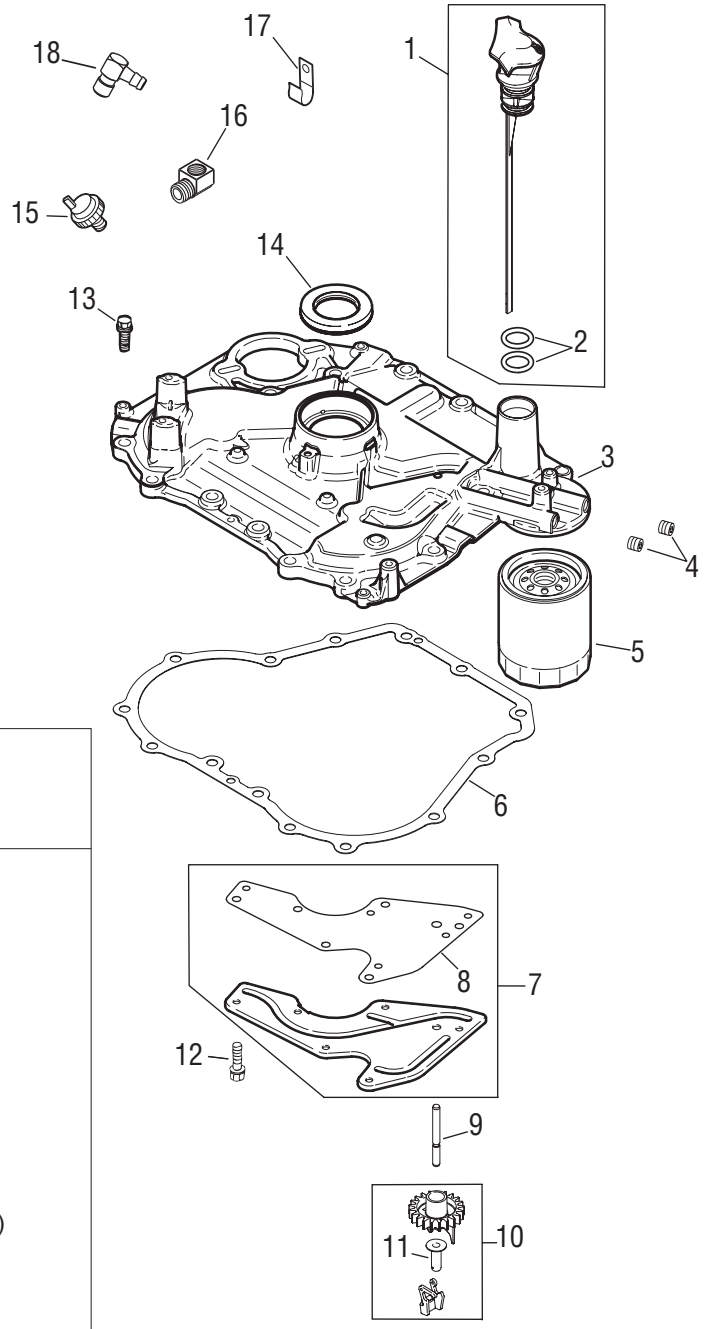

REF NO. N° DE RÉF	PART NO. N° DE PIÈCE	DESCRIPTION
1	KH-20-040-03-S	Kit, dipstick assembly (Incl. 2) Trousse (Comprend le réf. 2)
2	KH-20-153-01-S	O-Ring, dipstick Bague en «O»
3	KH-20-009-03-S	Plate assembly, closure (Incl. 4, 10 & 11) Plaque (Comprend les réf. 4,10 et11)
4	KH-25-139-60-S	Plug, Pipe 1/8 Bouchon
5	KH-12-050-01-S	Filter, Oil Filtre d'huile
6	KH-20-041-01-S	Gasket, closure plate Joint
7	KH-20-096-02-S	Kit, oil passage cover (Incl. 8) Trousse, couvercle (Comprend le réf. 8)
8	KH-20-041-02-S	Gasket, Oil Passage Joint
9	KH-20-144-03-S	Shaft, governor gear Arbre
10	KH-20-310-03-S	Kit, gear and weight assembly (Incl. 11) Trousse, engrenage et poid (Comp. le réf. 11)
11	KH-12-380-01	Pin, Governor Regulating Goupille
12	KH-M-545013-S	Flg. Thrd. Forming Scr. M5 x .8 x 13 Vis M5 x 0,8 x 13
13	KH-M-851030-S	Screw, Hex. Flg. M8 x 1.25 x 30 Vis à tête hex. M8 x 1,25 x 30
14	KH-20-032-01-S	Seal, Oil Joint d'huile
15	KH-25-099-24-S	Seal, oil Joint d'huile
16	KH-25-054-13-S	Elbow, street Coude
17	KH-231285-S	Clip, cable Attache, câble
18	KH-25-155-02	Connector, 90 degrees Connector

RZT-18
4.11.07

FUEL SYSTEM/
SYSTÈME DE CARBURANT

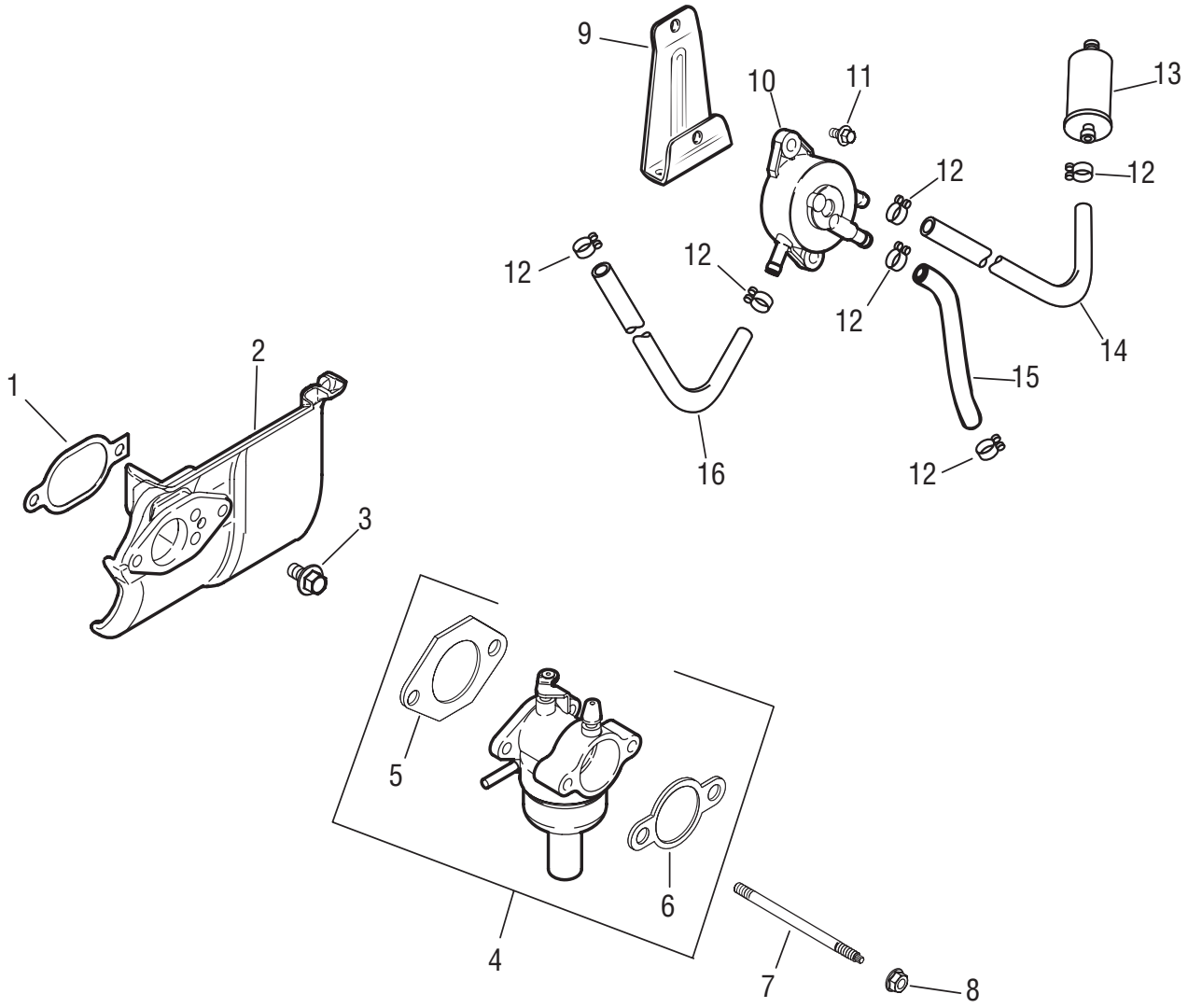

REF NO. N° DE RÉF	PART NO. N° DE PIÈCE	DESCRIPTION	DESCRIPTION
1	KH-20-041-07-S	Gasket, heat deflector	Joint, deflecteur
2	KH-20-265-05-S	Deflector, heat	Deflecteur
3	KH-M-651020-S	Hex Flg. Screw	Vis
4	KH-20-853-16-S	Carburetor w/gaskets (Incl. 4 & 5)	Carburateur (Comprend le réf. 4 et 5)
5	KH-12-041-01	Gasket, carburetor	Joint, carburateur
6	KH-12-041-01	Gasket, carburetor	Joint, carburateur
7	KH-20-072-05-S	Stud, careburetor mounting	Clou, montage de la carburateur
8	KH-M-641060-S	Nut, Flange, M6 x 1.0	Ecrou M6 x 1,0
9	KH-20-126-02-S	Bracket, fuel pump mounting	Support
10	KH-24-393-16	Pump, Fuel	Pompe d'essence
11	KH-M-545010	Screw, Flg. Thd. Frmg M5 x 0.8 x 10	Vis M5 x 0,8 x 10
12	KH-25-237-14-S	Clamp, Hose	Collier tuyau
13	KH-25-050-22-S	Filter, Fuel	Filter d'essence
14	KH-20-353-01-S	Line, fuel 15.75" (pump to filter)	Ligne, essence 15,75 po de lg.
15	KH-41-353-15-S	Line, fuel 2" (pump to carburetor)	Ligne, essence 2,0 po de lg.
16	KH-52-353-20	Line, fuel 10" (pump to fitting)	Ligne, essence 10,0 po de lg.
		NOT ILLUSTRATED / NON ILLUSTRÉE	
	KH-20-431-01-S	Sleeve, fuel line	Manchon, ligne d'essence
	KH-X-22-11	Washer, Internal tooth lock 1/4"	Rondelle 1/4
	KH-12-757-02	Kit, float	Trousse
	KH-12-757-33	Kit, solenoid repair	Trousse
	KH-12-757-37-S	Kit, bowl replacement w/gasket	Trousse
	KH-12-454-03-S	Tie, wire	Attache
	KH-12-757-03	Kit, carburetor repair	Trousse

RZT-16
4.5.07

STARTER/IGNITION-ELECTRICAL/BLOWER HOUSING/

DÉMARREUR/ALLUMAGE - HABITACLE DE SOUFFLERIE/ÉLECTRIQUE

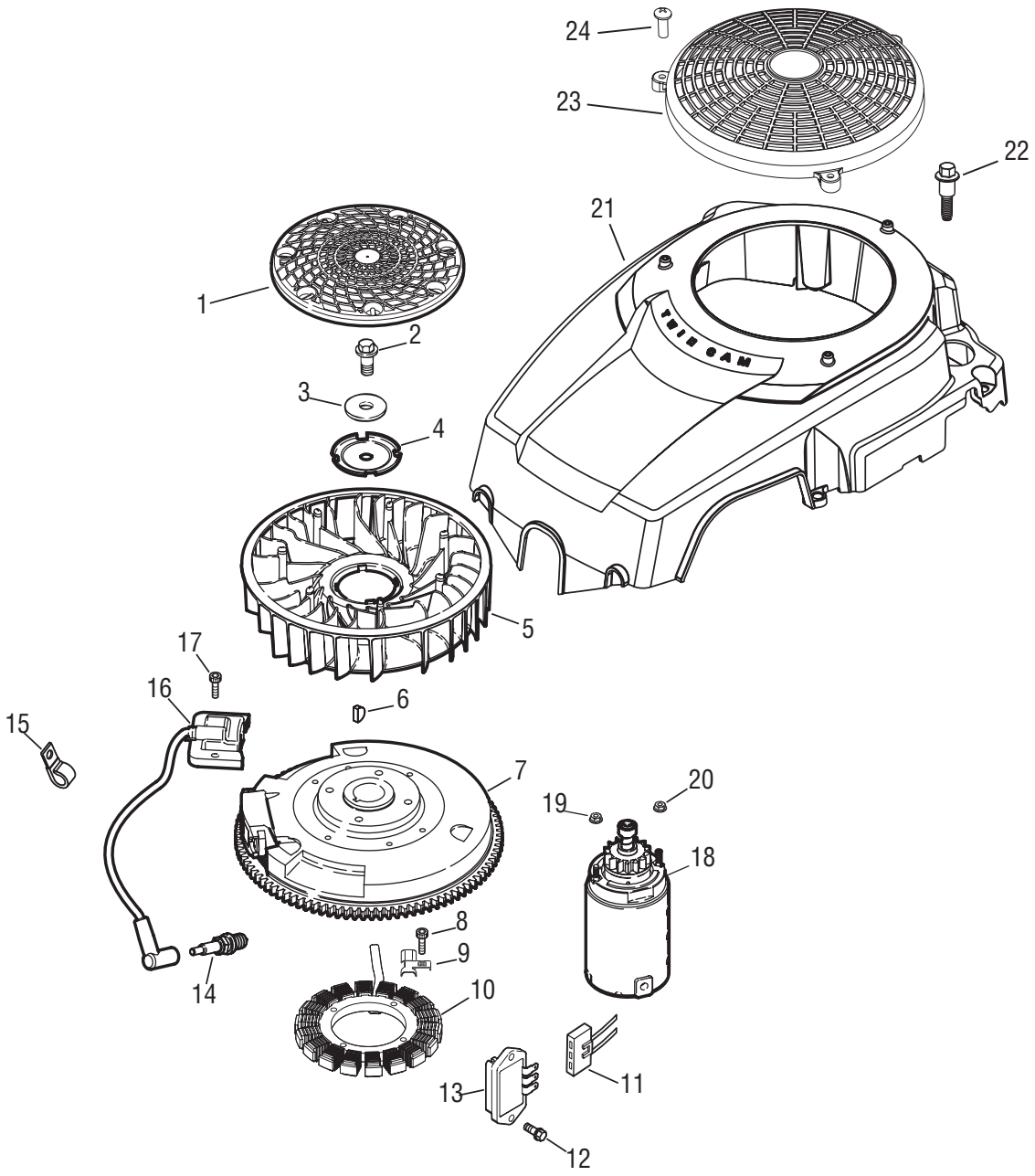

REF NO. N° DE RÉF	PART NO. N° DE PIÈCE	DESCRIPTION	DESCRIPTION
1	KH-20-162-02-S	Screen, grass	Écran, herbe
2	KH-12-086-14	Screw, Flange M10 x 1.5 x 45	Vis M10 x 1,5 x 45
3	KH-12-468-03	Flat Washer 13/32	Rondelle plate 12/32
4	KH-20-146-02-S	Fan Mounting Plate	Plaque de montage de ventilateur
5	KH-20-157-01-S	Fan	Ventilateur
6	KH-X-42-15	Key, 3/16-5/8	Clavette 3/16-5/8
7	KH-20-025-05-S	Flywheel	Volant
8	KH-20-086-17-S	Hex. Socket Screw M5 x 0.8 x 25	Vis M5 x 0,8 x 25
9	KH-20-154-02-S	Clip, wire	Attache
10	KH-237878	Kit, 15 Amp Stator	Trousse, 15A Stator
11	KH-236602-S	Connector (3 Contact)	Raccord
12	KH-M-545020-S	Screw, Flange Thd. Forming M5 x 0.8 x 20	Vis M5 x 0,8 x 20
13	KH-41-403-09	Rectifier-Regulator	Régulateur
14	759-3336	Spark Plug	Bougie
15	KH-231285-S	Clip, cable	Attache, câble
16	KH-20-584-01-S	Module, ignition	Module, allumage
17	KH-M-561025-S	Screw, Hex Socket M5 x 0.8 x 25	Vis M5 x 0,8 x 25
18	KH-20-098-06-S	Starter Ass'y, inertia drive	Démarreur
19	KH-25-100-31-S	Nut, Hex Serrated Flg. #10-24	Écrou à six pans
20	KH-12-100-07	Hex Flg. Nut 1/4-20	Écrou à six pans 1/4-20
21	KH-20-755-11-S	Housing, blower	Logement
22	KH-20-086-06-S	Shoulder Screw	Vis épaulement
23	KH-20-314-06-S	Guard, fixed	Protecteur
24	KH-24-086-41	Screw, Tapping	Vis taraudée
		NOT ILLUSTRATED / NON ILLUSTRÉE	
	KH-20-237-01-S	Clamp, wire	Collier
	KH-20-176-01-S	Harness, wiring	Faisceau du fil

RZT-17
4.5.07