

3x AA Batteries not included • 3 x piles AA non incluses
die 3x AA Batterien sind nicht enthalten • 3x AA Pilas no incluidas

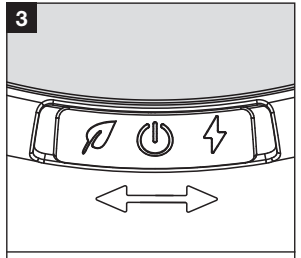

Power saving mode
Mode d'économie d'énergie
Energiesparmodus
Modo de ahorro de energía

Power OFF
ARRÊT
AUSSCHALTEN
APAGAR

Continuous mode
Mode continu
Dauerbetrieb
Modo continuo

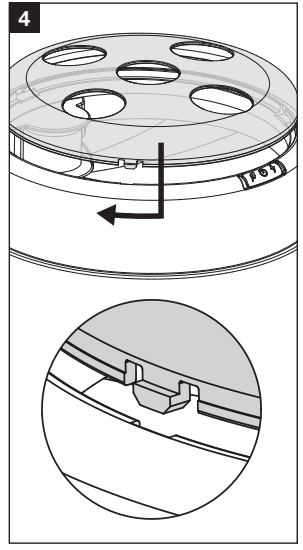

Distributed by / Distribué par / Vertrieb durch / Distribuido por:
Germany: HAGEN Deutschland GmbH & Co. KG, Lehmweg 99 – 105, 25488 Holm, (E-Mail:customer.service-de@rchagen.com). • **U.K.:** Rolf C. Hagen (U.K.) Ltd., Castleford, W. Yorkshire WF10 5QH • **Canada:** Rolf C. Hagen Inc., Montréal (Quebec) H9X 0A2 • **España y Portugal:** Rolf C. Hagen España S.A., Av. de Beniparrell n.11 y 13, 46460 Silla, Valencia • **Malaysia:** Rolf C. Hagen (SEA) SDN, 43500 Semenyih, Selangor D.E., Malaysia • **Argentina:** Hagen S.A. Argentina, Rutherford 4459, Malvinas Argentina - CP 1615, Pcia. Bs.As..

Made in China / Fabriqué en Chine / Hergestellt in China / Fabricado en China

Printed in China
Imprimé en Chine
VER. 02/26

HAGEN GROUP®

EN CATIT SENSES BOUNCY BALL DOME

Interactive cat ball toy with paw-safe cover

CONTENTS
- (1x) Battery-powered ball dome (batteries not included)
- (1x) Ball

GENERAL INFORMATION
- Each cat has its own habits when playing. Observe your cat and support their preferences actively.
- Introduce each new toy to your cat gently and allow them to become acquainted with the toy. Let your cat get to know the toy so that trust can be built up. It is possible that your cat will view and play with the toy in a quite different way from what you expected.
- Cats love movement and in particular the movement of objects. This toy will arouse your cat's natural hunting instinct.
- Watch your cat while they are playing. Some cats play more aggressively when they think they are alone. Make sure the toy is never used in a defective state and that your cat cannot swallow small parts.

ASSEMBLY INSTRUCTIONS
Use a Philips screwdriver to open the battery compartment (**1**). Insert three AA-batteries (not included) according to the indicated polarity (+/–) and close the battery compartment (**2**). Take care that no screws are lost in the process.
IMPORTANT: • Only use alkaline or rechargeable batteries. Do not mix new and old batteries or different types of batteries.
• Non-rechargeable batteries are not to be recharged. Rechargeable batteries should be charged under adult supervision. If using a battery charger specifically for use by children, batteries can only be charged by children of at least 8 years old.
• Exhausted batteries are to be removed from the toy.
• The supply terminals are not to be short-circuited.

OPERATING INSTRUCTIONS
The Senses Bouncy Ball Dome can be operated with the switch located on the front of the product (**3**). Position the switch to the left to start Power-saving mode. The toy will work intermittently, lengthening battery life. Position the switch to the right to start CONTINUOUS mode. The middle setting OFF deactivates the toy. **TIP:** Spray the foam ball with catnip to encourage your cat to play.

CAUTION
- Ensure that the toy is suitable for the size of your pet.
- Play with toys of any kind should be done under supervision.
- If you see visible deterioration of this or any toy, remove it from the pet.
- This toy is not intended for use by children.
- Ensure that the appliance is placed on a flat, even surface.
- Do not use this unit outdoors. This unit is for indoor use only.

MAINTENANCE
Wipe the Catit Senses Bouncy Ball Dome clean with a damp cloth.The toy is NOT dishwasher safe. Do not immerse in water. To more easily access the inside of the toy, open the cover by twisting it anti-clockwise. To close the cover, align the tabs with the openings and twist it clockwise until you hear a click (**4**).

SAVE THESE INSTRUCTIONS FOR FUTURE REFERENCE. Only the faithful observation of these assembly and operational guidelines will ensure the safe and efficient use of this electronic cat toy.

RECYCLING: This product bears the selective sorting symbol for waste electrical and electronic equipment (WEEE). This means that this product must be handled pursuant to European Directive 2012/19/EU in order to be recycled or dismantled to minimize its impact on the environment. Check with your local Environmental Agency for possible disposal instructions or take to an official council registered refuse collection point. Electronic products not included in the selective sorting process are potentially dangerous for the environment and human health due to the presence of hazardous substances.

FR CATIT DÔME SENSES AVEC BALLE REBONDISSANTE

Jouet interactif pour chats avec balle et couvercle sûr pour les pattes

CONTENU
- (1x) Dôme alimenté par piles avec balle (piles non incluses)
- (1x) Balle

INFORMATION GÉNÉRALE
- Chaque chat possède ses propres habitudes lorsqu'il joue. Observer son chat et soutenir activement ses préférences.
- Présenter doucement chaque nouveau jouet à son chat et le laisser se familiariser avec le jouet. Laisser son chat découvrir le jouet afin de renforcer la confiance. Il est possible que le chat perçoive le jouet et joue avec celui-ci d'une façon très différente des attentes.
- Les chats adorent les mouvements, en particulier, les objets qui bougent. Ce jouet fera appel à l'instinct de chasseur des félins.
- Observer son chat pendant qu'il joue. Certains chats jouent plus agressivement lorsqu'ils se croient seuls. S'assurer que le jouet n'est jamais utilisé dans un état défectueux et que le chat ne peut avaler de petites pièces.

DIRECTIVES D'ASSEMBLAGE
Utiliser un tournevis cruciforme pour ouvrir le compartiment à piles (**1**). Insérer trois piles AA (non incluses) selon la polarité (+/–) indiquée, puis fermer le compartiment à piles (**2**). S'assurer qu'aucune vis n'est perdue dans le processus.
IMPORTANT : • Utiliser seulement des piles alcalines ou rechargeables. Ne pas mélanger des piles neuves et usées ni différents types de piles.
• Ne pas recharger des piles non rechargeables. Les piles rechargeables doivent être rechargées sous la surveillance d'un adulte. Si un chargeur de piles spécifiquement conçu pour des enfants est utilisé, les piles doivent être rechargées par des enfants d'au moins 8 ans seulement.
• Les piles épuisées doivent être retirées du jouet.
• Ne pas court-circuiter les bornes d'alimentation.

MODE D'EMPLOI
Le dôme Senses avec balle rebondissante peut être contrôlé à l'aide de l'interrupteur situé à l'avant du jouet (**3**). Placer l'interrupteur à gauche pour démarrer le mode économie d'énergie. Le jouet fonctionnera par intermittence, rallongeant ainsi la durée de vie des piles. Positionner l'interrupteur à droite pour le mode continu. La position du milieu, soit le mode ÉTEINT, désactive le jouet. **Conseil** : Vaporiser la balle en mousse d'herbe à chat pour inciter les félins à jouer.

ATTENTION
- S'assurer que le jouet choisi convient à la taille de son animal de compagnie.
- Toujours surveiller l'animal lorsqu'il s'amuse avec le jouet.
- Si le jouet, ou tout autre jouet, est visiblement détérioré, l'enlever à l'animal.
- Ce jouet n'est pas destiné à être utilisé par des enfants.
- S'assurer que l'appareil est placé sur une surface plane et de niveau.
- Ne pas utiliser cet appareil à l'extérieur. Il est conçu pour un usage à l'intérieur seulement.

ENTRETIEN
Essuyer le dôme Catit Senses avec balle rebondissante avec un linge humide. Le jouet ne va PAS au lave-vaisselle. Ne pas immerger dans l'eau. Pour un accès plus facile à l'intérieur du jouet, ouvrir le couvercle en le tournant dans le sens antihoraire. Pour fermer le couvercle, aligner les encoches avec les ouvertures, puis tourner dans le sens horaire jusqu'à entendre un clic (**4**).

CONSERVER CES INSTRUCTIONS POUR CONSULTATION ULTÉRIEURE. Seule l'observation rigoureuse des présentes directives concernant l'assemblage et le fonctionnement assurera l'emploi sûr et efficace de ce jouet électronique pour chats.

RECYCLAGE: Ce produit porte le symbole de la collecte sélective des déchets d'équipements électriques et électroniques (DEEE), ce qui signifie qu'on doit éliminer ce produit conformément à la directive européenne 2012/19/EU afin de le recycler ou de la désassembler pour minimiser ses répercussions sur l'environnement. Vérifier auprès d'agences locales pour l'environnement afin d'obtenir les instructions relatives à l'élimination des déchets ou apporter le produit à un point de collecte agréé d'un conseil officiel reconnu. Les produits électroniques non compris dans le processus de collecte sélective sont potentiellement dangereux pour l'environnement et la santé humaine en raison de leur contenu en matières dangereuses.

DE CATIT SENSES ACTIONBALL-ARENA

Interaktives Katzenspielzeug mit pfotenfreundlich umhülltem Ball

INHALT
- (1x) Batteriebetriebene Ball-Arena (Batterien nicht im Lieferumfang enthalten)
- (1x) Ball

ALLGEMEINE INFORMATIONEN
- Jede Katze hat ihre eigenen Spielgewohnheiten. Beobachten Sie Ihre Katze und unterstützen Sie ihre Vorlieben aktiv.
- Stellen Sie Ihrer Katze jedes neue Spielzeug behutsam zur Verfügung und geben Sie ihr Zeit, sich damit vertraut zu machen. Es ist möglich, dass Ihre Katze das Spielzeug anders betrachtet und damit anders spielt, als Sie es erwartet haben.
- Katzen lieben Bewegung, insbesondere die Bewegung von Gegenständen. Dieses Spielzeug weckt den natürlichen Jagdinstinkt Ihrer Katze.
- Beobachten Sie Ihre Katze beim Spielen. Manche Katzen spielen aggressiver, wenn sie glauben, allein zu sein. Achten Sie darauf, dass das Spielzeug niemals in einem defekten Zustand verwendet wird und dass Ihre Katze keine kleinen Teile verschlucken kann.

MONTAGEANLEITUNG
Verwenden Sie einen Kreuzschlitzschraubendreher, um das Batteriefach (**1**) zu öffnen. Legen Sie drei AA-Batterien (nicht im Lieferumfang enthalten) entsprechend der angegebenen Polarität (+/–) ein und schließen Sie das Batteriefach (**2**). Achten Sie darauf, dass dabei keine Schrauben verloren gehen.

WICHTIG: • Verwenden Sie ausschließlich Alkali- oder wiederaufladbare Batterien. Mischen Sie keine neuen und alten Batterien oder verschiedene Batterietypen.
• Nicht wiederaufladbare Batterien dürfen nicht aufgeladen werden. Wiederaufladbare Batterien sollten unter Aufsicht von Erwachsenen aufgeladen werden. Bei Verwendung eines speziell für Kinder bestimmten Ladegeräts dürfen Batterien nur von Kindern ab 8 Jahren aufgeladen werden.
• Leere Batterien müssen aus dem Spielzeug entfernt werden.
• Die Anschlussklemmen dürfen nicht kurzgeschlossen werden.

BEDIENUNGSANLEITUNG
Die Catit Senses Actionball-Arena kann mit dem Schalter an der Vorderseite des Produkts (**3**) bedient werden. Stellen Sie den Schalter nach links, um den Energiesparmodus zu aktivieren. Das Spielzeug funktioniert dann intermittierend, wodurch die Batterielebensdauer verlängert wird. Stellen Sie den Schalter nach rechts, um den Dauerbetrieb (CONTINUOUS-Modus) zu aktivieren. Die mittlere Einstellung OFF deaktiviert das Spielzeug. **Hinweis**: Besprühen Sie den Schaumstoffball mit Katzenminze, um Ihre Katze zum Spielen anzuregen.

VORSICHT
- Stellen Sie sicher, dass das Spielzeug für die Größe Ihres Haustieres geeignet ist.
- Das Spielen mit Spielzeug jeglicher Art sollte unter Aufsicht erfolgen.
- Wenn Sie eine sichtbare Beschädigung dieses oder eines anderen Spielzeugs feststellen, entfernen Sie es bitte aus der Reichweite des Haustieres.
- Dieses Spielzeug ist nicht für Kinder geeignet.
- Stellen Sie sicher, dass das Gerät auf einer ebenen, flachen Oberfläche steht.
- Verwenden Sie dieses Gerät nicht im Freien. Dieses Gerät ist nur für den Gebrauch in Innenräumen bestimmt..

PFLEGE: Reinigen Sie die Catit Senses Actionball-Arena durch Abwischen mit einem feuchten Tuch. Das Spielzeug ist nicht spülmaschinenfest. Bitte nicht in Wasser eintauchen. Um leichter an das Innere des Spielzeugs zu gelangen, öffnen Sie den Deckel, indem Sie ihn gegen den Uhrzeigersinn drehen. Um den Deckel zu schließen, richten Sie die Laschen an den Öffnungen aus und drehen Sie ihn im Uhrzeigersinn, bis Sie ein Klicken hören (**4**).

BEWAHREN SIE DIESE ANLEITUNG AUF. Nur die korrekte Befolgung dieser Montage- und Betriebsanweisungen gewährleistet den sicheren und effizienten Gebrauch dieses elektronischen Katzenspielzeugs.

RECYCLING: Dieses Produkt trägt die WEEE-Kennzeichnung für die getrennte Entsorgung von Elektro- und Elektronikaltgeräten und muss daher gemäß der Europäischen Richtlinie 2012/19/EU so entsorgt werden, dass es dem Recycling oder einer anderen umweltschonenden Form der Verwertung zugeführt wird. Wenden Sie sich für weitere Informationen an die zuständigen Behörden. Elektronikgeräte, die nicht der Abfalltrennung unterzogen werden, stellen eine potenzielle Gefahr für unsere Umwelt und die menschliche Gesundheit dar, da sie gefährliche Stoffe enthalten.

ES CATIT SENSES BALL DOME SALTARÍN

Juguete interactivo para gatos con tapa segura para las patas

CONTENIDO
- (1x) Ball Dome que funciona con pilas (no incluidas)
- (1x) Pelota

INFORMACIÓN GENERAL
- Cada gato tiene sus propios hábitos a la hora de jugar. Observe a su gato y fomente activamente sus preferencias.
- Presente cada juguete nuevo a su gato con tranquilidad y deje que se familiarice con él. Deje que su gato conozca el juguete para que se gane su confianza. Es posible que su gato vea y juegue con el juguete de una forma muy diferente a la que usted esperaba.
- A los gatos les encanta el movimiento, en particular el movimiento de los objetos. Este juguete despertará el instinto natural de caza de su gato.
- Observe a su gato mientras juega. Algunos gatos juegan de forma más agresiva cuando creen que están solos. Asegúrese de que el juguete nunca se utilice en mal estado y de que su gato no pueda tragarse piezas pequeñas.

INSTRUCCIONES DE MONTAJE
Utilice un destornillador de cruz para abrir el compartimento de las pilas (**1**). Inserte tres pilas AA (no incluidas) según la polaridad indicada (+/–) y cierre el compartimento de las pilas (**2**). Tenga cuidado de no perder ningún tornillo durante el proceso.

IMPORTANTE: • Utilice únicamente pilas alcalinas o recargables. No mezcle pilas nuevas y viejas ni pilas de diferentes tipos.
• Las pilas no recargables no deben recargarse. Las pilas recargables deben cargarse bajo la supervisión de un adulto. Si utiliza un cargador de pilas específico para niños, las pilas solo podrán cargarlas niños de al menos 8 años.
• Las pilas agotadas deben retirarse del juguete.
• Los terminales de alimentación no deben cortocircuitarse.

INSTRUCCIONES DE USO
El Ball Dome Saltarín Senses se puede manejar con el interruptor situado en la parte delantera del producto (**3**). Coloque el interruptor a la izquierda para iniciar el modo de ahorro de energía. El juguete funcionará de forma intermitente, lo que prolongará la duración de la batería. Coloque el interruptor a la derecha para iniciar el modo CONTINUO. La posición central OFF apaga el juguete. **Consejo**: rocíe la pelota de espuma con catnip para animar a su gato a jugar.

PRECAUCIÓN
- Asegúrese de que el juguete sea adecuado para el tamaño de su mascota.
- El juego con juguetes de cualquier tipo debe realizarse bajo supervisión.
- Si observa un deterioro visible de este o cualquier otro juguete, retírelo del alcance de la mascota.
- Este juguete no está diseñado para ser utilizado por niños.
- Asegúrese de que el aparato se coloque sobre una superficie plana y nivelada.

No utilice este aparato en exteriores. Este aparato es solo para uso en interiores.

MANTENIMIENTO
Limpie el Ball Dome Saltarín Catit Senses con un paño húmedo. El juguete NO es apto para el lavavajillas. No lo sumerja en agua. Para acceder más fácilmente al interior del juguete, abra la tapa girándola en sentido contrario a las agujas del reloj. Para cerrar la tapa, alinee las lengüetas con las aberturas y gírela en sentido de las agujas del reloj hasta que oiga un clic (**4**).

GUARDE ESTAS INSTRUCCIONES PARA FUTURAS CONSULTAS. Solo el cumplimiento fiel de estas instrucciones de montaje y funcionamiento garantizará un uso seguro y eficaz de este juguete electrónico para gatos.

RECICLAJE: Este símbolo representa el símbolo de clasificación selectiva de residuos de aparatos eléctricos y electrónicos (RAEE). Esto significa que este producto debe manipularse de conformidad con la Directiva europea 2012/19/UE para su reciclaje o desmantelamiento, con el fin de minimizar su impacto en el medio ambiente. Consulte con su agencia medioambiental local cómo desecharlo o llévelo a un punto de recogida de residuos oficial registrado por el ayuntamiento. Los productos electrónicos no incluidos en el proceso de clasificación selectiva son potencialmente peligrosos para el medio ambiente y la salud humana debido a la presencia de sustancias peligrosas.

REGISTER ONLINE!
ENREGISTREMENT EN LIGNE!

Catit SENSES 2.0

BOUNCY BALL DOME • DÔME AVEC BALLE REBONDISSANTE
ACTIONBALL-ARENA • BALL DOME SALTARÍN

USER MANUAL • MODE D'EMPLOI
BENUTZERHANDBUCH • MANUAL DE USUARIO

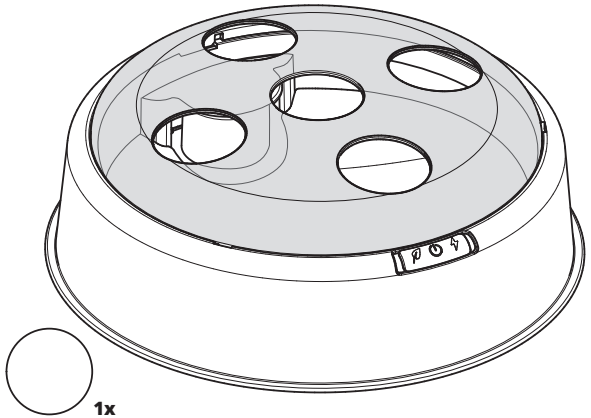

1x

SCAN QR FOR OTHER LANGUAGES

CATIT.COM

#43141