BougeRV

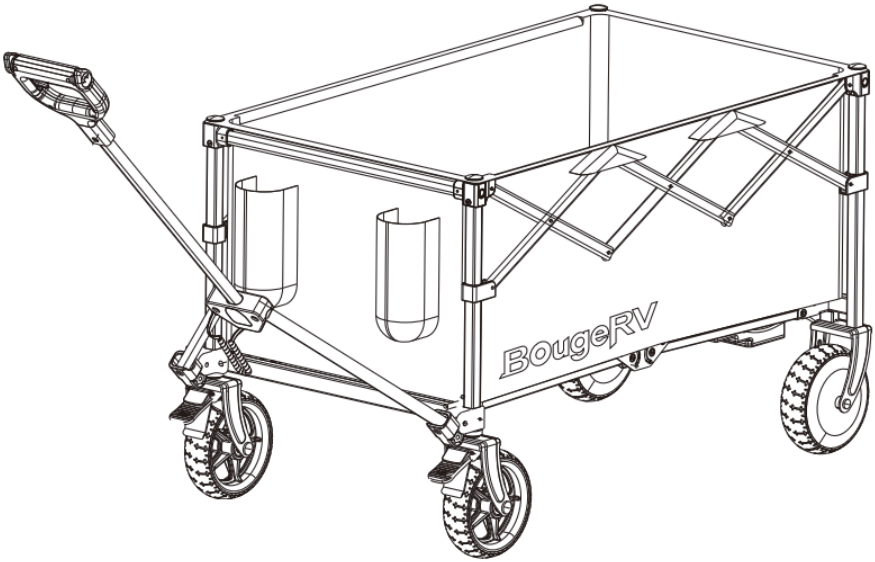

ELECTRIC UTILITY WAGON ---------- 02~17
USER MANUAL

楽GoWagon ---------- 19~34
取扱説明書

ELEKTRISCHER NUTZWAGEN ---------- 36~51
BENUTZERHANDBUCH

CARRINHO UTILITÁRIO ELÉTRICO ---------- 53~68
MANUAL DO USUÁRIO

WAGÓN ELÉCTRICO DE SERVICIOS ---------- 70~85
MANUAL DEL USUARIO

CHARIOT UTILITAIRE ÉLECTRIQUE ---------- 87~102
MANUEL DE L'UTILISATEUR

V01

BougeRV

USER MANUAL

Electric Utility Wagon

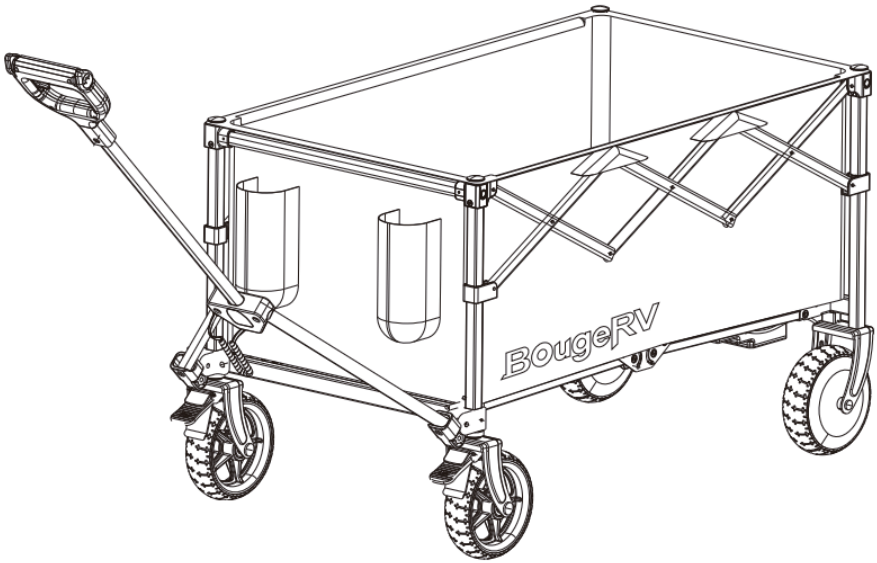

Model：ECWLT

Please read this manual carefully before use and store it in a safe place for future reference.

Table of Contents

1. Safety Precautions ---------- 02

2. Product Overview ---------- 03

3. Included Items ---------- 05

4. Installation Steps ---------- 06

5. Handle Overview ---------- 08

6. Battery Usage Guide ---------- 10

7. Brushless DC Hub Motor Overview ---------- 12

8. Product Specifications ---------- 13

9. Maintenance Instructions ---------- 14

10. FAQ ----------15

11. Warranty and After-Sales Support ----------17

1.Safety Precautions

1. This product must only be operated by an adult. Children and elderly individuals with limited mobility should not install or use it.

2. Children must always be supervised by an adult when using this product.

3. The maximum load capacity is 352lbs/160kg.Ensure items are evenly distributed for balance.

4. This product is designed for carrying light daily items only. No one should sit on it. Exceeding the weight limit or misusing it could cause injury. Follow the instructions for safe use.

5. Overloading, improper folding, or using non-approved spare parts can cause damage or injury. Always use official spare parts and follow the correct usage guidelines.

6. Be careful when folding or unfolding the product to avoid pinching your fingers. Keep fingers and limbs away from moving parts during adjustments.

7. Do not use this product on stairs.

8. Keep the product away from fire, high temperatures, pools, or electrical sources. Maintain a safe distance from hazards.

9. Do not place the product on roads, slopes, or other dangerous areas.

10. If the product is damaged or malfunctioning, stop using it immediately and perform a safety check.

11. Adjust the speed carefully during use. Avoid going too fast, and never use this product while running.

12. Before carrying items, check the route and ensure the path is wide enough for safe passage, reducing the risk of losing control.

13. Be cautious on slippery, loose, or unstable surfaces like wet grass, snow, ice, sand, or gravel. These conditions can reduce traction, affecting steering, braking, and overall stability.

14. Avoid using the product on steep slopes to prevent loss of control, slipping, or falling, which can cause injury. Do not use it on slopes steeper than 10°, as this can affect stability and braking.

15. Park and load/unload the product on flat ground whenever possible. Do not leave it unattended on a slope.

16. When parking, face the same direction and engage the foot brake to lock the wheels.

17. The battery is installed at the bottom of the Electric Utility Wagon. Please do not allow the water level to submerge the battery compartment.

18. Stop using in case of abnormal heating or damage.

19. Failure to comply may result in vehicle loss of control, overturning, serious personal injury or or finanical loss.

2.Product Overview

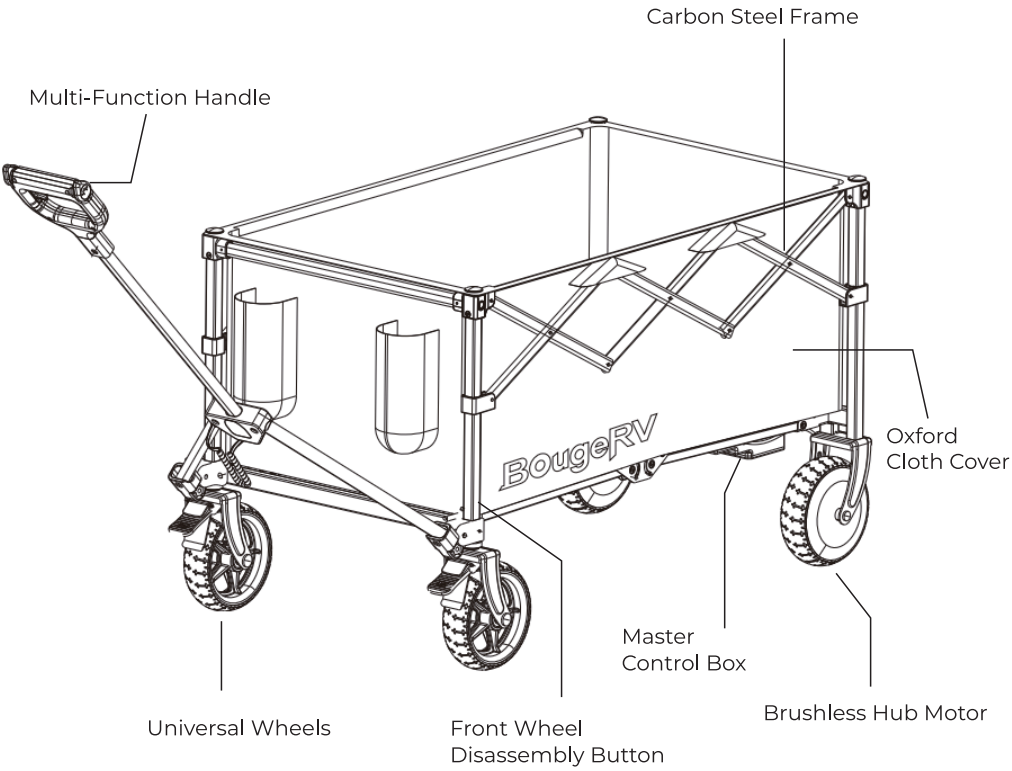

Product size

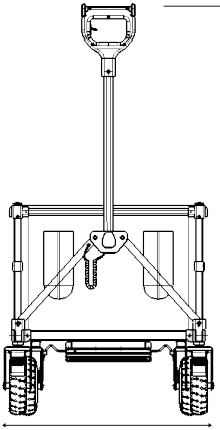

Handle height
from the ground

67~111cm
/26~43inch

Vehicle height
58cm/22.8inch

Vehicle width
56cm/22inch

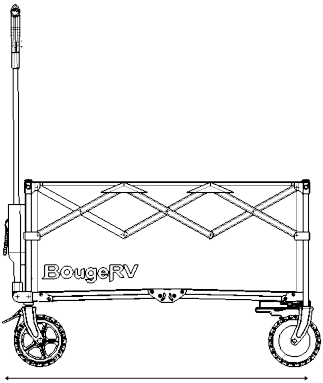

Frame height from the ground
18cm/7inch

Vehicle length
87cm/34.25inch

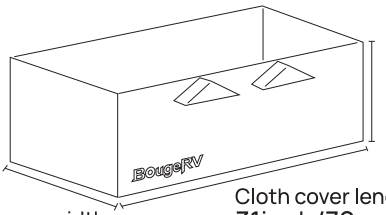

Cloth cover height
14.2inch/36cm

Cloth cover width
17.7inch/45cm

Cloth cover length
31inch/79cm

Vehicle capacity

180QT/170L

Tip: When carrying a heavy load, please place heavier items at the rear of the wagon to ensure that the rear drive wheels maintain sufficient pressure and contact with the ground.

3. Included Items

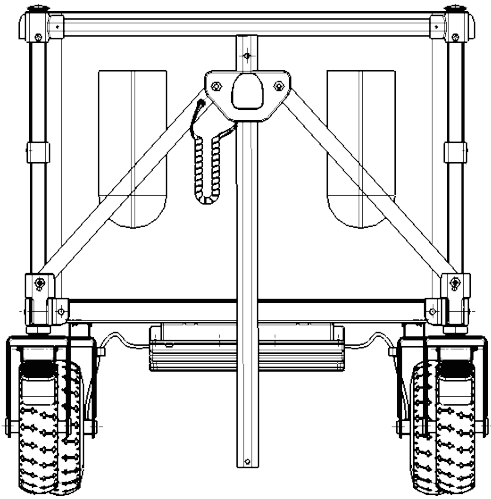

Trolley (with cover)

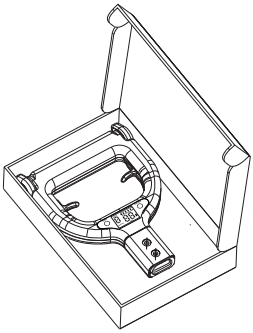

Multi-Function Handle
with Matching Tools



Removable Battery

6.30x1.77-Inch Front wheels

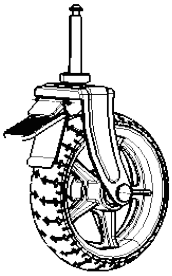

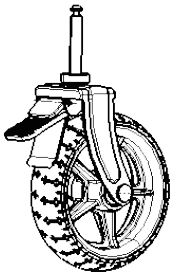

Instruction Manual



4. Installation Steps

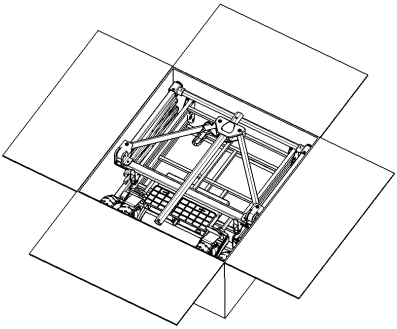

1. Unpack the product and ensure all parts are complete and undamaged.

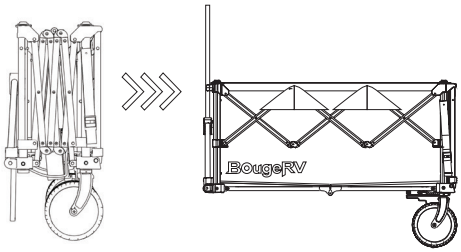

2. Find the strap above the wagon and loosen it.

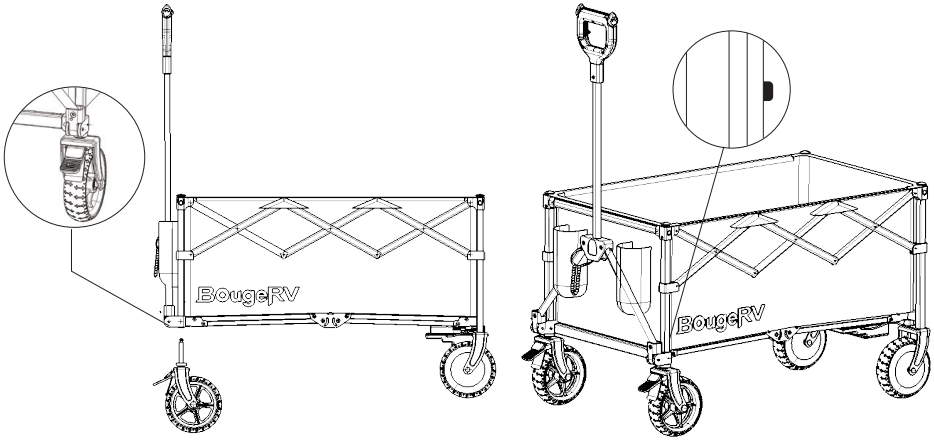

3. Install the universal wheels by aligning the wheel bearing with the designated hole. Push the wheel in until you hear a" click," indicating that it is securely in place.

※To remove the universal wheels, press the silver button located beneath the front rod and gently lift the frame to release the wheel.

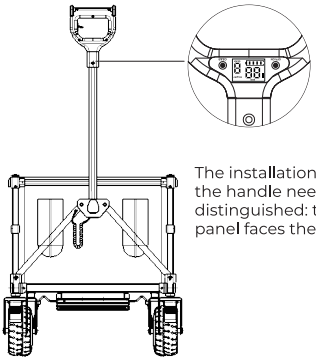

4. Face the side with the control panel towards the main body of the wagon.

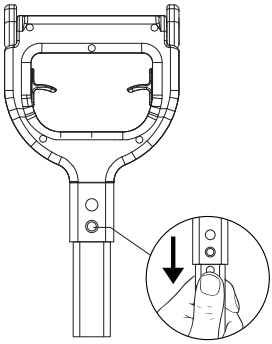

5. Press the spring button while pushing the handle into the pole; a "click" sound indicates it is securely locked.

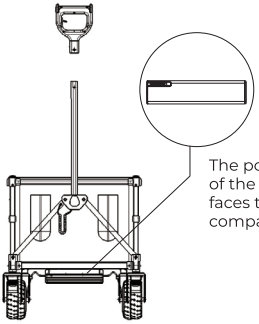

6. Insert the battery pack by aligning the side with the electric utility wagon power interface to the battery compartment at the rear of the frame. Ensure it is firmly installed.

Note: Follow the direction indicated by the battery warning sticker when inserting the battery.

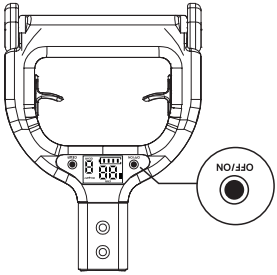

7. Turn on the power by locating the OFF/ON button on the handle. Press the button, and when you hear a "beep," the digital display will light up, indicating that the electric electric utility wagon is functioning.

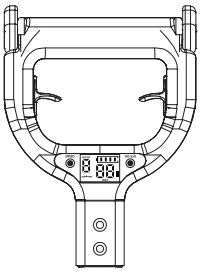

8. After confirming the button content of the handle, please press each button one by one to test its functionality.

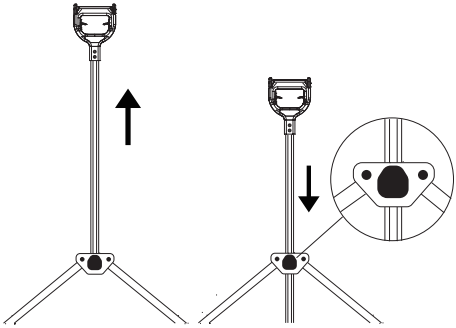

9.Open the handle: pull the handle to the highest position and hear a **"click"** to lock it. Retract the handle: press the **"PRESS"** button on the handle and push the handle back to retract it.

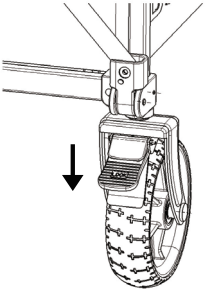

10.Press the**"LOCK"** pedal hard to lock the wheel immediately, and press the **"UNLOCK"** pedal lightly to unlock it immediately.

5.Handle Overview

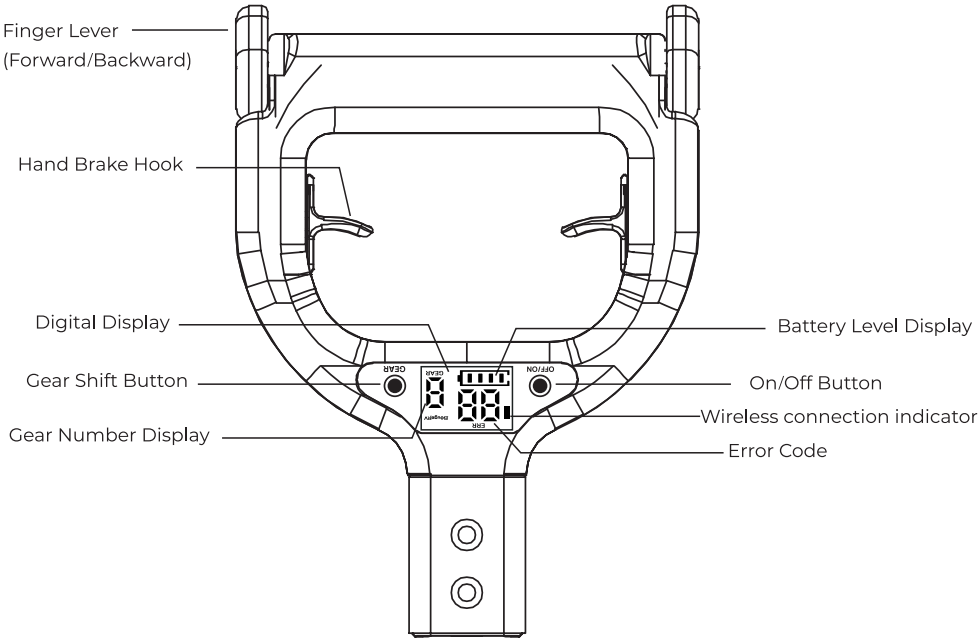

Symbols	Symbol Name	Instructions
	Thumbstick	Hold the handle lightly with your palm and flick the thumb stick to move forward or backward. The speed changes depending on the angle of the finger.
	Hand Brake Hook	While the electric utility wagon is moving, press the hand brake hook with your finger to reduce speed of the electric utility wagon immediately. Note: If the load is heavy on a slope, the hand brake hook will slow down but can not brake.
	Digital Display	Displays real-time information such as battery level, gear position, and connection status.
OFF/ON	ON/OFF Button	Press this button to power the electric utility wagon on or off with a single touch.
GEAR	Gear Shift Button	Press the gear button to cycle through the gears (1, 2, 3). Each gear increases the speed, with 3 being the fastest.
	Error Code	Error code indication, please follow the maintenance instructions to repair the product.
	Gear Display	Indicates the current gear. There are three speeds: Gear 1: Slow Gear 2: Medium Gear 3: Fast
	Battery Level Display	When the remaining red light is on, please charge the battery in time.

6. Battery Usage Guide

Battery Installation Steps

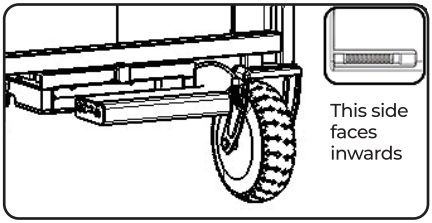

1. Preparation

Ensure the electric utility wagon is parked on a flat and safe surface. Check that there are no foreign objects inside the main control box. Align the battery pack with the dedicated interface in the battery compartment.

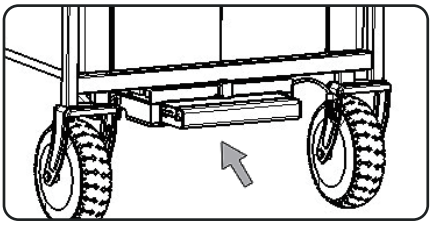

2. Install the Battery Pack

Hold the battery pack according to the direction of the arrow and push it in smoothly with moderate force. Be careful not to damage the internal connectors.

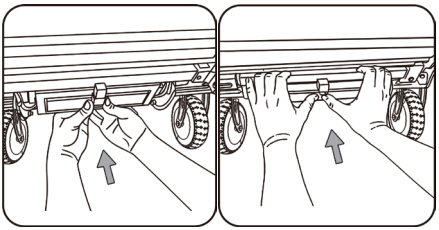

3. Lock Confirmation

Continue pushing the battery pack until you hear a "click" sound, which confirms that the battery is locked and securely installed.

※ When installing the battery, please use both hands.

Battery Removal Steps

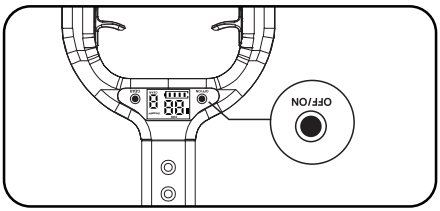

1. Turn Off the Electric Utility Wagon

Turn off the power of the Electric Utility Wagon by pressing the ON/OFF button on the handle. Find the yellow battery release switch on the rear battery compartment.

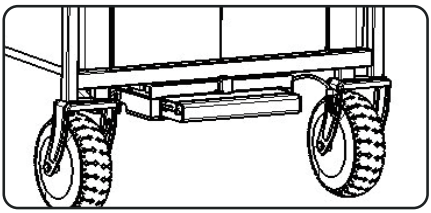

2. Eject the Battery Pack

Pull the yellow release switch backwards to eject the battery.
Hold the upper and lower sides of the battery as you remove it.

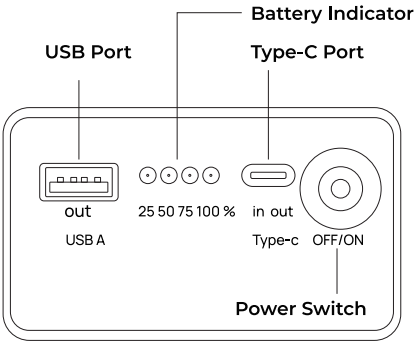

Check the battery power: 25 50 75 100%

Press the power button, and the indicator light will display the battery power in real time:

Press the button once briefly to turn on the battery and light up the indicator. Press the button twice briefly to turn off the battery and turn off the indicator.

100%:
The battery power is sufficient.
(All 4 indicator lights are on)

75%:
The battery power is sufficient, but it is still sufficient for use now.

50%:
The battery power is low, but it is still sufficient for use now.

25%:
The battery power is low, please charge the battery in time.

When charging the battery, it is recommended to use a genuine 65w Type-C charger(Not included). During the charging process, the indicator light will flash, signaling that the battery is charging, and when fully charged, the light will remain steady. At an ambient temperature of 73°F–82°F/23–28°C, the battery typically reaches full charge in about 4 hours. For accuracy and safety, always confirm that charging is complete by the color of the indicator light.

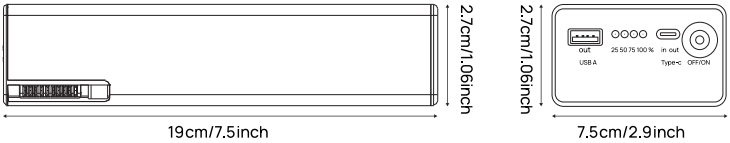

Name:	BougeRV Portable Power Station
Model Number :	BAT65OD
Battery Capacity :	25.2V/2600mAh/65.52Wh
Rated Voltage :	24V
Type-C Input :	5V＝3A，9V＝3A，12V＝2.5A，15V＝2A，20V＝1.5A
Type-C Output :	5V＝3A，9V＝3A，12V＝3A，15V＝3A，20V＝3A
USB-A Output :	5V＝3A，9V＝2A，12V＝1.5A

Use the battery at 14~113°F/-10~45°C

If the battery has an odor, heat, deformation, etc., please stop using it immediately

Avoid metal foreign objects from entering the battery

Avoid water, beverages and corrosive liquids from entering the battery

Avoid placing the battery near heat sources, open flames, flammable and explosive gases (liquids)

Battery Charging Environment

· Charge the battery in an ambient temperature of 32–95°F/0–35°C
· Avoid overcharging as it can negatively impact the battery's lifespan

7. Brushless DC Hub Motor Overview

Brushless hub motor



Schematic diagram of brushless hub motor

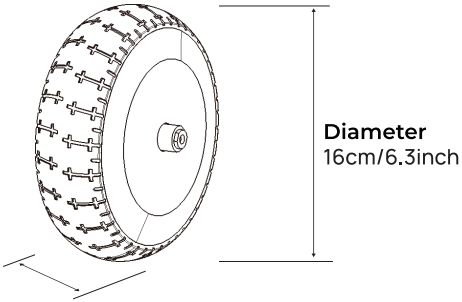

8. Product Specifications

Product Parameters			
Product model	ECWLT	**Vehicle size**	34.25*22.05*24.02 inch 870*560*610 mm
Vehicle capacity	180QT；170L	**Maximum load**	352lbs/160kg
Rated load	176lbs/80kg	**Ground clearance**	7.09 inch/180mm
Battery capacity	65.52Wh	**Gross weight of package**	32lbs/14.5kg
Net weight of vehicle	29.3lbs/13.3kg (28.2lbs/12.8kg without the battery, 29.3lbs/13.3kg with the battery)	**Speed regulation**	Gear speed regulation
Packaging size	25.98*20.87*9.25 inch 660*530*235 mm	**Motor power**	150W*2
Speed limit	1st gear (1.79 mph) 2nd gear (2.46 mph) 3rd gear (3.13 mph)		
Charging voltage	25.55V	**Working temperature**	-10~40°C /14~104°F
Working voltage	23.1V~29.4V	**Storage temperature**	-15~55°C / 5~131°F
Drive type	Rear-wheel drive		
Braking method	Electronic brake + Foot brake		

FCC STATEMENT :

This device complies with Part 15 of the FCC Rules. Operation is subject to the following two conditions:

(1) This device may not cause harmful interference;

(2) This device must accept any interference received, including interference that may cause undesired operation.

Warning: Changes or modifications not expressly approved by the party responsible for compliance could void the user's authority to operate the equipment.

NOTE: This equipment has been tested and found to comply with the limits for a Class B digital device, pursuant to Part 15 of the FCC Rules. These limits are designed to provide reasonable protection against harmful interference in a residential installation. This equipment generates uses and can radiate radio frequency energy and, if not installed and used in accordance with the instructions, may cause harmful interference to radio communications. However, there is no guarantee that interference will not occur in a particular installation. If this equipment does cause harmful interference to radio or television reception, which can be determined by turning the equipment off and on, the user is encouraged to try to correct the interference by one or more of the following measures:

(1) Reorient or relocate the receiving antenna.

(2) Increase the separation between the equipment and receiver.

(3) Connect the equipment into an outlet on a circuit different from that to which the receiver is connected.

(4) Consult the dealer or an experienced radio/TV technician for help.

9. Maintenance Instructions

1. Storage: Fold and store the product in a flat, stable, well-ventilated, and dry location, away from direct sunlight.

2. Avoid Rain: Do not expose the vehicle to prolonged rain to prevent damage or aging of the parts.

3. Safe Storage: Keep the product away from flammable or hazardous substances to avoid fire or pollution risks.

4. Cleaning: Wipe the frame with a soft, dry cloth and neutral detergent. Note: Do not immerse the handlebars or the battery main control box in water.

5. Battery Maintenance: If the battery quickly depletes after being fully charged, it may have reached the end of its service life. Replace it promptly to ensure proper functionality.

Error Code	Corresponding Fault Function	Troubleshooting Plan
1	Left Motor Static Current Fault	Please contact customer support
2	Right Motor Static Current Fault	
3	Motor Phase Line Short Circuit	
4	Left Motor Hall Sensor Fault	
5	Right Motor Hall Sensor Fault	
7	Mainboard Data Reception Fault	
11	Handle Reception Communication Fault	Please contact customer support

10. FAQ

Q: What is the runtime on a full charge?

A: Approximately 1.5 to 5 hours, depending on the speed setting.
Expect around 1.5 hours at maximum speed, and up to 5 hours at the lowest speed.
Actual runtime may vary depending on load weight and terrain.

Q: How long does it take to fully charge the battery?

A: Approximately 3 to 4 hours.

Q: What type of charger should I use for the battery?

A: The battery supports the PD protocol.You can use any standard USB-C charger. Regardless of the charger's rated wattage, the battery's charging input is capped at a maximum of 30W. Charging cable and adapter are not included.

Q: Can the wagon be pushed manually if the battery is depleted?

A: Yes. Simply turn off the power switch to operate and push the wagon manually.

Q: Can the wagon be parked on an incline?

A: Yes, you can park the wagon on an incline by engaging the foot brake.
WARNING: For safety reasons, avoid parking on steep inclines, especially when fully loaded, to prevent the wagon from rolling or tipping over.

Q: Is the wagon waterproof?

A: The wagon is water-resistant, not waterproof. The wheels (and hub motors) have an IP65 rating, meaning they can handle sudden rain, routine cleaning, and driving through shallow puddles. However, the wheels must NEVER be submerged in water or washed with a high-pressure washer.

Q: Does the wagon come with a spare battery?

A: No, a spare battery is not included at this time. However, spare batteries may become available for purchase separately on the BougeRV website in the future.

Q: Can the wagon be used on the beach?

A: It can operate on sand, but only with a load of under 40kg.If you frequently carry heavier loads on the beach, stay tuned for our upcoming "Dune Rover" ECW2.0, designed specifically for heavy-duty sand terrain!

Q: What should I do if the battery fails to charge?

A: First, try using a different charger and USB-C cable to rule out accessory issues. If it still does not charge, perform the following diagnostic test:
1.Press and hold the battery power button. Check if the battery level indicator lights turn off.
2.Once they are off, short-press the power button. Check if the indicator lights turn back on.
If the indicator lights do not respond correctly during either of these steps, the battery may be faulty. Please contact customer support for further assistance.

Q: What should I do if the wagon will not turn on?

A: Please follow these troubleshooting steps:
1.Check the battery: Remove the battery from the compartment and check the power level indicator. If the battery is depleted, fully charge it before reinstalling it into the compartment.
2.Contact Support: If the wagon still fails to power on after a full charge, please contact BougeRV customer support for further assistance.

Q: What does it mean when the battery indicator on the handle flashes regularly and the buzzer beeps?

A: This is the low-battery warning. It indicates that the battery is depleted. Simply remove the battery from the compartment and fully charge it.

Q: What should I do if the battery pops out of the compartment unexpectedly?

A: Please follow these steps to check the battery compartment:
1.Check for gaps: Inspect the seam between the top and bottom covers of the battery compartment. If there is a gap, use the included screwdriver to securely tighten the 8 screws on the top cover until the gap is fully closed. Then, reinstall the battery.
2.Check the locking latch: Press the battery locking latch on the top cover to see if it springs back normally. If the latch has lost its tension (no elasticity), pleace contact the customer support.

Q: What should I do if steering becomes difficult under heavy load?

A: Try placing heavier items (such as cooler) at the rear of the wagon — this could improve front-end maneuverability and makes steering easier.

11. Warranty and After-Sales Support

Warranty

The BougeRV Electric Utility Wagon comes with a 1-year limited warranty, starting from the date of purchase on the BougeRV Online Store or Official Website or official website. This warranty does not cover the following:

· Intentional damage
· Damage caused by force majeure (e.g., earthquakes, fires)
· Damage from improper use or failure to follow the instructions
· Damage or malfunction resulting from disassembly

Note: The product also comes with 1-year of limited warranty and lifetime technical support.

1-Year limited warranty
Lifetime technical support

Customer Service

For any issues with operation or use, please contact us via:

■ BougeRV Online Store:

service@bougerv.com

+1 408 656 8402 (US)
9AM-6PM (CST) Monday-Friday
Closed on federal holidays

■ BougeRV Website:

support@bougerv.com

+1 408 656 8402 (US)
9AM-6PM (CST) Monday-Friday
Closed on federal holidays
http://support.bougerv.com

(Both online and offline users can contact us through the above contact information.)

BougeRV

取扱説明書

楽GoWagon

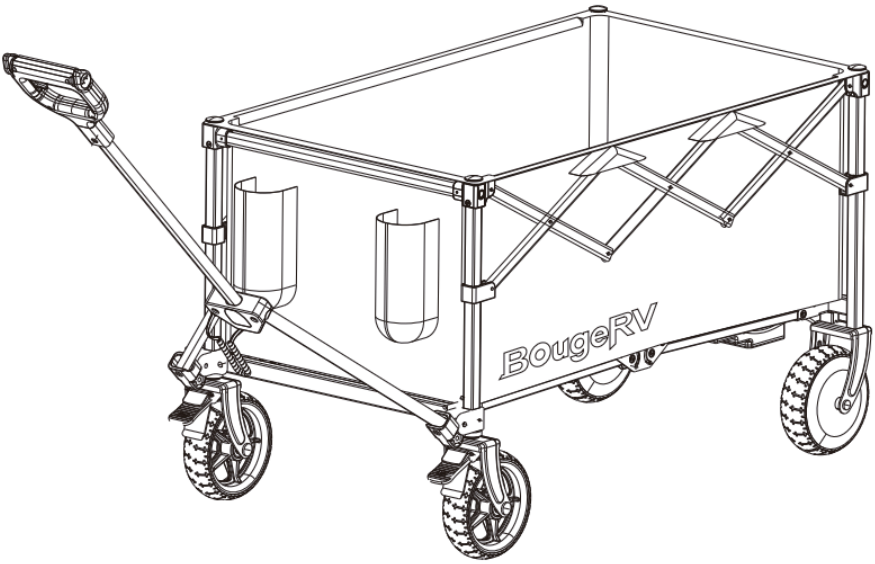

型番：ECWLT

ご使用前に本取扱説明書をよくお読みになり、正しく安全にご使用ください。
また本取扱説明書はお読みいただいた後もお手元に保管してください。

目次

1.安全上の注意 ---------- 19

2.製品概要 ---------- 20

3.付属品一覧 ---------- 22

4.組立て手順 ---------- 23

5.多機能ハンドルの紹介 ---------- 25

6.バッテリーの使い方 ---------- 27

7.ブラシレスハブモーター ---------- 29

8.製品仕様 ---------- 30

9.メンテナンス ---------- 31

10.FAQ ---------- 32

11.保障とアフターサービス ---------- 34

1.安全上の注意

・本製品の対象年齢は15歳以上です。

・本製品は一般的な荷物の運搬を目的として設計されています。目的以外での使用はお控えください。

・安定した地面でご使用頂き、悪路での使用は控えてください。また、階段では使用できません。

・濡れている場所や凍結して滑りやすい場所、ぬかるみでの使用は控えてください。車輪がスリップし、走行やハンドル操作、ブレーキ性能に影響を及ぼす場合があります。

・道路や坂道など危険な場所には置かないでください。また、荷物の積み下ろしは平らな場所で行ってください。

・安全のため、速度の調整は慎重に行ってください。

・急な斜面では使用しないでください。最大勾配（10度）を超える斜面での使用はブレーキ性能に影響を及ぼす可能性があります。

・駐車の際は必ずフットブレーキを使用して車輪にブレーキをかけてください。

・製品に破損や不具合がある場合は使用を中止してください。

・バッテリーは楽GoWagonの底部にあります。水位がバッテリーボックスを超えないように注意してください。

2.製品概要

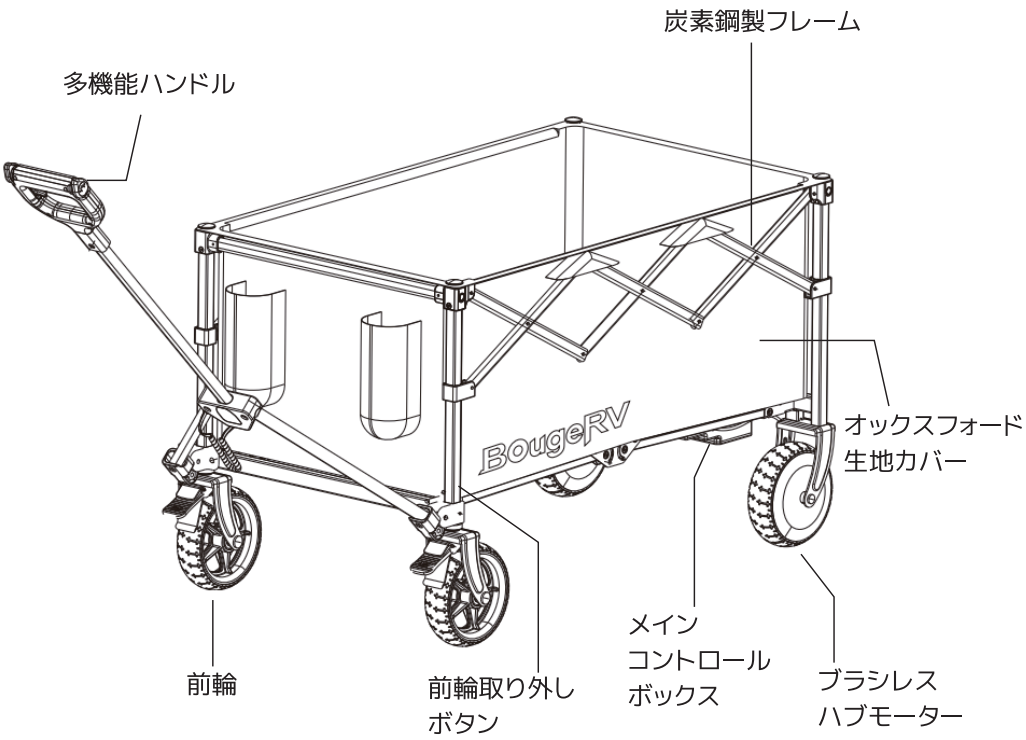
炭素鋼製フレーム
多機能ハンドル
BougeRV
オックスフォード
生地カバー
前輪
前輪取り外し
ボタン
メイン
コントロール
ボックス
ブラシレス
ハブモーター

製品サイズ

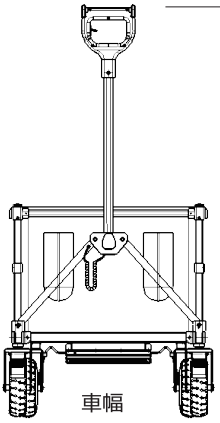

地面からフレームまでの高さ
67~111 cm

本体高さ
58cm

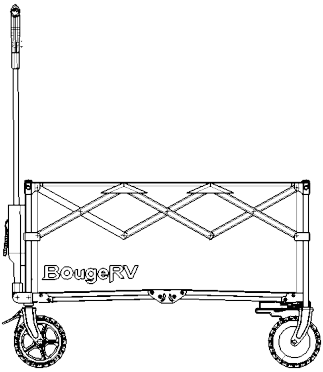

地面からフレームまでの高さ
18 cm

全長　87 cm

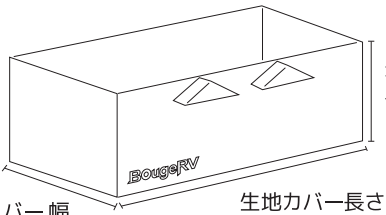

生地カバー高さ
36cm

生地カバー 幅
45cm

生地カバー長さ
79cm

車内
容積 170L

ヒント：大量の荷物を積む場合は、後輪が地面に完全に接触するように、重い荷物をワゴンの後部に置いてください。

3.付属品一覧

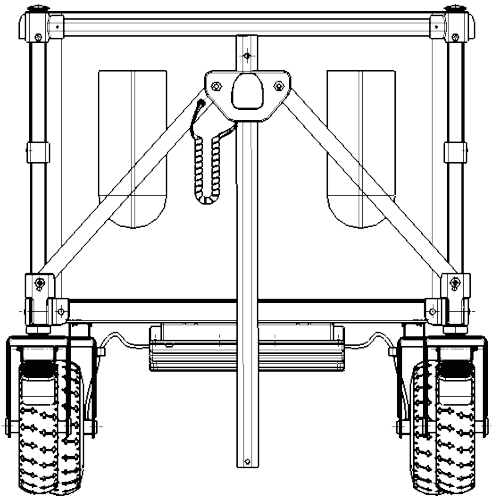

ワゴン本体（生地カバーを含む）

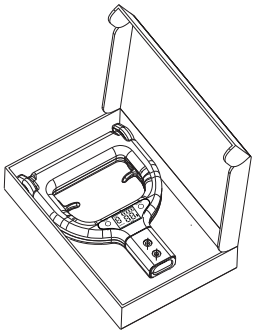

多機能ハンドルと組立て工具、部品

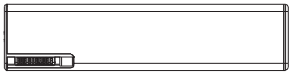

専用バッテリー (AC充電器付属)

前輪 (2 個)

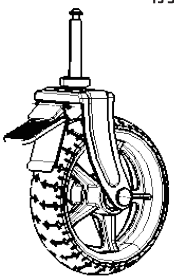

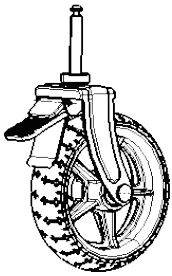

マニュアル



4.組立て手順

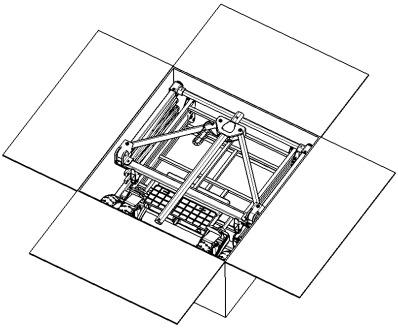

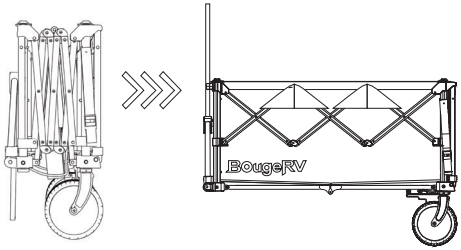

1. ワゴン本体と付属のパーツが揃っていることを確認します。

2.ワゴン上部のストラップを見つけ、緩めてください。

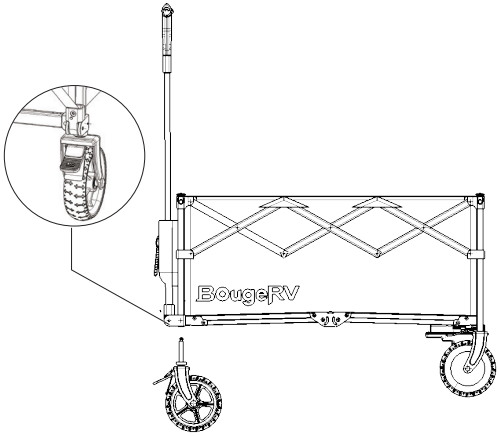

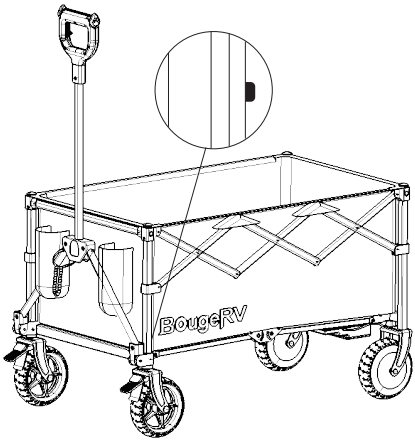

3. 前輪の取り付け：本体の差し込み口にホイールベアリングを合わせて挿入します。

※ 前輪を取り外す場合は、イラストの場所にある銀色ボタンを押したまま、フレームをゆっくりと持ち上げて取り外します。

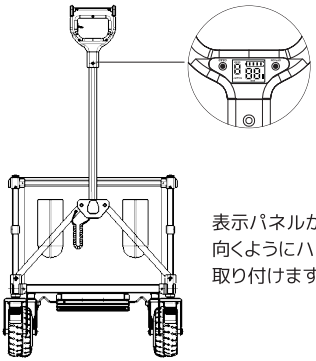

表示パネルが車体側を
向くようにハンドルを
取り付けます。

4. 操作パネルのある面をワゴン本体に向けてください。

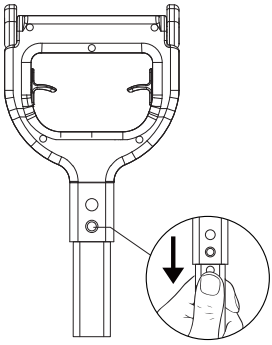

5.プッシュピンを押しながら、ハンドルをポールに押し込みます。「カチッ」と音がすればロック完了です。

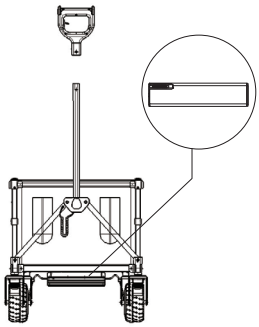

6. バッテリーパックを本体取付位置に接続します。
注: バッテリーの警告ステッカーの方向に従って挿入してください。

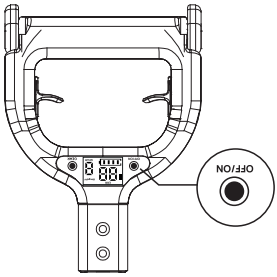

7. ハンドルの OFF/ON ボタンを押します。
ビープ音が鳴り電動ワゴンが起動します。

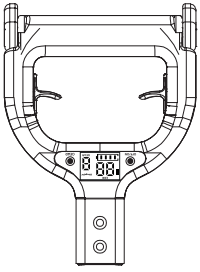

8.ハンドル部のボタン内容を確認の上、実際に
起動するか確認してください。

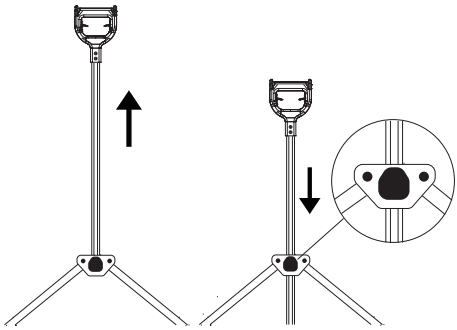

9.ハンドルバーの高さ調整
使用時：ハンドルを一番高い位置まで引き上げてロックします。ロックされるとカチッと音がします。
収納時：ハンドル内側のPRESSボタンを押しながらハンドルを押し下げます。

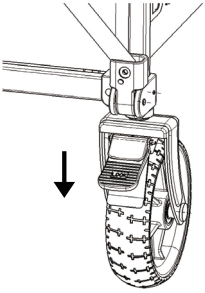

10.ホイールロック：「LOCK」ペダルを強く踏むとホイールがロックされます。「UNLOCK」ペダルを軽く踏むとロックが解除されます。

5.多機能ハンドルの紹介

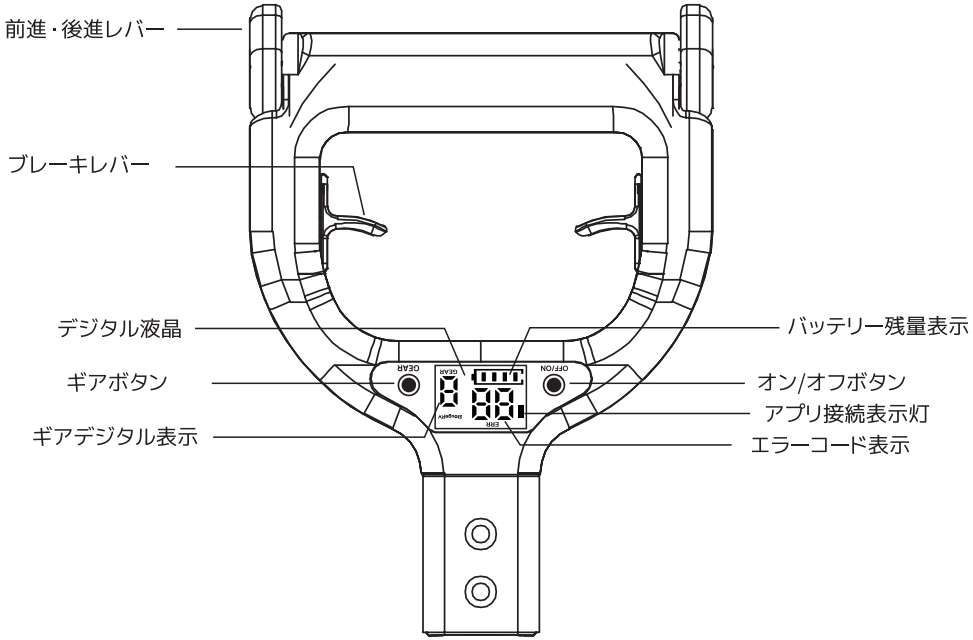

手動キャリーワゴンとして使用する場合

本体の電源が入っているときは、後輪のブラシレスハブモーターのロック機能が働き、カートを直接引くことはできません。

手動で使用する場合は、必ず本体の電源をオフにしてください。電源を入れた状態で無理にワゴンを動かすとブラシレスモーターに負荷がかかり故障の原因となります。

各部位	名称	操作マニュアル
	前進・後進レバー	ハンドルを握り、前進・後進レバーを軽く倒すと前後に移動します。前進・後進レバーの角度に応じて速度が変化します。
	ブレーキレバー	電動多用途車が走行中、ハンドブレーキフックを指で押すと、電動多用途車の速度が直ちに低下します。 注：坂道で荷物が重い場合、ハンドブレーキフックは速度を低下させますが、ブレーキをかけることはできません。
	デジタル液晶画面	バッテリー残量、ギアポジション、接続ステータスなどの情報が表示されます。
OFF/ON	オン/オフボタン	電源をオン/オフします。
GEAR	ギアボタン	速度の切り替え(3段階)が可能です。
	エラーコード表示	エラーコードが表示された場合は、製品に不具合が発生している可能性があります。詳細については、「11. メンテナンス」の「故障診断」をご参照ください。
	ギア表示	現在選択されているギア（1速/2速/3速）が表示されます。
	バッテリー残量表示	残りの赤いライトが点灯している場合は、時間内にバッテリーを充電してください。

6.バッテリーの使い方

バッテリーの取り付け手順

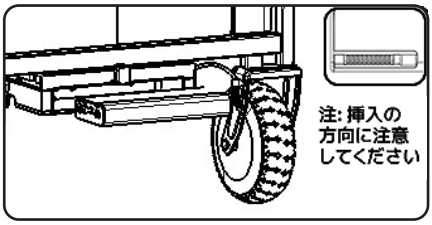

1. 準備

バッテリーボックス内に異物がないことを確認
してください。

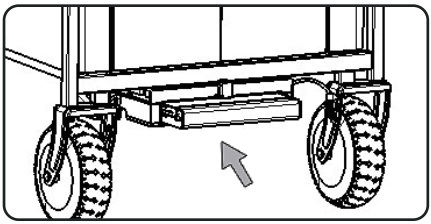

2.バッテリーパックの挿入

図に示されている矢印の方向に従って、
ゆっくりと押し込みます。

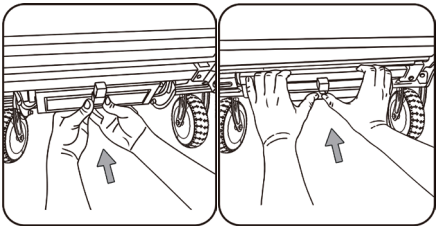

3.ロック確認

「カチッ」という音がするまで矢印の方向に押し込みます。この音はバッテリーパックが正しく取り付けられていることを示します。
※ バッテリーを取り付ける際には、両手を使用してください。

バッテリーの取り外し手順

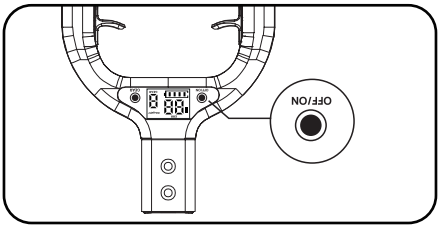

1. ワゴンの電源をオフにします

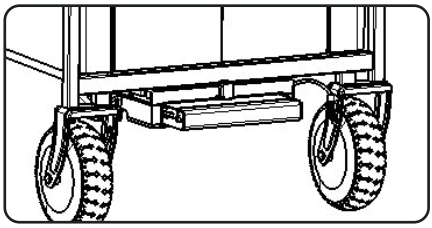

2.バッテリーパックの取り外し

バッテリー収納部にある黄色のスイッチを引いて
バッテリーを取り外します。

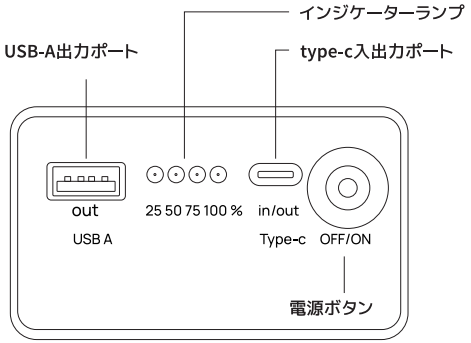

バッテリー残量の確認: ⊙ ⊙ ⊙ ⊙ 25 50 75 100%

電源ボタンを押すと、インジケーターランプにバッテリー残量が表示されます。

電源ボタンを1回短く押すとバッテリーがオンになり、ライトが点灯します。2回短く押すとオフになります。

100%:
十分な電力があります。
(表示灯がすべて点灯します)

75%:
十分な電力があります。

50%:
残量が半分です。

25%:
残量が少なくなっています。
バッテリーを充電してください。

バッテリーを充電する際は、付属のAC充電器を使用してください。充電中はインジケーターランプが点滅し、充電が完了すると消灯します。約３時間で充電が完了します。

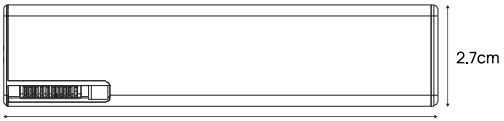

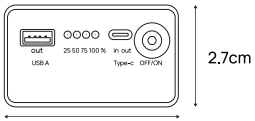

バッテリーの使用


-15～45℃の環境下で使用してください。


火中に投入したり、熱源、可燃性および爆発性ガス（液体）などの近くに置かないでください。


水中に投入したり、水や腐食性液体に濡らしたりしないでください。


異臭がする、異常に発熱する、変形しているなど、今までと異なる異常が生じた場合は直ちに使用を中止してください。


分解・加工・改造しないでください。

バッテリーの充電

0～35℃の環境で行ってください。指定された温度以外で充電すると、電池性能が低下したり、漏液、発熱、破裂、発火の原因となる恐れがあります。

・バッテリーを充電する際は、必ず付属のAC充電器をご使用ください。
・規定の充電時間を超えても充電が完了しない場合は、直ちに充電を中止してください。
（規定充電時間：３時間）
・電池性能の低下を避けるため、過充電に注意してください。

7.ブラシレスハブモーター

ブラシレスハブモーター



ブラシレスハブモーターの概略図

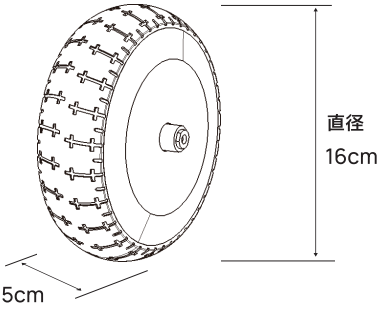

8.製品仕様

製品仕様			
製品モデル	ECWLT	**ワゴン本体サイズ**	約870x560x610 mm
荷室容量	170L	**最大積載重量**	160kg
定格積載重量	80kg	**最低地上高**	180mm
バッテリー容量	65.52Wh	**梱包総重量**	約14.5kg
車体正味重量	13.3kg（バッテリーなし：12.8kg、バッテリーあり：13.3kg）	**速度調整方法**	ギア速度調整
梱包サイズ	約660x530x235 mm	**モーター出力**	150W×2
設定別車速	1速(3km/h)　2速(4km/h)　3速(5km/h)		
充電電圧	25.55V	**動作温度**	-10~40°C/14~104°F
動作電圧	23.1V~29.4V	**保管温度**	-15~55°C/5~131°F
ブレーキ方式	電子ブレーキ /フットブレーキ		
駆動方式	モーター駆動		

廃棄について

製品を処分する際には、お住まいの自治体の廃棄区分に従ってください。

9.メンテナンス

1.直射日光を避け、風通しの良い場所に保管してください。

2.部品の損傷や劣化を防ぐため、本体を長時間雨にさらさないでください。

3.可燃性物質や危険物の近くには保管しないでください。

4.本製品をお手入する場合は、中性洗剤と柔らかい布を使用してフレームを拭いてください。
※バッテリーボックスを水で濡らさないでください。

5. 製品を長期間使用しない際は、バッテリーを取り外して保管してください。

6. 短期間ですぐに電力がなくなる場合はバッテリーの寿命であると考え、新しいバッテリーをお求めの上交換してください。リチウムイオン電池の充電回数は約500回です。

故障診断

エラーコード表示	原因	対策
1	左後輪部　動作不良	カスタマーサポートまでご連絡ください
2	右後輪部　動作不良	
3	モーター配線不良及び断線	
4	左モーター/ホールセンサー故障	
5	右モーター/ホールセンサー故障	
7	メイン基板/データ受信故障	
11	電源回路の断線	カスタマーサポートまでご連絡ください

10.FAQ

【Q】1回のフル充電でどのくらい連続使用できますか？

【A】設定速度によって異なりますが、約1.5～5時間です。最高速度の場合は約1.5時間、最低速度の場合は最大約5時間ご使用いただけます。
※ご注意：実際の使用時間は、積載重量（荷物の重さ）や路面状況によって変動する場合があります。

【Q】バッテリーのフル充電にはどのくらい時間がかかりますか？

【A】約3～4時間です。

【Q】バッテリーの充電にはどのような充電器を使用すればよいですか？

【A】電池はPD充電プロトコルに対応しています。市販の標準的なUSB Type-C充電器をご使用いただけます。お使いになる充電器の定格出力（ワット数）に関わらず、安全のため、バッテリーへの充電入力は自動的に最大30Wに制限される仕様となっております。

【Q】バッテリーが切れた場合、手動でワゴンを押すことはできますか？

【A】はい、可能です。電源スイッチをオフにするだけで、手動でワゴンを押してご使用いただけます。

【Q】坂道や傾斜のある場所で駐車できますか？

【A】はい、フットブレーキを踏んでロックすることで駐車可能です。

【Q】坂道や傾斜のある場所で駐車できますか？

【A】はい、フットブレーキを踏んでロックすることで駐車可能です。

【警告】
安全上の理由から、急な坂道（急斜面）での駐車はおやめください。特に荷物を満載している状態では、ワゴンが勝手に転がったり、転倒したりする恐れがあり大変危険です。

【Q】ワゴンは完全防水ですか？

【A】本製品は「完全防水」ではなく、「生活防水（耐水）」仕様です。
車輪（およびハブモーター内蔵部）は防塵防水規格「IP65」に準拠しており、急な雨、日常的なお手入れ、浅い水たまりでの走行には耐えられます。
※警告：車輪を水に浸す（水没させる）ことや、高圧洗浄機を使用して洗うことは絶対に避けてください。故障の重大な原因となります。

【Q】予備のバッテリーは付属していますか？

【A】現時点では、予備のバッテリーは同梱されておりません。
ただし、将来的にはBougeRV公式サイトにて、交換用（予備）バッテリーを別売りでご購入いただけるようになる予定です。

【Q】砂浜などの柔らかい地面でも使えますか？

【A】砂浜での走行は可能ですが、モーターへの過度な負荷を防ぐため、積載重量は必ず40kg未満に抑えてご使用ください。
なお、砂浜のような過酷な地形でのヘビーユース向けに、専用設計された次期モデル「Beach Conqueror ECW2.0」も今後リリース予定です。ご期待ください。

【Q】バッテリーが充電できない場合はどうすればよいですか？

【A】まずは、充電器やケーブルの不具合の可能性を排除するため、別のUSB Type-C充電器とケーブルを試してみてください。
それでも充電できない場合は、以下の手順でバッテリーの診断テストを行ってください。

手順1： バッテリーの電源ボタンを**「長押し」し、バッテリー残量インジケーター（ランプ）が消灯するか確認します。
手順2： 消灯したことを確認した後、電源ボタンを「短押し（軽く1回押す）」**し、インジケーターが再び点灯するか確認します。

上記のいずれかの手順でインジケーターが正常に反応しない場合、バッテリー本体が故障している可能性があります。お手数ですが、BougeRVカスタマーサポートまでお問い合わせください。

【Q】電源が入らない（起動しない）場合はどうすればよいですか？

【A】以下の手順でご確認をお願いいたします。

バッテリーの確認： バッテリーを本体から取り出し、残量インジケーターを確認してください。
充電が切れている場合は、フル充電してから再度本体に取り付けてください。

カスタマーサポートへの連絡： フル充電したバッテリーを取り付けても電源が入らない場合は、
お手数ですがBougeRVカスタマーサポートまでお問い合わせください。

【Q】ハンドルのバッテリーインジケーターが規則的に点灯し、ブザーが鳴り続けるのはなぜですか？

【A】これは「低バッテリー警告」です。バッテリー残量が完全になくなっていることを示しています。
速やかにバッテリーを取り出し、フル充電してから再度ご使用ください。

【Q】ハンドルのバッテリーインジケーターが規則的に点灯し、ブザーが鳴り続けるのはなぜですか？

【A】これは「低バッテリー警告」です。バッテリー残量が完全になくなっていることを示しています。
速やかにバッテリーを取り出し、フル充電してから再度ご使用ください。

【Q】バッテリーが収納部から不意に外れて（飛び出して）しまう場合は？

【A】以下の手順でバッテリー収納部の状態を確認してください。

手順1：隙間の確認
バッテリー収納部の上下カバーの間に隙間がないか確認します。隙間がある場合は、付属のプラスドライバーを使用して、上カバーの8本のネジを隙間が完全になくなるまでしっかりと締め直してください。
その後、バッテリーを再度取り付けてください。

手順2：ロックラッチの確認
上カバーにあるバッテリー固定用のロックラッチを押し、正常に跳ね返るか（バネが効いているか）確認します。ラッチの反発力が弱くなっている場合は、BougeRVカスタマーサポートまでお問い合わせください。

11.保障とアフターサービス

保証について

・本製品の保証期間はご購入日から１年間です。
・保証期間内に正常な使用状態で使用されている場合のみ、品質を保証いたします。
・万一、保証期間内に故障が発生した場合は、修理または交換対応をさせていただきます。
・故障の症状をカスタマーサポートにご連絡いただいた後、注文および購入履歴が確認できるものをご提供ください。

ご相談窓口

「Web受付」	「お電話受付」
メールアドレス： support.jp@bougerv.com	**オンライン購入(Amazon・Rakuten・公式サイト)のお客様** **TEL：03-6802-4895**
LINE： @bougervjp	**上記以外の販売店・経路でご購入のお客様** **TEL：03-6802-4896**

公式SNSアカウント

@bougervjp	@BougervJP	@bougerv_jp	@Bougerv Japan

本書は日本国内においてのみ有効です。
This warranty is valid only in Japan.

BougeRV

Benutzerhandbuch

Elektrischer Nutzwagen

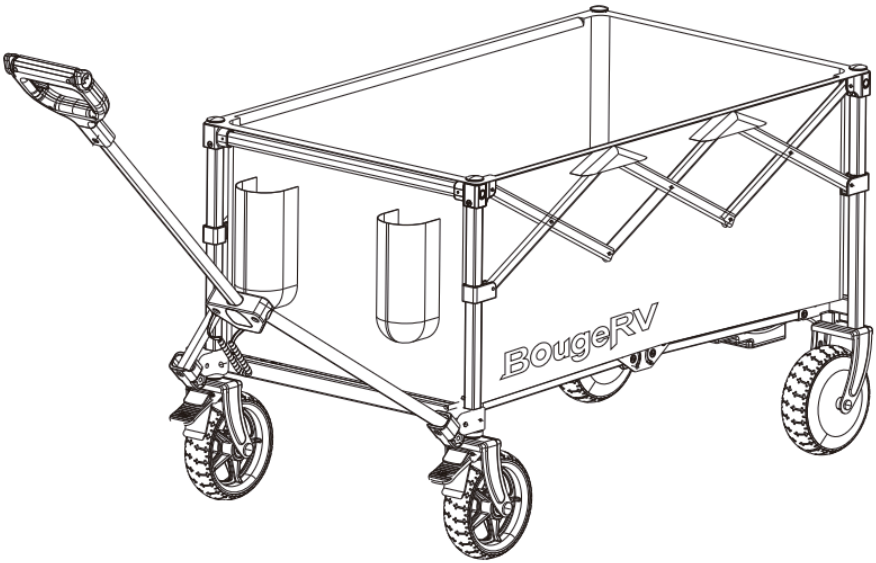

Modell：ECWLT

Bitte lesen Sie dieses Handbuch sorgfältig vor der Verwendung und bewahren Sie es an einem sicheren Ort für zukünftige Referenz auf.

Inhaltsverzeichnis

1. Sicherheitsvorkehrungen ---------- 36

2. Produktübersicht ---------- 37

3. Enthaltene Gegenstände ---------- 39

4. Installationsschritte ---------- 40

5. Übersicht des Griffs ---------- 42

6. Batterienutzungshandbuch---------- 44

7. Überblick über den bürstenlosen DC-Nabenmotor ----- 46

8. Produktspezifikationen ---------- 47

9. Wartungsanweisungen ---------- 48

10.FAQ ---------- 49

11. Garantie und Kundendienst ---------- 51

1. Sicherheitsvorkehrungen

1. Dieses Produkt darf nur von Erwachsenen bedient werden. Kinder und ältere Menschen mit eingeschränkter Mobilität sollten es nicht installieren oder verwenden.

2. Kinder müssen bei der Nutzung dieses Produkts immer von einem Erwachsenen beaufsichtigt werden.

3. Die empfohlene Tragfähigkeit beträgt 80 kg, mit einer maximalen Belastung von 160 kg. Achten Sie darauf, dass die Gegenstände gleichmäßig verteilt sind, um das Gleichgewicht zu gewährleisten.

4. Dieses Produkt ist nur für den Transport leichter Alltagsgegenstände ausgelegt. Niemand sollte darauf sitzen. Das Überschreiten der Gewichtsgrenze oder unsachgemäße Verwendung kann Verletzungen verursachen. Befolgen Sie die Anweisungen für eine sichere Nutzung.

5. Überladen, unsachgemäßes Zusammenklappen oder die Verwendung nicht genehmigter Ersatzteile kann Schäden oder Verletzungen verursachen. Verwenden Sie immer offizielle Ersatzteile und befolgen Sie die korrekten Nutzungsrichtlinien.

6. Seien Sie vorsichtig beim Zusammen- oder Auseinanderklappen des Produkts, um ein Einklemmen Ihrer Finger zu vermeiden. Halten Sie Finger und Gliedmaßen während der Anpassungen von beweglichen Teilen fern.

7. Verwenden Sie dieses Produkt nicht auf Treppen.

8. Halten Sie das Produkt von Feuer, hohen Temperaturen, Pools oder elektrischen Quellen fern. Halten Sie einen sicheren Abstand zu Gefahrenquellen ein.

9. Stellen Sie das Produkt nicht auf Straßen, Hängen oder anderen gefährlichen Bereichen ab.

10. Wenn das Produkt beschädigt oder defekt ist, stellen Sie die Nutzung sofort ein und führen Sie eine Sicherheitsüberprüfung durch.

11. Passen Sie die Geschwindigkeit während der Nutzung sorgfältig an. Vermeiden Sie zu schnelles Fahren und verwenden Sie dieses Produkt niemals beim Laufen.

12. Überprüfen Sie vor dem Transport von Gegenständen die Route und stellen Sie sicher, dass der Weg breit genug für eine sichere Durchfahrt ist, um das Risiko eines Kontrollverlusts zu verringern.

13. Seien Sie vorsichtig auf rutschigen, losen oder instabilen Oberflächen wie nassem Gras, Schnee, Eis, Sand oder Kies. Diese Bedingungen können die Traktion verringern und dadurch die Steuerung, das Bremsen und die Stabilität beeinträchtigen.

14. Vermeiden Sie die Nutzung des Produkts auf steilen Hängen, um Kontrollverlust, Ausrutschen oder Stürze zu verhindern, die Verletzungen verursachen können. Verwenden Sie es nicht auf Hängen, die steiler als 10 ° sind, da dies die Stabilität und das Bremsen beeinträchtigen kann.

15. Parken und beladen/entladen Sie das Produkt nach Möglichkeit auf ebener Fläche. Lassen Sie es nicht unbeaufsichtigt auf einem Hang stehen.

16. Beim Parken, stellen Sie sich in die gleiche Richtung und betätigen Sie die Fußbremse, um die Räder zu blockieren.

17. Die Batterie ist unter dem elektrischen Nutzfahrzeug installiert. Vermeiden Sie tiefes Wasser, um Überschwemmungen zu verhindern.

2. Produktübersicht

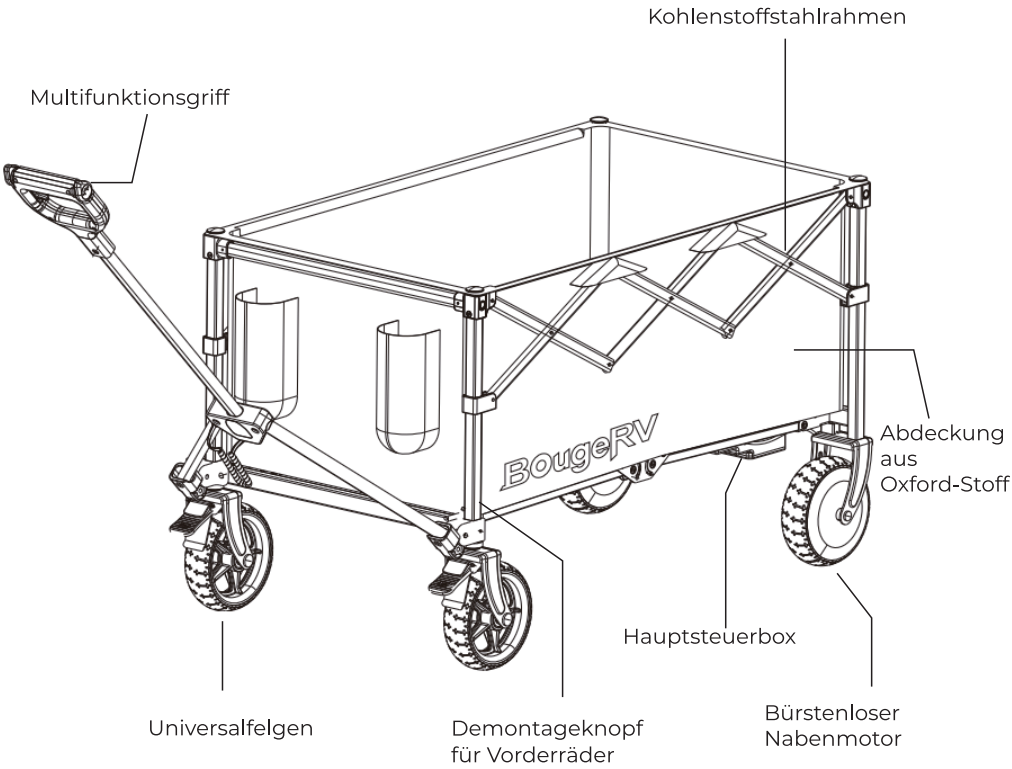

Produktgröße

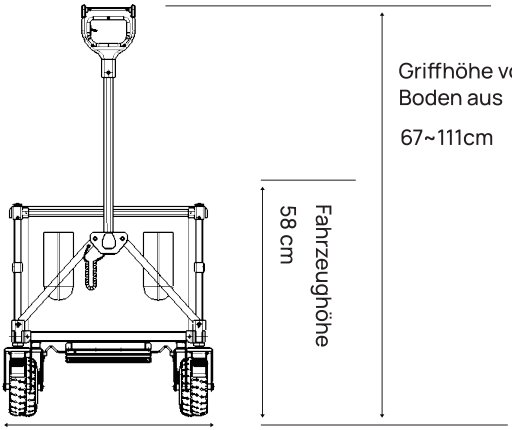

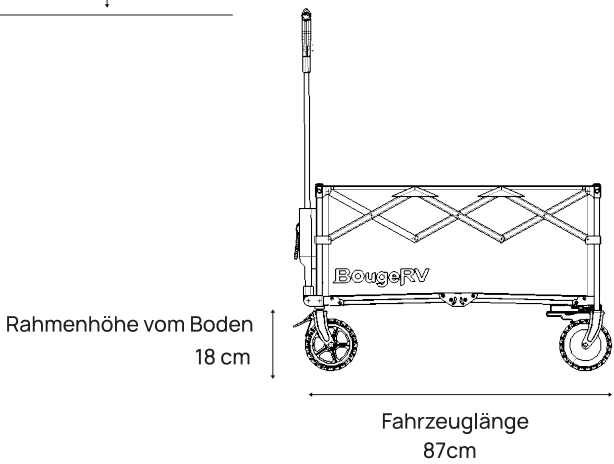

Stauraum

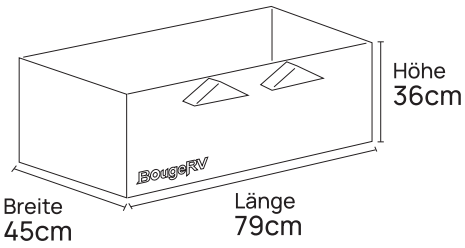

Fahrzeugkapazität
170L

Tipp: Wenn Sie viel Ladung laden, platzieren Sie die schwereren Gegenstände bitte hinten im Fahrzeug, um sicherzustellen, dass das hintere Antriebsrad vollen Bodenkontakt hat.

3. Enthaltene Gegenstande

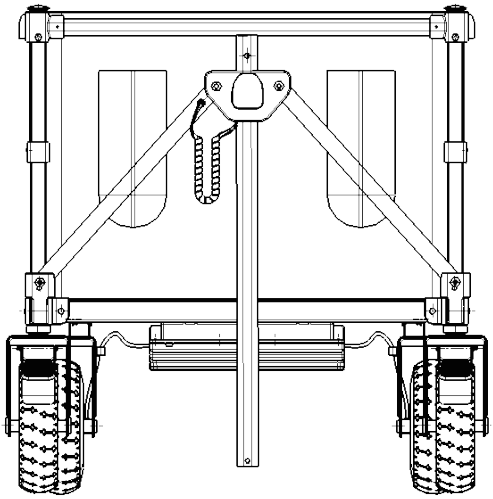

Trolley (mit Abdeckung)

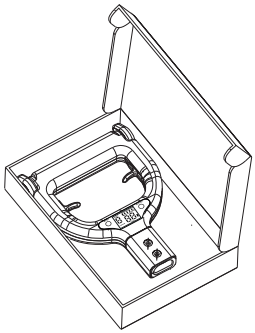

Mehrzweckgriff mit
Passenden Werkzeugen

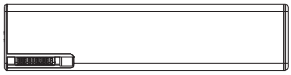

Herausnehmbare Batterie

Vorderrad

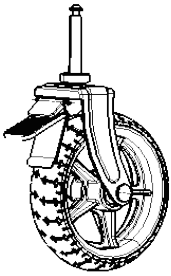

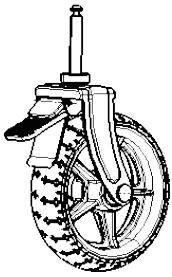

Bedienungsanleitung



4. Installationsschritte

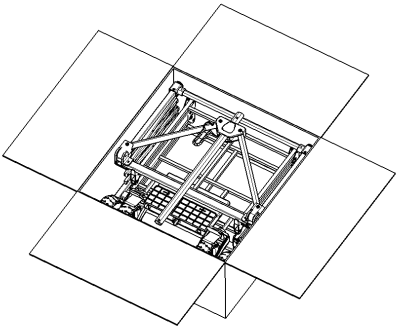

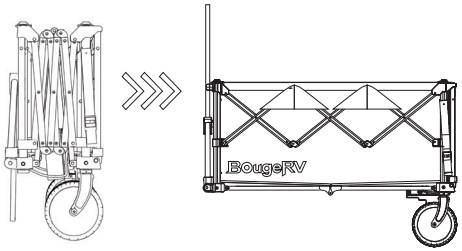

1. Packen Sie das Produkt aus und stellen Sie sicher, dass alle Teile vollständig und unbeschädigt sind.

2. Suchen Sie den Gurt oben am Wagen und lockern Sie ihn.

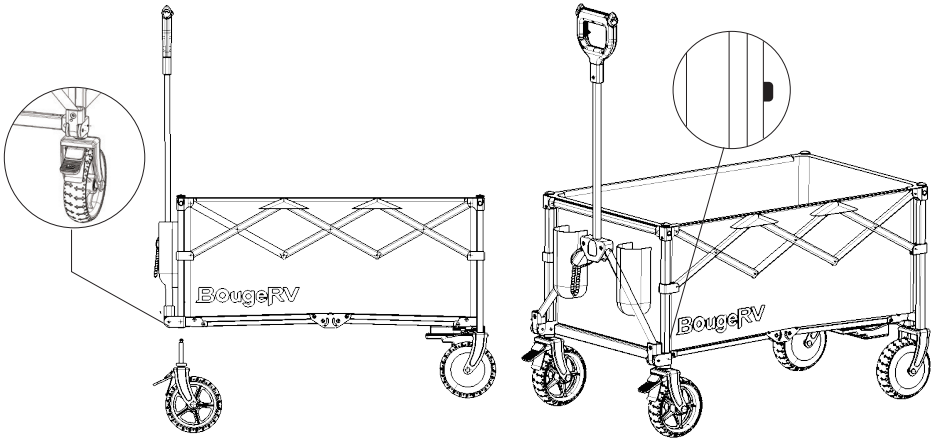

3. Installieren Sie die Universalräder, indem Sie das Radlager mit dem vorgesehenen Loch ausrichten. Drücken Sie das Rad hinein, bis Sie ein "Klicken" hören, was darauf hinweist, dass es sicher befestigt ist.

※Um die Universalräder zu entfernen, drücken Sie den gelben Knopf unter der Vorderstange und heben Sie den Rahmen vorsichtig an, um das Rad zu lösen.

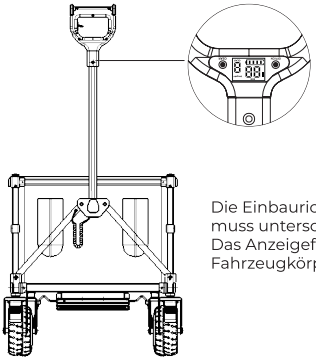

Die Einbaurichtung des Griffs muss unterschieden werden: Das Anzeigefeld zeigt zum Fahrzeugkörper

4. Richten Sie die Seite mit dem Bedienfeld zum Hauptteil des Wagens aus.

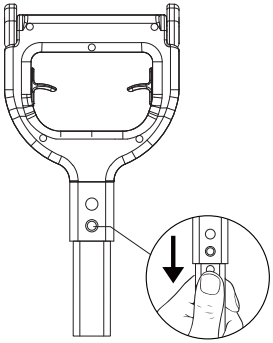

5. Drücken Sie den Federknopf und schieben Sie gleichzeitig den Griff in die Stange; ein „Klick“-Geräusch zeigt an, dass er sicher eingerastet ist.

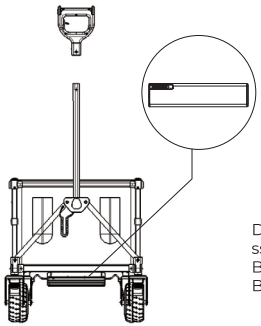

Die Stromversorgungsschnittstelle des Bollerwagens zeigt zum Batteriefach.

6. Setzen Sie das Akkupack ein, indem Sie die Seite mit der Stromschnittstelle des Bollerwagen mit dem Batteriefach auf der Rückseite des Rahmens ausrichten. Stellen Sie sicher, dass es fest installiert ist.

Hinweis: Folgen Sie bei der Installation des Akkus der Richtung, die durch den Batterie-Warnaufkleber angegeben ist.

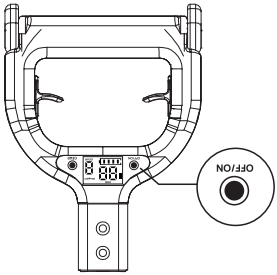

7. Schalten Sie das Gerät ein, indem Sie den EIN/AUS-Schalter am Griff finden. Drücken Sie den Knopf, und wenn Sie einen „Piepton“ hören, leuchtet das Digitaldisplay auf und zeigt an, dass der elektrische Bollerwagen funktioniert.

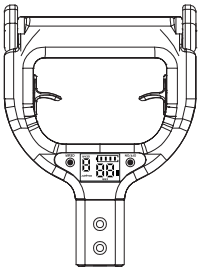

8. Nachdem Sie den Knopfinhalt des Griffs bestätigt haben, drücken Sie bitte jeden Knopf einzeln, um seine Funktionalität zu testen.

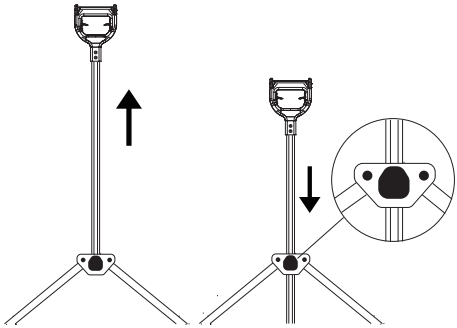

9. Lenker ausfahren: Ziehen Sie den Lenker bis zur höchsten Position und hören Sie ein **"Klick"**-Geräusch zur Verriegelung. Lenker einklappen: Drücken Sie die **"PRESS"**-Taste am Lenker und schieben Sie ihn zurück.

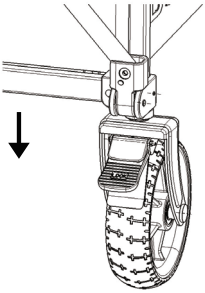

10. Treten Sie das**"LOCK"**-Pedal kräftig, um das Rad sofort zu blockieren, und treten Sie das **"UNLOCK"**-Pedal leicht, um es sofort zu entriegeln.

5. Übersicht des Griffs

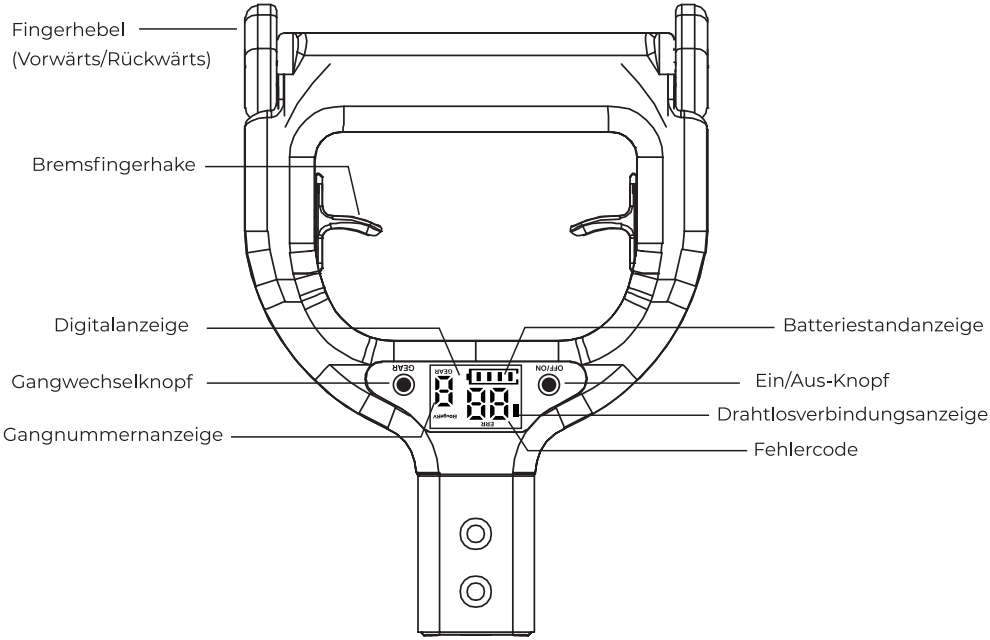

Symbole	Symbolname	Anweisungen
	Daumenstick	Halten Sie den Griff leicht mit Ihrer Handfläche und bewegen Sie den Daumenstick, um vorwärts oder rückwärts zu fahren. Die Geschwindigkeit ändert sich je nach Winkel des Fingers.
	Bremsfingerhaken	Während der Elektro-Transporter fährt, drücken Sie mit dem Finger auf den Handbremshaken, um die Geschwindigkeit des Elektro-Transporters sofort zu verringern. Hinweis: Bei schwerer Last an einem Hang bremst der Handbremshaken zwar, kann aber nicht bremsen.
	Digitalanzeige	Zeigt Echtzeitinformationen wie Batteriestand, Gangposition und Verbindungsstatus an.
OFF/ON	EIN/AUS-Taste	Drücken Sie diese Taste, um den Bollerwagen mit einem einzigen Tastendruck ein- oder auszuschalten.
GEAR	Gangwechsel-Taste	Drücken Sie die Gangtaste, um durch die Gänge (1, 2, 3) zu wechseln. Jeder Gang erhöht die Geschwindigkeit, wobei der dritte Gang der schnellste ist.
	Fehlercode	Fehlercode-Anzeige – Bitte befolgen Sie die Wartungsanleitung, um das Produkt zu reparieren.
	Ganganzeige	Gibt den aktuellen Gang an. Es gibt drei Geschwindigkeiten: Gang 1: Langsam Gang 2: Mittel Gang 3: Schnell
	Batteriestandanzeige	Wenn das verbleibende rote Licht leuchtet, laden Sie den Akku bitte rechtzeitig auf.

6. Batterienutzungshandbuch

Batterieinstallation

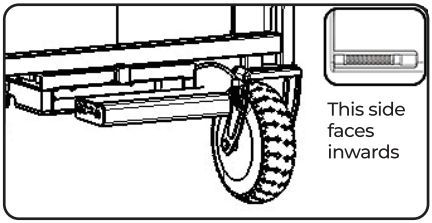

1. Vorbereitung

Stellen Sie sicher, dass der Elektro-Transportwagen auf einer ebenen und sicheren Fläche steht. Stellen Sie sicher, dass sich keine Fremdkörper im Hauptsteuerkasten befinden. Richten Sie den Akkupack an der dafür vorgesehenen Schnittstelle im Akkufach aus.

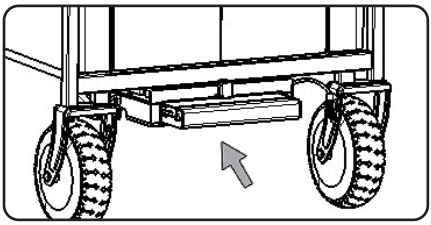

2. Akkupack einsetzen

Halten Sie den Akkupack in Pfeilrichtung und schieben Sie ihn mit mäßiger Kraft sanft hinein. Achten Sie darauf, die internen Anschlüsse nicht zu beschädigen.

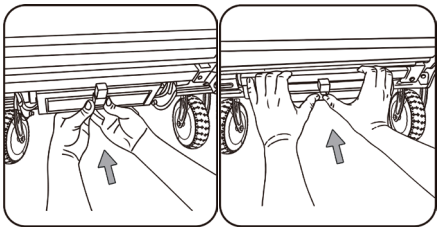

3. Verriegelungsbestätigung

Drücken Sie den Akkupack weiter hinein, bis Sie ein Klicken hören. Dies bestätigt, dass der Akku verriegelt und sicher eingesetzt ist.
※ Bitte verwenden Sie beide Hände, wenn Sie die Batterie einsetzen.

Schritte zum Entfernen der Batterie

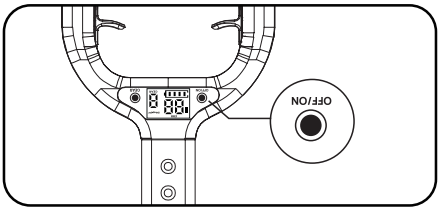

1. Schalte den Elektro-Bollerwagen aus

Schalten Sie den Elektro-Transportwagen mit der EIN/AUS-Taste am Griff aus. Der gelbe Batterieentriegelungsschalter befindet sich im hinteren Batteriefach.

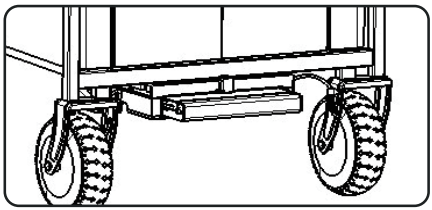

2. Entfernen Sie das Batteriepack

Ziehen Sie den gelben Freigabeschalter nach hinten, um die Batterie zu entfernen.
Halten Sie die Ober- und Unterseite der Batterie fest, während Sie sie herausnehmen.

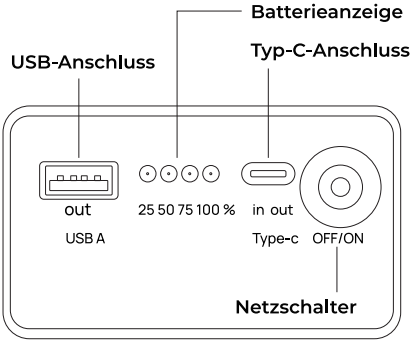

Überprüfen Sie die Akkuleistung: ⊙ ⊙ ⊙ ⊙ **25 50 75 100%**

Drücken Sie die Ein-/Aus-Taste, und die Kontrollleuchte zeigt in Echtzeit die Akkuleistung an.

Drücken Sie die Taste einmal kurz, um den Akku einzuschalten und die Anzeige zu beleuchten. Drücken Sie die Taste zweimal kurz, um den Akku auszuschalten und die Anzeige zu löschen.

100%:
Der Batteriestand ist ausreichend. (Alle 4 Anzeigelichter sind an)

75%:
Der Batteriestand ist ausreichend, aber immer noch ausreichend für den aktuellen Gebrauch.

50%:
Der Batteriestand ist niedrig, aber immer noch ausreichend für den aktuellen Gebrauch.

25%:
Der Batteriestand ist niedrig, bitte laden Sie die Batterie rechtzeitig auf.

Es wird empfohlen, zum Laden das originale 65-W-USB-C-Ladegerät (nicht im Lieferumfang enthalten) zu verwenden. Während des Ladevorgangs blinkt die Kontrollleuchte und signalisiert damit, dass der Akku geladen wird. Sobald der Akku vollständig geladen ist, leuchtet die Kontrollleuchte dauerhaft. Bei einer Umgebungstemperatur von 23–28°C erreicht der Akku normalerweise nach etwa 4 Stunden die volle Ladung. Zur Genauigkeit und Sicherheit sollte immer anhand der Farbe der Kontrollleuchte bestätigt werden, dass der Ladevorgang abgeschlossen ist.

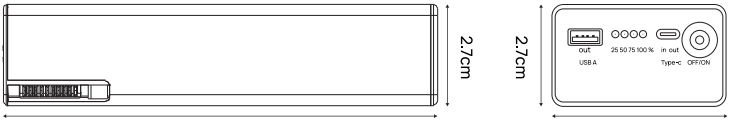

Name:	BougeRV Tragbare Powerstation
Modellnummer :	BAT65OD
Batteriekapazität :	25.2V/2600mAh/65.52wh
Spannung :	24V
Type-C Eingang :	5V＝3A，9V＝3A，12V＝2.5A，15V＝2A，20V＝1.5A
Type-C Ausgang :	5V＝3A，9V＝3A，12V＝3A，15V＝3A，20V＝3A
USB-A Ausgang :	5V＝3A，9V＝2A，12V＝1.5A

Verwenden Sie die Batterie bei -10~45℃

Wenn die Batterie Geruch, Hitze, Verformungen usw. aufweist, stellen Sie bitte sofort die Verwendung ein

Vermeiden Sie das Eindringen von metallischen Fremdkörpern in die Batterie

Vermeiden Sie, dass Wasser, Getränke und ätzende Flüssigkeiten in die Batterie gelangen

Vermeiden Sie es, die Batterie in der Nähe von Wärmequellen, offenen Flammen, brennbaren und explosiven Gasen (Flüssigkeiten) zu platzieren

Batterieladeumgebung

- Laden Sie die Batterie bei einer Umgebungstemperatur von 0–35°C
- Vermeiden Sie Überladung, da dies die Lebensdauer der Batterie negativ beeinflussen kann

7. Überblick über den bürstenlosen DC-Nabenmotor

Bürstenloser Nabenmotor



Schematische Darstellung des bürstenlosen Nabenmotors

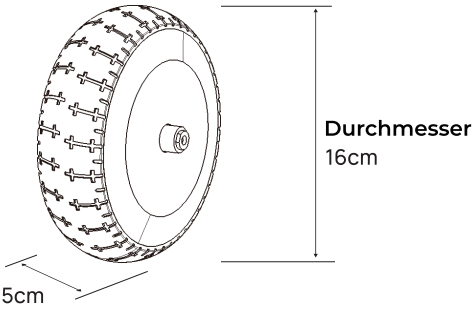

8. Produktspezifikationen

Produktparameter			
Produktmodell	ECWLT	**Fahrzeuggröße**	870x560x610 mm
Fahrzeugkapazität	180QT；170L	**Maximale Last**	160kg
Nennlast	176lbs/80kg	**Bodenfreiheit**	180mm
Batteriekapazität	65.52Wh	**Bruttogewicht des Pakets**	14.5kg
Nettogewicht des Fahrzeugs	13.3kg (12.8kg ohne Batterie, 13.3kg mit Batterie)	**Geschwindigkeitsregelung**	Ganggeschwindigkeitsregelung
Verpackungsgröße	660*530*235 mm	**Motorleistung**	150W*2
Geschwindigkeitsbegrenzung	1. Gang (3km/h) 2. Gang (4km/h) 3. Gang (5km/h)		
Ladespannung	25.55V	**Arbeitstemperatur**	-10~40°C/14~104°F
Betriebsspannung	23.1V~29.4V	**Lagertemperatur**	-15~55°C/5~131°F
Antriebsart	Hinterradantrieb		
Bremsmethode	Elektronische Bremse + Fußbremse		

FCC-ERKLÄRUNG:

Dieses Gerät entspricht Teil 15 der FCC-Regeln. Der Betrieb unterliegt den folgenden zwei Bedingungen:

(1) Dieses Gerät darf keine schädlichen Störungen verursachen;

(2) Dieses Gerät muss alle empfangenen Störungen akzeptieren, einschließlich Störungen, die zu unerwünschtem Betrieb führen können.

Warnung: Änderungen oder Modifikationen, die nicht ausdrücklich von der für die Einhaltung verantwortlichen Partei genehmigt wurden, können zum Erlöschen der Berechtigung des Benutzers zum Betrieb des Geräts führen.

HINWEIS: Dieses Gerät wurde getestet und entspricht den Grenzwerten für ein digitales Gerät der Klasse B gemäß Teil 15 der FCC-Regeln. Diese Grenzwerte sollen einen angemessenen Schutz gegen schädliche Störungen bei einer Installation in Wohngebieten bieten. Dieses Gerät erzeugt und verwendet Hochfrequenzenergie und kann diese ausstrahlen. Wenn es nicht gemäß den Anweisungen installiert und verwendet wird, kann es schädliche Störungen des Funkverkehrs verursachen. Es gibt jedoch keine Garantie dafür, dass bei einer bestimmten Installation keine Störungen auftreten. Wenn dieses Gerät Störungen beim Radio- oder Fernsehempfang verursacht (dies lässt sich durch Ein- und Ausschalten des Geräts feststellen), wird dem Benutzer empfohlen, die Störungen durch eine oder mehrere der folgenden Maßnahmen zu beheben:

(1) Richten Sie die Empfangsantenne neu aus oder stellen Sie sie woanders auf.

(2) Vergrößern Sie den Abstand zwischen Gerät und Empfänger.

(3) Schließen Sie das Gerät an eine Steckdose an, die sich in einem anderen Stromkreis befindet als der Empfänger.

(4) Wenden Sie sich an den Händler oder einen erfahrenen Radio-/Fernsehtechniker.

9. Wartungsanweisungen

1. Lagerung: Falten und lagern Sie das Produkt an einem flachen, stabilen, gut belüfteten und trockenen Ort, fern von direktem Sonnenlicht.

2. Regen vermeiden: Setzen Sie das Produkt nicht längere Zeit dem Regen aus, um Schäden oder Alterung der Teile zu verhindern.

3. Sicher Lagerung: Halten Sie das Produkt von brennbaren oder gefährlichen Substanzen fern, um Brand- oder Verschmutzungsrisiken zu vermeiden.

4. Reinigung: Wischen Sie den Rahmen mit einem weichen, trockenen Tuch und neutralem Reinigungsmittel ab. Hinweis: Tauchen Sie die Lenker oder das Batterie-Hauptsteuerungsgehäuse nicht in Wasser.

5. Batteriewartung: Wenn sich die Batterie nach vollständigem Aufladen schnell entlädt, hat sie möglicherweise das Ende ihrer Lebensdauer erreicht. Ersetzen Sie sie rechtzeitig, um eine ordnungsgemäße Funktion sicherzustellen.

Fehlercode	Entsprechende Fehlerfunktion	Fehlerbehebungsplan
1	Linker Motor-Statischer Stromfehler	Bitte wenden Sie sich an den Kundensupport
2	Rechter Motor-Statischer Stromfehler	
3	Motorkabel Kurzschluss	
4	Linker Motor Hall-Sensor Fehler	
5	Rechter Motor Hall-Sensor Fehler	
7	Hauptplatinen Datenempfangsfehler	
11	Lenker Empfangskommunikationsfehler	Bitte wenden Sie sich an den Kundensupport

10. FAQ

Q: Wie lange ist die Betriebsdauer bei einer vollständigen Akkuladung?

A: Etwa 1,5 bis 5 Stunden, abhängig von der gewählten Geschwindigkeitsstufe. Bei maximaler Geschwindigkeit können Sie mit einer Laufzeit von ca. 1,5 Stunden rechnen, auf der niedrigsten Stufe sind bis zu 5 Stunden möglich.
Hinweis: Die tatsächliche Betriebsdauer kann je nach Zuladung (Gewicht) und Geländebeschaffenheit variieren.

Q: Wie lange dauert eine vollständige Akkuladung?

A: Ungefähr 3 bis 4 Stunden.

Q: Welchen Typ von Ladegerät sollte ich für den Akku verwenden?

A: Der Akku unterstützt das PD-Ladeprotokoll.Sie können jedes handelsübliche USB-C-Ladegerät verwenden. Unabhängig von der Nennleistung (Wattzahl) des Ladegeräts ist die Ladeeingangsleistung des Akkus auf maximal 30 W begrenzt.

Q: Kann der Wagen manuell geschoben werden, wenn der Akku leer ist?

A: Ja. Schalten Sie einfach den Netzschalter aus, um den Wagen manuell zu schieben.

Q: Kann der Wagen an einer Steigung geparkt werden?

A: Ja, Sie können den Wagen an einer Steigung parken, indem Sie die Fußbremse (Feststellbremse) betätigen.

WARNUNG: Vermeiden Sie aus Sicherheitsgründen das Parken an starkem Gefälle oder steilen Hängen, insbesondere bei voller Beladung, um ein ungewolltes Wegrollen oder Umkippen des Wagens zu verhindern.

Q: Ist der Wagen wasserdicht?

A: Der Wagen ist wasserbeständig (spritzwassergeschützt), jedoch nicht vollständig wasserdicht. Die Räder und Radnabenmotoren entsprechen der Schutzart IP65. Das bedeutet, sie sind gegen plötzlichen Regen, die regelmäßige Reinigung und Fahrten durch flache Pfützen geschützt.
HINWEIS: Die Räder dürfen jedoch NIEMALS unter Wasser getaucht oder mit einem Hochdruckreiniger gereinigt werden.

Q: Ist im Lieferumfang ein Ersatzakku enthalten?

A: Nein, derzeit ist kein Ersatzakku im Lieferumfang enthalten. Es ist jedoch geplant, dass Ersatzakkus in Zukunft separat über die BougeRV-Website erworben werden können.

Q: Kann der Wagen am Strand verwendet werden?

A: Er kann auf Sand gefahren werden, jedoch nur mit einer Zuladung von unter 40 kg. Falls Sie regelmäßig schwerere Lasten am Strand transportieren möchten, freuen Sie sich auf unseren kommenden „Beach Conqueror“ ECW2.0, der speziell für schweres Gelände und sandigen Untergrund entwickelt wurde!

Q: Was soll ich tun, wenn der Akku nicht geladen wird?

A: Versuchen Sie zunächst, ein anderes Ladegerät und ein anderes USB-C-Kabel zu verwenden, um Defekte am Zubehör auszuschließen. Falls der Akku weiterhin nicht lädt, führen Sie bitte den folgenden Diagnosetest durch:
1.Gedrückt halten: Halten Sie die Einschalttaste des Akkus gedrückt. Prüfen Sie, ob die LED-Ladezustandsanzeigen erlöschen.
2.Kurz drücken: Sobald die Anzeigen erloschen sind, drücken Sie die Einschalttaste einmal kurz. Prüfen Sie, ob die Anzeigen wieder aufleuchten.
Sollten die LEDs bei einem dieser Schritte nicht ordnungsgemäß reagieren, liegt möglicherweise ein Defekt am Akku vor. Bitte wenden Sie sich in diesem Fall für weitere Unterstützung an unseren Kundensupport.

Q: Was soll ich tun, wenn sich der Wagen nicht einschalten lässt?

A: Bitte führen Sie die folgenden Schritte zur Fehlerbehebung durch:
1.Akku prüfen: Nehmen Sie den Akku aus dem Batteriefach und kontrollieren Sie die Ladestandsanzeige. Falls der Akku leer ist, laden Sie ihn vollständig auf, bevor Sie ihn wieder in das Fach einsetzen.
2.Kundensupport kontaktieren: Sollte sich der Wagen auch nach einer vollständigen Ladung nicht einschalten lassen, wenden Sie sich bitte an den BougeRV-Kundensupport, um weitere Unterstützung zu erhalten.

Q: Was bedeutet es, wenn die Akku-Anzeige am Griff regelmäßig blinkt und ein Signalton (Summer) ertönt?

A: Dies ist die Warnung bei niedrigem Akkustand. Sie zeigt an, dass der Akku leer ist. Nehmen Sie den Akku einfach aus dem Batteriefach und laden Sie ihn vollständig auf.

Q: Was soll ich tun, wenn der Akku unerwartet aus dem Batteriefach springt?

A: Bitte führen Sie die folgenden Schritte zur Überprüfung des Batteriefachs durch:
1.Spaltmaße prüfen: Untersuchen Sie die Nahtstelle zwischen der oberen und unteren Abdeckung des Batteriefachs. Falls ein Spalt vorhanden ist, verwenden Sie den mitgelieferten Schraubendreher, um die 8 Schrauben an der oberen Abdeckung festzuziehen, bis der Spalt vollständig geschlossen ist. Setzen Sie den Akku anschließend wieder ein.
2.Arretierung (Verriegelung) prüfen: Drücken Sie die Arretierung des Akkus an der oberen Abdeckung, um zu sehen, ob sie normal zurückspringt. Falls die Verriegelung keine Spannung mehr hat (keine Elastizität), wenden Sie sich bitte an den Kundensupport.

11. Garantie und Kundendienst

Garantie

Der BougeRV Electric Utility Wagon wird mit einer 1-jährigen Garantie geliefert, beginnend ab dem Kaufdatum im BougeRV Online Store oder auf der Offiziellen Website. Diese Garantie deckt Folgendes nicht ab:

- Vorsätzliche Beschädigung
- Schäden durch höhere Gewalt (z.B. Erdbeben, Feuer)
- Schäden durch unsachgemäße Verwendung oder Nichtbeachtung der Anweisungen
- Schäden oder Fehlfunktionen durch Demontage

Hinweis: Das Produkt wird auch mit 12 Monaten eingeschränkter Garantie und lebenslangem technischen Support geliefert.

1 Jahre Garantie eingeschränkte
Lebenslanger technischer Support

Kundenservice

Bei Problemen mit dem Betrieb oder der Nutzung kontaktieren Sie uns bitte über:

■ BougeRV Online Store:

service@bougerv.com

+1 408 656 8402 (US)
9AM-6PM (CST) Monday-Friday
An bundesweiten Feiertagen geschlossen

■ BougeRV Website:

support@bougerv.com

+1 408 656 8402 (US)
9AM-6PM (CST) Monday-Friday
An bundesweiten Feiertagen geschlossen

(Sowohl Online- als auch Offline-Nutzer können uns über die oben genannten Kontaktdaten erreichen.)

BougeRV

MANUAL DO USUÁRIO

Carrinho Utilitário Elétrico

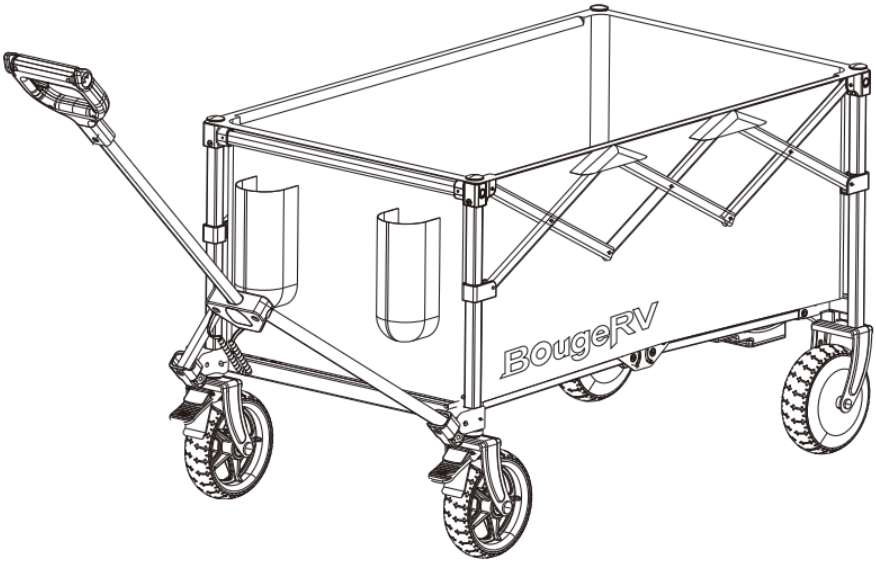

Modelo: ECWLT

Por favor, leia este manual cuidadosamente antes de usar e guarde-o em um local seguro para referência futura.

Índice

1. Precauções de Segurança ---------- 53

2. Visão Geral do Produto ---------- 54

3. Itens Inclusos ---------- 56

4. Etapas de Instalação ---------- 57

5. Visão Geral do Manípulo/Alça ---------- 59

6. Guia de Uso da Bateria ---------- 61

7. Visão Geral do Motor de Cubo DC sem Escovas ----- 63

8. Especificações do Produto ---------- 64

9. Instruções de Manutenção ---------- 65

10. FAQ ---------- 66

11. Garantia e Suporte Pós-Venda ---------- 68

1.Precauções de Segurança

1. Este produto deve ser operado apenas por um adulto. Crianças e idosos com mobilidade limitada não devem instalá-lo nem usá-lo.

2. Crianças devem ser sempre supervisionadas por um adulto ao usar este produto.

3. A capacidade máxima de carga é de 160kg (352lbs). Certifique-se de que os itens estão distribuídos uniformemente para manter o equilíbrio.

4. Este produto foi projetado apenas para transportar itens leves do dia a dia. Ninguém deve sentar-se nele. Exceder o limite de peso ou usá-lo de forma inadequada pode causar ferimentos. Siga as instruções para um uso seguro.

5. Sobrecarga, dobramento incorreto ou uso de peças de reposição não aprovadas podem causar danos ou ferimentos. Use sempre peças de reposição oficiais e siga as diretrizes de uso corretas.

6. Tenha cuidado ao dobrar ou desdobrar o produto para evitar prender os dedos. Mantenha dedos e membros longe de peças móveis durante os ajustes.

7. Não use este produto em escadas.

8. Mantenha o produto longe de fogo, altas temperaturas, piscinas ou fontes elétricas. Mantenha uma distância segura de perigos.

9. Não coloque o produto em estradas, inclinações ou outras áreas perigosas.

10. Se o produto estiver danificado ou com mau funcionamento, pare de usá-lo imediatamente e faça uma verificação de segurança.

11. Ajuste a velocidade cuidadosamente durante o uso. Evite ir muito rápido e nunca use este produto enquanto estiver correndo.

12. Antes de transportar itens, verifique o percurso e certifique-se de que o caminho é largo o suficiente para uma passagem segura, reduzindo o risco de perder o controle.

13. Seja cauteloso em superfícies escorregadias, soltas ou instáveis, como grama molhada, neve, gelo, areia ou cascalho. Essas condições podem reduzir a tração, afetando a direção, a frenagem e a estabilidade geral.

14. Evite usar o produto em inclinações íngremes para prevenir a perda de controle, escorregões ou quedas, que podem causar ferimentos. Não o use em inclinações mais acentuadas que 10°, pois isso pode afetar a estabilidade e a frenagem.

15. Estacione e carregue/descarregue o produto em terreno plano sempre que possível. Não o deixe desacompanhado em uma inclinação.

16. Ao estacionar, posicione-o na mesma direção e acione o freio de pé para travar as rodas.

17. A bateria está instalada na parte inferior do Carrinho Utilitário Elétrico. Por favor, não permita que o nível da água submerge o compartimento da bateria.

2.Visão Geral do Produto

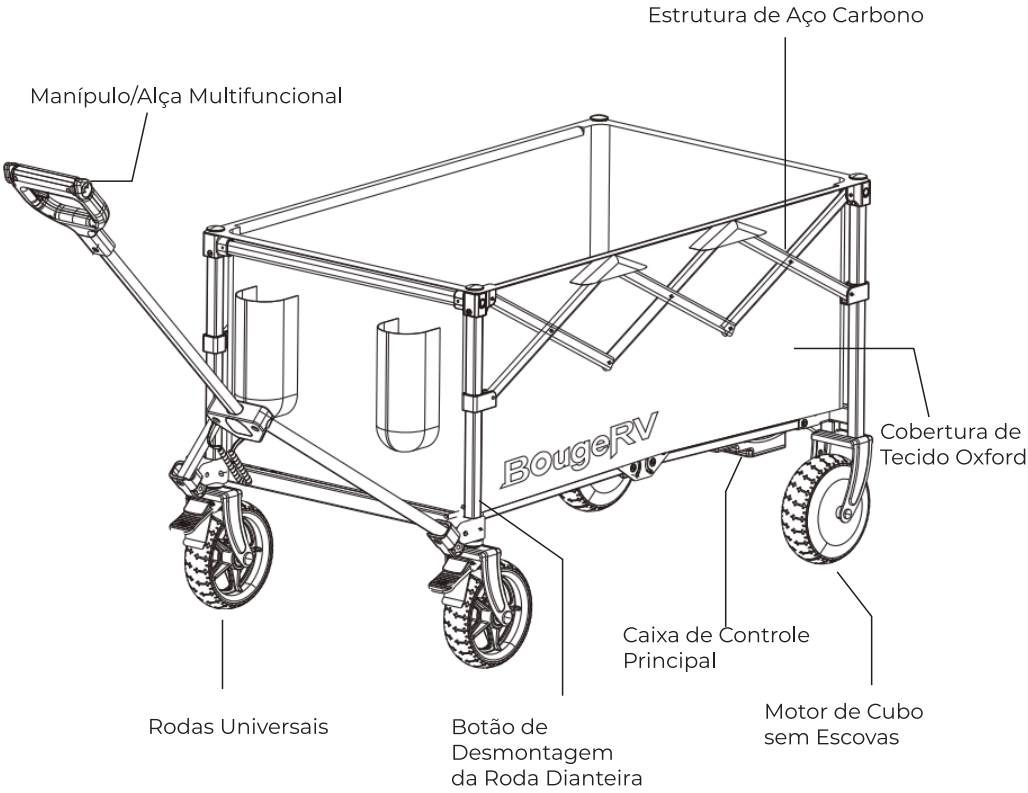

Dimensões do Produto

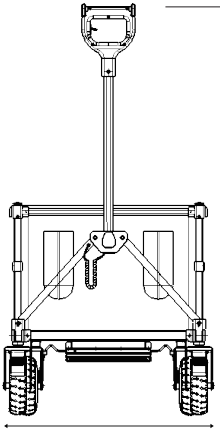

Altura da alça
a partir do solo
67~111cm

Altura do Veículo
58cm

Largura do Veículo
56cm

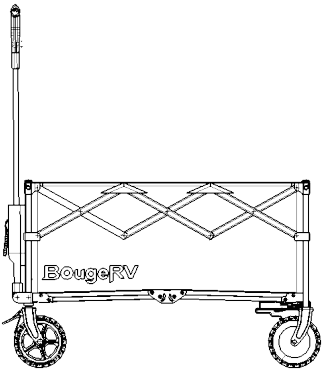

Altura da estrutura a partir do solo
18cm

Comprimento do veículo
87cm

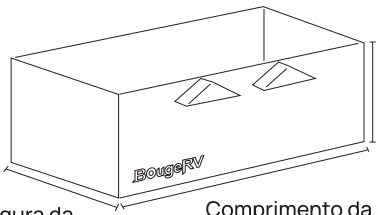

Altura da cobertura de tecido
36cm

Largura da
de tecido cobertura
45cm

Comprimento da
cobertura de tecido
79cm

Capacidade do veículo
170L/180QT

Dica: Ao transportar uma carga pesada, por favor, coloque os itens mais pesados na parte traseira do carrinho para garantir que as rodas de tração traseira mantenham pressão e contato suficientes com o solo.

3. Itens Inclusos

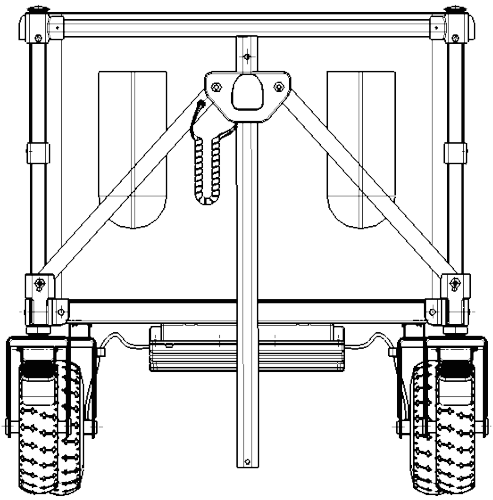

Carrinho (com cobertura)

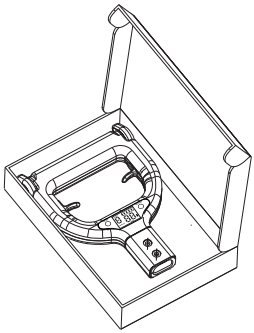

Manípulo Multifuncional com Ferramentas Correspondentes

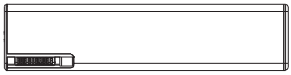

Bateria Removível

Roda dianteira

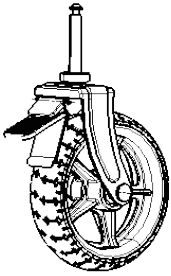

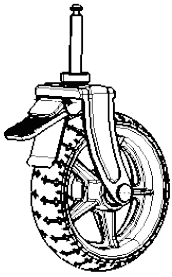

Manual de Instruções



4. Etapas de Instalação

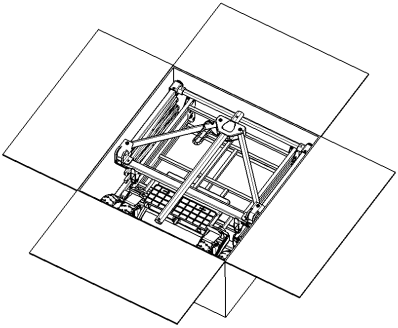

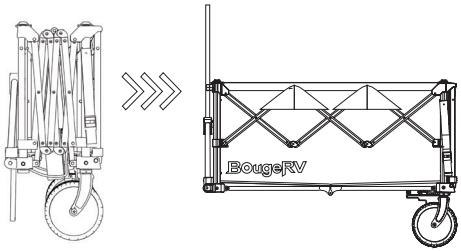

1. Desembale o produto e certifique-se de que todas as peças estão completas e sem danos.

2. Localize a cinta na parte superior do carrinho e afrouxe-a.

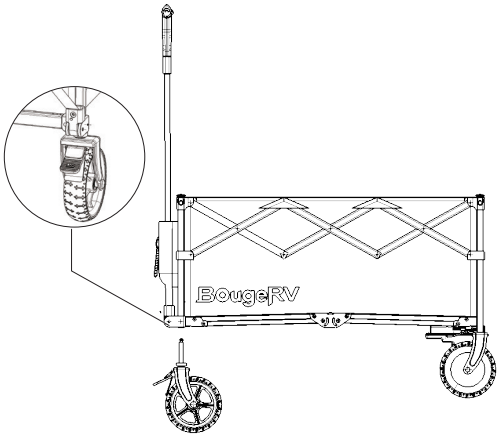

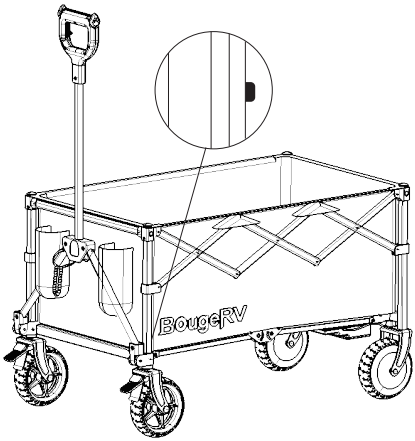

3. Instale as rodas universais alinhando o rolamento da roda com o orifício designado. Empurre a roda até ouvir um "clique", o que indica que ela está firmemente no lugar.

※ Para remover as rodas universais, pressione o botão localizado abaixo da haste frontal e levante suavemente a estrutura para soltar a roda.

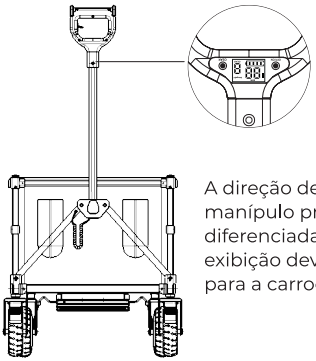

A direção de instalação do manípulo precisa ser diferenciada: o painel de exibição deve ficar voltado para a carroceria do veículo.

4.Posicione o lado com o painel de controle voltado para o corpo principal do carrinho.

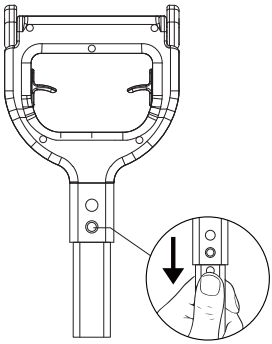

5.Pressione o pino de mola enquanto empurra a alça para dentro da haste; um som de "clique" indica que ela está travada com segurança.

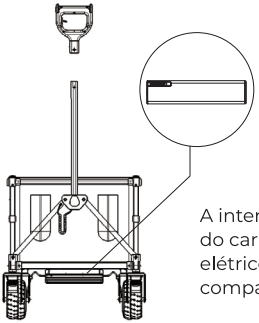

A interface de alimentação do carrinho utilitário elétrico está voltada para o compartimento da bateria

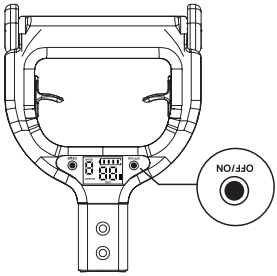

6.Insira a bateria alinhando o lado com a interface de alimentação do carrinho com o compartimento da bateria na parte traseira da estrutura. Certifique-se de que está firmemente instalada.
Nota: Siga a direção indicada pelo adesivo de aviso da bateria ao inseri-la.

7. Ligue o aparelho localizando o botão OFF/ON (Desligar/Ligar) no manípulo. Pressione o botão e, quando ouvir um "bip", o visor digital acenderá, indicando que o carrinho utilitário elétrico está funcionando.

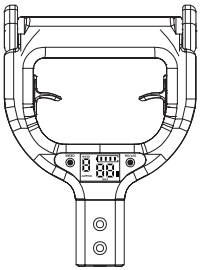

8. Após confirmar o conteúdo dos botões do manípulo, por favor, pressione cada botão um por um para testar sua funcionalidade.

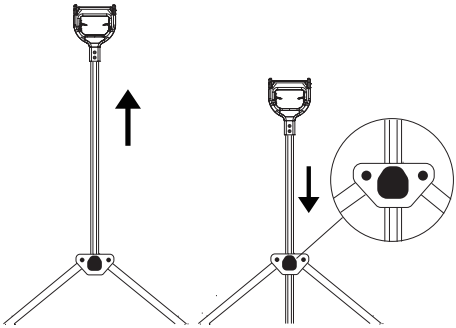

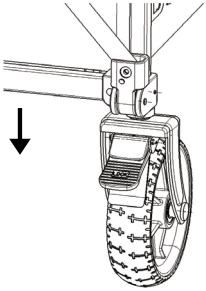

9.Abrir o manípulo/alça**: Puxe o manípu - lo para a posição mais alta até ouvir um "clique" para travá-lo. **Retrair o manípu-lo/alça**: Pressione o botão "PRESS" no manípulo e empurre-o de volta para retraí-lo.

10. Pressione o pedal **"LOCK"** (TRAVAR) com força para travar a roda imediatamente e pressione o pedal **"UNLOCK"** (DESTRAVAR) suave-mente para destravá-la imediata-mente.

5.Visao Geral do Manipulo/Alca

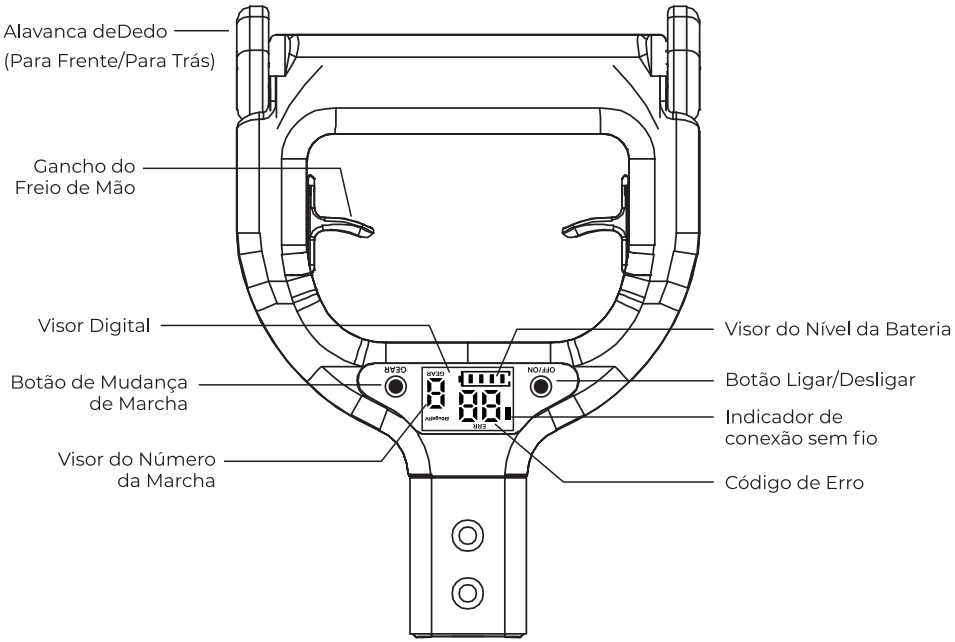

Símbolos	Nome do Símbolo	Instruções
	Polegar (Joystick)	Segure o manípulo levemente com a palma da mão e mova o polegar (joystick) para a frente ou para trás. A velocidade muda dependendo do ângulo do dedo.
	Gancho do Freio de Mão	Enquanto o carrinho utilitário elétrico estiver em movimento, pressione o **gancho do freio de mão** com o dedo para reduzir a velocidade imediatamente. **Nota:** Se a carga for pesada em uma inclinação, o gancho do freio de mão irá desacelerar, mas não conseguirá frear completamente.
	Visor Digital	Exibe informações em tempo real, como nível da bateria, posição da marcha e status da conexão.
OFF/ON	Botão Ligar/Desligar	Pressione este botão para ligar ou desligar o carrinho utilitário elétrico com um único toque.
GEAR	Botão de Mudança de Marcha	Pressione o **botão de marcha** para alternar entre as marchas (1, 2, 3). Cada marcha aumenta a velocidade, sendo a 3 a mais rápida.
	Código de Erro	Indicação de código de erro, por favor, siga as instruções de manutenção para reparar o produto.
	Visor de Marcha	Indica a marcha atual. Existem três velocidades: Marcha 1: Lenta Marcha 2: Média Marcha 3: Rápida
	Visor do Nível da Bateria	Quando a luz vermelha restante estiver acesa, por favor, carregue a bateria a tempo.

6. Guia de Uso da Bateria

Instruções de Instalação da Bateria

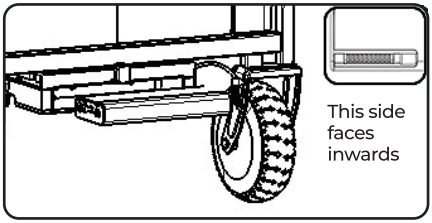

1.Preparação

Certifique-se de que o carrinho utilitário elétrico está estacionado em uma superfície plana e segura. Verifique se não há objetos estranhos dentro da caixa de controle principal. Alinhe a bateria com a interface dedicada no compartimento da bateria. Este lado fica virado para dentro

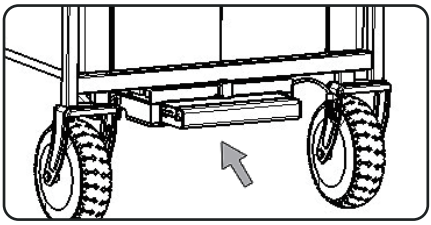

2.Instale a Bateria

Segure a bateria de acordo com a direção da seta e empurre-a suavemente com força moderada. Tenha cuidado para não danificar os conectores internos.

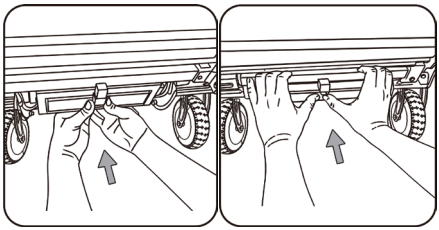

3.Confirmação do Travamento

Continue a empurrar a bateria até ouvir um "clique", que confirma que a bateria está travada e instalada com segurança.
※ Ao instalar a bateria, por favor, use as duas mãos.

Passos para a Remoção da Bateria

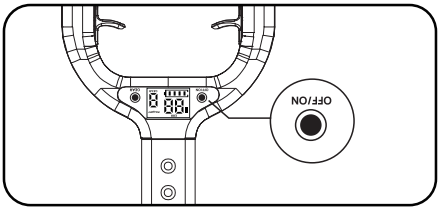

1. Desligue o Carrinho Elétrico Utilitário

Desligue o carrinho elétrico utilitário pressionando o botão LIGAR/DESLIGAR na alça. Encontre o interruptor amarelo de liberação da bateria no compartimento traseiro da bateria.

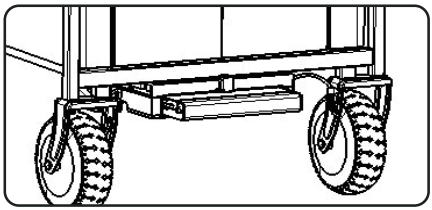

2. Ejetar o Pacote de Bateria

Puxe o interruptor amarelo de liberação para trás para ejetar a bateria. Segure as partes superior e inferior da bateria ao removê-la.

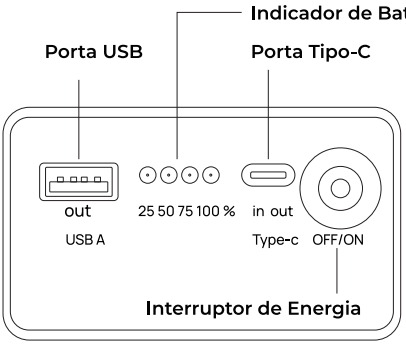

Verificar a carga da bateria: 25 50 75 100%

Pressione o botão de ligar, e a luz indicadora exibirá a energia da bateria em tempo real.

Pressione o botão uma vez brevemente para ligar a bateria e acender o indicador. Pressione o botão duas vezes brevemente para desligar a bateria e apagar o indicador.

100%:
A energia da bateria é suficiente. (Todas as 4 luzes indicadoras estão acesas)

75%:
A energia da bateria é suficiente para uso no momento.

50%:
A energia da bateria está baixa, mas ainda é suficiente para uso.

25%:
A energia da bateria está baixa, por favor, carregue a bateria a tempo.

Ao carregar a bateria, é recomendado usar um carregador original de 65W tipo C (não incluído). Durante o processo de carregamento, a luz indicadora piscará, sinalizando que a bateria está carregando, e quando estiver totalmente carregada, a luz permanecerá acesa. Em uma temperatura ambiente de 73-82 ℉/23-28 ℃, a bateria normalmente atinge carga total em cerca de 4 horas. Para precisão e segurança, sempre confirme que o carregamento foi concluído pela cor da luz indicadora.

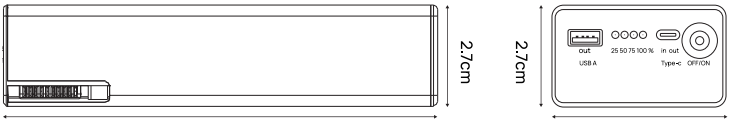

Nome:	BougeRV Estação de Energia Portátil
Número do Modelo :	BAT65OD
Capacidade da Bateria :	25.2V/2600mAh/65.52wh
Voltagem :	24V
Entrada Tipo-C :	5V⎓3A，9V⎓3A，12V⎓2.5A，15V⎓2A，20V⎓1.5A
Saída Tipo-C :	5V⎓3A，9V⎓3A，12V⎓3A，15V⎓3A，20V⎓3A
Saída USB-A :	5V⎓3A，9V⎓2A，12V⎓1.5A

Em português:
Use a bateria em temperaturas entre 14~113°C / -10~45°C

Se a bateria apresentar odor, aquecimento, deformação etc., pare de usá-la imediatamente.

Evite que objetos metálicos estranhos entrem na bateria.

Evite que água, bebidas e líquidos corrosivos entrem na bateria.

Evite colocar a bateria perto de fontes de calor, chamas abertas, gases (líquidos) inflamáveis e explosivos.

Ambiente de Carregamento da Bateria

· Carregue a bateria em uma temperatura ambiente de 0-35°C (32-95°F).
· Evite sobrecarregar, pois isso pode afetar negativamente a vida útil da bateria.

7. Visão Geral do Motor de Cubo DC sem Escovas

Motor de Cubo sem Escovas



Diagrama esquemático do motor de cubo sem escovas

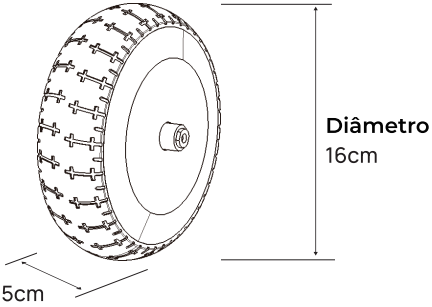

8. Especificações do Produto

Parâmetros do Produto			
Modelo do Produto	ECWLT	**Tamanho do veículo**	34.25”x22.05”x24.02” / 870x560x610 mm
Capacidade do veículo	180QT； 170L	**Carga máxima**	352lbs/160kg
Carga nominal	176lbs/80kg	**Altura do solo**	7.09 ”/180mm
Capacidade da bateria	65.52Wh	**Peso bruto do pacote**	32lbs/14.5kg
Peso líquido do veículo	29.3lbs/13.3kg (28.2lbs/12.8kg sem a bateria, 29.3lbs/13.3kg com a bateria)	**Regulação de velocidade**	Regulação de velocidade da marcha
Tamanho da embalagem	25.98”x20.87”x9.25”/ 660x530x235 mm	**Potência do motor**	150W * 2
Limite de velocidade	1a marcha: 1,79 mph (2,88 km/h) 2a marcha: 2,46 mph (3,96 km/h) 3a marcha: 3,13 mph (5,04 km/h)		
Tensão de carregamento	25,55V	**Temperatura de trabalho**	-10~40°C/14~104°F
Tensão de funcionamento	23.1V~29.4V	**Temperatura de armazenamento**	-15~55°C/5~131°F
Tipo de tração	Tração traseira		
Método de frenagem	Freio eletrônico + Freio a pé		

9. Instruções de Manutenção

1.Armazenamento: Dobre e guarde o produto em um local plano, estável, bem ventilado e seco, longe da luz solar direta.

2.Evite Chuva: Não exponha o veículo à chuva prolongada para evitar danos ou envelhecimento das peças.

3.Armazenamento Seguro: Mantenha o produto longe de substâncias inflamáveis ou perigosas para evitar riscos de incêndio ou poluição.

4.Limpeza: Limpe a estrutura com um pano macio e seco e um detergente neutro. Atenção: Não mergulhe o guidão ou a caixa de controle principal da bateria na água.

5.Manutenção da Bateria: Se a bateria se esgotar rapidamente após ser totalmente carregada, ela pode ter atingido o fim de sua vida útil. Substitua-a imediatamente para garantir o funcionamento adequado.

Código de Erro	Função de Falha Correspondente	Plano de Resolução de Problemas
01	Falha de Corrente Estática do Motor Esquerdo	Por favor, entre em contato com o suporte ao cliente.
02	Falha de Corrente Estática do Motor Direito	
03	Curto-circuito na Linha de Fase do Motor	
04	Falha do Sensor Hall do Motor Esquerdo	
05	Falha do Sensor Hall do Motor Direito	
07	Falha na Recepção de Dados da Placa Principal	
11	Falha de Comunicação de Recepção da Alavanca	Entre em contato com o atendimento ao cliente.

10. FAQ

Q: Qual é a autonomia com uma carga completa?

A: Aproximadamente 1,5 a 5 horas, dependendo da configuração de velocidade. Espere cerca de 1,5 horas em velocidade máxima e até 5 horas na velocidade mais baixa.
Nota: A autonomia real pode variar dependendo do peso da carga e do tipo de terreno.

Q: Quanto tempo leva para carregar totalmente a bateria?

A: Aproximadamente 3 a 4 horas.

Q: Que tipo de carregador devo usar para a bateria?

A: A bateria suporta o protocolo de carregamento PD. Você pode usar qualquer carregador USB-C padrão. Independentemente da potência nominal (watts) do carregador, a entrada de carregamento da bateria é limitada a um máximo de 30W.

Q: O carrinho pode ser empurrado manualmente se a bateria descarregar?

A: Sim. Basta desligar o botão de energia para operar e empurrar o carrinho manualmente.

Q: O carrinho pode ser estacionado em uma inclinação?

A: Sim, você pode estacionar o carrinho em uma inclinação acionando o freio de pé.
AVISO: Por razões de segurança, evite estacionar em inclinações acentuadas, especialmente quando estiver totalmente carregado, para evitar que o carrinho role ou tombe.

Q: O carrinho é à prova d'água?

A: O carrinho é resistente à água, mas não é à prova d'água. As rodas (e os motores de cubo) possuem uma classificação IP65, o que significa que podem suportar chuva repentina, limpeza de rotina e condução em poças rasas. No entanto, as rodas NUNCA devem ser submersas em água ou lavadas com uma lavadora de alta pressão.

Q: O carrinho vem com uma bateria reserva?

A: Não, no momento não está inclusa uma bateria reserva. No entanto, baterias reserva poderão estar disponíveis para compra separadamente no site da BougeRV no futuro.

Q: O carrinho pode ser usado na praia?

A: Ele pode operar na areia, mas apenas com uma carga inferior a 40 kg. Se você costuma transportar cargas mais pesadas na praia, fique atento ao nosso próximo lançamento, o "Beach Conqueror" ECW2.0, projetado especificamente para terrenos arenosos de alta resistência!

Q: O que devo fazer se a bateria não carregar?

A: Primeiro, tente usar um carregador e um cabo USB-C diferentes para descartar problemas nos acessórios. Se ainda assim não carregar, realize o seguinte teste de diagnóstico:
1.Pressionar e segurar: Mantenha pressionado o botão de energia da bateria. Verifique se as luzes indicadoras de nível da bateria se apagam.
2.Pressionar brevemente: Assim que elas se apagarem, pressione brevemente o botão de energia. Verifique se as luzes indicadoras acendem novamente.
Se as luzes indicadoras não responderem corretamente em qualquer uma dessas etapas, a bateria pode estar com defeito. Por favor, entre em contato com o suporte ao cliente para obter assistência adicional.

Q: O que devo fazer se o carrinho não ligar?

A: Por favor, siga estes passos para solução de problemas:
1.Verifique a bateria: Remova a bateria do compartimento e verifique o indicador de nível de carga. Se a bateria estiver esgotada, carregue-a totalmente antes de reinstalá-la no compartimento.
2.Entre em contato com o suporte: Se o carrinho ainda não ligar após uma carga completa, por favor, entre em contato com o suporte ao cliente da BougeRV para obter assistência adicional.

Q: O que significa quando o indicador de bateria na alça pisca regularmente e o aviso sonoro apita?

A: Este é o aviso de bateria fraca. Isso indica que a bateria está descarregada. Basta remover a bateria do compartimento e carregá-la totalmente.

Q: O que devo fazer se a bateria saltar para fora do compartimento inesperadamente?

A: Por favor, siga estes passos para verificar o compartimento da bateria:
1.Verifique se há frestas: Inspecione a junção entre as tampas superior e inferior do compartimento da bateria. Se houver algum espaço, use a chave de fenda fornecida para apertar firmemente os 8 parafusos da tampa superior até que a fresta esteja totalmente fechada. Em seguida, reinstale a bateria.
2.Verifique a trava de fixação: Pressione a trava da bateria na tampa superior para verificar se ela retorna à posição original normalmente. Se a trava tiver perdido a tensão (sem elasticidade), por favor, entre em contato com o suporte ao cliente.

11. Garantia e Suporte Pós-Venda

Garantia

O Carrinho Utilitário Elétrico BougeRV vem com uma garantia limitada de 1 anos, a partir da data da compra na Loja Online ou no site oficial da BougeRV. Esta garantia não cobre o seguinte:

- Danos intencionais
- Danos causados por força maior(ex: terremotos, incêndios)
- Danos por uso impróprio ou não seguir as instruções
- Danos ou mau funcionamento resultantes da desmontagem

Nota: O produto também vem com 1 anos de garantia limitada e suporte técnico vitalício.

Garantia limitada de 1 anos
Suporte técnico vitalicio

Atendimento ao Cliente

Em caso de qualquer problema com a operação ou o uso, por favor, entre em contato conosco através de:

■ Loja Online BougeRV:

service@bougerv.com

+14086568402 (USA)
9h às 18h (CST), de Segunda a Sexta
Fechado em feriados federais

■ Site da BougeRV:

support@bougerv.com

+1408 656 8402 (USA)
9h às 18h (CST), de Segunda a Sexta
Fechado em feriados federais
http://support.bougerv.com

(Tanto usuários online quanto offline podem nos contatar através das informações de contato acima.)

BougeRV

MANUAL DEL USUARIO

Wagón Eléctrico de Servicios

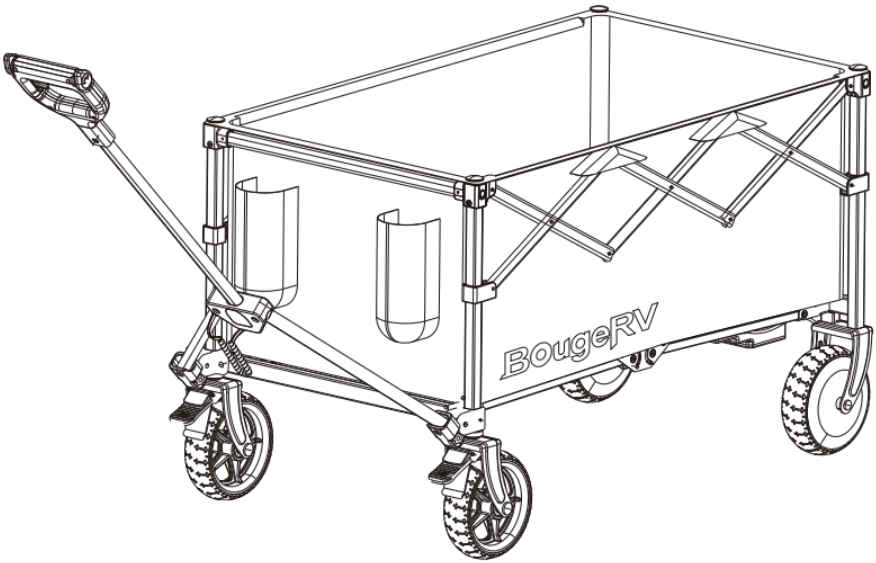

Modelo: ECWLT

Lea este manual detenidamente antes de usar el producto y guárdelo en un lugar seguro para futuras consultas.

Índice

1. Precauciones de seguridad ---------- 70

2. Descripción general del producto ---------- 71

3. Artículos incluidos ---------- 73

4. Pasos de instalación ---------- 74

5. Descripción general del mango ---------- 76

6. Guía de uso de la batería ---------- 78

7. Descripción general del motor de cubo CC sin escobillas ---------- 80

8. Especificaciones del producto ---------- 81

9. Instrucciones de mantenimiento ---------- 82

10. Preguntas Frecuentes ---------- 83

11. Garantía y soporte posventa ---------- 85

1. Precauciones de seguridad

1. Este producto debe ser utilizado únicamente por un adulto. Los niños y las personas mayores con movilidad limitada no deben instalarlo ni usarlo.

2. Los niños deben estar siempre bajo la supervisión de un adulto cuando utilicen este producto.

3. La capacidad de carga máxima es de 352 lbs/160 kg. Asegúrese de que los artículos estén distribuidos uniformemente para mantener el equilibrio.

4. Este producto está diseñado solo para transportar artículos ligeros de uso diario. Nadie debe sentarse en él. Exceder el límite de peso o usarlo de forma indebida podría causar lesiones. Siga las instrucciones para un uso seguro.

5. La sobrecarga, el plegado incorrecto o el uso de piezas de repuesto no aprobadas pueden causar daños o lesiones. Utilice siempre piezas de repuesto oficiales y siga las pautas de uso correctas.

6. Tenga cuidado al plegar o desplegar el producto para evitar pillarse los dedos. Mantenga los dedos y las extremidades alejados de las piezas móviles durante los ajustes.

7. No utilice este producto en escaleras.

8. Mantenga el producto alejado del fuego, altas temperaturas, piscinas o fuentes eléctricas. Mantenga una distancia segura de los peligros.

9. No coloque el producto en carreteras, pendientes u otras áreas peligrosas.

10. Si el producto está dañado o no funciona correctamente, deje de usarlo inmediatamente y realice una verificación de seguridad.

11. Ajuste la velocidad con cuidado durante el uso. Evite ir demasiado rápido y nunca use este producto mientras corre.

12. Antes de transportar artículos, revise la ruta y asegúrese de que el camino sea lo suficientemente ancho para un paso seguro, reduciendo el riesgo de perder el control.

13. Tenga cuidado en superficies resbaladizas, sueltas o inestables como césped mojado, nieve, hielo, arena o grava. Estas condiciones pueden reducir la tracción, afectando la dirección, el frenado y la estabilidad general.

14. Evite usar el producto en pendientes pronunciadas para evitar la pérdida de control, resbalones o caídas, lo que puede causar lesiones. No lo use en pendientes superiores a 10°, ya que esto puede afectar la estabilidad y el frenado.

15. Estacione y cargue/descargue el producto en terreno plano siempre que sea posible. No lo deje desatendido en una pendiente.

16. Al estacionar, colóquelo en la misma dirección y active el freno de pie para bloquear las ruedas.

17. La batería está instalada en la parte inferior del wagón eléctrico de servicios. No permita que el nivel del agua sumerja el compartimento de la batería.

2. Descripción general del producto

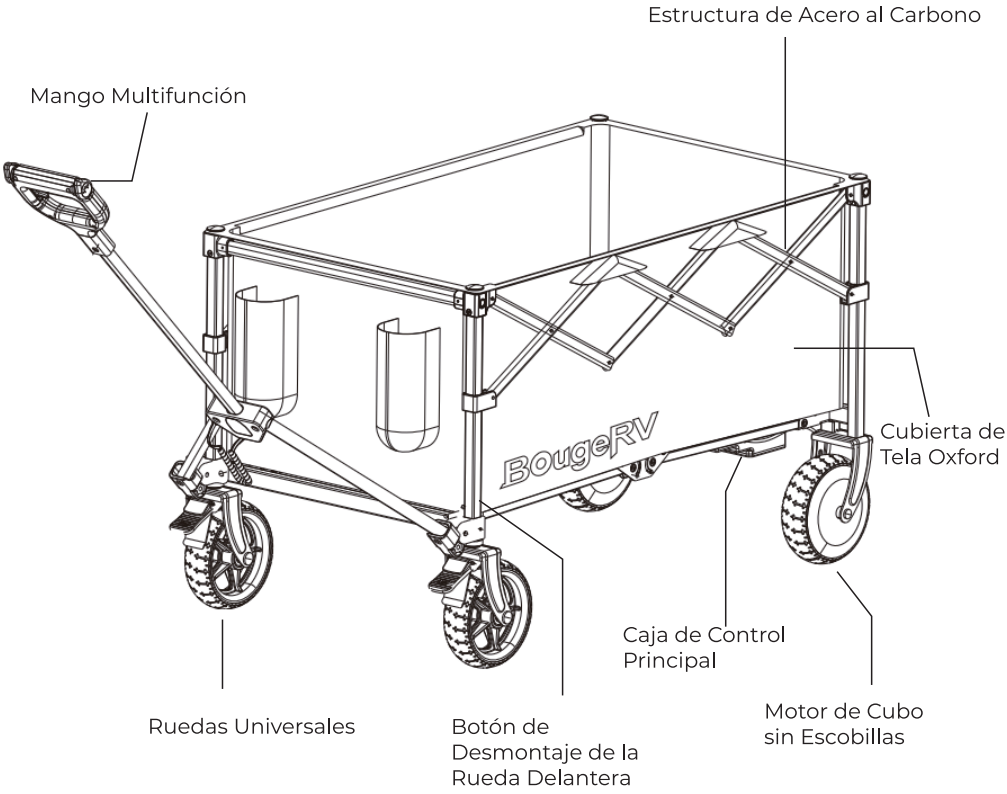

Tamaño del producto

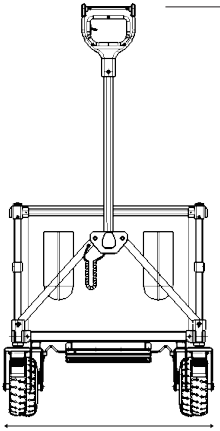

Altura del mango
desde el suelo
67~111cm

Altura del vehículo
58 cm

Ancho del vehículo
56cm

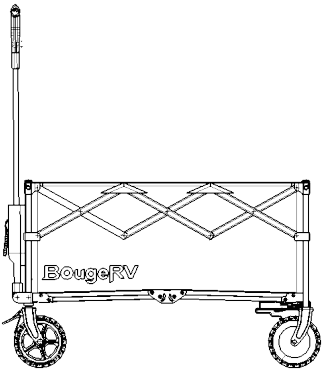

Altura del marco desde el suelo
18 cm

Longitud del vehículo
87cm

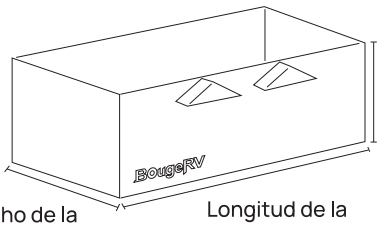

Altura de la cubierta de tela
36cm

Ancho de la
cubierta de tela
45cm

Longitud de la
cubierta de tela
79cm

Capacidad del vehículo

180QT/170L

62

Consejo: Cuando transporte una carga pesada, coloque los artículos más pesados en la parte trasera del wagón para asegurarse de que las ruedas motrices traseras mantengan una presión y un contacto suficientes con el suelo.

3. Artículos incluidos

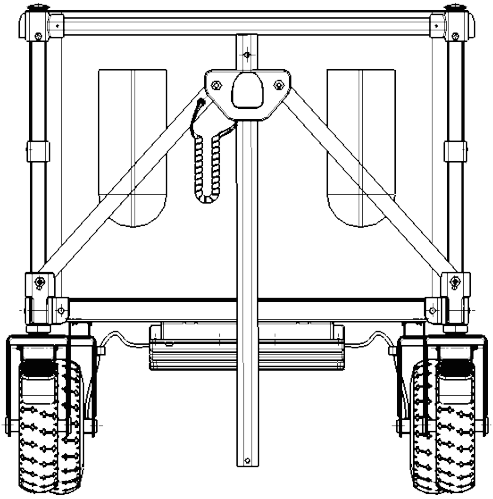

Carro (con cubierta)

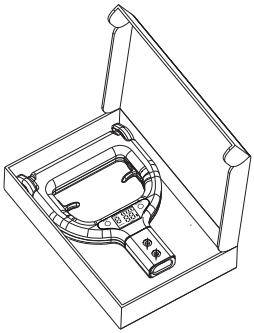

Mango multifunción con herramientas a juego

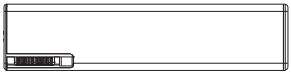

Batería extraíble

Rueda delantera

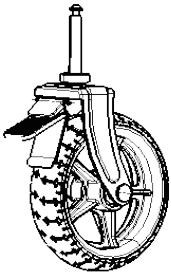

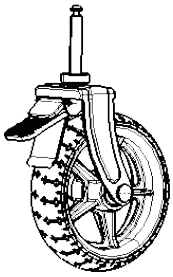

Manual de instrucciones



4.Pasos de instalación

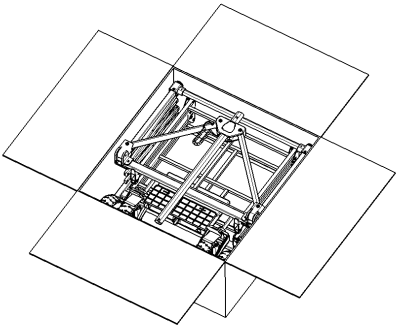

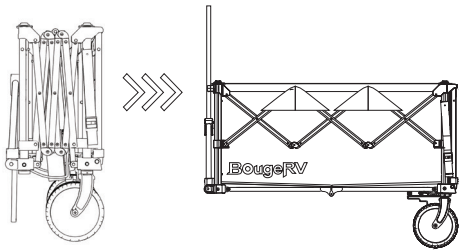

1. Desembale el producto y asegúrese de que todas las piezas estén completas y sin daños.

2. Localice la correa situada en la parte superior del carro y aflójela.

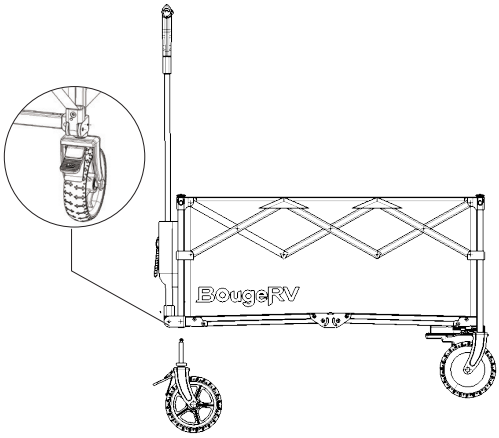

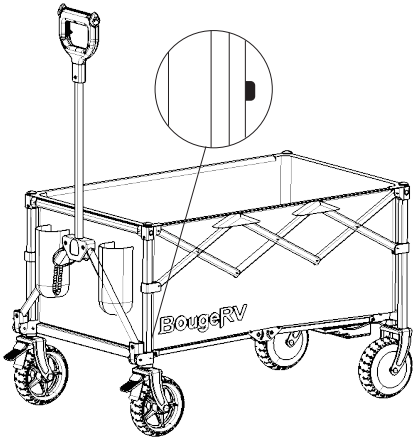

3. Instale las ruedas universales alineando el rodamiento de la rueda con el orificio designado. Empuje la rueda hasta que oiga un "clic", lo que indica que está bien colocada.

*Para quitar las ruedas universales, presione el botón situado debajo de la varilla delantera y levante suavemente la estructura para liberar la rueda.

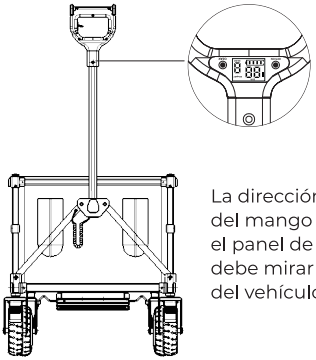

La dirección de instalación del mango debe distinguirse: el panel de visualización debe mirar hacia la carrocería del vehículo.

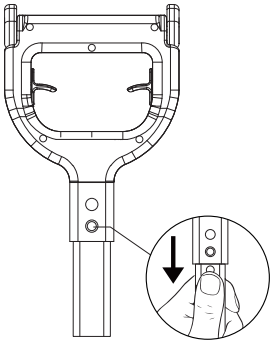

4.Oriente el lado con el panel de control hacia el cuerpo principal del wagón.

5. Presione el botón de resorte mientras empuja el asa hacia adentro del poste; un sonido de "clic" indica que está bloqueada de forma segura.

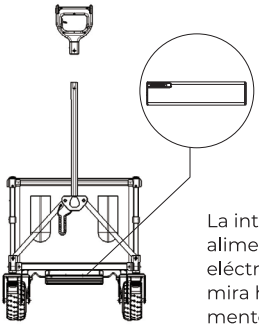

La interfaz de la fuente de alimentación del wagón eléctrico de servicios mira hacia el compartimento de la batería.

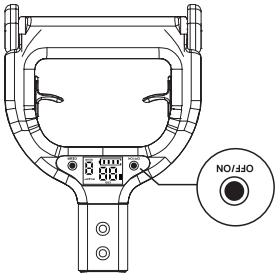

6. Inserte el paquete de baterías alineando el lado con la interfaz de alimentación del wagón eléctrico de servicios al compartimento de la batería en la parte trasera de la estructura. Asegúrese de que esté firmemente instalado.

Nota: Siga la dirección indicada por la etiqueta de advertencia de la batería al insertarla.

7. Encienda la alimentación localizando el botón de APAGADO/ENCENDIDO en el mango. Presione el botón y, cuando oiga un "bip", la pantalla digital se encenderá, lo que indica que el wagón eléctrico de servicios está funcionando.

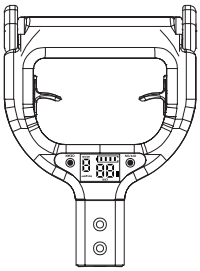

8. Después de confirmar el contenido de los botones del mango, presione cada botón uno por uno para probar su funcionalidad.

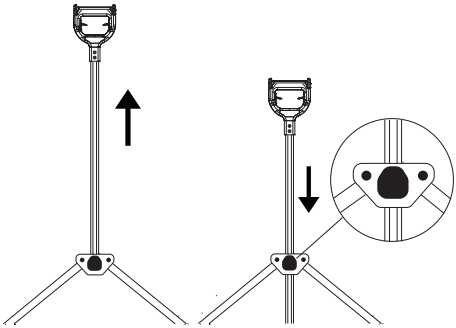

9. Abrir el mango: tire del mango hasta la posición más alta y oirá un "clic" para bloquearlo. Retraer el mango: presione el botón "PRESS" del mango y empújelo hacia atrás para retraerlo.

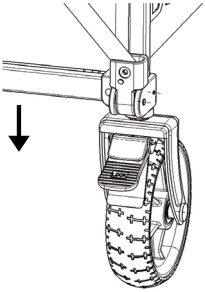

10. Pise el pedal "LOCK" con fuerza para bloquear la rueda inmediatamente y pise el pedal "UNLOCK" suavemente para desbloquearla inmediatamente.

5.Descripcion general del mango

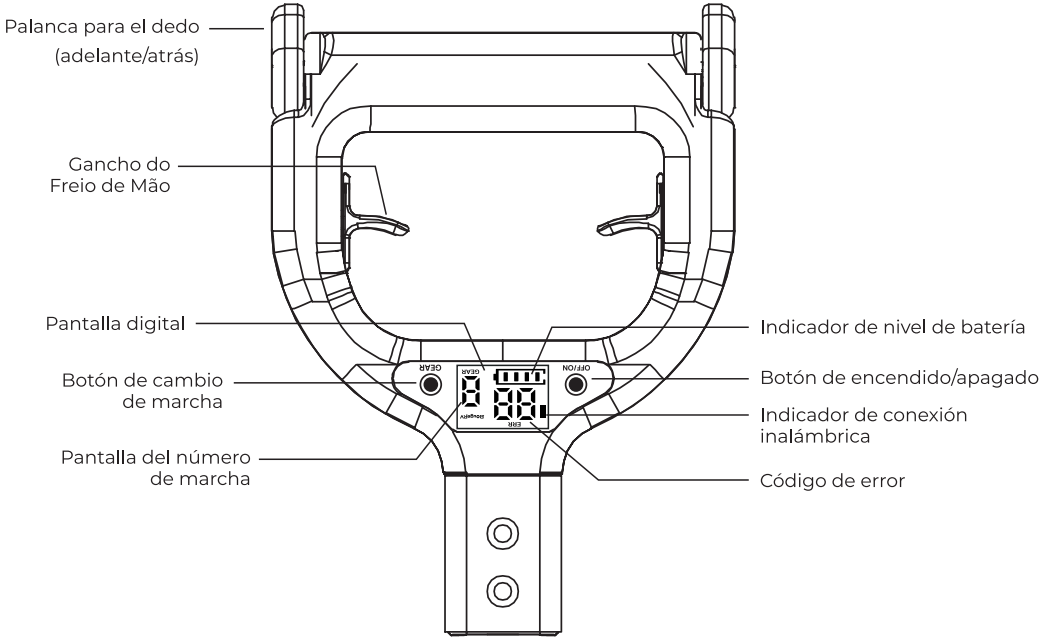

Símbolos	Nombre del símbolo	Instrucciones
	Mando	Sujete ligeramente el mango con la palma de la mano y mueva la palanca con el pulgar para avanzar o retroceder. La velocidad cambia en función del ángulo del dedo.
	Gancho del freno de mano	Mientras el wagón eléctrico de servicios se mueve, presione el gancho del freno de mano con el dedo para reducir la velocidad del wagón inmediatamente. **Nota**: Si la carga es pesada en una pendiente, el gancho del freno de mano reducirá la velocidad, pero no podrá frenar.
	Pantalla digital	Muestra información en tiempo real, como el nivel de la batería, la posición de la marcha y el estado de la conexión.
OFF/ON	Botón de Encendido /Apagado	Presione este botón para encender o apagar el wagón eléctrico de servicios con un solo toque.
GEAR	Botón de Cambio de Marcha	Presione el botón de marcha para pasar por las diferentes marchas (1, 2, 3). Cada marcha aumenta la velocidad, siendo la 3 la más rápida.
	Código de Error	Indicación de código de error; siga las instrucciones de mantenimiento para reparar el producto.
	Pantalla de Marchas	Indica la marcha actual. Hay tres velocidades: Marcha 1: Lenta Marcha 2: Media Marcha 3: Rápida
	Indicador de Nivel de Batería	Cuando la luz roja restante esté encendida, cargue la batería a tiempo.

6. Guía de uso de la batería

Pasos de instalación de la batería

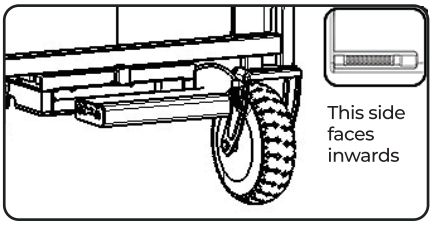

1.Preparación

Asegúrese de que el wagón eléctrico de servicios esté estacionado en una superficie plana y segura. Verifique que no haya objetos extraños dentro de la caja de control principal. Alinee el paquete de baterías con la interfaz dedicada en el compartimento de la batería.
Este lado mira hacia adentro

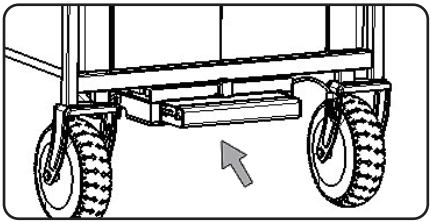

2.Instalar el paquete de baterías

Sostenga el paquete de baterías según la dirección de la flecha y empújelo suavemente con una fuerza moderada. Tenga cuidado de no dañar los conectores internos.

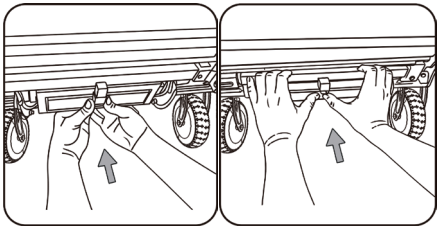

3.Confirmación del bloqueo

Continúe empujando el paquete de baterías hasta que oiga un "clic", lo que confirma que la batería está bloqueada e instalada de forma segura.
※ Cuando instale la batería, use ambas manos.

Pasos para la extracción de la batería

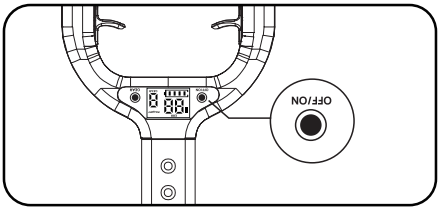

1.Apague el wagón eléctrico de servicios

Apague el wagón eléctrico de servicios presionando el botón ON/OFF en el mango.
Busque el interruptor amarillo de liberación de la batería en el compartimento trasero de la batería.

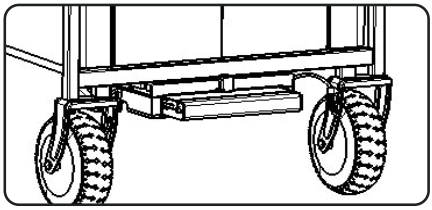

2.Extraiga el paquete de baterías

Tire del interruptor de liberación amarillo hacia atrás para expulsar la batería.
Sostenga los lados superior e inferior de la batería mientras la extrae.

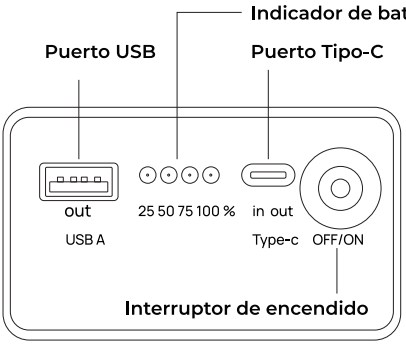

Verifique la energía de la batería: 25 50 75 100%

Presione el botón de encendido y el indicador mostrará la energía de la batería en tiempo real.

Presione el botón una vez brevemente para encender la batería e iluminar el indicador. Presione el botón dos veces brevemente para apagar la batería y el indicador.

100%:
La batería tiene suficiente carga. (Las 4 luces indicadoras están encendidas)

75%:
El nivel de la batería es suficiente, pero aún es suficiente para usarla ahora.

50%:
El nivel de la batería es bajo, pero aún es suficiente para usarla ahora.

25%:
El nivel de la batería es bajo, cárguela a tiempo.

Se recomienda utilizar un cargador original de 65 W con puerto Tipo-C para cargar la batería (no incluido). Durante el proceso de carga, la luz indicadora parpadeará, lo que indica que la batería se está cargando. Cuando esté completamente cargada, la luz permanecerá encendida de forma fija. A una temperatura ambiente de 73-82 °F (23-28 °C), la batería suele alcanzar la carga completa en aproximadamente 4 horas. Para mayor precisión y seguridad, confirme siempre que la carga está completa por el color de la luz indicadora.

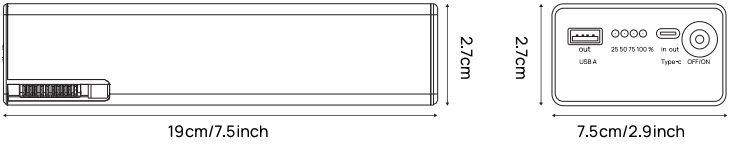

Nombre :	Estación de energía portátil BougeRV
Número de modelo :	BAT65OD
Capacidad de la batería :	25.2V/2600mAh/65.52wh
Voltaje :	24V
Entrada Tipo-C :	5V⎓3A，9V⎓3A，12V⎓2.5A，15V⎓2A，20V⎓1.5A
Salida Tipo-C :	5V⎓3A，9V⎓3A，12V⎓3A，15V⎓3A，20V⎓3A
Salida USB-A :	5V⎓3A，9V⎓2A，12V⎓1.5A

Utilice la batería a 14~113°F / -10~45°C

Si la batería tiene un olor, se calienta, se deforma, etc., deje de usarla inmediatamente.

Evite que objetos metálicos extraños entren en la batería.

Evite que el agua, las bebidas y los líquidos corrosivos entren en la batería.

Evite colocar la batería cerca de fuentes de calor, llamas abiertas, gases (líquidos) inflamables y explosivos.

Entorno de carga de la batería

- Cargue la batería a una temperatura ambiente de 32-95°F/0-35°C.
- Evite la sobrecarga, ya que puede afectar negativamente la vida útil de la batería.

7. Descripción general del motor de cubo CC sin escobillas

Motor de cubo sin escobillas



Diagrama esquemático del motor de cubo sin escobillas

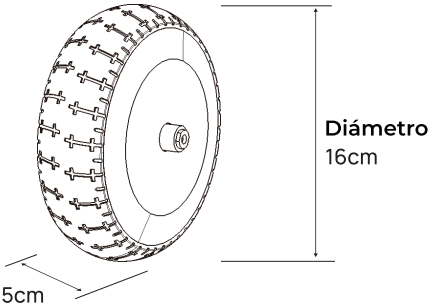

8. Especificaciones del producto

Parámetros del producto			
Modelo del producto	ECWLT	**Tamaño del vehículo**	870x560x610 mm
Capacidad del vehículo	170L	**Carga máxima**	160kg
Carga nominal	80kg	**Distancia al suelo**	180mm
Capacidad de la batería	65.52Wh	**Peso bruto del paquete**	14.5kg
Peso neto del vehículo	13.3kg (sin batería: 12.8kg; con batería: 13.3kg)	**Regulación de velocidad**	Regulación de la velocidad de la marcha
Tamaño del paquete	660x530x235 mm	**Potencia del motor**	150W * 2
Límite de velocidad	1.a marcha (1.79 mph) 2.a marcha (2.46 mph) 3.a marcha (3.13 mph)		
Voltaje de carga	25,55V	**Temperatura de trabajo**	-10~40°C/14~104°F
Tensión de funcionamiento	23.1V~29.4V	**Temperatura de almacenamiento**	-15~55°C/5~131°F
Tipo de tracción	Tracción trasera		
Método de frenado	Freno electrónico + Freno de pie		

9. Instrucciones de Mantenimiento

1. Almacenamiento: Pliegue y almacene el producto en un lugar plano, estable, bien ventilado y seco, alejado de la luz solar directa.

2. Evitar la Lluvia: No exponga el vehículo a lluvias prolongadas para prevenir daños o envejecimiento de las piezas.

3. Almacenamiento Seguro: Mantenga el producto alejado de sustancias inflamables o peligrosas para evitar riesgos de incendio o contaminación.

4. Limpieza: Limpie el marco con un paño suave, seco y un detergente neutro. Nota: No sumerja los manillares ni la caja de control principal de la batería en agua.

5. Mantenimiento de la Batería: Si la batería se agota rápidamente después de estar completamente cargada, puede haber llegado al final de su vida útil. Reemplácela con prontitud para asegurar un funcionamiento adecuado.

Código de Error	Función de Fallo Correspondiente	Plan de Solución de Problemas
01	Izquierda Fallo de Corriente Estática del Motor	Por favor, póngase en contacto con el servicio de atención al cliente
02	Derecha Fallo de Corriente Estática del Motor	
03	Corto Circuito en la Línea de Fase del Motor	
04	Fallo del Sensor Hall del Motor Izquierdo	
05	Fallo del Sensor Hall del Motor Derecho	
07	Fallo de Recepción de Datos de la Placa Principal	
11	Fallo de Comunicación en la Recepción del Manillar	

10. Preguntas Frecuentes

P: ¿Cuál es la autonomía con una carga completa?

R: Aproximadamente de 1,5 a 5 horas, dependiendo de la configuración de velocidad. Puede esperar alrededor de 1,5 horas a máxima velocidad y hasta 5 horas a la velocidad más baja.
Nota: La autonomía real puede variar dependiendo del peso de la carga y el tipo de terreno.

P: ¿Cuánto tiempo se tarda en cargar completamente la batería?

R: Aproximadamente de 3 a 4 horas.

P: ¿Qué tipo de cargador debo usar para la batería?

R: La batería admite el protocolo de carga PD. Puede usar cualquier cargador USB-C estándar. Independientemente de la potencia nominal del cargador, la entrada de carga de la batería está limitada a un máximo de 30 W.

P: ¿Se puede empujar el wagón manualmente si la batería está agotada?

R: Sí. Simplemente apague el interruptor de encendido para operar y empujar el wagón manualmente.

P: ¿Se puede estacionar el wagón en una pendiente?

R: Sí, puede estacionar el wagón en una pendiente accionando el freno de pie.
ADVERTENCIA: Por razones de seguridad, evite estacionar en pendientes pronunciadas, especialmente cuando el wagón esté completamente cargado, para evitar que ruede o vuelque.

P: ¿Es el wagón impermeable?

R: El wagón es resistente al agua, no impermeable. Las ruedas (y los motores de cubo) tienen una clasificación IP65, lo que significa que pueden soportar lluvias repentinas, limpieza de rutina y conducción por charcos poco profundos. Sin embargo, las ruedas NUNCA deben sumergirse en agua ni lavarse con una lavadora a alta presión.

P: ¿El wagón viene con una batería de repuesto?

R: No, en este momento no se incluye una batería de repuesto. Sin embargo, es posible que las baterías de repuesto estén disponibles para su compra por separado en el sitio web de BougeRV en el futuro.

P: ¿Se puede usar el wagón en la playa?

R: Puede operar en la arena, pero solo con una carga inferior a 40 kg. Si suele transportar cargas más pesadas en la playa, ¡esté atento a nuestro próximo "Beach Conqueror" ECW2.0, diseñado específicamente para terrenos arenosos de alta resistencia!

P: ¿Qué debo hacer si la batería no carga?

R: Primero, intente usar un cargador y un cable USB-C diferentes para descartar problemas con los accesorios. Si aún así no carga, realice la siguiente prueba de diagnóstico:
1.Mantenga presionado: Mantenga presionado el botón de encendido de la batería. Compruebe si las luces indicadoras de nivel de batería se apagan.
2.Presione brevemente: Una vez que estén apagadas, presione brevemente el botón de encendido. Compruebe si las luces indicadoras se vuelven a encender.
Si las luces indicadoras no responden correctamente durante cualquiera de estos pasos, es posible que la batería esté defectuosa. Por favor, póngase en contacto con el servicio de atención al cliente para obtener más ayuda.

P: ¿Qué debo hacer si el wagón no enciende?

R: Por favor, siga estos pasos de resolución de problemas:
1.Revise la batería: Retire la batería del compartimento y verifique el indicador de nivel de carga. Si la batería está agotada, cárguela por completo antes de volver a instalarla en el compartimento.
2.Contacte al soporte: Si el wagón aún no enciende después de una carga completa, comuníquese con el servicio de atención al cliente de BougeRV para obtener más ayuda.

P: ¿Qué significa cuando el indicador de batería en el asa parpadea regularmente y el aviso sonoro emite pitidos?

R: Este es el aviso de batería baja. Indica que la batería está agotada. Simplemente retire la batería del compartimento y cárguela por completo.

P: ¿Qué debo hacer si la batería salta del compartimento inesperadamente?

R: Por favor, siga estos pasos para revisar el compartimento de la batería:
1.Verifique si hay separaciones: Inspeccione la junta entre las cubiertas superior e inferior del compartimento de la batería. Si hay una separación, use el destornillador incluido para apretar firmemente los 8 tornillos de la cubierta superior hasta que la separación se cierre por completo. Luego, reinstale la batería.
2.Verifique el pestillo de bloqueo: Presione el pestillo de bloqueo de la batería en la cubierta superior para comprobar si recupera su posición normalmente. Si el pestillo ha perdido su tensión (no tiene elasticidad), por favor comuníquese con el servicio de atención al cliente.

11. Garantía y Soporte Postventa

Garantía

La carreta utilitaria eléctrica BougeRV viene con una garantía limitada de 1 años, a partir de la fecha de compra en la tienda en línea o sitio web oficial de BougeRV.

Esta garantía no cubre lo siguiente:

- Daños intencionales
- Daños causados por fuerza mayor (por ejemplo, terremotos, incendios)
- Daños por uso inadecuado o por no seguir las instrucciones
- Daños o mal funcionamiento resultantes del desmontaje

Nota: El producto también viene con una garantía limitada de 1 años y soporte técnico de por vida.

Garantía limitada de 1 años
Soporte técnico de por vida

Servicio al cliente

Para cualquier problema con el funcionamiento o el uso, contáctenos a través de:

■ Tienda en línea de BougeRV:

service@bougerv.com

+14086568402 (US)
9AM-6PM (CST) de lunes a viernes
Cerrado los días feriados federales

■ Sitio web de BougeRV:

support@bougerv.com

+1408 656 8402 (US)
9AM-6PM (CST) de lunes a viernes
Cerrado los días feriados federales
http://support.bougerv.com

(Tanto los usuarios en línea como los fuera de línea pueden contactarnos a través de la información de contacto anterior.)

BougeRV

MANUEL DE L'UTILISATEUR

Chariot utilitaire électrique

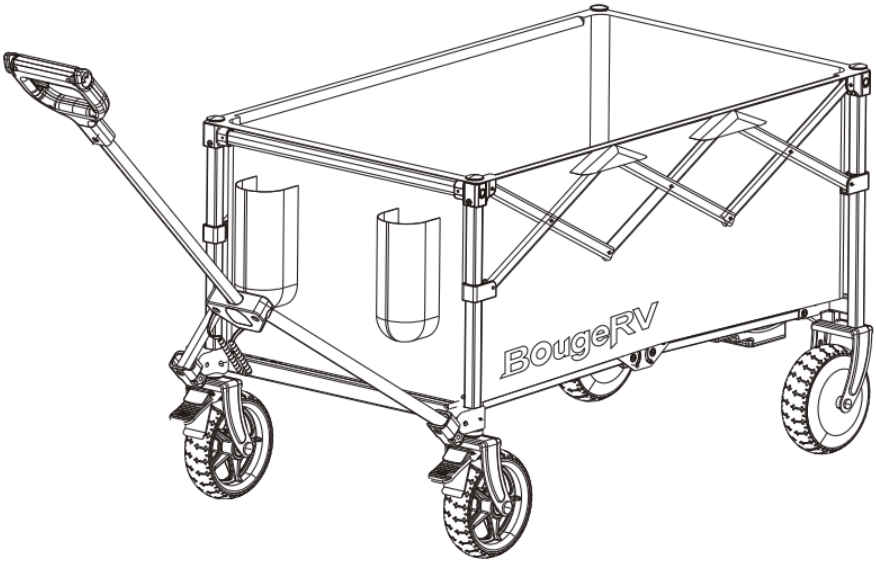

Modèle : ECWLT

Veuillez lire attentivement ce manuel avant utilisation et le conserver dans un endroit sûr pour référence ultérieure.

Table des matières

1. Précautions de sécurité ---------- 87

2. Aperçu du produit ---------- 88

3. Éléments inclus ---------- 90

4. Étapes d'installation ---------- 91

5. Aperçu de la poignée ---------- 93

6. Guide d'utilisation de la batterie ---------- 95

7. Aperçu du moteur de moyeu CC sans balais --------- 97

8. Spécifications du produit ---------- 98

9. Instructions d'entretien ---------- 99

10.FAQ ---------- 100

11. Garantie et support après-vente ---------- 102

1. Précautions de sécurité

1. Ce produit ne doit être utilisé que par un adulte. Les enfants et les personnes âgées à mobilité réduite ne doivent pas l'installer ou l'utiliser.

2. Les enfants doivent toujours être sous la surveillance d'un adulte lors de l'utilisation de ce produit.

3. La capacité de charge maximale est de 352 livres/160 kg. Assurez-vous que les objets sont répartis de manière uniforme pour un bon équilibre.

4. Ce produit est conçu uniquement pour transporter des objets quotidiens légers. Personne ne doit s'y asseoir. Le dépassement de la limite de poids ou une mauvaise utilisation peuvent entraîner des blessures. Suivez les instructions pour une utilisation en toute sécurité.

5. La surcharge, un pliage incorrect ou l'utilisation de pièces de rechange non approuvées peuvent causer des dommages ou des blessures. Utilisez toujours des pièces de rechange officielles et suivez les directives d'utilisation appropriées.

6. Soyez prudent lorsque vous pliez ou dépliez le produit pour éviter de vous pincer les doigts. Éloignez les doigts et les membres des pièces mobiles pendant les réglages.

7. N'utilisez pas ce produit dans les escaliers.

8. Gardez le produit à l'écart du feu, des températures élevées, des piscines ou des sources électriques. Maintenez une distance de sécurité par rapport aux dangers.

9. Ne placez pas le produit sur des routes, des pentes ou d'autres zones dangereuses.

10. Si le produit est endommagé ou ne fonctionne pas correctement, arrêtez immédiatement de l'utiliser et effectuez une vérification de sécurité.

11. Réglez la vitesse avec prudence pendant l'utilisation. Évitez d'aller trop vite et n'utilisez jamais ce produit en courant.

12. Avant de transporter des objets, vérifiez l'itinéraire et assurez-vous que le chemin est suffisamment large pour un passage en toute sécurité, réduisant le risque de perdre le contrôle.

13. Soyez prudent sur les surfaces glissantes, meubles ou instables comme l'herbe mouillée, la neige, la glace, le sable ou le gravier. Ces conditions peuvent réduire la traction, affectant la direction, le freinage et la stabilité globale.

14. Évitez d'utiliser le produit sur des pentes raides pour éviter la perte de contrôle, le glissement ou la chute, ce qui peut causer des blessures. Ne l'utilisez pas sur des pentes de plus de 10°, car cela peut affecter la stabilité et le freinage.

15. Garez et chargez/déchargez le produit sur un terrain plat dans la mesure du possible. Ne le laissez pas sans surveillance sur une pente.

16. Lors du stationnement, orientez-vous dans la même direction et activez le frein à pied pour bloquer les roues.

17. La batterie est installée au bas du chariot utilitaire électrique. Veuillez ne pas laisser le niveau de l'eau submerger le compartiment de la batterie.

2. Aperçu du produit

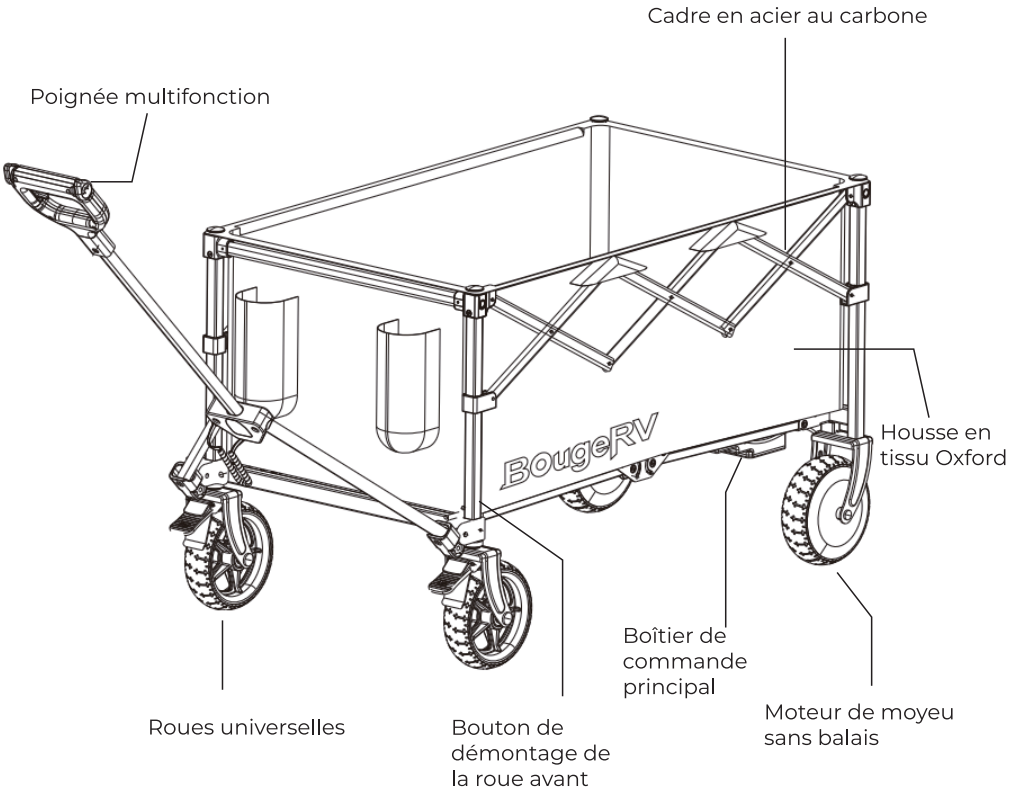

Dimensions du produit

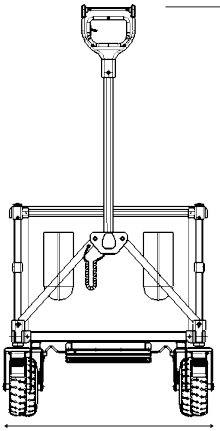

Hauteur de la
poignée depuis le sol
67~111cm

Hauteur du véhicule
58 cm

Largeur du véhicule
56cm

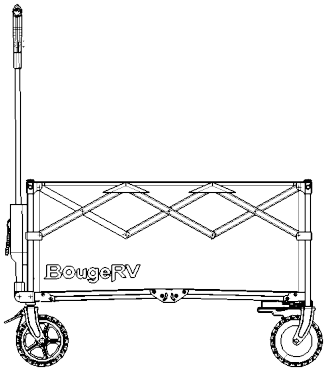

Hauteur du cadre depuis le sol
18 cm

Longueur du véhicule
87cm

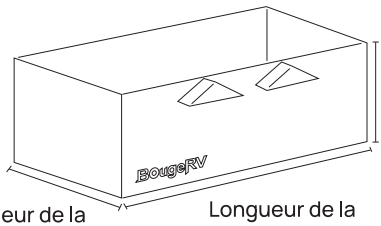

Hauteur de la housse en tissu
36cm

Largeur de la
housse en tissu
45cm

Longueur de la
housse en tissu
79cm

56

Capacité du véhicule

180 QT / 170 L

Astuce : Lorsque vous transportez une charge lourde, veuillez placer les objets les plus lourds à l'arrière du chariot pour vous assurer que les roues motrices arrière maintiennent une pression et un contact suffisants avec le sol.

3. Éléments inclus

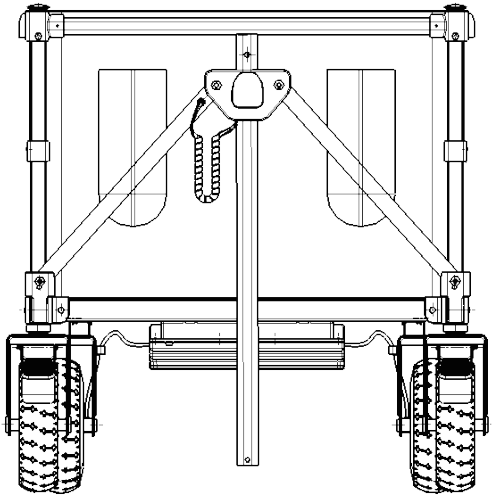

Chariot (avec housse)

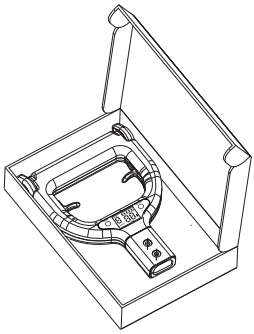

Poignée multifonction avec outils assortis

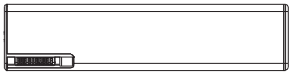

Batterie amovible

Roue avant

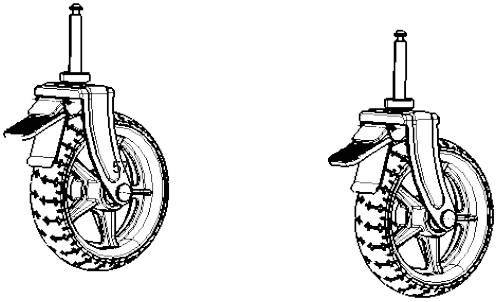

Manuel d'instructions



4. Étapes d'installation

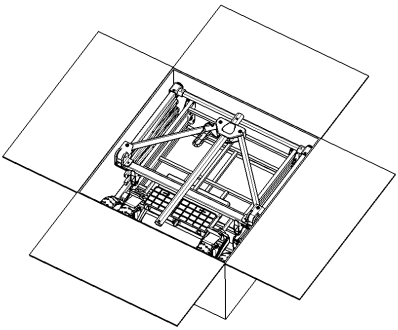

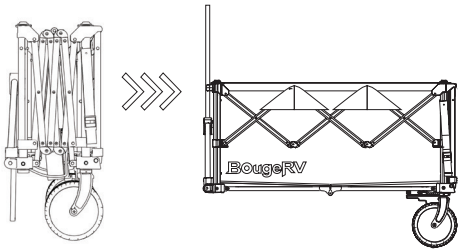

1. Déballez le produit et assurez-vous que toutes les pièces sont complètes et en bon état.

2. Repérez la sangle située sur le dessus du chariot et desserrez-la.

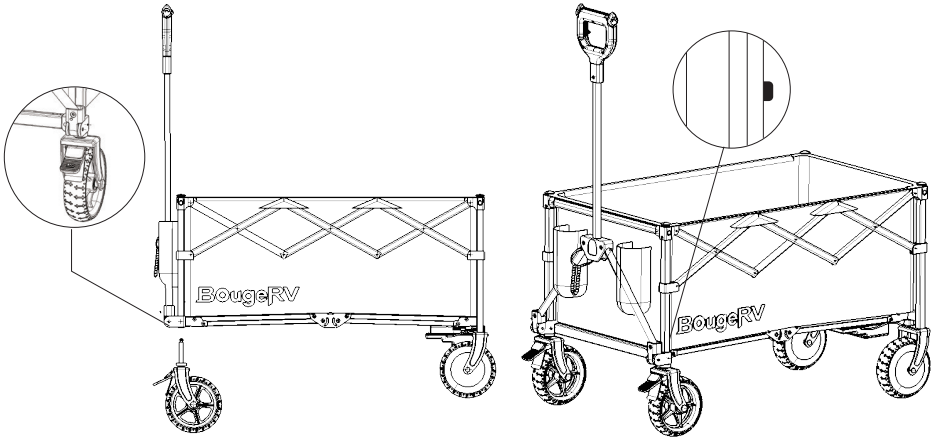

3. Installez les roues universelles en alignant le roulement de la roue avec le trou désigné. Poussez la roue jusqu'à ce que vous entendiez un « clic », ce qui indique qu'elle est bien en place.

※Pour retirer les roues universelles, appuyez sur le bouton situé sous la barre avant et soulevez délicatement le cadre pour libérer la roue.

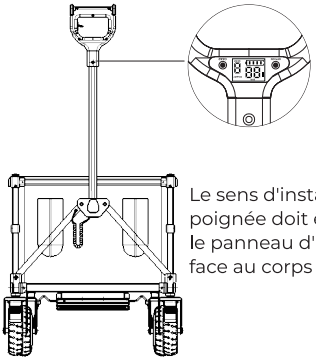

Le sens d'installation de la poignée doit être respecté : le panneau d'affichage fait face au corps du véhicule.

4. Orientez le côté avec le panneau de commande vers le corps principal du chariot.

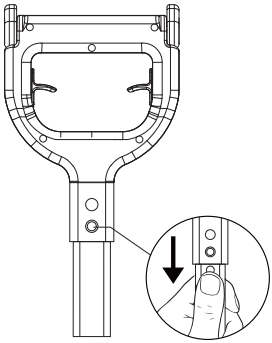

5. Appuyez sur le bouton à ressort tout en poussant la poignée dans le tube ; un « clic » indique qu'elle est bien verrouillée.

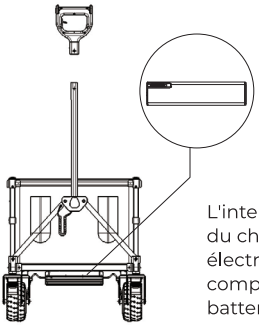

L'interface d'alimentation du chariot utilitaire électrique fait face au compartiment de la batterie.

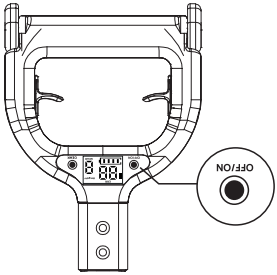

6. Insérez la batterie en alignant le côté avec l'interface d'alimentation du chariot utilitaire électrique sur le compartiment de la batterie à l'arrière du châssis. Assurez-vous qu'elle est bien installée.

Remarque : suivez la direction indiquée par l'autocollant d'avertissement de la batterie lors de l'insertion de celle-ci.

7. Mettez le chariot sous tension en localisant le bouton OFF/ON sur la poignée. Appuyez sur le bouton, et lorsque vous entendez un « bip », l'affichage numérique s'allume, indiquant que le chariot utilitaire électrique est en marche.

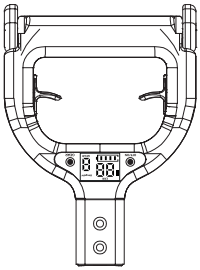

8. Après avoir confirmé le contenu des boutons de la poignée, veuillez appuyer sur chaque bouton un par un pour tester sa fonctionnalité.

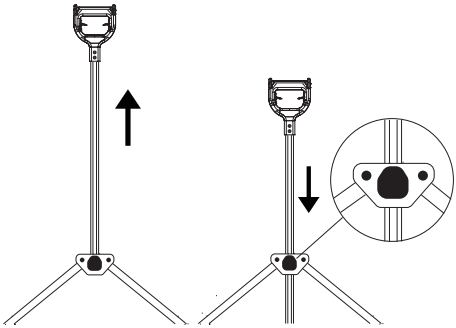

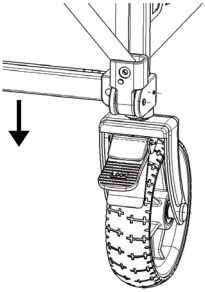

9. **Ouvrir la poignée** : tirez la poignée vers le haut jusqu'à ce que vous entendiez un « clic » qui la verrouillera. **Rétracter la poignée** : appuyez sur le bouton « PRESS » de la poignée et poussez-la vers l'arrière pour la rétracter.

10. Appuyez fermement sur la pédale **« LOCK »** (verrouiller) pour bloquer la roue immédiatement, et appuyez légèrement sur la pédale **« UNLOCK »** (déverrouiller) pour la débloquer immédiatement.

5.Apercu de la poignee

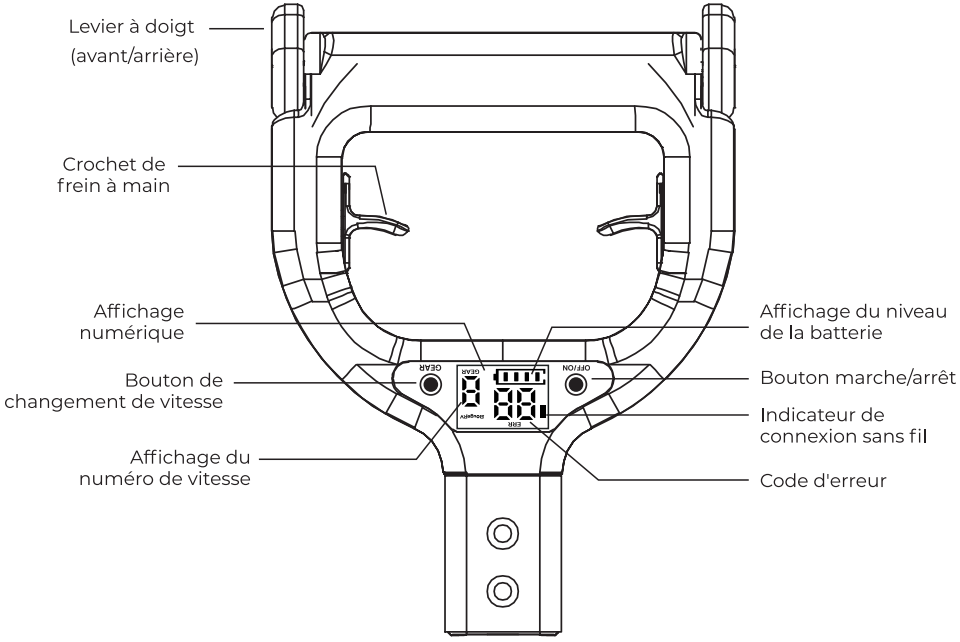

Symboles	Nom du symbole	Instructions
	Manettet	Tenez légèrement la poignée avec votre paume et faites glisser le manche avec votre pouce pour avancer ou reculer. La vitesse varie en fonction de l'angle d'inclinaison du doigt.
	Crochet de frein à main	Pendant que le chariot utilitaire électrique est en mouvement, appuyez sur le crochet de frein à main avec votre doigt pour réduire immédiatement la vitesse du chariot. Remarque : Si la charge est lourde sur une pente, le crochet de frein à main ralentira le chariot, mais ne le freinera pas complète-ment.
	Affichage numérique	Affiche des informations en temps réel telles que le niveau de la batterie, le rapport de vitesse et l'état de la connexion.
OFF/ON	Bouton ON/OFF	Appuyez sur ce bouton pour allumer ou éteindre le chariot utilitaire électrique d'une simple pression.
GEAR	Bouton de changement de vitesse	Appuyez sur ce bouton pour faire défiler les vitesses (1, 2, 3). Chaque vitesse augmente la rapidité, 3 étant la plus rapide.
	Code d'erreur	Indication d'un code d'erreur, veuillez suivre les instructions d'entretien pour réparer le produit.
	Affichage de la vitesse	Indique la vitesse actuelle. Il y a trois vitesses : Vitesse 1 : Lente Vitesse 2 : Moyenne Vitesse 3 : Rapide
80 	Affichage du niveau de la batterie	Lorsque le dernier voyant rouge est allumé, veuillez recharger la batterie à temps.

6. Guide d'utilisation de la batterie

Étapes d'installation de la batterie

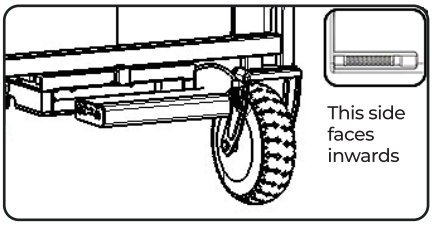

1. Préparation

Assurez-vous que le chariot utilitaire électrique est garé sur une surface plane et sûre. Vérifiez qu'il n'y a pas de corps étrangers à l'intérieur du boîtier de commande principal. Alignez la batterie avec l'interface dédiée dans le compartiment de la batterie.
Ce côté est tourné vers l'intérieur

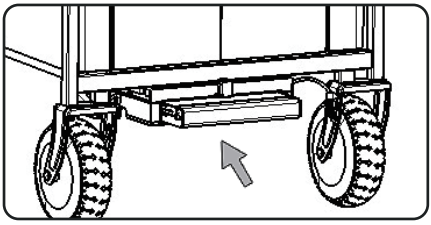

2. Installation de la batterie

Tenez la batterie dans le sens de la flèche et insérez-la en douceur avec une force modérée. Veillez à ne pas endommager les connecteurs internes.

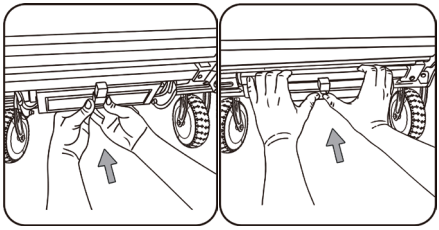

3. Confirmation du verrouillage

Continuez à pousser la batterie jusqu'à ce que vous entendiez un « clic », ce qui confirme que la batterie est verrouillée et solidement installée.
※ Lorsque vous installez la batterie, veuillez utiliser vos deux mains.

Étapes de retrait de la batterie

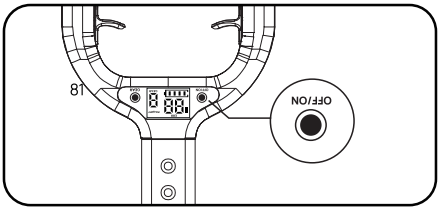

1. Éteindre le chariot utilitaire électrique

Éteignez le chariot utilitaire électrique en appuyant sur le bouton ON/OFF de la poignée. Localisez l'interrupteur de déverrouillage de la batterie, qui est jaune, à l'arrière du compartiment de la batterie.

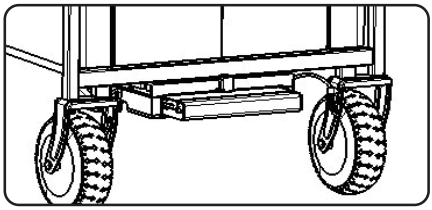

2. Éjecter la batterie

Tirez l'interrupteur jaune vers l'arrière pour éjecter la batterie.
Tenez les côtés supérieur et inférieur de la batterie lorsque vous la retirez.

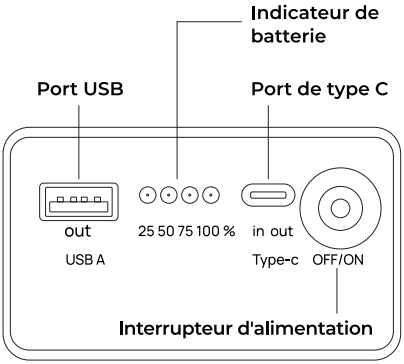

Vérifiez la charge de la batterie: 25 50 75 100%

Appuyez sur le bouton d'alimentation, et le voyant lumineux affichera la charge de la batterie en temps réel.

Appuyez brièvement une fois sur le bouton pour allumer la batterie et le voyant. Appuyez brièvement deux fois sur le bouton pour éteindre la batterie et le voyant.

100%:
La batterie est complètement chargée.
(Les 4 voyants sont allumés)

75%:
La batterie est suffisamment chargée.

50%:
La batterie est faible, mais vous pouvez encore l'utiliser.

25%:
La batterie est faible, veuillez la recharger à temps.

Lors de la charge de la batterie, il est recommandé d'utiliser un chargeur Type-C 65 W d'origine (non inclus). Pendant le processus de charge, le voyant clignote, signalant que la batterie est en cours de charge, et lorsqu'elle est complètement chargée, le voyant reste allumé. À une température ambiante de 23-28°C, la batterie atteint généralement sa pleine charge en 4 heures environ. Pour plus de précision et de sécurité, confirmez toujours que la charge est terminée en vérifiant la couleur du voyant lumineux.

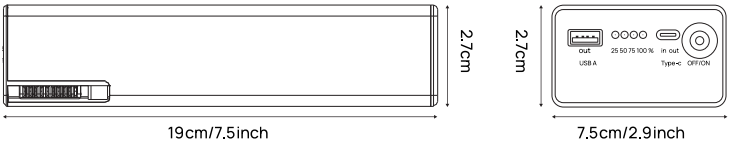

Nom :	BougeRV Portable Power Station
Numéro de modèle :	BAT65OD
Capacité de la batterie :	25.2V/2600mAh/65.52wh
Tension :	24V
Entrée Type-C :	5V = 3A, 9V = 3A, 12V = 2.5A, 15V = 2A, 20V = 1.5A
Sortie Type-C :	5V = 3A, 9V = 3A, 12V = 3A, 15V = 3A, 20V = 3A
Sortie USB-A :	5V = 3A, 9V = 2A, 12V = 1.5A

Utilisez la batterie à des températures comprises entre -10 et 45°C.

Si la batterie dégage une odeur, une chaleur, ou qu'elle présente une déformation, etc., veuillez cesser de l'utiliser immédiatement.

Empêchez les corps étrangers métalliques de pénétrer dans la batterie.

Empêchez l'eau, les boissons et les liquides corrosifs de pénétrer dans la batterie.

Évitez de placer la batterie près de sources de chaleur, de flammes nues, de gaz (liquides) inflammables et explosifs.

Environnement de charge de la batterie

- Chargez la batterie à une température ambiante de 0 à 35 ℃.
- Évitez la surcharge, car cela peut avoir un impact négatif sur la durée de vie de la batterie.

7. Aperçu du moteur de moyeu CC sans balais

Moteur de moyeu sans balais



Schéma d'un moteur de moyeu sans balais

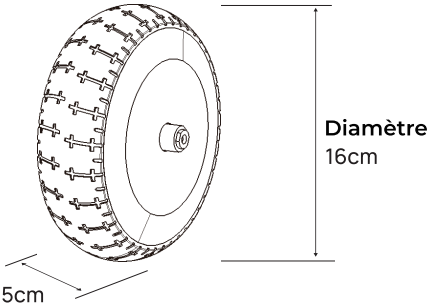

8. Spécifications du produit

Paramètres du produit			
Modèle de produit	ECWLT	**Dimensions du véhicule**	34.25"x22.05"x24.02" / 870x560x610 mm
Capacité du véhicule	180QT；170L	**Charge maximale**	352lbs/160kg
Charge nominale	176lbs/80kg	**Garde au sol**	7.09 "/180mm
Capacité de la batterie	65.52Wh	**Poids brut du colis**	32lbs/14.5kg
Poids net du véhicule	29.3lbs/13.3kg (28.2lbs/12.8kg sans la batterie, 29.3lbs/13.3kg avec la batterie)	**Régulation de la vitesse**	Régulation de la vitesse par vitesses
Dimensions de l'emballage	25.98"x20.87"x9.25"/ 660x530x235 mm	**Puissance du moteur**	150W * 2
Limitation de vitesse	1ère vitesse (2.88 km/h) 2ème vitesse (3.96 km/h) 3ème vitesse (5.04 km/h)		
Tension de charge	25.55V	**Température de fonctionnement**	-10~40°C/14~104°F
Tension de fonctionnement	23.1V~29.4V	**Température de stockage**	-15~55°C/5~131°F
Type de propulsion	Propulsion arrière		
Méthode de freinage	Frein électronique + Frein à pied		

9. Instructions d'entretien

1.Stockage:Pliez et rangez le produit dans un endroit plat, stable, bien ventilé et sec, à l'abri des rayons directs du soleil.

2.Éviter la pluie:Ne pas exposer le véhicule à une pluie prolongée pour éviter d'endommager ou de vieillir les pièces.

3.Stockage sécurisé:Gardez le produit éloigné des substances inflammables ou dangereuses pour éviter les risques d'incendie ou de pollution.

4.Nettoyage:Essuyez le cadre avec un chiffon doux, sec et un détergent neutre. Remarque : Ne pas immerger les poignées ou la boîte de contrôle principale de la batterie dans l'eau.

5.Entretien de la batterie:Si la batterie se décharge rapidement après avoir été entièrement chargée, elle peut être en fin de vie. Remplacez-la rapidement pour assurer un bon fonctionnement.

Code d'erreur	Fonction de défaillance correspondante	Dépannage
01	Défaut de courant statique du moteur gauche	Veuillez contacter le service client
02	Défaut de courant statique du moteur droit	
03	Court-circuit de la ligne de phase du moteur	
04	Défaut du capteur de Hall du moteur gauche	
05	Défaut du capteur de Hall du moteur droit	
07	Défaut de réception des données de la carte mère	
11	Défaut de communication de la réception de la poignée	

10. FAQ

Q : Quelle est l'autonomie avec une charge complète ?

R : Environ 1,5 à 5 heures, selon le réglage de la vitesse. Comptez environ 1,5 heure à la vitesse maximale et jusqu'à 5 heures à la vitesse la plus basse.
Remarque : L'autonomie réelle peut varier en fonction du poids de la charge et du type de terrain.

Q : Combien de temps faut-il pour charger complètement la batterie ?

R : Environ 3 à 4 heures.

Q : Quel type de chargeur dois-je utiliser pour la batterie ?

R : La batterie prend en charge le protocole de charge PD. Vous pouvez utiliser n'importe quel chargeur USB-C standard. Quelle que soit la puissance nominale du chargeur, l'entrée de charge de la batterie est plafonnée à un maximum de 30 W.

Q : Le chariot peut-il être poussé manuellement si la batterie est déchargée ?

R : Oui. Il suffit d'éteindre l'interrupteur d'alimentation pour utiliser et pousser le chariot manuellement.

Q : Le chariot peut-il être stationné sur une pente ?

R : Oui, vous pouvez stationner le chariot sur une pente en actionnant le frein au pied. AVERTISSEMENT : Pour des raisons de sécurité, évitez de stationner sur des pentes raides, en particulier lorsque le chariot est complètement chargé, afin d'éviter qu'il ne roule ou ne bascule.

Q : Le chariot est-il étanche ?

R : Le chariot est résistant à l'eau, mais pas totalement étanche. Les roues (et les moteurs de moyeu) bénéficient d'un indice IP65, ce qui signifie qu'elles peuvent résister à une pluie soudaine, à un nettoyage de routine et à la conduite dans des flaques d'eau peu profondes. Cependant, les roues ne doivent JAMAIS être immergées dans l'eau ou lavées avec un nettoyeur haute pression.

Q : Le chariot est-il fourni avec une batterie de rechange ?

R : Non, aucune batterie de rechange n'est incluse pour le moment. Cependant, des batteries de rechange pourraient être disponibles à l'achat séparément sur le site Web de BougeRV à l'avenir.

Q : Le chariot peut-il être utilisé sur la plage ?

R : Il peut rouler sur le sable, mais uniquement avec une charge inférieure à 40 kg. Si vous transportez fréquemment des charges plus lourdes sur la plage, restez à l'affût de notre prochain "Beach Conqueror" ECW2.0, conçu spécifiquement pour les terrains sablonneux à usage intensif !

Q : Que dois-je faire si la batterie ne se charge pas ?

R : Tout d'abord, essayez d'utiliser un autre chargeur et un autre câble USB-C pour écarter tout problème lié aux accessoires. Si elle ne se charge toujours pas, effectuez le test de diagnostic suivant :
1.Maintenez enfoncé : Maintenez enfoncé le bouton d'alimentation de la batterie. Vérifiez si les voyants de niveau de batterie s'éteignent.
2.ppuyez brièvement : Une fois qu'ils sont éteints, appuyez brièvement sur le bouton d'alimentation. Vérifiez si les voyants se rallument.
Si les voyants ne répondent pas correctement lors de l'une de ces étapes, la batterie est peut-être défectueuse. Veuillez contacter le service client pour obtenir une assistance supplémentaire.

Q : Que dois-je faire si le chariot ne s'allume pas ?

R : Veuillez suivre ces étapes de dépannage :
1.Vérifiez la batterie : Retirez la batterie du compartiment et vérifiez le voyant de niveau de charge. Si la batterie est déchargée, chargez-la complètement avant de la réinstaller dans le compartiment.
2.Contactez l'assistance : Si le chariot ne s'allume toujours pas après une charge complète, veuillez contacter le service client de BougeRV pour obtenir une assistance supplémentaire.

Q : Qu'est-ce que cela signifie lorsque l'indicateur de batterie sur la poignée clignote régulièrement et que l'avertisseur sonore émet des bips ?

R : Il s'agit de l'avertissement de batterie faible. Cela indique que la batterie est déchargée. Il suffit de retirer la batterie du compartiment et de la charger complètement.

Q : Que dois-je faire si la batterie sort inopinément du compartiment ?

R : Veuillez suivre ces étapes pour vérifier le compartiment de la batterie :
1.Vérifiez s'il y a des espaces : Inspectez la jointure entre les couvercles supérieur et inférieur du compartiment de la batterie. S'il y a un espace, utilisez le tournevis fourni pour serrer fermement les 8 vis du couvercle supérieur jusqu'à ce que l'espace soit complètement fermé. Ensuite, réinstallez la batterie.
2.Vérifiez le loquet de verrouillage : Appuyez sur le loquet de verrouillage de la batterie sur le couvercle supérieur pour voir s'il revient en place normalement. Si le loquet a perdu sa tension (aucune élasticité), veuillez contacter le service client.

11. Garantie et service après-vente

Garantie

Le chariot utilitaire électrique BougeRV est livré avec une garantie limitée de 1 ans, à compter de la date d'achat sur la boutique en ligne, le site Web officiel de BougeRV ou un site Web officiel. Cette garantie ne couvre pas les éléments suivants :

- Dommages intentionnels
- Dommages causés par un cas de force majeure (par exemple, tremblements de terre, incendies)
- Dommages résultant d'une utilisation incorrecte ou du non-respect des instructions
- Dommages ou dysfonctionnements résultant d'un démontage

Remarque : Le produit est également assorti d'une garantie limitée de 1 ans et d'une assistance technique à vie.

Garantie limitée de 1 ans
Assistance technique à vie

Service client

Pour tout problème de fonctionnement ou d'utilisation, veuillez nous contacter via :

■ Boutique en ligne BougeRV :

service@bougerv.com

+14086568402 (États-Unis)
9h00-18h00 (HNC) du lundi au vendredi
Fermé les jours fériés fédéraux

■ Site Web de BougeRV :

support@bougerv.com

+1408 656 8402 (États-Unis)
9h00-18h00 (HNC) du lundi au vendredi
Fermé les jours fériés fédéraux
http://support.bougerv.com

(Les utilisateurs en ligne et hors ligne peuvent nous contacter via les coordonnées ci-dessus.)

BougeRV