BLACK+DECKER®

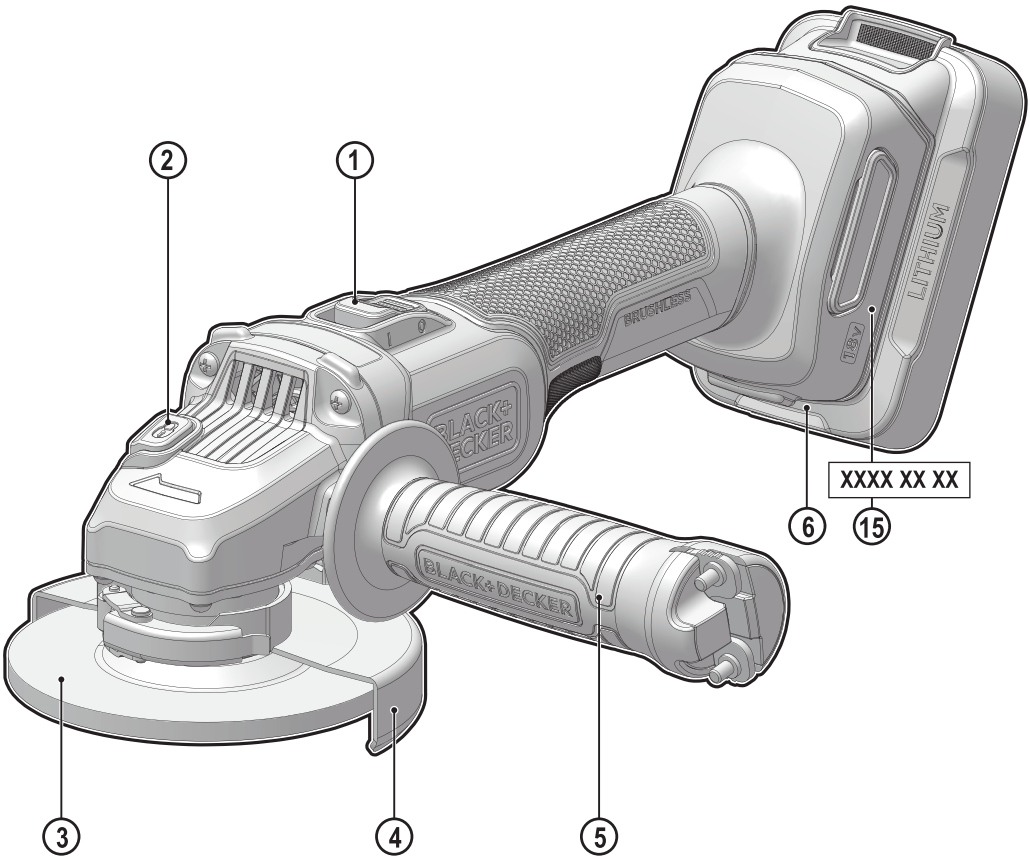

382023 - 00 BAL

www.blackanddecker.eu

BLCG78

Slovenščina	**(Prevod izvirnih navodil)**	**5**
Hrvatski	**(Prijevod izvornih uputa)**	**18**
Srpski	**(Prevod originalnog uputstva)**	**33**
Македонски	**(Превод на оригиналните упатства)**	**46**

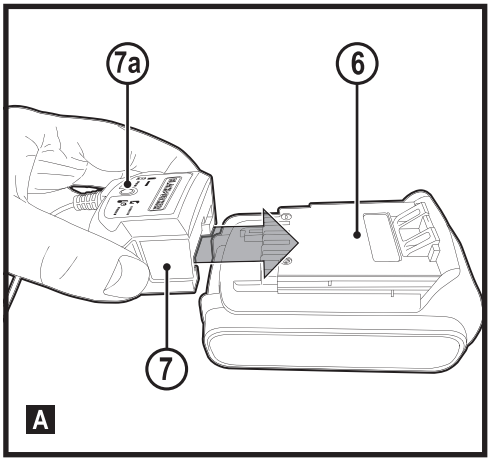
7a
6
7
A

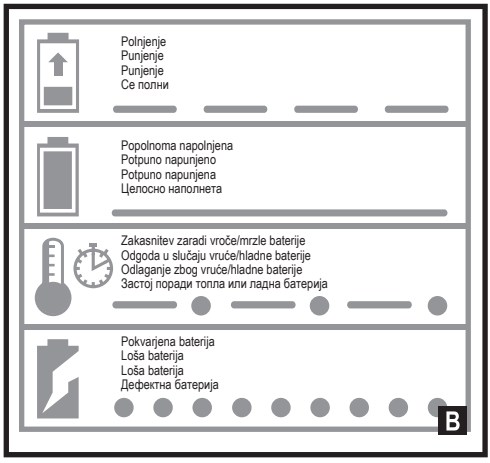
Polnjenje
Punjenje
Punjenje
Се полни
Popolnoma napolnjena
Potpuno napunjeno
Potpuno napunjena
Целосно наполнета
Zakasnitev zaradi vroče/mrzle baterije
Odgoda u slučaju vruće/hladne baterije
Odlaganje zbog vruće/hladne baterije
Застој поради топла или ладна батерија
Pokvarjena baterija
Loša baterija
Loša baterija
Дефектна батерија
B

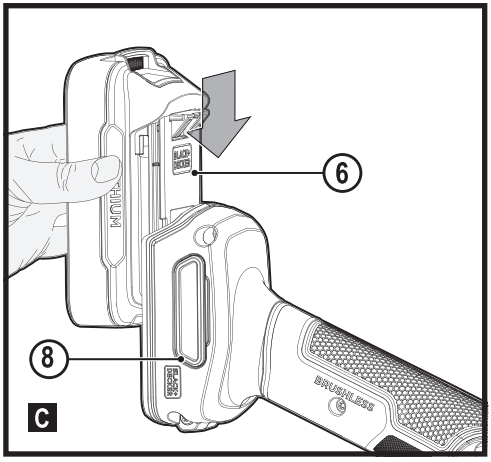
6
8
BRUSHLESS
C

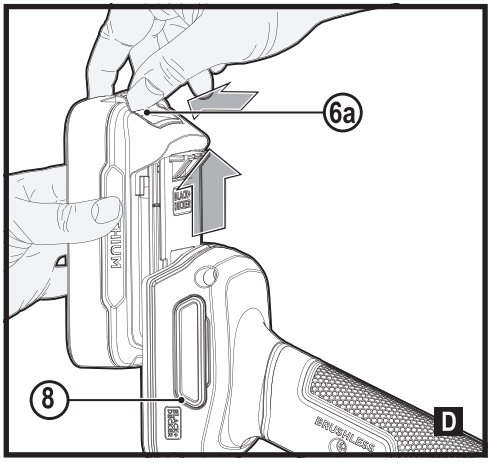
6a
8
BRUSHLESS
D

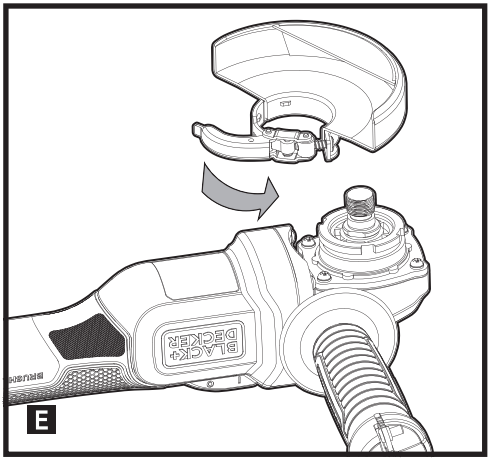
E

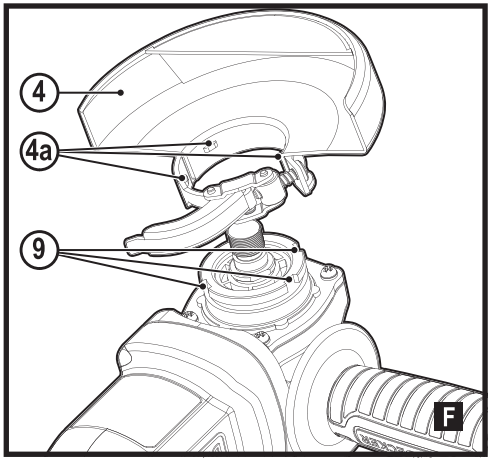
4
4a
9
F

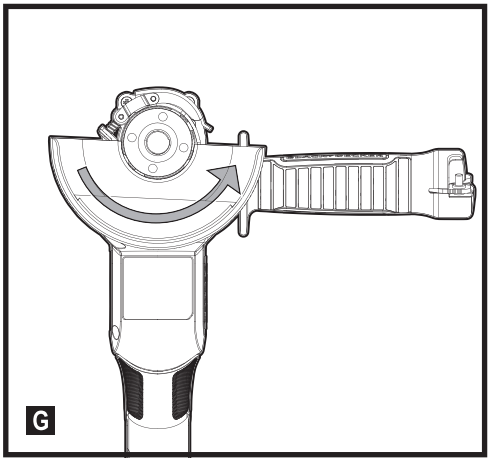
G

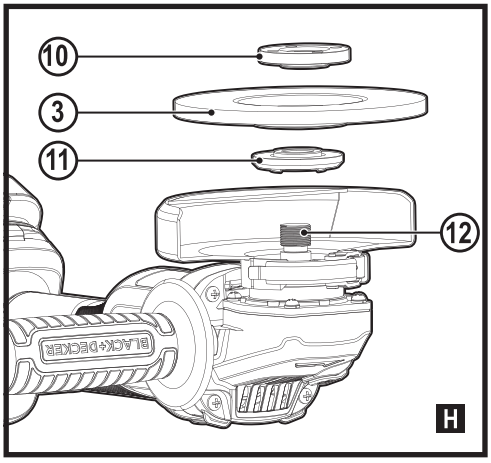
10
3
11
12
BLACK+DECKER
H

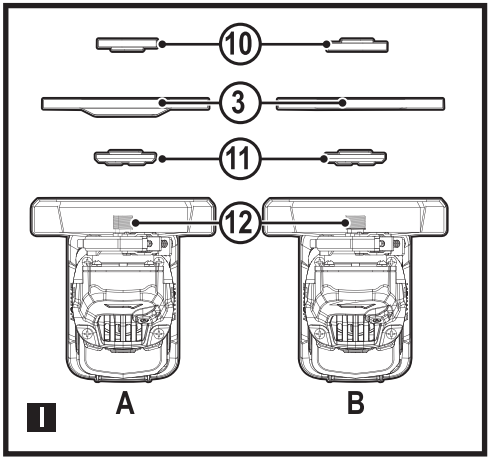
10
3
11
12
A
B
I

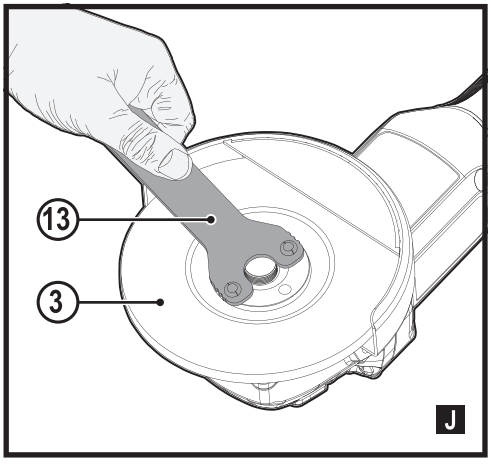
13
3
J

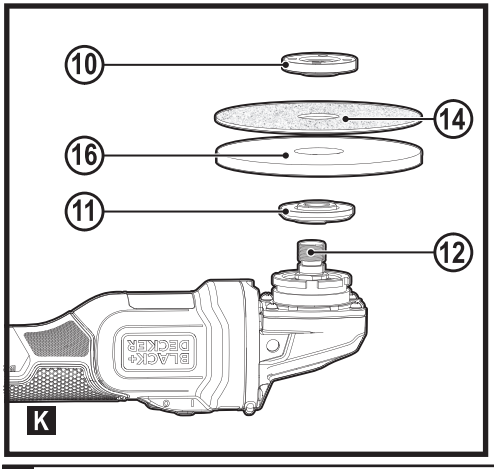
10
14
16
11
12
BLACK+DECKER
K

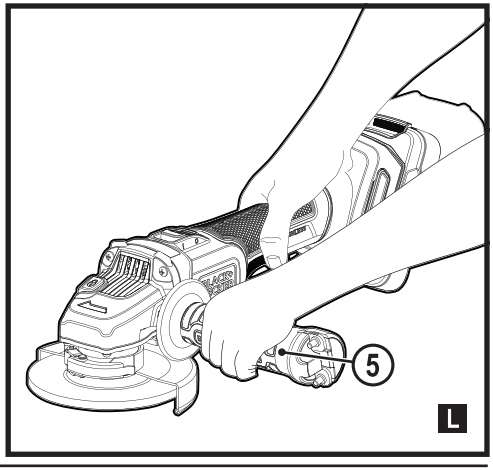
5
L

Predvidena uporaba

Kotni brusilnik BLCG78 BLACK+DECKER je bil konstruiran za brušenje, rezanje, grobo brušenje, brušenje kovine z žično krtačo z uporabo ustrezne vrste namenskih kolutov. Na orodje mora biti nameščen ustrezni ščitnik. To orodje je namenjeno izključno za domačo uporabo.



Nevarnost! Ne uporabljajte za rezanje lesa ali rezbarjenje. Ne uporabljajte nobenih rezil z zobci. Posledica so lahko hude poškodbe.

Navodila za varno uporabo

Splošna opozorila za varno uporabo električnega orodja



Opozorilo! Preberite vsa varnostna opozorila, navodila, slikovne prikaze in specifikacije, priložene električnemu orodju. Posledice neupoštevanja opozoril in navodil so lahko električni udar, požar in/ali hude telesne poškodbe.

Vsa opozorila in navodila shranite tudi za poznejšo uporabo. Izraz »električno orodje« v vseh opozorilih se nanaša na električna orodja (napajana prek kabla) ali na električna orodja z baterijo (brez kabla).

1. Varnost na delovnem mestu

a. Delovni prostor mora biti vedno čist in dobro osvetljen. Nered ali neosvetljeno delovno mesto lahko povzročita nesreče.

b. Električnih orodij ne uporabljajte v eksplozivnih okoljih, na primer na krajih z vnetljivimi tekočinami, plini ali prahom. Pri uporabi električnega orodja nastajajo iskre, ki lahko zanetijo prah ali hlape.

c. Poskrbite, da bodo med obratovanjem električnega orodja otroci in prisotni zadosti oddaljeni. Če vas zmotijo, lahko izgubite nadzor nad orodjem.

2. Električna varnost

a. Vtiči električnih orodij morajo ustrezati vtičnicam. Nikoli na noben način ne spreminjajte vtiča. Uporaba adapterskih vtičev v kombinaciji z zaščitenim (ozemljenim) električnim orodjem ni dovoljena. Nespremenjeni vtiči in prilegajoče se vtičnice zmanjšujejo nevarnost električnega udara.

b. Izogibajte se telesnim stikom z ozemljenimi površinami, kot so vodovodna napeljava, radiatorji, štedilniki in hladilniki. Obstaja povečano tveganje električnega udara, če so telesa ozemljena.

c. Električnih orodij ne izpostavljajte dežju ali mokroti. Vdor vode v električno orodje poveča tveganje električnega udara.

d. Pazite, da ne poškodujete električnega kabla. Kabla nikoli ne uporabljajte za prenašanje, vleko ali izvlečenje vtiča iz vtičnice. Kabel zavarujte pred vročino, oljem, ostrimi robovi in premikajočimi se deli orodja. Poškodovani ali prepleteni kabli povečujejo tveganje električnega udara.

e. Pri delu na prostem uporabite napajalni kabel, ki je primeren za delo v zunanjih pogojih. Uporaba kabla, primernega za uporabo na prostem, zmanjšuje nevarnost električnega udara.

f. Če je uporaba orodja v vlažnih razmerah nujna, uporabite napajanje, opremljeno s stikalom na diferenčni tok (RCD). Uporaba naprave na diferenčni tok (RCD) zmanjšuje tveganje za električni šok.

3. Osebna varnost

a. Bodite pozorni, pazite, kaj delate in uporabite zdravo pamet, ko uporabljate električno orodje. Električnega orodja ne uporabljajte, če ste utrujeni, pod vplivom mamil, alkohola ali zdravil. Le trenutek nepozornosti lahko privede do težkih telesnih poškodb.

b. Uporabite osebno zaščitno opremo. Vedno uporabljajte zaščitna očala. Zaščitna oprema, kot so zaščitne maske proti prahu, nedrseča obutev, čelada ali zaščita sluha ob uporabi zmanjšujejo telesne poškodbe;

c. Izogibajte se nenamernemu zagonu. Pred priklopom na vir napajanja, dviganjem ali prenašanjem električnega orodja zagotovite, da bo stikalo na izklopljenem položaju. Prenašanje električnega orodja s prstom na stikalu za vklop ali priključitev električnega orodja na električno omrežje z vklopljenim stikalom povečuje možnost nesreč.

d. Pred vklopom orodja odstranite z orodja nastavitveno orodje ali ključ za matice. Orodje ali ključ, ki ste ga pustili na vrtljivem sestavnem delu lahko povzroči telesne poškodbe.

e. Ne nagibajte se predaleč ali segajte previsoko. Ohranjajte stabilnost in ravnovesje ves čas dela. To omogoča boljši nadzor nad električnim orodjem v nepričakovanih situacijah.

f. Nosite primerno delovno obleko. Ne nosite ohlapnih oblačil ali nakita. Z lasmi, obleko in rokavicami se ne približujte premikajočim se delom orodja. Ohlapna oblačila, nakit ali dolgi lasje se lahko zapletejo v gibljive dele.

g. Če je omogočen priklop na sisteme za odsesavanje in zbiranje prahu, poskrbite, da bo to orodje pravilno priključeno in uporabljeno. Uporaba naprav za odsesavanje prahu zmanjša nevarnosti, ki jih povzroča prah.

h. Četudi se dodobra seznanite s tem orodjem, pri rokovanju z njim ne postanite neprevidni; vedno upoštevajte temeljna načela varnosti in zdravja pri delu. Neprevidnost lahko v trenutku povzroči hudo telesno poškodbo.

4. Uporaba in vzdrževanje električnega orodja

a. Električnih orodij ne preobremenjujte. Uporabite pravo orodje za svoje delo. Ustrezno električno orodje bo nalogo opravilo bolje in varneje v kategoriji, za katero je bilo zasnovano.

b. Orodja s pokvarjenim stikalom ne uporabljajte. Električno orodje, ki ga ni mogoče nadzirati s stikalom, je nevarno in ga je treba popraviti.

c. **Pred nastavljanjem, menjavo nastavkov ali shranjevanjem električno in/ali akumulatorsko orodje najprej odklopite z vira napajanja.** Ta previdnost zmanjšuje tveganje za zagon električnega orodja po nesreči.
d. **Električno orodje, ki ga ne uporabljate, hranite izven dosega otrok, osebam, ki niso usposobljene za njegovo uporabo, ali niso seznanjene s temi navodili, pa ne dovolite dela z njim.** Električna orodja so nevarna, če jih uporabljajo neizkušene osebe.
e. **Električno orodje in pripomočke skrbno negujte. Redno preverjajte, ali so vrtljivi deli prosto gibljivi oz. niso zagozdeni, počeni ali tako poškodovani, da je funkcija električnega orodja s tem okrnjena. Poškodovano električno orodje popravite pred ponovno uporabo.** Mnogo nesreč se zgodi zaradi neustreznega vzdrževanja električnih orodij.
f. **Ohranjajte orodja za rezanje ostra in čista.** Skrbno negovana rezalna orodja z ostrimi rezili se manj zatikajo in so bolje vodljiva.
g. **Električno orodje, pribor in orodje, nastavke itd. uporabljajte v skladu s temi navodili, pri čemer upoštevajte delovne pogoje in vrsto dela, ki ga bo to električno orodje opravljalo.** Če orodje uporabljate v druge namene, kot je priporočeno, lahko taka uporaba povzroči nevarna stanja.
h. **Ročaji in oprijemalne površine morajo biti suhi, čisti in brez madežev olja ali masti.** Spolzki ročaji in oprijemalne površine ne omogočajo varne uporabe orodja v nepričakovanih situacijah.

5. **Uporaba in vzdrževanje baterijskih orodij**
a. **Baterije polnite samo s polnilnikom, ki ga je odobril proizvajalec.** Polnilnik, ki je primeren za polnjenje enega tipa paketa baterij lahko povzroči nevarnost požara, če ga uporabljate z drugim paketom baterij.
b. **Uporabljajte električna orodja samo s posebej zanje izdelanimi baterijami.** Uporaba drugih baterij lahko povzroči nevarnost telesnih poškodb in požara.
c. **Če paketa baterij ne uporabljate, ga shranite stran od kovinskih predmetov, na primer papirnih sponk, kovancev, vijakov, žebljev ali drugih majhnih kovinskih predmetov, ki lahko omogočijo stik med priključki baterij.** Kratek stik med priključkoma baterije lahko povzroči opekline in požar.
d. **Pri nepravilnem ravnanju z baterijo lahko iz notranjosti baterije brizgne tekočina, zato preprečite stik s to tekočino. Če po naključju pride do stika tekočine s telesom, izperite prizadeto mesto z vodo.** Če tekočina pride v stik z očmi, poiščite pomoč zdravnika. Tekočina, ki izteče iz baterije, lahko povzroči draženje ali opekline.
e. **Ne uporabljajte baterije ali orodja, ki je poškodovano ali spremenjeno.**
Poškodovane ali spremenjene baterije lahko povzročijo neustrezno delovanje orodja, kar lahko vodi v požar ali eksplozijo ter posledično telesne poškodbe.
f. **Paketa baterij ali orodja ne izpostavljajte ognju ali previsokim temperaturam.** Izpostavljanje ognju ali temperaturi, ki je višja od 130 °C lahko povzroči eksplozijo**.**
g. **Upoštevajte vsa navodila za polnjenje in ne polnite baterije ali orodja pri temperaturah, ki so izven območja, predpisanega v navodilih za uporabo.** Nepravilno polnjenje ali polnjenje pri temperaturah zunaj predpisanega območja lahko poškoduje baterijo in poveča nevarnost požara.

6. **Servis**
a. **Električno orodje lahko servisira samo usposobljena oseba, ki bo uporabila ustrezne nadomestne dele v primeru popravila električnega orodja.** To zagotavlja varnost pri delovanju in uporabi električnega orodja.
b. **Nikoli ne servisirajte poškodovanih paketov baterij.** Paket baterij sme popravljati le proizvajalec ali pooblaščeni prodajalčev servis.

Dodatni varnostni ukrepi pri uporabi električnega orodja



Opozorilo! Dodatna varnostna navodila za brušenje, peskanje, brušenje z žičnimi koluti, poliranje ali vse vrste rezanja.

- **To električno orodje je namenjeno brušenju, brušenju z žično krtačo, poliranju ali rezanju. Preberite vsa varnostna opozorila, navodila, slikovne prikaze in specifikacije, priložene električnemu orodju.** Če ne upoštevate vseh spodaj navedenih navodil, lahko pride do električnega udara, požara in/ali hudih poškodb.
- **S tem električnim orodjem ni dovoljeno polirati ali rezati lukenj.** Dela, za katera električno orodje ni bilo predvideno, lahko povečajo nevarnost in povzročijo telesne poškodbe.
- **Ne predelujte tega električnega orodja za dela, ki ni posebej načrtovano in določeno s strani proizvajalca orodja.** Takšna predelava lahko povzroči izgubo nadzora in hude telesne poškodbe.
- **Ne uporabljajte pribora, ki ni zasnovan in s strani proizvajalca priporočen za uporabo s tem orodjem.** Če je določen pripomoček/nastavek možno pritrditi na električno orodje, to še ne pomeni, da je njegova uporaba varna.
- **Dovoljena nominalna hitrost nastavka mora biti najmanj enaka najvišji hitrosti, označeni na električnem orodju.** Pripomočki, ki se vrtijo hitreje, kot je njihova nominalna hitrost, se lahko polomijo in razletijo.
- **Zunanji premer in debelina nastavkov morata biti znotraj navedenih zmogljivosti vašega električnega orodja.** Orodje ne nudi ustrezne zaščite, oteženo pa je tudi rokovanje z orodjem, ki uporablja nastavke neustreznih velikosti.
- **Mere za pritrditev nastavkov se morajo ujemati z merami namestitvene opreme električnega orodja.** Če so priklopi nastavkov neustrezni in niso skladni z električnim orodjem, se nastavki vrtijo neenakomerno, niso pravilno uravnoteženi in lahko povzročijo prekomerne vibracije in izgubo nadzora nad orodjem.

- **Ne uporabljajte poškodovanih pripomočkov. Pred vsako uporabo preverite morebitne poškodbe nastavkov, kot so razpoke in odlomljeni delci na brusilnem kolutu, razpoke na podložni blazinici, raztrganine ali prekomerna obraba, popuščene ali polomljene žice na žični krtači. Če električno orodje ali pripomoček pade na tla, preverite morebitne poškodbe nastavka ali uporabite nepoškodovani nastavek. Po pregledu in zamenjavi nastavka se odmaknite skupaj z drugimi v bližini stran od območja vrtenja nastavka priklopite električno orodje in ga pustite vklopljenega eno minuto pri najvišji hitrosti brez obremenitve. Če zaznate nenavadne tresljaje, takoj izklopite električno orodje in zamenjajte rezalni kolut. Če ne zaznate nobenih nenavadnih tresljajev, pustite električno orodje delovati še eno minuto.** Poškodovani pribor se običajno v tem preizkusnem času polomi ali odlomi.
- **Nosite osebno zaščitno opremo. Uporabljajte varnostna očala in, odvisno od namena uporabe, ščit za obraz. Po potrebi nosite zaščito dihal, kot je protiprašna maska ali respirator, zaščito sluha, rokavice in delovni predpasnik, ki zadržuje majhne abrazivne delce ali delce obdelovanca.** Zaščitna očala morajo biti sposobna zadržati leteče delce, ki nastanejo pri različnih delih. Maska za zaščito proti prahu ali dihalni aparat morata filtrirati delce, ki nastajajo med delom. Predolga izpostavljenost hrupu lahko povzroči poškodbo/izgubo sluha.
- **Opazovalci naj se umaknejo na varno razdaljo od delovnega mesta. Ljudje, ki vstopajo v delovno območje orodja, morajo obvezno nositi osebno zaščitno opremo.** Delci obdelovanega telesa ali polomljenega pripomočka lahko odletijo proč in povzročijo poškodbe tudi izven delovnega območja.
- **Ko opravljate dela, kjer se lahko oprema dotakne skrite napeljave, držite električno orodje le za izolirano površino.** Ob stiku z žico "pod napetostjo", bodo "pod napetostjo" tudi kovinski deli električnega orodja, to pa lahko povzroči električni udar.
- **Nikoli ne odlagajte električnega orodja na tla, dokler se pribor ni popolnoma ustavil.** Vrteči se nastavek lahko zgrabi površino in iztrga električno orodje iz nadzora.
- **Ne prenašajte vključenega, delujočega orodja.** Vrteči se pripomoček lahko ob naključnem stiku z obleko zagrabi oblačilo in povleče pripomoček v telo.
- **Redno čistite zračne reže električnega orodja.** Ventilator električnega motorja bo nakopičil prah znotraj ohišja orodja. Prekomerna količina kovinskih opilkov lahko povzroči nevarnost električnega šoka.
- **Ne uporabljajte električnega orodja blizu vnetljivih snovi.** Iskre lahko zanetijo te snovi.
- **Ne uporabljajte nastavka, ki zahteva tekočinsko hlajenje.** Uporaba vode ali drugih hladilnih sredstev lahko povzroči smrt zaradi električnega udara.

Povratni sunek in z njim povezana opozorila

Povratni sunek je nenadna reakcija ob stisnjenem kolutu, podložnem disku, krtači ali pri drugem nastavku. V primeru, da se vrteči pripomoček uklešči ali poškoduje, bo to povzročilo hitro zaustavitev vrtečega se pripomočka in bo vodilo do sprostitev energije orodja v obliki povratnega sunka.
Na primer, če se brusilni kolut zatakne ob obdelovani del, lahko rob koluta, ki je na točki stika, prodre v površino materiala in povzroči povratni sunek ali zdrs koluta nazaj. Kolut lahko glede na smer gibanja v trenutku, ko se zagozdi, skoči proti uporabniku ali vstran od njega. Pod takimi pogoji se lahko brusilni kolut tudi odlomi.
Povratni sunek je posledica napačne uporabe orodja in/ali nepravilnega procesa obdelave, temu pa se lahko izognete, če upoštevate spodaj navedena opozorila.

- **Vedno trdno držite električno orodje z obema rokama in postavite svoje telo in roke, tako da se boste lahko uprli silam povratnega sunka. Vedno uporabljajte pomožni ročaj, če je priložen, za maksimalni nadzor nad povratnim sunkom in navornim odzivom pri delovanju orodja.** Uporabnik lahko nadzira navorne reakcije in sile povratnega sunka, če upošteva in uporablja varnostne ukrepe.
- **Nikoli ne približajte roke vrtečemu se nastavku.** Pribor lahko sune nazaj v vašo roko.
- **Ne postavite telesa v območje, kamor bi se pomaknilo orodje v primeru povratnega sunka.** Povratni sunek bo potisnil orodje v nasprotno smer vrtenja koluta.
- **Bodite posebej previdni, ko obdelujete vogale, ostre robove itd. Preprečite poskakovanje in zagozdenje pripomočka.** Vogali, ostri robovi in poskakovanje lahko poškodujejo vrteči se pripomoček in povzročijo izgubo nadzora ali povratni sunek.
- **Ne nameščajte žagine verige, rezalnega koluta za rezbarjenje lesa, segmentiranega diamantnega rezalnega koluta s periferno odprtino, večjo od 10 mm ali žaginega rezila z zobmi.** Taki koluti povzročajo stalne povratne sunke in izgubo nadzora.

Posebni varnostni napotki za brušenje in rezanje:

- **Uporabljajte le kolute, ki so predpisani za vaše električno orodje in specifično zaščito, ki se prilega izbranemu kolutu.** Kolutov, ki niso namenjeni uporabi z električnim orodjem, ni mogoče primerno zaščititi, zato so nevarni.
- **Brusna površina sredinsko poglobljenih brusilnih kolutov mora biti nameščena pod površino roba ščitnika.** Nepravilno montiran kolut, ki je nameščen preko površine zaščitnega roba, ne zagotavlja ustrezne zaščite.
- **Ščitnik mora biti varno pritrjen na električno orodje; zagotavljati mora optimalno varnost, tako da je uporabniku izpostavljena najmanjša možna površina koluta.** Zaščita koluta pomaga zaščititi uporabnika pred polomljenimi delci koluta in morebitnim dotikom koluta, oz. pred iskrami, ki lahko vnamejo obleko.
- **Kolute je treba uporabljati le v navedene namene. Na primer: ne brusite s stranjo rezalnega koluta, ki je namenjena rezanju.** Abrazivni rezalni koluti so namenjeni grobemu brušenju periferije, stranske sile, ki delujejo na te kolute, lahko povzročijo, da se koluti zlomijo (razletijo).
- **Vedno uporabljajte nepoškodovane kolutne prirobnice, ki so ustrezne velikosti in oblike glede**

na izbrani kolut. Pravilno izbrana prirobnica rezalnega koluta bo pravilno podprla rezalni kolut in tako zmanjšala možnost razpada rezalnega koluta. Prirobnice za rezalne kolute so lahko drugačne od prirobnic za brusilne kolute.
- **Ne uporabljajte obrabljenih kolutov z večjih električnih orodij.** Kolut, namenjen za večja električna orodja, ni primeren za večje hitrosti manjših električnih orodij in se lahko razpoči.
- **Pri uporabi kolutov z dvojnim namenom vedno uporabljajte ustrezni ščitnik za opravljeno uporabo.** Če ne boste uporabili ustreznega varovala, morda ne boste zagotovili želene ravni varovanja, kar lahko privede do resnih poškodb.

Dodatni varnostni napotki za specifične postopke rezanja

- **Ne "zagozdite" koluta ali uporabite previsokega pritiska. Ne izvajajte preglobokih rezov.** Prekomerna obremenitev koluta poveča obremenitev in občutljivost za zvijanje ali upogibanje koluta v rezu, zagozdenje in možnost povratnega sunka ter zloma koluta.
- **Ne postavljajte telesa v linijo pred vrtečim se kolutom ali za njim.** Ko se med delovanjem kolut odmika stran od vašega telesa, lahko morebitni povratni sunek usmeri in vrže vrteči se kolut in orodje naravnost v vas.
- **Če se kolut upogiba ali če je potek rezanja iz kateregakoli razloga prekinjen, izključite električno orodje in ga držite nepremično, dokler se kolut popolnoma ne ustavi. Nikoli ne poskušajte odstraniti koluta iz zareze, medtem ko se kolut vrti; to lahko povzroči povratni sunek orodja.** Preverite in ustrezno ukrepajte ter odstranite vzrok upogibanja/zagozdenja koluta.
- **Ne vključite orodja znova, dokler je v obdelovancu. Rezalni kolut naj najprej doseže polno hitrost, šele potem ponovno vstopite v rez.** Če boste poskušali vključiti orodje s kolutom v rezu, se kolut lahko upogne, odskoči iz reza ali zagozdi in povzroči povratni sunek.
- **Podprite ploščo ali predmet večje velikosti, da zmanjšate nevarnost blokade koluta v rezu in posledično povratni sunek.** Večji predmeti se običajno upognejo pod vplivom lastne teže. Podpornike morate podložiti pod obdelovanec blizu linije reza in blizu roba obdelovanca na obeh straneh koluta.
- **Bodite še posebej previdni pri izdelavi „žepnih" rezov v obstoječe stene ali v druga nevidna območja.** Štrleči kolut lahko zareže v skrite predmete, kar lahko povzroči povratni sunek.
- **Ne poskušajte rezati v krivuljah.** Prevelika obremenitev koluta poveča obremenitev in občutljivost za zvijanje ali upogibanje koluta v rezu, zagozdenje in možnost povratnega sunka ter zloma koluta.

Varnostna opozorila, ki so specifična za brušenje:

- **Uporabljajte brusni okrogli papir prave velikosti. Pri izbiri brusnega papirja upoštevajte proizvajalčeva navodila.** Brusni papir, ki zelo presega brusilno blazinico, vas lahko poreže, obenem pa lahko povzroči zatikanje, poškodbe koluta ali povratni.

Varnostna opozorila, ki so specifična za brušenje z žično krtačo

- **Bodite pazljivi, ker se deli žičnih krtačk lomijo in izvržejo tudi pri običajnih delovnih operacijah. Ne povzročajte prekomerne obremenitve krtače.** Žični delci krtače zlahka predrejo oblačila in/ali kožo.
- **Če je za brušenje z žico predpisana uporaba ščitnika, ne dovolite, da bi se žični kolut ali krtača dotikala ščitnika.** Žična krtača lahko med delom poveča svoj premer zaradi delovne obremenitve in centrifugalne sile.



Opozorilo! Stik z ali vdihavanje prahu, ki nastaja pri brušenju, lahko ogrozi zdravje uporabnika orodja in ljudi v bližini. Nosite masko proti prahu, ki je posebej zasnovana za zaščito pred prahom in hlapi, ter poskrbite, da so zaščitene tudi osebe, ki so v delovnem območju ali vanj vstopajo.

Zmanjšanje izpostavljenosti prahu

Pred začetkom dela preverite razred nevarnosti prahu, ki bo nastal pri delu.

⚠ **OPOZORILO:** Izogibajte se dotikanju ali vdihavanju prahu, ker je lahko škodljiv za zdravje. Prah, ki nastaja pri uporabi električnega orodja in drugih gradbenih dejavnostih, lahko vsebuje kemikalije, minerale ali delce, za katere je znano, da povzročajo okužbe dihal, alergijske reakcije, raka, prirojene okvare ali druge reproduktivne poškodbe uporabnika ali mimoidočih.
- Takšen prah lahko nastane na primer pri delu s trdim lesom, kot sta bukev ali hrast, barvami na osnovi svinca, betonom, zidaki ali kamni, ki vsebujejo kremen.
- Z materialom, ki vsebuje azbest, lahko delajo le specialisti.
- Upoštevajte ustrezne predpise v svoji državi za materiale, ki jih je treba obdelati.
- Uporabljajte sesalnik za prah ali odsesovalni sistem z uradno odobrenim zaščitnim razredom v skladu z lokalno veljavnimi predpisi o zaščiti proti prahu, ki je primeren za material, ki ga obdelujete.
- Nastale prašne delce zajemajte neposredno pri viru in preprečite, da bi se odlagali v okolici. V ta namen uporabite ustrezno opremo za odsesavanje.

Dodatni ukrepi:

- poskrbite za dobro prezračevanje delovnega mesta;
- nosite dihalni aparat, primeren za vrsto nastalega prahu.

Ostanek tveganj

Pri uporabi orodja se lahko pojavijo ostanki tveganj, ki niso vključeni v navedena varnostna opozorila.
Do teh tveganj lahko pride zaradi zlorabe, podaljšane uporabe itd. Kljub uporabi ustreznih varnostnih ukrepov in varnostnih naprav se določenim nevarnostim ni mogoče izogniti. Mednje spadajo:
- poškodbe zaradi stika z vrtljivimi/premičnimi deli;
- poškodbe ob zamenjavi delov, rezil in opreme;

- poškodbe zaradi dolgotrajne uporabe orodja. Če delate z orodjem dalj časa poskrbite za redne odmore;
- poškodbe sluha;
- nevarnosti za zdravje zaradi vdihavanja prahu, ki nastane pri delu z orodjem.

Oznake na orodju

Za zmanjšanje nevarnosti telesnih poškodb mora uporabnik upoštevati naslednja navodila:


Uporabnik mora pred uporabo tega orodja prebrati in razumeti navodila za uporabo.


Uporabnik mora med uporabo tega orodja nositi zadostno zaščito za oči.


Uporabnik mora med uporabo tega orodja nositi zadostno zaščito za sluh.


Vedno delajte z obema rokama.


Pri rezanju ne uporabljajte ščitnika tipa B

Dodatni varnostni napotki za baterije in polnilnike

Baterije

- Baterije nikoli ne poskušajte odpreti.
- Baterije ne izpostavljajte vodi.
- Baterije ne shranjujte na krajih, kjer lahko temperatura preseže 40 °C.
- Polnite jih le pri sobni temperaturi med 10 °C in 40 °C.
- Za polnjenje baterije uporabljajte samo polnilnik, ki je priložen orodju.
- Ko odstranjujete odslužene baterije, upoštevajte navodila v poglavju »Varovanje okolja«.


Ne polnite poškodovanih baterij.

Polnilniki

- Polnilnik BLACK+DECKER uporabljajte samo za polnjenje baterije v orodju, ki je priloženo. Druge baterije lahko eksplodirajo in povzročijo telesne poškodbe in gmotno škodo.
- Nikoli ne poskušajte polniti baterij, ki se ne polnijo.
- Poškodovane napajalne kable nemudoma zamenjajte.
- Polnilnika ne izpostavljajte vodi.
- Ne odpirajte polnilnika.
- Ne luknjajte polnilnika in ne potiskajte vanj predmetov.

Varnost drugih ljudi

- Napravo lahko uporabljajo otroci, če so stari 8 let ali več, in osebe z omejenimi fizičnimi, čutnimi ali umskimi sposobnostmi ali pomanjkanjem izkušenj oz. znanja, če so prejele navodila o varni uporabi naprave in če razumejo potencialne nevarnosti uporabe.
- Otroci se ne smejo igrati z orodjem. Otroci ne smejo brez nadzora čistiti naprave ali je vzdrževati.


Ta polnilnik je namenjen samo uporabi v notranjih prostorih.


Pred uporabo preberite navodila za uporabo.

Električna varnost


Polnilnik je dvojno izoliran, zato ni potrebna dodatna ozemljitev. Vedno preverite, ali dejanska napetost ustreza tisti, ki je navedena na tipski ploščici.

Nikoli ne poskušajte zamenjati polnilne enote z navadnim napajalnim vtičem.

- Če se napajalni kabel poškoduje, ga lahko zamenja le proizvajalec ali pooblaščen serviser podjetja BLACK+DECKER, da se izognete morebitnim nevarnostim.

Mesto datumske kode

Datumska koda proizvodnje (15) je sestavljena iz 4-mestne številke leta izdelave, ki ji sledita 2-mestna številka tedna in je razširjena z 2-mestno tovarniško kodo.

Opis

⚠ **OPOZORILO:** Nikoli ne predelujte električnega orodja ali njegovih sestavnih delov. To lahko povzroči škodo ali telesne poškodbe.

1 Stikalo za vklop- izklop
2 Zaklep vretena
3 Kolut za brušenje / rezanje
4 Ščitnik tipa C
5 Stranski ročaj
6 Baterija

Funkcije

Stikalo za izklop v sili

Funkcija Brez napetosti onemogoča ponovni vklop brusilnika brez ponavljajočega se vklopa in izklopa v primerih izpada električne energije.

Zaščita Power-OFF™ (IZKLOP ob preobremenitvi)

Če bo motor preobremenjen, bo napajanje motorja zmanjšano. Če bo motor preobremenjen zapored, se bo orodje izklopilo. Za ponovni zagon orodja morate stikalo spustiti in ga nato znova pritisniti. Orodje se bo izklopilo vsakokrat, ko obremenitev s tokom doseže vrednost toka preobremenitve (točka vžiga orodja). Če pride do zaporednih izklopitev zaradi preobremenitve, uporabite manj sile/teže na orodje, dokler orodne znova ne bo delovalo brez aktiviranja zaščite proti preobremenitvi.

Funkcija mehkega zagona

Funkcija mehkega zagona omogoča počasno naraščanje hitrosti, kar preprečuje začetni sunek ob vklopu orodja. Ta funkcija je še posebej koristna pri delu v zelo omejenem prostoru.

Polnjenje baterije (sl. A)

Polnilniki BLACK+DECKER so zasnovani za polnjenje baterij BLACK+DECKER.

- Pred namestitvijo paketa baterij (6), priklopite polnilnik (7) v primerno vtičnico.
- Vstavite baterijo (6) v polnilnik in se prepričajte, ali je trdno vstavljena v režo za baterijo (sl. A).

Utripati bo začela zelena LED (7a), kar pomeni, da se baterija polni.

Ko bo baterija napolnjena, bo zelena LED začela svetiti neprekinjeno. Napolnjen paket baterij lahko začnete uporabljati, ali ga pustite v polnilniku.



Če je po uporabi naprave baterija izpraznjena, jo čim prej napolnite, saj se življenjska doba baterije močno skrajša, če jo shranite v izpraznjenem stanju.



Najdaljšo življenjsko dobo baterije boste dosegli, če baterije ne izpraznite do konca. Priporočamo, da po vsaki uporabi orodja napolnite baterije.

Diagnostika polnilnika (sl. B)

Ta polnilnik je zasnovan tako, da zazna napake, ki se pojavijo v paketih baterij ali viru električnega napajanja. Težave so prikazane z utripanjem ene lučke LED v različnih ciklih.

Okvarjena baterija

Polnilnik lahko zazna izpraznjeno ali poškodovano baterijo. Lučka LED bo začela utripati v ciklu, ki je prikazan na nalepki. Če opazite, da lučka utripa v ciklu okvarjene baterije, ne nadaljujte s polnjenjem baterije.

Vrnite jo v servis ali krajevni zbirni center za recikliranje.

Zakasnitev zaradi vroče/mrzle baterije



Ko polnilnik zazna akumulatorsko baterijo, ki je pretirano vroča ali hladna, avtomatsko vklopi funkcijo zakasnitev zaradi vroče/mrzle akumulatorske baterije. To pomeni, da je polnjenje preloženo, dokler baterija ne doseže primerne temperature. Ko baterija doseže primerno temperaturo, se polnilnik samodejno preklopi v način polnjenja. Ta funkcija zagotavlja maksimalno življenjsko dobo baterije.



Lučka bo začela utripati v ciklu, ki je prikazan na nalepki.

Če pustite baterijo v polnilniku

Polnilnik in baterijo lahko z osvetljeno lučko LED pustite priključen neomejeno dolgo. Polnilnik ohranja baterijo napolnjeno. Značilnost polnilnika je samodejni način uglaševanja, ki izenačuje ali uravnava posamezne celite v paketu baterij, da bi jim tako omogočilo delovanje ob konični zmogljivosti. Paket baterij je treba uglaševati tedensko, ali kadar koli baterija ne zagotavlja več enake količine dela. Za uporabo načina samodejnega iskanja vstavite paket baterij v polnilnik in ga pustite tam najmanj 8 ur.

Pomembna navodila za polnjenje

- Najdaljše življenjsko obdobje in lastnosti lahko dosežete, če je temperatura zraka okolice med polnjenjem baterije med 18 °C – 24 °C. NE polnite baterij pri temperaturi zraka okolice pod +4,5 °C ali nad +40 °C. To je zelo pomembno in bo preprečilo resne poškodbe baterij.
- Polnilnik in paket baterij se lahko med polnjenjem zelo segrejeta. To je običajno in ne pomeni okvare. Da omogočite ustrezno hlajenje baterije, polnilnika ali baterijskega sklopa ne postavljajte v topel prostor ali površino, ki ne omogoča odvajanja toplote.
- Če se baterijski sklop ne polni pravilno:
  - preverite delovanje priključkov tako, da priklopite svetilko ali drugo napravo;
  - prepričajte se, ali je vtičnica povezana s stikalom za luči, ki izklopi napajanje, ko ugasnete luči;
  - polnilnik in paket baterij postavite v prostor, kjer je temperatura zraka približno 18 °C – 24 °C;
  - Če težav, povezanih s polnjenjem ni mogoče odpraviti, odnesite paket baterij, polnilnik in orodje v pooblaščeni servisni center.
- Ta paket baterij z dolgo življenjsko dobo morate napolniti, ko ne zmore več zagotavljati dovolj moči za dela, ki jih je sicer prej z lahkoto opravljal. Naprave v tem stanju NE UPORABLJAJTE. Upoštevajte postopek polnjenja. Paket baterij lahko začnete polniti tudi, ko je do polovice ali deloma napolnjen; takšno početje ne škoduje bateriji.
- Tujke, ki prevajajo elektriko, kot so prah, ki nastane ob brušenju, kovinska vezja, jeklena volna, aluminijasta folija ali kakršni koli nabrani kovinski delci, odstranite iz polnilnika. Izklopite polnilnik pred nameravanim čiščenjem.
- Ne zmrznite polnilnika in ga ne potopite v vodo ali drugo tekočino.

Vstavljanje in odstranitev baterije (sl. C, D)

- Pri vstavljanju baterije (6) poravnajte baterijo s priključkom na orodju (8). Vstavite baterijo v priključek in jo potisnite, tako da se zaskoči v ležišču.
- Baterijo odstranite, tako da pritisnete na gumb za sprostitev (6a) in hkrati izvlečete baterijo iz priključka.

Sestavljanje

Opozorilo! Pred sestavljanjem se prepričajte ali je orodje izklopljeno in paket baterij odstranjen.

Uporaba ščitnikov

Vedno uporabljajte prave ščitnike, vključno

- Če pri brušenju površine uporabljate ščitnik koluta tipa A (rezanje), se lahko ščitnik koluta dotakne

obdelovanca in tako zmanjša nadzor;
- pri uporabi ščitnika koluta tipa B (brušenje) za rezanje z lepljenimi brusnimi koluti obstaja povečano tveganje izpostavljenosti iskram in izvrženim delcem, ter izpostavljenosti delcem koluta, če se razpoči;
- pri uporabi ščitnika tipa A (rezanje) ali tipa B (brušenje) ali tipa C (kombinacija) s kolutom z žično krtačo, katerega debelina je večja od največje debeline, kot je določena v tehničnih podatkih, se lahko žice zataknejo za ščitnik, kar povzroči lom žic;

Montaža in demontaža ščitnika (sl. E, F, G)

Orodje je dobavljeno s ščitnikom, ki je namenjen izključno za uporabo med brušenjem in rezanjem. Podrobnosti preverite v tabeli pribora.
- Orodje položite na mizo z vretenom (12) navzgor.
- Popustite vpenjalni zapah in držite ščitnik nad orodjem, kot je prikazano na sliki E.
- Poravnajte zatiče (4a) z zarezami (9), kot je prikazano na sliki F.
- Pritisnite ščitnik navzdol in ga zasučite v nasprotni smeri gibanja urinega kazalca do želenega položaja, kot je prikazano na sliki G.
- Zaprite ročico za hitro sprostitev, da bi zavarovali ščitnik

Opozorilo! Orodja nikoli ne uporabljajte brez ščitnikov, razen če ni v tabeli pribora izrecno navedeno drugače.

Odstranitev

- Odprite ročico za hitro sprostitev.
- Obrnite ščitnik v smeri gibanja urinega kazalca, da bi poravnali zatiče (4a) z zarezami (9).
- Odstranite ščitnik z orodja.

Opozorilo! Nikoli ne uporabite orodja brez ščitnika.

Montaža stranskega ročaja

- Privijte stranski ročaj (5) v eno od montažnih lukenj na orodju.

Opozorilo! Vedno uporabljajte stranski ročaj, razen če ni v tabeli pribora izrecno navedeno drugače.

Nameščanje in odstranjevanje brusilnih in rezalnih kolutov ter lamelnih brusilnih krožnikov (sl. H, I, J, K)

Vedno uporabljajte pravilno vrsto koluta glede na naravo svojega dela. Vedno uporabljajte kolute s pravilnim premerom in velikostjo vrtine (glejte tehnične podatke).

Namestitev

- Namestite ščitnik, kot je opisano zgoraj.
- Notranjo prirobnico (11) namestite na vreteno (12), kot je prikazano na sliki H. Prepričajte se, da je prirobnica pravilno nameščena na ploskih straneh vretena.
- Kolut (3) namestite na vreteno (12), kot je prikazano na sliki H. Če ima kolut izbočeno sredino zagotovite, da bo dvignjena sredina gledala proti notranji prirobnici.
- Prepričajte se, ali je kolut pravilno nameščen na notranji prirobnici.
- Postavite zunanjo prirobnico (10) na vreteno. Če montirate brusilni kolut, mora biti dvignjena sredina na zunanji prirobnici obrnjena proti kolutu (A v sliki I). Če montirate rezalni kolut, mora biti dvignjena sredina na zunanji prirobnici obrnjena stran od koluta (B v sl. I).
- Pritisnite na zaporo vretena (2) in privijte zunanjo prirobnico s pomočjo ključa z dvema zatičema (13) (sl. J).

Odstranitev

- Pritisnite na zaporo vretena (2) in odvijte zunanjo prirobnico (10) s pomočjo ključa z dvema zatičema (13) (sl. J).
- Odstranite zunanjo prirobnico (10) in kolut (3).

Brušenj površin z brusilnimi koluti

- Omogočite orodju, da doseže najvišje vrtljaje, preden se s priborom dotaknete obdelovanca.
- Orodja ne pritiskajte premočno na obdelovanec in mu tako omogočite, da deluje pri visokih vrtljajih. Brušenje je najbolj učinkovito, ko orodje deluje pri visokih vrtljajih.
- Ohranjajte kot 20˚ do 30 ˚ med obdelovancem in orodjem.
- Med delovanjem ves čas pomikajte orodje naprej in nazaj, da omogočite enakomerno obdelavo delovne površine.
- Orodje pred izklopom dvignite od delovne površine. Preden položite orodje na tla, počakajte, da se orodje popolnoma preneha vrteti.

Brušenje robov z brusilnimi koluti

Koluti, ki se uporabljajo za rezanje ali brušenje robov se lahko razletijo ali povzročijo povratni sunek, če se med rezanjem ali globokim brušenjem zvijejo ali upognejo.
Brušenje / rezanje robov s kolutom tipa 27 je treba z novim kolutom omejiti na plitvo rezanje in zarezovanje s kolutom manj kot 13 mm v globino. Globino rezanja/zarezovanja zmanjšajte glede na polmer obrabljenega koluta. Za več informacij poglejte 'Tabela pripomočkov za brušenje in rezanje', ki je na koncu priročnika.
Brušenje / rezanje robov s kolutom tipa 41 za kovinske/keramične ploščice je mogoče izvesti s priloženim ščitnikom.
- Omogočite orodju, da doseže najvišje vrtljaje, preden se s priborom dotaknete obdelovanca.
- Orodja ne pritiskajte premočno na obdelovanec in mu tako omogočite, da deluje pri visokih vrtljajih. Brušenje je najbolj učinkovito, ko orodje deluje pri visokih vrtljajih.
- Položaj upravljavca mora biti takšen, da je spodnji odprti del koluta obrnjen proč od delov telesa.
- Pri rezanju je pomembno, da po prvi zarezi koluta v obdelovanca ne spreminjate kota orodja. Če spremenite kot orodja, se bo kolut upognil/zvil, kar lahko privede do tega, da se kolut razleti na več koščkov. Koluti za brušenje robov niso zasnovani za stranske pritiske, ki jih povzročajo upogibanje/zvijanje.
- Pred izklopom orodja dvignite orodje od obdelovanca. Preden položite orodje na tla, počakajte, da se orodje popolnoma preneha vrteti.

Opozorilo! Ne uporabljajte rezalnih / brusilnih kolutov, ki so namenjeni brušenju ravnih površin, če nalepka na kolutu prepoveduje takšno brušenje, saj koluti niso zasnovani za stranske pritiske, ki jih povzroča brušenje površin. Lom koluta lahko povzroči hude telesne poškodbe.

Montaža in demontaža brusilnih kolutov (sl. K)

Za brušenje je zahtevana podložna blazinica. Podložni disk je kot pripomoček na voljo pri vašem prodajalcu BLACK+DECKER.

Namestitev

- Namestite notranjo prirobnico (11) na vreteno (12), kot je prikazano (sl. K). Prirobnica mora biti pravilno nameščena na ploskih stranicah vretena.
- Postavite brusilno blazinico (16) na vreteno.
- Postavite brusilni kolut (14) na brusilno blazinico (16).
- Postavite zunanjo prirobnico (10) na vreteno s privzdignjeno sredino obrnjeno stran od koluta.
- Pritisnite na zaporo vretena (2) in privijte zunanjo prirobnico s pomočjo napenjalnika z dvema zatičema (13). Zunanja prirobnica mora biti pravilno nameščena in kolut mora biti trdno pritrjen.

Odstranitev

- Pritisnite na zaporo vretena (2) in odvijte zunanjo prirobnico (10) s pomočjo napenjalnika z dvema zatičema (13).
- Odstranite zunanjo prirobnico (10), brusilni kolut (14) in brusilno blazinico (16).

Končna obdelava površine z brusilnimi koluti za brusilne liste

- Omogočite orodju, da doseže najvišje vrtljaje, preden se s priborom dotaknete obdelovanca.
- Orodja ne pritiskajte premočno na obdelovanec in mu tako omogočite, da deluje pri visokih vrtljajih. Brušenje je najbolj učinkovito, ko orodje deluje pri visokih vrtljajih.
- Ohranjajte kot 5˚ do 10 ˚ med obdelovancem in orodjem.
- Med delovanjem ves čas pomikajte orodje naprej in nazaj, da omogočite enakomerno obdelavo delovne površine.
- Orodje pred izklopom dvignite od delovne površine. Preden položite orodje na tla, počakajte, da se orodje popolnoma preneha vrteti.

Uporaba podložnih blazinic za brušenje

Vedno izberite brusilne kolute z zrnatostjo, primerno za nameravano delo. Brusilni koluti so na voljo z različno zrnatostjo. Groba zrnatost hitreje odstranjuje material in površina je grobo obdelana. Fina zrnatost počasneje odstranjuje material in površina je obdelana bolj gladko. Začnite s koluti grobe zrnatosti za hitro in grobo odstranjevanje materiala. Nadaljujte s srednje grobimi brusilnim papirjem in končajte s koluti fine zrnatosti za optimalno končno obdelavo.

- Grobo = zrnatost 16 - 30.
- Srednje = zrnatost 36 - 80.
- Fina končna obdelava = zrnatost 100 - 120.
- Zelo fina končna obdelava = zrnatost 150 - 180.
- Orodje naj doseže najvišje vrtljaje, preden se z orodjem dotaknete obdelovanca.
- Orodja ne pritiskajte premočno na obdelovanec in mu tako omogočite, da deluje pri visokih vrtljajih. Brušenje je najbolj učinkovito, ko orodje deluje pri visokih vrtljajih.
- Ohranjajte kot 5˚ do 10 ˚ med obdelovancem in orodjem. Koluti za grobo brušenje se morajo dotikati približno 25 mm delovne površine.
- Orodje premikajte z enakomerno hitrostjo in naravnost, da preprečite zažiganje obdelovanca in, da ne puščate sledi vrtinčenja. Če med brušenjem ne pomikate orodja po delovni površini ali če ga pomikate v krožni obliki, lahko kot posledica tega privede do zažganih oznak ali oznak v obliki vrtincev na delovni površini.
- Orodje pred izklopom dvignite od delovne površine. Preden položite orodje na tla, počakajte, da se orodje popolnoma preneha vrteti.

Varnostni ukrepi pri brušenju barve

- Ker je težko nadzorovati vdihavanje nevarnega praha, **ODSVETUJEMO** brušenje barv na svinčeni osnovi. Največja nevarnost zastrupitve s svincem grozi otrokom in nosečnicam.
- Ker je težko brez kemične analize določiti, ali barva vsebuje svinec, priporočamo naslednje varnostne ukrepe pri brušenju katerekoli barve:
  - Prepovedan je vstop nosečim ženskam ali otrokom v delovno območje, kjer brusite barve, dokler ni delovno območje popolnoma čisto.
  - Ostalo osebje, ki želi vstopiti v takšno delovno območje mora nositi masko za prah ali dihalni aparat. Filter je treba zamenjati vsak dan ali vedno, ko uporabnik opaža težave pri dihanju.

Opomba: Primerne so le maske, ki so zasnovane za uporabo v okolju, kjer je prisoten barvni prah ali dim na svinčeni osnovi. Navadne zaščitne maske ne nudijo ustrezne zaščite. Glede ustrezne maske za prah se posvetujte s krajevnim dobaviteljem mask.

- Na delovnem območju je PREPOVEDANO UŽIVANJE HRANE, PIJAČE ALI KAJENJE, da onemogočite vnos strupenih barvnih delcev v telo. Delavci se morajo umiti in očistiti PRED jedjo, pitjem ali kajenjem. Hrane, pijače in cigaret/tobaka ne smete puščati na delovnem območju, kjer bi lahko nanje sedal prah.
- Odstranjevanje barve se lotite na takšen način, ki bo zmanjšal ustvarjanje/dvigovanje prahu.
- Območja, s katerih odstranjujete barvo, morajo biti zatesnjena s plastično folijo debeline 0,1 mm.
- Brušenje izvajajte na način, ki preprečuje širjenje prahu izven delovnega območja.
- Vse površine v delovnem območju, kjer poteka odstranjevanje barve morajo biti dnevno temeljito posesane z vakuumskim sesalnikom in počiščene. Filtrirne vrečke v sesalniku morate menjavati pogosto.
- Plastično zaščitno obleko je treba odložiti skupaj s prašnimi ostanki barve in drugimi ostanki, ki so rezultat čiščenja. Vložiti jih je treba v zatesnjene vreče za odpadke in vreče, podobno kot druge odpadke predati podjetju za odvoz odpadkov. Med čiščenjem otroci in nosečnice ne smejo vstopati na delovno območje.
- Pred ponovno uporabo je treba vse igrače, pralno pohištvo in ostale predmete, ki jih uporabljajo otroci, temeljito oprati.

Montaža in uporaba žičnih krtačk in žičnih kolutov

Žične ščetke in žične kolute privijte neposredno na vreteno za brušenje brez uporabe prirobnic. Ščitnika tipa A ali B potrebujete, če uporabljate žične kolute. Ko pri delu uporabljate žične krtačke in kolute nosite delovne rokavice. Krtačke lahko postanejo zelo ostre. Kolut ali krtača se ob montaži ali med uporabo ne smeta dotikati ščitnika. V nasprotnem primeru lahko pride do nevidnih poškodb pribora, kar lahko povzroči, da se žični delčki koluta ali ščetke odlomijo in odpadejo.

- Privijte kolut na vreteno z roko.
- Pritisnite gumb za zapahnitev vretena in s ključem na pestu žičnega koluta ali žične ščetke, da zategnete kolut.
- Kolut odstranite tako, da sledite zgornjim navodilom v nasprotnem vrstnem redu.

Opozorilo! Nepravilno nameščeni pesto koluta lahko ob zagonu povzroči poškodbe orodja ali koluta.
Žične krtače in žični koluti se lahko uporabljajo za odstranjevanje rje, oblog in barve, ter za ravnanje neravnih površin.
Opomba: Enake previdnostne ukrepe je treba sprejeti, ko brusite ali strgate barvo.

- Omogočite orodju, da doseže najvišje vrtljaje, preden se s priborom dotaknete obdelovanca.
- Orodja ne pritiskajte premočno na obdelovanec in mu tako omogočite, da deluje pri visokih vrtljajih. Odstranjevanje oblog je najbolj učinkovito, ko orodje deluje pri visokih vrtljajih.
- Med uporabo žičnih krtačk ohranjajte med obdelovancem in orodjem kot od 5˚ do 10˚.
- Med uporabo žičnega koluta ohranjajte stik med obdelovancem in orodjem s konicami žic žičnega koluta.
- Med delovanjem ves čas pomikajte orodje naprej in nazaj, da omogočite enakomerno obdelavo delovne površine. Če med brušenjem ne pomikate orodja po delovni površini ali če ga pomikate v krožni obliki, lahko kot posledica tega privede do zažganih oznak ali oznak v obliki vrtincev na delovni površini.
- Pred izklopom orodja dvignite orodje od obdelovanca. Preden položite orodje na tla, počakajte, da se vrtenje orodja popolnoma zaustavi.

Opozorilo! Bodite še posebej pozorni, ko obdelujete rob obdelovanca, saj so možni močni in nenadni sunki orodja. NIKOLI ne uporabljajte žičnih kolutov brez ščitnikov. Žice se lahko izvržejo s pribora in povzročijo hude poškodbe.

Montaža in uporaba rezalnih kolutov (tipa 41)

Rezilni koluti so lahko diamantni koluti ali abrazivne plošče. Na voljo so tudi abrazivni koluti za rezanje kovine.
OPOMBA: Rezanje kovinskih/keramičnih ploščic s kolutom tipa 41 je mogoče izvesti s priloženim ščitnikom.
Če ne boste uporabili prave prirobnice in ščitnika, lahko pride do razpada koluta in posledično do telesnih poškodb.
Pri montaži rezalnih kolutov je pomembno, da se ujemata premera brusilne prirobnice in zaporne matice (dobavljena z orodjem).

Namestitev rezalnih kolutov

- Na vreteno položite brusilno prirobnico brez navoja tako, da je višji (vodilni) del obrnjen navzgor. Višji (vodilni) del brusilne prirobnice mora biti obrnjen v nasprotno smer koluta, ko je kolut nameščen.
- Položite kolut na podložno prirobnico tako, da je na središču višjega (vodilnega) dela.
- Privijte zaporno matico z navojem tako, da je višji (vodilni) del obrnjen v nasprotno smer koluta.
- Pritisnite gumb za zaklep vretena in s priloženim ključem (13) zategnite zaporno matico.
- Za demontažo koluta pritisnite gumb za zaklep vretena in s priloženim ključem odvijte navojno zaporno matico.

Opozorilo! Ne uporabljajte kolutov, ki so namenjeni brušenju/rezanju za brušenje ravnih površin, saj koluti niso zasnovani za stranske pritiske, ki jih povzroča brušenje ploskih površin. Neupoštevanje tega opozorila lahko privede do telesnih poškodb.

- Omogočite orodju, da doseže najvišje vrtljaje, preden se z nastavkom dotaknete obdelovanca.
- Orodja ne pritiskajte premočno na obdelovanca in mu tako omogočite, da deluje pri visokih vrtljajih. Rezanje je najbolj učinkovito, ko orodje deluje pri visokih vrtljajih.
- Pri rezanju je pomembno, da po prvi zarezi koluta v obdelovanca ne spreminjate kota orodja. Če spremenite kot orodja, se bo kolut upognil/zvil, kar lahko privede do tega, da se kolut razleti na več koščkov.
- Orodje pred izklopom dvignite od delovne površine. Preden položite orodje na tla, počakajte, da se vrtenje orodja popolnoma zaustavi.

Dodatna oprema

Opozorilo! Ker dodatki, ki jih ni izdelalo podjetje Black & Decker, niso bili preizkušeni s tem izdelkom, je njihova uporaba lahko nevarna. Za zmanjšanje tveganja poškodb s tem izdelkom uporabljajte le originalni pribor Black & Decker.
Opozorilo! Veznega brusilnega koluta ne uporabljajte po roku uporabe (EXP), ki je naveden v bližini središče koluta, če je tako predpisano. Pretečeni koluti veliko raje počijo in povzročijo resne telesne poškodbe. Vezne abrazivne kolute hranite na suhem mestu, kjer ni temperaturnih ali vlažnostnih ekstremov. Pretečene ali poškodovane kolute uničite, tako da jih ne bo mogoče uporabiti.
Priporočena oprema za uporabo s tem izdelkom je na voljo za dodatno plačilo pri pooblaščenem prodajalcu ali servisu. Če potrebujete pomoč pri iskanju katere koli opreme, se obrnite na družbo Black & Decker. Izbira pravega ščitnika, podložnih blazinic in prirobnic je zelo pomembna, za uporabo z opremo brusilnika. Za več informacij glejte razdelek Tabela pripomočkov za različna dela in tam izberite pravo opremo.
Opozorilo! Oprema mora biti primerna najmanj za priporočeno hitrost, ki je navedena na opozorilni nalepki orodja. Koluti in druga oprema, ki deluje prek nominalne hitrosti se lahko izvrže in povzročijo hude poškodbe.
Uporabljajte le opremo, ki je prikazana v Tabela pripomočkov, ki je v tem priročniku. Zmogljivosti opreme morajo biti vedno nad hitrostjo orodja, ki je navedena na tipski ploščici orodja.
Opozorilo! Z vsemi brusnimi koluti ravnajte previdno in shranjujte skrbno, da preprečite poškodbe zaradi toplotnega šoka, vročine, mehanskih poškodb itd.
Shranjujte na suhem, zaščitenem mestu, kjer ni visoke vlažnosti, zmrzali ali ekstremnih temperaturnih sprememb.

Uporaba

Opozorilo! Orodje naj deluje s svojim lastnim tempom. Ne preobremenjujte orodja.

- Bodite pripravljeni tok isker, ko se brusilni ali rezalni kot dotakneta obdelovanca.
- Vedno postavite orodje, tako da ščitnik omogoča optimalno zaščito pred brusilnim ali rezalnim kolutom.

Pravilni položaj rok (sl. L)

Opozorilo! Za zmanjšanje tveganja hudih telesnih poškodb VEDNO držite roke v pravilnem položaju, kot prikazuje slika.
Opozorilo! Za zmanjšanje tveganja hudih telesnih poškodb VEDNO trdno držite kosilnico in bodite pripravljeni na nenadne spremembe. Pravilni položaj rok je ena roka na stranskem držalu (5) in druga roka na ohišju orodja.

Vklop in izklop

- Za vklop orodja potisnite gumb naprej.
- Za zapahnitev potisnite sprednji del gumba navzdol, v orodje.
- Za izklop pritisnite zadnji del gumba navzdol in počakajte, da gumb zdrsne nazaj'

Opozorilo! Orodja ne izključujte med obremenitvijo/ delovanjem.

Nasveti za optimalno uporabo

- Orodje trdno držite z eno roko, ovito okoli stranskega ročaja, z drugo okoli glavnega ročaja.
- Med brušenjem naj bo kot med kolutom in površino obdelovanca približno 20°- 30°.

Vzdrževanje

Baterijska ali električna naprava/orodje BLACK+DECKER je zasnovana tako, da deluje dolgo brez posebnega vzdrževanja. Dolgoročno zadovoljivo delovanje je odvisno od pravilne nege in rednega čiščenja orodja.
Opozorilo! Pred vzdrževanjem električnih naprav s kablom/ brez kabla:

- izklopite orodje in izvlecite kabel iz električnega omrežja;
- Ali izklopite in odstranite baterijo iz naprave / orodja, če ima naprava / orodje vložen ločeni paket baterij.
- ali do konca izpraznite baterijo, če je sestavni del naprave, nato napravo izključite;
- Pred čiščenjem izklopite polnilnik iz električnega omrežja. Razen rednega čiščenja ne potrebuje polnilnik nobenega vzdrževanja;
- redno čistite zračne reže v napravi/orodju/polnilniku s pomočjo mehke ščetke ali suhe krpe;
- ohišje motorja redno čistite z vlažno krpo. Ne uporabljajte abrazivnih čistil ali čistil na osnovi topil.

Za kontaktne podatke servisne delavnice glejte zadnjo stran tega priročnika ali obiščite spletno mesto **www.2helpu.com**.

Čiščenje

⚠ **OPOZORILO:** Nevarnost električnega udara in mehanska nevarnost. Pred čiščenjem izvlecite vtič iz vira napajanja in/ali odstranite iz izdelka paket baterij, če je snemljiv.

⚠ **OPOZORILO:** Da bi zagotovili varno in učinkovito delovanje, vedno ohranite izdelek in prezračevalne reže (če obstajajo) čiste. Glavno ohišje in prezračevalne reže lahko čistite s suho, nekovinsko krtačo in/ali primernim sesalnikom. Med opravljanjem tega postopka nosite ustrezno zaščito za oči in masko za obraz.
⚠ **OPOZORILO:** Za čiščenje nekovinskih delov izdelka nikoli ne uporabljajte topil ali drugih močnih kemikalij. Take kemikalije lahko oslabijo materiale, iz katerih so izdelani. Uporabite samo krpo, navlaženo z vodo oz. milnico. Nikoli ne dovolite, da v napravo vdre tekočina. Nikoli ne potopite nobenega dela naprave v tekočino.

Varovanje okolja



Izdelke/baterije je mogoče reciklirati, toda če so označeni s simbolom prečrtanega smetnjaka, jih ne smete zavreči med običajne gospodinjske odpadke.
Baterije popolnoma izpraznite in jih odstranite iz izdelka, prav tako iz izdelka odstranite morebitne vire svetlobe, če je to mogoče. Uporabnik je dolžan z izdelka izbrisati osebne podatke. Nato odpadni izdelek odnesite v uradni zbirni center ali sodelujočemu trgovcu, ki bo izdelek najverjetneje prevzel brezplačno. Embalažo je treba zavreči na podlagi označene kode materiala. Navodila za uporabo in varnost je treba zavreči šele takrat, ko se zadevni izdelek ne uporablja več. Za navodila glede ravnanja z odpadki se obrnite na lokalno občino. Za več informacij obiščite spletno mesto **www.2helpU.com** in optično preberite zgornjo kodo QR

Dokumenti so na voljo na spletu

www.2helpU.com/DoC/ ali **www.2helpU.com/DoC/index/xxx***
*Za neposreden dostop zamenjajte "xxx" s številko modela izdelka, navedeno na etiketi z oceno izdelka ali na embalaži.

- Navodila za uporabo
- Izjava o skladnosti (DoC)
- Podatki o emisijah izdelkov (PED): informacije o hrupu, tresljajih in prahu (ne velja za vse izdelke)

OPOZORILO: Preberite vsa varnostna opozorila, navodila, ilustracije in specifikacije v tem priročniku, vključno z razdelki o bateriji in polnilniku, ki so v prvotnem priročniku za orodje ali pa v ločenem priročniku za baterije in polnilnike. Priročnike lahko pridobite v oddelku za podporo uporabnikom (glejte zadnjo stran tega priročnika).

Tehnični podatki

		BLCG78 tip 1
Priključna napetost	V_{DC}	18
Nominalna hitrost (v prostem teku)	min^{-1}	8500
Nazivna zmogljivosti	mm	125
Izvrtina koluta	mm	22
Maksimalna debelina koluta		
Brusilni koluti	mm	6,4
Rezalni koluti	mm	3,0
Tip koluta z žično krtačo	mm	13
Velikost vretena		M14
Teža (s ščitnikom tip C, prirobnicami in pomožnim ročajem)	kg	1,9
Baterije 18 VDC (Li-Ion)		
BDL2018 / BL2018	Ah	2,0
Teža	kg	0,37
BL2518 / BDL2518	Ah	2,5
Teža	kg	0,37
BL4018	Ah	4,0
Teža	kg	0,66
BL5018	Ah	5,0
Teža	kg	0,65
Polnilniki 230 V		
Vse izhodne napetosti	V_{DC}	18
UK-N517390/Euro-N517388	Amperi	1,0
UK-90642264/Euro-90642266	Amperi	2,0
UK-N494099/Euro-N494098	mA	400

Garancija

Na osnovi svojega zaupanja v kakovost svojih izdelkov ponuja Black & Decker 24-mesečno garancijo, ki velja od dneva nakupa. Ta garancija je dodatek in v nobenem primeru ne vpliva na vaše uzakonjene pravice.
Garancija je veljavna na ozemljih držav članic EU, evropskem območju proste trgovine in v Združenem kraljestvu.
Za garancijski zahtevek boste morali skladno s pravili in pogoji poslovanja podjetja Black & Decker prodajalcu ali pooblaščenemu serviserju predložiti dokazilo o nakupu orodja.
Pravila in pogoje 2-letne garancije podjetja Black & Decker in lokacijo najbližjega pooblaščenega serviserja lahko najdete na spletni strani **www.2helpU.com**, ali stopite v stik z najbližjo trgovino Black & Decker; naslovi trgovin so navedeni v tem priročniku.
Obiščite našo spletno stran www.blackanddecker.co.uk in prijavite svoj novi izdelek podjetja Black & Decker, da boste ostali seznanjeni o naših novih izdelkih in posebnih ponudbah.

Vrsta opreme	Nastavek	Ščitnik
Kolut tipa 27, Brušenje	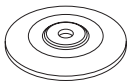	 Priloženi ščitnik tip C ali tip B
Kolut tip 41 (1A) Rezanje kovine		 Priloženi ščitnik tip C ali tip A
Diamantni rezalni koluti kovina, rezanje	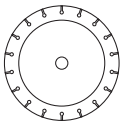	 Priloženi ščitnik tip C ali tip A
Tip koluta z žično krtačo		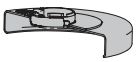 Tip B
Izbočeni tip žične krtače		Ščitnik ni zahtevan
Ploski diski	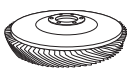	 Tip B
Prilagodljivo brušenje (npr. grobi brusilni papir) (podprto s prilagodljivim podpornim krožnikom)		 Ščitnik ni zahtevan

Smernice za ščitnike in opremo		
Neodobreni koluti	Tip 11 / T11	

Dodatne informacije za ščitnike in opremo	
Pri uporabi segmentiranih diamantnih kolutov uporabljajte samo diamantne kolute s periferno vrzeljo, ki ni večja od 10 mm, in negativnim kotom nagiba.	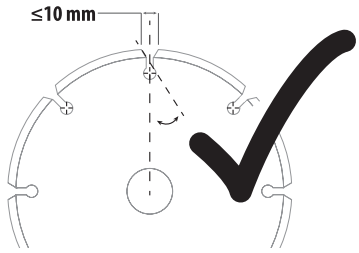
NE UPORABLJAJTE **segmentiranih diamantnih kolutov s periferno vrzeljo, večjo od 10 mm in/ali pozitivnim kotom nagiba.**	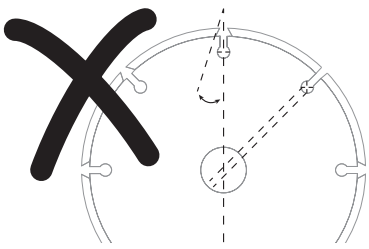
Za vse kolute za brušenje, peskanje in s tipi kolutov za žična brušenja mora biti najnižji del opreme v ohišju ščitnika 2 mm ali večjo zračnostjo do spodnjega roba ščitnika.	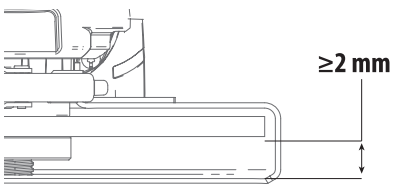

Namjena

Vaša BLACK+DECKER BLCG78 kutna brusilica projektirana je za bušenje, rezanje, grubo brušenje, brušenje metala žicom uz uporabu odgovarajuće vrste diskova. Alat se mora postaviti s odgovarajućim štitnikom. Ovaj je alat predviđen isključivo za amatersku upotrebu.



Opasnost! Ne upotrebljavajte za rezanje drveta ili dubljenje drveta. Ne upotrebljavajte nikakve nazubljene oštrice. Može doći do teške ozljede.

Sigurnosne upute

Opća sigurnosna upozorenja za električne alate



Upozorenje! Proučite sva sigurnosna upozorenja, upute, ilustracije i specifikacije isporučene uz ovaj električni alat. Nepoštivanje upozorenja i uputa navedenih u nastavku može rezultirati strujnim udarom, požarom i/ili ozbiljnim ozljedama.

Upozorenja i upute čuvajte za slučaj potrebe. Izraz "električni alat" u svim dolje navedenim upozorenjima odnosi se na električni alat napajan putem gradske mreže (sa žicom) ili električni alat napajan akumulatorskom baterijom (bez žice).

1. Sigurnost na radnome mjestu

a. **Radno mjesto održavajte čistim i dobro osvijetljenim.** Zakrčeni ili mračni prostori prizivaju nezgode.

b. **S električnim alatima ne radite u eksplozivnom okruženju, kao što je blizina zapaljivih tekućina, plinova ili prašine.** Električni alati stvaraju iskre koje mogu zapaliti prašinu ili pare.

c. **Pri radu s električnim alatom držite podalje promatrače i djecu.** Zbog odvraćanja pozornosti mogli biste izgubiti nadzor nad uređajem.

2. Zaštita od električne struje

a. **Utikač električnog alata mora odgovarati strujnoj utičnici. Nikad i ni na koji način ne prepravljajte utikač. Nemojte koristiti prilagodne utikače s uzemljenim električnim alatima.** Neoštećeni utikači i odgovarajuće utičnice smanjuju rizik od strujnog udara.

b. **Izbjegavajte fizički dodir s uzemljenim površinama poput cijevi, radijatora, metalnih okvira i hladnjaka.** Ako je tijelo uzemljeno, rizik od strujnog udara je povećan.

c. **Električne alate ne izlažite kiši ni vlazi.** Prodiranje vode u električni alat povećat će rizik od električnog udara.

d. **Kabel ne upotrebljavajte za nepredviđene namjene. Kabel ne upotrebljavajte za nošenje, povlačenje ili odvajanje utikača alata iz električne utičnice. Kabel držite daleko od izvora topline, ulja i oštrih ili pokretnih dijelova.** Oštećeni i zapetljani kabeli povećavaju opasnost od strujnog udara.

e. **Pri radu s električnim alatom na otvorenom upotrijebite produžni kabel koji je za to predviđen.** Upotreba kabela prikladnog za otvorene prostore smanjuje rizik od električnog udara.

f. **Ako nije moguće izbjeći upotrebu električnog alata u vlažnim uvjetima, upotrijebite napajanje s diferencijalnom sklopkom za zaštitu od neispravnosti uzemljenja (RCD).** Upotreba RCD sklopke smanjuje rizik od električnog udara.

3. Osobna sigurnost

a. **Pri radu s električnim alatom budite oprezni i razumni. Ne koristite električni alat ako ste umorni ili pod utjecajem droga, alkohola ili lijekova.** Trenutak nepažnje tijekom rada s električnim alatom može dovesti do ozbiljnih ozljeda.

b. **Koristite opremu za osobnu zaštitu. Uvijek koristite zaštitu za oči.** Upotreba zaštitne opreme poput maske protiv prašine, sigurnosnih neklizajućih cipela, šljema ili zaštite sluha u odgovarajućim uvjetima smanjit će rizik od tjelesnih ozljeda.

c. **Spriječite nenamjerno uključivanje. Prije priključivanja u električnu mrežu ili umetanja akumulatorske baterije, kao i prije uzimanja ili nošenja alata, provjerite je li prekidač u isključenom položaju.** Nošenje električnog alata tako da je prst na prekidaču ili priključivanje električnog alata kojemu je prekidač uključen dovodi do nezgoda.

d. **Prije uključivanja alata uklonite s njega sve ključeve i pribor za podešavanje.** Ostavljanje ključa na rotirajućem dijelu električnog alata može dovesti do ozljeda.

e. **Nemojte predaleko posezati. Pazite na ravnotežu i zauzmite stabilan položaj.** To omogućuje bolji nadzor nad električnim alatom u neočekivanim okolnostima.

f. **Pravilno se obucite. Ne nosite široku odjeću ili nakit. Kosu, odjeću i rukavice uvijek držite daleko od pokretnih dijelova.** Pokretni dijelovi mogu zahvatiti labavo obučenu odjeću, nakit ili dugu kosu.

g. **Ako je omogućeno priključivanje uređaja za odvođenje i prikupljanje prašine, pazite da ih pravilno priključite i koristite.** Upotreba uređaja za prikupljanje prašine može smanjiti opasnosti vezane uz prašinu.

h. **Ne dopustite da poznavanje alata koje ste stekli temeljem česte uporabe alata dovede do samozadovoljstva i zanemarivanja sigurnosnih propisa za alate.** Nemarna radnja može izazvati tešku ozljedu u djeliću sekunde.

4. Upotreba i čuvanje električnih alata

a. **Električni alat nemojte forsirati. Upotrijebite odgovarajući električni alat za posao koji obavljate.** Prikladan električni alat bolje će i sigurnije obaviti posao brzinom za koju je predviđen.

b. **Ne koristite električni alat ako se prekidač ne može prebaciti u isključeni ili uključeni položaj.** Svaki električni alat kojim se ne može upravljati pomoću prekidača predstavlja opasnost i potrebno ga je popraviti.

c. **Prije bilo kakvog podešavanja, izmjene pribora ili pohrane električnog alata iskopčajte utikač iz napajanja i/ili izvadite bateriju.** Te mjere sigurnosti smanjuju opasnost od nehotičnog pokretanja alata.

d. **Električne alate koji se ne upotrebljavaju pohranite izvan dohvata djece i ne dopustite upotrebu osobama**

koje nisu upoznate s alatom ili ovim uputama. Električni alati opasni su u rukama nestručnih korisnika.

e. **Održavajte električne alate i pribor. Provjerite ima li kakvih otklona, savinutih ili napuklih dijelova ili bilo kakvih drugih stanja koja mogu utjecati na rad električnog alata. Ako je alat oštećen, popravite ga prije upotrebe.** Mnoge nezgode uzrokovane su loše održavanim električnim alatima.

f. **Rezne alate održavajte oštrima i čistima.** Pravilno održavanje reznih alata i njihovih oštrica smanjuje mogućnost savijanja i olakšava upravljanje.

g. **Električni alat, pribor, nastavke itd. koristite sukladno ovim uputama, uzimajući u obzir radne uvjete i posao koji obavljate.** Upotreba električnog alata za poslove za koje nije predviđen može dovesti do opasnih situacija.

h. **Rukohvate i prihvatne površine održavajte suhima, čistima i bez prisutnosti ulja ili masti.** Klizavi rukohvati onemogućuju sigurnu upotrebu i smanjuju nadzor nad alatom u neočekivanim okolnostima.

5. Upotreba i čuvanje akumulatorskih baterija

a. **Punite isključivo punjačem koji je odredio proizvođač.** Punjač koji je pogodan za jednu vrstu baterije može predstavljati rizik od požara ako se upotrebljava uz druge baterije.

b. **Električne alate upotrebljavajte samo uz izričito preporučene baterije.** Upotreba bilo koje druge baterije može predstavljati rizik od ozljede i požara.

c. **Kada baterija nije u uporabi, držite je podalje od drugih metalnih predmeta kao što su spajalice, novčići, ključevi, čavli, vijci ili drugi maleni metalni predmeti koji mogu dovesti do spajanja polova.** Kratki spoj priključaka baterije može uzrokovati eksploziju ili požar.

d. **U slučaju nepravilnog postupanja može doći do izbacivanja tekućine iz baterija. Izbjegavajte kontakt. Ako dođe do slučajnog kontakta, isperite vodom.** Ako tekućina dospije u oči, odmah potražite liječničku pomoć. Tekućina iz baterije može uzrokovati iritacije i opekline.

e. **Ne upotrebljavajte bateriju ili alat koji je oštećen ili izmijenjen.** Oštećene ili izmijenjene baterije mogu imati nepredvidljivo ponašanje i dovesti do požara, eksplozije ili opasnosti od ozljede.

f. **Ne izlažite bateriju ili alat vatri ili prekomjernoj temperaturi.** Izlaganje vatri ili temperaturi iznad 130 °C može izazvati eksploziju.

g. **Slijedite sve upute za punjenje i ne punite bateriju ili alat izvan raspona temperature navedenog u uputama.** Neodgovarajuće punjenje ili punjenje na temperaturi izvan navedenog raspona može oštetiti bateriju i povećati opasnost od požara.

6. Servisiranje

a. **Električne alate servisirajte kod kvalificiranog servisera i upotrebom identičnih zamjenskih dijelova.** To omogućuje sigurnu uporabu alata.

b. **Nikada ne servisirajte oštećene baterije.** Servisiranje baterija smije obavljati samo proizvođač ili ovlašteni servis.

Dodatna sigurnosna upozorenja za električne alate



Upozorenje! Dodatna sigurnosna upozorenja za brušenje, grubo brušenje, radnje brušenja žičanom četkom, poliranje ili radnje abrazivnog odrezivanja.

- **Ovaj električni alat namijenjen je radovima brušenja, brušenja žičanom četkom, pjeskarenja ili odrezivanja. Proučite sva sigurnosna upozorenja, upute, ilustracije i specifikacije isporučene uz ovaj električni alat.** Nepoštivanje svih dolje opisanih uputa može rezultirati električnim udarom, požarom i/ili ozbiljnim ozljedama.
- **Ne preporučujemo da ovim električnim alatom obavljate radnje poput poliranja ili rezanja otvora.** Korištenje u namjene za koje ovaj električni alat nije predviđen mogu izazvati opasnost i prouzrokovati osobne ozljede.
- **Ne pretvarajte ovaj električni alat tako da radi na način za koji nije izričito dizajniran i naveden od strane proizvođača alata.** Takvo pretvaranje može dovesti do gubitka kontrole i izazvati teške ozljede osoba.
- **Ne koristite dodatni pribor koji nije namjenski dizajniran ni preporučen od strane proizvođača alata.** Iako se dodatni pribor možda može postaviti na vaš električni alat, to ne znači da će upotreba biti sigurna.
- **Najmanja deklarirana brzina dodatnog pribora mora biti jednaka oznaci najveće brzine na električnom alatu.** Dodatni pribor koji se koristi pri brzinama koje su veće od njegove nazivne brzine može puknuti i raspasti se.
- **Vanjski promjer i debljina dodatnog pribora moraju biti unutar deklariranih vrijednosti električnog alata.** Dodatni pribor neodgovarajuće veličine ne može se zadovoljavajuće zaštititi i kontrolirati.
- **Dimenzije nosača pribora moraju odgovarati dimenzijama hardvera nosača električnog alata.** Pribor koji ne odgovara ugradbenim elementima električnog alata neće biti u ravnoteži, pretjerano će vibrirati i može uzrokovati gubitak nadzora.
- **Ne koristite oštećeni pribor. Dodatni pribor pregledajte prije svake upotrebe radi mogućih oštećenja, kao što su krhotine ili pukotine abrazivnih diskova, pukotine ili pretjerano habanje podloški, labavost ili ispucanost žičanih četki. Ako električni alat ili dodatni pribor padne na tlo, provjerite ima li oštećenja ili postavite neoštećeni pribor. Nakon pregleda i postavljanja dodatnog pribora, sebe i druge osobe odmaknite izvan ravnine vrtnje pribora i električni alat pustite da radi pri najvećoj brzini bez opterećenja. Ako zabilježite neuobičajene vibracije, odmah isključite električni alat i zamijenite disk za rezanje. Ako ne zabilježite neuobičajene vibracije, nastavite raditi električnim alatom jednu minutu.** Oštećeni dodatni pribor obično se raspadne tijekom ove provjere.
- **Nosite osobnu zaštitnu opremu. Upotrebljavajte zaštitne naočale ili zaštitu lica ovisno o primjeni. Po potrebi nosite zaštitu disanja, na primjer masku**

protiv prašine ili respirator, zaštitu za sluh, rukavice i radnu pregaču koja može zaustaviti manje komadiće abrazivnog ili radnog materijala. Zaštita za oči mora biti u stanju zaustaviti leteće krhotine koje nastaju uslijed različitih primjena. Zaštitna maska protiv prašine mora filtrirati čestice nastale tijekom određene primjene. Produljeno izlaganje zvuku velike jačine može izazvati oštećenje sluha.

- **Promatrače držite podalje od radnog područja. Svaka osoba koja dolazi na radno mjesto mora nositi osobnu zaštitnu opremu.** Fragmenti radnog materijala ili dodatnog pribora mogu poletjeti i izazvati ozljede izvan samog područja rada.
- **Električni alat držite isključivo za izolirane rukohvate dok radite u područjima u kojima bi pribor za rezanje mogao doći u dodir sa skrivenim ožičenjima.** U slučaju kontakta sa žicom pod naponom, taj se napon može prenijeti na metalne dijelove alata i uzrokovati strujni udar u rukovatelja.
- **Električni alat nikad ne odlažite dok se rotiranje pribora potpuno ne zaustavi.** Rotirajući pribor može zahvatiti površinu i povući električni alat, uslijed čega možete izgubiti nadzor nad alatom.
- **Električni alat ne uključujte dok ga nosite uz tijelo.** U slučaju kontakta s rotirajućim priborom može doći do zahvaćanja odjeće i povlačenja pribora prema tijelu.
- **Redovito čistite otvore za prozračivanje električnog alata.** Ventilator motora uvlači prašinu u kućište. Pretjerano nakupljanje metalne prašine može uzrokovati opasnost od električnog udara.
- **Električni alat ne upotrebljavajte u blizini zapaljivih materijala.** Iskrenje može zapaliti takve materijale.
- **Ne upotrebljavajte dodatni pribor koji zahtijeva hlađenje tekućinom.** Upotreba vode ili drugih tekućih rashladnih sredstava može rezultirati strujnim udarom.

Povratni udar i povezana upozorenja

Povratni udar iznenadna je reakcija uslijed zaglavljivanja ili zahvaćanja rotirajućeg diska, podloške, četke ili bilo kojeg drugog pribora. Zaglavljivanje ili zahvaćanje uzrokuje blokiranje rotirajućeg pribora, koje potom u točki dodira s materijalom izaziva nekontroliranu vrtnju električnog alata u smjeru suprotnom od smjera rotacije pribora.
Na primjer, ako se abrazivni disk zahvati ili zaglavi u radnom materijalu, rub diska koji ulazi u procjep može se ukopati u površinu materijala i uzrokovati iskakanje diska ili udar. Disk se može odbaciti prema korisniku ili u suprotnom smjeru, ovisno o smjeru vrtnje diska u točki zaglavljivanja. Također, abrazivni diskovi mogu puknuti u ovim uvjetima.
Povratni udar posljedica je nepravilne upotrebe električnog alata i/ili nepravilnih postupaka ili uvjeta upotrebe i može se izbjeći preventivnih mjera navedenih u nastavku.

- **Električni alat uvijek čvrsto pridržavajte s obje ruke, a tijelo i ruke postavite na način da se odupiru silama povratnog udara. Uvijek koristite pomoćni rukohvat, ako je isporučen, kako biste imali najveću moguću kontrolu nad povratnim udarom ili reakcijom zakretnog momenta tijekom pokretanja alata.** Rukovatelj može kontrolirati reakciju zakretnog momenta ili povratni udar ako se poduzmu pravilne protumjere.
- **Ruke nikad ne postavljajte u blizini rotirajućeg pribora.** Dodatni pribor mogao bi se odbaciti preko vaših ruku.
- **Tijelo ne postavljajte u području unutar kojeg bi se električni alat mogao kretati ako dođe do povratnog udara.** Povratni će udar alat odbaciti u smjeru suprotnom od smjera rotacije diska u točki zahvaćanja.
- **Budite osobito oprezni pri radu na kutovima, oštrim rubovima itd. Izbjegavajte poskakivanje i pomicanje pribora.** Kutovi, oštri rubovi ili poskakivanje mogu uzrokovati zahvaćanje rotirajućeg pribora, gubitak nadzora ili povratni udar.
- **Ne pričvršćujte lanac pile, oštricu za dubljenje drveta, segmentirani dijamantni disk s perifernim procjepom većim do 10 mm ili nazubljenu oštricu pile.** Takve oštrice mogu izazvati česte povratne udare i gubitke kontrole.

Sigurnosna upozorenja specifična za radnje brušenja ili odrezivanja:

- **Upotrebljavajte isključivo vrste diskova koje su preporučene za vaš električni alat, kao i namjenski štitnik za odabrani disk.** Diskovi za koje električni alat nije projektiran ne mogu se zadovoljavajuće zaštititi i nisu sigurni za upotrebu.
- **Brusna površina u središtu udubljenih diskova mora se postaviti ispod ravnine zaštitnog jezička.** Nepravilno postavljen disk koji prelazi ravninu zaštitnog jezička ne može se prikladno zaštititi.
- **Štitnik mora biti čvrsto postavljen na električni alat i namješten za najveću razinu zaštite, kako bi što manji dio diska bio izložen rukovatelju.** Štitnik pomaže zaštiti rukovatelja od odlomljenih fragmenata diska, slučajnog dodira s diskom i iskri koje mogu zapaliti odjeću.
- **Diskovi se smiju upotrebljavati isključivo u navedene svrhe. Na primjer: Ne brusite bočnom stranom diska za odrezivanje.** Abrazivni diskovi za odrezivanje namijenjeni su rubnom brušenju i primjena bočnih sila na ovakve diskove može izazvati njihov lom.
- **Uvijek upotrebljavajte neoštećene prirubnice diskova koje su pravilne veličine i oblika za odabrani disk.** Odgovarajuće prirubnice pričvršćuju disk i tako sprječavaju mogućnost pucanja diska. Prirubnice za diskove namijenjene odrezivanju mogu se razlikovati od prirubnica za diskove koji su namijenjeni brušenju.
- **Ne upotrebljavajte istrošene diskove preuzete s jačih električnih alata.** Disk namijenjen jačim alatima nije prikladan za velike brzine vrtnji malih alata i može puknuti.
- **Kada upotrebljavate diskove za dvojnu uporabu, uvijek upotrijebite odgovarajući štitnik za određenu primjenu.** Neuporaba odgovarajućeg štitnika ne osigurava željenu razinu zaštite, što može izazvati tešku ozljedu.

Dodatna sigurnosna upozorenja specifična za odrezivanje

- **Pazite da se disk ne zaglavi i ne primjenjujte prevelik pritisak. Ne pokušavajte izvoditi preduboke rezove.**

Prevelik pritisak na disk povećava opterećenje i sklonost uvijanju diska ili njegovom zaglavljivanju u rezu, te mogućnost povratnog udara ili loma diska.

- **Tijelo ne postavljajte u ravnini s rotirajućim diskom ili iza njega.** Kada se disk u dodirnoj točki pomiče od vas, mogući povratni udar može potjerati rotirajući disk i električni alat ravno na vas.
- **Ako se disk zaglavljuje u rezu ili ako iz bilo kojeg razloga prekidate rezanje, isključite električni alat i držite ga nepokretnim dok se rotiranje diska potpuno ne zaustavi. Rezni disk nikad ne pokušavajte uklanjati iz ureza dok je disk u pokretu jer bi moglo doći do povratnog udara.** Provjerite razloge zaglavljivanja diska i poduzmite korektivne radnje kako biste uklonili uzrok zaglavljivanja.
- **Ne nastavljajte s rezanjem dok je disk u radnom materijalu. Dopustite disku da dostigne punu brzinu vrtnje i pažljivo ga vratite u rez.** Disk bi se mogao zaglaviti, propeti ili poskočiti ako se električni alat ponovo pokrene dok je unutar radnog materijala.
- **Podložite ploče i druge velike komade radnog materijala kako biste smanjili rizik od zaglavljivanja ili povratnog udara diska.** Veliki radni materijali skloni su savijanju pod vlastitom težinom. Ispod radnog materijala potrebno je postaviti podloge u blizini linije reza i u blizini ruba radnog materijala s obje strane diska.
- **Budite dodatno pažljivi tijekom rezanja "džepova" u postojećim zidovima ili na drugim slijepim područjima.** Disk koji proviruje može zarezati predmete koji mogu izazvati povratni udar.
- **Ne pokušavajte napraviti zavijeno rezanje.** Preopterećivanje diska povećava mogućnost njegovog savijanja i deformiranja u rezu te nastanka povratnog udara ili pucanja diska, što može izazvati tešku ozljedu.

Sigurnosna upozorenja specifična za radove grubog brušenja:

- **Upotrijebite brusni papir odgovarajuće veličine. Slijedite preporuke proizvođača kada odabirete papir za brušenje.** Veći papir za brušenje koji izlazi previše izvan podloške za brušenje predstavlja opasnost od posjekotina i može izazvati pomicanje i pucanje diska ili povratni udar.

Sigurnosna upozorenja specifična za radnje brušenja žičanom četkom

- **Imajte na umu da se žica s četke odbacuje i tijekom uobičajene upotrebe. Žičanu četku ne opterećujte prevelikim pritiskom na alat.** Žica četke može lako probiti odjeću i/ili kožu.
- **Ako se tijekom korištenja žičane četke preporučuje korištenje štitnika, ne dopustite nikakve smetnje kretanju četke unutar štitnika.** Promjer žičanog diska ili četke može se povećati uslijed radnog opterećenja i centrifugalnih sila.

Upozorenje! Kontakt s prašinom ili udisanje prašine koja se pojavljuje pri brušenju može ugroziti zdravlje rukovatelja i moguće promatrače. Nosite masku za prašinu posebno projektiranu za zaštitu od prašine i dimova i osigurajte da budu zaštićene i osobe koje se nalaze u radnom području ili ulaze u njega.

Smanjenje izlaganja prašini

Prije početka rada provjerite razred opasnosti prašine koja će se stvarati za vrijeme rada.

⚠ **UPOZORENJE:** Izbjegavajte dodirivanje ili udisanje prašine zato što može biti štetna za zdravlje. Prašina nastala tijekom upotrebi električnih alata i obavljanju drugih građevinskih radnji koje uključuju kemikalije, minerale ili čestice za koje je poznato da izazivaju plućne infekcije, alergijske reakcije, rak, malformacije pri rođenju ili drugu reprodukcijsku štetu korisnika ili promatrača.

- Takva prašina može nastati, na primjer, kada radite na tvrdom drvetu kao što je bukva ili hrast, boji koja sadrži olovo, betonu, zidovima ili stijenama koje sadrže kvarc.
- Materijalom koji sadrži azbest smiju rukovati samo stručnjaci.
- Poštujte važeće propise o materijalima s kojima radite.
- Upotrijebite odvođenje prašine ili sustav odvođenja sa službeno odobrenim razredom zaštite u skladu s lokalno primjenivim propisima o zaštiti od prašine i prikladnim za materijal na kojem ćete raditi.
- Uhvatite nastale čestice prašine izravno na izvoru i izbjegavajte nakupljanje u okolnom području. Upotrijebite prikladni pribor za odvođenje u tu svrhu.

Dodatne mjere:

- Osigurajte da radno mjesto bude dobro prozračivano.
- Nosite masku za disanje prikladnu za vrstu nastale prašine.

Stalno prisutni rizici

Tijekom upotrebe alata mogu nastati dodatni stalno prisutni rizici, a koji nisu navedeni u priloženom sigurnosnim upozorenjima.
Ovi rizici mogu se pojaviti uslijed zlouporabe, produljene uporabe itd. Čak i uz primjenu važećih sigurnosnih propisa i sigurnosnih uređaja, neke stalno prisutne rizike nije moguće izbjeći. Oni obuhvaćaju:

- Ozljede uzrokovane dodirivanjem rotirajućih/pokretnih dijelova.
- Ozljede prouzrokovane tijekom promjene dijelova, oštrica ili dodatne opreme.
- Ozljeda prouzrokovane produljenom upotrebom alata. Radite redovite pauze tijekom dulje upotrebe bilo kojeg alata.
- Oštećenje sluha.
- Opasnosti za zdravlje uslijed udisanja prašine nastale tijekom upotrebe alata.

Oznake na alatu

Da bi smanjio rizik od ozljede, korisnik mora slijediti sljedeće upute:


Korisnik mora pročitati i razumjeti priručnik s uputama prije uporabe ovog proizvoda.


Tijekom uporabe ovog alata korisnik mora nositi odgovarajuću zaštitu za oči.


Tijekom upotrebe ovog alata korisnik mora nositi odgovarajuću zaštitu za sluh.


Uvijek radite s dvije ruke.


Štitnik tipa B ne koristite za radnje odrezivanja

Dodatne sigurnosne upute za baterije i punjače

Baterije

- Nikada i ni iz kojeg razloga ne pokušavajte otvarati.
- Bateriju ne izlažite vodi.
- Ne pohranjujte na mjestima na kojima bi temperatura mogla biti viša od 40 °C.
- Punjenje izvodite isključivo pri okolnim temperaturama između 10 °C i 40 °C.
- Punite isključivo punjačem koji je isporučen uz alat.
- Pri zbrinjavanju baterija pridržavajte se uputa u odjeljku "Zaštita okoliša".


Ne pokušavajte puniti oštećene baterije.

Punjači

- Svoj BLACK+DECKER punjač koristite isključivo za punjenje akumulatora u alatu uz koji je isporučen. Ostale baterije mogu prsnuti i uzrokovati tjelesne ozljede i materijalnu štetu.
- Ne pokušavajte puniti baterije koje za to nisu predviđene.
- Odmah zamijenite oštećene kabele.
- Punjač ne izlažite vodi.
- Ne otvarajte punjač.
- Punjač ne ispitujte drugim uređajima.

Sigurnost drugih osoba

- Ovaj uređaj/punjač mogu rabiti djeca od 8 godina naviše i osobe sa smanjenim fizičkim, osjetilnim ili mentalnim sposobnostima, nedostatkom iskustva i znanja ako su pod nadzorom ili su upućene u sigurnu uporabu uređaja i opasnosti koje iz toga proizlaze.
- Djeca se ne smiju igrati uređajem. Čišćenje i održavanje ne smiju obavljati djeca bez nadzora.


Punjač je predviđen isključivo za upotrebu u zatvorenim prostorima.


Prije upotrebe pročitajte priručnik s uputama.

Zaštita od električne struje


Ovaj punjač dvostruko je izoliran, stoga žica uzemljenja nije potrebna. Uvijek provjerite odgovara li napon električne mreže naponu navedenom na nazivnoj oznaci.

Ne pokušavajte jedinicu punjača zamijeniti običnim utikačem električne mreže.

- Ako je kabel napajanja oštećen, mora ga zamijeniti proizvođač ili ovlašteni servis tvrtke BLACK+DECKER kako bi se izbjegle opasnosti.

Položaj datumske oznake

Podatkovni kod proizvodnje (15) sastoji se od 4-znamenkaste godine iza koje dolazi 2-znamenkasti tjedan i on je proširen 2-znamenkastim tvorničkim kodom.

Opis

⚠ **UPOZORENJE:** Nemojte modificirati električni alat ni bilo koji njegov dio. Može doći do ozljeda i materijalne štete.

1 Prekidač za uključivanje i isključivanje
2 Blokada osovine
3 Brusni/rezni disk
4 Štitnik tipa C
5 Bočni rukohvat
6 Baterija

Značajke

Sklopka bez napona

Funkcija bez napona zaustavlja brusilicu ponovnim pokretanjem bez uključivanja sklopke ako postoji prekid u električnom napajanju.

Zaštita od preopterećenja Power-OFF™

Napajanje motora smanjuje se u slučaju preopterećenja motora. Pri nastavku preopterećenja motora alat se isključuje. Sklopka se treba otpustiti, a zatim pritisnuti za ponovno pokretanje alata. Alat se isključuje svaki puta kada strujno opterećenje dosegne vrijednost struje preopterećenja (točka sagorijevanja motora). Ako se stalno događaju isključivanja zbog preopterećenja, primijenite manju silu/težinu na alat dok alat ne bude radio bez uključivanja zaštite od preopterećenja.

Meko pokretanje

Meko pokretanje omogućuje polagan porast brzine kako bi se izbjeglo početno trzanje pri pokretanju. Ova osobina posebno je korisna tijekom rada u skučenim prostorima.

Punjenje baterije (sl. A)

BLACK+DECKER punjači predviđeni su za punjenje BLACK+DECKER baterija.

- Punjač (7) priključite u odgovarajuću električnu utičnicu prije umetanja baterije (6).
- Umetnite bateriju (6) u punjač pazeći da se potpuno učvrsti u utore za bateriju (slika A).

Lampica (7a) treperi, što znači da se baterija puni.
Kada lampica svijetli ravnomjerno, punjenje je dovršeno.

Baterija je potpuno napunjena i može se odmah koristiti ili ostaviti u punjaču.



Ispražnjene baterije što prije napunite. U suprotnom će se njihov vijek trajanja značajno smanjiti.



Bateriju nemojte potpuno prazniti kako se njezin vijek trajanja ne bi skratio. Preporučuje se punjenje baterije nakon svake upotrebe.

Dijagnostika punjača (sl. B)

Ovaj punjač detektira neke poteškoće do kojih može doći vezano uz baterije i izvor napajanja. Poteškoće se naznačuju različitim obrascima treperenja lampice.

Loša baterija

Punjač može detektirati slabu ili oštećenu bateriju. Lampica treperi obrascem naznačenim na oznaci. Ako primijetite ovaj obrazac koji upućuje na lošu bateriju, nemojte nastaviti s punjenjem.

Predajte bateriju na servis ili na reciklažno mjesto.

Odgoda u slučaju vruće/hladne baterije



Kada punjač detektira da je baterija prevruća ili prehladna, automatski započinje s odgodom u slučaju vruće ili hladne baterije, odgađajući punjenje sve dok baterija ne postigne odgovarajuću temperaturu. Tada punjač automatski započinje s punjenjem. Ova funkcija osigurava maksimalni vijek trajanja baterije.



Lampica treperi obrascem naznačenim na oznaci.

Ostavljanje baterije u punjaču

Punjač i baterija mogu se neograničeno ostaviti priključeni dok svijetli LED lampica. Punjač će održavati bateriju svježom i potpuno napunjenom. Ovaj punjač ima automatski način rada za ugađanje koji ujednačava ili uravnotežuje pojedinačne ćelije u bateriji kako bi omogućio da ona radi pri punom kapacitetu. Baterije se trebaju ugoditi svaki tjedan ili kada baterija više ne obavlja istu količinu posla. Da upotrijebite automatski način rada za ugađanje, postavite bateriju u punjač i ostavite je najmanje 8 sati.

Važne napomene o punjenju

- Najdulji životni vijek i najbolja obilježja mogu se postići ako se baterija puni na temperaturi zraka 18 °C - 24 °C. NE punite bateriju na temperaturi zraka manjoj od +4,5 °C ili većoj od +40 °C. To je važno i spriječit će teško oštećenje baterije.
- Punjač i baterija mogu se tijekom punjenja zagrijati. To je normalno i ne predstavlja problem. Za brže hlađenje baterije nakon upotrebe izbjegavajte ostavljanje baterije i punjača u toplim okruženjima, kao što su metalne alatnice, neizolirane prikolice i sl.
- Ako se baterija ne puni pravilno:
  - Provjerite rad priključka tako da priključite u svjetiljku ili drugi uređaj.
  - Provjerite je li utičnica priključena na sklopku za svjetlo koja isključuje napajanje kada isključite svjetla.
  - Premjestite punjač i bateriju na mjesto na kojem je temperatura okolnog zraka otprilike 18 °C – 24 °C.
  - Ako se problem s punjenjem nastavi, predajte alat, bateriju i punjač u servis.
- Bateriju treba puniti kada više ne pruža dovoljnu snagu na zadacima koji su do tada bili obavljani s lakoćom. U tom slučaju NE NASTAVLJAJTE S UPOTREBOM. Slijedite postupak punjenja. Možete puniti i bateriju koja je samo djelomično prazna bez ikakvih negativnih posljedica.
- Električno vodljivi strani predmeti kao što su između ostaloga strugotina, metalni komadići, čelična vuna, aluminijska folija ili bilo kakve naslage metalnih čestica moraju se držati daleko od otvora punjača. Punjač iskopčajte iz napajanja prije čišćenja.
- Punjač nemojte izlagati niskim temperaturama, vodi ni drugim tekućinama.

Postavljanje i uklanjanje baterije (sl. C, D)

- Da biste postavili bateriju (6), poravnajte je s prihvatnim dijelom na alatu (8). Akumulator umetnite u ležište i pritisnite tako da se učvrsti u svom položaju.
- Da biste odvojili akumulator, pritisnite tipku za otpuštanje akumulatora (6a) dok istodobno akumulator izvlačite iz utičnice.

Sastavljanje

Upozorenje! Prije sastavljanja provjerite je li alat isključen i baterija uklonjena.

Uporaba štitnika

Uvijek uporaba pravilnih štitnika, uključujući

- Kada upotrebljavate tip A (odrezivanje) štitnik diska za prednje brušenje, štitnik diska može ometati radni materijal i onemogućiti dobru kontrolu.
- Kada upotrebljavate tip B (brušenje) štitnik diska za radnje odrezivanja s veznim abrazivnim diskovima, postoji povećana opasnost od izlaganja otpuštanju iskri i čestica i od izlaganja fragmentima diska u slučaju pucanja diska.
- Kada upotrebljavate tip A (odrezivanje), tip B (brušenje) ili tip C (kombinacija) štitnik diska sa žičanom četkom tipa diska debljine veće od maksimalne debljine navedene u odlomku Tehnički podaci, žice se mogu uhvatiti na vodilicu štitnika i slomiti žice.

Postavljanje i uklanjanje štitnika (sl. E, F, G)

Alat ima štitnik namijenjen brušenju i nekim radnjama odrezivanja. Pogledajte Tablica pribora.

- Alat postavite na stol tako da osovina (12) bude okrenuta prema gore.
- Otpustite steznu blokadu i držite štitnik iznad alata prema prikazu na slici E.
- Poravnajte jezičke (4a) s urezima (9) prema prikazu na slici F.

- Pritisnite štitnik i okrenite ga u smjeru suprotnom od kazaljke na satu u traženi položaj prema prikazu na slici G.
- Zatvorite ručicu za brzo otpuštanje da učvrstite štitnik

Upozorenje! Alat nikad ne upotrebljavajte bez štitnika ako nije drugačije navedeno u odlomku Tablica pribora.

Uklanjanje

- Otvorite ručicu za brzo otpuštanje.
- Okrećite štitnik u smjeru kazaljke na satu da poravnate jezičce (4a) s urezima (9).
- Uklonite štitnik iz alata.

Upozorenje! Alat nikad ne upotrebljavajte bez štitnika.

Postavljanje bočnog rukohvata

- Vijcima zategnite bočni rukohvat (5) na jedan od montažnih otvora u alatu.

Upozorenje! Uvijek upotrebljavajte bočni rukohvat ako nije drugačije navedeno u odlomku Tablica pribora.

Postavljanje i uklanjanje diskova za brušenje ili flap-podloški za grubo brušenje (sl. H, I, J, K)

Uvijek upotrijebite ispravan tip diska za svoju primjenu. Uvijek upotrijebite diskove s ispravnim promjerom i veličinom provrta (vidi tehničke podatke).

Spoj

- Postavite štitnik prema gornjem opisu.
- Postavite unutrašnju prirubnicu (11) na osovinu (12) prema prikazu na slici H. Osigurajte da prirubnica bude pravilno postavljena na ravne strane osovine.
- Postavite disk (3) na osovinu (12) prema prikazu na slici H. Ako disk im podignuto središte, osigurajte da podignuto središte gleda u unutrašnju prirubnicu.
- Osigurajte da disk bude pravilno postavljen na unutrašnju prirubnicu.
- Postavite vanjsku prirubnicu (10) na osovinu. Kada postavljate disk za brušenje, podignuto središte na vanjskoj prirubnici mora gledati prema disku (A na sl. I). Kada postavljate disk za rezanje, podignuto središte na vanjskoj prirubnici mora suprotno od diska (B na sl. I).
- Držite blokadu osovine (2) pritisnutom i zategnite vanjsku prirubnicu primjenom zatezača s dva klina (13) (sl. J).

Uklanjanje

- Držite blokadu osovine (2) pritisnutom i otpustite vanjsku prirubnicu (10) primjenom zatezača s dva klina (13) (sl. J).
- Uklonite vanjsku prirubnicu (10) i disk (3).

Površinsko brušenje pomoću brusnih diskova

- Pričekajte da alat postigne punu brzinu prije njegovog polaganja na radnu površinu.
- Na radni materijal primijenite minimalan pritisak kako bi alat postigao punu brzinu. Brzina brušenja najveća je kada alat radi punom brzinom.
- Održavajte kut od 20˚ do 30˚ između alata i radne površine.
- Nastavite pomicati alat naprijed-natrag kako ne biste stvarali žljebove na radnoj površini.
- Alat prije isključivanja podignite od radne površine. Pričekajte da se alat zaustavi prije nego što ga odložite.

Rubno brušenje pomoću brusnih diskova

Diskovi koji se koriste za rezanje i rubno brušenje mogu puknuti ili izazvati povratni udarac ako se saviju ili deformiraju tijekom uporabe alata za rezanje ili dubinsko brušenje.
Rubno brušenje/rezanje s diskom tipa 27 mora se ograničiti na plitko rezanje i urezivanje na manje od 13 mm dubine kada je disk nov. Smanjite dubinu rezanja/urezivanja u skladu sa smanjenjem polumjera diska kako se on troši. Pogledajte "Tablica pribora za brušenje i rezanje" na kraju ovog priručnika.
Rubno brušenje/rezanje metalnih/keramičkih pločica s diskom tipa 41 može se obaviti s isporučenim štitnikom.

- Pričekajte da alat postigne punu brzinu prije njegovog polaganja na radnu površinu.
- Na radni materijal primijenite minimalan pritisak kako bi alat postigao punu brzinu. Brzina brušenja najveća je kada alat radi punom brzinom.
- Zauzmite položaj tako da otvoreni donji dio diska bude okrenut od vas.
- Kada započnete rezanje i napravite urez u radnom materijalu, nemojte mijenjati kut rezanja. Promjena kuta uzrokovat će savijanje diska, a može dovesti i do njegovog prijeloma. Diskovi za rubno brušenje nisu predviđeni za podnošenje bočnih naprezanja koje uzrokuje savijanje.
- Alat prije isključivanja odvojite od radne površine. Pričekajte da se alat zaustavi prije nego što ga odložite.

Upozorenje! Diskove za rubno brušenje/rezanje nemojte upotrebljavati za površinsko brušenje ako pločica diska zabranjuje takvu uporabu jer ti diskovi nisu predviđeni za bočno naprezanje do kojeg pri tome dolazi. Može doći do prijeloma diska i ozbiljnih ozljeda.

Postavljanje i uklanjanje diskova za brušenje (sl. K)

Za grubo brušenje potrebna je potporna podloška. Potporna podloška može se nabaviti kao pribor od dobavljača BLACK+DECKER proizvoda.

Spoj

- Postavite unutrašnju prirubnicu (11) na osovinu (12) prema prikazu (sl. K). Osigurajte da prirubnica bude pravilno postavljena na ravne strane osovine.
- Postavite potpornu podlošku (16) na osovinu.
- Stavite disk za grubo brušenje (14) na potpornu podlošku (16).
- Postavite vanjsku prirubnicu (10) na osovinu s podignutim središtem koje gleda suprotno od diska.
- Držite blokadu osovine (2) pritisnutom i zategnite vanjsku prirubnicu primjenom zatezača s dva klina (13). Osigurajte da vanjska prirubnica bude pravilno postavljena i da disk bude čvrsto zategnut.

Uklanjanje

- Držite blokadu osovine (2) pritisnutom i otpustite vanjsku prirubnicu (10) primjenom zatezača s dva klina (13).
- Uklonite vanjsku prirubnicu (10), disk za brušenje (14) i potpornu podlošku (16).

Završna obrada površine diskovima za grubo brušenje

- Pričekajte da alat postigne punu brzinu prije njegovog polaganja na radnu površinu.
- Na radni materijal primijenite minimalan pritisak kako bi alat postigao punu brzinu. Brzina grubog brušenja najveća je kada alat radi punom brzinom.
- Održavajte kut od 5˚ do 10˚ između alata i radne površine.
- Nastavite pomicati alat naprijed-natrag kako ne biste stvarali žljebove na radnoj površini.
- Alat prije isključivanja podignite od radne površine. Pričekajte da se alat zaustavi prije nego što ga odložite.

Uporaba potpornih podloški za grubo brušenje

Uvijek odaberite diskove za grubo brušenje odgovarajuće granulacije za svoju primjenu. Diskovi za brušenje raspoloživi su u različitim granulacijama. Grube granulacije omogućuju brže uklanjanje materijala i grublji završni sloj. Finije granulacije omogućuju sporije uklanjanje materijala i glađi završni sloj.

Započnite s diskovima grube granulacije za brzo i grubo uklanjanje materijala. Prijeđite na papir srednje granulacije i završite s diskom finije granulacije za optimalni završni sloj.

- Grubo = 16 - 30 granulacija.
- Srednje = 36 - 80 granulacija.
- Fini završni sloj = 100 - 120 granulacija.
- Vrlo fini završni sloj = 150 - 180 granulacija.
- Pričekajte da alat postigne potpunu brzine prije njegovo polaganja na radnu površinu.

- Na radni materijal primijenite minimalan pritisak kako bi alat postigao punu brzinu. Brzina grubog brušenja najveća je kada alat radi punom brzinom.
- Održavajte kut od 5˚ do 10˚ između alata i radne površine. Brusni disk treba dodirivati otprilike 25 mm radne površine.
- Pomičite alat u ravnoj liniji da spriječite zapaljenje i vrtloženje radne površine. Ostavljanje alata nepomičnog na radnoj površini i pomicanje alata kružnim pokretima uzrokuje nastanak tragova na radnoj površini.
- Alat prije isključivanja podignite od radne površine. Pričekajte da se alat zaustavi prije nego što ga odložite.

Mjere opreza pri grubom brušenju boje

- **NE PREPORUČUJE SE** brušenje boja na bazi olova uslijed otežanog praćenja onečišćene prašine. Najvećoj opasnosti trovanja olovom izložena su djeca i trudnice.
- Budući da je bez kemijske analize teško odrediti sadrži li boja olovo, tijekom pjeskarenja boje preporučujemo sljedeće mjere opreza:
  - Djeca i trudnice ne smiju pristupiti u radno područje u kojem se brusila boja prije završetka čišćenja.
  - Sve osobe koje ulaze u radno područje moraju koristiti masku protiv prašine ili respirator. Filtar se mora mijenjati svakog dana ili ako osoba koja koristi respirator ima poteškoće s disanjem.

Napomena: Rabite isključivo maske prikladne za rad s prašinom olovne boje i para. Obične maske za bojanje ne pružaju tu zaštitu. Obratite se svojem lokalnom prodavatelju za odgovarajuću odobrenu masku.

- KONZUMIRANJE HRANE, PIĆA ili CIGARETA nije dopušteno u radnom području, kako bi se spriječilo unošenje kontaminiranih čestica u organizam. Radnici se moraju temeljito oprati i očistiti PRIJE konzumiranja hrane, pića ili cigareta. Hrana, piće ili cigarete ne smiju se ostaviti u radnom području, gdje se prašina može nakupiti na njima.
- Boja se mora uklanjati na način koji proizvodnju prašine svodi na najnižu moguću razinu.
- Područja u kojima nastaje prašina moraju se izolirati plastičnim folijama debljine 0,1 mm.
- Brušenje se mora izvesti na način koji smanjuje vođenje prašine boje izvan radnog područja.
- Sve površine u radnom području moraju se usisati i temeljito očistiti svakog dana tijekom izvođenja grubog brušenja. Filtarske vrećice usisavača moraju se redovito čistiti.
- Plastična jednokratna odjeća mora se prikupiti i odbaciti zajedno sa svim komadićima prašine i ostalim uklonjenim otpadom. Stavite ih u zabrtvljene posude ili vreće za otpad i odbacite na uobičajeni način. Tijekom čišćenja potrebno je udaljiti djecu i trudnice iz neposredne blizine mjesta rada.
- Sve igračke, namještaj i jedaći pribor koji koriste djeca potrebno je temeljito oprati prije ponovne upotrebe.

Postavljanje i uporaba žičanih četki i žičanih diskova

Čašaste žičane četke ili žičani diskovi vijcima se zatežu izravno na osovinu brusilice bez prirubnica. Štitnik tipa B potreban je pri uporabi žičanih diskova. Nosite radne rukavice kada rukujete žičanim četkama i diskovima. Oni mogu postati oštri. Disk ili četka ne smije dodirivati štitnik kada se ugrađuje ili upotrebljava. Na priboru mogu nastati oštećenja koja nisu vidljiva golim okom, zbog čega mogu otpadati žice s diska ili iz čašice.

- Ručno navojem pričvrstite disk na osovinu.
- Pritisnite gumb za blokiranje osovine i upotrijebite ključ na glavi žičanog diska ili četke kako biste zategnuli disk.
- Da biste uklonili disk, obavite gornji postupak obrnutim redoslijedom.

Upozorenje! Ako glava diska nije pravilno postavljena prije uključivanja alata, to može dovesti do oštećenja alata ili diska. Žičani diskovi i četke mogu se rabiti za uklanjanje hrđe, taloga i boje te za izglađivanje neravnih površina.

Napomena: Morate uvesti iste mjere oprema kada žicom četkate boju kao i kada grubo brusite boju.

- Pričekajte da alat postigne punu brzinu prije njegovog polaganja na radnu površinu.
- Na radni materijal primijenite minimalan pritisak kako bi alat postigao punu brzinu. Uklanjanje materijala brže je kada alat radi punom brzinom.

- Održavajte kut od 5° do 10° između alata i radne površine.
- Održavajte kontakt između ruba diska i radne površine sa žičanim diskovima.
- Nastavite pomicati alat naprijed-natrag kako ne biste stvarali žljebove na radnoj površini. Ostavljanje alata nepomičnog na radnoj površini i pomicanje alata kružnim pokretima uzrokuje nastanak tragova na radnoj površini.
- Alat prije isključivanja odvojite od radne površine. Pričekajte da se alat zaustavi prije nego što ga odložite.

Upozorenje! Budite dodatno oprezni kada radite preko ruba jer može doći do iznenadnih pokreta brusilice. NIKADA ne upotrebljavajte žičani disk bez štitnika. Žica može izletjeti iz pribora i izazvati tešku ozljedu!

Postavljanje i uporaba reznih diskova (tip 41)

Rezni diskovi obuhvaćaju dijamantne diskove i abrazivne diskove. Dostupni su abrazivni rezni diskovi za metal.
NAPOMENA: Rezanje metalnih/keramičkih pločica s diskom tipa 41 može se obaviti s isporučenim štitnikom.
Ako se ne upotrijebi odgovarajuća prirubnica i štitnik, to može rezultirati oštećenjem diska i kontaktom diska.
Za rezne diskove treba upotrijebiti podložnu prirubnicu i navojnu steznu maticu (isporučenu s alatom).

Ugradnja diskova za rezanje

- Postavite podložnu prirubnicu bez navoja na osovinu tako da izdignuto središte (pilot) bude okrenuto prema gore. Kada je disk postavljen, izdignuto središte (pilot) na podložnoj prirubnici bit će uz disk.
- Postavite disk na podložnu prirubnicu centrirajući disk na izdignutom središtu (pilot).
- Postavite steznu maticu s navojem tako da izdignuto središte (pilot) ne bude uz disk.
- Držeći pritisnutim gumb za blokiranje osovine, zategnite steznu maticu ključem (13).
- Da biste uklonili disk, pritisnite gumb za blokiranje osovine i otpustite steznu maticu s navojima pomoću ključa.

Upozorenje! Diskove za rubno brušenje/rezanje nemojte rabiti za površinsko brušenje jer ti diskovi nisu predviđeni za bočno naprezanje do kojeg pri tome dolazi. Može doći do prijeloma diska i ozbiljnih ozljeda.

- Pričekajte da alat postigne potpunu brzine prije njegovog polaganja na radnu površinu.
- Na radni materijal primijenite minimalan pritisak kako bi alat postigao punu brzinu. Brzina rezanja najveća je kada alat radi punom brzinom.
- Kada započnete rezanje i napravite urez u radnom materijalu, nemojte mijenjati kut rezanja. Promjena kuta uzrokovat će savijanje diska, a može dovesti i do njegovog prijeloma.
- Alat prije isključivanja podignite od radne površine. Pričekajte da se alat zaustavi prije nego što ga odložite.

Dodatni pribor

Upozorenje! Budući da pribor koji nije u ponudi tvrtke Black & Decker nije ispitan s ovim proizvodom, uporaba takvog pribora uz ovaj proizvod može biti opasna. Da biste smanjili opasnost od ozljeda, uz ovaj proizvod upotrebljavajte isključivo pribor koji preporučuje Black & Decker.

Upozorenje! Ne upotrebljavajte vezni abrazivni disk kojem je istekao rok uporabe (EXP) koji je označen blizu središta diska ako je naveden. Diskovi kojima je istekao rok uporabe vjerojatno će puknuti i izazvati tešku ozljedu. Čuvajte vezne abrazivni diskove na suhom mjestu bez ekstremne temperature ili vlage. Uništite diskove kojima je istekao rok uporabe ili su oštećeni i ne mogu se upotrebljavati.
Preporučeni pribor za uporabu s ovim proizvodom dostupan je uz nadoplatu kod lokalnog dobavljača ili u ovlaštenom servisu. Ako trebate pomoć u pronalaženju pribora, obratite se Black & Decker. To je važno za odabir ispravnih štitnika, potpornih podloški i prirubnica za uporabu s priborom brusilice. Pogledajte Tablica pribora za informacije o odabiru odgovarajućeg pribora.
Upozorenje! Pribor se mora procijeniti za najmanje brzinu preporučenu na pločici upozorenja alata. Diskovi i drugi pribor koji rade na brzini pribora većoj o navedene mogu se raspasti i izazvati ozljedu.
Upotrebljavajte samo pribor prikazan u Tablica pribora u ovom priručniku. Procijenjene vrijednosti pribora uvijek moraju biti iznad brzine alata prema prikazu na tipskoj pločici alata.
Upozorenje! Upotrebljavajte i skladištite sve abrazivne diskove pažljivo da spriječite oštećenje nastalo toplinskim šokom, toplinom, mehaničkim oštećenjem itd.
Skladištite na suhom i zaštićenom mjestu bez velike vlažnosti, temperatura za smrzavanje ili ekstremnih promjena temperature.

Upotreba

Upozorenje! Pustite alat da radi svojim tempom. Ne preopterećujte alat.

- Budite spremni za bacanje iskri kada disk za brušenje ili rezanje dodirne radni materijal.
- Uvijek postavite alat na takav način da štitnik osigura optimalnu zaštitu od diska za brušenje ili rezanje.

Pravilan položaj ruku (sl. L)

Upozorenje! Da biste smanjili opasnost od teške ozljede, UVIJEK upotrijebite odgovarajući položaj ruku prema prikazu.
Upozorenje! Da biste smanjili opasnost od teških ozljeda uslijed gubitka nadzora, UVIJEK čvrsto držite uređaj. Pravilan položaj ruku zahtjeva da jednom rukom držite bočni rukohvat (5), dok drugom rukom držite tijelo alata.

Uključivanje i isključivanje

- Da biste uključili alat, pritisnite gumb prema naprijed.
- Da ga blokirate, pritisnite prednji dio gumba dolje na alat.
- Da ga isključite, pritisnite gumb prema dolje i pustite da gumb klizne prema natrag.

Upozorenje! Alat ne isključujte dok je pod opterećenjem.

Savjeti za optimalnu upotrebu

- Čvrsto držite alat s jednom rukom oko bočnog rukohvata i s drugom rukom oko glavnog rukohvata.
- Kada brusite, uvijek zadržite kut od otprilike 20°- 30° između diska i površine radnog materijala.

Održavanje

Ovaj BLACK+DECKER žični/bežični električni uređaj/alat projektiran je za dugotrajnu upotrebu uz minimalno održavanje. Neprekinuta i zadovoljavajuća upotreba ovisi o pravilnom održavanju i redovitom čišćenju.

Upozorenje! Prije bilo kakvog održavanja žičnog/bežičnog električnog alata:

- Isključite uređaj i iskopčajte ga iz utičnice.
- Ili isključite uređaj/alat i izvadite bateriju ako je zaseban dio.
- Ili potpuno ispraznite bateriju ako je integralan dio te isključite uređaj.
- Punjač prije čišćenja iskopčajte iz napajanja. Ovaj punjač ne zahtijeva nikakvo održavanje osim redovitog čišćenja.
- Utore za prozračivanje na uređaju/alatu/punjaču redovito čistite mekim kistom ili suhom krpom.
- Kućište motora redovito čistite vlažnom krpom. Ne upotrebljavajte abrazivna ili sredstva za čišćenje na bazi otapala.

Pogledajte poleđinu ovog priručnika za informacije za kontakt sa servisnim centrom ili posjetite **www.2helpu.com**.

Čišćenje

⚠ **UPOZORENJE:** Strujni udar i mehanička opasnost. Prije čišćenja izvucite utikač iz utičnice odvojite i/ili uklonite bateriju s proizvoda ako se ona može odvojiti.

⚠ **UPOZORENJE:** Da biste osigurali siguran i učinkovit rad, uvijek držite proizvod i otvore za prozračivanje čistima (ako se to primjenjuje). Glavno kućište i otvori za prozračivanje mogu se čistiti suhom, mekom, nemetalnom četkom i/ili odgovarajućim usisivačem kada vidite prašinu. Prilikom izvođenja ovog postupka nosite odobrenu zaštitu za oči i masku protiv prašine.

⚠ **UPOZORENJE:** Za čišćenje nemetalnih dijelova proizvoda nikada ne upotrebljavajte otapala ili druge jake kemikalije. Te kemikalije mogu štetiti materijalima upotrijebljenima u tim dijelovima. Upotrebljavajte isključivo krpu natopljenu vodom i blagim sapunom. Ne dopustite da tekućina prodre u proizvod. Nikada nijedan dio proizvoda ne uranjajte u tekućinu.

Zaštita okoliša



Proizvodi/baterije se mogu reciklirati, ali ako su označeni prekriženom kantom za smeće, ne smiju se bacati u uobičajeni kućni otpad.

Potpuno ispraznite baterije i razdvojite ih te odvojite sve izvore svjetla od proizvoda ako je to moguće. Odgovornost je korisnika obrisati osobne podatke s proizvoda. Nakon toga odnesite otpad u službeni centar za odlaganje otpada ili prodavatelju koji će ga često prihvatiti bez naknade. Pakiranje se mora zbrinuti na temelju označenog koda materijala. Radne i sigurnosne upute smiju se baciti tek kada se odgovarajući proizvod više neće upotrebljavati. Provjerite s lokalnom zajednicom/općinom koja je smjernica za upravljanje otpadom. Za dodatne informacije posjetite **www.2helpU.com** i skenirajte gornji QR kod.

Dokumenti raspoloživi na internetu

www.2helpU.com/DoC/ ili
www.2helpU.com/DoC/index/xxx*
* Za izravan pristup, zamijenite “xxx” brojem modela proizvoda navedenim na natpisnoj pločici proizvoda ili pakiranju.

- Priručnik s uputama
- Izjava o sukladnosti (DoC)
- Podaci o emisiji proizvoda (PED): Informacije o buci, vibracijama i prašini (ne primjenjuju se na sve proizvode)



UPOZORENJE: Pročitajte sva sigurnosna upozorenja, upute, ilustracije i specifikacije u ovom priručniku, uključujući odjeljke o bateriji i punjaču u izvornom priručniku alata ili posebnom priručniku za bateriju i punjač. Priručnici se mogu dobiti kontaktiranjem Korisničke podrške (pogledajte stražnju stranicu ovog priručnika).

Tehnički podaci

		BLCG78 tip 1
Ulazni napon	V_{DC}	18
Procijenjena brzina (bez opterećenja)	min^{-1}	8500
Nazivni kapacitet	mm	125
Provrt diska	mm	22
Maksimalna debljina diska		
Diskovi za brušenje	mm	6,4
Diskovi za rezanje	mm	3,0
Žičana četka tipa diska	mm	13
Veličina osovine		M14
Težina (sa štitnikom tipa C, prirubnicama i pomoćnim rukohvatom)	kg	1,9
Baterije od 18 V DC (litij-ionske)		
BDL2018/BL2018	Ah	2,0
Težina	kg	0,37
BL2518/BDL2518	Ah	2,5
Težina	kg	0,37
BL4018	Ah	4,0
Težina	kg	0,66
BL5018	Ah	5,0
Težina	kg	0,65
Punjači od 230 V		
Svi izlazni naponi	V_{DC}	18
UK-N517390/Euro-N517388	Amperi	1,0
UK-90642264/Euro-90642266	Amperi	2,0
UK-N494099/Euro-N494098	mA	400

Jamstvo

Black & Decker siguran je u kvalitetu svojih proizvoda i svojim kupcima pruža 24-mjesečno jamstvo od datuma kupnje. Ovo jamstvo dodatak je vašim zakonskim pravima i ni na koji ih način ne narušava.

Ovo jamstvo valjano je na području država članica Europske unije i Europske zone slobodnog trgovanja te Ujedinjenog Kraljevstva.

Da biste potraživali jamstvo, ono mora biti sukladno uvjetima i odredbama tvrtke Black & Decker, a prodavaču ili ovlaštenom servisu potrebno je priložiti dokaz o kupnji.

Uvjete i odredbe dvogodišnjeg jamstva tvrtke Black & Decker te lokaciju najbližeg ovlaštenog servisa pronaći ćete na internetu na adresi **www.2helpU.com**, ili putem lokalnog ureda tvrtke Black & Decker na adresi navedenoj u ovom priručniku.

Posjetite našu web-lokaciju www.blackanddecker.co.uk kako biste registrirali svoj novi Black & Decker proizvod i provjerili nove proizvode i posebne ponude.

Tip pribora	Dodatni pribor	Štitnik
Disk tipa 27, Brušenje	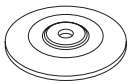	 Isporučen štitnik tipa C ili tipa B
Disk tipa 41 (1A) Rezanje metala		 Isporučen štitnik tipa C ili tipa A
Dijamantni rezni disk za rezanje metala	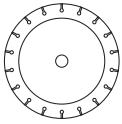	 Isporučen štitnik tipa C ili tipa A
Žičana četka tipa diska		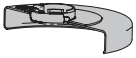 Tip B
Tip čašaste žičane četke		Štitnik nije potreban
Flap-disk	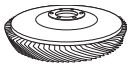	 Tip B
Fleksibilni abrazivni (npr. brusni papir) (poduprt fleksibilnom potpornom podloškom)		 Štitnik nije potreban

Smjernice za štitnike i pribor		
Neodobreni diskovi	Tip 11/T11	

Dodatne informacije za štitnike i pribor	
Kada upotrebljavate segmentirane dijamantne diskove, upotrebljavajte samo dijamantne diskove s perifernim procjepom ne većim od 10 mm i negativnim kutom nagiba.	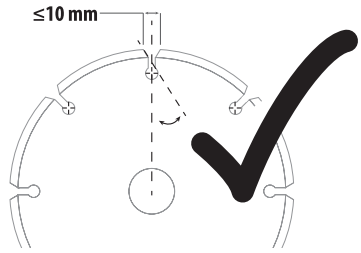
NE UPOTREBLJAVAJTE segmentirane dijamantne diskove s perifernim procjepom većim od 10 mm i/ili pozitivnim kutom nagiba.	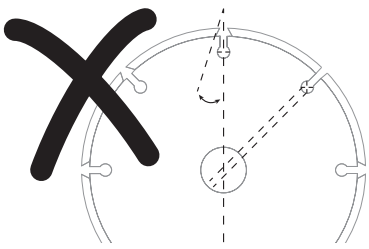
Za sve brušenje, grubo brušenje i pribor za žičanu četku tipa diska najmanji dio pribora mora biti zatvoren u kućištu štitnika s razmakom od 2 mm ili većim od donje usne štitnika.	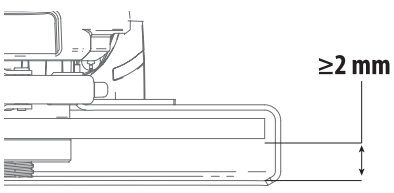

JAMSTVENA IZJAVA

- Jamčimo da navedeni proizvod koji smo isporučili nema nedostataka ili grešaka u konstrukciji ili tvorničkoj montaži.
- Jamstveni rok je 24 mjeseci od dana kupnje. Jamčimo da će navedeni proizvod koji smo isporučili u jamstvenom roku ispravno funkcionirati kod normalne upotrebe ukoliko će se korisnik pridržavati priloženih uputa o uporabi.
- Jamčimo da je za isporučeni proizvod osigurano servisno održavanje i potrebni rezervni dijelovi u toku 7 godina od datuma kupnje.
- Obvezujemo se na zahtjev imatelja jamstvenog lista podnesenog u jamstvenom roku, o svom trošku osigurati otklanjanje kvarova i nedostataka proizvoda koji proizlaze iz nepodudarnosti stvarnih sa propisanim, odnosno deklariranim karakteristikama kvalitete proizvoda. Popravak se obvezujemo izvršiti u roku od 45 dana od dana prijave kvara. Ako proizvod ne popravimo u tom roku obvezujemo se zamijeniti ga novim ili vratiti uplaćenu svotu.
- Jamstvo vrijedi uz predočenje originalnog računa prodavača te pravilno ispunjenog jamstvenog lista ovjerenog pečatom prodavača.
- Troškove prijevoza odnosno prijenosa proizvoda koji nastaju pri popravku odnosno njegovoj zamjeni u garantnom roku snosi nositelj jamstva. Bez obzira na način dostave ovlaštenom servisu, kupac je obavezan podignuti proizvod po izvršenom servisnom popravku i isto potvrditi svojim potpisom.
- Nepravilnosti koje su nastale nestručnim rukovanjem, rukovanjem suprotnim navedenim u uputama ili mehaničkim oštećenjem isključene su iz jamstva.
- Proizvod ne smije biti prethodno otvaran ili popravljan od strane neovlaštenih osoba.
- Ako popravak traje duže od 14 dana, jamstveni rok se produžuje za trajanje servisa.

RADOVI I DIJELOVI OBUHVAĆENI JAMSTVOM

- Kvarovi nastali greškom prilikom tvorničkog sklapanja i pakiranja
- Puknuća lomovi dijelova strojeva i alata prouzročeni nekvalitetnim materijalom tj. tvorničkom greškom
- Indirektni kvarovi uzrokovani točkom 2
- Kvarovi nastali odmah po puštanju stroja/uređaja u rad

RADOVI I DIJELOVI KOJI NISU PREDMET JAMSTVA

1. Oštećena i kvarovi nastali:
   - Prilikom nepravilnog sastavljanja uređaja od strane kupca
   - Nepravilnim rukovanjem i nenamjenskim korištenjem
   - Korištenjem neadekvatnih goriva, maziva, napona, opterećenja
   - Servisiranjem ili rastavljanjem uređaja od strane neovlaštenih osoba
2. Dijelovi koji spadaju u potrošni materijal:
   - Kvarovi nastali nedovoljnim održavanjem ili servisiranjem
   - Kvarovi nastali radi preopterećivanja ili pregrijavanja uređaja ili njihovih sastavnih dijelova

TIP PROIZVODA:	
Prodajno mjesto:	Pečat:
Datim prodaje:	Potpis:

HRVATSKI

Ovlašteni Serviseri:

ALATI MAŠIĆ
Županijska 38, 31000 OSIJEK
T: 00 385 (0) 31 200 888
M: 00 385 (0) 98 506 174

ALATI MILIĆ D.O.O.
Mirka Viriusa 2, 10090 ZAGREB
T: 00 385 (0)1 3734 791
T: 00 385 (0)9 137 33 000
F: 00 385 (0)1 3906 790
info@alatimilic.hr
http://www.alatimilic.hr/

ELEKTROMEHANIKA TERLEVIĆ d.o.o.
Ročka 39, 52440 POREČ
T: 00 385 (0) 52 438 297
F: 00 385 (0) 52 438 297
elektroterlevic@inet.hr
http://elektromehanika-terlevic.hr/index.html

GEMMA SERVIS
Andrije peruča 38, 51000 Rijeka
T: +38551217118
M: 098211784
F: +38551217118
gemma-servis@ri.t-com.hr
http://gemmaservis.fullbusiness.com

GROM d.o.o
Hrvatskih vladara 33, 22 243 MURTER
T: 00 385 95 909 6164
gromelectro@gmail.com

MEĐIMURKA BS SERVIS
Kalnička 6, 40000 ČAKOVEC
T: 00 385 (0) 40 384 660
M: 00 385 (0) 40 500 634
servis@medjimurka-bs.hr
http://profi-al.hr/zagreb-hrvatska/

PAVLOV ALATI
Cesta Dr. F. Tuđmana 273, 21213 KAŠTEL GOMILICA
T: 00 385 (0) 21 220 022
M: 00 385 (0) 21 221 122
F: 00 385 (0) 21 220 022
servis-pavlov@st.t-com.hr

PROFI – AL OBRT
Mikulinci 4a, 10010 ZAGREB
T: 00 385 (0)1 66 22 820
T: 00 385 (0)98 718 108
F: 00 385 (0) 1 66 22 823
info@profi-al.hr
http://profi-al.hr/zagreb-hrvatska/

TITAN d.o.o.
Bogoslava Šuleka 19, 47000 KARLOVAC
T: 00 385 (0) 47 63 63 11
F: 00 385 (0) 47 63 63 10
info@titan.com.hr
http://www.titan.com.hr/

VERMA d.o.o.
Pere Devčića 23, 10290 ZAPREŠIĆ
T: +385 1 3357 496
servis@verma.hr / verma@verma.hr
www.verma.hr

Namena

Vaša ugaona brusilica BLACK+DECKER BLCG78 je dizajnirana za brušenje, sečenje, poliranje, čišćenje metala žičanom četkom kada se koriste odgovarajuće vrste diskova. Alat mora da bude opremljen s odgovarajućim štitnikom. Ovaj je alat predviđen isključivo za hobi upotrebu.



Opasnost! Ne koristiti za sečenje ili rezbarenje drveta. Nemojte koristiti nazubljene listove bilo koje vrste. Može doći do ozbiljnih povreda.

Bezbednosna uputstva

Opšta bezbednosna upozorenja za električne alate



Upozorenje! Pročitajte sva bezbednosna upozorenja, uputstva, ilustracije i specifikacije koje su isporučene uz ovaj električni alat. Nepoštovanje dole navedenih upozorenja i uputstva može izazvati električni udar, požar i/ili ozbiljnu povredu.

Sačuvajte sva upozorenja i uputstva za buduće potrebe. Termin „električni alat“ u svim dole navedenim upozorenjima odnosi se na alate sa mrežnim napajanjem (sa kablom) ili alate sa baterijskim napajanjem (akumulatorski).

1. Bezbednost radnog područja

a. Radno područje treba uvek da bude čisto i dobro osvetljeno. Zakrčeni ili mračni prostori prizivaju nezgode.

b. Ne radite sa električnim alatima u eksplozivnim atmosferama, na primer u prisustvu zapaljivih tečnosti, gasova ili prašine. Električni alati stvaraju iskre koje mogu da upale prašinu ili isparenja.

c. Decu i druge osobe udaljite dok radite sa električnim alatom. Zbog ometanja možete izgubiti kontrolu.

2. Električna bezbednost

a. Utikači električnih alata moraju da odgovaraju utičnici. Nikada i ni na bilo koji način nemojte modifikovati utikač. Ne koristite nikakve adapter utikače sa uzemljenim (priključenim na nultu fazu) električnim alatima. Nemodifikovani utikači i odgovarajuće utičnice smanjiće opasnost od električnog udara.

b. Izbegavajte telesni kontakt sa uzemljenim površinama kao što su cevi, radijatori, šporeti i frižideri. Ako je telo uzemljeno, rizik od strujnog udara je povećan.

c. Ne izlažite električne alate kiši ili vlažnim uslovima. Prodiranje vode u električni alat povećaće opasnost od električnog udara.

d. Ne rukujte nepravilno kablom. Nemojte nikad koristiti kabl za nošenje, povlačenje ili izvlačenje utikača električnog alata. Kabl udaljite od izvora toplote, ulja, oštrih ivica ili pokretnih delova. Oštećeni ili zapleteni kabl povećava opasnost od električnog udara.

e. Pri upotrebi električnog alata na otvorenom prostoru koristite produžni kabl koji je pogodan za vanjsku upotrebu. Korišćenje kabla koji je pogodan za vanjsku upotrebu umanjuje opasnost od električnog udara.

f. Ukoliko se ne može izbegnuti upotreba električnog alata na vlažnom mestu, koristite napajanje sa FID zaštitnom sklopkom za zaštitu od struje u slučaju kvara. Upotreba FID sklopke umanjuje opasnost od električnog udara.

3. Lična bezbednost

a. Budite pažljivi, vodite računa o onome šta radite i savesno rukujte električnim alatom. Nemojte da koristite električni alat ako ste umorni ili pod dejstvom lekova, alkohola ili droga. Trenutak nepažnje pri radu sa električnim alatom može dovesti do ozbiljnih ličnih povreda.

b. Nosite ličnu zaštitnu opremu. Uvek nosite zaštitu za oči. Zaštitna oprema, kao što su maska za prašinu, neklizajuće zaštitne cipele, zaštitni šlem ili zaštita za sluh, koja se koristi pod odgovarajućim uslovima, smanjiće lične povrede.

c. Sprečite nenamerno pokretanje. Pobrinite se da prekidač bude isključen pre povezivanja električnog napajanja i/ili baterije, uzimanja uređaja ili nošenja alata. Nošenje električnog alata sa prstom na prekidaču ili električnih alata sa prekidačem koji su priključeni na napajanje izaziva nezgode.

d. Uklonite ključ za podešavanje ili ključ za pritezanje pre uključivanja električnog alata. Ključ za pritezanje ili podešavanje koji je ostao u rotirajućem delu električnog alata može da dovede do ličnih povreda.

e. Ne posežite van domašaja. Održavajte stabilan položaj i ravnotežu u svakom trenutku. Time se obezbeđuje bolja kontrola nad električnim alatom u neočekivanim situacijama.

f. Nosite odgovarajuću odeću. Ne nosite široku odeću ili nakit. Kosu, odeću i rukavice udaljite od pokretnih delova. Široka odeća, nakit ili duga kosa mogu da se uhvate u pokretne delove.

g. Ako postoje priključni uređaji za izvlačenje prašine i oprema za njeno sakupljanje, pobrinite se da budu priključeni i da se pravilno koriste. Upotreba uređaja za sakupljanje prašine može smanjiti opasnosti vezane uz prašinu.

h. Nemojte dozvoliti da vas znanje dobijeno učestalom upotrebom alata dovede do stanja samouverenosti i ignorišete bezbednosne principe alata. Nepažljiva akcija može prouzrokovati ozbiljne povrede u deliću sekunde.

4. Upotreba i održavanje električnih alata

a. Ne preopterećujte električni alat. Koristite odgovarajući električni alat za svoj rad. Pravilan električni alat će bolje i bezbednije, i u predviđenoj meri, obaviti posao za koji je konstruisan.

b. Ne koristite električni alat čiji prekidač ne može da se uključi i isključi. Svaki električni alat koji se ne može kontrolisati putem prekidača je opasan i mora se popraviti.

c. Izvucite utikač iz izvora napajanja i/ili izvadite bateriju iz električnog alata pre vršenja bilo kakvih podešavanja, zamene pribora ili odlaganja električnog

alata. Takve preventivne bezbednosne mere opreza smanjuju opasnost od slučajnog pokretanja električnog alata.

d. Nekorišćene električne alate čuvajte van domašaja dece i nemojte dozvoliti osobama koje nisu upoznate sa ovim električnim alatom ili ovim uputstvima da rukuju električnim alatom. Električni alati su opasni u rukama neveštih korisnika.

e. Održavajte električne alate i pribore. Proverite da li su pokretni delovi centrirani ili blokirani, da li su delovi polomljeni i da li postoji bilo koje drugo stanje koje može uticati na rad električnih alata. Ako je oštećen, postarajte se da se električni alat popravi pre upotrebe. Mnoge nezgode su izazvane loše održavanim električnim alatima.

f. Rezne alate održavajte tako da budu oštri i čisti. Pravilno održavani rezni alati sa oštrim reznim ivicama ređe se blokiraju i lakše se kontrolišu.

g. Koristite električni alat, pribor, nastavke itd. u skladu sa ovim uputstvima, uzimajući u obzir radne uslove i rad koji treba obaviti. Korišćenje električnog alata za radove za koje nije namenjen može dovesti do opasne situacije.

h. Drške i površine za hvatanje moraju da budu suve, čiste, nezaprljane uljem i mašću. Klizave drške i površine za hvatanje ne omogućavaju bezbedno rukovanje i kontrolu nad alatom u neočekivanim situacijama.

5. Upotreba i održavanje električnih alata

a. Punjenje vršite samo punjačem koji je specificirao proizvođač. Punjač koji je podesan za jedan tip punjive baterije može izazvati opasnost od požara ako se koristi sa nekom drugom punjivom baterijom.

b. Električne alate koristite samo sa punjivim baterijama koje su dizajnirane specijalno za njih. Upotreba bilo koje druge punjive baterije može izazvati opasnost od povreda ili požara.

c. Ako se punjiva baterija ne koristi, čuvajte je dalje od metalnih predmeta kao što su štipaljke papira, novčići, ključevi, ekseri, zavrtnji ili drugi sitni metalni predmeti koji mogu da naprave spoj između kontakata. Kratkospajanje baterijskih kontakata može izazvati opekotine ili požar.

d. Pod neodgovarajućim uslovima može doći do curenja tečnosti iz baterije; izbegavajte kontakt. Ako slučajno dođe do kontakta, isperite mesto kontakta vodom. Ako tečnost dođe u dodir s očima, potražite i medicinsku pomoć. Tečnost koja iscuri iz baterije može izazvati iritaciju kože ili opekotine.

e. Ne koristite punjivu bateriju ili alat koji je oštećen ili modifikovan. Oštećene ili modifikovane baterije mogu da ispolje nepredviđeno ponašanje rezultujući u požar, eksploziju ili opasnost od povrede.

f. Ne izlažite punjivu bateriju ili alat vatri ili prekomernoj temperaturi. Izlaganje vatri ili temperaturi iznad 130 °C može izazvati eksploziju.

g. Sledite sva uputstva za punjenje i nemojte puniti punjivu bateriju ili alat izvan temperaturnog opsega određenog u uputstvima. Nepravilno punjenje ili punjenje izvan temperature određenog opsega može oštetiti bateriju i uvećati opasnost od požara.

6. Servis

a. Postarajte se da vaš električni alat servisira kvalifikovani servisni tehničar koji će koristiti samo originalne rezervne delove. Time se osigurava bezbednost električnog alata.

b. Nikad ne servisirajte oštećene punjive baterije. Servisiranje punjivih baterija treba da bude sprovedeno od strane proizvođača ili ovlašćenog servisa.

Dodatna bezbednosna upozorenja za električne alate



Upozorenje! Dodatna bezbednosna upozorenja za brušenje, poliranje, četkanje žicom, poliranje ili abrazivno odsecanje.

- **Ovaj električni alat je predviđen da funkcioniše kao alat za brušenje, četkanje, poliranje ili rezanje. Pročitajte sva bezbednosna upozorenja, uputstva, ilustracije i specifikacije koje su isporučene uz ovaj električni alat.** Nepoštovanje svih dole navedenih upozorenja i uputstava može izazvati električni udar, požar i/ili ozbiljne povrede.
- **Sa ovim alatom se ne preporučuje poliranje ili rezanje otvora.** Obavljanje radova za koje električni alat nije namenjen može izazvati opasnost i lične povrede.
- **Nemojte pretvarati ovaj električni alat da radi na način za koji nije posebno dizajniran i specificiran od strane proizvođača alata.** Takva konverzija može dovesti do gubitka kontrole i ozbiljnih ličnih povreda.
- **Ne koristite pribor koji nije specijalno projektovan i koji nije preporučen od strane proizvođača alata.** Ako neki pribor može da se priključi na vaš električni alat, to ne znači da osigurava bezbedan rad.
- **Nominalna brzina pribora mora da bude minimalno jednaka maksimalnoj brzini koja je označena na električnom alatu.** Pribori se kreću brže od njihove nominalne brzine i mogu da se polome i razlete u komadićima.
- **Spoljašnji prečnik i debljina pribora moraju da odgovaraju nominalnom kapacitetu vašeg električnog alata.** Pogrešno dimenzionisan pribor ne može se adekvatno štititi ili kontrolisati.
- **Dimenzije montaže pribora moraju odgovarati dimenzijama okova za montažu električnog alata.** Pribor koji ne odgovara montažnom delu električnog alata biće izbačen iz ravnoteže, jako će vibrirati i može dovesti do gubitka kontrole.
- **Ne koristite oštećeni pribor. Pre svake upotrebe prekontrolišite pribor; proverite da li na abrazivnom disku postoje opiljci i napukline, da li na gumenom disku postoje napukline, pohabanost ili preterana istrošenost, da li na žičanoj četki postoje labave ili naprsle žice. Ako električni alat ili pribor padnu, proverite da li su oštećeni i instalirajte neoštećen pribor. Pošto prekontrolišete i instalirate pribor,**

prisutni posmatrači i vi sami treba da se sklonite od ravni rotirajućeg pribora, a električni alat prvo pustite da radi sa maksimalnom brzinom bez opterećenja. Ako primetite neuobičajene vibracije, odmah isključite električni alat i zamenite rezni disk. Ako ne primetite neuobičajene vibracije, pustite električni alat da radi još jedan minut. Oštećeni pribor bi se normalno polomio tokom ovog vremena testiranja.

- **Nosite ličnu zaštitnu opremu. Koristite zaštitne naočare i, u zavisnosti od primene, zaštitu za lice. Ako je potrebno, nosite zaštitu za disajne organe kao što je maska za prašinu ili respirator, zaštitu za sluh, rukavice i radioničku kecelju koja može da zaustavi sitne opiljke ili komadiće predmeta obrade.** Zaštita za oči mora da bude u stanju da zaustavi leteće opiljke koji se stvaraju pri raznim primenama. Maska za prašinu ili respirator moraju biti sposobni da filtriraju čestice nastale određenom primenom. Duže izlaganje visokom nivou buke može dovesti do gubitka sluha.
- **Udaljite posmatrače na bezbednu udaljenost od radnog područja. Svako ko ulazi u radno područje mora da nosi ličnu zaštitnu opremu.** Komadići predmeta obrade ili polomljenog pribora mogu da se razlete i izazovu povredu van neposrednog područja rada.
- **Električni alat držite samo za izolovane rukohvate kada obavljate radove pri kojima postoji mogućnost da pribor za rezanje dodirne skrivene vodove.** Kontakt sa žicom pod naponom može takođe da stavi pod napon metalne delove električnog alata i izloži rukovaoca električnom udaru.
- **Nikad ne odlažite električni alat dok se pribor potpuno ne zaustavi.** Rotirajući pribor može da se ukopa u površinu i izbaci električni alat iz vaše kontrole.
- **Ne uključujte električni alat dok ga prenosite sa strane.** Slučajni dodir sa rotirajućim priborom može da uhvati vašu odeću i povuče pribor ka vašem telu.
- **Redovno čistite ventilacione proreze električnog alata.** Motor-ventilator će uvlačiti prašinu u kućište, a preveliko nagomilavanje metalne prašine može izazvati električne opasnosti.
- **Ne radite sa električnim alatom u blizini zapaljivih materijala.** Iskre bi mogle da upale takve materijale.
- **Nemojte da koristite pribor za koji je potrebna tečnost za hlađenje.** Korišćenje vode ili drugih tečnosti za hlađenje može izazvati električni udar.

Povratni udar i povezana upozorenja

Povratni udar predstavlja iznenadnu reakciju koja se javlja kada se rotacioni disk, gumeni disk, četka ili drugi pribor uklešte ili zaglave u čvoru. Ukleštenje ili zaglavljivanje u čvoru izaziva brzo blokiranje rotirajućeg pribora koji sa svoje strane dovodi do prinudnog nekontrolisanog kretanja električnog alata u smeru suprotnom od smera rotacije pribora u trenutku ukleštenja.

Na primer, ako se abrazivni disk zaglavi u čvor ili uklešti u predmet obrade, ivica diska koja ulazi u tačku ukleštenja može da zaroni u površinu materijala izazivajući izvlačenje ili odskakanje diska. Disk može da odskoči ili ka ili od rukovaoca, što zavisi od smera kretanja diska u trenutku ukleštenja. Pod takvim uslovima, može doći do loma abrazivnih diskova.

Povratni udar je rezultat loše upotrebe alata i/ili nepravilnih radnih procedura ili uslova i može se izbegnuti preduzimanjem odgovarajućih mera opreza koje su navedene u nastavku.

- **Čvrsto držite električni alat sa obe ruke i postavite svoje telo i ruke tako da se oduprete silama povratnog udara. Uvek koristite pomoćnu dršku, ako postoji, radi maksimalne kontrole nad povratnim udarom ili reakcijom na obrtni moment pri pokretanju.** Rukovalac može da kontroliše sile reakcije na obrtni moment ili povratnog udara ako preduzme odgovarajuće mere opreza.
- **Nikad ne stavljajte ruku blizu rotirajućeg pribora.** Pribor može da napravi povratni udar preko vaše ruke.
- **Ne pozicionirajte se u području u koje bi električni alat mogao da dođe u slučaju povratnog udara.** Povratni udar će prinuditi alat da se kreće u smeru koji je suprotan od smera kretanja diska u trenutku zaglavljivanja u čvoru.
- **Budite naročito pažljivi kada obrađujete uglove, oštre ivice itd. Izbegavajte odskakanje i zaglavljivanje pribora u čvoru.** Uglovi, oštre ivice ili odskakanje imaju tendenciju zaglavljivanja rotirajućeg pribora u čvor i mogu da izazovu gubljenje kontrole ili povratni udar.
- **Nemojte pričvršćivati lanac testere, list za rezbarije, segmentiran dijamantski disk sa obodnim zazorom većim od 10 mm ili list testere sa zupcima.** Takve testere često stvaraju povratni udar i dovode do gubitka kontrole.

Bezbednosna uputstva za operacije brušenja i rezanja:

- **Koristite samo one tipove diska koji se preporučuju za vaš električni alat i specijalne štitnike za izabrani disk.** Diskovi za koje električni alat nije dizajniran ne mogu se adekvatno zaštititi i nisu bezbedni.
- **Površina brušenja kod diska koji je pritegnut na sredini mora da bude montirana ispod ravni zaštitne usne.** Nepravilno montiran disk koji štrči kroz ravan zaštitne usne ne može da bude adekvatno zaštićen.
- **Štitnik se mora sigurno pričvrstiti za električni alat i postaviti tako da pruži maksimalnu bezbednost i da disk na strani rukovaoca bude u što manjoj meri izložen.** Štitnici su pomoćna sredstva za zaštitu rukovaoca od komadića slomljenog diska, slučajnog dodira sa diskom i varnica koje mogu potpaliti odeću.
- **Diskovi se moraju koristiti samo za određene primene. Na primer: Nemojte brusiti bočnom stranom reznog diska.** Abrazivni rezni diskovi su namenjeni za periferijsko brušenje, pa dejstvo bočnih sila na takve diskove može izazvati njihovo lomljenje.
- **Za izabrani disk uvek koristite neoštećene prirubnice diskova, odgovarajuće veličine i oblika.** Pravilno izabrane prirubnice diskova podupiru disk i smanjuju mogućnost loma diska. Prirubnice za rezne diskove mogu se razlikovati od prirubnica za brusne diskove.
- **Ne koristite istrošene diskove sa većih električnih alata.** Disk koji je namenjen za veći alat nije podesan za veće brzine manjeg alata i može se rasprsnuti.

- **Kada koristite diskove sa dvostrukom namenom, uvek koristite odgovarajući štitnik za primenu koja se izvodi.** Neupotreba odgovarajućeg štitnika možda neće obezbediti željeni nivo zaštite, što može dovesti do ozbiljnih povreda.

Dodatna bezbednosna upozorenja za operacije odsecanja

- **Ne „ometajte" rezni disk i ne primenjujte preveliki pritisak. Ne pokušavajte da napravite previše dubok rez.** Prenaprezanje diska povećava opterećenje i sklonost ka uvrtanju i blokiranju diska u rezu i mogućnosti povratnog udara ili lomljenja diska.
- **Ne zauzimajte položaj u liniji sa ili iza rotirajućeg diska.** Kada se na mestu obrade disk kreće u smeru od vašeg tela, mogući povratni udar može da izazove prinudno kretanje rotirajućeg diska i električnog alata ka vama.
- **Kada se disk blokira ili ako se rezanje iz nekog razloga prekine, isključite električni alat i ne pomerajte ga dok se disk potpuno ne zaustavi. Nikad ne pokušavajte da uklonite rezni disk iz reza dok se disk vrti, jer to može izazvati povratni udar.** Proverite i preduzmite korektivne mere da biste eliminisali razlog blokiranja diska.
- **Ne započinjite ponovo rezanje u predmetu obrade. Sačekajte da disk dostigne punu brzinu i pažljivo ponovo uđite u rez.** Disk se može blokirati, podići ili izazvati povratni udar ako se električni alat ponovo pokrene u predmetu obrade.
- **Ploče ili velike predmete obrade osigurajte da bi se opasnost od uklještenja diska i povratnog udara svela na najmanju meru.** Veliki predmeti imaju tendenciju da uležu pod sopstvenom težinom. Sredstva za osiguranje se moraju postaviti ispod predmeta obrade, u blizini linije rezanja i u blizini ivice predmeta obrade, sa obe strane diska.
- **Budite posebno pažljivi kada sečete „džepove" u postojećim zidovima ili na drugim nepreglednim mestima.** Disk koji se uranja može poseći skrivene predmete koji prouzrokuju povratni udar.
- **Ne pokušavajte zakrivljeno sečenje.** Prenaprezanje diska povećava opterećenje i sklonost ka uvrtanju i blokiranju diska u rezu i mogućnosti povratnog udara ili lomljenja diska, što može dovesti do ozbiljnih povreda.

Bezbednosna upozorenja specifična za poliranje:

- **Koristite brusni papir odgovarajuće veličine. Pri izboru brusnog papira vodite računa o preporukama proizvođača.** Veći brusni papir koji štrči veoma izvan diska za brušenje može dovesti do zaglavljivanja u čvoru i kidanja diska ili do povratnog udara.

Bezbednosna upozorenja za operacije sa žičanom četkom

- **Imajte na umu da vlakna ispadaju i prilikom normalnog četkanja. Nemojte da prenaprežete žice primenjujući preveliko opterećenje na četku.** Žičane čekinje mogu lako da prodru kroz tanku odeću i/ili kožu.
- **Ako koristite štitnik koji je određen za rad sa žičanom četkom, pazite da štitnik ne ometa žičani disk ili četku.** Žičani disk ili četka mogu da povećaju svoj prečnik zbog opterećenje rada i centrifugalnih sila.



Upozorenje! Dodir sa prašinom koja nastaje prilikom brušenja ili njeno udisanje može da ugrozi zdravlje rukovaoca i eventualno prisutne osobe. Nosite masku za prašinu koja je specijalno projektovana za zaštitu od prašine i isparenja i obezbedite da osobe koje se nalaze u radnom području ili koje ulaze u njega takođe budu zaštićene.

Smanjenje izloženosti prašini

Pre početka rada proverite klasu opasnosti od prašine koja će se stvarati tokom rada.

⚠ **UPOZORENJE:** Izbegavajte da dodirujete ili udišete prašinu jer može biti štetna po zdravlje. Prašina koja se stvara tokom korišćenja električnog alata i tokom izvođenja drugih građevinskih aktivnosti može da sadrži hemikalije, minerale ili čestice za koje je poznato da izazivaju respiratorne infekcije, alergijske reakcije, rak, urođene mane ili druge reproduktivne štete kod korisnika ili prisutnih osoba.

- Takva prašina se može stvoriti, na primer, kada se radi na tvrdom drvetu kao što je bukva ili hrast, boji na bazi olova, betonu, zidu ili kamenju koje sadrži kvarc.
- Materijalom koji sadrži azbest smeju da se rukuju samo stručna lica.
- Sledite dotične propise u vašoj državi za materijale sa kojima ćete raditi.
- Koristite uređaj ili sistem za izvlačenje prašine sa zvanično odobrenom klasom zaštite u skladu sa lokalno važećim propisima o zaštiti od prašine i podesan za materijal na kojem se radi.
- Uhvatite nastale čestice prašine direktno na izvoru i izbegavajte naslage u okolnom području. U tu svrhu koristite podesnu opremu za izvlačenje prašine.

Dodatne mere:

- Uverite se da radno mesto ima dobru ventilaciju.
- Nosite respiratornu zaštitu koja odgovara vrsti generisane prašine.

Preostale opasnosti

Pri radu sa ovim alatom mogu se javiti dodatne preostale opasnosti, koje možda nisu uvrštene u priloženim bezbednosnim upozorenjima.
Ovi rizici mogu nastati zbog nenamenske upotrebe, produžene upotrebe itd. I pored primene relevantnih bezbednosnih propisa i implementacije bezbednosnih uređaja, izvesne preostale opasnosti se ne mogu izbeći. To su:

- Povrede izazvane dodirivanjem rotirajućih/pokretnih delova.
- Povrede izazvane pri promeni delova, listova ili pribora.
- Povrede izazvane dugotrajnom upotrebom alata. Ako sa bilo kojim alatom radite duže vreme, pobrinite se da redovno pravite pauze.
- Slabljenje sluha.

- Opasnosti po zdravlje izazvane udisanjem prašine koja se stvara pri upotrebi alata.

Oznake na alatu

Da bi se smanjio rizik od povreda, korisnik mora da sledi sledeća uputstva:


Korisnik mora da pročita i razume uputstvo za upotrebu pre upotrebe ovog proizvoda.


Korisnik mora da nosi odgovarajuću zaštitu za oči dok radi sa ovim alatom.


Korisnik mora da nosi odgovarajuću zaštitu za sluh dok radi sa ovim alatom.


Uvek radite sa dve ruke.


Nemojte koristiti štitnik tipa B za operacije rezanja

Dodatna bezbednosna upozorenja za baterije i punjače

Baterije

- Nikada ne otvarajte bateriju.
- Ne izlažite bateriju vodi.
- Ne čuvajte ih na mestima na kojima temperatura može da pređe 40 °C.
- Punjenje izvodite isključivo pri okolnim temperaturama između 10 °C i 40 °C.
- Punite ih samo punjačem koji je isporučen uz alat.
- Ako odlažete baterije u otpad, pratite uputstva koja su navedena u odeljku „Zaštita životne sredine“.


Ne pokušavajte da punite oštećene baterije.

Punjači

- Vaš BLACK+DECKER punjač koristite samo za punjenje baterije u alatu sa kojim je isporučen. Ostale baterije mogu prsnuti i prouzrokovati telesne povrede i štetu.
- Ne pokušavajte puniti baterije koje za to nisu predviđene.
- Neispravne kablove odmah zamenite.
- Ne izlažite punjač vodi.
- Ne otvarajte punjač.
- Ne rastavljajte punjač.

Bezbednost drugih osoba

- Ovaj uređaj/punjač se može koristiti od strane dece od 8 godina pa naviše i od strane osoba sa smanjenim fizičkim, čulnim i mentalnim sposobnostima ili sa nedostatkom iskustva i znanja, ako su pod nadzorom ili ako su im date instrukcije u vezi upotrebe uređaja na bezbedan način i ako razumeju povezane opasnosti.
- Deca ne smeju da se igraju sa uređajem. Čišćenje i održavanje ne sme da bude obavljeno od strane dece bez nadzora.


Ovaj punjač je namenjen samo za upotrebu u zatvorenom prostoru.


Pre upotrebe pročitajte uputstvo za upotrebu.

Električna bezbednost


Vaš punjač je dvostruko izolovan; zato nije potreban kabl za uzemljenje. Uvek proverite da li napon elektro mreže odgovara naponu na natpisnoj pločici uređaja.

Nikad ne pokušavajte da zamenite punjač običnim mrežnim utikačem.

- U slučaju da se električni kabl ošteti, mora ga zameniti proizvođač ili ovlašćeni BLACK+DECKER servisni centar da bi se izbegla opasnost.

Pozicija datumske šifre

Datumska šifra proizvodnje (15) sastoji se od 4-cifrene godine iza koje sledi 2-cifrena nedelja i 2-cifrena fabrička šifra.

Opis

⚠ **UPOZORENJE:** Nikad ne modifikujte električni alat ili njegove delove. Može doći do oštećenja ili ličnih povreda.

1 Prekidač za uključivanje i isključivanje
2 Blokada vretena
3 Disk za brušenje/sečenje
4 Štitnik, tip C
5 Bočna drška
6 Baterija

Karakteristike

Prekidač s funkcijom bez napona

Funkcija bez napona zaustavlja brusilicu od ponovnog pokretanja bez ponovnog pritiska na prekidač ako postoji prekid u električnom napajanju.

Power- OFF™ zaštita od preopterećenja

U slučaju preopterećenja motora električno napajanje motora se smanjuje. Ako je motor i dalje preopterećen, onda se alat isključuje. Neophodno je osloboditi prekidač a zatim ga ponovo pritisnuti za ponovno pokretanje alata. Alat se isključuje svaki put kada napon postigne vrednost preopterećenja (tačka pregorevanja motora). Ako se i dalje motor isključuje zbog preopterećenja, onda primenite manje silu/težinu na alatu dok alat ne počne da radi bez aktiviranja zaštite od preopterećenja.

Funkcija mekog starta

Funkcija mekog starta omogućava postepeno povećanje brzine kako bi se izbeglo trzanje pri pokretanju. Ova funkcija je naročito korisna kada se radi u ograničenim prostorima.

Punjenje baterije (sl. A)

BLACK+DECKER punjači konstruisani su za BLACK+DECKER baterije.

- Punjač (7) priključite u odgovarajuću električnu utičnicu pre umetanja baterije (6).
- Umetnite bateriju (6) u punjač tako što ćete osigurati da je baterija kompletno umetnuta u prorezima za bateriju (slika A).

LED lampica (7a) treperi, što znači da se baterija puni.

Završetak punjenja se signalizira kontinuiranim svetljenjem LED sijalice. Punjiva baterija je kompletno napunjena i sada se može koristiti ili ostaviti u punjaču.



Dopunite ispražnjene baterije što je pre moguće nakon upotrebe ili vek trajanja baterije može značajno da se smanji.



Za duži vek trajanja baterije nemojte do kraja prazniti bateriju. Preporučuje se punjenje baterija nakon svake upotrebe.

Dijagnostika punjača (sl. B)

Ovaj punjač je konstruisan da detektuje određene probleme koji mogu nastati sa punjivom baterijom ili izvorom napajanja. Poteškoće se označavaju različitim obrascima treperenja lampice.

Loša baterija

Punjač može da otkrije slabu ili oštećenu bateriju. LED dioda treperi po obrascu označenom na etiketi. Ako vidite ovaj obrazac treperenja za lošu bateriju, onda nemojte nastavljati sa punjenjem baterije.

Vratite je servisu ili mestu za sakupljanje radi reciklaže.

Kašnjenje zbog vruće/hladne baterije



Ako punjač detektuje da je baterija previše vruća ili previše hladna, on automatski pokreće kašnjenje zbog vruće/hladne baterije i odlaže punjenje dok baterija ne postigne odgovarajuću temperaturu. Nakon hlađenja baterije, punjač se automatski uključuje u režimu punjenja. Ova funkcija obezbeđuje maksimalan vek trajanja baterije.



Svetlo treperi po obrascu označenom na etiketi.

Ostavljanje baterije u punjaču

Punjač i baterija mogu se neograničeno ostaviti priključeni dok svetli LED lampica. Punjač će održavati bateriju potpuno napunjenom. Ovaj punjač karakteriše režim automatskog podešavanja koji izjednačava ili uravnotežava pojedinačne ćelije baterija da bi radile sa najvećim kapacitetom. Punjive baterije treba podešavati nedeljno ili kad god baterija ne isporučuje više istu snagu. Za korišćenje režima automatsko podešavanje stavite bateriju u punjaču i ostavite je najmanje 8 časova.

Važne napomene o punjenju

- Najduži vek trajanja i najbolje performanse možete dobiti kada se baterija puni na temperaturi vazduha između 18 °C – 24 °C. NEMOJTE puniti bateriju kada je temperatura vazduha ispod +4,5 °C ili preko +40 °C. To je važno i sprečava ozbiljna oštećenja punjive baterije.
- Punjač i baterija mogu postati vrući tokom punjenja. To je normalno i ne predstavlja problem. Da bi se potpomoglo hlađenje punjive baterije nakon upotrebe, izbegavajte postavljanje punjača i punjive baterije u toploj sredini kao što je metalna konstrukcija ili prikolica bez izolacije.
- U slučaju da se baterija ne puni pravilno:
  - Proverite funkcionalnost utičnice tako što ćete priključiti neku lampu ili drugi uređaj;
  - Proverite da li je punjač priključen na vod sa prekidačem koji isključuje napajanje kada isključite prekidač za svetlo;
  - Pomerite punjač i punjivu bateriju gde je temperatura vazduha otprilike 18 °C – 24 °C;
  - Ako se problemi s punjenjem nastave, predajte alat, bateriju i punjač na servis.
- Punjiva baterija treba da se napuni ako ne proizvodi dovoljnu snagu pri obavljanju poslova koje ste ranije obavljali s lakoćom. U tom slučaju PREKINITE s upotrebom alata. Sledite postupak punjenja. Takođe možete delimično napuniti punjivu bateriju bez nepovoljnog uticaja na punjivu bateriju.
- Strani predmeti koji su provodni, kao što su brusna prašina, metalni opiljci, čelična vuna, aluminijumska folija ili nagomilavanje čestica metala, ali ne samo oni, moraju se držati dalje od šupljina punjača. Odvojite punjač sa napajanja pre čišćenja.
- Ne zamrzavajte ili potapajte punjač u vodu ili druge tečnosti.

Postavljanje i vađenje baterije (sl. C, D)

- Da biste postavili bateriju (6), poravnajte je sa priključkom na alatu (8). Gurnite bateriju u priključak i gurajte dok se baterija ne uglavi na mesto.
- Da biste izvadili bateriju, pritisnite dugme za oslobađanje baterije (6a) i istovremeno vucite bateriju iz priključka.

Montaža

Upozorenje! Pre montaže se uverite da je alat isključen i da je baterija uklonjena.

Korišćenje štitnika

Uvek koristite ispravne štitnike, uključujući

- i kada koristite štitnik za disk tipa A (za odsecanje) za brušenje prednje strane, štitnik može ometati radni predmet, što dovodi do loše kontrole;
- i kada koristite štitnik za disk tipa B (za brušenje) za operacije sečenja sa vezanim abrazivnim diskovima, povećava rizik od izlaganja emitovanim varnicama i česticama, kao i izlaganja fragmentima diska u slučaju pucanja diska;
- i kada koristite štitnik za disk tipa A (za sečenje), tipa B (za brušenje) ili tipa C (kombinacija) sa žičanom četkom tipa diska debljine veće od maksimalne debljine, žice se

mogu zakačiti za štitnik što dovodi do lomljenja žica;

Postavljanje i skidanje štitnika (sl. E, F, G)

Alat se isporučuje sa štitnikom namenjenim za brušenje i neke operacije sečenja. Pogledajte tabelu dodatne opreme.

- Postavite alat na sto sa vretenom (12) okrenutim naviše.
- Otpustite steznu blokadu i držite štitnik preko alata kao što je prikazano u slici E.
- Poravnajte ušice (4a) sa udubljenjima (9) kao na slici F.
- Pritisnite štitnik nadole i okrećite ga ulevo u željeni položaj, kao na slici G.
- Zatvorite polugu za brzo oslobađanje da biste osigurali štitnik

Upozorenje! Nikada ne koristite alat bez štitnika osim ako nije drugačije naznačeno u Tabeli pribora.

Demontaža

- Otvorite polugu za brzo oslobađanje.
- Okrećite štitnik udesno da biste poravnali ušice (4a) sa udubljenjima (9).
- Uklonite štitnik sa alata.

Upozorenje! Nikad ne koristite alat bez štitnika.

Montaža bočne drške

- Zavrnite bočnu dršku (5) u otvor za njenu montažu.

Upozorenje! Uvek koristite bočnu dršku osim ako nije drugačije naznačeno u Tabeli pribora.

Nameštanje i skidanje diskova za brušenje, reznih diskova ili diskova za poliranje (sl. H, I, J, K)

Uvek koristite pravilan tip diska za svoj rad. Uvek koristite diskove sa pravilnim prečnikom i veličinom otvora (vidi tehničke podatke).

Montaža

- Štitnik namestite kao što je opisano u prethodnom delu.
- Unutrašnju prirubnicu (11) postavite na vreteno (12) kao što je pokazano na slici H. Pobrinite se da je prirubnica pravilno nameštena na ravnoj strani vretena.
- Stavite disk (3) na vreteno (12) kao što je prikazano u slici H. Ako disk ima izdignuti centar, uverite se da je izdignuti centar okrenut prema unutrašnjoj prirubnici.
- Uverite se da disk pravilno leži na unutrašnjoj prirubnici.
- Postavite spoljnu prirubnicu (10) na vreteno. Prilikom nameštanja brusnog diska, izdignuti centar na spoljnoj prirubnici mora da bude okrenut ka disku (A na sl. I). Prilikom nameštanja reznog diska, izdignuti centar na spoljnoj prirubnici mora da bude okrenut od diska (B na sl. I).
- Blokadni prekidač vretena (2) držite pritisnutim i pritegnite spoljnu prirubnicu pomoću ključa sa dve rupe (13) (sl. J).

Demontaža

- Blokadni prekidač vretena (2) držite pritisnutim i odvrtite spoljnu prirubnicu (10) pomoću ključa sa dve rupe (13) (sl. J).
- Uklonite spoljnu prirubnicu (10) i disk (3).

Brušenje površine sa diskovima za brušenje

- Dozvolite da alat postigne krajnju brzinu pre nego što alat prinesete radnoj površini.
- Primenjujte minimalan pritisak na radnu površinu, tako da alat nastavlja da radi pri visokoj brzini. Tempo brušenja je najbolji kada alat radi pri visokoj brzini.
- Održavajte ugao od 20˚ do 30˚ između alata i radne površine.
- Pomerajte neprekidno alat napred i nazad da biste izbegli udubljenja na radnoj površini.
- Pomerite alat od radne površine pre nego što ga isključite. Sačekajte da alat prestane sa rotiranjem pre nego što ga spustite.

Brušenje ivica sa diskovima za brušenje

Diskovi koji se koriste za rezanje i brušenje ivica mogu da se polome ili odskoče unazad ako se saviju ili uviju dok se alat koristi za rezanje ili dubinsko brušenje.
Brušenje/sečenje ivice sa diskom tipa 27 mora da bude ograničeno na plitko rezanje i urezivanje—manje od 13 mm u dubini kada je disk nov. Smanjite dubinu sečenja/urezivanja jednako sa smanjivanjem poluprečnika diska tokom njegovog habanja. Pogledajte "Tabelu pribora za brušenje i rezanje" na kraju ovog priručnika za više informacija.
Brušenje/sečenje ivica diskom tipa 41 za metalne/keramičke pločice može se obaviti sa isporučenim štitnikom.

- Dozvolite da alat postigne krajnju brzinu pre nego što alat prinesete radnoj površini.
- Primenjujte minimalan pritisak na radnu površinu, tako da alat nastavlja da radi pri visokoj brzini. Tempo brušenja je najbolji kada alat radi pri visokoj brzini.
- Pozicionirajte se tako da je otvorena donja strana diska okrenuta udaljeno od vas.
- Čim započnete rezanje i napravili ste urez u radnom materijalu, nemojte menjati ugao rezanja. Menjanjem ugla prouzrokujete savijanje diska i možete prouzrokovati lomljenje diska. Diskovi za brušenje ivica nisu konstruisani da izdrže bočni pritisak prouzrokovan savijanjem.
- Podignite alat od radne površine pre nego što ga isključite. Sačekajte da alat prestane sa rotiranjem pre nego što ga spustite.

Upozorenje! Ne koristite diskove za brušenje ivica/rezanje za površinsko brušenje ako etiketa diska zabranjuje takvu upotrebu, jer ovi diskovi nisu konstruisani za bočne pritiske koji postoje prilikom površinskog brušenja. Može nastati lomljenje diska i ozbiljne lične povrede.

Postavljanje i skidanje brusnog papira (sl. K)

Za poliranje je potreban gumeni disk. Gumeni disk se može nabaviti kod prodavca BLACK+DECKER proizvoda kao pribor.

Montaža

- Unutrašnju prirubnicu (11) postavite na vreteno (12) kao što je pokazano (sl. K). Pobrinite se da je prirubnica pravilno nameštena na ravnoj strani vretena.
- Postavite gumeni disk (16) na vreteno.
- Postavite disk za poliranje (14) na gumeni disk (16).
- Postavite spoljnu prirubnicu (10) na vreteno tako da njen

izdignuti centar bude okrenut od diska.
- Blokadni prekidač vretena (2) držite pritisnutim i pritegnite spoljnu prirubnicu pomoću ključa sa dve rupe (13). Uverite se da je spoljna prirubnica pravilno nameštena i da je disk dobro pritegnut.

Demontaža

- Blokadni prekidač vretena (2) držite pritisnutim i odvrtite spoljnu prirubnicu (10) pomoću ključa sa dve rupe (13).
- Uklonite spoljnu prirubnicu (10), disk za poliranje (14) i gumeni disk (16).

Finiširanje površine sa brusnim papirima

- Dozvolite da alat postigne krajnju brzinu pre nego što alat prinesete radnoj površini.
- Primenjujte minimalan pritisak na radnu površinu, tako da alat nastavlja da radi pri visokoj brzini. Tempo brušenja je najbolji kada alat radi pri visokoj brzini.
- Održavajte ugao od 5˚ do 10˚ između alata i radne površine.
- Pomerajte neprekidno alat napred i nazad da biste izbegli udubljenja na radnoj površini.
- Pomerite alat od radne površine pre nego što ga isključite. Sačekajte da alat prestane sa rotiranjem pre nego što ga spustite.

Korišćenje diska za poliranje

Uvek odaberite pravilnu granulaciju za vašu primenu. Brusni papiri su dostupni u različitoj granulaciji. Gruba granulacija skida brže materijal i daje grublji završetak. Finija granulacija skida sporije materijal i daje finiji završetak.
Započnite sa grubom granulacijom za brzo i grubo skidanje materijala. Pređite na srednju granulaciju i završite sa finijom granulacijom za optimalan završetak.

- Grubo = 16 - 30 grit.
- Srednje = 36 - 80 grit.
- Fino = 100 - 120 grit.
- Veoma fino = 150 - 180 grit.
- Dozvolite da alat postigne punu brzinu pre nego što ga prinesete radnoj površini.
- Primenjujte minimalan pritisak na radnu površinu, tako da alat nastavlja da radi pri visokoj brzini. Tempo brušenja je najbolji kada alat radi pri visokoj brzini.
- Održavajte ugao od 5˚ do 10˚ između alata i radne površine. Disk za poliranje treba da dodiruje približno 25 mm radne površine.
- Pomerajte neprekidno alat u pravoj liniji da biste sprečili paljenje i vrtložne oznake na radnu površinu. Ako dozvolite da alat stoji na radnoj površini bez pomeranja ili pomeranja alata kružnim pokretima prouzrokuje paljenje ili mrlje na radnoj površini.
- Pomerite alat od radne površine pre nego što ga isključite. Sačekajte da alat prestane sa rotiranjem pre nego što ga spustite.

Mere opreza koje treba preduzeti tokom brušenja boje žicom

- Brušenje boje na bazi olova se **NE PREPORUČUJE** zbog otežane kontrole kontaminirane prašine. Najveća opasnost od trovanja olovom preti deci i trudnicama.
- Pošto je bez hemijske analize teško ustanoviti da li boja sadrži olovo ili ne, preporučujemo da se držite sledećih mera opreza pri brušenju bilo kakve boje:
  - Deca ili trudnice ne smeju stupati u radno područje na kome se vrši skidanje boje dok se potpuno ne očisti.
  - Sve osobe koje ulaze u radno područje treba da nose masku za prašinu ili respirator. Filter treba menjati svakodnevno ili uvek kada je disanje otežano.

Napomena: Treba koristiti samo maske koje su pogodne za rad sa olovnom bojom i isparenjima. Obične maske za bojenje ne pružaju tu vrstu zaštite. U prodavnici alata potražite odobrenu masku.

- U radnom području se ne sme JESTI, PITI ili PUŠITI kako bi se sprečio unos kontaminiranih čestica boje. Radnici treba da se operu i očiste PRE uzimanja hrane i pića, ili pušenja. Hrana, pića ili cigarete se ne smeju ostavljati u radnom području gde prašina može da se nataloži po njima.
- Boju treba ukloniti na takav način da se stvorena količina prašine svede na najmanju meru.
- Područja gde se vrši uklanjanje boje treba da budu zatvorena pomoću plastičnih folija debljine 4 mikrona.
- Brušenje treba vršiti na način kojim se smanjuje izbacivanje prašine od boje van radnog područja.
- Sve površine u radnom području treba svakodnevno usisavati i temeljno čistiti tokom trajanja projekta brušenja. Filter-kese za usisivač treba često menjati.
- Plastični pokrivači treba da se sakupe i odlože zajedno sa česticama prašine ili drugim otpadom. Njih treba staviti u zapečaćene kutije za otpad i odložiti tokom redovnog sakupljanja smeća. Tokom čišćenja, decu i trudnice treba udaljiti iz neposrednog radnog područja.
- Sve igračke, nameštaj koji može da se pere i stvari koje koriste deca treba da se temeljno operu pre nego što se ponovo upotrebe.

Montiranje žičanih četki sa konusom i žičanih diskova

Montirajte žičane četke i žičane diskove sa vijkom direktno na navojnom vretenu brusilice bez upotrebe prirubnica. Pri korišćenju žičanih diskova potreban je štitnik tipa B. Nosite radne rukavice kada rukujete žičanim četkama i diskovima. Oni mogu postati oštri. Tokom upotrebe ili nakon montaže disk ili četka ne sme da dodiruje štitnik. Mogu nastati nevidljiva oštećenja na priboru, prouzrokujući raspadanje žica diska ili konusa.

- Navijte rukom disk na vretenu.
- Pritisnite taster za blokadu vretena i koristite ključ na glavčini žičanog diska ili četke za pritezanje diska.
- Za skidanje diska postupite obrnuto od gore navedenog postupka.

Upozorenje! Ako ne postavite pravilno glavčinu diska pre uključivanja alata, onda to može dovesti do oštećenje alata ili diska.

Žičani diskovi i četke se mogu koristiti za odstranjivanje rđe, ljuske i boje, i za ravnanje neravnih površina.
Napomena: Preduzmite iste mere opreza za skidanje boje četkom kao kod brušenja boje.

- Dozvolite da alat postigne krajnju brzinu pre nego što alat prinesete radnoj površini.
- Primenjujte minimalan pritisak na radnu površinu, tako da alat nastavlja da radi pri visokoj brzini. Tempo odstranjivanje materijala je najbolji kada alat radi pri visokoj brzini.
- Održavajte ugao od 5˚ do 10˚između alata i radne površine za brušenje konusom sa žicom.
- Održavajte kontakt između ivice diska i radne površine sa žičanim diskom.
- Pomerajte neprekidno alat napred i nazad da biste izbegli udubljenja na radnoj površini. Ako dozvolite da alat stoji na radnoj površini bez pomeranja ili pomeranja alata kružnim pokretima prouzrokuje paljenje ili mrlje na radnoj površini.
- Podignite alat od radne površine pre nego što ga isključite. Sačekajte da alat prestane sa rotiranjem pre njegovog odlaganja.

Upozorenje! Koristite dodatnu opreznost kada radite preko ivice, jer možete doživeti iznenadno oštro kretanje brusilice. NIKADA ne koristite žičani disk bez štitnika. Žica može da izleti iz dodatne opreme što može dovesti do ozbiljnih povreda!

Montiranje i korišćenje diskova za rezanje (tip 41)

U diskove za rezanje spadaju dijamantski i abrazivni diskovi. Na raspolaganju su abrazivni diskovi za rezanje metala.
NAPOMENA: Sečenje diskom tipa 41 za metalne/keramičke pločice može se obaviti sa isporučenim štitnikom.
Ne korišćenje pravilne prirubnice i štitnika može dovesti do lomljenje diska i dolaženje u dodir sa diskom.
Potrebno je koristiti identični prečnik prihvatne prirubnice i navojne navrtke za pritezanje (isporučeno sa alatom) za diskove za rezanje.

Montaža reznih diskova

- Postavite prihvatnu prirubnicu bez navoja na vretenu sa izdignutim delom prema naviše. Izdignuti deo na prihvatnoj prirubnici će ležati na disku kada se disk instalira.
- Postavite disk na prihvatnu prirubnicu, tako što ćete centrirati disk na izdignutom delu.
- Stavite navojnu navrtku za pritezanje sa izdignutim delom udaljenom od diska.
- Pritisnite taster za blokiranje vretena i pritegnite steznu navrtku sa isporučenim ključem (13).
- Za skidanje diska pritisnite taster za blokadu vretena i odvijte navrtku za pritezanje pomoću isporučenog ključa.

Upozorenje! Ne koristite diskove za brušenje ivica/rezanje za površinsko brušenje, jer ovi diskovi nisu konstruisani za bočne pritiske koji postoje prilikom površinskog brušenja. To može dovesti do pucanja diska i lične povrede.

- Dozvolite da alat postigne krajnju brzinu pre nego što alat prinesete radnoj površini.
- Primenjujte minimalni pritisak na radnu površinu, tako da alat nastavlja da radi pri visokoj brzini. Tempo rezanja je najbolji kada alat radi pri visokoj brzini.
- Čim započnete rezanje i napravili ste urez u radnom materijalu, nemojte menjati ugao rezanja. Menjanjem ugla prouzrokujete savijanje diska i možete prouzrokovati lomljenje diska.
- Pomerite alat od radne površine pre nego što ga isključite. Sačekajte da alat prestane sa rotiranjem pre njegovog odlaganja.

Opciona dodatna oprema i pribor

Upozorenje! S obzirom da dodatna oprema, osim one koju nudi Black & Decker, nije testirana sa ovim proizvodom, upotreba takve opreme sa ovim proizvodom može biti opasna. Da bi se smanjila opasnost od povreda, sa ovim proizvodom treba koristiti samo pribor i dodatnu opremu koje je preporučio Black & Decker.
Upozorenje! Ne koristite lepljeni abrazivni disk kome je istekao rok (EXP) kao što je označeno blizu centra diska, ako postoji. Veća je verovatnoća da će diskovi sa isteklim rokom pucati i izazvati ozbiljne povrede. Skladištite lepljene abrazivne diskove na suvom mestu bez ekstremnih temperatura ili vlažnosti. Uništite istekle ili oštećene diskove kako ne bi mogli da se koriste.
Preporučena dodatna oprema za upotrebu sa ovim proizvodom može se nabaviti kod vašeg lokalnog distributera ili ovlašćenog servisnog centra, uz doplatu. Ako vam zatreba pomoć za pronalaženje pribora, obratite se kompaniji Black & Decker. Važno je odabrati pravilne štitnike, gumene diskove i prirubnice za korišćenje brusilice s priborima. Pogledajte tabelu Pribor za informacije u vezi sa izborom odgovarajućih pribora.
Upozorenje! Pribori moraju da budu klasifikovani najmanje za brzinu preporučenu na nalepnici sa upozorenjem na alatu. Diskovi i drugi pribor koji prelaze svoju nominalnu brzinu pribora mogu se razleteti i uzrokovati povrede.
Koristite samo pribor koji je prikazan u tabeli Pribor u ovom priručniku. Klasifikacija pribora mora da bude uvek preko brzine alata kao što je prikazano na natpisnoj pločici alata.
Upozorenje! Pažljivo rukujte i skladištite sve abrazivne diskove kako biste sprečili oštećenja usled termičkog šoka, toplote, mehaničkih oštećenja itd.
Čuvati na suvom, zaštićenom mestu, bez visoke vlažnosti, temperatura smrzavanja ili ekstremnih temperaturnih promena.

Upotreba

Upozorenje! Pustite da alat radi svojim tempom. Ne preopterećujte ga.

- Budite pripremljeni na pojavu varničenja kada brusni ili rezni disk dodirne predmet obrade.
- Alat uvek postavite tako da štitnik pruža optimalnu zaštitu od brusnog ili reznog diska.

Pravilan položaj ruke (sl. L)

Upozorenje! Radi smanjenja opasnosti od ozbiljnih telesnih povreda, UVEK primenjujte pravilan položaj ruke kao što je pokazano na slici.
Upozorenje! Radi smanjenja opasnosti od ozbiljnih ličnih

povreda, UVEK sigurno držite alat i budite pripravni za iznenadnu reakciju. Pravilan položaj ruke znači da jednom rukom treba uhvatiti bočnu dršku (5), a drugu ruku postaviti na kućište alata.

Uključivanje i isključivanje

- Da biste uključili alat, pritisnite dugme napred.
- Da biste zaključali, pritisnite prednji deo dugmeta nadole u alat.
- Da biste isključili, pritisnite zadnju stranu dugmeta nadole i pustite da se dugme pomeri unazad.

Upozorenje! Ne isključujte alat kad je pod opterećenjem.

Saveti za optimalnu upotrebu

- Čvrsto držite alat tako što ćete jednom rukom uhvatiti bočnu dršku a drugom glavnu dršku.
- Prilikom brušenja uvek održavajte ugao od približno 20°-30° između diska i površine predmeta obrade.

Održavanje

Vaš BLACK+DECKER uređaj/alat sa kablom ili baterijom dizajniran je za rad u dužem vremenskom periodu sa minimalnim zahtevima u pogledu održavanja. Kontinuirani zadovoljavajući rad zavisi od pravilnog održavanja alata i redovnog čišćenja.

Upozorenje! Pre obavljanja bilo kakvih radova na održavanju električnih alata sa ili bez kabla:

- Isključite alat i izvucite utikač alata iz utičnice.
- Ili isključite alat i izvadite bateriju iz uređaja/alata ako uređaj/alat ima posebnu bateriju.
- Ili potpuno ispraznite bateriju ako je ugrađena u alat, a zatim isključite alat.
- Pre čišćenja isključite punjač iz struje. Vaš punjač ne zahteva nikakvo drugo održavanje osim redovnog čišćenja.
- Redovno čistite ventilacione otvore na vašem uređaju/alatu/punjaču pomoću mekane četke ili suve krpe.
- Redovno čistite kućište motora koristeći vlažnu krpu. Ne koristite bilo kakva sredstva za čišćenje koja su abrazivna ili sadrže rastvarač.

Pogledajte zadnju stranicu ovog uputstva za upotrebu za informacije o kontaktu servisnog centra ili posetite **www.2helpu.com**.

Čišćenje

⚠ **UPOZORENJE:** Opasnost od električnog udara i mehaničke opasnosti. Odvojite utikač sa električnog izvora i/ili izvadite punjivu bateriju, ako se može odvojiti, iz proizvoda pre čišćenja.

⚠ **UPOZORENJE:** Da biste osigurali bezbedan i efikasan rad, uvek održavajte proizvod i ventilacione proreze (ako ih ima) čistim. Glavno kućište i ventilacioni prorezi se mogu očistiti suvom, mekom nemetalnom četkom i/ili odgovarajućim usisivačem, onoliko često koliko se uoči prljavština. Nosite odobrenu zaštitu za oči i odobrenu masku za prašinu pri obavljanju ovog postupka.

⚠ **UPOZORENJE:** Nikad ne koristite rastvarače ili druga agresivna hemijska sredstva za čišćenje nemetalnih delova proizvoda. Te hemikalije mogu da oslabe materijale koji se koriste za nemetalne delove. Koristite samo krpu koja je navlažena vodom i blagu sapunicu. Nikada nemojte dozvoliti prodor tečnosti u proizvodu. Nikada ne potapajte bilo koji deo proizvoda u tečnost.

Zaštita životne sredine



Proizvodi/baterije se mogu reciklirati, ali ako su označeni precrtanom kantom, ne smeju se odlagati sa uobičajenim kućnim otpadom.

Ispraznite baterije u potpunosti i odvojite ih i odvojite sve izvore svetla od proizvoda ako je moguće. Odgovornost korisnika je da izbriše lične podatke iz proizvoda. Zatim odnesite otpad u zvanični centar za sakupljanje otpada ili kod prodavaca koji će ga često prihvatiti besplatno. Pakovanje treba odbaciti na osnovu označenog koda materijala. Uputstvo za upotrebu i bezbednosna uputstva treba odbaciti tek kada se odgovarajući proizvod više ne koristi. Potražite u vašoj mesnoj zajednici/opštini smernice o upravljanju otpadom. Za dalje informacije posetite **www.2helpU.com** i skenirajte gornji QR kod

Dokumenti dostupni na mreži

www.2helpU.com/DoC/ ili
www.2helpU.com/DoC/index/xxx*
*Za direktan pristup, zamenite „xxx“ brojem modela proizvoda navedenim na etiketi proizvoda ili pakovanju.

- Uputstvo za upotrebu
- Izjava o usaglašenosti (DoC)
- Podaci o emisiji proizvoda (PED): Informacije o buci, vibracijama i prašini (nije primenljivo za sve proizvode)



UPOZORENJE: Pročitajte sva bezbednosna upozorenja, uputstva, ilustracije i specifikacije u ovom uputstvu za upotrebu, uključujući odeljke o bateriji i punjaču date u originalnom uputstvu za alat ili posebnom uputstvu za baterije i punjače. Priručnike možete dobiti ako kontaktirate korisničku podršku (pogledajte zadnju stranicu ovog priručnika).

Tehnički podaci

		BLCG78 tip 1
Ulazni napon	V_{DC}	18
Nominalna brzina (bez opterećenja)	min^{-1}	8500
Nazivni kapacitet	mm	125
Otvor diska	mm	22
Maks. debljina diska		
Diskovi za brušenje	mm	6,4
Rezni diskovi	mm	3,0
Tip diska sa žičanom četkom	mm	13
Veličina vretena		M14
Težina (sa štitnikom tipa C, prirubnicama i pomoćnom drškom)	Kg	1,9
Baterije od 18 VDC (litijum-jonske)		
BDL2018 / BL2018	Ah	2,0
Težina	kg	0,37
BL2518 / BDL2518	Ah	2,5
Težina	kg	0,37
BL4018	Ah	4,0
Težina	kg	0,66
BL5018	Ah	5,0
Težina	kg	0,65
Punjači od 230 V		
Svi izlazni naponi	V_{DC}	18
UK-N517390/Euro-N517388	Amp	1,0
UK-90642264/Euro-90642266	Amp	2,0
UK-N494099/Euro-N494098	mA	400

Garancija

Black & Decker je siguran u kvalitet svojih proizvoda i nudi potrošačima garanciju od 24 meseca od datuma kupovine. Ova garancija je dodatna i ni na koji način ne osporava vaša zakonska prava.
Ova garancija važi na teritorijama država članica Evropske Unije i na evropskom području za slobodnu trgovinu i Ujedinjenom Kraljevstvu.
Za podnošenje zahteva za garanciju zahtev mora da bude u skladu sa Black & Decker uslovima i neophodno je da podnesete dokaz o kupovini prodavcu ili ovlašćenom serviseru.
Uslovi Black+Decker 2 godišnje garancije i lokacije najbližeg ovlašćenog servisera možete naći na Internetu na adresi **www.2helpU.com**, ili stupite u kontakt sa vašom lokalnom Black & Decker kancelarijom na adresi označenoj u ovom uputstvu.
Posetite našu web lokaciju www.blackanddecker.co.uk da biste registrovali svoj novi Black & Decker proizvod i da biste bili redovno obaveštavani o novim proizvodima i specijalnim ponudama.

Tip pribora	Pribor	Štitnik
Tip diska 27, Brušenje	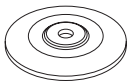	 Isporučeni štitnik tipa C ili tip B
Tip diska 41 (1A) Rezanje metala		 Isporučeni štitnik tipa C ili tip A
Dijamantski rezni disk, rezanje metala	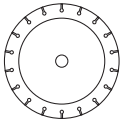	 Isporučeni štitnik tipa C ili tip A
Tip diska sa žičanom četkom		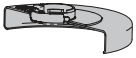 Tip B
Konusni tip diska sa žičanom četkom		Nije potreban štitnik
Lamelni disk		 Tip B
Fleksibilni abraziv (npr. šmirgla) (sa fleksibilnim diskom)		 Nije potreban štitnik

Smernice za štitnike i pribore		
Neodobreni diskovi	Tip 11 / T11	

Dodatne informacije za štitnike i pribore	
Kada koristite segmentirane dijamantske diskove, koristite samo dijamantske diskove sa perifernim razmakom koji nije veći od 10 mm i negativnim uglom.	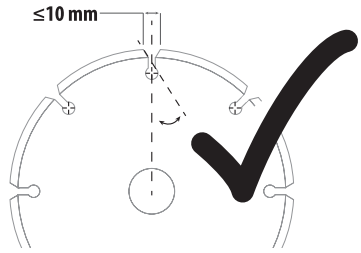
NE KORISTITE **segmentirane dijamantske diskove sa perifernim zazorom većim od 10 mm i/ili pozitivnim nagibnim uglom.**	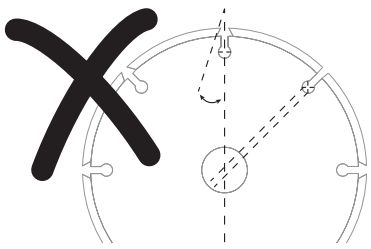
Za sve pribore za poliranje, brušenje i žičano četkanje, najniži deo pribora mora biti smešten unutar zaštitnog kućišta sa razmakom od donje ivice štitnika od 2 mm ili većim.	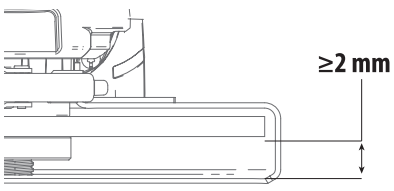

Наменета употреба

Вашата аголна брусилка BLACK+DECKER BLCG78 е дизајнирана за брусење, сечење, шмирглање и четкање со жичена четка на метал или при користење соодветен тип на дискови. Алатката мора да биде опремена со соодветен штитник. Алатката е наменета само за домашна употреба.



Опасност! Не користете за сечење или резбање на дрво. Не користете листови со заби од кој било вид. Може да дојде до сериозна повреда.

Упатства за безбедна употреба

Општите предупредувања за безбедноста на електричниот алат



Предупредување! Прочитајте ги сите мерки за претпазливост, упатства, скици и технички карактеристики што ќе ги добиете со оваа електрична алатка. Непридржување кон предупредувањата и долунаведените упатства може да доведе до електричен удар, пожар и/или сериозна повреда.

Сочувајте ги сите предупредувања и упатства за идно прегледување. Терминот „електрична алатка“ во сите долунаведени предупредувања се однесува на Вашата електрична алатка што работи на струја (преку кабел) или на електрична алатка што работи на батерии (без кабел).

1. Безбедност на работното место

a. Одржувајте го работното место чисто и добро осветлено. Пренатрупани и темни места се причина за незгоди.

b. Немојте да работите со електрични алатки во експлозивни опкружувања, какви што постојат кога има присуство на запаливи течности, гасови или честички. Електричните алатки произведуваат искри што можат да ги запалат честичките или испарувањата.

c. Држете ги децата и присутните лица настрана додека употребувате електрична алатка. Одвлекување на вниманието може да предизвика да изгубите контрола.

2. Безбедност од електричен удар

a. Приклучокот на електричната алатка мора да се совпаѓа со приклучницата. Никогаш не преправајте го приклучокот. Не употребувајте адаптерски приклучоци со заземјени електрични алатки. Непреправените приклучоци и соодветните приклучници ќе го намалат ризикот од електричен удар.

b. Избегнувајте телесен контакт со заземјени површини како што се цевки, радијатори, шпорети или фрижидери. Има зголемен ризик од електричен удар ако вашето тело е заземјено.

c. Не изложувајте ги електричните алатки на дожд или влажност. Навлегувањето на вода во електрична алатка го зголемува ризикот од електричен удар.

d. Употребувајте го правилно кабелот. Никогаш не употребувајте го кабелот за носење, влечење или исклучување на електричната алатка. Држете го кабелот настрана од топлина, масло, остри рабови или подвижни делови. Оштетените или заплетканите кабли го зголемуваат ризикот од електричен удар.

e. Кога работите со електрична алатка надвор, употребувајте продолжен кабел кој е соодветен за надворешна употреба. Употребата на кабел што е соодветен за надворешна употреба го намалува ризикот од електричен удар.

f. Доколку работењето со електрична алатка во влажна средина не може да се избегне, употребувајте заштитна диференцијална (FID) склопка. Употребата на RCD го намалува ризикот од електричен удар.

3. Лична безбедност

a. Бидете претпазливи, внимавајте што правите и користете логика кога работите со електрична алатка. Не употребувајте електрична алатка кога сте уморни или кога сте под влијание на дрога, алкохол или лекови. Еден момент на невнимание за време на работење со електрична алатка може да доведе до сериозна лична повреда.

b. Носете опрема за лична заштита. Секогаш носете заштита за очите. Заштитната опрема, како што се маски против прав, нелизгачки сигурносни обувки, шлемови или штитници за слухот ќе го намали бројот на повреди кога се употребува за соодветни работни услови.

c. Спречете ненамерно вклучување на алатката. Обезбедете прекинувачот да биде во исклучена положба пред да ја приклучите алатката на извор на струја и/или на батериски пакет, или пред да ја подигнете или пренесувате алатката. Пренесувањето на електрични алатки со прстот на прекинувачот или приклучување на извор на струја на вклучени алатки може да доведе до незгоди.

d. Отстранете ги сите алатки за подесување или клучеви пред да ја вклучите електричната алатка. Клуч или алатка за подесување која е закачена на ротирачкиот дел на електричната алатка може да доведе до повреда.

e. Не посегајте предалеку. Цврсто стојте на земјата и имајте рамнотежа во секое време. Ова овозможува подобра контрола над електричната алатка во неочекувани ситуации.

f. Бидете соодветно облечени. Не носете широка облека или накит. Држете ги коса та, облеката и ракавиците настрана од подвижните делови. Широката облека, накитот или долгата коса може да бидат фатени во подвижните делови.

g. Доколку на апаратите постои можност за приклучување на опрема за извлекување и собирање на прав, обезбедете таа да биде

приклучена и правилно употребувана. Собирањето на правта може да ги намали опасностите поврзани со прав.

h. **Не дозволувајте знаењето здобиено со често користење на алатките да ви дозволи да се опуштите и да ги игнорирате принципите за безбедност на алатката.** Неодговорна работа може да предизвика сериозна повреда за дел од секунда.

4. **Употреба и одржување на електрични алатки**

a. **Не употребувајте ја електричната алатка на сила. Употребувајте електрична алатка што е соодветна за вашата работа.** Соодветната електрична алатка ќе ја заврши работата подобро и побезбедно со брзината за која што била дизајнирана.

b. **Не употребувајте ја електричната алатка доколку прекинувачот не ја вклучува и исклучува.** Секоја електрична алатка што не може да се контролира преку прекинувачот е опасна и мора да биде поправена.

c. **Исклучете го приклучокот од изворот на струја или од батерискиот пакет за електричната алатка пред да правите подесувања, менувате додатоци или пред да ја одложите електричната алатка.** Таквите превентивни безбедносни мерки го намалуваат ризикот за случајно вклучување на електричната алатка.

d. **Складирајте ги електричните алатки што не ги употребувате надвор од досег на децата и не дозволувајте да ги употребуваат лица кои не се запознаени со нивната функција и со овие упатства.** Електричните алатки се опасни кога со нив ракуваат необучени корисници.

e. **Одржувајте ги електричните алатки и додатоци. Проверете дали подвижните делови се лошо поставени, заглавени или оштетени, или постои друга состојба што би можела да влијае врз работењето на електричните алатки. Доколку е оштетена, однесете ја електричната алатка на поправка пред да ја употребувате.** Многу незгоди се предизвикани од лошо одржувани електрични алатки.

f. **Одржувајте ги алатките за сечење остри и чисти.** Правилно одржуваните алатки за сечење со остри рабови за сечење имаат помала шанса да се заглават и полесно се управуваат.

g. **Употребувајте ги електричните алатки, додатоци, и битови итн. во склад со овие упатства, имајќи ги предвид работните услови и работата која треба да се заврши.** Употребата на електрична алатка за работа што е различна од нејзината намена може да доведе до опасна ситуација.

h. **Одржувајте ги рачките и површините за држење суви, чисти и неизвалкани со масла или масти.** Лизгави рачки и површини за држење не дозволуваат безбедно ракување и контрола на алатката во неочекувани ситуации.

5. **Употреба и одржување на батериски алатки**

a. **Полнете само со полнач кој е определен од страна на производувачот.** Полнач што одговара на еден тип на батериски пакет може да доведе до ризик кога се употребува со друг батериски пакет.

b. **Употребувајте ги батериските алатки само со батериски пакети кои се посебно определени за нив.** Употребата на било какви други батериски пакети може да доведе до ризик од повреда или пожар.

c. **Кога батерискиот пакет не се употребува, држете го настрана од други метални предмети како што се: спојници за хартија, парички, клучеви, клинци, завртки или други мали метални предмети кои можат да направат спој помеѓу двата батериски терминали.** Правењето на краток спој помеѓу батериските терминали може да предизвика изгореници или пожар.

d. **Течност може да биде исфрлена од батеријата поради неправилна употреба; не допирајте ја. Доколку случајно дојде до допир, исплакнете со вода.** Доколку течноста дојде во допир со очите, побарајте и медицинска помош. Течноста исфрлена од батеријата може да предизвика иритација или изгореници.

e. **Не користете батериски пакет или алатка што се оштетени или модифицирани.** Оштетените или модифицираните батерии може да покажат непредвидливо однесување што може да предизвика пожар, експлозија или ризик од повреда.

f. **Не изложувајте батериски пакет или алатка на оган или прекумерна температура.** Изложеноста на пожар или температура над 130 °C може да предизвика експлозија.

g. **Следете ги сите упатства за полнење и не полнете го батерискиот пакет или алатката надвор од температурниот опсег наведен во упатствата.** Полнењето неправилно или на температури надвор од наведениот опсег може да ја оштети батеријата и да го зголеми ризикот од пожар.

6. **Сервис**

a. **Вашите електрични алатки треба да ги сервисира квалификувано лице кое користи само идентични резервни делови.** Вака ќе бидете сигурни дека се одржува безбедноста на електричната алатка.

b. **Никогаш не сервисирајте оштетени батериски пакети.** Сервисот на батериските пакети треба да го врши само производителот или овластените даватели на услуги.

Дополнителни безбедносни предупредувања при користење електрични алатки



Предупредување! Дополнителни безбедносни предупредувања за брусење, шмирглање, четкање со жица, полирање или абразивно отсекување.

- **Оваа електрична алатка е наменета за брусење, четкање со жица, шмирглање и сечење. Прочитајте ги сите мерки за претпазливост, упатства, скици и технички карактеристики**

што ќе ги добиете со оваа електрична алатка. Непридржување кон предупредувањата и упатствата може да доведе до електричен удар, пожар и/или сериозна повреда.

- **Операции како што се полирање или сечење на дупки не се препорачува да се вршат со оваа електрична алатка.** Извршувањето на работи за кои не е наменета електричната алатка може да биде опасно и да предизвика повреда.
- **Не ја конвертирајте оваа електрична алатка да работи на начин кој не е специјално дизајниран и одреден од производителот на алатката.** Таквата конверзија може да резултира со губење на контролата и да предизвика сериозни лични повреди.
- **Не употребувајте додатоци кои не се посебно направени и препорачани од страна на производителот на алатката.** Тоа што додатокот може да се прикачи на вашата електрична алатка не осигурува безбедно работење.
- **Брзината декларирана на додатокот мора да биде барем еднаква на максималната брзина назначена на електричната алатка.** Додатоците што работат побрзо од нивната декларирана брзина можат да се скршат или да се одвојат.
- **Надворешниот дијаметар и дебелината на додатокот мора да бидат во рамки на декларираните можности на вашата електрична алатка.** Додатоците со несоодветна големина не можат да бидат соодветно наместени или контролирани.
- **Димензиите на монтажата на додатоците мора да одговараат на димензиите на хардверот за монтирање на електричната алатка.** Додатоците што не се соодветни со монтираниот хардвер на електричната алатка ќе излезат од рамнотежа, претерано ќе вибрираат и може да предизвикаат губење на контрола.
- **Не употребувајте оштетени додатоци. Пред секоја употреба прегледајте дали абразивните тркала се напрснати или откршени, дали подлогите се напрснати, расцепени или излитени, и дали четките имаат испаднати или скршени челични влакна. Доколку електричната алатка или додатокот паднат на земја, прегледајте дали се оштетени или поставете неоштетен додаток. По прегледот и монтирањето на додатокот, поставете се себе и присутните лица надвор од рамнината во која работи вртечкиот додаток и оставете ја алатката да работи со максимална брзина без оптоварување. Доколку се детектираат невообичаени вибрации, веднаш исклучете ја електричната алатка и заменете го дискот за сечење. Доколку не се детектираат невообичаени вибрации, продолжете да ја користите електричната алатка уште една минута.** Оштетените додатоци обично се кршат за време на овој период на тестирање.
- **Носете опрема за лична заштита. Користете заштитни очила и, во зависност од намената, штитник за лице. Доколку е соодветно, носете заштита за дишење, како што се маска за прав или респиратор, заштита за слух, ракавици и престилка за работилница што може да сопре мали абразивни фрагменти или фрагменти од предметот на обработка.** Заштитата за очите мора да може да запре летечки отпаднати парчиња создадени од разни апликации. Маската против прав или респираторот мора да бидат во можност да ги филтрират честичките кои се стваараат во работењето. Продолжена изложеност на звук со висок интензитет може да предизвика губење на слухот.
- **Држете ги присутните лица на безбедна оддалеченост од работното место. Секој што ќе влезе во работниот простор мора да носи опрема за лична заштита.** Парчиња од работен материјал или од скршен додаток можат да одлетаат и да предизвикаат повреда надвор од непосредниот круг на работење.
- **Држете ја електричната алатка само за изолираните површини за држење кога вршите работа при која алатката за сечење може да дојде во допир со скриени жици.** Контакт со жица под напон може да ги доведе изложените метални делови од електричната алатка под напон и може да предизвика електричен удар кај ракувачот.
- **Никогаш не спуштајте ја електричната алатка додека додатокот не запре целосно.** Вртечкиот додаток може да се фати за површината и да ви ја одземе од контрола електричната алатка.
- **Не ја вклучувајте електричната алатка додека ја пренесувате.** Случаен контакт со вртечкиот додаток може да ја фати вашата облека, привлекувајќи го додатокот кон вашето тело.
- **Редовно чистете ги отворите за вентилација на електричната алатка.** Вентилаторот на моторот ќе внесе прав во куќиштето и голема акумулација на метал во прав може да предизвика опасности поврзани со напојувањето.
- **Не работете со електричната алатка во близина на запалливи материјали.** Искри може да ги запалат овие материјали.
- **Не употребувајте додатоци што бараат течности за ладење.** Употреба на вода или други течности за ладење може да доведе до електричен удар.

Предупредувања за повратен удар и слични опасности

Повратен удар е ненадејна реакција поради приклештен или заглавен вртечки диск, подлога, четка или било кој друг додаток. Приклештувањето или заглавувањето предизвикува нагло забавување на вртечкиот додаток, кое пак предизвикува неконтролираната електрична алатка да биде присилена да се движи во спротивен правец од вртењето на додатокот во точката на приклештувањето. На пример, доколку абразивното тркало е приклештено или заглавено во обработуваниот предмет, работ на тркалото што влегува во точката на приклештувањето може да влезе во површината на материјалот и да предизвика тркалото да испадне или да излета од алатката. Дискот може или да отскокне во правец на

ракувачот или настрана од него, во зависност од правецот на движењето на дискот во точката на приклештувањето. Абразивните тркала исто така може да пукнат во овие услови.
Повратниот удар е резултат на неправилно користење на електричната алатка или на неправилни постапки или услови при работата, и може да биде избегнат доколку се применат соодветните долу наведени мерки за претпазливост.

- **Држете ја цврсто електричната алатка со двете раце и поставете ги телото и рацете така што ќе можете да ги издржите силите од повратниот удар. Секогаш употребувајте ја помошната рачка доколку ја има за да имате максимална контрола над повратниот удар или да реагирате на вртежниот момент при вклучувањето.** Ракувачот може да го контролира вртежниот момент или силите на повратниот удар ако се превземени соодветни заштитни мерки.
- **Никогаш не ја ставајте раката блиску до вртечкиот додаток.** Повратен удар може да предизвика додатокот да прејде преку вашата рака.
- **Не поставајте го телото во правец во кој ќе се движи електричната алатка доколку дојде до повратен удар.** Повратен удар ќе ја придвижи алатката во насока спротивна на движењето на тркалото во моментот на преоптоварувањето.
- **Бидете особено внимателни кога работите на аголни делови, остри рабови и др. Избегнувајте да го отскокнувате или заглавувате додатокот.** Вртечкиот додаток има обичај да се заглави кај аголните делови, острите рабови и при отскокнувањето и да предизвика губење на контрола или повратен удар.
- **Не прикачувајте сечило за резбање дрво со ланец за пила, сегментирано дијамантско тркало со периферен отвор поголем од 10 mm или назабено сечило за пила.** Таквите сечива причинуваат постојани повратни удари и губење на контрола.

Безбедносни предупредувања специфични за операции на брусење и сечење:

- **Употребувајте само видови на тркала кои се препорачани за вашата електрична алатка и посебни штитници кои се направени за избраните тркала.** Тркала за кои што не е дизајнирана електричната алатка не можат соодветно да бидат заштитени и не се безбедни.
- **Брусната површина на тркала со вдлабната средина мора да се намонтира под рамнината на работ на штитникот.** Несоодветно монтирано тркало што излегува низ линијата на работ на штитникот не може да биде соодветно заштитено.
- **Штитникот мора да биде сигурно прикачен на електричната алатка и поставен за максимална безбедност, така да најмал дел од тркалото е изложен накај ракувачот.** Штитникот помага да го заштити ракувачот од скршени делови од дискот, случаен контакт со дискот и искри кои што би можеле да ја запалат облеката.
- **Тркалата мора да се користат само за спецфична намена. На пример: немојте да брусите со страна од резно тркало.** Абразивните резни тркала се наменети за периферално брусење, страничните сили што се придодаваат на овие тркала можат да предизвикаат нивно распрскување.
- **Секогаш употребувајте неоштетени прирабници кои се со соодветна големина и облик за избраното тркало.** Соодветните прирабници го прицврстуваат тркалото и така ја намалуваат веројатноста за негово кршење. Прирабниците за резни тркала може да се разликуваат од прирабниците за брусни тркала.
- **Не употребувајте истрошени тркала од поголеми електрични алатки.** Тркалото наменето за поголема електрична алатка не е соодветно за поголемата брзина на помала алатка и може да се распука.
- **Кога користите тркала со двојна намена, секогаш користете го правилниот штитник за апликацијата што се изведува.** Не користење на правилниот штитник може да не го обезбеди посакуваното ниво на заштита, што може да доведе до сериозни повреди.

Дополнителни безбедносни предупредувања специфични за операциите на сечење

- **Немојте да го главите резното тркало или да нанесувате преголем притисок. Не пробувајте да направите преголема длабочина при сечењето.** Преголем притисок врз тркалото го зголемува оптоварувањето и подложноста на виткање или навлегување на тркалото во материјалот што се сече и можноста за повратен удар или кршење на тркалото.
- **Не го поставувајте телото во правец на движењето на вртечкото тркало или зад него.** Кога тркалото во точката на работењето се движи спротивно од вашето тело, потенцијалниот повратен удар може да ги придвижи вртечкото тркало и електричната алатка право накај вас.
- **Кога тркалото се слепува во материјалот или кога прекинувате со сечењето поради каква и да е причина, исклучете ја електричната алатка и држете ја неподвижна додека тркалото целосно не престане да се врти. Никогаш не обидувајте се да го отстраните резното тркало од местото на сечењето додека тркалото е во движење за да не дојде до повратен удар.** Извршете преглед и преземете мерки да се отстрани причината за заглавување на тркалото.
- **Немојте повторно да ја вклучувате алатката додека е во обработуваниот материјал. Пуштете тркалото да ја достигне полната брзина и внимателно навлезете во местото на сечењето.** Тркалото може да се заглави, испадне или излета поради повратен удар доколку електричната алатка се вклучи додека е во обработуваниот предмет.
- **Поставете панели за потпора при обработка на плочи или преголеми предмети за да го намалите ризикот од заглавување на тркалото или повратен удар.** Поголемите предмети имаат тенденција да

се вдлабнуваат поради својата тежина. Треба да се постават потпирачи под предметот на обработка блиску до линијата на сечењето од двете страни на тркалото, и блиску до рабовите на предметот.
- **Бидете посебно внимателни кога правите „џебно засекување“ во постоечки ѕидови или други мртви точки.** Испакнатиот лист може да сече скриени објекти кои можат да предизвикаат повратен удар.
- **Не се обидувајте да правите заоблено сечење.** Преголем притисок врз тркалото го зголемува оптоварувањето и подложноста на виткање или навлегување на тркалото во материјалот што се сече и можноста за повратен удар или кршење на тркалото, што може да доведе до сериозни повреди.

Посебни безбедносни предупредувања за операции на шмирглање:

- **Користете шмиргла диск со соодветна големина. Следете ги препораките на производителот при изборот на хартија за шмирглање.** Поголема хартија за шмирглање која преоѓа преку подлогата за шмирглање претставува опасност од посекотини и може да се расцепи и предизвика отцепување на дискот или повратен удар.

Безбедносни предупредувања специфични за операциите со брусење со челична четка

- **Знајте дека четката исфрла челични влакна дури и за време на нормално работење. Не ги напрегајте премногу челичните влакна преку нанесување на преголем притисок врз четката.** Челичните влакна лесно можат да пробијат тенка облека и/или кожа.
- **Доколку се препорачува употреба на штитник при четкање со челична четка, не дозволувајте допир помеѓу четката или тркалото со челичните влакна и штитникот.** Дискот со челичните влакна или четката може да се прошири во дијаметар како резултат од работењето и центрифугалните сили.

Предупредување! Допирањето или вдишувањето на правта што се ствара при шмирглање може да го загрози здравјето на ракувачот или на присутните лица. Носете маска за прав што е посебно направена за заштита од прав и испарувања и осигурајте лицата што стојат или влегуваат во зоната на работа да бидат исто така заштитени.

Намалување на изложеноста на прав

Пред да започнете со работа, проверете ја класата на опасност од прав што ќе се создаде при работа.

⚠ **ПРЕДУПРЕДУВАЊЕ:** Избегнувајте допирање или вдишување на правта бидејќи може да биде штетно за здравјето. Правта што се создава при користење на електрична алатка и при изведување други градежни активности може да содржи хемикалии, минерали или честички за кои е познато дека предизвикуваат респираторни инфекции, алергиски реакции, рак, вродени дефекти или друга репродуктивна штета на корисникот или случајните минувачи.
- Таквата прав може да се создаде, на пример, кога се работи на тврдо дрво како што се бука или даб, боја на база на олово, бетон, ѕидарски површини или камења што содржат кварц.
- Со материјалот што содржи азбест може да ракуваат само специјалисти.
- Почитувајте ги соодветните регулативи во вашата земја за материјалите кои ќе ги обработувате.
- Користете систем за вадење прав или систем за вадење со официјално одобрена класа на заштита во согласност со локално применливите прописи за заштита од прав и погоден за материјалот на кој се работи.
- Заробете ги добиените честички прав директно кај изворот и избегнувајте наслаги во околината. Користете соодветни додатоци за екстракција за оваа цел.

Дополнителни мерки:

- Осигурете се дека работното место е добро проветрено.
- Носете респиратор соодветен за видот на генерираната прав.

Преостанати ризици

Кога се употребува алатката може да се јават дополнителни преостанати ризици што не се вклучени во предупредувањата.
Овие ризици може да произлезат од погрешна употреба, предолга употреба итн. Дури и ако се применат соодветните правила за безбедност и се воведе безбедносна опрема, одредени останати ризици не може да се избегнат. Тоа се:
- Повреди предизвикани поради допир на вртечки или подвижни делови.
- Повреди при менување на делови, сечила или додатоци.
- Повреди предизвикани поради долготрајна употреба на алатката. Кога користите алатка подолг период, обезбедете да правите повремени паузи.
- Оштетување на слухот.
- Опасности по здравје предизвикани од вдишување на правта која се створа при употреба на алатката.

Ознаки на алатката

За да се намали ризикот од повреда, корисникот мора да ги следи следниве инструкции:


Корисникот мора да го прочита и разбере прирачникот за употреба пред да го користи овој производ.


Корисникот мора да носи доволна заштита за очите кога работи со оваа алатка.


Корисникот мора да носи доволна заштита за ушите кога работите со оваа алатка.



Секогаш работете со двете раце.



Не го користете штитникот од тип B за операции за отсекување

Дополнителни упатства за безбедност за батерии и полначи

Батерии

- Никогаш не се обидувајте да ја отворите поради која било причина.
- Не ја изложувајте батеријата на вода.
- Не ја оставајте на места каде температурата може да надмине 40 °C.
- Полнете само при температура во просторијата од 10 °C и 40 °C.
- Полнете само со полначот кој се испорачува со алатката.
- Кога се ослободувате од батериите, следете ги упатствата кои се дадени во одделот „Заштита на животната средина“.



Не се обидувајте да полните оштетени батерии.

Полначи

- Користете го вашиот BLACK+DECKER полнач само за полнење на батеријата на алатката со која е испорачан. Другите батерии можат да пукнат, предизвикувајќи повреда на ракувачот и оштетување.
- Никогаш не се обидувајте да ги полните неполнивите батерии.
- Обезбедете неисправните кабли веднаш да бидат заменети.
- Не го изложувајте полначот на вода.
- Не го отварајте полначот.
- Не го чепкајте полначот со шилести предмети.

Безбедност на други лица

- Овој апарат/полнач може да се употребува од деца над 8-годишна возраст и лица со намалени физички, сетилни или ментални способности или со недоволно искуство и знаење ако се под надзор и им се дадени упатства за употреба на апаратот на безбеден начин и ако ги разбираат потенцијалните ризици.
- Децата не треба да си играат со апаратот. Чистење и одржување не треба да се врши од страна на деца без надзор.



Полначот е наменет само за употреба во затворен простор.



Прочитајте го упатството за употреба пред да го употребите полначот.

Безбедност од електричен удар



Вашиот полнач е двојно изолиран; затоа не е потребна жица за заземјување. Секогаш проверете дали напонот на струјното напојување одговара на напонот кој е деклариран на плочката.

Никогаш не се обидувајте да го замените приклучокот на полначот со обичен приклучок за струја.

- Ако струјниот кабел е оштетен, мора да биде заменет од страна на производителот или на овластен сервисен центар на BLACK+DECKER за да се избегне несреќа.

Место за шифрата на датумот

Шифрата за датум на производство (15) се состои од 4-цифрена година проследена со 2-цифрена недела и е продолжена со 2-цифрена фабричка шифра.

Опис

⚠ **ПРЕДУПРЕДУВАЊЕ:** Никогаш немојте да ја преправате електричната алатка или кој било нејзин дел. Тоа може да доведе до оштетување или повреда.

1 Прекинувач за вклучување и исклучување
2 Копче за блокирање на вретеното
3 Диск за брусење/сечење
4 Штитник Тип C
5 Странична рачка
6 Батерија

Карактеристики

Прекинувач без напон

Функцијата Без напон го спречува рестартирањето на брусилката без да се вклучи прекинувачот ако има прекин во напонот.

Заштита од преоптоварување Power-OFF™

Снабдувањето на струја ќе биде намалено во случај на преоптоварување на моторот. Со константно проптоварување на моторот, алатката ќе се исклучи. Прекинувачот ќе треба да се ослободи и притисне за да се рестарира алатката. Алатката ќе се исклучи секој пат кога протокот на струја ќе достигне преоптоварување на вредноста на струјата (точка на прегорување на моторот). Ако се појавува константно исклучување поради преоптоварување, нанесувајте помалку сила/тежина на алатката додека алатката не функционира без активирање на преоптоварувањето.

Карактеристика за лесен старт

Карактеристиката за лесен старт овозможува постепено зголемување на брзината за да се избегне почетното ненадејно движење при вклучувањето. Оваа карактеристика е особено корисна при работа во тесни простории.

Полнење на Батерија (скица A)

Полначите BLACK+DECKER се дизајнирани да полнат батериски пакети на BLACK+DECKER.

- Вклучете го полначот (7) во соодветна приклучница пред да го вметнете батерискиот пакет (6).
- Вметнете го батерискиот пакет (6) во полначот, притоа осигурувајќи се дека батеријата е целосно наместена во жлебот за батерија (скица A).

LED-светилката (7a) ќе трепка, укажувајќи дека батеријата се полни.

Завршетокот на полнењето ќе биде означен со тоа што LED-светилка ќе свети непрекинато. Во тој момент, пакетот е целосно наполнет и може да се употребува или може да се остави да стои во полначот.



Наполнете ги испразнетите батерии што е можно побрзо по употребата или рокот на траење на батеријата може да биде многу намален.



За да обезбедите подолг рок на траење, не ги празнете батериите целосно. Се препорачува батериите да се полнат по секоја употреба.

Дијагностика на полнач (скица B)

Овој полнач е дизајниран да открие одредени проблеми коишто можат да се појават кај батериските пакети или изворот на енергија. Проблемите се укажуваат така што една од LED-светилките ќе трепка во различни шеми.

Фалшива батерија

Полначот може да открие слаба или оштетена батерија. LED-светилката ќе трепка во шемата што е укажана на етикетата. Ако ја видите шемата на трепкање за фалшлива батерија, не продолжувајте да ја полните батеријата.

Вратете ја во сервисен центар или во место на собирање за рециклирање.

Застој поради топла или ладна батерија



Кога полначот ќе препознае батерија која е премногу топла или премногу ладна, тој автоматски влегува во режим на застој поради топла или ладна батерија и ќе го прекине полнењето се додека батеријата не се нормализира. Откако ќе се случи ова, полначот автоматски се префрла на режим на полнење на батеријата. Оваа можност осигурува максимален век на траење на батеријата.



Светилката ќе трепка во шемата што е укажана на етикетата.

Оставање на батеријата во полначот

Полначот и батерискиот пакет може да се остават поврзани на неодредено време додека свети LED-индикаторот. Полначот ќе ја одржува батеријата свежа и целосно наполнета. Овој полнач има автоматски режим за подесување кој ги изедначува или балансира поединечните ќелии во батерискиот пакет за да може да функционира на максимален капацитет. Батериските пакувања треба да бидат подесени неделно или секогаш кога батеријата повеќе не носи иста количина на работа. За да го користите режимот за автоматско подесување, ставете го батерискиот пакет во полначот и оставете го најмалку 8 часа.

Важни забелешки за полнење

- Најдолгиот живот и најдобрите перформанси може да се добијат ако батерискиот пакет се полни кога температурата на воздухот е помеѓу 18 °C – 24 °C. НЕ го полнете батерискиот пакет во температурата на воздухот под +4,5 °C или над +40 °C. Ова е важно и ќе спречи сериозно оштетување на батерискиот пакет.
- Полначот и батерискиот пакет можат да станат топли на допир додека се врши полнење. Ова е нормална состојба и не значи дека постои проблем. За да се забрза ладењето на батерискиот пакет по употребата, избегнувајте да го поставувате полначот или батерискиот пакет во топла средина како што се метална шупа или неизолирана приколка.
- Ако батерискиот пакет не се полни како што треба:
  - Проверете ја функционалноста на приклучницата со вклучување на лампа или друг уред;
  - Проверете да видите дали приклучницата е поврзана со прекинувач за светилка кој ја исклучува струјата кога ќе ги искличите светлата;
  - Преместете ги полначот и батерискиот пакет на место каде атмосферската температура е околу 18 °C – 24 °C;
  - Ако проблемот со полнењето продолжи, однесете ги алатката, батерискиот пакет и полначот во вашиот локален сервисен центар.
- Батерискиот пакет треба да се дополнува кога ќе нема да може да обезбеди доволно сила за работи кои претходно биле лесно извршувани. НЕ ПРОДОЛЖУВАЈТЕ да ја употребувате алатката во ваква ситуација. Следете ја процедурата за полнење. Исто така, можете да полните и делумно употребен пакет кога сакате без негативно влијание врз батерискиот пакет.
- Страните тела што спроведуваат електрична струја како што се ситна прав, метални струганици, челична волна, алуминиумска фолија, било какво насобирање на метални честички или други страни тела мора да се држат подалеку од отворите на полначот. Исклучете го полначот пред да започнете да го чистите.
- Немојте да замрзнувате или да го потопувате полначот во вода или во друга течност.

Монтирање и отстранување на батеријата (скици C, D)

- За да ја монтирате батеријата (6), поставете ја во линија со држачот на (8) алатката. Навлечете ја батеријата на држачот и туркајте се додека не слушнете чкрапнување.
- За да ја отстраните батеријата, во исто време притиснете го копчето за отпуштање на батеријата (6a) и извлечете ја батеријата од држачот.

Склопување

Предупредување! Пред склопувањето, осигурајте се дека алатката е исклучена и дека батеријата е отстранета.

Употреба на штитниците

Секогаш употребувајте точни штитници, вклучително

- кога користите Тип A (отсекување) штитник за тркало за шмирглање на лице, штитникот на тркалото може да се меша со работното парче предизвикувајќи слаба контрола;
- кога користите Тип B (брусење) штитник за тркало за операции на отсекување со слепени абразивни тркала, постои зголемен ризик од изложеност на емитирани искри и честички, како и изложеност на фрагменти од тркалото во случај на пукање на тркалото;
- кога користите штитник за тркала од Тип A (отсекување), Тип B (брусење) или Тип C (комбинација) со жичена четка од типот на тркало со дебелина поголема од максималната дебелина, жиците може да се закачат на штитникот што доведува до кршење на жиците;

Монтирање и отстранување на штитникот (скици E, F, G)

Алатката се испорачува со штитник кој е наменет само за брусење и некои операции на сечење. Осврнете се на Табелата за додатоци.

- Поставете ја алатката на маса, со вретеното (12) свртено нагоре.
- Ослободете ја бравата за закочување и држете го штитникот над алатката како што е прикажано па скицаата E.
- Порамнете ги спојките (4a) со жлебовите (9) како што е прикажано на скица F.
- Притиснете го штитникот надолу и завртете го во правец спротивен од стрелките на часовникот во потребната положба како што е прикажано на скицата G.
- Затворете ја рачката за брзо отпуштање за да го прицврстите штитникот

Предупредување! Никогаш не користете ја алатката без штитник, освен ако не е посебно наведено во Табелата за додатоци.

Отстранување

- Отворете ја рачката за брзо отпуштање.
- Завртете го штитникот во насока на стрелките на часовникот за да ги израмните спојките (4a) со засеците (9).
- Извадете го штитникот од алатката.

Предупредување! Никогаш немојте да ја употребувате алатката без штитник.

Монтирање на страничната рачка

- Навртете ја страничната рачка (5) во еден од отворите за монтирање на алатката.

Предупредување! Секогаш користете ја страничната рачка, освен ако не е посебно наведено во Табелата за додатоци.

Местење и отстранување на брусни дискови, дискови за сечење или перничиња за шмирглање (скици H, I, J, K)

Секогаш употребувајте диск кој е соодветен за вашата намена. Секогаш користете дискови со соодветен дијаметар и внатрешен отвор (видете ги техничките податоци).

Монтирање

- Монтирајте го штитникот на горенаведениот начин.
- Поставете ја внатрешната прирабница (11) на вретеното (12) како што е прикажано на сликата H. Проверете дали прирабницата е правилно поставена на рамните страни на вретеното.
- Ставете го дискот (3) на вретеното (12) како што е прикажано на скица H. Доколку дискот има подигнат центар, осигурајте се дека подигнатиот центар се соочува со внатрешната прирабница.
- Обезбедете дискот да биде правилно наместен на внатрешната прирабница.
- Поставете ја надворешната прирабница (10) на вретеното. Кога монтирате брусен диск, испакнатиот центар на надворешната прирабница мора да биде завртен во правец на дискот (A на скица I). Кога монтирате резен диск, испакнатиот центар на надворешната прирабница мора да биде завртен во спротивен правец од дискот (B на скица I).
- Држете го копчето за блокирање на вретеното (2) притиснато и затегнете ја надворешната прирабница со вилушкаст клуч (13) (скица J).

Отстранување

- Држете го копчето за блокирање на вретеното (2) притиснато и олабавете ја надворешната прирабница (10) со вилушкаст клуч (13) (скица J).
- Отстранета ги надворешната прирабница (10) и дискот (3).

Површинско брусење со брусни дискови

- Дозволете на алатката да постигне целосна брзина пред да ја допрете алатката на работната површина.
- Нанесете минимален притисок врз работната површина, дозволувајќи и на алатката да работи со голема брзина. Стапката на брусење е најголема кога алатката работи со голема брзина.
- Одржувајте агол од 20˚ до 30˚ меѓу алатката и работната површина.
- Постојано движете ја алатката напред-назад за да избегнете создавање на вдлабнатина во работната површина.
- Тргнете ја алатата од работната површина пред да ја исклучите. Дозволете и на алатката да престане да се врти пред да ја спуштите.

Брусење на рабови со брусни тркала

Тркалата што се користат за сечење и брусење на рабови може да се скршат или да нанесат повратен удар ако се извиткаат додека алатката се користи за сечење или за длабинско брусење.

Брусење/сечење со на рабови тркало од тип 27 мора да биде ограничено на плитко сечење и засекување, помало од 13 mm во длабочина кога тркалото е ново. Намалете ја длабочината на сечење/засекување еднакво со намалување на радиусот на тркалото како што се аби. Погледнете во „табелата за додатоци за брусење и сечење“ на крајот од прирачникот за повеќе информации. Брусењето/сечењето на рабови со тркало од тип 41 од метални/керамички плочки може да се изврши со испорачаниот штитник.

- Дозволете на алатката да постигне целосна брзина пред да ја допрете алатката на работната површина.
- Нанесете минимален притисок врз работната површина, дозволувајќи и на алатката да работи со голема брзина. Стапката на брусење е најголема кога алатката работи со голема брзина.
- Поставете се така што отворената долна страна од тркалото е насочена спротивно од вас.
- Откако ќе започнете со сечење и засекот е направен во работниот материјал, немојте да го менувате аголот на сечењето. Менување на аголот ќе предизвика виткање на тркалото и може да доведе до кршење на истото. Тркалата за брусење на рабови не се дизајнирани да истрпат странични притисоци кои што се предизвикуваат со виткање.
- Тргнете ја алатата од работната површина пред да ја исклучите. Дозволете и на алатката да престане да се врти пред да ја спуштите.

Предупредување! Не користете тркала за брусење на рабови/резни тркала за површинско брусење ако етикетата на тркалото забранува таква употреба бидејќи овие тркала не се дизајнирани за страничните притисоци кои што се предизвикуваат при површинското брусење. Може да дојде до кршење на дискот и сериозна лична повреда.

Монтирање и вадење на дискови за шмирглање (скица K)

За шмирглање е потребна подлога. Подлогата е достапна како додаток кај вашиот продавач на BLACK+DECKER.

Монтирање

- Поставете ја внатрешната прирабница (11) на вретеното (12) како што е прикажано (скица K). Обезбедете прирабницата да биде правилно наместена на рамните страни на вретеното.
- Поставете ја подлогата (16) на вретеното.
- Поставете го дискот за шмирглање (14) на подлогата (16).
- Поставете ја надворешната прирабница (10) на вретеното со испакнатиот центар завртен во спротивен правец од дискот.
- Држете го копчето за блокирање на вретеното (2) притиснато и затегнете ја надворешната прирабница со вилушкаст клуч (13). Обезбедете надворешната прирабница да биде правилно монтирана и дискот да биде цврсто стегнат.

Отстранување

- Држете го копчето за блокирање на вретеното (2) притиснато и одвртете ја надворешната прирабница (10) со вилушкаст клуч (13).
- Отстранете ги надворешната прирабница (10), дискот за шмирглање (14) и подлогата (16).

Површинска завршна обработка со брусни дискови

- Дозволете на алатката да постигне целосна брзина пред да ја допрете алатката на работната површина.
- Нанесете минимален притисок врз работната површина, дозволувајќи и на алатката да работи со голема брзина. Стапката на сечење е најголема кога алатката работи со голема брзина.
- Одржувајте агол од 5˚ до 10˚ меѓу алатката и работната површина.
- Постојано движете ја алатката напред-назад за да избегнете создавање на вдлабнатина во работната површина.
- Тргнете ја алатата од работната површина пред да ја исклучите. Дозволете и на алатката да престане да се врти пред да ја спуштите.

Користење на подлога за брусење

Секогаш избирајте ги соодветните брусни дискови за вашата работа. Брусни дискови се достапни во различни градации. Грубите градации дава побрзо стапка на отстранување на материјалот и погруба завршница. Пофините градации даваат поспора стапка на отстранување на материјалот и пофина завршница. Започнете со груби песочни дискови за брзо и грубо отстранување на материјалите. Движете се до средни шмиргли и завршете со фин диск за оптимална завршница.

- Груба градација = 16 - 30 градација.
- Средна градација = 36 - 80 градација.
- Фина градација = 100 - 120 градација.
- Многу фина градација = 150 - 180 градација.
- Дозволете на алатката да постигне целосна брзина пред да ја допрете алатката на работната површина.

- Нанесете минимален притисок врз работната површина, дозволувајќи и на алатката да работи со голема брзина. Стапката на сечење е најголема кога алатката работи со голема брзина.
- Одржувајте агол од 5˚ до 10˚ меѓу алатката и работната површина. Дискот за брусење треба да контактира приближно 25 mm на работната површина.
- Движете ја алаткате константно во права линија за да спречите горење и искривување на работната површина. Дозволувањето на алатката да се потпре врз работната површина без движење или кружно движење на алатката предизвикува вжештување и оставање на кружни траги на работната површина.
- Тргнете ја алатата од работната површина пред да ја исклучите. Дозволете и на алатката да престане да се врти пред да ја спуштите.

Мерки за заштита што треба да се преземат кога се струга боја

- Шмирглање на оловна боја **НЕ СЕ ПРЕПОРАЧУВА** поради тешкотијата при контролирањето на контаминираниот прав. Најголема е опасноста од труење со олово за децата и трудниците.
- Бидејќи е тешко да се идентификува дали некоја боја содржи олово или не без хемиска анализа, ние ги препорачуваме следниве мерки за заштита додека се струга која било боја:
  - Деца и трудници не треба да влегуваат во работната област каде што се отстранува боја со брусење додека таа целосно не се исчисти.
  - Сите лица што влегуваат во работната област треба да носат маска за прав или респиратор. Филтерот треба да се менува секојдневно или кога носителот ќе почуствува потешкотии при дишењето.

Напомена: Треба да се користат само маски за прав кои што се соодветни за работење со прав и испарувања на оловна боја. Обичните маски за боење не ја обезбедуваат оваа заштита. Побарајте кај вашиот локален продавач на алати вистинска одобрена маска.

- Не треба да се ЈАДЕ, ПИЕ или ПУШИ во работната област за да се спречи внесување на контаминирани честички од боја. Работниците треба да се измијат и исчистат ПРЕД да започнат со јадење, пиење или пушење. Храна, пијалоци и цигари не треба да се оставаат во работната област каде што врз нив ќе се насобере прав.
- Бојата треба да се отстрани на таков начин што ќе се намали нивото на произведен прав.
- Местата каде што се врши отстранувањето на бојата треба да биде затворено со пластични навлаки со 4 слоја.
- Шмирглањето треба да се изврши на начин на кој би се намалило исфрлање на прав од боја надвор од работната област.
- Сите површини во работната област треба да се исчистат со правосмукалка и темелно да се чистат секој ден додека трае четкањето. Филтерските кеси на правосмукалката треба постојано да се менуваат.
- Пластичните прекривки треба да се соберат и фрлат заедно со сите струганици или останатите отпадоци од отстранувањето. Тие треба да бидат сместени во затворени контејнери и да се исфрлат според вообичаената процедура на собирање на ѓубрето. Додека се чисти, децата и трудниците не треба да се приближуваат до непосредната работна област.
- Сите играчки, мебел што може да се пере и садови што се користат од децата треба темелно да се измијат пред повторно да се користат.

Монтирање и користење на челични четки и тркала со челични влакна

Челични четки или тркала со челични влакна се монтираат директно врз вретеното без употреба на прирабници. При употреба на тркала со челични влакна е потребен е штитник од тип Б или тип Б. Носете работни ракавици кога ракувате со жилни четки и тркала. Тие можат да станат остри. Тркалата или четката не смеат да се допираат до штитникот кога се монтираат или додека се користат. Може да дојде до незабележително оштетување на делот, предизвикувајќи распарчување на жиците од тркалото или чашката.

- Ставете го тркалото на вретеното рачно.
- Притиснете го копчето за блокирање на вретеното и употребете рачвест клуч врз осовината на дискот со челични влакна или на четката за да го зацврстите тркалото.
- За да го извадите штитникот, направете го истото само во обратен редослед.

Предупредување! Несоодветното поставување на тркалото пред вклучувањето на алатката може да доведе до оштетување на алатката или на тркалото.
Челичните четки и тркалата со челични влакна можат да се користат за отстранување на рѓа, бигор и боја и за израмнување на нерамни површини.
Напомена: Истите мерки на претпазливост треба да се преземат кога се шмирглаат и четкаат бои со четка со челични влакна.

- Дозволете на алатката да постигне целосна брзина пред да ја допрете алатката на работната површина.
- Нанесете минимален притисок врз работната површина, дозволувајќи и на алатката да работи со голема брзина. Стапката на отстранување на материјал е најголема кога алатката работи со голема брзина.
- Одржувајте агол од 5˚ до 10˚ меѓу алатката и работната површина со челични четки.
- Одржувајте контакт меѓу работ на дискот и работната површина со дискови со челични влакна.

- Постојано движете ја алатката напред-назад за да избегнете создавање на вдлабнатина во работната површина. Дозволувањето на алатката да се потпре врз работната површина без движење или кружно движење на алатката предизвикува вжештување и оставање на кружни траги на работната површина.
- Тргнете ја алатата од работната површина пред да ја исклучите. Дозволете и на алатката да престане да се врти пред да ја спуштите.

Предупредување! Бидете посебно внимателни кога работите на раб, бидејќи може да дојде до ненадејно остро движење на брусилката. НИКОГАШ НЕ користете тркало со челични влакна без заштита. Жичените влакна можат да исфрлат од додатокот, што може да предизвика сериозни повреди!

Монтирање и користење на (Тип 41) тркала за сечење

Резните тркала опфаќаат дијамантски тркала и абразивни дискови. Достапни се абразивни тркала за сечење на метал.

НАПОМЕНА: Брусењето/сечењето со тркало од тип 41 на метални/керамички плочки може да се изврши со испорачаниот штитник.

Неупотребувањето на соодветна прирабница и штитник може да доведе до повреда како резултат на кршење на тркало и допир со тркало.

Мора да се користат позадинска прирабница и навртка (вклучена во алатката) со соодветен дијаметар за резните тркала.

Монтирање на резни тркала

- Поставете ја неосовинската внатрешна прирабница на вретеното со кренатa средина (пилот) свртена према нагоре. Кренатата средина (пилот) на внатрешната прирабница ќе биде врз тркалото кога тркалото ќе се инсталира.
- Поставете го тркалото врз внатрешната прирабница, местејќи го тркалото врз кренатата средина (пилот).
- Монтирајте ја осовинската навртка со кренатата средина (пилот) понастрана од тркалото.
- Отпуштете го копчето за блокирање на вретеното и зацврстете ја навртката за стегање со вклучениот рачвест клуч (13).
- За да го отстраните дискот, ослободете го копчето за блокирање на вретеното и олабавете ја навртката со вклучениот рачвест клуч.

Предупредување! Не користете тркала за брусење на рабови/резни тркала за површинско брусење бидејќи овие тркала не се дизајнирани за страничните притисоци кои што се предизвикуваат при површинското брусење. Може да дојде до кршење на тркалото и повреда.

- Дозволете и на алатката да постигне целосна брзина пред да ја допрете алатката на работната површина.
- Нанесете минимален притисок врз работната површина, дозволувајќи и на алатката да работи со голема брзина. Стапката на сечење е најголема кога алатката работи со голема брзина.
- Откако ќе започнете со сечење и засекот е направен во работниот материјал, немојте да го менувате аголот на сечењето. Менување на аголот ќе предизвика виткање на тркалото и може да доведе до кршење на истото.
- Тргнете ја алатата од работната површина пред да ја исклучите. Дозволете и на алатката да престане да се врти пред да ја спуштите.

Изборни додатоци

Предупредување! Бидејќи додатоците, освен оние кои се во понудата на Black & Decker, не се тестирани со овој производ, употребата на таквите додатоци со оваа алатка може да биде опасно. За да го намалите ризикот од повреди, со овој производ употребувајте само додатоци препорачани од страна на Black & Decker.

Предупредување! Не користете тркало со врзан абразив на кое е изминат датумот на истекување (EXP) како што е означено во близина на центарот на тркалото ако е обезбедено. Поверојатно е дека тркалата со истечен рок ќе пукнат и ќе предизвикаат сериозни повреди. Чувајте ги тркалата со врзан абразив на суво место без екстремни температури или влажност. Уништете ги истечените или оштетените тркала за да не можат да се користат.

Препорачаните додатоци што се употребуваат со овој производ можат да се купат во локалниот овластен сервисен центар. Ако ви треба помош при лоцирањето на било кој додаток, ве молиме да контактирате со Black & Decker. Важно е да се изберат точните штитници, потпорни влошки и прирабници за употреба со додатоци за брусилката. Погледнете во Табелата со Додатоци за информации за избирање на правилните додатоци.

Предупредување! Алатките мора да бидат оценети барем за препорачаната брзина на ознаката за предупредување на алатката. Тркалата и другите додатоци кои ја надминуваат нивната номинална брзина на дополнителната опрема може да се распаднат и да предизвикаат повреда.

Користете само додатоци како што е прикажано во Табела со Додатоци во овој прирачник. Рејтингот на додатоците секогаш мора да биде над брзината на алатката како што е прикажано на таблата со име на алатката.

Предупредување! Внимателно ракувајте и складирајте ги сите абразивни тркала за да спречите оштетување од термички шок, топлина, механичко оштетување, итн. Складирајте на суво, заштитено место, подалеку од висока влажност, температури на замрзнување или екстремни температурни промени.

Употреба

Предупредување! Оставете алатката да работи во свој ритам. Не ја преоптоварувајте.

- Бидете подготвени на многу искри кога брусниот или резниот диск ќе го допре предметот што се обработува.
- Секогаш поставувајте ја алатката на начин на кој штитникот ќе овозможува оптимална заштита од брусниот или резниот диск.

Правилна положба на рацете (скица L)

Предупредување! За да го намалите ризикот од сериозни повреди, СЕКОГАШ користете ја правилната положба на рацете како што е прикажано.
Предупредување! За да го намалите ризикот од сериозни лични повреди, СЕКОГАШ држете цврсто очекувајќи ненадејна реакција. Правилната положба на рацете наложува едната рака да биде на страничната рачка (5), а другата на телото на алатката.

Вклучување и исклучување

- За да ја вклучите алатката, притиснете го копчето напред.
- За да ја заклучите, притиснете го предниот дел од копчето надолу во алатката.
- За да ја исклучите, притиснете го задниот дел од копчето надолу и оставете го копчето да се лизне назад.'

Предупредување! Не исклучувајте ја алатката додека е оптоварена.

Совети за оптимална употреба

- Цврсто држете ја алатката со една рака за страничната рачка и со другата рака за главната рачка.
- Кога брусите, секогаш одржувајте агол од околу 20°-30° помеѓу дискот и површината на предметот кој се обработува.

Одржување

Вашиот BLACK+DECKER уред/алатка, со или без кабел, е направен да работи долго време со минимално одржување. Постојаното работење на задоволително ниво зависи од правилната грижа за алатката и редовното чистење.
Предупредување! Пред извршување на одржување на електрични алатки со или без кабел:

- Исклучете ја алатката/уредот и извадете го приклучокот од штекер.
- Или исклучете ја алатката или уредот и извадете ја батеријата доколку алатката или уредот има одвоен батериски пакет.
- Или целосно истрошете ја батеријата доколку таа е составен дел од алатката и тогаш исклучете ја.
- Извадете го приклучокот на полначот од приклучницата пред да го исчистите. На вашиот полнач не му е потребно никакво одржување освен редовно чистење.
- Редовно чистете ги отворите за вентилација на вашиот уред, алатка или полнач со употреба на мека четка или сува крпа.
- Редовно чистете го куќиштето на моторот со употреба на влажна крпа. Не употребувајте абразивни средства за чистење или средства за чистење на база на растворувач.

Ве молиме погледнете ја задната страница на овој прирачник за информации за контакт во сервисниот центар или посетете ја страницата **www.2helpu.com**.

Чистење

⚠ **ПРЕДУПРЕДУВАЊЕ:** Електричен удар и механичка опасност. Извадете го приклучокот од изворот на енергија и/или извадете го батерискиот пакет, доколку може да се одвои, од производот пред чистење.
⚠ **ПРЕДУПРЕДУВАЊЕ:** За да обезбедите безбедно и ефикасно работење, секогаш одржувајте ги чисти производот и отворите за вентилација (доколку ги има). Главното куќиште и отворите за вентилација може да се исчистат со сува, мека неметална четка и/или соодветна правосмукалка кога ќе се забележи прав. Носете квалитетна заштита за очите и одобрена маска против прав кога ја извршувате оваа работа.
⚠ **ПРЕДУПРЕДУВАЊЕ:** Никогаш не употребувајте растворувачи или други силни хемикалии за чистење на неметалните делови од производот. Овие хемикалии можат да ги ослабнат материјалите што се употребени за изработка на овие делови. Употребувајте крпа што е навлажнета само со вода и благ сапун. Никогаш не дозволувајте каква било течност да навлезе во производот. Никогаш не потопувајте го кој било дел од уредот во течност.

Заштита на животната средина



Производите/батериите се рециклираат, но доколку се означени со прецртана корпа, не смеат да се фрлаат со вообичаениот отпад од домаќинството.
Испразнете ги батериите целосно и одвојте ги, и ако е можно, одвојте ги сите извори на светлина од производот. Одговорност на корисникот е да ги избрише личните податоци од производот. Потоа однесете го отпадот во официјален центар за собирање отпад или во продавач на мало кој често го прифаќа отпадот бесплатно. Пакувањето треба да се фрли врз основа на означената шифра на материјалот. Упатствата за работа и безбедност треба да се фрлат само откако соодветниот производ повеќе не се користи. Ве молиме проверете со вашата локална заедница/општина за упатства за управување со отпад. За повеќе информации, посетете ја **www.2helpU.com** и скенирајте го горенаведениот QR код

Документи достапни онлајн

www.2helpU.com/DoC/ или **www.2helpU.com/DoC/index/xxx***
*За директен пристап, заменете го „xxx“ со бројот на моделот на производот наведен на етикетата или пакувањето на производот.

- Упатство за употреба
- Декларација за сообразност (DoC)
- Податоци за емисија на производот (PED): Информации за бучава, вибрации и прав (не е применливо за сите производи)



ПРЕДУПРЕДУВАЊЕ: Прочитајте ги сите безбедносни предупредувања, упатства, илустрации и спецификации во ова упатство, вклучувајќи ги деловите за батерија и полнач дадени во оригиналниот прирачник за алатки или во посебниот прирачник за батерии и полначи. Прирачниците може да се добијат со контактирање на Службата за корисници (видете на задната страница од овој прирачник).

Технички податоци

		BLCG78 Тип 1
Влезен напон	$V_{наизменична\ струја}$	18
Рангирана брзина (без оптоварување)	min^{-1}	8500
Рангиран капацитет	mm	125
Отвор на дискот	mm	22
Максимална дебелина на дискот		
Брусни дискови	mm	6,4
Диск за сечење	mm	3,0
Челична четка за тип на тркало	mm	13
Големина на вретено		M14
Тежина (со штитник од тип C, прирабници и помошна рачка)	Kg	1,9
18 VDC батерии (Li-Ion)		
BDL2018 / BL2018	Ah	2,0
Тежина	kg	0,37
BL2518 / BDL2518	Ah	2,5
Тежина	kg	0,37
BL4018	Ah	4,0
Тежина	kg	0,66
BL5018	Ah	5,0
Тежина	kg	0,65
230V полначи		
Сите излезни напони	$V_{наизменична\ струја}$	18
UK-N517390/Euro-N517388	Ампери	1,0
UK-90642264/Euro-90642266	Ампери	2,0
UK-N494099/Euro-N494098	mA	400

Гаранција

Black & Decker верува во квалитетот на своите производи и им нуди на корисниците гаранција од 24 месеци од датумот на купување. Гаранцијата ги дополнува и на ниеден начин не ги ограничува вашите законски права. Гаранцијата важи на територите на земјите-членки на Европската Унија и на Европската зона за слободна трговија и Обединетото Кралство.
За да направите барање за оштета врз основа на гаранцијата, барањето мора да биде направено според условите за користење на Black & Decker и вие ќе треба да приложите доказ за купувањето на продавачот или на овластениот сервисер.

Условите за користење на двегодишната гаранција на Black & Decker и локацијата на вашиот најблизок овластен сервисер можат да се најдат на интернет на **www.2helpU.com**, или преку контактирање на вашата локална филијала на Black & Decker на адресата што се наоѓа во ова упатство.
Ве молиме да го посетите нашиот сајт www.blackanddecker.co.uk за да го регистрирате вашиот нов Black & Decker производ и за да бидете известени за новите производи и специјалните понуди.

Додаток Тип	Додаток	Штитник
Тркало Тип 27, Брусење	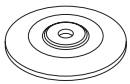	 Испорачана заштита тип C или тип B
Тркало Тип 41 (1A) Сечење на Метал		 Испорачана заштита тип C или тип A
Дијамантски резни тркала Сечење на метал	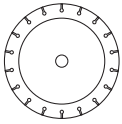	 Испорачана заштита тип C или тип A
Челична четка во вид на тркало		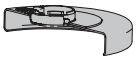 Тип B
Челична четка во вид на чашка		Штитник не е потребен
Абразивен диск за шмирглање		 Тип B
Флексибилен абразив (на пр. шмиргла) (поткрепен со флексибилна подлога)		 Штитник не е потребен

Насоки за штитници и додатоци		
Неодобрени Тркала	Тип 11 / T11	

Дополнителни Информации за Штитници и Додатоци	
Кога користите сегментирани дијамантски тркала, користете само дијамантски тркала со периферен јаз не поголем од 10 mm и негативен агол на гребење.	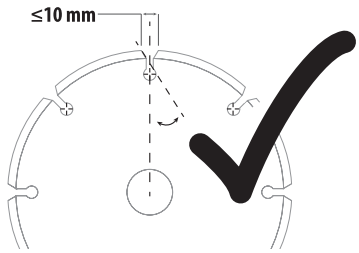
НЕ КОРИСТЕТЕ сегментирани дијамантски тркала со периферна празнина поголема од 10 mm и/или позитивен агол на гребење.	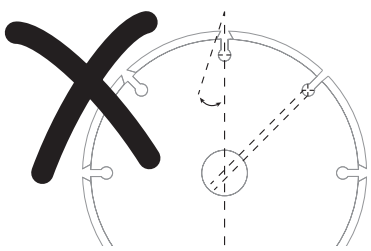
За сите додатоци за брусење, шмирглање и четкање со жица од тип на тркало, најнискиот дел од додатокот мора да биде сместен во заштитното куќиште со 2 mm или поголемо растојание до долната усна на штитникот.	