BLACK+DECKER®

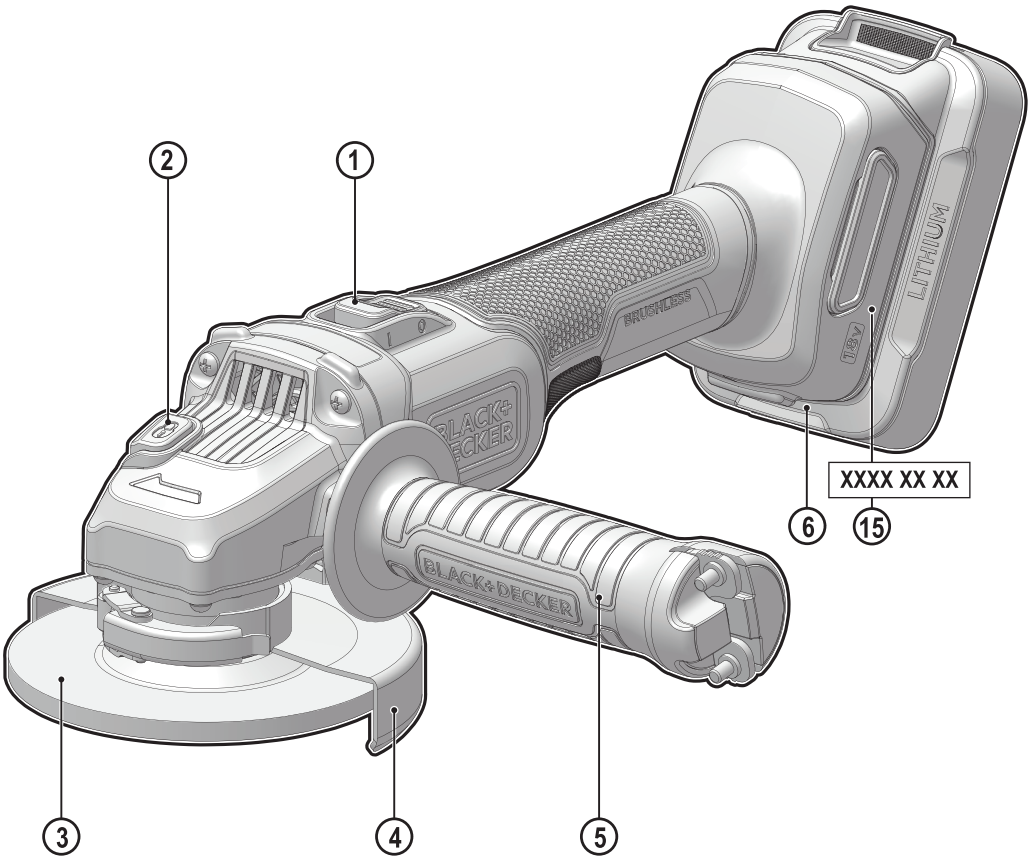

370127 - 11 BLT

www.blackanddecker.eu

BLCG78

Eesti keel	**(Originaaljuhend)**	**5**
Lietuvių	**(Originalių instrukcijų vertimas)**	**17**
Latviešu	**(Tulkojums no rokasgrāmatas oriģinālvalodas)**	**30**
Русский язык	**(Перевод с оригинала инструкции)**	**43**

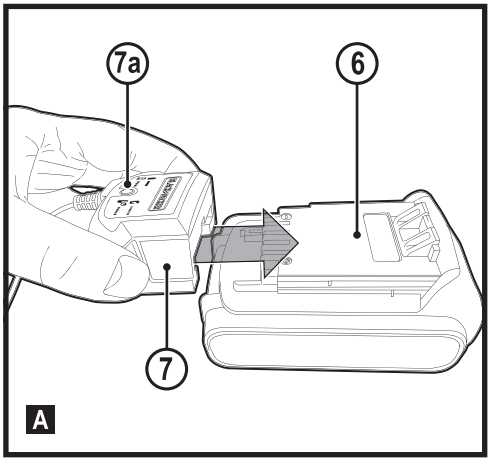
7a
6
7
A

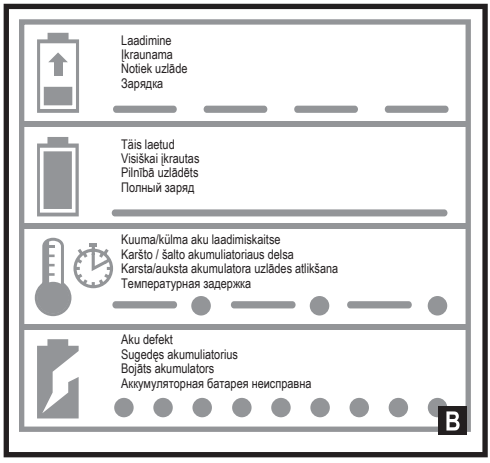
Laadimine
Įkraunama
Notiek uzlāde
Зарядка
Täis laetud
Visiškai įkrautas
Pilnībā uzlādēts
Полный заряд
Kuuma/külma aku laadimiskaitse
Karšto / šalto akumuliatoriaus delsa
Karsta/auksta akumulatora uzlādes atlikšana
Температурная задержка
Aku defekt
Sugedęs akumuliatorius
Bojāts akumulators
Аккумуляторная батарея неисправна
B

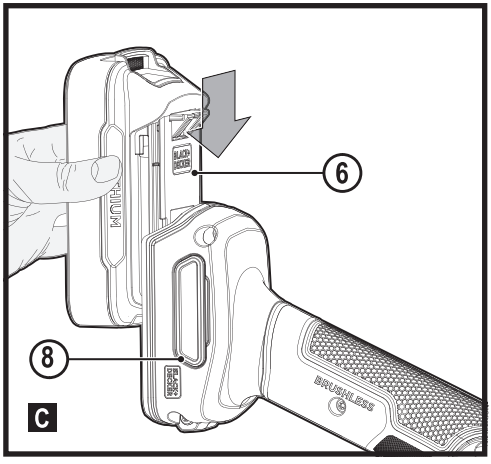
6
8
BRUSHLESS
C

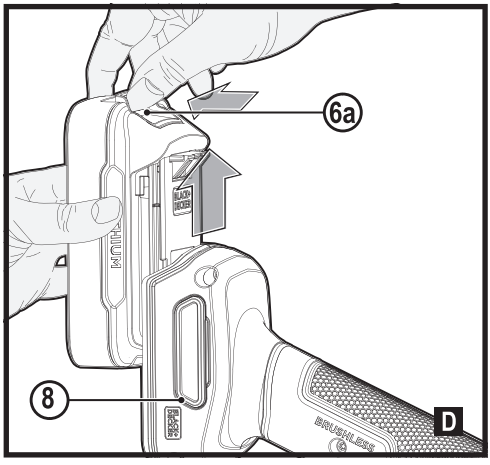
6a
8
BRUSHLESS
D

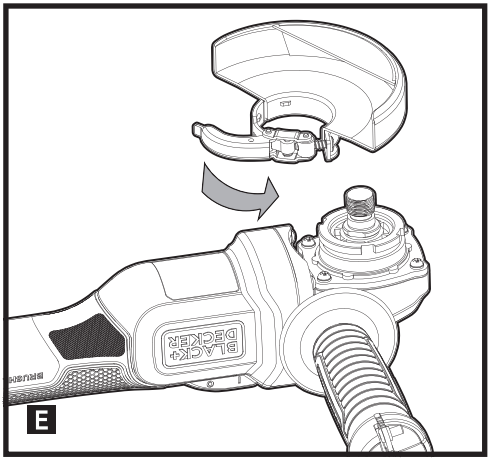
BLACK+DECKER
E

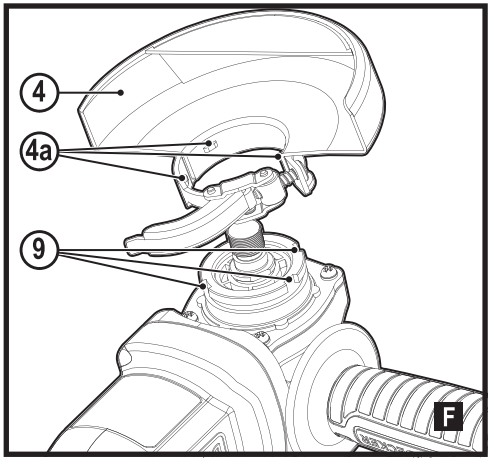
4
4a
9
F

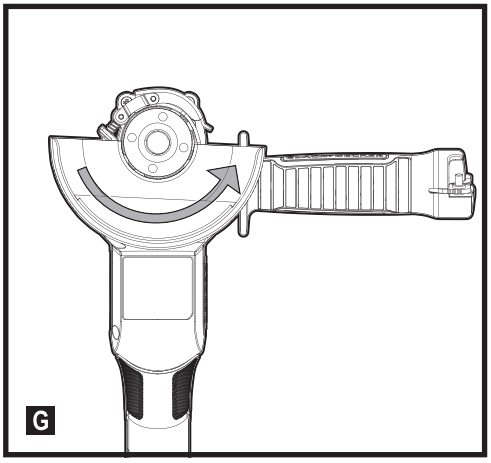
G

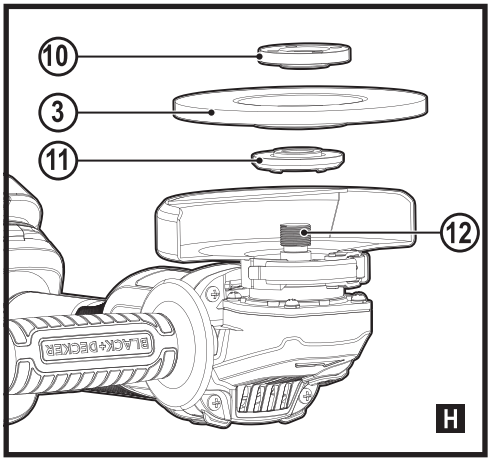
10
3
11
12
BLACK+DECKER
H

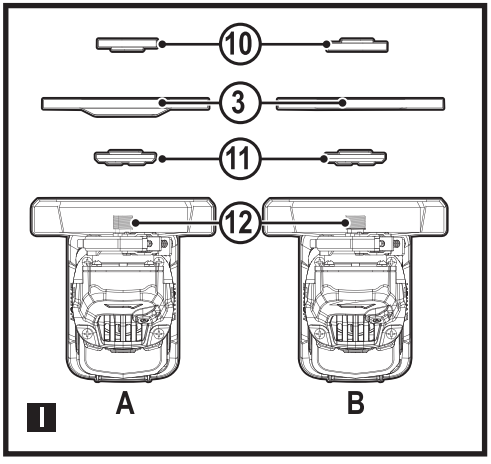
10
3
11
12
A
B
I

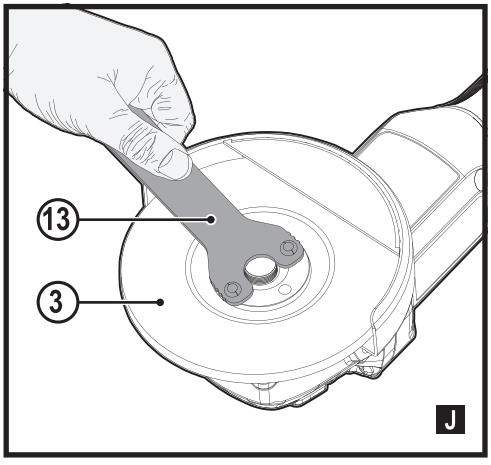
13
3
J

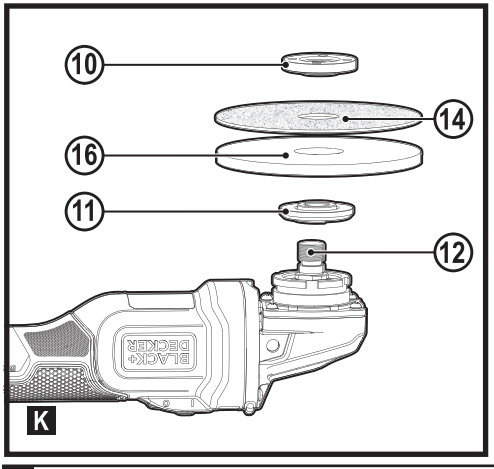
10
14
16
11
12
BLACK+DECKER
K

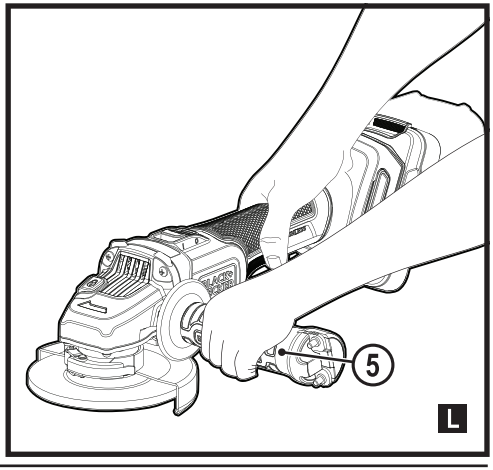
5
L

Ettenähtud otstarve

Nurklihvmasin BLACK+DECKER BLCG78 on mõeldud metalli käiamiseks, lõikamiseks, lihvimiseks ja traatharjaga töötlemiseks, kasutades vastavaid sobivat tüüpi kettaid. Tööriist peab olema varustatud vastava kaitsekattega. See tööriist on mõeldud ainult laiatarbekasutuseks.



Oht! Ärge kasutage puidu lõikamiseks ega nikerdamiseks. Ärge kasutage mistahes hambulisi kettaid. See võib lõppeda raskete vigastustega.

Ohutusnõuded

Elektritööriistadega seotud üldised hoiatused



Hoiatus! Lugege kõiki selle elektritööriistaga kaasas olevaid hoiatusi, juhiseid, jooniseid ja tehnilisi andmeid. Kõigi alltoodud hoiatuste ja juhiste täpne järgimine aitab vältida elektrilöögi, tulekahju ja/või raskete kehavigastuste ohtu.

Hoidke kõik hoiatused ja juhised tuleviku tarvis alles. Hoiatustes kasutatud termin „elektritööriist“ viitab võrgutoitel töötavatele (juhtmega) ja akutoitel töötavatele (juhtmeta) elektritööriistadele.

1. Tööpiirkonna ohutus

a. Tööpiirkond peab olema puhas ja hästi valgustatud. Korralageduse ja puuduliku valgustuse korral võivad kergesti juhtuda õnnetused.

b. Ärge kasutage elektritööriistu plahvatusohtlikus keskkonnas, näiteks tuleohtlike vedelike, gaaside või tolmu läheduses. Elektritööriistad tekitavad sädemeid, mis võivad põhjustada tolmu või aurude süttimise.

c. Hoidke lapsed ja kõrvalised isikud elektritööriista kasutamise ajal eemal. Tähelepanu hajumisel võite kaotada tööriista üle kontrolli.

2. Elektriohutus

a. Elektritööriista pistikud peavad sobima pistikupesaga. Ärge muutke pistikut mis tahes moel. Ärge kasutage maandatud elektritööriistade puhul adapterpistikut. Originaalpistikud ja nendega sobivad pistikupesad vähendavad elektrilöögi ohtu.

b. Vältige kokkupuudet maandatud pindadega, nagu torud, radiaatorid, pliidid ja külmikud. Elektrilöögi saamise oht suureneb, kui teie keha on maandatud.

c. Vältige elektritööriistade sattumist vihma või niiskuse kätte. Elektritööriista sattunud vesi suurendab elektrilöögi ohtu.

d. Käsitsege juhet ettevaatlikult. Elektritööriista juhet ei tohi kasutada selle kandmiseks, tõmbamiseks ega pistiku eemaldamiseks vooluvõrgust. Kaitske juhet kuumuse, õli, teravate servade ja liikuvate osade eest. Kahjustatud või sassis juhtmed suurendavad elektrilöögi ohtu.

e. Kui töötate tööriistaga väljas, kasutage kindlasti välitingimustesse sobivat pikendusjuhet. Välitingimustesse sobiva pikendusjuhtme kasutamine vähendab elektrilöögi ohtu.

f. Kui elektritööriistaga töötamine niiskes keskkonnas on vältimatu, kasutage rikkevoolukaitsmega kaitstud voolutoidet. Rikkevoolukaitsme kasutamine vähendab elektrilöögi ohtu.

3. Kasutaja ohutus

a. Olge tähelepanelik, jälgige pidevalt, mida teete, ning kasutage elektritööriista mõistlikult. Ärge kasutage elektritööriista väsinuna ega alkoholi, narkootikumide või arstimite mõju all olles. Kui elektritööriistaga töötamise ajal tähelepanu kas või hetkeks hajub, võite saada raskeid kehavigastusi.

b. Kasutage isikukaitsevahendeid. Kandke alati silmade kaitset. Isikukaitsevahendid, nagu tolmumask, mittelibisevad jalanõud, kiiver ja kõrvaklapid, vähendavad vastavates tingimustes kasutamisel tervisekahjustusi.

c. Vältige tööriista ootamatut käivitumist. Enne tööriista ühendamist vooluvõrku ja/või aku paigaldamist veenduge, et lüliti oleks väljalülitatud asendis. Kandes tööriista, sõrm lülitil, või ühendades toiteallikaga tööriista, mille lüliti on tööasendis, võib juhtuda õnnetus.

d. Enne elektritööriista sisselülitamist eemaldage kõik reguleerimis- ja mutrivõtmed. Tööriista pöörleva osa külge jäetud reguleerimis- või mutrivõti võib tekitada kehavigastusi.

e. Ärge küünitage. Seiske alati kindlalt jalgel ja hoidke tasakaalu. Siis on võimalik ettearvamatutes olukordades tööriista paremini valitseda.

f. Riietuge sobivalt. Ärge kandke lehvivaid rõivaid ega ehteid. Hoidke juuksed, riided ja kindad liikuvatest osadest eemal. Lehvivad riided, ehted ja pikad juuksed võivad jääda liikuvate osade vahele.

g. Kui seadmetega on kaasas tolmueemaldusliidesed ja kogumisseadmed, siis veenduge, et need on ühendatud ja et neid kasutatakse õigesti. Tolmukogumisseadme kasutamine võib vähendada tolmuga seotud ohte.

h. Hoolimata tööriistade sagedasel kasutamisel omandatud vilumusest ei tohi muutuda lohakaks ja eirata tööohutusnõudeid. Isegi hetkeline hooletus võib lõppeda raskete vigastustega.

4. Elektritööriistade kasutamine ja hooldamine

a. Ärge koormake elektritööriista üle. Kasutage kavandatavaks tööks sobivat elektritööriista. Elektritööriist tuleb tööga paremini ja ohutumalt toime ettenähtud koormusel.

b. Ärge kasutage elektritööriista, kui seda ei saa lülitist sisse ja välja lülitada. Elektritööriist, mida ei saa juhtida lülitist, on ohtlik ja vajab remonti.

c. Enne reguleerimist, tarvikute vahetamist ja tööriista hoiulepanemist eemaldage tööriist vooluvõrgust ja/või eemaldage aku. Nende ettevaatusabinõude rakendamine vähendab elektritööriista ootamatu käivitumise ohtu.

d. Hoidke kasutusel mitteolevaid elektritööriistu lastele kättesaamatus kohas. Ärge lubage tööriista kasutada

inimestel, kes tööriista ei tunne või pole lugenud seda kasutusjuhendit. Oskamatutes kätes on elektritööriistad ohtlikud.

e. **Elektritööriistu ja tarvikuid tuleb hooldada. Veenduge, et liikuvad osad on õiges asendis ega ole kinni kiilunud, detailid on terved ja puuduvad muud asjaolud, mis võivad mõjutada tööriista tööd. Kahjustuste korral laske tööriista enne edasist kasutamist remontida.** Paljude õnnetuste põhjuseks on halvasti hooldatud elektriseadmed.

f. **Hoidke lõiketarvikud terava ja puhtana.** Õigesti hooldatud ja teravate servadega lõikeriistad kiiluvad väiksema tõenäosusega kinni ning neid on lihtsam juhtida.

g. **Kasutage elektritööriista, tarvikuid ja otsikuid vastavalt juhistele, arvestades töötingimusi ja tehtava töö iseloomu.** Elektritööriista kasutamine mittesihtotstarbeliselt võib põhjustada ohtlikke olukordi.

h. **Hoidke käepidemed ja haardepinnad kuivad, puhtad ning vabad õlist ja määretest.** Libedad käepidemed ja haardepinnad ei võimalda ootamatutes olukordades tööriista ohutult käsitseda ja juhtida.

5. Akutööriista kasutamine ja hooldamine

a. **Kasutage laadimiseks ainult tootja määratud laadijat.** Ühele akule sobiv laadija võib teise aku laadimisel põhjustada tuleohtu.

b. **Kasutage elektritööriistu ainult ettenähtud akudega.** Teist tüüpi akude kasutamine võib põhjustada vigastus- ja tuleohtu.

c. **Kui aku ei ole kasutusel, hoidke seda eemal kirjaklambritest, müntidest, võtmetest, naeltest, kruvidest ja muudest väikestest metallesemetest, mis võivad tekitada klemmide vahel lühise.** Akuklemmide lühis võib lõppeda põletushaavade või tulekahjuga.

d. **Valedes tingimustes võib akust eralduda vedelikku. Vältige sellega kokkupuutumist. Kokkupuute korral loputage vastavat piirkonda veega.** Kui akuvedelik satub silma, tuleb pöörduda arsti poole. Akust eraldunud vedelik võib põhjustada ärritust ja põletusi.

e. **Ärge kasutage akupatareid või tööriista, mis on kahjustunud või ümber ehitatud.** Kahjustunud või muudetud konstruktsiooniga akude kasutamisel võib esineda kõrvalekaldeid, mis võivad lõppeda tulekahju, plahvatuse või vigastustega.

f. **Kaitske akupatareid ja tööriista tule ja kõrge temperatuuri eest.** Kokkupuutel leekidega või temperatuuriga üle 130 °C võib tagajärjeks olla plahvatus.

g. **Järgige kõiki laadimisjuhiseid ja ärge laadige akupatareid ega tööriista väljaspool juhistes märgitud temperatuurivahemikku.** Valesti või väljaspool ettenähtud temperatuurivahemikku laadimine võib kahjustada akut ja suurendada tulekahju ohtu.

6. Tehnohooldus

a. **Laske tööriista korrapäraselt hooldada kvalifitseeritud remonditöökojas ja kasutage ainult originaalvaruosi.** Nii tagate elektriseadme ohutuse.

b. **Ärge hooldage kahjustunud akupatareisid.** Akupatareisid tuleb lasta hooldada ainult tootjal või volitatud teenusepakkujatel.

Täiendavad hoiatused elektritööriistade kohta

Hoiatus! Täiendavad hoiatused seoses teritamise, lihvimise, traatharjaga töötlemise, poleerimise ja abrasiivsete lõiketöödega.

- **Käesolev elektritööriist on mõeldud lihvimis-, poleerimis-, harjamis- ja lõiketöödeks. Lugege kõiki selle elektritööriistaga kaasas olevaid hoiatusi, juhiseid, jooniseid ja tehnilisi andmeid.** Kõigi juhiste täpne järgimine aitab vältida elektrilöögi, tulekahju ja/või raskete kehavigastuste ohtu.
- **Seda elektritööriista ei tohi kasutada poleerimiseks ega aukude lõikamiseks.** Operatsioonid, mille läbiviimiseks pole elektritööriist mõeldud, võivad põhjustada ohte ja vigastusi.
- **Ärge ehitage seda elektritööriista ümber, nii et see ei vasta enam seadme tootja poolt kavandatud ja ettenähtud kasutusviisile.** Selline ümberehitamine võib põhjustada kontrolli kaotamise ja lõppeda raskete kehavigastustega.
- **Ärge kasutage tarvikuid, mis pole tööriista tootja poolt selleks spetsiaalselt mõeldud ega soovitatud.** See, et tarvikut on võimalik elektritööriistale kinnitada, ei taga veel ohutut kasutamist.
- **Tarviku nimikiirus peab olema vähemalt võrdne elektritööriistale märgitud maksimaalse kiirusega.** Tarvikud, mis pöörlevad nimikiirusest kiiremini, võivad kildudeks puruneda.
- **Tarviku välisläbimõõt ja paksus ei tohi ületada teie elektritööriista niminäitajaid.** Vale suurusega tarvikute puhul ei saa tagada piisavat kaitset ega juhitavust.
- **Tarviku kinnituse mõõtmed peavad vastama elektritööriista kinnitusdetailide mõõtmetele.** Tarvikud, mis ei sobi elektritööriista kinnitusega, on tasakaalust väljas, vibreerivad liigselt ja võivad põhjustada juhitavuse kaotamise.
- **Ärge kasutage kahjustunud tarvikuid. Enne iga kasutuskorda vaadake tarvikud üle ja veenduge, et lihvketastel ei oleks täkkeid ega pragusid, et tugitald ei oleks kulunud ega pragunenud ja et traatharjal poleks lahtiseid ega katkiseid traate. Kui elektritööriist või tarvik on maha kukkunud, kontrollige seda kahjustuste suhtes või paigaldage kahjustusteta tarvik. Pärast tarviku kontrollimist ja paigaldamist seiske ise ja suunake ka juuresviibijad pöörleva ketta liikumistrajektoorist eemale ning laske elektritööriistal tühikäigul maksimaalsel kiirusel töötada. Ebahariliku vibreerimise korral lülitage elektritööriist kohe välja ja eemaldage lõiketerad. Kui ebaharilikku vibreerimist ei esine, laske elektritööriistal minut aega töötada.** Kahjustunud tarvikud purunevad tavaliselt sellel katseajal.
- **Kandke isikukaitsevahendeid. Kandke kaitseprille ja olenevalt tööst ka näokaitset. Kandke vajadusel hingamisteede kaitset, näiteks tolmumaski või respiraatorit, kuulmiskaitsevahendeid, kindaid ja**

tööpõlle, mis peatab väikesed abrasiivsed osakesed või tooriku tükid. Silmade kaitse peab suutma peatada eri tööde käigus õhku paiskuva prahi. Tolmumask või respiraator peab suutma filtreerida töö käigus tekkivaid osakesi. Pikaajaline kokkupuude tugeva müraga võib põhjustada kuulmislangust.

- **Hoidke juuresviibijad tööpiirkonnast ohutus kauguses. Kõik tööpiirkonda sisenejad peavad kandma isikukaitsevahendeid.** Töödeldava materjali või purunenud tarviku tükid võivad õhku paiskuda ja põhjustada vigastusi väljaspool vahetut tööpiirkonda.
- **Kui teete tööd, mille käigus võib lõiketarvik puutuda kokku varjatud juhtmetega, hoidke elektritööriista ainult isoleeritud käepidemetest.** Voolu all oleva juhtmega kokkupuutumisel satuvad voolu alla ka elektritööriista lahtised metallosad, mis võivad anda kasutajale elektrilöögi.
- **Ärge kunagi pange elektritööriista maha, kui tarvik pole täielikult peatunud.** Pöörlev tarvik võib pinna külge takerduda, viies tööriista kontrolli alt välja.
- **Ärge laske elektritööriistal töötada, kui kannate seda oma küljel.** Kogemata pöörleva tarviku vastu puutudes võivad riided selle külge takerduda ja tarviku kasutaja kehasse tõmmata.
- **Puhastage regulaarselt elektritööriista õhupilusid.** Mootori ventilaator tõmbab tolmu korpusesse ja metallipuru kuhjumine võib põhjustada elektriohtu.
- **Ärge kasutage elektritööriista kergestisüttivate materjalide lähedal.** Sädemed võivad need materjalid süüdata.
- **Ärge kasutage tarvikuid, mille puhul on vajalik jahutusvedelik.** Vee või muu vedela jahutusaine kasutamine võib põhjustada surmava elektrilöögi.

Tagasilöögid ja seonduvad hoiatused

Tagasilöök on ootamatu reaktsioon pöörleva ketta, tugitalla, harja või muu tarviku kinnikiilumisele. Riivamine või takerdumine põhjustab pöörleva tarviku järsku peatumist, mis omakorda põhjustab juhitamatu elektritööriista liikumise takerdumispunktis tarviku pöörlemisele vastassuunas. Näiteks kui lõikeketas riivab töödeldavat detaili või takerdub detaili sisse, kaevub ketta külg materjali pinda ning selle tagajärjel viskub ketas detailist välja. Olenevalt ketta liikumise suunast takerdumispunktis võib ketas paiskuda kasutaja suunas või temast eemale. Nendes tingimustes võib lihvketas ka puruneda.

Tagasilöök tekib elektritööriista vale kasutamise ja/või valede töövõtete või -tingimuste tagajärjel ja seda saab vältida nõuetekohaste ettevaatusabinõudega, mis on kirjas allpool.

- **Hoidke elektritööriista kindlalt mõlema käega ning valige keha ja käte asend, mis võimaldab tagasilöögi jõuga toime tulla. Kasutage alati lisakäepidet, kui see on olemas, et tagasilööki või käivitamise ajal väändemomenti maksimaalselt valitseda.** Kui vastavad ettevaatusabinõud on tarvitusele võetud, saab kasutaja valitseda väändemomendi või tagasilöögi mõju.
- **Ärge kunagi asetage oma kätt pöörleva tarviku lähedusse.** Tarvik võib tagasi käe vastu paiskuda.
- **Ärge viibige alas, kuhu elektritööriist tagasilöögi korral liigub.** Tagasilöögi toimel paiskub tööriist ketta kinnikiilumisele eelnenud liikumisele vastassuunas.
- **Olge eriti ettevaatlik nurkade, teravate servade jm töötlemisel. Vältige põrkumist ja tarviku kinnikiilumist.** Nurgad, teravad servad või põrkumine põhjustab tihtipeale pöörleva tarviku kinnikiilumist ja tööriista üle kontrolli kaotamist või tagasilööki.
- **Ärge paigaldage saeketti, puidutöötlemistera, segmenteeritud teemantketast servavahega üle 10 mm ega hambulist saeketast.** Sellised kettad põhjustavad sageli tagasilööki ja tööriista üle kontrolli kaotamist.

Lihvimis- ja lõiketöödega seotud hoiatused

- **Kasutage ainult sellele elektritööriistale soovitatud kettatüüpe ja valitud kettale mõeldud kaitsekatet.** Kettad, mis pole elektritööriistaga kasutamiseks mõeldud, ei ole piisavalt varjestatud ning pole ohutud.
- **Käiakinnitusega ketaste lihvpind tuleb paigutada kaitsekatte serva tasandist allapoole.** Valesti paigaldatud ketast, mis ulatub läbi kaitsekatte serva tasandi, ei saa piisavalt kaitsta.
- **Kaitsekate tuleb kinnitada elektritööriistale tugevalt ja asetada maksimaalse ohutuse tagamiseks sellisesse asendisse, et kasutaja suunas jääks võimalikult vähe paljastatud ketast.** Kaitsekate aitab kaitsta kasutajat purunenud ketta kildude, juhusliku kokkupuute eest kettaga ning sädemetega, mis võivad põhjustada riiete süttimise.
- **Kettaid tuleb kasutada ainult sihtotstarbeliselt. Näiteks ärge lihvige lõiketerta küljega.** Abrasiivsed lõikekettad on mõeldud perifeerseks lihvimiseks ning võivad neile rakenduva külgjõu mõjul kildudeks puruneda.
- **Kasutage alati kahjustamata äärikuid, mis sobivad valitud ketta suuruse ja kujuga.** Sobivad äärikud toetavad ketast ja seega vähendavad ketta purunemise ohtu. Lõikeketaste äärikud võivad erineda lihvketaste äärikutest.
- **Ärge kasutage suuremate elektritööriistade kulunud kettaid.** Suuremale elektritööriistale mõeldud ketas ei ole sobilik väiksema tööriista suuremale kiirusele ning võib puruneda.
- **Kaheotstarbeliste ketaste puhul kasutage alati käsilolevaks tööks sobivat kaitsekatet.** Kui sobivat kaitsekatet ei kasutata, ei pruugi te olla piisavalt kaitstud ja võite saada raskeid vigastusi.

Lõiketöödega seotud täiendavad hoiatused

- **Lõikeketast ei tohi kinni kiiluda ega sellele liigset survet avaldada. Ärge tehke liiga sügavat lõiget.** Ketta ülekoormamine suurendab koormust ning ketas võib kergemini väänduda või lõikesse kinni kiiluda, see aga suurendab tagasilöögi ohtu.
- **Ärge seiske pöörleva ketta liikumisteel ega selle taga.** Kui töötav ketas liigub teie kehast eemale, võib võimalik tagasilöök ketta ja elektritööriista tagasisuunas otse vastu teid paisata.
- **Kui ketas on kinni kiilunud või katkestate lõike mingil põhjusel, lülitage elektritööriist välja ja hoidke seda**

liikumatult, kuni ketas enam ei liigu. Ärge üritage eemaldada lõikesoonest liikuvat lõikeketast, kuna see võib põhjustada tagasilöögi. Selgitage välja ja kõrvaldage ketta kinnikiilumise põhjus.
- **Ärge käivitage ketast uuesti töödeldava materjali lõikesoones. Laske kettal jõuda täiskiirusele ning sisestage see ettevaatlikult soonde.** Ketas võib painduda, edasi liikuda või tekitada tagasilöögi, kui tööriist käivitatakse soone sees.
- **Paneele või muid suuri detaile töödeldes toestage need, et vähendada ketta pitsumise ja tagasilöögi ohtu.** Suured detailid kipuvad oma raskuse all kaarduma. Toed tuleb paigutada detaili alla lõikejoone ja detaili serva lähedale mõlemale poole ketast.
- **Tasku lõikamisel olemasolevatesse seintesse või teistesse piiratud nähtavusega kohtadesse peate olema eriti ettevaatlik.** Väljaulatuv ketas võib lõigata varjul olevaid esemeid, mis põhjustavad tagasilöögi.
- **Ärge üritage teha kaarjaid lõikeid.** Ketta ülekoormamisel suureneb koormus ning ketas võib kergemini väänduda või lõikesse kinni kiiluda, mille tagajärjel võib ketas puruneda või anda tagasilöögi, põhjustades raskeid vigastusi.

Lihvimistöödega seotud hoiatused

- **Kasutage sobiva suurusega lihvkettapaberit. Järgige liivapaberi valimisel tootja soovitusi.** Liiga kaugele üle lihvtalla ulatuv suurem liivapaberileht võib põhjustada lõikehaavu, ketta kinnikiilumist või purunemist ja tagasilööki.

Traatharjamistöödega seotud hoiatused

- **Arvestage, et harjaseid võib harjast välja lennata ka tavakasutuse korral. Ärge avaldage harjastele liiga suurt survet.** Traadist harjased võivad kergesti tungida läbi õhemate riiete ja/või naha.
- **Kui traatharja puhul on soovitatav kasutada kaitsekatet, ärge laske kettal või traatharjal kaitsekatte vastu puutuda.** Traatketta või -harja läbimõõt võib töökoormuse ja tsentrifugaaljõu mõjul suureneda.

Hoiatus! Kokkupuude lihvimisel tekkiva tolmuga või selle sissehingamine võib mõjuda halvasti seadme kasutaja ning võimalike kõrvalseisjate tervisele. Kandke tolmumaski, mis on mõeldud kaitseks tolmu ja aurude eest, ning veenduge, et tööpiirkonda sisenevad isikud oleksid samuti kaitstud.

Tolmuga kokkupuute vähendamine

Enne töö alustamist vaadake järele töö käigus tekkiva tolmu ohuklass.
⚠ **HOIATUS!** Vältige tolmu puudutamist ja sissehingamist, kuna see võib olla tervisele kahjulik. Elektritööriista kasutamisel ja muude ehitustööde käigus tekkiv tolm võib sisaldada kemikaale, mineraale või osakesi, mis teadaolevalt põhjustavad kasutajale ja juuresviibijatele hingamisteede infektsioone, allergilisi reaktsioone, vähki, sünnidefekte või muid reproduktiivseid kahjustusi.
- Sellist tolmu võib tekkida näiteks lehtpuidu (nt pöök või tamm), pliipõhise värvi, betooni, müüritise või kvartsi sisaldavate kivide töötlemisel.
- Asbesti sisaldavaid materjale tohivad käidelda ainult spetsialistid.
- Järgige asjakohaseid riiklikke eeskirju, mis kehtivad töödeldava materjali kohta.
- Kasutage ametlikult heakskiidetud kaitseklassiga tolmuimejat või tolmueemaldussüsteemi, mis vastab kohalikele tolmukaitse-eeskirjadele ja sobib töödeldavale materjalile.
- Tekkiv tolm tuleb koguda otse tekkekohas ja vältida selle sattumist ümbritsevasse piirkonda. Selleks kasutage sobivad tolmuimemistarvikuid.

Täiendavad abinõud

- Tagage töökohal korralik ventilatsioon.
- Kandke tekkinud tolmu tüübile vastavat respiraatorit.

Muud ohud

Seadme kasutamisel võivad tekkida täiendavad ohud, mida pole hoiatustes märgitud.
Need ohud võivad tekkida valest või pikaajalisest kasutamisest jne. Ka asjakohaste ohutusnõuete järgimisel ja turvaseadeldiste kasutamisel ei saa teatud ohte vältida. Need on järgmised.
- Pöörlevate või liikuvate osade puudutamisest põhjustatud vigastused.
- Detailide, terade või tarvikute vahetamisel tekkinud vigastused.
- Tööriista pikaajalisest kasutamisest põhjustatud vigastused. Tööriista pikemaajalisel kasutamisel tehke korrapäraselt puhkepause.
- Kuulmiskahjustused.
- Tervisekahjustuste oht, mis on tingitud tööriista kasutamisel tekkiva tolmu sissehingamisest.

Tööriistal olevad tähised

Vigastusohu vähendamiseks peab kasutaja järgima järgmisi juhiseid:


Kasutaja peab kasutusjuhendi enne toote kasutamist läbi lugema ja selle sisu endale selgeks tegema.


Selle tööriista kasutamisel tuleb alati kanda piisavat silmade kaitset.


Selle tööriista kasutamisel tuleb alati kanda piisavat kõrvade kaitset.


Seadet ei tohi käsitseda märgade kätega.


Ärge kasutage B-tüüpi kaitsekatet lõiketööde puhul.

Täiendavad ohutusnõuded: akud ja laadijad

Akud

- Ärge üritage neid kunagi avada.
- Vältige aku kokkupuudet veega.
- Ärge hoidke kohas, kus temperatuur võib kerkida üle 40 °C.
- Laadimisel peab ümbritseva keskkonna temperatuur olema vahemikus 10 °C kuni 40 °C.
- Laadimiseks kasutage ainult tööriistaga kaasas olevat laadijat.
- Akude kõrvaldamisel järgige jaotise „Keskkonnakaitse“ juhiseid.



Ärge üritage laadida kahjustatud akusid.

Akulaadijad

- Kasutage oma BLACK+DECKERi laadijat ainult selle tööriista aku laadimiseks, millega koos laadija tarniti. Teised akud võivad plahvatada ning põhjustada kehavigastusi ja kahju.
- Ärge üritage laadida mittelaetavaid patareisid.
- Laske defektsed juhtmed kohe välja vahetada.
- Vältige akulaadija kokkupuudet veega.
- Ärge avage akulaadijat.
- Ärge torgake akulaadijasse võõrkehi.

Juuresviibijate ohutus

- Lapsed alates 8. eluaastast ning isikud, kelle füüsilised, tajumis- või vaimsed võimed on piiratud või kellel puuduvad kogemused ja teadmised seadme kasutamise kohta, võivad seda seadet/laadijat kasutada, kui neid jälgitakse või juhendatakse seadme ohutul kasutamisel ning nad mõistavad sellega seotud ohtusid.
- Lapsed ei tohi seadmega mängida. Järelevalveta lapsed ei tohi seadet puhastada ega hooldada.



Akulaadija on mõeldud kasutamiseks ainult siseruumides.



Enne kasutamist lugege kasutusjuhendit.

Elektriohutus



Akulaadija on topeltisolatsiooniga ega vaja seega lisamaandust. Veenduge alati, et võrgupinge vastaks andmesildile märgitud väärtusele.

Ärge kunagi üritage asendada laadijat tavalise toitepistikuga.

- Kui toitejuhe on kahjustunud, tuleb lasta see ohutuse tagamiseks tootjal või BLACK+DECKERi volitatud teeninduses välja vahetada.

Kuupäevakoodi asukoht

Valmistamise kuupäeva kood (15) koosneb 4-kohalisest aastanumbrist, millele järgneb 2-kohaline nädala number ja 2-kohaline tehasekood.

Kirjeldus

⚠ **HOIATUS!** Elektritööriista ega selle ühegi osa ehitust ei tohi muuta. See võib lõppeda kahjustuste või kehavigastustega.

1 Toitelüliti
2 Võllilukk
3 Lihv-/lõikeketas
4 C-tüüpi kaitsekate
5 Külgkäepide
6 Aku

Osad

Voolukatkestuse kaitselüliti

Voolukatkestuse funktsioon ei lase lihvmasinal pärast voolukatkestust taaskäivituda ilma lüliti töötsüklit läbi tegemata.

Power-OFF™ ülekoormuskaitse

Mootori toide väheneb mootori ülekoormuse korral. Mootori jätkuva ülekoormuse korral lülitub tööriist välja. Tööriista taaskäivitamiseks tuleb lüliti vabastada ja seejärel uuesti alla vajutada. Tööriist lülitub iga kord välja, kui voolutugevus jõuab ülekoormusvoolu väärtuseni (mootori läbipõlemispunkt). Kui ülekoormusest tingitud väljalülitumised korduvad, vähendage tööriistale avaldatavat survet, kuni ülekoormuskaitse enam ei rakendu.

Sujuvkäivituse funktsioon

Sujuvkäivituse funktsioon võimaldab kiiruse aeglast kogumist, et vältida seadme käivitamisel järsku nõksatust. See funktsioon on eriti kasulik, kui töötatakse piiratud ruumis.

Aku laadimine (joonis A)

BLACK+DECKERi laadijad on mõeldud BLACK+DECKERi akupatareide laadimiseks.

- Ühendage laadija (7) enne aku (6) sisestamist sobivasse pistikupessa.
- Sisestage akupatarei (6) laadijasse ja veenduge, et see asetseb korralikult soontes (joonis A).

Märgutuli (7a) hakkab vilkuma, mis näitab, et akut laetakse.

Kui laadimine on lõppenud, jääb märgutuli püsivalt põlema. Aku on täis laetud ja seda võib kasutada või laadijasse jätta.



Tühjenenud akud tuleb pärast kasutamist esimesel võimalusel täis laadida, muidu lüheneb aku eluiga märkimisväärselt.



Et aku võimalikult kaua vastu peaks, tuleks vältida selle täielikku tühjenemist. Akusid soovitatakse laadida pärast iga kasutuskorda.

Laadija diagnostika (joonis B)

Akulaadija on võimeline tuvastama teatud probleeme, mis võivad tekkida seoses akupatareide või toiteallikaga. Probleemidele viitab ühe märgutule vilkumine erineva vilkumismustriga.

Aku defekt

Akulaadija suudab tuvastada nõrka või kahjustunud akut. Märgutuli vilgub sildile märgitud viisil. Kui märkate aku defektile viitavat vilkumismustrit, ärge jätkake aku laadimist. Viige see tagasi teeninduskeskusesse või taaskasutamiseks mõeldud kogumiskohta.

Kuuma/külma aku laadimiskaitse



Kui akulaadija tuvastab, et aku on liiga tuline või liiga külm, siis käivitub automaatselt kuuma/külma aku laadimiskaitse ja laadimine lükkub edasi, kuni aku temperatuur on normaliseerunud. Pärast seda lülitub laadija automaatselt aku laadimise režiimile. See funktsioon tagab aku maksimaalse tööea.



Tuli vilgub sildile märgitud viisil.

Aku jätmine laadijasse

Kui märgutuli põleb püsivalt, võib aku jätta laadijasse. Laadija hoiab aku laetuna ja kasutusvalmina. Sellel laadijal on automaatne häälestusrežiim, mis võrdsustab või tasakaalustab akuploki elemendid, et aku saaks töötada täisvõimsusel. Akusid peaks kord nädalas värskendama või tegema seda juhul, kui akuga ei saa enam sama pikalt töötada nagu varem. Automaatse häälestusrežiimi kasutamiseks asetage aku laadijasse ja jätke see sinna vähemalt 8 tunniks.

Laadimist puudutavad olulised märkused

- Et aku võimalikult kaua ja hästi töötaks, tuleb seda laadida õhutemperatuuril 18–24 °C. ÄRGE laadige akut õhutemperatuuril alla +4,5 °C ega üle +40 °C. See on oluline nõue, mis aitab vältida aku tõsiseid kahjustusi.
- Laadimise ajal võivad laadija ja akupatarei soojeneda. See on normaalne ega viita tõrkele. Et aku pärast kasutamist kiiremini maha jahtuks, ei tohi laadijat ega akut hoida soojas (nt metallkuuris või soojusisolatsioonita haagises).
- Kui aku ei lae korralikult:
  - Kontrollige, kas pistikupesa töötab, ühendades sellega valgusti või mõne muu seadme.
  - Veenduge, et pistikupesaga ei ole ühendatud valgusti lüliti, mis tule kustutamisel toite välja lülitab.
  - Viige laadija ja akupatarei kohta, kus ümbritseva õhu temperatuur on ligikaudu 18–24 °C.
  - Kui laadimisprobleemid ei lahene, viige seade, akupatarei ja laadija kohalikku hooldusesindusse.
- Akupatareid tuleb laadida, kui see ei anna enam piisavalt voolu töödel, mis varem käisid kergelt. Sellisel juhul ÄRGE JÄTKAKE seadme kasutamist. Järgige laadimisjuhiseid. Soovi korral võite laadida ka osaliselt laetud akupatareid, ilma et peaksite kartma erilist kahju.
- Elektrit juhtivad võõrkehad (nt lihvimistolm, metallilaastud, terasvill, foolium vm metalliosakesed) tuleb laadija õõnsustest eemal hoida. Enne puhastamist eemaldage laadija vooluvõrgust.
- Laadijat ei tohi külmutada ega kasta vette või muudesse vedelikesse.

Aku paigaldamine ja eemaldamine (joonised C ja D)

- Aku (6) paigaldamiseks asetage see kohakuti tööriistal oleva pesaga (8). Lükake aku pessa ja suruge, kuni see klõpsatusega kohale asetub.
- Aku eemaldamiseks vajutage vabastusnuppu (6a) ja tõmmake aku pesast välja.

Kokkupanemine

Hoiatus! Enne kokkupanekut veenduge, et seade on välja lülitatud ja aku on eemaldatud.

Kaitsekatete kasutamine

Kasutage alati õigeid kaitsekatteid:

- kui kasutate pinna lihvimiseks A-tüüpi (lõikeketta) kaitsekatet, võib kaitsekate riivata toorikut, halvendades juhitavust;
- kui kasutate B-tüüpi (lihvketta) kaitsekatet abrasiivsete komposiitketastega lõikamisel, suureneb oht saada pihta sädemete ja osakestega ning ketta purunemise korral ka ketta kildudega;
- kui kasutate A-tüüpi (lõikeketta), B-tüüpi (lihvketta) või C-tüüpi (kombineeritud) kaitsekatet koos traatkettaga, mille paksus on suurem kui ettenähtud maksimaalne paksus, võivad traatharjased kaitsekatte külge takerduda ja ära murduda.

Kaitsekatte paigaldamine ja eemaldamine (joonised E, F ja G)

Seadmel on kaitsekate, mis on mõeldud kasutamiseks lihvimisel ja lõikamisel. Vt lisatarvikute tabelit.

- Asetage tööriist lauale nii, et võll (12) on suunatud üles.
- Vabastage fiksaator ja hoidke kaitsekatet tööriista kohal, nagu näidatud joonisel E.
- Joondage sangad (4a) sälkudega (9), nagu näidatud joonisel F.
- Vajutage kaitsekate alla ja keerake see vastupäeva soovitud asendisse, nagu näidatud joonisel G.
- Kaitsekatte kinnitamiseks sulgege kiirvabastushoob.

Hoiatus! Ärge kasutage tööriista ilma kaitsekatteta, kui lisatarvikute tabelis ei ole märgitud teisiti.

Eemaldamine

- Avage kiirvabastushoob.
- Keerake kaitsekatet päripäeva, et joondada sangad (4a) sälkudega (9).
- Eemaldage tööriista kaitsekate.

Hoiatus! Ärge kunagi kasutage tööriista ilma kaitsekatteta.

Külgkäepideme paigaldamine

- Keerake külgkäepide (5) ühte tööriista vastavatest avadest.

Hoiatus! Kasutage alati külgkäepidet, kui lisatarvikute tabelis ei ole märgitud teisiti.

Lihvketaste, lõikeketaste või poleerimisketaste paigaldamine ja eemaldamine (joonised H, I, J ja K)

Kasutage alati konkreetseks tööks sobivat tüüpi ketast. Kasutage alati ketast, mis on õige läbimõõdu ja võlliava suurusega (vt tehnilised andmed).

Liitmik

- Paigaldage kaitsekate, nagu eespool kirjeldatud.
- Asetage siseäärik (11) võllile (12), nagu näidatud joonisel H. Veenduge, et äärik asetseb võlli lapikutel külgedel õiges kohas.
- Asetage ketas (3) võllile (12), nagu näidatud joonisel H. Kui kettal on kõrgem keskosa, tuleb veenduda, et kõrgem keskosa on suunatud siseääriku poole.
- Veenduge, et ketas paikneb siseäärikul õigesti.
- Asetage välisäärik (10) võllile. Lihvketta paigaldamisel peab välisääriku kõrgem keskosa olema suunatud ketta poole (A joonisel I). Lõikeketta paigaldamisel peab välisääriku kõrgem keskosa olema suunatud kettast eemale (B joonisel I).
- Hoidke võllilukku (2) all ning pingutage välisäärikut, kasutades harkvõtit (13) (joonis J).

Eemaldamine

- Hoidke võllilukku (2) all ning keerake välisäärik (10) veidi lahti, kasutades harkvõtit (13) (joonis J).
- Eemaldage välisäärik (10) ja ketas (3).

Pinnalihvimine lihvketastega

- Laske tööriistal enne töödeldava pinna puudutamist saavutada täiskiirus.
- Lastes tööriistal töötada maksimumkiirusel, avaldage tööpinnale minimaalset survet. Lihvimiskiirus on suurim, kui tööriist töötab maksimumkiirusel.
- Hoidke tööriista tööpinna suhtes 20–30° nurga all.
- Liigutage tööriista pidevalt edasi-tagasi, et tööpinna sisse ei tekiks sooni.
- Eemaldage tööriist enne väljalülitamist tööpinnalt. Laske kettal peatuda, enne kui toetate tööriista maha.

Servalihvimine lihvketastega

Lõikamiseks ja servalihvimiseks mõeldud kettad võivad puruneda või tekitada tagasilööki, kui nad painduvad tööriista kasutamisel mahalõikamiseks või sügavaks lihvimiseks. Servalihvimine/lõikamine tüübi 27 kettaga peab piirduma pindmise lõikamise või sälkude tegemisega, mille sügavus on alla 13 mm, kui ketas on uus. Vähendage lõikamise / sälgu tegemise sügavust võrdväärselt ketta raadiuse vähenemisega, mis on tingitud kulumisest. Lisateavet leiate juhendi lõpus olevast lihvimis- ja lõiketarvikute tabelist.
Metalli ja keraamiliste plaatide lõikamisel või servade lihvimisel tüübi 41 kettaga võib kasutada kaasasolevat kaitsekatet.

- Laske tööriistal enne töödeldava pinna puudutamist saavutada täiskiirus.
- Lastes tööriistal töötada maksimumkiirusel, avaldage tööpinnale minimaalset survet. Lihvimiskiirus on suurim, kui tööriist töötab maksimumkiirusel.
- Paiknege nii, et ketta avatud alumine külg oleks suunatud teist eemale.
- Kui lõikamisega on alustatud ja sälk on detaili tehtud, siis ärge enam lõikenurka muutke. Nurga muutmine põhjustab ketta paindumist ja selle tagajärjel võib ketas puruneda. Servalihvimiskettad ei suuda pidada vastu painutamisest tingitud külgsurvele.
- Eemaldage tööriist enne väljalülitamist tööpinnalt. Laske kettal peatuda, enne kui toetate tööriista maha.

Hoiatus! Ärge kasutage servalihvimis-/lõikekettaid pinna lihvimiseks, kui ketta sildil on vastav keeld, kuna need kettad ei talu pindlihvimisega kaasnevat külgsurvet. Selle tagajärjel võib ketas puruneda ja põhjustada raskeid kehavigastusi.

Lihvketaste paigaldamine ja eemaldamine (joonis K)

Lihvimiseks on vaja tugitalda. Tugitallad on saadaval BLACK+DECKERi edasimüüja juures lisavarustusena.

Liitmik

- Asetage siseäärik (11) võllile (12), nagu joonisel näidatud (joonis K). Veenduge, et äärik asetseb võlli lapikutel külgedel õiges kohas.
- Asetage tugitald (16) võllile.
- Asetage lihvketas (14) tugitallale (16).
- Asetage välisäärik (10) võllile nii, et kõrgendatud keskosa on suunatud kettast eemale.
- Hoidke võllilukku (2) all ning pingutage välisäärikut, kasutades harkvõtit (13). Veenduge, et välisäärik on õigesti paigaldatud ja et ketas on korralikult kinnitatud.

Eemaldamine

- Hoidke võllilukku (2) all ning keerake välisäärik (10) veidi lahti, kasutades harkvõtit (13).
- Eemaldage välisäärik (10), poleerimisketas (14) ja tugitald (16).

Pinna viimistlemine poleerimisketastega

- Laske tööriistal enne töödeldava pinna puudutamist saavutada täiskiirus.
- Lastes tööriistal töötada maksimumkiirusel, avaldage tööpinnale minimaalset survet. Poleerimiskiirus on suurim, kui tööriist töötab maksimumkiirusel.
- Hoidke tööriista tööpinna suhtes 5–10° nurga all.
- Liigutage tööriista pidevalt edasi-tagasi, et tööpinna sisse ei tekiks sooni.
- Eemaldage tööriist enne väljalülitamist tööpinnalt. Laske kettal peatuda, enne kui toetate tööriista maha.

Lihvketaste kasutamine

Kasutage tööks alati sobiva jämedusega poleerimiskettaid. Poleerimiskettaid on erineva jämedusega. Jämeda tera

puhul saab materjali eemaldada kiiremini, kuid tulemus on rohmakam. Peenema tera puhul eemaldatakse materjali aeglasemalt, kuid tulemus on siledam.
Alustage jämedateralise kettaga. Seejärel minge üle keskmise jämedusega kettale ja viimistlege peeneteralise lihvkettaga.

- Jäme = tera suurus 16–30
- Keskmine = tera suurus 36–80
- Peen = tera suurus 100–120
- Väga peen = tera suurus 150–180
- Laske tööriistal enne töödeldava pinna puudutamist saavutada täiskiirus.

- Lastes tööriistal töötada maksimumkiirusel, avaldage tööpinnale minimaalset survet. Poleerimiskiirus on suurim, kui tööriist töötab maksimumkiirusel.
- Hoidke tööriista tööpinna suhtes 5–10° nurga all. Lihvketas peab olema umbes 25 mm ulatuses tööpinnaga kontaktis.
- Liigutage tööriista ühtlaselt sirgjooneliselt, et vältida tööpinna kõrvetamist ja keeriste moodustamist. Tööriista ühele kohale jättes või ringikujuliselt liigutades võivad tööpinnale jääda põletus- või ringikujulised jäljed.
- Eemaldage tööriist enne väljalülitamist tööpinnalt. Laske kettal peatuda, enne kui toetate tööriista maha.

Ettevaatusabinõud värvi lihvimisel

- Pliid sisaldavat värvkatet **EI OLE SOOVITATAV** lihvida, sest mürgist tolmu on keeruline vältida. Pliimürgistus ohustab kõige rohkem lapsi ja rasedaid naisi.
- Kuna värvi pliisisaldust on ilma keemilise analüüsita raske kontrollida, soovitame värvitud pindade lihvimisel rakendada järgmisi ettevaatusabinõusid.
  - Lapsed ja rasedad ei peaks minema värvkatte lihvimise tööpiirkonda enne, kui see on pärast töö lõpetamist puhastatud.
  - Kõik tööpiirkonda sisenevad inimesed peavad kandma tolmumaski või respiraatorit. Filtrit peab vahetama iga päev või siis, kui kasutajal tekivad hingamisraskused.

Märkus! Kasutada tuleb ainult pliisisaldusega värvitolmu ja -auru jaoks sobivaid tolmumaske. Tavalised värvimaskid taolist kaitset ei paku. Sobivat nõuetekohast maski küsige kohalikust tööriistapoest.

- Värviosakeste neelamise vältimiseks EI TOHI tööpiirkonnas SÜÜA, JUUA ega SUITSETADA. Töölised peaksid ENNE söömist, joomist või suitsetamist end pesema ja puhastama. Sööki, jooki ja suitsetamistarbeid ei tohi hoida kohas, kus neile võib langeda tolmu.
- Värvkate tuleb eemaldada viisil, mis tekitab võimalikult vähe tolmu.
- Värvkatte mahalihvimise tööpiirkond tuleb muust keskkonnast eraldada kilega, mille paksus on vähemalt 4 mil.
- Lihvida tuleb viisil, mis vähendab tolmu kandmist tööpiirkonnast väljapoole.
- Kõiki pindu tööpiirkonnas tuleb lihvimistööde ajal iga päev tolmuimejaga põhjalikult puhastada. Tolmuimeja filtrikotte peab tihti vahetama.
- Remondikile, tolmujäägid ja muu praht tuleb kokku koguda ja nõuetekohaselt kõrvaldada. Need tuleb asetada kinnistesse prügikonteineritesse ja kõrvaldada, kasutades tavalist prügiveoteenust. Puhastamise ajal tuleb lapsed ja rasedad hoida tööpiirkonnast eemal.
- Kõik mänguasjad, pestavad mööbliesemed ja laste kasutatavad lauanõud tuleb enne uuesti kasutamist põhjalikult pesta.

Traatharjade ja -ketaste paigaldamine ja kasutamine

Traatharjad paigaldatakse otse lihvmasina võllile äärikut kasutamata. Traatketaste kasutamisel on nõutav tüübi B kaitsekate. Traatharjade ja -ketaste käsitsemisel kandke töökindaid. Need võivad muutuda teravaks. Ketas või hari ei tohi töötamisel või paigaldamisel kaitsekatet riivata. Nii võib tarvik saada märkamatult kahjustada, misjärel võivad traadid harjast eemalduda.

- Keerake ketas käsitsi võllile.
- Vajutage võllilukustusnupp alla ja kinnitage traatketas või -hari võtme abil.
- Ketta eemaldamiseks järgige eeltoodud juhiseid vastupidises järjekorras.

Hoiatus! Kui ketas pole enne tööriista käivitamist korralikult rummu küljes, võivad tagajärjeks olla nii tööriista kui ketta kahjustused.
Traatharju saab kasutada rooste, pritsmete ja värvi eemaldamiseks ning ebatasaste pindade tasandamiseks.
Märkus! Traatharja kasutamisel tuleb rakendada samu ettevaatusabinõusid nagu värvi lihvimisel.

- Laske tööriistal enne töödeldava pinna puudutamist saavutada täiskiirus.
- Lastes tööriistal töötada maksimumkiirusel, avaldage tööpinnale minimaalset survet. Materjali eemaldamise kiirus on suurim, kui tööriist töötab maksimumkiirusel.
- Kaussharjade puhul hoidke tööriista tööpinna suhtes 5–10° nurga all.
- Traatkettaga töötades hoidke ketta serva tööpinna vastas.
- Liigutage tööriista pidevalt edasi-tagasi, et tööpinna sisse ei tekiks sooni. Tööriista ühele kohale jättes või ringikujuliselt liigutades võivad tööpinnale jääda põletus- või ringikujulised jäljed.
- Eemaldage tööriist enne väljalülitamist tööpinnalt. Laske kettal peatuda, enne kui toetate tööriista maha.

Hoiatus! Serva töötlemisel tuleb olla väga ettevaatlik, kuna lihvmasin võib järsult nõksatada. Traatketast EI TOHI kasutada ilma kaitsekatteta. Tarvikust võib välja paiskuda traat, mis võib põhjustada raskeid vigastusi!

Lõikeketaste (tüüp 41) paigaldamine ja kasutamine

Lõikeketaste hulka kuuluvad teemantkettad ja abrasiivkettad. Saadaval on metalli puhul kasutatavad lihvlõikekettad.
MÄRKUS! Metalli ja keraamiliste plaatide lõikamisel tüübi 41 kettaga võib kasutada kaasasolevat kaitsekatet.
Kui ei kasutata õiget äärikut ja kaitsekatet, võivad tagajärjeks olla vigastused, mis tulenevad ketta purunemisest ja kettaga kokkupuutest.

Lõikeketaste puhul tuleb kasutada sobiva läbimõõduga tugiäärikut ja keermestatud kinnitusmutrit (kuulub komplekti).

Lõikeketaste paigaldamine

- Asetage keermeta tugiäärik võllile, nii et kõrgem osa on suunatud üles. Tugiääriku kõrgem osa jääb ketta paigaldamisel vastu ketast.
- Asetage ketas tugiäärikule, paigaldades ketta kõrgema osa keskele.
- Paigaldage keermestatud kinnitusmutter nii, et kõrgem osa on suunatud kettast eemale.
- Vajutage võllilukustusnuppu ja pingutage kinnitusmutrit kaasasoleva mutrivõtmega (13).
- Ketta eemaldamiseks vajutage võllilukustusnupp alla ja keerake lukustusmutter kaasasoleva võtmega lahti.

Hoiatus! Ärge kasutage servalihvimis-/lõikekettaid pinna lihvimiseks, kuna need kettad pole loodud külgsurve jaoks, mis kaasneb pindlihvimisega. Selle tagajärjel võib ketas puruneda ja põhjustada vigastusi.

- Laske tööriistal enne töödeldava pinna puudutamist saavutada täiskiirus.
- Lastes tööriistal töötada maksimumkiirusel, avaldage tööpinnale minimaalset survet. Lõikekiirus on suurim, kui tööriist töötab maksimumkiirusel.
- Kui lõikamisega on alustatud ja sälk on detaili tehtud, siis ärge enam lõikenurka muutke. Nurga muutmine põhjustab ketta paindumist ja selle tagajärjel võib ketas puruneda.
- Eemaldage tööriist enne väljalülitamist tööpinnalt. Laske kettal peatuda, enne kui toetate tööriista maha.

Valikulised lisatarvikud

Hoiatus! Kuna muid tarvikuid peale Black & Deckeri pakutavate ei ole koos selle tootega testitud, võib nende kasutamine selle tootega olla ohtlik. Vigastusohu vähendamiseks tuleb selle tootega kasutada ainult Black & Deckeri soovitatud tarvikuid.

Hoiatus! Ärge kasutage abrasiivset komposiitketast, mille keskpunkti juurde märgitud kõlblikkusaeg (EXP) on möödas (kui on esitatud). Vananenud kettad võivad kergemini puruneda ja põhjustada raskeid vigastusi. Abrasiivseid komposiitkettaid tuleb hoida kuivas kohas, kus temperatuur ja õhuniiskus ei kaldu äärmustesse. Aegunud ja kahjustatud kettad tuleb hävitada, et neid ei oleks võimalik kasutada. Selle toote jaoks soovitatavaid tarvikuid saab lisatasu eest edasimüüjalt või ametlikust hooldusesindusest. Kui vajate mõne tarviku leidmisel abi, võtke ühendust Black & Deckeri esindajaga. Lihvmasina tarvikutega kasutamiseks on oluline valida õiged kaitsekatted, tugitallad ja äärikud. Õigete tarvikute valimise kohta leiate teavet lisatarvikute tabelist.

Hoiatus! Lisatarvikud peavad olema mõeldud vähemalt tööriista hoiatussildil märgitud kiirusega kasutamiseks. Kettad ja muud tarvikud, mis töötavad lubatud nimiväärtusest kiiremini, võivad puruneda ja põhjustada vigastusi. Kasutage ainult käesoleva juhendi tarvikute tabelis toodud tarvikuid. Lisatarvikute nimikiirus peab alati olema tööriista andmesildile märgitud kiirusest suurem.

Hoiatus! Kõiki abrasiivkettaid tuleb käsitseda ja hoiustada hoolikalt, et vältida kahjustusi termilise šoki, kuumuse, mehaaniliste vigastuste jms tõttu.

Hoida kuivas ja kaitstud kohas, kus ei esine kõrget õhuniiskust, miinuskraade ega äärmuslikke temperatuurikõikumisi.

Kasutamine

Hoiatus! Laske tööriistal töötada omas tempos. Ärge koormake seda üle.

- Olge valmis, et lihv- või lõiketa asetamisel vastu toorikut tekib sädemete juga.
- Hoidke tööriista alati selliselt, et kaitsekate pakuks optimaalset kaitset lihv- või lõiketa eest.

Käte õige asend (joonis L)

Hoiatus! Et vähendada raskete kehavigastuste ohtu, hoidke käsi ALATI õiges asendis, nagu joonisel näidatud.

Hoiatus! Et vähendada raskete kehavigastuste ohtu, hoidke seadet ALATI kindlalt ja olge valmis ootamatusteks. Käte õige asendi puhul on üks käsi külgkäepidemel (5) ja teine käsi seadme korpusel.

Sisse- ja väljalülitamine

- Tööriista sisselülitamiseks lükake nupp ette.
- Sisselülitatud asendi fikseerimiseks vajutage nupu esiosa tööriista sisse.
- Väljalülitamiseks vajutage nupu tagaosa alla ja laske nupul libiseda taha.

Hoiatus! Ärge lülitage koormuse all olevat tööriista sisse ega välja.

Soovitusi optimaalseks kasutamiseks

- Hoidke tööriista tugevalt nii, et üks käsi on ümber külgkäepideme ning teine käsi ümber põhikäepideme.
- Teritades hoidke ketast alati tooriku pinna suhtes umbes 20–30° nurga all.

Hooldus

BLACK+DECKERi võrgutoitega/akuga seade on mõeldud pikaajaliseks kasutamiseks ja selle hooldustarve on minimaalne. Et tööriist teid pikka aega korralikult teeniks, tuleb seda nõuetekohaselt hooldada ja korrapäraselt puhastada.

Hoiatus! Enne võrgutoitega/akuga elektritööriistade hooldamist toimige järgmiselt.

- Lülitage seade välja ja eemaldage see vooluvõrgust.
- Kui seadmel on eraldi akupatarei, lülitage seade välja ja eemaldage aku seadme küljest.
- Kui akut ei saa seadme küljest eemaldada, laske akul täielikult tühjeneda ja lülitage seejärel seade välja.
- Enne puhastamist eemaldage laadija pistikupesast. Laadija ei vaja peale regulaarse puhastamise mingit hooldust.
- Puhastage korrapäraselt seadme ja laadija ventilatsiooniavasid pehme harja või kuiva lapiga.
- Puhastage korrapäraselt mootori korpust niiske lapiga. Ärge kasutage abrasiivseid ega lahustipõhiseid puhastusvahendeid.

Hooldusesinduste kontaktandmed leiate käesoleva juhendi tagaküljelt, samuti võite külastada veebilehte **www.2helpu.com**.

Puhastamine

⚠ **HOIATUS!** Elektrilöök ja mehaanilised ohud. Enne puhastamist ühendage pistik vooluvõrgust lahti ja/või eemaldage aku, kui see on eemaldatav.
⚠ **HOIATUS!** Ohutu ja tõhusa töö tagamiseks tuleb toode ja ventilatsiooniavad (kui on olemas) hoida alati puhtad. Põhikorpust ja ventilatsiooniavasid võib määrdumise korral puhastada kuiva pehme metallivaba harjaga ja/või sobiva tolmuimejaga. Kandke selle töö tegemisel nõuetekohaseid kaitseprille ja tolmumaski.
⚠ **HOIATUS!** Toote mittemetallist osade puhastamiseks ei tohi kasutada lahusteid ega muid kemikaale. Need kemikaalid võivad nimetatud osade materjale nõrgendada. Kasutage ainult vee ja neutraalse seebiga niisutatud lappi. Vedelikel ei tohi lasta sattuda toote sisse. Ärge kastke toote ühtki osa vedeliku sisse.

Keskkonnakaitse



Tooted/akud on taaskasutatavad, aga kui neil on läbikriipsutatud prügikasti tähis, ei tohi neid visata tavalise olmeprügi hulka.
Laske akudel täiesti tühjaks saada ja võtke need välja, võimaluse korral eemaldage tootest valgusallikad. Isikuandmete kustutamine tootest on kasutaja kohustus. Seejärel viige jäätmed ametlikku jäätmekogumispunkti või osalevale jaemüüjale, kes võtab need vastu enamasti tasuta. Pakend tuleb kõrvaldada sellele märgitud materjalikoodi alusel. Kasutus- ja ohutusjuhised tohib minema visata alles siis, kui asjaomast toodet enam ei kasutata. Jäätmekäitlusjuhiste saamiseks pöörduge ühistu või kohaliku omavalitsuse poole. Lisateabe saamiseks külastage veebilehte **www.2helpU.com** ja skannige ülalolevat QR-koodi.

Dokumendid on veebis

www.2helpU.com/DoC/ või
www.2helpU.com/DoC/index/xxx*
* Otsejuurdepääsu saamiseks asendage „xxx“ mudeli numbriga, mis on kirjas toote andmesildil või pakendil.

- Kasutusjuhend
- Vastavusdeklaratsioon (DoC)
- Toote heitkoguste andmed (PED): teave müra, vibratsiooni ja tolmu kohta (ei puuduta kõiki tooteid)

HOIATUS! Lugege läbi kõik selles juhendis leiduvad hoiatused, juhised, joonised ja spetsifikatsioonid, sealhulgas akut ja laadijat puudutavad jaotised tööriista originaaljuhendis või eraldi akude ja laadijate juhendis. Juhendite saamiseks võtke ühendust klienditeenindusega (vt käesoleva juhendi tagakülge).

Tehnilised andmed

		BLCG78 tüüp 1
Sisendpinge	V_{DC}	18
Nimikiirus (tühikäigul)	min^{-1}	8500
Nimivoolutugevus	mm	125
Ketta ava	mm	22
Ketta maksimaalne paksus		
Lihvkettad	mm	6,4
Lõikekettad	mm	3,0
Traatharjastega ketas	mm	13
Võlli suurus		M14
Kaal (C-tüüpi kaitsekatte, äärikute ja lisakäepidemega)	kg	1,9
18 VDC akud (Li-ioon)		
BDL2018 / BL2018	Ah	2,0
Kaal	kg	0,37
BL2518 / BDL2518	Ah	2,5
Kaal	kg	0,37
BL4018	Ah	4,0
Kaal	kg	0,66
BL5018	Ah	5,0
Kaal	kg	0,65
230 V laadijad		
Kõik väljundpinged	V_{DC}	18
UK-N517390/Euro-N517388	A	1,0
UK-90642264/Euro-90642266	A	2,0
UK-N494099/Euro-N494098	mA	400

Garantii

Black & Decker on oma toodete kvaliteedis kindel ja pakub tarbijatele 24-kuulist garantiid alates ostukuupäevast. See garantii täiendab teie seaduslikke õigusi ega piira neid kuidagi. Garantii kehtib Euroopa Liidu liikmesriikide territooriumil, Euroopa vabakaubanduspiirkonnas ja Ühendkuningriigis. Garantiinõude esitamiseks peab nõue olema kooskõlas Black & Deckeri kasutustingimustega ning müüjale või volitatud remonditöökojale tuleb esitada ostukviitung. Black & Deckeri 2-aastase garantii kasutustingimused ja lähima volitatud remonditöökoja asukoha leiate veebiaadressilt **www.2helpU.com** või võttes ühendust Black & Deckeri kohaliku esindusega kasutusjuhendis toodud aadressil.
Meie veebilehel www.blackanddecker.co.uk saate registreerida oma uue Black & Deckeri seadme ning tutvuda uudistoodete ja eripakkumistega.

Tarviku tüüp	Tarvik	Kaitsekate
Ketta tüüp 27 Teritamine	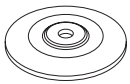	 Kaasasolev C-tüüpi kaitsekate või tüüp B
Ketta tüüp 41 (1A) Metalli lõikamine		 Kaasasolev C-tüüpi kaitsekate või tüüp A
Teemantlõikeketas metalli lõikamiseks	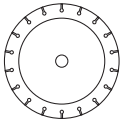	 Kaasasolev C-tüüpi kaitsekate või tüüp A
Traatharjastega ketas		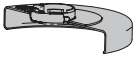 Tüüp B
Terashari		Kaitsekatet ei ole vaja
Lamellketas	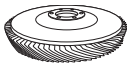	 Tüüp B
Painduv abrasiiv (nt liivapaber) (paigaldatud elastsele tugitallale)		 Kaitsekatet ei ole vaja

Juhised kaitsekatete ja tarvikute kohta		
Heakskiitmata kettad	Tüüp 11/T11	

Lisateave kaitsekatete ja tarvikute kohta	
Segmenteeritud teemantketaste puhul kasutage ainult negatiivse nurgaga teemantkettaid, mille välisserva vahe ei ole suurem kui 10 mm.	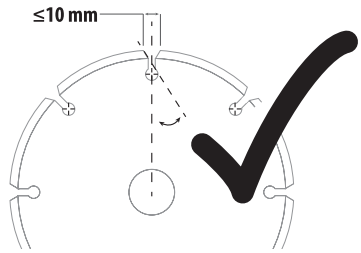
ÄRGE KASUTAGE **segmenteeritud teemantkettaid, mille välisserva vahe on suurem kui 10 mm ja/või mille kaldenurk on positiivne.**	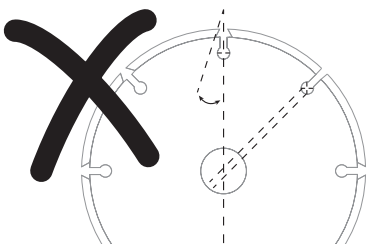
Kõigi teritus- ja lihvimistarvikute ning traatketaste puhul peab tarviku alumine osa asuma kaitsekatte sees, nii et kaitsekatte alumise servani jääb vähemalt 2 mm vaba ruumi.	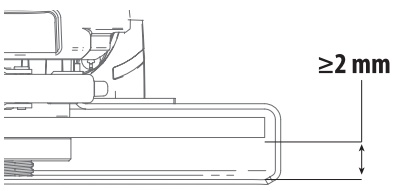

Naudojimo paskirtis

Šis BLACK+DECKER BLCG78 kampinis šlifuoklis yra sukurtas metalo šlifavimui, pjovimui, lengvajam šlifavimui, valymui vieliniu šepetėliu, kai naudojami tam tinkamo tipo diskai. Ant įrankio turi būti uždėtas atitinkamas apsaugas. Šis įrankis skirtas naudoti tik buityje.



Pavojus! Nenaudokite medienai pjauti ar drožinėti. Nenaudokite jokio tipo dantytų diskų. Galite rimtai susižaloti.

Saugos instrukcijos

Bendrieji elektrinių įrankių saugos įspėjimai



Įspėjimas! Perskaitykite visus su šiuo elektriniu įrankiu pateiktus saugos įspėjimus, nurodymus, iliustracijas ir specifikacijas. Jei bus nesilaikoma toliau pateiktų įspėjimų ir nurodymų, gali kilti elektros smūgio, gaisro ir (arba) sunkaus sužeidimo pavojus.

Išsaugokite visus įspėjimus ir nurodymus ateičiai. Sąvoka „elektrinis įrankis“ visuose toliau pateiktuose nurodymuose reiškia į elektros tinklą jungiamą (laidinį) arba akumuliatorinį (belaidį) elektrinį įrankį.

1. Darbo vietos sauga

a. Pasirūpinkite, kad darbo vieta būtų švari ir gerai apšviesta. Užgriozdintos ir tamsios vietos didina nelaimingų atsitikimų pavojų.

b. Nenaudokite elektrinių įrankių aplinkoje, kurioje gali kilti sprogimas, pvz., kur yra liepsniųjų skysčių, dujų arba dulkių. Elektriniai įrankiai generuoja kibirkštis, kurios gali uždegti dulkes arba garus.

c. Dirbdami su elektriniu įrankiu, neleiskite artyn vaikų ir pašalinių asmenų. Atitraukę dėmesį, galite nesuvaldyti įrankio.

2. Elektros sauga

a. Elektrinio įrankio kištukas turi atitikti elektros lizdą. Niekada niekaip nemodifikuokite kištuko. Su įžemintais elektriniais įrankiais niekada nenaudokite jokių kištukinių adapterių. Naudojant nemodifikuotus kištukus ir tinkamus elektros lizdus, sumažės elektros smūgio pavojus.

b. Venkite liesti įžemintus paviršius, pvz., vamzdžius, radiatorius, virykles ir šaldytuvus. Jeigu kūnas taps įžemintas, galite gauti elektros smūgį.

c. Saugokite elektrinius įrankius nuo lietaus ir drėgmės. Į elektrinį įrankį patekus vandens, didėja elektros smūgio pavojus.

d. Saugokite kabelį. Niekada neneškite elektrinio įrankio už kabelio, taip pat netraukite už kabelio kištuko iš lizdo. Saugokite kabelį nuo karščio, alyvos, aštrių kraštų arba judančių dalių. Pažeisti arba susinarplioję kabeliai padidina elektros smūgio pavojų.

e. Dirbdami su elektriniais įrankiais lauke, naudokite tam pritaikytą ilginimo laidą. Naudojant darbui lauke tinkamą kabelį, sumažėja elektros smūgio pavojus.

f. Jei elektrinį įrankį neišvengiamai reikia naudoti drėgnoje aplinkoje, naudokite energijos šaltinį, apsaugotą liekamosios elektros srovės prietaisu (RCD). Naudojant RCD, sumažėja elektros smūgio pavojus.

3. Asmens sauga

a. Kai naudojate elektrinį įrankį, būkite budrūs, stebėkite savo veiksmus ir vadovaukitės sveiku protu. Nenaudokite elektrinio įrankio pavargę arba apsvaigę nuo narkotikų, alkoholio ar vaistų. Dirbant elektriniais įrankiais, viena neatidumo akimirka gali baigtis sunkiu susižalojimu.

b. Naudokite asmenines apsaugos priemones. Visada naudokite akių apsaugos priemones. Apsauginės priemonės, pvz., dulkių kaukė, apsauginiai batai neslidžiais padais, šalmas ar ausų apsauga, naudojamos atitinkamomis sąlygomis, mažina pavojų susižaloti.

c. Būkite atsargūs, kad netyčia neįjungtumėte įrankio. Prieš prijungdami įrankį prie maitinimo tinklo ir (arba) įdėdami akumuliatorių, prieš paimdami ar nešdami įrankį, visuomet patikrinkite, ar išjungtas jo jungiklis. Nešant elektrinius įrankius uždėjus pirštą ant jų jungiklio arba įjungiant įrankius į elektros tinklą, kai jų jungikliai yra įjungti, gali nutikti nelaimingų atsitikimų.

d. Prieš įjungdami elektrinį įrankį, nuimkite nuo jo visus reguliavimo raktus arba veržliarakčius. Neištraukę veržliarakčio iš besisukančios elektrinio įrankio dalies, rizikuojate susižeisti.

e. Nesiekite per toli. Visuomet stovėkite tvirtai ir išlaikykite pusiausvyrą. Taip geriau suvaldysite įrankį netikėtose situacijose.

f. Tinkamai apsirenkite. Nedėvėkite laisvų drabužių arba papuošalų. Plaukus, drabužius ir pirštines laikykite atokiau nuo judančių dalių. Judančios dalys gali įtraukti laisvus drabužius, papuošalus ar ilgus plaukus.

g. Jei papildomiems dulkių ištraukimo ir surinkimo įrenginiams prijungti yra numatyti prietaisai, patikrinkite, ar jie prijungti ir tinkamai naudojami. Naudojant dulkių surinkimo įrenginius, galima sumažinti su dulkėmis susijusius pavojus.

h. Net jei dažnai naudojatės įrankiais, nepraraskite budrumo ir neignoruokite saugos principų. Elgiantis nerūpestingai, galima smarkiai susižaloti per mažą sekundės dalį.

4. Elektrinių įrankių naudojimas ir priežiūra

a. Dirbdami įrankiu, nenaudokite jėgos. Darbui atlikti naudokite tinkamą elektrinį įrankį. Tinkamu elektriniu įrankiu geriau ir saugiau atliksite darbą tokiu greičiu, kuriam jis yra numatytas.

b. Nenaudokite elektrinio įrankio, jei jungikliu nepavyksta jo įjungti ar išjungti. Bet kuris elektrinis įrankis, kurio negalima valdyti jungikliu, yra pavojingas – jį privaloma pataisyti.

c. Prieš atlikdami bet kokius reguliavimo, priedų keitimo darbus arba jei ketinate įrankį sandėliuoti, ištraukite kištuką iš maitinimo tinklo lizdo ir (arba) iš elektrinio

įrankio išimkite akumuliatorių. Tokios apsauginės priemonės sumažina pavojų netyčia įjungti elektrinį įrankį.

d. **Nenaudojamus elektrinius įrankius laikykite vaikams nepasiekiamoje vietoje ir neleiskite šio elektrinio įrankio naudoti žmonėms, nesusipažinusiems su įrankiu arba šiuo vadovu.** Neparengtų naudotojų rankose elektriniai įrankiai kelia pavojų.

e. **Tinkamai prižiūrėkite elektrinius įrankius ir jų priedus. Patikrinkite, ar tinkamai sulygiuotos ir nestringa judančios dalys, ar nėra sulūžusių dalių ir kitų gedimų, kurie galėtų turėti įtakos elektrinių įrankių veikimui. Jei elektrinis įrankis apgadintas, prieš naudojant jį reikia sutaisyti.** Dėl netinkamai prižiūrimų elektrinių įrankių įvyksta daug nelaimingų atsitikimų.

f. **Pjovimo įrankiai turi būti aštrūs ir švarūs.** Tinkamai prižiūrimi pjovimo įrankiai aštriomis pjovimo briaunomis mažiau strigs, juos bus lengviau valdyti.

g. **Elektrinį įrankį, priedus ir įrankio antgalius naudokite pagal šio vadovo rekomendacijas, atsižvelgdami į darbo sąlygas bei darbą, kurį reikia atlikti.** Jei elektrinį įrankį naudosite ne pagal paskirtį, gali susidaryti pavojinga situacija.

h. **Rankenos ir paėmimo paviršiai turi būti sausi, švarūs, nealyvuoti ir netepaluoti.** Kai rankenos ir suėmimo paviršiai slidūs, suprastėja įrankio kontrolė netikėtose situacijose ir darbas su įrankiu tampa nesaugus.

5. **Akumuliatorinių įrankių naudojimas ir priežiūra**

a. **Įkraukite naudodami tik gamintojo nurodytą įkroviklį.** Vieno tipo akumuliatoriui tinkantis įkroviklis, naudojamas kitam akumuliatoriui įkrauti, gali sukelti gaisro pavojų.

b. **Elektrinius įrankius naudokite tik su specialiai jiems skirtais akumuliatoriais.** Naudojant kitus akumuliatorius, galima susižeisti arba sukelti gaisrą.

c. **Kai akumuliatorius nėra naudojamas, laikykite jį toliau nuo kitų metalinių daiktų, pavyzdžiui, popieriaus sąvaržėlių, monetų, raktų, vinių, sraigtų ir kitų mažų metalinių daiktų, dėl kurių gali kilti trumpasis jungimas tarp kontaktų.** Sulietę akumuliatoriaus kontaktus galite nusideginti arba sukelti gaisrą.

d. **Netinkamai naudojant, iš akumuliatoriaus gali ištekėti skysčio: venkite sąlyčio su juo. Jei sąlytis atsitiktinai įvyko, gausiai nuplaukite vandeniu.** Jei skysčio pateko į akis, papildomai kreipkitės į gydytoją. Iš maitinimo elemento ištekėjęs skystis gali sudirginti arba nudeginti odą.

e. **Nenaudokite pažeisto arba modifikuoto akumuliatoriaus arba įrankio.**
Pažeisti arba modifikuoti akumuliatoriai gali veikti neprognozuojamai ir gali kilti gaisras, sprogimas arba jūs galite susižaloti.

f. **Saugokite akumuliatorių ir įrankį nuo ugnies ir aukštos temperatūros.** Liepsna arba aukštesnė nei 130 °C temperatūra gali sukelti sprogimą.

g. **Laikykitės visų įkrovimo instrukcijų ir neįkraukite akumuliatoriaus arba įrankio, jei aplinkos temperatūra nepatenka į instrukcijose nurodytą diapazoną.** Netinkama įkrova arba temperatūra, kuri nepatenka į nustatytą diapazoną, gali sugadinti akumuliatorių ir padidinti gaisro riziką.

6. **Priežiūra**

a. **Priežiūros darbus turi atlikti tik kvalifikuotas remonto meistras, naudodamas tik originalias atsargines dalis.** Taip bus palaikoma elektrinio įrankio eksploatacijos sauga.

b. **Niekada nevykdykite pažeistų akumuliatorių priežiūros procedūrų.** Akumuliatorių techninę priežiūrą turėtų atlikti tik gamintojas arba įgaliotasis šios paslaugos teikėjas.

Papildomi elektrinių įrankių saugos įspėjimai



Įspėjimas! Papildomi saugos įspėjimai dėl šlifavimo, valymo vieliniu šepetėliu, poliravimo arba abrazyvinio pjovimo.

- **Šį elektrinį įrankį galima naudoti kaip šlifuoklį, vielinį šepetėlį, lengvojo šlifavimo arba pjovimo įrankį. Perskaitykite visus su šiuo elektriniu įrankiu pateiktus saugos įspėjimus, nurodymus, iliustracijas ir specifikacijas.** Jei nesivadovausite visais toliau pateiktais nurodymais, galite gauti elektros smūgį, sukelti gaisrą ir (arba) sunkiai susižeisti.
- **Šiuo elektriniu įrankiu nerekomenduojama vykdyti poliravimo ar skylių pjovimo darbų.** Jei dirbsite darbus, kuriems elektrinis įrankis nėra pritaikytas, gali susidaryti pavojinga situacija ir galite susižeisti.
- **Niekaip nekeiskite šio elektrinio įrankio, kad jis veiktų kitokiu būdu, nei jis buvo sukonstruotas ir ne pagal įrankio gamintojo nurodytą paskirtį.** Dėl tokio keitimo galima prarasti įrankio kontrolę ir sunkiai susižaloti.
- **Nenaudokite priedų, kurių specialiai nesukūrė ir nerekomendavo šio įrankio gamintojas.** Jei priedą ir galima prijungti prie šio elektrinio įrankio, tai dar nereiškia, kad dirbti juo bus saugu.
- **Nominaliosios priedo apsukos privalo būti bent jau lygios maksimalioms ant elektrinio įrankio nurodytoms apsukoms.** Jei priedai suksis greičiau nei jų nominaliosios apsukos, jie gali sulūžti ir būti nusviesti.
- **Priedo išorinis skersmuo ir storis turi atitikti elektrinio įrankio pajėgumo koeficientą.** Netinkamo dydžio priedų nepavyks tinkamai apsaugoti naudojant apsaugus ar valdyti.
- **Sumontuoto priedo matmenys turi atitikti elektrinio įrankio montavimo įtaisų matmenis.**
Elektrinio įrankio montavimo įtaisų neatitinkantys priedai bus nesubalansuoti, pernelyg vibruos ir dėl to kils pavojus prarasti įrankio kontrolę.
- **Nenaudokite apgadintų priedų. Prieš kiekvieną naudojimą patikrinkite priedą, pvz., abrazyvinį diską, ar jis neįskilęs ir neįtrūkęs, ar atraminis padas neįtrūkęs, nesuplėšytas ar pernelyg nenusidėvėjęs, ar neatsilaisvino arba nesutrūkinėjo vielinio šepetėlio vielutės. Jei elektrinis įrankis ar jo priedas buvo numestas, patikrinkite, ar nėra pažeidimų arba sumontuokite nepažeistą priedą. Patikrinę ir sumontavę priedą, atsistokite atokiai nuo sukamojo priedo plokštumos ir neleiskite artyn pašalinių asmenų. Paleiskite elektrinį įrankį maksimaliomis apsukomis be apkrovos. Pastebėję neįprastą vibraciją, iškart išjunkite elektrinį įrankį ir**

pakeiskite pjovimo diską. Jei neįprastos vibracijos nepastebėjote, toliau leiskite elektriniam įrankiui veikti vieną minutę. Apgadinti priedai tokio patikrinimo metu paprastai sulūžta.

- **Naudokite asmens apsaugos priemones. Dėvėkite apsauginius akinius ir, priklausomai nuo atliekamo darbo, antveidį. Pagal aplinkybes dėvėkite kvėpavimo takų apsaugos priemones, pavyzdžiui, dulkių kaukę arba respiratorių, klausos apsaugos priemones, mūvėkite pirštines ir dėvėkite darbinę prijuostę, kuri sulaikytų smulkias šlifavimo daleles arba ruošinio dalis.** Akiniai turi būti pajėgūs sulaikyti dirbant išmetamas daleles. Dulkių kaukė arba respiratorius turi tinkamai sulaikyti konkretaus darbo metu kylančias daleles. Per ilgai dirbant labai triukšmingoje aplinkoje, galima pakenkti klausai.
- **Pašaliniai asmenys turi stovėti saugiu atstumu nuo darbo teritorijos. Visi įeinantieji į darbo teritoriją privalo dėvėti asmenines apsaugos priemones.** Ruošinio dalelės arba sulūžę priedai gali būti nusviesti ir sužeisti šalia darbo vietos esančius asmenis.
- **Atlikdami veiksmus, kurių metu pjovimo staklės gali prisiliesti prie paslėptų laidų ar įrankio kabelio, laikykite elektrinį įrankį tik už izoliuotų suėmimo paviršių.** Priedui prisilietus prie laido, kuriuo teka srovė, neizoliuotose metalinėse elektrinio įrankio dalyse atsiras įtampa ir operatorius gali gauti elektros smūgį.
- **Niekada nepadėkite elektrinio įrankio, kol jo priedas dar sukasi.** Besisukantis priedas gali užsikabinti už paviršiaus ir galite prarasti elektrinio įrankio kontrolę.
- **Nešdami elektrinį įrankį prispaudę prie savo šono, jo nelaikykite įjungto.** Netyčia prisilietus prie besisukančio priedo, šis gali įtraukti jūsų drabužius ir sužaloti jus.
- **Reguliariai valykite šio elektrinio įrankio ventiliacijos angas.** Variklio ventiliatorius įtraukia dulkes į korpuso vidų, kur metalo dulkių sankaupos gali sukelti elektros pavojų.
- **Nedirbkite šiuo elektriniu įrankiu šalia liepsniųjų medžiagų.** Kibirkštys gali uždegti šias medžiagas.
- **Nenaudokite priedų, kuriuos reikėtų aušinti aušinimo skysčiais.** Naudojant vandenį arba kitus aušinimo skysčius, galima žūti nuo elektros srovės arba gauti elektros smūgį.

Atatranka ir susiję įspėjimai

Atatranka – tai staigi reakcija į besisukančio disko, atraminio pado, šepetėlio ar kokio nors kito priedo užstrigimą ar užkliuvimą. Suspaudus arba sugriebus besisukantį priedą, šis staigiai stabdomas, dėl to nevaldomas elektrinis įrankis įstrigimo taške verčiamas judėti priešinga priedo sukimuisi kryptimi.

Pavyzdžiui, jei abrazyvinis diskas sugnybiamas arba užstringa ruošinyje, įvadinis disko kraštas ties sužnybimo tašku gali įstrigti medžiagos paviršiuje ir diskas gali „išlipti“ arba gali įvykti atatranka. Diskas gali atšokti į operatorių arba nuo jo; tai priklauso nuo disko sukimosi krypties suspaudimo metu. Tokiomis sąlygomis abrazyviniai diskai gali net lūžti.

Atatranka yra piktnaudžiavimo elektriniu įrankiu ir (arba) netinkamų darbo procedūrų ar sąlygų rezultatas. Jos galima išvengti vadovaujantis toliau nurodytomis atsargumo priemonėmis.

- **Tvirtai laikykite elektrinį įrankį abiem rankom ir stovėkite taip, kad jūsų kūnas bei rankos netrukdytų priešintis atatrankos jėgoms. Visuomet naudokite pagalbinę rankeną, jei ji įrengta, abiem rankom, kad galėtumėte maksimaliai suvaldyti įrankį atatrankos arba sukimo momento reakcijos metu.** Operatorius gali suvaldyti sukimo momento reakcijos arba atatrankos jėgas, jei imsis tinkamų atsargumo priemonių.
- **Niekada nedėkite rankos šalia besisukančio priedo.** Priedas gali atšokti per jūsų ranką.
- **Nestovėkite tokioje vietoje, į kurią galėtų atšokti įrankis įvykus atatrankai.** Atatranka svies įrankį kryptimi, priešinga disko sukimosi krypčiai sugnybimo taške.
- **Būkite itin atsargūs, apdirbdami kampus, aštrius kraštus ir pan. Stenkitės, kad įrankis neatšoktų ir neužkliūtų.** Kampai, aštrūs kraštai arba šoktelėjimas gali priversti besisukantį priedą užkliūti ir sukelti atatranką arba įrankis gali tapti nevaldomas.
- **Nenaudokite pjūklo grandinės, medienos drožimo kalto, segmentuoto deimantinio disko, kurio periferinė anga didesnė nei 10 mm arba dantytojo disko pjūklo.** Tokie diskai dažnai sukelia atatranką ir įrankis tampa nevaldomas.

Šlifavimo ir pjovimo darbų saugos įspėjimai

- **Naudokite tik šiam elektriniam įrankiui rekomenduojamų tipų diskus ir konkrečiam pasirinktam diskui pritaikytą apsaugą.** Nuo diskų, kurie nėra skirti naudoti su šiuo įrankiu, neįmanoma tinkamai apsisaugoti, todėl jais dirbti nesaugu.
- **Diskų su įspaustais centrais šlifavimo paviršius privalo būti sumontuotas taip, kad būtų žemiau apsaugo krašto plokštumos.** Nuo netinkamai sumontuoto disko, kuris išsikiša pro apsaugo krašto plokštumą, tinkamai apsisaugoti neįmanoma.
- **Siekiant maksimalios saugos, reikia saugiai, tinkamai sumontuoti apsaugą, kad būtų neuždengta minimali į operatorių atsukta disko dalis.** Apsaugas padeda apsaugoti operatorių nuo skriejančių sulūžusio disko dalelių, atsitiktinio prisilietimo prie disko ir kibirkščių, kurios gali uždegti drabužius.
- **Diskus reikia naudoti tik tiems darbams, kuriems jie yra skirti. Pavyzdžiui, negalima šlifuoti pjovimo disko šonu.** Abrazyviniai pjovimo diskai skirti periferiniam šlifavimui: šoninės jėgos juos gali suskaldyti.
- **Visuomet naudokite neapgadintas diskų junges, kurių dydis ir forma atitiktų pasirinktą diską.** Tinkamos diskų jungės prilaiko diską ir sumažina disko sulaužymo galimybę. Pjovimo diskams skirtos jungės gali būti visai kitokios nei šlifavimo diskų jungės.
- **Nenaudokite nuo didesnių elektrinių įrankių nuimtų, susidėvėjusių diskų.** Didesniems elektriniams įrankiams skirti diskai netinka greičiau besisukančiam mažesniam įrankiui: jie gali trūkti.
- **Naudodami dvejopos paskirties diskus, visada naudokite atliekamam darbui tinkamą apsaugą.** Neužtikrinus tinkamo apsaugo nebus užtikrintas norimas apsaugos lygis, todėl galima sunkiai susižaloti.

Papildomi pjovimo darbų saugos įspėjimai

- **Neužstrigdykite pjovimo disko ir pernelyg jo nespauskite. Nemėginkite atlikti pernelyg gilių pjūvių.** Per daug spaudžiant diską, padidėja apkrova ir diskas gali greičiau sulinkti arba užstrigti pjūvyje bei sukelti atatranką arba diskas gali lūžti.
- **Nestovėkite vienoje linijoje su besisukančiu disku, už jo.** Kai diskas darbo metu juda nuo jūsų kūno, galima atatranka gali sviesti besisukantį diską ir elektrinį įrankį tiesiai į jus.
- **Kai diskas užstrigo arba kai pjovimas dėl kitų priežasčių pertraukiamas, išjunkite elektrinį įrankį ir nejudinkite jo, kol diskas visiškai nenustos suktis. Niekada nebandykite ištraukti disko iš pjūvio, kol diskas sukasi, kitaip gali įvykti atatranka.** Suraskite ir pašalinkite problemą, kad diskas daugiau neužstrigtų.
- **Neįjunkite įrankio, kai jo diskas yra ruošinyje. Leiskite diskui vėl suktis visu greičiu, tada atsargiai vėl įstumkite į pjūvį.** Vėl paleidus elektrinį įrankį ruošinyje, jis gali užstrigti, iššokti arba gali vėl įvykti atatranka.
- **Paremkite plokštes arba kitus labai didelius ruošinius, kad maksimaliai sumažėtų pavojus suspausti diską ir sukelti atatranką.** Dideli ruošiniai dažnai linksta nuo savo pačių svorio. Ruošinį reikia paremti iš abiejų disko pusių, šalia pjovimo linijos ir prie ruošinio krašto.
- **Ypač būkite atsargūs įpjaudami sienas arba kitas neištirtas vietas.** Kyšantis diskas gali įpjauti paslėptus objektus, kurie gali sukelti atatranką.
- **Nemėginkite daryti išlenktų pjūvių.** Per daug spaudžiant diską, padidėja apkrova ir diskas gali greičiau sulinkti arba užstrigti pjūvyje bei sukelti atatranką arba diskas gali lūžti ir sunkiai sužaloti.

Lengvojo šlifavimo saugos įspėjimai

- **Naudokite tinkamo dydžio lengvojo šlifavimo diską. Rinkdamiesi šlifavimo popierių vadovaukitės gamintojo rekomendacijomis.** Didesnio formato šlifavimo popierius, per daug išlendantis už lengvojo šlifavimo pado ribų, kels sužalojimo pavojų, be to, diskas gali užkliūti, nuplyšti arba gali įvykti atatranka.

Valymo vieliniu šepečiu saugos įspėjimai

- **Atminkite: šepetėlis pameta šerelius net ir įprasto eksploatavimo metu. Neperkraukite šerelių ir per daug nespauskite šepetėlio.** Vieliniai šereliai gali lengvai pažeisti lengvus drabužius ir (arba) odą.
- **Jei su vieliniu šepetėliu rekomenduojama naudoti apsaugą, žiūrėkite, kad vielinis diskas arba vielinis šepetėlis jo neliestų.** Dirbant dėl apkrovos ir išcentrinių jėgų gali padidėti vielinio disko arba šepetėlio skersmuo.



Įspėjimas! Palietus arba įkvėpus šlifuojant kylančių dulkių, gali kilti pavojus operatoriaus ir šalia esančiųjų sveikatai. Dėvėkite specialią, nuo dulkių bei dūmų apsaugančią kaukę ir užtikrinkite, kad taip pat būtų apsaugoti ir darbo vietoje esantys arba į ją įeinantys žmonės.

Dulkių poveikio mažinimas

Prieš pradėdami dirbti, patikrinkite dirbant susidarančių dulkių pavojingumo klasę.

⚠ **ĮSPĖJIMAS!** Stenkitės nepaliesti ir neįkvėpti dulkių, nes jos gali būti kenksmingos sveikatai. Naudojant elektrinį įrankį ar atliekant kitus statybos darbus su cheminėmis medžiagomis, mineralais ar dalelėmis, kurios sukelia kvėpavimo takų infekcijas, alergines reakcijas, vėžį, apsigimimus ar kitokią reprodukcinę žalą naudotojui ar pašaliniams asmenims, susidaro dulkės.

- Dulkės gali susidaryti, pavyzdžiui, dirbant su kieta mediena, pavyzdžiui, buko ar ąžuolo, dažais švino pagrindu, betonu, mūrų ar akmenimis, kurių sudėtyje yra kvarco.
- Medžiagą, kurios sudėtyje yra asbesto, turi tvarkyti tik specialistai.
- Vadovaukitės savo šalyje galiojančiais įstatymais dėl medžiagų, kurias apdirbsite.
- Naudokite oficialiai patvirtintos apsaugos klasės dulkių trauktuvą arba ištraukimo sistemą, atitinkančią taikytinas apsaugos nuo dulkių taisykles ir tinkančią apdirbamai medžiagai.
- Susidariusias dulkių daleles reikia susiurbti tiesiai prie jų susidarymo vietos, jos neturi nusėsti aplinkui. Naudokite šiam tikslui tinkančius dulkių ištraukimo priedus.

Papildomos priemonės:

- Įsitikinkite, kad darbo vieta yra gerai vėdinama.
- Dėvėkite susidarančių dulkių tipui tinkantį respiratorių.

Liekamieji pavojai

Naudojant šį įrankį, gali kilti liekamųjų pavojų, kurie gali būti nenurodyti pateiktuose saugos įspėjimuose.
Šie pavojai kyla netinkamai naudojant, per ilgai naudojant ir pan. Net ir pritaikius atitinkamus saugos nurodymus ir naudojant saugos įtaisus, tam tikrų liekamųjų pavojų išvengti neįmanoma. Galimi pavojai:

- sužalojimai, prisilietus prie bet kurių besisukančių (judančių) dalių;
- sužalojimai keičiant bet kokias dalis, pjūklelius arba priedus;
- žala, patiriama įrankį naudojant ilgą laiką. Jei įrankį reikia naudoti ilgą laiką, būtinai reguliariai darykite pertraukas;
- klausos pablogėjimas;
- pavojus sveikatai dėl kvėpavimo prietaiso sukeltomis dulkėmis;

Ant įrankio esantys ženklai

Norėdamas sumažinti sužalojimų riziką, naudotojas turi laikytis šių nurodymų:



Prieš naudodamas šį gaminį naudotojas turi perskaityti šį naudotojo vadovą ir išsiaiškinti jo turinį.



Naudodamas šį įrankį naudotojas privalo dėvėti tinkamą akių apsaugą.



Naudodamas šį įrankį naudotojas privalo dėvėti tinkamą klausos apsaugą.



Visada dirbkite abiem rankom.



Nenaudokite B tipo apsaugo pjovimo darbams

Papildomi nurodymai dėl akumuliatorių ir įkroviklių saugos

Akumuliatoriai

- Niekada jokiais būdais nebandykite jų atidaryti.
- Saugokite akumuliatorius nuo vandens.
- Nelaikykite tose vietose, kur temperatūra galėtų viršyti 40 °C.
- Įkraukite tik kai aplinkos temperatūra nuo 10 °C iki 40 °C.
- Įkraukite tik su įrankiu pateiktu įkrovikliu.
- Išmesdami akumuliatorius vadovaukitės nurodymais, pateiktais skirsnyje „Aplinkosauga“.



Nebandykite įkrauti apgadintų akumuliatorių.

Įkrovikliai

- Įrankio akumuliatoriui įkrauti naudokite tik su juo pateiktą BLACK+DECKER įkroviklį. Kiti akumuliatoriai gali sprogti ir sužeisti jus bei padaryti žalos turtui.
- Niekada nebandykite įkrauti vienkartinių maitinimo elementų.
- Pažeistus kabelius nedelsdami pakeiskite naujais.
- Saugokite įkroviklį nuo vandens.
- Neatidarykite įkroviklio.
- Neardykite įkroviklio.

Kitų asmenų sauga

- Šiuo prietaisu gali naudotis 8 metų ir vyresni vaikai, žmonės su fizine, jutimine ir psichine negalia arba neturintys patirties ar žinių asmenys, jei yra prižiūrimi kito asmens arba gavo nurodymų, kaip saugiai naudotis prietaisu ir supranta potencialius pavojus.
- Neleiskite vaikams žaisti šiuo prietaisu. Be suaugusiųjų priežiūros vaikams draudžiama valyti ir prižiūrėti šį prietaisą.



Šis įkroviklis skirtas naudoti tik patalpose.



Prieš naudojimą perskaitykite šį naudotojo vadovą.

Elektros sauga



Šis įkroviklis turi dvigubą izoliaciją, todėl įžeminimo laido nereikia. Visada patikrinkite, ar elektros tinklo įtampa atitinka rodiklių plokštelėje nurodytą įtampą.

Niekada nebandykite keisti įkroviklio įprastu maitinimo kištuku.

- Jei maitinimo kabelis būtų pažeistas, siekiant išvengti pavojaus, jį nedelsiant privalo pakeisti įgaliotojo BLACK+DECKER serviso centro darbuotojas.

Datos kodo vieta

Pagaminimo datos kodas (15) sudarytas iš 4 metų skaitmenų, 2 savaitės skaitmenų ir 2 skaitmenų gamyklos kodo.

Aprašymas

⚠ ĮSPĖJIMAS! Niekada nemodifikuokite elektrinio įrankio arba kurios nors jo dalies. Kitaip galite patirti turtinę žalą arba susižaloti.

1 Įjungiklis - išjungiklis
2 Ašies užraktas
3 Šlifavimo / pjovimo diskas
4 C tipo apsaugas
5 Šoninė rankena
6 Akumuliatorius

Funkcijos

Atjungiklis dingus įtampai

Atjungiklis dingus įtampai stabdo šlifuoklio paleidimą iš naujo nutrūkus maitinimo tiekimui nespaudžiant jungiklio.

Apsauga nuo perkrovos „Power-OFF™“

Variklio perkrovos atveju ribojama varikliui tiekiama srovė. Jei variklis nuolat perkraunamas, įrankis išsijungia. Norint paleisti įrankį iš naujo, reikia atleisti ir vėl nuspausti jungiklį. Įrankis išsijungs kaskart, kai srovės stiprio apkrova pasieks perkrovos srovės stiprio vertę (variklio perkaitimo taškas). Jei įrankis dažnai išsijungia dėl perkrovos, mažiau jį apkraukite (silpniau spauskite), kol galiausiai apsauga nuo perkrovos nebesuveiks.

Švelniojo paleidimo funkcija

Švelniojo paleidimo funkcija leidžia įrankiui lėtai didinti apsukas, kad paleidžiant būtų išvengta staigaus pradinio trūktelėjimo. Ši funkcija ypač naudinga dirbant ribotoje erdvėje.

Akumuliatoriaus įkrovimas (A pav.)

BLACK+DECKER įkrovikliai suprojektuoti įkrauti BLACK+DECKER akumuliatorius.

- Prieš įdėdami akumuliatorių (6), prijunkite įkroviklį (7) prie tinkamo elektros lizdo.
- Įdėkite akumuliatorių (6) į įkroviklį. Užtikrinkite, kad akumuliatorius būtų iki galo įstatytas į jam skirtus lizdus (A pav.).

Pradės mirksėti šviesos diodas (7a), parodantis, kad akumuliatorius įkraunamas.
Apie įkrovimo pabaigą informuoja nuolat šviečiantis šviesos

diodas. Dabar akumuliatorius visiškai įkrautas ir jį galima pradėti naudoti arba palikti įkroviklyje.



Išsekusį akumuliatorių reikia įkrauti kaip įmanoma greičiau, nes kitaip gali gerokai sutrumpėti akumuliatorius eksploatacija.



Norėdami, kad akumuliatorius būtų eksploatuojamas ilgiau, nelaukite, kol jis visiškai išsikraus. Akumuliatorių rekomenduojama įkrauti po kiekvieno panaudojimo.

Įkroviklio diagnostika (B pav.)

Šis įkroviklis gali aptikti tam tikras akumuliatoriaus arba maitinimo šaltinio problemas. Apie problemas informuoja įvairiomis schemomis mirksintis vienas šviesos diodas.

Sugedęs akumuliatorius

Įkroviklis gali aptikti išsekusį arba pažeistą akumuliatorių. Šviesos diodas mirksi etiketėje nurodyta schema. Pastebėję šią akumuliatoriaus gedimo mirksėjimo schemą, akumuliatoriaus neįkraukite.
Pristatykite jį į serviso centrą arba atliekų surinkimo punktą, kad jis būtų perdirbtas.

Karšto / šalto akumuliatoriaus delsa



Jei įkroviklis nustato, kad akumuliatoriaus temperatūra per aukšta arba per žema, automatiškai įsijungia karšto / šalto akumuliatoriaus delsa, t. y. įkrovimas atidedamas, kol akumuliatoriaus temperatūra tampa normali. Tada įkroviklis automatiškai persijungia į akumuliatoriaus įkrovimo režimą. Ši funkcija maksimaliai pailgina akumuliatoriaus eksploataciją.



Lemputė mirksi etiketėje nurodyta schema.

Akumuliatoriaus palikimas įkroviklyje

Įkroviklį ir akumuliatorių galima palikti sujungtus neribotą laiką (šviečia šviesos diodas). Įkroviklis nuolat palaikys maksimalų akumuliatoriaus įkrovos lygį. Šiame įkroviklyje veikia automatinio derinimo režimas, išlyginantis arba subalansuojantis atskirus akumuliatoriaus skyrius, kad jis veiktų maksimaliu našumu. Akumuliatorius reikia suderinti kas savaitę arba kai akumuliatoriaus veikimo trukmė dirbant tą patį darbą sumažėja. Norėdami paleisti automatinį suderinimo režimą, įdėkite akumuliatorių į įkroviklį ir palikite bent 8 valandoms.

Svarbios pastabos dėl įkrovimo

- Ilgiausią eksploataciją ir geriausią našumą pasieksite įkraudami akumuliatorių 18–24 °C oro temperatūroje. NEĮKRAUKITE akumuliatoriaus, jei oro temperatūra nesiekia +4,5 °C arba viršija +40 °C. Tai svarbu siekiant išvengti akumuliatoriaus apgadinimo.
- Įkrovimo metu įkroviklis ir akumuliatorius gali įšilti. Tokia būsena normali, ji nereiškia problemos. Norėdami, kad po naudojimo akumuliatorius greičiau atvėstų, nelaikykite įkroviklio arba akumuliatoriaus šiltoje vietoje, pvz., metalinėje pašiūrėje arba neizoliuotoje priekaboje.
- Jei akumuliatorius tinkamai neįsikrauna:
  - Patikrinkite, ar lizdas veikia, prijungdami stalo šviestuvą arba kitą prietaisą.
  - Patikrinkite, ar elektros lizdas prijungtas prie šviesos jungiklio, kuriuo išjungiama elektra, kai užgesinate šviesą.
  - Perkelkite įkroviklį ir akumuliatorių į vietą, kurioje aplinkos oro temperatūra siekia maždaug 18 °C – 24 °C.
  - Jei įkrovimo problemų išspręsti nepavyktų, pristatykite įrankį, akumuliatorių ir įkroviklį į vietos serviso centrą.
- Akumuliatorius turi būti įkraunamas, kai jo energijos nebepakanka darbams, kuriuos anksčiau buvo lengva atlikti. Tokiu atveju NENAUDOKITE įrangos toliau. Atlikite įkrovimo procedūrą. Iš dalies išsekusį akumuliatorių galima įkrauti be jokios žalos.
- Reikėtų saugoti, kad pro įkroviklio angas į jo vidų nepatektų pašalinių medžiagų, pvz., šlifavimo dulkių, metalo drožlių, plieno vatos, aliuminio folijos ar kitų metalo dalelių sankaupų. Prieš pradėdami valyti, atjunkite įkroviklį nuo elektros tinklo.
- Nešaldykite ir nenardinkite įkroviklio į vandenį ar kokį nors kitą skystį.

Kaip įdėti ir išimti akumuliatorių (C, D pav.)

- Norėdami įstatyti akumuliatorių (6), sulygiuokite jį su įrankyje (8) esančiu lizdu. Įkiškite akumuliatorių į lizdą ir stumkite, kol jis užsifiksuos (išgirsite spragtelėjimą).
- Norėdami išimti akumuliatorių, paspauskite jo atleidimo mygtuką (6a), tuo pat metu traukdami akumuliatorių iš lizdo.

Sumontavimas

Įspėjimas! Prieš surenkant įrankis turi būti išjungtas, o akumuliatorius – išimtas.

Apsaugų naudojimas

Visada naudokite tinkamas apsaugas, įskaitant

- naudojant A tipo (pjovimo) disko apsaugą paviršiaus šlifavimui, disko apsaugas gali liestis prie ruošinio, todėl įrankis bus valdomas;
- naudojant B tipo (šlifavimo) disko apsaugą pjovimo darbams su prijungtais abrazyviniais diskais, kyla didesnis generuojamų kibirkščių ir dalelių poveikio pavojus, taip pat-pavojus susižeisti į disko fragmentus, naudojant vielinį;
- naudojant A tipo (pjovimo), B tipo (šlifavimo) arba C tipo (kombinuotas) disko apsaugą su disko tipo vieliniu šepetėliu, kurio storis yra didesnis už maksimalų storį, vielos gali įsipainioti apsauge ir perlūžti;

Apsaugo sumontavimas ir nuėmimas (E, F, G pav.)

Įrankis komplektuojamas su apsauginiu gaubtu, skirtu šlifavimo ir kai kurioms pjovimo operacijoms. Žr. priedų lentelę.

- Padėkite įrankį ant stalo, nukreipę ašį (12) aukštyn.
- Atleiskite prispaudimo užraktą ir palaikykite apsaugą virš įrankio, kaip parodyta E pav.
- Sulygiuokite ąseles (4a) su įrantomis (9), kaip parodyta F pav.
- Paspauskite apsaugą žemyn ir pasukite prieš laikrodžio rodyklę į reikiamą padėtį, kaip parodyta G pav.
- Užverkite sparčiojo atleidimo svirtį, kad apsaugas būtų tvirtai užfiksuotas

Įspėjimas! Niekada nenaudokite įrankio be apsaugo, nebent priedų lentelėje aiškiai nurodyta kitaip.

Nuėmimas

- Atverkite sparčiojo atleidimo svirtį.
- Pasukite apsaugą pagal laikrodžio rodyklę, kad sulygiuotumėte ąseles (4a) su įrantomis (9).
- Nuimkite apsaugą nuo įrankio.

Įspėjimas! Niekuomet nenaudokite šio įrankio be apsaugo.

Šoninės rankenos montavimas

- Įsukite šoninę rankeną (5) į vieną iš įrankio montavimo angų.

Įspėjimas! Visada naudokite šoninę rankeną, nebent priedų lentelėje aiškiai nurodyta kitaip.

Šlifavimo diskų, pjovimo diskų arba lengvojo šlifavimo padų montavimas ir nuėmimas (H, I, J, K pav.)

Visada naudokite savo darbui tinkamo tipo diską. Visada naudokite tinkamo skersmens ir skylės dydžio diskus (žr. techninius duomenis).

Uždėjimas

- Sumontuokite apsaugą, kaip aprašyta pirmiau.
- Uždėkite vidinę jungę (11) ant veleno (12), kaip parodyta H pav. Įsitikinkite, kad jungė teisingai užsifiksuoja ant plokščių veleno pusių.
- Sumontuokite diską (3) ant ašies (12), kaip parodyta H pav. Jei diskas yra su pakeltuoju centru, užtikrinkite, kad šis pakeltasis centras būtų nukreiptas į vidinę jungę.
- Pasirūpinkite, kad diskas būtų tinkamai sumontuotas ant vidinės jungės.
- Uždėkite išorinę jungę (10) ant ašies. Montuojant šlifavimo diską, pakeltasis išorinės jungės centras turi būti nukreiptas į diską (I pav., A). Montuojant pjovimo diską, pakeltasis išorinės jungės centras turi būti nukreiptas nuo disko (I pav., B).
- Laikykite ašies užraktą (2) nuspaustą ir priveržkite išorinę jungę, naudodami dviejų kaiščių veržliaraktį (13) (J pav.).

Nuėmimas

- Laikykite ašies užraktą (2) nuspaustą ir atleiskite išorinę jungę (10), naudodami dviejų kaiščių veržliaraktį (13) (J pav.).
- Nuimkite išorinę jungę (10) ir diską (3).

Paviršiaus šlifavimas naudojant šlifavimo diskus

- Prieš paliesdami įrankiu darbinį paviršių, palaukite, kol įrankis maksimaliai įsisuks.
- Darbinį paviršių spauskite minimalia jėga, leisdami įrankiui veikti didelėmis apsukomis. Kai įrankis veikia didelėmis apsukomis, pasiekiama didžiausia šlifavimo sparta.
- Palaikykite 20˚–30° kampą tarp įrankio ir darbinio paviršiaus.
- Nuolat judinkite įrankį pirmyn-atgal, kad darbiniame paviršiuje neatsirastų išėmų.
- Prieš išjungdami pakelkite įrankį nuo darbinio paviršiaus. Palaukite, kol įrankis sustos, ir tik tada padėkite jį.

Kraštinis šlifavimas naudojant šlifavimo diskus

Pjovimo ir kraštinio šlifavimo darbams naudojami diskai gali lūžti arba sukelti atatranką, jei naudojant įrankį jie bus lenkiami ar sukami, kol vykdysite nupjovimo arba giliojo šlifavimo darbus.

Kraštinio šlifavimo / pjovimo 27 tipo disku darbai turi būti ribojami iki sekliojo pjovimo ir įrantavimo: iki 13 mm gylio (kai diskas naujas). Diskui dėvintis, pjovimo / įrantavimo gylį reikia atitinkamai sumažinti, atsižvelgiant į sumažėjusį disko spindulį. Žr. „Šlifavimo ir pjovimo priedų lentelę“ šio vadovo pabaigoje, kur rasite papildomos informacijos.

Metalo / keramikos plytelių kraštų šlifavimą ar pjovimą su 41 tipo disku galima atlikti naudojant komplektuojamą apsauginį gaubtą.

- Prieš paliesdami įrankiu darbinį paviršių, palaukite, kol įrankis maksimaliai įsisuks.
- Darbinį paviršių spauskite minimalia jėga, leisdami įrankiui veikti didelėmis apsukomis. Kai įrankis veikia didelėmis apsukomis, pasiekiama didžiausia šlifavimo sparta.
- Atsistokite taip, kad atvira disko apačia būtų nusukta nuo jūsų.
- Pradėję pjauti ir ruošinyje padarę įrantą, nekeiskite pjovimo kampo. Keičiant kampą diskas sulinks ir gali lūžti. Kraštinio šlifavimo diskai neatlaiko lenkimo šoninių jėgų.
- Prieš išjungdami pakelkite įrankį nuo darbinio paviršiaus. Palaukite, kol įrankis sustos, ir tik tada padėkite jį.

Įspėjimas! Nenaudokite kraštinio šlifavimo / pjovimo diskų paviršiams šlifuoti, jei disko etiketėje tai draudžiama, kadangi šie diskai nėra sukurti atlaikyti šoninį spaudimą, patiriamą vykdant paviršiaus šlifavimo darbus. Diskas gali lūžti ir rimtai sužaloti.

Lengvojo šlifavimo diskų sumontavimas ir nuėmimas (K pav.)

Lengvojo šlifavimo darbams vykdyti reikia atraminio pado. Atraminį padą įsigysite iš savo BLACK+DECKER įgaliotojo atstovo, jie parduodami kaip priedai.

Uždėjimas

- Uždėkite vidinę jungę (11) ant ašies (12), kaip parodyta (K pav.). Pasirūpinkite, kad jungė būtų tinkamai sumontuota ant ašies plokščiųjų pusių.
- Uždėkite atraminį padą (16) ant ašies.
- Uždėkite ant atraminio pado (16) lengvojo šlifavimo diską (14).

- Uždėkite išorinę jungę (10) ant ašies, kad pakeltasis centras būtų nukreiptas nuo disko.
- Laikykite ašies užraktą (2) nuspaustą ir priveržkite išorinę jungę, naudodami dviejų kaiščių veržliaraktį (13). Pasirūpinkite, kad išorinė jungė būtų sumontuota tinkamai ir diskas būtų gerai prispaustas.

Nuėmimas

- Laikykite ašies užraktą (2) nuspaustą ir atleiskite išorinę jungę (10), naudodami dviejų kaiščių veržliaraktį (13).
- Nuimkite išorinę jungę (10), lengvojo šlifavimo diską (14) ir atraminį padą (16).

Paviršiaus apdaila lengvojo šlifavimo diskais

- Prieš paliesdami įrankiu darbinį paviršių, palaukite, kol įrankis maksimaliai įsisuks.
- Darbinį paviršių spauskite minimalia jėga, leisdami įrankiui veikti didelėmis apsukomis. Kai įrankis veikia didelėmis apsukomis, pasiekiama didžiausia lengvojo šlifavimo sparta.
- Palaikykite 5˚–10° kampą tarp įrankio ir darbinio paviršiaus.
- Nuolat judinkite įrankį pirmyn-atgal, kad darbiniame paviršiuje neatsirastų išėmų.
- Prieš išjungdami pakelkite įrankį nuo darbinio paviršiaus. Palaukite, kol įrankis sustos, ir tik tada padėkite jį.

Lengvojo šlifavimo atraminių padų naudojimas

Visada pasirinkite užduočiai tinkamo rupumo lengvojo šlifavimo diskus. Lengvojo šlifavimo diskų būna įvairių rupumo lygių. Didesnio rupumo priedai greičiau šalina medžiagą ir palieka šiurkštesnį paviršių. Mažesnio rupumo priedai lėčiau šalina medžiagą ir palieka glotnesnį paviršių.

Pradėkite nuo didesnio rupumo diskų, kad medžiagą šalintumėte greičiau. Pereikite prie vidutinio rupumo švitrinio popieriaus ir galiausiai apdailinkite mažo rupumo disku, kad apdorotas paviršius atrodytų optimaliai.

- Šiurkštus = 16–30.
- Vidutinis = 36–80.
- Apdailos = 100–120.
- Smulkiosios apdailos = 150–180.
- Prieš paliesdami įrankiu darbinį paviršių, palaukite, kol jis maksimaliai įsisuks.
- Darbinį paviršių spauskite minimalia jėga, leisdami įrankiui veikti didelėmis apsukomis. Kai įrankis veikia didelėmis apsukomis, pasiekiama didžiausia lengvojo šlifavimo sparta.
- Palaikykite 5˚–10° kampą tarp įrankio ir darbinio paviršiaus. Lengvojo šlifavimo diskas turi liestis prie maždaug 25 mm darbinio paviršiaus.
- Nuolat judinkite įrankį tiesia linija, kad darbinis paviršius nenudegtų ir jame neatsirastų verpetų. Jei leisite įrankiui remtis į darbinį paviršių nejudindami arba judinsite įrankį žiediniais judesiais, nudeginsite darbinį paviršių ir atsiras verpetų.
- Prieš išjungdami pakelkite įrankį nuo darbinio paviršiaus. Palaukite, kol įrankis sustos, ir tik tada padėkite jį.

Atsargumo priemonės šlifuojant dažus

- **NEREKOMENDUOJAMA** vykdyti dažais švino pagrindu dažyto paviršiaus lengvojo šlifavimo darbų, kadangi sunku sukontroliuoti užterštas dulkes. Didžiausias apsinuodijimo švinu pavojus kyla vaikams ir nėščioms moterims.
- Kadangi neatlikus cheminės analizės sunku nustatyti, ar dažų sudėtyje yra švino, prieš šlifuojant bet kokius dažytus paviršius rekomenduojame imtis atsargumo priemonių:
  - Į zoną, kurioje vykdomi dažų lengvojo šlifavimo darbai, draudžiama eiti vaikams ir nėščiosioms, kol viskas nebus išvalyta.
  - Visi asmenys, einantys į šią zoną, turi dėvėti dulkių kaukę arba respiratorių. Filtrą būtina keisti kasdien arba kai taps sunku kvėpuoti.

Pastaba. Leidžiama naudoti tik tas dulkių kaukes, kurios tinka darbui su dažais švino pagrindu ir dūmais. Įprastos dažymo kaukės tokios apsaugos neužtikrina. Vietos įrankių parduotuvėje įsigykite tinkamos aprobacijos kaukę.

- Darbinėje zonoje draudžiama VALGYTI, GERTI ir RŪKYTI, kad nenurytumėte užterštų dažų dalelių. PRIEŠ valgydami, gerdami ar rūkydami darbininkai turi nusiprausti ir nuvalyti drabužius. Maisto, gėrimų ar cigarečių negalima palikti darbinėje zonoje, kur ant jų galėtų nusėsti dulkės.
- Dažus reikia šalinti tokiu būdu, kad išsiskirtų kuo mažiau dulkių.
- Zonas, kuriose vykdomi dažų šalinimo darbai, reikia užsandarinti 4 milių storio plastikine plėvele.
- Lengvojo šlifavimo darbus reikia atlikti taip, kad dažų dulkės nebūtų išnešamos už darbinės zonos ribų.
- Visi darbinės zonos paviršiai kasdien turi būti kruopščiai nusiurbiami dulkių siurbliu viso lengvojo šlifavimo projekto metu. Reikia dažnai keisti dulkių siurblio filtrus.
- Plastikinę plėvelę reikia surinkti ir utilizuoti kartu su dulkelėmis bei kitomis šalintinomis šiukšlėmis. Atliekas reikia sudėti į užsandarintas šiukšliadėžes ir utilizuoti įprastais šiukšlių utilizavimo kanalais. Valymo metu į darbinę zoną neturi būti leidžiami vaikai ir nėščiosios.
- Visi žaislai, plaunamieji baldai ir vaikų naudojami stalo įrankiai turi būti kruopščiai nuplauti: tik tada juos galima vėl naudoti.

Vielinių šepetėlių ir diskų montavimas bei naudojimas

Vielinių šepetėlių taurelės arba vieliniai diskai prisukami tiesiogiai ant šlifuoklio ašies, nenaudojant jungių. Naudojant vielinius diskus, reikalingas A tipo B apsaugas. Dirbdami su vieliniais šepetėliais ir vieliniais diskais, mūvėkite darbines pirštines. Jie gali būti aštrūs. Diskas arba šepetėliai negali liesti apsaugo (kai stovi ar kai sukasi). Priede gali atsirasti nepastebimų pažeidimų ir vielos gali pradėti atsiskirti nuo priedo disko arba taurelės.

- Ranka užsriekite diską ant ašies.
- Nuspauskite ašies užrakto mygtuką ir veržliarakčiu per stebulę priveržkite vielinį diską arba šepetėlį.
- Norėdami nuimti diską, atlikite pirmiau pateiktą procedūrą atvirkštine tvarka.

Įspėjimas! Jei tinkamai neįstatysite disko stebulės prieš sukdami įrankį, galite apgadinti patį įrankį ir diską.
Vielinius diskus ir šepetėlius galima naudoti rūdims, kalkių nuosėdoms ir dažams šalinti, taip pat – netaisyklingiems paviršiams glotninti.
Pastaba. Valant dažus vieliniu įrankiu, taikomos tos pačios atsargumo priemonės kaip ir šlifuojant dažus.

- Prieš paliesdami įrankiu darbinį paviršių, palaukite, kol įrankis maksimaliai įsisuks.
- Darbinį paviršių spauskite minimalia jėga, leisdami įrankiui veikti didelėmis apsukomis. Kai įrankis veikia didelėmis apsukomis, medžiaga šalinama sparčiausiai.
- Kai naudojate vielinio šepetėlio taurelę, palaikykite 5˚–10° kampą tarp įrankio ir darbinio paviršiaus.
- Palaikykite sąlytį tarp disko krašto ir darbinio paviršiaus su diskais.
- Nuolat judinkite įrankį pirmyn-atgal, kad darbiniame paviršiuje neatsirastų išėmų. Jei leisite įrankiui remtis į darbinį paviršių nejudindami arba judinsite įrankį žiediniais judesiais, nudeginsite darbinį paviršių ir atsiras verpetų.
- Prieš išjungdami pakelkite įrankį nuo darbinio paviršiaus. Palaukite, kol įrankis sustos, ir tik tada padėkite jį.

Įspėjimas! Dirbdami prie krašto, būkite itin atidūs, nes šlifuoklis gali staigiai sujudėti. NIEKADA nenaudokite vielinio disko be apsaugo. Vielos fragmentai gali būti išsviesti iš priedo ir rimtai sužaloti!

Pjovimo diskų (41 tipo) montavimas ir naudojimas

Pjovimo diskai skirstomi į deimantinius ir abrazyvinius diskus. Galima įsigyti abrazyvinių pjovimo diskų, skirtų metalui.
PASTABA. Metalo / keramikos plytelių pjovimą 41 tipo disku galima atlikti naudojant komplektuojamą apsauginį gaubtą. Nenaudojant tinkamos jungės ir apsaugo, disko lūžio ar sąlyčio su disku atveju rizikuojama susižeisti.
Su pjovimo diskais reikia naudoti sutampančio skersmens atraminę jungę ir srieginę prispaudimo veržlę (pateikiama su įrankiu).

Pjovimo diskų montavimas

- Uždėkite nesrieginę atraminę jungę ant ašies, nustatę iškiląją (kontrolinę) pusę aukštyn. Sumontavus diską, iškiloji (kontrolinė) atraminės jungės dalis bus atremta į jį.
- Uždėkite diską ant atraminės jungės, sucentruodami diską ant iškilosios (kontrolinės) dalies.
- Prisukite srieginę prispaudimo veržlę taip, kad iškiloji (kontrolinė) dalis būtų nukreipta nuo disko.
- Nuspauskite ašies užrakto mygtuką ir priveržkite veržiklio veržlę pateiktu veržliarakčiu (13).
- Norėdami nuimti diską, nuspauskite ašies užrakto mygtuką ir atlaisvinkite srieginę prispaudimo veržlę pateiktu veržliarakčiu.

Įspėjimas! Nenaudokite kraštinio šlifavimo / pjovimo diskų paviršiams šlifuoti, kadangi šie diskai nėra sukurti atlaikyti šoninį slėgį, patiriamą vykdant paviršinio šlifavimo darbus. Diskas gali lūžti ir sužaloti.

- Prieš paliesdami įrankiu darbinį paviršių, palaukite, kol jis maksimaliai įsisuks.
- Darbinį paviršių spauskite minimalia jėga, leisdami įrankiui veikti didelėmis apsukomis. Kai įrankis veikia didelėmis apsukomis, pasiekiama didžiausia pjovimo sparta.
- Pradėję pjauti ir ruošinyje padarę įrantą, nekeiskite pjovimo kampo. Keičiant kampą diskas sulinks ir gali lūžti.
- Prieš išjungdami pakelkite įrankį nuo darbinio paviršiaus. Palaukite, kol įrankis sustos, ir tik tada padėkite jį.

Pasirinktiniai priedai

Įspėjimas! Kadangi su šiuo gaminiu nebuvo bandomi kiti nei Black & Decker priedai, juos su šiuo prietaisu naudoti pavojinga. Siekiant sumažinti sužalojimų pavojų, su šiuo gaminiu rekomenduojama naudoti tik Black & Decker priedus.
Įspėjimas! Nenaudokite surištų abrazyvų disko praėjus jo tinkamumo naudoti (EXP) datai, kuri pažymėta šalia disko centro jei yra. Diskai su praėjusia tinkamumo naudoti data gali sutrūkinėti ir sunkiai sužaloti. Laikykite surištų abrazyvų diskus sausoje vietoje, be ribinių temperatūrų ar drėgmės poveikio. Pažeistus diskus ar diskus, kurių tinkamumo naudoti data praėjusi, sunaikinkite, kad jų nebebūtų galima naudoti.
Šiam gaminiui rekomenduojamų priedų galite papildomai įsigyti iš savo vietinio įgaliotojo atstovo arba įgaliotojo serviso centro. Jei jums reikia pagalbos ieškant kurio nors priedo, susisiekite su „Black & Decker." Svarbu pasirinkti tinkamus apsaugus, atraminius padus ir junges, tinkamas naudoti su šlifuoklio priedais. Žr. Priedų lentelę, kurioje pateikta tinkamų priedų pasirinkimo informacija.
Įspėjimas! Priedų rodiklis turi bent sutapti su apsukomis, rekomenduojamomis įrankio įspėjimo etiketėje. Diskai ir kiti priedai, veikiantys didesnėmis nei nominaliosios apsukos, gali atsiskirti ir sužaloti.
Naudokite tik šio vadovo Priedų lentelėje parodytus priedus. Priedų rodikliai visada turi viršyti įrankio apsukas, kaip parodyta įrankio vardinėje plokštelėje.
Įspėjimas! Visus abrazyvinius diskus laikykite ir transportuokite atsargiai, kad išvengtumėte pažeidimų dėl terminio šoko, karščio, mechaninio poveikio ir pan.
Laikykite sausoje, apsaugotoje vietoje, kurioje nėra didelės drėgmės, šalčio ar staigių temperatūros pokyčių.

Naudojimas

Įspėjimas! Leiskite įrankiui veikti savo greičiu. Neperkraukite jo.

- Būkite pasiruošę kibirkštims, kai šlifavimo arba pjovimo diskas palies ruošinį.
- Visada nustatykite įrankį taip, kad apsaugas užtikrintų optimalią apsaugą nuo šlifavimo arba pjovimo disko.

Tinkama rankų padėtis (L pav.)

Įspėjimas! Norėdami sumažinti sunkaus susižeidimo pavojų, VISUOMET laikykite rankas tinkamoje padėtyje, kaip parodyta.
Įspėjimas! Siekdami sumažinti pavojų sunkiai susižaloti, VISADA tvirtai laikykite įrankį, tikėdamiesi jo staigios reakcijos.
Tinkama rankų padėtis: viena ranka turi būti ant šoninės rankenos (5), o kita – ant įrankio korpuso.

Įjungimas ir išjungimas

- Norėdami įjungti įrankį, pastumkite mygtuką į priekį.
- Norėdami įjungimą užfiksuoti, spauskite mygtuko priekį žemyn į įrankį.

- Norėdami išjungti įrankį, spauskite galinę mygtuko dalį žemyn ir leiskite mygtukui nuslysti atgal.

Įspėjimas! Neišjunkite įrankio esant apkrovai.

Optimalaus naudojimo patarimai

- Tvirtai laikykite įrankį viena ranka už šoninės rankenos, o kita ranka paimkite už pagrindinės rankenos.
- Šlifuodami palaikykite maždaug 20°–30° kampą tarp disko ir ruošinio paviršiaus.

Techninė priežiūra

Šis laidinis (belaidis) BLACK+DECKER prietaisas (įrankis) skirtas ilgalaikei eksploatacijai, prireikiant minimalios techninės priežiūros. Įrankis veiks kokybiškai ir ilgai, jei jį tinkamai prižiūrėsite ir reguliariai valysite.

Įspėjimas! Prieš imdamiesi bet kokių laidinių / belaidžių elektrinių įrankių techninės priežiūros darbų:

- Išjunkite prietaisą (įrankį) ir ištraukite jo kištuką iš elektros lizdo.
- Išjunkite prietaisą (įrankį) ir išimkite iš jo akumuliatorių, jei prietaisas (įrankis) turi atskirą akumuliatorių.
- Jei akumuliatorius yra įtaisytasis, visiškai išeikvokite jo energiją, o paskui išjunkite.
- Prieš valydami atjunkite įkroviklį elektros tinklo. Įkrovikliui nereikia jokios techninės priežiūros, išskyrus reguliarų valymą.
- Reguliariai minkštu šepetėliu arba sausa šluoste išvalykite prietaiso / įrankio / įkroviklio ventiliacijos angas.
- Reguliariai drėgna šluoste nuvalykite variklio korpusą. Nenaudokite jokių šveičiamųjų arba tirpiklių pagrindu pagamintų valiklių.

Priežiūros centrų kontaktinės informacijos ieškokite šio vadovo gale arba apsilankykite **www.2helpu.com**.

Valymas

⚠ **ĮSPĖJIMAS!** Elektros smūgio ir mechaninio pažeidimo pavojus. Prieš atlikdami bet kokius gaminio valymo darbus, ištraukite kištuką iš maitinimo tinklo lizdo ir (arba) išimkite iš jo akumuliatorių (jei jis atjungiamas).

⚠ **ĮSPĖJIMAS!** Siekdami užtikrinti saugų ir veiksmingą veikimą, visada palaikykite gaminio ir ventiliacijos angų (jei taikytina) švarą. Pastebėjus nešvarumų, pagrindinį korpusą ir ventiliacijos angas galima valyti sausu, minkštu nemetaliniu šepečiu ir (arba) tinkamu dulkių siurbliu. Atlikdami šį darbą, dėvėkite aprobuotą akių apsaugą ir respiratorių.

⚠ **ĮSPĖJIMAS!** Niekada nevalykite nemetalinių gaminio dalių tirpikliais arba kitais stipriais chemikalais. Šie chemikalai gali susilpninti šioms dalims gaminti panaudotas medžiagas. Naudokite tik švelnių muilinu vandeniu sudrėkintą šluostę. Stenkitės, kad į gaminį jokiais būdais nepakliūtų jokių skysčių. Niekada nepanardinkite jokios gaminio dalies į jokį skystį.

Aplinkosauga



Gaminiai / akumuliatoriai yra perdirbami, tačiau, jei ant jų yra perbrauktos šiukšlinės ženklas, jų negalima išmesti kartu su buitinėmis atliekomis.

Visiškai iškraukite akumuliatorius ir juos atskirkite, taip pat, jei įmanoma, atskirkite visus šviesos šaltinius. Naudotojas turi ištrinti iš gaminio visus savo asmens duomenis. Tada nugabenkite atliekas į oficialų atliekų surinkimo centrą arba atiduokite perdirbimo programoje dalyvaujančiam pardavėjui, kuris dažnai priima atliekas nemokamai. Pakuotę reikia išmesti atsižvelgiant į pažymėtą medžiagos kodą. Eksploatavimo ir saugos instrukcijas galima išmesti tik tada, kai susijęs gaminys nebenaudojamas. Dėl atliekų tvarkymo kreipkitės į savo vietos savivaldybę. Daugiau informacijos ieškokite **www.2helpU.com** ir nuskaitykite pirmiau pateiktą QR kodą

Dokumentus galite rasti internetu

www.2helpU.com/DoC/ arba
www.2helpU.com/DoC/index/xxx*
*Jei norite rasti tiesiogiai, vietoje „xxx“ įrašykite gaminio modelio numerį, nurodytą gaminio techninių duomenų etiketėje arba ant pakuotės.



- Naudojimo instrukcija
- Atitikties deklaracija (DoC)
- Gaminio emisijos duomenys (PED): informacija apie keliamą triukšmą, vibraciją ir dulkes (taikoma ne visiems gaminiams)



ĮSPĖJIMAS! Perskaitykite visus šiame vadove pateiktus saugos įspėjimus, instrukcijas, iliustracijas ir specifikacijas, įskaitant skyrius apie akumuliatorių ir įkroviklį, pateiktus originaliame įrankio vadove arba atskirame akumuliatoriaus ir įkroviklio vadove. Vadovų galima paprašyti klientų aptarnavimo tarnybos (žr. šio vadovo galinį puslapį).

Techniniai duomenys

		BLCG78, 1 tipas
Įvesties įtampa	V_{NS}	18
Nominaliosios apsukos (be apkrovos)	min^{-1}	8 500
Vardinė galia	mm	125
Disko anga	mm	22
Maksimalus disko storis		
Šlifavimo diskai	mm	6,4
Pjovimo diskai	mm	3,0
Disko tipo vielinis šepetėlis	mm	13
Ašies dydis		M14
Svoris (su C tipo apsaugu, jungėmis ir papildoma rankena)	kg	1,9

18 VDC akumuliatoriai (Ličio jonų)		
BDL2018 / BL2018	Ah	2,0
Svoris	kg	0,37
BL2518 / BDL2518	Ah	2,5
Svoris	kg	0,37
BL4018	Ah	4,0
Svoris	kg	0,66
BL5018	Ah	5,0
Svoris	kg	0,65
230 V įkrovikliai		
Visos išvesties įtampa	V_{NS}	18
UK-N517390/Euro-N517388	Ampe-rai	1,0
UK-90642264/Euro-90642266	Ampe-rai	2,0
UK-N494099/Euro-N494098	mA	400

Garantija

„Black & Decker“ neabejoja aukšta savo gaminių kokybe ir siūlo vartotojams 24 mėnesių trukmės garantiją, skaičiuojant nuo pirkimo datos. Ši garantija papildo, bet jokiais būdais nepanaikina jūsų įstatymais nustatytų teisių.
Ši garantija galioja Europos Sąjungos valstybių narių ir Europos laisvosios prekybos zonos teritorijose bei Jungtinėje Karalystėje.
Norint pasinaudoti šia garantija, privaloma laikytis „Black & Decker“ sąlygų ir nuostatų bei pardavėjui arba įgaliotajam remonto agentui pateikti pirkimą įrodantį dokumentą.
„Black & Decker“ dviejų metų garantijos sąlygas ir artimiausio įgaliotojo remonto centro adresą rasite internete **www.2helpU.com**, arba susisiekę su vietiniu „Black & Decker“ biuru šiame vadove nurodytu adresu.
Apsilankykite mūsų interneto svetainėje adresu www.blackanddecker.co.uk, užregistruokite savo naują „Black & Decker“ gaminį ir gaukite naujausios informacijos apie naujus gaminius bei specialių pasiūlymų.

Priedo tipas	Priedas	Apsaugas
Diskas, 27 tipas, Šlifavimas	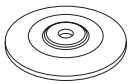	 Pridedamas C arba B tipo apsaugas
Diskas, 41 (1A) tipas Metalo pjovimas		 Pridedamas C arba A tipo apsaugas
Deimantinis pjovimo diskas (metalui pjauti)	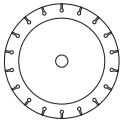	 Pridedamas C arba A tipo apsaugas
Disko tipo vielinis šepetėlis		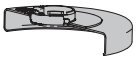 B tipas
Taurelės tipo vielinis šepetėlis		Apsaugo nereikia
Žiedlapinis diskas	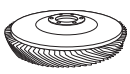	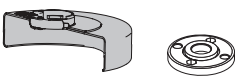 B tipas
Lankstus abrazyvas (pvz., švitrinis popierius) (naudojamas ant lankstaus atraminio pado)		 Apsaugo nereikia

Apsaugų ir priedų naudojimo gairės		
Nepatvirtinti diskas	11 / T11 tipas	

Papildoma informacija apie apsaugus ir priedus	
Jei naudojami segmentuoti deimantiniai diskai, naudokite tik deimantinius diskus, kurių periferinis tarpas yra didesnis kaip 10 mm ir yra neigiamas pokrypio kampas.	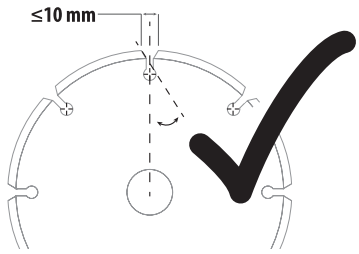
NENAUDOKITE **segmentuotų deimantinių diskų, kurių periferinis tarpas yra didesnis kaip 10 mm ir (arba) yra neigiamas pokrypio kampas.**	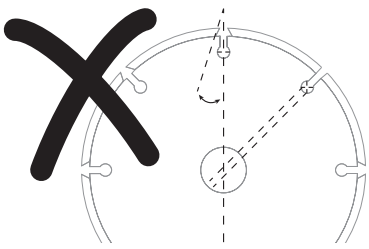
Visų šlifavimo, lengvojo šlifavimo ir disko tipo vielinių šepetėlių priedų apatinė dalis turi būti su apsaugu. Tarpas iki apatinės apsaugo briaunos turi būti ne mažesnis kaip 2 mm.	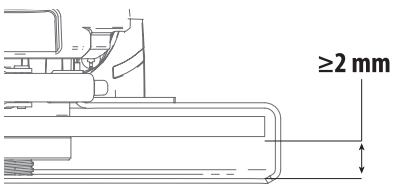

Paredzētā lietošana

Jūsu BLACK+DECKER BLCG78 leņķa slīpmašīna ir paredzēta metāla slīpēšanai, griešanai, pulēšanai un tīrīšanai ar stiepļu birsti, izmantojot atbilstoša veida ripas. Instrumentam jābūt aprīkotam ar piemērotu aizsargu. Šis instruments paredzēts tikai personīgai lietošanai.



Bīstami! Nelietojiet to koksnes griešanai vai kokgriešanai. Neizmantojiet nekāda veida zobainus asmeņus. Tas var izraisīt smagus ievainojumus.

Drošības norādījumi

Vispārīgi elektroinstrumenta drošības brīdinājumi



Brīdinājums! Izlasiet visus drošības brīdinājumus, norādījumus, ilustrācijas un tehniskos datus, kas atrodas elektroinstrumenta komplektācijā. Ja netiek ievēroti turpmāk redzamie brīdinājumi un norādījumi, var izraisīt elektriskās strāvas triecienu, aizdegšanos un/vai smagus ievainojumus.

Saglabājiet visus brīdinājumus un norādījumus turpmākām uzziņām. Termins "elektroinstruments", kas redzams brīdinājumos, attiecas uz elektriski darbinātu elektroinstrumentu (ar vadu) vai ar akumulatoru darbinātu elektroinstrumentu (bez vada).

1. Darba zonas drošība

a. **Rūpējieties, lai darba zona būtu tīra un labi apgaismota.** Pārblīvētā un vāji apgaismotā darba zonā var rasties negadījumi.

b. **Elektroinstrumentus nedrīkst darbināt sprādzienbīstamā vidē, piemēram, viegli uzliesmojošu šķidrumu, gāzu vai putekļu tuvumā.** Elektroinstrumenti rada dzirksteles, kas var aizdedzināt putekļus vai izgarojumu tvaikus.

c. **Strādājot ar elektroinstrumentu, neļaujiet tuvumā atrasties bērniem un nepiederošām personām.** Novēršot uzmanību, jūs varat zaudēt kontroli pār instrumentu.

2. Elektrodrošība

a. **Elektroinstrumenta kontaktdakšai jāatbilst kontaktligzdai. Kontaktdakšu nekādā gadījumā nedrīkst pārveidot. Iezemētiem elektroinstrumentiem nedrīkst izmantot pārejas kontaktdakšas.** Nepārveidotas kontaktdakšas un piemērotas kontaktligzdas rada mazāku elektriskās strāvas trieciena risku.

b. **Nepieskarieties iezemētām virsmām, piemēram, caurulēm, radiatoriem, plītīm un ledusskapjiem.** Ja jūsu ķermenis ir iezemēts, pastāv lielāks elektriskās strāvas trieciena risks.

c. **Elektroinstrumentus nedrīkst pakļaut lietus vai mitru laika apstākļu iedarbībai.** Ja elektroinstrumentā iekļūst ūdens, palielinās elektriskās strāvas trieciena risks.

d. **Lietojiet vadu pareizi. Nekad nepārnēsājiet, nevelciet vai neatvienojiet elektroinstrumentu no kontaktligzdas, turot to aiz vada. Netuviniet vadu karstuma avotiem, eļļai, asām šķautnēm vai kustīgām detaļām.** Ja vads ir bojāts vai sapinies, pastāv lielāks elektriskās strāvas trieciena risks.

e. **Strādājot ar elektroinstrumentu ārpus telpām, izmantojiet tādu pagarinājuma vadu, kas paredzēts lietošanai ārpus telpām.** Izmantojot vadu, kas paredzēts lietošanai ārpus telpām, pastāv mazāks elektriskās strāvas trieciena risks.

f. **Ja elektroinstrumentu nākas ekspluatēt mitrā vidē, ierīkojiet elektrobarošanu ar noplūdstrāvas aizsargierīci.** Lietojot noplūdstrāvas aizsargierīci, mazinās elektriskās strāvas trieciena risks.

3. Personīgā drošība

a. **Elektroinstrumenta lietošanas laikā saglabājiet modrību, koncentrējieties uz darbu un rīkojieties saprātīgi. Nelietojiet elektroinstrumentu, ja esat noguris vai atrodaties narkotiku, alkohola vai medikamentu ietekmē.** Pat viens mirklis neuzmanības elektroinstrumentu ekspluatācijas laikā var izraisīt smagus ievainojumus.

b. **Lietojiet individuālos aizsardzības līdzekļus. Vienmēr valkājiet acu aizsargus.** Attiecīgos apstākļos lietojot aizsardzības līdzekļus, piemēram, putekļu masku, aizsargapavus ar neslīdošu zoli, aizsargķiveri vai ausu aizsargus, samazinās risks gūt ievainojumus.

c. **Nepieļaujiet nejaušu iedarbināšanu. Pirms instrumenta pievienošanas kontaktligzdai un/vai akumulatora pievienošanas, instrumenta pacelšanas vai pārnēsāšanas pārbaudiet, vai slēdzis ir izslēgtā pozīcijā.** Ja elektroinstrumentu pārnēsājat, turot pirkstu uz slēdža, vai ja kontaktligzdai pievienojat elektroinstrumentu ar ieslēgtu slēdzi, var rasties negadījumi.

d. **Pirms elektroinstrumenta ieslēgšanas noņemiet no tā visas regulēšanas atslēgas vai uzgriežņatslēgas.** Ja elektroinstrumenta rotējošajai daļai ir piestiprināta uzgriežņatslēga vai regulēšanas atslēga, var gūt ievainojumus.

e. **Nesniedzieties pārāk tālu. Vienmēr cieši stāviet uz piemērota atbalsta un saglabājiet līdzsvaru.** Tādējādi neparedzētās situācijās daudz labāk varat saglabāt kontroli pār elektroinstrumentu.

f. **Valkājiet piemērotu apģērbu. Nevalkājiet pārāk brīvu apģērbu vai rotaslietas. Netuviniet matus, apģērbu un cimdus kustīgām detaļām.** Brīvs apģērbs, rotaslietas vai gari mati var ieķerties kustīgajās detaļās.

g. **Ja instrumentam ir paredzēts pievienot putekļu nosūkšanas un savākšanas ierīces, obligāti tās pievienojiet un ekspluatējiet pareizi.** Lietojot putekļu nosūkšanas ierīci, var mazināt putekļu kaitīgo ietekmi.

h. **Kaut arī jums ir labas iemaņas darbā ar instrumentiem, kas apgūtas, tos bieži lietojot, neaizmirstiet par piesardzību un instrumenta drošības noteikumu ievērošanu.** Bezrūpīgas rīcības sekas var būt smagi ievainojumi, ko var gūt vienā acumirklī.

4. Elektroinstrumenta ekspluatācija un apkope

a. Nelietojiet elektroinstrumentu ar spēku. Izmantojiet konkrētam gadījumam piemērotu elektroinstrumentu. Pareizi izvēlēts elektroinstruments paveic darbu labāk un drošāk tādā tempā, kādam tas ir paredzēts.

b. Neekspluatējiet elektroinstrumentu, ja to ar slēdzi nevar ne ieslēgt, ne izslēgt. Ja elektroinstrumentu nav iespējams kontrolēt ar slēdža palīdzību, tas ir bīstams un ir jāsalabo.

c. Pirms elektroinstrumentu regulēšanas, piederumu nomainīšanas vai novietošanas glabāšanā atvienojiet kontaktdakšu no barošanas avota un/ vai no elektroinstrumenta izņemiet akumulatoru. Šādu profilaktisku drošības pasākumu rezultātā mazinās nejaušas elektroinstrumenta iedarbināšanas risks.

d. Glabājiet elektroinstrumentus, kas netiek darbināti, bērniem nepieejamā vietā un neatļaujiet tos ekspluatēt personām, kas nav apmācītas to lietošanā vai nepārzina šos norādījumus. Elektroinstrumenti ir bīstami, ja tos ekspluatē neapmācītas personas.

e. Veiciet elektroinstrumenta un piederumu apkopi. Pārbaudiet, vai kustīgās detaļas ir pareizi savienotas un nostiprinātas, vai detaļas nav bojātas, kā arī vai nav kāds cits apstāklis, kas varētu ietekmēt elektroinstrumenta darbību. Ja instruments ir bojāts, pirms ekspluatācijas tas ir jāsalabo. Daudzu negadījumu cēlonis ir tādi elektroinstrumenti, kam nav veikta pienācīga apkope.

f. Regulāri uzasiniet un tīriet griežņus. Ja griežņiem ir veikta pienācīga apkope un tie ir uzasināti, pastāv mazāks to iestrēgšanas risks, un tos ir vieglāk vadīt.

g. Elektroinstrumentu, tā piederumus, detaļas u. c. ekspluatējiet saskaņā ar šiem norādījumiem, ņemot vērā darba apstākļus un veicamā darba specifiku. Ja elektroinstrumentu izmanto mērķiem, kam tas nav paredzēts, var rasties bīstama situācija.

h. Rūpējieties, lai rokturi un satveršanas virsmas vienmēr būtu sausi, tīri un lai uz tiem nebūtu eļļas un smērvielas. Ja rokturi un satveršanas virsmas ir slideni, negaidītās situācijās instrumentu nevar savaldīt.

5. Akumulatora instrumenta lietošana un apkope

a. Uzlādējiet tikai ar ražotāja noteikto lādētāju. Ja ar lādētāju, kas paredzēts vienam akumulatora veidam, tiek uzlādēts cita veida akumulators, var izcelties aizdegšanās.

b. Lietojiet elektroinstrumentus tikai ar paredzētajiem akumulatoriem. Ja izmantojat citus akumulatorus, var rasties ievainojuma un aizdegšanās risks.

c. Kamēr akumulators netiek izmantots, glabājiet to drošā attālumā no metāla priekšmetiem, piemēram, papīra saspraudēm, monētām, atslēgām, naglām, skrūvēm vai līdzīgiem maziem metāla priekšmetiem, kuri var savienot abas spailes. Saskaroties akumulatora spailēm, rodas īssavienojums, kas var izraisīt apdegumus vai aizdegšanos.

d. Nepareizas lietošanas gadījumā šķidrums var iztecēt no akumulatora, – nepieskarieties tam. Ja nejauši pieskārāties šķidrumam, noskalojiet saskarsmes vietu ar ūdeni. Ja šķidrums nonāk acīs, meklējiet arī medicīnisku palīdzību. Šķidrums, kas iztecējis no akumulatora, var izraisīt kairinājumu vai apdegumus.

e. Nedrīkst lietot bojātu vai pārveidotu akumulatoru un instrumentu.
Ja akumulators ir bojāts vai pārveidots, tam var būt neparedzamas sekas, tādējādi izraisot aizdegšanos, sprādzienu vai ievainojumu risku.

f. Nepakļaujiet akumulatoru vai instrumentu uguns vai pārmērīgi augstas temperatūras iedarbībai. Uguns vai vismaz 130 °C augstas temperatūras iedarbībā tie var uzsprāgt.

g. Ievērojiet visus norādījumus par uzlādēšanu un uzlādējiet akumulatoru tikai norādījumos minētajā temperatūras diapazonā. Uzlādējot nepareizi vai ārpus minētā temperatūras diapazona, var sabojāt akumulatoru un palielināt aizdegšanās risku.

6. Remonts

a. Elektroinstrumentu drīkst remontēt vienīgi kvalificēts remonta speciālists, izmantojot tikai oriģinālās rezerves daļas. Tādējādi tiek saglabāta elektroinstrumenta drošība.

b. Bojātiem akumulatoriem nedrīkst veikt apkopi. Akumulatoru apkope jāveic tikai ražotājam vai pilnvarotajam apkopes centram.

Elektroinstrumenta papildu drošības brīdinājumi



Brīdinājums! Papildu drošības brīdinājumi abrazīvajai un smalkajai slīpēšanai, slīpēšanai ar suku, pulēšanai vai abrazīvās nogriešanas darbiem.

- **Šo elektroinstrumentu paredzēts lietot kā slīpmašīnu, stiepļu suku vai nogriešanas instrumentu. Izlasiet visus drošības brīdinājumus, norādījumus, ilustrācijas un tehniskos datus, kas atrodas elektroinstrumenta komplektācijā.** Ja netiek ievēroti visi turpmāk redzamie norādījumi, var gūt elektriskās strāvas triecienu, izraisīt aizdegšanos un/vai gūt smagus ievainojumus.
- **Ar šo elektroinstrumentu nedrīkst veikt tādus darbus kā pulēšana vai caurumu izgriešana.** Veicot darbus, kam šis elektroinstruments nav paredzēts, var rasties bīstami apstākļi un varat gūt ievainojumus.
- **Nepārveidojiet un nedarbiniet šo elektroinstrumentu tā, kā ražotājs to nav noteicis vai paredzējis.** Šādu pārveidojumu rezultātā var zaudēt kontroli pār instrumentu un gūt ievainojumus.
- **Lietojiet tikai šī instrumenta ražotāja īpaši izgatavotos un ieteiktos piederumus.** Kaut arī piederumu ir iespējams piestiprināt pie instrumenta, tā lietošana nav droša.
- **Piederuma nominālajam ātrumam jābūt vismaz vienādam ar maksimālo ātrumu, kas atzīmēts uz elektroinstrumenta.** Piederumi, kas griežas ātrāk par nominālo ātrumu, var salūzt un nolidot nost.
- **Piederuma ārējam diametram un biezumam jābūt elektroinstrumenta jaudas koeficienta robežās.**

Nepareiza izmēra piederumus nav iespējams pietiekami uzmanīt vai kontrolēt.

- **Piederumu stiprinājumvietas izmēriem ir jāatbilst elektroinstrumenta montāžas atveru izmēriem.** Piederumi, kuri neatbilst elektroinstrumenta vārpstas lielumam, sāk svārstīties un pārmērīgi vibrēt, kā arī to dēļ var zaudēt kontroli pār instrumentu.
- **Nedrīkst lietot bojātu piederumu. Ikreiz pirms darba pārbaudiet piederuma stāvokli, piemēram, vai abrazīvajā ripā nav robu un plaisu, vai atbalsta paliktnis nav saplaisājis, nodilis vai pārlieku nolietojies un vai stiepļu sukas sari nav vaļīgi vai nolūzuši. Ja elektroinstruments vai piederums ir ticis nomests zemē, pārbaudiet, vai tas nav bojāts. Ja ir, uzstādiet jaunu piederumu. Kad pārbaude ir veikta un piederums ir piestiprināts, gan jums, gan apkārtējām personām jāstāv drošā attālumā no piederuma rotēšanas zonas, bet elektroinstruments jādarbina maksimālajā tukšgaitas ātrumā. Ja tiek konstatēta neparasta vibrācija, nekavējoties izslēdziet elektroinstrumentu un nomainiet griezējripu. Ja neparasta vibrācija nav konstatēta, turpiniet darbināt elektroinstrumentu vienu minūti.** Bojāti piederumi šajā pārbaudes laikā parasti salūst.
- **Lietojiet individuālos aizsardzības līdzekļus. Valkājiet aizsargbrilles un atkarībā no veicamā darba veida arī sejas aizsargu. Ja vajadzīgs, valkājiet elpceļu aizsargus, piemēram, putekļu masku vai respiratoru, ausu aizsargus, cimdus un darba priekšautu, kas aiztur mazas abrazīvas vai sagataves daļiņas.** Acu aizsargiem jāspēj aizturēt gaisā izsviestas daļiņas, kas rodas dažādu darbu laikā. Putekļu maskai vai respiratora filtram jāaiztur attiecīgā darba laikā radušās daļiņas. Ilgstoša un ļoti intensīva trokšņa iedarbībā varat zaudēt dzirdi.
- **Uzmaniet, lai apkārtējās personas atrastos drošā attālumā no darba zonas. Ikvienam, kas atrodas darba zonā, jālieto individuālie aizsardzības līdzekļi.** Apstrādājamā materiāla vai bojāta piederuma daļiņas var tikt izsviestas gaisā un izraisīt ievainojumus tiem, kas atrodas darba zonas tuvumā.
- **Turiet elektroinstrumentu tikai pie izolētā roktura, ja grieznis darba laikā var saskarties ar apslēptu elektroinstalāciju.** Saskaroties ar spriegumaktīvu vadu, visas elektroinstrumenta ārējās metāla virsmas ir spriegumaktīvas un rada elektriskās strāvas trieciena risku.
- **Elektroinstrumentu nedrīkst nolikt malā, līdz piederums nav pilnībā pārstājis darboties.** Rotējošais piederums var satvert virsmu un izraut elektroinstrumentu jums no rokām.
- **Elektroinstrumentu nedrīkst darbināt, kad pārnēsājat to pie sāniem.** Ja apģērbs nejauši pieskaras rotējošajam piederumam, tas var tikt satverts, piederumu ieraujot jūsu ķermenī.
- **Regulāri tīriet instrumenta gaisa atveres.** Motora ventilators ierauj putekļus korpusā, un pārāk liels uzkrātā metāla pulvera daudzums var izraisīt elektrobīstamību.
- **Elektroinstrumentu nedrīkst darbināt viegli uzliesmojošu materiālu tuvumā.** Dzirksteles var aizdedzināt šos materiālus.
- **Nelietojiet tādus piederumus, kam vajadzīgi dzesēšanas šķidrumi.** Ja tiek izmantots ūdens vai citi dzesēšanas šķidrumi, jūs varat gūt nāvējošu vai elektriskās strāvas triecienu.

Atsitiens un ar to saistīti brīdinājumi

Atsitiens ir pēkšņa reakcija uz rotējošas ripas, atbalsta paliktņa, sukas vai cita piederuma saspiešanu vai satveršanu. Saspiešanas vai satveršanas rezultātā rotējošais piederums pēkšņi apstājas, tādēļ elektroinstrumentu vairs nav iespējams savaldīt, un tas ar spēku triecas pretēji rotācijas virzienam saķeres punktā.

Piemēram, ja sagatave ir saspiedusi vai satvērusi abrazīvo ripu, tās mala, kas atrodas pret saspiešanas vietu, var iegriezties sagataves virsmā, izraisot ripas izkrišanu vai atsitienu ar spēku. Ripa var atsisties gan operatora, gan tam pretējā virzienā, atkarībā no ripas kustības virziena saspiešanas vietā. Abrazīvās ripas šajos apstākļos var arī salūzt.

Atsitiens rodas instrumenta nepareizas lietošanas un/vai nepareizu darba paņēmienu vai apstākļu rezultātā, un to var novērst, veicot attiecīgus piesardzības pasākumus, kā norādīts turpmāk.

- **Nepārtraukti cieši turiet elektroinstrumentu ar abām rokām un novietojiet ķermeni un rokas tā, lai pretotos atsitiena spēkiem. Lai pēc iespējas labāk novaldītu atsitienu vai iedarbināšanas laikā – griezes momentu, vienmēr lietojiet palīgrokturi, ja tāds ir.** Operators var novaldīt griezes momenta reakciju vai atsitiena spēku, ja veic atbilstošus piesardzības pasākumus.
- **Rokas nedrīkst turēt rotējošā piederuma tuvumā.** Piederums var radīt atsitienu rokai.
- **Nedrīkst atrasties tajā vietā, kur elektroinstruments virzīsies atsitiena gadījumā.** Atsitiena spēka ietekmē instruments virzīsies pretēji ripas kustības virzienam saspiešanas vietā.
- **Ievērojiet īpašu piesardzību, apstrādājot stūrus, asas malas u. c. Novērsiet piederuma atlēcienus un sadursmes ar šķēršļiem.** Stūri, asas malas vai atlēcieni mēdz izraisīt rotējošā piederuma ieķeršanos, kā rezultātā varat zaudēt kontroli pār instrumentu vai ciest no atsitiena.
- **Nedrīkst uzstādīt zāģa ķēdi, kokgriešanas asmeni, daudzsekciju dimanta ripu ar perifērisko atstarpi, kas lielāka par 10 mm, vai zāģa asmeni ar zobiem.** Šādi asmeņi bieži izraisa atsitienu un instrumenta nevaldāmu darbību.

Īpaši drošības brīdinājumi attiecībā uz slīpēšanu un nogriešanas darbiem

- **Izmantojiet tikai šim elektroinstrumentam paredzētus ripu veidus un izvēlētajai ripai piemērotu aizsargu.** Ripas, kam šis elektroinstruments nav paredzēts, nav iespējams pietiekami uzmanīt, un tās nav drošas.
- **Slīpripu ar ieliektu centru slīpēšanas virsmai jāatrodas zem aizsarga pārkarmalas plaknes.** Ja

ripa ir nepareizi uzstādīta un izvirzās ārpus aizsarga pārkarmalas plaknes, ripa netiek pietiekami aizsargāta.
- **Aizsargam ir jābūt cieši piestiprinātam pie elektroinstrumenta un maksimāli droši novietotam tā, lai pret operatoru būtu pavērsta vismazākā iespējamā ripas daļa.** Aizsargs palīdz aizsargāt operatoru pret salūzušas ripas atlūzām, nejaušas saskaršanās ar ripu un dzirkstelēm, kas var aizdedzināt apģērbu.
- **Ripas drīkst lietot tikai tām paredzētajiem mērķiem. Piemēram, ar griezējripas malu nedrīkst slīpēt.** Abrazīvās griezējripas ir paredzētas perifēriskai slīpēšanai: ja tās pakļauj sānu spēkiem, tās var salūzt.
- **Jālieto tikai nebojāti ripu atloki, kuru izmērs un forma atbilst izvēlētai ripai.** Piemēroti ripas atloki atbalsta ripu, tādējādi mazinot ripas salūšanas risku. Griezējripu atloki var atšķirties no slīpripu atlokiem.
- **Nedrīkst lietot nodilušas ripas, kas bijušas lietotas ar lielākiem elektroinstrumentiem.** Ripa, kas paredzēta lielākiem elektroinstrumentiem, nav piemērota mazāka instrumenta lielākam rotācijas ātrumam un var saplīst.
- **Lietojot divējāda lietojuma ripas, vienmēr izmantojiet veicamajam darbam piemērotu aizsargu.** Ja neizmanto piemērotu aizsargu, var netikt nodrošināts vajadzīgais aizsardzības līmenis, kas var izraisīt smagus ievainojumus.

Papildu drošības brīdinājumi attiecībā uz nogriešanas darbiem

- **Nepieļaujiet griezējripas iestrēgšanu, kā arī nespiediet pārāk cieši uz tās. Necentieties veikt pārāk dziļu iegriezumu.** Ja ripa tiek spiesta pārāk spēcīgi, palielinās risks ripai saliekties vai iestrēgt materiālā, kā rezultātā var tikt izraisīts atsitiens vai ripa salūzt.
- **Nenostājieties vienā līmenī ar rotējošo ripu vai aiz tās.** Ja ripa darba laikā rotē pretējā virzienā no jums, iespējama atsitiena spēka ietekmē rotējošā ripa un elektroinstruments virzās tieši jūsu virzienā.
- **Ja ripa ir iestrēgusi vai ja kāda iemesla dēļ slīpēšana/griešana ir pārtraukta, izslēdziet elektroinstrumentu un turiet to nekustīgi, līdz ripa pilnībā pārstāj darboties. Nekādā gadījumā neizņemiet griezējripu no iegriezuma materiālā, kamēr ripa atrodas kustībā, citādi var notikt atsitiens.** Novērtējiet situāciju un vērsiet to par labu, lai novērstu ripas iestrēgšanas cēloni.
- **Neatsāciet darbu ar instrumentu, ja ripa atrodas sagatavē. Nogaidiet, līdz ripa sasniedz maksimālo ātrumu, un uzmanīgi atsāciet griešanu.** Ja atsāksiet darbu ar instrumentu, kas atrodas materiālā, ripa var iestrēgt, izlēkt ārā vai izraisīt atsitienu.
- **Atbalstiet paneļus vai jebkuru citu pārāk lielu materiāla gabalu, lai līdz minimumam samazinātu ripas iespiešanās un atsitiena risku.** Lielas sagataves mēdz nosēsties pašas zem sava svara. Atbalsti ir jānovieto zem materiāla gabala, griezuma līnijas tuvumā un materiāla gabala malas tuvumā abās ripas pusēs.
- **Ievērojiet īpašu piesardzību, veicot iegriezumus ēku sienās vai citās nosegtās vietās.** Ja ripa izvirzās materiāla otrā pusē, tā var saskarties ar slēptiem priekšmetiem, kas izraisa atsitienu.
- **Negrieziet izliektas līnijas.** Ja ripa tiek spiesta pārāk spēcīgi, palielinās risks ripai saliekties vai iestrēgt materiālā, kā rezultātā var tikt izraisīts atsitiens vai ripa salūzt, tādējādi izraisot smagu ievainojumu.

Drošības brīdinājumi attiecībā uz smirģelēšanu

- **Izmantojiet piemērota izmēra smirģeļa papīru. Izvēloties smilšpapīru, ievērojiet ražotāja ieteikumus.** Ja pārāk liela izmēra smirģeļa papīrs sniedzas pārāk tālu aiz smirģeļa paliktņa malām, tā dēļ varat gūt ievainojumus plēstu brūču veidā, kā arī tas var iespiest vai saplēst ripu vai arī izraisīt atsitienu.

Drošības brīdinājumi attiecībā uz slīpēšanas darbiem ar suku

- **Ņemiet vērā, ka sukas sari tiek izsviesti gaisā, pat veicot standarta darbus. Nespiediet stiepļu sarus ar spēku, pārmērīgi noslogojot suku.** Stiepļu sari var viegli izkļūt cauri vieglam apģērbam un/vai savainot ādu.
- **Ja ir noteikts lietot aizsargu, veicot slīpēšanas darbu ar suku, jāraugās, lai stiepļu ripa vai suka nesaskartos ar aizsargu.** Darba laikā un centrbēdzes spēka ietekmē stiepļu ripa vai sukas var izplesties.

Brīdinājums! Putekļi, kas rodas slīpēšanas laikā, var kaitēt veselībai, ja operators vai tuvumā esošas personas nonāk saskarē ar putekļiem vai tos ieelpo. Valkājiet putekļu masku, kas īpaši paredzēta aizsardzībai pret putekļiem un izgarojumiem, turklāt arī tām personām, kas atrodas darba zonā, jālieto aizsardzības līdzekļi.

Putekļu iedarbības samazināšana

Pirms darba uzsākšanas noskaidrojiet darba laikā radīto putekļu bīstamības klasi.
⚠ **BRĪDINĀJUMS!** Izvairieties pieskarties putekļiem vai ieelpot tos, jo tie var kaitēt veselībai. Putekļi, kas rodas, lietojot elektroinstrumentu un veicot citas būvdarbus, var saturēt ķīmiskas vielas, minerālus vai daļiņas, par kurām ir zināms, ka tās var lietotājam vai apkārtējiem cilvēkiem izraisīt elpceļu infekcijas, alerģiskas reakcijas, vēzi, iedzimtus defektus vai citus reproduktīvos traucējumus.
- Šādi putekļi var rasties, piemēram, strādājot ar cietkoksni, piemēram, dižskābardi vai ozolu, svinu saturošu krāsu, betonu, mūri vai kvarcu saturošiem akmeņiem.
- Ar azbestu saturošiem materiāliem drīkst strādāt tikai speciālisti.
- Ievērojiet attiecīgos valsts noteikumus par materiāliem, ko apstrādā.
- Izmantojiet putekļu savācēju vai nosūkšanas sistēmu ar oficiāli apstiprinātu aizsardzības klasi, kas atbilst vietējiem spēkā esošajiem putekļu aizsardzības noteikumiem un ir piemērota apstrādājamajam materiālam.
- Savāciet radītās putekļu daļiņas tieši to rašanās vietā un izvairieties no to nogulsnēšanās apkārtējā teritorijā. Šim nolūkam izmantojiet piemērotus putekļu nosūkšanas piederumus.

Papildu pasākumi

- Darba zonā jābūt labai ventilācijai.
- Valkājiet respiratoru, kas īpaši paredzēts konkrētā veida putekļiem.

Atlikušie riski

Lietojot instrumentu, var rasties papildu atlikušie riski, kuri var nebūt minēti šeit iekļautajos drošības brīdinājumos.
Šie riski var rasties nepareizas lietošanas, pārāk ilgas lietošanas u. c. gadījumos. Lai arī tiek ievēroti attiecīgie drošības noteikumi un tiek uzstādītas drošības ierīces, dažus atlikušos riskus nav iespējams novērst. Tie ir šādi:

- ievainojumi, kas radušies, pieskaroties rotējošām/kustīgām detaļām;
- ievainojumi, kas radušies, mainot detaļas, asmeņus vai citus piederumus;
- ievainojumi, kas radušies instrumenta ilgstošas lietošanas rezultātā. Ilgstoši strādājot ar instrumentu, regulāri jāpārtrauc darbs un jāatpūšas;
- dzirdes pasliktināšanās;
- kaitējums veselībai, kas rodas, ieelpojot putekļus, kuri rodas, strādājot ar instrumentu.

Apzīmējumi uz instrumenta

Lai mazinātu ievainojumu risku, operatoram jāievēro šādi norādījumi.



Pirms instrumenta lietošanas operatoram ir jāizlasa un jāizprot šī lietošanas rokasgrāmata.



Lietojot šo instrumentu, lietotājam ir jāvalkā pietiekami acu aizsargi.



Lietojot šo instrumentu, lietotājam ir jāvalkā pietiekami ausu aizsargi.



Darba laikā instruments ir jātur ar abām rokām.



Neizmantojiet B veida aizsargu, veicot nogriešanas darbus

Papildu drošības noteikumi akumulatoriem un lādētājiem

Akumulatori

- Nekādā gadījumā neatveriet akumulatoru.
- Nepakļaujiet akumulatoru ūdens iedarbībai.
- Neuzglabājiet vietās, kur temperatūra var pārsniegt 40 °C.
- Uzlādējiet tikai tad, ja apkārtējā temperatūra ir robežās no 10 °C līdz 40 °C.
- Uzlādējiet tikai ar komplektācijā iekļauto lādētāju.
- Utilizējot nolietotos akumulatorus, ievērojiet sadaļā "Vides aizsardzība" sniegtos norādījumus.



Nedrīkst uzlādēt bojātus akumulatorus.

Lādētāji

- Lietojiet šo BLACK+DECKER lādētāju tikai tā akumulatora uzlādēšanai, kas iekļauts šī instrumenta komplektācijā. Cita veida akumulatori var eksplodēt, izraisot ievainojumus un bojājumus.
- Nedrīkst uzlādēt vienreiz lietojamus akumulatorus.
- Bojāti vadi ir nekavējoties jānomaina.
- Nepakļaujiet akumulatoru ūdens iedarbībai.
- Neatveriet lādētāju.
- Nedurstiet lādētāju.

Citu personu drošība

- Šo instrumentu/lādētāju var ekspluatēt bērni vecumā no 8 gadiem un personas, kam ir ierobežotas fiziskās, sensorās vai psihiskās spējas vai trūkst pieredzes un zināšanu, ja šīs personas vai bērni tiek uzraudzīti vai apmācīti instrumenta drošā lietošanā un ja viņi izprot visus riskus saistībā ar to.
- Nedrīkst ļaut bērniem spēlēties ar instrumentu. Bērni drīkst tīrīt instrumentu un veikt tam apkopi tikai pieaugušo uzraudzībā.



Šis lādētājs paredzēts tikai lietošanai telpās.



Pirms ekspluatācijas izlasiet lietošanas rokasgrāmatu.

Elektrodrošība



Šim lādētājam ir dubulta izolācija, tāpēc nav jālieto iezemēts vads. Pārbaudiet, vai barošanas avota spriegums atbilst kategorijas plāksnītē norādītajam spriegumam.

Nekādā gadījumā neaizstājiet lādētāju ar parastu kontaktdakšu.

- Ja barošanas vads ir bojāts, to drīkst nomainīt tikai ražotājs vai BLACK+DECKER pilnvarots apkopes centrs, lai novērstu bīstamību.

Datuma koda novietojums

Ražošanas datuma kods (15) sastāv no 4 ciparu gada apzīmējuma, kam seko 2 ciparu nedēļas apzīmējums un 2 ciparu rūpnīcas kods.

Apraksts

⚠ **BRĪDINĀJUMS!** Elektroinstrumentu vai tā daļas nedrīkst pārveidot. Šādi var izraisīt bojājumus vai var gūt ievainojumus.

1 Ieslēgšanas/izslēgšanas slēdzis
2 Vārpstas bloķēšanas poga
3 Slīpēšanas/Griezējripa
4 C veida aizsargs
5 Sānu rokturis
6 Akumulators

Funkcijas

Nulles sprieguma slēdzis

Nulles sprieguma funkcija neļauj slīpmašīnai no jauna ieslēgties bez slēdža palīdzības, ja noticis elektrobarošanas pārrāvums.

Power-OFF™ aizsardzība pret pārslodzi

Motora pārslodzes gadījumā tiek samazināta motora jauda. Ja motora pārslodze turpinās, instruments tiek izslēgts. Lai no jauna ieslēgtu instrumentu, slēdzis ir jāatlaiž un pēc tam vēlreiz jānospiež. Instruments tiek izslēgts ikreiz, kad strāvas intensitāte sasniedz pārslodzes strāvas vērtību (motora izdegšanas punkts). Ja instruments tiek vairākkārt izslēgts pārslodzes dēļ, piemērojiet tam mazāku spēku, līdz tas darbojas bez pārslodzes.

Laidenas uzsākšanas funkcija

Laidenas uzsākšanas funkcija ļauj pamazām palielināt ātrumu, lai instruments nesāktu darboties ar rāvienu. Šī funkcija ir īpaši lietderīga, apstrādājot grūti piekļūstamas vietas.

Akumulatora uzlādēšana (A att.)

BLACK+DECKER lādētāji ir paredzēti BLACK+DECKER akumulatoru uzlādēšanai.

- Pirms akumulatora (6) ievietošanas pievienojiet lādētāju (7) piemērotai kontaktligzdai.
- Ievietojiet akumulatoru (6) lādētājā līdz galam, līdz atduras akumulatora ligzdā (A att.).

Mirgo gaismas diode (7a), norādot, ka akumulators tiek uzlādēts.

Kad indikators deg vienmērīgi, tas liecina, ka uzlādēšana ir pabeigta. Tagad akumulators ir pilnībā uzlādēts, un to var sākt lietot vai arī atstāt lādētājā.



Pabeidzot darbu, pēc iespējas drīzāk uzlādējiet tukšu akumulatoru, citādi var ievērojami saīsināties akumulatora kalpošanas laiks.



Lai akumulators kalpotu ilgāk, neļaujiet tam pilnībā izlādēties. Pēc darba pabeigšanas ieteicams uzlādēt akumulatoru.

Lādētāja diagnostika (B att.)

Šis lādētājs spēj konstatēt zināmas problēmas, kas var rasties akumulatoriem vai barošanas avotam. Par problēmu liecina viens indikators, kas mirgo dažādos režīmos atkarībā no problēmas veida.

Bojāts akumulators

Lādētājs var konstatēt vāju vai bojātu akumulatoru. Indikators mirgo režīmā, kas norādīts marķējumā. Ja redzat bojāta akumulatora mirgošanas režīmu, pārtrauciet akumulatora uzlādi.

Nogādājiet to apkopes centrā vai savākšanas punktā otrreizējai pārstrādei.

Karsta/auksta akumulatora uzlādes atlikšana



Ja lādētājs konstatē, ka akumulators ir pārāk karsts vai auksts, automātiski tiek aktivizēta karsta/auksta akumulatora uzlādes atlikšana, apturot uzlādi, līdz akumulators ir sasniedzis piemērotu temperatūru. Kad tas ir sasniegts, lādētājs automātiski pārslēdzas akumulatora uzlādes režīmā. Ar šo funkciju tiek nodrošināts maksimālais akumulatora kalpošanas laiks.



Indikators mirgo režīmā, kas norādīts marķējumā.

Akumulatora atstāšana lādētājā

Akumulatoru var neierobežotu laikposmu atstāt elektrotīklam pievienotā lādētājā ar iedegtu indikatoru. Lādētājs uztur akumulatora maksimālo uzlādes līmeni. Šim lādētājam ir automātiskās atsvaidzes režīms, kurā atsevišķi akumulatoru elementi tiek uzlādēti vai izlīdzināti, lai sniegtu maksimālo jaudu. Akumulatorus vajadzētu atsvaidzināt reizi nedēļā vai tad, ja tā jauda ir mazinājusies. Lai aktivizētu automātiskās atsvaidzes režīmu, ievietojiet akumulatoru lādētājā un atstājiet to tur vismaz 8 stundas.

Svarīgas piezīmes par uzlādi

- Akumulatora visilgāko kalpošanas laiku un darba efektivitāti var panākt, ja to uzlādē gaisa temperatūrā no 18 līdz 24 °C. NEUZLĀDĒJIET akumulatoru, ja gaisa temperatūra ir zemāka par +4,5 °C vai augstāka par +40 °C. Tas ir svarīgi, lai neizraisītu akumulatoram smagus bojājumus.
- Uzlādēšanas laikā lādētājs un akumulators var sakarst. Tā ir normāla parādība un neliecina par problēmām. Lai akumulators pēc darba ātrāk atdzistu, nenovietojiet lādētāju vai akumulatoru siltumā, piemēram, metālā šķūnī vai piekabē bez siltumizolācijas.
- Ja akumulators netiek uzlādēts pareizi, rīkojieties šādi:
  - pārbaudiet kontaktligzdas darbību, iespraužot lampu vai kādu citu elektroiekārtu;
  - pārbaudiet, vai kontaktligzda ir savienota ar gaismas slēdzi, kas atvieno barošanu, ja izslēdz gaismas;
  - pārvietojiet lādētāju un akumulatoru vietā, kur gaisa temperatūra ir aptuveni no 18 °C līdz 24 °C;
  - ja uzlādēšanas problēma nav novērsta, nogādājiet instrumentu, akumulatoru un lādētāju vietējā apkopes centrā.
- Akumulators ir jāuzlādē, kad tas vairs nenodrošina pietiekami lielu jaudu, salīdzinot ar jaudu pirms tam. Instrumentu šādos apstākļos NEDRĪKST TURPINĀT ekspluatēt. Ievērojiet norādījumus par uzlādi. Akumulatoru drīkst uzlādēt jebkurā brīdī, arī tad, ja tas jau ir lietots, – šāda rīcība nebojā akumulatoru.
- Lādētāja tuvumā nedrīkst novietot vadītspējīgus materiālus, piemēram, slīpēšanas putekļus, metāla skaidas, tērauda vati, alumīnija foliju vai uzkrājušās metāla daļiņas. Pirms lādētāja tīrīšanas tas ir jāatvieno no barošanas avota.

- Lādētāju nedrīkst sasaldēt vai iegremdēt ūdenī vai citā šķidrumā.

Akumulatora uzstādīšana un noņemšana (C, D att.)

- Lai uzstādītu akumulatoru (6), savietojiet to ar instrumenta spraudligzdu (8). Bīdiet akumulatoru spraudligzdā un piespiediet akumulatoru, līdz tas nofiksējas.
- Lai noņemtu akumulatoru, nospiediet atbrīvošanas pogu (6a) un vienlaicīgi velciet akumulatoru ārā no spraudligzdas.

Montāža

Brīdinājums! Pirms salikšanas instrumentam ir jābūt izslēgtam un akumulatoram ir jābūt izņemtam.

Aizsargu lietošana

Vienmēr izmantojiet pareizos aizsargus, tostarp

- izmantojot A veida (nogriešanas) ripas aizsargu plakanslīpēšanai ar virspusi, ripas aizsargs var traucēt apstrādājamajam materiālam, izraisot sliktu vadāmību;
- izmantojot B veida (slīpēšanas) ripas aizsargu nogriešanas darbiem ar līmētu abrazīvo ripu, palielinās risks nonākt saskarē ar dzirkstelēm un izdalītajām daļiņām, kā arī ripas šķembām gadījumā, ja tā salūst;
- izmantojot A veida (nogriešanas), B veida (slīpēšanas) vai C veida (kombinēto) ripas aizsargu ar ripas veida stiepļu suku, kuras biezums pārsniedz maksimālo biezumu, stieples var aizķerties aiz aizsarga un nolūzt.

Aizsarga uzstādīšana un noņemšana (E, F, G att.)

Instrumenta komplektācijā ir aizsargs, kas paredzēts slīpēšanas un dažiem griešanas darbiem. Skatiet piederumu tabulu.

- Novietojiet instrumentu uz galda tā, lai vārpsta (12) būtu vērsta augšup.
- Atbrīvojiet bloķēšanas skavu un turiet aizsargu pāri instrumentam, kā norādīts E attēlā.
- Savietojiet izciļņus (4a) ar ierobiem (9), kā norādīts F attēlā.
- Nospiediet aizsargu uz leju un grieziet to pretēji pulksteņrādītāja virzienam vajadzīgajā pozīcijā, kā norādīts G attēlā.
- Aizveriet ātri atbrīvojamo sviru, lai nostiprinātu aizsargu

Brīdinājums! Nekad neizmantojiet instrumentu bez aizsarga, ja vien tas nav īpaši norādīts piederumu tabulā.

Noņemšana

- Atveriet ātri atbrīvojamo sviru.
- Grieziet aizsargu pulksteņrādītāja virzienā, lai izciļņi (4a) sakristu ar ierobiem (9).
- Noņemiet aizsargu no instrumenta.

Brīdinājums! Ar instrumentu nedrīkst strādāt, ja nav uzstādīts aizsargs.

Sānu roktura uzstādīšana

- Pieskrūvējiet sānu rokturi (5) pie vienas no instrumenta montāžas atverēm.

Brīdinājums! Vienmēr izmantojiet sānu rokturi, ja vien piederumu tabulā nav īpaši norādīts citādi.

Slīpripu, griezējripu vai smirģeļa pulēšanas ripu uzstādīšana un noņemšana (H, I, J, K att.)

Vienmēr lietojiet konkrētam darbam piemērotu ripas veidu. Vienmēr lietojiet ripu ar pareizu iekšējo un ārējo diametru (skat. tehniskos datus).

Uzstādīšana

- Uzstādiet aizsargu, kā aprakstīts iepriekš.
- Novietojiet iekšējo atloku (11) uz vārpstas (12), kā norādīts H attēlā. Pārbaudiet, vai atloks ir pareizi novietots uz vārpstas plakanvirsmām.
- Novietojiet ripu (3) uz vārpstas (12), kā norādīts H attēlā. Ja ripai ir izvirzīts centrs, tam ir jābūt vērstam pret iekšējo atloku.
- Pārbaudiet, vai ripa ir pareizi novietota uz iekšējā atloka.
- Novietojiet ārējo atloku (10) uz vārpstas. Uzstādot slīpripu, ārējā atloka izvirzītajam centram jābūt vērstam pret ripu (I att., A). Uzstādot griezējripu, ārējā atloka izvirzītajam centram jābūt vērstam pretēji ripai (I att., B).
- Turiet nospiestu vārpstas bloķētāju (2) un ar divzaru uzgriežņu atslēgu (13) pievelciet ārējo atloku (J att.).

Noņemšana

- Turiet nospiestu vārpstas bloķētāju (2) un ar divzaru uzgriežņu atslēgu (13) atbrīvojiet ārējo atloku (10) (J att.).
- Noņemiet ārējo atloku (10) un ripu (3).

Virsmas slīpēšana ar slīpripām

- Nogaidiet, līdz instruments darbojas ar pilnu jaudu, tikai pēc tam ļaujiet tam saskarties ar apstrādājamo virsmu.
- Spiediet uz apstrādājamās virsmas pavisam nedaudz, ļaujot instrumentam darboties ar pilnu jaudu. Vislabāko slīpēšanas kvalitāti var panākt, ja instruments darbojas ar pilnu jaudu.
- Saglabājiet 20–30° lielu leņķi starp instrumentu un apstrādājamo virsmu.
- Nepārtraukti bīdiet instrumentu turpgaitas un atpakaļgaitas kustībā, lai apstrādājamā virsmā nerastos robi.
- Instrumentu izslēdziet tikai tad, kad tas ir nocelts nost no apstrādājamās virsmas. Pirms instrumenta nolikšanas malā nogaidiet, līdz ripa pārstāj rotēt.

Malu slīpēšana ar slīpripām

Ripas, ko lieto griešanai un malu slīpēšanai, var salūzt vai radīt atsitienu, ja tās saliecas vai savijas nogriešanas vai dziļas slīpēšanas darba laikā.
Ja 27. veida ripu izmanto malu slīpēšanai un nogriešanai, jāveic tikai sekli iegriezumi – ne vairāk kā 13 mm ar jaunu ripu. Samaziniet slīpēšanas un nogriešanas dziļumu proporcionāli ripas rādiusa samazinājumam, ripai pamazām nodilstot. Sīkāku informāciju skatiet slīpēšanas un griešanas piederumu tabulā, kas atrodas rokasgrāmatas beigās.
Metāla/keramikas flīžu malu slīpēšanu/griešanu ar 41. veida ripu var veikt, izmantojot komplektā iekļauto aizsargu.

- Nogaidiet, līdz instruments darbojas ar pilnu jaudu, tikai pēc tam ļaujiet tam saskarties ar apstrādājamo virsmu.
- Spiediet uz apstrādājamās virsmas pavisam nedaudz, ļaujot instrumentam darboties ar pilnu jaudu. Vislabāko slīpēšanas kvalitāti var panākt, ja instruments darbojas ar pilnu jaudu.
- Stāviet tā, lai ripas atvērtā apakšpuse būtu vērsta virzienā prom no jums.
- Iesākot griešanu un apstrādājamajā materiālā izveidojot ierobu, nedrīkst mainīt griešanas leņķi. Ja maina griešanas leņķi, ripa var saliekties un salūzt. Malu slīpēšanas ripas nav paredzētas tam, lai izturētu saliekšanas rezultātā radīto sānu spiedienu.
- Instrumentu izslēdziet tikai tad, kad tas ir nocelts nost no apstrādājamās virsmas. Pirms instrumenta nolikšanas malā nogaidiet, līdz ripa pārstāj rotēt.

Brīdinājums! Ar malu slīpēšanas un nogriešanas ripām neveiciet virsmas slīpēšanu, ja to marķējumā nav atļauta šāda veida darbība, jo šīs ripas nav paredzētas spiedienam no sāniem, saskaroties ar virsmu. Tas var izraisīt ripas salūšanu un smagus ievainojumus.

Slīpripu uzstādīšana un noņemšana (K att.)

Slīpējot ir jālieto atbalsta paliktnis. Atbalsta paliktnis ir piederums, ko var iegādāties no BLACK+DECKER izplatītāja.

Uzstādīšana

- Novietojiet iekšējo atloku (11) uz vārpstas (12), kā norādīts (K att.). Pārbaudiet, vai atloks ir pareizi novietots uz vārpstas plakanvirsmām.
- Novietojiet atbalsta paliktni (16) uz vārpstas.
- Novietojiet slīpripu (14) uz atbalsta paliktņa (16).
- Novietojiet ārējo atloku (10) uz vārpstas tā, lai izvirzītais centrs būtu vērsts pretēji ripai.
- Turiet nospiestu vārpstas bloķētāju (2) un ar divzaru uzgriežņu atslēgu (13) pievelciet ārējo atloku. Pārbaudiet, vai ārējais atloks ir pareizi uzstādīts un vai ripa ir cieši nostiprināta.

Noņemšana

- Turiet nospiestu vārpstas bloķētāju (2) un ar divzaru uzgriežņu atslēgu (13) atbrīvojiet ārējo atloku (10).
- Noņemiet ārējo atloku (10), smirģeļa ripu (14) un atbalsta paliktni (16).

Virsmas apstrāde ar smirģeļa ripām

- Nogaidiet, līdz instruments darbojas ar pilnu jaudu, tikai pēc tam ļaujiet tam saskarties ar apstrādājamo virsmu.
- Spiediet uz apstrādājamās virsmas pavisam nedaudz, ļaujot instrumentam darboties ar pilnu jaudu. Vislabāko smalkās slīpēšanas kvalitāti var panākt, ja instruments darbojas ar pilnu jaudu.
- Saglabājiet 5–10° lielu leņķi starp instrumentu un apstrādājamo virsmu.
- Nepārtraukti bīdiet instrumentu turpgaitas un atpakaļgaitas kustībā, lai apstrādājamā virsmā nerastos robi.
- Instrumentu izslēdziet tikai tad, kad tas ir nocelts nost no apstrādājamās virsmas. Pirms instrumenta nolikšanas malā nogaidiet, līdz ripa pārstāj rotēt.

Slīpēšanas atbalsta paliktņa lietošana

Vienmēr lietojiet konkrētam darbam piemērotas graudainības smirģeļa ripu. Pieejamas smilšpapīra ripas ar dažādu graudainību. Ar raupjajām var ātrāk noņemt materiālu un iegūt raupju apdari. Ar smalkajām var lēnāk noņemt materiālu un iegūt gludu apdari.

Sāciet darbu ar raupjo ripu, lai ātri iegūtu aptuveni vajadzīgo formu. Pēc tam turpiniet darbu ar vidēji raupjo ripu, visbeidzot nolīdziniet ar smalko ripu.

- Raupjā ripa = 16–30 griti.
- Vidēji raupjā ripa = 36–80 griti.
- Smalkā ripa = 100–120 griti.
- Ļoti smalkā ripa = 150–180 griti.
- Nogaidiet, līdz instruments darbojas ar pilnu jaudu, tikai pēc tam ļaujiet tam saskarties ar apstrādājamo virsmu.
- Spiediet uz apstrādājamās virsmas pavisam nedaudz, ļaujot instrumentam darboties ar pilnu jaudu. Vislabāko smalkās slīpēšanas kvalitāti var panākt, ja instruments darbojas ar pilnu jaudu.
- Saglabājiet 5–10° lielu leņķi starp instrumentu un apstrādājamo virsmu. Slīpripai jāsaskaras aptuveni ar 25 mm apstrādājamās virsmas.
- Vienmērīgi virziet instrument taisnā līnijā, lai apstrādājamā virsma neapdegtu un nesavērptos. Ja instrumentu nekustīgi novieto uz apstrādājamās virsmas vai arī virza riņķveida kustībā pa to, var apdedzināt vai ierobot virsmu.
- Instrumentu izslēdziet tikai tad, kad tas ir nocelts nost no apstrādājamās virsmas. Pirms instrumenta nolikšanas malā nogaidiet, līdz ripa pārstāj rotēt.

Piesardzības pasākumi, slīpējot krāsu

- **NAV IETEICAMS** slīpēt krāsu uz svina bāzes, jo ir ļoti grūti kontrolēt un savākt kaitīgos putekļus. Saindēšanās ar svinu visbīstamākā ir bērniem un grūtniecēm.
- Tā kā, neveicot ķīmisko analīzi, ir grūti noteikt, vai krāsas sastāvā ir vai nav svina, krāsas slīpēšanas laikā ieteicams veikt šādus piesardzības pasākumus:
  - bērniem un grūtniecēm ieeja darba zonā, kurā tiek slīpēta krāsa, ir aizliegta, līdz šī vieta nav rūpīgi iztīrīta;
  - visām personām, kas ienāk šajā darba zonā, jāvalkā putekļu maska vai respirators. Filtri jānomaina katru dienu vai uzreiz, tiklīdz operatoram ir grūti elpot.

Piezīme. Jāizmanto tikai tādas putekļu maskas, kas piemērotas darbam ar svina krāsas putekļiem un izgarojumiem. Parastās krāsotāju maskas nenodrošina šo aizsardzību. Piemērotu atzītu masku meklējiet pie vietējā tehnisko līdzekļu izplatītāja.

- Darba zonā NEDRĪKST ĒST, DZERT vai SMĒĶĒT, lai organismā neuzņemtu kaitīgās krāsas daļiņas. PIRMS ēšanas, dzeršanas vai smēķēšanas darbiniekiem jānomazgājas un jāattīrās. Darba zonā nedrīkst

atrasties ēdiens, dzēriens vai tabakas izstrādājumi, jo uz tiem var nosēsties putekļi.
- Krāsa ir jānoņem tā, lai minimizētu putekļu veidošanos.
- Vietas, kurās tiek veikta krāsu slīpēšana, jāizolē ar 0,1 mm biezu plastmasas aizsargplēvi.
- Slīpēšana jāveic tā, lai mazinātu krāsas putekļu nokļūšanu ārpus darba zonas.
- Visas virsmas darba zonā katru dienu slīpēšanas laikā jānotīra ar putekļsūcēju un rūpīgi jānoslauka. Regulāri jāiztīra putekļsūcēja filtra maisi.
- Plastmasas aizsargpārklājums jāsavāc un jāutilizē kopā ar putekļu daļiņām vai citiem noslīpētiem netīrumiem. Tie jāievieto noslēgtā atkritumu maisā un jānodod sadzīves atkritumos. Uzkopjot darba zonu, tajā nedrīkst atrasties ne bērni, ne grūtnieces.
- Jānomazgā visas rotaļlietas, mazgājamas mēbeles un galda piederumi, ko lieto bērni, tikai pēc tam tos drīkst no jauna lietot.

Stiepļu suku un stiepļu ripu uzstādīšana un lietošana

Apaļas stiepļu sukas vai stiepļu ripas jāuzskrūvē tieši uz slīpmašīnas vārpstas, nepiestiprinot atlokus. Lietojot stiepļu ripas, obligāti jāpiestiprina B veida aizsargs. Valkājiet darba cimdus, uzstādot un lietojot stiepļu sukas un ripas. Tās var kļūt asas. Ripa vai suka uzstādīšanas un lietošanas laikā nedrīkst saskarties ar aizsargu. Piederumam var rasties nenosakāms bojājums, kā rezultātā no tā var atdalīties stieples.
- Ar roku uzskrūvējiet ripu uz vārpstas.
- Nospiediet vārpstas bloķēšanas pogu un, turot uzgriežņatslēgu uz stiepļu ripas vai sukas vītņotā centra, pieskrūvējiet ripu vai suku.
- Lai noņemtu ripu, veiciet minēto procedūru apgrieztā secībā.

Brīdinājums! Ja pirms instrumenta ieslēgšanas ripa nav pareizajā vietā, var sabojāt instrumentu vai ripu.
Stiepļu ripas un sukas var izmantot rūsas, kaļķakmens un krāsas noņemšanai, kā arī nelīdzenu virsmu līdzināšanai.
Piezīme. Slīpējot krāsu ar stiepļu suku, jāievēro tie paši piesardzības pasākumi, kas attiecas uz krāsas slīpēšanu ar smirģeli.
- Nogaidiet, līdz instruments darbojas ar pilnu jaudu, tikai pēc tam ļaujiet tam saskarties ar apstrādājamo virsmu.
- Spiediet uz apstrādājamās virsmas pavisam nedaudz, ļaujot instrumentam darboties ar pilnu jaudu. Vislielākais materiāla apjoms tiek noņemts, instrumentam darbojoties ar pilnu jaudu.
- Apstrādājot ar apaļām stiepļu sukām, saglabājiet 5–10° lielu leņķi starp instrumentu un apstrādājamo virsmu.
- Stiepļu ripas malai visu laiku jābūt saskarē ar apstrādājamo virsmu.
- Nepārtraukti bīdiet instrumentu turpgaitas un atpakaļgaitas kustībā, lai apstrādājamā virsmā nerastos robi. Ja instrumentu nekustīgi novieto uz apstrādājamās virsmas vai arī virza riņķveida kustībā pa to, var apdedzināt vai ierobot virsmu.
- Instrumentu izslēdziet tikai tad, kad tas ir nocelts nost no apstrādājamās virsmas. Pirms instrumenta nolikšanas malā nogaidiet, līdz ripa pārstāj rotēt.

Brīdinājums! Ievērojiet īpašu piesardzību, apstrādājot malas, jo slīpmašīna var negaidīti strauji izkustēties. NEKAD nelietojiet stiepļu ripu bez aizsarga. Stieple var izspiesties no piederuma, izraisot smagus ievainojumus!

Griezējripu (41. veids) uzstādīšana un lietošana

Griezējripu kategorijā ietilpst dimanta ripas un abrazīvās ripas. Pieejamas abrazīvās griezējripas metāla griešanai.
PIEZĪME. Metāla/keramikas flīžu griešanu ar 41. veida ripu var veikt, izmantojot komplektā iekļauto aizsargu.
Ja nav uzstādīts piemērots atloks vai aizsargs, ripa var salūzt un izraisīt ievainojumus.
Strādājot ar griezējripām, jāuzstāda atbilstīga diametra atbalsta atloks un vītņotais spīlējuma uzgrieznis (atrodas instrumenta komplektācijā).

Griezējripu uzstādīšana

- Uz vārpstas uzstādiet bezvītnes atbalsta atloku tā, lai izvirzītais centrs (virzītājtapa) būtu vērsts pret ripu. Uzstādot ripu, atbalsta atloka izvirzītajam sektoram jābūt pret ripu.
- Novietojiet ripu uz atbalsta atloka, savietojot tās centru ar izvirzīto sektoru.
- Uzstādiet vītņoto spīlējuma uzgriezni tā, lai izvirzītais sektors būtu vērsts prom no ripas.
- Nospiediet vārpstas bloķēšanas pogu un ar komplektācijā iekļauto uzgriežņu atslēgu (13) pievelciet spīlējuma uzgriezni.
- Lai noņemtu ripu, nospiediet vārpstas bloķēšanas pogu un ar komplektācijā iekļauto uzgriežņu atslēgu atskrūvējiet spīlējuma uzgriezni.

Brīdinājums! Ar malu slīpripām un griezējripām neveiciet virsmas slīpēšanu, jo šīs ripas nav paredzētas spiedienam no sāniem, saskaroties ar virsmu. Tas var izraisīt ripas salūšanu vai ievainojumus.
- Nogaidiet, līdz instruments darbojas ar pilnu jaudu, tikai pēc tam ļaujiet tam saskarties ar apstrādājamo virsmu.
- Spiediet uz apstrādājamās virsmas pavisam nedaudz, ļaujot instrumentam darboties ar pilnu jaudu. Vislabāko griešanas kvalitāti var panākt, ja instruments darbojas ar pilnu jaudu.
- Iesākot griešanu un apstrādājamajā materiālā izveidojot ierobu, nedrīkst mainīt griešanas leņķi. Ja maina griešanas leņķi, ripa var saliekties un salūzt.
- Instrumentu izslēdziet tikai tad, kad tas ir nocelts nost no apstrādājamās virsmas. Pirms instrumenta nolikšanas malā nogaidiet, līdz ripa pārstāj rotēt.

Piederumi

Brīdinājums! Tā kā citi piederumi, kurus Black & Decker nav ieteicis un nepiedāvā, nav pārbaudīti lietošanai ar šo instrumentu, var rasties bīstami apstākļi, ja tos lietosiet. Lai mazinātu ievainojuma risku, šim instrumentam lietojiet tikai Black & Decker ieteiktos piederumus.
Brīdinājums! Neizmantojiet līmētu abrazīvo ripu, kam ir beidzies derīguma termiņš (EXP), kas norādīts netālu no ripas centra, ja norādīts. Ripas, kam beidzies derīguma termiņš, var saplīst un izraisīt smagus ievainojumus. Glabājiet līmētas abrazīvās ripas sausā vietā, kas nav pakļauta ļoti augstai

vai zemai temperatūrai un mitrumam. Ripas, kam beidzies derīguma termiņš vai kas ir bojātas, ir jāizņīcina, lai tās nevarētu lietot.
Piederumus, ko ieteicams lietot kopā ar šo instrumentu, var iegādāties par atsevišķu samaksu no vietējā izplatītāja vai pilnvarotā remontdarbnīcā. Ja jums ir nepieciešama palīdzība, lai atrastu kādu piederumu, sazinieties ar Black & Decker.
Svarīgi izvēlēties pareizo aizsargu, atbalsta paliktni un atloku, ko izmantot ar slīpmašīnas piederumiem. Informāciju par pareizu piederumu izvēli skatiet piederumu tabulā.
Brīdinājums! Piederumu nominālajam ātrumam jāatbilst vismaz tam ātrumam, kas ieteikts uz instrumenta brīdinājuma uzlīmes. Ja ripas un citi piederumi griežas ātrāk par nominālo ātrumu, tie var nolidot nost un izraisīt ievainojumus.
Lietojiet tikai šīs rokasgrāmatas piederumu tabulā norādītos piederumus. Piederumu nominālajam ātrumam vienmēr jābūt lielākam nekā instrumenta plāksnītē norādītajam ātrumam.
Brīdinājums! Rīkojieties ar visām abrazīvajām ripām un uzglabājiet tās, ievērojot piesardzību, lai izvairītos no termiskā trieciena, karstuma, mehāniskiem bojājumiem utt.
Uzglabājiet sausā, aizsargātā vietā, kur nav augsta mitruma līmeņa, sasalšanas temperatūras vai ekstremālu temperatūras izmaiņu.

Lietošana

Brīdinājums! Ļaujiet instrumentam darboties savā gaitā. Nepārslogojiet to.

- Ņemiet vērā, ka, griezējripai vai slīpripai saskaroties ar apstrādājamo materiālu, rodas dzirksteles.
- Instrumentam jābūt novietotam tā, lai aizsargs nodrošinātu optimālu aizsardzību pret griezējripu vai slīpripu.

Pareizs roku novietojums (L att.)

Brīdinājums! Lai mazinātu smaga ievainojuma risku, VIENMĒR turiet rokas pareizi, kā norādīts.
Brīdinājums! Lai mazinātu smaga ievainojuma risku, VIENMĒR saglabājiet ciešu tvērienu, lai būtu gatavs negaidītai reakcijai. Pareizs roku novietojums paredz turēt vienu roku uz sānu roktura (5), bet otru – uz instrumenta korpusa.

Ieslēgšana un izslēgšana

- Lai ieslēgtu instrumentu, nospiediet pogu uz priekšu.
- Lai bloķētu, iespiediet pogas priekšpusi uz leju instrumentā.
- Lai izslēgtu, nospiediet pogas aizmuguri uz leju un ļaujiet pogai slīdēt atpakaļ.'

Brīdinājums! Kad instruments darbojas ar noslodzi, to nedrīkst izslēgt.

Ieteikumi optimālai darbībai

- Cieši turiet instrumentu, ar vienu roku satverot sānu rokturi, bet ar otru roku – galveno rokturi.
- Slīpējot vienmēr saglabājiet aptuveni 20–30° lielu leņķi starp ripu un materiāla virsmu.

Apkope

Šis BLACK+DECKER bezvadu instruments vai elektroinstruments ir paredzēts ilglaicīgam darbam ar mazāko iespējamo apkopi. Nepārtraukti nevainojama darbība ir atkarīga no pareizas apkopes un regulāras tīrīšanas.
Brīdinājums! Pirms apkopes veikšanas bezvadu elektroinstrumentiem un tādiem ar vadu:

- izslēdziet un atvienojiet instrumentu no barošanas avota;
- vai izslēdziet instrumentu un izņemiet akumulatoru, ja šim instrumentam ir atsevišķi ievietojams akumulators;
- vai iebūvēta akumulatora gadījumā to pilnībā izlādējiet un izslēdziet instrumentu.
- Pirms lādētāja tīrīšanas atvienojiet to no barošanas avota. Šim lādētājam nav jāveic apkope, izņemot regulāru tīrīšanu.
- Ar mīkstu birstīti vai sausu lupatiņu regulāri iztīriet instrumenta un lādētāja ventilācijas atveres.
- Ar mitru drāniņu regulāri iztīriet motora korpusu. Nelietojiet abrazīvus tīrīšanas līdzekļus vai šķīdinātājus.

Apkopes centru kontaktinformāciju skatiet šīs rokasgrāmatas aizmugurējā lapā vai tīmekļa vietnē **www.2helpu.com**.

Tīrīšana

⚠ **BRĪDINĀJUMS!** Elektriskās strāvas trieciena un mehāniskie riski. Pirms tīrīšanas atvienojiet kontaktdakšu no barošanas avota un/vai no instrumenta izņemiet akumulatoru, ja tas ir atvienojams.
⚠ **BRĪDINĀJUMS!** Lai nodrošinātu drošu un efektīvu darbību, instrumentam un tā ventilācijas atverēm (ja tādas ir) vienmēr jābūt tīriem. Galveno korpusu un ventilācijas atveres var iztīrīt, izmantojot sausu, mīkstu, nemetālisku birsti un/vai piemērotu putekļsūcēju, tiklīdz ir manāmi putekļi. Veicot šo darbu, valkājiet atzītus acu aizsargus un putekļu masku.
⚠ **BRĪDINĀJUMS!** Instrumenta detaļu tīrīšanai, kas nav no metāla, nedrīkst izmantot šķīdinātājus vai citas asas ķīmiskas vielas. Šīs ķīmiskās vielas var sabojāt šo detaļu materiālu. Lietojiet tikai maigā ziepjūdenī samitrinātu drāniņu. Nekādā gadījumā nepieļaujiet, lai instrumentā iekļūst šķidrums. Instrumentu nedrīkst iegremdēt šķidrumā.

Vides aizsardzība



Izstrādājumi/akumulatori ir pārstrādājami, bet, ja tie ir marķēti ar pārsvītrotu atkritumu tvertni, tos nedrīkst izmest kopā ar parastajiem sadzīves atkritumiem.
Pilnībā iztukšojiet akumulatorus un atdaliet tos, kā arī atdaliet no izstrādājuma visus gaismas avotus, ja iespējams. Operators atbild par personas datu dzēšanu no izstrādājuma. Pēc tam nogādājiet atkritumus oficiālā atkritumu savākšanas centrā vai sadarbības partneriem, kas bieži vien tos pieņem bez maksas. Iepakojums jāizmet, pamatojoties uz marķēto materiāla kodu. Lietošanas un drošības norādījumus drīkst izmest tikai tad, kad attiecīgais produkts vairs netiek lietots. Sazinieties ar savu vietējo kopienu/pašvaldību, lai saņemtu norādījumus par atkritumu apsaimniekošanu. Lai iegūtu sīkāku informāciju, apmeklējiet tīmekļa vietni **www.2helpU.com** un skenējiet šeit redzamo kvadrātkodu

Dokumenti pieejami internetā

www.2helpU.com/DoC/ vai **www.2helpU.com/DoC/index/xxx*** * Lai iegūtu tiešu piekļuvi, aizstājiet "xxx" ar izstrādājuma modeļa numuru, kas norādīts izstrādājuma tehnisko parametru marķējumā vai uz iepakojuma.

- Lietošanas rokasgrāmata
- Atbilstības deklarācija (DoC)
- Izstrādājuma emisijas dati (PED): informācija par troksni, vibrāciju un putekļiem (neattiecas uz visiem izstrādājumiem)

BRĪDINĀJUMS! Izlasiet visus drošības brīdinājumus, norādījumus, ilustrācijas un specifikācijas šajā rokasgrāmatā, tajā skaitā sadaļas par akumulatoru un lādētāju, kas sniegtas instrumenta rokasgrāmatā vai atsevišķā rokasgrāmatā par akumulatoriem un lādētājiem. Rokasgrāmatas var saņemt, sazinoties ar klientu apkalpošanas dienestu (skat. šīs rokasgrāmatas pēdējo lappusi).

Tehniskie dati

		BLCG78, 1. veids
Ieejas spriegums	V_{DC}	18
Nominālais ātrums (tukšgaitā)	min^{-1}	8500
Nominālā kapacitāte	mm	125
Ripas iekšējais diametrs	mm	22
Maks. ripas biezums		
Slīpripas	mm	6,4
Griezējripas	mm	3,0
Ripas veida stiepļu suka	mm	13
Vārpstas izmērs		M14
Svars (ar C veida aizsargu, atlokiem un palīgrokturi)	kg	1,9
18 V līdzstrāvas akumulatori (litija jonu)		
BDL2018 / BL2018	Ah	2,0
Svars	kg	0,37
BL2518 / BDL2518	Ah	2,5
Svars	kg	0,37
BL4018	Ah	4,0
Svars	kg	0,66
BL5018	Ah	5,0
Svars	kg	0,65

230 V lādētāji		
Visi izejas spriegumi	V_{DC}	18
UK-N517390/Euro-N517388	Ampēri	1,0
UK-90642264/Euro-90642266	Ampēri	2,0
UK-N494099/Euro-N494098	mA	400

Garantija

Black & Decker rūpējas par savu izstrādājumu kvalitāti un sniedz patērētājiem 24 mēnešu garantiju no iegādes brīža. Šī garantija papildina jūsu likumiskās tiesības un nekādā veidā tās neierobežo.
Šī garantija ir spēkā Eiropas Savienības dalībvalstīs, Eiropas brīvās tirdzniecības zonā un Apvienotajā Karalistē.
Lai iesniegtu garantijas prasību, tai ir jābūt saskaņā ar Black & Decker noteikumiem un nosacījumiem, un jums jāuzrāda pārdevējam vai pilnvarotam remontdarbnīcas speciālistam pirkuma čeks.
Black & Decker 2 gadu garantijas noteikumus un nosacījumus un tuvākās pilnvarotās remontdarbnīcas adresi skatiet vietnē **www.2helpU.com** vai uzziniet vietējā Black & Decker birojā, kura adrese norādīta šajā rokasgrāmatā.
Lūdzu, apmeklējiet mūsu tīmekļa vietni www.blackanddecker.co.uk, lai reģistrētu savu Black & Decker izstrādājumu un uzzinātu par jaunākajiem izstrādājumiem un īpašajiem piedāvājumiem.

Piederuma veids	Piederums	Aizsargs
27. veida ripa, Slīpēšana	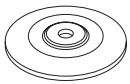	 C veida aizsargs, iekļauts, vai B veida aizsargs
41. veida (1A) ripa Metāla zāģēšana		 C veida aizsargs, iekļauts, vai A veida aizsargs
Dimanta griezējripa, metāla griešana	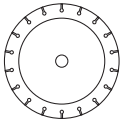	 C veida aizsargs, iekļauts, vai A veida aizsargs
Ripas veida stiepļu suka		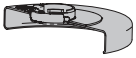 B veids
Kausveida stiepļu suka		Aizsargs nav nepieciešams
Pulēšanas ripa	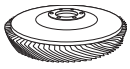	 B veids
Elastīgs abrazīvs (piemēram, smilšpapīrs) (balsta elastīgs atbalsta paliktnis)		 Aizsargs nav nepieciešams

Ieteikumi par aizsargiem un piederumiem		
Ripas, kas nav apstiprinātas lietošanai	11. veids / T11 veids	

Papildu informācija par aizsargiem un piederumiem	
Izmantojiet tikai tādu daudzsekciju dimanta ripu, kam perifēriskā atstarpe nepārsniedz 10 mm un kam ir atpakaļvērsta leņķa zobi.	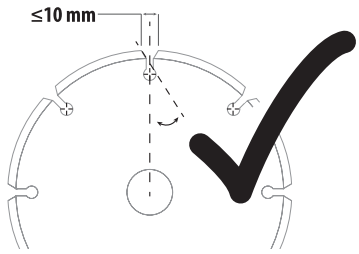
NELIETOJIET daudzsekciju dimanta ripas ar perifērisko atstarpi, kas lielāka par 10 mm, un/vai kam ir uz priekšu vērsta leņķa zobi.	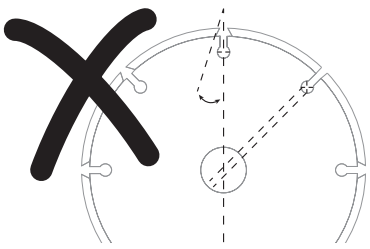
Visu abrazīvās un smalkās slīpēšanas un ripas veida stiepļu sukas piederumu apakšējai daļai jāatrodas aizsarga korpusā ar 2 mm vai lielāku atstarpi līdz aizsarga apakšējai malai.	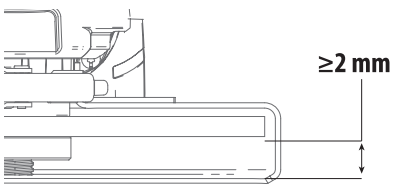

Назначение

Угловая шлифмашина BLACK+DECKER BLCG78 предназначена для шлифования, резки, зачистки и обработки проволочной щеткой по металлу с использованием соответствующих дисков. Инструмент должен быть оснащен соответствующим кожухом. Данный инструмент предназначен только для бытового использования.



Опасно! Не используйте инструмент для пиления или резки по дереву. Не используйте зубчатые полотна каких-либо типов. Это может привести к серьезным травмам.

Правила техники безопасности

Общие правила безопасности при работе с электроинструментом



Осторожно! Прочитайте все правила техники безопасности, инструкции, иллюстрации и технические характеристики в комплекте с данным электроинструментом. Несоблюдение представленных ниже предупреждений и инструкций может привести к поражению электрическим током, возгоранию и/или тяжелым травмам.

Сохраните все инструкции для последующего обращения к ним. Термин «электроинструмент» во всех приведенных ниже предупреждениях относится к питаемому от электросети (проводному) или от аккумуляторных батарей (беспроводному) электроинструменту.

1. Безопасность на рабочем месте

a. Следите за чистотой и хорошим освещением на рабочем месте. Плохое освещение или беспорядок на рабочем месте может привести к несчастному случаю.

b. Запрещается работать с электроинструментами во взрывоопасных местах, например, вблизи легковоспламеняющихся жидкостей, газов и пыли. Искры, возникающие при работе электроинструмента, могут привести к воспламенению пыли или паров.

c. Следите за тем, чтобы во время работы с электроинструментом в зоне работы не было посторонних и детей. Отвлекаясь от работы, вы можете потерять контроль над инструментом.

2. Электробезопасность

a. Штепсельная вилка электроинструмента должна соответствовать розетке. Запрещается как-либо изменять вилку инструмента. Запрещается использовать переходники к вилкам для электроинструментов с заземлением. Сохранение вилки инструмента в неизменном виде и соответствие типа вилки типу розетки питания снижает вероятность поражения электрическим током.

b. Избегайте контакта с заземленными поверхностями, такими как трубы, радиаторы и холодильники. Если вы заземлены, то риск поражения электрическим током увеличивается.

c. Запрещается оставлять электроинструмент под дождем и в местах повышенной влажности. При попадании воды в электроинструмент риск поражения электрическим током возрастает.

d. Берегите кабель от повреждений. Никогда не используйте кабель для переноски электроинструмента и не тяните за него в попытке отключить инструмент от сети. Держите кабель подальше от источников тепла, масла, острых углов или движущихся предметов. Поврежденный или запутанный кабель питания повышает риск поражения электротоком.

e. При работе с электроинструментом на открытом воздухе используйте удлинитель, предназначенный для использования вне помещений. Использование кабеля, предназначенного для использования вне помещения, снижает риск поражения электрическим током.

f. Если использование электроинструмента в условиях повышенной влажности неизбежно, используйте устройства защитного отключения (УЗО) для защиты сети. Применение УЗО снижает опасность поражения электрическим током.

3. Обеспечение индивидуальной безопасности

a. Будьте внимательны, смотрите, что делаете и не забывайте о здравом смысле при работе с электроинструментом. Запрещается работать с электроинструментом в состоянии усталости, наркотического, алкогольного опьянения или под воздействием лекарственных препаратов. Невнимательность при работе с электроинструментом может привести к серьезным травмам.

b. Используйте средства индивидуальной защиты. Всегда надевайте защитные очки. Средства защиты, такие как пылезащитная маска, обувь с нескользящей подошвой, каска и защитные наушники, используемые при работе, уменьшают риск получения травм.

c. Примите меры для предотвращения случайного включения. Перед тем как подключить электроинструмент к сети и/или аккумуляторной батарее, взять инструмент или перенести его на другое место, убедитесь в том, что выключатель находится в положении «Выкл.». Переноска подключенного электроинструмента с пальцем на выключателе или подключение к сети электроинструмента со включенным выключателем создает риск несчастных случаев.

d. Перед включением электроинструмента уберите гаечные или инструментальные ключи. Ключ, оставленный на вращающейся части электроинструмента, может нанести травмы.

e. **Не пытайтесь дотянуться до слишком удаленных поверхностей. Всегда твердо стойте на ногах, сохраняя равновесие.** Это позволит лучше контролировать электроинструмент в непредвиденных ситуациях.
f. **Одевайтесь соответствующим образом. Не носите свободную одежду и ювелирные украшения. Следите за тем, чтобы волосы, одежда и перчатки не попадали под движущиеся детали.** Свободная одежда, ювелирные изделия и длинные волосы могут намотаться на движущиеся детали.
g. **При наличии устройств для подключения оборудования для удаления и сбора пыли необходимо обеспечить правильность их подключения и эксплуатации.** Использование устройства для пылеудаления снижает риски, связанные с пылью.
h. **Не допускайте самонадеянности и игнорирования правил техники безопасности даже при большом опыте работы с инструментом.** Небрежное действие может стать причиной серьезной травмы за долю секунды.

4. Эксплуатация электроинструмента и уход за ним

a. **Не прилагайте силу к электроинструменту. Используйте электроинструмент в соответствии с его назначением.** Правильно подобранный электроинструмент выполнит работу более эффективно и безопасно при стандартной нагрузке.
b. **Не пользуйтесь электроинструментом, если его выключатель не работает.** Любой электроинструмент, управлять выключением и включением которого невозможно, представляет опасность и подлежит ремонту.
c. **Перед выполнением любой регулировки, заменой дополнительных принадлежностей или уборкой электроинструмента на хранение отключите его от сети и/или извлеките аккумуляторную батарею из него.** Подобные профилактические меры безопасности позволяют снизить опасность непреднамеренного включения инструмента.
d. **Храните электроинструмент в недоступном для детей месте и не позволяйте работать с инструментом людям, не имеющим соответствующих навыков работы с такого рода инструментами.** Электроинструмент представляет опасность в руках неопытных пользователей.
e. **Поддерживайте электроинструмент и дополнительные принадлежности в исправном состоянии. Проверьте движущиеся детали на точность совмещения или заклинивание, отсутствие поломок или каких-либо других условий, которые могут повлиять на эксплуатацию электроинструмента. В случае обнаружения повреждений, прежде чем приступить к эксплуатации электроинструмента, его следует отремонтировать.** Большинство несчастных случаев являются следствием пренебрежения уходом за электроинструментом.
f. **Держите режущий инструмент заточенным и чистым.** Вероятность заклинивания режущего инструмента, за которым следят должным образом и который хорошо заточен, значительно меньше, и работать с ним легче.
g. **Используйте данный электроинструмент, а также дополнительные принадлежности и насадки в соответствии с данными инструкциями и с учетом условий и специфики работы.** Использование электроинструмента для выполнения операций, для которых он не предназначен, может привести к возникновению опасной ситуации.
h. **Все рукоятки и поверхности захватывания должны быть сухими и без следов смазки.** Скользкие рукоятки и поверхности захватывания не позволяют обеспечить безопасность работы и управления инструментом в непредвиденных ситуациях.

5. Использование аккумуляторных инструментов и уход за ними

a. **Используйте для зарядки аккумуляторной батареи только указанное производителем зарядное устройство.** Использование зарядного устройства определенного типа для зарядки других аккумуляторных батарей может быть огнеопасно.
b. **Используйте с электроинструментом только аккумуляторные батареи указанного типа.** Использование других аккумуляторных батарей может стать причиной травмы и пожара.
c. **Держите не используемую аккумуляторную батарею подальше от металлических предметов, таких как скрепки, монеты, ключи, гвозди, шурупы, и других мелких металлических предметов, которые могут замкнуть контакты батареи.** Короткое замыкание контактов аккумуляторной батареи может привести к пожару или ожогам.
d. **При повреждении батареи из нее может вытечь электролит; избегайте контакта с ним. При случайном контакте смойте его водой.** При попадании электролита в глаза обратитесь за медицинской помощью. Жидкость, находящаяся внутри батареи, может вызвать раздражение или ожоги.
e. **Не используйте поврежденные или измененные аккумуляторные батареи или инструменты.** Поврежденные или измененные аккумуляторные батареи могут работать непредсказуемо, что может привести к возгоранию, взрыву или травмам.
f. **Не подвергайте аккумуляторные батареи или инструмент воздействию огня или повышенной температуры.** Воздействие открытого огня или нагрев до температуры выше 130 °C может привести к взрыву.
g. **Следуйте всем инструкциям по зарядке и не заряжайте аккумуляторную батарею или инструмент вне температурного диапазона, указанного в инструкции.** Неправильная зарядка или

зарядка вне указанного температурного диапазона может привести к повреждению батареи и увеличить риск возгорания.

6. Обслуживание

a. Обслуживание электроинструмента должен проводить квалифицированный специалист с использованием исключительно оригинальных запасных частей. Это позволит обеспечить безопасность обслуживаемого электроинструмента.

b. Не выполняйте обслуживание поврежденных аккумуляторных батарей. Обслуживание аккумуляторных батарей должно выполняться только производителем или авторизованными поставщиками услуг.

Дополнительные правила техники безопасности при работе с электроинструментом



Осторожно! Дополнительные меры предосторожности для шлифования, зачистки проволочной щеткой, полирования или абразивной резки.

- **Данный электроинструмент предназначен для шлифования, обработки проволочной щеткой, зачистки или отрезных работ. Прочитайте все правила техники безопасности, инструкции, иллюстрации и технические характеристики в комплекте с данным электроинструментом.** Несоблюдение всех приведенных ниже инструкций может стать причиной поражения электрическим током, возгорания и/или серьезной травмы.
- **Не рекомендуется выполнять с помощью данного инструмента такие работы как полирование и вырезание отверстий.** Выполнение операций, не предусмотренных для данного инструмента, представляет опасность и может привести к травме.
- **Не переоборудуйте данный электроинструмент для работы тем способом, который не был предусмотрен и рекомендован производителем.** Переоборудование может привести к потере управления и серьезным травмам.
- **Не используйте дополнительные принадлежности, которые не рекомендованы производителем инструмента и не предназначены для него специально.** Возможность установки принадлежности на электроинструмент не обеспечивает безопасности при ее использовании.
- **Номинальная скорость принадлежности должна, как минимум, равняться максимальной скорости, указанной на электроинструменте.** Принадлежность, которая вращается со скоростью, превышающей ее номинальную скорость вращения, может разрушиться и отлететь в сторону.
- **Внешний диаметр и толщина принадлежности должны соответствовать диапазону мощности электроинструмента.** Принадлежности неправильно подобранного размера не закрываются защитным кожухом и не обеспечивают надлежащего контроля управления.
- **Размер монтажных отверстий принадлежности должен соответствовать размерам монтажной арматуры электроинструмента.** Принадлежности, которые не подходят к монтажной арматуре электроинструмента, работают неустойчиво, слишком сильно вибрируют и могут привести к потере контроля.
- **Не используйте поврежденные принадлежности. Перед каждым использованием проверяйте такие принадлежности как абразивные круги, на наличие сколов и трещин, диск-подошву — на наличие надрывов и трещин, проволочные щетки — на наличие ослабленной или сломанной проволоки. В случае падения электроинструмента или принадлежности убедитесь, что она не была повреждена, или установите неповрежденную принадлежность. После проверки и установки принадлежности, оператор и посторонние лица не должны находиться на одной плоскости с вращающейся принадлежностью. Запустите электроинструмент на максимальной скорости без нагрузки и дайте ему поработать на максимальной скорости на холостом ходу. При обнаружении необычной вибрации немедленно выключите электроинструмент и замените отрезной круг. Если необычная вибрация отсутствует, дайте инструменту проработать одну минуту.** Поврежденные принадлежности, как правило, ломаются в течение этого тестового периода.
- **Используйте средства индивидуальной защиты. Используйте защитные очки и, в зависимости от сферы применения, защитную маску для лица. По мере необходимости надевайте средства защиты дыхательных органов, такие как пылезащитную маску или респиратор, защитные наушники, перчатки и рабочий фартук, способный защитить от мелких абразивных частиц и фрагментов заготовки.** Средства защиты для глаз должны останавливать частицы, вылетающие при выполнении различных видов работ. Пылезащитная маска или респиратор должны обеспечивать фильтрацию твердых частиц, образующихся при выполнении работ. Длительное воздействие шума высокой мощности может привести к нарушениям слуха.
- **Не подпускайте посторонних лиц близко к рабочей зоне. Любое лицо, входящее в рабочую зону, должно использовать средства индивидуальной защиты.** Фрагменты обрабатываемой детали или разрушенной насадки могут отлететь в сторону и стать причиной травмы даже за пределами рабочей зоны.
- **При выполнении работ, во время которых имеется вероятность контакта режущей принадлежности со скрытой электропроводкой, удерживайте инструменты только за изолированные ручки.** Контакт с проводом под напряжением приводит к подаче напряжения на

соприкасающиеся с ним металлические детали электроинструмента и к поражению оператора электрическим током.

- **Никогда не кладите электроинструмент до тех пор, пока он полностью не остановится.** Вращающаяся принадлежность может задеть за поверхность, и электроинструмент вырвется из ваших рук.
- **Не включайте электроинструмент во время переноски.** Случайный контакт с вращающейся принадлежностью может привести к наматыванию одежды и контакту принадлежности с вашим телом.
- **Регулярно очищайте вентиляционные отверстия электроинструмента.** Вентилятор электродвигателя затягивает пыль внутрь корпуса, а скопление большого количества пыли на металлических частях электродвигателя повышает риск поражения электротоком.
- **Не используйте электроинструмент рядом с горючими материалами.** Искры могут привести к их воспламенению.
- **Не используйте принадлежности, требующие жидкостного охлаждения.** Использование воды или других жидких охлаждающих средств может привести к поражению электрическим током вплоть до смертельного исхода.

Отдача и меры по ее предотвращению

Отдача представляет собой внезапную реакцию в результате заклинивания или деформации вращающегося круга, круга-подошвы, щетки или любых других принадлежностей. Заклинивание или деформация вызывают мгновенную остановку вращающейся насадки, что, в свою очередь, приводит к потере управления инструментом и его резкого смещения в сторону, противоположную направлению вращения насадки в точке заклинивания.

Например, в случае заклинивания или деформации абразивного круга в обрабатываемой детали, заклинивающий край круга может врезаться в поверхность материала, что приводит к поднятию или выталкиванию круга. Круг может отскочить в сторону оператора или в другом направлении, в зависимости от направления вращения круга в точке заклинивания. Это может также привести к поломке абразивных кругов.

Отдача является результатом неправильного использования инструмента и/или использованием неправильных методов или режимов работы; избежать этого явления можно путем выполнения указанных далее мер предосторожности.

- **Надежно удерживайте электроинструмент обеими руками и стойте таким образом, чтобы иметь возможность погасить энергию отдачи. Для эффективного управления инструментом в случае возникновения отдачи или реактивного крутящего момента во время запуска всегда держитесь за вспомогательную рукоятку, если таковая имеется.** Оператор может контролировать энергию крутящего момента или отдачи при соблюдении надлежащих мер предосторожности.
- **Никогда не держите руки поблизости от вращающейся принадлежности.** Она может отскочить в направлении вашей руки.
- **Не стойте с той стороны, куда будет сдвигаться электроинструмент в случае возникновения отдачи.** В результате отдачи, инструмент отскакивает в направлении, противоположном вращению круга в точке заклинивания.
- **Соблюдайте особую осторожность при обработке углов, острых кромок и т. д. Избегайте дрожания и заклинивания принадлежности.** Углы, острые кромки или дрожание могут вызвать заклинивание насадки в заготовке и привести к потере управления в случае возникновения обратного удара.
- **Не устанавливайте пильные цепи, круги для резки по дереву, сегментные алмазные круги с периферическими зазорами больше 10 мм или зубчатые отрезные круги.** Такие круги часто вызывают отдачу и потерю контроля над инструментом.

Специальные меры безопасности при шлифовании и резке

- **Используйте только такие типы кругов, которые рекомендованы для данного электроинструмента, а также специальные кожухи, предназначенные для конкретных кругов.** Круги, не предназначенные для работы с электроинструментом, не могут полностью закрываться кожухом и представлять опасность.
- **Шлифовальная поверхность кругов с утопленным центром должна быть ниже поверхности края кожуха.** Невозможно обеспечить надежную защиту при использовании кругов, выступающих за края защитного кожуха.
- **Кожух должен быть надежно закреплен на электроинструменте и находиться в положении, обеспечивающем максимальную безопасность, чтобы в одной плоскости с оператором находилась минимально возможная часть круга.** Кожух помогает защитить оператора от отколовшихся фрагментов круга и случайного контакта с кругом, а также искр, от которых может загореться одежда.
- **Используйте круги для выполнения только указанных видов работ. Например, не выполняйте шлифование при помощи отрезного круга.** Абразивные отрезные круги предназначены для шлифования периферией круга; боковая нагрузка, прилагаемая к таким кругам, может привести к их разрушению.
- **Всегда используйте исправные фланцы для кругов, размер и форма которых соответствуют конкретному кругу.** Соответствующие фланцы надежно фиксируют круг, что снижает вероятность его поломки. Фланцы для отрезных кругов могут отличаться от фланцев для шлифовальных кругов.
- **Не используйте сильно изношенные круги от электроинструментов больших размеров.** Круг, предназначенный для электроинструмента больших размеров, не подходит для работы на более высокой

скорости, характерной для инструмента меньшего размера, и может разрушиться.

- **При использовании кругов двойного назначения всегда применяйте правильный, соответствующий выполняемой работе защитный кожух.** Использование неправильного защитного кожуха не обеспечивает требуемый уровень защиты, что может привести к серьезным травмам.

Дополнительные правила техники безопасности для отрезных работ

- **Избегайте застревания отрезного круга в заготовке и не прилагайте чрезмерных усилий. Не пытайтесь выполнить слишком глубокий рез.** Слишком сильное нажатие на круг увеличивает нагрузку и вероятность его деформации или заклинивания в заготовке, а также возможность возникновения отдачи или поломки круга.
- **Не стойте на одной линии с вращающимся кругом и позади него.** Если круг вращается в противоположном от вас направлении, то в случае отдачи, вращающийся круг и электроинструмент будут направлены непосредственно на вас.
- **В случае заклинивания круга или прекращения резки по какой-либо причине, выключите электроинструмент и удерживайте его в неподвижном состоянии до полной остановки. Никогда не пытайтесь извлечь отрезной круг из разреза, когда он находится в движении. В противном случае, это может привести к возникновению отдачи.** Выясните причину заклинивания круга и примите надлежащие меры по ее устранению.
- **Не возобновляйте работу, находясь внутри заготовки. Дождитесь, пока круг наберет полные обороты, и осторожно поместите его в начатый разрез.** В случае заклинивания, круг может подскочить вверх из заготовки или привести к отдаче при повторном запуске.
- **Для снижения риска заклинивания круга и отдачи обеспечьте надлежащую опору для длинных панелей или прочих заготовок большого размера.** Заготовки большого размера могут провисать под собственным весом. Опоры необходимо поместить под панель возле линии реза и возле края панели по обеим сторонам круга.
- **Соблюдайте повышенную осторожность при выполнении врезного пиления стен или в других слепых зонах.** Выступающий круг может наткнуться на скрытый предмет, что может привести к отдаче.
- **Не пытайтесь выполнять изогнутые резы.** Слишком сильное надавливание на круг повышает нагрузку и вероятность его деформации или заклинивания в заготовке, а также возможность возникновения отдачи или поломки круга, что может привести к получению тяжелой травмы.

Отдельные правила техники безопасности при зачистке:

- **Используйте бумагу для наждачного диска наждачной размера. Соблюдайте рекомендациям производителя при выборе шлифовальной бумаги.** Наждачная бумага больших размеров, свисающая с диска-подошвы, представляет угрозу разрыва и может привести к задиранию, износу диска или возникновению отдачи.

Меры предосторожности при выполнении чистки проволочной щеткой

- **Имейте ввиду, что проволочный ворс отлетает от щетки даже при нормальной эксплуатации. Не прижимайте щетку слишком сильно к обрабатываемой поверхности.** Обрывки проволоки легко могут проникнуть через легкую одежду и/или кожу.
- **Если для работы проволочной щеткой рекомендуется использовать защитный кожух, не допускайте прикосновения проволочной щетки или диска к кожуху.** Диаметр проволочного круга или щетки может увеличиваться от воздействия центробежных сил.



Осторожно! Контакт с пылью или вдыхание пыли, которая может образоваться при зачистке, представляет опасность здоровью оператора и тех, кто находится поблизости. Надевайте пылезащитную маску, которая специально предназначена для защиты от пыли и испарений и обеспечивает защиту для людей, выполняющих данные работы или находящихся в зоне проведения работ.

Снижение воздействия пыли

Перед началом работы проверьте класс опасности пыли, которая будет создаваться во время работы.

⚠ **ОСТОРОЖНО!** Не касайтесь пыли и не вдыхайте ее, так как она может представлять опасность для здоровья. Пыль, возникающая в ходе работы электроинструмента и выполнения прочих строительных работ может содержать химические вещества, минералы или частицы, способные вызвать респираторные заболевания, аллергические реакции, онкологические заболевания, врожденные пороки и другие нарушения репродуктивной функции.

- Подобного рода пыль может образоваться, например, при работе с твердыми породами древесины, например, буком или дубом, с красками на свинцовой основе, с бетоном, кирпичной кладкой или каменной кладкой, содержащей кварц.
- Обращение с асбестосодержащими материалами разрешается только при наличии соответствующей квалификации.
- Соблюдайте законодательство страны при выборе рабочих материалов.
- Используйте промышленный пылесос или систему удаления пыли с официально утвержденным классом защиты, соответствующим местным правилам по

защите от воздействия пыли и подходящим для обрабатываемого материала.
- Возникающие частицы пыли должны улавливаться непосредственно на месте возникновения и не создавать отложений на прилегающих участках. Используйте подходящие дополнительные принадлежности для данной цели.

Дополнительные меры:

- Обеспечьте хорошую вентиляцию рабочего места.
- Наденьте респиратор, соответствующий типу образующейся пыли.

Остаточные риски

При работе с инструментом возможно возникновение дополнительных остаточных рисков, которые не вошли в описанные здесь правила техники безопасности. Эти риски возникают в результате неправильной эксплуатации, длительного использования и т. п. Несмотря на соблюдение соответствующих правил техники безопасности и использование предохранительных устройств, некоторые остаточные риски невозможно полностью исключить. К ним относятся:

- травмы от касания вращающихся/движущихся частей;
- травмы, которые могут произойти в результате смены деталей, ножей или дополнительных принадлежностей;
- травмы, связанные с длительной непрерывной работой с инструментом. При использовании любого инструмента в течение продолжительного периода времени, не забывайте делать перерывы;
- нарушение слуха;
- ущерб здоровью в результате вдыхания пыли, которая образуется при использовании инструмента.

Маркировка на инструменте

Для снижения риска получения травм, пользователю следует соблюдать следующие указания:


Пользователь обязан прочитать и усвоить руководство по эксплуатации перед использованием изделия.


Пользователи должны надевать подходящие средства защиты глаз при работе с данным инструментом.


Пользователи должны надевать подходящие средства защиты органов слуха при работе с данным инструментом.


Всегда держите двумя руками.


Не используйте кожух типа B для отрезных работ

Дополнительные правила техники безопасности при работе с аккумуляторными батареями и зарядными устройствами

Аккумуляторные батареи

- Никогда не разбирайте аккумуляторные батареи.
- Не подвергайте аккумуляторные батареи воздействию воды.
- Не оставляйте батареи в местах, в которых температура воздуха превышает 40 °C.
- Заряжайте батареи только при температуре от 10 °C до 40 °C.
- Заряжайте аккумуляторные батареи только с зарядным устройством, которое прилагается к инструменту.
- При утилизации батарей следуйте инструкциям, указанным в разделе «Защита окружающей среды».


Не заряжайте поврежденные аккумуляторные батареи.

Зарядные устройства

- Используйте зарядное устройство BLACK+DECKER только для зарядки аккумуляторной батареи инструмента, с которым оно поставлялось. Использование аккумуляторных батарей другого типа может привести к взрыву, травмам и повреждениям.
- Не заряжайте одноразовые батареи.
- Немедленно заменяйте поврежденный кабель питания.
- Не подвергайте зарядное устройство воздействию воды.
- Не вскрывайте зарядное устройство.
- Не касайтесь контактов зарядного устройства токопроводящими предметами.

Безопасность окружающих

- Данное устройство/зарядное устройство могут использовать дети в возрасте от 8 лет и больше, а также лица с ограниченными физическими, сенсорными или умственными способностями или лица с недостаточным опытом и знаниями, если они находятся под наблюдением или действуют согласно указаниям в отношении безопасного использования устройства и понимают связанные с ним риски.
- Не позволяйте детям играть с устройством. Не позволяйте детям производить чистку и техническое обслуживание без присмотра.


Зарядное устройство можно использовать только в помещении.


Перед началом работы прочтите руководство по эксплуатации.

Электробезопасность



Ваше зарядное устройство имеет двойную изоляцию и поэтому не требует заземления. Всегда проверяйте, соответствует ли напряжение, указанное на табличке с техническими параметрами, напряжению электросети.

Никогда не пытайтесь заменить зарядное устройство подключением к обычной сетевой розетке.

- При повреждении кабеля питания, во избежание рисков, замените его у производителя или в авторизованном сервисном центре BLACK+DECKER.

Расположение кода даты

Код даты изготовления (15) состоит из 4 цифр года, за которыми следуют 2 цифры недели и 2-значный заводской код.

Описание

⚠ **ОСТОРОЖНО!** Никогда не вносите изменения в конструкцию электроинструмента или какой-либо его части. Это может привести к повреждению или травмам.

1 Пусковой выключатель
2 Кнопка блокировки шпинделя
3 Шлифовальный/отрезной диск
4 Защитный кожух типа C
5 Боковая рукоятка
6 Аккумуляторная батарея

Особенности

Отключение при падении напряжения

Функция защиты от падения напряжения предотвращает перезапуск шлифовальной машины без повторного нажатия на пусковой выключатель в случае перебоя питания.

Защита от перегрузок Power-OFF™

В случае перегрузки двигателя подача питания на двигатель будет уменьшена. При продолжающейся перегрузке двигателя инструмент выключится. Чтобы перезапустить инструмент, отпустите и снова нажмите на пусковой выключатель. Инструмент будет отключаться каждый раз, когда текущая нагрузка достигает значения тока перегрузки (точка перегорания двигателя). При постоянном возникновении отключений из-за перегрузки, прикладывайте к инструменту меньшее усилие/давление, пока инструмент не начнет работать без срабатывания защиты от перегрузок.

Функция плавного запуска

Функция плавного пуска позволяет постепенно набирать скорость во избежание резкого толчка при запуске. Эта функция также может быть полезной при работе в ограниченном пространстве.

Зарядка батареи (рис. A)

Зарядные устройства BLACK+DECKER предназначены для зарядки аккумуляторных батарей BLACK+DECKER.

- Перед установкой батареи (6) подключите зарядное устройство (7) к соответствующей розетке.
- Вставьте аккумуляторную батарею (6) в зарядное устройство, убедившись в том, что она хорошо установлена в соответствующие гнезда (рис. A).

Светодиод (7a) начнет мигать, что означает начало зарядки батареи.

По окончании зарядки светодиод начнет гореть непрерывно. Теперь батарея полностью заряжена, и ее можно использовать или оставить в зарядном устройстве.



Заряжайте разряженные аккумуляторные батареи сразу же после использования, в противном случае вы значительно сократите срок службы аккумуляторных батарей.



Для продления срока службы аккумуляторных батарей, не разряжайте аккумуляторные батареи полностью. Рекомендуется заряжать аккумуляторные батареи после каждого использования.

Диагностика зарядного устройства (рис. B)

Данное зарядное устройство разработано с целью обнаружения некоторых проблем, связанных с работой аккумуляторных батарей или источника питания. Оповещение о наличие проблемы производится путем мигания одного светодиода по определенной схеме.

Аккумуляторная батарея неисправна

Зарядное устройство может указать на неисправность аккумуляторной батареи. Светодиодный индикатор начнет мигать, как указано на маркировке. Если вы увидите, что индикатор мигает мигать по схеме, обозначенной на этикетке, прекратите зарядку аккумуляторной батареи. Отнесите неисправную аккумуляторную батарею в сервисный центр или в специализированный центр для утилизации.

Температурная задержка



При слишком низкой или слишком высокой температуре аккумуляторной батареи зарядное устройство автоматически переходит в режим температурной задержки. При этом зарядка не начинается, пока температура аккумуляторной батареи не нормализуется. Как только нужная температура достигнута, зарядное устройство автоматически переходит в режим зарядки. Данная функция увеличивает максимальный срок службы аккумуляторной батареи.



Индикатор начнет мигать, как указано на этикетке.

Хранение аккумуляторной батареи в зарядном устройстве

Аккумуляторную батарею можно оставлять в зарядном устройстве на неопределенное время, когда горит светодиод. Зарядное устройство будет поддерживать полную зарядку аккумуляторной батареи. Данное зарядное устройство имеет режим автоматической настройки, который выравнивает или уравновешивает отдельные элементы в аккумуляторной батарее, чтобы она могла работать на максимальной мощности. Аккумуляторные батареи следует настраивать еженедельно или каждый раз, когда аккумуляторная батарея больше не выполняет ту же работу. Чтобы использовать режим автоматической настройки, установите аккумуляторную батарею в зарядное устройство и оставьте не менее чем на 8 часов.

Важные замечания по зарядке

- Для достижения максимального срока службы и наилучшей производительности аккумуляторную батарею следует заряжать при температуре окружающей среды от 18 до 24 °C. ЗАПРЕЩАЕТСЯ заряжать аккумуляторную батарею при температуре воздуха ниже +4,5 °C или выше +40 °C. Это очень важно и позволит избежать серьезных повреждений аккумулятора.
- При зарядке зарядное устройство и аккумуляторные батареи могут нагреваться. Это нормальное явление, которое не является неисправностью. Чтобы остудить аккумуляторные батареи после использования, не оставляйте зарядное устройство и аккумуляторные батареи в теплом месте, например, железном ангаре или неизолированном трейлере.
- Если батарея не заряжается, выполните следующие действия:
  - проверьте работу розетки, включив в нее лампочку или другое устройство;
  - проверьте, не подключена ли розетка к устройству, которое выключает питание, когда вы выключаете свет;
  - переместите зарядное устройство и аккумуляторную батарею в место, где температура окружающей среды составляет приблизительно 18–24 °C;
  - если проблемы с зарядкой сохраняются, отнесите инструмент, аккумуляторные батареи и зарядное устройство в местный сервисный центр.
- Данную аккумуляторную батарею необходимо перезаряжать, когда она перестает обеспечивать питание, необходимое для выполнения работ, которые ранее выполнялись без каких-либо проблем. ПРЕКРАТИТЕ ИСПОЛЬЗОВАНИЕ аккумуляторных батарей в этих случаях. Соблюдайте правила зарядки аккумуляторной батареи. Частично разряженную аккумуляторную батарею можно зарядить в любое время без какого-либо ущерба для нее.
- Не допускайте попадания в полости зарядного устройства таких токопроводящих материалов, как шлифовальная пыль, металлическая стружка, стальные волокна, алюминиевая фольга или другие металлические частицы и т. п. Всегда отключайте зарядное устройство от сети перед тем, как приступить к чистке.
- Избегайте замерзания зарядного устройства или его погружения в воду и другие жидкости.

Установка и извлечение аккумуляторной батареи (рис. C, D)

- Для установки аккумуляторной батареи (6) совместите ее с батарейным отсеком инструмента (8). Вдвиньте аккумуляторную батарею в гнездо и надавите на нее, чтобы она встала на место.
- Для извлечения батареи нажмите кнопку открывания батарейного отсека (6a), одновременно вытягивая ее наружу.

Сборка

Осторожно! Перед сборкой убедитесь в том, что инструмент выключен, а батарея извлечена.

Использование защитных кожухов

Всегда используйте подходящие защитные кожухи, в том числе

- при использовании защитного кожуха для круга типа A (отрезного) для лицевого шлифования защитный кожух может мешать заготовке, что ухудшает контроль;
- при использовании защитного кожуха типа B (шлифовального) для резки с абразивными кругами, существует повышенный риск воздействия искр и частиц, а также осколков круга в случае его разрушения;
- при использовании защитного кожуха типа A (отрезного), типа B (шлифовального) или типа C (комбинированного) с круговой проволочной щеткой, толщина которой больше максимальной, провода могут зацепиться за защитный кожух, что приведет к обрыву проводов.

Установка и снятие защитного кожуха (рис. E, F, G)

Инструмент поставляется с защитным кожухом, предназначенным для шлифовальных и отрезных работ. См. таблицу дополнительных принадлежностей.

- Положите инструмент на стол, вверх шпинделем (12).
- Откройте зажимной замок и поместите кожух над инструментом, как показано на рисунке E.
- Совместите выступы (4a) с пазами (9), как показано на рисунке F.
- Нажатием установите защитный кожух на место и поверните его против часовой стрелки в нужное положение, как показано на рисунке G.

- Закройте рычаг быстрой разблокировки, чтобы закрепить защитный кожух

Осторожно! Не пользуйтесь инструментом без защитного кожуха, если в таблице дополнительных принадлежностей явно не указано иначе.

Снятие

- Откройте рычаг быстрой разблокировки.
- Поверните кожух по часовой стрелки, чтобы совместить выступы (4a) с пазами (9).
- Снимите кожух с инструмента.

Осторожно! Никогда не пользуйтесь инструментом без защитного кожуха.

Установка боковой рукоятки

- Привинтите боковую рукоятку (5) в одно из монтажных отверстий на инструменте.

Осторожно! Обязательно используйте боковую рукоятку, если в таблице дополнительных принадлежностей явно не указано иначе.

Установка и снятие шлифовальных дисков, отрезных дисков и наждачных лепестковых кругов (рис. H, I, J, K)

Всегда используйте диски, соответствующие выполняемой операции. Всегда используйте диски нужного диаметра и размера фиксирующего отверстия (см. технические характеристики).

Установка

- Установите кожух как описано выше.
- Установите внутренний фланец (11) на шпиндель (12), как показано на рис. H. Убедитесь, что фланец правильно установлен на плоские стороны шпинделя.
- Установите диск (3) на шпиндель (12), как показано на рисунке H. Если диск имеет выпуклый центр, убедитесь, что он направлен в сторону внутреннего фланца.
- Убедитесь в том. что диск правильно установлен на внутреннем фланце.
- Установите внешний фланец (10) на шпиндель. При установке шлифовального диска, приподнятый центр внешнего фланца должен смотреть на диск (A на рис. I). При установке отрезного диска, приподнятый центр внешнего фланца должен смотреть на диск (B на рис. I).
- Удерживайте зажим шпинделя (2) в зажатом состоянии и затяните внешний фланец с помощью двухконтактного гаечного ключа (13) (рис. J).

Снятие

- Удерживайте зажим шпинделя (2) в зажатом состоянии и ослабьте внешний фланец (10) с помощью двухконтактного гаечного ключа (13) (рис. J).
- Снимите внешний фланец (10) и диск (3).

Обработка поверхности шлифовальным диском

- Дождитесь, пока инструмент наберет полные обороты, прежде чем прикасаться им к обрабатываемой поверхности.
- Прилагайте минимальное давление на рабочую поверхность, чтобы инструмент работал на высоких оборотах. Эффективность шлифования максимальна, когда инструмент работает на высокой скорости.
- Соблюдайте угол в 20°–30° между инструментом и заготовкой.
- Постепенно перемещайте инструмент вперед и назад, чтобы предотвратить образование неровностей на поверхности заготовки.
- Прежде чем выключить инструмент, сначала поднимите его с обрабатываемой поверхности. Прежде чем положить инструмент, дождитесь его остановки.

Обработка кромок шлифовальным диском

Круги, используемые для шлифования кромок и резки, могут разрушиться или стать причиной обратного удара в случае изгибания или скручивания при выполнении отрезов или глубокого шлифования.

Работы по шлифованию кромок/резке с использованием кругов типа 27 должны ограничиваться неглубокими разрезами и надрезами — не более 13 мм при использовании нового круга. Сокращайте глубину разрезов/надрезов пропорционально уменьшению радиуса круга по мере его износа. Для дополнительной информации см. «Таблицу отрезных и шлифовальных принадлежностей», приведенную в конце руководства по эксплуатации.

Шлифование кромок/резка металла/керамической плитки кругом типа 41 возможна при установленном защитном кожухе из комплекта поставки.

- Дождитесь, пока инструмент наберет полные обороты, прежде чем прикасаться им к обрабатываемой поверхности.
- Прилагайте минимальное давление на рабочую поверхность, чтобы инструмент работал на высоких оборотах. Эффективность шлифования максимальна, когда инструмент работает на высокой скорости.
- Встаньте так, чтобы открытая нижняя сторона круга была направлена в сторону от вас.
- После начала резки и образования надреза на обрабатываемой детали не меняйте угол резки. Изменение угла приведет к изгибанию круга и может привести к его разрушению. Шлифовальные круги для обработки кромок не предназначены для выдерживания боковых нагрузок.
- Прежде чем выключить инструмент, поднимите его с обрабатываемой поверхности. Прежде чем положить инструмент, дождитесь его остановки.

Осторожно! Круги для шлифования кромок/отрезные круги запрещается использовать для шлифования поверхностей (если подобное применение запрещено этикеткой), так как они не рассчитаны на боковые нагрузки. Это может привести к разрушению круга и тяжелым травмам.

Установка и снятие наждачных дисков (рис. K)

Для зачистки требуются диски-подошвы. Диск-подошву можно приобрести у дилера BLACK+DECKER.

Установка

- Установите внутренний фланец (11) на шпиндель (12) как показано на рисунке (рис. K). Убедитесь в том, что фланец правильно установлен на плоских сторонах шпинделя.
- Установите диск-подошву (16) на шпиндель.
- Установите наждачный диск (14) на диск-подошву (16).
- Установите внешний фланец (10) на шпиндель с приподнятым центром лицевой стороной от диска.
- Удерживайте зажим шпинделя (2) в зажатом состоянии и затяните внешний фланец с помощью двухконтактного гаечного ключа (13). Убедитесь в том, что внешний фланец правильно установлен и диск плотно прижат.

Снятие

- Удерживайте зажим шпинделя (2) в зажатом состоянии и ослабьте внешний фланец (10) с помощью двухконтактного гаечного ключа (13).
- Снимите внешний фланец (10), наждачный диск (14) и диск-подошву (16).

Обработка поверхности наждачным диском

- Дождитесь, пока инструмент наберет полные обороты, прежде чем прикасаться им к обрабатываемой поверхности.
- Прилагайте минимальное давление на рабочую поверхность, чтобы инструмент работал на высоких оборотах. Эффективность зачистки максимальна, когда инструмент работает на высокой скорости.
- Соблюдайте угол в 5°–10° между инструментом и заготовкой.
- Постепенно перемещайте инструмент вперед и назад, чтобы предотвратить образование неровностей на поверхности заготовки.
- Прежде чем выключить инструмент, сначала поднимите его с обрабатываемой поверхности. Прежде чем положить инструмент, дождитесь его остановки.

Использование дисков-подошв для зачистки

Подбирайте наждачные диски с подходящим абразивным зерном в зависимости от применения. Доступные наждачные диски с абразивным зерном разного размера. Абразивное зерно большого размера подходит для быстрого удаления материала и грубой обработки поверхности. Абразивное зерно меньшего размера удаляет материал медленнее, но поверхность получается более гладкой.

Начинайте обработку наждачными дисками с крупным абразивным зерном. Затем перейдите к шлифовальным дискам со средним абразивным зерном, и, наконец — малым абразивным зерном.

- Грубый = зернистость 16–30.
- Средний = зернистость 36–80.
- Тонкая отделка = зернистость 100–120.
- Очень тонкая отделка = зернистость 150–180.
- Дайте инструменту набрать полные обороты перед тем, как коснуться им обрабатываемой поверхности.
- Прилагайте минимальное давление на рабочую поверхность, чтобы инструмент работал на высоких оборотах. Эффективность зачистки максимальна, когда инструмент работает на высокой скорости.
- Соблюдайте угол в 5°–10° между инструментом и заготовкой. Наждачный диск должен касаться приблизительно 25 мм обрабатываемой поверхности.
- Перемещайте инструмент по прямой линии, предотвращая появление ожогов и царапин на обрабатываемой поверхности. Длительное удержание инструмента на одном месте, а также круговые движения по поверхности приводят к образованию отметок ожога и спиральных царапин.
- Прежде чем выключить инструмент, сначала поднимите его с обрабатываемой поверхности. Прежде чем положить инструмент, дождитесь его остановки.

Меры предосторожности при зачистке окрашенных поверхностей

- Зачистка заготовок, покрашенных краской на основе свинца, **НЕ РЕКОМЕНДУЕТСЯ** из-за образующейся вредной пыли. Наибольшую опасность отравление свинцом представляет для детей и беременных женщин.
- Так как определение наличия свинца в краске без проведения химического анализа достаточно сложно, рекомендуется соблюдать следующие меры предосторожности при выполнении зачистки окрашенных поверхностей.
  - В рабочей зоне, где производится зачистка, не должны находиться дети и беременные женщины, пока место проведения работ не будет полностью очищено.
  - Все люди, входящие в рабочую зону, должны надевать пылезащитные маски или респираторы. Фильтр следует заменять ежедневно или всякий раз, когда пользователь испытывает затруднения при дыхании.

Примечание. Следует использовать только те пылезащитные маски, которые предназначены для работы с пылью и парами красок, содержащих свинец. Обычные маски для лакокрасочных работ не обеспечивают достаточной защиты. Обратитесь в местный строительный магазин для приобретения соответствующей защитной маски.

- Во избежание попадания загрязненных частиц краски в организм, на рабочем месте ЗАПРЕЩАЕТСЯ ПРИНИМАТЬ ПИЩУ, ПИТЬ и КУРИТЬ. ПЕРЕД приемом пищи, питьем

или курением работник должен помыться и почиститься. Запрещается оставлять продукты питания, питьевые жидкости и сигареты на рабочем месте, где на них может осесть пыль.
- Краску следует удалять таким образом, чтобы свести к минимуму количество образуемой пыли.
- Рабочая зона, в которой происходит удаление краски, должна быть запечатана пластиковой пленкой толщиной не менее 4 мил.
- Зачистку следует проводить таким образом, чтобы пыль краски не покидала зону проведения работ.
- Все поверхности в рабочей зоне должны быть тщательно очищены и пропылесосены на протяжении проведения работ. Заменяйте пылесборники как можно чаще.
- Пластиковую одноразовую одежду необходимо собирать и утилизировать вместе с пылевой стружкой и другим мусором. Они должны быть помещены в герметичные мешки для мусора и утилизированы в рамках стандартной процедуры сбора мусора. Во время выполнения работ по очистке детям и беременным женщинам запрещается подходить к рабочему месту.
- Все игрушки, моющаяся мебель и посуда, используемые детьми, должны быть тщательно вымыты перед использованием.

Установка и эксплуатация проволочных щеток и проволочных кругов

Чашечные проволочные щетки и дисковые щетки устанавливаются непосредственно на шпиндель без использования фланцев. При применении дисковых щеток необходима установка защитного кожуха типа B. При эксплуатации проволочных щеток и кругов обязательно надевайте защитные перчатки. Со временем они могут стать очень острыми. Во время эксплуатации круг и щетка не должны соприкасаться с защитным кожухом. Это может привести к незаметному повреждению принадлежности, в результате чего от проволочной щетки отлетят опасные фрагменты.

- Вручную навинтите круг на шпиндель.
- Нажмите на кнопку блокировки шпинделя и воспользуйтесь ключом, чтобы затянуть ступицу дисковой щетки.
- Для снятия круга выполните те же действия в обратной последовательности.

Осторожно! Включение инструмента с неправильно установленным кругом может привести к повреждению инструмента и круга.

Проволочные круги и щетки можно использовать для удаления коррозии и краски, а также для выравнивания неровных поверхностей.

Примечание. При обрабатывании окрашенных поверхностей проволочной щеткой применимы те же меры предосторожности, что и при зачистке окрашенных поверхностей.

- Дождитесь, пока инструмент наберет полные обороты, прежде чем прикасаться им к обрабатываемой поверхности.
- Прилагайте минимальное давление на рабочую поверхность, чтобы инструмент работал на высоких оборотах. Эффективность удаления материала максимальна, когда инструмент работает на высокой скорости.
- При работе с чашеобразными проволочными щетками поддерживайте угол в 5°–10° между инструментом и заготовкой.
- При работе с дисковыми щетками прижимайте край круга к рабочей поверхности.
- Постепенно перемещайте инструмент вперед и назад, чтобы предотвратить образование неровностей на поверхности заготовки. Длительное удержание инструмента на одном месте, а также круговые движения по поверхности приводят к образованию отметок ожога и спиральных царапин.
- Прежде чем выключить инструмент, поднимите его с обрабатываемой поверхности. Прежде чем положить инструмент, дождитесь его полной остановки.

Осторожно! Соблюдайте особую осторожность при работе вблизи краев, так как при этом увеличена вероятность резкого смещения инструмента. ЗАПРЕЩАЕТСЯ использовать дисковую щётку без защитного кожуха. Проволока может вылететь из принадлежности и нанести серьезные травмы!

Установка и эксплуатация отрезных кругов (тип 41)

Отрезные круги включают алмазные и абразивные круги. Доступны абразивные отрезные круги для работы по металлу.

ПРИМЕЧАНИЕ. Резка металла/керамической плитки кругом типа 41 возможна при установленном защитном кожухе из комплекта поставки.

Использование поврежденных или неправильных фланцев или кожухов может привести к травмам в результате разрушения круга или соприкосновения с ним. Для установки отрезных кругов необходимо использовать задний фланец и резьбовую зажимную гайку (поставляется вместе с инструментом) подходящего диаметра.

Установка отрезных кругов

- Установите задний фланец без резьбы на шпиндель выступающей (направляющей) частью вверх. Выступающая (направляющая) часть заднего фланца упрется в круг при его установке.
- Установите круг на задний фланец, разместив центр круга на выступающей (направляющей) части.
- Навинтите резьбовую зажимную гайку выступающей (направляющей) частью от круга.
- Нажмите на кнопку блокировки шпинделя и затяните зажимную гайку с помощью укомплектованного ключа (13).
- Для демонтажа круга нажмите на кнопку блокировки шпинделя и ослабьте резьбовую зажимную гайку с помощью укомплектованного ключа.

Осторожно! Запрещается использовать для шлифования поверхностей круги для шлифования кромок/резки, так

как они не рассчитаны на боковые нагрузки. Это может привести к разрушению круга и травмам.

- Дождитесь, пока инструмент наберет полные обороты, прежде чем прикасаться им к обрабатываемой поверхности.
- Прилагайте минимальное давление на рабочую поверхность, чтобы инструмент работал на высоких оборотах. Эффективность отрезания максимальна, когда инструмент работает на высокой скорости.
- После начала резки и образования надреза на обрабатываемой детали не меняйте угол резки. Изменение угла приведет к изгибанию круга и может привести к его разрушению.
- Прежде чем выключить инструмент, сначала поднимите его с обрабатываемой поверхности. Прежде чем положить инструмент, дождитесь его полной остановки.

Дополнительные принадлежности

Осторожно! В связи с тем, что дополнительные принадлежности других производителей помимо Black & Decker не проходили проверку на совместимость с данным изделием, их использование может представлять опасность. Во избежание травм, с данным изделием следует использовать только дополнительные принадлежности, рекомендованные Black & Decker.

Осторожно! Не используйте абразивные круги с истекшим сроком годности (EXP), который указан рядом с центром круга, если таковой имеется. Круг, у которого истек срок годности, может лопнуть и нанести этим серьезную травму. Храните армированные абразивные круги в сухом месте вне воздействия крайне высоких или крайне низких температур и влажности. Уничтожайте круги с истекшим сроком годности и поврежденные круги, чтобы их больше нельзя было использовать.

Дополнительные принадлежности, рекомендованные к использованию с данным изделием, можно приобрести за отдельную плату у местного продавца или в ближайшем авторизованном сервисном центре. Если вам нужна помощь в поиске какой-либо принадлежности, обратитесь к Black & Decker. Важно подобрать правильные защитные кожухи, диски-подошвы и фланцы для использования со шлифовальными принадлежностями. См. Таблицу принадлежностей за информацией по выбору правильных принадлежностей.

Осторожно! Принадлежности должны быть рассчитаны как минимум на скорость, рекомендованную на предупреждающей этикетке на инструменте. Круги и прочие принадлежности, работающие на скорости выше номинальной, могут разрушиться и привести к травмам. Используйте только принадлежности, указанные в Таблице принадлежностей в данном руководстве по эксплуатации. Номинальная скорость принадлежностей всегда должна быть выше скорости инструмента, указанной на паспортной табличке инструмента.

Осторожно! Аккуратно обращайтесь и храните все абразивные круги, чтобы предотвратить их повреждение от перепадов температур, перегрева, механических повреждений и т. п.

Храните в сухом месте без воздействия высокой влажности, отрицательных температур или больших перепадов температур.

Использование

Осторожно! Инструмент должен работать в обычном режиме. Не подвергайте инструмент повышенным нагрузкам.

- Будьте готовы к потоку искр когда шлифовальный или отрезной диск касается заготовки.
- Всегда размещайте инструмент таким образом, чтобы защитный кожух обеспечивал оптимальную защиту при работе шлифовальным или отрезным диском.

Правильное положение рук (рис. L)

Осторожно! Во избежание риска получения серьезных травм ВСЕГДА правильно располагайте руки, как показано на рисунке.

Осторожно! Во избежание риска получения серьезных травм ВСЕГДА крепко держите инструмент, предупреждая внезапную резкую отдачу. При правильном расположении рук одна будет находится на боковой рукоятке (5), а другая на корпусе инструмента.

Включение и выключение

- Чтобы включить инструмент, нажмите на кнопку по направлению вперед.
- Чтобы заблокировать во включенном состоянии, вдавите переднюю часть кнопки в инструмент.
- Чтобы выключить, вдавить заднюю часть кнопки и дайте кнопку сдвинуться назад.

Осторожно! Не выключайте инструмент под нагрузкой.

Советы по оптимальному использованию

- Крепко держите инструмент одной рукой за боковую рукоятку, а другой рукой за основную ручку.
- При шлифовке сохраняйте угол в примерно 20°–30° между диском и поверхностью обрабатываемой детали.

Техническое обслуживание

Ваше электрическое/аккумуляторное устройство/инструмент BLACK+DECKER рассчитано на работу в течение продолжительного времени при минимальном техническом обслуживании. Продолжительность безотказной работы зависит от правильного ухода за инструментом и его регулярной чистки.

Осторожно! Перед выполнением любых работ по техническому обслуживанию проводных/беспроводных электроинструментов выполните следующие действия.

- Выключите устройство/инструмент и отключите его от сети.
- Или выключите устройство/инструмент и вытащите батарею, если для него есть отдельная аккумуляторная батарея.
- Или полностью выработайте заряд аккумуляторной батареи, если она встроенная, и затем выключите инструмент.

- Перед чисткой зарядного устройства отключите его от источника питания. Зарядное устройство не требует какого-либо технического обслуживания помимо регулярной чистки.
- Регулярно очищайте вентиляционные отверстия зарядного устройства с помощью мягкой щетки или сухой тканевой салфетки.
- Регулярно очищайте корпус двигателя с помощью влажной салфетки. Не используйте никакие абразивные чистящие средства или средства на основе растворителей.

Контактную информацию сервисного центра можно найти на последней странице данного руководства или на сайте **www.2helpu.com**.

Очистка

⚠ **ОСТОРОЖНО!** Риск поражения электрическим током и механических повреждений. Перед чисткой изделия, извлеките вилку из розетки и/или батарею из инструмента, если она съемная.

⚠ **ОСТОРОЖНО!** Для обеспечения безопасной и эффективной работы изделия всегда содержите его и вентиляционные отверстия (если таковые имеются) в чистоте. Основной корпус и вентиляционные отверстия можно чистить сухой мягкой неметаллической щеткой и/или подходящим пылесосом по мере появления видимого загрязнения. Надевайте защитные очки и подходящую пылезащитную маску при выполнении данной процедуры.

⚠ **ОСТОРОЖНО!** Никогда не пользуйтесь растворителями или другими сильнодействующими химическими веществами для чистки неметаллических частей продукта. Эти химикаты могут повредить структуру материала, используемого для производства таких деталей. Используйте ткань, смоченную в мягком мыльном растворе. Никогда не допускайте попадания жидкости внутрь продукта. Никогда не погружайте никакие из деталей продукта в жидкость.

Защита окружающей среды



Изделия/батареи подлежат переработке, но наличие обозначения в виде перечеркнутой мусорной корзины означает, что их запрещается выбрасывать с обычными бытовыми отходами.

Полностью выработайте заряд аккумуляторных батарей и отсоедините их, а также по возможности отсоедините источники света от изделия. Удаление личных данных из изделия является ответственностью пользователя. Затем сдайте отработанные изделие в официальный центр переработки или участвующему в этой программе дилеру, который обычно принимает их без дополнительной платы. Упаковку следует утилизировать согласно приведенному коду материала. Инструкции по эксплуатации и правила техники безопасности следует утилизировать только в том случае, если соответствующее изделие больше не используется. Сверьтесь с местными органами власти/муниципалитетом за порядком утилизации отходов.

Дополнительную информацию см. по адресу **www.2helpU.com** или по QR-коду выше

Документация доступна онлайн

www.2helpU.com/DoC/ или **www.2helpU.com/DoC/index/xxx***
* Для прямого доступа, замените «xxx» в ссылке на номер модели изделия, приведенный на заводской табличке изделия или на упаковке.

- Руководство по эксплуатации
- Заявление о соответствии нормам (DoC)
- Данные о выбросах изделия (PED): информация о шуме, вибрации и пыли (не относится ко всем продуктам)



ОСТОРОЖНО! Прочитайте все правила техники безопасности, инструкции, иллюстрации и технические характеристики в этом руководстве, включая разделы об аккумуляторных батареях и зарядных устройствах, представленные в оригинальном руководстве по инструменту или в отдельном руководстве «Аккумуляторные батареи и зарядные устройства». Руководства можно получить, обратившись в службу поддержки клиентов (см. последнюю страницу данного руководства).

Технические характеристики

		BLCG78 тип 1
Входное напряжение	$В_{пост. тока}$	18
Номинальная скорость (без нагрузки)	$мин^{-1}$	8500
Номинальная мощность	мм	125
Диаметр посадочного отверстия	мм	22
Максимальная толщина диска		
Шлифовальные диски	мм	6,4
Отрезные диски	мм	3,0
Дисковая проволочная щетка	мм	13
Размер шпинделя		M14
Вес (с защитным кожухом типа C, фланцами и вспомогательной рукояткой)	Кг	1,9
Аккумуляторные батареи 18 В пост. тока (литиево-ионные)		
BDL2018 / BL2018	А ч	2,0
Вес	кг	0,37
BL2518 / BDL2518	А ч	2,5
Вес	кг	0,37
BL4018	А ч	4,0
Вес	кг	0,66
BL5018	А ч	5,0
Вес	кг	0,65

Зарядные устройства 230 В		
Все выходные напряжения	$В_{ост. тока}$	18
UK-N517390/Euro-N517388	Амперы	1,0
UK-90642264/Euro-90642266	Амперы	2,0
UK-N494099/Euro-N494098	мА	400

Гарантия

Компания Black & Decker с уверенностью в качестве своей продукции предлагает клиентам гарантию на 24 месяца с момента покупки. Данная гарантия является дополнительной и ни в коей мере не направлена на ущемление ваших юридических прав.
Гарантия действует на территории стран-участниц Европейского союза, в Европейской зоне свободной торговли и Великобритании.
Чтобы подать заявку по гарантии, заявка должна соответствовать положениям и условиям Black & Decker; кроме того, вам потребуется предъявить продавцу или авторизованному специалисту по ремонту подтверждение покупки.
Положения и условия 2-летней гарантии Black & Decker и местонахождение ближайшего авторизованного специалиста по ремонту можно узнать через Интернет по адресу **www.2helpU.com**, или связавшись с местным представительством Black & Decker по адресу, указанному в данном руководстве.
Посетите наш веб-сайт www.blackanddecker.co.uk, чтобы зарегистрировать свое новое изделие Black & Decker и получать информацию о новинках и специальных предложениях.

Тип принадлежности	Принадлежность	Защитный кожух
Круг типа 27, Шлифование	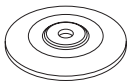	 Кожух типа C из комплекта поставки или типа B
Круг типа 41 (1A) Резка металла		 Кожух типа C из комплекта поставки или типа A
Алмазный отрезной круг для резки по металлу	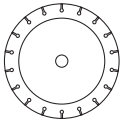	 Кожух типа C из комплекта поставки или типа A
Дисковая проволочная щетка		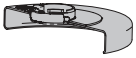 Тип B
Чашеобразная проволочная щетка		Защитный кожух не требуется
Лепестковый круг	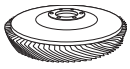	 Тип B
Гибкий абразивный (например, наждачная бумага) (на гибком диске-подошве)		 Защитный кожух не требуется

Руководство по применению защитных кожухов и принадлежностей		
Неутвержденные **типы** кругов	Тип 11 / T11	

Дополнительная информация о защитных кожухах и принадлежностях	
При использовании сегментированных алмазных кругов пользуйтесь только кругами с периферийным зазором не более 10 мм и отрицательным углом наклона.	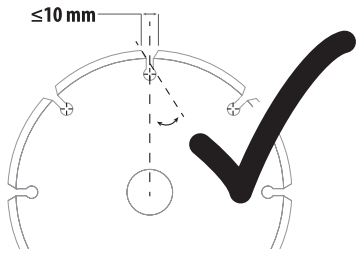
НЕ ИСПОЛЬЗУЙТЕ сегментированные алмазные круги с периферийным зазором более 10 мм и/или положительным углом наклона.	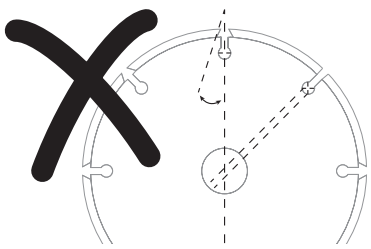
Нижняя часть всех принадлежностей кругового типа для шлифования, зачистки и обработки проволочной щеткой должна быть закрыта защитным кожухом, а зазор до нижней кромки защитного кожуха должен быть не менее 2 мм.	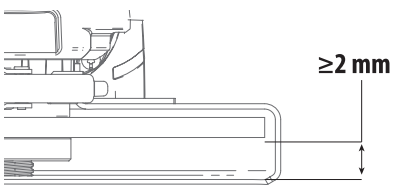

EST	Tallmac Tehnika OÜ Liimi 4/2 10621 Tallinn	(+372) 6563683 remont@tallmac.ee **www.tallmac.ee**
	Tallmac Tehnika OÜ Riia 130 B/1 TARTU 50411	(+372) 6668510 tartu@tallmac.ee **www.tallmac.ee**
	Stokker AS Peterburi tee 44 11415 Tallinn	(+372) 6201111 stokker@stokker.com **www.stokker.com**
LV	LIC GOTUS SIA Ulbrokas Str. 1021 Riga	(+371) 67556949 info@licgotus.lv **www.licgotus.lv**
	Stokker SIA Krasta iela 42 LV1003 Riga	(+371) 27354354 krasta.riga@stokker.com **www.stokker.com**
	Visico Fastening Systems SIA Mazā Rāmavas iela 2 1076 Valdlauci, Riga	(+371) 67 452 453 (+371) 67 452 454 info@visico.eu **www.visico.eu**
LT	ELREMTA MASTERMANN UAB NAGLIO STR 4C 52367 Kaunas	(+370) 69840004 servisas@elmast.lt **www.elremta.lt**
	Stokker UAB Islandijos pl.5 LT-49179 Kaunas	(+370) 650 05730 kaunas@stokker.com **www.stokker.com**

Rohkem infot lähima hooldуspartneri kohta leiate siit:
www.2helpu.com

Informāciju par tuvāko servisa pārstāvi skatiet tīmekļa vietnē:
www.2helpu.com

Informaciją apie artimiausias remonto dirbtuves rasite tinklalapyje:
www.2helpu.com

LIETUVŠKAI

Garantija

„Black & Decker“ užtikrina, kad gaminio, kuris pristatomas vartotojui, medžiagos ir (arba) jo surinkimas yra kokybiškas. Garantija yra priedas prie vartotojo teisių ir jų nekeičia. Garantija galioja visose Europos Bendrijos valstybėse narėse ir Europos laisvosios prekybos zonoje.

Jei „Black & Decker“ gaminys sulūžta dėl nekokybiškų medžiagų ir (arba) surinkimo, arba, jei jis neatitinka techninių reikalavimų, 24 mėnesių laikotarpiu nuo jo įsigijimo „Black & Decker“ sutaisys arba pakeis gaminį.

Garantija netaikoma, jei gedimas atsiranda dėl:
- normalaus susidėvėjimo
- netinkamo įrankio eksploatavimo ar techninės priežiūros
- jei variklis buvo perkrautas
- jei gaminys sugedo dėl neįprastų dalelių, medžiagų ar nelaimingo atsitikimo
- netinkamo maitinimo

Garantija netaikoma, jei įrankis naudojamas komerciniams darbams atlikti, kai jis yra skirtas namų ūkio darbams.

Garantija netaikoma, jei gaminį remontavo arba išmontavo „Black & Decker“ neįgaliotas technikas.

Garantijai pasinaudoti gaminį, užpildytą garantinę kortelę ir pirkimo įrodymą (čekį) reikia pristatyti pardavėjui arba tiesiogiai įgaliotoms remonto dirbtuvėms ne vėliau kaip per du mėnesius nuo gedimo nustatymo.

Informaciją apie artimiausias „Black & Decker“ remonto dirbtuves rasite tinklalapyje **www.2helpu.com**.

Garantinis talonas:

Įrankio modelis/katalogo numeris .....

Serijinis numeris/datos kodas .....

Vartotojas .....

Pardavėjas .....

Data .....

EESTI

Garantii

Black & Decker garanteerib, et toode on kliendile tarnimisel vaba materjali ja/või koostamise vigadest. Garantii lisandub kliendi seaduslikele õigustele ning ei mõjuta neid. Garantii kehtib kõigi Euroopa Ühenduse liikmesriikide territooriumitel ja Euroopa vabakaubanduspiirkonnas.

Kui 24 kuu jooksul ostmisest esineb mõnel Black & Decker tootel rike materjali ja/või koostamise vea tõttu või see on spetsifikatsiooni suhtes defektne, parandab või vahetab Black & Decker toote kliendi jaoks minimaalse vaevaga.

Garantii ei kehti, kui vea põhjuseks on:
- Normaalne kulumine
- Tööriista väärkohtlemine või halb hooldamine
- Mootori ülekoormamine
- Kui toodet on kahjustanud võõrosakesed, materjal või õnnetus
- Vale toitepinge

Garantii ei kehti tööriista professionaalsel kasutamisel, kuna tööriist on loodud ainult koduseks kasutamiseks.

Garantii ei kehti, kui toodet on remontinud või demonteerinud Black & Decker volituseta isik.

Garantii kasutamiseks tuleb toode, täidetud garantiikaart ja ostutõend (t ekk) viia müüjale või otse volitatud teenindajale hiljemalt kaks kuud peale vea avastamist.

Teavet lähima Black & Decker teenindaja kohta leiate veebisaidilt: **www.2helpu.com**.

Garantiitalong:

Tööriista mudel/kataloogi number .....

Seerianumber/kuupäeva kood .....

Klient .....

Müüja .....

Kuupäev .....

РУССКИЙ

Гарантия

Black & Decker гарантирует, что данное изделие в момент поставки потребителю не содержит каких-либо дефектов материалов или сборки. Данная гарантия дополняет законные права потребителя и не затрагивает их каким-либо образом.
Настоящая гарантия действует на территориях стран-членов Европейского Союза и в Европейской зоне свободной торговли.

Если в течение 24 месяцев с даты приобретения произошла поломка изделия Black & Decker из-за некачественных материалов и/или сборки, либо изделие является дефектным в соответствии с техническими требованиями, то Black & Decker отремонтирует или заменит изделие с минимальным беспокойством для потребителя.

Гарантия не действительна, если поломка произошла вследствие:

- Нормального износа
- Неправильного использования или плохого обслуживания
- Перегрузки двигателя
- Если изделие повреждено посторонними частицами, материалом или вследствие аварии
- Использования ненадлежащего источника питания

Гарантия не действительна, если инструмент используется в профессиональной деятельности, поскольку этот инструмент предназначен только для бытового применения.

Гарантия не действительна, если изделие подвергалось ремонту или разборке лицом, не уполномоченным Black & Decker.

Для того, чтобы воспользоваться гарантией необходимо предоставить: изделие, заполненную Гарантийную карту и доказательство покупки (приемки) дилеру или непосредственно уполномоченному агенту по обслуживанию не позднее двух месяцев с момента обнаружения поломки.

Информацию о ближайшем агенте по обслуживанию Black & Decker можно найти на странице в Интернете: **www.2helpu.com**.

Гарантийный талон:

Модель инструмента / Номер по каталогу .....

Серийный номер / Код даты .....

Потребитель .....

Дилер .....

Дата .....

LATVIEŠU

Garantija

Black & Decker garantē, ka produktam, to piegādājot klientam, nav materiālu un/vai montāžas defektu. Garantija ir papildus klienta juridiskajām tiesībām un tās neietekmē. Garantija ir spēkā visās Eiropas Kopienas dalībvalstīs un Eiropas Brīvās tirdzniecības zonā.

Ja Black & Decker produkts salūst materiālu un/vai montāžas trūkumu dēļ vai ja tam ir trūkumi saskaņā ar tehnisko specifikāciju, Black & Decker 24 mēnešu laikā no pirkšanas datuma veiks remontu vai produkta nomaiņu, cenšoties klientam radīt iespējami mazāk grūtību.

Garantija nav spēkā, ja bojājums ir radies šāda iemesla dēļ:

- Normāls nodilums
- Ierīces nepareiza lietošana vai slikta uzturēšana
- Ja motors darbināts ar pārslodzi
- Ja produkta bojājumu radījuši svešķermeņi, cits materiāls vai tas bojāts avārijas rezultātā
- Nepareiza strāvas padeve

Garantija nav spēkā, ja ierīce ir izmantota profesionālā pielietojumā, jo tā ir paredzēta lietošanai tikai sadzīves vajadzībām.

Garantija nav spēkā, ja produktam remontu vai apkopi veikusi persona, kam šādam nolūkam nav Black & Decker atļaujas.

Lai izmantotu garantijas tiesības, produkts ar aizpildītu garantijas talonu un pirkuma apliecinājumu (čeku) ir jānogādā pārdevējam vai tieši pilnvarotajam apkopes pārstāvim vēlākais divus mēnešus pēc trūkuma konstatēšanas.

Informāciju par tuvāko Black & Decker servisa pārstāvi meklējiet mājas lapā: **www.2helpu.com**.

Garantijas talons:

Ierīces modelis/Kataloga numurs .....

Sērijas numurs/Datuma kods .....

Klients .....

Pārdevējs .....

Datums .....