Dansk *(Oversættelse af de oprindelige instruktioner)*	7
Deutsch *(Übersetzung der ursprünglichen Anweisungen)*	18
English ***(original instructions)***	31
Español *(Traducción de las instrucciones originales)*	42
Français *(Traduction des instructions initiales)*	54
Italiano *(Traduzione del testo originale)*	66
Nederlands *(Vertaling van de originele instructies)*	78
Norsk *(Oversettelse av de opprinnelige instruksjonene)*	90
Português *(Tradução das instruções originais)*	101
Suomi *(Alkuperäisten ohjeiden käännös)*	113
Svenska *(Översättning av originalanvisningarna)*	124
Türkçe *(Orijinal talimatların Çeviri)*	135
Ελληνικά *(Μετάφραση των πρωτότυπων οδηγιών)*	146



www.blackanddecker.eu

BCMWP340
BCMWP400

EU: Stanley Black & Decker Deutschland GmbH | Richard-Klinger-Straße 11 65510, Idstein, Germany
UK: Stanley Black & Decker UK Limited | Meadowfield Avenue, Spennymoor, DL16 6YJ, England

BCMWP340

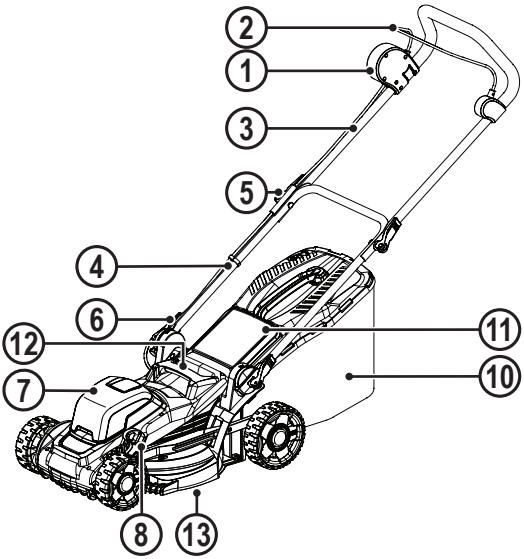

BCMWP400

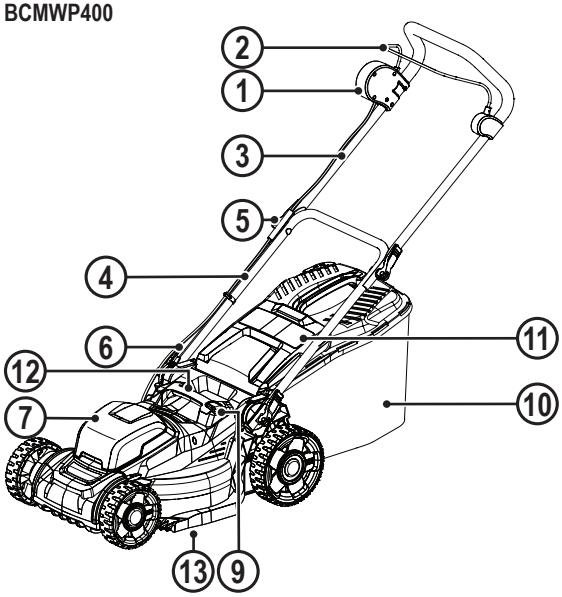

Copyright BLACK+DECKER

1x	1x	1x	1x	2x	2x	2x	1x	1x	1x	1x	1x
a	b	c	d	e	f	g	h	i	j	k	l
A									BCMWP340 BCMWP400	BCMWP340 BCMWP400	

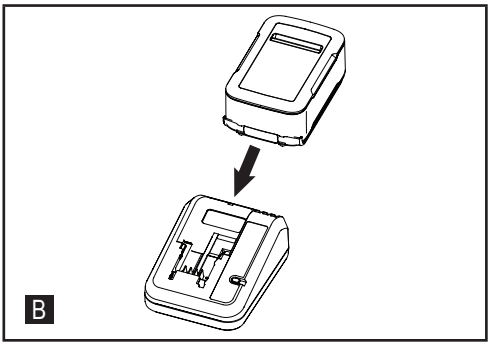

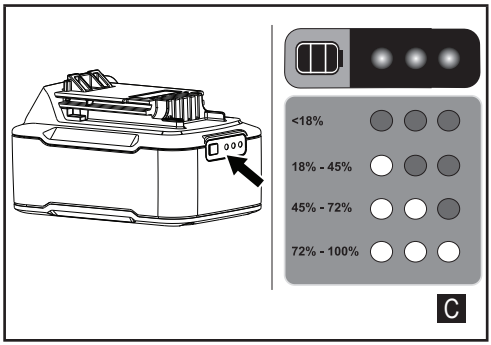

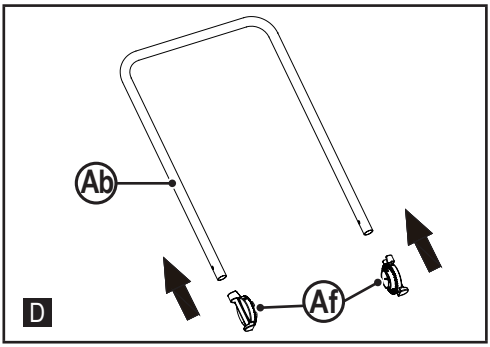

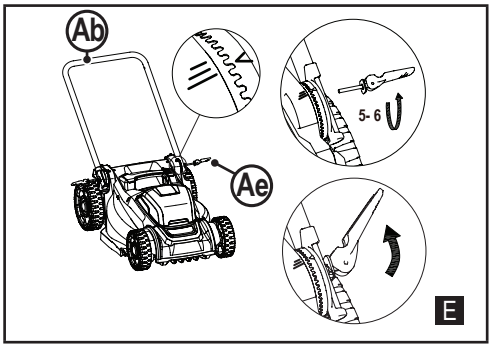

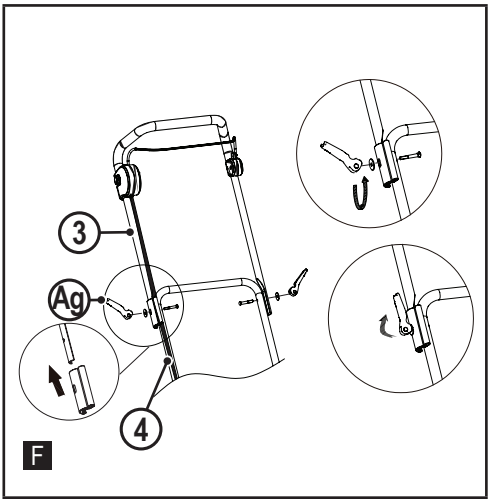

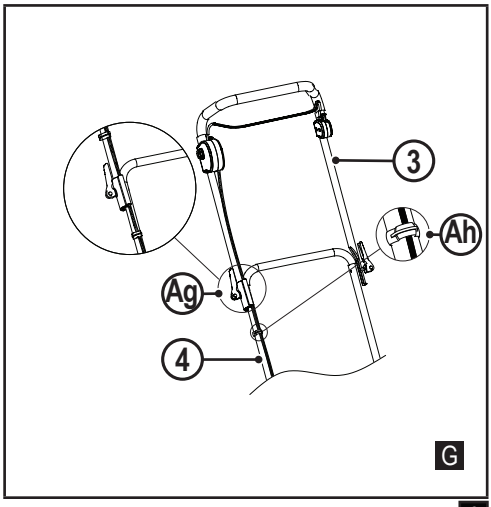

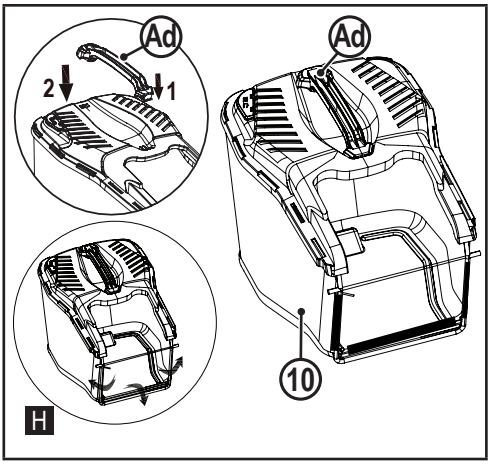
Ad
Ad
2
1
10
H

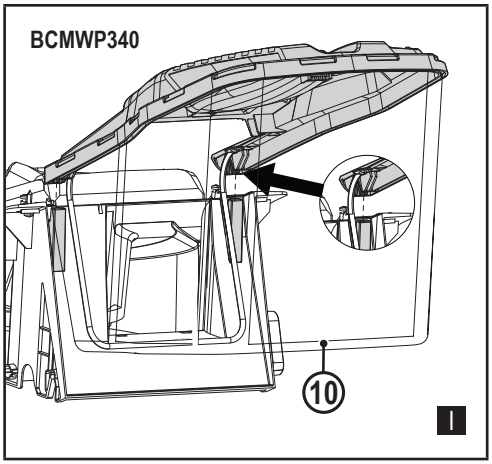
BCMWP340
10
I

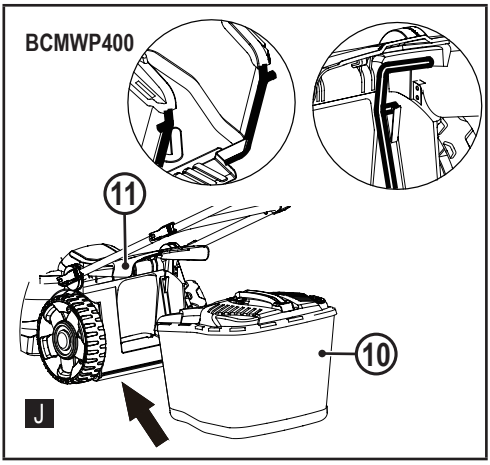
BCMWP400
11
10
J

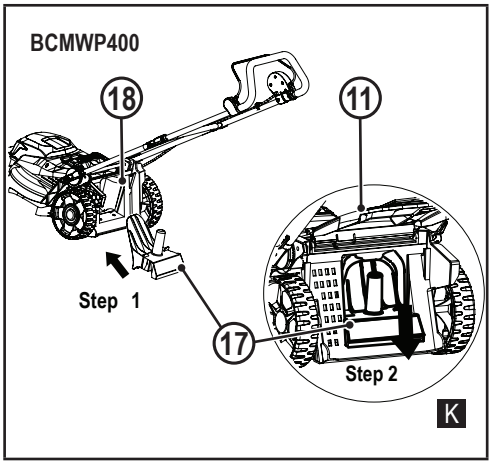
BCMWP400
18
11
Step 1
17
Step 2
K

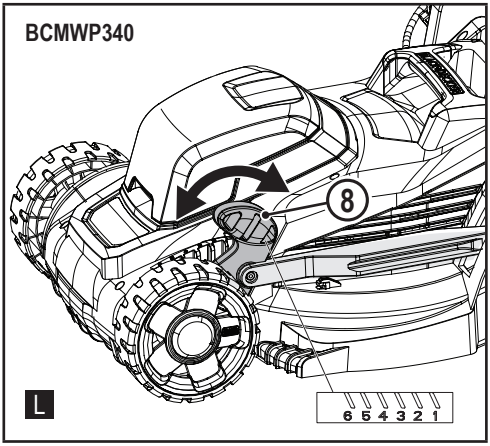
BCMWP340
8
6 5 4 3 2 1
L

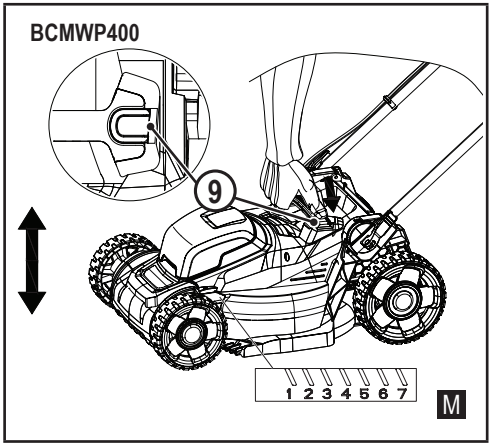
BCMWP400
9
1 2 3 4 5 6 7
M

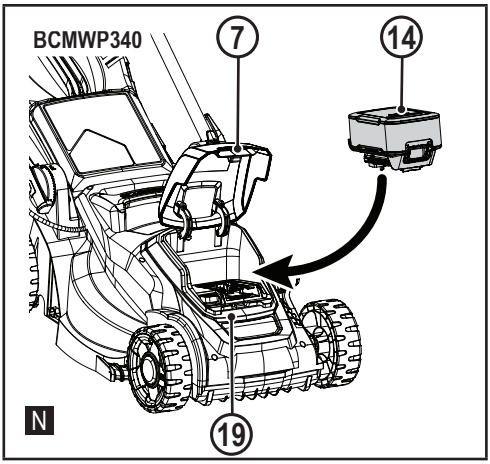
BCMWP340
7
14
19
N

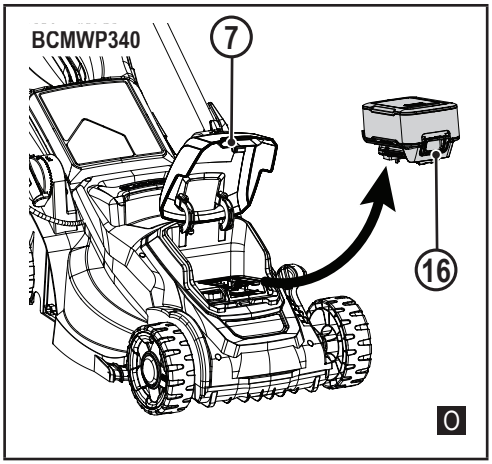
BCMWP340
7
16
O

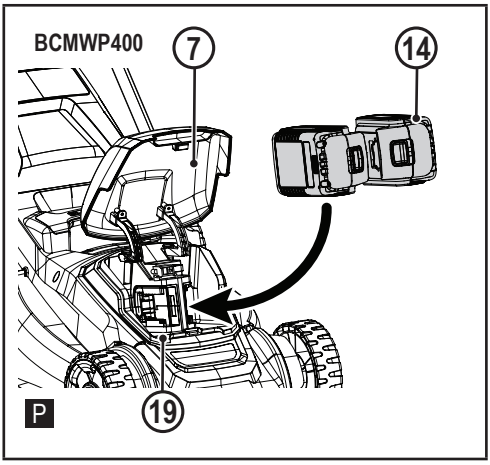
BCMWP400
7
14
19
P

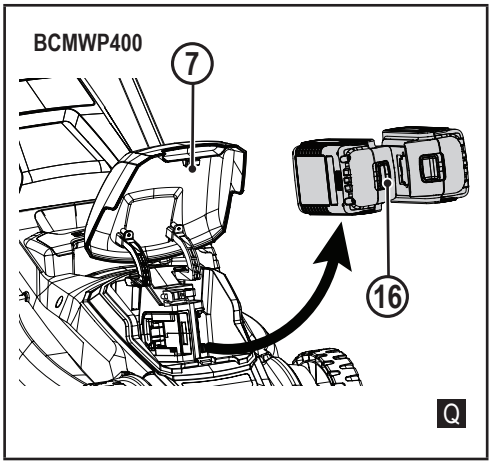
BCMWP400
7
16
Q

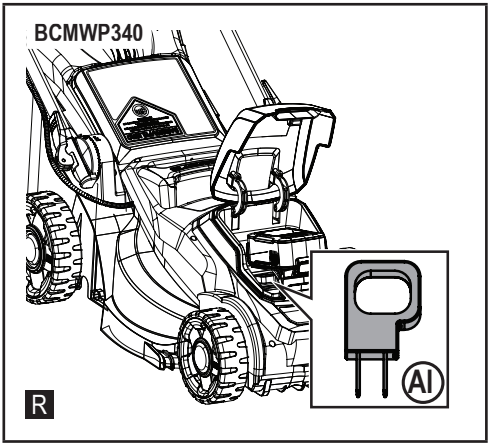
BCMWP340
AI
R

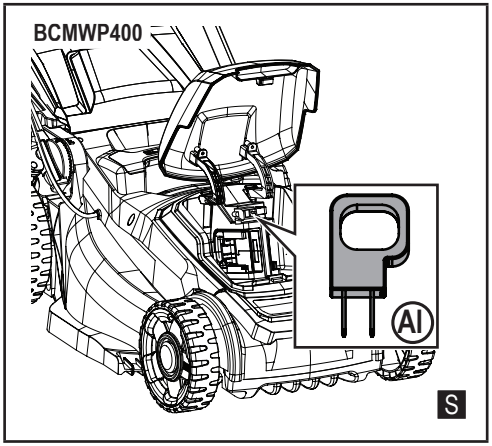
BCMWP400
AI
S

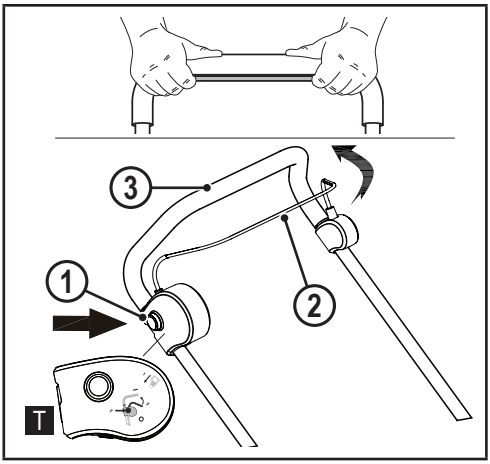
3
1
2
T

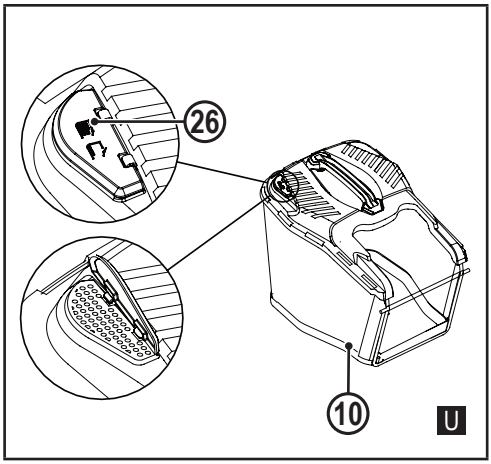
26
10
U

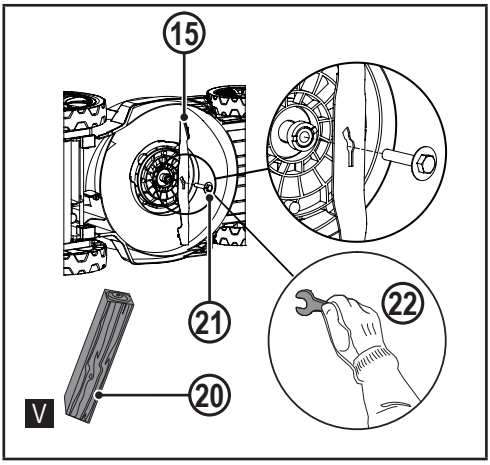
15
21
22
20
V

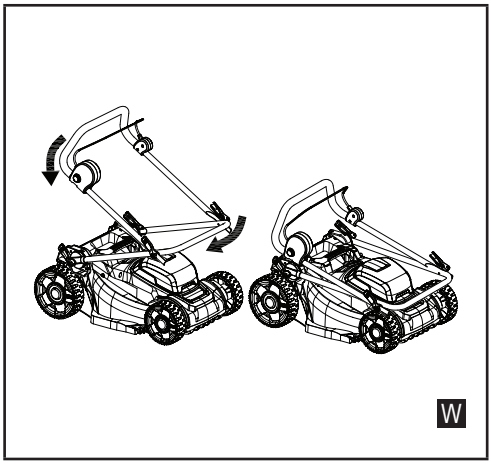
W

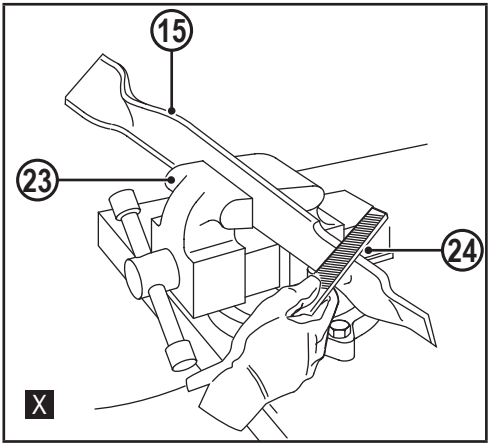
15
23
24
X

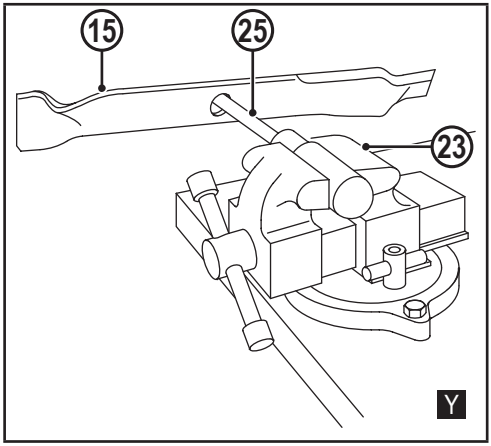
15
25
23
Y

DOKUMENTER TILGÆNGELIGE ONLINE

www.2helpU.com/DoC/ eller **www.2helpU.com/DoC/index/xxx***

*For direkte adgang skal du erstatte "xxx" med produktets modelnummer, som er angivet på produktets typeskilt eller emballage.

- Betjeningsvejledning
- Overensstemmelseserklæring (DoC)
- Produktemissionsdata (PED): Information om støj, vibrationer og støv (gælder ikke for alle produkter)

Tilsigtet brug

Dine BLACK+DECKER® BCMWP340, BCMWP400 plæneklippere er designet til græsslåning. Apparaterne er kun beregnet til husholdningsbrug.

SIKKERHEDSINSTRUKTIONER

Generelle sikkerhedsadvarsler for elværktøjer

ADVARSEL! Læs alle sikkerhedsadvarsler, instruktioner, illustrationer og specifikationer, der følger med dette elværktøj. Manglende overholdelse af alle nedenstående instruktioner kan medføre elektrisk stød, brand og/eller alvorlig personskade.

Manualer kan fås ved at kontakte kundeservice (se bagsiden af denne manual).

GEM ALLE ADVARSLER OG INSTRUKTIONER TIL SENERE BRUG

Termen "elværktøj" i advarslerne refererer til dit elektroniske (ledning) eller batteribetjente (trådløse) elværktøj.

1. Sikkerhed i Arbejdsområdet

a. Sørg for, at arbejdsområdet er rent og godt oplyst. Rodede eller mørke områder giver anledning til ulykker.

b. Undlad at benytte elektrisk værktøj i en eksplosionsfarlig atmosfære, som f.eks. ved tilstedeværelsen af brændbare væsker, gasser eller støv. Elværktøj danner gnister, der kan antænde støv eller dampe.

c. Hold børn og omkringstående på afstand, når der anvendes elektrisk værktøj. Distraktioner kan medføre, at du mister kontrollen.

2. Elektrisk Sikkerhed

a. Stik på elektrisk værktøj skal passe til stikkontakten. Stikket må aldrig modificeres på nogen måde. Undlad at bruge adapterstik sammen med jordforbundet elektrisk værktøj. Umodificerede stik og dertil passende stikkontakter reducerer risikoen for elektrisk stød.

b. Undgå kropskontakt med jordforbundne overflader, såsom rør, radiatorer, komfurer og køleskabe. Der er øget risiko for elektrisk stød, hvis din krop er jordforbundet.

c. Efterlad ikke el-værktøjer i regn eller våde omgivelser. Hvis vand trænger ind i et el-værktøj, øges risikoen for elektrisk stød.

d. Undlad at udsætte ledningen for overlast. Brug aldrig ledningen til at bære, trække værktøjet eller trække det ud af stikkontakten. Hold ledningen borte fra varme, olie, skarpe kanter og bevægelige dele. Beskadigede eller sammenfiltrede ledninger øger risikoen for elektrisk stød.

e. Når elektrisk værktøj benyttes udendørs, skal der anvendes en forlængerledning, som er egnet til udendørs brug. Brug af en ledning, der er egnet til udendørs brug, reducerer risikoen for elektrisk stød.

f. Hvis det ikke kan undgås at betjene et elektrisk værktøj i et fugtigt område, benyt en strømforsyning, der er beskyttet af en fejlstrømsafbryder. Ved at benytte en fejlstrømsafbryder reduceres risikoen for elektrisk stød.

3. Personlig Sikkerhed

a. Vær opmærksom, pas på hvad du foretager dig, og brug sund fornuft, når du benytter et elektrisk værktøj. Betjen ikke værktøjet, hvis du er træt, påvirket af narkotika, alkohol eller medicin. Et øjebliks uopmærksomhed under anvendelse af et elektrisk værktøj kan forårsage alvorlig personskade.

b. Brug personligt sikkerhedsudstyr. Bær altid beskyttelsesbriller. Sikkerhedsudstyr, såsom støvmaske, skridsikre sikerhedssko, sikkerhedshjelm eller høreværn, brugt når omstændighederne foreskriver det, reducerer omfanget af personskader.

c. Undgå utilsigtet start. Sørg for, at der er slukket for kontakten, inden værktøjet tilsluttes en strømkilde og/eller batterienhed, samles op eller bæres. Når elektrisk værktøj bæres med fingeren på kontakten eller tilsluttes, når kontakten er tændt, giver det anledning til ulykker.

d. Fjern eventuelle justerings- eller skruenøgler, før det elektriske værktøj startes. En skruenøgle eller anden nøgle, der bliver siddende på en roterende del af elektrisk værktøj, kan give anledning til personskade.

e. Undlad at række for langt. Hold hele tiden en god fodstilling og balance. Dette giver bedre kontrol af det elektriske værktøj, når uventede situationer opstår.

f. Bær hensigtsmæssig påklædning. Bær ikke løst tøj eller smykker. Hold dit hår og tøj væk fra bevægelige dele. Løstsiddende tøj, smykker eller langt hår kan blive fanget i bevægelige dele.

g. Hvis der anvendes støvudsugnings- eller støvopsamlingsudstyr, skal dette tilsluttes og anvendes rigtigt. Anvendelse af støvopsamlingsudstyr kan begrænse farer forårsaget af støv.

h. Lad ikke erfaringer fra hyppig brug af værktøjer medføre, at du bliver selvtilfreds og ignorerer sikkerhedsprincipperne for værktøjerne. En skødesløs handling kan forårsage alvorlig skade i en brøkdel af et sekund.

4. Anvendelse og Vedligeholdelse af Elektrisk Værktøj

a. Undlad at bruge magt over for det elektriske værktøj. Brug det værktøj, der er bedst egnet til det arbejde, der skal udføres. Værktøjet vil klare opgaven bedre og mere sikkert med den ydelse, som det er beregnet til.

b. Undlad at benytte elektrisk værktøj, hvis kontakten ikke tænder og slukker for det. Alt elektrisk værktøj, der ikke kan kontrolleres med kontakten, er farligt og skal repareres.

c. Træk stikket ud af stikkontakten og/eller batterienheden, hvis aftagelig, fra det elektriske værktøj, før det elektriske værktøj justeres, dets tilbehør udskiftes, eller det stilles til opbevaring. Sådanne forebyggende sikkerhedsforanstaltninger mindsker risikoen for, at værktøjet startes utilsigtet.

d. Opbevar elektrisk værktøj uden for rækkevidde af børn, og tillad ikke personer, som ikke er bekendt med dette elektriske værktøj eller disse instruktioner, at betjene værktøjet. Elektrisk værktøj er farligt i hænderne på personer, som ikke er instrueret i brugen deraf.

e. Vedligeholdelse af elektrisk værktøj. Undersøg om bevægelige dele sidder skævt, binder eller er gået itu såvel som andre forhold, der kan påvirke betjeningen af værktøjet. Hvis det elektriske værktøj er beskadiget, skal det repareres før brug. Mange ulykker er forårsaget af dårligt vedligeholdt værktøj.

f. Hold skæreværktøj skarpe og rene. Ordentligt vedligeholdt skæreværktøj med skarpe skærekanter har mindre tilbøjelighed til at binde og er lettere at styre.

g. Brug elektrisk værktøj, tilbehør, bor, osv. i overensstemmelse med disse instruktioner, idet der tages hensyn til arbejdsforholdene og den opgave, som skal udføres. Brug af elektrisk værktøj til andre opgaver end dem, det er beregnet til, kan resultere i en farlig situation.

h. Hold håndtag og håndtagsflader tørre, rene og fri for olie og smørelse. Glatte håndtag og gribeflader giver ikke mulighed for sikker håndtering og styring af værktøjet i uventede situationer.

5. Anvendelse og Vedligeholdelse af Batteri

a. Må kun genoplades med den oplader, som er angivet af fabrikanten. En oplader, der er beregnet til en bestemt type batteripakke, kan udgøre en brandrisiko, hvis den bruges med en anden type batteripakke.

b. Brug kun elektrisk værktøj med de batteripakker, der er beregnet til hver enkelt type. Brug af andre batteripakker kan skabe risiko for personskade og brand.

c. Når en batteripakke ikke er i brug, skal den holdes borte fra andre metalgenstande, såsom papirclips, mønter, nøgler, søm, skruer og andre små metalgenstande, der kan danne forbindelse mellem to elektriske kontaktflader. Kortslutninger mellem batterikontakter kan forårsage forbrænding eller brand.

d. Hvis en batteripakke udsættes for overlast, kan der sive væske ud. Undgå kontakt. Hvis væsken berøres ved et tilfælde, skal der skylles med masser af vand. Hvis der kommer væske i øjnene, skal der desuden søges lægehjælp. Batterivæske kan forårsage irritation eller forbrænding.

e. Anvend ikke en batteripakke eller et værktøj, der er beskadiget eller ændret. Beskadigede eller ændrede batterier kan udvise uforudsigelig adfærd og resultere i brand, eksplosion eller risiko for skader.

f. Udsæt ikke en batteripakke eller et værktøj for ild eller meget varme temperaturer. Udsættelse for ild eller temperaturer over 130 °C kan medføre en eksplosion.

g. Følg alle opladningsinstruktionerne og oplad ikke batteripakken eller værktøjet uden for det temperaturområde, der er anført i instruktionerne. Forkert opladning eller opladning ved temperaturer uden for det specificerede område kan beskadige batteriet og øge risikoen for brand.

6. Service

a. Elektrisk værktøj skal serviceres af en kvalificeret servicetekniker, som udelukkende benytter identiske reservedele. Derved sikres det, at værktøjets driftssikkerhed opretholdes.

b. Udfør aldrig service på beskadigede batteripakker. Service på batteripakker bør kun udføres af producenten eller autoriserede serviceudbydere.

Sikkerhedsadvarsler for plæneklipper

ADVARSEL! Flere sikkerhedsadvarsler for plæneklippere.

a. Undgå at bruge plæneklipperen under dårlige vejrforhold, især når der er risiko for lynnedslag. Dette nedsætter risikoen for at blive ramt af lynet.

b. Se området grundigt efter for vilde dyr, hvor plæneklipperen skal bruges. Vilde dyr kan komme til skade af plæneklipperen, mens den er i drift.

c. Undersøg nøje det område, hvor plæneklipperen skal bruges, og fjern alle sten, pinde, ledninger, knogler og andre fremmedlegemer. Bortslyngede genstande kan forårsage personskade.

d. Inspicer altid visuelt, at klingen og klingesamlingen ikke er slidt eller beskadiget, før du bruger plæneklipperen. Slidte eller beskadigede dele øger risikoen for personskade.

e. Kontroller jævnligt græsopsamleren for slid og forringelse. En slidt eller beskadiget græsopsamler kan øge risikoen for personskade.

f. Hold beskyttelsesskærmene på plads. Beskyttelsesskærmene skal være i orden og være korrekt monteret. En beskyttelsesskærm, der er løs, er beskadiget eller ikke fungerer korrekt, kan resultere i personskade.

g. Hold alle køleluftindtag fri for snavs. Tilstoppede luftindtag og snavs kan resultere i overophedning eller risiko for brand.

h. Under brug af plæneklipperen skal du altid have skridsikkert og beskyttende fodtøj på. Arbejd aldrig med plæneklipperen iført sandaler eller med bare fødder. Dette reducerer risikoen for skader på fødderne ved kontakt med den bevægelige klinge.

i. **Under brug af plæneklipperen skal du altid have lange bukser på.** Eksponeret hud øger sandsynligheden for skader fra genstande, der slynges ud.
j. **Brug ikke plæneklipperen på vådt græs. Gå, løb ikke. Dette reducerer risikoen for at glide og falde, hvilket kan resultere i personskade.**
k. **Brug ikke plæneklipperen på meget stejle skråninger.** Dette reducerer risikoen for tab af kontrol og for at glide og falde, hvilket kan resultere i personskade.
l. **Når du arbejder på skråninger, skal du altid have et sikkert fodfæste, altid arbejde på tværs af skråninger, aldrig op eller ned, og være yderst forsigtig, når du skifter retning.** Dette reducerer risikoen for tab af kontrol og for at glide og falde, hvilket kan resultere i personskade.
m. **Vær yderst forsigtigt, når du bakker eller trækker plæneklipperen efter dig. Vær altid opmærksom på dine omgivelser.** Dette reducerer risikoen for at snuble under drift.
n. **Rør ikke ved klinger og andre farlige bevægelige dele, mens de stadig er i bevægelse.** Dette reducerer risikoen for personskade fra bevægelige dele.
o. **Når du rydder enheden for fastklemt materiale eller rengør plæneklipperen, skal du sørge for, at alle afbrydere er slukket, og at batteripakken er afbrudt.** Uventet drift af plæneklipperen kan resultere i alvorlig personskade.
p. **Stop maskinen, og fjern sikkerhedsnøglen og udtagelige batteripakker, mens du sørger for, at alle bevægelige dele er standset helt.**
   – Når du har ramt et fremmedlegeme, og for at inspicere maskinen for beskadigelse og foretage reparationer, før maskinen startes og betjenes igen.
   – Hvis maskinen begynder at vibrere unormalt, skal du straks se den efter for skader, udskifte eller reparere eventuelle beskadigede dele og kontrollere for og stramme eventuelle løse dele.
q. **Stop græsslåningen, hvis maskinen skal vippes i forbindelse med transport, ved krydsning af andre overflader end græs og ved transport af maskinen til og fra det område, der skal bruges.**
r. **Vip ikke maskinen, når motoren er tændt.**
s. **Tøm græsopsamleren før opbevaring.**

Sikkerhedsinstruktioner

⚠ **ADVARSEL!** Ved anvendelse af ledningsfri apparater skal grundlæggende sikkerhedsforholdsregler inkl. nedenstående altid følges, så risikoen for brand, elektrisk stød, personskade og materiel skade undgås.

⚠ **ADVARSEL!** Sikkerhedsreglerne skal følges ved brug af maskinen. Læs denne vejledning, før du bruger maskinen, af hensyn til din egen og omkringståendes sikkerhed.
Gem vejledningen til senere brug.

- Læs hele vejledningen omhyggeligt, før du bruger apparatet.
- Den tilsigtede brug er beskrevet i denne vejledning. Brugen af ekstraudstyr eller tilbehør eller udførelse af andet arbejde med dette apparat end det, der anbefales i denne vejledning, kan udgøre en risiko for personskade.
- Opbevar denne vejledning til senere brug.

Brug af apparatet

⚠ **ADVARSEL!** Opbevar eller brug ikke værktøjet og batteripakken på steder, hvor temperaturen falder til under +4,5 ˚C (+40 ˚F) (som f.eks. skure udenfor eller metalbygninger om vinteren) eller når eller overstiger +40 ˚C (+104 ˚F) (som f.eks. skure udenfor eller metalbygninger om sommeren).
Vær altid opmærksom ved brugen af apparatet.

- Dette apparat må ikke bruges af børn eller svagelige personer uden opsyn.
- Apparatet må ikke bruges som legetøj.
- Hold børn og dyr væk fra arbejdsområdet og lad dem ikke berøre apparatet eller strømforsyningen.
- Vær meget opmærksom, når apparatet benyttes i nærheden af børn.
- Apparatet må kun bruges på tørre steder. Lad ikke apparatet blive vådt. Apparatet må ikke nedsænkes i vand.
- Kabinettet må ikke åbnes. Der er ingen dele indeni, der kan serviceres af brugeren.
- Brug ikke apparatet i eksplosive omgivelser, f.eks. hvor der er brændbare væsker, gasser eller støv.
- Inspicer altid visuelt, at klingerne, klingeboltene og klingesamlingen ikke er slidt eller beskadiget, før du bruger maskinen. Udskift slidte eller beskadigede knive og bolte i sæt for at bevare balancen.
- Med henblik på at undgå en fare forårsaget af utilsigtet nulstilling af den termiske afbryder må dette apparat hverken forsynes gennem en ekstern koblingsanordning, som f.eks. en timer, eller sluttes til et kredsløb, der regelmæssigt tændes og slukkes af forsyningsenheden.
- Brug aldrig maskinen, mens der er andre i nærheden, især børn eller kæledyr.
- Vær opmærksom på, at brugeren er ansvarlig for ulykker eller risici, som andre eller andres ejendom udsættes for.

Før brug

- Brug altid kraftigt fodtøj og lange bukser under anvendelse af maskinen. Arbejd aldrig med maskinen iført sandaler eller med bare fødder. Undgå at bære tøj, der er løstsiddende, eller som har hængende ledninger eller bånd.
- Inspicer det område, hvor maskinen skal bruges, grundigt, og fjern alle objekter, som maskinen kan kaste ud.
- Inspicer altid visuelt, at klingen, klingebolten og klingesamlingen ikke er slidt eller beskadiget, før du bruger maskinen. Udskift slidte og beskadigede komponenter i sæt for at bevare balancen. Udskift beskadigede eller ulæselige mærkater.

Efter brug

- Opbevar apparatet på et tørt, godt ventileret sted uden for børns rækkevidde, når det ikke er i brug.
- Opbevar apparater utilgængeligt for børn.
- Når apparatet opbevares eller transporteres i et køretøj, skal det anbringes i bagagerummet eller fastgøres for at

forhindre bevægelse som følge af pludselige ændringer i hastighed eller retning.

Eftersyn og reparationer

- Før brug skal apparatet kontrolleres for beskadigede eller defekte dele. Se efter knækkede dele, skader på kontakter og eventuelle andre forhold, der kan påvirke apparatets funktion.
- Brug ikke apparatet med beskadigede eller defekte dele.
- Få beskadigede eller defekte dele repareret eller udskiftet på et autoriseret værksted.
- Forsøg aldrig at fjerne eller udskifte dele ud over dem, der er beskrevet i denne vejledning.
- Vær forsigtig under justering af plæneklipperen for at forhindre, at fingre fanges mellem knive/dele i bevægelse og faste dele på maskinen.
- Vær under service opmærksom på, at selvom strømmen er afbrudt, kan knivene stadig bevæges.

Yderligere sikkerhedsvejledning for plæneklippere

- Undlad at transportere maskinen, mens strømkilden er aktiv.
- Hold godt fast i håndtaget med begge hænder, når du bruger plæneklipperen.
- Hvis det bliver nødvendigt at vippe plæneklipperen, skal du have begge hænder i arbejdsstilling, mens den vippes. Hold begge hænder i arbejdsstilling, til apparatet står sikkert på jorden igen.
- Lyt aldrig til radio eller musik i hovedtelefoner, mens du bruger plæneklipperen.
- Juster aldrig hjulenes højde, mens motoren kører, eller mens sikkerhedsnøglen sidder i.
- Slip aktiveringsbøjlen for at slukke for plæneklipperen, hvis den står stille. Vent, til klingen er standset helt, før du fjerner blokeringer i udkastet eller under skjoldet.
- Hold hænder og fødder væk fra skæreområdet.
- Hold klingerne skarpe. Brug altid beskyttelseshandsker ved håndtering af plæneklipperklingen.
- Kontroller jævnligt græsopsamleren for slid og ødelæggelse.
- Udskift den af hensyn til din egen sikkerhed, hvis den er meget slidt.
- Vær ekstremt forsigtig, når du bakker eller trækker plæneklipperen imod dig selv.
- Sæt ikke hænder eller fødder ind under plæneklipperen. Hold altid afstand til udkaståbningen.
- Ryd det område, hvor plæneklipperen skal bruges, for genstande såsom sten, pinde, ståltråd, legetøj, ben etc., som klingen kan kaste rundt med.
  Genstande, der rammes af klingen, kan forårsage alvorlig personskade. Bliv bag håndtaget, når motoren kører.
- Kør ikke med plæneklipperen med bare fødder eller iført sandaler. Bær altid solidt fodtøj.
- Træk ikke plæneklipperen baglæns, medmindre det er strengt nødvendigt. Se altid ned og bag dig, når du trækker plæneklipperen baglæns.
- Ret aldrig det udkastede materiale mod andre. Undgå af kaste materiale ud mod en mur eller en forhindring. Materialet kan springe tilbage mod brugeren. Slip aktiveringsbøjlen for at slukke plæneklipperen og stoppe klingen, når grusbelagte flader passeres.
- Brug ikke plæneklipperen, før græsopsamleren, udkastskærmen, den bageste skærm eller andre sikkerheds- og beskyttelsesanordninger er monteret og fungerer. Kontroller jævnligt, at alle skærme og sikkerheds- og beskyttelsesanordninger er i god stand og fungerer korrekt, så de opfylder deres formål.
- Udskift beskadigede skærme og andre sikkerhedsanordninger, før maskinen tages i brug igen.
- Lad aldrig plæneklipperen være uden opsyn, mens motoren kører.
- Slip altid aktiveringsbøjlen for at standse motoren. Vent, til klingen står helt stille, før du rengør plæneklipperen, afmonterer græsposen, fjerner blokeringer under udkastskærmen, forlader plæneklipperen eller foretager justeringer, reparationer eller inspektioner.
- Brug kun plæneklipperen i dagslys eller ved godt kunstigt lys, hvor genstande i klingens bane er tydeligt synlige fra plæneklipperens betjeningsområde.
- Kør ikke med plæneklipperen under indflydelse af alkohol eller narkotika, eller hvis du er træt eller syg. Vær altid opmærksom, hold øje med, hvad du laver, og brug din sunde fornuft.
- Undgå farlige omgivelser. Brug aldrig plæneklipperen i fugtigt eller vådt græs, eller når det regner. Sørg altid for godt fodfæste; gå, løb ikke.
- Slip aktiveringsbøjlen, vent til klingen stopper, hvis plæneklipperen begynder at vibrere unormalt. Kontroller derefter omgående årsagen. Vibration er generelt en advarsel om et problem; se fejlsøgningsvejledningen for at få hjælp ved unormal vibration.
- Bær altid korrekt øjen- og åndedrætsbeskyttelse, når du bruger plæneklipperen.
- Brugen af ekstraudstyr eller tilbehør, som ikke anbefales til brug sammen med denne plæneklipper, kan være farligt. Brug kun ekstraudstyr, der er godkendt af BLACK+DECKER.
- Stræk dig ikke for langt, mens du bruger plæneklipperen. Sørg altid for at have sikkert fodfæste og balance, når du bruger plæneklipperen.
- Arbejd på tværs af skråninger, aldrig op og ned. Vær især forsigtig, når du ændrer retning på skråninger.
- Du må aldrig klippe på skråninger, som stejlere mere end 15°.
- Hold øje med huller, hjulspor, sten og andre skjulte genstande. Du skan skride eller falde i ujævnt terræn og komme til skade. Højt græs kan dække over forhindringer.
- Slå ikke vådt græs eller græs på meget stejle skråninger (på over 15°). Dårligt fodfæste kan forårsage faldulykker.
- Slå ikke græs i nærheden af skrænter, grøfter eller volde. Du kan mist fodfæste og balance.
- Lad altid plæneklipperen køle ned, inden den sættes væk.
- Træk stikket ud af kontakten, og træk batteripakken ud af maskinen. Sørg for, at alle dele i bevægelse er helt stoppet:
  – Hver gang du forlader maskinen;
  – Før du rengør en blokering;

– Før du kontrollerer, rengør, justerer eller arbejder på apparatet.

Andres sikkerhed

- Dette værktøj er ikke beregnet til anvendelse af personer (inklusive børn) med nedsatte fysiske, sensoriske eller mentale evner eller manglende erfaring på eller kendskab, medmindre de er under opsyn eller er blevet instrueret i brugen af værktøjet af en person, der er ansvarlig for deres sikkerhed.
- Børn skal holdes under opsyn, så det sikres, at de ikke leger med apparatet.
- Når du har ramt et fremmedlegeme. Efterprøv, om apparatet er blevet beskadiget, og reparer efter behov.

Resterende risici

Yderligere residualrisici kan opstå, når værktøjet bruges, hvilket muligvis ikke er inkluderet i de medfølgende sikkerhedsadvarsler. Disse risici kan opstå i forbindelse med misbrug, langvarig brug osv.
Selv med anvendelsen af de relevante sikkerhedsbestemmelser og implementeringen af sikkerhedsanordninger kan visse resterende risici ikke undgås. Disse omfatter:

- Tilskadekomst forårsaget af berøring af roterende/bevægelige dele.
- Personskader opstået under skift af dele, klinger eller tilbehør.
- Personskader forårsaget af langvarig brug af et værktøj. Husk at holde pause jævnligt ved brug af et apparat i længere tid.
- Nedsat hørelse.
- Sundhedsfarer som følge af indånding af støv under arbejde med dit værktøj.
- U må aldrig løfte eller bære et apparat, mens motoren kører.

Advarselssymboler

Følgende advarselssymboler findes på apparatet sammen med datokoden (13):



ADVARSEL! Med henblik på at mindske risikoen for kvæstelser, skal brugeren læse brugeranvisningen. Manualer kan fås ved at kontakte kundeservice (se bagsiden af denne manual).



Udsæt IKKE produktet for regn.



Pas på, klingen er skarp. Klinger fortsætter med at rotere, efter at motoren er stoppet. Tag sikkerhedsnøglen og batteripakke(rne) ud før vedligeholdelse.



Pas på flyvende genstande. Hold omkringstående på afstand af klippeområdet.



Tag batteriet ud og læs vejledningen før vedligeholdelse.



Du skal altid bruge sikkerhedsbriller og høreværn.



Batterivægtsymbol



Direktiv 2000/14/EC garanteret lydstyrke - se digitale produktemissionsdata.



Indsæt sikkerhedsnøglen, når du starter plæneklipperen. Fjern sikkerhedsnøglen og opbevar den sikkert, når du er færdig med at arbejde med plæneklipperen.

Yderligere sikkerhedsinstruktioner for batterier og opladere

Batterier

- Forsøg aldrig at åbne den af en eller anden grund.
- Batteriet må ikke udsættes for fugt.
- Batteriet må ikke udsættes for varme.
- Opbevar ikke batterier på steder, hvor temperaturen kan overstige 40 °C.
- Foretag kun opladning ved omgivelsestemperaturer mellem 4,5 °C og 40,5 °C.
- Brug kun den oplader, der fulgte med apparatet/værktøjet, til opladning. Brug af den forkerte oplader kan medføre elektrisk stød eller overophedning af batteriet.
- Følg ved bortskaffelse af batterier vejledningen i afsnittet "Miljøbeskyttelse".
- Undgå at beskadige/deformere batteripakken ved at punktere den eller slå på den, da dette kan forårsage risiko for tilsadekomst eller brand.
- Beskadigede batterier må ikke oplades.
- Under ekstreme forhold kan der forekomme batterilækage. Hvis du bemærker væske på batterierne, skal du omhyggeligt tørre den af med en klud. Undgå kontakt med huden.
- I tilfælde af kontakt med hud eller øjne, skal du følge nedenstående anvisninger.

⚠ **ADVARSEL!** Batterivæsken kan forårsage personskader eller materielle skader. I tilfælde af kontakt med huden skylles straks med vand. Søg læge, hvis der opstår rødme, smerte eller irritation. Skyl straks med rent vand, og søg læge i tilfælde af kontakt med øjnene.



Forsøg ikke at oplade beskadigede batterier

Oplader
Din oplader er beregnet til en bestemt spænding.
Kontrollér altid, at netspændingen stemmer overens med spændingen på ydelsesskiltet.

⚠ **ADVARSEL!** Forsøg aldrig at udskifte opladerenheden med et almindeligt netstik.

- Brug kun din BLACK+DECKER-oplader til at oplade batteriet i det apparat/værktøj, hvormed det blev leveret. Andre batterier kan sprænge og forårsage personskade og beskadigelse.
- Forsøg aldrig at oplade ikke-genopladelige batterier.
- Hvis netledningen beskadiges, skal den udskiftes af producenten eller et autoriseret BLACK+DECKER-værksted, så farlige situationer undgås.
- Opladeren må ikke udsættes for fugt.
- Opladeren må ikke åbnes.
- Undersøg ikke opladeren.
- Apparatet/værktøjet/batteriet skal anbringes et sted med god udluftning, når det oplades.



Opladeren er kun beregnet til indendørs anvendelse.



Læs betjeningsvejledningen før brug.

Elektricitet og sikkerhed



Opladeren er dobbelt isoleret. Derfor er en jordledning ikke nødvendig.

- Kontrollér altid, at netspændingen stemmer overens med spændingen på ydelsesskiltet. Forsøg aldrig at udskifte opladerenheden med et almindeligt netstik.
- Hvis netledningen beskadiges, skal den udskiftes af producenten eller et autoriseret BLACK+DECKER-værksted, så farlige situationer undgås.

BATTERITYPE

Disse batteripakker kan bruges:

Batteri	(kg)
BL1518	0,36
BL2018	0,37
BL2518	0,37
BDL1518S	0,36
BDL2018S	0,37
BDL2518S	0,38
BDL1518	0,36
BDL2018	0,37
BDL2518	0,38
BL4018	0,64
BL5018	0,65
BDL4018S	0,66

Opladere: S010QV2400040, SSC-250040EU, S018B0V1800100, 90599854-02, BDC2A,90606845
Se afsnittet batteri-/opladervejledningen for yderligere oplysninger.

FUNKTIONEN (INTERNT OMSLAG)

Apparatet omfatter nogle af eller alle de følgende funktioner.

1. Afbryderdåse
2. Bail handle
3. Øverste håndtag
4. Nederste håndtag
5. Knopper til fastgøring af øverste håndtag (2)
6. Knopper til fastgøring af nederste håndtag (2)
7. Dække
8. Håndtag til justering af skærehøjde (kun BCMWP340)
9. Knap til justering af klippehøjde (kun BCMWP400)
10. Græsopsamlingspose
11. Skærm til bagdør
12. Bærehåndtag
13. Datokode

PAKKENS INDHOLD (FIG. A)

a. Plæneklipper med øverste håndtag
b. Nederste håndtag
c. Græspose
d. Håndtag til græspose
e. Hurtigudløsningsklemme (fast skrue)
f. Låseklemme
g. Hurtigudløsningsklemme (kurvet hoved)
h. Kabelklemme
i. Jorddækningsudstyr
j. Batteripakken
k. Bakterioplade
l. Sikkerhedsnøgle

Datokodens position

Produktionsdatoens kode (13) består af et 4-cifret årstal efterfulgt af en 2-cifret uge og yderligere af en 2-cifret fabrikskode.

Opladningsprocedure (Fig. B)

BLACK+DECKER opladere er designet til at oplade BLACK+DECKER batteripakker.

- Indsæt opladeren i en passende udgang, før batteripakken indsættes.
- Indsæt batteripakken i opladeren.



Den grønne LED blinker for at vise, at batteriet oplades



Når opladningen er færdig, vil det blive angivet af den grønne LED, som vil lyse konstant. Pakken er fuldt opladet og kan nu anvendes eller kan efterlades i opladeren.

⚠ **ADVARSEL!** Genoplade afladede batterier så hurtigt som muligt efter brug, da batteriets levetid ellers kan blive stærkt formindsket.

Fejlsøgning på opladeren

Denne oplader er udviklet til at registrere visse problemer, der kan opstå med batteripakker eller strømkilden. Problemerne angives med et LED blink i forskellige mønstre.

Dårligt batteri



Opladeren kan registrere et svagt eller beskadiget batteri.

Det røde LED blinker i det mønstre, der er angivet på mærkaten. Hvis du ser dette dårlige batteriblinkmønster, forsæt ikke med at oplade batteriet.
Returnér det til et servicecenter eller til et indsamlingssted til genbrug.

Varm/kold pakkeforsinkelse



Når opladeren registrerer et batteri, der er alt for varmt eller alt for koldt, starter den automatisk en varm/kold pakkeforsinkelse og indstiller opladningen, indtil batteriet er blevet normaliseret.

Efter dette er sket, skifter opladeren automatisk til pakkeopladningsfunktionen. Denne funktion sikrer maksimal batterilevetid. Det røde LED blinker i det mønstre, der er angivet på mærkaten, når varm/kold pakkeforsinkelsen registreres.

Vigtige bemærkninger om opladning

- Den længste levetid og bedste ydeevne kan opnås, hvis batteripakken oplades, når lufttemperaturen er mellem 16 °C (60 °F) og 27 °C (80 °F).
- Oplad IKKE batteripakken i en lufttemperatur under +4,5 °C (+40 °F) eller over +40,5 °C (+105 °F). Dette er vigtigt og vil forhindre alvorlig beskadigelse af batteripakken.
- Opladeren og batteripakken kan blive for varm at røre ved under opladning. Dette er normalt og angiver ikke et problem. For at lette køling af batteripakken efter brug, undgå at placere opladeren eller batteripakken i varme omgivelser, som f.eks. i et metalskur eller i en uisoleret trailer.
- Hvis batteripakken ikke oplades ordentligt:
  - Kontroller strømstikket ved at tilslutte en lampe eller et andet
  - Kontrollér, om der er forbindelse på stikdåsen ved at tilslutte en lampe til den, og derefter om strømmen bliver slået fra, når du slukker for lyset.
  - Flyt opladeren og batteripakken til et sted, hvor den omgivende lufttemperatur er ca. 16 °C - 27 °C (60 °F - 80 °F).
  - Hvis der stadig forekommer opladningsproblemer, skal du bringe værktøjet, batteripakken og opladeren hen til dit lokale servicecenter.
- Batteripakken skal genoplades, når den ikke giver tilstrækkelig strøm til de opgaver, som tidligere let blev udført. FORTSÆT IKKE med at bruge den under disse forhold. Følg opladningsproceduren. Du kan også oplade en delvist brugt pakke, når du ønsker det uden nogen negativ indflydelse på batteripakken.
- Fremmede materialer af en ledende art som for eksempel, men ikke begrænset til ståluld, aluminumsfolie eller anden koncentration af metalliske partikler skal holdes på afstand af opladerens huller.
- Tag altid stikket til opladeren ud fra kontakten, når der ikke er indsat en batteripakke. Tag stikket til opladeren ud før forsøg på at rengøre den.
- Frys ikke eller nedsænk opladeren i vand eller andre væsker.

⚠ **ADVARSEL!** Lad ikke nogen flydende væsker komme ind i opladeren.
FORSØG ALDRIG AT ÅBNE BATTERIPAKKEN.
HVIS BATTERIPAKKENS PLASTIKHUS FÅR BRUD ELLER REVNER, RETURNER DET TIL ET SERVICECENTER TIL GENBRUG.

Indikator for batteriets opladningstilstand

Batteriet er udstyret med en ladetilstandsindikator. Den kan bruges til at vise det nuværende opladningsniveau i batteriet i plæneklipperen og under opladning.
Den angiver ikke værktøjets funktionalitet og er underlagt variation baseret på produktkomponenter, temperatur og slutbrugeranvendelse.

Kontrol af ladetilstand (Fig. C)

- Tryk på ladeindikatorknappen.
- De tre LED-lamper vil lyse og angive opladningsprocenten i batteriet. Se skemaet i figur Fig. C.
- Hvis LED lyset ikke lyser, oplad batteriet.

SAMLING

⚠ **ADVARSEL!** Før samling skal man sikre, at apparatet er slukket og, at sikkerhedsnøglen og batteripakke(rne) er blevet fjernet.

Montering af det nederste håndtag (Fig. A, D-E)

- Fastgør de to låseklemmer (Af) til det nederste håndtag.
- Montér det nederste håndtag (Ab) på plæneklipperen med hurtigudløsningsklemmerne (fast skru) (Ae).

BEMÆRK: Sørg for, at monteringsåbningerne til det øverste håndtag, og nederste håndtag sidder i en lige linje, og saml så hurtigudløsningsklemmerne.

Samling af det øverste håndtag (Fig. A, F-G)

- Monter det øverste håndtag (3) på det nederste håndtag ved hjælp af de to hurtigudløsningsklemmer (Ag). Sørg for, at tænderne på monteringsmekanismerne låser korrekt.
- Monter det øverste håndtag på det nederste håndtag (4) ved hjælp af hurtigudløsningsklemmerne (Ag).

Montering af kabelklemmen (Fig. A, G)

- Sørg for, at de medfølgende kabelklemme (Ah) bruges til at fastgøre kablet til de øverste håndtag.

Montering af græsopsamlingsposen (Fig. A, H-J)

- Sæt græsposens håndtag (Ad) i rillen på græsposen (10) (Fig. H).

- Tryk græsposens håndtag ind i græsposens klips, indtil du hører et "klik", hvilket betyder, at håndtaget sidder korrekt.
- Fastgør græsposen (10) på rammen ved at fastgøre plastikkrogene i siden og bunden (Fig. I-J).

BEMÆRK: Løft bagdøren (11) for at hægte græsposen på. Frigør bagdøren for at sikre græsposen på dens plads.

Jorddækning (BCMWP400) (Fig. K)

- Løft den bageste låge (11).
- Sæt proppen til jorddækning (17) i bageste udkaster (18).
- Pres plastikproppen til jorddækning ned med henblik på at holde den på plads.
- Udløs bagdøren for at dække proppen til jorddækning.

BEMÆRK: Sørg for, at de to flige på bunden af jorddækningsproppen er monteret i de to riller på plæneklipperens afskærmning.
BEMÆRK: Klip ikke højt eller vådt græs med henblik på at sikre effektiv jorddækning.

Justering af klippehøjden (Fig. L-M)

BCMWP340

- Flyt grebet til justering af klippehøjden for at ændre den (8), og løft håndtaget op og ned til din foretrukne klippeposition, og så slipper du løftestangen.

BCMWP400

- Tryk på knappen til justering af klippehøjden for at ændre den (9), og løft håndtaget op og ned til din foretrukne klippeposition, og slip så knappen.

⚠ **ADVARSEL!** Udfør aldrig bratte bevægelser med knappen til højdejustering. Der kan opstå skader på plæneklipperen.

Sådan monteres batteripakke(rne) (Fig. N, P)

- Løft batteriportens dæksel (7) op for at åbne batteriporten (19).
- Før batteripakke(rne) (14) ind i batteriporten, indtil de sidder helt inde i lejet og du hører et klik. Sørg for, at batteripakke(rne) sidder helt inde i lejet og sidder helt fast på deres plads. BCMWP340 har en batteriport, som vist på Fig. N og maskiner af typen BCMWP400 har to batteriporte, som vist på Fig. P.
- Luk batteriportens dæksel. Sørg for, at dækslet er helt låst, før plæneklipperen startes.

Sådan afmonteres batteripakke(rne) (Fig. O, Q):

- Åbn batteriportens dæksel (7), som beskrevet ovenfor.
- Tryk ned på batteriets udløsningsknap (16) og træk batteripakke(rne) ud af batteriets åbning.

Sikkerhedsnøgle (Fig. R-S)

⚠ **FARE! Skarp roterende klinge.** Med henblik på at forhindre utilsigtet start eller uautoriseret brug af den trådløse plæneklipper, inkluderer din plæneklippers design en udtagelig sikkerhedsnøgle. Plæneklipperen deaktiveres fuldstændigt, når sikkerhedsnøglen er blevet trukket ud.

⚠ **FARE! Roterende klinger kan medføre alvorlige kvæstelser.** Med henblik på at forebygge alvorlige kvæstelser, skal maskinen slukkes og sikkerhedsnøglen og batteripakke(rne) tages ud, når den efterlades uden opsyn eller, når du oplader, rengør, kontrollerer, transporterer, løfter eller opmagasinerer den.

- Indsæt sikkerhedsnøglen (Al) i nøglehullet, som er placeret på forsiden af batteriporten, indtil den er sat helt ind i nøglehullet.
- Nu kan du bruge plæneklipperen.

BETJENING

Korrekt håndplacering (Fig. T)

⚠ **ADVARSEL!** Med henblik på at mindske risikoen for personskader skal du ALTID placere hånden korrekt, som vist.

⚠ **ADVARSEL!** Med henblik på at mindske risikoen for alvorlige personskader, skal du ALTID holde godt fast i tilfælde af en pludselig reaktion.
Korrekt placering af hænder kræver, at begge hænder griber fat om det øverste håndtag og bøjlehåndtaget på samme tid.

Tænding og slukning (Fig. T)

⚠ **ADVARSEL!** Forsøg aldrig at låse en kontakt i tændt position.

⚠ **ADVARSEL!** Klingen drejer fortsat i adskillige sekunder efter slukning af motoren. Undlad at røre ved plæneklipperens underside, før klingen er standset helt!

⚠ **ADVARSEL!** Produktet kan kun startes ved at trykke på afbryderknappen først, og derefter trække bøjlehåndtaget mod det øverste håndtag. Proceduren i modsat rækkefølge vil ikke starte produktet.

Tænding af motoren

- Sørg for at slippe bøjlehåndtaget (2).
- Tryk på tænd/sluk-knappen på afbryderdåsen (1) og hold den nede.
- Træk bøjlehåndtaget (2) mod det øverste håndtag (3).
- Slip afbryderknappen, når produktet er tændt.

Slukning af motoren

- Slip bøjlehåndtaget for at slukke produktet.

BEMÆRK: Bliv ikke ved med at trykke på startknappen, efter maskinen slukker automatisk. Det vil medføre skade på batteriet.

Indikator til græsopsamlingspose (Fig. U)

- Græsposens indikator (26) lukker under græsslåningen for at vise, når græsposen er fuld og skal tømmes med henblik på at bevare plæneklipperens optimale ydeevne.
- Løft bagdøren op for at tage græsposen (10) af, grib fat om bærehåndtaget (Ad) i siden og nederst på metalrammen. Bagdøren falder automatisk ned efter fjernelse af græsposen, og lukker udkastets bageste åbning.
- Tøm græsposen, og monter den på maskinen igen.

⚠ **ADVARSEL!** Før græsposen tages af, skal du slukke maskinen og vente, indtil klingen er helt stoppet.

⚠ **ADVARSEL!** Hvis der er afklippet græs tilbage i udkastet, skal det fjernes med en børste. Undlad at fjerne græs i plæneklippens bundplade eller på klingen med hånden eller med din fod. Brug i stedet egnede redskaber såsom en børste eller kost for at sikre, at det afklippede græs kan samles op i græsposen, udkastets åbning og inden i plæneklipperens bundplade skal renses for eventuelle tilstopninger.

Overbelastning af plæneklipper

For at undgå skader på grund af overbelastning, skal du ikke forsøge at fjerne alt for meget græs på én gang. Sæt farten ned, eller forøg klippehøjden.

Klipning

⚠ **ADVARSEL!** Kontrollér altid de steder, hvor plæneklipperen skal bruges og fjern alle sten, pinde, ledninger, knogler og andet snavs, som kan blive slynget af de roterende klinger.

⚠ **ADVARSEL!** Arbejd på tværs af skråninger, aldrig op og ned. Vær især forsigtig, når du ændrer retning på skråninger. Slå ikke græs på meget stejle skråninger. Sørg altid for et godt fodfæste.

- Slip aktiveringshåndtaget (2) for at stille plæneklipperen på "Off", når grusbelagte flader passere (den roterende klinge kan slynge sten ud).
- Indstil plæneklipperen til den højeste klippehøjde i ujævnt terræn eller i højt ukrudt. Hvis der slås for meget græs på én gang, kan motoren blive overbelastet, så plæneklipperen stopper. Se fejlsøgningsvejledningen.
- Hvis græsopsamlingsposen (10) bruges i perioder, hvor græsset vokser hurtigt, kan udgangsåbningen blive tilstoppet. Slip båndhåndtaget for at slukke for plæneklipperen,og fjerne sikkerhedsnøglen. Tag opsamleren af og ryst græsset til den bageste ende af posen. Rens også for alt det græs eller snavs, der kan være pakket omkring udgangsåbningen. Udskift græsopsamleren.
- Hvis plæneklipperen skulle begynde at vibrere unormalt, udløs aktiveringshåndtaget, sluk for plæneklipperen og fjern sikkerhedsnøglen. Kontroller omgående for årsagen. Vibration er en advarsel om et problem. Brug ikke plæneklipperen, før den har gennemgået en servicekontrol. Se fejlsøgningsvejledningen i betjeningsvejledningen.
- Udløs altid aktiveringshåndtaget for at slukke for plæneklipperen, hvis plæneklipperen efterlades uden opsyn selv i kort tid.

Afmontering af klinge (Fig. V)

BEMÆRK: BCMWP340, BCMWP400 bruger alle nye klinger med vinge, der forbedrer opsamling i forhold til det forrige sortiment af plæneklippere. Klingetilbehør Kat # 34 cm A6325, 40 cm A6327.

⚠ **FARE!** For at reducere risikoen for alvorlig personskade skal du slukke for enheden, fjerne sikkerhedsnøglen og batteripakken(e), før du foretager justeringer eller fjerner/installerer tilbehør eller tilbehør. En utilsigtet start kan forårsage kvæstelser.

⚠ **ADVARSEL!** Sørg for, at klingen er helt stoppet, og afbryd plæneklipperens strømforsyning.

- Skær et stykke træ 2x4 (20) på 305 mm for at forhindre klingen (15) i at dreje, når flangemøtrikken fjernes.

BEMÆRK: Et værktøj til afmontering af klingen (P/N 6011-X1-0757) kan fås hos BLACK+DECKER. Det er designet til at forhindre klingen i at rotere, når de fjernes eller monteres på spindlen.

- Vend apparatet på dets side. Brug handsker og beskyttelsesbriller. Vær forsigtig med klingens skarpe kanter.
- Placer træstykket, så klingen ikke kan dreje.
- Brug en skruenøgle på 13 mm (22) til at løsne og fjerne klingens bolt (21) ved at dreje imod uret.
- Træk klingen. Undersøg komponenterne for skader og udskift efter behov.

Montering af klinge (Fig. V)

- Placer klingen (15) på boltens skaft med bogstaverne på klingen vendt udad, væk fra plæneklipperen, og placer klingens bolt (21) på boltens skaft.
- Stram klingens bolt så meget som muligt med hånden.
- Placer træstykket (20), så klingen ikke kan dreje.
- Brug en skruenøgle på 13 mm (22) til at stramme klingens bolt helt ved at dreje nøglen med uret. Drej bolten til et moment mellem 27 Nm og 33 Nm.

Skærpning af klinge

Hold klingen skarp, det giver det bedste resultat. En sløv klinge klipper og snitter ikke græsset ordentligt. Bær ordentlig øjenbeskyttelse, når du afmonterer, sliber eller monterer en klinge. Kontroller at sikkerhedsnøglen og batteripakken er fjernet.

Det er normalt tilstrækkeligt at slibe klingen to gange i sæsonen under normale forhold. Sand gør hurtigt klingen døv. Hvis der er sandjord i din plæne, kan det være nødvendigt at slibe kniven hyppigere.

BEMÆRK: Skrift straks en bøjet eller beskadiget klinge.

Ved slibning af kniven:

- Sørg for, at klingen forbliver afbalanceret.
- Slib klingen i den oprindelige skærevinkel.
- Slib skærekanterne i begge ender af klingen, så der fjernes en lige stor mængde materiale i begge ender.

Slibning af en kniv i en skruestik (Fig. X)

- Sørg for, at klingen (15) er stoppet, og batteripakke(rne) er blevet taget ud, før klingen afmonteres.
- Fjern klingen fra plæneklipperen. Se instruktioner for demontering af klingen.
- Fastgør kniven i en skruestik (23).
- Bær passende øjenværn og handsker, og pas på, du ikke skærer dig selv.
- Fil forsigtigt klingens skæreflader med en fin tandfil (24) eller slibesten, så den oprindelige skærekant bevares.
- Kontroller klingens balance. Se instruktionerne for afbalancering af klingen.
- Udskift klingen på plæneklipperen og spænd den godt fast.

Knivbalance (Fig. Y)
Kontroller knivens balance (15) ved at sætte knivens midterhul over et søm eller en rund skruetrækker (25), der er opspændt vandret i en skruestik. Hvis en af klingens ender roterer nedad, skal der files langs den skarpe kant af den ende, der falder. Klingen er korrekt afbalanceret, hvis ingen af enderne falder.

Smøring
Smøring er ikke nødvendigt. Smør ikke hjulene med olie. De har plastiklejer, som ikke kræver smøring.

Rengøring
⚠ **ADVARSEL!** Tag altid batteripakke(rne) og sikkerhedsnøglen ud, før du udfører nogen form for rengøring.

⚠ **ADVARSEL!** Blæs støv og snavs ud af hovedhuset med tør luft, lige så snart der samler sig snavs i og omkring luftaftrækket. Bær godkendte beskyttelsesbriller og godkendt støvmaske ved udførelse af denne procedure.

⚠ **ADVARSEL!** Brug aldrig opløsningsmidler eller andre kraftige kemikalier til at rengøre værktøjets ikke-metalliske dele. Disse kemikalier kan svække de materialer, der anvendes i disse dele. Brug en klud, der kun er fugtet med vand og mild sæbe. Lad aldrig væske trænge ind i værktøjet, og nedsænk aldrig nogen del af værktøjet i en væske.
Sluk plæneklipperen, og vent indtil klingen er stoppet.
Brug kun en mild sæbe og en fugtig klud til rengøring af plæneklipperen. Tøm græsposen grundigt. Rens for eventuelle rester af græs, som muligvis har samlet sig på bundpladens underside. Sørg for, at alle udsatte fastgørelsesdele sidder fast efter flere anvendelser.

Forebyggelse af korrosion
Gødning og andre havekemikalier indeholder stoffer, der i høj grad accelerer korrosionen af metaller.
Hvis du slår græs i områder, hvor der er anvendt gødning eller kemikalier, skal plæneklipperen rengøres umiddelbart efter brug som følger:
Sluk plæneklipperen og tag sikkerhedsnøglen og batteripakke(rne) ud. Tør alle udsatte dele af med en fugtig klud.

VEDLIGEHOLDELSE
Din plæneklipper fra BLACK+DECKER er blevet udtænkt til at fungere over længere tid med minimal vedligeholdelse.
Fortsat tilfredsstillende drift afhænger af korrekt behandling af værktøjet/apparatet samt regelmæssig rengøring.
Du bedes henvise til brugeranvisningens bagside for oplysninger om servicecenterets kontaktperson, eller gå ind på **www.2helpu.com**.

⚠ **ADVARSEL!** Før udførelse af vedligeholdelse på elværktøjer med eller uden ledninger:
- Sluk og frakobl apparatet/værktøjet.
- Du kan også køre batteriet helt ned, hvis det er indbygget, og derefter slukke og fjerne batteriet.
- Træk opladeren ud af stikkontakten, før den rengøres. Opladeren kræver ingen vedligeholdelse bortset fra regelmæssig rengøring.
- Rengør jævnligt værktøjets/apparatets og laderens ventilationshuller med en blød børste eller en tør klud.
- Rengør motorhuset regelmæssigt med en fugtig klud. Der må ikke bruges skuremidler eller opløsningsmidler.
- Brug jævnligt en uskarp skraber til at fjerne græs og snavs fra apparatet.

Oplagring (Fig. W)
⚠ **ADVARSEL!** Den roterende klinge kan forårsage alvorlig tilskadekomst. Slip aktiveringshåndtaget for at slukke for plæneklipperen og fjern batteriet, før du løfter, transporterer eller stiller plæneklipperen til side. Opbevar plæneklipperen på et tørt sted.

⚠ **ADVARSEL!** For at undgå at blive klemt, holde fingrene væk fra området mellem håndtagene, når de foldes ned.

⚠ **ADVARSEL!** Kontroller at kablet ikke bliver strakt eller klemt i håndtagenes led under foldning. Dette kan beskadige ledningen.
Håndtaget på plæneklipperen kan let og hurtigt foldes sammen for hurtig og bekvem opbevaring.

Flytning af plæneklipperen
Bær plæneklipperen ved hjælp af bærehåndtagene. **IKKE Forsøg** at løfte plæneklipperen ved at tage fat i det øverste håndtag eller det nederste håndtag.

Vejledning til fejlfinding
Hvis dit apparatet tilsyneladende ikke fungerer korrekt, skal du følge de nedenstående instruktioner. Hvis dette ikke løser problemet, bedes du kontakte din lokale BLACK+DECKER-reparatør. Du bedes henvise til brugeranvisningens bagside for oplysninger om servicecenterets kontaktperson, eller gå ind på **www.2helpu.com**.

⚠ **ADVARSEL!** Udløs båndhåndtaget for at slukke for plæneklipperen, før du fortsætter, og vent til klingen stopper.

Problem	Afhjælpning
Plæneklipperen virker ikke, når båndhåndtaget aktiveres.	Slip båndhåndtaget for at slukke for plæneklipperen. Fjern batteripakken, læg plæneklipperen på siden, og kontroller, at klingen kan dreje frit.
	Kontrollér, at batteriets hulrum er fri for snavs og er korrekt tilsluttet.
	Er batteriet ladet helt op? Tryk på ladeknappen.
Motoren stopper under slåning.	Slip båndhåndtaget for at slukke for plæneklipperen. Fjern batteripakken, læg plæneklipperen på siden, og kontroller, at klingen kan dreje frit.
	Forøg klippehøjden på hjulene til den højeste position, og start plæneklipperen.
	Kontrollér, at batteriets hulrum er fri for snavs og er korrekt tilsluttet.
	Er batteriet ladet helt op? Tryk på ladeknappen
	Undgå at overbelaste plæneklipperen. Sæt farten ned, eller forøg klippehøjden.

Problem	Afhjælpning
Plæneklipperen kører, men klipningen er utilfredsstillende.	Slip båndhåndtaget for at slukke for plæneklipperen. Fjern batteripakken. Læg plæneklipperen på siden, og kontroller: • Kniven for skarphed - Hold kniven skarp. • Bunden og udkastet for tilstopning.
	Hjulhøjdejusteringen kan være indstillet for lavt i forhold til græssets tilstand. Forøg klippehøjden.
Plæneklipperen er for svær at skubbe.	Slip båndhåndtaget for at slukke for plæneklipperen. Fjern batteripakken. Forøg klippehøjde for at reducere maskinens træk i græsset. Kontroller, at alle hjul drejer frit.
Plæneklipperen støjer unormalt meget og vibrerer.	Slip aktiveringshåndtaget for at slukke for plæneklipperen, og fjern batteripakken. Læg plæneklipperen på siden, og kontroller, at klingen ikke er bøjet eller beskadiget. Udskift klingen med en ny fra BLACK+DECKER, hvis den er beskadiget. Hvis undersiden af plæneklipperen er beskadiget, skal den indleveres til et autoriseret BLACK+DECKER servicecenter.
	Hvis der ikke er synlige skader på klingen, men plæneklipperen stadig vibrerer: • Slip båndhåndtaget for at slukke for plæneklipperen. • Afmonter batteripakke. • Afmontér hele klingesamlingen som beskrevet i afsnittet "Afmontering af klinge". • Fjern alt snavs og rengør hver del. • Udskift hver del som beskrevet i afsnittet "Montering af klinge".
	Hvis plæneklipperen stadig vibrerer, skal den indleveres til et autoriseret BLACK+DECKER servicecenter.
Batteriopladerens LEDs er ikke tændt.	Batteriopladerens LEDs er ikke tændt.
	Udskift oplader.
Plæneklipperen samler ikke græsset op.	Udkastet er tilstoppet. Slip båndhåndtaget for at slukke for plæneklipperen. Afmonter batteripakke. Fjern græs fra udkastet.
	Forøg klippehøjden på hjulene for at afkorte klippelængden.
	Posen er fuld. Tøm posen oftere.

Miljøbeskyttelse



Produkter/batterier kan genbruges, men hvis de er markeret med den overstregede skraldespand, må de ikke bortskaffes sammen med almindeligt husholdningsaffald. Lad batterierne aflade helt og adskil dem, og adskil eventuelle lyskilder fra produktet, hvis det er muligt. Det er brugerens ansvar at slette personlige oplysninger fra produktet. Aflever derefter affaldet på et officielt affaldsindsamlingsanlæg eller hos en deltagende forhandler, som ofte tager imod det gratis. Emballagen skal bortskaffes baseret på den markerede materialekode. Brugs- og sikkerhedsinstruktioner bør kun bortskaffes, når det relevante produkt ikke længere er i brug.

Kontakt din kommune for at få vejledning i affaldshåndtering. Få yderligere oplysninger på **www.2helpU.com** og ved at scanne ovenstående QR-kode.

Tekniske Data

		BCMWP340	BCMWP400
Type		1	1
Spænding	DC	18	2x18
Tomgangshastighed	/min	3000	3000
Højdeindstilling	mm	20-70	25-75
Klingelængde	cm	34	40
Indgangsbeskyttelse*		IPX1*	
Vægt uden batteri(er)	kg	12	14

*Plæneklipperen er blevet testet som sikker, når den udsættes for regn over kortere tid. Hvis plæneklipperen bliver våd, afbrydes strømforsyningen, plæneklipperen tørres, og dens funktion skal tjekkes nøje. Hvis ikke plæneklipperen fungerer, skal maskinen tørre helt, før man igen tjekker funktionen.

Garanti

BLACK+DECKER er sikker på kvaliteten af sine produkter og giver forbrugerne en garanti på 24 måneder fra købsdatoen. Garantien er et tillæg til forbrugerens lovmæssige rettigheder og påvirker ikke disse. Garantien er gyldig inden for medlemsstaterne af Den Europæiske Union og Det Europæiske Frihandelsområde.
Når du gør krav på garantien, skal kravet være i overensstemmelse med BLACK+DECKER's vilkår og betingelser, og du skal indsende dokumentation for købet til sælgeren eller til en autoriseret reparatør. Vilkår og betingelser for BLACK+DECKER 2 års garanti og placeringen af dit nærmeste autoriserede serviceværksted kan fås på internettet på **www.2helpU.com**, eller ved at kontakte dit.lokale BLACK+DECKER kontor på den adresse, der er angivet i denne vejledning.
Besøg vores websted **www.blackanddecker.eu** for at registrere dit nye BLACK+DECKER-produkt og modtage opdateringer om nye produkter og særtilbud.

ONLINE VERFÜGBARE DOKUMENTE

www.2helpU.com/DoC/ oder **www.2helpU.com/DoC/index/xxx***
*Ersetzen Sie für den direkten Zugriff „xxx“ durch die Modellnummer des Produkts, die auf dem Typenschild oder der Verpackung angegeben ist.

- Betriebsanleitung
- Konformitätserklärung (DoC)
- Emissionsdaten des Produkts (PED): Angaben zur Emission von Lärm, Vibrationen und Staub (nicht für alle Produkte anwendbar)

Verwendungszweck

Ihr BLACK+DECKER® Rasenmäher BCMWP340, BCMWP400 wurde zum Mähen von Rasenflächen entwickelt. Diese Geräte sind nicht für den gewerblichen Einsatz vorgesehen.

SICHERHEITSHINWEISE

Allgemeine Sicherheitswarnhinweise für Elektrowerkzeuge

WARNUNG! Beachten Sie alle Sicherheitshinweise, Anweisungen, Darstellungen und Daten, die Sie mit dem Gerät erhalten. Wenn Sie die folgenden Anweisungen nicht beachten, kann es zu elektrischem Schlag, Feuer und/oder schweren Verletzungen kommen.

Handbücher können beim Kundendienst angefordert werden (siehe Rückseite dieses Handbuchs).

BEWAHREN SIE ALLE WARNHINWEISE UND ANWEISUNGEN ZUM SPÄTEREN NACHSCHLAGEN AUF

Der Begriff „Elektrowerkzeug“ in den Warnhinweisen bezieht sich auf Ihr netzbetriebenes Elektrowerkzeug (mit Kabel) oder auf Ihr akkubetriebenes (kabelloses) Elektrowerkzeug.

1. Sicherheit im Arbeitsbereich

a. Halten Sie den Arbeitsbereich sauber und gut ausgeleuchtet. Unaufgeräumte oder dunkle Bereiche begünstigen Unfälle.

b. Betreiben Sie das Elektrowerkzeug nicht in explosionsgefährdeten Umgebungen, in denen sich z. B. brennbare Flüssigkeiten, Gase oder Staub befinden. Elektrowerkzeuge erzeugen Funken, die den Staub oder die Dämpfe entzünden können.

c. Halten Sie Kinder und Zuschauer fern, während Sie ein Elektrogerät betreiben. Ablenkung kann dazu führen, dass Sie die Kontrolle über das Gerät verlieren.

2. Elektrische Sicherheit

a. Der Stecker des Elektrogerätes muss in die Steckdose passen. Ändern Sie niemals den Stecker in irgendeiner Form. Verwenden Sie keinerlei Adapterstecker an geerdeten Elektrogeräten. Unveränderte Stecker und passende Steckdosen mindern die Gefahr eines elektrischen Schlages.

b. Vermeiden Sie Körperkontakt mit geerdeten Flächen, wie Rohre, Radiatoren, Herde und Kühlgeräte. Es besteht eine erhöhte Gefahr für einen elektrischen Schlag, wenn Ihr Körper geerdet ist.

c. Halten Sie Elektrowerkzeuge von Regen und Nässe fern. Das Eindringen von Wasser in ein Elektrowerkzeug erhöht das Risiko eines Stromschlags.

d. Überlasten Sie das Kabel nicht. Verwenden Sie niemals das Kabel, um das Elektrogerät zu tragen oder durch Ziehen vom Netz zu trennen. Halten Sie das Kabel fern von Hitze, Öl, scharfen Kanten oder beweglichen Teilen. Beschädigte oder verhedderte Kabel erhöhen die Gefahr eines elektrischen Schlages.

e. Wenn Sie ein Elektrogerät im Freien betreiben, verwenden Sie ein für den Außeneinsatz geeignetes Verlängerungskabel. Die Verwendung von für den Außeneinsatz geeigneten Kabeln mindert die Gefahr eines elektrischen Schlages.

f. Wenn der Betrieb eines Elektrogerätes in feuchter Umgebung unumgänglich ist, verwenden Sie eine durch einen Fehlerstromschutzschalter (FI-Schalter oder Rcd) geschützte Stromversorgung. Der Einsatz eines Fehlerstromschutzschalters mindert die Gefahr eines elektrischen Schlages.

3. Sicherheit von Personen

a. Seien Sie aufmerksam, achten Sie darauf, was Sie tun, und gehen Sie mit Vernunft an die Arbeit mit einem Elektrowerkzeug. Benutzen Sie kein Elektrowerkzeug, wenn Sie müde sind oder unter dem Einfluss von Drogen, Alkohol oder Medikamenten stehen. Ein Moment der Unachtsamkeit beim Betrieb eines Elektrogerätes kann zu schweren Verletzungen führen.

b. Tragen Sie persönliche Schutzausrüstung und immer eine Schutzbrille. Das Tragen persönlicher Schutzausrüstung, wie Staubmaske, rutschfeste Sicherheitsschuhe, Schutzhelm oder Gehörschutz, je nach Art und Einsatz des Elektrowerkzeuges, verringert das Risiko von Verletzungen.

c. Vermeiden Sie unbeabsichtigtes Starten. Vergewissern Sie sich, dass der Schalter in der AUS-Position ist, bevor Sie das Gerät an die Stromversorgung und/oder an den Akku anschließen oder wenn Sie das Gerät aufnehmen oder tragen. Wenn Sie beim Tragen des Elektrowerkzeuges den Finger am Schalter haben oder das Gerät eingeschaltet an die Stromversorgung anschließen, kann dies zu Unfällen führen.

d. Entfernen Sie alle Einstellschlüssel oder Werkzeuge, bevor Sie das Elektrogerät einschalten. Werkzeuge oder Schlüssel, die an rotierenden Teilen des Elektrogerätes angebracht sind, können zu Verletzungen führen.

e. Vermeiden Sie eine abnormale Körperhaltung. Sorgen Sie für einen sicheren Stand und halten Sie jederzeit das Gleichgewicht. Dadurch können Sie das

Elektrowerkzeug in unerwarteten Situationen besser kontrollieren.

f. **Tragen Sie geeignete Kleidung. Tragen Sie keine weite Kleidung und keinen Schmuck. Halten Sie Ihre Haare und Kleidung von beweglichen Teilen fern.** Lose sitzende Kleidung, Schmuck oder lange Haare können sich in den beweglichen Teilen verfangen.

g. **Wenn Geräte für den Anschluss an eine Staubabsaugung und Staubsammlung vorgesehen sind, vergewissern Sie sich, dass diese richtig angeschlossen sind und verwendet werden.** Der Einsatz von Staubsammlern kann staubbedingte Gefahren mindern.

h. **Vermeiden Sie, durch die häufige Nutzung des Werkzeugs in einen Trott zu verfallen und Prinzipien für die Werkzeugsicherheit zu ignorieren.** Eine unachtsame Aktion kann im Bruchteil einer Sekunde zu schweren Verletzungen führen.

4. **Verwendung und Pflege des Elektrogerätes**

a. **Überlasten Sie das Elektrogerät nicht. Verwenden Sie das für Ihre Arbeit passende Elektrogerät.** Das richtige Gerät wird die Aufgabe besser und sicherer erledigen, wenn es bestimmungsgemäß verwendet wird.

b. **Benutzen Sie kein Elektrowerkzeug, dessen Schalter defekt ist.** Ein Elektrowerkzeug, das sich nicht mehr **ein- oder ausschalten lässt, ist gefährlich und muss repariert werden.**

c. **Trennen Sie den Stecker vom Netz und/ oder den Akku (sofern abnehmbar) vom Elektrowerkzeug, bevor Sie Einstellungen am Gerät vornehmen, Zubehör wechseln oder es aufbewahren.** Diese Vorbeugemaßnahmen mindern die Gefahr, dass das Elektrogerät unbeabsichtigt startet.

d. **Bewahren Sie nicht verwendete Elektrogeräte für Kinder unerreichbar auf und lassen Sie nicht zu, dass Personen ohne Erfahrung mit dem Elektrogerät oder mit diesen Anweisungen das Elektrogerät bedienen.** Elektrogeräte sind in den Händen nicht geschulter Personen gefährlich.

e. **Warten Sie die Elektrogeräte. Prüfen Sie, ob bewegliche Teile verzogen oder ausgeschlagen, ob Teile gebrochen oder in einem Zustand sind, der den Betrieb des Elektrogerätes beeinträchtigen kann. Bei Beschädigungen lassen Sie das Elektrogerät reparieren, bevor Sie es verwenden.** Viele Unfälle entstehen wegen mangelnder Wartung der Elektrogeräte.

f. **Halten Sie Schneidwerkzeuge scharf und sauber.** Richtig gewartete Schneidwerkzeuge mit scharfen Klingen blockieren seltener und sind leichter unter Kontrolle zu halten.

g. **Verwenden Sie Elektrogeräte, Zubehör und Einsätze (Bits) usw. gemäß diesen Anweisungen und unter Berücksichtigung der Arbeitsbedingungen und der Aufgabe.** Wenn Sie das Elektrogerät für Aufgaben verwenden, die nicht bestimmungsgemäß sind, kann dies zu gefährlichen Situationen führen.

h. **Halten Sie die Griffe trocken, sauber und frei von Öl und Fett.** Rutschige Griffe und Oberflächen unterbinden die sichere Bedienbarkeit und Kontrolle über das Werkzeug in unerwarteten Situationen.

5. **Verwendung und Pflege von Akkugeräten**

a. **Laden Sie die Akkus nur in Ladegeräten auf, die vom Hersteller empfohlen werden.** Ein Ladegerät, das für einen bestimmten Akkutyp geeignet ist, kann zu Brandgefahr führen, wenn es mit einem anderen Akku verwendet wird.

b. **Verwenden Sie Elektrogeräte nur mit den speziell vorgesehenen Akkus.** Der Einsatz anderer Akkus kann zu Verletzungs- und Brandgefahr führen.

c. **Wenn Akkus nicht verwendet werden, halten Sie sie von anderen Metallteilen, z. B. Büroklammern, Münzen, Schlüsseln, Nägeln, Schrauben oder anderen kleinen Metallteilen fern, die eine Verbindung zwischen den Polen verursachen können.** Wenn die Akkupole kurzgeschlossen werden, kann dies zu Verbrennungen oder einem Brand führen.

d. **Bei falscher Anwendung kann Flüssigkeit aus dem Akku austreten. Vermeiden Sie den Kontakt damit. Bei zufälligem Kontakt mit Wasser abspülen. Wenn die Flüssigkeit in die Augen kommt, nehmen Sie zusätzlich ärztliche Hilfe in Anspruch.** Austretende Akkuflüssigkeit kann zu Hautreizungen oder Verbrennungen führen.

e. **Verwenden Sie kein Akkupack oder Werkzeug, das beschädigt ist oder modifiziert wurde.** Beschädigte oder modifizierte Akkus können unvorhersehbare Reaktionen auslösen und zu Bränden, Explosionen oder Verletzungen führen.

f. **Setzen Sie das Akkupack oder Werkzeug keinem Feuer oder übermäßig hohen Temperaturen aus.** Die Belastung durch Feuer oder Temperaturen über 130 °C kann zur Explosion führen.

g. **Befolgen Sie alle Ladeanweisungen und laden Sie das Akkupack oder Werkzeug nicht außerhalb des in den Anweisungen festgelegten Temperaturbereichs auf.** Ein unsachgemäßer Ladevorgang oder Temperaturen außerhalb des festgelegten Bereichs können den Akku schädigen und die Brandgefahr erhöhen.

6. **Service**

a. **Lassen Sie Ihr Elektrowerkzeug nur von qualifiziertem Fachpersonal und nur mit Original- Ersatzteilen reparieren.** Damit wird sichergestellt, dass die Sicherheit des Gerätes erhalten bleibt.

b. **Führen Sie niemals Wartungsarbeiten an beschädigten Akkus durch.** Die Wartung von Akkupacks darf nur vom Hersteller selbst oder autorisierten Dienstleistern durchgeführt werden.

Sicherheitshinweise für Rasenmäher

WARNUNG! Zusätzliche Sicherheitswarnungen für Rasenmäher.

a. **Vermeiden Sie, den Rasenmäher bei schlechtem Wetter zu verwenden, vor allem, wenn das Risiko von**

Blitzen besteht. Dadurch verringert sich das Risiko, vom Blitz getroffen zu werden.

b. **Untersuchen Sie den Bereich, in dem der Rasenmäher eingesetzt werden soll, sorgfältig auf Wildtiere.** Wildtiere können während der Arbeit durch den Rasenmäher verletzt werden.

c. **Kontrollieren Sie sorgfältig den Bereich, in dem der Rasenmäher verwendet werden soll, und entfernen Sie Steine, Äste, Drähte, Knochen und andere Fremdkörper.** Umhergeschleuderte Gegenstände können Verletzungen verursachen.

d. **Überzeugen Sie sich vor der Verwendung des Rasenmähers, dass Messer und Messerbaugruppe weder abgenutzt noch beschädigt sind.** Verschlissene oder beschädigte Teile erhöhen die Verletzungsgefahr.

e. **Überprüfen Sie den Grasfangbehälter regelmäßig auf Abnutzungen und Beschädigungen.** Ein abgenutzter oder beschädigter Grasfangbehälter kann das Risiko von Verletzungen erhöhen.

f. **Sorgen Sie dafür, dass Schutzvorrichtungen vorhanden sind. Die Schutzvorrichtungen müssen im betriebsbereiten Zustand und ordnungsgemäß montiert sein.** Eine lose, beschädigte oder nicht korrekt funktionierende Schutzvorrichtung kann Verletzungen verursachen.

g. **Halten Sie alle Kühllufteinlässe frei von Verunreinigungen.** Verstopfte Lufteinlässe und Verschmutzungen können zu Überhitzung und Brandgefahr führen.

h. **Tragen Sie bei der Bedienung des Rasenmähers stets rutschfestes und schützendes Schuhwerk. Betreiben Sie den Rasenmäher nicht barfuß oder mit offenen Sandalen.** Dadurch wird die Gefahr von Fußverletzungen durch den Kontakt mit dem sich bewegenden Messer verringert.

i. **Tragen Sie bei der Bedienung des Rasenmähers immer lange Hosen.** Freiliegende Haut erhöht die Wahrscheinlichkeit von Verletzungen durch umhergeschleuderte Gegenstände.

j. **Betreiben Sie den Rasenmäher nicht in feuchtem Gras. Betreiben Sie das Gerät nur im Gehen, nie im Rennen.** Dadurch wird die Gefahr des Ausrutschens und Fallens verringert, was zu Verletzungen führen kann.

k. **Betreiben Sie den Rasenmäher nicht an übermäßig steilen Hängen.** Dadurch wird die Gefahr des Kontrollverlusts, Ausrutschens und Fallens verringert, was zu Verletzungen führen kann.

l. **Achten Sie bei Arbeiten an Hängen immer auf einen sicheren Stand, arbeiten Sie immer quer zum Hang, niemals bergauf oder bergab, und lassen Sie bei Richtungsänderungen äußerste Vorsicht walten.** Dadurch wird die Gefahr des Kontrollverlusts, Ausrutschens und Fallens verringert, was zu Verletzungen führen kann.

m. **Seien Sie besonders vorsichtig, wenn Sie den Rasenmäher wenden oder in Ihre Richtung ziehen. Achten Sie immer auf Ihre Umgebung.** Dadurch wird die Gefahr des Auslösens während des Betriebs verringert.

n. **Berühren Sie die Messer und andere gefährliche bewegliche Teile nicht, solange sie noch in Bewegung sind.** Dadurch wird die Verletzungsgefahr durch bewegliche Teile verringert.

o. **Wenn das zu schneidende Material feststeckt und entfernt oder der Rasenmäher gereinigt werden soll, stellen Sie sicher, dass er nicht eingeschaltet werden kann und der Akku getrennt wurde.** Unerwartetes Anlaufen des Rasenmähers kann zu schweren Verletzungen führen.

p. **Halten Sie das Gerät an, entfernen Sie den Sicherheitsschlüssel und den/die abnehmbaren Akku(s) und achten Sie darauf, dass alle beweglichen Teile zum Stillstand gekommen sind.**
   – Kontrollieren Sie das Gerät nach dem Kontakt mit einem Fremdkörper auf Beschädigungen, bevor sie es wieder in Betrieb nehmen.
   – Wenn das Gerät anfängt, ungewöhnlich zu vibrieren, ist es sofort auf Schäden zu untersuchen, beschädigte Teile sind auszutauschen oder zu reparieren und alle losen Teile sind zu überprüfen und festzuziehen.

q. **Halten Sie den Schneidvorgang an, wenn das Gerät für den Transport gekippt werden muss, wenn Sie andere Flächen als Gras überqueren und wenn Sie das Gerät zu und von der Einsatzstelle transportieren.**

r. **Halten Sie den Rasenmäher nicht gekippt, wenn Sie den Motor einschalten.**

s. **Leeren Sie den Grasfangkorb vor der Lagerung.**

Sicherheitshinweise

⚠ **WARNUNG!** Beachten Sie beim Umgang mit kabellosen Geräten stets die grundlegenden Sicherheitshinweise, die im Folgenden beschrieben werden. Dadurch verhindern Sie Brände, Stromschläge sowie Sach- und Personenschäden.

⚠ **WARNUNG!** Beachten Sie beim Verwenden des Geräts unbedingt die Sicherheitsregeln. Lesen Sie zu Ihrer eigenen Sicherheit und zum Schutz in der Nähe befindlicher Personen vor Gebrauch des Geräts die folgende Bedienungsanleitung.

Heben Sie diese Anleitung zur späteren Verwendung gut auf.

- Lesen Sie diese Anleitung vollständig und aufmerksam durch, bevor Sie das Gerät verwenden.
- Der vorgesehene Verwendungszweck ist in dieser Anleitung beschrieben. Bei Verwendung von Zubehör oder Anbauteilen, die nicht in dieser Anleitung empfohlen werden, sowie bei der Verwendung des Geräts in Abweichung von den in dieser Anleitung beschriebenen Verfahren besteht Verletzungsgefahr.
- Bewahren Sie diese Anleitung auf.

Verwendung des Geräts

⚠ **WARNUNG!** Lagern oder verwenden Sie das Werkzeug und Akkupack niemals in Bereichen, in denen die Temperatur unter 4 ˚C (39,2 ˚F) fällt (z. B. Scheunen oder Metallgebäude im Winter) oder 40 ˚C (104 ˚F) erreicht oder übersteigt (z. B. Scheunen oder Metallgebäude im Sommer).

Verwenden Sie das Gerät stets mit Umsicht.

- Das Gerät ist nicht für die unbeaufsichtigte Verwendung durch Kinder oder gebrechliche Personen vorgesehen.
- Das Gerät ist kein Spielzeug.
- Kinder und Tiere dürfen sich nicht in der Nähe des Arbeitsbereichs aufhalten und weder das Gerät noch die Stromzufuhr berühren.
- Seien Sie besonders vorsichtig, wenn Sie das Gerät in der Nähe von Kindern verwenden.
- Verwenden Sie das Gerät nur in trockener Umgebung. Achten Sie darauf, dass das Gerät nicht nass wird. Tauchen Sie das Gerät nicht in Wasser.
- Versuchen Sie nicht, das Gehäuse zu öffnen. Es gibt keine vom Benutzer zu wartenden Teile im Inneren des Lasers.
- Betreiben Sie das Gerät nicht in explosionsgefährdeter Umgebung, in der sich brennbare Flüssigkeiten, Gase oder Staub befinden.
- Überzeugen Sie sich vor der Verwendung, dass Mähmesser, Messerschrauben und Mäheinheit weder abgenutzt noch beschädigt sind.
  Ersetzen Sie bei abgenutzten oder beschädigten Messern und Schrauben den entsprechenden Satz, sodass nicht neue und alte Komponenten gleichzeitig verwendet werden.
- Um eine Gefährdung durch unbeabsichtigtes Wiedereinschalten des Thermoschutzes zu vermeiden, darf dieses Gerät nicht über eine externe Schalteinrichtung wie z. B. einen Zeitgeber versorgt werden oder an einen Schaltkreis angeschlossen werden, der durch den Versorger regelmäßig ein- und ausgeschaltet wird.
- Es sollte stets ein Sicherheitsabstand zu anderen Personen, insbesondere Kindern, und Haustieren eingehalten werden.
- Beachten Sie, dass der Bediener bzw. Benutzer für eventuelle Personen- oder Sachschäden verantwortlich ist.

Vor dem Gebrauch

- Tragen Sie stets feste Schuhe und eine lange Hose, wenn Sie mit dem Gerät arbeiten. Betreiben Sie die Maschine nicht barfuß oder mit offenen Sandalen. Vermeiden Sie das Tragen von Kleidung, die locker sitzt oder herabhängende Schnüre, Bänder o.ä. besitzt.
- Kontrollieren Sie stets den Bereich, in dem das Gerät verwendet werden soll, und entfernen Sie alle Gegenstände, die von dem Gerät umhergeschleudert werden können.
- Überzeugen Sie sich vor der Verwendung, dass Mähmesser, Messerschraube und Mäheinheit weder abgenutzt noch beschädigt sind. Ersetzen Sie abgenutzte oder beschädigte Teile in Sätzen, um die Ausgewogenheit der Maschine zu bewahren. Ersetzen Sie beschädigte oder unlesbare Etiketten.

Nach dem Gebrauch

- Bewahren Sie das Gerät bei Nichtgebrauch an einem trockenen, gut belüfteten Ort außerhalb der Reichweite von Kindern auf.
- Kinder sollten keinen Zugang zu aufbewahrten Geräten haben.
- Wenn das Gerät in einem Fahrzeug transportiert oder gelagert wird, bewahren Sie es im Kofferraum oder einer geeigneten Ablage auf, damit es bei plötzlichen Geschwindigkeits- oder Richtungsänderungen nicht in Bewegung geraten kann.

Inspektion und Reparaturen

- Prüfen Sie das Gerät vor der Verwendung auf beschädigte oder defekte Teile. Prüfen Sie, ob Teile gebrochen sind, Schalter beschädigt wurden oder andere Bedingungen vorliegen, welche die Funktion beeinträchtigen können.
- Betreiben Sie das Gerät nicht, wenn Teile beschädigt oder defekt sind.
- Lassen Sie beschädigte oder defekte Teile in einer Vertragswerkstatt reparieren oder austauschen.
- Ersetzen oder entfernen Sie keine Teile, für die in dieser Anleitung keine entsprechende Beschreibung enthalten ist.
- Gehen Sie bei Einstellungen am Rasenmäher vorsichtig vor, um zu verhindern, dass Ihre Finger zwischen den beweglichen Messern/Teilen und feststehenden Teilen des Geräts eingeklemmt werden.
- Beachten Sie bei Wartungsarbeiten an den Messern, dass sich diese auch ohne Stromversorgung bewegen.

Zusätzliche Sicherheitshinweise für Rasenmäher

- Transportieren Sie die Maschine nicht im laufenden Betrieb.
- Halten Sie den Rasenmäher während des Betriebs sicher mit beiden Händen fest.
- Halten Sie beide Hände in der Betriebsposition, wenn der Rasenmäher gekippt werden muss. Halten Sie beide Hände in der Betriebsposition bis der Rasenmäher wieder ordnungsgemäß auf dem Boden abgestellt wurde.
- Tragen Sie beim Rasenmähen keine Kopfhörer zum Musikhören.
- Passen Sie niemals die Höhe der Räder an, während der Motor läuft oder sich der Sicherheitsschlüssel im Schloss befindet.
- Lassen Sie den Bügelgriff los, um den Rasenmäher auszuschalten, wenn dieser blockiert. Warten Sie, bis das Messer zum Stillstand gekommen ist, bevor Sie versuchen, die Verstopfung zu beseitigen oder Gegenstände von der Unterseite zu entfernen.
- Halten Sie Hände und Füße vom Schnittbereich fern.
- Halten Sie die Sägeblätter scharf. Tragen Sie beim Umgang mit dem Messer des Rasenmähers stets Schutzhandschuhe.
- Wenn der Grasfangbehälter verwendet wird, muss dieser regelmäßig auf Abnutzungen und Beschädigungen überprüft werden. Wechseln Sie aus Sicherheitsgründen den Grasfangbehälter bei starker Abnutzung aus.
- Seien Sie besonders vorsichtig, wenn Sie den Rasenmäher wenden oder in Ihre Richtung ziehen.
- Bringen Sie Hände oder Füße nicht in die Nähe bzw. unter den Rasenmäher. Halten Sie jederzeit einen Sicherheitsabstand zur Auswurföffnung.

- Entfernen Sie Steine, Äste, Drähte, Spielzeuge, Knochen usw., die in das Messer geraten könnten, aus dem Bereich, in dem der Rasenmäher verwendet wird. Objekte, die in das Messer geraten, können ernsthafte Verletzungen verursachen. Bleiben Sie hinter dem Griff, wenn der Motor läuft.
- Betreiben Sie den Rasenmäher weder barfuß noch mit Sandalen. Tragen Sie jederzeit festes Schuhwerk.
- Ziehen Sie den nur Rasenmäher nur rückwärts, wenn dies unbedingt erforderlich ist. Achten Sie stets auf den Boden und den Bereich hinter Ihnen, bevor und während Sie sich rückwärts bewegen.
- Achten Sie darauf, dass das Material nicht in Richtung von Personen ausgeworfen wird. Achten Sie darauf, dass das Material nicht in Richtung von Wänden oder anderen Gegenständen ausgeworfen wird. Das Material kann gegen den Bediener zurückgeschleudert werden. Lassen Sie den Bügelschalter los, und warten Sie, bis das Messer zum Stillstand gekommen ist, bevor Sie Kiesoberflächen überqueren.
- Betreiben Sie den Rasenmäher nicht ohne angebrachten und intakten Grasfangbehälter, Auswurfschutz, hinteren Schutz und andere Schutzvorrichtungen. Überprüfen Sie regelmäßig alle Schutz- und Sicherheitsvorrichtungen auf deren ordnungsgemäße Funktion. Ersetzen Sie beschädigte Schutz- und Sicherheitsvorrichtungen vor der weiteren Verwendung.
- Lassen Sie den eingeschalteten Rasenmäher niemals unbeaufsichtigt.
- Lassen Sie stets den Bügelgriff los, warten Sie, bis das Messer zum Stillstand gekommen ist, wenn Sie den Rasenmäher reinigen, den Grasfangbeutel entfernen, Verstopfungen aus der Auswurföffnung beseitigen, den Rasenmäher unbeaufsichtigt lassen bzw. Anpassungen vornehmen oder Reparaturen und Inspektionen ausführen.
- Betreiben Sie den Rasenmäher nur bei Tageslicht oder bei ausreichender Beleuchtung, sodass Gegenstände auf dem Schnittweg vom Betriebsbereich des Rasenmähers aus deutlich sichtbar sind.
- Betätigen Sie den Rasenmäher nicht, wenn Sie unter Alkohol- oder Drogeneinfluss stehen oder wenn Sie müde oder krank sind. Bleiben Sie immer aufmerksam, achten Sie darauf, was sie tun und setzen Sie den gesunden Menschenverstand ein.
- Meiden Sie gefährliche Umgebungen. Betreiben Sie den Rasenmäher nicht in feuchtem oder nassem Gras. Verwenden Sie den Rasenmäher keinesfalls im Regen. Achten Sie auf Trittsicherheit. Betreiben Sie das Gerät nur im Gehen, nie rennend.
- Lassen Sie den Bügelgriff los, warten Sie, bis das Messer zum Stillstand gekommen ist, wenn Sie ungewöhnliche Vibrationen des Rasenmähers bemerken, und prüfen Sie die Ursache. Im Allgemeinen deutet Vibration auf ein Problem hin. Im Fall einer ungewöhnlichen Vibration des Geräts finden Sie unter „Problembehebung“ weitere Informationen.
- Tragen Sie beim Betreiben des Rasenmähers stets geeigneten Augen- und Atemschutz.
- Der Gebrauch von Zubehörteilen oder Zusätzen, die nicht für den Gebrauch mit dem Rasenmäher empfohlen werden, kann gefährlich sein. Verwenden Sie nur von BLACK+DECKER genehmigtes Zubehör.
- Beugen Sie sich nicht zu weit nach vorne, wenn Sie den Rasenmäher betreiben. Achten Sie während des Betriebs des Rasenmähers stets auf Ihre Standfestigkeit und Ihr Gleichgewicht.
- Mähen Sie stets parallel zum Hang, nie den Hang hinauf oder hinunter. Gehen Sie mit äußerster Vorsicht vor, wenn Sie an Hängen die Richtung wechseln.
- Das Mähen an Hängen mit mehr als 15° Neigung ist nicht zulässig.
- Achten Sie auf Löcher, Wurzeln, Bodenunebenheiten, Steine und andere verborgene Objekte. Unebenes Gelände kann zu Unfällen durch Stürze führen. Hohes Gras kann Hindernisse verbergen.
- Mähen Sie nie nasses Gras. Mähen Sie nicht an steilen Hängen. Mangelnde Standfestigkeit kann zu Unfällen durch Stürze führen.
- Mähen Sie nicht in der Nähe von Abhängen, Gräben oder Böschungen. Es besteht die Gefahr, dass Sie ausrutschen oder das Gleichgewicht verlieren.
- Lassen Sie den Rasenmäher vor der Lagerung stets abkühlen.
- Entfernen Sie den Sicherheitsschlüssel und das Batteriepaket aus der Maschine. Achten Sie darauf, dass alle beweglichen Teile zum Stillstand gekommen sind:
  – Wann immer Sie die Maschine verlassen;
  – Bevor Blockaden entfernt werden;
  – Vor dem Überprüfen, Reinigen oder Warten des Geräts.

Sicherheit anderer Personen

- Dieses Gerät darf nicht von Personen (einschließlich Kindern) mit eingeschränkten physischen, sensorischen oder mentalen Fähigkeiten oder ohne ausreichende Erfahrung oder Kenntnisse verwendet werden, außer wenn diese Personen von einer Person, die für ihre Sicherheit verantwortlich ist, bei der Verwendung des Geräts beaufsichtigt oder mit ihm vertraut gemacht werden.
- Kinder müssen beaufsichtigt werden, um sicherzustellen, dass sie nicht mit dem Gerät spielen.
- Nach dem Überfahren eines Fremdkörpers. Überprüfen Sie das Gerät auf Beschädigungen und führen Sie ggf. Reparaturen durch;

Restrisiken

Beim Gebrauch dieses Geräts verbleiben zusätzliche Restrisiken, die möglicherweise nicht in den Sicherheitswarnungen genannt werden. Diese Risiken bestehen beispielsweise bei Missbrauch oder längerem Gebrauch.
Auch bei der Einhaltung der entsprechenden Sicherheitsvorschriften und der Verwendung aller

Sicherheitsgeräte bestehen weiterhin bestimmte Restrisiken. Diese sind:

- Verletzungen, die durch das Berühren von sich drehenden/bewegenden Teilen verursacht werden.
- Verletzungen, die durch das Austauschen von Teilen, Klingen oder Zubehör verursacht werden.
- Verletzungen, die durch längeren Gebrauch des Werkzeugs verursacht werden. Legen Sie bei längerem Gebrauch regelmäßige Pausen ein.
- Gehörschäden.
- Gesundheitsrisiken durch Einatmen des bei der Verwendung Ihres Werkzeugs entstehenden Staubs.
- Nehmen Sie niemals ein Gerät auf, während der Motor läuft.

Warnsymbole

Am Gerät sind die folgenden Warnsymbole inklusive Datumscode (13) angebracht, siehe Abbildung G:



WARNUNG! Zur Verringerung von Verletzungsgefahren muss der Nutzer das Handbuch sorgfältig durchlesen. Handbücher können beim Kundendienst angefordert werden (siehe Rückseite dieses Handbuchs).



Setzen Sie das Produkt NICHT Regen aus.



Die Messer drehen sich nach Abschalten des Geräts einige Sekunden lang weiter. Vor Wartungsarbeiten müssen Sicherheitsschlüssel und Akku(s) entfernt werden.



Achten Sie auf Gegenstände, die eventuell umhergeschleudert werden. Halten Sie andere Personen von der Schneidzone fern.



Nehmen Sie vor Wartungsarbeiten den Akku ab und lesen Sie das Handbuch.



Tragen Sie stets eine geeignete Schutzbrille und Gehörschutz.



Symbol für das Akkugewicht



Garantierte Schallleistung laut Richtlinie 2000/14/EG - siehe digitale Produktemissionsdaten.



Stecken Sie den Sicherheitsschlüssel ein, wenn Sie den Mäher starten. Nimm den Sicherheitsschlüssel ab und verstaue ihn sicher, wenn du mit dem Mäher fertig gearbeitet hast.

Zusätzliche Sicherheitshinweise für Akkus und Ladegeräte

Akkus

- Keinesfalls versuchen, den Akku zu öffnen.
- Achten Sie darauf, dass der Akku nicht mit Wasser in Berührung kommt.
- Setzen Sie den Akku keinen hohen Temperaturen aus.
- Nicht bei Temperaturen über 40 °C lagern.
- Laden Sie den Akku ausschließlich bei Umgebungstemperaturen zwischen 4,5 °C und 40,5 °C.
- Verwenden Sie ausschließlich das mit dem Gerät gelieferte Ladegerät. Das Verwenden eines falschen Ladegeräts kann zu einem Stromschlag oder dem Überhitzen des Akkus führen.
- Bei der Entsorgung von Akkus oder Batterien die Hinweise im Abschnitt „Umweltschutz“ beachten.
- Der Akku darf nicht durch mechanische Krafteinwirkung oder Belastungen beschädigt oder verformt werden. Andernfalls besteht Verletzungs- und Brandgefahr.
- Laden Sie beschädigte Akkus nicht auf.
- Unter extremen Bedingungen können Akkus undicht werden. Wenn Sie feststellen, dass aus dem Akku Flüssigkeit austritt, wischen Sie diese vorsichtig mit einem Tuch ab. Vermeiden Sie Hautkontakt.
- Beachten Sie nach Haut- oder Augenkontakt die folgenden Hinweise.

⚠ **WARNUNG!** Batteriesäure kann Sach- oder Personenschäden verursachen. Spülen Sie die Säure bei Hautkontakt sofort mit Wasser ab. Suchen Sie einen Arzt auf, wenn sich auf der Haut Rötungen, Reizungen oder andere Irritationen zeigen. Spülen Sie das Auge nach Augenkontakt sofort mit sauberem Wasser aus und suchen Sie einen Arzt auf.



Versuchen Sie nie, beschädigte Akkus aufzuladen.

Ladegerät

Das Ladegerät ist für eine bestimmte Spannung ausgelegt. Überprüfen Sie immer, dass die Netzspannung der Spannung auf dem Typenschild entspricht.

⚠ **WARNUNG!** Versuchen Sie niemals, das Ladegerät durch einen normalen Netzstecker zu ersetzen.

- Verwenden Sie Ihr BLACK+DECKER-Ladegerät nur zum Laden des Geräts bzw. Werkzeugs, mit dem es geliefert wurde. Andere Akkus können bersten und Verletzungen und Sachschäden verursachen.
- Versuchen Sie keinesfalls, nicht aufladbare Batterien zu laden.
- Ist das Netzkabel beschädigt, muss es durch den Hersteller oder eine BLACK+DECKER-Vertragswerkstatt ausgetauscht werden, um Gefahren zu vermeiden.
- Achten Sie darauf, dass das Ladegerät nicht mit Wasser in Berührung kommt.
- Öffnen Sie das Ladegerät nicht.
- Durchstechen Sie das Ladegerät nicht.

- Beim Laden des Geräts/Akkus muss auf ausreichende Belüftung geachtet werden.


Das Ladegerät darf nur im Innenbereich verwendet werden.


Lesen Sie vor der Verwendung die Betriebsanleitung.

Elektrische Sicherheit


Das Ladegerät ist schutzisoliert, daher ist keine Erdleitung erforderlich.

- Überprüfen Sie immer, dass die Netzspannung der Spannung auf dem Typenschild entspricht. Versuchen Sie niemals, das Ladegerät durch einen normalen Netzstecker zu ersetzen.
- Ist das Netzkabel beschädigt, muss es durch den Hersteller oder eine BLACK+DECKER-Vertragswerkstatt ausgetauscht werden, um Gefahren zu vermeiden.

AKKUTYP

Diese Akkus können verwendet werden:

Batterie	(kg)
BL1518	0,36
BL2018	0,37
BL2518	0,37
BDL1518S	0,36
BDL2018S	0,37
BDL2518S	0,38
BDL1518	0,36
BDL2018	0,37
BDL2518	0,38
BL4018	0,64
BL5018	0,65
BDL4018S	0,66

Ladegeräte: S010QV2400040, SSC-250040EU, S018B0V1800100, 90599854-02, BDC2A,90606845
Weitere Informationen finden Sie im Handbuch des Akkus/Ladegeräts.

MERKMALE (INNENVERKLEIDUNG)

Dieses Gerät verfügt über einige oder alle der folgenden Merkmale.

1. Schaltkasten
2. Steuerstange
3. Oberer Bügel
4. Unterer Bügel
5. Befestigungsknöpfe für oberen Bügel (2)
6. Befestigungsknöpfe für unteren Bügel (2)
7. Abdeckung
8. Einstellhebel für die Schnitthöhe (Nur BCMWP340)
9. Einstellknopf für die Schnitthöhe (Nur BCMWP400)
10. Fangsack
11. Heckklappenabdeckung
12. Tragegriff
13. Datumscodes

PACKUNGSINHALT (ABB. A)

a. Rasenmäher mit oberem Griff
b. Unterer Griff
c. Grasfangkorb
d. Grasfangkorb-Griff
e. Schnellspannklemme (Fix-Schraube)
f. Zahnklemme
g. Schnellspannklemme (gekrümmter Kopf)
h. Kabelklemme
i. Mulcheinsatz
j. Lithium-Ionen-Akku
k. Akku-Ladegeräte
l. Sicherheitsschlüssel

Lage des Datumscodes

Der Code für das Herstellungsdatum (13) besteht aus einer 4-stelligen Jahresangabe, gefolgt von einer 2-stelligen Wochenangabe und einem 2-stelligen Werkscode.

Ladevorgang (Abb. B)

BLACK+DECKER-Ladegeräte sind nur dazu vorgesehen, BLACK+DECKER-Akkus aufzuladen.

- Setzen Sie das Ladegerät in eine geeignete Steckdose ein, bevor Sie den Akku einsetzen.
- Setzen Sie den Akku in das Ladegerät ein.


Die grüne LED blinkt, wenn der Akku geladen wird.


Der Abschluss des Ladevorgangs wird dadurch angezeigt, dass die grüne LED dauerhaft leuchtet. Der Akku ist vollständig aufgeladen und kann jetzt verwendet oder in der Ladestation gelassen werden.

⚠ **WARNUNG!** Laden Sie entladene Akkus so bald wie möglich nach dem Gebrauch wieder auf, da sonst die Akkulebensdauer stark verringert werden kann.

Diagnose des Ladegeräts

Das Ladegerät ist so konzipiert, dass es bestimmte Probleme erkennen kann, die am Akku oder der Stromquelle auftreten können. Probleme werden dadurch angezeigt, dass eine LED in verschiedenen Sequenzen blinkt.

Defekter Akku


Das Ladegerät kann einen schwachen oder beschädigten Akku erkennen.

Die rote LED blinkt mit dem Muster, das auf dem Etikett angegeben ist. Wenn das Blinkmuster für einen defekten Akku zu sehen ist, laden Sie den Akku nicht weiter auf. Bringen Sie ihn zu einem Kundendienstzentrum oder einer Recycling-Sammelstelle.

Verzögerung heißer/kalter Akku



Wenn das Ladegerät erkennt, dass ein Akku übermäßig heiß oder kalt ist, startet es automatisch eine „Verzögerung heißer/kalter Akku“, bis sich der Akku normalisiert hat.

Danach wechselt das Ladegerät automatisch in den Akkuladem odus. Diese Funktion sorgt für eine maximale Lebensdauer des Akkus. Die rote LED blinkt mit dem Muster, das auf dem Etikett angegeben ist, wenn die "Verzögerung heißer/kalter Akku" erkannt wird.

Wichtige Hinweise zum Aufladen

- Die längste Lebensdauer und beste Leistung wird erhalten, wenn der Akku bei einer Lufttemperatur zwischen 16°- 27°C (60°F und 80°F) aufgeladen wird.
- Laden Sie den Akku NICHT bei einer Umgebungstemperatur unter +4,5°C oder über +40,5°C auf. Dies ist wichtig und verhindert schwere Schäden am Akku.
- Das Ladegerät und der Akku können sich während des Ladevorgangs warm anfühlen. Dies ist ein normaler Umstand und weist nicht auf ein Problem hin. Um das Abkühlen des Akkus nach dem Gebrauch zu erleichtern, platzieren Sie das Ladegerät und den Akku nicht in einer warmen Umgebung, wie beispielsweise in einem Metallschuppen oder einem nicht isolierten Wohnwagen.
- Wenn der Akku nicht richtig aufgeladen wird:
  – Prüfen Sie, ob die Steckdose unter Spannung steht, indem Sie eine Lampe oder ein anderes Gerät an die Steckdose anschließen.
  – Überprüfen Sie, ob die Steckdose mit einem Lichtschalter verbunden ist, der auch das Gerät ausschaltet, wenn das Licht ausgeschaltet wird.
  – Bringen Sie Ladegerät und Akku an einen Ort, wo die Umgebungstemperatur ca. 16°–27°C (60°F–80°F) beträgt.
  – Wenn die Ladeprobleme bestehen bleiben, bringen Sie Werkzeug, Akku und Ladegerät zu Ihrer lokalen Vertragswerkstatt.
- Der Akku sollte aufgeladen werden, wenn das Werkzeug nicht mehr die volle Leistung bringt. Betreiben Sie das Werkzeug in diesem Fall NICHT WEITER. Befolgen Sie die Anweisungen bezüglich des Aufladens. Sie können auch jederzeit einen teilweise entleerten Akku aufladen, ohne dass dies nachteilige Auswirkungen auf den Akku hat.
- Leitfähige Fremdmaterialien, z.B. unter anderem Stahlwolle, Alufolie oder angesammelte Metallpartikel, sollten von Hohlräumen des Ladegeräts ferngehalten werden.
- Ziehen Sie den Netzstecker des Ladegerätes immer aus der Steckdose, wenn kein Akku in der Vertiefung steckt. Ziehen Sie den Netzstecker des Ladegerätes vor dem Reinigen aus der Steckdose.
- Gerät keinem Spritzwasser aussetzen oder in Wasser oder andere Flüssigkeiten tauchen.

⚠ **WARNUNG!** Keine Flüssigkeiten in das Ladegerät gelangen lassen.
KEINESFALLS VERSUCHEN, DEN AKKU ZU ÖFFNEN. WENN DAS KUNSTSTOFFGEHÄUSE DES AKKUS BRÜCHE ODER RISSE AUFWEIST, BRINGEN SIE ES ZUM RECYCLING ZU EINER VERTRAGSWERKSTATT.

Ladestandanzeige des Akkus

Der Akku ist mit einer Ladestandanzeige ausgestattet. Mithilfe dieser Anzeige kann während des Mäh- und Ladevorgangs der aktuelle Ladestand des Akkus überprüft werden.
Sie zeigt nicht die Funktionsfähigkeit des Werkzeugs an und unterliegt Unterschieden, die auf Bauteilen, Temperatur und Anwendungsart des Endbenutzers basieren.

Überprüfung des Ladestatus (Abb. C)

- Drücken Sie die Taste der Ladestandanzeige.
- Die drei LEDs leuchten und zeigen den Prozentsatz an Ladung im Akku an. Siehe Diagramm in Abb. C.
- Leuchtet die LED nicht, muss der Akku geladen werden.

MONTAGE

⚠ **WARNUNG!** Vor der Montage muss das Gerät ausgeschaltet sein und der Sicherheitsschlüssel sowie Akku(s) entfernt worden sein.

Montage des unteren Griffs (Abb. A, D-E)

- Befestigen Sie die beiden Zahnklemmen (Af) am unteren Griff.
- Montieren Sie den unteren Griff (Ab) mit den Schnellverschlussklemmen (Fix-Schraube) (Ae) an den Rasenmäher.

HINWEIS: Stellen Sie sicher, dass die Montageöffnungen für den oberen und unteren Griff geradlinig zueinander ausgerichtet sind, und montieren Sie anschließend die Schnellspannklemmen.

Montage des oberen Bügels (Abb. A, F-G)

- Befestigen Sie den oberen Griff (3) mit den beiden Schnellspannklemmen (Ag) am unteren Griff. Die Zähne der Befestigungselemente müssen korrekt ineinandergreifen.
- Montieren Sie den oberen Griff mithilfe der Schnellspannklemmen (Ag) am unteren Griff (4).

Anbringen der Kabelklemme (Abb. A, G)

- Stellen Sie sicher, dass die mitgelieferte Kabelklemme (Ah) verwendet wird, um das Kabel am oberen Griffen zu befestigen.

Anbringen des Grasfangkorbs (Abb. A, H-J)

- Setzen Sie den Grasfangkorb-Griff (Ad) in die Nut am Grasfangkorb (10) ein (Abb. H).
- Drücken Sie den Grasfangkorb-Griff in den Clip des Grasfangkorbs, bis Sie ein „Klicken” hören, das anzeigt, dass der Griff eingerastet ist.
- Befestigen Sie den Grasfangkorb (10) am Rahmen, indem Sie die Plastikhaken seitlich und unten einhängen (Abb. I-J).

HINWEIS: Heben Sie die Heckklappe (11) an, um den Grasfangkorb einzuhängen. Lassen Sie die Heckklappe los, um den Grasfangsack in seiner Position zu sichern.

Mulchen (BCMWP400) (Abb. K)

- Heckklappe (11) anheben.
- Stecken Sie den Kunststoff-Mulchstopfen (17) in den hinteren Auswurfkanal (18).
- Drücken Sie den Kunststoff-Mulchstopfen nach unten, um ihn zu fixieren.
- Lassen Sie die hintere Klappe los, um den Mulchstopfen zu bedecken.

HINWEIS: Stellen Sie sicher, dass die beiden Laschen an der Unterseite des Mulchstopfens in den beiden Nuten am Rasenmähergehäuse sitzen.
HINWEIS: Für effizientes Mulchen sollte kein hohes oder nasses Gras gemäht werden.

Einstellen der Schnitthöhe (Abb. L-M)

BCMWP340

- Die Schnitthöhe lässt sich durch Bewegen des Höhenverstellhebels (8) und Anheben bzw. Absenken des Griffs auf die gewünschte Position ändern. Anschließend lassen Sie den Hebel los.

BCMWP400

- Die Schnitthöhe lässt sich durch Drücken des Schnitthöhen-Einstellknopfs (9) und anschließendes Anheben oder Absenken des Griffs in die gewünschte Position ändern. Anschließend lassen Sie den Knopf los.

⚠ **WARNUNG!** Führen Sie keine abrupten Bewegungen mit dem Höhenverstellknopf aus. Der Rasenmäher könnte dadurch beschädigt werden.

Einsetzen des oder der Akkus (Abb. N, P)

- Akkufach-Abdeckung (7) anheben, um das Akkufach (19) freizulegen.
- Akku(s) (14) in das Akkufach schieben, bis sie vollständig eingesetzt sind und ein Klickgeräusch zu hören ist. Darauf achten, dass Akku(s) richtig eingesetzt und vollständig eingerastet ist (sind). BCMWP340 verfügt über einen Akkuanschluss, siehe Abb. N und BCMWP400 -Geräte verfügen über zwei Akkuanschlüsse, siehe Abb. P.
- Akkufach-Abdeckung schließen. Die Abdeckung muss vollständig verriegelt sein, bevor der Mäher gestartet wird.

So entnehmen Sie den oder die Akku(s) (Abb. O, Q):

- Akkufach-Abdeckung (7) öffnen, wie oben beschrieben.
- Drücken Sie den Akku-Löseknopf (16) und ziehen Sie den Akku aus dem Werkzeug.

Sicherheitsschlüssel (Abb. R-S)

⚠ **GEFAHR! Scharfes, bewegliches Messer.** Um ein versehentliches Starten oder eine unbefugte Nutzung Ihres Akku-Mähers zu verhindern, ist ein abnehmbarer Sicherheitsschlüssel in das Design Ihres Mähers integriert. Der Mäher wird vollständig deaktiviert, wenn der Sicherheitsschlüssel aus dem Mäher entfernt wird.

⚠ **GEFAHR! Rotierende Klingen können schwere Verletzungen verursachen.** Um schwere Verletzungen zu vermeiden, Gerät ausschalten und Sicherheitsschlüssel sowie Akku(s) entfernen, wenn das Gerät unbeaufsichtigt ist oder wenn es aufgeladen, gereinigt, gewartet, transportiert, angehoben oder gelagert wird.

- Sicherheitsschlüssel (AI) in den Schlüsseleinschub im Akkufach stecken, bis er vollständig im Schlüsseleinschub eingerastet ist.
- Der Mäher ist nun betriebsbereit.

WÄHREND DES BETRIEBS

Korrekte Handhaltung (Abb. T)

⚠ **WARNUNG!** Zur Reduzierung des Risikos schwerer Verletzungen sollten Sie IMMER die richtige Handhaltung einnehmen (siehe Abbildung).

⚠ **WARNUNG!** Zur Reduzierung des Risikos schwerer Verletzungen sollten Sie IMMER die Maschine festhalten, um auf eine plötzliche Reaktion der Maschine gefasst zu sein. Normalerweise greifen Sie den oberen Bügel und die Steuerstange zusammen mit beiden Händen.

Ein- und Ausschalten (Abb. T)

⚠ **WARNUNG!** Versuchen Sie niemals, einen Schalter mit irgendwelchen Hilfsmitteln im eingeschalteten Zustand zu arretieren.

⚠ **WARNUNG!** Die Messer laufen nach dem Ausschalten des Motors noch einige Sekunden weiter. Fassen Sie die Unterseite des Mähers nicht an, bevor die Messer vollständig zum Stillstand gekommen sind!

⚠ **WARNUNG!** Das Gerät kann nur gestartet werden, indem Sie zuerst den Netzschalter drücken und anschließend den Bügelgriff in Richtung des oberen Griffs ziehen. Wird dieser Vorgang umgekehrt durchgeführt, lässt sich das Gerät nicht starten.

Anlassen des Motors

- Stellen Sie sicher, dass der Bügelgriff (2) gelöst ist.
- Einschaltknopf am Schaltkasten (1) drücken und gedrückt halten.
- Ziehen Sie den Bügelgriff (2) in Richtung des oberen Griffs (3).
- Lassen Sie den Netzschalter los, sobald das Gerät angeschaltet ist.

Abstellen des Motors

- Lassen Sie den Bügelgriff los, um das Gerät auszuschalten.

HINWEIS: Startknopf nicht gedrückt halten, nachdem sich das Gerät automatisch ausgeschaltet hat. Dies kann zu Schäden am Akku führen.

Grasfangkorb-Indikator (Abb. U)

- Der Grasfangkorb-Indikator (26) schließt sich während des Mähens, um anzuzeigen, dass der Grasfangkorb voll

ist und geleert werden muss, um die ordnungsgemäße Leistung des Mähers aufrechtzuerhalten.
- Um den Grasfangkorb (10) abzunehmen, heben Sie die Heckklappe an und greifen den Tragegriff an der Seite und Unterseite des Metallrahmens. Die Heckklappe klappt automatisch nach unten, nachdem der Grasfangkorb entfernt wurde, und verschließt die hintere Auswurföffnung.
- Entleeren Sie den Grasfangkorb und setzen Sie ihn wieder am Gerät ein.

⚠ **WARNUNG!** Bevor Sie den Grasfangkorb abnehmen, schalten Sie das Gerät aus und warten Sie, bis die Messer vollständig zum Stillstand gekommen sind.

⚠ **WARNUNG!** Sollten Grasreste im Auswurfschacht zurückbleiben, reinigen Sie diesen mit einer Bürste. Entfernen Sie Grasreste im Mähwerk oder an den Messern nicht mit der Hand oder mit den Füßen. Verwenden Sie stattdessen geeignete Werkzeuge wie eine Bürste oder einen Besen. Damit das Schnittgut in den Grasfangkorb aufgenommen werden kann, müssen die Auswurföffnung und das Innere des Mähwerks von Verstopfungen befreit werden.

Rasenmäherüberlastung

Um Schäden aufgrund einer Überlastung zu vermeiden, versuchen Sie nicht, zu viel Gras auf einmal zu entfernen. Verlangsamen Sie Ihre Schnittgeschwindigkeit, oder heben Sie die Schnitthöhe an.

Mähen

⚠ **WARNUNG!** Kontrollieren sie stets den Bereich, in dem der Rasenmäher verwendet werden soll, und entfernen sie steine, äste, Drähte, Knochen usw., Die in das Messer geraten könnten.

⚠ **WARNUNG!** Mähen Sie stets parallel zum Hang, nie den Hang hinauf oder hinunter. Gehen Sie mit äußerster Vorsicht vor, wenn Sie an Hängen die Richtung wechseln. Mähen Sie keine übermäßig steilen Hänge. Achten Sie auf Trittsicherheit.
- Lassen Sie den Bügelgriff (2) los, um den Rasenmäher AUSZUSCHALTEN, wenn Sie Bereiche mit Kies überqueren. (Steine können durch die Messer umhergeschleudert werden.)
- Stellen Sie den Rasenmäher auf die größtmögliche Schnitthöhe ein, wenn Sie unebene Flächen oder hohes Gras mähen. Wenn zu viel Gras auf einmal geschnitten wird, kann dies eine Überlastung des Motors zur Folge haben und diesen zum Stillstand bringen. Weitere Informationen finden Sie unter "Problembehebung".
- Wenn der Grasfangbeutel (10) verwendet wird, während das Gras stark wächst, verfängt sich das Gras möglicherweise in der Auswurföffnung. Lassen Sie den Bügelgriff los, um den Rasenmäher auszuschalten, und entfernen Sie den Sicherheitsschlüssel und den Akku. Entfernen Sie den Grasfangbeutel und schütteln Sie das Gras in den Boden des Beutels. Entfernen Sie zudem Gras und Verschmutzungen aus dem Bereich der Auswurföffnung. Bringen Sie den Grasfangbeutel wieder an.
- Beginnt der Rasenmäher ungewöhnlich zu vibrieren, lassen Sie den Bügelgriff los, um den Rasenmäher auszuschalten, und entfernen Sie Sicherheitsschlüssel und Akku. Ermitteln Sie sofort die Ursache. Vibrationen weisen auf eine Fehlfunktion hin. Betreiben Sie den Rasenmäher nicht mehr, bis eine Wartung durchgeführt wurde. Weitere Informationen finden Sie in dieser Anleitung unter „Problembehebung“.
- Lassen Sie den Bügelgriff stets los, um den Rasenmäher auszuschalten, und entfernen Sie den Sicherheitsschlüssel und den Akku, wenn Sie den Rasenmäher (auch kurzfristig) unbeaufsichtigt lassen.

Entfernen der Messer (Abb. V)

HINWEIS: BCMWP340, BCMWP400 sind mit neuen Flügelmessern ausgestattet, die die Sammelleistung im Vergleich zu früheren Mähmodellen verbessern. Messer-Zubehör Kat. # 34 cm A6325, 40 cm A6327.

⚠ **GEFAHR!** Zur Reduzierung der Gefahr schwerer Verletzungen das Gerät ausschalten und den Sicherheitsschlüssel und den Akku entfernen, bevor Sie Einstellungen vornehmen oder Anbauteile oder Zubehör montieren/demontieren. Ungewolltes Anlaufenkann Verletzungen verursachen.

⚠ **WARNUNG!** Stellen Sie sicher, dass die Messer vollständig zum Stillstand gekommen sind, und trennen Sie den Rasenmäher von der Stromquelle.
- Schneiden Sie ein Stück Holz (5x10x30 cm) (20) zu, um zu verhindern, dass sich die Messer beim Entfernen der Flanschmutter drehen.

HINWEIS: Ein Werkzeug zum Entfernen der Messer (Teilenummer 6011-X1-0757) ist bei BLACK+DECKER erhältlich. Es wurde entwickelt, um die Messer beim Entfernen oder Anbringen an der Spindel am Drehen zu hindern.
- Kippen Sie das Gerät auf die Seite. Tragen Sie bitte Handschuhe und eine geeignete Augenschutzbrille. Vorsicht vor scharfen Messerkanten.
- Positionieren Sie das Holzstück, um zu verhindern, dass sich die Messer weiterdrehen.
- Lockern und entfernen Sie die Messerschraube (22) mit einem 13-mm-Schraubenschlüssel (21) durch Drehen gegen den Uhrzeigersinn.
- Ziehen Sie die Messer ab. Überprüfen Sie alle Teile auf Beschädigungen und ersetzen Sie sie bei Bedarf.

Anbringen des Messers (Abb. V)

- Setzen Sie die Messer (15) so auf den Bolzenschaft, dass die Beschriftung auf dem Messer nach außen zeigt, weg vom Mäher, und setzen Sie den Messerbolzen (21) auf den Bolzenschaft.
- Ziehen Sie den Messerbolzen per Hand möglichst fest an.
- Positionieren Sie das Holzstück (20) so, dass sich das Messer nicht drehen kann.
- Ziehen Sie den Messerbolzen mit einem 13-mm-Schraubenschlüssel (22), sorgfältig fest, indem Sie den Schraubenschlüssel im Uhrzeigersinn drehen. Den Bolzen mit einem Drehmoment von 27 Nm bis 33 Nm anziehen.

Schärfen des Messers
Für eine optimale Leistung des Mähers ist es wichtig, das Messer stets scharf zu halten. Ein stumpfes Messer schneidet Gras nicht sauber. Verwenden Sie beim Entfernen, Schärfen und Anbringen des Messers einen geeigneten Augenschutz. Unter normalen Umständen reicht es aus, die Messer während einer Mähsaison zweimal zu schärfen. Durch Sand wird das Messer schnell stumpf. Wenn Ihr Rasen auf sandigen Boden wächst, ist eventuell häufigeres Schärfen notwendig.
HINWEIS: Verbogene oder beschädigte Messer müssen sofort ersetzt werden.
Beim Schärfen der Messerklinge:
- Stellen Sie sicher, dass das Messer ausbalanciert bleibt.
- Schärfen Sie das Messer im ursprünglichen Schneidewinkel.
- Schärfen Sie die Schneidkanten an den zwei Messerenden, indem Sie an beiden Enden gleich viel Material abtragen.

Schärfen der Messerklinge in einem Schraubstock (Abb. X)
- Vor dem Entfernen der Klinge muss die Klinge (15) vollständig zum Stillstand gekommen sein und der/die Akku/s müssen entfernt worden sein.
- Entfernen Sie das Messer vom Rasenmäher. Bitte beachten Sie die Anweisungen zum Entfernen des Messers.
- Befestigen Sie das Messer in einem Schraubstock (23).
- Tragen Sie geeigneten Augenschutz und Handschuhe, und achten Sie darauf, sich nicht zu schneiden.
- Feilen Sie die Schneidkanten des Messers vorsichtig mit einer feinen Feile (24) oder einem Schleifstein, und behalten Sie dabei den ursprünglichen Schneidewinkel bei. Überprüfen Sie die Auswuchtung des Messers. Bitte beachten Sie die Anweisungen zum Auswuchten des Messers.
- Bringen Sie das Messer wieder am Rasenmäher an, und ziehen Sie sie sogfältig fest.

Auswuchten des Messers (Abb. Y)
Überprüfen Sie die Auswuchtung des Messers (15), indem Sie die mittlere Bohrung des Messers über einem Nagel oder Schraubendreher mit rundem Schaft platzieren (25), der horizontal in einem Schraubstock eingespannt ist (23). Sollte sich eines der beiden Enden des Messers nach unten drehen, feilen Sie entlang der scharfen Kante dieses abwärts gerichteten Endes. Die Klinge ist korrekt aus-gewuchtet, wenn keines der beiden Enden absinkt.

Schmierung
Ihr Elektrogerät benötigt keine zusätzliche Schmierung. Ölen Sie die Räder nicht. Sie haben Kunststofflagerflächen, die keine Schmierung er-fordern.

Reinigung
⚠ **WARNUNG!** Vor der Reinigung müssen Akku(s) und Sicherheitsschlüssel stets entfernt werden.

⚠ **WARNUNG!** Blasen Sie alle Lüftungsöffnungen mindestens einmal wöchentlich mit sauberer, trockener Luft aus. Tragen Sie bei dieser Arbeit immer zugelassenen Augenschutz, um Augenverletzungen zu vermeiden, sowie zugelassenen Atemschutz.

⚠ **WARNUNG!** Verwenden Sie niemals Lösungsmittel oder andere scharfe Chemikalien für die Reinigung der nichtmetallischen Teile des Geräts. Diese Chemikalien können das in den Kunststoffteilen verwendete Material aufweichen. Verwenden Sie ein nur mit Wasser und einer milden Seife befeuchtetes Tuch. Achten Sie darauf, dass niemals Flüssigkeiten in das Gerät eindringen. Tauchen Sie niemals irgendein Teil des Gerätes in eine Flüssigkeit.
Rasenmäher ausschalten und Klinge zum Stillstand kommen lassen. Reinigen Sie den Rasenmäher ausschließlich mit milder Seifenlösung und einem angefeuchteten Tuch. Grasfangkorb vollständig entleeren. Entfernen Sie alle Schnittreste, die sich möglicherweise an der Unterseite des Mähwerks angesammelt haben. Überprüfen Sie nach mehrmaligem Gebrauch, ob alle Befestigungen fest angezogen sind.

Verhindern von Rost
Düngemittel und andere Gartenchemikalien enthalten Mittel, welche die Korrosion von Metallen stark beschleunigen. Wenn Sie Flächen mähen, auf denen Düngemittel oder Chemikalien verwendet wurden, sollten Sie den Rasenmäher nach dem Gebrauch unmittelbar wie folgt reinigen:
Rasenmäher ausschalten und Sicherheitsschlüssel sowie Akku(s) entfernen. Wischen Sie alle offenliegenden Teile mit einem feuchten Tuch ab.

WARTUNG
Ihr BLACK+DECKER-Rasenmäher wurde für einen langjährigen Betrieb mit minimalem Wartungsaufwand entwickelt.
Ein dauerhafter, einwandfreier Betrieb setzt eine regelmäßige Pflege und Reinigung voraus.
Auf der Rückseite dieses Handbuchs finden Sie die Kontaktinformationen des Servicecenters oder besuchen Sie **www.2helpu.com**.

⚠ **WARNUNG!** Tun Sie vor der Durchführung von Wartungsarbeiten an Elektrowerkzeugen mit/ohne Kabel Folgendes durch:
- Schalten Sie das Gerät/Werkzeug aus und ziehen Sie den Netzstecker.
- Wenn der Akku integriert ist, entladen Sie ihn vollständig und schalten Sie dann das Gerät ab und entfernen den Akku.
- Ziehen Sie vor dem Reinigen des Ladegeräts den Netzstecker. Das Ladegerät benötigt keine Wartung, es sollte jedoch regelmäßig gereinigt werden.
- Reinigen Sie regelmäßig die Lüftungsschlitze des Geräts und des Ladegeräts mit einer weichen Bürste oder einem trockenen Tuch.

- Reinigen Sie das Motorgehäuse regelmäßig mit einem feuchten Tuch. Verwenden Sie keine scheuernden Reinigungsmittel oder Reinigungsmittel auf Lösungsmittelbasis.
- Entfernen Sie mit einem stumpfen Schaber regelmäßig Gras und Erde von der Unterseite der Schutzvorrichtung.

Aufbewahrung (Abb. W)

⚠ **WARNUNG!** Rotierende Klinge kann schwere Verletzungen verursachen. Lösen Sie den Bügelgriff, um den Rasenmäher auszuschalten, entfernen Sie die Batterie vor dem Heben, Transport oder Lagern des Mähers. Lagern Sie an einem trockenen Ort.

⚠ **WARNUNG!** Um zu vermeiden, gequetscht zu werden, halten Sie die Finger beim Herunterklappen der Griffe aus dem Bereich zwischen den Griffen fern.

⚠ **WARNUNG!** Stellen Sie sicher, dass das Kabel in den Verbindungsstellen der Griffe während des Zusammenklappens nicht gespannt oder zusammengepresst wird. Dies kann Schaden am Netzkabel verursachen.
Der Griff des Rasenmähers kann für eine schnelle und bequeme Lagerung leicht heruntergeklappt werden.

Tragen des Rasenmähers

Tragen Sie den Mäher an den Tragegriffen. **NICHT** den Rasenmäher durch Greifen des oberen Griffs oder des unteren Griffs zu heben.

Beseitigung von Störungen

Wenn das Gerät nicht richtig zu funktionieren scheint, befolgen Sie die Anweisungen weiter unten. Sollte das Problem damit nicht zu lösen sein, wenden Sie sich an Ihren lokalen BLACK+DECKER Reparaturdienst. Die Kontaktdaten der Kundendienststelle finden Sie auf der Rückseite dieses Handbuchs oder unter **www.2helpu.com**.

⚠ **WARNUNG!** Lassen Sie erst den Bügelschalter los, um den Rasenmäher auszuschalten. Warten Sie dann, bis das Messer zum Stillstand gekommen ist.

Problem	Lösung
Der Rasenmäher funktioniert nicht, wenn der Bügelgriff aktiviert wird.	Lassen Sie den Bügelgriff los, um den Rasenmäher auszuschalten. Entfernen Sie den Akku, kippen Sie den Rasenmäher auf die Seite, und überprüfen Sie, ob sich das Messer frei drehen lässt.
	Vergewissern Sie sich, dass der Batterieschacht frei von Ablagerungen ist und fest verbunden ist.
	Wurde der Akku vollständig aufgeladen? Drücken Sie die Taste der Ladestandanzeige.
Der Messermotor blockiert beim Mähen.	Lassen Sie den Bügelgriff los, um den Rasenmäher auszuschalten. Entfernen Sie den Akku, kippen Sie den Rasenmäher auf die Seite, und überprüfen Sie, ob sich das Messer frei drehen lässt.
	Stellen Sie die Schnitthöhe der Räder auf die höchste Position ein, und starten Sie den Rasenmäher.
	Vergewissern Sie sich, dass der Batterieschacht frei von Ablagerungen ist und fest verbunden ist.
	Wurde der Akku vollständig aufgeladen? Drücken Sie die Taste der Ladestandanzeige.
	Vermeiden Sie eine Überlastung des Rasenmähers. Verlangsamen Sie die Schnittgeschwindigkeit, oder heben Sie die Schnitthöhe an.
Der Rasenmäher zeigt nur eine unzureichende Leistung oder mäht nicht den gesamten Rasen.	Lassen Sie den Bügelgriff los, um den Rasenmäher auszuschalten. Entfernen Sie den Akku. Kippen Sie den Rasenmäher auf die Seite, und überprüfen Sie Folgendes: • Schärfe der Messer - Halten Sie die Messer scharf. • Das Deck und die Auswurföffnung auf Verstopfungen.
	Die Radhöheneinstellung ist möglicherweise zu niedrig für den gegebenen Rasen. Erhöhen Sie die Schnitthöhe.
Der Rasenmäher lässt sich nur schwer schieben.	Lassen Sie den Bügelgriff los, um den Rasenmäher auszuschalten. Entfernen Sie den Akku. Vergrößern Sie die Schnitthöhe, um den Widerstand durch das Gras zu verringern. Überprüfen Sie, ob sich die Räder frei drehen lassen.
Der Rasenmäher ist ungewöhnlich laut und vibriert.	Lassen Sie den Bügelgriff los, um den Rasenmäher auszuschalten, und entfernen Sie den Akku. Kippen Sie den Rasenmäher auf die Seite, und überprüfen Sie, ob das Messer verbogen oder beschädigt ist. Ersetzen Sie ein beschädigtes Messer ggf. durch ein Ersatzmesser von BLACK+DECKER. Übergeben Sie den Rasenmäher an eine BLACK+DECKER Vertragswerkstatt, wenn die Unterseite des Decks beschädigt ist.
	Wenn das Messer nicht sichtlich beschädigt ist und der Rasenmäher weiterhin vibriert: • Lassen Sie den Bügelgriff los, um den Rasenmäher auszuschalten. • Entfernen Sie den Akku. • Demontieren Sie die gesamte Messerbaugruppe wie im Abschnitt „Entfernen der Messer“ beschrieben. • Entfernen Sie Schmutz und reinigen Sie jedes Teil. • Ersetzen Sie jedes Teil, wie im Abschnitt „Anbringen des Messers“ beschrieben.
	Übergeben Sie den Rasenmäher an eine zugelassene BLACK+DECKER Vertragswerkstatt, wenn das Gerät weiterhin vibriert.

Problem	Lösung
Ladestatus-LEDs leuchten nicht.	Steckverbindung prüfen.
	Tauschen Sie das Ladegerät aus.
Geschnittenes Gras wird vom Rasenmäher nicht im Beutel aufgesammelt.	Die Auswurföffnung ist verstopft. Lassen Sie den Bügelgriff los, um den Rasenmäher auszuschalten. Entfernen Sie den Sicherheitsschlüssel und den Akku. Entfernen Sie abgeschnittenes Gras aus der Auswurföffnung.
	Heben Sie die Schnitthöhe der Räder an, um die abgeschnittene Länge zu verkürzen.
	Der Behälter ist voll. Leeren Sie den Behälter öfter.

Umweltschutz



Die Produkte/Akkus können recycelt werden. Wenn sie jedoch mit einem durchgestrichenen Mülleimer gekennzeichnet sind, dürfen sie nicht als normaler Hausmüll entsorgt werden. Entladen Sie die Batterien vollständig und trennen Sie sie. Trennen Sie zudem nach Möglichkeit alle Lichtquellen vom Produkt. Es liegt in der Verantwortung des Benutzers, personenbezogene Daten vom Produkt zu entfernen. Bringen Sie den Abfall dann zu einer offiziellen Abfallsammelstelle oder zu einer Entsorgungsstelle, wo die Entsorgung häufig kostenfrei ist. Die Entsorgung der Verpackung muss entsprechend dem Materialcode erfolgen. Betriebs- und Sicherheitshinweise sollten erst entsorgt werden, wenn das entsprechende Produkt endgültig nicht mehr verwendet wird. Bitte informieren Sie sich bei Ihrer Gemeinde/Stadt über die Verfahren zur richtigen Abfallentsorgung. Besuchen Sie für weitere Informationen **www.2helpU.com** und scannen Sie den obigen QR-Code.

Technische Daten

		BCMWP340	BCMWP400
Typ		1	1
Spannung	DC	18	2x18
Leerlaufdrehzahl	/min	3000	3000
Höhenverstellung	mm	20-70	25-75
Messerlänge	cm	34	40
Eindringschutz		IPX1*	
Gewicht (ohne Akkupack)	kg	12	14

*Der Rasenmäher wurde auf Sicherheit getestet, wenn er für kurze Zeit Regen ausgesetzt ist. Sollte der Rasenmäher nass werden, bitte von der Stromversorgung trennen, Rasenmäher trocknen und sorgfältig auf Funktionsfähigkeit überprüfen. Sollte der Rasenmäher nicht funktionieren, lassen Sie das Gerät vollständig trocknen, bevor Sie die Funktionsfähigkeit erneut überprüfen.

Gewährleistung

BLACK+DECKER vertraut auf die Qualität der eigenen Geräte und bietet dem Käufer eine außergewöhnliche Garantie von 24 Monaten ab Kaufdatum. Diese Garantie versteht sich unbeschadet der gesetzlichen Gewährleistungsansprüche und schränkt diese keinesfalls ein. Diese Garantie gilt innerhalb der Staatsgebiete der Mitgliedstaaten der Europäischen Union und der Europäischen Freihandelszone.
Zur Inanspruchnahme dieser Garantie muss sie den allgemeinen Geschäftsbedingungen von BLACK+DECKER entsprechen und dem Verkäufer bzw. der Vertragswerkstatt ist ein Kaufnachweis vorzulegen. Die Bedingungen für die 2-jährige Garantie von BLACK+DECKER und den Standort Ihrer nächstgelegenen Vertragswerkstatt finden Sie im Internet unter **www.2helpU.com** oder indem Sie sich an die lokale BLACK+DECKER-Niederlassung wenden, deren Adresse Sie in dieser Anleitung finden.
Ihr neues BLACK+DECKER-Produkt können Sie auf unserer Website unter **www.blackanddecker.de** registrieren.
Dort erhalten Sie auch Informationen über neue Produkte und Sonderangebote.

DOCUMENTS AVAILABLE ONLINE

www.2helpU.com/DoC/ or **www.2helpU.com/DoC/index/xxx***

*For direct access, replace "xxx" with the product's model number given on the product rating label or packaging.

- Instruction Manual
- Declaration of Conformity (DoC)
- Product Emission Data (PED): Information about Noise, Vibration and Dust (not applicable for all products)

Intended Use

Your BLACK+DECKER® BCMWP340, BCMWP400 lawn mowers have been designed for mowing grass. These appliances are intended for household use only.

SAFETY INSTRUCTIONS

General Power Tool Safety Warnings

WARNING! Read all safety warnings, instructions, illustrations and specifications provided with this power tool. Failure to follow all instructions listed below may result in electric shock, fire and/or serious injury.

Manuals can be obtained by contacting Customer Service (refer to the back page of this manual).

SAVE ALL WARNINGS AND INSTRUCTIONS FOR FUTURE REFERENCE.

The term "power tool" in the warnings refers to your mains-operated (corded) power tool or battery-operated (cordless) power tool.

1. Work area safety

a. Keep work area clean and well lit. Cluttered or dark areas invite accidents.

b. Do not operate power tools in explosive atmospheres, such as in the presence of flammable liquids, gases or dust. Power tools create sparks which may ignite the dust or fumes.

c. Keep children and bystanders away while operating a power tool. Distractions can cause you to lose control.

2. Electrical safety

a. Power tool plugs must match the outlet. Never modify the plug in any way. Do not use any adapter plugs with earthed (grounded) power tools. Unmodified plugs and matching outlets will reduce risk of electric shock.

b. Avoid body contact with earthed or grounded surfaces such as pipes, radiators, ranges and refrigerators. There is an increased risk of electric shock if your body is earthed or grounded.

c. Do not expose power tools to rain or wet conditions. Water entering a power tool will increase the risk of electric shock.

d. Do not abuse the cord. Never use the cord for carrying, pulling or unplugging the power tool. Keep cord away from heat, oil, sharp edges or moving parts. Damaged or entangled cords increase the risk of electric shock.

e. When operating a power tool outdoors, use an extension cord suitable for outdoor use. Use of a cord suitable for outdoor use reduces the risk of electric shock.

f. If operating a power tool in a damp location is unavoidable, use a residual current device (RCD) protected supply. Use of an RCD reduces the risk of electric shock.

3. Personal safety

a. Stay alert, watch what you are doing and use common sense when operating a power tool. Do not use a power tool while you are tired or under the influence of drugs, alcohol or medication. A moment of inattention while operating power tools may result in serious personal injury.

b. Use personal protective equipment. Always wear eye protection. Protective equipment such as dust mask, non-skid safety shoes, hard hat, or hearing protection used for appropriate conditions will reduce personal injuries.

c. Prevent unintentional starting. Ensure the switch is in the off-position before connecting to power source and/or battery pack, picking up or carrying the tool. Carrying power tools with your finger on the switch or energising power tools that have the switch on invites accidents.

d. Remove any adjusting key or wrench before turning the power tool on. A wrench or a key left attached to a rotating part of the power tool may result in personal injury.

e. Do not overreach. Keep proper footing and balance at all times. This enables better control of the power tool in unexpected situations.

f. Dress properly. Do not wear loose clothing or jewellery. Keep your hair, clothing and gloves away from moving parts. Loose clothes, jewellery or long hair can be caught in moving parts.

g. If devices are provided for the connection of dust extraction and collection facilities, ensure these are connected and properly used. Use of dust collection can reduce dust-related hazards.

h. Do not let familiarity gained from frequent use of tools allow you to become complacent and ignore tool safety principles. A careless action can cause severe injury within a fraction of a second.

4. Power tool use and care

a. Do not force the power tool. Use the correct power tool for your application. The correct power tool will do the job better and safer at the rate for which it was designed.

b. Do not use the power tool if the switch does not turn it on and off. Any power tool that cannot be controlled with the switch is dangerous and must be repaired.

c. Disconnect the plug from the power source and/or remove the battery pack, if detachable, from the power tool before making any adjustments, changing

accessories, or storing power tools. Such preventive safety measures reduce the risk of starting the power tool accidentally.

d. **Store idle power tools out of the reach of children and do not allow persons unfamiliar with the power tool or these instructions to operate the power tool.** Power tools are dangerous in the hands of untrained users.

e. **Maintain power tools and accessories. Check for misalignment or binding of moving parts, breakage of parts and any other condition that may affect the power tool's operation. If damaged, have the power tool repaired before use.** Many accidents are caused by poorly maintained power tools.

f. **Keep cutting tools sharp and clean.** Properly maintained cutting tools with sharp cutting edges are less likely to bind and are easier to control.

g. **Use the power tool, accessories and tool bits etc. in accordance with these instructions, taking into account the working conditions and the work to be performed.** Use of the power tool for operations different from those intended could result in a hazardous situation.

h. **Keep handles and grasping surfaces dry, clean and free from oil and grease.** Slippery handles and grasping surfaces do not allow for safe handling and control of the tool in unexpected situations.

5. **Battery tool use and care**

a. **Recharge only with the charger specified by the manufacturer.** A charger that is suitable for one type of battery pack may create a risk of fire when used with another battery pack.

b. **Use power tools only with specifically designated battery packs.** Use of any other battery packs may create a risk of injury and fire.

c. **When battery pack is not in use, keep it away from other metal objects, like paper clips, coins, keys, nails, screws, or other small metal objects, that can make a connection from one terminal to another.** Shorting the battery terminals together may cause burns or a fire.

d. **Under abusive conditions, liquid may be ejected from the battery; avoid contact. If contact accidentally occurs, flush with water. If liquid contacts eyes, additionally seek medical help.** Liquid ejected from the battery may cause irritation or burns.

e. **Do not use a battery pack or tool that is damaged or modified.** Damaged or modified batteries may exhibit unpredictable behaviour resulting in fire, explosion or risk of injury.

f. **Do not expose a battery pack or tool to fire or excessive temperature.** Exposure to fire or temperature above 130 °C may cause explosion.

g. **Follow all charging instructions and do not charge the battery pack or tool outside the temperature range specified in the instructions.** Charging improperly or at temperatures outside the specified range may damage the battery and increase the risk of fire.

6. **Service**

a. **Have your power tool serviced by a qualified repair person using only identical replacement parts.** This will ensure that the safety of the power tool is maintained.

b. **Never service damaged battery packs.** Service of battery packs should only be performed by the manufacturer or authorized service providers.

Lawn Mower Safety Warnings



WARNING! Additional safety warnings for lawn mowers.

a. **Do not use the lawn mower in bad weather conditions, especially when there is a risk of lightning.** This decreases the risk of being struck by lightning.

b. **Thoroughly inspect the area for wildlife where the lawn mower is to be used.** Wildlife may be injured by the lawn mower during operation.

c. **Thoroughly inspect the area where the lawn mower is to be used and remove all stones, sticks, wires, bones, and other foreign objects.** Thrown objects can cause personal injury.

d. **Before using the lawn mower, always visually inspect to see that the blade and the blade assembly are not worn or damaged.** Worn or damaged parts increase the risk of injury.

e. **Check the grass catcher frequently for wear or deterioration.** A worn or damaged grass catcher may increase the risk of personal injury.

f. **Keep guards in place. Guards must be in working order and be properly mounted.** A guard that is loose, damaged, or is not functioning correctly may result in personal injury.

g. **Keep all cooling air inlets clear of debris.** Blocked air inlets and debris may result in overheating or risk of fire.

h. **While operating the lawn mower, always wear non-slip and protective footwear. Do not operate the lawn mower when barefoot or wearing open sandals.** This reduces the chance of injury to the feet from contact with the moving blade.

i. **While operating the lawn mower, always wear long trousers.** Exposed skin increases the likelihood of injury from thrown objects.

j. **Do not operate the lawn mower in wet grass. Walk, never run.** This reduces the risk of slipping and falling which may result in personal injury.

k. **Do not operate the lawn mower on excessively steep slopes.** This reduces the risk of loss of control, slipping and falling which may result in personal injury.

l. **When working on slopes, always be sure of your footing, always work across the face of slopes, never up or down and exercise extreme caution when changing direction.** This reduces the risk of loss of control, slipping and falling which may result in personal injury.

m. **Use extreme caution when reversing or pulling the lawn mower towards you. Always be aware of your surroundings.** This reduces the risk of tripping during operation.

n. **Do not touch blades and other hazardous moving parts while they are still in motion.** This reduces the risk of injury from moving parts.
o. **When clearing jammed material or cleaning the lawn mower, make sure all power switches are off and the battery pack is disconnected.** Unexpected operation of the lawn mower may result in serious personal injury.
p. **Stop the lawn mower, and remove the safety key and detachable battery pack(s), make sure that all moving parts have come to a complete stop.**
   – After striking a foreign object, and to inspect the lawn mower for damage and make repairs before restarting and operating the lawn mower.
   – If the lawn mower starts to vibrate abnormally, and then to immediately inspect for damage, replace or repair any damaged parts and to check for and tighten any loose parts.
q. **Stop the cutting means if the lawn mower has to be tilted for transportation when crossing surfaces other than grass and when transporting the lawn mower to and from the area to be used.**
r. **Do not tilt the lawn mower when switching on the motor.**
s. **Empty the grass catcher before storage.**

Safety Instructions

⚠ **WARNING!** When using cordless appliances, basic safety precautions, including the following, should always be followed to reduce the risk of fire, electric shock, personal injury and material damage.

⚠ **WARNING!** When using the machine the safety rules must be followed. For your own safety and bystanders please read these instructions before operating the machine. Please keep the instructions safe for later use.

- Read all of this manual carefully before operating the appliance.
- The intended use is described in this manual. The use of any accessory or attachment or the performance of any operation with this appliance other than those recommended in this instruction manual may present a risk of personal injury.
- Retain this manual for future reference.

Using Your Appliance

⚠ **WARNING!** Do not store or use the tool and battery pack in locations where the temperature may fall below +4 ˚C (+39,2 ˚F) (such as outside sheds or metal buildings in winter), or reach or exceed +40 ˚C (+104 ˚F) (such as outside sheds or metal buildings in summer). Always take care when using the appliance.

- This appliance is not intended for use by young or infirm persons without supervision.
- The appliance is not to be used as a toy.
- Do not allow children or animals to come near the work area or touch the appliance or power supply.
- Close supervision is necessary when the appliance is used near children.
- Use in a dry location only. Do not allow the appliance to become wet. Do not immerse the appliance in water.
- Do not open body casing. There are no user serviceable parts inside.
- Do not operate the appliance in explosive atmospheres, such as in the presence of flammable liquids, gases or dust.
- Before using, always visually inspect to see that the blades, blade bolts and cutter assembly are not worn or damaged. Replace worn or damaged blades and bolts in sets to preserve balance.
- In order to avoid a hazard due to inadvertent resetting of the thermal cut-out, this appliance must not be supplied through an external switching device, such as a timer, or connected to a circuit that is regularly switched on and off by the utility.
- Never operate the machine while people, especially children, or pets are nearby.
- Keep in mind that the operator or user is responsible for accidents or hazards occurring to other people or their property.

Before Use

- While operating the machine always wear substantial footwear and long trousers. Do not operate the machine when barefoot or wearing open sandals. Avoid wearing clothing that is loose fitting or that has hanging cords or ties.
- Thoroughly inspect the area where the machine is to be used and remove all objects which can be thrown by the machine.
- Before using, always visually inspect to see that the blade, blade bolt and the blade assembly are not worn or damaged. Replace worn or damaged components in sets to preserve balance. Replace damaged or unreadable labels.

After Use

- When not in use, the appliance should be stored in a dry, well-ventilated place out of the reach of children.
- Children should not have access to stored appliances.
- When the appliance is stored or transported in a vehicle it should be placed in the boot or restrained to prevent movement following sudden changes in speed or direction.

Inspection and Repairs

- Before use, check the appliance for damaged or defective parts. Check for breakage of parts, damage to switches and any other conditions that may affect its operation.
- Do not use the appliance if any part is damaged or defective.
- Have any damaged or defective parts repaired or replaced by an authorised repair agent.
- Never attempt to remove or replace any parts other than those specified in this manual.
- Be careful during adjustment of the mower to prevent entrapment of the fingers between moving blades/parts and fixed parts of the machine.

- When servicing the blades be aware that, even though the power source is switched off, the blades can still be moved.

Additional Safety Instructions for Lawn Mowers

- Do not transport the machine while the power source is running.
- Firmly grip handle with both hands when operating the lawn mower.
- If at any time it is felt necessary to tilt the lawn mower, make sure that both hands remain in the operating position while the lawn mower is tilted. Keep both hands in the operating position until the lawn mower is returned to rest correctly on the ground.
- Never wear radio or music headphones while operating the lawn mower.
- Never attempt to make a wheel height adjustment while the motor is running or while the safety key is in the switch housing.
- If the lawn mower stalls, release bail bar to turn mower off, wait for blade to stop, before attempting to unclog the chute or remove anything from under the deck.
- Keep hands and feet away from cutting area.
- Keep blades sharp. Always use protective gloves when handling the lawn mower blade.
- If you are using the grass collector, check it frequently for wear and deterioration.
- If excessively worn, replace with a new grass collector for your safety.
- Use extreme caution when reversing or pulling the lawn mower towards you.
- Do not put hands or feet near or under the lawn mower. Keep clear of the discharge opening at all times.
- Clear the area where the lawn mower is to be used of objects such as rocks, sticks, wire, toys, bones etc., which could be thrown by the blade.
  Objects struck by the blade can cause severe injury to persons. Stay behind the handle when the motor is running.
- Do not operate the lawn mower barefooted or while wearing sandals. Always wear substantial footwear.
- Do not pull lawn mower backward unless absolutely necessary. Always look down and behind before and while moving backward.
- Never direct discharged material toward anyone. Avoid discharging material against a wall or obstruction. Material may ricochet back toward the operator. Release the bail bar to turn the lawn mower off and stop the blade when crossing gravel surfaces.
- Do not operate the lawn mower without the entire grass collector, discharge guard, rear guard, or other safety protective devices in place and working. Periodically check all guards and safety protective devices to ensure they are in good working order and will operate properly and perform their intended function. Replace a damaged guard or other safety device before further use.
- Never leave a running lawn mower unattended.
- Always release the bail bar to stop the motor and wait until the blade comes to a complete stop before cleaning the lawn mower, removing the grass bag, unclogging the discharge guard, when leaving the lawn mower, or before making any adjustments, repairs or inspections.
- Operate lawn mower only in daylight or good artificial light when objects in the path of the blade are clearly visible from the operating area of the lawn mower.
- Do not operate the lawn mower while under the influence of alcohol or drugs, or when you are tired or ill. Always stay alert, watch what you are doing, and use common sense.
- Avoid dangerous environments. Never operate the lawn mower in damp or wet grass, never use lawn mower in the rain. Always be sure of your footing, walk, never run.
- If the lawn mower should start to vibrate abnormally, release the bail bar, wait for the blade to stop and then check for the cause immediately. Vibration is generally a warning of trouble, see the troubleshooting guide for advice in the case of abnormal vibration.
- Always wear proper eye and respiratory protection when operating the lawn mower.
- The use of any accessory or attachment not recommended for use with this lawn mower could be hazardous. Only use accessories approved by BLACK+DECKER®.
- Never overreach while operating the lawn mower. Always be sure to keep proper footing and balance at all times while operating the lawn mower.
- Mow across the face of slopes, never up and down. Exercise extreme caution when changing direction on slopes.
- Never mow on slopes with an inclination of more than 15°.
- Watch for holes, ruts, bumps, rocks or other hidden objects. Uneven terrain could cause a slip and fall accident. Tall grass can hide obstacles.
- Do not mow on wet grass or excessively steep slopes. Poor footing could cause a slip and fall accident.
- Do not mow near drop-offs, ditches, or embankments. You could lose your footing or balance.
- Always allow the mower to cool down before storing.
- Remove the safety key and battery pack from the machine. Make sure that all moving parts have come to a complete stop:
  - Whenever you leave the machine;
  - Before clearing a blockage;
  - Before checking, cleaning or working on the appliance.

Safety of Others

- This appliance is not intended for use by persons (including children) with reduced physical, sensory or mental capabilities, or lack of experience and knowledge, unless they have been given supervision or instruction concerning use of the appliance by a person responsible for their safety.
- Children must be supervised to ensure that they do not play with the appliance.
- After striking a foreign object, inspect the appliance for damage and make repairs as necessary.

Residual Risks

Additional residual risks may arise when using the tool which may not be included in the enclosed safety warnings. These risks can arise from misuse, prolonged use, etc.
Even with the application of the relevant safety regulations and the implementation of safety devices, certain residual risks can not be avoided. These include:

- Injuries caused by touching any rotating/moving parts.
- Injuries caused when changing any parts, blades or accessories.
- Injuries caused by prolonged use of a tool. When using any tool for prolonged periods ensure you take regular breaks.
- Impairment of hearing.
- Health hazards caused by breathing dust developed when using your tool.
- Never pick up or carry an appliance while the motor is running.

Warning Symbols

The following warning symbols are found on the appliance along with the production date code (13):



WARNING! To reduce the risk of injury, the user must read the instruction manual. Manuals can be obtained by contacting Customer Service (refer to the back page of this manual).



Do not expose the appliance to rain or high humidity.



Beware of sharp blades. Blades continue to rotate after the motor is switched off. Remove safety key and battery pack(s) before maintenance.



Beware of flying objects. Keep bystanders away from the cutting area.



Remove battery and read the manual before maintenance.



Always wear proper eye and ear protection.



Battery weight symbol



Directive 2000/14/EC guaranteed sound power level - see digital Product Emission Data



Insert the safety key when you start the mower. Remove the safety key and store it securely when you finish working with the mower.

Additional Safety Instructions for Batteries and Chargers

Batteries

- Never attempt to open for any reason.
- Do not expose the battery to water.
- Do not expose the battery to heat.
- Do not store in locations where the temperature may exceed 40 °C.
- Charge only at ambient temperatures between 4,5 °C and 40,5 °C.
- Charge only using the charger provided with the appliance/tool. Using the wrong charger could result in an electric shock or overheating of the battery.
- When disposing of batteries, follow the instructions given in the section "Protecting the environment".
- Do not damage/deform the battery pack either by puncture or impact, as this may create a risk of injury and fire.
- Do not charge damaged batteries.
- Under extreme conditions, battery leakage may occur. When you notice liquid on the batteries carefully wipe the liquid off using a cloth. Avoid skin contact.
- In case of skin or eye contact, follow the instructions below.

⚠ **WARNING!** The battery fluid may cause personal injury or damage to property. In case of skin contact, immediately rinse with water. If redness, pain or irritation occurs seek medical attention. In case of eye contact, rinse immediately with clean water and seek medical attention.



Do not attempt to charge damaged batteries.

Charger

Your charger has been designed for a specific voltage. Always check that the mains voltage corresponds to the voltage on the rating plate.

⚠ **WARNING!** Never attempt to replace the charger unit with a regular mains plug.

- Use your BLACK+DECKER charger only to charge the battery in the appliance/ tool with which it was supplied. Other batteries could burst, causing personal injury and damage.
- Never attempt to charge non-rechargeable batteries.
- If the supply cord is damaged, it must be replaced by the manufacturer or an authorised BLACK+DECKER Service Centre in order to avoid a hazard.
- Do not expose the charger to water.
- Do not open the charger.
- Do not probe the charger.
- The appliance/tool/battery must be placed in a well ventilated area when charging.


The charger is intended for indoor use only.


Read the instruction manual before use.

Electrical Safety


Your charger is double insulated; therefore no earth wire is required.

- Always check that the mains voltage corresponds to the voltage on the rating plate. Never attempt to replace the charge unit with a regular mains plug.
- If the supply cord is damaged, it must be replaced by the manufacturer or an authorised BLACK+DECKER Service Centre in order to avoid a hazard.

BATTERY TYPE

These battery packs may be used:

Battery	(kg)
BL1518	0,36
BL2018	0,37
BL2518	0,37
BDL1518S	0,36
BDL2018S	0,37
BDL2518S	0,38
BDL1518	0,36
BDL2018	0,37
BDL2518	0,38
BL4018	0,64
BL5018	0,65
BDL4018S	0,66

Chargers: S010QV2400040, SSC-250040EU, S018B0V1800100, 90599854-02, BDC2A,90606845
Refer to the battery/charger sections for more information.

FEATURES (INSIDE COVER)

This appliance includes some or all of the following features.

1. Switch box
2. Bail handle
3. Upper handle
4. Lower handle
5. Upper handle attachment knobs (2)
6. Lower handle attachment knobs (2)
7. Cover
8. Cut height adjustment handle (BCMWP340 only)
9. Cut height adjust button (BCMWP400 only)
10. Grass collection bag
11. Rear door cover
12. Carrying handle
13. Date code

PACKAGE CONTENTS (FIG. A)

a. Lawn mower with upper handle
b. Lower handle
c. Grass collection bag
d. Grass collection bag handle
e. Quick release clamp (fixed in screw)
f. Teeth clamp
g. Quick release clamp (curved head)
h. Cable clip
i. Mulching plug
j. Battery pack
k. Battery charger
l. Safety key

Date Code Position

The production date code (13) consists of a 4-digit year followed by a 2-digit week and is extended by a 2-digit factory code.

Charging Procedure (Fig. B)

BLACK+DECKER chargers are designed to charge BLACK+DECKER battery packs.

- Plug the charger into an appropriate outlet before inserting the battery pack.
- Insert the battery pack into the charger.


The green LED will flash indicating that the battery is being charged.


The completion of charge is indicated by the green LED remaining on continuously. The pack is fully charged and may be used at this time or left on the charger.

⚠ **WARNING!** Recharge discharged batteries as soon as possible after use or battery life may be greatly diminished.

Charger Diagnostics

This charger is designed to detect certain problems that can arise with the battery packs or the power source. Problems are indicated by one LED flashing in different patterns.

Bad Battery


The charger can detect a weak or damaged battery.

The red LED flashes in the pattern indicated on the label. If you see this bad battery blink pattern, do not continue to charge the battery.
Return it to a service center or a collection site for recycling.

Hot/Cold Pack Delay



When the charger detects a battery that is excessively hot or excessively cold, it automatically starts a Hot/Cold Pack Delay, suspending charging until the battery has normalized.

After this happens, the charger automatically switches to the Pack Charging mode. This feature ensures maximum battery life. The red LED flashes in the pattern indicated on the label when the hot/cold pack delay is detected.

Important Charging Notes

- Longest life and best performance can be obtained if the battery pack is charged when the air temperature is between 16 °C and 27 °C (60 °F and 80 °F).
- DO NOT charge the battery pack in an air temperature below 4,5 °C (40 °F), or above 40,5 °C (105 °F). This is important and will prevent serious damage to the battery pack.
- The charger and battery pack may become warm to touch while charging. This is a normal condition, and does not indicate a problem. To facilitate the cooling of the battery pack after use, avoid placing the charger or battery pack in a warm environment such as in a metal shed, or an uninsulated trailer.
- If the battery pack does not charge properly:
  - Check current at receptacle by plugging in a lamp or other appliance.
  - Check to see if receptacle is connected to a light switch which turns power off when you turn out the lights.
  - Move charger and battery pack to a location where the surrounding air temperature is approximately 16°–27 °C (60–80 °F).
  - If charging problems persist, take the tool, battery pack and charger to your local service center.
- The battery pack should be recharged when it fails to produce sufficient power on jobs which were easily done previously. DO NOT CONTINUE to use under these conditions. Follow the charging procedure. You may also charge a partially used pack whenever you desire with no adverse affect on the battery pack.
- Foreign materials of a conductive nature such as, but not limited to, steel wool, aluminium foil, or any buildup of metallic particles should be kept away from charger cavities.
- Always unplug the charger from the power supply when there is no battery pack in the cavity. Unplug charger before attempting to clean.
- Do not freeze or immerse charger in water or any other liquid.

⚠ **WARNING!** Do not allow any liquid to get inside charger. NEVER ATTEMPT TO OPEN THE BATTERY PACK FOR ANY REASON.
IF THE PLASTIC HOUSING OF THE BATTERY PACK BREAKS OR CRACKS, RETURN TO A SERVICE CENTRE FOR RECYCLING.

Battery State of Charge Indicator

The battery is equipped with a state of charge indicator. This can be used to display the current level of charge in the battery while in the mower and during charging. It does not indicate tool functionality and is subject to variation based on product components, temperature and end-user application.

Checking State of Charge (Fig. C)

- Press the state of charge indicator button.
- The three LEDs will illuminate indicating the percent of charge in the battery. See chart in Fig. C.
- If LED light does not illuminate, charge battery.

ASSEMBLY

⚠ **WARNING!** Before assembly, make sure that the appliance is switched off and safety key and battery pack(s) are removed.

Assembling the Lower Handle (Fig. A, D-E)

- Attach the two tooth clamps (Af) to the lower handle.
- Install the lower handle (Ab) to the lawn mower with the quick release clamps (fixed-in screw) (Ae).

NOTE: Ensure the assembly openings for the upper handle and lower handle are in a straight line, then assemble the quick release clamps.

Assembling the Upper Handle (Fig. A, F-G)

- Fit the upper handle (3) part to the lower handle using the two quick release clamps (Ag). Make sure the teeth of the fixing gears interlock correctly.
- Mount the upper handle to the lower handle (4) by using the quick release clamps (Ag).

Fitting the Cable Clip (Fig. A, G)

- Ensure the supplied cable clip (Ah) is used to fix the cable to the upper handle.

Fitting the Grass Collection Bag (Fig. A, H-J)

- Insert the grass bag handle (Ad) into the groove on the grass bag (10) (Fig. H).
- Press the grass bag handle into the clip of the grass bag, until you hear a "click" to indicate the handle is in place.
- Attach the grass bag (10) to the frame by fixing the plastic hooks into the side and bottom (Fig. I-J).

NOTE: Lift the rear door (11) to hook the grass bag. Release the rear door to secure the grass bag into position.

Mulching (BCMWP400) (Fig. K)

- Raise the rear door (11).
- Place plastic mulching plug (17) into the rear discharge chute (18).
- Press the plastic mulching plug down to secure position.
- Release the rear door to cover the mulching plug.

NOTE: Ensure the two tabs on the bottom of the mulching plug are seated in the two grooves on the lawn mower housing.
NOTE: To ensure efficient mulching, do not cut tall or wet grass.

Adjusting the Height of Cut (Fig. L-M)

BCMWP340

- To change the cutting height, move the cut height adjust lever (8) and lift the handle up and down to your desired cutting position, then release the lever.

BCMWP400

- To change the cutting height, depress the cut height adjust button (9) and lift the handle up and down to your desired cutting position, then release the button.

⚠ **WARNING!** Never make rough movements with the height adjustment button. Damage to the lawn mower may occur.

To Install Battery Pack(s) (Fig. N, P)

- Lift the battery port cover (7) up to expose the battery port (19).
- Slide the battery pack(s) (14) into the battery port until it/they is/are fully seated and an audible click is heard. Make sure battery pack(s) is/are fully seated and fully latched into position. BCMWP340 has one battery port as shown in Fig. N and BCMWP400 has two battery ports as shown in Fig. P.
- Close the battery port cover. Ensure the cover is fully latched before starting mower.

To Remove Battery Pack(s) (Fig. O, Q):

- Open the battery port cover (7) as described above.
- Depress the battery release button (16) on the battery pack(s) and pull battery pack(s) out of tool.

Safety Key (Fig. R-S)

⚠ **DANGER! Sharp moving blade.** In order to prevent accidental start-up or unauthorised use of your cordless mower, a removable safety key has been incorporated into the design of your mower. The mower will be completely disabled when the safety key has been removed from the mower.

⚠ **DANGER! Rotating blades can cause serious injury.** To prevent serious injury, turn unit off and remove safety key and battery pack(s) when unattended, or when charging, cleaning, servicing, transporting, lifting, or storing mower.

- Insert safety key (AI) into the key slot, located inside the battery port, until it is fully seated inside of the key slot.
- The mower is now operational.

OPERATION

Proper Hand Position (Fig. T)

⚠ **WARNING!** To reduce the risk of serious personal injury, ALWAYS use proper hand position as shown.

⚠ **WARNING!** To reduce the risk of serious personal injury, ALWAYS hold securely in anticipation of a sudden reaction. Proper hand position requires both hands grasping the upper handle and bail handle together.

Switching On and Off (Fig. T)

⚠ **WARNING!** Never attempt to lock a switch in the on position.

⚠ **WARNING!** Blade will continue to run for several seconds after the motor has been switched off. Do not touch the underside of the mower until the blade has come to a complete standstill!

⚠ **WARNING!** The product can only be started by pressing the power button first followed by pulling the bail handle towards the upper handle. Reversing this operation will not start the product.

Switching the motor on

- Ensure the bail handle (2) is released.
- Push the power button on the switch box (1) and hold it in position.
- Pull the bail handle (2) towards the upper handle (3).
- Release power button once product is running.

Switching the motor off

- Release the bail handle to switch the product off.

NOTE: Do not continue to press the start button after the machine automatically shuts-off. This will lead to battery damage.

Grass Collection Bag Indicator (Fig. U)

- The grass bag indicator (26) will close during mowing to indicate the grass collection bag has reached capacity and must be emptied to maintain proper mower performance.
- To take off the grass collection bag (10), lift up the rear door, grasp the carry handle and pull up and back. The rear door cover automatically falls down after removing the grass collection bag and closes off the rear chute opening.
- Empty the grass bag and refit to the machine.

⚠ **WARNING!** Before taking off the grass bag, switch off the machine and wait until the blade has come to a complete stop.

⚠ **WARNING!** If any grass clippings are left in the discharge chute, clean it using a brush. Do not remove grass debris in the mower deck or on the blade by hand or with your feet. Instead use suitable tools such as a brush or broom, To ensure that the cut grass can be collected the grass bag, the discharge opening and inside the mower deck must be cleared of any blockages.

Mower Overload

To prevent damage due to overload conditions, do not try to remove too much grass at one time. Slow down your cutting pace or raise the cut height.

Mowing

⚠ **WARNING!** Always inspect area where mower is to be used and remove all stones, sticks, wire, bones, and other debris which might be thrown by the rotating blade.

⚠ **WARNING!** Mow across the face of slopes, never up-and-down. Exercise extreme caution when changing direction on slopes. Do not mow excessively steep slopes. Always maintain good footing.

- Release bail handle (2) to turn mower “Off” when crossing any gravel area (stones can be thrown by the blade).
- Set mower at highest cutting height when mowing in rough ground or in tall weeds. Removing too much grass at one time can cause the motor to be overloaded and to stop. Refer to troubleshooting guide.
- If a grass collection bag (10) is used during the fast growing season, the grass may tend to clog up at the discharge opening. Release bail handle to turn mower off and remove the safety key. Remove the grass bag and shake the grass down to the back end of the bag. Also clean out any grass or debris which may be packed around the discharge opening. Replace the grass bag.
- If mower should start to vibrate abnormally, release bail handle to turn mower off and remove safety key. Check immediately for cause. Vibration is a warning of trouble. Do not operate mower until a service check has been made. Refer to troubleshooting guide in manual.
- Always release bail handle to turn mower off when leaving it unattended even for a short period of time.

Removing Blade (Fig. V)

NOTE: BCMWP340, BCMWP400 use new winged blades which improves collection vs previous range of mowers. Blade accessories Cat # 34 cm A6325, 40 cm A6327.

⚠ **DANGER!** To reduce the risk of serious personal injury, turn unit off, remove safety key and battery pack(s) before making any adjustments or removing/installing attachments or accessories. An accidental start-up can cause injury.

⚠ **WARNING!** Ensure the blade has completely stopped and disconnect the mower from the power source.

- Cut a piece of 2x4 wood (305 mm) (20) to keep blade (15) from turning while removing flange nut.

NOTE: A blade removal tool (P/N 6011-X1-0757) is available from BLACK+DECKER. It is designed to prevent the blades from rotating when they are being removed or installed on the spindle.

- Turn the appliance onto its side. Wear gloves and proper eye protection. Be careful of sharp edges of blade.
- Position piece of wood to keep blade from turning.
- Use a 13 mm wrench (22) to loosen and remove the blade bolt (21) by turning counterclockwise.
- Pull off blade. Examine all pieces for damage and replace if necessary.

Installing Blade (Fig. V)

- Place blade (15) onto bolt shaft with the lettering facing out away from the lawn mower, and place the blade bolt (21) onto the bolt shaft.
- Tighten the blade bolt as firmly as possible by hand.
- Position piece of wood (20) to keep blade from turning.
- Use a 13 mm wrench (22) to securely tighten the blade bolt by turning the wrench clockwise. Torque bolt to 27-33 Nm.

Blade Sharpening

Keep blade sharp for best mower performance. A dull blade does not cut grass cleanly. Use proper eye protection while removing, sharpening, and installing blade. Ensure that safety key and battery pack are removed.

Sharpening the blade twice during a mowing season is usually sufficient under normal circumstances. Sand causes the blade to dull quickly. If your lawn has sandy soil, more frequent sharpening may be required.

NOTE: Replace bent or damaged blade immediately.

When sharpening the blade:

- Make sure blade remains balanced.
- Sharpen blade at the original cutting angle.
- Sharpen cutting edges on both ends of blade, removing equal amounts of material from both ends.

To Sharpen Blade in a Vise (Fig. X)

- Be sure the blade (15) has stopped and the battery pack(s) removed before removing the blade.
- Remove blade from mower. See instructions for removing blade.
- Secure blade in a vise (23).
- Wear proper eye protection and gloves and be careful not to cut yourself.
- Carefully file the cutting edges of the blade with a fine tooth file (24) or sharpening stone, maintaining the angle of the original cutting edge. Check balance of blade. See instructions for blade balancing.
- Replace blade on mower and tighten securely.

Blade Balancing (Fig. Y)

Check balance of the blade (15) by placing centre hole in the blade over a nail or round shank screwdriver (25), clamped horizontally in a vise (23). If either end of the blade rotates downward, file along the sharp edge of that dropping end. Blade is properly balanced when neither end drops.

Lubrication

No lubrication is necessary. Do not oil the wheels. They have plastic bearing surfaces which require no lubrication.

Cleaning

⚠ **WARNING!** Always remove the battery pack(s) and safety key before performing any cleaning.

⚠ **WARNING!** Blow dirt and dust out of the main housing with dry air as often as dirt is seen collecting in and around the air vents. Wear approved eye protection and approved dust mask when performing this procedure.

⚠ **WARNING!** Never use solvents or other harsh chemicals for cleaning the non-metallic parts of the tool. These chemicals may weaken the materials used in these parts. Use a cloth dampened only with water and mild soap. Never let any liquid get inside the tool; never immerse any part of the tool into a liquid.

Turn the mower off and let the blade come to a stop. Use only mild soap and a damp cloth to clean the mower. Thoroughly empty the grass bag. Clean out any clippings which may have accumulated on the underside of the deck. After several uses, check all exposed fasteners for tightness.

Preventing Corrosion
Fertilizers and other garden chemicals contain agents which greatly accelerate the corrosion of metals.
If you mow in areas where fertilizers or chemicals have been used, the mower should be cleaned immediately afterward as follows:
Turn the mower off and remove safety key and battery pack(s). Wipe all exposed parts with a damp cloth.

MAINTENANCE
Your BLACK+DECKER mower has been designed to operate over a long period of time with a minimum of maintenance. Continuous satisfactory operation depends upon proper tool/appliance care and regular cleaning.
Please refer to the back page of this manual for service centre contact information, or visit **www.2helpU.com**.

⚠ **WARNING!** Before performing any maintenance on corded/cordless power tools:
- Switch off and unplug the appliance/tool.
- Or run the battery down completely if it is integral and then switch off.
- Unplug the charger before cleaning it. Your charger does not require any maintenance apart from regular cleaning.
- Regularly clean the ventilation slots in your tool/appliance and charger using a soft brush or dry cloth.
- Regularly clean the motor housing using a damp cloth. Do not use any abrasive or solvent-based cleaner.
- Regularly use a blunt scraper to remove grass and dirt from the underneath of the guard.

Storage (Fig. W)
⚠ **WARNING!** Rotating blade can cause serious injury. Release bail handle to turn mower off, remove battery before lifting, transporting, or storing the mower. Store in a dry place.

⚠ **WARNING!** To avoid being pinched, keep fingers away from area between handles when folding down handles.

⚠ **WARNING!** Make sure cord does not become stretched or pinched in the joints of the handles during folding. This can cause damage to the cord.
The handle of the mower can be easily folded down for quick and convenient storage.

Carrying the Mower
Carry your mower using the carrying handle. **DO NOT** attempt to lift or carry the mower by grasping the upper handle or lower handle.

Troubleshooting
If your appliance seems not to operate properly, follow the instructions below. If this does not solve the problem, please contact your local BLACK+DECKER repair agent. Please refer to the back page of this manual for service centre contact information, or visit **www.2helpu.com**.

⚠ **WARNING!** Before proceeding, release the bail bar to turn mower off and wait for the blade to stop.

Problem	Solution
Mower doesn't run when bail handle is activated.	Release bail handle to turn mower off. Remove battery pack, turn mower over and check that blade is free to turn.
	Check that the battery cavity is free of debris and is connected properly.
	Has battery been fully charged? Press state of charge button.
Motor stops while mowing.	Release bail handle to turn mower off. Remove battery pack. Turn mower over and check that blade is free to turn.
	Raise cutting height of wheels to highest position and start mower.
	Check that the battery cavity is free of debris and is connected properly.
	Has battery been fully charged? Press state of charge button.
	Avoid overloading the mower. Slow down the cutting pace, or raise the cut height.
Mower runs but cutting performance is unsatisfactory	Release bail handle to turn mower off. Remove battery pack. Turn mower over and check: • Blade for sharpness - Keep blade sharp. • Deck and discharge chute for clogging.
	Wheel height adjustment may be set too low for grass condition. Raise cutting height.
Mower is too hard to push.	Release bail handle to turn mower off. Remove battery pack. Raise cutting height to reduce deck drag on grass. Check each wheel for free rotation.
Mower is abnormally noisy and vibrates.	Release bail handle to turn mower off. Remove battery pack. Turn mower on side and check blade to ensure it has not been bent or damaged. If blade is damaged, replace with a BLACK+DECKER replacement blade. If the underside of the deck is damaged, return mower to a BLACK+DECKER authorized service centre.
	If there is no visible damage to the blade and the mower still vibrates: • Release bail handle to turn mower off. • Remove battery pack. • Disassemble entire blade assembly as described in the "Removing blade" section. • Remove any debris and clean each piece. • Replace each piece as described in the "Installing blade" section.
	If mower still vibrates, return the mower to a BLACK+DECKER authorized service centre.

Problem	Solution
Battery charger LEDs not on.	Check plug connection.
	Replace charger.
Mower not picking up clippings with bag.	Chute clogged. Release bail handle to turn mower off. Remove battery pack. Clear chute of grass clippings.
	Raise cutting height of wheels to shorten length of the cut.
	Bag full. Empty bag more often.

Protecting the Environment



Products/batteries are recyclable, but if marked with the crossed-out bin, they must not be disposed of with normal household waste.
Run the batteries down completely and separate them, and separate any light sources from the product if possible.
It is the user's responsibility to delete personal data from the product.
Then take the waste to an official waste collection center or a participating retailer who will often accept it free of charge Packaging should be discarded based on the marked material code. Operating and safety instructions should only be discarded once the applicable product is no longer in use.
Please check with your local community/municipality for waste management guidance. For further information, visit **www.2helpU.com** and scan the above QR code.

Technical Data

		BCMWP340	BCMWP400
Type		1	1
Voltage	DC	18	2x18
No-Load speed	/min	3000	3000
Height adjustment	mm	20-70	25-75
Blade length	cm	34	40
IP information		IPX1*	
Weight (without battery)	kg	12	14

*The lawn mower has been tested to be safe when exposed to rain for a short period of time. If the lawn mower becomes wet, disconnect the power supply, dry the lawn mower, and carefully check for functionality. If the lawn mower does not function, allow the machine to dry fully before checking functionality again.

Guarantee

BLACK+DECKER is confident of the quality of its products and offers consumers a 24 month guarantee from the date of purchase. This guarantee is in addition to and in no way prejudices your statutory rights. The guarantee is valid within the territories of the Member States of the European Union and the European Free Trade Area.
To claim on the guarantee, the claim must be in accordance with BLACK+DECKER Terms and Conditions and you will need to submit proof of purchase to the seller or an authorised repair agent.
Terms and conditions of the BLACK+DECKER 2 year guarantee and the location of your nearest authorised repair agent can be obtained on the Internet at **www.2helpU.com**, or by contacting your local BLACK+DECKER office at the address indicated in this manual.
Please visit our website **www.blackanddecker.eu** to register your new BLACK+DECKER product and receive updates on new products and special offers.

DOCUMENTOS DISPONIBLES EN INTERNET

www.2helpU.com/DoC/ o **www.2helpU.com/DoC/index/xxx***

*Para el acceso directo, sustituya "xxx" con el número de modelo del producto que se encuentra en la etiqueta de clasificación del producto o en el embalaje.

- Manual de instrucciones
- Declaración de conformidad (DoC)
- Datos de emisión del producto (PED): Información sobre ruido, vibración y polvo (no aplicable a todos los productos)

Uso previsto

Los cortacéspedes BCMWP340, BCMWP400 de BLACK+DECKER® han sido diseñados para cortar hierba. Estos aparatos han sido concebidos únicamente para uso doméstico.

INSTRUCCIONES DE SEGURIDAD

Advertencias de seguridad generales para herramientas eléctricas

ADVERTENCIA! Lea todas las advertencias de seguridad, instrucciones, ilustraciones y especificaciones suministradas con esta herramienta eléctrica. El incumplimiento de las instrucciones que se indican a continuación puede causar descargas eléctricas, incendios y/o lesiones graves.

Puede obtener los manuales poniéndose en contacto con el Servicio al Cliente (consulte la contraportada de este manual).

CONSERVE TODAS LAS ADVERTENCIAS E INSTRUCCIONES PARA FUTURAS CONSULTAS

El término "herramienta eléctrica" que aparece en las advertencias se refiere a la herramienta eléctrica que funciona a través de la red eléctrica (con cable) o a la herramienta eléctrica que funciona con batería (sin cable).

1. Seguridad en el Área de Trabajo

a. Mantenga el área de trabajo limpia y bien iluminada. Las áreas en desorden u oscuras pueden provocar accidentes.

b. No utilice herramientas eléctricas en atmósferas explosivas, como ambientes donde haya polvo, gases o líquidos inflamables. Las herramientas eléctricas originan chispas que pueden inflamar el polvo o los gases.

c. Mantenga alejados a los niños y a las personas que estén cerca mientras utiliza una herramienta eléctrica. Las distracciones pueden ocasionar que pierda el control.

2. Seguridad Eléctrica

a. Los enchufes de las herramientas eléctricas deben corresponderse con la toma de corriente. No modifique nunca el enchufe de ninguna forma. No utilice ningún enchufe adaptador con herramientas eléctricas conectadas a tierra. Los enchufes no modificados y las tomas de corriente correspondientes reducirán el riesgo de descarga eléctrica.

b. Evite el contacto del cuerpo con superficies conectadas a tierra como tuberías, radiadores, cocinas económicas y frigoríficos. Existe un mayor riesgo de descarga eléctrica si tiene el cuerpo conectado a tierra.

c. No exponga las herramientas eléctricas a la lluvia ni la humedad. Si entra agua en una herramienta eléctrica, aumenta el riesgo de descarga eléctrica.

d. No someta el cable de alimentación a presión innecesaria. No use nunca el cable para transportar, tirar de la herramienta eléctrica o desenchufarla. Mantenga el cable alejado del calor, aceite, bordes afilados y piezas en movimiento. Los cables dañados o enredados aumentan el riesgo de descarga eléctrica.

e. Cuando esté utilizando una herramienta eléctrica al aire libre, use un cable alargador adecuado para uso en exteriores. La utilización de un cable adecuado para el uso en exteriores reduce el riesgo de descarga eléctrica.

f. Si no puede evitar utilizar una herramienta eléctrica en un lugar húmedo, use un suministro protegido con un dispositivo de corriente residual. El uso de un dispositivo de corriente residual reduce el riesgo de descarga eléctrica.

3. Seguridad Personal

a. Manténgase alerta, esté atento a lo que hace y use el sentido común cuando utilice una herramienta eléctrica. No maneje una herramienta eléctrica cuando esté cansado o bajo los efectos de drogas, medicamentos o alcohol. Un momento de falta de atención cuando se manejan las herramientas eléctricas puede ocasionar lesiones personales graves.

b. Use un equipo protector personal. Utilice siempre protección ocular. El uso del equipo protector como mascarillas antipolvo, calzado antideslizante, casco o protección auditiva para condiciones apropiadas reducirá las lesiones personales.

c. Evite la puesta en funcionamiento involuntaria. Asegúrese de que el interruptor esté en posición de apagado antes de conectar con la fuente de alimentación y/o la batería, de levantar o transportar la herramienta. El transportar herramientas eléctricas con el dedo puesto en el interruptor o herramientas eléctricas activadoras que tengan el interruptor encendido puede provocar accidentes.

d. Saque toda llave de ajuste o llave inglesa antes de encender la herramienta eléctrica. Una llave inglesa u otra llave que se deje puesta en una pieza en movimiento de la herramienta eléctrica pueden ocasionar lesiones personales.

e. No intente extender las manos demasiado. Mantenga un apoyo firme sobre el suelo y conserve el equilibrio en todo momento. Esto permite un mejor control de la herramienta eléctrica en situaciones inesperadas.

f. Vístase debidamente. No se ponga ropa suelta o joyas. Mantenga el cabello y la ropa alejados de las

piezas móviles. La ropa suelta, las joyas y el pelo largo pueden quedar atrapados en las piezas en movimiento.

g. **Si se suministran dispositivos para la conexión del equipo de extracción y recogida de polvo, asegúrese de que estén conectados y de que se usen adecuadamente.** El uso de equipo de recogida de polvo puede reducir los riesgos relacionados con el polvo.

h. **No deje que la familiaridad adquirida con el uso frecuente de las herramientas le lleve a fiarse demasiado y a descuidar las principales normas de seguridad de la herramienta.** Los descuidos pueden causar lesiones graves en una fracción de segundo.

4. **Uso y cuidado de las herramientas eléctricas**

a. **No fuerce la herramienta eléctrica. Use la herramienta eléctrica correcta para su trabajo.** La herramienta eléctrica correcta funcionará mejor y con mayor seguridad si se utiliza de acuerdo con sus características técnicas.

b. **No utilice la herramienta eléctrica si no puede encenderse y apagarse con el interruptor.** Toda herramienta eléctrica que no pueda controlarse con el interruptor es peligrosa y debe ser reparada.

c. **Desconecte el enchufe de la fuente de alimentación y/o extraiga la batería de la herramienta eléctrica, si es desmontable, antes de realizar cualquier ajuste, cambiar accesorios o guardar las herramientas eléctricas.** Dichas medidas de seguridad preventivas reducen el riesgo de poner en marcha accidentalmente la herramienta eléctrica.

d. **Guarde las herramientas eléctricas que no esté utilizando fuera del alcance de los niños y no permita que utilicen la herramienta eléctrica las personas que no estén familiarizadas con ella o con estas instrucciones.** Las herramientas eléctricas son peligrosas en manos de personas no capacitadas.

e. **Ocúpese del mantenimiento de las herramientas eléctricas. Compruebe si hay desalineación o bloqueo de las piezas en movimiento, rotura de piezas y otras condiciones que puedan afectar el funcionamiento de la herramienta eléctrica. Si la herramienta eléctrica está dañada, llévela para que sea reparada antes de utilizarla.** Se ocasionan muchos accidentes por el mal mantenimiento de las herramientas eléctricas.

f. **Mantenga las herramientas para cortar afiladas y limpias.** Hay menos probabilidad de que las herramientas para cortar con bordes afilados se bloqueen y son más fáciles de controlar.

g. **Use la herramienta eléctrica, los accesorios y las brocas de la herramienta etc., conforme a estas instrucciones teniendo en cuenta las condiciones de trabajo y el trabajo que vaya a realizarse.** El uso de la herramienta eléctrica para operaciones que no sean las previstas puede ocasionar una situación peligrosa.

h. **Mantenga todas las empuñaduras y superficies de agarre secas, limpias y libres de aceite y grasa.** Las empuñaduras y superficies de agarre resbaladizas impiden el agarre y el control seguro de la herramienta en situaciones imprevistas.

5. **Uso y cuidado de las herramientas que funcionan con batería**

a. **Recárguelas sólo con el cargador especificado por el fabricante.** Un cargador que sea adecuado para un tipo de batería puede ocasionar un riesgo de incendio si se utiliza con otra batería.

b. **Use herramientas eléctricas sólo con las baterías designadas específicamente.** El uso de cualquier otro tipo de batería puede crear un riesgo de lesión o de incendio.

c. **Cuando no se esté utilizando la batería, manténgala alejada de otros objetos de metal, como los clips, monedas, llaves, clavos, tornillos u otros objetos pequeños de metal que pueden hacer una conexión de un terminal a otro.** El provocar un cortacircuito en los terminales de la batería puede causar quemaduras o un incendio.

d. **En condiciones de abuso, el líquido puede salirse de la batería, evite el contacto. Si se produce un contacto de forma accidental, enjuague con agua. Si el líquido entra en contacto con los ojos, busque atención médica.** El líquido que sale de la batería puede causar irritación o quemaduras.

e. **No utilice paquetes de baterías o herramientas dañadas o modificadas.** Las baterías dañadas o modificadas pueden presentar un funcionamiento imprevisto y provocar incendios, explosiones o riesgos de lesiones.

f. **No exponga el paquete de baterías o la herramienta al fuego o a temperaturas excesivas.** La exposición al fuego o a una temperatura superior a 130 °C puede causar explosión.

g. **Siga todas las instrucciones de carga y no cargue la batería o la herramienta fuera del rango de temperatura indicado en las instrucciones.** La carga incorrecta o a temperaturas fuera del rango especificado puede dañar la batería y aumentar el riesgo de incendio.

6. **Servicio**

a. **Lleve su herramienta eléctrica para que sea reparada por una persona cualificada para realizar las reparaciones que use sólo piezas de recambio idénticas.** Así se asegurará que se mantenga la seguridad de la herramienta eléctrica.

b. **No repare nunca los paquetes de baterías dañados.** La reparación de paquetes de baterías debe ser realizada únicamente por el fabricante o los proveedores de servicios autorizados.

Advertencias de seguridad de cortacéspedes



¡ADVERTENCIA! Otras advertencias de seguridad sobre cortacéspedes.

a. **No utilice el cortacésped en malas condiciones climáticas, sobre todo si hay riesgo de rayos.** Esta medida reduce el riesgo de ser alcanzado por un rayo.

b. **Inspeccione minuciosamente la zona en la que vaya a utilizar el cortacésped.** La fauna silvestre puede resultar afectada por el cortacésped durante su funcionamiento.

c. **Examine bien el área donde vaya a utilizar el cortacésped y retire las piedras, palos, alambres, huesos o demás restos extraños.** La proyección puede causar lesiones personales.
d. **Antes de utilizar el cortacésped, compruebe siempre visualmente que la cuchilla y el conjunto de la cuchilla no estén desgastados o dañados.** Las piezas desgastadas o dañadas aumentan el riesgo de lesiones.
e. **Compruebe frecuentemente que el recogedor de hierba no esté gastado o deteriorado.** Un recogedor de hierba desgastado o dañado aumenta el riesgo de lesiones personales.
f. **Mantenga puestos los protectores. Los protectores deben estar en buen estado y deben estar instalados correctamente.** Si el protector está suelto o dañado, o no funciona correctamente, se debe reparar o cambiar.
g. **Mantenga todas las entradas de aire de refrigeración libres de residuos.** Las entradas de aire obstruidas y los residuos pueden provocar sobrecalentamiento o riesgo de incendio.
h. **Cuando maneje el cortacésped, lleve siempre calzado antideslizante y de protección. No utilice el cortacésped estando descalzo o si lleva sandalias abiertas.** Esto reduce la posibilidad de lesiones en los pies por contacto con las cuchillas en movimiento.
i. **Cuando maneje el cortacésped, lleve siempre pantalones largos.** La piel expuesta aumenta la probabilidad de lesiones por objetos proyectados.
j. **No utilice el cortacésped si el césped está mojado. Camine; nunca corra.** Esto reduce el riesgo de resbalones y caídas que pueden provocar lesiones personales.
k. **No utilice el cortacésped en pendientes excesivamente pronunciadas.** Esto reduce el riesgo de pérdida de control, resbalones y caídas que pueden provocar lesiones personales.
l. **Cuando trabaje en pendientes, asegúrese siempre de pisar bien, trabaje siempre en sentido transversal, nunca hacia arriba o hacia abajo, y tenga extremo cuidado cuando cambie de dirección.** Esto reduce el riesgo de pérdida de control, resbalones y caídas que pueden provocar lesiones personales.
m. **Extreme las precauciones cuando gire el cortacésped o cuando tire de él hacia usted.** Esté siempre atento a los alrededores. Esto reduce el riesgo de tropiezos durante el funcionamiento.
n. **No toque las cuchillas ni otras piezas móviles peligrosas mientras estén en movimiento.** Esto reduce el riesgo de lesiones por piezas móviles.
o. **Antes de limpiar el material atascado o al efectuar el mantenimiento de la unidad, asegúrese de que todos los interruptores estén apagados y de haber quitado o desconectado la batería.** El funcionamiento repentino del cortacésped puede provocar lesiones personales graves.
p. **Detenga el cortacésped, retire la llave de seguridad y la(s) batería(s) desmontable(s) y asegúrese de que todas las piezas móviles se hayan detenido por completo.**
   – Después de golpear un objeto extraño, y para inspeccionar el cortacésped para ver si tiene daños y hacer las reparaciones necesarias antes de volver a arrancarlo y utilizarlo.
   – Si el cortacésped empieza a vibrar de forma anormal, revise inmediatamente si tiene algún daño, sustituya o repare las piezas dañadas y compruebe si tiene piezas sueltas y apriételas.
q. **Detenga los medios de corte si el cortacésped tiene que inclinarse para su transporte al atravesar superficies que no sean césped y al transportarlo hacia y desde la zona en vaya a utilizarlo.**
r. **No incline el cortacésped cuando encienda el motor.**
s. **Vacíe el recogedor de hierba antes de guardarlo.**

Instrucciones de seguridad

⚠ **¡ADVERTENCIA!** Si utiliza aparatos inalámbricos, es necesario seguir las precauciones de seguridad básicas, incluidas las que se indican a continuación, para reducir el riesgo de incendios, descargas eléctricas, lesiones personales y daños materiales.

⚠ **¡ADVERTENCIA!** Cuando utilice el aparato, debe seguir las normas de seguridad. Por su propia seguridad y por la de otras personas, lea estas instrucciones antes de utilizar el aparato.

Conserve estas instrucciones para consultarlas en un futuro.

- Lea todo el manual detenidamente antes de utilizar el aparato.
- En este manual se describe el uso para el que ha sido diseñado el aparato. La utilización de accesorios o la realización de operaciones distintas a las recomendadas en este manual de instrucciones puede presentar un riesgo de lesiones.
- Conserve este manual para futuras consultas.

Uso del aparato

⚠ **¡ADVERTENCIA!** No guarde ni utilice la herramienta y la batería en lugares en los que la temperatura pueda bajar de los 4 ºC (39,2 ºF) (como por ejemplo, cobertizos de exterior o instalaciones metálicas en invierno), o alcanzar o superar los 40 ºC (104 ºF) (como por ejemplo, cobertizos de exterior o instalaciones metálicas en verano).

Tenga siempre cuidado al utilizar el aparato.

- Este aparato está pensado para utilizarse con la supervisión correspondiente en el caso de menores o personas que no cuentan con la fuerza necesaria.
- Este aparato no es un juguete.
- No permita que niños o animales se acerquen a la zona de trabajo, ni que toquen el aparato o su fuente de alimentación.
- Tenga cuidado si utiliza el aparato cerca de los niños.
- Utilícelo únicamente en lugares secos. Tenga cuidado de no mojar el aparato. No sumerja el aparato en agua.
- No abra la carcasa. Este aparato no contiene en su interior piezas que puedan ser reparadas por el usuario.
- No utilice el aparato en entornos con peligro de explosión, como en los que se encuentren líquidos, gases o material en polvo inflamables.

- Antes de utilizar este aparato, compruebe siempre que las cuchillas, los pernos de las cuchillas y el montaje de las cuchillas no estén desgastados o dañados. Sustituya las cuchillas y los pernos desgastados o dañados en conjunto para mantener el equilibrio.
- Para evitar el riesgo debido a reposición involuntaria del protector térmico, este aparato no debe ser alimentado por un dispositivo de conmutación externo, como por ejemplo un temporizador, ni debe conectarse a un circuito que sea normalmente encendido y apagado por la utilidad.
- Nunca utilice la máquina si otras personas, especialmente niños o mascotas, se encuentran cerca.
- Recuerde que el usuario será responsable de los accidentes y las situaciones peligrosas que puedan sufrir las personas de su alrededor o sus propiedades.

Antes de usar

- Cuando utilice el aparato, lleve siempre calzado y pantalones largos resistentes. Evite andar descalzo o con sandalias. Tampoco lleve ropa suelta o con cordones o tiras colgando.
- Examine a fondo el área donde vaya a utilizar el aparato y retire todos los objetos que el aparato podría expulsar.
- Antes de utilizar este aparato, compruebe siempre que la cuchilla, el perno de la cuchilla y el montaje de la cuchilla no estén desgastados o dañados. Cambie las piezas desgastadas o dañadas en bloque para preservar el equilibrio. Sustituya las etiquetas dañadas o ilegibles.

Después del uso

- Cuando no utilice el aparato, deberá guardarse en un lugar seco, bien ventilado y lejos del alcance de los niños.
- Los niños no deberían poder acceder a los aparatos guardados.
- Cuando se guarde o transporte el aparato en un vehículo, deberá colocarse en el maletero o asegurarse para evitar movimientos producidos por cambios repentinos en la velocidad o la dirección.

Inspecciones y reparaciones

- Antes de utilizar el aparato, compruebe que no tenga piezas dañadas o defectuosas. Compruebe que no hay piezas rotas, que los interruptores no están dañados y que no existen otros defectos que puedan afectar al funcionamiento del aparato.
- No utilice el aparato si presenta alguna pieza dañada o defectuosa.
- Solicite al servicio técnico autorizado la reparación o sustitución de las piezas dañadas o defectuosas.
- Nunca intente extraer ni sustituir ninguna pieza que no esté especificada en este manual.
- Tenga cuidado durante el ajuste del cortacésped para evitar que se le enganchen los dedos entre las cuchillas o piezas en movimiento y las piezas fijas del aparato.
- Cuando revise las cuchillas tenga cuidado porque, aunque la fuente de alimentación esté desconectada, aún se pueden mover.

Instrucciones de seguridad adicionales para cortacéspedes

- No transporte la máquina si la fuente de alimentación está en funcionamiento.
- Cuando utilice el cortacésped, agarre firmemente la maneta de agarre con ambas manos.
- Si en algún momento resulta necesario inclinar el cortacésped, asegúrese de mantener ambas manos en la posición de trabajo mientras el cortacésped se encuentre inclinado. Mantenga ambas manos en la posición de trabajo hasta que el cortacésped vuelva a quedar correctamente colocado en el suelo.
- No utilice nunca el cortacésped si lleva puestos los auriculares de un dispositivo de radio o de música.
- No intente nunca ajustar la altura de una rueda con el motor en marcha o con la llave de seguridad dentro del interruptor.
- Si el cortacésped se detiene, suelte la maneta para apagarlo y espere a que la cuchilla se detenga antes de intentar desatascar el conducto de descarga o retirar algún objeto de debajo de la plataforma.
- Mantenga las manos y los pies alejados de la zona de corte.
- Mantenga las cuchillas afiladas. Utilice guantes protectores cuando manipule la cuchilla del cortacésped.
- Si utiliza el recolector de hierba, compruebe su estado de manera periódica para evitar que se desgaste y se deteriore.
- Está muy desgastado, por razones de seguridad deberá sustituirlo por un nuevo recolector de hierba.
- Extreme las precauciones cuando gire el cortacésped o cuando lo tire en dirección hacia usted.
- No coloque las manos ni los pies cerca o debajo del cortacésped. Manténgase alejado de la apertura del mecanismo de descarga en todo momento.
- Limpie el área donde va a utilizar el cortacésped de objetos tales como piedras, bastones, cables, juguetes, huesos, etc., que podrían salir despedidos cuando la cuchilla pase por encima de ellos.
  Los objetos golpeados por la cuchilla pueden causar lesiones graves a las personas. Manténgase detrás del manillar cuando el motor esté en marcha.
- No utilice el cortacésped si está descalzo o lleva sandalias. Lleve siempre un calzado adecuado.
- No tire del cortacésped hacia atrás si no es absolutamente necesario. En ese caso, mire siempre abajo y detrás antes y durante el movimiento del aparato.
- Evite que el material descargado vaya a parar encima de ninguna persona. No descargue el material contra una pared o una obstrucción. El material podría rebotar hacia el operador. Suelte la maneta para parar el cortacésped y la cuchilla cuando pase por encima de superficies con grava.
- No utilice la herramienta sin el colector de hierba, el protector de descarga, el protector trasero u otros dispositivos de seguridad colocados y en funcionamiento. Revise de forma periódica todos los protectores y dispositivos de seguridad a fin de comprobar que se

encuentren en buen estado para funcionar correctamente y llevar a cabo su función. Sustituya los protectores o dispositivos de seguridad dañados antes de seguir usando la herramienta.
- No deje nunca desatendido el cortacésped en funcionamiento.
- Suelte siempre la maneta para parar el motor y espere a que la cuchilla se detenga por completo antes de limpiar el cortacésped, retirar la bolsa colectora, desatascar el protector de descarga, dejar de utilizar el cortacésped o realizar algún ajuste, reparación o revisión.
- Utilice el cortacésped únicamente a la luz del día o con iluminación artificial adecuada y cuando los objetos que están en la ruta de la cuchilla sean claramente visibles desde la zona de operación del cortacésped.
- No utilice el cortacésped si está bajo el efecto de alcohol o drogas, o cuando esté cansado o enfermo. Esté siempre alerta, mire lo que hace y use el sentido común.
- Evite las situaciones peligrosas. No utilice nunca el cortacésped sobre hierba mojada o húmeda, ni bajo la lluvia. Manténgase en todo momento firmemente apoyado en el suelo y no corra.
- Si el cortacésped empieza a vibrar de forma anormal, suelte la maneta, espere a que la cuchilla se detenga y controle la causa inmediatamente. La vibración suele indicar la presencia de un problema. Consulte la guía de solución de problemas para obtener indicaciones en caso de que se produzca una vibración anómala.
- Lleve siempre protección ocular y respiratoria cuando utilice el cortacésped.
- El uso de esta herramienta con cualquier accesorio no recomendado para este cortacésped puede resultar peligroso. Utilice solamente accesorios aprobados por BLACK+DECKER.
- Sea precavido cuando utilice el cortacésped. Mantenga un apoyo firme sobre el suelo y conserve el equilibrio en todo momento cuando utilice el cortacésped.
- Trabaje en sentido transversal a la pendiente, nunca hacia arriba o abajo. Tenga sumo cuidado al cambiar de sentido en las pendientes.
- Nunca siegue en pendientes con una inclinación superior a 15°.
- Permanezca atento a los agujeros, los surcos, los baches, las rocas y otros objetos ocultos. Las superficies irregulares pueden provocar resbalones y caídas. El césped alto puede ocultar obstáculos.
- No utilice el cortacésped con hierba húmeda ni en pendientes muy pronunciadas. El uso de calzado poco adecuado puede provocar resbalones y caídas.
- No utilice el cortacésped cerca de pendientes pronunciadas, acequias o diques. Podría perder el equilibrio o caerse.
- Deje enfriar siempre el cortacésped antes de guardarlo.
- Quita la llave de seguridad y el paquete de baterías de la máquina. Compruebe que las piezas móviles se hayan detenido:
  - Cuando deje la máquina.
  - Antes de limpiar una obstrucción.
  - Antes de comprobar, limpiar o realizar trabajos en el aparato.

Seguridad de otras personas

- Este aparato no está destinado al uso por parte de personas (incluyendo los niños) con capacidades físicas, sensoriales o mentales reducidas, o que carezcan de experiencia o del conocimiento necesario, a menos que estén supervisadas o reciban las instrucciones relativas al uso del aparato por una persona encargada de su seguridad.
- Los niños deben vigilarse en todo momento para garantizar que el aparato no se toma como elemento de juego.
- Después de golpear un objeto extraño. Compruebe que el aparato no presente daños y haga las reparaciones necesarias.

Riesgos residuales

Al utilizar la herramienta, podrían surgir riesgos residuales adicionales que no se incluyan en las advertencias de seguridad incluidas. Estos riesgos pueden surgir por un mal uso, un uso prolongado, etc.
El cumplimiento de las normas de seguridad correspondientes y el uso de dispositivos de seguridad no evitan ciertos riesgos residuales. Dichos riesgos incluyen:
- Lesiones provocadas por el contacto con cualquier pieza giratoria/móvil.
- Lesiones provocadas al cambiar cualquier pieza, cuchilla o accesorio.
- Lesiones provocadas por el uso prolongado de una herramienta. Si utiliza una herramienta durante períodos de tiempo demasiado prolongados, realice pausas con frecuencia.
- Deterioro auditivo.
- Peligros para la salud causados por la inhalación del polvo generado al utilizar la herramienta.
- Nunca levante o transporte el aparato mientras el motor está en funcionamiento.

Símbolos de advertencia

Junto con el código de la fecha (13), en el aparato aparecen los siguientes símbolos:



¡ADVERTENCIA! Para reducir el riesgo de lesiones, el usuario debe haber leído el manual de instrucciones. Puede obtener los manuales poniéndose en contacto con el Servicio al Cliente (consulte la contraportada de este manual).



NO exponga el producto a la lluvia.



Tenga cuidado con las cuchillas afiladas. Las cuchillas siguen girando después de apagar el motor. Retire la llave de seguridad y el(los) pack(s) de baterías antes de realizar el mantenimiento.



Tenga cuidado con los objetos que salen volando. Mantenga a otras personas alejadas de la zona de corte.



Retire la batería y lea el manual antes de efectuar el mantenimiento.



Utilice siempre protección adecuada para los ojos y oídos.



Símbolo del peso de la batería



Potencia sonora garantizada por la Directiva 2000/14/CE - véase digital Datos de emisiones de productos.



Introduce la llave de seguridad al arrancar el cortacésped. Quita la llave de seguridad y guárdala de forma segura cuando termines de trabajar con el cortacésped.

Instrucciones de seguridad adicionales para baterías y cargadores

Baterías

- Nunca intentes abrir por ningún motivo.
- No exponga la batería al agua.
- No exponga la batería al calor.
- No las almacene en lugares en los que la temperatura pueda superar los 40 °C.
- Realice la carga únicamente a una temperatura ambiente de entre 4,5 °C y 40,5 °C.
- Utilice únicamente el cargador suministrado con el aparato o la herramienta para realizar la carga. La utilización de un cargador incorrecto puede producir una descarga eléctrica o el recalentamiento de la batería.
- Para desechar las pilas o las baterías, siga las instrucciones facilitadas en la sección “Protección del medio ambiente”.
- No dañe ni deforme la batería mediante perforaciones o golpes, ya que puede suponer un riesgo de incendio y de lesiones.
- No cargue baterías dañadas.
- Es posible que se produzcan fugas en las baterías en condiciones extremas. Cuando note que se producen fugas en la batería, limpie cuidadosamente el líquido con un paño. Evite el contacto con la piel.
- En caso de que se produzca contacto con la piel o los ojos, siga las instrucciones facilitadas a continuación.

⚠ **¡ADVERTENCIA!** El líquido de la batería puede provocar lesiones personales o daños materiales. En caso de contacto con la piel, lave la zona afectada con agua inmediatamente. Si se produce enrojecimiento, dolor o irritación, solicite atención médica. En caso de contacto con los ojos, lave la zona inmediatamente con agua limpia y solicite atención médica.



No intente cargar baterías dañadas.

Cargador

El cargador ha sido diseñado para un voltaje específico. Compruebe siempre que la tensión de red corresponda a la indicada en la placa de datos.

⚠ **¡ADVERTENCIA!** Nunca intente reemplazar el cargador con un enchufe de corriente normal.

- Utilice su cargador BLACK+DECKER solo para cargar la batería del aparato/ herramienta con el que fue suministrado. Otras baterías podrían explotar y causar lesiones personales y daños.
- Nunca intente cargar baterías no recargables.
- Si el cable de alimentación se daña, debe ser sustituido por el fabricante o por un centro de asistencia técnica autorizado de BLACK+DECKER para evitar cualquier riesgo.
- No exponga el cargador al agua.
- No abra el cargador.
- No sondee el cargador.
- Durante la carga, el aparato, la herramienta o la batería deben colocarse en una zona correctamente ventilada.



El cargador ha sido concebido para usar solo en interiores.



Lea el manual de instrucciones antes de usar el producto.

Seguridad eléctrica



El cargador presenta un aislamiento doble; por lo tanto, no requiere conexión a tierra.

- Compruebe siempre que la tensión de red corresponda a la indicada en la placa de datos. Nunca intente reemplazar el cargador con un enchufe de corriente normal.
- Si el cable de alimentación se daña, debe ser sustituido por el fabricante o por un centro de asistencia técnica autorizado de BLACK+DECKER para evitar cualquier riesgo.

TIPO DE BATERÍA

Pueden usarse las siguientes baterías:

Batería	(kg)
BL1518	0,36
BL2018	0,37
BL2518	0,37
BDL1518S	0,36
BDL2018S	0,37
BDL2518S	0,38
BDL1518	0,36
BDL2018	0,37

Batería	(kg)
BDL2518	0,38
BL4018	0,64
BL5018	0,65
BDL4018S	0,66

Cargadores: S010QV2400040, SSC-250040EU, S018B0V1800100, 90599854-02, BDC2A,90606845
Para más información, consulte el manual de la batería/cargador.

CARACTERÍSTICAS (INTERIOR DE LA CUBIERTA)

Esta herramienta incluye alguna de las siguientes características o todas ellas.

1. Caja de cambios
2. Mango de control
3. Mango superior
4. Mango inferior
5. Perillas de colocación del manillar superior (2)
6. Puerto de colocación del manillar inferior (2)
7. Cubierta
8. Palanca de ajuste de la altura de corte (Solo BCMWP340)
9. Botón de ajuste de la altura de corte (BCMWP400 only)
10. Bolsa para la recolección de hierba
11. Puerta trasera
12. Mango de transporte
13. Código de fecha

CONTENIDO DEL PAQUETE (FIG. A)

a. Cortacésped con mango superior
b. Mango inferior
c. Bolsa para la hierba
d. Asa de la bolsa para la hierba
e. Abrazadera de desenganche rápido (tornillo fijo)
f. Abrazadera de dientes
g. Abrazadera de desenganche rápido (cabeza curva)
h. Pinza del cable
i. Inserto de triturado
j. Batería
k. Cargador de batería
l. Llave de seguridad

Posición del código de fecha

El código de fecha de fabricación (13) está compuesto por los 4 dígitos del año, seguidos por los 2 dígitos de la semana, más los 2 dígitos del código de la fábrica.

Procedimiento de carga (Fig. B)

Los cargadores BLACK+DECKER han sido diseñados para cargar las baterías BLACK+DECKER.

- Conecte el cargador a la toma adecuada antes de introducir la batería.
- Introduzca la batería en el cargador.



El LED indicador de carga verde parpadea para indicar que se está cargando la batería.



Se indicará que la carga ha terminado porque la luz LED verde permanecerá encendida de manera continua. La batería está totalmente cargada y ahora podrá usarla o dejarla en el cargador.

⚠ **¡ADVERTENCIA!** Recargue las baterías descargadas tan pronto como sea posible después del uso; de lo contrario, se reducirá su vida útil.

Diagnóstico del cargador

Este cargador ha sido diseñado para detectar algunos problemas que pueden surgir con la batería o la fuente de alimentación. Los problemas se indican a través de un LED parpadeante con diferentes patrones.

Batería arruinada



El cargador puede detectar si la batería está débil o dañada.

El LED rojo parpadea con el patrón indicado en la etiqueta. Si nota este patrón de parpadeo del indicador de fallo de la batería, no siga recargando la batería. Llévela a un centro de servicios o a un punto de recogida para el reciclaje.

Retardo por batería fría/caliente



Cuando el cargador detecta que la batería está demasiado fría o demasiado caliente, inicia automáticamente un retardo por batería fría/caliente y suspende la carga hasta que la batería se normalice.

Después de que esto suceda, el cargador cambia automáticamente al modo de Carga de Batería. Esta característica asegura la máxima vida útil de la batería. El LED rojo parpadea con el patrón indicado en la etiqueta cuando detecta el retardo por batería fría/caliente.

Notas importantes para la carga

- Se puede conseguir una mayor duración y rendimiento si se carga la batería cuando la temperatura ambiente está entre 16°C y 27°C (60°F y 80°F).
- NO cargue la batería cuando la temperatura ambiente sea inferior a 4,5°C (40°F) o superior a 40,5°C (105°F). Esto es importante y previene los daños graves a la batería.
- El cargador y la batería pueden calentarse durante la carga. Esto es normal y no indica ningún problema. Para facilitar el enfriamiento de la batería después del uso, evite colocar el cargador o la batería en un ambiente cálido, como un cobertizo metálico o un remolque sin aislamiento.
- Si la batería no se carga correctamente:
  – Enchufe una lámpara u otro aparato para comprobar la corriente de la toma.
  – Compruebe si el receptáculo está conectado a un interruptor de luz que interrumpe la energía al apagar las luces.

  - Desplace el cargador y la batería hacia un lugar donde la temperatura ambiente sea de aproximadamente 16°–27°C (60°F–80°F).
  - Si el problema de carga persiste, lleve la herramienta, la batería y el cargador a su servicio técnico local.
- La batería debe recargarse cuando no produce energía suficiente para trabajos que antes se efectuaban fácilmente. NO SIGA usándola en estas condiciones. Siga el procedimiento de carga. También puede cargar una batería parcialmente usada cuando lo desee, sin ningún efecto adverso para la batería.
- Los materiales conductores extraños como, a título enunciativo pero no limitativo, lana de acero, papel de aluminio o cualquier acumulación de partículas metálicas deben mantenerse alejados de las cavidades del cargador.
- Desconecte siempre el cargador de la red cuando no haya ninguna batería en el alojamiento. Desconecte el cargador antes de intentar limpiarlo.
- No congelar ni sumergir el cargador en agua u otros líquidos.

⚠ **¡ADVERTENCIA!** No permita que ningún líquido penetre en el cargador.
NO INTENTE NUNCA ABRIR EL PAQUETE DE BATERÍAS POR NINGÚN MOTIVO.
SI LA CARCASA DE PLÁSTICO DEL PAQUETE DE BATERÍAS SE ROMPE O SE AGRIETA, LLÉVELA A UN SERVICIO TÉCNICO PARA RECICLARLA.

Indicador del estado de carga de la batería

La batería incluye un indicador del estado de la carga. Puede utilizarse para visualizar el nivel actual de carga de la batería, durante el uso y durante la carga. No indica ninguna funcionalidad de la herramienta y podrá registrar variaciones en función de los componentes del producto, de la temperatura y de la aplicación del usuario final.

Comprobar el estado de carga (Fig. C)

- Pulse el botón del indicador del estado de la carga.
- Los tres LED se encenderán para indicar el porcentaje de carga de la batería. Consulte el gráfico de la Fig. C.
- Si el LED no se enciende, cargue la batería.

MONTAJE

⚠ **¡ADVERTENCIA!** Antes de proceder al montaje, asegúrese de que el aparato está apagado y de que se han retirado la llave de seguridad y el(los) pack(s) de baterías.

Montaje del mango inferior (Fig. A, D-E)

- Fije las dos abrazaderas de dientes (Af) al mango inferior.
- Instale el mango inferior (Ab) en el cortacésped con las abrazaderas de desenganche rápido (tornillo fijo) (Ae).

NOTA: Asegúrese de que las aberturas de montaje del mango superior y del mango inferior estén en línea recta y luego monte las abrazaderas de desenganche rápido.

Montaje del mango superior (Fig. A, F-G)

- Acople la pieza del mango superior (3) al mango inferior utilizando las dos abrazaderas de desenganche rápido (Ag). Asegúrese de que los dientes de los engranajes de fijación encajan correctamente.
- Monte el mango superior (4) en el mango inferior utilizando las abrazaderas de desenganche rápido (Ag).

Encaje del clip de cable (Fig. A, G)

- Asegúrese de que el clip de cable suministrado (Ah) se utilice para fijar el cable al mango superior.

Colocación de la bolsa para la recolección de hierba (Fig. A, H-J)

- Introduzca el asa de la bolsa para la hierba (Ad) en la ranura de la bolsa (10) (Fig. H).
- Presione el asa de la bolsa para la hierba en la pinza de la bolsa hasta que oiga un "clic" que le indique que el asa está en su sitio.
- Incorpore la bolsa para la hierba (10) al bastidor fijando los ganchos de plástico en los laterales y en la parte inferior (Fig. I-J).

NOTA: Levante la puerta trasera (11) para enganchar la bolsa para la hierba. Desbloquee la puerta trasera para fijar la bolsa para la hierba en su posición.

Triturado (BCMWP400) (Fig. K)

- Levante la puerta trasera (11).
- Coloque la conexión de plástico del triturado (17) en la tolva de descarga trasera (18).
- Presione la conexión de plástico del triturado hacia abajo para fijarla en su posición.
- Suelte la puerta trasera para cubrir la conexión del triturado.

NOTA: Asegúrese de que las dos lengüetas de la parte inferior de la conexión de triturado estén asentadas en las dos ranuras de la carcasa del cortacésped.
NOTA: Para asegurar una trituración eficaz, no corte hierba alta o húmeda.

Ajuste de la altura de corte (Fig. L-M)

BCMWP340

- Para cambiar la altura de corte, mueva la palanca de ajuste de la altura de corte (8) y suba y baje el mango hasta la posición de corte deseada; a continuación, suelta la palanca.

BCMWP400

- Para cambiar la altura de corte, pulse el botón de ajuste de la altura de corte (9) y suba y baje el mango hasta la posición de corte deseada; a continuación, suelte el botón.

⚠ **¡ADVERTENCIA!** No haga nunca movimientos bruscos con el botón de ajuste de la altura. Pueden producirse daños en el cortacésped.

Para instalar el(los) paquete(s) de baterías (Fig. N, P)

- Levante la tapa del puerto de la batería (7) para dejar al descubierto el puerto de la batería (19).
- Deslice el(los) pack(s) de baterías (14) en el puerto de la batería hasta que estén completamente asentados y se

oiga un clic audible. Asegúrese de que el(los) pack(s) de baterías estén completamente asentados y encajados en su posición. BCMWP340 tiene un puerto de batería como se muestra en la Fig. N y las unidades BCMWP400 tienen dos puertos de batería como se muestra en la Fig. P.
- Cierre la tapa del puerto de la batería. Asegúrese de que la tapa está completamente cerrada antes de poner en marcha el cortacésped.

Para retirar el(los) paquete(s) de baterías (Fig. O, Q):
- Abra la tapa del puerto de la batería (7) como se ha descrito anteriormente.
- Pulse el botón de liberación de la batería (16) y saque la batería de la herramienta.

Llave de seguridad (Fig. R-S)
⚠ **¡PELIGRO! Cuchilla móvil afilada.** Para evitar la puesta en marcha accidental o el uso no autorizado de su cortacésped sin cable, se ha incorporado al diseño de su cortacésped una llave de seguridad extraíble. El cortacésped quedará completamente inoperativo cuando se haya retirado la llave de seguridad del mismo.

⚠ **¡PELIGRO! Las cuchillas giratorias pueden causar lesiones graves.** Para evitar lesiones graves, apague la unidad y retire la llave de seguridad y el(los) pack(s) de baterías cuando esté desatendida, o cuando cargue, limpie, revise, transporte, levante o almacene el cortacésped.
- Introduzca la llave de seguridad (AI) en la ranura para llaves, situada en el interior del puerto de la batería, hasta que quede completamente asentada en el interior de la ranura.
- El cortacésped está ahora operativo.

FUNCIONAMIENTO

Posición correcta de las manos (Fig. T)
⚠ **¡ADVERTENCIA!** Para reducir el riesgo de lesiones personales graves, utilice SIEMPRE la posición correcta de las manos tal y como se muestra.

⚠ **¡ADVERTENCIA!** Para reducir el riesgo de lesiones personales graves, sujete SIEMPRE firmemente, teniendo en mente que puede producirse una reacción repentina. Una posición correcta de las manos requiere que ambas manos sujeten la parte superior del mango y la barra de control al mismo tiempo.

Encendido y apagado del aparato (Fig. T)
⚠ **¡ADVERTENCIA!** Nunca intente bloquear un interruptor en la posición de encendido.

⚠ **¡ADVERTENCIA!** La cuchilla seguirá funcionando durante varios segundos después de que el motor se haya apagado. ¡No toque el lado inferior del cortacésped hasta que la cuchilla se haya detenido por completo!

⚠ **¡ADVERTENCIA!** El producto solo puede ponerse en marcha pulsando primero el botón de encendido y tirando después del mango de control hacia el mango superior. La operación inversa no pondrá en marcha el producto.

Encendido del motor
- Asegúrese de que el mango de control (2) está desbloqueado.
- Pulse el botón de encendido de la caja de interruptores (1) y manténgalo en su posición.
- Tire del mango de control (2) hacia el mango superior (3).
- Una vez que el producto esté en funcionamiento, suelte el botón de alimentación.

Apagado del motor
- Suelte el mango de control para apagar el producto.

NOTA: No continúe pulsando el botón de puesta en marcha después de que la máquina se apague automáticamente. Esto provocará daños en la batería.

Indicador de la bolsa de recolección de hierba (Fig. U)
- El indicador de la bolsa para la hierba (26) se cerrará durante la siega para indicar que la bolsa ha alcanzado el límite de su capac-idad y se debe vaciar para mantener un rendimiento adecuado del cortacésped.
- Para extraer la bolsa para la hierba (10), levante la puerta trasera, sujete el mango de transporte del lateral y la parte inferior del bastidor metálico. Después de extraerse la bolsa para la hierba, la puerta trasera cae automáticamente y cierra la abertura del conducto trasero.
- Vacíe la bolsa para la hierba y vuelva a instalarla en la máquina.

⚠ **¡ADVERTENCIA!** Antes de extraer la bolsa para la hierba, apague la máquina y espere hasta que la cuchilla se haya detenido por completo.

⚠ **¡ADVERTENCIA!** Si quedan trocitos de hierba en el conducto de descarga, límpielo utilizando un cepillo. No retire restos de hierba de la plataforma del cortacésped o la cuchilla con la mano o con los pies. En su lugar, utilice herramientas adecuadas tales como un cepillo o una escoba. Para tener la seguridad de que la hierba cortada puede recogerse, la bolsa para la hierba, la abertura de descarga y el interior de la plataforma del cortacésped deben estar despejados de cualquier obstrucción.

Sobrecarga del cortacésped
Para evitar daños debidos a condiciones de sobrecarga, no intente sacar demasiada hierba de una vez. Disminuya la velocidad de corte o aumente la altura de corte.

Siega
⚠ **¡ADVERTENCIA!** Examine siempre el área donde vaya a utilizar el cortacésped y retire las piedras, palos, alambres, huesos o demás restos que podrían ser expulsados por la cuchilla giratoria.

⚠ **¡ADVERTENCIA!** Corte transversalmente a la cara de las laderas, nunca de arriba abajo. Tenga sumo cuidado al cambiar de sentido en las pendientes. No corte en pendientes excesivamente pronunciadas. Permanezca en una posición firme.
- Suelte la maneta (2) para apagar el cortacésped al cruzar un área cubierta con grava (las cuchillas pueden arrojar piedras).

- Para cortar el césped en terreno irregulares o con malezas altas, seleccione la máxi-ma altura de corte. Si intenta cortar demasiada cantidad de césped de una vez, es po-sible que el motor se sobrecargue y se pare. Consulte la guía de solución de problemas.
- Si usa una bolsa colectora de césped (10) durante la estación de crecimiento veloz, la hierba puede tender a atascarse en la abertura de descarga. Suelte la maneta para apagar el cortacésped y retire la llave de seguridad y la batería. Extraiga la bolsa colectora de hierba y sacúdala para que el césped caiga hacia el fondo de la bolsa. Limpie el césped y los residuos que se hayan compactado alrededor de la abertura de descarga. Vuelva a instalar la bolsa de colec-tora e hierba.
- Si el cortacésped empieza a vibrar en modo anormal, suelte la maneta para apagar el cortacésped y extraiga la llave de seguridad y la batería. Compruebe inmediatamente la causa. La vibración suele indicar la presencia de un problema. No utilice el corta-césped hasta que el servicio le haya hecho una revisión. Consulte la guía de solución de problemas en el manual.
- Cada vez que deje de usar el cortacésped, aunque sea durante un período breve, suelte siempre la maneta para apagarlo.

Extracción de la cuchilla (Fig. V)

NOTA: Los modelos BCMWP340, BCMWP400 utilizan nuevas cuchillas con aletas que mejoran la recogida en comparación con la gama de cortacéspedes anterior. Accesorios de la cuchilla: Nº de cat. para # 34 cm, A6325, para 40 cm, A6327.

⚠ **¡PELIGRO!** Para reducir el riesgo de lesiones personales graves, apague la unidad y extraiga la batería antes de hacer cualquier ajuste o de extraer o colocar complementos o accesorios. El arranque accidental puede causar lesiones.

⚠ **¡ADVERTENCIA!** Asegúrese de que la cuchilla se ha detenido por completo y desconecte el cortacésped de la fuente de alimentación.

- Corte un trozo de madera de 2x4 (20) 305 mm para evitar que la cuchilla gire mientras retira la tuerca de la brida.

NOTA: BLACK+DECKER dispone de una herramienta para extraer cuchillas (P/N 6011-X1-0757). Está diseñada para evitar que las cuchillas giren cuando se están extrayendo o instalando en el husillo.

- Ponga el aparato de lado. Lleve guantes y protección ocular adecuada. Tenga cuidado con los bordes afilados de la cuchilla.
- Coloque un trozo de madera para evitar que la cuchilla gire.
- Utilice una llave de 13 mm (22) para aflojar y retirar el perno de la cuchilla (21) girándolo en sentido antihorario.
- Extraiga la cuchilla. Examine todas las piezas en busca de daños y sustitúyalas si es necesario.

Instalación de la cuchilla (Fig. V)

- Coloque la cuchilla (15) en el eje del perno con las letras de la cuchilla hacia afuera, lejos del cortacésped, y coloque el perno de la cuchilla (21) en el eje del perno.
- Apriete a mano el perno de la cuchilla lo más firmemente posible.
- Coloque un trozo de madera (20) para evitar que la cuchilla gire.
- Utilice una llave de 13 mm (22) para apretar firmemente el perno de la cuchilla girando la llave en sentido horario. Apriete el perno entre 27 Nm y 33 Nm.

Afilado de las cuchillas

Mantenga la cuchilla afilada para obtener el mejor rendimiento de su cortacésped. Una cuchilla sin filo no corta la hierba limpiamente. Utilice protección ocular adecuada mientras extrae, afila e instala la cuchilla. Asegúrate de que la llave de seguridad y el paquete de baterías estén retirados.
En circunstancias normales, afilar la cuchilla dos veces durante una temporada de siega suele ser suficiente. La arena hace que la hoja pierda el filo con rapidez. Si su césped tiene un suelo arenoso, puede que sea necesario afilarla con mayor frecuencia.
NOTA: Sustituya inmediatamente una cuchilla que esté doblada o dañada.
Cuando afile la cuchilla:

- Asegúrese de que la cuchilla permanece equilibrada.
- Afile la cuchilla con el ángulo de corte original.
- Afile los filos de ambos extremos de la cuchilla, eliminando la misma cantidad de ma-terial de ambos extremos.

Para afilar la hoja en un tornillo de banco (Fig. X)

- Asegúrese de que la cuchilla (15) se ha detenido y de que se ha(n) extraído el(los) pack(s) de baterías antes de retirar la cuchilla.
- Extraiga la cuchilla del cortacésped. Consulte las instrucciones para extraer la cuchilla.
- Asegure la cuchilla en un tornillo de banco (23).
- Utilice protección ocular y guantes adecuados y tenga cuidado de no cortarse.
- Lime cuidadosamente los bordes afilados de la cuchilla con una lima de dientes finos (24) o una piedra de afilar, manteniendo el ángulo del borde afilado original. Compruebe el equilibrio de la cuchilla. Vea las instrucciones para el equilibrado de las cuchillas.
- Vuelva a colocar la cuchilla en el cortacésped y apriétela firmemente.

Equilibrado de la cuchilla (Fig. Y)

Compruebe el equilibrio de la cuchilla (15) colocando el orificio central de la cuchilla sobre un clavo o un destornillador de mango redondo (25), fijado en posición horizontal en un tornillo de banco (23). Si alguno de los extremos de la cuchilla gira hacia abajo, lime a lo largo del borde afi-lado de ese extremo que cae. La cuchilla está correctamente equilibrada cuando ninguno de los extremos cae.

Lubricación

Su herramienta eléctrica no requiere lubricación adicional. No engrase las ruedas. Tienen superficies de rodamiento de plástico que no requieren lubricación.

Limpieza

⚠ **¡ADVERTENCIA!** Retire siempre el(los) pack(s) de baterías y la llave de seguridad antes de llevar a cabo cualquier limpieza.

⚠ **¡ADVERTENCIA!** Sople la suciedad y el polvo de todos los orificios de ventilación con aire limpio y seco al menos una vez a la semana. Para reducir los riesgos de daños visuales, use siempre protección ocular y respiratoria para realizar esta tarea.

⚠ **¡ADVERTENCIA!** Nunca utilice disolventes ni otros productos químicos agresivos para limpiar las piezas no metálicas de la herramienta. Estos productos químicos pueden deteriorar los materiales plásticos usados en estas piezas. Use únicamente un paño humedecido con agua y jabón suave. Nunca deje que entre ningún líquido en la herramienta ni sumerja ninguna parte de la misma en líquido.
Apague el cortacésped y espere a que la cuchilla se detenga.
Para limpiar el cortacésped, utilice únicamente jabón suave y un paño húmedo. Vacíe completamente la bolsa para la hierba. Limpie cualquier residuo que pueda haberse acumulado en la parte inferior de la plataforma. Después de haber utilizado la unidad varias veces, revise las sujeciones externas para verificar que estén firmemente ajustadas.

Cómo evitar la corrosión

Los fertilizantes y otros productos químicos de jardinería contienen agentes que acele-ran mucho la corrosión de los metales. Si utiliza el cortacésped en áreas donde se ha-yan aplicado fertilizantes u otros productos químicos, límpielo inmediatamente des-pués de finalizar el trabajo como se indica a continuación:
Apague el cortacésped y retire la llave de seguridad y el(los) pack(s) de baterías. Limpie todas las piezas expuestas con un paño húmedo.

MANTENIMIENTO

Su cortacésped BLACK+DECKER ha sido diseñado para funcionar durante un largo periodo de tiempo con un mantenimiento mínimo.
El funcionamiento satisfactorio continuado depende de un cuidado apropiado y una limpieza periódica de la herramienta o aparato.
Consulte la última página de este manual para obtener información de contacto del centro de servicio o visite **www.2helpu.com**.

⚠ **¡ADVERTENCIA!** Antes de realizar cualquier tarea de mantenimiento en herramientas eléctricas con cable/ sin cable:

- Apague y desconecte el aparato/la herramienta.
- O agote totalmente la batería, si es integral, y después apague el aparato/la herramien-ta, saque la batería.
- Desenchufe el cargador antes de limpiarlo. El cargador no requiere ningún manteni-miento, salvo la limpiezaperiódica.
- Limpie periódicamente las ranuras de ventilación de la herramienta, aparato y carga-dor con un cepillo suave o un paño seco.
- Limpie periódicamente la carcasa del motor con un paño húmedo. No utilice ningún limpiador abrasivo o a base de disolventes.
- Utilice periódicamente un raspador sin filo para eliminar los restos de hierba y la su-ciedad acumulada debajo delprotector.

Almacenamiento (Fig. W)

⚠ **¡ADVERTENCIA!** La cuchilla giratoria puede provocar lesiones graves.
Suelte la maneta para apagar el cortacésped y saque la batería antes levantar, trans-portar o almacenar el cortacésped. Guarde el cortacésped en un lugar seco.

⚠ **¡ADVERTENCIA!** Para evitar aplastamientos, mantenga los dedos alejados de la parte que está entre los manillares cuando baje los manillares

⚠ **¡ADVERTENCIA!** Asegúrese de que el cable no se estire ni se aplaste en las juntas de los manillares cuando lo pliegue. Esto puede causar daños al cable.
El manillar del cortacésped puede plegarse fácilmente hacia abajo para un almacenamiento fácil y cómodo.

Transporte del cortacésped

Transporte el cortacésped por las asas de transporte. **NO** intente levantar el cortacésped aferrándolo por el manillar superior ni por el manillar inferior.

Resolución de problemas

Si le parece que el aparato no funciona de forma adecuada, siga las instrucciones que se indican a continuación. Si no se resuelve el problema, póngase en contacto con un técnico autorizado de BLACK+DECKER. Consulte la última página de este manual para obtener información de contacto del centro de servicio o visite **www.2helpu.com**.

⚠ **¡ADVERTENCIA!** Antes de empezar, suelte la maneta para apagar el cortacésped y espere a que la cuchilla se detenga.

Problema	Solución
El cortacésped no funciona cuando se activa la maneta.	Suelte la maneta para apagar el cortacésped. Retire la batería, voltee el cortacésped y compruebe que la cuchilla gire libremente.
	Compruebe que el compartimento de la batería esté libre de restos y que la batería esté correctamente conectada.
	¿La batería está completamente cargada? Pulse el botón del estado de la carga.
El motor se detiene mientras está cortando el césped.	Suelte la maneta para apagar el cortacésped. Retire la batería, voltee el cortacésped y compruebe que la cuchilla gire libremente.
	Eleve la altura de corte de las ruedas a la posición más alta y encienda el cortacésped.
	Compruebe que el compartimento de la batería esté libre de restos y que la batería esté correctamente conectada.
	¿La batería está completamente cargada? Pulse el botón del estado de la carga.
	No sobrecargue el cortacésped. Disminuya la velocidad de corte o aumente la altura de corte.
El cortacésped funciona pero el corte no es satisfactorio.	Suelte la maneta para apagar el cortacésped. Extraiga la batería. Voltee el cortacésped y compruebe lo siguiente: • Que la cuchilla esté afilada. Mantenga la cuchilla afilada. • Que no haya obstrucciones en la plataforma ni en el conducto de descarga.
	Es probable que la altura de las ruedas se haya fijado en una posición demasiado baja para el estado del césped. Eleve la altura de corte.

Problema	Solución
El cortacésped resulta difícil de empujar.	Suelte la maneta para apagar el cortacésped. Extraiga la batería. Eleve la altura de corte para reducir el rozamiento de la plataforma contra el césped. Compruebe que cada rueda gire libremente.
El cortacésped produce vibraciones y ruidos inusuales.	Suelte la maneta para apagar el cortacésped y extraiga la batería. Voltee el cortacésped sobre uno de los lados y revise las cuchillas para asegurarse de que no estén curvadas o dañadas. Si la cuchilla está dañada, sustitúyala por una cuchilla de repuesto BLACK+DECKER. Si la parte inferior de la plataforma está dañada, envíe el cortacésped a un centro de mantenimiento BLACK+DECKER autorizado.
	Si no hay daños visibles en la cuchilla y el cortacésped todavía vibra: • Suelte la maneta para apagar el cortacésped. • Extraiga la batería. • Desmonte el conjunto de la cuchilla en su totalidad como se describe en el apartado "Extracción de la cuchilla". • Extraiga todos los restos y limpie cada pieza. • Sustituya cada pieza como se describe en el apartado "Instalación de la cuchilla".
	Si el cortacésped sigue vibrando, envíelo a un centro de mantenimiento BLACK+DECKER autorizado.
Los LEDs del cargador de batería no se encienden.	Compruebe el enchufe de conexión.
	Sustituya el cargador.
El cortacésped no recoge los recortes en la bolsa.	Conducto obstruido. Suelte la maneta para apagar el cortacésped. Extraiga la batería. Limpie el conducto de recortes de hierba.
	Eleve la altura de corte de las ruedas para reducir la longitud del corte.
	Bolsa llena. Vacíe la bolsa con más frecuencia.

Protección del medioambiente



Los productos y las baterías son reciclables, pero si están marcadas con el símbolo del cubo de basura tachado, no deben tirarse junto con los residuos domésticos normales. Haga agotar totalmente las baterías y sáquelas, y separe toda fuente de luz del producto si es posible. Es responsabilidad del usuario eliminar los datos personales del producto. Después, lleve el residuo a un centro oficial de recogida de residuos o a un minorista que participe en el programa de recogida, que, por lo general, lo aceptará gratis. El embalaje debe desecharse según el código de material indicado. Las instrucciones de uso y seguridad deberían eliminarse solo después de dejar de usar el producto al que se refieren.
Consulte a su comunidad/municipio local para obtener información sobre la gestión de residuos. Para más información, visite **www.2helpU.com** y escanee el código QR anterior.

Datos técnicos

		BCMWP340	BCMWP400
Tipo		1	1
Tensión	DC	18	2x18
Velocidad en vacío	/min	3000	3000
Ajuste de la altura	mm	20-70	25-75
Longitud de las cuchillas	cm	34	40
Grado de protección IP*		IPX1*	
Peso (sin batería)	kg	12	14

*Se ha comprobado que el uso del cortacésped durante un breve periodo de tiempo de lluvia es seguro. Si el cortacésped se moja, desconecte la fuente de alimentación, séquelo y compruebe cuidadosamente su funcionamiento. Si el cortacésped no funciona correctamente, deje que se seque por completo antes de volver a comprobar si funciona.

Garantía

BLACK+DECKER confía en la calidad de sus productos y ofrece a los consumidores una garantía de 24 meses a partir de la fecha de compra. Esta garantía es adicional a sus derechos legales y no los menoscaba en modo alguno. La garantía es válida dentro de los territorios de los Estados Miembros de la Unión Europea y del Área de Libre Comercio Europea.
Para reclamar la garantía, deberá formular la reclamación de conformidasd con las condiciones de BLACK+DECKER, presentando el comprobante de compra al vendedor o al agente técnico autorizado. Las condiciones de la garantía de 2 años de BLACK+DECKER y la ubicación de su agente de servicio técnico autorizado más cercano se pueden obtener en Internet en **www.2helpU.com** o poniéndose en contacto con su oficina local de BLACK+DECKER en la dirección que se indica en este manual.
Visite nuestro sitio web **www.blackanddecker.eu** para registrar su nuevo producto BLACK+DECKER y recibir noticias sobre nuevos productos y ofertas especiales.

DOCUMENTS DISPONIBLES EN LIGNE

www.2helpU.com/DoC/ ou **www.2helpU.com/DoC/index/xxx***

*Pour un accès direct, remplacez « xxx » par le numéro de modèle du produit figurant sur l'étiquette ou l'emballage.

- Notice d'utilisation
- Déclaration de conformité (DoC)
- Données d'émission du produit (PED) : Informations sur le bruit, les vibrations et la poussière (ne s'applique pas à tous les produits)

Utilisation prévue

Votre tondeuse BLACK+DECKER® BCMWP340, BCMWP400 a été conçue pour tondre l'herbe. Ces appareils sont destinés à un usage exclusivement domestique.

CONSIGNES DE SÉCURITÉ

Consignes de sécurité générales propres aux outils électriques

AVERTISSEMENT ! Veuillez lire tous les avertissements de sécurité, toutes les instructions, illustrations et spécifications fournies avec cet outil électrique. Le non respect des instructions listées ci-dessous peut conduire à des chocs électriques, des incendies et/ou de graves blessures.

Il est possible d'obtenir les manuels en contactant le service client (voir au dos de ce manuel).

CONSERVER TOUTES CES DIRECTIVES ET CONSIGNES À TITRE DE RÉFÉRENCE

Le terme « outil électrique » mentionné dans les avertissements ci-après se rapporte aux outils alimentés sur secteur (avec fil) ou par piles (sans fil).

1. Sécurité – aire de travail

a. Maintenir l'aire de travail propre et bien éclairée. Les lieux sombres ou encombrés sont propices aux accidents.

b. Ne pas utiliser un outil électrique dans un milieu déflagrant, comme en présence de liquides, gaz ou poussières inflammables. Les outils électriques peuvent produire des étincelles qui pourraient enflammer toute émanation ou poussière ambiante.

c. Maintenir à l'écart les enfants, ou toute autre personne, lors de l'utilisation d'un outil électrique. Toute distraction pourrait faire perdre la maîtrise de l'appareil.

2. Sécurité – électricité

a. La fiche électrique de l'outil doit correspondre à la prise murale. Ne modifier la fiche en aucune façon. Ne pas utiliser de fiche d'adaptation avec un outil électrique mis à la terre (masse). L'utilisation de fiches d'origine et de prises appropriées réduira tout risque de décharges électriques.

b. Éviter tout contact corporel avec des éléments mis à la terre comme : tuyaux, radiateurs, cuisinières ou réfrigérateurs. Les risques de décharges électriques augmentent lorsque le corps est mis à la terre.

c. N'exposez pas les outils électriques à la pluie, ni à l'humidité. Le risque de choc électrique augmente si de l'eau pénètre dans un outil électrique.

d. Ne pas utiliser le cordon de façon abusive. Ne jamais utiliser le cordon pour transporter, tirer ou débrancher un outil électrique. Protéger le cordon de toute source de chaleur, de l'huile, et de tout bord tranchant ou pièce mobile. Les cordons endommagés ou emmêlés augmentent les risques de décharges électriques.

e. En cas d'utilisation d'un outil électrique à l'extérieur, utiliser systématiquement une rallonge conçue à cet effet. Cela diminuera tout risque de décharges électriques.

f. Si on ne peut éviter d'utiliser un outil électrique en milieu humide, utiliser un circuit protégé par un dispositif de courant résiduel (RCD). Cela réduira tout risque de décharges électriques.

3. Sécurité individuelle

a. Rester systématiquement vigilant et faire preuve de jugement lorsqu'on utilise un outil électrique. Ne pas utiliser d'outil électrique en cas de fatigue ou sous l'influence de drogues, d'alcool ou de médicaments. Tout moment d'inattention pendant l'utilisation d'un outil électrique comporte des risques de dommages corporels graves.

b. Porter un équipement de protection individuel. Porter systématiquement un dispositif de protection oculaire. Le fait de porter un masque anti-poussières, des chaussures antidérapantes, un casque de sécurité ou un dispositif de protection auditive, lorsque la situation le requiert, réduira les risques de dommages corporels.

c. Prévenir tout démarrage accidentel. S'assurer que l'interrupteur est en position d'arrêt avant de brancher l'outil sur le secteur et/ou à la batterie, ou de le ramasser ou le transporter. Transporter un outil le doigt sur l'interrupteur ou brancher un outil électrique alors que l'interrupteur est en position de marche invite les accidents.

d. Retirer toute clé de réglage avant de démarrer l'outil. Une clé laissée sur une pièce rotative d'un outil électrique comporte des risques de dommages corporels.

e. Adopter une position stable. Maintenir les pieds bien ancrés au sol et conserver son équilibre en permanence. Cela permettra de mieux maîtriser l'outil électrique en cas de situations imprévues.

f. Porter des vêtements appropriés. Ne porter aucun vêtement ample ou bijou. Gardez vos cheveux et vos vêtements à l'écart des pièces mobiles. Les vêtements amples, les bijoux ou les cheveux longs peuvent être happés par les pièces mobiles.

g. Lorsqu'un dispositif de connexion à un système de dépoussiérage ou d'élimination est fourni, s'assurer qu'il est branché et utilisé correctement. L'utilisation de ces dispositifs peut réduire les risques engendrés par les poussières.

h. Ne pensez pas être à ce point familiarisé avec l'outil après l'avoir utilisé à de nombreuses reprises, au point de ne plus rester vigilant et d'en oublier les consignes de sécurité. Toute action imprudente peut engendrer de graves blessures en une fraction de seconde.

4. Utilisation et entretien des outils électriques

a. Ne pas forcer un outil électrique. Utiliser l'outil approprié au travail en cours. L'outil approprié effectuera un meilleur travail, de façon plus sûre et à la vitesse pour laquelle il a été conçu.

b. Ne pas utiliser un outil électrique dont l'interrupteur est défectueux. Tout appareil dont l'interrupteur est défectueux est dangereux et doit être réparé.

c. Débranchez la prise du secteur et/ou retirez le bloc-batterie, s'il est amovible, de l'outil électrique avant d'effectuer tout réglage, de changer un accessoire ou de ranger l'outil électrique. Ces mesures de sécurité préventives réduisent le risque de démarrage accidentel de l'outil électrique.

d. Après utilisation, ranger les outils électriques hors de portée des enfants et ne permettre à aucune personne non familière avec son fonctionnement (ou sa notice d'instructions) de l'utiliser. Les outils peuvent être dangereux entre des mains inexpérimentées.

e. Entretenir les outils électriques. Vérifier les pièces mobiles pour s'assurer qu'elles sont bien alignées et tournent librement, qu'elles sont en bon état et ne sont affectées d'aucune condition susceptible de nuire au bon fonctionnement de l'outil. En cas de dommage, faire réparer l'outil électrique avant toute nouvelle utilisation. De nombreux accidents sont causés par des outils mal entretenus.

f. Maintenir tout organe de coupe propre et bien affûté. Les outils de coupe bien entretenus et affûtés sont moins susceptibles de se coincer et sont plus faciles à contrôler.

g. Utiliser un outil électrique, ses accessoires, mèches, etc., conformément aux présentes directives et suivant la manière prévue pour ce type particulier d'outil électrique, en tenant compte des conditions de travail et de la tâche à effectuer. L'utilisation d'un outil électrique à des fins autres que celles prévues est potentiellement dangereuse.

h. Maintenez toutes les poignées et surfaces de préhension sèches, propres et exemptes d'huile et de graisse. Des poignées et des surfaces de préhension glissantes ne permettent pas de manipuler et de contrôler l'outil correctement en cas de situations inattendues.

5. Utilisation et entretien de la batterie

a. Recharger la batterie uniquement avec le chargeur spécifié par le fabricant. Un chargeur propre à un certain type de batterie peut créer des risques d'incendie lorsqu'utilisé avec d'autres batteries.

b. Utiliser les outils électriques uniquement avec leur batterie spécifique. L'utilisation d'autres batteries comporte des risques de dommages corporels ou d'incendie.

c. Après utilisation, ranger la batterie à l'écart d'objets métalliques, tels que trombones, pièces de monnaie, clés, clous, vis ou autres petits objets métalliques susceptibles de conduire l'électricité entre les bornes, car cela pose des risques de brûlures ou d'incendie.

d. Si utilisée de façon abusive, la batterie pourra perdre du liquide. Éviter alors tout contact. En cas de contact accidentel, rincer abondamment à l'eau claire. En cas de contact oculaire, rincer puis consulter immédiatement un médecin. Le liquide de la batterie peut engendrer irritation ou brûlures.

e. N'utilisez jamais un bloc-batterie ou un outil qui est endommagé ou qui a été modifié. Une batterie endommagée ou altérée peut avoir un comportement imprévisible qui peut conduire à un incendie, une explosion ou un risque de blessure.

f. N'exposez pas le bloc-batterie ou l'outil au feu ou à des températures excessives. L'exposition au feu ou à des températures dépassant 130 °C peut provoquer une explosion.

g. Respectez toutes les consignes de mise en charge et ne rechargez pas le bloc-batterie ou l'outil en dehors de la plage de températures spécifiée dans les instructions. Une mise en charge inappropriée ou à des températures hors de la plage spécifiée peut endommager la batterie et augmente le risque d'incendie.

6. Réparation

a. Faire entretenir les outils électriques par un réparateur qualifié en n'utilisant que des pièces de rechange identiques. Cela permettra de préserver l'intégrité de l'outil électrique et la sécurité de l'utilisateur.

b. Ne réparez jamais un bloc-batterie endommagé. Les réparations sur les blocs-batteries ne doivent être effectuées que le fabricant ou l'un de ses prestataires de services agréés.

Avertissements de sécurité pour les tondeuses à gazon



AVERTISSEMENT ! Consignes de sécurité supplémentaires propres aux tondeuse à gazon.

a. N'utilisez pas la tondeuse si les conditions météorologiques sont mauvaises, tout particulièrement lorsqu'il y a un risque de foudre. Vous réduirez ainsi le risque d'être frappé par la foudre.

b. Contrôlez soigneusement l'absence d'animaux dans la zone où la tondeuse doit être utilisée. Vous pourriez sinon blesser ces animaux avec la tondeuse.

c. Vérifiez soigneusement la zone où la tondeuse doit être utilisée et retirez toutes les pierres, les bâtons, les fils métalliques, les os et tous les autres corps étrangers. La projection d'objets peut occasionner des blessures.

d. Avant d'utiliser la tondeuse, inspectez toujours visuellement l'absence d'usure et de dommage sur la lame et les éléments de fixation de la lame. Les pièces usées ou endommagées augmentent le risque blessure.

e. Vérifiez régulièrement l'absence de traces d'usure ou de dommage sur le bac à herbe. L'usure ou l'endommagement du récupérateur d'herbe augmentent le risque de blessure.

f. **Gardez les dispositifs de protection en place. Les dispositifs de protection doivent fonctionner correctement et être correctement installés.** Un carter de protection mal fixé, endommagé ou qui ne fonctionne pas correctement peut être la cause de blessures.
g. **Maintenez toutes les prises d'air de refroidissement exemptes de tous débris.** Le blocage des prises d'air et les débris peuvent occasionner une surchauffe ou un risque d'incendie.
h. **Veillez à toujours porter des chaussures de sécurité antidérapantes pour utiliser la tondeuse. N'utilisez pas la tondeuse si vous portez des sandales ou si vous êtes pieds nus.** Cela permet de réduire le risque de vous blesser les pieds au contact de la lame en mouvement.
i. **Veillez à toujours porter un pantalon à jambes longues pour utiliser la tondeuse.** La projection d'objets peut vous blesser au niveau de toutes les parties exposées de votre peau.
j. **N'utilisez pas la tondeuse si l'herbe est mouillée. Veillez à toujours marcher et à ne pas courir.** Cela permet de réduire le risque de glissade et de chute qui pourrait vous blesser.
k. **N'utilisez pas la tondeuse sur des pentes trop abruptes.** Cela permet de réduire le risque de perte de contrôle et de chute qui pourrait vous blesser.
l. **Si vous travaillez en pente, veillez à toujours garder vos pieds bien ancrés au sol, à toujours travailler en travers de la pente, et non de haut en bas ou de bas en haut et à toujours être extrêmement prudent en changeant de direction.** Cela permet de réduire le risque de perte de contrôle et de chute qui pourrait vous blesser.
m. **Prenez toutes les précautions nécessaires quand vous retournez la tondeuse ou que vous la tirez vers vous.** Restez attentif à ce qui vous entoure. Cela permet de réduire le risque de trébucher.
n. **Ne touchez pas les lames ni d'autres pièces mobiles dangereuses avant leur arrêt complet.** Cela permet de réduire le risque d'être blesser par les pièces en mouvement.
o. **Pour supprimer un bourrage ou nettoyer la tondeuse, assurez que tous les interrupteurs électriques sont à l'arrêt et que le bloc-batterie a été retiré.** La mise en marche accidentelle de la tondeuse peut occasionner de graves blessures.
p. **Éteignez la tondeuse et retirez la clé de sécurité et le ou les blocs-batteries amovibles, veillez à ce que toutes les pièces mobiles soient parfaitement immobiles.**
   – Après un choc avec un corps étranger, vérifiez l'état de la tondeuse et effectuez les réparations éventuellement nécessaires avant de redémarrer et d'utiliser la tondeuse.
   – Si la tondeuse se met à vibrer anormalement, éteignez-la immédiatement et contrôlez sans attendre l'absence de dommages, remplacez ou réparez toutes les pièces endommagées et contrôlez le bon serrage de toutes les pièces.
q. **Arrêtez les organes de coupe si la tondeuse doit être inclinée pour traverser des zones non engazonnées et pour la transporter de et vers la zone où elle doit être utilisée.**
r. **N'inclinez pas la tondeuse à gazon à l'allumage du moteur.**
s. **Videz le bac à herbe avant de ranger la machine.**

Consignes de sécurité

⚠ **AVERTISSEMENT !** L'utilisation d'appareils électriques sans fil nécessite le respect de certaines précautions de base, dont celles qui suivent, afin de réduire les risques d'incendies, de chocs électriques, de blessures et de dégâts matériels.

⚠ **AVERTISSEMENT !** Les consignes de sécurité doivent être respectées pendant l'utilisation. Pour votre propre sécurité ainsi que celle des personnes présentes à proximité, lisez ces instructions avant d'utiliser la machine.
Veillez à bien conserver ces instructions afin de pouvoir les utiliser dans le futur.

- Veillez à attentivement lire l'intégralité de cette notice avant d'utiliser l'appareil.
- Cette notice décrit la manière d'utiliser l'appareil. L'utilisation d'un accessoire ou d'un équipement autre que ceux recommandés dans cette notice et l'utilisation de cet appareil à d'autres fins que celles recommandées dans cette notice peuvent entraîner un risque de blessures.
- Conservez cette notice pour pouvoir vous y référer dans le futur.

Utiliser votre appareil

⚠ **AVERTISSEMENT !** Ne rangez et n'utilisez pas l'outil et le bloc-batterie dans des endroits où la température peut chuter sous 4 °C (39,2 °F) (comme des remises extérieures ou des bâtiments métalliques en hiver) ou atteindre ou dépasser 40 °C (104 °F) (comme des remises extérieures ou des bâtiments métalliques en été).
Prenez toujours toutes les précautions nécessaires lorsque vous utilisez la machine.

- Cet appareil n'est pas destiné à être utilisé par des personnes jeunes ou infirmes sans surveillance.
- Cet appareil ne doit pas être utilisé comme jouet.
- Ne laissez pas les enfants ou les animaux s'approcher de la zone de travail ou toucher l'appareil ou l'alimentation.
- Une surveillance étroite est nécessaire lorsque l'appareil est utilisé près d'enfants.
- Il ne doit être utilisé que dans des endroits secs. Ne laissez pas l'appareil être mouillé. Ne plongez pas l'appareil dans l'eau.
- N'ouvrez pas le corps de l'appareil. Il ne contient aucune pièce pouvant être réparée par l'utilisateur.
- N'utilisez pas l'appareil dans un environnement présentant des risques d'explosion, notamment en présence de liquides, gaz ou poussières inflammables.
- Avant l'utilisation, inspectez toujours visuellement l'absence d'usure et de dommage sur les lames, les boulons de la lame et l'ensemble du plateau de coupe. Remplacez les lames et les boulons usés ou endommagés par lots, afin de maintenir l'équilibre.
- Afin d'éviter tout risque dû à la réinitialisation intempestive du fusible thermique, cet appareil ne doit pas être alimenté

par un dispositif de mise en marche externe, comme une minuterie par exemple et il ne doit pas être raccordé à un circuit alimenté ou coupé par le circuit général.
- Ne faites jamais fonctionner la machine si des personnes, et particulièrement des enfants ou des animaux sont à proximité.
- Gardez à l'esprit que l'utilisateur est responsable des accidents ou des risques subis par les autres ou leurs biens.

Avant l'utilisation
- Portez toujours des chaussures renforcées et des pantalons à jambes longues pour utiliser la machine. N'utilisez pas la machine si vous portez des sandales ou si vous êtes pieds nus. Évitez de porter des vêtements lâches ou ayant des cordons ou attaches qui pendent.
- Vérifiez toujours soigneusement la zone où la machine doit être utilisée et retirez tous les objets qui risqueraient d'être projetés par machine.
- Avant l'utilisation, inspectez toujours visuellement l'absence d'usure et de dommage sur la lame, le boulon de la lame et l'ensemble du plateau de coupe. Remplacez les composants usés ou endommagés par ensemble afin de conserver un bon équilibrage. Remplacez les étiquettes endommagées ou illisibles.

Après l'utilisation
- Quand il n'est pas utilisé, l'appareil doit être rangé dans un endroit sec, suffisamment aéré et hors de portée des enfants.
- Les enfants ne doivent jamais avoir accès aux appareils une fois qu'ils sont rangés.
- Quand l'appareil est rangé ou transporté dans un véhicule, il doit être installé dans le coffre ou correctement calé pour éviter les mouvements dus aux changements de direction ou de vitesse.

Inspections et réparations
- Avant d'utiliser l'appareil, contrôlez l'absence de dommage sur l'appareil ou ses pièces. Contrôlez l'absence de pièces cassées, d'interrupteurs endommagés et de toutes autres anomalies susceptibles de nuire au bon fonctionnement de l'appareil.
- N'utilisez pas l'appareil si l'une de ses pièces est endommagée ou défectueuse.
- Faites réparer ou remplacer les pièces défectueuses ou endommagées par un réparateur agréé.
- Ne tentez jamais de retirer ou de remplacer des pièces autres que celles indiquées dans cette notice.
- Prenez les précautions nécessaires pendant le réglage de la tondeuse pour ne pas vous coincer les doigts entre les lames/pièces mobiles et les pièces fixes de la machine.
- Pendant l'entretien des lames, n'oubliez pas que même si l'alimentation est coupée, les lames peuvent encore bouger.

Consignes de sécurité supplémentaires relatives aux tondeuses
- Ne transportez pas la machine si elle est en marche.
- Agrippez fermement la poignée à deux mains pour utiliser la tondeuse.
- Si pour une raison quelconque, la tondeuse doit être inclinée, gardez vos deux mains dans la bonne position sur la poignée pendant que vous la penchez. Gardez vos deux mains en position jusqu'à ce que la tondeuse soit à nouveau correctement posée au sol.
- Ne portez jamais d'écouteurs ou de casque pour écouter de la musique alors que vous utilisez la tondeuse.
- N'essayez jamais de régler la hauteur des roues quand le moteur tourne ou quand la clé de sécurité est en place.
- Si la tondeuse cale, relâchez l'arceau de démarrage pour arrêter la tondeuse, attendez que la lame s'arrête avant d'essayer de dégager la descente d'éjection ou de supprimer tout élément du plateau de coupe.
- Éloignez vos mains et vos pieds des zones de coupe.
- Veillez à garder les lames bien affûtées. Portez toujours des gants de protection pour manipuler la lame de la tondeuse.
- Si vous utilisez le bac à herbe, vérifiez régulièrement son état.
- Pour votre propre sécurité, remplacez le bac à herbe par un nouveau si son usure est excessive.
- Soyez extrêmement prudent quand vous faite marche arrière ou que vous la tirez vers vous.
- Ne posez pas les mains ou les pieds près de la tondeuse ou sous la tondeuse. Gardez en permanence l'ouverture d'évacuation dégagée.
- Éliminez de la zone à tondre les cailloux, bâtons, câbles, jouets, os, etc. qui risqueraient d'être projetés par la lame. Les objets coincés dans la lame peuvent provoquer des blessures graves. Restez derrière la tondeuse lorsque le moteur est en marche.
- Ne faites pas fonctionner la tondeuse pieds nus ou si vous portez des sandales. Portez toujours des chaussures fermées.
- N'utilisez la tondeuse en marche arrière qu'en cas de nécessité absolue. Pensez à toujours regarder par terre derrière vous avant de faire marche arrière.
- Ne dirigez jamais les éléments éjectés vers quiconque. Évitez d'éjecter l'herbe contre un mur ou un autre obstacle. Un effet de ricochet vers l'utilisateur est possible. Relâchez l'arceau de démarrage pour arrêter la tondeuse et arrêter la lame quand vous passez sur une surface gravillonnée.
- N'utilisez jamais la tondeuse sans que le bac à herbe, le déflecteur, le carter arrière et les autres dispositifs de sécurité ne soient en place et en bon état de fonctionnement. Vérifiez régulièrement tous les carters de protection et de tous les dispositifs de sécurité pour contrôler qu'ils fonctionnent correctement et qu'ils remplissent bien leurs fonctions.
- Si un carter de protection ou un dispositif de sécurité est endommagé, remplacez-le avant de continuer.
- Ne laissez jamais une tondeuse tourner sans surveillance.
- Relâchez toujours l'arceau de démarrage pour arrêter le moteur. Attendez que la lame soit complètement arrêtée avant de nettoyer la tondeuse, de retirer le bac à herbe, de désobstruer le déflecteur, lorsque vous quittez la tondeuse et avant toute opération de réglage, de réparation ou d'inspection.

- N'utilisez la tondeuse que de jour ou avec un bon éclairage artificiel. Les objets sur le chemin de la lame doivent être parfaitement visibles depuis la zone où la tondeuse est utilisée.
- N'utilisez pas la tondeuse si vous êtes sous l'influence d'alcool ou de drogue ou si vous êtes fatigué ou malade. Restez vigilant. Soyez concentré sur ce que vous faites.
- Évitez les environnements dangereux. N'utilisez jamais la tondeuse si l'herbe est humide ou mouillée ou sous la pluie. Gardez toujours un rythme de marche. Ne courez pas.
- Si la tondeuse se met à vibrer de façon anormale, relâchez l'arceau de démarrage, attendez que la lame s'arrête avant de rechercher sans attendre d'où vient le problème. Les vibrations sont généralement un avertissement, consultez le guide de dépannage pour obtenir des conseils en cas de vibrations anormales.
- Veillez à toujours porter des protections, oculaire et respiratoire adaptées, lorsque vous utilisez la tondeuse.
- L'utilisation d'accessoires non recommandés pour cette tondeuse peut être dangereuse. N'utilisez que des accessoires homologués par BLACK+DECKER.
- Ne vous penchez jamais lorsque vous utilisez la tondeuse. Gardez toujours une position stable et équilibrée.
- Ne tondez jamais dans le sens des pentes, jamais de haut en bas. Prenez toutes les précautions nécessaires quand vous changez de direction en pente.
- Ne tondez pas sur des pentes de plus de 15°.
- Faites attention aux trous, bosses, pierres ou autres objets cachés. Un terrain irrégulier peut provoquer des risques de glissement et de chute. L'herbe haute peut cacher des obstacles.
- Ne tondez pas si l'herbe est mouillée ou sur des pentes excessivement raides. Une mauvaise posture peut provoquer des risques de glissement et de chute.
- Ne tondez pas à côté de tranchées, de fossés ou de remblais. Vous pourriez perdre votre équilibre.
- Laissez toujours la tondeuse refroidir avant de la ranger.
- Retirez la prise de la prise murale et retirez le bloc-batterie de la machine. Assurez-vous que toutes les pièces mobiles sont à l'arrêt :
  - Dès que vous quittez la machine ;
  - Avant de supprimer un bourrage ;
  - Avant de vérifier, nettoyer ou réparer la machine.

Sécurité des personnes

- Cet appareil n'est pas conçu pour être utilisé par des personnes (y compris des enfants) aux capacités physiques, sensorielles ou intellectuelles réduites ou qui manquent d'expérience et de connaissances, à moins qu'elles ne soient surveillées ou qu'elles n'aient été formées sur la façon d'utiliser l'appareil, par une personne responsable de leur sécurité.
- Les enfants doivent être surveillés afin de garantir qu'ils ne jouent pas avec l'appareil.
- Après avoir heurté un corps étranger. Vérifiez l'absence de dommages sur la machine et faites les réparations nécessaires ;

Risques résiduels

Certains risques résiduels autres que ceux mentionnés dans les avertissements sur la sécurité peuvent survenir en utilisant l'outil. Ces risques peuvent être dus à une utilisation incorrecte, une utilisation prolongée, etc.
Malgré le respect de toutes les réglementations pertinentes sur la sécurité et la mise en œuvre de dispositifs de sécurité, certains risques résiduels ne peuvent pas être évités. Ils comprennent :

- Les blessures dues au contact avec des pièces mobiles/ en rotation.
- Les blessures dues au changement de pièces, de lames ou d'accessoires.
- Les blessures dues à l'utilisation prolongée d'un outil. Lorsque vous utilisez un outil quel qu'il soit pendant de longues périodes, veillez à faire des pauses régulières.
- Les troubles de l'ouïe.
- Les risques pour la santé dus à l'inhalation de la poussière émise pendant l'utilisation de votre outil.
- Ne soulevez et ne transportez jamais l'appareil si le moteur est en marche.

Symboles d'avertissement

Les symboles d'avertissement qui suivent figurent sur l'appareil avec le code date (13):



AVERTISSEMENT ! Afin de limiter le risque de blessure, l'utilisateur doit lire le manuel d'instructions. Il est possible d'obtenir les manuels en contactant le service client (voir au dos de ce manuel).



NE PAS exposer le produit à la pluie.



Faites attention aux lames tranchantes. Les lames continuent à tourner juste après l'extinction du moteur. Retirez la clé de sécurité et le(s) bloc(s)-batterie(s) avant l'entretien.



Attention aux projections d'objets. Éloignez toutes les personnes à proximité de la zone de tonte.



Retirez la batterie et consultez la notice avant d'entreprendre la maintenance.



Porter toujours des protections oculaires et auriculaires.



Symbole du poids de la batterie



Puissance sonore garantie selon la Directive 2000/14/CE - voir les données d'émission du produit numérique.



Insérez la clé de sécurité lorsque vous démarrez la tondeuse. Retirez la clé de sécurité et rangez-la en sécurité une fois que vous aurez fini de travailler avec la tondeuse.

Consignes de sécurité supplémentaires propres aux batteries et aux chargeurs

Batteries

- Ne tentez jamais de les ouvrir sous aucun prétexte.
- N'exposez pas la batterie à l'eau.
- N'approchez pas la batterie d'une source de chaleur.
- N'approchez pas la batterie d'une source de chaleur.
- Ne la rangez pas dans des endroits où la température peut dépasser 40 °C.
- Ne procédez à la charge qu'à une température ambiante comprise entre 4,5 °C et 40,5 °C.
- N'utilisez que le chargeur fournis avec l'appareil/outil. L'utilisation d'un chargeur inadapté peut conduire à un choc électrique ou à la surchauffe de la batterie.
- Pour la mise au rebut des batteries, respectez les instructions mentionnées à la section "Protection de l'environnement".
- Ne déformez/n'endommagez pas le bloc-batterie en le perçant ou en le cognant car cela pourrait entraîner des blessures et un incendie.
- Ne rechargez pas des batteries endommagées.
- Dans des conditions extrêmes, une batterie peut fuir. Si vous détectez une fuite, utilisez un chiffon pour essuyer le liquide avec précaution. Évitez tout contact avec la peau.
- En cas de contact avec la peau ou les yeux, suivez les instructions ci-dessous.

⚠ **AVERTISSEMENT !** Le liquide de la batterie peut provoquer des blessures ou des dégâts matériels. En cas de contact avec la peau, rincez immédiatement à l'eau. Si des rougeurs, une douleur ou une irritation se produisent, consultez un médecin. En cas de contact avec les yeux, rincez immédiatement à l'eau et consultez un médecin.



N'essayez pas de recharger des batteries endommagées

Chargeur

Votre chargeur a été conçu pour une tension spécifique. Vérifiez toujours que la tension du réseau électrique correspond à la tension mentionnée sur la plaque signalétique.

⚠ **AVERTISSEMENT !** N'essayez jamais de remplacer le module de charge par une prise de courant ordinaire.

- N'utilisez votre chargeur BLACK+DECKER que pour recharger la batterie de l'appareil/outil avec lequel il a été livré. Les autres batteries pourraient éclater et provoquer des blessures ou des dommages.
- Ne tentez jamais de recharger des piles non rechargeables.
- Si le câble d'alimentation est endommagé, il doit être remplacé par le fabricant ou un centre d'assistance BLACK+DECKER agréé afin d'éviter tout risque.
- N'exposez pas le chargeur à l'eau.
- N'ouvrez pas le chargeur.
- Ne sondez pas le chargeur.
- Pendant la charge, l'appareil/l'outil/la batterie doivent être placés dans un endroit bien aéré.



Le chargeur est destiné à être exclusivement utilisé à l'intérieur.



Lisez la notice avant d'utiliser l'instrument.

Sécurité électrique



Votre chargeur dispose d'une double isolation, aucune liaison à la terre n'est donc nécessaire.

- Vérifiez toujours que la tension du réseau électrique correspond à la tension mentionnée sur la plaque signalétique. N'essayez jamais de remplacer le module de charge par une prise de courant ordinaire.
- Si le câble d'alimentation est endommagé, il doit être remplacé par le fabricant ou un centre d'assistance BLACK+DECKER agréé afin d'éviter tout risque.

TYPE DE BATTERIE

Il est possible d'utiliser les blocs-batteries suivants :

Pile	(kg)
BL1518	0,36
BL2018	0,37
BL2518	0,37
BDL1518S	0,36
BDL2018S	0,37
BDL2518S	0,38
BDL1518	0,36
BDL2018	0,37
BDL2518	0,38
BL4018	0,64
BL5018	0,65
BDL4018S	0,66

Chargeurs : S010QV2400040, SSC-250040EU, S018B0V1800100, 90599854-02, BDC2A,90606845
Consultez le manuel de la batterie/du chargeur pour avoir plus d'informations.

CARACTÉRISTIQUES (COUVERCLE INTÉRIEUR)

Cet appareil présente tout ou partie des caractéristiques suivantes.

1. Boîtier de commutation
2. Poignée de maintien
3. Poignée supérieure
4. Poignée inférieure
5. Boutons de fixation de la partie supérieure de la poignée supérieure (2)

6. Port de fixation de la partie inférieure de la poignée (2)
7. Couvercle
8. Levier de réglage de la hauteur de tonte (BCMWP340 seulement)
9. Bouton de réglage de la hauteur de coupe (BCMWP400 seulement)
10. Sac de ramassage d'herbe
11. Cache de la trappe arrière
12. Poignée de transport
13. Code date

CONTENU DE LA BOÎTE (FIG. A)

a. Tondeuse à gazon avec poignée supérieure
b. Poignée inférieure
c. Sac à herbe
d. Poignée du sac à herbe
e. Pince à dégagement rapide (fixée par vis)
f. Pince à dents
g. Pince à dégagement rapide (tête incurvée)
h. Attache de câble
i. Insert de déchiquetage
j. Bloc-batterie
k. Chargeur
l. Clé de sécurité

Emplacement du code date

Le code de la date de fabrication (13) est composé de l'année en 4 chiffres, suivie de la semaine en 2 chiffres, suivie de 2 chiffres représentant le code de l'usine.

Procédure de charge (Fig. B)

Les chargeurs BLACK+DECKER sont conçus pour recharger les blocs-batteries BLACK+DECKER.

- Branchez le chargeur dans une prise appropriée avant d'y insérer le bloc-batterie.
- Insérez le bloc-batterie dans le chargeur.



Le voyant vert clignote pour indiquer que la batterie est en charge.



La fin de la charge est indiquée par le voyant vert restant allumé de façon fixe. Le bloc est alors complètement rechargé et il peut soit être utilisé, soit être laissé dans le chargeur.

⚠ **AVERTISSEMENT !** Rechargez les batteries déchargées dès que possible après utilisation pour ne pas grandement diminuer leur durée de vie.

Diagnostics du chargeur

Ce chargeur est conçu pour détecter certains problèmes qui peuvent survenir avec les blocs-batteries ou la source d'alimentation. Les problèmes sont signalés par un voyant clignotant de différentes façons.

Mauvaise batterie



Le chargeur peut détecter une batterie faible ou endommagée.

Le voyant rouge clignote de la façon indiquée sur l'étiquette. Si vous constatez ce clignotement particulier indiquant que la batterie est défectueuse, cessez la charge de la batterie.
Renvoyez-la dans un centre d'assistance ou un site de collecte pour recyclage.

Délai Bloc Chaud/Froid



Lorsque le chargeur détecte que la batterie est trop chaude ou trop froide, il démarre automatiquement un délai Bloc Chaud/Froid, suspendant la charge jusqu'à ce que la batterie se stabilise.

Après cela, le chargeur passe automatiquement en mode Charge Bloc. Cette fonctionnalité permet de garantir une durée de vie maximale pour la batterie. Le voyant rouge clignote de la façon indiquée sur l'étiquette lorsque le délai Bloc Chaud/Froid est détecté.

Remarques importantes liées à la charge

- Une meilleure autonomie et de meilleures performances peuvent être obtenues si le bloc-batterie est rechargé à une température ambiante comprise entre 16 °C et 27 °C (60 °F et 80 °F).
- NE rechargez PAS le bloc-batterie à une température ambiante inférieure à 4,5 °C (40 °F) ou supérieure à 40,5 °C (105 °F).
  Cette consigne est importante et elle permet d'éviter le grave endommagement du bloc-batterie.
- Le chargeur et le bloc-batterie peuvent devenir chauds au toucher pendant la charge. C'est normal et cela n'indique pas un problème. Afin de faciliter le refroidissement du bloc-batterie après utilisation, évitez de placer le chargeur ou le bloc-batterie dans un environnement trop chaud comme une remise métallique ou une remorque non isolée.
- Si le bloc-batterie ne se recharge pas correctement :
  – Vérifiez la présence de courant en branchant une lampe ou un autre appareil dans la prise murale.
  – Vérifiez que la prise de courant n'est pas reliée à un interrupteur coupant l'alimentation lorsque l'on éteint l'éclairage.
  – Déplacez le chargeur et le bloc-batterie dans un endroit où la température ambiante est comprise entre 16 °C–27 °C (60 °F–80 °F).
  – Si les problèmes de charge persistent, apportez l'outil, le bloc-batterie et le chargeur dans votre centre d'assistance local.
- Le bloc-batterie doit être rechargé lorsqu'il ne parvient plus à fournir la puissance nécessaire aux opérations qui étaient facilement réalisées auparavant. CESSEZ D'UTILISER l'outil dans ces conditions. Respectez la

procédure de charge. Vous pouvez également charger un bloc déjà utilisé si vous le souhaitez, sans que cela n'affecte le bloc-batterie.
- Les corps étrangers de nature conductrice tels que, mais ne se limitant pas à, la laine d'acier, le papier aluminium ou toute accumulation de particules métalliques doivent être tenus éloignés des cavités du chargeur. Débranchez toujours le chargeur de l'alimentation électrique lorsque qu'aucun bloc-batterie n'y est installé. Débranchez le chargeur avant de le nettoyer.
- Ne congelez pas le chargeur et ne l'immergez pas dans de l'eau ou dans tout autre liquide.

⚠ **AVERTISSEMENT !** Ne laissez aucuns liquides pénétrer à l'intérieur du chargeur.
NE TENTEZ JAMAIS SOUS AUCUN PRÉTEXTE D'OUVRIR LE BLOC-BATTERIE.
SI LE CORPS EN PLASTIQUE DU BLOC-BATTERIE SE CASSE OU SE FISSURE, RETOURNEZ-LE À UN CENTRE D'ASSISTANCE POUR QU'IL Y SOIT RECYCLÉ.

Témoin d'état de la charge de la batterie
La batterie est équipée d'un témoin d'état de charge. Il permet d'afficher le niveau de charge réel de la batterie quand elle est dans la tondeuse et pendant la charge.
Il n'indique pas la fonctionnalité de l'outil et peut être sujet à des variations en fonction des composants du produit, de la température et de l'intervention réalisée par l'utilisateur final.

Vérification de l'état de charge (Fig. C)
- Appuyez sur le bouton du témoin de charge.
- Les trois voyants s'allument pour indiquer le pourcentage de charge de la batterie. Voir le tableau de la Fig. C.
- Si le voyant ne s'allume pas, rechargez la batterie.

MONTAGE
⚠ **AVERTISSEMENT !** Avant le montage, vérifiez que l'appareil est éteint, et que la clé de sécurité et le(s) bloc(s)-batterie(s) ont été retirés.

Montage de la poignée inférieure (Fig. A, D-E)
- Fixez les deux pinces à dents (Af) à la poignée inférieure.
- Installez la poignée inférieure (Ab) sur la tondeuse à gazon à l'aide des pinces à dégagement rapide (fixées par vis) (Ae).

NOTE : assurez-vous que les ouvertures de montage pour la poignée supérieure et la poignée inférieure sont en ligne droite, puis montez les pinces à dégagement rapide.

Montage de la poignée supérieure (Fig. A, F-G)
- Montez la partie de la poignée supérieure (3) sur la poignée inférieure à l'aide des deux pinces à dégagement rapide (Ag). Assurez-vous que les dents des engrenages de fixation s'emboîtent correctement.
- Montez la poignée supérieure sur la poignée inférieure (4) à l'aide des pinces à dégagement rapide (Ag).

Montage du serre-câble (Fig. A, G)
- Assurez-vous que le serre-câble fourni (Ah) est utilisé pour fixer le câble à la poignée supérieure.

Montage du sac de ramassage d'herbe (Fig. A, H-J)
- Insérez la poignée du sac à herbe (Ad) dans la rainure du sac à herbe (10) (Fig. H).
- Enfoncez la poignée du sac à herbe dans son attache jusqu'à entendre un « clic » indiquant qu'elle est bien en place.
- Attachez le sac à herbe (10) au cadre en fixant les crochets en plastique sur le côté et le fond (Fig. I-J).

NOTE : soulevez la porte arrière (11) pour accrocher le sac à herbe. Relâchez la porte arrière pour fixer le sac à herbe en position.

Déchiquetage (BCMWP400) (Fig. K)
- Relevez la porte arrière (11).
- Placez l'obturateur de paillage en plastique (17) dans la goulotte d'éjection arrière (18).
- Abaissez l'obturateur de paillage en plastique pour le fixer en position.
- Relâchez la porte arrière pour couvrir l'obturateur de paillage.

NOTE : assurez-vous que les deux languettes au bas du bouchon de déchiquetage sont insérées dans les deux rainures du corps de la tondeuse à gazon.
NOTE : pour garantir un paillage efficace, ne coupez pas une herbe haute ou humide.

Réglage de la hauteur de coupe (Fig. L-M)

BCMWP340
- Pour modifier la hauteur de coupe, déplacez le levier de réglage de la hauteur de coupe (8) et relevez ou abaissez la poignée à la position de coupe souhaitée, puis relâchez le levier.

BCMWP400
- Pour modifier la hauteur de coupe, appuyez sur le bouton de réglage de la hauteur de coupe (9) et relevez ou abaissez la poignée à la position de coupe souhaitée, puis relâchez le bouton.

⚠ **AVERTISSEMENT !** Ne faites jamais de mouvements brusques avec le bouton de réglage de la hauteur. Des dommages à la tondeuse à gazon peuvent survenir.

Pour installer le ou les blocs-batteries (Fig. N, P)
- Soulevez le couvercle du compartiment à batterie (7) pour accéder au compartiment à batterie (19).
- Insérez le(s) bloc(s)-batterie(s) (14) dans le compartiment à batterie jusqu'à ce qu'il(s) soit (soient) parfaitement inséré(s) et qu'un clic se fasse entendre.
  Vérifiez que le(s) bloc(s)-batterie(s) est (sont) parfaitement inséré(s) et verrouillé(s) en position. BCMWP340 dispose d'un compartiment à batterie tel qu'illustré à la Fig. N et les unités BCMWP400 disposent de deux compartiments à batterie tels qu'illustrés à la Fig. P.
- Fermez le couvercle du compartiment à batterie. Vérifiez que le couvercle est parfaitement verrouillé avant de démarrer la tondeuse.

Retrait du ou des blocs-batteries (Fig. O, Q):

- Ouvrez le couvercle du compartiment à batterie (7) comme décrit ci-dessus.
- Enfoncez le bouton de libération de la batterie (16) sur le bloc-batterie et tirez ce dernier hors de l'outil.

Clé de sécurité (Fig. R-S)

⚠ **DANGER ! Lame tranchante en mouvement.** Afin d'éviter un démarrage accidentel ou une utilisation non autorisée de votre tondeuse sans fil, une clé de sécurité amovible a été intégrée dans sa conception. Après l'enlèvement de la clé de sécurité, la tondeuse sera complètement désactivée.

⚠ **DANGER ! Les lames en rotation peuvent causer des blessures graves.** Pour éviter toute blessure grave, éteignez l'appareil et retirez la clé de sécurité et le(s) bloc(s)-batterie(s) lorsque vous ne l'utilisez pas, ou lorsque vous rechargez, nettoyez, entretenez, transportez, soulevez ou rangez la tondeuse.

- Insérez la clé de sécurité (AI) dans la fente, située à l'intérieur du compartiment à batterie, jusqu'à ce qu'elle soit complètement enfoncée dans la fente.
- La tondeuse est maintenant opérationnelle.

FONCTIONNEMENT

Position correcte de la main (Fig. T)

⚠ **AVERTISSEMENT !** Pour réduire le risque de blessures graves, gardez TOUJOURS les mains dans la position correcte indiquée.

⚠ **AVERTISSEMENT !** Pour réduire le risque de blessures graves, maintenez TOUJOURS l'appareil fermement afin de prévenir toute réaction brusque.

Pour adopter une position correcte, les deux mains doivent saisir simultanément la poignée supérieure et la poignée à anse.

Mise en marche et arrêt (Fig. T)

⚠ **AVERTISSEMENT !** N'essayez jamais de verrouiller un interrupteur en position marche.

⚠ **AVERTISSEMENT !** La lame continuera à fonctionner pendant plusieurs secondes après l'arrêt du moteur. Ne touchez pas le dessous de la tondeuse tant que la lame n'est pas complètement immobilisée !

⚠ **AVERTISSEMENT !** L'appareil ne peut être démarré qu'en appuyant d'abord sur le bouton d'alimentation, puis en tirant la poignée de maintien vers la poignée supérieure. Si cette opération est effectuée à l'inverse, l'appareil ne démarrera pas.

Mise en marche du moteur

- Assurez-vous que la poignée de maintien (2) est relâchée.
- Appuyez sur le bouton d'alimentation au niveau du commutateur (1) et maintenez-le en position.
- Tirez la poignée de maintien (2) vers la poignée supérieure (3).
- Relâchez le bouton d'alimentation une fois que le produit est en marche.

Mise à l'arrêt du moteur

- Relâchez la poignée de maintien pour éteindre l'appareil.

NOTE : n'appuyez pas sur le bouton de démarrage de manière continue après un arrêt automatique de la machine. Les batteries pourraient être endommagées.

Indicateur du sac de ramassage d'herbe (Fig. U)

- L'indicateur de sac à herbe (26) se fermera pendant la tonte pour indiquer que le sac à herbe a atteint sa capacité et qu'il doit être vidé pour maintenir les bonnes performances de la tondeuse.
- Pour enlever le sac à herbe (10), soulevez la porte arrière, saisissez la poignée de transport sur le côté et le bas du cadre métallique. La porte arrière tombe automatiquement après avoir retiré le sac à herbe et ferme l'ouverture de la goulotte arrière.
- Videz le sac à herbe et remettez-le en place sur la machine.

⚠ **AVERTISSEMENT !** Avant de retirer le sac à herbe, éteignez la machine et attendez que la lame soit complètement arrêtée.

⚠ **AVERTISSEMENT !** S'il reste de l'herbe coupée dans la goulotte d'éjection, nettoyez-la à l'aide d'une brosse. N'enlevez pas les débris d'herbe dans le carter de la tondeuse ou sur la lame à la main ou avec les pieds. Utilisez plutôt des outils appropriés tels qu'une brosse ou un balai. Pour vous assurer que l'herbe coupée peut être ramassée, le sac à herbe, l'ouverture d'éjection et l'intérieur du carter de la tondeuse doivent être dégagés de tout blocage.

Sollicitation excessive de la tondeuse

Afin d'éviter l'endommagement dû à une surcharge, ne tentez pas de tondre trop d'herbe à la fois. Ralentissez la cadence de tonte ou augmentez la hauteur de tonte.

Tonte

⚠ **AVERTISSEMENT !** Vérifiez toujours la zone où la tondeuse doit être utilisée et retirez toutes les pierres, bâtons, câbles, os et autres débris qui pourraient être projetés par la lame en mouvement.

⚠ **AVERTISSEMENT !** Ne tondez jamais dans le sens des pentes, jamais de haut en bas. Prenez toutes les précautions nécessaires quand vous changez de direction en pente. Ne tondez jamais les pentes trop rides. Veillez à toujours garder une posture stable.

- Relâchez l'arceau (2) pour éteindre la tondeuse quand vous traversez une surface gravillonnée (des cailloux peuvent être projetés par les lames).
- Réglez la tondeuse à la hauteur de coupe la plus élevée quand le sol est accidenté ou que l'herbe est haute. La tonte d'une trop grande quantité d'herbe à la fois peut sur-charger le moteur et entraîner l'arrêt de la tondeuse. Consultez le guide de dépannage.
- Si le sac de récupération (10) est utilisé pendant la saison de pousse rapide de l'herbe, l'herbe peut avoir tendance à s'accumuler au niveau de l'ouverture d'éjection. Relâchez l'arceau pour éteindre la tondeuse et retirez la clé de sécurité et le bloc-batterie. Retirez le sac de récupération et faites tomber l'herbe en secouant le fond du bac. Nettoyez également l'herbe ou les débris accumulés

autour de l'ouverture d'évacuation. Réinstallez le sac de récupé-ration de l'herbe.
- Si la tondeuse se met à vibrer de façon anormale, relâchez l'arceau pour l'arrêter, re-tirez la clé de sécurité et le bloc-batterie. Cherchez immédiatement la cause des vibra-tions. Les vibrations servent généralement d'avertissement. Ne réutilisez pas la ton-deuse avant qu'elle ait été révisée. Consultez le guide de dépannage de la notice.
- Relâchez toujours l'arceau pour éteindre la tondeuse si vous devez laisser la tondeuse sans surveillance même pour un court instant.

Retrait de la lame (Fig. V)

NOTE : les modèles BCMWP340, BCMWP400 utilisent de nouvelles lames ailées qui améliorent la collecte par rapport à la gamme précédente de tondeuses. Accessoires de lame Cat. # 34 cm A6325, 40 cm A6327.

⚠ **DANGER !** Afin de réduire tout risque de blessures graves, éteignez la machine, retirez la clé de sécurité et les blocs-batteries avant d'effectuer toute opération de réglage ou de retirer/installer toute pièce ou accessoire. Un démarrage accidentel peut occasionner des blessures.

⚠ **AVERTISSEMENT !** Assurez-vous que la lame est complètement arrêtée et débranchez la tondeuse de la source d'alimentation.
- Coupez un morceau de bois de 2x4 (20) 305 mm pour empêcher la lame de tourner tout en retirant l'écrou à bride.

NOTE : un outil de retrait de lame (numéro de pièce 6011-X1-0757) est disponible chez BLACK+DECKER. Il est conçu pour empêcher les lames de tourner lorsqu'elles sont retirées ou installées sur la broche.
- Retournez l'appareil sur le côté. Portez des gants et des lunettes de protection appro-priées. Faites attention aux bords tranchants de la lame.
- Positionnez le morceau de bois pour empêcher la lame de tourner.
- À l'aide d'une clé de 13 mm (22), desserrez et retirez le boulon de la lame (21) en le tournant dans le sens inverse des aiguilles d'une montre.
- Retirez la lame. Examinez toutes les pièces pour détecter tout dommage et remplacez-les si néces-saire.

Installation de la lame (Fig. V)

- Placez la lame (15) sur la tige du boulon avec le lettrage sur la lame orienté vers l'extérieur, à l'opposé de la tondeuse, et placez le boulon de la lame (21) sur la tige du boulon.
- Serrez le boulon de la lame aussi fermement que possible à la main.
- Positionnez le morceau de bois (20) pour empêcher la lame de tourner.
- À l'aide d'une clé de 13 mm (22), serrez solidement le boulon de la lame en tournant la clé dans le sens des aiguilles d'une montre. Serrez le boulon de 27 Nm à 33 Nm.

Affûtage de la lame

Gardez la lame bien affûtée pour de meilleures performances de la tondeuse. Une lame émoussée ne coupe pas l'herbe proprement. Utilisez une protection oculaire appropriée lors du retrait, de l'affûtage et de l'installation de la lame. Assurez-vous que la clé de sécurité et le pack batterie sont retirés. Affûter la lame deux fois au cours d'une saison de tonte est généralement suffisant dans des circonstances normales. Le sable provoque l'émoussement rapide de la lame. Si votre pelouse se trouve sur un sol sablonneux, un affûtage plus fréquent peut être nécessaire.

NOTE : remplacez immédiatement une lame pliée ou endommagée.

Lors de l'affûtage de la lame :
- Assurez-vous que la lame reste équilibrée.
- Affûtez la lame à l'angle de coupe d'origine.
- Affûtez les tranchants des deux extrémités de la lame en enlevant des quantités égales de matière de chaque côté.

Pour affûter la lame dans un étau (Fig. X)

- Vérifiez que la lame (15) est bien arrêtée et que le(s) bloc(s)-batterie(s) a (ont) été retiré(s) avant de retirer la lame.
- Retirez la lame de la tondeuse. Reportez-vous aux instructions pour retirer la lame.
- Placez la lame dans un étau (23).
- Portez des lunettes de protection et des gants appropriés et faites attention à ne pas vous couper.
- Limez soigneusement les tranchants de la lame à l'aide d'une lime à dents fines (24) ou d'une pierre à aiguiser, en maintenant l'angle du tranchant d'origine. Vérifiez l'équili-bre de la lame. Reportez-vous aux instructions pour l'équilibrage de la lame.
- Replacez la lame sur la tondeuse et serrez fermement.

Équilibrage de la lame (Fig. Y)

Vérifiez l'équilibre de la lame (15) (23) en plaçant le trou central de la lame sur un clou ou un tournevis à tige ronde (25), serré horizontalement dans un étau (23). Si l'une des extrémités de la lame tourne vers le bas, limez le long du bord tranchant de cette extrémité tombante. La lame est correctement équilibrée lorsqu'aucune des extrémités n'est basse.

Lubrification

Votre outil électrique ne requiert aucune lubrification additionnelle. N'huilez pas les roues. Elles ont des surfaces d'appui en plastique qui ne nécessitent aucune lubrification.

Nettoyage

⚠ **AVERTISSEMENT !** Retirez toujours le(s) bloc(s)-batterie(s) et la clé de sécurité avant d'effectuer un nettoyage.

⚠ **AVERTISSEMENT !** Soufflez les saletés et les impuretés des sorties d'air à l'aide d'air propre et sec, au moins une fois par semaine. Afin de réduire le risque de blessures aux yeux, veillez à toujours porter une protection oculaire et un masque à poussière homologués pour réaliser cette opération.

⚠ **AVERTISSEMENT !** N'utilisez jamais de solvants ou d'autres produits chimiques décapants pour nettoyer les pièces non métalliques de l'outil. Ces produits chimiques pourraient fragiliser la matière plastique de ces pièces. Utilisez un chiffon humidifié avec de l'eau et un savon doux. Ne laissez jamais aucun liquide pénétrer à l'intérieur de l'outil et n'immergez jamais aucune de ses pièces dans aucun liquide.
Éteignez la tondeuse et attendez que la lame s'arrête. Utilisez exclusivement du savon doux et un chiffon humide. Videz soigneusement le sac à herbe. Retirez tous les débris qui auraient pu s'accumuler sur le dessous du plateau. Après plusieurs utilisations, vérifiez que toutes les fixations apparentes sont bien serrées.

Éviter la corrosion

Les engrais et autres produits chimiques pour jardin contiennent des éléments qui accélèrent grandement la corrosion des métaux.
Si vous tondez dans des zones où des engrais ou des produits chimiques ont été utilisés, la tondeuse doit immédiatement être nettoyée comme suit après l'utilisation : Arrêtez la tondeuse et retirez la clé de sécurité et le(s) bloc(s)-batterie(s). Essuyez toutes les pièces exposées à l'aide d'un chiffon humide.

MAINTENANCE

Votre tondeuse BLACK+DECKER® a été conçue pour fonctionner sur une longue période avec un entretien minimum.
Son fonctionnement continu et satisfaisant dépend de son bon entretien et de son nettoyage régulier.
Veuillez vous référer à la dernière page de ce manuel pour obtenir les coordonnées du centre de service, ou visitez **www.2helpu.com**.

⚠ **AVERTISSEMENT !** Avant toute opération de maintenance sur des outils électriques avec ou sans fil :

- Éteignez et débranchez l'appareil/outil.
- Ou déchargez complètement la batterie si elle est intégrée, puis éteignez la machine, retirez la batterie.
- Débranchez le chargeur avant de le nettoyer. Votre chargeur ne nécessite aucun entretien particulier, à l'exception d'un nettoyage régulier.
- Nettoyez régulièrement les aérations de votre outil/appareil et du chargeur à l'aide d'une brosse souple ou d'un chiffon sec.
- Nettoyez régulièrement le bloc-moteur à l'aide d'un chiffon humide. N'utilisez pas de détergents abrasifs ou à base de solvants.
- Utilisez régulièrement un racloir pour retirer l'herbe et les saletés sous le carter de protection.

Stockage (Fig. W)

⚠ **AVERTISSEMENT !** La lame en mouvement peut provoquer de graves blessures.
Relâchez l'arceau de démarrage pour arrêter la tondeuse, retirez la batterie avant de soulever, de transporter ou de ranger la tondeuse. Rangez la tondeuse dans un endroit sec.

⚠ **AVERTISSEMENT !** Afin d'éviter tout pincement, gardez vos doigts éloignés de la zone entre les poignées lorsque vous les abaissez.

⚠ **AVERTISSEMENT !** Assurez-vous que le câble n'est pas étiré ou pincé par les jointures des poignées pendant le pliage. Cela pourrait sinon l'endommager.
La poignée de la tondeuse peut être facilement repliée pour faciliter le rangement.

Transport de la tondeuse

Portez votre tondeuse à l'aide des poignées de transport. **NE TENTEZ PAS** de soulever la tondeuse en saisissant la partie supérieure ou inférieure de la poignée.

Dépannage

Si votre appareil semble ne pas fonctionner correctement, suivez les instructions ci-dessous. Si le problème persiste, contactez votre réparateur BLACK+DECKER local.
Veuillez vous référer à la dernière page de ce manuel pour obtenir les coordonnées du centre de service, ou visitez **www.2helpu.com**.

⚠ **AVERTISSEMENT !** Avant de commencer, relâchez l'arceau de démarrage pour arrêter la tondeuse et attendez que la lame soit complètement arrêtée.

Problème	Solution
La tondeuse ne démarre pas quand l'arceau de démarrage est actionné.	Relâchez l'arceau de démarrage pour arrêter la tondeuse. Retirez le bloc-batterie, retournez la tondeuse et vérifiez que la lame tourne librement.
	Vérifiez qu'il n'y a aucun débris dans les cavités de la batterie et que cette dernière est correctement branchée.
	La batterie est-elle complètement rechargée ? Appuyez sur le bouton d'état de la charge.
Le moteur s'arrête pendant la tonte.	Relâchez l'arceau de démarrage pour arrêter la tondeuse. Retirez le bloc-batterie, retournez la tondeuse et vérifiez que la lame peut tourner sans entrave.
	Rehaussez la hauteur de coupe des roues à la position la plus haute et démarrez la tondeuse.
	Vérifiez qu'il n'y a aucun débris dans les cavités de la batterie et que cette dernière est correctement branchée.
	La batterie est-elle complètement rechargée ? Appuyez sur le bouton de niveau de charge.
	Évitez de sursolliciter la tondeuse. Ralentissez la cadence de tonte ou relevez la hauteur de coupe.
La tondeuse se met en marche pour les performances de tonte ne sont pas satisfaisantes.	Relâchez l'arceau de démarrage pour arrêter la tondeuse. Retirez le bloc-batterie. Retournez la tondeuse et vérifiez : • L'affûtage de la lame. Veillez à conserver la lame bien affûtée. • Que le plateau de coupe et la descente d'éjection ne sont pas obstrués.
	Il se peut que le réglage de la hauteur des roues soit trop bas par rapport à l'état de l'herbe. Relevez la hauteur de coupe.

Problème	Solution
La tondeuse est difficile à pousser.	Relâchez l'arceau de démarrage pour arrêter la tondeuse. Retirez le bloc-batterie. Augmentez la hauteur de coupe pour réduire le frottement du plateau de coupe sur l'herbe. Contrôlez que toutes les roues tournent librement.
La tondeuse est trop bruyante et elle vibre.	Relâchez l'arceau de démarrage pour arrêter la tondeuse, retirez le bloc-batterie. Penchez la tondeuse sur le côté et vérifiez la lame pour vous assurer qu'elle n'est pas endommagée ou tordue. Si la lame est endommagée, remplacez-la par une lame de rechange BLACK+DECKER. Si le dessous du plateau de coupe est endommagé, confiez la tondeuse à un centre de réparation agréé BLACK+DECKER.
	S'il n'y a pas de dommage visible sur la lame et que la tondeuse vibre toujours : • Relâchez l'arceau de démarrage pour arrêter la tondeuse. • Retirez le bloc-batterie. • Démontez entièrement la lame de la façon décrite dans la section "Retrait de la lame". • Retirez les débris et nettoyez chacune des pièces. • Réinstallez chacune des pièces de la façon décrite dans la section "Installation de la lame".
	Si la tondeuse vibre toujours, confiez-la à un centre de réparation agréé BLACK+DECKER.
Le voyant du chargeur de batterie ne s'allume pas.	Vérifiez qu'il est correctement branché.
	Remplacez le chargeur.
La tondeuse ne récupère pas les résidus de tonte dans le sac.	La descente est bouchée. Relâchez l'arceau de démarrage pour arrêter la tondeuse. Retirez le bloc-batterie. Éliminez l'herbe accumulée dans la descente d'évacuation.
	Augmentez la hauteur de coupe des roues afin de diminuer la longueur des chutes.
	Le sac est plein. Videz le bac plus fréquemment.

PROTECTION DE L'ENVIRONNEMENT





Les produits et les piles/batteries sont recyclables mais s'ils sont marqués du symbole d'une poubelle barrée d'une croix, ils ne doivent pas être jetés avec les déchets ménagers.

Videz complètement les batteries et retirez-les et retirez, si possible, toute source d'éclairage du produit. Il est de la responsabilité de l'utilisateur de supprimer ses données personnelles du produit. Apportez ensuite le produit à jeter dans un centre de récupération des déchets ou chez un revendeur qui, le plus souvent, l'accepte gratuitement. Les emballages doivent être jetés en fonction du code matière qui figure dessus. Les notices et les consignes de sécurité ne doivent être jetées que lorsque le produit qu'elles concernent n'est plus en service.

Veillez à vérifier auprès de votre collectivité/municipalité locale, les directives en matière de gestion des déchets. Pour plus d'informations, visitez le site **www.2helpU.com** et scannez le code QR ci-dessous.

Caractéristiques techniques

		BCMWP340	BCMWP400
Type		1	1
Tension	DC	18	2x18
Régime à vide	/min	3000	3000
Réglage de la hauteur	mm	20-70	25-75
Longueur de la lame	cm	34	40
Indice de protection IP*		IPX1*	
Poids (sans batterie)	kg	12	14

*La tondeuse à gazon a été testée pour être sûre lorsqu'elle est exposée à la pluie pendant une courte période. Si la tondeuse à gazon est mouillée, débranchez l'alimentation, séchez la tondeuse et vérifiez avec précaution qu'elle fonctionne correctement. Si la tondeuse à gazon ne fonctionne pas, laissez-la sécher complètement avant de vérifier à nouveau si elle fonctionne.

Garantie

BLACK+DECKER est sûr de la qualité de ses produits et offre une garantie de 24 mois à ses clients, à partir de la date d'achat. Cette garantie s'ajoute à vos droits légaux auxquels elle ne porte aucunement préjudice. Cette garantie est valable au sein des territoires des états membres de l'Union européenne et au sein de la zone européenne de libre-échange.

Pour prétendre à la garantie, la réclamation doit être conforme aux conditions générales de BLACK+DECKER et vous devez fournir une preuve d'achat au vendeur ou au réparateur agréé. Les conditions générales de la garantie de 2 ans BLACK+DECKER ainsi que l'adresse du réparateur agréé le plus proche sont disponibles sur le site Internet **www.2helpU.com** ou en contactant votre agence BLACK+DECKER locale à l'adresse indiquée dans la présente notice.

Visitez notre site Internet **www.blackanddecker.eu** pour enregistrer votre nouveau produit BLACK+DECKER et recevoir des informations sur nos nouveaux produits et nos offres spéciales.

DOCUMENTI DISPONIBILI ONLINE

www.2helpU.com/DoC/ o **www.2helpU.com/DoC/index/xxx***

*Per un accesso diretto, sostituire "xxx" con il numero del modello del prodotto riportato sull'etichetta di classificazione del prodotto o sulla confezione.

- Manuale di istruzioni
- Dichiarazione di conformità (DoC)
- Dati sulle emissioni del prodotto (PED): Informazioni su rumore, vibrazioni e polvere (non applicabili a tutti i prodotti)

Uso previsto

I tosaerba BCMWP340, BCMWP400 BLACK+DECKER® sono stati progettati per tagliare l'erba. Questi elettroutensili sono concepiti esclusivamente per uso domestico.

ISTRUZIONI DI SICUREZZA

Avvertenze generali di sicurezza per apparati elettrici

AVVERTENZA! Leggere attentamente tutte le avvertenze, istruzioni, illustrazioni e specifiche fornite con l'apparato. La mancata osservanza delle istruzioni seguenti può dar luogo a scossa elettrica, incendio e/o lesioni gravi.

I manuali sono disponibili contattando il Servizio clienti (fare riferimento alla pagina posteriore di questo manuale).

CONSERVARE LE AVVERTENZE E LE ISTRUZIONI PER RIFERIMENTI FUTURI

Il termine "apparato elettrico" utilizzato nelle avvertenze fa riferimento sia agli apparati alimentati a corrente (con cavo elettrico), sia a quelli a batteria (senza cavo).

1. Sicurezza Dell'area di Lavoro

a. Mantenere l'area di lavoro pulita e ben illuminata. Gli ambienti disordinati o scarsamente illuminati favoriscono gli incidenti.

b. Non azionare gli apparati in ambienti con atmosfera esplosiva, come quelli in presenza di liquidi, gas o polveri infiammabili. Gli apparati elettrici creano scintille che possono incendiare le polveri o i fumi.

c. Durante l'uso di un apparato elettrico, tenere lontani i bambini e chiunque si trovi nelle vicinanze. Le distrazioni possono provocare la perdita di controllo.

2. Sicurezza Elettrica

a. Le spine dell'apparato elettrico devono essere adatte alla presa di alimentazione. Non modificare la spina in alcun modo. Non collegare un adattatore alla spina di un apparato elettrico dotato di scarico a terra. Per ridurre il rischio di scossa elettrica evitare di modificare le spine e utilizzare sempre le prese appropriate.

b. Evitare il contatto con superfici collegate con la terra, quali tubature, termosifoni, fornelli e frigoriferi. Se il proprio corpo è collegato con la terra, il rischio di scossa elettrica aumenta.

c. Non esporre gli elettroutensili alla pioggia o all'umidità. Se penetra dell'acqua all'interno di un elettroutensile, il rischio di scossa elettrica aumenta.

d. Non utilizzare il cavo elettrico in modo improprio. Non utilizzare mai il cavo per spostare, tirare o scollegare l'apparato elettrico. Tenere il cavo elettrico lontano da fonti di calore, olio, bordi taglienti o parti in movimento. Se il cavo è danneggiato o impigliato, il rischio di scossa elettrica aumenta.

e. Quando l'apparato elettrico viene impiegato all'aperto, utilizzare unicamente cavi di prolunga previsti per esterni. L'uso di un cavo elettrico adatto ad ambienti esterni riduce il rischio di scossa elettrica.

f. Se è non è possibile evitare l'uso di un apparato elettrico in ambienti umidi, usare una fonte di corrente protetta da un interruttore differenziale (salvavita). L'uso di un interruttore differenziale riduce il rischio di scossa elettrica.

3. Sicurezza Personale

a. Quando si utilizza un apparato elettrico evitare di distrarsi. Prestare attenzione a quello che si sta facendo e utilizzare il buon senso. Non utilizzare l'apparato elettrico quando si è stanchi o sotto l'effetto di droghe, alcool o medicinali. Un solo attimo di distrazione durante l'uso di tali apparati potrebbe provocare gravi lesioni personali.

b. Indossare abbigliamento di protezione adeguato. Utilizzare sempre protezioni oculari. L'uso di abbigliamento di protezione quali mascherine antipolvere, scarpe antinfortunistiche antiscivolo, caschi di sicurezza o protezioni uditive, in condizioni opportune consente di ridurre le lesioni personali.

c. Evitare avvii involontari. Assicurarsi che l'interruttore sia in posizione di spento prima inserire l'alimentazione elettrica e/o il blocco batteria e prima di afferrare o trasportare l'apparato. Il trasporto di apparati elettrici tenendo il dito sull'interruttore o quando sono collegati alla rete elettrica con l'interruttore nella posizione di acceso provoca incidenti.

d. Prima di accendere l'apparato elettrico, rimuovere eventuali chiavi o utensili di regolazione. Un utensile di regolazione o una chiave fissati su una parte rotante dell'apparato elettrico possono provocare lesioni personali.

e. Non sporgersi. Mantenere sempre una buona stabilità al suolo ed equilibrio. Ciò consente un migliore controllo dell'apparato nelle situazioni impreviste.

f. Indossare vestiario adeguato. Non indossare abiti lenti o gioielli. Tenere capelli e indumenti lontano dalle parti mobili. Abiti lenti, gioielli o capelli lunghi possono impigliarsi nelle parti in movimento.

g. Se i dispositivi sono forniti di collegamento con l'attrezzatura di aspirazione e raccolta delle polveri, assicurarsi che siano collegati e utilizzati correttamente. La raccolta delle polveri può ridurre i pericoli legati a queste ultime.

h. Non lasciare che la familiarità acquisita dall'uso frequente degli utensili induca a cedere alla tentazione di ignorare i principi di utilizzo sicuro degli stessi. Un'azione imprudente potrebbe provocare lesioni gravi in una frazione di secondo.

4. Uso e Manutenzione Dell'apparato Elettrico

a. Non forzare l'apparato. Utilizzare un apparato adatto al lavoro da eseguire. L'apparato lavora meglio e con maggior sicurezza se utilizzato secondo quanto è stato previsto.

b. Non utilizzare l'apparato se l'interruttore non permette l'accensione o lo spegnimento. Qualsiasi apparato elettrico che non possa essere controllato tramite l'interruttore è pericoloso e deve essere riparato.

c. Scollegare la spina dalla presa di corrente e/o la batteria dall'elettroutensile, se staccabile, prima di effettuare qualsiasi tipo di regolazione, cambiare gli accessori o riporlo. Queste misure di sicurezza preventive riducono il rischio di azionare l'apparato accidentalmente.

d. Riporre gli apparati non utilizzati fuori dalla portata dei bambini ed evitarne l'uso da parte di persone che hanno poca familiarità con l'apparato elettrico e con le presenti istruzioni. Gli apparati elettrici sono pericolosi in mano a persone inesperte.

e. Eseguire una manutenzione adeguata degli apparati elettrici. Verificare il cattivo allineamento e inceppamento di parti mobili, la rottura di componenti e ogni altra condizione che possa influire sul funzionamento degli apparati. Se danneggiato, far riparare l'apparato elettrico prima dell'uso. Molti incidenti sono provocati da apparati elettrici su cui non è stata effettuata la corretta manutenzione.

f. Tenere gli utensili da taglio affilati e puliti. La manutenzione corretta degli utensili da taglio con bordi affilati riduce le probabilità di inceppamento e ne facilita il controllo.

g. Utilizzare l'apparato elettrico, gli accessori, le punte ecc., rispettando le presenti istruzioni e tenendo in considerazione le condizioni di funzionamento e il lavoro da eseguire. L'utilizzo dell'apparato elettrico per impieghi diversi da quelli previsti può provocare situazioni di pericolo.

h. Mantenere le impugnature e le superfici di presa asciutte, pulite e senza tracce di olio o grasso. Impugnature e superfici di presa scivolose non consentono di maneggiare e controllare in modo sicuro l'utensile nel caso di imprevisti.

5. Uso e Manutenzione Della Batteria

a. Ricaricare l'apparato esclusivamente con il caricabatteria specificato dal produttore. Un caricabatteria adatto a un determinato tipo di batteria può provocare il rischio di incendio se utilizzato con un pacco batteria differente.

b. Gli apparati elettrici vanno usati esclusivamente con i pacchi batteria specificatamente indicati. L'utilizzo di ogni altro pacco batteria crea rischio di lesioni e d'incendio.

c. Se il pacco batteria non è utilizzato tenerlo lontano da oggetti di metallo come fermagli, monete, chiavi, chiodi, viti o altri piccoli oggetti metallici che possono provocare un contatto dei terminali. Il corto circuito dei terminali della batteria può provocare ustioni o un incendio.

d. In condizioni di uso eccessivo è possibile che la batteria espella del liquido; evitarne il contatto. In caso di contatto, sciacquare abbondantemente con acqua. Se il liquido viene a contatto con gli occhi, consultare un medico. Il liquido emesso dalla batteria può causare irritazioni o ustioni.

e. Non utilizzare un pacco batteria o un utensile danneggiati o modificati. Le batterie danneggiate o modificate potrebbero manifestare un comportamento imprevedibile, con la possibilità di causare un'esplosione o un incendio.

f. Non esporre una batteria o un utensile al fuoco o a temperature elevate. L'esposizione al fuoco o a una temperatura superiore a 130 °C potrebbe provocare un'esplosione.

g. Seguire tutte le istruzioni per la carica e non caricare la batteria o l'utensile a una temperatura che non rientri nell'intervallo di valori specificato nelle istruzioni. Una ricarica effettuata in maniera scorretta o a una temperatura che non rientra nell'intervallo di valori specificato potrebbe danneggiare la batteria aumentando il rischio d'incendio.

6. Assistenza

a. L'apparato elettrico deve essere riparato da personale qualificato, che utilizzi ricambi originali identici alle parti da sostituire. In questo modo viene garantita la sicurezza dell'apparato elettrico.

b. Non riparare le batterie danneggiate. Gli interventi di riparazione sulle batterie devono essere eseguiti dal costruttore o da fornitori di assistenza autorizzati.

Avvertenze sulla sicurezza dei tosaerba



AVVERTENZA! Ulteriori avvisi di sicurezza per i tosaerba.

a. Non utilizzare il tosaerba in caso di maltempo, soprattutto quando vi è il rischio di fulmini. Tale accorgimento riduce il rischio di essere colpiti da un fulmine.

b. Ispezionare accuratamente l'area in cui deve essere usato il tosaerba per individuare se sia presente fauna selvatica. Quando il tosaerba è in funzione si rischia che eventuali animali selvatici presenti nell'area rimangano feriti.

c. Ispezionare a fondo l'area in cui deve essere usato il tosaerba e rimuovere tutte le pietre, bastoni, fili di ferro, ossa e qualsiasi altro oggetto estraneo. Eventuali oggetti proiettati dalla lama possono provocare lesioni alle persone.

d. Prima dell'uso del tosaerba, controllare sempre a vista che la lama e il gruppo della lama non siano usurati o

danneggiati. Parti usurate o danneggiate aumentano il rischio che si verifichino lesioni personali.

e. **Controllare di frequente il cesto raccoglierba per accertarsi che non sia usurato o deteriorato.** Se il cesto raccoglierba è usurato o danneggiato il rischio che si verifichino lesioni personali aumenta.

f. **Mantenere le protezioni al loro posto. Le protezioni devono essere in buono stato di funzionamento e correttamente montate sul tosaerba.** Una protezione allentata, danneggiata o non correttamente funzionante può causare il verificarsi di lesioni personali.

g. **Mantenere tutte le prese d'aria di raffreddamento libere da detriti.** Prese d'aria ostruite e detriti potrebbero causare il surriscaldamento della macchina o il rischio di incendio.

h. **Durante l'uso del tosaerba, indossare sempre calzature antinfortunistiche antiscivolo. Non usare il tosaerba a piedi nudi o indossando sandali aperti.** Tale accorgimento riduce la possibilità di ferirsi i piedi in seguito al contatto con le lame in movimento.

i. **Quando si utilizza il tosaerba indossare sempre pantaloni lunghi.** La pelle esposta aumenta la probabilità di subire lesioni dovute a oggetti proiettati dalla lama in movimento.

j. **Non usare il tosaerba nell'erba bagnata. Procedere camminando, senza mai correre.** Così facendo si riduce il rischio di scivolare e cadere, riportando lesioni personali.

k. **Non usare il tosaerba su pendii eccessivamente scoscesi.** In tal modo si riduce il rischio di perdere il controllo, scivolare e cadere, con possibili conseguenti lesioni personali.

l. **Quando si lavora su terreni in pendenza, assicurarsi sempre di avere un buon appoggio, lavorare sempre lungo la parete del pendio, mai in salita o in discesa, e prestare la massima cautela nei cambi di direzione.** In tal modo si riduce il rischio di perdere il controllo, scivolare e cadere, con possibili conseguenti lesioni personali.

m. **Prestare la massima attenzione quando si procede in retromarcia o quando si tira il tosaerba verso sé stessi.** Tenere sempre presente ciò che ci circonda. In tal modo si riduce il rischio di inciampare mentre si lavora.

n. **Non toccare le lame e altre parti mobili pericolose quando sono ancora in movimento.** In tal modo si riduce il rischio di subire lesioni dovute a parti in movimento.

o. **Quando si rimuove materiale rimasto incastrato o si pulisce il tosaerba, accertarsi che tutti gli interruttori siano nella posizione di spegnimento e che il pacco batteria sia scollegato.** L'avvio imprevisto del tosaerba potrebbe provocare gravi lesioni personali.

p. **Arrestare il tosaerba, sfilare la chiave di sicurezza e il pacco/i pacchi batteria estraibile/i, assicurandosi che tutte le parti mobili siano del tutto ferme.**
   – Dopo aver urtato un oggetto estraneo verificare se il tosaerba sia danneggiato ed effettuare le eventuali riparazioni richieste prima di riavviarlo e di usarlo.
   – Se il tosaerba inizia a vibrare in modo anomalo, ispezionarlo immediatamente per verificare se presenti danni, sostituire o riparare le parti danneggiate e controllare e serrare le parti allentate.

q. **Fermare gli strumenti di taglio se il tosaerba deve essere inclinato per il trasporto, quando si attraversano superfici diverse dall'erba e quando si trasporta il tosaerba da e verso l'area in cui deve essere utilizzato.**

r. **Non inclinare il tosaerba quando si accende il motore.**

s. **Svuotare il cesto raccoglierba prima di riporlo.**

Istruzioni di sicurezza

⚠ **AVVERTENZA!** Quando si usano elettroutensili senza filo, osservare sempre le normali precauzioni di sicurezza per ridurre il rischio di incendio, scosse elettriche, lesioni personali e danni materiali.

⚠ **AVVERTENZA!** Quando si utilizza la macchina, occorre attenersi alle norme di sicurezza. Per l'incolumità dell'operatore e degli eventuali presenti, leggere queste istruzioni prima di utilizzare l'elettroutensile.
Conservare le istruzioni in un luogo sicuro per utilizzarlo in futuro.

- Leggere attentamente tutto questo manuale prima di usare l'apparecchio.
- L'uso previsto è descritto in questo manuale. L'uso di accessori o dotazioni diversi o l'impiego di questo elettroutensile per scopi diversi da quelli raccomandati in questo manuale di istruzioni possono comportare il rischio che si verifichino lesioni alle persone.
- Conservare questo manuale per riferimenti futuri.

Uso dell'elettroutensile

⚠ **AVVERTENZA!** Non conservare né utilizzare l'elettroutensile e il pacco batteria in luoghi dove la temperatura potrebbe scendere al di sotto di +4 °C (+39,2 °F), come fuori all'esterno di capannoni o strutture metalliche d'inverno, o superare +40 °C (+104 °F), come fuori da capannoni o strutture metalliche d'estate.
Prestare sempre attenzione quando si usa l'elettroutensile.

- Questo elettroutensile non è concepito per l'uso da parte di bambini o persone inferme senza adeguata supervisione.
- Questo elettroutensile non deve essere usato per giocarci.
- Non permettere a bambini o animali di avvicinarsi all'area di lavoro o di toccare l'apparecchio o l'alimentatore.
- Occorre prestare la massima attenzione quando si usa l'apparecchio in prossimità di bambini.
- Usare esclusivamente in un luogo asciutto. Evitare che l'elettroutensile si bagni. Non immergere l'elettroutensile nell'acqua.
- Non aprire la scocca esterna. Al suo interno non sono presenti parti riparabili dall'operatore.
- Non far funzionare l'apparecchio in ambienti esposti al rischio di esplosione, ad esempio in presenza di liquidi, gas o polveri infiammabili.
- Prima dell'uso, controllare a vista che le lame, i bulloni di fissaggio delle lame e il gruppo di taglio non siano usurati o danneggiati.

Sostituire le lame e i bulloni usurati o danneggiati in serie per mantenere il bilanciamento.
- Per evitare i rischi associati al resettaggio accidentale dell'interruttore termico di protezione, questo apparecchio non deve essere alimentato attraverso un dispositivo di commutazione esterno, come un timer, né essere collegato a un circuito attivato o disattivato dal gestore del servizio elettrico.
- Non far funzionare mai la macchina in presenza di persone (in particolare bambini) o animali domestici nelle vicinanze.
- Si ricordi che l'operatore è responsabile degli eventuali incidenti o pericoli a carico di altre persone o beni di loro proprietà.

Prima dell'uso

- Mentre si usa l'elettroutensile, indossare sempre calzature da lavoro robuste e calzoni lunghi.
  Non utilizzarlo a piedi nudi o con sandali aperti ai piedi. Evitare di indossare capi di abbigliamento larghi o con cordoncini pendenti o lacci.
- Ispezionare sempre a fondo la zona dove la macchina deve essere utilizzata ed eliminare tutti gli oggetti che potrebbero essere scagliati via dalla macchina.
- Prima dell'impiego, controllare a vista che la lama, il bullone di fissaggio della lama e il gruppo di taglio non siano usurati o danneggiati. Sostituire i componenti usurati o danneggiati in serie per mantenere il bilanciamento. Sostituire le etichette danneggiate o illeggibili.

Dopo l'uso

- Quando non viene usato, l'elettroutensile deve essere conservato in un luogo asciutto e ben ventilato, fuori dalla portata dei bambini.
- Non riporre l'elettroutensile in un luogo accessibile ai bambini.
- Se viene conservato o trasportato a bordo di un veicolo, l'elettroutensile deve essere riposto nel bagagliaio o legato, per evitare che si sposti in caso di cambiamento repentino della velocità o della direzione di marcia.

Ispezione e riparazioni

- Prima dell'uso, controllare che l'elettroutensile non sia danneggiato e non presenti parti difettose. Verificare che non vi siano parti rotte, che gli interruttori non siano danneggiati e che non vi siano altre condizioni che potrebbero avere ripercussioni sulle prestazioni.
- Non usare l'elettroutensile se alcune parti sono danneggiate o difettose.
- Fare riparare o sostituire le parti danneggiate o difettose da un tecnico autorizzato.
- Non tentare di smontare o sostituire alcuna parte, ad eccezione di quelle specificate in questo manuale.
- Prestare attenzione durante la regolazione del tosaerba per impedire lo schiacciamento delle dita tra le lame/parti in movimento e le parti fisse del tosaerba.
- Quando si esegue la manutenzione delle lame tenere presente che, anche con l'alimentazione elettrica scollegata, le lame potrebbero comunque ruotare.

Precauzioni di sicurezza aggiuntive per i tosaerba

- Non trasportare l'elettroutensile quando è acceso.
- Durante il funzionamento del tosaerba, afferrare saldamente l'impugnatura con entrambe le mani.
- Se in qualsiasi momento dovesse essere necessario inclinare il tosaerba, tenere entrambe le mani nella posizione di lavoro mentre lo si inclina. Tenere entrambe le mani nella posizione di lavoro fino a quando il tosaerba è di nuovo appoggiato correttamente a terra.
- Non indossare auricolari di radio o lettori musicali quando si aziona il tosaerba.
- Non tentare mai di regolare l'altezza delle ruote con il motore acceso o quando la chiave di sicurezza si trova nella sede dell'interruttore.
- Se il tosaerba si blocca, rilasciare l'archetto di sicurezza per spegnerlo e attendere che la lama si fermi prima di tentare di disostruire il deflettore di scarico o rimuovere qualsiasi oggetto da sotto la scocca.
- Tenere mani e piedi lontani dalla zona di taglio.
- Mantenere le lame affilate. Indossare sempre guanti protettivi quando si maneggia la lama del tosaerba.
- Se si usa il cesto raccoglierba, controllare di frequente che non sia usurato o danneggiato. Se è molto usurato, sostituirlo con uno nuovo per la propria sicurezza.
- Prestare la massima attenzione quando si procede in retromarcia o quando si tira il tosaerba verso di sé.
- Non mettere mani o piedi vicino o sotto al tosaerba. Tenersi sempre lontani dall'apertura dello scarico.
- Eliminare dalla zona dove deve essere usato il tosaerba, oggetti estranei, quali sassi, pezzi di legno, fili di ferro, giocattoli, ossa, ecc., che potrebbero essere lanciati dalla lama.
  Eventuali oggetti colpiti dalla lama potrebbero causare lesioni gravi alle persone. Rimanere sempre dietro al manico quando il motore è acceso.
- Non usare il tosaerba a piedi nudi o indossando dei sandali ai piedi. Indossare sempre calzature robuste.
- Non tirare all'indietro il tosaerba, salvo che sia assolutamente necessario. Guardare sempre in basso e dietro di sé, prima e mentre si procede all'indietro.
- Non dirigere mai il materiale scaricato verso le persone. Evitare di scaricare il materiale contro un muro o un ostacolo. Il materiale potrebbe rimbalzare verso l'operatore. Rilasciare l'archetto di sicurezza per spegnere il tosaerba e arrestare la lama quando si attraversano superfici ghiaiate.
- Non mettere in funzione il tosaerba se il cesto raccoglierba, la protezione dello scarico, quella posteriore o gli altri dispositivi di protezione non sono installati o non sono funzionanti. Ispezionare periodicamente tutte le protezioni e i dispositivi di sicurezza per accertarsi che siano in buone condizioni e che funzionino correttamente, svolgendo la funzione alla quale sono destinati. Sostituire le protezioni o gli altri dispositivi di sicurezza danneggiati prima di continuare a usare il tosaerba.
- Non lasciare mai incustodito il tosaerba in funzione.
- Rilasciare sempre l'archetto di sicurezza per arrestare il motore e attendere che la lama si sia arrestata

completamente prima di pulire il tosaerba, staccare il cesto raccoglierba e disostruire la protezione dello scarico, quando si lascia il tosaerba incustodito o prima di eseguire qualsiasi regolazione, riparazione o ispezione.
- Far funzionare il tosaerba solo alla luce del sole o in condizioni di buona illuminazione artificiale, in modo che dall'area di manovra sia possibile vedere chiaramente eventuali oggetti presenti lungo il percorso della lama.
- Non far funzionare il tosaerba se si è sotto l'effetto di alcol o stupefacenti oppure se si è stanchi o ammalati. Rimanere sempre vigili, prestare attenzione alle proprie azioni e usare il buon senso.
- Evitare gli ambienti pericolosi. Non usare mai il tosaerba quando l'erba è umida o bagnata e sotto la pioggia. Mantenere sempre un buon equilibrio, camminare e non correre mai.
- Se il tosaerba comincia a vibrare in modo anomalo, rilasciare l'archetto di sicurezza, attendere che la lama si arresti e verificare immediatamente la causa. Di solito le vibrazioni segnalano dei problemi; se si avvertono delle vibrazioni insolite, consultare la guida della Ricerca guasti.
- Quando si fa funzionare il tosaerba, indossare sempre idonei dispositivi per la protezione degli occhi e delle vie respiratorie.
- L'uso di accessori non raccomandati per l'impiego con questo tosaerba potrebbe essere pericoloso. Utilizzare esclusivamente accessori approvati da BLACK+DECKER.
- Non sporgersi mai quando si usa il tosaerba. Mantenere sempre un buon equilibrio quando si usa il tosaerba.
- Quando si deve lavorare su un pendio, procedere trasversalmente e mai in verticale, su e giù. Esercitare la massima prudenza quando si cambia direzione su un pendio.
- Non falciare mai su pendenze superiori a 15°.
- Fare attenzione a buche, solchi, sassi o altri oggetti nascosti. Su un terreno irregolare è facile scivolare o cadere. L'erba alta può nascondere ostacoli.
- Non tagliare l'erba quando è bagnata o lungo pendii molto ripidi. La perdita dell'equilibrio può far scivolare o cadere.
- Non tagliare l'erba vicino a pendii ripidi, fossati o terrapieni, dove è facile perdere l'equilibrio.
- Lasciare che il tosaerba si raffreddi prima di metterlo via.
- Rimuovi la chiave di sicurezza e il pacco batteria dalla macchina. Assicurarsi che tutte le parti mobili siano del tutto ferme:
  – ogni volta che si lascia incustodito il tosaerba;
  – prima di eliminare un'ostruzione;
  – prima di controllare, pulire o eseguire la manutenzione della macchina.

Sicurezza altrui

- Questo elettroutensile non è destinato all'impiego da parte di persone di qualsiasi età con capacità fisiche, sensoriali o mentali ridotte o che non siano in possesso della dovuta esperienza o conoscenza, a meno che siano sorvegliate da parte di una persona responsabile della loro sicurezza.
- I bambini devono essere sorvegliati per assicurarsi che non giochino con l'elettroutensile.
- Dopo aver colpito un oggetto estraneo. Verificare che l'apparecchio non presenti danni ed eseguire le eventuali riparazioni necessarie.

Rischi residui

L'utilizzo dell'elettroutensile può comportare rischi residui non necessariamente riportati nelle avvertenze di sicurezza incluse. Tali rischi possono sorgere a seguito di un uso prolungato o improprio, ecc.
Malgrado il rispetto delle norme di sicurezza pertinenti e l'implementazione di dispositivi di sicurezza, alcuni rischi residui non possono essere evitati. Tali rischi includono:
- lesioni personali causate dal contatto con parti rotanti/ in movimento;
- lesioni personali subite durante la sostituzione di parti, lame o accessori;
- lesioni personali causate dall'impiego prolungato di un elettroutensile (quando si utilizza qualsiasi elettroutensile per lunghi periodi, accertarsi di fare regolarmente delle pause);
- danni all'udito;
- pericoli per la salute causati dall'inspirazione di polvere generata durante l'impiego dell'elettroutensile.
- Non sollevare da terra né trasportare mai un apparecchio mentre il motore è in funzione.

Simboli di avvertenza

Sull'elettroutensile sono presenti i seguenti simboli di avvertenza, insieme al codice della data di fabbricazione (13):



AVVERTENZA! Per ridurre il rischio di lesioni, l'utente deve leggere il manuale di istruzioni. I manuali sono disponibili contattando il Servizio clienti (fare riferimento alla pagina posteriore di questo manuale).



NON esporre il prodotto alla pioggia.



Prestare attenzione alle lame affilate. Le lame continuano a girare dopo lo spegnimento del motore. Rimuovere la chiave di sicurezza e il/i pacco/i batteria/e prima della manutenzione.



Fare attenzione agli oggetti scagliati in aria. Mantenere gli eventuali presenti a distanza dalla zona di taglio.



Rimuovere la batteria e leggere il manuale prima della manutenzione.



Utilizzare sempre dispositivi di protezione adeguati per gli occhi e le orecchie.



Simbolo della batteria



Potenza sonora garantita ai sensi della Direttiva 2000/14/CE - vedi i dati sulle emissioni del prodotto digitale.



Inserisci la chiave di sicurezza quando accendi il tosaerba. Rimuovi la chiave di sicurezza e conservala in modo sicuro quando hai finito di lavorare con il tosaerba.

Istruzioni di sicurezza aggiuntive per batterie e caricabatterie

Batterie

- Non tentare mai di aprire una batteria per alcun motivo.
- Evitare che le batterie si bagnino.
- Non esporre la batteria al calore.
- Non conservare la batteria in ambienti in cui la temperatura potrebbe superare i 40 °C.
- Ricaricare la batteria solo a temperature ambientali comprese tra 4,5 °C e 40,5 °C.
- Ricaricare la batteria solo usando il caricabatterie fornito con l'apparecchio/elettroutensile.
  L'uso del caricabatterie sbagliato potrebbe causare una scossa elettrica o il surriscaldamento della batteria.
- Quando si deve smaltire la batteria, seguire le istruzioni riportate al capitolo "Protezione dell'ambiente".
- Non danneggiare/deformare il pacco batteria forandolo o colpendolo, per evitare il rischio di lesioni o di incendio.
- Non ricaricare batterie danneggiate.
- In condizioni estreme, si potrebbe verificare la perdita di liquido dalla batteria. Se si nota la presenza di liquido sulla batteria, asciugarlo con attenzione con uno straccio. Evitare il contatto con la pelle.
- In caso di contatto con la pelle o gli occhi, seguire le istruzioni riportate di seguito.

⚠ **AVVERTENZA!** Il liquido delle batterie potrebbe causare lesioni a persone o danni materiali. In caso di contatto con la pelle, risciacquare immediatamente con acqua.
In caso di arrossamento, dolore o irritazione, rivolgersi a un medico. In caso di contatto con gli occhi, risciacquarli immediatamente con acqua pulita e consultare un medico.



Non tentare di ricaricare batterie danneggiate.

Caricabatterie

Il caricabatterie è stato progettato per una tensione specifica. Verificare sempre che la tensione di rete corrisponda al valore della tensione indicato sulla targhetta identificativa.

⚠ **AVVERTENZA!** Non tentare mai di sostituire il caricabatterie con una spina elettrica tradizionale.

- Usare esclusivamente il caricabatterie BLACK+DECKER per ricaricare la batteria nell'apparecchio/elettroutensile con il quale è stata fornita. Batterie diverse potrebbero esplodere, provocando lesioni personali e danni materiali.
- Non tentare mai di ricaricare batterie non ricaricabili.
- Se il cavo di alimentazione è danneggiato, farlo riparare dal fabbricante o presso un centro di assistenza BLACK+DECKER autorizzato per evitare rischi.
- Evitare che il caricabatterie si bagni.
- Non aprire il caricabatterie.
- Non collegare il caricabatterie a sonde.
- L'apparecchio/l'elettroutensile/il pacco batteria deve essere lasciato in una zona ben ventilata durante la ricarica.



Questo caricabatterie è destinato esclusivamente all'uso in ambienti chiusi.



Leggere il manuale di istruzioni prima dell'uso.

Sicurezza elettrica



Il doppio isolamento di cui è provvisto il caricabatterie rende superfluo il filo di terra.

- Verificare sempre che la tensione di rete corrisponda al valore della tensione indicato sulla targhetta identificativa. Non tentare mai di sostituire il caricabatterie con una spina elettrica tradizionale.
- Se il cavo di alimentazione è danneggiato, farlo riparare dal fabbricante o presso un centro di assistenza BLACK+DECKER autorizzato per evitare rischi.

TIPO DI BATTERIA

Possono essere utilizzati i seguenti pacchi batteria:

Batteria	(kg)
BL1518	0,36
BL2018	0,37
BL2518	0,37
BDL1518S	0,36
BDL2018S	0,37
BDL2518S	0,38
BDL1518	0,36
BDL2018	0,37
BDL2518	0,38
BL4018	0,64
BL5018	0,65
BDL4018S	0,66

Caricabatterie: S010QV2400040, SSC-250040EU, S018B0V1800100, 90599854-02, BDC2A,90606845
Per maggiori informazioni consultare il manuale della batteria/ del caricabatterie.

CARATTERISTICHE (COPERTINA INTERNA)

Questo elettroutensile presenta alcune o tutte le seguenti caratteristiche.

1. Scatola dell'interruttore
2. Manico principale
3. Manico superiore
4. Manico inferiore
5. Galletto di bloccaggio della parte superiore del manico (2)

6. Attacco della parte inferiore del manico (2)
7. Coperchio
8. Levetta di regolazione dell'altezza di taglio (BCMWP340 solo)
9. Pulsante di regolazione dell'altezza di taglio (BCMWP400 solo)
10. Sacchetto di raccolta dell'erba
11. Sportello posteriore
12. Manico di trasporto
13. Codice data

CONTENUTO DELLA CONFEZIONE (FIG. A)

a. Tosaerba con manico superiore
b. Manico inferiore
c. Sacchetto per l'erba
d. Maniglia del sacchetto per l'erba
e. Morsetto a sgancio rapido (fissato a vite)
f. Morsetto dentato
g. Morsetto a sgancio rapido (testa curva)
h. Fermacavo
i. Inserto per la pacciamatura
j. Batterie
k. Caricabatterie
l. Chiavetta di sicurezza

Posizione del codice data

Il codice data di produzione (13) consiste in un anno a 4 cifre seguito da una settimana a 2 cifre ed è esteso da un codice di fabbrica a 2 cifre.

Procedura di ricarica (Fig. B)

I caricabatteria BLACK+DECKER sono progettati per caricare i pacchi batteria BLACK+DECKER.

- Collegare il caricabatterie a una presa di corrente adatta prima di inserirvi il pacco batteria.
- Inserire il pacco batteria nel caricabatterie.



Il LED verde lampeggia mentre la carica è in corso.



Il completamento della carica sarà indicato dal LED verde che rimane continuamente acceso. Il pacco batteria è completamente carico e può essere utilizzato in questo momento o lasciato nel caricabatterie.

⚠ **AVVERTENZA!** Ricaricare le batterie scariche al più presto dopo l'uso, altrimenti la loro durata potrebbe ridursi notevolmente.

Diagnostica del caricabatterie

Questo caricabatterie è progettato in modo da rilevare determinati problemi che potrebbero insorgere con i pacchi batteria o la fonte di alimentazione. Gli eventuali problemi sono indicati da un LED che lampeggia secondo schemi differenti.

Batteria guasta



Il caricabatterie è in grado di rilevare se una batteria è scarica o danneggiata.

Il LED rosso lampeggia secondo lo schema di lampeggiamento indicato sull'etichetta. Se compare questo schema di batteria guasta, non continuare a ricaricare la batteria.
Portarla presso un centro di assistenza o conferirla a un sito di raccolta per il riciclaggio.

Ritardo per pacco batteria caldo/freddo



Quando il caricabatterie rileva un pacco batteria troppo caldo o troppo freddo avvia automaticamente la funzione di Ritardo per pacco batteria caldo/freddo, sospendendo la ricarica finché il pacco batteria non raggiunge la temperatura normale.

Dopodiché passa automaticamente alla modalità di ricarica. Questa funzione garantisce la durata massima della batteria. Quando viene rilevato un ritardo per pacco batteria caldo/freddo, il LED rosso lampeggia secondo lo schema indicato sull'etichetta.

Note importanti riguardanti la ricarica

- È possibile ottenere la massima durata e prestazioni ottimali se la batteria viene ricaricata con una temperatura dell'aria compresa tra 16 °C e 27 °C (60 °F e 80 °F).
- NON ricaricare il pacco batteria a una temperatura ambientale inferiore a 4,5 °C (40 °F) o superiore a 40,5 °C (105 °F).
  Questo accorgimento è importante e consentirà di evitare gravi danni al pacco batteria.
- Il caricabatterie e il pacco batteria possono risultare caldi al tatto durante la ricarica. Si tratta di un fatto normale, che non indica la presenza di un problema. Per favorire il raffreddamento del pacco batteria dopo l'uso, evitare di posizionare il caricabatterie o la batteria in ambienti caldi, come capannoni metallici o rimorchi non isolati.
- Se il pacco batteria non si ricarica correttamente:
  – controllare se c'è corrente nella presa, collegandovi una lampada o un apparecchio simile;
  – verificare che la presa non sia collegata a un interruttore della luce che interrompe l'alimentazione quando si spengono le luci.
  – spostare il caricabatterie e il pacco batteria in un luogo in cui la temperatura dell'aria circostante sia di circa 16 °C–27 °C (60 °F–80 °F).
  – Se i problemi di ricarica persistono, portare l'elettroutensile, la batteria e il caricabatterie presso il proprio centro di assistenza di zona.
- Il pacco batteria deve essere sostituito se non riesce a produrre energia a sufficienza per svolgere lavori che prima venivano eseguiti con facilità. NON CONTINUARE a usarlo in queste condizioni. Seguire la procedura

di ricarica. È possibile ricaricare un pacco batteria parzialmente scarico ogni volta che si desidera, senza effetti negativi sulla batteria.
- Materiali estranei di natura conduttiva quali, a titolo esemplificativo, ma non esaustivo, lana d'acciaio, fogli di alluminio o qualsiasi accumulo di particelle metalliche, devono essere tenuti lontano dalle cavità del caricabatterie.
- Scollegare sempre il caricabatterie dalla presa di corrente quando il pacco batteria non è in sede. Staccare il caricabatterie dalla presa di corrente prima di cominciare a pulirlo.
- Non congelare né immergere il caricabatterie in acqua o altri liquidi.

⚠ **AVVERTENZA!** fare in modo di evitare che penetri del liquido di qualsiasi tipo all'interno del caricabatterie.
NON TENTARE MAI DI APRIRE IL PACCO BATTERIA PER ALCUN MOTIVO.
SE L'ALLOGGIAMENTO IN PLASTICA DEL PACCO BATTERIA SI ROMPE O CREPA, PORTARLO PRESSO UN CENTRO DI ASSISTENZA PER IL RICICLAGGIO.

Indicatore dello stato di carica della batteria
La batteria è dotata di un indicatore dello stato di carica, che può essere usato per mostrare il livello attuale di carica della batteria durante l'uso e la ricarica. Non indica la funzionalità dell'apparato ed è soggetto a variazioni in base ai componenti prodotto, alla temperatura e all'applicazione dell'utente finale.

Verifica dello stato di carica (Fig. C)
- Premere il pulsante dell'indicatore dello stato di carica.
- I tre LED si illumineranno per indicare la percentuale di carica della batteria. Vedere lo schema riportato nella Fig. C.
- Se il LED non si accende, ricaricare la batteria.

MONTAGGIO
⚠ **AVVERTENZA!** Prima del montaggio, assicurarsi che l'apparecchio sia spento e che la chiave di sicurezza e il/i pacco/i batteria/e siano stati rimossi.

Montaggio del manico inferiore (Fig. A, D-E)
- Fissare i due morsetti dentati (Af) al manico inferiore.
- Installare il manico inferiore (Ab) al tosaerba con i morsetti a sgancio rapido (vite fissa) (Ae).

NOTA: assicurarsi che le aperture di montaggio per il manico superiore e quello inferiore siano in linea retta, quindi assemblare i morsetti a sgancio rapido.

Montaggio del manico superiore (Fig. A, F-G)
- Montare il manico superiore (3) sul manico inferiore utilizzando i due morsetti a sgancio rapido (Ag). Assicurarsi che i denti degli ingranaggi di fissaggio si blocchino correttamente.
- Montare il manico superiore sul manico inferiore (4) utilizzando i morsetti a sgancio rapido (Ag).

Montaggio del clip per cavi (Fig. A, G)
- Assicurarsi che la clip per cavi in dotazione (Ah) sia utilizzata per fissare il cavo al manico superiore.

Montaggio del sacchetto di raccolta dell'erba (Fig. A, H-J)
- Inserire la maniglia del sacchetto di raccolta dell'erba (Ad) nella scanalatura del sacchetto di raccolta dell'erba (10) (Fig. H).
- Premere la maniglia del sacchetto di raccolta dell'erba nella clip del sacchetto fino a quando non si sente un "clic", che indica che la maniglia è in posizione.
- Fissare il sacchetto di raccolta dell'erba (10) al telaio fissando i ganci di plastica sul lato e sul fondo (Fig. I-J).

NOTA: sollevare lo sportello posteriore (11) per agganciare il sacchetto di raccolta dell'erba. Rilasciare lo sportello posteriore per fissare il sacchetto di raccolta dell'erba in posizione.

Pacciamatura (BCMWP400) (Fig. K)
- Alzare lo sportello posteriore (11).
- Posizionare il tappo di pacciamatura in plastica (17) nello scivolo di scarico posteriore (18).
- Premere il tappo di pacciamatura in plastica verso il basso per fissarlo in posizione.
- Rilasciare lo sportello posteriore per coprire il tappo di pacciamatura.

NOTA: assicurarsi che le due linguette sul fondo dell'inserto di pacciamatura siano alloggiate nelle due scanalature del vano del tosaerba.
NOTA: per garantire una pacciamatura efficiente, non tagliare erba alta o bagnata.

Regolazione dell'altezza di taglio (Fig. L-M)

BCMWP340
- Per modificare l'altezza di taglio, spostare la leva di regolazione dell'altezza di taglio (8) e sollevare il manico su e giù nella posizione di taglio desiderata, quindi rilasciare la leva.

BCMWP400
- Per modificare l'altezza di taglio, premere il pulsante di regolazione dell'altezza di taglio (9) e sollevare il manico su e giù nella posizione di taglio desiderata, quindi rilasciare il pulsante.

⚠ **AVVERTENZA!** Non eseguire mai movimenti bruschi con il pulsante di regolazione dell'altezza. Potreb-bero verificarsi danni al tosaerba.

Per installare i gruppi batterie (Fig. N, P)
- Sollevare il coperchio della porta della batteria (7) verso l'alto per accedere allo sportello della batteria (19).
- Far scorrere il/i pacco/i batteria/e (14) nello sportello della batteria fino a quando non è completamente inserito e si sente un clic udibile.
  Assicurarsi che il/i pacco/i batteria/e sia/siano completamente inserito/i e completamente bloccato/i in posizione. BCMWP340 L'unità uno sportello della batteria come mostrato in Fig. N e BCMWP400 le unità hanno due sportelli della batteria come mostrato in Fig. P.
- Chiudere il coperchio dello sportello della batteria.

Assicurarsi che il coperchio sia completamente bloccato prima di avviare il tosaerba.

Per rimuovere i gruppi batteria (Fig. O, Q):

- Aprire il coperchio dello sportello della batteria (7) come descritto sopra.
- Premere il pulsante di rilascio batteria (16) sul pacco batteria ed estrarre i pacco batteria dalla macchina.

Chiave di sicurezza (Fig. R-S)

⚠ **PERICOLO! Lama mobile e affilata.** Per evitare l'avvio accidentale o l'uso non autorizzato del tosaerba cordless, una chiave di sicurezza rimovibile è stata incorporata nel tosaerba. Una volta rimossa la chiave di sicurezza dal tosaerba, l'apparecchio sarà completamente disabilitato.

⚠ **PERICOLO! Le lame rotanti possono causare lesioni gravi.** Per evitare lesioni gravi, spegnere l'unità e rimuovere la chiave di sicurezza e il/i pacco/i batteria/e quando incustoditi, o durante la ricarica, la pulizia, la manutenzione, il trasporto, il sollevamento o lo stoccaggio del tosaerba.

- Inserire la chiave di sicurezza (AI) nello slot situato all'interno dello sportello della batteria, fino a quando non è completamente inserita all'interno dello slot.
- Il tosaerba è ora operativo.

FUNZIONAMENTO

Posizione corretta delle mani (Fig. T)

⚠ **AVVERTENZA!** Per ridurre il rischio di gravi lesioni personali, utilizzare SEMPRE la posizione corretta delle mani come illustrato in figura.

⚠ **AVVERTENZA!** Per ridurre il rischio di gravi lesioni personali, tenere SEMPRE saldamente l'apparecchio in previsione di una reazione improvvisa.

Il corretto posizionamento delle mani prevede che entrambe le mani afferrino il manico superiore e il manico principale insieme.

Accensione e spegnimento (Fig. T)

⚠ **AVVERTENZA!** Non tentare mai di bloccare un interruttore in posizione accesa.

⚠ **AVVERTENZA!** La lama continuerà a funzionare per diversi secondi dopo lo spegnimento del motore. Non toccare la parte inferiore del tosaerba fino a quando la lama non è completamente ferma!

⚠ **AVVERTENZA!** Il prodotto può essere avviato solo premendo prima il pulsante di accensione e poi tirando il manico principale verso il manico superiore. Eseguendo questi passaggi in ordine inverso non sarà possibile avviare il prodotto.

Accendere il motore

- Assicurarsi che il manico principale (2) sia rilasciato.
- Premere il pulsante di accensione sulla scatola dell'interruttore (1) e tenerlo in posizione.
- Tirare il manico principale (2) verso il manico superiore (3).
- Rilasciare il pulsante di accensione una volta che il prodotto è in funzione.

Spegnere il motore

- Rilasciare il manico principale per spegnere il prodotto.

NOTA: non continuare a premere il pulsante di avvio dopo lo spegnimento automatico della macchina. Questo causerà danni alla batteria.

Indicatore del sacchetto di raccolta dell'erba (Fig. U)

- L'indicatore del sacchetto di raccolta dell'erba (26) si chiuderà durante la falciatura per indicare che il sacchetto di raccolta dell'erba ha raggiunto la capacità e deve essere svuotato per garantire le prestazioni corrette del tosaerba.
- Per rimuovere il sacchetto di raccolta dell'erba (10), sollevare lo sportello posteriore, afferrare la maniglia di trasporto sul lato e sul fondo del telaio metallico. Lo sportello posteriore cade automaticamente dopo aver rimosso il sacchetto dell'erba e chiude l'apertura dello scivolo posteriore.
- Svuotare il sacchetto di raccolta dell'erba e rimontarlo sulla macchina.

⚠ **AVVERTENZA!** Prima di rimuovere il sacchetto di raccolta dell'erba, spegnere la macchina e attendere che la lama sia completamente ferma.

⚠ **AVVERTENZA!** Se nello scivolo di scarico rimangono residui di erba, pulirlo con una spazzola. Non rimuovere i detriti di erba sulla pedana del tosaerba o sulla lama a mano o con i piedi. Utilizzare invece strumenti adatti come una spazzola o una scopa. Per garantire che l'erba tagliata possa essere raccolta, il sacchetto di raccolta, l'apertura di scarico e l'interno del ponte del tosaerba devono essere sgombri da eventuali ostruzioni.

Sovraccarico del tosaerba

Per prevenire danni dovuti a condizioni di sovraccarico, non tentare di rimuovere troppa erba in una sola passata. Rallentare la velocità di taglio oppure aumentare l'altezza di taglio.

Falciatura

⚠ **AVVERTENZA!** Ispezionare sempre la zona dove deve essere usato il tosaerba ed eliminare tutti i sassi, bastoncini, fili di ferro, ossa e detriti di altro tipo che potrebbero essere scagliati via dalle lame mentre girano.

⚠ **AVVERTENZA!** Se si deve lavorare su un pendio, procedere trasversalmente e mai in verticale, su e giù. Prestare la massima attenzione quando si cambia direzione su un pendio. Non usare il tosaerba su pendii eccessivamente scoscesi. Mantenere sempre un buon appoggio.

- Rilasciare la barra di sicurezza (2) per spegnere il tosaerba quando si attraversano zone ghiaiate (le lame che girano potrebbero far schizzare via la ghiaia).
- Regolare il tosaerba all'altezza di taglio massima quando si falcia su terreni brulli o con erbacce alte. Il taglio di

una quantità eccessiva di erba in una sola passata può provocare il sovraccarico del motore e il suo conseguente arresto. Consultare la guida per la risoluzione dei problemi.
- Se durante la stagione di crescita rapida dell'erba si utilizza il cesto raccoglierba (10) l'erba tagliata potrebbe intasare l'apertura dello scarico. Rilasciare la barra di sicurez-za per spegnere il tosaerba, sfilare la chiave di sicurezza e rimuovere il pacco batteria. Rimuovere il cesto raccoglierba e scuotere lo sfalcio verso la parte posteriore del ces-to. Rimuovere sempre sfalci e detriti che possono essersi accumulati attorno all'apertura dello scarico. Rimontare il cesto raccoglierba.
- Se il tosaerba dovesse iniziare a vibrare in modo anomalo rilasciare la barra di sicurez-za per spegnere il tosaerba, sfilare la chiave di sicurezza e rimuovere il pacco batteria. Cercare immediatamente di individuare la causa della vibrazione. Le vibrazioni se-gnalano la presenza di problemi. Non azionare il tosaerba fino a quando non sarà stato controllato da un tecnico dell'assistenza. Consultare la guida della Ricerca guasti nel manuale.
- Rilasciare la barra di sicurezza ogni volta che si lasci il tosaerba incustodito, anche solo per un breve periodo.

Rimozione della lama (Fig. V)

NOTA: i modelli BCMWP340, BCMWP400 utilizzano tutti nuove lame con alette che migliorano la raccolta rispetto alla precedente gamma di tosaerba. Accessori per lame Cat # 34 cm A6325, 40 cm A6327.

⚠ **PERICOLO!** Per ridurre il rischio di lesioni gravi alle persone, spegnere la macchina, sfilare la chiave di sicurezza e rimuovere il pacco batteria prima di effettuare qualsiasi regolazione o rimozione/installazione di dotazioni o accessori. Un avvio accidentale può provocare lesioni pesonali.

⚠ **AVVERTENZA!** Assicurarsi che la lama sia completamente ferma e scollegare il tosaerba dalla fonte di alimentazione.
- Tagliare un pezzo di legno 2x4 (20) 305 mm per impedire alla lama (15) di girare mentre si rimuove il dado della flangia.

NOTA: uno strumento di rimozione della lama (codice 6011-X1-0757) è disponibile presso BLACK+DECKER. Questo strumento è progettato per impedire la rotazione delle lame quando vengono rimosse o installate sul mandrino.
- Ruotare l'apparecchio su un lato. Indossare guanti e un'adeguata protezione per gli oc-chi. Fare attenzione ai bordi taglienti della lama.
- Posizionare il pezzo di legno per impedire alla lama di girare.
- Utilizzare una chiave da 13 mm (22) per allentare e rimuovere il bullone della lama (21) ruotando in senso antiorario.
- Estrarre la lama. Esaminare tutti i pezzi per verificare la presenza di danni e sostituirli se necessario.

Installazione della lama (Fig. V)

- Posizionare la lama (15) sull'albero del bullone con la scritta sulla lama rivolta verso l'esterno, lontano dal tosaerba, e posizionare il bullone della lama (21) sull'albero del bullone.
- Stringere il bullone della lama il più saldamente possibile a mano.
- Posizionare il pezzo di legno (20) per impedire alla lama di girare.
- Utilizzare una chiave da 13 mm (22) per serrare saldamente il bullone della lama ruotando la chiave in senso orario. Serrare il bullone a 27 - 33 Nm.

Affilatura della lama

Mantenere la lama affilata per le migliori prestazioni del tosaerba. Una lama smussata non taglia l'erba in modo pulito. Utilizzare un'adeguata protezione per gli occhi durante la rimozione, l'affilatura e l'installazione della lama. In circostanze normali, affilare la lama due volte durante una stagione di taglio è solitamente sufficiente. La sabbia causa l'usura rapida della lama. Se il vostro prato ha terreno sabbioso, po-trebbe essere necessaria un'affilatura più frequente.

NOTA: sostituire immediatamente una lama piegata o danneggiata.

Quando si affila la lama:
- Assicurarsi che la lama rimanga bilanciata.
- Affilare la lama all'angolo di taglio originale.
- Affilare i bordi taglienti su entrambe le estremità della lama, rimuovendo la stessa quantità di materiale da entrambe le estremità.

Affilare la lama in una morsa (Fig. X)

- Assicurarsi che la lama (15) sia ferma e che il/i pacco/i batteria/e sia/siano stati rimossi prima di rimuovere la lama.
- Rimuovere la lama dal tosaerba. Consultare le istruzioni per la rimozione della lama.
- Fissare la lama in una morsa (23).
- Indossare un'adeguata protezione per gli occhi e guanti e prestare attenzione a non tagliarsi.
- Affilare con cura i bordi taglienti della lama con una lima a denti fini (24) o una pietra di affilatura, mantenendo l'angolo di taglio originale. Controllare l'equilibrio della lama. Consultare le istruzioni per il bilanciamento della lama.
- Sostituire la lama sul tosaerba e serrarla saldamente.

Bilanciamento della lama (Fig. Y)

Controllare l'equilibrio della lama (15) posizionando il foro centrale nella lama su un chiodo o un cacciavite a punta rotonda (25), bloccato orizzontalmente in una morsa (23). Se una delle estremità della lama ruota verso il basso, limare lungo il bordo da questa parte. La lama è correttamente bilanciata quando nessuna delle due estremità tende a cadere.

Lubrificazione

La lubrificazione non è necessaria. Non lubrificare le ruote. Le ruote hanno cuscinetti in plastica che non richiedono lubrificazione.

Pulizia

⚠ **AVVERTENZA!** Rimuovere sempre il/i pacco/i batteria/e e la chiave di sicurezza prima di eseguire qualsiasi procedura di pulizia.

⚠ **AVVERTENZA!** Soffiare via lo sporco e la polvere da tutte le prese d'aria con aria pulita e asciutta almeno una volta alla settimana. Per ridurre al minimo il rischio di lesioni agli occhi durante questa operazione, indossare occhiali di sicurezza e una mascherina antipolvere omologati.

⚠ **AVVERTENZA!** Non utilizzare mai solventi o altri prodotti chimici aggressivi per pulire le parti non metalliche dell'elettroutensile. Tali prodotti chimici potrebbero indebolire le materie plastiche di cui sono fatte tali parti. Usare un panno inumidito solamente con acqua e sapone delicato. Fare in modo di evitare che penetri del liquido all'interno dell'elettroutensile e non immergere alcuno dei suoi componenti direttamente in un liquido.
Spegnere il tosaerba e lasciare che la lama si fermi. Per pulire il tosaerba, utilizzare solamente sapone neutro e un panno umido. Svuotare completamente il sacchetto di raccolta dell'erba. Rimuovere eventuali ritagli che potrebbero essersi accumulati sul lato inferiore del ponte. Dopo vari utilizzi, controllare che tutti gli elementi di fissaggio in vista siano ben saldi.

Prevenzione della corrosione

Fertilizzanti e altre sostanze chimiche per il giardinaggio contengono agenti che accelerano notevolmente la corrosione dei metalli.
Se si taglia l'erba in zone dove sono stati usati fertilizzanti o prodotti chimici, il tosaerba deve essere pulito subito dopo l'impiego nel modo seguente:
spegnere il tosaerba e rimuovere la chiave di sicurezza e il/i pacco/i batteria/e. Strofinare tutte le parti esposte con un panno umido.

MANUTENZIONE

Il tosaerba BLACK+DECKER è stato progettato per funzionare per un lungo periodo di tempo con una manutenzione minima. Per ottenere prestazioni sempre soddisfacenti occorre averne cura e sottoporlo a pulizia periodica.
Fare riferimento all'ultima pagina di questo manuale per le informazioni di contatto del centro di assistenza o visitare **www.2helpu.com**.

⚠ **AVVERTENZA!** Prima di eseguire qualsiasi intervento di manutenzione sugli elettroutensili con cavo/a batteria:

- Spegnere e scollegare l'apparecchio/l'elettroutensile dalla presa elettrica.
- O lasciare scaricare completamente la batteria, se è del tipo integrato, quindi spegnerlo.
- Scollegare il caricabatterie dalla presa di corrente, prima di pulirlo. Il caricabatterie non richiede manutenzione, ad eccezione di una regolare pulizia.
- Pulire regolarmente le prese di ventilazione nell'utensile/apparecchio e nel caricabatterie, servendosi di un pennello o un panno morbido e asciutto.
- Pulire con regolarità l'alloggiamento del motore, servendosi di un panno umido. Non usare detergenti abrasivi o a base di solventi.
- Usare regolarmente un raschietto non affilato per eliminare erba e sporcizia dalla parte inferiore della protezione.

Conservazione (Fig. W)

⚠ **AVVERTENZA!** La lama che gira può causare lesioni gravi alle persone. Prima di sollevare, trasportare o riporre il tosaerba, rilasciare l'archetto di sicurezza per spegnere la macchina e rimuovere la batteria. Conservare in un luogo asciutto.

⚠ **AVVERTENZA!** Per evitare di rimanere schiacciati, mantenere le dita lontano dall'area tra le due parti del manico quando esso viene ripiegato.

⚠ **AVVERTENZA!** Assicurarsi che il cavo non sia teso o schiacciato nei giunti del manico quando quest'ultimo viene ripiegato. Ciò può provocare danni al cavo.
Il manico del tosaerba può essere facilmente ripiegato per riporre l'elettroutensile in modo pratico e rapido.

Trasporto del tosaerba

Trasportare il tosaerba utilizzando le maniglie di trasporto. **NON** tentare di sollevare il tosaerba afferrando la parte superiore o la parte inferiore del manico.

Guida alla risoluzione dei problemi

Se l'elettroutensile non dovesse funzionare correttamente, seguire le istruzioni riportate di seguito. Se non è comunque possibile risolvere il problema, rivolgersi al tecnico BLACK+DECKER di zona. Fare riferimento all'indirizzo riportato nell'ultima di copertina del manuale. Fare riferimento all'ultima pagina di questo manuale per le informazioni di contatto del centro di assistenza o visitare **www.2helpu.com**.

⚠ **AVVERTENZA!** Prima di continuare, rilasciare l'archetto di sicurezza per spegnere il tosaerba e attendere che la lama si sia arrestata.

Problema	Soluzione
Il tosaerba non funziona quando l'archetto di sicurezza è attivata.	Rilasciare l'archetto di sicurezza per spegnere il tosaerba. Rimuovere il pacco batteria, capovolgere il tosaerba e controllare che la lama possa ruotare liberamente.
	Controllare che nell'alloggiamento della batteria non siano presenti detriti e che la batteria sia collegata correttamente.
	La batteria è stata ricaricata completamente? Premere il pulsante dello stato di carica.
Il motore si spegne durante la falciatura.	Rilasciare l'archetto di sicurezza per spegnere il tosaerba. Rimuovere la batteria. Capovolgere il tosaerba e controllare che la lama possa ruotare liberamente.
	Regolare l'altezza di taglio sulla posizione più alta e avviare il tosaerba.
	Controllare che nella sede delle batterie non siano presenti detriti e che le batterie siano collegate correttamente.
	La batteria è stata ricaricata completamente? Premere il pulsante dello stato di carica.
	Evitare di sovraccaricare il tosaerba. Rallentare la velocità di taglio oppure aumentare l'altezza di taglio.

Problema	Soluzione
Il tosaerba funziona ma le prestazioni di taglio non sono soddisfacenti.	Rilasciare l'archetto di sicurezza per spegnere il tosaerba. Rimuovere la batteria. Capovolgere il tosaerba e controllare: • Affilatura della lama – Mantenere ben affilata la lama; • Che la scocca e il condotto di scarico non siano intasati.
	È possibile che le ruote siano state regolate a un'altezza troppo bassa per le condizioni dell'erba. Aumentare l'altezza di taglio.
Il tosaerba è troppo duro da spingere.	Rilasciare l'archetto di sicurezza per spegnere il tosaerba. Rimuovere la batteria. Aumentare l'altezza di taglio per ridurre la resistenza della scocca sull'erba. Controllare che ogni ruota giri liberamente.
Il tosaerba fa rumore e vibra in modo anomalo.	Rilasciare l'archetto di sicurezza per spegnere il tosaerba. Rimuovere il pacco batteria. Girare di lato il tosaerba e controllare la lama per verificare che non si sia piegata o danneggiata. Se la lama è danneggiata, sostituirla con una lama di ricambio BLACK+DECKER. Se la parte inferiore della scocca è danneggiata, portare il tosaerba presso un centro assistenza BLACK+DECKER autorizzato.
	Se non vi sono danni visibili sulla lama e il tosaerba continua a vibrare: • Rilasciare l'archetto di sicurezza per spegnere il tosaerba. • Rimuovere il pacco batteria. • Smontare l'intero gruppo lama, come descritto nella sezione "Rimozione della lama". • Rimuovere gli eventuali detriti presenti e pulire tutti i pezzi. • Riposizionare ciascun pezzo, come descritto nella sezione "Installazione della lama".
	Se il tosaerba continua a vibrare, portarlo presso un centro di assistenza BLACK+DECKER autorizzato.
Il LED del caricabatterie non si accendono.	Controllare la connessione.
	Sostituire il caricabatterie.
Il tosaerba non raccoglie lo sfalcio nel cesto raccoglierba.	Condotto intasato. Rilasciare l'archetto di sicurezza per spegnere il tosaerba. Rimuovere il pacco batteria. Eliminare lo sfalcio dal condotto.
	Sollevare l'altezza di taglio delle ruote per accorciare la lunghezza del taglio.
	Il cesto raccoglierba è pieno. Svuotare il cesto raccoglierba più spesso.

Protezione dell'ambiente



I prodotti/Le batterie sono riciclabili, ma, se sono contrassegnati con il simbolo del cassonetto barrato, non devono essere smaltiti con i normali rifiuti domestici. Lasciare scaricare completamente le batterie e separarle e, se possibile, separare le fonti luminose dal prodotto. È responsabilità dell'utilizzatore provvedere all'eliminazione di tutti i dati personali dal prodotto da smaltire. A quel punto sarà possibile conferirlo presso un centro di raccolta ufficiale o presso un rivenditore aderente all'iniziativa, che nella maggior parte dei casi lo ritirerà a titolo gratuito. L'imballaggio deve essere scartato in base al codice del materiale contrassegnato su di esso. Le istruzioni per l'uso e la sicurezza devono essere smaltite solo quando il prodotto non è più in uso.
Per informazioni sulla gestione dei rifiuti, rivolgersi alla propria comunità locale/al proprio comune di residenza. Per ulteriori informazioni, visitare il sito web **www2.helpU.com** e scansionare il codice QR riportato sopra.

Dati Tecnici

		BCMWP340	BCMWP400
Tipo		1	1
Tensione	DC	18	2x18
Velocità a vuoto	/min	3000	3000
Regolazione dell'altezza	mm	20-70	25-75
Lunghezza lama	cm	34	40
Grado di protezione (IP)*		IPX1*	
Peso (senza pacco batteria)	kg	12	14

*Il tosaerba è stato testato per essere sicuro se esposto alla pioggia per un breve periodo di tempo. Se il tosaerba si bagna, scollegare l'alimentazione, asciugare il tosaerba e verificarne attentamente la funzionalità. Se il tosaerba non funziona, lasciare asciugare completamente la macchina prima di verificare nuovamente la funzionalità.

Garanzia

BLACK+DECKER, certa della qualità dei propri prodotti, offre ai consumatori una garanzia di 24 mesi dalla data di acquisto. Il presente certificato di garanzia è complementare ai diritti legali del cliente e non li pregiudica in alcun modo. La garanzia è valida nei territori degli Stati membri dell'Unione Europea e dell'EFTA (Associazione europea di libero scambio).
Per avvalersi della garanzia, la richiesta di intervento e riparazione in garanzia deve essere effettuata in accordo con i Termini e condizioni BLACK+DECKER e sarà necessario presentare la prova di acquisto al venditore o al tecnico riparatore di un centro di assistenza autorizzato. I Termini e condizioni della garanzia BLACK+DECKER di 2 anni e la sede del centro di assistenza autorizzato più vicino sono consultabili su Internet all'indirizzo **www.2helpU.com**, o contattando la sede BLACK+DECKER di zona, all'indirizzo postale indicato in questo manuale.
Visitare il nostro sito web **www.blackanddecker.eu** per registrare il prodotto BLACK+DECKER appena acquistato e ricevere aggiornamenti su nuovi prodotti e offerte speciali.

DOCUMENTEN BESCHIKBAAR ONLINE

www.2helpU.com/DoC/ of
www.2helpU.com/DoC/index/xxx*
*Vervang, voor rechtstreekse toegang, "xxx" door het op het productclassificatielabel of de verpakking opgegeven modelnummer van het product.

- Instructiehandleiding
- Conformiteitsverklaring (DoC)
- Productemissiegegevens (PED): Informatie over geluid, trillingen en stof (niet van toepassing op alle producten)

Beoogd gebruik

Uw BLACK+DECKER® BCMWP340, BCMWP400 grasmaaiers zijn ontworpen voor het maaien van gras. Deze apparaten zijn uitsluitend bestemd voor huishoudelijk gebruik.

VEILIGHEIDSINSTRUCTIES

Algemene veiligheidswaarschuwingen voor elektrisch gereedschap

WAARSCHUWING! Lees alle veiligheidswaarschuwingen, instructies, illustraties en specificaties die bij dit gereedschap zijn meegeleverd. Het niet opvolgen van alle onderstaande instructies kan leiden tot een elektrische schok, brand en/of ernstig persoonlijk letsel.

Neem voor handleidingen contact op met de klantenservice (zie de laatste pagina van deze handleiding).

BEWAAR ALLE WAARSCHUWINGEN EN INSTRUCTIES ALS TOEKOM-STIG REFERENTIEMATERIAAL

De term „elektrisch gereedschap“ in de waarschuwingen verwijst naar uw (met een snoer) op de netspanning aangesloten elektrische gereedschap of naar (draadloos) elektrisch gereedschap met een accu.

1. Veiligheid Werkplaats

a. Houd het werkgebied schoon en goed verlicht. Rommelige of donkere gebieden zorgen voor ongelukken.

b. Bedien elektrische gereedschappen niet in een explosieve omgeving, zoals in de nabijheid van ontvlambare vloeistoffen, gassen of stof. Elektrische gereedschappen veroorzaken vonken die het stof of de dampen kunnen doen ontbranden.

c. Houd kinderen en omstanders op een afstand terwijl u een elektrisch gereedschap bedient. Als u wordt afgeleid kunt u de controle over het gereedschap verliezen.

2. Elektrische Veiligheid

a. Stekkers van elektrisch gereedschap moeten in het stopcontact passen. Pas de stekker nooit op enige manier aan. Gebruik geen adapterstekkers samen met geaard elektrisch gereedschap. Niet aangepaste stekkers en passende contactdozen verminderen het risico op een elektrische schok.

b. Vermijd lichamelijk contact met geaarde oppervlaktes zoals buizen, radiatoren, fornuizen en ijskasten. Er bestaat een verhoogd risico op een elektrische schok als uw lichaam geaard is.

c. Stel elektrisch gereedschap niet bloot aan regen of natte omstandigheden. Als er water binnendringt in elektrisch gereedschap, verhoogt dit het risico op een elektrische schok.

d. Behandel het stroomsnoer voorzichtig. Gebruik het stroomsnoer nooit om het elektrische gereedschap te dragen of te trekken, of de stekker uit het stopcontact te halen. Houd het snoer uit de buurt van warmte, olie, scherpe randen, of bewegende onderdelen. Beschadigde snoeren of snoeren die in de war zijn verhogen het risico op een elektrische schok.

e. Als u een elektrisch gereedschap buitenshuis gebruikt, gebruikt u een verlengsnoer dat geschikt is voor gebruik buitenshuis. Het gebruik van een verlengsnoer dat geschikt is voor buitenshuis, vermindert het risico op een elektrische schok.

f. Als het gebruik van een elektrisch gereedschap op een vochtige locatie onvermijdelijk is, gebruikt u een stroomvoorziening die beveiligd is met een aardlekschakelaar. Het gebruik van een aardlekschakelaar vermindert het risico op een elektrische schok.

3. Persoonlijke Veiligheid

a. Blijf alert, kijk wat u doet en gebruik uw gezonde verstand als u een elektrisch gereedschap bedient. Gebruik het gereedschap niet als u vermoeid bent of onder de invloed van drugs, alcohol of medicatie bent. Een moment van onoplettendheid tijdens het bedienen van elektrische gereedschappen kan leiden tot ernstig persoonlijk letsel.

b. Gebruik een beschermende uitrusting. Draag altijd oogbescherming. Beschermende uitrusting zoals een stofmasker, antislip veiligheidsschoenen, een helm, of gehoorbescherming gebruikt in de juiste omstandigheden zal het risico op persoonlijk letsel verminderen.

c. Vermijd onbedoeld starten. Zorg ervoor dat de schakelaar in de ‚off‘ (uit) stand staat voordat u het gereedschap aansluit op de stroombron en/of accu, het oppakt of ronddraagt. Het ronddragen van elektrische gereedschappen met uw vinger op de schakelaar of het aanzetten van elektrische gereedschappen waarvan de schakelaar aan staat, zorgt voor ongelukken.

d. Verwijder alle stelsleutels of moersleutels voordat u het elektrische gereedschap aan zet. Een moersleutel of stelsleutel die in een ronddraaiend onderdeel van het elektrische gereedschap is achtergelaten kan leiden tot persoonlijk letsel.

e. Rek u niet te ver uit. Blijf altijd stevig en in balans op de grond staan. Dit zorgt voor betere controle van het elektrische gereedschap in onverwachte situaties.

f. **Draag geschikte kleding. Draag geen loszittende kleding of sieraden. Houd uw haar en kleding uit de buurt van bewegende onderdelen.** Loszittende kleding, sieraden of lang haar kunnen door bewegende delen worden gegrepen.
g. **Als er in apparaten wordt voorzien voor het aansluiten van stofverwijdering- of verzamelapparatuur, zorg er dan voor dat deze correct worden aangesloten en gebruikt.** Het gebruik van een stofverzamelaar kan aan stof gerelateerde gevaren verminderen.
h. **Denk niet dat u, doordat u het gereedschap veel hebt gebruikt, het allemaal wel weet en dat u de veiligheidsbeginselen kunt negeren.** Een onvoorzichtige actie kan in een fractie van een seconde ernstig letsel tot gevolg hebben.

4. **Gebruik en Verzorging van Elektrisch Gereedschap**
a. **Forceer het gereedschap niet. Gebruik het juiste elektrische gereedschap voor uw toepassing.** Het juiste elektrische gereedschap voert de werkzaamheden beter en veiliger uit waarvoor het is ontworpen.
b. **Gebruik het gereedschap niet als de schakelaar het niet aan en uit kan zetten.** Leder gereedschap dat niet met de schakelaar kan worden bediend is gevaarlijk en moet worden gerepareerd.
c. **Trek de stekker uit het stopcontact en/of neem de accu, als deze kan worden losgenomen, uit het elektrisch gereedschap en voer daarna pas aanpassingen uit, wissel daarna pas accessoires of berg daarna pas het gereedschap op.** Dergelijke preventieve veiligheidsmaatregelen verminderen het risico dat het elektrisch gereedschap per ongeluk opstart.
d. **Bewaar gereedschap dat niet wordt gebruikt buiten het bereik van kinderen en laat niet toe dat personen die onbekend zijn met het elektrische gereedschap of deze instructies het gereedschap bedienen.** Elektrische gereedschappen zijn gevaarlijk in handen van ongetrainde gebruikers.
e. **Onderhoud elektrische gereedschappen. Controleer op verkeerde uitlijning en het grijpen van bewegende onderdelen, breuk van onderdelen en andere omstandigheden die de werking van het gereedschap nadelig kunnen beïnvloeden. Zorg dat het gereedschap voor gebruik wordt gerepareerd als het beschadigd is.** Veel ongelukken worden veroorzaakt door slecht onderhouden gereedschap.
f. **Houd snijdgereedschap scherp en schoon.** Correct onderhouden snijdgereedschappen met scherpe snijdranden lopen minder snel vast en zijn gemakkelijker te beheersen.
g. **Gebruik het elektrische gereedschap, de accessoires en gereedschapsonderdelen enz. in overeenstemming met deze instructies, waarbij u rekening houdt met de werkomstandigheden en de werkzaamheden die dienen te worden uitgevoerd.** Gebruik van het elektrische gereedschap voor werkzaamheden die anders zijn dan het bedoelde gebruik, kunnen leiden tot een gevaarlijke situatie.
h. **Houd de handgrepen en oppervlakken die u beet pakt, droog, schoon en vrij van olie en vet.** Door gladde handgrepen en oppervlakken die u beet pakt, kan veilig werken en bedienen van het gereedschap in onverwachte situaties onmogelijk worden.

5. **Gebruik en Verzorging van Gereedschap op Accu**
a. **Gebruik alleen de lader die door de fabrikant wordt opgegeven.** Een lader die geschikt is voor één accutype, kan een risico op brand veroorzaken indien gebruikt met een andere accu.
b. **Gebruik elektrische gereedschappen uitsluitend met speciaal omschreven accu's.** Gebruik van andere accu's kan leiden tot letsel en brandgevaar.
c. **Als de accu niet in gebruik is, dient u deze uit de buurt te houden van andere metalen voorwerpen zoals paperclips, munten, sleutels, spijkers, schroeven of andere kleine metalen voorwerpen die een verbinding van het ene contactpunt met het andere kunnen maken.** Het kortsluiten van de accucontactpunten samen kan brandwonden of brand veroorzaken.
d. **Als het gereedschap te zwaar wordt belast, kan er vloeistof uit de accu lekken; vermijd contact hiermee. Als u per ongeluk hier toch mee in contact komt, spoelt u met water. Als de vloeistof in contact met de ogen komt, dient u daarnaast medische hulp in te roepen.** Vloeistof afkomstig uit de accu kan irritatie of brandwonden veroorzaken.
e. **Werk niet met een accu of met gereedschap dat beschadigd is of waaraan wijzigingen zijn aangebracht.** Beschadigde of gemodificeerde accu's kunnen onvoorspelbaar gedrag vertonen dat kan leiden tot brand, explosie of een risico van letsel.
f. **Stel een accu of gereedschap niet bloot aan open vuur of uitzonderlijk hoge temperatuur.** Brand of een temperatuur boven de 130 °C kunnen de accu doen exploderen.
g. **Volg alle instructies voor het opladen en laad de accu of het gereedschap niet op buiten het temperatuurbereik dat in de instructies wordt opgegeven.** Door op onjuiste wijze opladen of opladen bij een temperatuur buiten het opgegeven bereik kan de accu beschadigd raken en het risico van brand toenemen.

6. **Service**
a. **Zorg dat u gereedschap wordt onderhouden door een erkende reparateur die uitsluitend identieke vervangende onderdelen gebruikt.** Dit zorgt ervoor dat de veiligheid van het gereedschap blijft gegarandeerd.
b. **Probeer nooit beschadigde accu's te repareren.** De reparaties aan accu's mogen alleen worden uitgevoerd door de fabrikant of door geautoriseerde servicecentra.

Veiligheidswaarschuwingen voor grasmaaiers

WAARSCHUWING! Aanvullende veiligheidswaarschuwingen voor grasmaaiers.

a. **Gebruik de grasmaaier niet in slechte weersomstandigheden, vooral niet bij een risico op bliksem.** U loopt dan minder risico om door de bliksem te worden getroffen.
b. **Controleer het gebied waar de grasmaaier gebruikt zal worden grondig op wilde dieren.** Wilde dieren kunnen gekwetst raken door een grasmaaier in werking.
c. **Inspecteer altijd het gebied waar de grasmaaier gebruikt zal worden grondig en verwijder alle stenen, takken, draden, hondenkluiven en andere vreemde voorwerpen.** Wanneer voorwerpen worden weggeslingerd, kunnen personen gewond raken.
d. **Controleer vóór gebruik van de grasmaaier altijd of het mes en de meseenheid niet versleten of beschadigd zijn.** Versleten of beschadigde onderdelen kunnen het risico op letsel vergroten.
e. **Controleer de grasopvangbak regelmatig op slijtage of beschadiging.** Een versleten of beschadigde grasvanger kan het risico op persoonlijk letsel vergroten.
f. **Houd beschermkappen op hun plaats. Beschermkappen moeten in goede werkende staat zijn en goed zijn gemonteerd.** Een beschermkap die los zit of beschadigd is of niet goed werkt, moet worden gerepareerd of vervangen.
g. **Houd alle inlaten van koellucht vrij van vuil.** Geblokkeerde luchtinlaten en vuil kunnen leiden tot oververhitting of een risico op brand.
h. **Draag tijdens het gebruiken van de grasmaaier altijd antislip- en veiligheidsschoenen. Bedien de grasmaaier niet op blote voeten of met open sandalen.** Dit vermindert de kans op het verwonden van de voeten als gevolg van contact met het bewegend mes.
i. **Draag altijd een lange broek tijdens het gebruiken van de grasmaaier.** Blote huid verhoogt de kans op letsel vanwege weggeslingerde voorwerpen.
j. **Gebruik de grasmaaier niet op nat gras. Loop rustig, ren nooit.** Dit vermindert de kans op struikelen en vallen, wat persoonlijk letsel kan veroorzaken.
k. **Gebruik de grasmaaier niet op te steile hellingen.** Dit vermindert de kans verlies van de controle, wat persoonlijk letsel kan veroorzaken.
l. **Zorg er tijdens het werken op hellingen altijd voor dat u stevig staat, werk altijd dwars ten opzichte van de helling, nooit omhoog en omlaag, en wees uiterst voorzichtig tijdens het veranderen van richting.** Dit vermindert de kans verlies van de controle, wat persoonlijk letsel kan veroorzaken.
m. **Ga zeer voorzichtig te werk als u de grasmaaier achteruit beweegt of naar u toe trekt.** Wees u altijd bewust van uw omgeving. Dit vermindert het risico op struikelen tijdens gebruik.
n. **Raak de messen of andere gevaarlijke bewegende onderdelen niet aan als deze nog in beweging zijn.** Dit vermindert het risico op letsel door bewegende onderdelen.
o. **Zorg er tijdens het vrijmaken van geblokkeerd materiaal of tijdens het uitvoeren van onderhoud voor dat alle voedingsschakelaars uit staan en dat de accu losgekoppeld is.** Onverwacht starten van de grasmaaier kan ernstig persoonlijk letsel veroorzaken.
p. **Stop de grasmaaier en verwijder de veiligheidssleutel en verwijderbare accu('s) en verzeker dat alle bewegende delen volledig tot stilstand zijn gekomen.**
   – Na het raken van een vreemd voorwerp en om de machine op schade te inspecteren en reparaties uit te voeren, voor het opnieuw starten en gebruiken van de grasmaaier.
   – Als de grasmaaier abnormaal begint te trillen en om onmiddellijk daarna te inspecteren op schade, beschadigde onderdelen te vervangen of repareren en om te controleren op en het vastzetten van losse onderdelen.
q. **Stop met maaien betekent dat wanneer de grasmaaier moet opgetild worden voor transport bij het kruisen van andere oppervlakken dan gras en wanneer de grasmaaier wordt vervoerd van en naar het gebied waar deze gebruikt moet worden.**
r. **Kantel de grasmaaier niet tijdens het starten van de motor.**
s. **Maak de grasvanger leeg voordat u de grasmaaier opbergt.**

Veiligheidsinstructies

⚠ **WAARSCHUWING!** Bij draadloze apparaten moeten bepaalde elementaire voorzorgsmaatregelen, waaronder de navolgende, in acht worden genomen om het gevaar voor brand, elektrische schokken, persoonlijk letsel en materiële schade tot een minimum te beperken.

⚠ **WAARSCHUWING!** De veiligheidsregels moeten worden opgevolgd wanneer u de machine gebruikt. Lees voor uw eigen veiligheid en de veiligheid van omstanders deze instructies voordat u de machine gebruikt.
Bewaar de instructies voor later gebruik.

- Lees deze volledige handleiding aandachtig voordat u de machine gebruikt.
- Het bedoeld gebruikt wordt beschreven in deze handleiding. Het gebruik van andere accessoires of hulpstukken dan wel de uitvoering van andere handelingen dan deze die in deze gebruikershandleiding worden aanbevolen, kan tot persoonlijk letsel leiden.
- Bewaar deze handleiding zorgvuldig zodat u deze altijd nog eens kunt raadplegen.

Gebruik van uw apparaat

⚠ **WAARSCHUWING!** Bewaar of gebruik het gereedschap en de accu niet op plaatsen waar de temperatuur kan dalen onder +4 °C (+39,2 °F) (zoals in een schuurtje of een metalen loods in de winter), of hoger kan worden dan +40 °C (+104 °F) (zoals in een schuurtje of een metalen loods in de zomer).
Ga bij gebruik van het apparaat altijd voorzichtig te werk.

- Dit apparaat mag niet zonder toezicht door jonge of lichamelijk zwakke mensen worden gebruikt.

- Het apparaat mag niet als speelgoed worden gebruikt.
- Houd kinderen en dieren uit de buurt van het werkgebied en laat ze het apparaat of de voeding niet aanraken.
- Let extra goed op wanneer u het apparaat in de buurt van kinderen gebruikt.
- Gebruik de machine alleen op een droge locatie. Laat het apparaat niet nat worden. Dompel het apparaat niet onder in water.
- Open de carrosserie niet. Binnenin bevinden zich geen onderdelen waaraan de gebruiker onderhoud kan uitvoeren.
- Gebruik het apparaat niet in een omgeving met explosiegevaar, zoals in de nabijheid van brandbare vloeistoffen, gassen of stof.
- Controleer voor gebruik altijd of de messen, de bouten van de messen en het maaigedeelte niet versleten of beschadigd zijn.
  Vervang versleten of beschadigde messen en bouten tegelijkertijd zodat alles beter op elkaar afgestemd blijft.
- Voorkom een risico dat ontstaat wanneer de thermische beveiliging onbedoeld wordt gereset, deze machine mag niet op de stroomvoorziening worden aangesloten via een externe schakelaar, zoals een tijdklok, en niet via een circuit dat regelmatig door de elektriciteitsmaatschappij wordt in- en uitgeschakeld.
- Gebruik de machine nooit terwijl er mensen, in het bijzonder kinderen of huisdieren, in de buurt zijn.
- Bedenk dat de bediener of gebruiker verantwoordelijk is voor eventuele ongelukken of gevaren waaraan andere mensen of hun eigendom worden blootgesteld.

Voorafgaand aan gebruik

- Draag altijd stevige schoenen en een lange broek wanneer u de machine gebruikt.
  Werk niet met de machine op blote voeten of op sandalen. Draag geen kleding die ruim zit of die loshangende koorden of riemen heeft.
- Inspecteer het gebied waar de machine gebruikt zal worden grondig en verwijder alle voorwerpen die door de machine kunnen worden weggeslingerd.
- Controleer voor gebruik altijd of het mes, de mesbout en het maaigedeelte niet versleten of beschadigd zijn. Vervang versleten of beschadigde componenten in sets zodat de machine in balans blijft. Vervang beschadigde of onleesbare etiketten.

Na gebruik

- Bewaar het apparaat na gebruik op een droge, goed geventileerde plaats, buiten het bereik van kinderen.
- Kinderen mogen geen toegang hebben tot opgeborgen apparaten.
- Wanneer het apparaat in de auto ligt, moet u het apparaat in de kofferruimte plaatsen of goed vastzetten, zodat het apparaat niet kan wegschieten bij plotselinge veranderingen in snelheid of richting.

Inspectie en reparaties

- Controleer de machine vóór gebruik op beschadigingen en defecte onderdelen. Controleer het vooral op gebroken onderdelen, schade aan de schakelaars en andere omstandigheden die de werking ervan kunnen beïnvloeden.
- Gebruik het apparaat niet in geval van een of meer beschadigde of defecte onderdelen.
- Laat beschadigde of defecte onderdelen door een erkende reparateur repareren of vervangen.
- Probeer nooit om andere onderdelen te verwijderen of te vervangen dan deze die in deze handleiding worden vermeld.
- Zorg dat uw vingers bij aanpassingen aan de maaier niet klem komen te zitten tussen de bewegende messen/delen en de vaste delen van de machine.
- Onthoud dat bij het verrichten van onderhoud de messen kunnen bewegen, ook al is de machine uitgeschakeld.

Aanvullende veiligheidsinstructies voor grasmaaiers

- Vervoer de machine niet met de voedingsbron ingeschakeld.
- Houd de handgreep stevig met beide handen vast als u met de grasmaaier werkt.
- Als de grasmaaier op enig moment moet worden gekanteld, zorg er dan voor dat tijdens het kantelen beide handen in de werkpositie blijven. Houd beide handen in de werkpositie tot de grasmaaier weer goed op de grond staat.
- Draag nooit een hoofdtelefoon om naar de radio of muziek te luisteren terwijl u de grasmaaier gebruikt.
- Probeer nooit de wielhoogte aan te passen terwijl de motor draait of terwijl de veiligheidssleutel zich in de behuizing van de schakelaar bevindt.
- Schakel de grasmaaier, als deze vastloopt, uit door de handgreep los te laten, wacht tot het mes tot stilstand is gekomen, en probeer vervolgens pas de blokkering van de uitwerpopening te verwijderen of iets van onder de grasmaaier weg te halen.
- Blijf met uw handen en voeten uit de buurt van het maaigebied.
- Houd messen scherp. Draag altijd handschoenen bij het hanteren van het mes van de grasmaaier.
- Als u de grasopvang gebruikt, moet u deze regelmatig controleren op slijtage en beschadigingen. Als de grasopvang ernstig versleten is, moet u deze voor uw eigen veiligheid vervangen.
- Ga zeer voorzichtig te werk wanneer u de grasmaaier achteruit laat rijden of naar u toe trekt.
- Kom niet met uw handen of voeten bij of onder de grasmaaier. Blijf altijd uit de buurt van uitwerpopening.
- Maak het gebied waar u de grasmaaier gaat gebruiken vrij van voorwerpen zoals stenen, stokken, draad, speelgoed, botten, enz. Deze kunnen door het mes worden weggeslingerd.
  Voorwerpen die door het mes worden geraakt, kunnen ernstige verwondingen toebrengen aan personen. Blijf achter de handgreep als de motor draait.
- Gebruik de grasmaaier niet op blote voeten en niet wanneer u sandalen draagt. Draag altijd stevig schoeisel.

- Trek de grasmaaier alleen achteruit wanneer dat niet anders kan. Kijk altijd omlaag en achter u voordat en terwijl u achteruit loopt.
- Richt uitgeworpen materiaal niet op anderen. Zorg dat uitgeworpen materiaal niet tegen een muur of obstakel komt. Het materiaal kan terugkaatsen naar de gebruiker van de grasmaaier. Schakel, wanneer u op grindoppervlakken stuit, de grasmaaier uit door de handgreep los te laten, en laat het mes tot stilstand komen.
- Gebruik de grasmaaier niet zonder dat de volledige grasopvang, het uitwerpschild, de achterste beschermkap en andere veiligheidsvoorzieningen op hun plaats zitten en goed functioneren. Controleer regelmatig of alle beschermkappen en veiligheidsvoorzieningen in goede staat zijn en of ze goed werken en hun bedoelde functie uitvoeren.
- Vervang een beschadigde beschermkap of andere veiligheidsvoorziening voordat u de grasmaaier weer gebruikt.
- Laat een ingeschakelde grasmaaier nooit onbeheerd achter.
- Laat altijd de stang los om de motor te stoppen en wacht tot het mes volledig tot stilstand gekomen is voordat u de grasmaaier reinigt, de grasopvangzak verwijdert, het uitwerpschild vrijmaakt, de grasmaaier onbeheerd achterlaat of aanpassingen, reparaties of inspecties uitvoert.
- Gebruik de grasmaaier alleen bij daglicht of goed kunstlicht, als voorwerpen op de traject van het mes duidelijk zichtbaar zijn voor wie met de grasmaaier werkt.
- Gebruik de grasmaaier niet als u onder invloed bent van alcohol of drugs of als u moe of ziek bent. Blijf altijd goed opletten, kijk wat u doet en gebruik uw gezond verstand.
- Vermijd gevaarlijke omgevingen. Gebruik de grasmaaier nooit in vochtig of nat gras en nooit wanneer het regent. Zorg altijd voor een goede steun voor uw voeten. Loop rustig en ren niet.
- Laat, als de grasmaaier ernstig gaat trillen, de handgreep los, wacht tot het mes tot stilstand is gekomen en onderzoek vervolgens onmiddellijk wat de oorzaak van het trillen is.
  Trillen is over het algemeen een waarschuwing voor problemen. Zie het hoofdstuk Problemen oplossen voor advies in het geval van abnormale trilling.
- Draag altijd goede bescherming voor uw ogen en luchtwegen tijdens het werken met de grasmaaier.
- Gebruikt u hulpstukken die niet worden aanbevolen voor deze grasmaaier, dan kan dat leiden tot gevaarlijke situaties. Gebruik uitsluitend accessoires die zijn goedgekeurd door BLACK+DECKER.
- Reik nooit buiten uw macht tijdens het werken met de grasmaaier. Zorg er altijd voor dat u stevig staat en dat u niet uw evenwicht verliest tijdens het werken met de grasmaaier.
- Maai dwars over het vlak van een helling, nooit omhoog en omlaag. Ga zeer voorzichtig te werk wanneer u op een helling van richting verandert.
- Maai nooit op hellingen met een hellingshoek van meer dan 15°.
- Pas op voor gaten, geulen, hobbels, stenen of andere verborgen voorwerpen. Op oneffen terrein kunt u uitglijden en vallen. Hoog gras kan obstakels verbergen.
- Maai niet op nat gras of zeer steile hellingen. Als u niet stevig staat, kunt u uitglijden en vallen.
- Maai niet in de buurt van steile hellingen, sloten of kades. U kunt uw houvast of evenwicht verliezen.
- Laat de maaier afkoelen voordat u deze opbergt.
- Haal de veiligheidssleutel en het batterijpakket uit de machine. Controleer dat alle bewegende onderdelen volledig tot stilstand zijn gekomen:
  – Wanneer u maar de machine onbeheerd achterlaat;
  – Voordat u een blokkade verwijdert;
  – Voordat u het apparaat controleert, reinigt of eraan werkt.

Veiligheid van anderen

- Het is niet de bedoeling dat het apparaat wordt gebruikt door personen (waaronder kinderen) met verminderde fysieke, sensorische of psychische vermogens, of door personen die het ontbreekt aan ervaring en kennis, tenzij onder toezicht en na instructie over het gebruik van het apparaat door iemand die verantwoordelijk is voor hun veiligheid.
- Er moet toezicht worden gehouden op kinderen om ervoor te zorgen dat deze niet met het gereedschap spelen.
- Nadat u een vreemd object hebt geraakt. Inspecteer de grasmaaier op beschadigingen en voer, zo nodig, reparaties uit.

Overige risico's

Er kunnen zich nog meer risicovolle situaties voordoen wanneer u het gereedschap gebruikt, die mogelijk niet in de bijgesloten veiligheidswaarschuwingen worden vermeld. Deze risico's kunnen voortvloeien uit verkeerd gebruik, langdurig gebruik, enz.
Zelfs bij het toepassen van de relevante veiligheidsvoorschriften en het gebruik van veiligheidsvoorzieningen zullen bepaalde risico's misschien niet kunnen worden vermeden. Dit zijn onder meer:

- Letsels veroorzaakt door het aanraken van draaiende/bewegende onderdelen.
- Letsels veroorzaakt tijdens het vervangen van onderdelen, messen of accessoires.
- Letsels veroorzaakt door langdurig gebruik van gereedschap. Als u gereedschap gedurende langere periodes gebruikt, zorg er dan voor dat u regelmatig pauzes neemt.
- Beschadiging van het gehoor.
- Gezondheidsrisico's veroorzaakt door het inademen van stof dat ontstaat tijdens het gebruiken van uw gereedschap.
- Til nooit een machine op of draag nooit een machine terwijl de motor loopt.

Waarschuwingssymbolen

De volgende waarschuwingssymbolen kunnen op het apparaat worden gevonden, samen met de datumcode (13):



WAARSCHUWING! Om het risico op letsel te verkleinen, moet de gebruiker de instructiehandleiding lezen. Neem voor handleidingen contact op met de klantenservice (zie de laatste pagina van deze handleiding).



Stel het product NIET bloot aan regen.



Let op de scherpe messen. De messen blijven draaien na het uitschakelen van de motor. Verwijder de veiligheidssleutel en accu's voorafgaand aan onderhoud.



Wees bedacht op voorwerpen die worden weggeslingerd. Houd omstanders uit de buurt van het maaigebied.



Verwijder de accu en lees de handleiding vóór het uitvoeren van onderhoud.



Draag altijd geschikte oog- en oorbescherming.



Symbool accugewicht



Richtlijn 2000/14/EC Gegarandeerd geluidsvermogen - zie digitale emissiegegevens van het product.



Steek de veiligheidssleutel in wanneer je de maaier start. Verwijder de veiligheidssleutel en bewaar hem veilig als je klaar bent met de maaier.

Aanvullende veiligheidsinstructies voor accu's en laders

Accu's

- Probeer accu's nooit, om welke reden dan ook, te openen.
- Stel de accu niet bloot aan water.
- Stel de accu niet bloot aan hitte.
- Niet bewaren op plaatsen waar de temperatuur kan oplopen tot boven 40 °C.
- Alleen opladen op bij een omgevingstemperatuur tussen 4,5 °C en 40,5 °C.
- Gebruik alleen de lader die bij het gereedschap/apparaat is geleverd.
  Het gebruik van de verkeerde lader kan een elektrische schok of oververhitting van de accu tot gevolg hebben.
- Gooi batterijen weg volgens de instructies in het gedeelte "Het milieu beschermen".
- De accubehuizing mag niet worden beschadigd of vervormd door er gaten in te laten komen of ertegen aan te stoten, aangezien dit kan leiden tot letsel of brand.
- Laad beschadigde batterijen niet op.
- Onder extreme omstandigheden kan lekkage van accu's optreden. Wanneer de accu nat of vochtig is, veegt u de vloeistof voorzichtig af met een doek. Vermijd contact met de huid.
- Bij huid- of oogcontact volgt u de onderstaande instructies.

⚠ **WAARSCHUWING!** De accuvloeistof kan persoonlijk letsel of materiële schade veroorzaken. Bij huidcontact moet u de vloeistof direct afspoelen met water. Raadpleeg uw huisarts als er rode vlekken ontstaan of bij een pijnlijke of geïrriteerde huid. Bij contact met de ogen, onmiddellijk spoelen met water en medische hulp zoeken.



Probeer nooit beschadigde accu's op te laden.

Lader

De lader is ontworpen voor een specifieke spanning. Controleer altijd dat de netspanning overeenkomt met de waarde op het typeplaatje.

⚠ **WAARSCHUWING!** Probeer nooit om de stekker van de laadeenheid te vervangen door een normale netstekker.

- Gebruik alleen uw BLACK+DECKER-lader om de accu in de machine/het gereedschap waarbij de lader is geleverd op te laden. Andere accu's kunnen barsten, met persoonlijk letsel en materiële schade als gevolg.
- Probeer nooit om niet-oplaadbare accu's op te laden.
- Als het netsnoer is beschadigd, moet dit, om ongelukken te voorkomen, worden vervangen door de fabrikant of door een officieel BLACK+DECKER-servicecentrum om gevaarlijke situaties te vermijden.
- Stel de lader niet bloot aan water.
- Open de lader niet.
- De lader niet doorboren.
- De machine/het gereedschap/de accu moet op een goed geventileerde ruimte geplaatst worden tijdens het opladen.



De lader is uitsluitend bedoeld voor gebruik binnen.



Lees de gebruikershandleiding vóór gebruik.

Elektrische veiligheid



De lader is dubbel geïsoleerd, zodat een aardingsaansluiting niet nodig is.

- Controleer altijd dat de netspanning overeenkomt met de waarde op het typeplaatje. Probeer nooit om de stekker van de laadeenheid te vervangen door een normale netstekker.

- Als het netsnoer is beschadigd, moet dit, om ongelukken te voorkomen, worden vervangen door de fabrikant of door een officieel BLACK+DECKER-servicecentrum om gevaarlijke situaties te vermijden.

ACCUTYPE

Deze accu's kunnen worden gebruikt:

Batterij	(kg)
BL1518	0,36
BL2018	0,37
BL2518	0,37
BDL1518S	0,36
BDL2018S	0,37
BDL2518S	0,38
BDL1518	0,36
BDL2018	0,37
BDL2518	0,38
BL4018	0,64
BL5018	0,65
BDL4018S	0,66

Laders: S010QV2400040, SSC-250040EU, S018B0V1800100, 90599854-02, BDC2A,90606845
Raadpleeg de handleiding van de accu/lader voor meer informatie.

EIGENSCHAPPEN (FLAPTEKST)

Dit apparaat heeft enkele of alle van de volgende functies.

1. Schakelkast
2. Beugelgreep
3. Bovenste greep
4. Onderste greep
5. Bevestigingsknoppen voor bovenste handgreep (2)
6. Bevestigingsknoppen voor onderste handgreep (2)
7. Afdekking
8. Knop voor hoogteverstelling (BCMWP340 alleen)
9. Maaihoogteknop (BCMWP400 alleen)
10. Grasopvangzak
11. Achterklep
12. Draaggreep
13. Datumcode

INHOUD VAN DE VERPAKKING (AFB. A)

a. Maaimachine met onderste greep
b. Onderste greep
c. Graszak
d. Graszakgreep
e. Snelspanklem (vaste schroef)
f. Tandklem
g. Snelspanklem (gebogen kop)
h. Kabelklem
i. Mulchkit
j. Accu
k. Acculader
l. Veiligheidssleutel

Positie datumcode

De productiedatumcode (13) bestaat uit een 4-cijferig jaar gevolgd door een 2-cijferige week en wordt uitgebreid met een 2-cijferige fabriekscode.

Laadprocedure (Afb. B)

BLACK+DECKER-laders zijn ontworpen voor het laden van BLACK+DECKER-accu's.

- Steek de lader in een geschikt stopcontact voordat u de accu plaatst.
- Plaats de accu in de lader.



Het groene LED-lampje gaat knipperen ten teken dat de accu wordt opgeladen.

Wanneer de accu geheel is opgeladen, blijft het groene LED-lampje ononderbroken branden. De accu is volledig opgeladen en kan nu worden gebruikt of kan in de lader blijven zitten.

⚠ **WAARSCHUWING!** Laad accu's die leeg zijn zo spoedig mogelijk na gebruik op, omdat anders de levensduur van de accu mogelijk ernstig wordt bekort.

Diagnose van de accu door de lader

Deze lader is zo ontworpen dat bepaalde problemen die zich kunnen voordoen met accu's of met de stroomvoorziening, kunnen worden gedetecteerd. Problemen worden aangeduid door middel van een LED die in verschillende patronen knippert.

Slechte accu



De lader kan waarnemen of een accu zwak of beschadigd is.

Het rode LED-lampje knippert in een patroon dat op het label wordt aangeduid. Ziet u het lampje in dit patroon van een slechte accu knipperen, ga dan niet door met het opladen van de accu.
Breng de accu terug naar het servicecentrum of naar een inzamelpunt waar de accu kan worden gerecycled.

Vertraging warme/koude accu



Als de lader waarneemt dat een accu veel te warm of veel te koud is, wordt onmiddellijk een Vertraging warme/koude accu gestart en wordt het laden uitgesteld tot de accu een normale temperatuur heeft bereikt.

Zodra dit het geval is, schakelt de lader automatisch over op de acculaadmodus. Deze functie waarborgt een maximale levensduur van de accu. Het rode LED-lampje knippert in het patroon dat wordt aangeduid op het label als een vertraging warme/koude accu wordt gedetecteerd.

Belangrijke opmerkingen over het laden

- De langste levensduur en de beste prestaties kunnen worden behaald als de accu wordt opgeladen bij een luchttemperatuur tussen 16 °C en 27 °C (60 °F- 80 °F).

- De accu NIET opladen bij een luchttemperatuur lager dan +4,5 °C (+40 °F) of hoger dan +40,5 °C (+105°F). Dit is belangrijk en zal ernstige beschadiging van de accu voorkomen.
- De lader en de accu zullen tijdens het laden misschien bij aanraking warm aanvoelen. Dit is normaal en wijst niet op een probleem. Plaats de accu en de lader na gebruik niet in een warme omgeving, zoals een metalen schuur of een niet-geïsoleerde aanhangwagen, laat ze op een koele plaats afkoelen.
- Als de accu niet goed wordt opgeladen:
  – Controleer de spanning door een lamp of ander apparaat op het stopcontact aan te sluiten.
  – Controleer of de spanning op het stopcontact misschien wordt onderbroken door een lichtschakelaar, die het stopcontact stroomloos maakt wanneer u het licht uitschakelt.
  – Breng de lader en de accu naar een plaats waar de lucht/omgevingstemperatuur ongeveer 16 °C- 27 °C (60 °F - 80 °F) is.
  – Breng, als de problemen met het opladen aanhouden, het gereedschap, de accu en de lader naar uw plaatselijk servicecentrum.
- De accu moet worden opgeladen wanneer deze niet voldoende vermogen levert voor werkzaamheden die eerder zonder veel moeite werden uitgevoerd. NIET BLIJVEN GEBRUIKEN in deze omstandigheden. Volg de procedure voor het opladen. U kunt ook een accu die u al hebt gebruikt opladen, wanneer u dat maar wilt, zonder nadelige gevolgen voor de accu.
- Bepaalde materialen die geleidend zijn, zoals, maar niet uitsluitend, staalwol, aluminiumfolie of een opeenhoping van metaalachtige deeltjes, kunnen beter bij de holtes van de lader worden weggehouden.
- Trek altijd de stekker uit het stopcontact wanneer er geen accu in de lader zit. Trek de stekker van de lader uit het stopcontact voordat u de lader gaat reinigen.
- Laat de lader niet bevriezen en dompel de lader niet onder in water of andere vloeistoffen.

⚠ **WAARSCHUWING!** Laat geen vloeistof in de lader dringen.
PROBEER NOOIT OM WELKE REDEN DAN OOK DE ACCU OPEN TE MAKEN.
ALS DE KUNSTSTOF BEHUIZING VAN DE ACCU BREEKT OF SCHEURT, BRENG DE ACCU DAN NAAR EEN SERVICECENTRUM WAAR DEZE KAN WORDEN GERECYCLED.

Laadniveau-indicator accu

De accu is voorzien van een laadniveau-indicator. Hiermee kan het actuele laadniveau in de grasmaaier en tijdens opladen worden weergegeven. De meter geeft geen aanwijzingen over de functionaliteit van het gereedschap en is onderhevig aan schommelingen afhankelijk van productcomponenten, temperatuur en de toepassing door de eindgebruiker.

De laadstatus controleren (Afb. C)

- Druk op de knop van de laadniveau-indicator.
- De drie LED-lampjes gaan branden en geven het percentage van de lading van de accu aan. Zie de tabel op Afb. C.
- Als er geen LED-lampje brandt, moet u de accu opladen worden.

MONTAGE

⚠ **WAARSCHUWING!** Zorg er voorafgaand aan montage voor dat het apparaat is uitgeschakeld en de veiligheidssleutel en accu's zijn verwijderd.

De onderste greep bevestigen (Afb. A, D-E)

- Bevestig de twee tandklemmen (Af) op de onderste greep.
- Bevestig de onderste handgreep (Ab) op de maaimachine met de snelspanklemmen (vaste schroef) (Ae).

OPMERKING: Zorg ervoor dat de bevestigingsopeningen voor de bovenste greep en onderste greep met elkaar in lijn zijn en bevestig daarna de snelspanklemmen.

De bovenste greep bevestigen (Afb. A, F-G)

- Bevestig de bovenste greep (3) op de onderste greep met behulp van de twee snelspanklemmen (Ag). Zorg ervoor dat de tanden van het bevestigingsgereedschap correct aansluiten.
- Bevestig de bovenste greep op de onderste greep (4) met behulp van de snelspanklemmen (Ag).

De kabelklem aanbreng (Afb. A, G)

- Zorg ervoor dat de meegeleverde kabelklem (Ah) wordt gebruikt om de kabel aan de bovenste handgreep te bevestigen.

De grasopvangzak plaatsen (Afb. A, H-J)

- Schuif de graszakgreep (Ad) in de groef van de graszak (10) (Afb. H).
- Druk de graszakgreep in de klem van de graszak tot u een 'klik' hoort, wat aangeeft dat de greep correct is geplaatst.
- Bevestig de graszak (10) aan het frame door de plastic haakjes in de zijkant en onderkant te plaatsen (Afb. I-J).

OPMERKING: Doe de achterklep (11) omhoog om de graszak vast te haken. Open de achterklep om de graszak te plaatsen. Controleer of de grasopvangzak goed vastzit.

Mulchen (BCMWP400) (Afb. K)

- Doe de achterklep omhoog (11).
- Plaats de plastic mulchplug (17) in de achterste afvoeropening(18).
- Druk de plastic mulchplug goed op zijn plek.
- Laat de achterklep los om de mulchplug af te dekken.

OPMERKING: Zorg ervoor dat de twee inkepingen op de onderkant van de mulchkit in de twee groeven van de behuizing van de grasmaaier zitten.
OPMERKING: Om efficiënt te kunnen mulchen, maait u geen lang of nat gras.

De maaihoogte aanpassen (Afb. L-M)

BCMWP340

- Om de maaihoogte aan te passen, verstelt u de maaihoogtehendel (8), brengt u deze omhoog of omlaag

naar de gewenste maaistand en laat u vervolgens de hendel los.

BCMWP400

- Om de maaihoogte aan te passen, drukt u de maaihoogtehendel in (9), verplaatst u deze omhoog of omlaag naar de gewenste maaistand en laat u de hendel vervolgens los.

⚠ **WAARSCHUWING!** Maak nooit plotselinge bewegingen als u de maaihoogteknop indrukt. De grasmaaier kan dan beschadigd raken.

Installatie van de accupack(s) (Afb. N, P)

- Open de klep van de accupoort (7) om bij de accupoort (19) te komen.
- Schuif de accu's (14) in de accupoort tot u een klik hoort en de accu's correct zijn geplaatst.
  Controleer of de accu's correct zijn geplaatst. BCMWP340 heeft één accupoort zoals weergegeven in afbeelding N en BCMWP400 units hebben twee accupoorten zoals weergegeven in Afb. P.
- Sluit de klep van de accupoort. Controleer of de klep goed dicht zit voordat u de maaimachine start.

De accupack(s) verwijderen (Afb. O, Q):

- Open de klep van de accupoort (7) zoals hierboven beschreven.
- Druk op de accuvrijgaveknop (16) op de accu en trek de accu uit het gereedschap.

Veiligheidssleutel (Afb. R-S)

⚠ **GEVAAR! Scherp bewegend mes.** Om te voorkomen dat een snoerloze maaimachine per ongeluk wordt gestart of zonder toestemming wordt gebruikt, is de maaimachine ontworpen met een verwijderbare veiligheidssleutel. De maaimachine wordt volledig uitgeschakeld wanneer de veiligheidssleutel eruit is gehaald.

⚠ **GEVAAR! Draaiende bladen kunnen ernstig letsel veroorzaken.** Om ernstig letsel te voorkomen, schakelt u de maaimachine uit en verwijdert u de veiligheidssleutel en accu's als de maaimachine niet wordt gebruikt of wanneer deze wordt opgeladen, gereinigd, onderhouden, vervoerd, opgetild of opgeslagen.

- Plaats de veiligheidssleutel (AI) in de sleuf in de accupoort tot deze goed in de sleuf zit.
- De maaimachine kan nu worden gebruikt.

WERKING

Juiste handpositie (Afb. T)

⚠ **WAARSCHUWING!** Om het risico op persoonlijk letsel te verkleinen, moet u uw handen ALTIJD zoals we-ergegeven plaatsen.

⚠ **WAARSCHUWING!** Om het risico op persoonlijk letsel te verkleinen, houdt u de greep ALTIJD stevig vast om op plotselinge bewegingen te anticiperen.
Beide handen moeten de bovenste greep en beugelgreep vastpakken.

In- en uitschakelen (Afb. T)

⚠ **WAARSCHUWING!** Probeer een schakelaar nooit in de ingeschakelde stand te vergrendelen.

⚠ **WAARSCHUWING!** Het blad blijft nog een aantal seconden draaien nadat de motor is uitgeschakeld. Raak de onderkant van de grasmaaier niet aan totdat het blad niet meer draait!

⚠ **WAARSCHUWING!** De grasmaaier kan alleen worden gestart door eerst op de aan-/uitknop te drukken en vervolgens de beugelgreep op de bovenste greep te duwen. In omgekeerde volgorde wordt de grasmaaier niet gestart.

Motor inschakelen

- Laat de beugelgreep los (2).
- Druk op de aan-/uitknop op de schakeldoos (1) en houd deze ingedrukt.
- Duw de beugelgreep (2) op de bovenste greep (3).
- Laat de aan-/uitknop los als de grasmaaier is ingeschakeld.

Motor uitschakelen

- Laat de beugelgreep los om de grasmaaier uit te schakelen.

OPMERKING: Blijf de startknop niet indrukken nadat de maaimachine automatisch is uitgeschakeld. Dit kan de accu beschadigen.

Waarschuwingslampje grasopvangzak (Afb. U)

- De graszakindicator (26) gaat dicht tijdens het maaien om aan te geven dat de graszak vol zit en moet worden geleegd voor een optimaal maairesultaat.
- Om de graszak (10) te verwijderen, doet u de achterklep, omhoog en pakt u de draaggreep vast op de zijkant en onderkant van het metalen frame. De achterklep gaat automatisch naar beneden na het verwijderen van de graszak en sluit de achterste opening af.
- Leeg de graszak en plaats weer terug op de maaimachine.

⚠ **WAARSCHUWING!** Voordat u de graszak verwijdert, schakelt u de maaimachine uit en wacht u tot het blad niet meer draait.

⚠ **WAARSCHUWING!** Als er nog gras in de afvoeropening zit, verwijdert u dit met een borstel. Verwijder grasresten op het maaidek of het blad niet met uw handen of voeten. Gebruik hier een borstel of bezem voor. Om het gemaaide gras in de graszak op te kunnen vangen, moeten de afvoeropening en de binnenkant van het maaidek vrij zijn van verontreinigingen.

Overbelasting van de grasmaaier

Voorkom beschadiging door overbelasting, maai niet te veel gras tegelijkertijd. Ga langzamer maaien of verhoog de maaihoogte.

Maaien

⚠ **WAARSCHUWING!** Inspecteer altijd het gebied waar de grasmaaier gebruikt zal worden en verwijder alle stenen,

takken, draden, hondenkluiven en ander vuil die door het draaiend mes weggeslingers zouden kunnen worden.

⚠ **WAARSCHUWING!** Maai dwars over het vlak van een helling, nooit omhoog en omlaag. Ga zeer voorzichtig te werk wanneer u op een helling van richting verandert. Maai niet op te steile hellingen. Zorg er altijd voor dat u stevig op uw voeten staat.

- Laat de beugelhandgreep (2) los om de grasmaaier "UIT" te schakelen wanneer u over grindoppervlakken loopt (de stenen kunnen weggeslingerd worden door het mes).
- Stel de grasmaaier op de hoogste maaihoogte in wanneer u een ruwe ondergrond of in hoog onkruid maait. Wanneer u te veel gras tegelijk verwijdert, kan de motor overbelast raken en stoppen. Zie de handleiding Problemen oplossen.
- Als u een grasopvangzak (10) gebruikt in perioden dat het gras snel groeit, kan het gras bij de uitwerpopening een verstopping veroorzaken. Laat de beugelhandgreep los en schakel de maaimachine uit, verwijder vervolgens de veiligheidssleutel en de accu. Verwijder de grasopvangzak en schud het gras naar de onderkant van de zak. Verwijder ook het gras of de rommel die zich misschien rond de uitwerpopening heeft verzameld. Plaats de grasopvangzak opnieuw.
- Als de maaimachine abnormaal begint te trillen, schakel de machine dan uit door de handgreep los te laten en neem de veiligheidssleutel en de accu uit. Zoek onmiddellijk naar de oorzaak. Trillen is een waarschuwing dat er een probleem is. Gebruik de grasmaaimachine niet tot er een onderhoudscontrole is uitgevoerd. Zie de gids Problemen oplossen in de handleiding.
- Laat altijd de beugelhandgreep los en zet de maaimachine uit, neem de veiligheidssleutel uit en neem de accu uit ook al is het maar voor even.

Het blad verwijderen (Afb. V)

OPMERKING: De BCMWP340, BCMWP400 hebben allebei nieuwe vleugelbladen om gras beter te verwerken ten opzichte van onze eerdere grasmaaiers. Nummer categorie bladaccessoires 34 cm A6325, 40 cm A6327.

⚠ **GEVAAR!** Beperk het gevaar op ernstig persoonlijk letsel tot een minimum: zet de machine uit, en neem de veiligheidssleutel en de accu's uit voor u aanpassingen uitvoert of hulpstukken of accessoires plaatst/verwijdert. Wanneer het gereedschap per ongeluk wordt gestart, kan dat leiden tot letsel.

⚠ **WAARSCHUWING!** Controleer of het blad niet meer draait en haal de stekker van de grasmaaier uit het contact.

- Zaag een blok hout van 5x10 cm af op 305 mm (20) om het blad (15) te blokkeren als u de flensmoer verwijdert.

OPMERKING: Er is een bladverwijderingsgereedschap verkrijgbaar van BLACK+DECKER (onderdeelnummer 6011-X1-0757). Het is ontwikkeld om de bladen tegen te houden als ze van de as worden gehaald of erop worden bevestigd.

- Leg de maaimachine op de zijkant. Draag handschoenen en geschikte oogbescherming. Pas op voor de scherpe randen van het blad.
- Plaats het balkje om het blad tegen te houden.
- Gebruik sleutel 13 (22) om de bout van het blad (21) rechtsom los te draaien en te verwijderen.
- Verwijder het blad. Controleer alle onderdelen op schade en vervang ze indien nodig.

Het blad installeren (Afb. V)

- Plaats het blad (15) op de boutas met de letters van het blad naar de buitenkant, uit de buurt van de maaier, en plaats de bout van het blad (21) op de boutas.
- Draai de boutas zo strak mogelijk aan met de hand.
- Plaats het balkje (20) om het blad tegen te houden.
- Gebruik sleutel 13 (22) rechtsom om het blad stevig vast te draaien. Draai de bout aan tot 27 Nm tot 33 Nm.

Het blad slijpen

Houd het blad scherp voor de beste maairesultaten. Een stomp blad maait het gras niet strak. Gebruik geschikte oogbescherming als u het blad verwijdert, slijpt en plaatst. Zorg ervoor dat de veiligheidssleutel en het batterijpakket zijn verwijderd.

Onder normale omstandigheden volstaat het om het blad twee keer per maaiseizoen te slijpen. Zand maakt het blad snel stomp. Als uw gazon een zanderige ondergrond heeft, moet er mogelijk vaker worden geslepen.

OPMERKING: Vervang een verbogen of beschadigd blad onmiddellijk.

Als u het blad slijpt:

- Zorg ervoor dat het blad uitgebalanceerd blijft.
- Slijp het blad onder de oorspronkelijke maaihoek.
- Slijp de snijranden aan beide kanten van het blad en verwijder evenveel materiaal aan beide kanten.

Het blad in een bankschroef slijpen (Afb. X)

- Controleer of het blad (15) niet meer draait en de accu's zijn verwijderd voordat u het blad verwijdert.
- Verwijder het blad van de grasmaaier. Zie de instructies voor het verwijderen van het blad.
- Zet het blad vast in een bankschroef (23).
- Draag geschikte oogbescherming en handschoenen en pas op dat u zich niet snijdt.
- Slijp de snijranden van het blad voorzichtig met een fijne vijl (24) of slijpsteen en houd de oorspronkelijke maaihoek aan. Controleer of het blad is uitgebalanceerd. Zie de instructies voor het uitbalanceren van het blad.
- Vervang het blad op de grasmaaier en draai het stevig vast.

Het blad uitbalanceren (Afb. Y)

Controleer of het blad is uitgebalanceerd (15) door een horizontaal in een bankschroef (23) geplaatste spijker of ronde schroevendraaier (25) in het gat in het midden van het blad te plaatsen. Als een van de kanten van het blad naar beneden draait, vijlt u de scherpe rand van die kant. Het blad is correct uitgebalanceerd als er geen kant meer naar beneden draait.

Smeren

Uw elektrische gereedschap heeft geen aanvullende smering nodig. Smeer de wielen niet. De wielen hebben plastic lagers die niet gesmeerd hoeven te worden.

Reiniging

⚠ **WAARSCHUWING!** Verwijder altijd de accu's en veiligheidssleutel voordat u de maaimachine gaat reinigen.

⚠ **WAARSCHUWING!** Blaas minstens een keer per week vuil en stof uit alle luchtuitlaten met schone, droge lucht. Draag om het risico op oogletsel te minimaliseren, altijd gepaste oogbescherming en een goedgekeurd stofmasker tijdens het uitvoeren van deze procedure.

⚠ **WAARSCHUWING!** Gebruik nooit oplosmiddelen of andere bijtende chemicaliën voor het reinigen van niet-metalen onderdelen van het gereedschap. Deze chemicaliën kunnen de kunststof materialen die in deze onderdelen worden gebruikt, week maken. Gebruik een doek die alleen met water en een milde zeep vochtig is gemaakt. Laat nooit vloeistof in het gereedschap komen; dompel nooit een onderdeel van het gereedschap onder in een vloeistof. Schakel de maaimachine uit en wacht tot het blad niet meer draait. Gebruik alleen milde zeep en een vochtige doek om de maaier te reinigen. Leeg de graszak volledig. Verwijder vuil dat zich mogelijk aan de onderkant van het maaidek heeft opgehoopt. Controleer na meerdere malen gebruiken dat alle blootstelde bevestigingen nog vast zitten.

Roest voorkomen

Kunstmest en andere chemicaliën voor de tuin bevatten actieve stoffen die de corrosie van metalen zeer versnellen. Als u op plaatsen maait waar meststoffen of andere chemicaliën zijn gebruikt, moet de maaimachine daarna onmiddellijk als volgt worden gereinigd:
Schakel de maaimachine uit en verwijder de veiligheidssleutel en accu's. Neem alle blootgestelde onderdelen af met een vochtige doek.

ONDERHOUD

Uw BLACK+DECKER maaimachine is ontwikkeld om zeer lang mee te gaan met minimaal onderhoud.
U kunt het gereedschap/apparaat naar volle tevredenheid blijven gebruiken als u voor correct onderhoud zorgt en het gereedschap/apparaat regelmatig schoonmaakt.
Raadpleeg de achterkant van deze handleiding voor contactgegevens van het servicecentrum of ga naar **www.2helpu.com**.

⚠ **WAARSCHUWING!** U moet, voordat u onderhoud verricht aan elektrisch gereedschap met snoer/snoerloos elektrisch gereedschap:

- Schakel het apparaat/gereedschap uit en trek de stekker uit het stopcontact.
- Of laat de accu volledig leeglopen als deze geïntegreerd is en schakel de grasmaaier daarna uit en verwijder de accu.
- Trek de stekker van de lader uit het stopcontact voordat u deze schoonmaakt. Uw lader vereist geen onderhoud behalve regelmatige reiniging.
- Reinig regelmatig de ventilatieopeningen van het gereedschap/apparaat en de lader met een zachte borstel of droge doek.
- Reinig de motorbehuizing regelmatig met een vochtige doek. Gebruik geen schuurmiddel of schoonmaakmiddel op basis van een oplosmiddel.
- Verwijder regelmatig met een botte krabber gras en vuil van onder de beschermkap.

Stalling (Afb. W)

⚠ **WAARSCHUWING!** Het roterende mes kan ernstige verwondingen veroorzaken.
Laat de beugelhandgreep los om de grasmaaier uit te schakelen, verwijder de accu voordat u de grasmaaier optilt, vervoert of opbergt. Bewaren op een droge plaats.

⚠ **WAARSCHUWING!** Voorkom dat u uw vingers klemt, houd uw vingers weg bij de handgrepen wanneer u deze invouwt.

⚠ **WAARSCHUWING!** Let erop dat u bij het invouwen van de handgrepen het snoer niet uitrekt of afklemt. Hierdoor kan het snoer beschadigd raken.
U kunt de handgreep van de grasmaaier gemakkelijk invouwen en de machine snel en handig stallen.

De maaier dragen

Draag je maaier aan de handgrepen. **NIET** proberen om de grasmaaier op te tillen aan de bovenste handgreep of onderste handgreep.

Problemen oplossen

Als de machine niet goed lijkt te werken, volgt u de onderstaande instructies op. Neem contact op met het dichtstbijzijnde BLACK+DECKER-servicecentrum als u het probleem niet kunt verhelpen. Raadpleeg de achterkant van deze handleiding voor contactgegevens van het servicecentrum of ga naar **www.2helpu.com**.

⚠ **WAARSCHUWING!** Laat voordat u verder gaat, de handgreep voor in-/uitschakelen los, wacht tot het mes tot stilstand is gekomen.

Probleem	Mogelijke oplossing
De maaimachine loopt niet wanneer de handgreep wordt geactiveerd.	Laat de beugelhandgreep los en schakel de grasmaaier uit. Verwijder de accu, keer de grasmaaier om en controleer dat het mes vrij kan draaien.
	Controleer dat de accuruimte vrij is van vuil en de accu goed is aangesloten.
	Is de accu volledig opgeladen? Druk op de knop voor het laadniveau.
De motor stopt tijdens het maaien.	Laat de beugelhandgreep los en schakel de grasmaaier uit. Verwijder de accu. Draai de grasmaaier om en controleer dat het mes vrij kan draaien.
	Verhoog de maaihoogte van de wielen naar de hoogste positie en start de maaier.
	Controleer dat de accuruimte vrij is van vuil en de accu goed is aangesloten.
	Is de accu volledig opgeladen? Druk op de knop voor het laadniveau.
	Voorkom overbelasting van de maaimachine. Ga langzamer maaien of verhoog de maaihoogte.

Probleem	Mogelijke oplossing
De grasmaaier werkt maar de prestaties zijn niet bevredigend.	Laat de beugelhandgreep los en schakel de grasmaaier uit. Verwijder de accu. Keer de maaimachine om en controleer: • Het mes op scherpte - Houd het mes scherp. • Het dek en de uitwerpopening op verstoppingen.
	De aanpassing van de wielhoogte kan te laag zijn ingesteld voor de staat van het gras. Verhoog de maaihoogte.
De maaier is moeilijk te duwen.	Laat de beugelhandgreep los en schakel de grasmaaier uit. Verwijder de accu. Verhoog de maaihoogte zodat de wrijving tussen het dek en het gras afneemt. Controleer dat de wielen allemaal vrij kunnen draaien.
De maaier is luidruchtiger dan normaal en trilt.	Laat de beugelhandgreep los om de grasmaaier uit te schakelen. Verwijder de accu. Draai de grasmaaier op zijn kant en controleer het met om te verzekeren dat dit niet gebogen of beschadigd is. Als het mes beschadigd is, vervang het dan door een vervangmes van BLACK+DECKER. Als de onderkant van het dek beschadigd is, breng de grasmaaier dan terug naar een erkend servicecentrum van BLACK+DECKER.
	Als er geen zichtbare schade aan het blad is en de maaimachine blijft trillen: • Laat de beugelhandgreep los en schakel de grasmaaier uit. • Verwijder de accu. • Demonteer de volledige meseenheid zoals beschreven in het deel "Het blad verwijderen". • Verwijder alle vuil en maak de verschillende delen schoon. • Vervang elk onderdeel zoals beschreven in het deel "Het blad installeren".
	Als de maaimachine nog steeds trilt, breng de machine dan terug naar een geautoriseerd servicecentrum van BLACK+DECKER.
LED's van de acculader branden niet.	Controleer dat de stekker goed in het stopcontact zit.
	Vervang de lader.
De maaier pakt het gemaaide gras niet op.	De uitwerpopening is verstopt. Laat de beugelhandgreep los en schakel de grasmaaier uit. Verwijder de accu. Haal het gemaaide gras uit de grasopvang.
	Verhoog de maaihoogte van de wielen zodat het gras minder kort wordt gemaaid.
	De zak is vol. Leeg de zak vaker.

Bescherming van het milieu



Producten/batterijen zijn recyclebaar, maar als ze gemarkeerd zijn met de doorgekruiste afvalcontainer, mogen ze niet samen met normaal huishoudafval weggegooid worden. Laat de batterijen volledig ontladen en scheid ze, indien mogelijk, van lichtbronnen van het product. Het is de verantwoordelijkheid van de gebruiker om persoonsgegevens van dit product te verwijderen. Breng het afval daarna naar een officieel afvalinzamelcentrum of een deelnemende handelaar, die ze vaak gratis zal aanvaarden. De verpakking moet weggegooid worden op basis van de aangebrachte materiaalcode. De bedienings- of veiligheidsinstructies mogen alleen weggegooid worden als het betreffende product niet langer gebruikt wordt.
Vraag de richtlijnen inzake afvalbeheer bij uw plaatselijke community/gemeente. Ga voor meer informatie naar **www.2helpU.com** en scan de bovenstaande QR-code.

Technische Gegevens

		BCMWP340	BCMWP400
Type		1	1
Spanning	DC	18	2x18
Snelheid onbelast	/min	3000	3000
Hoogte instellen	mm	20-70	25-75
Maaibladlengte	cm	34	40
Bescherming tegen binnendringing		IPX1*	
Gewicht zonder accu(s)	kg	12	14

*De grasmaaier is getest om veilig te zijn wanneer hij korte tijd aan regen wordt blootgesteld. Als de grasmaaier nat wordt, sluit dan de stroomvoorziening los, droog de grasmaaier en controleer zorgvuldig de functionaliteit. Als de grasmaaier niet werkt, laat de machine dan volledig drogen voordat je de functionaliteit opnieuw controleert.

Garantie

BLACK+DECKER vertrouwt op de kwaliteit van zijn producten en biedt consumenten een garantie van 24 maanden vanaf de aankoopdatum. Deze garantie vormt een aanvulling op uw wettelijke rechten en beperken deze niet. De garantie is geldig op het grondgebied van de Lidstaten van de Europese Unie en de Europese Vrijhandelszone.
Wilt u aanspraak maken op de garantie, dan moet de aanspraak in overeenstemming zijn met de voorwaarden en condities van BLACK+DECKER en moet u aan de verkoper of het geautoriseerd reparatiecentrum een bewijs van aankoop overleggen. Voorwaarden en condities van de 2-jarige garantie van BLACK+DECKER en het adres van de vestiging van het geautoriseerde reparatiecentrum bij u in de buurt, kunt u vinden op internet op **www.2helpU.com**, of door contact op te nemen met uw plaatselijk BLACK+DECKER-kantoor ter plaatse, op het adres dat in deze handleiding wordt vermeld. Ga naar onze website **www.blackanddecker.eu** en registreer uw nieuw BLACK+DECKER-product en ontvang updates over een nieuwe producten en speciale aanbiedingen.

DOKUMENTER TILGJENGELIG PÅ NETTET

www.2helpU.com/DoC/ eller **www.2helpU.com/DoC/index/xxx***

*For direkte tilgang, erstatt "xxx" med produktets modellnummer som oppgitt på produktets merkeetikett eller emballasje.

- Bruksanvisning
- Samsvarserklæring (DoC)
- Produktutslippsdata (PED): Informasjon om støy, vibrasjon og støv (gjelder ikke for alle produkter)

Tiltenkt bruk

BLACK+DECKER® BCMWP340, BCMWP400-gressklippere har blitt designet til å klippe gress. Disse apparatene er bare beregnet for bruk i hjemmet.

SIKKERHETSANVISNINGER

Generelle sikkerhetsadvarsler for elektriske verktøy

ADVARSEL! Les alle sikkerhetsanvisninger, instruksjoner, illustrasjoner og spesifikasjoner som følger dette elektriske verktøyet. Manglende overholdelse av instruksjonene som er listet opp under kan resultere i elektrosjokk, ild og/eller alvorlig skade.

Brukerveiledninger kan fås ved å kontakte kundeservice (se baksiden av denne brukerveiledningen).

TA VARE PÅ ALLE ADVARSLER OG INSTRUKSJONER FOR FREMTIDIG BRUK

Uttrykket "elektrisk verktøy" i advarslene henviser til ditt strømdrevne (med ledning) elektriske verktøy eller ditt batteridrevne (uten ledning) elektriske verktøy.

1. Sikkerhet på arbeidsområdet

a. Hold arbeidsområdet godt opplyst. Rotete eller mørke områder er en invitasjon til ulykker.

b. Ikke bruk elektriske verktøy i eksplosive omgivelser, slik som i nærheten av antennelige væsker, gasser eller støv. Elektrisk verktøy skaper gnister som kan antenne støv eller gasser.

c. Hold barn og tilskuere borte mens du bruker et elektrisk verktøy. Distraksjoner kan føre til at du mister kontrollen.

2. Elektrisk sikkerhet

a. Støpselet til elektriske verktøy må passe til stikkontakten. Aldri modifiser støpselet på noen måte. Ikke bruk adaptere med jordede elektriske verktøy. Umodifiserte støpsler og stikkontakter som passer vil redusere risikoen for elektrisk sjokk.

b. Unngå kroppskontakt med jordete overflater slik som rør, radiatorer, komfyrer og kjøleskap. Det finnes en økt risiko for elektrisk sjokk dersom kroppen din er jordet.

c. Ikke eksponer elektroverktøy for regn eller våte forhold. Vann som kommer inn i et elektroverktøy vil øke faren for elektrisk støt.

d. Ikke bruk ledningen feil. Aldri bruk ledningen til å bære, trekke eller dra ut støpselet til det elektriske verktøyet. Hold ledningen borte fra varme, olje, skarpe kanter eller bevegelige deler. Skadede eller innviklede ledninger øker risikoen for elektrisk sjokk.

e. Når du bruker et elektrisk verktøy utendørs, bruk en skjøteledning som er egnet for utendørs bruk. Bruk av en skjøteledning beregnet for utendørs bruk reduserer risikoen for elektrisk sjokk.

f. Dersom bruk av et elektrisk verktøy på et fuktig sted er uunngåelig, bruk en strømkilde med jordfeilbryter (RCD). Bruk av jordfeilbryter (RCD) reduserer risikoen for elektrisk sjokk.

3. Personlig sikkerhet

a. Hold deg våken, hold øye med det du gjør og bruk sunn fornuft når du bruker et elektrisk verktøy. Ikke bruk et elektrisk verktøy dersom du er trøtt eller er påvirket av medikamenter, narkotika eller alkohol. Ett øyeblikks uoppmerksomhet under bruk av elektriske verktøy kan føre til alvorlig personskade.

b. Bruk personlig verneutstyr. Bruk alltid vernebriller. Verneutstyr slik som støvmaske, sklisikre vernesko, hjelm, eller hørselsvern brukt under passende forhold vil redusere personskader.

c. Unngå utilsiktet oppstart. Sikre at bryteren er i av-stillingen før du kobler til strømkilden og/eller batteripakken, plukker opp eller bærer verktøyet. Å bære elektriske verktøy med fingeren på bryteren eller å sette inn støpselet mens elektriske verktøy har bryteren på øker faren for ulykker.

d. Fjern eventuelle justeringsnøkler før du slår på det elektriske verktøyet. En nøkkel som er festet til en roterende del av det elektriske verktøyet kan føre til personskade.

e. Ikke strekk deg for langt. Ha godt fotfeste og stå støtt hele tiden. Dette fører til at du har bedre kontroll over det elektriske verktøyet ved uventede situasjoner.

f. Bruk egnet antrekk. Ikke ha på deg løstsittende klær eller smykker. Hold hår og klær borte fra bevegelige deler. Løstsittende antrekk, smykker eller langt hår kan bli fanget opp av bevegelige deler.

g. Hvis apparatet er utstyrt for tilkobling av støvutsugings- og -oppsamlingsinnretning, må du sørge for at disse er koblet til og ordentlig sikret. Bruk av støvoppsamlere kan redusere støvrelaterte farer.

h. Ikke la kunnskap som du har fått fra hyppig bruk av verktøy la deg bli for selvsikker slik at du ignorerer verktøyets sikkerhetsprinsipper. En tankeløs handling kan føre til alvorlig personskade på brøkdelen av et sekund.

4. Bruk og vedlikehold av elektriske verktøy

a. Ikke bruk kraft på verktøyet. Bruk det elektriske verktøyet som situasjonen krever. Det riktige elektriske verktøyet vil gjøre jobben bedre og tryggere ved den hastigheten det ble konstruert for.

b. **Ikke bruk verktøyet hvis bryteren ikke kan slå verktøyet av eller på.** Ethvert elektrisk verktøy som ikke kan kontrolleres med bryteren er farlig og må repareres.
c. **Koble støpselet fra strømkilden og/eller ta batteripakken av det elektriske verktøyet, hvis den er avtakbar, før du foretar noen justeringer, endrer tilbehør eller lagrer elektriske verktøy.** Slike preventive sikkerhetsforanstaltninger reduserer risikoen for å starte det elektriske verktøyet ved et uhell.
d. **Lagre elektriske verktøy som ikke er i bruk, utilgjengelig for barn og la ikke personer som ikke er kjent med det elektriske verktøyet eller disse instruksjonene bruke det.** Elektriske verktøy er farlige i hendene på utrenede brukere.
e. **Vedlikehold elektriske verktøy. Kontroller om bevegelige deler er feiljustert eller fastskjært, om deler er ødelagt eller andre forhold som kan påvirke driften av verktøyet. Dersom det er skadet, få verktøyet reparert før neste bruk.** Mange ulykker forårsakes av dårlig vedlikeholdte verktøy.
f. **Hold skjæreverktøy skarpe og rene.** Godt vedlikeholdte skjæreverktøy med skarpe skjærekanter setter seg mindre sannsynlig fast og er lettere å kontrollere.
g. **Bruk verktøyet, tilbehørene og bittene, osv., i samsvar med disse instruksjonene og ta i betraktning arbeidsforholdene og det arbeidet som skal utføres.** Bruk av det elektriske verktøyet for oppgaver som er forskjellige fra de som er tiltenkt kan føre til en farlig situasjon.
h. **Hold håndtakene og gripeflatene tørre, rene og frie for olje og fett.** Glatte håndtak og gripeområder gir utrygg håndtering og manglende kontroll over verktøyet i uventede situasjoner.

5. **Bruk og vedlikehold av batteridrevne verktøy**
a. **Bruk kun laderen som er spesifisert av produsenten.** En lader som passer for en type batteripakke kan føre til brannfare dersom den brukes med en annen batteripakke.
b. **Bruk kun elektriske verktøy sammen med de spesifiserte batteripakkene.** Bruk av andre batteripakker kan skape risiko for skader eller brann.
c. **Når batteripakken ikke er i bruk, hold den borte fra andre metallobjekter som binders, mynter, nøkler, spikere, skruer eller andre små metallobjekter som kan skape en forbindelse fra en batteripol til en annen.** Å kortslutte batteripolene kan føre til brannskader eller brann.
d. **Ved hardhendt behandling kan det komme væske ut fra batteriet. Unngå kontakt med denne. Dersom du ved et uhell kommer i kontakt med væsken, skyll med vann. Dersom du får væsken i øynene, oppsøk lege umiddelbart.** Batterivæske kan føre til irritasjon eller forbrenninger.
e. **Ikke bruk en batteripakke eller verktøy som er skadet eller modifisert.** Skadede eller modifiserte batterier kan oppføre seg uforutsigbart og føre til brann, eksplosjon eller fare for personskade.
f. **Ikke utsett en batteripakke eller et verktøy for ild eller for høy temperatur.** Ild eller temperatur over 130 °C kan føre til en eksplosjon.
g. **Følg alle anvisninger for lading og lad ikke batteripakken eller verktøyet ved temperaturer som avviker fra området spesifisert i bruksanvisningen.** Feilaktig lading eller lading ved temperaturer utenfor det angitte område kan skade batteriet og øker brannfaren.

6. **Vedlikehold**
a. **Få det elektriske verktøyet ditt vedlikeholdt av en kvalifisert reparatør som kun bruker originale reservedeler.** Dette vil sikre at verktøyets sikkerhet blir ivaretatt.
b. **Utfør aldri vedlikehold på skadede batteripakker.** Vedlikehold av batteripakker skal kun utføres av produsenten eller autoriserte serviceverksteder.

Sikkerhetsadvarsler for gressklippere



ADVARSEL! Ytterligere sikkerhetsadvarsler for gressklippere.

a. **Unngå å bruke gressklipperen i dårlig vær, spesielt dersom det er fare for lyn og torden.** Dette minker risikoen for å bli truffet av lyn.
b. **Inspiser området grundig for dyreliv der gressklipperen skal brukes.** Dyreliv kan bli skadet av gressklipperen under drift.
c. **Kontroller nøye området der gressklipperen skal brukes, og fjern alle steiner, pinner, ledninger, bein og andre fremmedlegemer.** Utkastede objekter kan forårsake personskade.
d. **Før bruk av gressklipperen må du alltid se etter at bladet og bladmodulen ikke er slitt eller skadet.** Slitte eller skadde deler øker risikoen for skade.
e. **Kontroller gressposen regelmessig for slitasje eller deformering.** En slitt eller skadet gressoppsamler kan øke risikoen for personskade.
f. **Hold beskyttelsen på plass. Beskyttelser må fungere og være riktig montert.** En beskyttelse som er løs, skadet eller ikke fungerer som den skal, kan føre til personskade.
g. **Hold alle kjøleluftinntak fri for rusk.** Blokkerte luftinntak og rusk kan føre til overoppheting eller brannfare.
h. **Når du bruker gressklipperen, bruk alltid sklisikre vernesko. Ikke bruk gressklipperen når du er barbeint eller bruker åpne sandaler.** Dette reduserer sjansen for skade på føttene ved kontakt med det bevegelige bladet.
i. **Bruk alltid lange bukser mens du bruker gressklipperen.** Eksponert hud øker sannsynligheten for skade fra gjenstander som kastes.
j. **Ikke bruk gressklipperen i vått gress. Gå, løp aldri.** Dette reduserer risikoen for å skli og falle som kan føre til personskade.
k. **Ikke bruk gressklipperen i for bratte bakker.** Dette reduserer risikoen for tap av kontroll, sklir og fall som kan føre til personskade.

l. **Når du jobber i skråninger, vær alltid sikker på fotfeste, arbeid alltid på tvers av skråninger, aldri opp eller ned og utvis ekstrem forsiktighet når du endrer retning.** Dette reduserer risikoen for tap av kontroll, sklir og fall som kan føre til personskade.
m. **Vær svært varsom når du kjører gressklipperen bakover eller trekker den mot deg.** Vær alltid oppmerksom på omgivelsene dine. Dette reduserer risikoen for å snuble under bruken.
n. **Ikke berør bladene og andre farlige bevegelige deler mens de fortsatt er i bevegelse.** Dette reduserer risikoen for skade fra bevegelige deler.
o. **Når du fjerner fastkjørt materiale eller rengjør gressklipperen, sørg for at alle strømbrytere er slått av og at batteripakken er frakoblet.** Uventet bruk av gressklipperen kan føre til alvorlig personskade.
p. **Stopp maskinen, og fjern sikkerhetsnøkkelen og avtakbar batteripakke, sørg for at alle bevegelige deler har stoppet helt.**
   – Etter å ha truffet et fremmedlegeme, og for å inspisere maskinen for skade og foreta reparasjoner før du starter og bruker maskinen igjen.
   – Hvis maskinen begynner å vibrere unormalt, og deretter for å umiddelbart inspisere for skade, skift ut eller reparer eventuelle skadede deler og for å se etter og stramme til eventuelle løse deler.
q. **Stopp klippeinnretningen hvis gressklipperen må vippes for transport ved kryssing av andre flater enn gress og ved transport av maskinen til og fra området der den skal brukes.**
r. **Ikke vipp gressklipperen når du slår på motoren.**
s. **Tøm gressoppsamleren før oppbevaring.**

Sikkerhetsanvisninger

⚠ **ADVARSEL!** Når du bruker batteridrevne maskiner, må du alltid ta grunnleggende sikkerhetsforholdsregler, blant annet dem som er beskrevet nedenfor, for å redusere risikoen for brann, elektrisk støt, personskade og materiell skade.

⚠ **ADVARSEL!** Når du bruker maskinen, må du følge sikkerhetsreglene. Les disse instruksjonene før du bruker maskinen, for å ivareta sikkerheten for deg selv og personer i nærheten.

Ta vare på instruksjonene for senere bruk.

- Les hele denne håndboken nøye før du bruker apparatet.
- Beregnet bruk er beskrevet i denne håndboken. Hvis du bruker annet tilbehør, kobler til annet utstyr eller bruker dette apparatet til andre oppgaver enn det som er anbefalt i denne håndboken, kan det føre til fare for personskade.
- Ta vare på denne håndboken for fremtidig bruk.

Bruke produktet

⚠ **ADVARSEL!** Ikke lagre eller bruk verktøyet eller batteripakken på steder der temperaturen kan falle under +4 °C (+39,2 °F) (som i et utendørs skur eller i metallbygninger om vinteren), eller nå eller overstige +40 °C (+104 °F) (som i et utendørs skur eller i metallbygninger om sommeren).

Vær alltid forsiktig når du bruker apparatet.

- Det er ikke meningen at dette apparatet skal brukes av unge eller svakelige personer uten tilsyn.
- Maskinen skal ikke brukes som leketøy.
- Hold barn og kjæledyr i god avstand fra arbeidsområdet og unngå at de kommer i kontakt med maskinen eller strømforsyningen.
- Pass ekstra godt på når maskinen brukes i nærheten av barn.
- Brukes bare i tørre omgivelser. Ikke la maskinen bli våt. Ikke senk maskinen ned i vann.
- Ikke åpne huset på maskinen. Det inneholder ingen deler som kan vedlikeholdes av brukeren.
- Ikke arbeid med produktet i eksplosjonsfarlige omgivelser, som for eksempel der det befinner seg brennbare væsker, gass eller støv.
- Før bruk må du alltid se etter at knivene, knivskruene og knivenheten ikke er slitt eller skadet.
  Bytt ut slitte eller skadde blader og bolter i sett for å opprettholde balansen.
- For å unngå fare grunnet uaktsom tilbakestilling av termisk sikring, må dette apparatet ikke forsynes gjennom et eksternt koblingsapparat, slik som en avbryter, eller ikke bli tilkoblet en strømkrets som redskapet regelmessig slår på og av.
- Ikke bruk maskinen hvis det er personer, spesielt barn, eller dyr i nærheten.
- Husk at operatøren eller brukeren vil bli gjort ansvarlig for ulykker eller farer andre personer eller deres eiendom blir utsatt for.

Før bruk

- Bruk alltid kraftig fottøy og lange bukser mens du bruker maskinen. Du skal aldri bruke maskinen barfotet eller med åpne sandaler. Unngå å bruke løstsittende klær eller klær som har hengende stropper eller tråder.
- Kontroller nøye området der maskinen skal brukes, og fjern alle gjenstander som maskinen kan kaste.
- Før bruk må du alltid se etter at knivet, knivskruen og knivenheten ikke er slitt eller skadet. Bytt ut skadede eller slitte komponenter for å holde balansen. Bytt ut ødelagte eller uleselige merkelapper.

Etter bruk

- Når maskinen ikke er i bruk, skal den oppbevares på et tørt og godt ventilert sted utilgjengelig for barn.
- Barn skal ikke ha tilgang til maskiner som oppbevares.
- Når apparatet oppbevares eller transporteres i et kjøretøy, bør det plasseres i bagasjerommet eller festes, slik at det ikke påvirkes av raske farts- eller retningsendringer.

Kontroll og reparasjon

- Kontroller at apparatet ikke er skadet eller har defekte deler før du bruker det. Kontroller om noen av delene har sprekker, om bryterne er skadet, eller om det er andre forhold som kan påvirke bruken.
- Ikke bruk apparatet hvis en av delene er skadet eller defekt.

- Overlat reparasjon eller utskifting av skadde eller defekte deler til et autorisert serviceverksted.
- Forsøk aldri å fjerne eller bytte ut andre deler enn delene som er oppgitt i denne håndboken.
- Vær forsiktig når du justerer gressklipperen, slik at du ikke klemmer fingrene mellom bevegelige blader/deler og faste deler på maskinen.
- Når du vedlikeholder bladene, må du være klar over at selv om strømmen er av, kan bladene fremdeles bevege seg.

Ekstra sikkerhetsinstruksjoner for gressklippere

- Ikke transporter maskinen mens strømkilden er aktiv.
- Hold godt fast i håndtaket med begge hender når du bruker gressklipperen.
- Hvis det på noe tidspunkt er nødvendig å vippe gressklipperen til én side, sørg for at begge hender forblir i denne betjeningsposisjonen mens gressklipperen vippes. Hold begge hender i betjeningsposisjonen helt til gressklipperen er satt riktig tilbake på bakken igjen.
- Du må aldri bruke hodetelefoner for radio eller musikk når du bruker gressklipperen.
- Forsøk aldri å justere høyden på hjulene mens motoren går, eller mens sikkerhetsnøkkelen er i bryterhuset.
- Hvis gressklipperen kjører seg fast, slipper du sikkerhetshåndtaket for å slå gressklipperen av, venter til knivet har stoppet før du prøver å fjerne tilstoppingen av utmatingen eller fjerne noe under dekselet.
- Hold hendene og føttene borte fra skjæreområdet.
- Hold knivene skarpe. Bruk alltid vernehansker når du håndterer bladet på gressklipperen.
- Hvis du bruker gressoppsamleren, må du jevnlig kontrollere om den er slitt eller skadet. Hvis den er svært slitt, må du bytte den ut med en ny gressoppsamler for din egen sikkerhets skyld.
- Vær svært forsiktig når du kjører gressklipperen bakover eller trekker den mot deg.
- Ikke ha hendene eller føttene i nærheten av eller under gressklipperen. Hold deg alltid unna utmatingsåpningen.
- Rydd området der gressklipperen skal brukes, for gjenstander som steiner, pinner, tråder, leker, bein osv. som kniven kan kaste.
- Gjenstander som treffes av kniven, kan påføre personer alvorlige skader. Hold deg bak håndtaket når motoren er i gang.
- Ikke bruk gressklipperen barbent eller når du har på sandaler. Bruk alltid solid fottøy.
- Ikke trekk gressklipperen bakover med mindre det er absolutt nødvendig. Se alltid nedover og bak før og mens du beveger deg bakover.
- Du må aldri rette materiale som kastes ut, mot noen. Unngå at materiale blir kastet ut mot en vegg eller hindring. Materiale kan bli kastet tilbake mot brukeren. Slipp sikkerhetshåndtaket for å slå gressklipperen av og stoppe bladet når du krysser gruslagte flater.
- Ikke bruk gressklipperen med mindre hele gressoppsamleren, utmatingsvernet, det bakre vernet eller annet sikkerhetsutstyr er på plass og fungerer. Kontroller alle verneinnretninger og alt sikkerhetsutstyr regelmessig for å sikre at dette er i god stand, fungerer riktig og utfører den funksjonen det er beregnet for. Hvis et vern eller annet sikkerhetsutstyr er skadet, bytter du det ut før videre bruk.
- Du må aldri la en gressklipper være uten tilsyn når den går.
- Slipp alltid sikkerhetshåndtaket for å stoppe motoren, vent til kniven stopper helt før du rengjør gressklipperen, tar av gressoppsamleren eller fjerner tilstopping ved utmatingsvernet, når du forlater gressklipperen, eller før du utfører noen justeringer, reparasjoner eller kontroller.
- Bruk gressklipperen bare i dagslys eller godt kunstig lys når gjenstander i banen til kniven er godt synlige fra betjeningsområdet for gressklipperen.
- Ikke bruk gressklipperen dersom du er påvirket av alkohol eller rusmidler, eller dersom du er trøtt eller syk. Vær alltid oppmerksom, se hva du gjør og bruk sunn fornuft.
- Unngå farlige omgivelser. Du må aldri bruke gressklipperen i fuktig eller vått gress, og aldri når det regner. Pass på at du alltid har godt fotfeste. Gå, aldri løp.
- Hvis gressklipperen begynner å vibrere unormalt, slipper du sikkerhetshåndtaket og venter til kniven stopper. Undersøk deretter straks årsaken. Unormal vibrasjon er vanligvis en advarsel om at noe er galt. Du kan se etter råd i problemløsningsveiledningen i slike tilfeller.
- Bruk alltid tilfredsstillende øye- og åndedrettsbeskyttelse når du bruker gressklipperen.
- Det kan være farlig å bruke tilbehør eller tilkoblet utstyr som ikke er anbefalt for bruk sammen med denne gressklipperen. Bruk bare tilbehør som er godkjent av BLACK+DECKER.
- Du må aldri strekke deg for langt når du bruker gressklipperen. Pass på at du alltid har sikkert fotfeste og god balanse mens du bruker gressklipperen.
- Slå gresset på langs av skråninger, aldri opp og ned. Vær svært forsiktig når du endrer retning i skråninger.
- Klipp aldri i skråninger med helning på mer enn 15°.
- Se opp for hull, spor, humper, steiner eller andre skjulte ting. Ujevnt terreng kan føre til uhell der man sklir og faller. Høyt gress kan skjule hindringer.
- Ikke bruk gressklipperen på vått gress eller i svært bratte skråninger. Dårlig fotfeste kan føre til uhell der man sklir og faller.
- Ikke bruk gressklipperen i nærheten av skrenter, grøfter eller fyllinger. Du kan miste fotfestet eller balansen.
- La alltid gressklipperen bli avkjølt før den settes til oppbevaring.
- Dra ut støpselet fra stikkontakten og dra batteripakken ut av maskinen. Sørg for at alle bevegelige deler står fullstendig i ro:
  - Når du forlater maskinen;
  - Før du fjerner en tilstopping;
  - Før du kontrollerer, rengjør eller arbeider på maskinen.

Andre personers sikkerhet

- Dette apparatet er ikke ment for bruk av personer (inkludert barn) med redusert fysiske, sensoriske eller mentale evner, eller mangel på erfaring og kunnskap,

med mindre de får tilsyn eller har blitt opplært i bruk av apparatet av en person ansvarlig for deres sikkerhet.
- Barn må ha tilsyn så man sikrer at de ikke leker med apparatet.
- Etter at du har truffet en fremmed gjenstand. Inspiserer maskinen for skade og utfør nødvendige reparasjoner.

Restrisikoer

Ytterligere risikoer kan oppstå dersom du bruker verktøyet på en måte som ikke er beskrevet i de angitte sikkerhetsadvarslene. Disse risikoene kan bli forårsaket av feil bruk, langvarig bruk osv.
Selv om de relevante sikkerhetsbestemmelsene blir fulgt, og sikkerhetstiltakene blir gjennomført, kan visse gjenværende risikoer ikke unngås. Disse inkluderer:
- Personskader forårsaket av roterende/bevegelige deler.
- Personskader som oppstår under skifte av deler, blader eller tilbehør.
- Personskader forårsaket av lang tids bruk av verktøyet. Når du bruker et verktøy i lange perioder, må du sørge for å ta regelmessige pauser.
- Hørselskader.
- Helsefarer som følge av innånding av støv som utvikles når du bruker verktøyet.
- Aldri plukk opp eller bær et apparat mens motoren er i gang.

Advarselssymboler

Følgende advarselssymboler vises på maskinen sammen med datokoden (13):



ADVARSEL! For å redusere skaderisikoen må brukeren lese brukerveiledningen. Brukerveiledninger kan fås ved å kontakte kundeservice (se baksiden av denne brukerveiledningen).



IKKE utsett produktet for regn.



Se opp for skarpe kniver. Bladene fortsetter å rotere etter at motoren er slått av. Fjern sikkerhetsnøkkelen og batteriene før vedlikehold.



Se opp for gjenstander som kastes rundt. Hold personer i nærheten borte fra klippeområdet.



Fjern batteri og les bruksanvisningen før vedlikehold.



Bruk alltid vernebriller og hørselvern.



Batterivektsymbol



Direktiv 2000/14/EF garantert lydnivå – se digitale produktutslippsdata.



Sett inn sikkerhetsnøkkelen når du starter gressklipperen. Fjern sikkerhetsnøkkelen og oppbevar den trygt når du er ferdig med å jobbe med gressklipperen.

Ekstra sikkerhetsanvisninger for batterier og batteriladere

Batterier
- Forsøk aldri å åpne av noen årsak.
- Ikke utsett batteriet for vann.
- Ikke utsett batteriet for varme.
- Ikke oppbevar det på steder hvor temperaturen kan komme over 40 °C.
- Skal bare lades ved omgivelsestemperaturer mellom 4,5 °C og 40,5 °C.
- Bruk bare ladere av typen som følger med apparatet/verktøyet. Hvis du bruker feil lader, kan dette føre til et elektrisk støt eller at batteriet overopphetes.
- Følg instruksjonene i avsnittet «Miljøvern» når du skal kaste batterier.
- Ikke skad eller deformer batteripakken ved punktering eller støt, da dette kan føre til risiko for personskade og brann.
- Ikke lad skadede batterier.
- Under ekstreme forhold kan batterilekkasje forekomme. Hvis du oppdager væske på batteriene, må du tørke den forsiktig av med en klut. Unngå kontakt med huden.
- Hvis væsken kommer i kontakt med huden eller øynene, følger du instruksjonene nedenfor.

⚠ **ADVARSEL!** Batterivæsken kan føre til personskade eller skade på eiendom. Ved hudkontakt skyller du umiddelbart med vann. Hvis huden blir rød eller irritert eller smerter inntreffer, søk øyeblikkelig medisinsk hjelp. Hvis væsken kommer i kontakt med øynene, skyller du umiddelbart med rent vann og søker øyeblikkelig medisinsk hjelp.



Ikke forsøk å lade opp skadede batterier

Lader
Laderen er konstruert for en bestemt spenning.
Kontroller alltid at nettspenningen er i overensstemmelse med spenningen på typeskiltet.

⚠ **ADVARSEL!** Prøv aldri å skifte ut laderen med et vanlig nettstøpsel.
- Bruk kun din BLACK+DECKER-lader for å lade batteriet i apparatet/verktøyet som det ble levert med. Andre batterier kan eksplodere, noe som kan forårsake personskader og skade.
- Prøv aldri å lade ikke-oppladbare batterier.

- Hvis strømledningen blir skadet, må den byttes av produsenten eller et autorisert BLACK+DECKER-servicesenter for å unngå fare.
- Ikke utsett laderen for vann.
- Ikke åpne laderen.
- Ikke stikk noe inn i laderen.
- Apparatet, verktøyet eller batteriet må plasseres på et sted med god gjennomlufting under lading.


Laderen er bare beregnet for innendørs bruk.


Les denne håndboken før bruk.

Elektrisk sikkerhet


Denne laderen er dobbeltisolert. Jording er derfor ikke nødvendig.

- Kontroller alltid at nettspenningen er i overensstemmelse med spenningen på typeskiltet. Prøv aldri å skifte ut laderen med et vanlig nettstøpsel.
- Hvis strømledningen blir skadet, må den byttes av produsenten eller et autorisert BLACK+DECKER-servicesenter for å unngå fare.

BATTERITYPE

Disse batteripakkene kan brukes:

Batteri	(kg)
BL1518	0,36
BL2018	0,37
BL2518	0,37
BDL1518S	0,36
BDL2018S	0,37
BDL2518S	0,38
BDL1518	0,36
BDL2018	0,37
BDL2518	0,38
BL4018	0,64
BL5018	0,65
BDL4018S	0,66

Batteriladere: S010QV2400040, SSC-250040EU, S018B0V1800100, 90599854-02, BDC2A,90606845
Se batteri-/laderhåndboken for mer informasjon.

FUNKSJONER (INNSIDEN AV DEKSELET)

Dette apparatet har noen av eller alle egenskapene under.

1. Koblingsboks
2. Fremdriftsbøyle
3. Øvre håndtak
4. Nedre håndtak
5. Festeknotter på øvre håndtak (2)
6. Festeport for nedre håndtak (2)
7. Deksel
8. Justeringsspake for klippehøyde (BCMWP340 bare)
9. Justeringsknapp for klippehøyde (BCMWP400 bare)
10. Oppsamler
11. Bakluke
12. Bærehåndtak
13. Datokode

INNHOLD (FIG. A)

a. Gressklipper med øvre håndtak
b. Nedre håndtak
c. Oppsamler
d. Håndtak til oppsamler
e. Hurtigutløserklemme (festet i skruen)
f. Tannklemme
g. Hurtigutløserklemme (buet hode)
h. Kabelklemme
i. Bioklippinnsats
j. Batteripakker
k. Batterilader
l. Sikkerhetsnøkkel

Datokode plassering

Produksjonsdatokoden (13) består av et 4-sifret år fulgt av en 2-sifret uke med tillegg av en 2-sifret fabrikkode.

Ladeprosedyre (fig. B)

BLACK+DECKER-ladere er designet for å lade BLACK+DECKER-batteripakker.

- Plugg laderen inn i et passende støpsel før du setter inn batteripakken.
- Sett batteripakken inn i laderen.


Det grønne LED-lyset blinker for å varsle om at batteriet lades.


Fullført lading vises ved at den grønne LED-en er på. Pakken er da fullt oppladet og kan brukes, eller den kan bli stående i laderen.

⚠ **ADVARSEL!** Lad opp utladede batterier så fort som mulig etter bruk, ellers kan batteriets levetid bli sterkt redusert.

Laderdiagnose

Denne laderen er designet for å oppdage visse problemer som kan oppstå med batteripakken eller strømkilden. Problemer indikeres av et LED-lys som blinker i ulike mønstre.

Dårlig batteri


Laderen kan oppdage et svakt eller ødelagt batteri.

Det røde LED-lyset blinker i mønsteret som er indikert på merkelappen. Hvis du ser dette blinkemønsteret for dårlig batteri, skal du ikke fortsette å lade batteriet.
Returner det til et servicesenter eller et oppsamlingssted for resirkulering.

Varm/kald pakkeforsinkelse



Dersom laderen detekterer et batteri som er for varmt eller for kaldt, vil den automatisk starte en varm/kald pakkeforsinkelse, og venter med å lade til batteriet har passende temperatur.

Etter dette skjer, vil laderen automatisk bytte over til lademodus for pakken. Denne funksjonen sikrer maksimal levetid på batteriet. Det røde LED-lyset blinker i mønsteret indikert på merkelappen når varm/kald pakkeforsinkelse er oppdaget.

Viktige merknader om lading

- Lang levetid og best ytelse oppnås dersom batteripakken lades med lufttemperatur mellom 16 °C og 27 °C (60 °F og 80 °F).
- IKKE lad batteripakken med lufttemperatur under 4,5 °C (40 °F) eller over 40,5 °C (105 °F).
  Dette er viktig og vil forhindre alvorlig skade på batteripakken.
- Laderen og batteripakken kan være varme å ta på under lading. Dette er normalt og er ikke et tegn på et problem. For å muliggjøre bedre kjøling av batteripakken etter bruk, unngå å oppbevare laderen i varme omgivelser slik som et metallskur eller en uisolert trailer.
- Hvis batteripakken ikke lader skikkelig:
  – Kontroller strømmen i kontakten ved å sette inn en lampe eller et annet apparat.
  – Kontroller om stikkontakten er koblet til en lysbryter som slår av strømmen når du slår av lyset.
  – Flytt laderen og batteripakken til et sted hvor omgivelsestemperaturen er omtrent 16 °C–27 °C (60 °F–80 °F).
  – Hvis ladeproblemene vedvarer, ta verktøyet, batteripakken og laderen til ditt lokale servicesenter.
- Denne batteripakken må lades opp når den slutter å gi nok strøm til jobber som ble utført lett tidligere. I så fall, IKKE FORTSETT bruken under disse forholdene. Følg ladeprosedyren. Du kan også lade opp en halvutladet pakke når som helst uten at det har noen effekt på batteripakken.
- Fremmedlegemer som kan lede strøm, inkludert, men ikke begrenset til stålull, aluminiumsfolie eller annen ansamling av metalliske partikler, må holdes unna åpningene i laderen.
- Kople alltid laderen fra strømtilførselen når det ikke er en batteripakke i hulrommet. Kople fra laderen før rengjøring.
- IKKE sprut på eller senke ned i vann eller andre væsker.

⚠ **ADVARSEL!** Ikke la væske komme inn i laderen.
FORSØK ALDRI Å ÅPNE BATTERIPAKKEN AV NOEN ÅRSAK.
DERSOM PLASTHUSET PÅ BATTERIPAKKEN KNEKKER ELLER FÅR SPREKKER, SEND DEN TIL ET SERVICESENTER FOR AVHENDING.

Batteriets ladeindikator

Batteriet er utstyrt med en status på ladeindikator. Denne kan brukes til å vise batteriets ladenivå under bruk og under lading. Den gir ingen indikasjon på om verktøyet fortsatt kan brukes, og kan variere med produktkomponentene, temperatur og brukerens bruksområde.

Sjekk av ladestatus (fig. C)

- Trykk på ladeindikator-knappen.
- De tre LED-ene vil lyse opp og indikere ladeprosenten på batteriet. Se tabell i fig. C.
- Hvis LED-lyset ikke lyser skal du lade batteriet.

MONTERING

⚠ **ADVARSEL!** Før montering må du kontrollere at maskinen er slått av, og at sikkerhetsnøkkelen og batteriene er fjernet.

Assembling the Lower Handle (fig. A, D-E)

- Fest de to tannklemmene (Af) på det nedre håndtaket.
- Installer nedre håndtak (Ab) på gressklipperen med hurtigutløserklemmene (festet i skruen) (Ae).

OBS: Sørg for at åpningene for øvre håndtak og nedre håndtak befinner seg i en rett linje, og fest deretter hurtigklemmene.

Montere øvre håndtak (fig. A, F-G)

- Fest øvre håndtak (3) til nedre håndtak med de to hurtigklemmene (Ag). Sørg for at tennene på tannhjulet tilpasses på riktig måte.
- Fest øvre håndtak til nedre håndtak (4) med de to hurtigklemmene (Ag).

Montere kabelklemme (fig. A, G)

- Sørg for at den medfølgende kabelklemmen (Ah) brukes til å feste kabelen til det øvre håndtaket.

Montere oppsamleren (fig. A, H-J)

- Fest håndtaket til oppsamleren (Ad) i sporet på oppsamleren (10) (fig. H).
- Trykk håndtaket på klemmen til oppsamleren til du hører et klikk. Dette betyr at håndtaket er riktig montert.
- Fest oppsamleren (10) til rammen ved å feste plastkrokene i siden og bunnen. (fig. I-J).

OBS: Løft bakluken (11) for å feste oppsamleren. Slipp bakluken slik at oppsamleren faller på plass. Sørg for at oppsamleren er godt festet.

Bioklipp (BCMWP400) (fig. K)

- Løft bakluken (11).
- Sett inn plastpluggen til bioklipp (17) i det bakre utkastet (18).
- Trykk plastpluggen til bioklipp ned til riktig posisjon.

- Løft bakluken slik at den dekker bioklippluggen.

OBS: Sørg for at de to klaffene i bunnen av bioklippluggen sitter i de to sporene på gressklip-perhuset.
OBS: For å sikre effektiv bioklipp, ikke klipp høyt eller vått gress.

Justering av klippehøyde (fig. L-M)

BCMWP340
- For å endre klippehøyden flytter du justeringsspaken for klippehøyden (8) og løfter håndtaket opp og ned til ønsket klippeposisjon og slipper deretter knappen.

BCMWP400
- For å endre klippehøyden, trykk inn justeringsknappen for klippehøyden (9) og løfter håndtaket opp og ned til ønsket klippeposisjon og slipper deretter knappen.

⚠ **ADVARSEL!** Justeringsknappen for klippehøyde skal aldri utsettes for hardhendt bruk. Dette kan føre til skade på gressklipperen.

Slik setter du inn batteriene (fig. N, P)
- Løft opp batteriportdekselet (7) for å få tilgang til batteriporten (19).
- Skyv batteriene (14) helt inn i batterporten til du hører et klikk.
  Kontroller at batteriene sitter godt på plass og er låst i posisjon. BCMWP340 har en batteriport som vist i fig. N og BCMWP400 enheten har to batteriporter som vist i fig. P.
- Lukk batteriportdekselet. Sørg for at dekselet er helt låst før du starter gressklipperen.

Slik tar du ut batteriene (fig. O, Q):
- Åpne batteriportdekselet (7) som beskrevet ovenfor.
- Trykk på batteriutløserknappen (16) på batteripakken og dra batteripakken ut av verktøyet.

Sikkerhetsnøkkel (fig. R-S)
⚠ **FARE! Skarp, bevegelig kniv.** En sikkerhetsnøkkel er integrert i gressklipperen for å forhindre utilsiktet start eller uautorisert bruk av din oppladbare gressklipper. Gressklipperen deaktiveres når sikkerhetsnøkkelen fjernes fra gressklipperen.

⚠ **FARE! Roterende blader kan medføre alvorlige personskader.** For å forhindre alvorlige personskader må du slå av maskinen og fjerne sikkerhetsnøkkelen og batteriene når gressklipperen står uten tilsyn. Det samme gjelder under lading, rengjøring, vedlikehold, transport, løfting eller oppbevaring av gressklipperen.
- Sett inn sikkerhetsnøkkelen (Al) i nøkkelhullet i batterirommet, til den sitter helt på plass i nøkkelhullet.
- Gressklipperen er nå klar til bruk.

KJØRING

Riktig håndposisjon (fig. T)
⚠ **ADVARSEL!** Bruk ALLTID riktig håndposisjon som vist, for å redusere risikoen for alvorlig person-skade.

⚠ **ADVARSEL!** Et godt grep til ENHVER TID reduserer risikoen for alvorlig personskade ved uforutsette hendelser. Riktig håndposisjon krever at begge hender griper tak i det øverste håndtaket og bøylehåndtaket samtidig.

Slå av og på (fig. T)
⚠ **ADVARSEL!** Du skal aldri forsøke å låse en bryter i På-posisjon.

⚠ **ADVARSEL!** Bladet vil fortsette å rotere i flere sekunder etter at motoren er slått av. Unngå å berøre undersiden av gressklipperen til bladet har stoppet helt!

⚠ **ADVARSEL!** Motoren kan bare startes ved først å trykke på av/på-knappen og deretter trekke fremdriftsbøylen mot det øvre håndtaket. Motoren vil ikke starte hvis dette gjøres i omvendt rekkefølge.

Slå på motoren
- Sørg for at fremdriftsbøylen (2) slippes.
- Trykk på strømknappen på bryterboksen (1) og hold den på plass.
- Trekk fremdriftsbøylen (2) mot det øvre håndtaket (3).
- Slipp av/på-knappen når motoren er i gang.

Slå av motoren
- Slipp fremdriftsbøylen for å slå av motoren.

OBS: Ikke trykk på startknappen etter at maskinen automatisk slår seg av. Dette vil føre til skade på batteriet.

Indikator for oppsamler (fig. U)
- Oppsamlerindikatoren (26) vil slå seg av under gressklipping for å angi at oppsamleren er full og må tømmes for å kunne opprettholde klippeytelsen.
- Fjern oppsamleren (10) ved å løfte opp bakluken. Grip tak i bæretaket på siden og bunnen av metallrammen. Bakluken faller automatisk ned etter at oppsamleren er fjernet og lukker bakre utkasterråpning.
- Tøm oppsamleren og monter den på gressklipperen igjen.

⚠ **ADVARSEL!** Slå av motoren og vent til bladet har sluttet å rotere helt før du fjerner oppsamleren.

⚠ **ADVARSEL!** Hvis det ligger igjen avklipt gress i utkasterrøret, må det rengjøres med en børste. Du må aldri fjerne gress i klippeaggregatet eller på bladet med hendene eller føttene. Bruk i stedet egnede verktøy, slik som en børste eller kost. Sørg for at utkasterrøret og innsiden av klippeaggregatet ikke er blokkert, slik at avklipt gress kan samles i oppsamleren.

Overbelastning av gressklipper
For å forhindre skade på grunn av overbelastning skal du ikke prøve å fjerne for mye gress om gangen. Senk farten, eller hev klippehøyden.

Gressklipping
⚠ **ADVARSEL!** Sjekk alltid området der gressklipperen skal brukes, og fjern alle steiner, pinner, tråd, bein og annet avfall som det roterende bladet kan kaste ut.

⚠ **ADVARSEL!** Slå gresset på langs av skråninger, aldri opp og ned. Vær svært forsiktig når du endrer retning i

skråninger. Ikke klipp for bratte bakker. Pass på at du alltid opprettholder et godt fotfeste.

- Slipp bøylehåndtaket (2) for å slå gressklipperen «AV» når du krysser områder med grus (steiner kan bli kastet ut av det roterende bladet).
- Still gressklipperen inn på den høyeste klippehøyden når du beveger deg på ujevnt underlag eller over høyt ugress. Hvis du slår for store mengder gress samtidig, kan motoren bli overbelastet og gressklipperen stoppe. Se i problemløsningsveiledningen.
- Hvis du bruker gressoppsamleren (10) i løpet av høysesongen for vekst, kan gresset ha en tendens til å samle seg i utmatingsåpningen. Slipp bøylehåndtaket for å slå gressklipperen av, og ta ut sikkerhetsnøkkelen og batteripakken. Ta ut gressoppsamleren og rist gresset bakover i den. Fjern gress eller avfall som kan ha samlet seg rundt utmatingsåpningen. Monter gressoppsamleren på igjen.
- Dersom gressklipperen begynner å vibrere unormalt, slipp sikkerhetshåndtaket for å slå av gressklipperen og ta ut sikkerhetsnøkkelen. Sjekk umiddelbart for årsak. Vibrasjoner er vanligvis et varsel om problemer. Ikke bruk gressklipperen før det er blitt utført en servicekontroll. Se i problemløsningsveiledningen i håndboken.
- Slipp alltid sikkerhetshåndtaket for å slå gressklipperen av selv om det bare er for en kort periode.

Demontere blad (fig. V)

OBS: BCMWP340, BCMWP400 bruker nye vingede blader som forbedrer oppsamlingen sammenlignet med tidligere gressklippermodeller. Bladtilbehør Cat # 34 cm A6325, 40 cm A6327.

⚠ **FARE!** For å redusere faren for alvorlig personskade, slå av enheten og ta av sikkerhetsnøkkelen og batteripakken før du foretar noen justeringer eller setter på/tar av tilbehør. En utilsiktet start kan føre til personskader.

⚠ **ADVARSEL!** Sørg for at bladet har stoppet helt, og koble klipperen fra strømkilden.

- Bruk et 2 x 4 trestykke (20) 305 mm for å forhindre at bladet roterer mens du løsner flensmutteren.

OBS: Et bladfjerningsverktøy (P/N 6011-X1-0757) er tilgjengelig hos BLACK+DECKER. Det er konstruert til å hindre at bladene roterer når de demonteres eller monteres på spindelen.

- Legg gressklipperen på siden. Bruk hansker og vernebriller. Vær forsiktig med de skarpe kantene på bladet.
- Bruk trestykket for å forhindre at bladet roterer.
- Bruk en 13 mm fastnøkkel (22) for å løsne og fjerne bladbolten (21). Skru mot urviseren.
- Ta av bladet. Kontroller om delene er ødelagte og bytt ut ved behov.

Installere blad (fig. V)

- Plasser bladet (15) på boltakselen med teksten på bladet vendt utover, bort fra gressklipperen. Fest deretter bladbolten (21) på boltakselen.
- Trekk til bladbolten så hardt du kan manuelt.
- Bruk trestykket (20) for å forhindre at bladet roterer.
- Bruk en 13 mm fastnøkkel (22) for å trekke til bladbolten. Skru med urviseren. Strammemoment skal være mellom 27 Nm og 33 Nm.

Sliping av blad

Hold bladet skarpt for optimal klippeytelse. Et sløvt blad gir ujevn gressklipping. Bruk vernebriller når du fjerner, sliper og installerer bladet. Sørg for at sikkerhetsnøkkel og batteripakke er fjernet.

Det holder vanligvis å slipe bladet to ganger i løpet av gressklippersesongen under normale forhold. Sand kan føre til at bladet blir sløvere enda raskere. Bladet må slipes oftere hvis plenen har sandholdig jord.

OBS: Bytt ut bøyd eller defekt blad umiddelbart.

Ved sliping av bladet:

- Må bladet være balansert.
- Bladet må slipes i opprinnelig skjærevinkel.
- Slip kantene jevnt i begge ender av bladet.

Sliping av blad i skrustikke (fig. X)

- Sørg for at bladet (15) har stoppet og at batteriene er fjernet før du fjerner bladet.
- Fjern bladet fra gressklipperen. Se håndboken for fjerning av bladet.
- Fest bladet i en skrustikke (23).
- Bruk vernebriller og hansker og vær forsiktig slik at du ikke kutter deg.
- Slip kantene på bladet med en fintannet fil (24) eller slipestein, Husk at bladet må slipes i opprinnelig skjærevinkel. Kontroller at bladet er balansert. Se håndboken for balansering av bladet.
- Fest bladet på gressklipperen og trekk godt til.

Balansere blad (fig. Y)

Kontroller at bladet er balansert (15) ved å legge bladets senterhull over en spiker eller en skrutrekker med rundt skaft (25). Bladet skal være festet horisontalt i skrustikken (23). Hvis den ene enden av bladet roterer nedover, må du file langs den skarpe kanten i denne enden. Bladet er riktig balansert når ingen av endene roterer nedover.

Smøring

Ditt elektriske verktøy trenger ikke ekstra smøring. Hjulene skal ikke smøres. De har plastlagre som ikke krever smøring.

Rengjøring

⚠ **ADVARSEL!** Fjern alltid batteriene og sikkerhetsnøkkelen før maskinen rengjøres.

⚠ **ADVARSEL!** Blås smuss og støv ut av alle luftehull med ren, tørr luft minst en gang i uken. For å redusere faren for øyeskader, bruk alltid godkjente vernebriller og pustebeskyttelse når du utfører denne prosedyren.

⚠ **ADVARSEL!** Bruk aldri løsemidler eller sterke kjemikalier for å rengjøre ikke-metalliske deler av verktøyet. Disse kjemikaliene kan svekke materialene som brukes i disse delene. Bruk en klut som bare er fuktet med vann og mild såpe. Aldri la noen væske trenge inn i verktøyet; aldri dypp noen del av verktøyet i en væske.

Slå av gressklipperen og la bladet stoppe. Bare bruk mild såpe og en fuktig klut til å rengjøre gressklipperen. Tøm oppsamleren. Fjern eventuelt klippet gress som kan ha samlet seg på undersiden av klippeaggregatet. Etter flere gangers bruk, kontroller at alle utsatte fester er stramme.

Forhindre rust

Kunstgjødsel og andre hagekjemikalier inneholder stoffer som kan gi rask korrosjon av metall.
Hvis du klipper i områder hvor det er blitt brukt kunstgjødsel eller kjemikalier, bør gressklipperen straks rengjøres på følgende måte:
Slå av gressklipperen og fjern sikkerhetsnøkkelen og batteriene. Tørk alle utsatte deler med en fuktig klut.

VEDLIKEHOLD

Din BLACK+DECKER-gressklipper er konstruert for lang levetid med minimalt vedlikehold.
Verktøyet/apparatet er avhengig av riktig stell og regelmessig rengjøring for å fungere som det skal til enhver tid.
Se baksiden av denne håndboken for kontaktinformasjon for servicesenter, eller besøk **www.2helpu.com**.

⚠ **ADVARSEL!** Før du foretar noe vedlikehold på elektriske verktøy med eller uten strømkabel:

- Slå av apparatet/verktøyet og trekk ut støpselet.
- Eller la batteriet lade ut fullstendig hvis det er integrert, og slå deretter av, fjern batteriet.
- Trekk ut laderen før du rengjør den. Laderen krever ikke annet vedlikehold enn regelmessig rengjøring.
- Rengjør ventilasjonsåpningene i verktøy/apparat og lader jevnlig med en myk børste eller tørr klut.
- Du skal regelmessig rengjøre motorhuset ved bruk av en fuktig klut. Ikke bruk slipende eller løsemiddelbaserte rengjøringsmidler.
- Bruk et butt skraperedskap regelmessig for å fjerne gress og jord fra undersiden av vernet.

Lagring (fig. W)

⚠ **ADVARSEL!** Det roterende bladet kan føre til alvorlig personskade. Slipp sikkerhetshåndtaket for å slå gressklipperen av, og ta ut batteriet før du løfter, transporterer eller oppbevarer gressklipperen. Oppbevar den på et tørt sted.

⚠ **ADVARSEL!** For å unngå klemming, hold fingrene unna området mellom håndtakene når du folder ned håndtakene.

⚠ **ADVARSEL!** Pass på at kabelen ikke strekkes eller kommer i klem i håndtaksleddene ved folding. Det kan skade strømkabelen.
Håndtaket på gressklipperen kan enkelt foldes ned for rask og enkel lagring.

Bære gressklipperen

Bær gressklipperen ved hjelp av bærehåndtakene. **IKKE** forsøk å løfte gressklipperen ved å gripe i det øvre håndtaket eller nedre håndtaket.

Feilsøking

Hvis det ikke virker som maskinen fungerer riktig, følger du instruksjonene nedenfor. Hvis problemet ikke løses, kontakter du ditt lokale BLACK+DECKER-serviceverksted. Se baksiden av denne håndboken for kontaktinformasjon for servicesenter, eller besøk **www.2helpu.com**.

⚠ **ADVARSEL!** Før du fortsetter, slipper du sikkerhetshåndtaket for å slå gressklipperen av, og venter til bladet stopper.

Problem	Mulig løsning
Gressklipperen vil ikke gå når sikkerhetshåndtaket er aktivert.	Slipp sikkerhetshåndtaket for å slå gressklipperen av. Ta ut batteripakken, snu gressklipperen rundt og kontroller at bladet kan rotere fritt.
	Kontroller at batterihullet er rent for avfall, og at det er riktig tilkoblet.
	Er batteriet ladet helt opp? Trykk på ladeknappen.
Motoren stopper under klipping.	Slipp sikkerhetshåndtaket for å slå gressklipperen av. Ta ut batteripakken, snu gressklipperen rundt og kontroller at bladet kan rotere fritt.
	Hev hjulenes klippehøyde til høyeste posisjon, og start gressklipperen.
	Kontroller at batterihullet er rent for avfall, og at det er riktig tilkoblet.
	Er batteriet ladet helt opp? Trykk på ladeknappen.
	Ikke overbelast gressklipperen. Senk farten, eller hev klippehøyden.
Gressklipperen er i gang, men klippeytelsen er utilfredstillende.	Slipp sikkerhetshåndtaket for å slå gressklipperen av. Ta ut batteripakken. Legg gressklipperen på siden og kontroller: • at bladet er skarpt - hold bladet skarpt. • om undersiden og utmatingen er tilstoppet.
	Innstillingen av hjulhøyden kan være for lav for gressforholdene. Hev klippehøyden.
Det er unormalt tungt å skyve gressklipperen.	Slipp sikkerhetshåndtaket for å slå gressklipperen av. Ta ut batteripakken. Hev klippehøyden for å hindre at gressklipperen sleper i gresset. Kontroller at alle hjul roterer fritt.

Problem	Mulig løsning
Gressklipperen bråker unormalt og vibrerer.	Slipp sikkerhetshåndtaket for å slå gressklipperen av. Fjern batteripakken. Legg gressklipperen på siden, og kontroller at knivet ikke har blitt bøyd eller skadet. Hvis bladet er skadet, skifter du det ut med et nytt blad fra BLACK+DECKER. Hvis gressklipperens underside er skadet, leverer du inn gressklipperen til et autorisert BLACK+DECKER-servicesenter.
	Hvis det ikke er noen synlig skade på knivet, og gressklipperen vibrerer fortsatt: • Slipp sikkerhetshåndtaket for å slå gressklipperen av. • Ta ut batteripakken. • Demonter hele bladmodulen som beskrevet i avsnittet "Demontere blad." • Fjern avfall og rens alle delene. • Sett på igjen alle delene som beskrevet i avsnittet "Installere blad."
	Hvis gressklipperen fremdeles vibrerer, leverer du inn gressklipperen til et autorisert BLACK+DECKER-servicesenter.
Batteriladerens LED-lys er ikke på.	Sjekk kontaktkoblingen.
	Bytt ut laderen.
Gressklipperen samler ikke opp gresset.	Utmatingen er tilstoppet. Slipp sikkerhetshåndtaket for å slå gressklipperen av. Ta ut batteripakken. Fjern gress fra utmatingen.
	Hev hjulenes klippehøyde for å klippe mindre gress.
	Gressoppsamleren er full. Tøm gressoppsamleren oftere.

Beskyttelse av miljøet



Produkter/batterier er resirkulerbare, men hvis de er merket med en overkrysset søppelkasse, må de ikke kastes sammen med vanlig husholdningsavfall. Kjør batteriene helt ned og skill dem fra produktet, og skill eventuelle lyskilder fra produktet hvis mulig. Det er brukerens ansvar å slette personopplysninger fra produktet. Ta deretter avfallet til et offentlig avfallsinnsamlingssenter eller en deltakende forhandler som ofte vil akseptere det gratis. Emballasje bør kastes i henhold til den merkede materialkoden. Bruks- og sikkerhetsanvisninger skal først kastes når produktene de omhandler ikke lenger er i bruk.
Vennligst sjekk med din lokale kommune for veiledning om avfallshåndtering. For mer informasjon, besøk **www.2helpU.com** og skann QR-koden ovenfor.

Tekniske data

		BCMWP340	BCMWP400
Type		1	1
Spenning	DC	18	2x18
Ubelastet hastighet	/min	3000	3000
Høydejustering	mm	20-70	25-75
Knivlengde	cm	34	40
Inntrengningsbeskyttelse		IPX1*	
Vekt uten batteri(er)	kg	12	14

*Gressklipperen er testet og anses som trygg ved korte regnbyger. Hvis gressklipperen blir våt, koble fra strømforsyningen, tørk maskinen og kontroller deretter at den fungerer som den skal. Hvis gressklipperen ikke fungerer, la maskinen tørke helt før du prøver igjen.

Garanti

BLACK+DECKER er sikker på kvaliteten på sine produkter og tilbyr sine kunder en 24 måneders garanti fra kjøpsdato. Denne garantien kommer i tillegg til dine lovbestemte rettigheter og er ikke i konflikt med disse. Garantien er gyldig innen områdene tilhørende medlemslandene i den Europeiske Union (EU) og det Europeiske Frihandelsområdet (EFTA).
For å ta garantien i bruk må kravet være i samsvar med kjøpsbetingelsene fra BLACK+DECKER og du må vise kjøpskvittering til forhandleren eller til et autorisert serviceverksted. Betingelsene for BLACK+DECKERs 2 års garanti og adressen til din nærmeste autoriserte serviceverksted kan du finne på internett under **www.2helpU.com**, eller ved å kontakte ditt lokale BLACK+DECKER kontor, adressen er angitt i denne bruksanvisningen.
Se vår nettside **www.blackanddecker.eu** for å registrere ditt BLACK+DECKER produkt og få oppdateringer om nye produkter og spesialtilbud.

DOCUMENTOS DISPONÍVEIS ONLINE

www.2helpU.com/DoC/ ou **www.2helpU.com/DoC/index/xxx***

*Para obter acesso directo, substitua "xxx" pelo número do modelo do produto indicado na etiqueta de classificação do produto ou na embalagem.

- Manual de instruções
- Declaração de conformidade (DoC)
- Dados de emissão do produto (PED): Informações sobre ruído, vibração e pó (não aplicável a todos os produtos)

Utilização prevista

Os cortadores de relva BCMWP340, BCMWP400 da BLACK+DECKER® foram concebidos para cortar relva. Estes equipamentos destinam-se apenas a utilização doméstica.

INSTRUÇÕES DE SEGURANÇA

Avisos de segurança gerais relativos a ferramentas eléctricas



ATENÇÃO! Leia todos os avisos de segurança, instruções, ilustrações e especificações fornecidas com esta ferramenta eléctrica. O não cumprimento de todas as instruções indicadas abaixo pode resultar em choque eléctrico, incêndio e/ou lesões graves.



Para obter os manuais, contacte o Serviço de Apoio ao Cliente (consulte a última página deste manual).

GUARDE TODOS OS AVISOS E INSTRUÇÕES PARA CONSULTA POSTERIOR

Em todos os avisos que se seguem, o termo "ferramenta eléctrica" refere-se à sua ferramenta alimentada pela rede eléctrica (com fios) ou por uma bateria (sem fios).

1. Segurança da Área de Trabalho

a. Mantenha a área de trabalho limpa e bem iluminada. As áreas desorganizadas ou escuras são propensas a acidentes.

b. Não utilize as ferramentas eléctricas em ambientes explosivos, como, por exemplo, na presença de líquidos, gases ou poeiras inflamáveis. As ferramentas eléctricas criam faíscas que poderão inflamar estas poeiras ou vapores.

c. Mantenha as crianças e outras pessoas afastadas quando utilizar uma ferramenta eléctrica. As distracções podem levar à perda do controlo da ferramenta.

2. Segurança Eléctrica

a. As fichas das ferramentas eléctricas têm de ser compatíveis com a tomada de electricidade. Nunca modifique a ficha de forma alguma. Não utilize fichas adaptadoras com ferramentas eléctricas ligadas à terra. As fichas não modificadas e as tomadas compatíveis reduzem o risco de choque eléctrico.

b. Evite o contacto corporal com superfícies e equipamentos ligados à terra, como, por exemplo, tubagens, radiadores, fogões e frigoríficos. Se o seu corpo estiver "ligado" à terra, o risco de choque eléctrico é maior.

c. As ferramentas eléctricas não podem ser expostas a chuva ou a humidade. A entrada de água numa ferramenta eléctrica aumenta o risco de choque eléctrico.

d. Não aplique força excessiva sobre o cabo. Nunca o utilize para transportar, puxar ou desligar a ferramenta eléctrica. Mantenha o cabo afastado de fontes de calor, substâncias oleosas, extremidades aguçadas ou peças móveis. Os cabos danificados ou emaranhados aumentam o risco de choque eléctrico.

e. Ao utilizar uma ferramenta eléctrica no exterior, use uma extensão adequada para utilização ao ar livre. A utilização de um cabo adequado para uso ao ar livre reduz o risco de choque eléctrico.

f. Se não for possível evitar trabalhar com uma ferramenta eléctrica num local húmido, utilize uma fonte de alimentação protegida por um dispositivo de corrente residual (DCR). A utilização de um DCR reduz o risco de choque eléctrico.

3. Segurança Pessoal

a. Mantenha-se alerta, preste atenção ao que está a fazer e faça uso de bom senso ao utilizar uma ferramenta eléctrica. Não utilize uma ferramenta eléctrica quando estiver cansado ou sob o efeito de drogas, álcool ou medicamentos. Um momento de distracção durante a utilização de ferramentas eléctricas poderá resultar em ferimentos graves.

b. Use equipamento de protecção pessoal. Use sempre uma protecção ocular. O equipamento de protecção, como, por exemplo, uma máscara contra o pó, sapatos de segurança antiderrapantes, um capacete de segurança ou uma protecção auditiva, usado nas condições apropriadas, reduz o risco de ferimentos.

c. Evite accionamentos acidentais. Certifique-se de que o interruptor da ferramenta está na posição de desligado antes de a ligar à tomada de electricidade e/ou inserir a bateria, ou antes de pegar ou transportar a ferramenta. Se mantiver o dedo sobre o interruptor ao transportar ferramentas eléctricas ou se as ligar à fonte de alimentação com o interruptor ligado, poderá originar acidentes.

d. Retire qualquer chave de ajuste ou chave de porcas antes de ligar a ferramenta eléctrica. Uma chave de porcas ou chave de ajuste deixada numa peça móvel da ferramenta poderá resultar em ferimentos.

e. Não se estique demasiado ao trabalhar com a ferramenta. Mantenha sempre os pés bem apoiados e um equilíbrio apropriado. Desta forma, será mais fácil controlar a ferramenta eléctrica em situações inesperadas.

f. Use vestuário apropriado. Não use roupa larga nem jóias. Mantenha o cabelo e a roupa afastados das peças móveis. As roupas largas, as jóias ou o cabelo comprido podem ficar presos nestas peças.

g. Se forem fornecidos acessórios para a ligação de equipamentos de extracção e recolha de partículas,

certifique-se de que estes são ligados e utilizados correctamente. A utilização de dispositivos de extracção de partículas pode reduzir os riscos relacionados com as mesmas.

h. **Não permita que a familiaridade resultante da utilização frequente de ferramentas lhe permita ser complacente e ignorar os princípios de segurança da ferramenta.** Uma acção descuidada pode causar ferimentos graves numa fracção de segundo.

4. Utilização e Manutenção de Ferramentas Eléctricas

a. **Não utilize a ferramenta eléctrica de forma forçada. Utilize a ferramenta eléctrica correcta para o seu trabalho.** A ferramenta eléctrica adequada irá efectuar o trabalho de um modo mais eficiente e seguro se for utilizada de acordo com a capacidade para a qual foi concebida.

b. **Não utilize a ferramenta eléctrica se o respectivo interruptor não a ligar e desligar.** Qualquer ferramenta eléctrica que não possa ser controlada através do interruptor de alimentação é perigosa e tem de ser reparada.

c. **Retire a ficha da fonte de alimentação e/ou retire a bateria, caso seja possível, da ferramenta eléctrica antes de efectuar quaisquer ajustes, substituir acessórios ou guardar ferramentas eléctricas.** Estas medidas de segurança preventivas reduzem o risco de ligar a ferramenta eléctrica acidentalmente.

d. **Guarde as ferramentas eléctricas que não estiverem a ser utilizadas fora do alcance de crianças e não permita que sejam utilizadas por pessoas não familiarizadas com as mesmas ou com estas instruções.** As ferramentas eléctricas são perigosas nas mãos de pessoas que não possuam as qualificações necessárias para as manusear.

e. **Faça a devida manutenção das ferramentas eléctricas. Verifique se as peças móveis da ferramenta eléctrica estão alinhadas e não emperram, bem como se existem peças partidas ou danificadas ou quaisquer outras condições que possam afectar o funcionamento da mesma. Se a ferramenta eléctrica estiver danificada, esta não deve ser utilizada até que seja reparada.** Muitos acidentes têm como principal causa ferramentas eléctricas com uma manutenção insuficiente.

f. **Mantenha as ferramentas de corte sempre afiadas e limpas.** As ferramentas de corte sujeitas a uma manutenção adequada, com arestas de corte afiadas, emperram com menos frequência e controlam-se com maior facilidade.

g. **Utilize a ferramenta eléctrica, os acessórios, as brocas, etc., de acordo com estas instruções, tendo em conta as condições de trabalho e a tarefa a ser efectuada.** A utilização da ferramenta eléctrica para fins diferentes dos previstos poderá resultar em situações perigosas.

h. **Mantenha as pegas e as superfícies de fixação secos, limpos e sem óleo ou massa lubrificante.** Pegas e superfícies de fixação molhadas não permitem o funcionamento e o controlo seguros em situações inesperadas.

5. Utilização e Manutenção de Ferramentas com Bateria

a. **Utilize apenas o carregador especificado pelo fabricante do equipamento.** Um carregador apropriado para um tipo de bateria poderá criar um risco de incêndio se for utilizado para carregar outras baterias.

b. **Utilize as ferramentas eléctricas apenas com as baterias especificamente indicadas para as mesmas.** A utilização de quaisquer outras baterias poderá criar um risco de ferimentos e incêndio.

c. **Quando a bateria não estiver a ser utilizada, mantenha-a afastada de outros objectos de metal, como, por exemplo, clipes, moedas, chaves, pregos, parafusos ou outros pequenos objectos metálicos que possam estabelecer uma ligação entre os contactos.** Um curto-circuito entre os contactos da bateria poderá causar queimaduras ou um incêndio.

d. **Uma utilização abusiva da ferramenta pode resultar na fuga do líquido da bateria; evite o contacto com este líquido. No caso de um contacto acidental, passe imediatamente a zona afectada por água. Se o líquido entrar em contacto com os olhos, procure também assistência médica.** O líquido derramado da bateria pode provocar irritação ou queimaduras.

e. **Não utilize uma bateria ou ferramenta que esteja danificada ou modificada.** As baterias danificadas ou modificadas podem dar origem a um comportamento imprevisível e resultar em incêndio, explosão ou ferimentos.

f. **Não exponha a bateria ou a ferramenta a fogo ou temperatura excessiva.** A exposição a fogo ou temperatura superior a 130 °C pode causar uma explosão.

g. **Siga todas as instruções de carregamento. Não carregue a bateria ou a ferramenta fora da gama especificada nas instruções.** O carregamento indevido ou a temperaturas fora da gama especificada podem causar danos na bateria e aumentar o risco de incêndio.

6. Assistência

a. **A sua ferramenta eléctrica só deve ser reparada por um técnico qualificado e só devem ser utilizadas peças sobresselentes originais.** Desta forma, é garantida a segurança da ferramenta eléctrica.

b. **Nunca repare baterias danificadas.** A reparação de baterias danificadas só deve ser efectuada pelo fabricante ou por fornecedores de serviços autorizados.

Avisos de Segurança para Corta-Relva



ATENÇÃO! Avisos de segurança adicionais para cortadores de relva.

a. **Não utilize o cortador de relva em condições meteorológicas adversas, especialmente se houver risco de relâmpagos.**
Isto diminui o risco de ser atingido por relâmpagos.

b. **Examine minuciosamente se existem animais selvagens na área onde o cortador de relva vai ser**

utilizado. Os animais selvagens podem ser feridos pelo cortador de relva durante a operação.

c. **Inspeccione minuciosamente a área onde o cortador de relva vai ser utilizado e remova todas as pedras, paus, fios, ossos e outros objectos estranhos.** Os objectos projectados podem causar ferimentos.
d. **Antes de utilizar o cortador de relva, faça sempre uma inspecção visual para verificar se a lâmina e o conjunto da lâmina não estão gastos ou danificados.** Há um maior risco de ferimentos se as peças estiver gastas ou danificadas.
e. **Verifique regularmente se existem indícios de desgaste ou deterioração na caixa de aparas.** Há um maior risco de ferimentos se a caixa de aparas estiver gasta ou danificada.
f. **Mantenha as protecções no respectivo local. As protecções devem estar em boas condições e montadas correctamente.** Uma protecção solta, danificada ou que não funcione correctamente pode causar ferimentos.
g. **Mantenha todas as entradas de ar de arrefecimento sem resíduos.** Se as entradas de ar estiverem bloqueadas e tiverem resíduos, pode ocorrer sobreaquecimento ou risco de incêndio.
h. **Quando utilizar o cortador de relva, use sempre calçado anti-derrapante e de protecção. Não utilize o cortador de relva descalço ou se usar sandálias abertas.** Isto reduz a probabilidade de ferimentos nos pés devido ao contacto com a lâmina em movimento.
i. **Quando utilizar o cortador de relva, use sempre calças compridas.** A exposição da pele aumenta a probabilidade de ferimentos causados pela projecção de objectos.
j. **Não utilize o cortador de relva em relva húmida. Caminhe, nunca corra.** Isto reduz o risco de escorregadelas e quedas, que podem resultar em ferimentos.
k. **Não utilize o cortador de relva em declives acentuados.** Isto reduz o risco de perda de controlo, escorregadelas e quedas, que podem resultar em ferimentos.
l. **Quando trabalhar em declives, assegure-se sempre de que os pés estão bem assentes, trabalhe sempre virado para o lado dos declives, nunca para cima ou para baixo e tenha muita atenção quando mudar de direcção.** Isto reduz o risco de perda de controlo, escorregadelas e quedas, que podem resultar em ferimentos.
m. **Tenha muita atenção quando estiver a inverter ou a puxar o cortador de relva na sua direcção.** Esteja sempre atento ao que se passa à sua volta. Isto reduz o risco de tropeçar durante a operação.
n. **Não toque nas lâminas e noutras partes móveis perigosas enquanto estiverem em movimento.** Isto reduz o risco de ferimentos causados por partes em movimento.
o. **Quando retirar material encravado ou limpar o cortador de relva, assegure-se de que todos os interruptores de alimentação estão desligados e que a bateria foi desligada.** O funcionamento inesperado do cortador de relva pode causar ferimentos graves.
p. **Pare o cortador de relva, retire a chave de segurança e a(s) bateria(s) removível(is) e assegure-se de que todas as partes móveis pararam por completo.**
   – Se bater num objecto estranho, inspeccione o cortador de relva para identificar danos e efectue reparações antes de recomeçar a trabalhar com o cortador de relva.
   – Se o cortador de relva começar a vibrar de maneira anormal, pare de imediato e inspeccione se existem danos, substitua ou repare quaisquer peças danificadas e verifique e aperte quaisquer peças soltas.
q. **Pare o dispositivo de corte se for necessário inclinar o cortador de relva para transportá-lo quando atravessar superfícies que não sejam relva e quando transportar o cortador de relva de e para o local de utilização.**
r. **Não incline o cortador de relva quando ligar o motor.**
s. **Esvazie a caixa de aparas antes de guardar a máquina.**

Instruções de segurança

⚠ **ATENÇÃO!** Quando utilizar equipamentos sem cabo, deve sempre cumprir medidas de segurança básicas, incluindo as seguintes, de modo a reduzir os riscos de incêndio, choque eléctrico, danos pessoais e materiais.

⚠ **ATENÇÃO!** Ao utilizar a máquina, terá de seguir as regras de segurança. Para sua segurança e das outras pessoas, leia estas instruções antes de utilizar a máquina. Mantenha as instruções em local seguro para futuras consultas.

- Leia com atenção todo o manual antes de utilizar o equipamento.
- A utilização prevista para este equipamento está descrita no manual. A utilização de qualquer acessório ou a execução de qualquer operação com este equipamento que não esteja incluída no presente manual de instruções pode representar um risco de ferimentos.
- Conserve este manual para referência futura.

Utilizar o equipamento

⚠ **ATENÇÃO!** Não armazene ou utilize a ferramenta em locais onde a temperatura possa ser inferior a +4 °C (+39,2 °F) (como barracões ao ar livre ou construções de metal durante o Verão) ou se atingir ou exceder +40 °C (+104 °F) (como barracões ao ar livre ou construções de metal durante o Verão).
Tenha sempre cuidado quando utilizar o equipamento.

- Este equipamento não deve ser utilizado por jovens ou doentes sem supervisão.
- Este equipamento não deve ser utilizado como um brinquedo.
- Não permita que crianças ou animais se aproximem da área de trabalho ou toquem no aparelho ou na fonte de alimentação.
- É necessária uma supervisão atenta se o equipamento for utilizado perto de crianças.

- Utilize apenas num local seco. Não permita que o equipamento fique húmido. Não mergulhe o equipamento em água.
- Não abra a caixa do produto. O equipamento não tem peças no interior que possam ser reparadas pelo utilizador.
- Não utilize o equipamento em áreas com risco de explosão, nas quais se encontrem líquidos, gases ou poeiras inflamáveis.
- Antes de utilizar, proceda sempre a uma inspecção visual para verificar se as lâminas, os parafusos da lâmina e o conjunto do cortador de relva não estão desgastados ou danificados. Substitua as lâminas e parafusos desgastados ou danificados em conjuntos para manter o equilíbrio.
- Para evitar acidentes causados pela reposição inadvertida do interruptor térmico, este equipamento não deve ser alimentado por um comutador-interruptor, como, por exemplo, um temporizador, ou ligado a um circuito que seja ligado e desligado regularmente pelo utilitário.
- Nunca utilize a máquina enquanto estiverem pessoas, em especial crianças, ou animais nas proximidades.
- Tenha em atenção que o utilizador é responsável por acidentes ou perigos que podem ocorrer a outras pessoas ou bens.

Antes de utilizar a ferramenta

- Durante a utilização da máquina, utilize sempre calçado resistente e calças compridas.
  Não utilize a máquina descalço ou se usar sandálias abertas. Evite usar roupa solta ou com cordões ou atacadores suspensos.
- Inspeccione bem a área em que a máquina será utilizada e retire todos os objectos que possam ser projectados pela máquina.
- Antes de utilizar, proceda sempre a uma inspecção visual para ver se a lâmina, o parafuso da lâmina e o conjunto da lâmina não estão desgastados ou danificados. Substitua os conjuntos de componentes gastos ou danificados para manter o equilíbrio. Substitua as etiquetas danificadas ou ilegíveis.

Após a utilização

- Quando não for utilizado, o equipamento deve ser guardado num local seco e com boa ventilação, longe do alcance das crianças.
- As crianças não devem ter acesso a equipamentos armazenados.
- Quando o equipamento for guardado ou transportado num veículo, deverá ser colocado na bagageira ou fixo de forma a evitar o movimento devido a alterações súbitas na velocidade ou direcção.

Inspecção e reparações

- Antes da utilização, verifique a existência de peças danificadas ou avariadas no equipamento. Verifique se há peças partidas, danos nos interruptores ou outro tipo de condições que possam afectar o seu funcionamento.
- Não utilize o equipamento se alguma das peças se encontrar danificada ou avariada.
- Mande reparar ou substituir quaisquer peças danificadas ou avariadas por um técnico de reparação autorizado.
- Nunca retire ou substitua quaisquer peças que não sejam as especificadas neste manual.
- Cuidado durante o ajuste do cortador de relva para evitar ficar com os dedos presos entre lâminas/peças em movimento e peças fixas da máquina.
- Quando proceder a reparações das lâminas, tenha em atenção que, apesar da fonte de alimentação estar desligada, as lâminas podem deslocar-se.

Instruções de segurança adicionais para cortadores de relva

- Não transporte a máquina enquanto a fonte de alimentação estiver a funcionar.
- Segure bem no manípulo com ambas as mãos quando estiver a manobrar o cortador de relva.
- Se, a qualquer altura, for necessário inclinar o cortador de relva, certifique-se de que ambas as mãos permanecem na posição de funcionamento do equipamento enquanto o cortador de relva estiver inclinado. Mantenha ambas as mãos na posição de funcionamento do equipamento até o cortador de relva voltar a estar correctamente posicionado no chão.
- Nunca use auscultadores para ouvir rádio ou música enquanto estiver a manobrar o cortador de relva.
- Nunca tente fazer um ajuste da altura da roda enquanto o motor estiver em funcionamento ou se a chave de segurança estiver no caixa do comutador.
- Se o cortador de relva encravar, liberte a barra dos fardos para desligar o cortador, aguarde que a lâmina pare antes de tentar desobstruir o cano ou remover o que estiver abaixo da plataforma.
- Mantenha as mãos e os pés afastados da área de corte.
- Mantenha as lâminas afiadas. Utilize sempre luvas de protecção durante o manuseamento da lâmina do cortador de relva.
- Se estiver a utilizar o colector de relva, verifique-o regularmente quanto a indícios de desgaste e deterioração. Se estiver excessivamente usado, substitua-o por um novo colector de relva para sua segurança.
- Tenha muita atenção quando estiver a inverter ou a puxar o cortador de relva na sua direcção.
- Não coloque as mãos ou pés perto ou sob o cortador de relva. Mantenha-se sempre afastado da abertura de descarga.
- Limpe a área onde o cortador de relva vai ser usado retirando objectos como pedras, paus, cabos, brinquedos, ossos, etc., que poderão ser atirados pela lâmina.
- Os objectos atirados pela lâmina podem causar ferimentos graves. Mantenha-se atrás do manípulo quando o motor estiver ligado.
- Não trabalhe com o cortador de relva descalço ou com sandálias. Utilize sempre calçado de segurança.
- Não recue o cortador de relva, excepto se for absolutamente necessário. Olhe sempre para baixo e para trás antes e quando estiver a deslocar-se para trás.
- Nunca direccione os materiais descarregados para pessoas. Evite descarregar os materiais junto a uma

parede ou outro elemento de obstrução. Os materiais poderão fazer ricochete contra o operador. Liberte a barra dos fardos para desligar o cortador de relva e pare a lâmina quando estiver a passar por superfícies com gravilha.
- Não trabalhe com o cortador de relva sem todo o colector de relva, protecção de descarga, protecção traseira ou outros dispositivos de segurança montados e a funcionar. Verifique periodicamente todas as protecções e dispositivos de segurança para se certificar de que estão em bom funcionamento e de que irão funcionar correctamente e executar a respectiva função prevista. Substitua uma protecção danificada ou outro dispositivo de segurança antes da utilização do equipamento.
- Nunca deixe um cortador de relva em funcionamento sem vigilância.
- Liberte sempre a barra dos fardos para parar o motor e aguarde até a lâmina parar por completo antes de limpar o cortador de relva, remover o saco de relva, desobstruir a protecção de descarga, quando deixar o cortador de relva ou antes de efectuar quaisquer ajustes, reparações ou inspecções.
- Utilize o cortador de relva apenas durante o dia ou com uma boa luz artificial desde que os objectos no percurso da lâmina fiquem claramente visíveis na área de funcionamento do cortador de relva.
- Não utilize o cortador de relva sob o efeito do álcool ou drogas, ou quando estiver cansado ou doente. Esteja sempre atento, preste atenção ao que está a fazer e use o bom senso.
- Evite ambientes perigosos. Nunca utilize o cortador de relva se a relva estiver húmida ou molhada, nunca utilize o cortador de relva à chuva. Tenha sempre cuidado ao deslocar-se, ande normalmente e nunca corra.
- Se o cortador de relva começar a vibrar anormalmente, liberte a barra dos fardos, aguarde que a lâmina pare e, em seguida, verifique imediatamente qual a causa.
- A vibração é, geralmente, um sinal de problemas; consulte o guia de resolução de problemas para obter conselhos no caso de ocorrência de vibrações anormais.
- Utilize sempre óculos de protecção e uma protecção respiratória adequada quando utilizar o cortador de relva.
- A utilização de qualquer acessório não recomendado para a utilização com este cortador de relva poderá ser perigosa. Utilize apenas acessórios aprovados pela BLACK+DECKER.
- Nunca tente chegar a pontos fora do alcance enquanto estiver a manobrar o cortador de relva. Mantenha-se sempre bem posicionado e equilibrado enquanto estiver a manobrar o cortador de relva.
- Corte ao longo dos socalcos e nunca em sentido ascendente e descendente. Tenha muito cuidado quando mudar de direcção em declives.
- Nunca utilize o aparelho em declives com uma inclinação superior a 15°.
- Preste atenção aos buracos, sulcos, solavancos, pedras ou outros objectos escondidos. O terreno irregular pode causar uma derrapagem e uma queda acidental. A relva grande pode ocultar obstáculos.
- Não corte relva molhada ou em escarpas acentuadas. O andamento irregular pode causar uma derrapagem e uma queda acidental.
- Não corte perto de descidas, valas ou represas. Pode perder o equilíbrio.
- Deixe sempre o cortador de relva arrefecer antes de o guardar.
- Retire a ficha da tomada e remova a bateria da máquina. Certifique-se de que todas as peças móveis param por completo:
  – Quando não utilizar a máquina;
  – Antes de limpar um bloqueio;
  – Antes de verificar, limpar ou utilizar o equipamento.

Segurança de terceiros
- Este equipamento não deve ser utilizado por pessoas (incluindo crianças) com capacidades físicas, sensoriais ou mentais reduzidas ou com falta de experiência e conhecimentos, a menos que sejam acompanhadas ou tenham recebido formação sobre a utilização deste equipamento por uma pessoa responsável pela sua segurança.
- Esteja atento às crianças para que não brinquem com o equipamento.
- Após bater num objecto estranho. Inspeccione se o equipamento apresenta danos e efectue as reparações conforme necessário.

Riscos residuais
Podem surgir riscos residuais adicionais durante a utilização da ferramenta, que podem não constar nos avisos de segurança incluídos. Estes riscos podem resultar de utilização indevida, utilização prolongada, etc.
Mesmo que os regulamentos de segurança relevantes sejam cumpridos e os dispositivos de segurança implementados, alguns riscos residuais não podem ser evitados.
Estes incluem:
- Ferimentos causados quando toca nas peças rotativas/móveis.
- Ferimentos causados durante a troca de peças, lâminas ou acessórios.
- Ferimentos causados pela utilização prolongada de uma ferramenta. Se utilizar uma ferramenta durante períodos prolongados, certifique-se de que faz pausas com frequência.
- Danos auditivos.
- Perigos de saúde causados pela inalação da poeira resultante quando utilizar a ferramenta.
- Nunca levante ou transporte o equipamento quando o motor estiver em funcionamento.

Símbolos de advertência
Os seguintes símbolos de aviso apresentam os seguintes símbolos de aviso em conjunto com o código de data (13):



ATENÇÃO! Para reduzir o risco de lesões pessoais, o utilizador deve ler o manual de instruções. Para obter os manuais, contacte o Serviço de Apoio ao Cliente (consulte a última página deste manual).



NÃO exponha o produto à chuva.



Esteja atento a lâminas afiadas. As lâminas continuam a rodar após o motor ter sido desligado. Retire a chave de segurança e o(s) conjunto(s) de bateria antes de efetuar a manutenção.



Esteja atento à projecção de objectos. Mantenha as pessoas afastadas da área de corte.



Retire a bateria e leia o manual antes de efectuar a manutenção.



Utilize sempre proteção ocular ou auditiva adequada.



Símbolo de peso da bateria



Potência sonora garantida pela directiva 2000/14/CE - ver dados digitais sobre as emissões dos produtos.



Insira a chave de segurança ao ligar o corta-relvas. Retire a chave de segurança e guarde-a em segurança quando terminar de trabalhar com o corta-relva.

Instruções de segurança adicionais para baterias e carregadores

Baterias

- Nunca tente abrir a bateria, seja qual for o motivo.
- Não exponha a bateria à água.
- Não exponha a bateria ao calor.
- Não armazene em locais onde a temperatura possa exceder os 40 °C.
- Carregue apenas a temperaturas ambiente entre 4,5 °C e 40,5 °C.
- Carregue apenas com o carregador fornecido com o equipamento/ferramenta. A utilização de um carregador errado pode resultar em choque eléctrico ou sobreaquecimento da bateria.
- Quando eliminar as pilhas, siga as instruções indicadas na secção “Protecção do ambiente”.
- Não danifique/deforme a bateria por perfuração ou impacto, porque pode causar ferimentos e incêndio.
- Não carregue baterias danificadas.
- Em condições extremas, pode ocorrer uma fuga nas baterias. Se detectar a fuga de líquido das baterias, limpe o líquido cuidadosamente com um pano. Evite o contacto com a pele.
- Em caso de contacto com a pele ou com os olhos, siga as instruções seguintes.

⚠ **ATENÇÃO!** O electrólito da bateria pode causar ferimentos ou danos materiais. Em caso de contacto com a pele, enxagúe imediatamente com água. Em caso de vermelhidão, dor ou irritação, contacte um médico. Se entrar em contacto com os olhos, enxagúe de imediato com água limpa e peça ajuda médica.



Não tente carregar baterias danificadas

Carregador

O carregador foi concebido para uma tensão específica. Verifique sempre se a tensão de corrente corresponde à tensão indicada na placa sinalética.

⚠ **ATENÇÃO!** Nunca substitua a unidade do carregador por uma tomada de alimentação normal.

- Utilize o carregador BLACK+DECKER apenas para carregar a bateria do equipamento/ferramenta com a qual foi fornecida. Outras baterias podem rebentar, causando ferimentos e danos.
- Nunca tente carregar baterias não recarregáveis.
- Se o cabo de alimentação estiver danificado, terá de ser substituído pelo fabricante ou por um centro de assistência autorizado da BLACK+DECKER para evitar acidentes.
- Não exponha o carregador a água.
- Não abra o carregador.
- Não perfure o carregador.
- O equipamento/ferramenta/bateria deve ser colocado numa área bem ventilada durante o carregamento.



O carregador é concebido apenas para espaços interiores.



Antes de utilizar o equipamento, leia o manual de instruções.

Segurança eléctrica



O carregador tem isolamento duplo. Por esse motivo, não necessita de ligação à terra.

- Verifique sempre se a tensão de corrente corresponde à tensão indicada na placa sinalética. Nunca substitua a unidade do carregador por uma tomada de alimentação normal.
- Se o cabo de alimentação estiver danificado, terá de ser substituído pelo fabricante ou por um centro de assistência autorizado da BLACK+DECKER para evitar acidentes.

TIPO DE BATERIA

Podem ser utilizadas as seguintes baterias:

Bateria	(kg)
BL1518	0,36
BL2018	0,37
BL2518	0,37
BDL1518S	0,36
BDL2018S	0,37
BDL2518S	0,38
BDL1518	0,36
BDL2018	0,37
BDL2518	0,38
BL4018	0,64
BL5018	0,65
BDL4018S	0,66

Carregadores: S010QV2400040, SSC-250040EU, S018B0V1800100, 90599854-02, BDC2A,90606845
Consulte o manual da bateria/carregador para obter mais informações.

RECURSOS (LADO INTERNO DA CAPA)

Este equipamento inclui todos ou parte dos seguintes acessórios.

1. Caixa de comutação
2. Alça de segurança
3. Alça superior
4. Alça inferior
5. Botões de fixação da pega superior (2)
6. Botões de fixação da pega inferior (2)
7. Tampa superior
8. Botão de regulação da altura (BCMWP340 só)
9. Botão de regulagem da altura de corte (BCMWP400 só)
10. Saco coletor de grama
11. Porta traseira
12. Alça de transporte
13. Código de data

ITENS DA EMBALAGEM (FIG. A)

a. Cortador de grama com alça superior
b. Alça inferior
c. Saco coletor de grama
d. Alça do saco coletor
e. Grampo de libertação rápida (parafuso fixo)
f. Grampos dentados
g. Grampo de libertação rápida (cabeça curva)
h. Clipe para fixação do cabo
i. Inserção para função de trituração
j. Bateria
k. Carregador
l. Chave de segurança

Posição do código de data

O código da data de produção (13) onsiste num ano de 4 dígitos, seguido de uma semana de 2 dígitos e é alargado por um código de fábrica de 2 dígitos.

Procedimento de carregamento (Fig. B)

Os carregadores da BLACK+DECKER são concebidos para carregar baterias da BLACK+DECKER.

- Ligue o carregador numa tomada adequada antes de inserir a bateria.
- Insira a bateria no carregador.



O LED verde ficará a piscar, indicando que a bateria está a ser carregada.



A conclusão do processo de carregamento é LED verde, que permanece ligado de maneira contínua. A bateria fica totalmente carregada e pode ser utilizada nesta altura ou pode deixá-la no carregador.

⚠ **ATENÇÃO!** Após a utilização, recarregue as baterias descarregadas assim que possível, caso contrário a duração da bateria pode diminuir consideravelmente.

Diagnóstico do carregador

Este carregador foi concebido para detectar determinados problemas que possam surgir com baterias ou a fonte de alimentação. Os problemas são indicados pela iluminação de um LED intermitente com diferentes padrões.

Problemas na bateria



O carregador permite detectar uma bateria fraca ou danificada.

O LED vermelho pisca com o padrão indicado na etiqueta. Se aparecer este padrão intermitente de problemas na bateria, interrompa o carregamento da bateria. Entregue-a num centro de assistência ou num local de recolha para reciclagem.

Retardação de calor/frio



Quando o carregador detecta que uma bateria está demasiado quente ou fria, inicia automaticamente a retardação de calor/frio, interrompendo o processo de carga até a bateria normalizar.

Em seguida, o carregador muda automaticamente para o modo Carregar a bateria. Esta função assegura a duração máxima da bateria. O LED vermelho pisca no padrão indicado na etiqueta quando a retardação de calor/frio é detectada.

Notas importantes sobre carregamento

- É possível aumentar a duração e o desempenho da bateria se carregá-la quando a temperatura ambiente se situar entre 16 °C e 27 °C (60 °F e 80 °F).
- NÃO carregue a bateria se a temperatura ambiente for inferior a 4,5 °C (40 °F) ou superior a 40,5 °C (105 °F). Isto é importante e impede danos graves na bateria.
- O carregador e a bateria podem ficar demasiado quentes durante o carregamento. Isto é normal e não representa um problema. Para facilitar o arrefecimento da bateria,

evite colocar o carregador ou a bateria num local quente, como num barracão metálico ou num reboque não isolado.
- Se a bateria não carregar correctamente:
  – Verifique a corrente na tomada, ligando uma lâmpada ou outro equipamento.
  – Verifique se a tomada está ligada a um interruptor de luz que se desliga quando desliga as luzes.
  – Coloque o carregador e a bateria num local onde a temperatura do ar ambiente varie entre 16 C°–27 °C (60 °F–80 °F).
  – Se os problemas de carregamento persistirem, leve a ferramenta, a bateria e o carregador para um centro de assistência local.
- A bateria deve ser recarregada se não fornecer energia suficiente durante trabalhos que tenham sido efectuados facilmente. NÃO CONTINUE a utilizar o equipamento nestas condições. Siga o procedimento de carregamento. Pode também carregar uma bateria parcialmente utilizada sempre que quiser, porque não afecta a bateria.
- Os materiais estranhos condutores como, por exemplo, mas não limitado a, lã de aço, folha de alumínio ou qualquer acumulação de partículas metálicas devem ser removidos dos orifícios do carregador. Desligue sempre o carregador da fonte de alimentação quando não estiver inserida uma bateria no respectivo compartimento. Desligue o carregador antes de proceder à limpeza.
- Não congele ou coloque o carregador dentro de água ou de outros líquidos.

⚠ **ATENÇÃO!** Não permita a entrada de líquidos no carregador.
NUNCA TENTE ABRIR A BATERIA, SEJA QUAL FOR O MOTIVO.
SE A ESTRUTURA DE PLÁSTICO DA BATERIA SE PARTIR OU RACHAR, ENVIE O APARELHO PARA UM CENTRO DE ASSISTÊNCIA PARA RECICLAGEM.

Indicador de estado de carregamento da bateria
A bateria está equipada com um indicador do estado de carga. Este pode ser utilizado para visualizar o nível de carga actual da bateria durante a utilização do cortador de relva e durante o carregamento. Não indica o funcionamento da ferramenta e está sujeito a variações, com base nos componentes do produto, temperatura e aplicação do utilizador final.

Verificar o estado da carga (Fig. C)
- Carregue no botão do indicador do estado de carga.
- Os três LED acendem-sem indicando a percentagem de carga na bateria. Consulte o gráfico na Fig. C.
- Se o LED não acender, carregue a bateria.

MONTAGEM
⚠ **ATENÇÃO!** Antes da montagem, certifique-se de que o aparelho está desligado e de retirar a chave de segurança e o(s) conjunto(s) de bateria.

Montagem da alça inferior (Fig. A, D-E)
- Fixe os dois grampos dentados (Af) na alça inferior.
- Instale o manípulo inferior (Ab) no corta-relvas com os grampos de libertação rápida (parafuso fixo) (Ae).

OBSERVAÇÃO: assegure-se de que os orifícios de montagem da alça superior e da alça inferior estejam perfeitamente alinhados, depois instale as alavancas de aperto rápido.

Montagem da alça superior (Fig. A, F-G)
- Posicione a alça superior (3) sobre a alça inferior e fixe-a utilizando as duas alavancas de aperto rápido (Ag). Confirme que os dentes das engrenagens de fixação estão devidamente engatados.
- Prenda a alça superior à alça inferior (4) com as alavancas de aperto rápido (Ag).

Montagem do grampo de cabo (Fig. A, G)
- Verifique se o grampo de cabo fornecido (Ah) são utilizado para fixar o cabo às pega superior.

Instalação do saco coletor de grama (Fig. A, H-J)
- Introduza a alça do saco coletor (Ad) na ranhura correspondente do saco de grama (10) (Fig. H).
- Pressione a alça do saco coletor no encaixe até ouvir um “clique”, indicando que está corretamente travada.
- Prenda o saco da relva (10) à estrutura fixando os ganchos de plástico nas partes laterais e na parte inferior (Fig. I-J).

OBSERVAÇÃO: levante a porta traseira (11) para engatar o saco coletor. Solte a porta traseira para travá-la corretamente na posição.

Função de trituração (BCMWP400) (Fig. K)
- Levante a porta traseira (11).
- Coloque o tampão de plástico de cobertura de trituração (17) na calha de descarga traseira (18).
- Pressione o tampão de plástico de cobertura de trituração para baixo para o colocar em posição.
- Solte a porta traseira para cobrir o tampão de cobertura de trituração.

OBSERVAÇÃO: verifique se as duas abas localizadas na base da inserção de trituração estão corretamente encaixadas nas ranhuras correspondentes da carcaça do cortador.
OBSERVAÇÃO: para assegurar uma trituração eficiente, não corte relva alta ou molhada.

Regulagem da altura de corte (Fig. L-M)

BCMWP340
- Para mudar a altura do corte, mova a alavanca de regulação da altura de corte (8) e levante e baixe a alavanca até à posição de corte desejada e, em seguida, solta a alavanca.

BCMWP400
- Para mudar a altura do corte, prima o botão de regulação da altura de corte (9) e levante e baixe a alavanca até à posição de corte desejada e, em seguida, solte o botão.

⚠ **ATENÇÃO!** Evite realizar movimentos bruscos com o botão de regulagem da altura de corte. Isso pode causar danos ao cortador de grama.

Para instalar a(s) bateria(s) (Fig. N, P)

- Levante a tampa do compartimento da bateria (7) de modo a expor o compartimento da bateria (19).
- Deslize o(s) conjunto(s) de bateria (14) para o compartimento da bateria até estar (estarem) completamente encaixado(s) e ouvir um clique. Certifique-se de que o(s) conjunto(s) de bateria está(ão) totalmente encaixado(s) e bloqueado(s) na posição correta. BCMWP340 tem um compartimento de bateria como apresentado na Fig. N e BCMWP400 as unidades possuem duas portas de bateria, como apresentado na Fig. P.
- Feche a tampa do compartimento da bateria. Certifique-se de que a tampa está totalmente encaixada antes de ligar o corta-relvas.

Para remover a(s) bateria(s) (Fig. O, Q):

- Abra a cobertura do compartimento da bateria (7) como descrito acima.
- Pressione o botão de libertação (16) na bateria e retire-a da ferramenta.

Chave de segurança (Fig. R-S)

⚠ **PERIGO! Lâmina afiada em movimento.** De modo a evitar iniciação acidental ou utilização não autorizada do seu corta-relvas sem cabos, foi incorporada no design do seu corta-relvas uma chave de segurança removível. O corta-relvas ficará completamente desativado quando a chave de segurança for removida do corta-relvas.

⚠ **PERIGO! As lâminas rotativas podem causar lesões graves.** Para evitar lesões graves, desligue o aparelho e retire a chave de segurança e o(s) conjunto(s) de bateria quando a unidade não está vigiada, ou ao carregar, limpar, fazer a manutenção, transportar, levantar ou armazenar o corta-relvas.

- Insira a chave de segurança (AI) na ranhura da chave, localizada no interior da porta da bateria, até que esta esteja totalmente encaixada dentro da ranhura da chave.
- O corta-relvas está agora operacional.

OPERAÇÃO

Posição correta das mãos (Fig. T)

⚠ **ATENÇÃO!** Para reduzir o risco de ferimentos graves, mantenha SEMPRE a posição correta das mãos conforme ilustrado.

⚠ **ATENÇÃO!** Para evitar lesões, SEMPRE segure firmemente o equipamento, antecipando alguma reação súbita.

A posição correta das mãos exige que ambas as mãos segurem a pega superior e a alavanca do carregador em conjunto.

Ligar e desligar (Fig. T)

⚠ **ATENÇÃO!** Nunca tente manter o interruptor travado na posição ligada.

⚠ **ATENÇÃO!** As lâminas continuam em movimento por alguns segundos após o motor ser desligado. Não toque na parte inferior do cortador até que as lâminas estejam completamente paradas!

⚠ **ATENÇÃO!** O equipamento somente poderá ser ligado se o botão liga/desliga for pressionado primeiro e, em seguida, a alça de segurança for puxada em direção à alça superior. Realizar a sequência em ordem inversa não ligará o equipamento.

Ligar o motor

- Assegure-se de que a alça de segurança (2) esteja totalmente liberada.
- Prima o botão de alimentação na caixa de distribuição (1) e mantenha-o em posição.
- Puxe a alça de segurança (2) em direção à alça superior (3).
- Solte o botão liga/desliga assim que o equipamento estiver em funcionamento.

Desligar o motor

- Para desligar o equipamento, solte a alça de segurança.

OBSERVAÇÃO: não continue a premir o botão de arranque depois de a máquina se desligar automaticamente. Esta ação causará danos na bateria.

Indicador de saco de recolha de relva (Fig. U)

- Durante a operação, o indicador do saco coletor (26) muda de status para sinalizar que o compartimento atingiu sua capacidade máxima e precisa ser esvaziado para manter o desempenho ideal do cortador.
- Para remover o saco coletor (10), levante a porta traseira e segure a alça de transporte pelas laterais e pela base da es-trutura metálica. Após a remoção do saco coletor, a porta traseira desce automatica-mente e fecha a abertura de descarga.
- Esvazie o conteúdo do saco coletor e recoloque-o corretamente no equipamento.

⚠ **ATENÇÃO!** Antes de remover o saco coletor, desligue o cortador e aguarde até que a lâmina pare completamente.

⚠ **ATENÇÃO!** Se houver acúmulo de aparas de grama na saída de descarga, limpe-a utilizando uma escova. Nunca remova resíduos de grama da carcaça do cortador ou da lâmina com as mãos ou os pés. Use ferramentas adequadas, como escova ou vassoura. Para assegurar uma coleta eficiente, mantenha o canal de saída da grama e o interior da carcaça do cortador completamente livres de resíduos e obstruções.

Sobrecarga do cortador de relva

Para evitar danos causados por sobrecarga, não retire demasiada relva de uma só vez. Diminua a velocidade de corte ou eleve a altura de corte.

Corte da grama

⚠ **ATENÇÃO!** Inspeccione sempre a área onde o cortador de relva vai ser utilizado e remova todas as pedras, paus, fios, ossos e outros resíduos que possam ser projectados pela lâmina rotativa.

⚠ **ATENÇÃO!** Corte ao longo dos declives e nunca em sentido ascendente e descendente. Tenha muito cuidado

quando mudar de direcção em declives. Não corte em declives demasi-ado íngremes. Mantenha sempre os pés bem assentes.

- Liberte a pega automotora (2) para desligar o cortador de relva quando atravessar uma área com gravilha (porque as pedras podem ser projectadas pelas lâminas).
- Regule o cortador de relva para a altura de corte mais elevada quando cortar em solo duro ou com ervas altas. A remoção de demasiada relva de uma só vez pode causar sobrecarga do motor, o que irá fazer com que pare. Consulte o guia de resolução de problemas.
- Se o saco de recolha de relva (10) for utilizado durante a época de crescimento rápido, a relva pode obstruir a abertura de descarga. Liberte a pega automotora para desligar o cortador de relva, retire a chave de segurança e a bateria. Retire o saco de recolha de relva e abane o saco para que a relva fique no fundo do saco. Limpe também qualquer relva ou detritos que poderão ficar comprimidos em volta da abertura de descarga. Volte a colocar o saco de recolha de relva.
- Se o cortador começar a vibrar de maneira anormal, liberte a pega automotora para desligar o cortador de relva e retire a chave de segurança e a bateria. Verifique de ime-diato qual é a causa. A vibração é um aviso de problemas. Só deve utilizar o cortador de relva depois de ser efectuada uma verificação pela assistência técnica. Consulte o guia de resolução de problemas no manual.
- Liberte sempre a pega para desligar o cortador de relva quando o deixar sem vigilância, mesmo que seja durante um curto período de tempo.

Remoção da lâmina (Fig. V)

OBSERVAÇÃO: os modelos BCMWP340 e BCMWP400 utilizam novas lâminas com aletas que proporcionam melhor desempenho de coleta em relação à linha anterior de cortadores. Acessórios de lâmina: 34 cm A6325 e 40 cm A6327.

⚠ **PERIGO!** Quando voltar a montar o sistema da lâmina, certifique-se de que cada peça é instalada de novo correctamente, como descrito abaixo. A montagem incorrecta das lâminas ou de outras peças do sistema da lâmina pode causar ferimentos graves.

⚠ **ATENÇÃO!** Certifique-se de que a lâmina parou completamente e desligue o corta-relva da fonte de energia.

- Corte um pedaço de madeira 2x4 (20) com 305 mm de comprimento para impedir o giro da lâmina (15) durante a remoção da porca de flange.

OBSERVAÇÃO: a BLACK+DECKER oferece uma ferramenta de remoção de lâmina (P/N 6011-X1-0757). Essa ferramenta foi projetada para evitar o movimento da lâmina durante a remoção ou instalação no eixo.

- Vire o equipamento cuidadosamente com ele de lado. Use luvas de proteção e óculos de segurança. Tenha cuidado com as bordas afiadas da lâmina.
- Posicione o pedaço de madeira de modo a travar a lâmina e impedir seu movimento.
- Utilize uma chave de 13 mm (22) para soltar e remover o parafuso da lâmina (21), girando no sentido anti-horário.
- Remova a lâmina. Verifique se há danos em todos os componentes e substitua-os, se necessário.

Instalação da lâmina (Fig. V)

- Coloque a lâmina (15) sobre o eixo do parafuso, com a face gravada voltada para fora, afastada do cortador. Em seguida, posicione o parafuso da lâmina (21) no eixo.
- Aperte o parafuso da lâmina o mais firmemente possível com as mãos.
- Posicione o pedaço de madeira (20) de modo a travar a lâmina e impedir seu movimento.
- Utilize uma chave de 13 mm (22) para apertar firmemente o parafuso da lâmina, girando no sentido horário. Aperte com um torque entre 27 Nm e 33 Nm.

Afiamento da lâmina

Mantenha a lâmina sempre afiada para garantir o melhor desempenho de corte da máquina. Uma lâmina sem fio não corta a grama de maneira uniforme. Use óculos de segurança ao remover, afiar e reinstalar a lâmina. Certifique-se de que a chave de segurança e o pack de baterias são removidos. Em condições normais, duas afiações por ciclo de utilização são suficientes. A presença de areia acelera o desgaste do fio da lâmina. Se o gramado tiver solo arenoso, realize o afiamento com maior frequência.

OBSERVAÇÃO: substitua imediatamente toda lâmina empenada ou danificada.

Ao afiar a lâmina:

- Garanta que a lâmina não penda para nenhum dos lados.
- Mantenha o ângulo original de corte durante o afiamento.
- Afile as arestas cortantes nas duas extremidades, removendo a mesma quantidade de material em cada lado.

Afiamento da lâmina em morsa (Fig. X)

- Certifique-se de que a lâmina (15) parou e que o(s) conjunto(s) de bateria são retirados antes de retirar a lâmina.
- Remova a lâmina do cortador. Siga as instruções de remoção.
- Fixe a lâmina firmemente em uma morsa (23).
- Use óculos de segurança e luvas de proteção, tomando cuidado para não se cortar.
- Afile as bordas cortantes com uma lima fina (24) ou pedra de afiar, mantendo o ângulo de corte original. Verifique se a lâmina não pende para nenhum lado. Consulte as instruções para verificar se a lâmina está nivelada corretamente.
- Substitua a lâmina no cortador e fixe-a com segurança.

Verificação do nivelamento da lâmina (Fig. Y)

Verifique colocando o furo central da lâmina (15) sobre um prego ou sobre a haste arredondada de uma chave de fenda (25), presa horizontalmente em uma morsa (23). Se uma das extremidades da lâmina se desalinhar, remova material da aresta cortante dessa extremidade com uma lima. A lâmina está nivelada quando todas as pontas permanecem alinhadas.

Lubrificação

Não é necessária qualquer lubrificação. Não lubrifique as rodas. Elas têm superfícies plásticas autolubrificantes que dispensam lubrificação.

Limpeza

⚠ **ATENÇÃO!** Retire sempre o(s) conjunto(s) de bateria e a chave de segurança antes de efetuar qualquer limpeza.

⚠ **ATENÇÃO!** Limpe a sujidade e o pó de todas as aberturas de ventilação com ar limpo e seco, pelo menos uma vez por semana. Para minimizar o risco de lesões oculares utilize sempre uma protecção ocular e e uma máscara de poeiras aprovada.

⚠ **ATENÇÃO!** Nunca utilize dissolventes ou outros produtos químicos abrasivos para limpar as peças não metálicas da ferramenta. Estes produtos químicos podem enfraquecer os plásticos utilizados nestas peças. Utilize um pano humedecido apenas com água e sabão suave. Nunca deixe entrar qualquer líquido dentro da ferramenta. Da mesma forma, nunca mergulhe qualquer peça da ferramenta num líquido.

Desligue o corta-relvas e deixe que a lâmina pare de rodar. Utilize apenas sabão neutro e um pano húmido para limpar o cortador de relva. Esvazie completamente o saco de relva. Remova quaisquer resíduos que se possam ter acumulado na parte inferior da plataforma. Após várias utilizações, verifique se todos os fixadores expostos estão apertados.

Prevenir a corrosão

Os fertilizantes e outros produtos químicos para jardim contêm agentes que aceleram consideravelmente a corrosão dos metais.

Se cortar em áreas nas quais tenham sido utilizados fertilizantes ou químicos, o cortador de relva deve ser limpo imediatamente a seguir, da forma que se segue:

Desligue o corta-relvas e retire a chave de segurança e o(s) conjunto(s) de bateria. Limpe todas as partes expostas com um pano húmido.

MANUTENÇÃO

O seu corta-relvas BLACK+DECKER foi concebido para funcionar durante um longo período de tempo com manutenção mínima.

O funcionamento contínuo e satisfatório depende de uma manutenção adequada e limpeza regular da ferramenta equipamento.

Consulte a página posterior deste manual para obter informações de contato do centro de serviços ou visite **www.2helpu.com**.

⚠ **ATENÇÃO!** Antes de proceder a qualquer acção de manutenção em ferramentas eléctricas com/sem cabo:

- Desligue o equipamento/ferramenta e retire a ficha da tomada.
- Pode também utilizar a carga da bateria por completo se estiver no valor máximo e, em seguida, desligue-a e retire a bateria.
- Desligue o carregador antes de limpá-lo. Além da limpeza frequente, o carregador não necessita de manutenção.
- Limpe regularmente as ranhuras de ventilação da ferramenta/equipamento e do carregador com uma escova suave ou um pano seco.
- Limpe com regularidade o compartimento do motor com um pano húmido. Não utilize produtos de limpeza abrasivos ou à base de solventes.
- Utilize regularmente uma raspadeira para remover relva e sujidade da parte inferior da protecção.

Armazenamento (Fig. W)

⚠ **ATENÇÃO!** A lâmina rotativa pode causar ferimentos graves. Liberte a pega automotora para de-sligar o cortador, retire a bateria antes de levantar, transportar ou armazenar o corta-dor. Guarde num local seco.

⚠ **ATENÇÃO!** Para evitar que os dedos fiquem entalados, mantenha-os afastados da área entre os manípulos quando os dobrar.

⚠ **ATENÇÃO!** Certifique-se de que o cabo não fica esticado ou dobrado nas uniões dos manípulos durante a dobragem. Isto pode causar danos no cabo.

O manípulo do cortador de relva pode ser facilmente dobrado para baixo para um armazenamento rápido e prático.

Transportar o cortador

Transportar o cortador com as pegas de transporte. **NÃO** levante o cortador agarrando o manípulo principal ou o manípulo inferior.

Resolução de problemas

Se achar que o equipamento não está a funcionar correctamente, respeite as instruções apresentadas em seguida. Se não conseguir resolver o problema, contacte o agente local de reparação BLACK+DECKER. Consulte a página posterior deste manual para obter informações de contato do centro de serviços ou visite **www.2helpu.com**.

⚠ **ATENÇÃO!** Antes de prosseguir, liberte a barra dos fardos para desligar o cortador de relva, aguarde até a lâmina parar.

Problema	Solução
O cortador não funciona quando a pega automotora é activada.	Liberte a pega automotora para desligar o cortador. Retire a bateria, vire o cortador de relva ao contrário e verifique se a lâmina roda livremente.
	Verifique se a cavidade da bateria se encontra isenta de detritos e correctamente ligada.
	A bateria ficou totalmente carregada? Prima o botão do estado de carga.
O motor pára durante o corte.	Liberte a pega automotora para desligar o cortador. Retire e a bateria. Vire o cortador de relva ao contrário e verifique se a lâmina roda livremente.
	Eleve a altura de corte das rodas para a posição mais elevada e ligue o cortador.
	Verifique se a cavidade da bateria se encontra isenta de detritos e correctamente ligada.
	A bateria ficou totalmente carregada? Prima o botão do estado de carga.
	Evite sobrecarregar o cortador. Diminua a velocidade de corte ou eleve a altura de corte.

Problema	Solução
O cortador de relva funciona, mas o desempenho de corte não é satisfatório.	Liberte a pega automotora para desligar o cortador. Retire e a bateria. Volte o cortador ao contrário e verifique: • Afiação da lâmina: mantenha a lâmina afiada. • A estrutura e o tubo de descarga no que respeita a obstruções.
	O ajuste de altura das rodas poderá estar definido demasiado baixo para as condições da relva. Eleve a altura de corte.
É excessivamente difícil empurrar o cortador.	Liberte a pega automotora para desligar o cortador. Retire e a bateria. Eleve a altura de corte para reduzir o efeito de arrastamento da plataforma na relva. Verifique se todas as rodas giram livremente.
O cortador emite ruído e vibração anormais.	Solte a pega automotora para desligar o cortador e retire a bateria. Coloque o cortador de lado e verifique a lâmina de modo a certificar-se de que não está dobrada ou danificada. Se a lâmina se encontrar danificada, substitua-a por uma lâmina de substituição da BLACK+DECKER. Se a parte inferior da estrutura se encontrar danificada, leve-o a um centro de assistência autorizado da BLACK+DECKER.
	Se não existirem danos visíveis na lâmina e o cortador continuar a vibrar: • Liberte a pega automotora para desligar o cortador. • Retire a bateria. • Desmonte o conjunto da lâmina por completo, como descrito na secção “Remoção da lâmina”. • Retire todos os resíduos e limpe cada peça. • Volte a montar todas as peças, como descrito na secção “Instalação da lâmina”.
	Se o cortador continuar a vibrar, leve-o a um centro de assistência autorizado da BLACK+DECKER.
Os LED do carregador não acendem.	Verifique se a ficha está ligada.
	Volte a ligar o carregador.
O cortador não aspira aparas com o saco.	Cano obstruído. Liberte a pega automotora para desligar o cortador. Retire a bateria. Elimine as aparas de relva no cano.
	Eleve a altura de corte das rodas para diminuir o comprimento do corte.
	Saco cheio. Esvazie o saco com maior frequência.

Proteger o ambiente



Os produtos/baterias são recicláveis, mas se estiverem marcados com o caixote do lixo riscado, não devem ser eliminados em conjunto com o lixo doméstico normal. Descarregue as pilhas por completo, separe-as e, se possível, retire as fontes de luz do produto. É da responsabilidade do utilizador eliminar os dados pessoais do produto. Em seguida, leve os resíduos para um centro de recolha de resíduos oficial ou para um retalhista aderente que costuma aceitá-los gratuitamente. As embalagens devem ser eliminadas com base no código do material marcado.
As instruções de funcionamento e de segurança só devem ser eliminadas quando o produto em causa já não estiver a ser utilizado.
Contacte a sua comunidade/município para obter orientações sobre a gestão de resíduos. Para obter mais informações, visite **www.2helpU.com** e leia o código QR indicado acima.

Dados técnicos

		BCMWP340	BCMWP400
Tipo		1	1
Tensão	DC	18	2x18
Velocidade sem carga	/min	3000	3000
Regulação da altura	mm	20-70	25-75
Comprimento da lâmina	cm	34	40
Proteção de entrada*		IPX1*	
Peso (sem bateria)	kg	12	14

*O corta-relvas foi testado de modo a ser seguro quando exposto à chuva durante um curto período de tempo. Se o corta-relvas ficar molhado, desligue a fonte de alimentação, seque o corta-relvas e verifique cuidadosamente o seu funcionamento. Se o corta-relvas não funcionar, deixe-o secar completamente antes de voltar a verificar o seu funcionamento.

Garantia

A BLACK+DECKER confia na qualidade dos seus produtos e oferece aos consumidores uma garantia de 24 meses a partir da data de compra. Esta garantia é um complemento dos seus direitos estabelecidos por lei, não os prejudicando de forma alguma. A garantia é válida nos Estados-membros da União Europeia e nos países-membros da Zona Europeia de Comércio Livre.
Para accionar a garantia, esta deve estar em conformidade com os termos e condições da BLACK+DECKER e terá de apresentar o comprovativo de compra ao vendedor ou a um técnico de reparação autorizado. Os termos e condições da garantia de 2 anos da BLACK+DECKER e a localização do agente de reparação autorizado mais próximo podem ser obtidos na Internet em **www.2helpU.com** ou pode contactar uma filial da BLACK+DECKER, cuja morada está indicada neste manual.
Visite o nosso Website **www.blackanddecker.eu** para registar o seu novo produto da BLACK+DECKER e receba actualizações sobre novos produtos e ofertas especiais.

ASIAKIRJAT OVAT SAATAVILLA VERKOSSA

www.2helpU.com/DoC/ tai **www.2helpU.com/DoC/index/xxx***

*Pääset suoraan asiakirjoihin korvaamalla merkinnän "xxx" tuotteen mallinumerolla, joka on merkitty tuotteen tyyppikilpeen tai pakkaukseen.

- Käyttöohje
- Vaatimustenmukaisuusvakuutus (DoC)
- Tuotteen päästötiedot (PED): Tietoa melusta, tärinästä ja pölystä (ei koske kaikkia tuotteita)

Käyttötarkoitus

BLACK+DECKER® BCMWP340, BCMWP400 -ruohonleikkurit on suunniteltu ruohon leikkaamiseen. Laitteet on tarkoitettu ainoastaan kotitalouskäyttöön.

TURVALLISUUSOHJEET

Sähkötyökalun yleiset turvallisuusvaroitukset



VAROITUS! Lue kaikki tämän sähkötyökalun mukana toimitetut varoitukset, käyttöohjeet ja tekniset tiedot. Jos kaikkia ohjeita ei noudateta, on olemassa sähköiskun, tulipalon ja/tai vakavan henkilövahingon vaara.



Saat käyttöohjeet ottamalla yhteyttä asiakaspalveluun. (Katso tämän käyttöoppaan takasivu.)

SÄILYTÄ KAIKKI VAROITUKSET JA OHJEET MYÖHEMPÄÄ KÄYTTÖÄ VARTEN

Näissä varoituksissa käytettävä sähkötyökalu-ilmaus viittaa verkkovirtaan yhdistettävään tai akkukäyttöiseen työkaluun.

1. Työskentelyalueen Turvallisuus

a. Pidä työskentelyalue siistinä ja kirkkaasti valaistuna. Onnettomuuksia sattuu herkemmin epäsiistissä tai huonosti valaistussa ympäristössä.

b. Älä käytä sähkötyökaluja, jos on olemassa räjähdysvaara esimerkiksi syttyvien nesteiden, kaasujen tai pölyn vuoksi. Sähkötyökalujen aiheuttamat kipinät voivat sytyttää pölyn tai kaasut.

c. Pidä lapset ja sivulliset kaukana käyttäessäsi sähkötyökalua. Keskittymiskyvyn herpaantuminen voi aiheuttaa hallinnan menettämisen.

2. Sähköturvallisuus

a. Pistokkeen ja pistorasian on vastattava toisiaan. Älä koskaan tee pistokkeeseen mitään muutoksia. Älä yhdistä maadoitettua sähkötyökalua jatkojohtoon. Sähköiskun vaara vähenee, jos pistokkeisiin ei tehdä muutoksia ja ne yhdistetään vain niille tarkoitettuihin pistorasioihin.

b. Älä kosketa maadoituksessa käytettäviin pintoihin, kuten putkiin, lämpöpattereihin ja jäähdytyslaitteisiin. Voit saada sähköiskun, jos kehosi on maadoitettu.

c. Sähkötyökaluja ei saa käyttää sateessa tai märissä olosuhteissa. Sähkötyökaluun menevä vesi lisää sähköiskun vaaraa.

d. Älä vaurioita sähköjohtoa. Älä kanna työkaluja sähköjohdosta tai vedä pistoketta pistorasiasta sähköjohdon avulla. Pidä sähköjohto kaukana kuumuudesta, öljystä, terävistä reunoista tai liikkuvista osista. Vaurioituneet tai sotkeutuneet johdot lisäävät sähköiskun vaaraa.

e. Jos käytät sähkötyökalua ulkona, käytä vain ulkokäyttöön tarkoitettua jatkojohtoa. Ulkokäyttöön tarkoitetun sähköjohdon käyttäminen vähentää sähköiskun vaaraa.

f. Jos sähkötyökalua on käytettävä kosteassa paikassa, käytä vikavirtasuojaa. Tämä vähentää sähköiskun vaaraa.

3. Henkilösuojaus

a. Käyttäessäsi sähkötyökalua pysy valppaana, keskity työhön ja käytä tervettä järkeä. Älä käytä tätä työkalua ollessasi väsynyt tai alkoholin, huumeiden tai lääkkeiden vaikutuksen alaisena. Keskittymisen herpaantuminen hetkeksikin sähkötyökalua käytettäessä voi aiheuttaa vakavan henkilövahingon.

b. Käytä henkilösuojausvarusteita. Käytä aina suojalaseja. Hengityssuojaimen, liukumattomien turvajalkineiden, kypärän ja kuulosuojaimen käyttäminen vähentää henkilövahinkojen vaaraa.

c. Estä tahaton käynnistäminen. Varmista, että virtakytkin on OFF-asennossa, ennen kuin kytket sähkötyökalun pistorasiaan, yhdistät siihen akun, nostat työkalun käteesi tai kannat sitä. Sähkötyökalun kantaminen sormi virtakytkimellä lisää onnettomuusvaaraa.

d. Poista kaikki säätöavaimet tai vääntimet ennen sähkötyökalun käynnistämistä. Sähkötyökalun pyörivään osaan jäänyt säätöavain tai väännin voi aiheuttaa henkilövahingon.

e. Älä kurkottele. Seiso aina vakaasti tasapainossa. Näin voit hallita sähkötyökalua paremmin odottamattomissa tilanteissa.

f. Pukeudu oikein. Älä käytä löysiä vaatteita tai koruja. Pidä hiukset ja vaatteet loitolla liikkuvista osista. Löysät vaatteet, korut tai pitkät hiukset voivat tarttua liikkuviin osiin.

g. Jos käytettävissä on laitteita pölyn ottamiseksi talteen, käytä niitä. Pölyn ottaminen talteen voi vähentää pölyn aiheuttamia vaaroja.

h. Vaikka käyttäisit usein erilaisia työkaluja, vältä liiallista itsevarmuutta ja huomioi aina työkalun turvallisuusohjeet. Epähuomiossa suoritetut toimenpiteet voivat johtaa vakaviin henkilövahinkoihin sekunnin murto-osassa.

4. Sähkötyökaluista Huolehtiminen

a. Älä kohdista sähkötyökaluun liikaa voimaa. Valitse käyttötarkoituksen kannalta oikea sähkötyökalu. Sähkötyökalu toimii paremmin ja turvallisemmin, kun sitä käytetään sille suunniteltuun käyttötarkoitukseen.

b. Älä käytä työkalua, jos virtakytkin ei toimi. Jos sähkötyökalua ei voi hallita kytkimen avulla, se on vaarallinen ja se on korjattava.

c. **Irrota sähkötyökalun pistoke pistorasiasta ja/tai irrota sen akku (jos irrotettavissa) ennen säätämistä, varusteiden vaihtamista tai sähkötyökalun asettamista säilytykseen.** Näin voit vähentää vahingossa käynnistymisen aiheuttaman henkilövahingon vaaraa.
d. **Varastoi sähkötyökaluja lasten ulottumattomissa. Älä anna sähkötyökaluihin tottumattomien tai näihin ohjeisiin perehtymättömien henkiöiden käyttää sähkötyökaluja.** Sähkötyökalut ovat vaarallisia kouluttamattomien käyttäjien käsissä.
e. **Pidä sähkötyökalut kunnossa. Tarkista liikkuvat osat, niiden kiinnitys, osien eheys ja muut toimintaan vaikuttavat tekijät. Jos havaitset vaurioita, korjauta sähkötyökalu ennen niiden käyttämistä.** Huonosti kunnossapidetyt sähkötyökalut aiheuttavat onnettomuuksia.
f. **Pidä leikkaavat pinnat terävinä ja puhtaina.** Kunnossa pidettyjen leikkaavia teräviä reunoja sisältävien työkalut todennäköisyys jumiutua vähenee, ja niitä on helpompi hallita.
g. **Käytä sähkötyökalua ja sen tarvikkeita, kuten poranteriä, näiden ohjeiden mukaisesti. Ota työskentelyolosuhteet ja tehtävä työ huomioon.** Jos sähkötyökalua käytetään näiden ohjeiden vastaisesti, voi syntyä vaaratilanne.
h. **Pidä kahvat ja tartuntapinnat kuivina, puhtaina sekä öljyttöminä ja rasvattomina.** Liukkaat kahvat ja pinnat heikentävät työkalun hallinnan ja ohjauksen turvallisuutta odottamattomissa tilanteissa.

5. **Akkukäyttöisten Työkalujen Käyttäminen ja Niistä Huolehtiminen**
a. **Käytä ainoastaan valmistajan suosittelemaa latauslaitetta.** Tietyntyyppiselle akulle soveltuva latauslaite voi aiheuttaa tulipalon vaaran käytettynä yhdessä toisen akun kanssa.
b. **Käytä sähkötyökalussa vain siihen tarkoitettuja akkuja.** Muiden akkujen käyttäminen voi aiheuttaa tulipalon tai onnettomuuden vaaran.
c. **Kun akku ei ole käytössä, pidä se poissa muiden metalliesineiden läheltä, kuten paperiliittimien, kolikoiden, avainten, naulojen, ruuvien tai muiden pienten esineiden läheltä. Ne voivat oikosulkea akun navat.** Akun napojen oikosulkeminen voi aiheuttaa palovamman tai tulipalon.
d. **Oikosulku voi aiheuttaa nesteen vuotamisen akusta. Vältä koskemasta tähän nesteeseen. Jos nestettä pääsee vahingossa iholle, huuhtele vedellä. Jos tätä nestettä pääsee silmään, ota yhteys lääkäriin.** Akkuneste voi ärsyttää tai aiheuttaa palovamman.
e. **Vaurioitunutta tai muokattua akkua tai työkalua ei saa käyttää.** Vaurioituneissa tai muokatuissa akuissa voi esiintyä odottamattomia häiriöitä, jotka voivat aiheuttaa tulipaloja, räjähdysvaaroja tai henkilövahinkoja.
f. **Akku ja työkalu tulee suojata tulelta sekä liian korkealta lämpötilalta.** Mikäli akku altistuu tulelle tai yli 130 °C lämpötilalle, seurauksena voi olla räjähdys.
g. **Noudata kaikkia latausohjeita, akkua tai työkalua ei saa ladata ohjeissa annettujen lämpötilavälien ulkopuolella.** Virheellisen latauksen tai annettujen lämpötilavälien ulkopuolella lataamisen seurauksena akku voi vaurioitua ja tulipalovaara kasvaa.

6. **Huolto**
a. **Korjauta työkalu valtuutetulla asentajalla. Varaosina on käytettävä vain alkuperäisiä vastaavia osia.** Tämä varmistaa sähkötyökalun turvallisuuden.
b. **Vaurioituneita akkuja ei saa koskaan huoltaa.** Ainoastaan valmistaja tai valtuutetut huoltoliikkeet saavat huoltaa akkuja.

Ruohonleikkurin turvallisuusvaroitukset



VAROITUS! Ruohonleikkuria koskevat lisäturvavaroitukset.

a. **Älä käytä ruohonleikkuria epäsuotuisissa sääolosuhteissa, varsinkin silloin, kun on olemassa salamoinnin vaara.**
Täten salamaniskun vaara on pienempi.
b. **Tarkasta ruohonleikkurin käyttöalue huolellisesti villieläinten varalta.** Ruohonleikkuri voi vahingoittaa villieläimiä käytön aikana.
c. **Tarkasta ruohonleikkurin käyttöalue perusteellisesti ja poista kaikki kivet, kepit, johdot, luut ja muut vieraat esineet.** Sinkoavat esineet voivat aiheuttaa henkilövahingon.
d. **Tarkista silmämääräisesti aina ennen ruohonleikkurin käyttöä, ettei terässä ja teräkokoonpanossa ole kulumia tai vaurioita.** Kuluneet tai vaurioituneet osat lisäävät loukkaantumisriskiä.
e. **Varmista, ettei ruohonkeräyspussi ole kulunut tai rikkoutunut.** Kulunut tai vaurioitunut ruohonkerääjä voi lisätä loukkaantumisriskiä.
f. **Pidä suojat paikoillaan. Suojien on oltava hyväkuntoisia ja ne on asennettava oikein paikoilleen.** Irtonainen, vaurioitunut tai virheellisesti toimiva suoja voi aiheuttaa henkilövahinkoja.
g. **Pidä kaikki jäähdytysilman sisääntuloaukot puhtaina roskista.** Tukkeutuneet ilmanottoaukot ja roskat voivat johtaa ylikuumenemiseen tai tulipalon vaaraan.
h. **Käytä ruohonleikkuria käyttäessäsi aina luistamattomia ja suojaavia jalkineita. Älä käytä ruohonleikkuria avojaloin tai avoimia sandaaleja käyttäen.** Tämä vähentää jalkojen loukkaantumisriskiä liikkuvan terän kosketuksesta.
i. **Käytä aina pitkiä housuja ruohonleikkuria käyttäessäsi.** Paljas iho lisää sinkoutuneiden esineiden aiheuttaman loukkaantumisen todennäköisyyttä.
j. **Älä käytä ruohonleikkuria märällä ruoholla. Kävele, älä juokse.** Tämä vähentää liukastumis- ja putoamisriskiä, mikä voi johtaa henkilövahinkoihin.
k. **Älä käytä ruohonleikkuria liian jyrkissä rinteissä.** Tämä vähentää hallinnan menettämisen, liukastumisen ja putoamisen riskiä, mikä voi johtaa henkilövahinkoihin.
l. **Rinteissä työskennellessä tulee aina varmistaa hyvä jalansija, työskentele aina rinteiden poikki, älä koskaan ylä- tai alamäkeen ja ole erittäin varovainen suuntaa vaihtaessa.** Tämä vähentää hallinnan

menettämisen, liukastumisen ja putoamisen riskiä, mikä voi johtaa henkilövahinkoihin.

m. **Ole erittäin varovainen vetäessäsi ruohonleikkuria taaksepäin itseäsi kohti.** Ole aina tietoinen ympäristöstäsi. Tämä vähentää kompastumisriskiä käytön aikana.

n. **Älä koske teriin ja muihin vaarallisiin liikkuviin osiin, kun ne ovat vielä liikkeessä.** Tämä vähentää liikkuvien osien aiheuttamaa loukkaantumisriskiä.

o. **Varmista kiinni juuttuneen materiaalin poistamisen ja ruohonleikkurin puhdistamisen yhteydessä, että kaikki virtakytkimet on kytketty pois päältä ja että akku on irrotettu.** Ruohonleikkurin odottamaton käyttö voi johtaa vakavaan henkilövahinkoon.

p. **Pysäytä ruohonleikkuri, irrota turva-avain ja irrotettavat akut ja varmista, että kaikki liikkuvat osat ovat pysähtyneet kokonaan.**
   – Jos ruohonleikkuri on osunut vieraaseen esineeseen, tarkista laite vahinkojen varalta ja korjaa se, ennen kuin käynnistät sen ja käytät sitä uudelleen.
   – Jos ruohonleikkuri alkaa täristä poikkeavasti, tarkasta se välittömästi vaurioiden varalta, vaihda tai korjaa vaurioituneet osat ja tarkista ja kiristä löysät osat.

q. **Pysäytä ruohonleikkuri, jos konetta on kallistettava kuljetusta varten, kun ylität muita pintoja kuin ruohoa ja kuljetat ruohonleikkuria käyttöalueelle ja sieltä pois.**

r. **Älä kallista ruohonleikkuria, kun käynnistät moottorin.**

s. **Tyhjennä ruohonkerääjä ennen varastointia.**

Turvallisuusohjeet

⚠ **VAROITUS!** Johdottomia laitteita käytettäessä on aina noudatettava asianmukaisia turvaohjeita, jotta tulipalojen, sähköiskujen, henkilövahinkojen ja materiaalivaurioiden riski olisi mahdollisimman pieni.

⚠ **VAROITUS!** Laitetta käytettäessä on noudatettava turvallisuussääntöjä. Lue tämä opas huolellisesti läpi ennen koneen käyttöä oman ja muiden turvallisuuden takia. Säilytä ohjeet myöhempää tarvetta varten.

- Lue nämä ohjeet huolellisesti ennen laitteen käyttöä.
- Käyttötarkoitus kuvataan ohjeissa. Muiden kuin tässä käyttöohjeessa suositeltujen lisävarusteiden tai -osien käyttö sekä laitteen käyttö muuhun kuin käyttöohjeessa suositeltuun tarkoitukseen voi aiheuttaa henkilövahingon vaaran.
- Säilytä tämä käyttöohje tulevaa tarvetta varten.

Laitteen käyttö

⚠ **VAROITUS!** Älä säilytä tai käytä työkalua ja akkua paikassa, jossa lämpötila voi laskea alle +4 °C (+39,2 °F) (kuten ulkovarastoissa tai metallirakennuksissa talvisin) tai ylittää +40 °C (+104 °F) (kuten ulkovarastoissa tai metallirakennuksissa kesäisin).
Ole aina huolellinen käyttäessäsi laitetta.

- Tätä laitetta ei ole tarkoitettu nuorten tai lihasvoimaltaan heikkojen henkilöiden käyttöön ilman valvontaa.
- Laitetta ei saa käyttää leluna.
- Älä anna lasten tai eläinten päästä lähelle työskentelyaluetta tai koskettaa laitetta tai virtalähdettä.
- Jos laitetta käytetään lasten läheisyydessä, on oltava tarkkaavainen.
- Soveltuu vain kuivaan käyttöympäristöön. Älä anna laitteen kastua. Älä upota laitetta veteen.
- Älä avaa laitteen koteloa. Sisällä ei ole mitään huollettavia osia.
- Älä käytä laitetta räjähdysalttiissa ympäristössä, jossa on syttyvää nestettä, kaasua tai pölyä.
- Tarkista aina katsomalla ennen käyttöä, että terät, terän pultit ja leikkuuyksikkö eivät ole kuluneet tai vahingoittuneet. Vaihda kuluneet tai vahingoittuneet terät ja pultit aina sarjoina, jotta tasapaino säilyy.
- Jotta lämpörajoitin ei nollautuisi vahingossa ja vaaratilanteet vältettäisiin, tähän laitteeseen ei saa syöttää virtaa ulkoisesta kytkentälaitteesta (esim. ajastin) eikä sitä saa liittää virtapiiriin, joka kytketään säännöllisesti päälle ja pois päältä.
- Älä koskaan käytä laitetta muiden henkilöiden (erityisesti lapsien) tai eläinten läheisyydessä.
- Muista, että laitteen käyttäjä on vastuussa muille henkilöille tai omaisuudelle aiheutuneista onnettomuuksista tai vaaratilanteista.

Ennen käyttöä

- Käytä laitteen käytön aikana aina tukevia jalkineita ja pitkiä housuja. Älä käytä konetta avojaloin tai avoimia sandaaleja käyttäen. Vältä käyttämästä löysiä vaatteita tai vaatekappaleita, joissa on roikkuvia nauhoja.
- Tarkasta laitteen aiottu käyttöalue perusteellisesti ja poista kaikki esineet, joita laite voi heittää.
- Tarkista aina katsomalla ennen käyttöä, että terä, terän pultti ja teräyksikkö eivät ole kuluneet tai vahingoittuneet. Vaihda kuluneet tai vaurioituneet osat sarjoina koneen tasapainon säilyttämiseksi. Vaihda vaurioituneet tai epäselvät merkit.

Käytön jälkeen

- Kun laitetta ei käytetä, säilytä sitä kuivassa, hyvin tuuletetussa paikassa poissa lasten ulottuvilta.
- Pidä laite lasten ulottumattomissa.
- Kun laitetta säilytetään tai kuljetetaan ajoneuvossa, sijoita se tavaratilaan tai kiinnitä se pitävästi niin, ettei se matkan aikana pääse liikkumaan.

Tarkastus ja korjaus

- Tarkista ennen laitteen käyttöä, ettei laitteessa ole vahingoittuneita tai viallisia osia. Tarkista osien ja kytkimien kunto sekä muut seikat, jotka voivat vaikuttaa laitteen toimintaan.
- Älä käytä laitetta, jos jokin sen osa on vahingoittunut tai viallinen.
- Korjauta tai vaihdata vaurioituneet tai vialliset osat valtuutetussa huoltoliikkeessä.
- Älä yritä korjata tai vaihtaa muita kuin tässä käyttöohjeessa erikseen määriteltyjä osia.
- Varo leikkuria säädettäessä, että sormesi eivät jää liikkuvien terien/osien ja kiinteästi asennettujen osien väliin.

- Muista teriä huollettaessa, että vaikka virtalähde on sammutettu, terät liikkuvat edelleen.

Ruohonleikkurien lisäturvaohjeet

- Konetta ei saa kuljettaa virran ollessa päällä.
- Pidä ruohonleikkuria työntöaisasta tukevasti molemmin käsin käytön aikana.
- Jos joudut käytön aikana kallistamaan ruohonleikkuria, pidä molemmat kädet koko ajan ajoasennossa. Pidä molemmat kädet ajoasennossa niin kauan, kunnes ruohonleikkuri on jälleen normaaliasennossa.
- Älä käytä radiota tai kuulokkeita ruohonleikkurin käytön aikana.
- Älä koskaan säädä pyörien korkeutta moottorin käydessä tai turva-avaimen ollessa paikallaan kytkentäkotelossa.
- Jos ruohonleikkuri pysähtyy, sammuta leikkuri vapauttamalla kahva, odota terän pysähtymistä ennen kuin yrität avata tukoksen tai poistaa mitään alustan alta.
- Pidä kädet ja jalat poissa leikkausalueelta.
- Pidä terät terävinä. Käytä aina suojakäsineitä käsitellessäsi ruohonleikkurin terää.
- Jos käytät keräyssäiliötä, tarkista säännöllisesti, ettei se ole kulunut tai rikkoutunut. Jos keräyssäiliö on hyvin kulunut, vaihda se uuteen turvallisuuden vuoksi.
- Ole erittäin varovainen vetäessäsi ruohonleikkuria taaksepäin itseäsi kohti.
- Älä aseta käsiä tai jalkoja ruohonleikkurin lähelle tai sen alle. Pysy loitolla laitteen poistoaukosta.
- Poista ruohonleikkurin aiotulta käyttöalueelta kivet, puunpalaset, johdot, lelut, luut ja muut esineet, jotka terä voisi heittää suurella nopeudella.
- Terän heittämät esineet voivat aiheuttaa vakavia henkilövahinkoja. Pysy kahvan takana moottorin käydessä.
- Älä käytä ruohonleikkuria avojaloin tai avonaisten sandaalien kanssa. Käytä aina riittäviä turvajalkineita.
- Älä vedä ruohonleikkuria taaksepäin, ellei se ole täysin välttämätöntä. Katso aina alas ja taaksesi ennen siirtymistä taaksepäin ja sen aikana.
- Älä koskaan suuntaa laitteen poistoaukkoa ketään kohti. Vältä poistoaukon suuntaamista seinää tai muuta estettä kohti. Materiaalia voi kimmota takaisin käyttäjää kohti. Sammuta ruohonleikkuri ja pysäytä terä vapauttamalla lisäkahva ennen kuin ylität sorapintaisen alueen.
- Älä käytä ruohonleikkuria, elleivät keräyssäiliö, poistoaukon suojus, takasuojus ja muut turvalaitteet ole paikoillaan ja kunnossa. Tarkista aika ajoin kaikki suojukset ja turvalaitteet ja varmista, että ne ovat hyvässä käyttökunnossa ja toimivat oikein. Vaihda vahingoittunut suojus tai muu turvalaite ennen laitteen käytön jatkamista.
- Älä koskaan jätä käynnissä olevaa ruohonleikkuria ilman valvontaa.
- Pysäytä moottori vapauttamalla kahva, odota, että terä pysähtyy kokonaan, ennen kuin puhdistat ruohonleikkurin tai poistoaukon suojuksen, irrotat ruohonkeräyspussin tai kun poistut ruohonleikkurin luota tai teet säätöjä, korjauksia tai tarkastuksia.
- Käytä ruohonleikkuria vain päivänvalossa tai hyvässä keinovalossa niin, että terän tiellä olevat esineet näkyvät selvästi ruohonleikkurin käyttöalueelle.
- Ruohonleikkuria ei saa käyttää alkoholin tai huumeiden vaikutuksen alaisena tai väsyneenä tai sairaana. Pysy aina valppaana, tarkkaile toimenpiteitäsi ja käytä tervettä järkeä.
- Vältä vaarallisia ympäristöjä. Älä käytä ruohonleikkuria kostealla tai märällä nurmikolla tai sateessa. Varmista aina tukeva jalansija. Kävele, älä juokse.
- Jos ruohonleikkuri alkaa täristä epätavallisesti, vapauta kahva, odota terän pysähtymistä ja tarkista heti tärinän syy. Tärinä on yleensä merkki ongelmista. Tutustu vianmääritysohjeisiin saadaksesi selville syyn epätavalliseen tärinään.
- Käytä aina asianmukaisia suojalaseja ja hengityssuojainta ruohonleikkuria käyttäessäsi.
- Sellaisten lisävarusteiden tai -laitteiden käyttö, joita ei ole suositeltu käytettäväksi ruohonleikkurin kanssa, saattaa johtaa vaaratilanteeseen. Käytä vain BLACK+DECKERin hyväksymiä lisävarusteita.
- Älä kurkota ruohonleikkurin käytön aikana. Seiso aina tukevasti ja tasapainossa ruohonleikkurin käytön aikana.
- Leikkaa ruoho rinteen korkeussuuntaan nähden poikittain, älä koskaan ylhäältä alas tai päinvastoin. Toimi erityisen huolellisesti, kun laitteen suuntaa muutetaan rinteessä.
- Älä koskaan leikkaa nurmikkoa rinteissä, joiden kaltevuus on yli 15°.
- Varo koloja, kumpuja, kiviä tai muita näkymättömiä esineitä. Epätasainen maasto voi aiheuttaa liukastumisen tai kaatumisen. Pitkä ruoho voi peittää esteitä.
- Älä leikkaa märkää ruohoa tai leikkaa hyvin jyrkissä rinteissä. Epävakaa asento voi aiheuttaa liukastumisen tai kaatumisen.
- Älä leikkaa nurmikkoa aivan kuopan, ojan tai pengerryksen lähellä.
- Voit menettää tasapainon tai jalka voi luistaa.
- Anna leikkurin aina jäähtyä ennen varastointia.
- Poista turvaavain ja akkupaketti koneesta. Varmista, että kaikki liikkuvat osat ovat pysähtyneet kokonaan:
  - Kun jätät koneen ilman valvontaa.
  - Ennen kuin aloitat tukosten puhdistamisen.
  - Ennen leikkurin tarkastusta, puhdistusta, huoltoa tai säätöä.

Muiden henkilöiden turvallisuus

- Tätä laitetta ei ole tarkoitettu sellaisten henkilöiden (mukaan lukien lapset) käytettäväksi, joiden fyysiset, sensoriset tai henkiset kyvyt tai kokemus ja tietämys ovat rajalliset, ellei heidän turvallisuudestaan vastuussa oleva henkilö valvo tai ohjaa heitä laitteen käytössä.
- Lapsia on valvottava ja estettävä leikkimästä laitteella.
- Kun ruohonleikkuri on osunut johonkin. Tarkista laite vaurioiden varalta ja korjaa tarvittaessa.

Muut riskit

Muita jäännösriskejä voi olla olemassa käyttäessä työkalua, jota ei ole huomioitu annetuissa varoituksissa. Nämä riskit voivat liittyä muun muassa virheelliseen tai liian pitkäaikaiseen käyttöön.
Tiettyjä jäännösriskejä ei voi välttää, vaikka noudatat kaikkia turvamääräyksiä ja käytät turvalaitteita. Niihin kuuluvat seuraavat:

- Pyörivien tai liikkuvien osien koskettamisen aiheuttamat vahingot.
- Osia, teriä tai lisävarusteita vaihdettaessa aiheutuneet vahingot.
- Henkilövahingot, jotka johtuvat työkalun liian pitkäaikaisesta käytöstä. Varmista, että pidät säännöllisesti taukoja laitteen pitkäaikaisen käytön aikana.
- Kuulon heikentyminen.
- Laitetta käytettäessä muodostuvan pölyn hengittämisestä aiheutuvat vaarat.
- Älä koskaan nosta tai kuljeta laitetta sen moottorin ollessa käynnissä.

Varoitusmerkit

Työkaluun on merkitty päivämääräkoodi (13) sekä seuraavat varoitusmerkit:



VAROITUS! Loukkaantumisriskin vähentämiseksi käyttäjän on luettava käyttöohje. Saat käyttöohjeet ottamalla yhteyttä asiakaspalveluun. (Katso tämän käyttöoppaan takasivu.)



ÄLÄ altista tuotetta sateelle.



Varo teräviä teriä. Terien kierto jatkuu senkin jälkeen, kun moottori on sammutettu. Irrota turva-avain ja akku ennen huoltoa.



Varo sinkoilevia esineitä. Pidä sivulliset poissa leikkausalueelta.



Irrota akku ja lue ohjekirja ennen huoltoa.



Käytä aina asianmukaisia silmien ja korvien suojaimia.



Akun painon symboli



Direktiivin 2000/14/EY mukainen taattu ääniteho – katso digitaaliset tuotepäästötiedot.



Aseta turvaavain käyttöön, kun käynnistät ruohonleikkurin. Poista turvalukko ja säilytä se turvallisesti, kun olet saanut leikkurin valmiiksi.

Akkuja ja laturia koskevat lisäturvaohjeet

Akut

- Älä koskaan yritä avata mistään syystä.
- Älä anna akun kastua.
- Älä altista akkua kuumuudelle.
- Älä säilytä akkuja tiloissa, joissa lämpötila voi nousta yli 40 °C:een.
- Lataa akku paikassa, jonka lämpötila on vähintään 4,5 °C ja enintään 40,5 °C.
- Käytä akun lataamiseen vain laitteen mukana toimitettua laturia. Väärän tyyppinen laturi voi aiheuttaa sähköiskun tai akun ylikuumenemisen.
- Noudata akkujen hävittämisessä Ympäristönsuojelu-kohdassa esitettyjä ohjeita.
- Suojaa akkua vahingoittumiselta niin, ettei sen kotelo rikkoudu eikä siihen kohdistu iskuja, sillä muutoin voi syntyä henkilövahinkojen ja tulipalon vaara.
- Älä lataa viallisia akkuja.
- Vaativissa oloissa voi ilmetä akkuvuotoja. Jos havaitset akkujen pinnalla nestettä, pyyhi se huolellisesti pois. Vältä ihokosketusta.
- Jos nestettä joutuu silmiin tai iholle, noudata alla olevia ohjeita.

⚠ **VAROITUS!** Akkuneste voi aiheuttaa aineellisia vahinkoja tai henkilövahinkoja. Jos nestettä joutuu iholle, se on välittömästi huuhdeltava pois vedellä. Jos ihoa kirvelee tai se punottaa tai on muuten ärtynyt, kysy lisäohjeita lääkäriltä. Jos nestettä joutuu silmiin, huuhdo välittömästi puhtaalla vedellä ja mene lääkäriin.



Älä koskaan yritä ladata viallisia akkuja.

Laturi

Laturi on tarkoitettu tietylle jännitteelle.
Tarkista aina, että verkkojännite vastaa arvokilvessä ilmoitettua jännitettä.

⚠ **VAROITUS!** Älä koskaan yritä vaihtaa laturia tavalliseen verkkovirtapistokkeeseen.

- Käytä BLACK+DECKER -laturia vain laitteen/työkalun mukana toimitetun akun lataamiseen. Muut akut voivat puhjeta ja aiheuttaa henkilövahinkoja ja vaurioita.
- Älä koskaan yritä ladata akkuja, joita ei ole tarkoitettu ladattavaksi.
- Jos virtajohto vahingoittuu, sen vaihtaminen on turvallisuussyistä jätettävä valmistajan tai valtuutetun BLACK+DECKER -huollon vastuulle.
- Suojaa laturi vedeltä.
- Laturia ei saa avata.
- Laturiin ei saa työntää koetinta.

- Lataa laite/työkalu/akku paikassa, jossa on kunnollinen ilmanvaihto.


Laturi on tarkoitettu vain sisäkäyttöön.


Lue käyttöohjeet huolellisesti ennen laitteen käyttöä.

Sähköturvallisuus


Laturi on kaksoiseristetty, joten erillistä maadoitusta ei tarvita.

- Tarkista aina, että verkkojännite vastaa arvokilvessä ilmoitettua jännitettä. Älä koskaan yritä vaihtaa laturia tavalliseen verkkovirtapistokkeeseen.
- Jos virtajohto vahingoittuu, sen vaihtaminen on turvallisuussyistä jätettävä valmistajan tai valtuutetun BLACK+DECKER -huollon vastuulle.

AKKUTYYPPI
Näitä akkuja voidaan käyttää:

Akku	(kg)
BL1518	0,36
BL2018	0,37
BL2518	0,37
BDL1518S	0,36
BDL2018S	0,37
BDL2518S	0,38
BDL1518	0,36
BDL2018	0,37
BDL2518	0,38
BL4018	0,64
BL5018	0,65
BDL4018S	0,66

Laturia: S010QV2400040, SSC-250040EU, S018B0V1800100, 90599854-02, BDC2A,90606845
Katso lisätietoja kohdasta akun/laturin käyttöohjeesta.

OMINAISUUDET (SISÄKANSI)
Tämä laite sisältää kaikki seuraavat ominaisuudet tai vain joitakin niistä.
1. Kytke rasia
2. Kaulakahva
3. Yläkahva
4. Alakahva
5. Yläkahvan kiinnitysnupit (2)
6. Alakahvan kiinnitysnupit (2)
7. Kansi
8. Leikkauskorkeuden säätövipu (BCMWP340 vain)
9. Leikkauskorkeuden säätöpainike (BCMWP400 vain)
10. Ruohonkeräyspussi
11. Takaluukku
12. Kantokahva
13. Päivämääräkoodin

PAKKAUKSEN SISÄLTÖ (KUVA A)
a. Ruohonleikkuri yläkahvalla
b. Alakahva
c. Ruohopussi
d. Ruohopussin kahva
e. Pikalukitus (ruuvikiinnitys)
f. Hammaskiinnike
g. Pikalukitus (kaareva pää)
h. Kaapelipidike
i. Silppuamislisäosa
j. Akku
k. Akkulaturi
l. Turva-avain

Päivämääräkoodin paikka
Valmistuspäivämääräkood (13) koostuu 4-numeroisesta vuodesta, jota seuraa 2-numeroinen viikko ja 2-numeroinen tehdaskoodi.

Lataaminen (kuva B)
BLACK+DECKER-laturit on tarkoitettu BLACK+DECKER-akkujen lataamiseen.
- Yhdistä laturi sopivaan pistorasiaan ennen kuin laitat siihen akun.
- Aseta akku laturiin.


Vihreä LED-merkkivalo vilkkuu käynnissä olevan latauksen merkiksi.


Kun lataus on valmis, vihreä LED-valo jää palamaan jatkuvasti. Akku on täysin ladattu ja sitä voidaan käyttää heti tai sen voi jättää laturiin.

⚠ **VAROITUS!** Lataa tyhjennetyt akut mahdollisimman pian käytön jälkeen, muutoin akun käyttöikä voi lyhentyä.

Laturin vianmääritys
Tämä laturi on tarkoitettu havaitsemaan joitakin akkuun tai virtalähteeseen liittyviä ongelmia. Ongelmista ilmoittaa yksi eri tahtiin vilkkuva LED-merkkivalo.

Huonokuntoinen akku


Laturi voi havaita heikkokuntoisen tai vaurioituneen akun.

Punainen LED-merkkivalo vilkkuu merkissä ilmoitetulla tavalla. Jos näet tämän heikosta akun kunnosta ilmoittavan vilkkumisen, lopeta akun lataus.
Vie se huoltopalveluun tai kierrätyspisteeseen.

Akun kuuma-/kylmäviive



Kun laturi tunnistaa liian kuuman tai kylmän akun, se käynnistää automaattisesti akun kuuma-/kylmäviiveen, jolloin lataus käynnistyy vasta sitten, kun akku on saavuttanut oikean lämpötilan.

Tämän jälkeen laturi kytkee automaattisesti päälle akun latauslilan. Tämä toiminto takaa maksimaalisen akun käyttöiän. Punainen LED-merkkivalo vilkkuu merkissä ilmoitetulla tavalla, kun kuuma-/kylmäviive on havaittu.

Tärkeitä huomautuksia lataamiseen

- Maksimaalinen käyttöikä ja paras suorituskyky saavutetaan, kun akkua ladataan lämpötilassa 16°C - 27°C (60°F - 80°F).
- ÄLÄ lataa akkua alle 4,5°C (40°F) tai yli 40,5°C (105°F) lämpötilassa. Tämä on tärkeää ja se estää akun vakavat vauriot.
- Laturi ja akku voivat kuumentua latauksen aikana. Tämä on normaalia, eikä ole se ole merkki ongelmasta. Jotta akku jäähtyisi käytön jälkeen, vältä asettamasta laturia tai akkua lämpimään ympäristöön, kuten metallikoteloon tai eristämättömän perävaunun päälle.
- Jos akku ei lataudu virheettömästi:
  - Tarkista pistorasian sähkövirta kytkemällä siihen lamppu tai jokin muu laite.
  - Tarkista valojen sammuttamisen yhteydessä virran katkaisevaa valokytkintä liitetty pistorasiaan.
  - Siirrä laturi ja akku paikkaan, jossa ympäristölämpötila on noin 16°C - 27°C (60°F - 80°F).
  - Jos latausongelmat jatkuvat, vie työkalu akun ja laturin ohella paikalliseen huoltopalveluun.
- Akku täytyy ladata uudelleen, kun se ei enää tuota riittävää tehoa töissä, joka voitiin aikaisemmin tehdä helposti. ÄLÄ JATKA TYÖKALUN KÄYTTÖÄ näissä olosuhteissa. Noudata latausohjeita. Voit halutessasi myös ladata osittain käytetyn akun milloin tahansa, ilman että siitä olisi haittaa akulle.
- Vieraat johtavat aineet, kuten teräsvilla, alumiinifolio tai metallihiukkaskertymät, niihin kuitenkaan rajoittumatta, on pidettävä poissa laturin aukoista. Irrota laturi aina tehonsyötöstä, kun laturissa ei ole akkua. Irrota laturi tehonsyötöstä ennen kuin yrität puhdistaa sitä.
- Älä pakasta tai upota laturia veteen tai muihin nesteisiin.

⚠ **VAROITUS!** Älä päästä nestettä laturin sisään. ÄLÄ KOSKAAN YRITÄ AVATA AKKUYKSIKKÖÄ MISTÄÄN SYYSTÄ. JOS AKUN MUOVIKOTELO RIKKOUTUU TAI HALKEAA, PALAUTA SE HUOLTOPALVELUUN KIERRÄTYSTÄ VARTEN.

Akun latauslilan merkkivalo

Akussa on varaustilan merkkivalo. Voit tarkistaa sen avulla akun nykyisen varaustilan, latauksen tai käytön aikana. Se ei osoita työkalun toiminnallisuutta ja se voi vaihdella tuoteosien, lämpötilan ja loppukäyttäjän käytön mukaan.

Varaustilan tarkistaminen (kuva C)

- Tarkista varaustila painamalla painiketta.
- Kolme LED-merkkivaloa (12b) syttyy ilmoittaen akun latauslilan prosenttilukuna. Katso taulukon kuva C.
- Jos LED-merkkivalo ei syty, lataa akku.

KOKOAMINEN

⚠ **VAROITUS!** Varmista ennen kokoamista, että laite on sammutettu ja turva-avain ja akku on poistettu.

Alakahvan kokoaminen (kuvat A, D-E)

- Kiinnitä kaksi hammaskiinnikettä (Af) alakahvaan.
- Asenna ruohonleikkurin alakahva (Ab) pikalukituksen avulla (ruuvikiinnitys) (Ae).

HUOMAA: Varmista, että ylemmän kahvan asennusaukot ja alempi kahva ovat suorassa linjassa, ja kokoa sitten pikakiinnikkeet.

Yläkahvan kokoaminen (kuvat A, F-G)

- Kiinnitä yläkahva (3) alakahvaan kahdella pikakiinnikkeellä (Ag). Varmista, että kiinnityspyörien hampaat lukittuvat oikein.
- Kiinnitä yläkahva alakahvaan (4) pikakiinnikkeillä (Ag).

Asenna kaapelipidike (kuvat A, G)

- Varmista, että mukana toimitettua kaapelipidikkettä (Ah) käytetään kaapelin kiinnittämiseen yläkahvaan.

Ruohonkeräyspussin kiinnittäminen (kuvat A, H-J)

- Aseta ruohonkeräyspussin kahva (Ad) ruohonkeräyspussin (10) uraan (kuva H).
- Paina ruohonkeräyspussin kahva ruohonkeräyspussin pidikkeeseen. Kun kuulet "napsahduksen", tiedät, että kahva on paikoillaan.
- Asenna ruohopussi (10) runkoon kiinnittämällä muovikoukut sivuille ja pohjaan (kuvat I-J).

HUOMAA: Nosta takaluukkua (11) ruohopussin kiinnittämistä varten. Päästä irti takaluukusta, jotta ruohopussi kiinnittyy paikoilleen.

Silppuaminen (BCMWP400) (kuva K)

- Nosta takaluukkua (11).
- Aseta muovinen silppuamistulppa (17) takaosan poistokouruun (18).
- Paina muovinen silppuamistulppa tiukasti alas paikoilleen.
- Peitä silppuamistulppa vapauttamalla takaluukku.

HUOMAA: Varmista, että silppuamisosion pohjassa olevat kaksi kielekettä on asetettu ruohonleikkurin kotelon kahteen uraan.

HUOMAA: Parhaan silppuamistehon saavuttamiseksi vältä pitkän tai märän nurmikon leikkaamista.

Leikkauskorkeuden säätäminen (kuvat L-M)

BCMWP340

- Leikkuukorkeutta voi muuttaa siirtämällä leikkuukorkeuden säätövipua (8). Nosta kahva ylös ja alas haluamaasi leikkausasentoon ja vapauta vipu.

BCMWP400

- Leikkuukorkeutta voi muuttaa vapauttamalla leikkuukorkeuden säätövipu (9). Nosta kahvaa ylös tai alas haluttuun leikkuuasentoon ja vapauta sitten painike.

⚠ **VAROITUS!** Älä koskaan tee äkillisiä liikkeitä korkeudensäätöpainikkeella. Ruohonleikkuri saattaa vaurioitua.

Akkupaketin (akkupakettien) asentaminen (kuvat N, P)

- Nosta akun liitännän suojus ylös (7), jotta akun liitäntä tulee näkyviin (19).
- Liu'uta akku (14) akun liitäntään, kunnes se on täysin paikoillaan ja kuuluu napsahdus.
  Varmista, että akku on lukittunut täysin paikoilleen. BCMWP340 -laitteessa on yksi akun liitäntä, kuten kuva N osoittaa ja BCMWP400-yksiköissä on kaksi akun liitäntää, kuten kuva P osoittaa.
- Sulje akun liitännän kansi. Varmista, että kansi on täysin lukittu ennen ruohonleikkurin käynnistämistä.

Akkupaketin (akkupakettien) irrottaminen (kuvat O, Q):

- Avaa akun liitännän kansi (7) yllä kuvatulla tavalla.
- Paina akun vapautuspainiketta (16) ja vedä akku irti työkalusta.

Turva-avain (kuvat R-S)

⚠ **VAARA! Terävä pyörivä terä.** Tahattoman käynnistymisen tai luvattoman käytön estämiseksi johdottomassa ruohonleikkurissa on irrotettava turva-avain. Kun turva-avain on poistettu ruohonleikkurista, laitetta ei voi käyttää.

⚠ **VAARA! Pyörivät terät voivat aiheuttaa vakavia vammoja.** Vakavien vammojen välttämiseksi sammuta laite ja irrota turva-avain ja akku, kun ruohonleikkuri on ilman valvontaa tai kun lataat, puhdistat, huollat, kuljetat, nostat tai säilytät sitä.

- Työnnä turva-avain (AI) akun liitännän sisällä olevaan avaimenreikään, kunnes se on täysin paikoillaan.
- Ruohonleikkuri on nyt käyttövalmis.

KÄYTTÖ

Oikea käsien asento (kuva T)

⚠ **VAROITUS!** Vakavan henkilövahingon riskin vähentämiseksi pidä kädet AINA oikeassa asennossa kuvan osoittamalla tavalla.

⚠ **VAROITUS!** Vakavan henkilövahingon riskin vähentämiseksi varmista AINA tukeva ote takaiskun varalta. Käsien asianmukainen asento edellyttää, että molemmilla käsillä tartutaan yhdessä sekä ylä- että sankakahvasta.

Päälle ja pois päältä kytkeminen (kuva T)

⚠ **VAROITUS!** Älä koskaan yritä lukita kytkintä ON-asentoon.

⚠ **VAROITUS!** Terä jatkaa pyörimistä useamman sekunnin ajan moottorin sammuttamisen jälkeen. Älä koske ruohonleikkurin alaosaa, ennen kuin terä on pysähtynyt täysin!

⚠ **VAROITUS!** Tuote voidaan käynnistää vain painamalla ensin virtapainiketta ja vetämällä sitten sankakahvaa yläkahvaa kohti. Toimintojen suorittaminen vastakkaisessa järjestyksessä ei käynnistä tuotetta.

Moottorin kytkeminen päälle

- Varmista, että sankakahva (2) on vapautettu.
- Paina kytkinrasiassa sijaitsevaa virtapainiketta (1) ja pidä se painettuna alas.
- Vedä sankakahvaa (2) kohti yläkahvaa (3).
- Vapauta virtapainike, kun tuote on käynnissä.

Moottorin kytkeminen pois päältä

- Katkaise tuotteesta virta vapauttamalla sankakahva.

HUOMAA: Älä jatka käynnistyspainikkeen painamista sen jälkeen, kun laite on sammunut automaattisesti. Tämä johtaa akun vaurioitumiseen.

Ruohonkeräyspussin merkkivalo (kuva U)

- Ruohonkeräyspussin merkkivalo (26) sammuu leikkuun aikana merkiksi siitä, että ruohonkeräyspussi on täynnä. Se on tyhjennettävä ruohonleikkurin asianmukaisen suorituskyvyn ylläpitämiseksi.
- Poista ruohopussi (10) nostamalla takaluukku ylös. Tartu metallirungon sivussa ja pohjassa olevaan kan-tokahvaan. Takaluukku laskeutuu automaattisesti alas ruohopussin poistamisen jä-lkeen ja sulkee takaputken aukon.
- Tyhjennä ruohonkeräyspussi ja kiinnitä se takaisin koneeseen.

⚠ **VAROITUS!** Sammuta kone ennen ruohonkeräyspussin irrottamista ja odota, kunnes terä on pysähtynyt kokonaan.

⚠ **VAROITUS!** Mikäli poistoaukkoon jää ruohoa, puhdista se harjalla. Älä poista ruohonjäämiä leikkuulaitteesta tai terän päältä käsin tai jaloillasi. Käytä sen sijaan sopivia työkaluja, kuten harjaa tai luutaa. Jotta leikattu ruoho voidaan kerätä, ruohonkeräyspussi, poistoaukko ja leikkuulaitteen sisäpuoli on tyhjennettävä mahdollisista tukoksista.

Leikkurin ylikuormitus

Jotta ylikuormittumisen aiheuttamilta vaurioilta vältyttäisiin, älä yritä poistaa liikaa ruohoa yhdellä kertaa. Hidasta vauhtia tai nosta leikkauskorkeutta.

Ruohonleikkuu

⚠ **VAROITUS!** Tarkasta aina ruohonleikkurin suunniteltu käyttöalue ja poista siitä kivet, puunpalaset, johdot, luut ja muut esineet, joita leikkurin pyörivä terä voi singota.

⚠ **VAROITUS!** Leikkaa ruoho rinteessä poikittain, ei ylhäältä alas tai päinvastoin. Toimi erityisen huolellisesti, kun laitteen suuntaa muutetaan rinteessä. Älä leikkaa liian jyrkissä rinteissä. Varmista aina tukeva asento.

- Sammuta ruohonleikkuri vapauttamalla lisäkahva (2), ennen kuin ylität sorapintaisen alueen (jotta pyörivät terät eivät aiheuttaisi kivien sinkoamista).
- Aseta leikkauskorkeus ylimpään asentoon, jos maasto on hyvin epätasaista tai heinikko pitkää. Jos ruohoa

leikataan kerralla liikaa, moottori ylikuormittuu ja pysähtyy. Katso vianmääritysohjeita.
- Jos ruohonkeräyspussia (10) käytetään ruohon nopeimmalla kasvukaudella, ruohosilppu voi vähitellen tukkia poistoaukon. Sammuta ruohonleikkuri vapauttamalla lisäkahva ja irrottamalla turva-avain sekä akku. Irrota ruohonkeräyspussi ja ravista ruohosilppu pussin perälle. Puhdista myös poistoaukon reunoille pakkautunut ruohosilppu. Asenna ruohonkeräyspussi takaisin.
- Jos ruohonleikkuri alkaa täristä poikkeavasti, vapauta lisäkahva leikkurin sammuttamiseksi ja irrota turva-avain sekä akku. Tarkista välittömästi syy. Tärinä on merkki ongelmasta. Älä käytä ruohonleikkuria, ennen kuin huoltotarkastus on tehty. Käytä apuna käyttöoppaan vianmääritysohjeita.
- Sammuta aina ruohonleikkuri vapauttamalla lisäkahva kun ruohonleikkuri jää valvomatta lyhyeksikin aikaa.

Terän irrottaminen (kuva V)

HUOMAA: BCMWP340 ja BCMWP400 malleissa on uudet siipiterät, jotka parantavat keräämistä aiempiin ruohonleikkureihin verrattuna. Terän lisävarusteet kat. # 34 cm A6325, 40 cm A6327.

⚠ **VAARA!** Vakavan henkilövahinkovaaran välttämiseksi laite tulee kytkeä pois päältä ja turva-avain sekä akku irrottaa ennen laitteen säätämistä tai liitososien tai lisävarusteiden poistamista/asentamista. Tahaton käynnistyminen voi johtaa henkilövahinkoihin.

⚠ **VAROITUS!** Varmista, että lapa on pysähtynyt kokonaan ja irrota leikkuri virtalähteestä.
- Sahaa 2x4-lankusta (305 mm) (20) 305 mm:n pala, jotta terä (15) ei pyöri laippamutteria irrotettaessa.

HUOMAA: Teränirrotustyökalu (osanro 6011-X1-0757) on saatavilla BLACK+DECKERiltä. Se on suunniteltu estämään terien pyörimistä, kun niitä irrotetaan tai asennetaan karaan.
- Käännä laite kyljelleen. Käytä käsineitä ja asianmukaisia silmäsuojaimia. Varo leik-kuuterän teräviä reunoja.
- Aseta puupala siten, että terä ei pyöri.
- Löysää ja irrota terän pultti (21) kääntämällä sitä vastapäivään 13 mm:n avaimella (22).
- Vedä terä irti mukaisesti. Tarkista kaikki osat vaurioiden varalta ja vaihda tarvittaessa.

Terän asentaminen (kuva V)
- Aseta terä (15) pultin akselille siten, että terässä oleva teksti osoittaa ulos- ja poispäin ruohonleikkurista, ja aseta terän pultti (21) pultin akselille.
- Kiristä terän ruuvi mahdollisimman tiukasti käsin.
- Aseta puupala paikoilleen (20) estääksesi terää pyörimästä.
- Kiristä terän pultti tiukasti 13 mm:n avaimella (22) kääntämällä kiintoavainta myötäpäivään. Kiristä pultti momenttiin 27–33 Nm.

Leikkuuterän teroitus

Pidä leikkuuterä terävänä ruohonleikkurin parhaan suorituskyvyn saavuttamiseksi. Tylsä terä ei leikkaa ruohoa siististi. Käytä asianmukaisia silmäsuojaimia terän irrottamisen ja teroittamisen sekä asentamisen aikana. Varmista, että turvaavain ja akkupaketti on poistettu.
Leikkuuterän teroitus kahdesti leikkuukauden aikana riittää yleensä normaaleissa olosuhteissa. Hiekka tylsyttää terän nopeasti. Jos nurmikollasi on hiekkaista maata, teroitus voi olla tarpeen useammin.
HUOMAA: Vaihda vääntynyt tai vaurioitunut terä välittömästi. Kun teroitat leikkuuterää:
- Varmista, että terä pysyy tasapainossa.
- Teroita terä noudattaen alkuperäistä leikkauskulmaa.
- Teroita leikkaavat reunat terän molemmista päistä poistaen yhtä paljon materiaalia molemmista päistä.

Terän teroitus ruuvipenkissä (kuva X)
- Varmista, että terä (15) on pysähtynyt ja akku irrotettu ennen terän irrottamista.
- Poista terä ruohonleikkurista. Katso terän irrottamista koskevat ohjeet.
- Kiinnitä terä ruuvipenkkiin (23).
- Käytä asianmukaisia silmäsuojaimia ja käsineitä ja varo leikkaamasta itseäsi.
- Viilaa terän leikkuureunat huolellisesti hienopiikkisellä viilalla (24) tai teroituskivellä säilyttäen alkuperäisen leikkuureunan kulma. Tarkista terän tasapaino. Katso terän tasapainotusta koskevat ohjeet.
- Vaihda leikkurin terä ja kiristä se tiukasti.

Terän tasapainotus (kuva Y)

Tarkista terän tasapaino (15) asettamalla terän keskimmäinen aukko naulan tai pyöreävartisen ruuvimeisselin päälle (25) ja kiinnittämällä se vaakasuoraan ruuvipenkkiin (23). Mikäli terän jompikumpi pää pyörii alaspäin, viilaa kyseisen laskeutuvan pään terävää reunaa pitkin. Terä on tasapainotettu oikein, kun kumpikaan pää ei pääse putoamaan.

Voitelu

Tätä sähkötyökalua ei tarvitse voidella. Älä voitele pyöriä. Niissä on muoviset laakeripinnat, jotka eivät vaadi voitelua.

Puhdistaminen

⚠ **VAROITUS!** Irrota akku ja turva-avain aina ennen puhdistusta.

⚠ **VAROITUS!** Puhalla liat ja pöly pois kaikista ilma-aukoista vähintään kerran viikossa puhtaalla ja kuivalla ilmalla. Silmävammojen minimoimiseksi tämän toimenpiteen aikana tulee aina käyttää hyväksyttyjä suojalaseja ja hengityssuojaa.

⚠ **VAROITUS!** Älä koskaan puhdista muita kuin metallipintoja liuottimien tai muiden voimakkaiden kemikaalien avulla. Nämä kemikaalit voivat heikentää näissä osissa käytettyjä muovimateriaaleja. Käytä vain vedellä ja miedolla pesuaineella kostutettua kangasta. Älä päästä mitään nestettä laitteen sisään. Älä upota mitään laitteen osaa nesteeseen.
Sammuta ruohonleikkuri ja anna terän pysähtyä. Käytä ruohonleikkurin puhdistamiseen vain mietoa pesuainetta ja kosteaa kangasta. Tyhjennä ruohonkeräyspussi huolellisesti. Puhdista kaikki leikkuujätteet, joita on saattanut kertyä

kannen alapuolelle. Tarkista useiden käyttökertojen jälkeen kiinnikkeiden pitävyys.

Korroosion estäminen

Lannoitteet ja muut puutarhojen kemikaalit sisältävät aineita, jotka voivat edistää metallien korroosiota.
Jos ruohonleikkurin käyttöalueelle on levitetty lannoitteita tai kemikaaleja, ruohonleikkuri on puhdistettava heti käytön jälkeen seuraavasti:
Sammuta ruohonleikkuri irrottaaksesi turva-avaimen ja akun.
Pyyhi lannoitteelle altistuneet osat kostealla rievulla.

HUOLTO

BLACK+DECKER-ruohonleikkurisi on suunniteltu toimimaan pitkään minimaalisella huollolla.
Oikealla huollolla ja säännöllisellä puhdistuksella työkalu/laite säilyttää suorituskykynsä.
Katso palvelukeskuksen yhteystiedot tämän oppaan takasivulta tai käy **www.2helpu.com**.

⚠ **VAROITUS!** Ennen langallisen/langattoman sähkötyökalun huoltamista:

- Sammuta laite/työkalu ja irrota verkkojohto pistorasiasta.
- Tai käytä akkuvirta kokonaan loppuun, jos se on integroitu laitteeseen ja sammuta sen jälkeen, irrota akku.
- Irrota laturi virtalähteestä ennen sen puhdistamista. Laturi ei tarvitse säännöllisen puhdistamisen lisäksi mitään muuta huoltoa.
- Puhdista työkalun, laitteen ja laturin ilma-aukot säännöllisesti pehmeällä harjalla tai kuivalla kangasliinalla.
- Puhdista moottorin kotelo säännöllisesti kostealla liinalla. Älä käytä hankaavia tai liuotinpohjaisia puhdistusaineita.
- Poista ruoho ja lika suojuksen alta säännöllisesti tylpällä kaapimella.

Säilytys (kuva W)

⚠ **VAROITUS!** Pyörivä terä voi aiheuttaa vakavia vammoja. Sammuta leikkuri vapauttamalla lisäkahva, irrota akku ennen leikkurin nostoa, siirtoa tai varastointia. Säilytä kuivassa paikassa.

⚠ **VAROITUS!** Vältä puristumisvammat pitämällä sormet pois kahvojen väliseltä alueelta, kun kahvoja taitetaan alas.

⚠ **VAROITUS!** Varmista, ettei johto veny tai jää puristuksiin kahvojen liitososiin taittamisen aikana. Muutoin johto voi vaurioitua.
Leikkurin kahva voidaan taittaa helposti alas nopeaa ja kätevää säilytystä varten.

Leikkurin kantaminen

Kanna ruohonleikkuria kantokahvojen avulla. **ÄLÄ** yritä nostaa leikkuria sen yläkahvasta tai alakahvasta.

Vianetsintä

Jos laite ei näytä toimivan oikein, noudata seuraavia ohjeita. Jos tämä ei auta, ota yhteys paikalliseen BLACK+DECKER-huoltoliikkeeseen. Katso palvelukeskuksen yhteystiedot tämän oppaan takasivulta tai käy **www.2helpu.com**.

⚠ **VAROITUS!** Ennen jatkamista sammuta ruohonleikkuri vapauttamalla työntöaisa ja odota kunnes terä pysähtyy.

Ongelma	Mahdollinen ratkaisu
Ruohonleikkuri ei toimi, kun lisäkahva on aktivoitu.	Sammuta ruohonleikkuri vapauttamalla lisäkahva. Irrota akku, käännä ruohonleikkuri kyljelleen ja tarkista, että terä pääsee pyörimään esteettä.
	Tarkista, että akkukotelo on puhdas ja että akku on kiinnitetty kunnolla.
	Onko akku täysin latautunut? Tarkista varaustila painamalla painiketta.
Moottori pysähtyy kesken käytön.	Sammuta ruohonleikkuri vapauttamalla lisäkahva. Irrota akku, käännä ruohonleikkuri kyljelleen ja tarkista, että terä pääsee pyörimään esteettä.
	Nosta leikkauskorkeus ylimmälle tasolle ja käynnistä ruohonleikkuri.
	Tarkista, että akkukotelo on puhdas ja että akku on kiinnitetty kunnolla.
	Onko akku täysin latautunut? Tarkista varaustila painamalla painiketta.
	Vältä ylikuormittamista leikkuria. Hidasta vauhtia tai nosta leikkauskorkeutta.
Leikkuri toimii, mutta leikkaustulos on heikko.	Sammuta ruohonleikkuri vapauttamalla lisäkahva. Irrota akku. Käännä ruohonleikkuri kyljelleen ja tee seuraavat tarkistukset: • Tarkista terän kunto. Pidä terä. • Leikkurin alaosaan ja poistoaukkoon mahdollisesti kertynyt ruohosilppu.
	Leikkaustaso on ehkä säädetty olosuhteisiin nähden liian alas. Nosta leikkaustasoa.
Ruohonleikkuri on raskas työntää.	Sammuta ruohonleikkuri vapauttamalla lisäkahva. Irrota akku. Nosta leikkauskorkeutta, jotta ruohon vastus vähenee. Tarkista kaikkien pyörien esteetön pyörintä.
Ruohonleikkuri on normaalia äänekkäämpi ja tärisee.	Vapauta lisäkahva leikkurin kytkemiseksi pois päältä. Irrota akku. Käännä ruohonleikkuri kyljelleen ja tarkista, ettei terä ole vääntynyt tai muuten vahingoittunut. Jos terä on vahingoittunut, vaihda sen tilalle BLACK+DECKERin vaihtoterä. Jos ruohonleikkurin alusta on vahingoittunut, toimita leikkuri valtuutettuun BLACK+DECKER-huoltoon korjattavaksi.
	Näkyviä terävaurioita ei ole havaittavissa, mutta ruohonleikkuri silti tärisee: • Sammuta ruohonleikkuri vapauttamalla lisäkahva. • Irrota akku. • Pura koko teräkokoonpano osion Terän irrotus mukaisesti. • Poista mahdolliset jäämät ja puhdista kaikki osat. • Asenna osat takaisin osion Terän asentaminen mukaisesti.
	Jos ruohonleikkuri edelleen tärisee, toimita se valtuutettuun BLACK+DECKER-huoltoon korjattavaksi.
Akkulaturin LED-merkkivalot eivät pala.	Tarkista pistokeliitäntä.
	Vaihda laturi.
Ruohonleikkuri ei kerää leikattua ruohoa talteen pussiin.	Poistoaukko on tukossa. Sammuta ruohonleikkuri vapauttamalla lisäkahva. Irrota akku. Puhdista poistoaukko leikkuujätteestä.
	Lyhennä leikattavaa määrää nostamalla leikkauskorkeutta.
	Pussi on täynnä. Tyhjennä pussi useammin.

Ympäristön suojeleminen



Tuotteet/akut ovat kierrätettäviä, mutta jos niissä on rastitetun roskakorin merkki, niitä ei saa hävittää tavallisen kotitalousjätteen mukana. Anna paristojen tyhjentyä kokonaan ja lajittele ne. Irrota mahdolliset valonlähteet tuotteesta, jos mahdollista. Käyttäjän vastuulla on poistaa henkilötiedot tuotteesta. Vie jätteet sitten viralliseen keräyspisteeseen tai vastaavalle jälleenmyyjälle, joka ottaa ne usein vastaan ilmaiseksi. Pakkaukset tulee hävittää merkityn materiaalikoodin perusteella. Käyttö- ja turvallisuusohjeet tulee hävittää vasta sitten, kun kyseessä oleva tuote on poistettu käytöstä.
Pyydä paikalliselta viranomaiselta lisätietoa jätehuollosta. Lisätietoa on saatavilla osoitteessa **www.2helpU.com** ja skannaamalla yllä oleva QR-koodi.

Tekniset tiedoissa

		BCMWP340	BCMWP400
Tyyppi		1	1
Jännite	DC	18	2x18
Kuormittamaton nopeus	/min	3000	3000
Korkeuden säätö	mm	20-70	25-75
Terän pituus	cm	34	40
IP-luokitus		IPX1*	
Paino (ilman akkua)	kg	12	14

*Ruohonleikkuri on testattu turvalliseksi lyhytaikaisessa sateessa. Mikäli ruohonleikkuri kastuu, irrota virtajohto pistorasiasta, kuivaa ruohonleikkuri ja tarkista sen toiminta huolellisesti. Mikäli ruohonleikkuri ei toimi, anna sen kuivua kokonaan ennen toiminnan tarkistamista uudelleen.

Takuu

BLACK+DECKER luottaa tuotteidensa laatuun ja tarjoaa kuluttajatuotteille 24 kuukauden takuun, joka astuu voimaan ostopäivänä. Kyseinen takuu on lisäys kuluttajan laillisiin oikeuksiin eikä vaikuta niihin. Tämä takuu on voimassa kaikissa EU- ja ETA-maissa.
Takuuvaateet tulee tehdä BLACK+DECKER -ehtojen mukaisesti ja ostotosite tulee tällöin toimittaa jälleenmyyjälle tai valtuutettuun huoltopalveluun. BLACK+DECKERin kahden vuoden takuun ehdot ja lähimmän valtuutetun korjauspalvelun yhteystiedot ovat saatavilla osoitteessa **www.2helpU.com** tai ottamalla yhteyttä paikalliseen BLACK+DECKERin toimipisteeseen tässä ohjekirjassa ilmoitettuihin osoitteisiin. Osoitteessa **www.blackanddecker.eu** voit rekisteröidä uuden BLACK+DECKER -tuotteesi ja saada tietoa uusista tuotteista sekä erikoistarjouksia.

DOKUMENT SOM FINNS TILLGÄNGLIGA ONLINE

www.2helpU.com/DoC/ eller **www.2helpU.com/DoC/index/xxx***

*För direkt åtkomst, ersätt ”xxx” med produktens modellnummer som anges på produktens märkskylt eller förpackning.

- Bruksanvisning
- Försäkran om överensstämmelse (DoC)
- Produktens emissionsdata (PED): Information om buller, vibrationer och damm (gäller inte alla produkter)

Avsedd användning

Din BLACK+DECKER® BCMWP340, BCMWP400 gräsklippare har designats för gräsklippning. Dessa apparater är endast avsedd för hemmabruk.

SÄKERHETSINSTRUKTIONER

Säkerhetsvarningar, Allmänt Elverktyg

VARNING! Läs alla säkerhetsvarningar, instruktioner, illustrationer och specifikationer som levereras med detta elverktyg.
Underlåtenhet att läsa alla instruktioner som listas här nedan kan resultera i elektrisk stöt, eldsvåda och/eller allvarlig personskada.

Bruksanvisningar kan rekvireras genom att kontakta kundtjänst (se baksidan av denna bruksanvisning).

SPARA ALLA VARNINGAR OCH INSTRUKTIONER FÖR FRAMTIDA REFERENS

Termen “elverktyg” i varningarna syftar på ditt starkströmsdrivna (sladdanslutna) elverktyg eller batteridrivna (sladdlösa) elverktyg.

1. Säkerhet på Arbetsområdet

a. Håll arbetsområdet rent och ordentligt upplyst. Belamrade eller mörka områden inbjuder till olyckor.

b. Använd inte elektriska verktyg i explosiva atmosfärer, såsom i närvaron av lättantändliga vätskor, gaser eller damm. Elektriska verktyg ge upphov till gnistor som kan antända dammet eller ångorna.

c. Håll barn och åskådare borta meda du arbetar med ett elverktyg. Distraktioner kan göra att du förlorar kontrollen.

2. Elektrisk Säkerhet

a. Kontakterna till elverktyget måste matcha uttaget. Modifiera aldrig kontakten på något sätt. Använd inte några adapterpluggar med jordanslutna (jordade) elektriska verktyg. Omodifierade kontakter och matchande uttag minskar risken för elektrisk stöt.

b. Undvik kroppskontakt med jordanslutna eller jordade ytor såsom rör, värmeelement, spisar och kylskåp. Det finns en ökad risk för elektrisk chock om din kropp är jordansluten eller jordad.

c. Utsätt inte elverktyg för regn eller våta förhållanden. Vatten som kommer in i ett elverktyg ökar risken för elektrisk stöt.

d. Använd inte maskinen i regn eller våta förhållanden. Detta kan öka risken för elektriska stötar.

e. Missbruka inte sladden. Använd aldrig sladden till att bära, dra eller koppla bort elverktyget från strömmen. Håll sladden borta från värme, olja, skarpa kanter eller rörliga delar. Skadade eller tilltrasslade sladdar ökar risken för elektrisk stöt.

f. När du arbetar med ett elverktyg utomhus, använd en förlängningssladd som passar för utomhusanvändning. Användning av en sladd som passar för utomhusanvändning minskar risken för elektrisk stöt.

g. Om arbete med ett elverktyg i en fuktig lokal är oundvikligt, använd ett uttag som är skyddat med jordfelsbrytare (RCD). Användning av en RCD minskar risken för elektrisk stöt.

3. Personlig Säkerhet

a. Var vaksam, ha koll på vad du gör och använd sunt förnuft när du arbetar med ett elverktyg. Använd inte ett elverktyg när du är trött eller påverkad av droger, alkohol eller medicinering. Ett ögonblicks ouppmärksamhet när du arbetar med elektriska verktyg kan resultera i allvarlig personskada.

b. Använd personlig skyddsutrustning. Bär alltid ögonskydd. Skyddsutrustning såsom dammfilterskydd, halksäkra säkerhetsskor, skyddshjälm eller hörselskydd som används för lämpliga förhållanden minskar personskador.

c. Förebygg oavsiktlig igångsättning. Se till att strömbrytaren är i frånläge innan du ansluter till strömkällan och/eller batteripaketet, plockar upp eller bär verktyget. Att bära elektriska verktyg med ditt finger på strömbrytaren eller att strömsätta elektriska verktyg som har strömbrytaren på är att invitera olyckor.

d. Avlägsna eventuell justeringsnyckel eller skiftnyckel innan du sätter på elverktyget. En skiftnyckel eller en nyckel som sitter kvar på en roterande del av elverktyget kan resultera i personskada.

e. Böj dig inte för långt. Bibehåll alltid ordentligt fotfäste och balans. Detta möjliggör bättre kontroll av elverktyget i oväntade situationer.

f. Klä dig ändamålsenligt. Bär inte lösa kläder eller smycken. Håll hår och kläder borta från delar i rörelse. Lösa kläder, smycken eller långt hår kan fastna i delar i rörelse.

g. Om det finns anordningar för anslutning av apparater för dammutrensning och insamling, se till att dessa är anslutna och används på ett korrekt sätt. Användning av dammuppsamling kan minska damm-relaterade faror.

h. Bli inte vårdslös och ignorera inte säkerhetsprinciperna trots att du är van att använda verktyg. Vårdslöst handlande kan leda till allvarlig kroppsskada på en bråkdel av en sekund.

4. Användning och Skötsel av Elverktyg

a. Tvinga inte elverktyget. Använd det korrekta elverktyget för din tillämpning. Det korrekta elverktyget

gör arbetet bättre och säkrare vid den hastighet för vilket det konstruerades.

b. **Använd inte elverktyget om strömbrytaren inte sätter på och stänger av det.** Ett elverktyg som inte kan kontrolleras med strömbrytaren är farligt och måste repareras.

c. **Dra ur kontakten från strömkällan och/eller batteripaketet, om det är löstagbart, från elverktyget innan du gör några justeringar, byter tillbehör eller lägger elverktygen i förvaring.** Sådana förebyggande säkerhetsåtgärder minskar risken att oavsiktligt starta elverktyget.

d. **Förvara elektriska verktyg som inte används utom räckhåll för barn, och låt inte personer som är obekanta med elverktyget eller med dessa instruktioner använda elverktyget.** Elektriska verktyg är farliga i händerna på outbildade användare.

e. **Underhåll elektriska verktyg. Kontrollera för feljustering eller om rörliga delar har fastnat, bristning hos delar och andra eventuella förhållanden som kan komma att påverka elverktygets funktion. Om det är skadat, se till att elverktyget blir reparerat före användning.** Många olyckor orsakas av dåligt underhållna elektriska verktyg.

f. **Håll kapningsverktyg vassa och rena.** Ordentligt underhållna kapningsverktyg med vassa sågkanter är mindre sannolika att fastna och är lättare att kontrollera.

g. **Använd elverktyget, tillbehören och verktygssatserna, etc. i enlighet med dessa instruktioner, och ta hänsyn till arbetsförhållandena och det arbete som ska utföras.** Användningen av elverktyget för andra verksamheter än de som det är avsett för skulle kunna resultera i en farlig situation.

h. **Se till att handtagen och greppytorna är torra och fria från olja och fett.** Hala handtag och greppytor förhindrar säker hantering och kontroll av verktyget i oväntade situationer.

5. Användning och Skötsel av Batteridrivna Verktyg

a. **Ladda endast med den laddare som är specificerad av tillverkaren.** En laddare som passar till en typ av batteripaket kan ge upphov till brandfara när den används tillsammans med ett annat batteripaket.

b. **Använd elverktygen enbart med därtill avsedda batteripaket.** Användning av andra batteripaket kan ge upphov till skaderisk och eldsvåda.

c. **När batteripaketet inte används, håll det borta från andra metallföremål, såsom gem, mynt, nycklar, spikar, skruvar eller andra små metallföremål som kan skapa en förbindelse från ena polen till den andra.** Kortslutning av batteripolerna kan ge upphov till brännskador eller eldsvåda.

d. **Under missbruksförhållanden kan vätska komma ut från batteriet, undvik kontakt med denna. Om kontakt oavsiktligt inträffar, spola med vatten. Om vätska kommer i kontakt med ögonen, uppsök medicinsk hjälp.** Vätska som kommer ut från batteriet kan ge upphov till irritation eller brännskador.

e. **Använd inte ett batteripaket eller ett verktyg som är defekt eller modifierat.** Defekta eller modifierade batterier kan fungera oförutsägbart och ge upphov till brand, explosion eller risk för kroppsskador.

f. **Utsätt inte batteripaketet eller verktyget för eld eller höga temperaturer.** Utsättande för eld eller temperaturer över 130 °C kan orsaka en explosion.

g. **Följ alla instruktioner gällande laddningen och ladda inte batteripaketet eller verktyget utanför det temperaturområde som anges i bruksanvisningen.** Att ladda på fel sätt eller utanför det angivna temperaturområdet kan skada batteriet och höjer brandrisken.

6. Service

a. **Se till att ditt elverktyg får service av en kvalificerad reparatör, som endast använder identiska ersättningsdelar.** Detta säkerställer att elverktygets säkerhet bibehålles.

b. **Gör aldrig service på skadade batteripaket.** Service av batteripaket bör endast genomföras av tillverkaren eller auktoriserade tjänsteleverantörer.

Gräsklipparsäkerhetsvarningar



VARNING! Ytterligare säkerhetsanvisningar för gräsklippare.

a. **Använd inte gräsklipparen under dåliga väderförhållanden, särskilt när det är risk för åska. Detta minskar risken för åsknedslag.**

b. **Inspektera noggrant området för vilda djur där gräsklipparen ska användas.** Vilda djur kan skadas av gräsklipparen under drift.

c. **Kontrollera noggrant det område där gräsklipparen ska användas och ta bort alla stenar, pinnar, ledningar, ben och andra främmande föremål.** Ivägslungade föremål kan orsaka personskador.

d. **Innan användning ska du alltid kontrollera visuellt om kniven, knivmuttern eller knivenheten är slitna eller skadade.** Slitna eller skadade delar ökar risken för skador.

e. **Kontrollera ofta att gräsuppsamlaren inte är utsliten eller har skadats.** En sliten eller skadad gräsuppsamlare kan öka risken för personskador.

f. **Behåll skydden på plats. Skydden måste fungera och vara korrekt monterade.** Ett skydd som är löst, skadat eller inte fungerar korrekt kan orsaka personskador.

g. **Håll alla kylluftintag fria från skräp.** Blockerade luftintag och skräp kan leda till överhettning eller risk för brand.

h. **Bär alltid halkfria och skyddande skor när du använder gräsklipparen. Använd inte gräsklipparen när du är barfota eller använder öppna sandaler.** Detta minskar risken för skador på fötterna från kontakt med den roterande kniven.

i. **Bär alltid långbyxor när du använder gräsklipparen.** Exponerad hud ökar sannolikheten för skador från utslungade föremål.

j. **Använd inte gräsklipparen i vått gräs. Gå med produkten. Spring aldrig.** Detta minskar risken för att halka och falla vilket kan leda till personskador.

k. **Klipp inte på överdrivet branta sluttningar.** Detta minskar risken för förlust av kontroll, halka och fall vilket kan leda till personskada.
l. **När du arbetar i sluttningar, var alltid säker på ditt fotfäste, arbeta alltid tvärs över sluttningar, aldrig upp eller ner och iaktta extrem försiktighet när du byter riktning.** Detta minskar risken för förlust av kontroll, halka och fall vilket kan leda till personskada.
m. **Var extra försiktig när du backar eller drar gräsklipparen mot dig.** Var alltid medveten om din omgivning. Detta minskar risken för att snubbla under drift.
n. **Rör inte vid knivar och andra farliga rörliga delar medan de fortfarande är i rörelse.** Detta minskar risken för skador från rörliga delar.
o. **När material som fastnat tas bort eller rengöring görs på enheten, se till att alla strömbrytare är avstängda och att batteriet är borttaget eller frånkopplat.** Oväntad start av gräsklipparen kan resultera i allvarliga personskador.
p. **Stoppa gräsklipparen och ta ur säkerhetsnyckeln och löstagbara batteri(er), se till att alla rörliga delar har stannat helt.**
   – Inspektera gräsklipparen för skador och gör reparationer innan du startar och använder gräsklipparen om du har kört på något.
   – Om gräsklipparen börjar vibrera onormalt och sedan omedelbart inspektera för skador, byt ut eller reparera alla skadade delar och kontrollera och dra åt eventuella lösa delar.
q. **Stoppa kniven om gräsklipparen måste lutas för transport när du passerar ytor annat än gräs och när du transporterar gräsklipparen till och från det område som ska klippas.**
r. **Luta inte gräsklipparen när du slår på motorn.**
s. **Töm gräsuppsamlaren före förvaring.**

Säkerhetsinstruktioner

⚠ **VARNING!** Vid användning av sladdlösa redskap ska grundläggande säkerhetsanvisningar, inklusive nedanstående, alltid följas. Detta för att minska risken för brand, stötar, personskador och materialskador.

⚠ **VARNING!** Vid användning av maskinen ska säkerhetsföreskrifterna följas. För din egen och närvarande personers säkerhet bör du läsa dessa instruktioner innan du använder maskinen.

Spara instruktionerna för senare bruk.

- Läs hela den här bruksanvisningen noggrant innan du börjar använda maskinen.
- Avsedd användning beskrivs i den här bruksanvisningen. Användning av andra tillbehör eller tillsatser eller andra åtgärder som utförs med redskapet än de som rekommenderas i den här bruksanvisningen kan leda till personskador.
- Spara den här bruksanvisningen för framtida bruk.

Använda apparaten

⚠ **VARNING!** Förvara inte eller använd verktyget och batteriet på platser där temperaturen sjunker under +4 ˚C (+39,2 ˚F) (såsom uthus eller plåtskjul på vintern) eller är högre än +40 ˚C (+104 ˚F) (såsom skjul eller plåtbyggnader på sommaren).

Var alltid försiktig när du använder maskinen.

- Apparaten är inte avsedd användas av unga eller oerfarna personer utan övervakning.
- Redskapet ska inte användas som leksak.
- Låt inte barn eller djur komma nära arbetsområdet eller vidröra maskinen eller strömförsörjningen.
- Om det finns barn i närheten när du använder redskapet ska du övervaka dem noga.
- Använd det endast på torra ställen. Se till att apparaten inte blir våt. Sänk aldrig ned maskinen i vatten.
- Öppna inte höljet. Det finns inga servicebara delar på insidan.
- För att undvika explosionsrisk bör du inte använda redskapet i omgivningar med brandfarliga vätskor, gaser eller damm.
- Innan användning ska du alltid kontrollera om kniven, knivmuttern eller klippmontaget är slitna eller skadade. Byt ut slitna eller skadade komponenter i set för att bevara balansen.
- För att undvika riskerna med oavsiktlig återställning av den termiska brytaren får inte denna maskinen strömförsörjas via en extern brytarenhet såsom en timer eller anslutas till en krets som regelbundet slår på och stänger av hjälpmedlet.
- Använd inte maskinen i närheten av andra människor, främst barn eller husdjur.
- Kom ihåg att det är användaren som ansvarar för olyckor och risker som andra människor eller deras egendom utsätts för.

Före användning

- Bär alltid kraftiga skor och långbyxor när du använder maskinen. Använd inte maskinen när du är barfota eller använder öppna sandaler. Undvik att använda kläder som sitter löst eller som ha hängande snören eller öglor.
- Inspektera alltid området noggrant där maskinen ska användas och rensa bort alla föremål som kan kastas iväg av maskinen.
- Före användning ska du alltid kontrollera om kniven, knivmuttern eller knivenheten är slitna eller skadade. Byt slitna eller skadade komponenter i satser för att bibehålla balansen. Byt skadade eller oläsliga etiketter.

Efter användning

- När maskinen inte används ska den förvaras på en torr plats med god ventilation och utom räckhåll för barn.
- Placera maskinen på ett ställe där barn inte kan komma åt den.
- När redskapet förvaras eller transporteras i en bil ska det placeras i bagageutrymmet eller spännas fast så att det inte rör sig vid plötsliga ändringar av hastighet eller riktning.

Kontroll och reparationer

- Innan användning bör du kontrollera att maskinen är hel och att inga delar är skadade. Kontrollera att inga delar är trasiga, att strömbrytaren fungerar och att inget annat föreligger som kan påverka dess funktion.
- Använd inte apparaten om någon del har skadats eller gått sönder.
- Låt en auktoriserad verkstad reparera eller byta ut skadade eller trasiga delar.
- Försök aldrig avlägsna eller byta ut andra delar än de som anges i den här bruksanvisningen.
- Var försiktig när du justerar gräsklipparen så att inte fingrarna fastnar mellan knivar/delar som rör sig och maskinens fasta delar.
- När du reparerar knivarna ska du tänka på att knivarna kan roteras även om strömmen är avstängd.

Ytterligare säkerhetsanvisningar för gräsklippare

- Transportera inte maskinen medan strömkällan är påslagen.
- Håll gräsklipparen i ett stadigt grepp med båda händerna vid användning.
- Om du någon gång behöver luta gräsklipparen ska du ha båda händerna i rätt läge för användning när gräsklipparen lutas. Håll båda händerna i rätt läge för användning tills gräsklipparen åter står på marken.
- Lyssna aldrig på radio eller musik i hörlurar när du använder gräsklipparen.
- Försök aldrig justera hjulhöjden medan motorn är igång eller när säkerhetsnyckeln sitter på sin plats.
- Om gräsklipparen kör fast ska du släppa säkerhetsbygeln för att stänga av den och vänta tills kniven stannat innan du försöker att ta bort det som fastnat eller tar bort något från klipparens undersida.
- Håll händerna och fötterna borta från knivområdet.
- Håll bladen vassa. Använd alltid skyddshandskar när du hanterar gräsklipparens kniv.
- Om du använder gräsuppsamlaren bör du regelbundet kontrollera att den inte är utsliten eller har skadats. Den är alltför sliten bör du för din egen säkerhet byta ut gräsuppsamlaren mot en ny.
- Var extra försiktig när du backar eller drar gräsklipparen mot dig.
- Ha inte händer eller fötter i närheten av eller under gräsklipparen. Stå aldrig framför utmatningsöppningarna.
- Rensa området där gräsklipparen ska användas från stenar, grenar, ledningar, leksaker, ben osv. eftersom de kan kastas iväg av knivarna.
- Föremål som träffas av knivarna kan orsaka allvarliga personskador. Stanna bakom handtaget när motorn är igång.
- Var inte barfota och bär inte sandaler när du använder gräsklipparen. Bär alltid kraftiga skor.
- Dra inte gräsklipparen baklänges om det inte är absolut nödvändigt. Titta alltid nedåt och bakåt innan och medan du drar gräsklipparen baklänges.
- Rikta aldrig utmatningen mot någon annan. Undvik utmatning mot en vägg eller ett hinder. Material kan studsa tillbaka mot användaren. Släpp säkerhetsbygeln för att stänga av gräsklipparen och låt kniven stanna innan du korsar grusområden.
- Använd inte gräsklipparen om inte gräsuppsamlare, utkastarskydd, bakre skydd och andra säkerhetsanordningarna är monterade och fungerar. Kontrollera alla skydd och säkerhetsanordningarna regelbundet för att säkerställa att de är hela och fungerar som de ska.
- Byt ut skadade skydd och säkerhetsanordningar innan fortsatt användning.
- Lämna aldrig gräsklipparen obevakad när den är igång.
- Släpp alltid säkerhetsbygeln för att stoppa motorn och vänta tills kniven har stannat helt innan gräsklipparen rengörs, gräsbehållaren tas bort, utkastarskyddet rensas, gräsklipparen lämnas obevakad eller justeringar, reparationer eller kontroller utförs.
- Använd bara gräsklipparen i dagsljus eller i bra artificiell belysning när föremål inom arbetsområdet är väl synliga från gräsklipparens arbetsområde.
- Använd inte gräsklipparen när du är påverkad av alkohol eller droger eller när du är trött eller sjuk. Var alltid uppmärksam, titta på vad du gör och använd vanligt sunt förnuft.
- Undvik farliga miljöer. Använd aldrig gräsklipparen i fuktigt eller vått gräs och använd den aldrig när det regnar. Se alltid att alltid ha bra fotfäste. Gå alltid, spring aldrig.
- Om gräsklipparen börjar vibrera på ett onormalt sätt ska du släppa säkerhetsbygeln, vänta tills kniven har stannat och sedan genast orsaken till problemet. Vibrationer innebär oftast problem. Titta i felsökningsguiden för råd vid onormala vibrationer.
- Bär alltid skyddsglasögon och munskydd när du använder gräsklipparen.
- Det kan vara farligt att använda tillbehör som inte är rekommenderade för användning med den här gräsklipparen. Använd enbart tillbehör godkända av BLACK+DECKER.
- Sträck dig inte för långt när du använder gräsklipparen. Se till att du alltid har säkert fotfäste och god balans när du använder gräsklipparen.
- Arbeta tvärs över sluttningar, inte upp och ner. Var mycket försiktig när du byter riktning vid arbete på sluttningar.
- Klipp aldrig på sluttningar som är brantare än 15°.
- Se upp för hål, hjulspår, gupp, stenar eller andra dolda föremål. Ojämn terräng kan orsaka halk- och fallskador. Långt gräs kan dölja hinder.
- Klipp inte i vått gräs eller mycket branta sluttningar. Dåligt fotfäste kan orsaka halk- och fallskador.
- Klipp inte i närheten av branter, diken eller sluttningar. Du kan tappa fotfästet eller balansen.
- Låt alltid gräsklipparen svalna innan du ställer undan den.
- Ta bort säkerhetsnyckeln och batteripaketet från maskinen. Se till att alla rörliga delar har stannat helt:
  - Varje gång du lämnar maskinen;
  - Innan du tar bort en blockering;
  - Innan du kontrollerar, rengör eller arbetar med maskinen.

Säkerhet för andra

- Detta verktyg är inte avsett att användas av personer (inklusive barn) med reducerad fysisk, sensorisk eller mental förmåga, eller med begränsad erfarenhet eller kunskap, såvida de inte är under uppsikt eller fått instruktioner om användning av en person som är ansvarig för deras säkerhet.
- Barn måste hållas under uppsikt så att de inte leker med verktyget.
- När maskinen kört på ett främmande föremål. Inspektera apparaten efter skador och reparera om så behövs;

Övriga risker

Ytterligare risker som inte finns med i de bifogade säkerhetsanvisningarna kan uppstå när maskinen används. Dessa risker kan uppstå på grund av felaktig användning, långvarig användning etc.
Trots att de relevanta säkerhetsbestämmelserna tillämpas och säkerhetsanordningarna används kan vissa återstående risker inte undvikas. Dessa inkluderar:

- Skador orsakade av att roterande/rörliga delar vidrörs.
- Skador orsakade när delar, knivar eller tillbehör byts.
- Skador som orsakas av långvarig användning av ett verktyg. Se till att regelbundet ta vilopauser när du använder ett verktyg under en längre period.
- Hörselnedsättning.
- Hälsorisker till följd av inandning av damm som bildas vid användning av din maskin.
- Lyft aldrig upp eller bär en maskin medan motorn körs.

Varningssymboler

Följande varningssymboler finns på apparaten tillsammans med datumkoden (13):



VARNING! För att minska risken för skador måste användaren läsa bruksanvisningen. Bruksanvisningar kan rekvireras genom att kontakta kundtjänst (se baksidan av denna bruksanvisning).



Utsätt INTE produkten för regn.



Tänk på att knivarna är vassa. Knivarna rör sig en kort stund efter att motorn stängts av. Avlägsna säkerhetsnyckel och batteripaket innan underhåll utförs.



Se upp för flygande föremål. Håll andra personer borta från arbetsområdet.



Ta ur batteriet och läs bruksanvisningen före underhåll.



Använd alltid ordentliga ögon- och hörselskydd.



Symbol för batterivikt



Direktiv 2000/14/EG garanterad ljudeffekt – se digitala produktutsläppsdata.



Sätt i säkerhetsnyckeln när du startar gräsklipparen. Ta bort säkerhetsnyckeln och förvara den säkert när du är klar med klipparen.

Ytterligare säkerhetsinstruktioner för batterier och laddare

Batterier

- Försök aldrig öppna batteriet.
- Utsätt inte batteriet för vatten.
- Utsätt inte batteriet för värme.
- Förvara inte på platser där temperaturen kan bli högre än 40 °C.
- Ladda endast vid temperaturer mellan 4,5 °C och 40,5 °C.
- Ladda endast med hjälp av laddaren som medföljer apparaten.
  Användning av fel laddare kan resultera i en elektrisk stöt eller att batteriet överhettas.
- Följ instruktionerna i avsnittet ”Miljö” när du gör dig av med batterier.
- Skydda batteriet från skador/deformeringar i form av slag och stötar eftersom det kan leda till personskador eller eldsvåda.
- Ladda inte skadade batterier.
- Under extrema förhållanden kan batterierna läcka. Om det finns vätska på batterierna ska du torka bort vätskan försiktigt med en trasa. Undvik hudkontakt.
- Vid kontakt med hud eller ögon, följ instruktionerna nedan.

⚠ **VARNING!** Batterivätskan kan orsaka person- eller materialskador. Vid hudkontakt, skölj genast med vatten. Vid rodnader, smärta eller irritation ska läkare uppsökas. Vid kontakt med ögonen, skölj genast med rent vatten och uppsök läkare.



Försök inte ladda skadade batterier

Laddare

Laddaren är avsedd för en viss spänning.
Kontrollera alltid att nätspänningen överensstämmer med spänningen på märkskylten.

⚠ **VARNING!** Försök aldrig byta ut kontakten till laddaren mot en vanlig kontakt.

- Använd endast din BLACK+DECKER-laddare för att ladda batteriet i apparaten/verktyget som medföljde verktyget. Andra batterier kan spricka och orsaka personskador och egendomsskador.
- Försök aldrig att ladda batterier som inte är laddningsbara.

- Om nätsladden är skadad måste den bytas ut av tillverkaren eller ett auktoriserat BLACK+DECKER servicecenter för att undvika faror.
- Utsätt inte laddaren för vatten.
- Öppna inte laddaren.
- Gör ingen åverkan på laddaren.
- Apparaten/verktyget/batteriet ska placeras på en plats med god ventilation vid laddning.


Laddaren är endast avsedd för inomhusbruk.


Läs bruksanvisningen före användning.

Elsäkerhet


Eftersom laddaren är dubbelisolerad behövs ingen jordledare.

- Kontrollera alltid att nätspänningen överensstämmer med spänningen på märkskylten. Försök aldrig byta ut kontakten till laddaren mot en vanlig kontakt.
- Om nätsladden är skadad måste den bytas ut av tillverkaren eller ett auktoriserat BLACK+DECKER servicecenter för att undvika faror.

BATTERITYP

Dessa batterier kan användas:

Batteri	(kg)
BL1518	0,36
BL2018	0,37
BL2518	0,37
BDL1518S	0,36
BDL2018S	0,37
BDL2518S	0,38
BDL1518	0,36
BDL2018	0,37
BDL2518	0,38
BL4018	0,64
BL5018	0,65
BDL4018S	0,66

Laddare: S010QV2400040, SSC-250040EU, S018B0V1800100, 90599854-02, BDC2A,90606845
Se batteriets/laddarens handbok för mer information.

FUNKTIONER (INUTI HÖLJET)

Denna maskin inkluderar vissa eller alla av följande funktioner.

1. Växellåda
2. Bygelhandtag
3. Övre handtag
4. Nedre handtag
5. Reglage på övre handtag (2)
6. Reglage på nedre handtag (2)
7. Hölje
8. Handtag för justering av skärhöjd (BCMWP340 bara)
9. Knapp för justering av klipphöjd (BCMWP400 bara)
10. Uppsamlingspåse för gräs
11. Bakre lucka
12. Bärhandtag
13. Datumkod

FÖRPACKNINGENS INNEHÅLL (FIG. A)

a. Gräsklippare med övre handtag
b. Nedre handtag
c. Gräspåse
d. Handtag för gräspåse
e. Snabbkopplingsfäste (fäst i skruv)
f. Tandad klämma
g. Snabbkopplingsfäste (böjt huvud)
h. Kabelklämma
i. Mulching-insats
j. Batteri
k. Batteriladdare
l. Säkerhetsnyckel

Placering av datumkod

Produktionsdatumkoden (13) består av 4-siffrigt år följt av 2-siffrig vecka och avslutas av en 2-siffrig fabrikskod.

Laddningsförlopp (fig. B)

BLACK+DECKER-laddare är designade för att ladda BLACK+DECKER-batterier.

- Anslut laddaren till ett lämpligt uttag innan du sätter i batteriet.
- Sätt batteriet i laddaren.


Den gröna LED:n blinkar, vilket indikerar att batteriet laddas.


När laddningen är klar indikeras detta av att den gröna LED:n lyser kontinuerligt. Batteriet är fulladdat och kan nu användas eller lämnas i laddaren.

⚠ **VARNING!** Ladda urladdade batterier så snart som möjligt efter användning, i annat fall kan batterilivslängden minska betydligt.

Laddardiagnostik

Denna laddare är designad att upptäcka vissa problem som kan uppstå med batteriet eller strömkällan. Problemen indikeras av en LED-blinkning i olika mönster.

Dåligt batteri


Laddaren kan upptäcka ett svagt eller skadat batteri.

Den röda LED blinkar i mönstret som anges på etiketten. Om du ser detta blinkmönster för dåligt batteri, fortsätt då inte att ladda batteriet.
Returnera det till ett servicecenter eller lämna det till batteriinsamlingen.

Varm/kall paketfördröjning



När laddaren upptäcker ett batteri som är överdrivet hett eller överdrivet kallt, kommer den automatiskt att starta en varm/kall fördröjning och avbryta laddningen tills batteriet har nått en lämplig temperatur.

Efter att detta sker kommer laddaren automatiskt att växla till paketladdningsläge. Denna funktion garanterar maximal livslängd för batteriet. Den röda LED blinkar i mönstret som anges på etiketten när den heta/kalla paketfördröjningen upptäcks.

Viktiga laddningsnoteringar

- Längsta livslängd och bästa prestanda uppnås om batteriet laddas då lufttemperaturen är mellan 16 °C och 27 °C (60 °F och 80 °F).
- Ladda inte batteriet om lufttemperaturen är lägre än 4,5 °C (40 °F) eller högre än 40,5 °C (105 °F). Detta är viktigt eftersom det förhindrar allvarlig skada på batteriet.
- Laddaren och batteriet kan bli för varma att vidröra under laddningen. Detta är normalt och indikerar inte något problem. För att möjliggöra kylning av batteriet, undvik att placera laddaren eller batteriet på en varm plats såsom i ett metallskjul eller i en oisolerad vagn.
- Om inte batteriet laddar ordentligt:
  - Kontrollera eluttaget genom att ansluta en lampa eller någon annan apparat.
  - Kontrollera om uttaget är anslutet till en strömbrytare som stänger av strömmen när du släcker ljuset.
  - Flytta laddaren och batteriet till en plats där den omgivande temperaturen är ungefär 16 °C-27 °C (60 °F- 80 °F).
  - Om laddningsproblemen kvarstår, lämna verktyget, batteriet och laddaren till ditt lokala servicecenter.
- Batteriet måste laddas när det inte längre kan producera tillräckligt med energi för jobb som enkelt utfördes tidigare. Fortsätt INTE att använda under dessa förhållanden. Följ laddningsproceduren. Du kan också ladda ett delvis använt batteri när du så önskar utan att det har någon negativ effekt på batteriet.
- Främmande föremål som är ledande såsom, men inte begränsat till, stålull, aluminiumfolie eller ansamling av metallpartiklar bör hållas borta från laddningshålrummet. Koppla alltid ifrån laddaren från eluttaget när det inte finns något batteri i hålrummet. Koppla ifrån laddaren vid rengöring.
- Frys inte eller sänk ned laddaren i vatten eller annan vätska.

⚠ **VARNING!** Låt ingen vätska komma in i laddaren.
FÖRSÖK ALDRIG ATT ÖPPNA BATTERIET AV NÅGON ANLEDNING.
OM PLASTHÖLJET PÅ BATTERIET GÅR SÖNDER ELLER SPRICKER, LÄMNA DET TILL ETT SERVICECENTER FÖR ÅTERVINNING.

Laddningsindikator för batteristatus

Batteriet är utrustat med en indikator för laddningsstatus. Den kan användas för att visa den aktuella laddningsnivån i batteriet under klippningen och under laddning.
Den indikerar inte verktygets funktionalitet och kan variera baserat på produktkomponenter, temperatur och slutanvändarens användning.

Kontrollera laddningsstatus (fig. C)

- Tryck på laddningsindikatorknappen.
- De tre lysdioderna kommer att lysa för att indikera laddningsprocenten i batteriet. Se tabell i fig. C.
- Om LED-lampan inte lyser, ladda batteriet.

MONTERING

⚠ **VARNING!** Före montering måste gräsklipparen vara avstängd och säkerhetsnyckel och batteripaket vara urtagna.

Montera det nedre handtaget (fig. A, D-E)

- Fäst de två tandade klämmorna (Af) på det nedre handtaget.
- Montera det nedre handtaget (Ab) på gräsklipparen med snabbkopplingsfästena (fastskruvade) (Ae).

OBS: Se till att enhetens öppningar för det övre och nedre handtaget är i en rak linje, montera sedan snabbutlösningsklämmorna.

Montering av det övre handtaget (fig. A, F-G)

- Montera det övre handtaget (3) på det nedre handtaget med hjälp av de två snabbutlösningsklämmorna (Ag). Se till att kuggarna på kugghjulen griper in i varandra som de ska.
- Montera det övre handtaget på det nedre handtaget (4) med hjälp av snabbutlösningsklämmorna (Ag).

Inpassning av kabelklämma (fig. A, G)

- Se till att den medföljande kabelklämman (Ah) används för att fästa kabeln i det övre handtaget.

Montera gräsuppsamlingspåsen (fig. A, H-J)

- För in gräspåsens handtag (Ad) i spåret på gräspåsen (10) (fig. H).
- Tryck in gräspåsens handtag i gräspåsens klämma tills du hör ett "klick" som indikerar att handtaget sitter på plats.
- Fäst gräsuppsamlingspåsen (10) på ramen genom att fästa plastkrokarna på sidan och botten (fig. I-J).

OBS: Lyft den bakre luckan (11) för att haka fast gräspåsen. Öppna den bakre luckan för att fästa gräspåsen i läge.

Mulching (BCMWP400) (fig. K)

- Lyft den bakre luckan (11).
- Placera mulchingpluggen av plast (17) i det bakre utkastet (18).
- Tryck ned mulchingpluggen av plast så att den sitter säkert.
- Öppna den bakre luckan för att täcka över mulchingkontakten.

OBS: Se till att de två flikarna på mulching-pluggens undersida sitter i de två spåren på gräsklipparens hölje.

OBS: För att säkerställa effektiv mulching, klipp inte högt eller vått gräs.

Justering av klipphöjden (fig. L-M)

BCMWP340

- För att ändra klipphöjden, flytta spaken för justering av klipphöjd (8) och lyft handtaget upp och ned till önskat klippläge, släpp sedan spaken.

BCMWP400

- För att ändra klipphöjden, tryck på knappen för justering av klipphöjden (9) och lyft handtaget upp och ned till önskat klippläge och släpp knappen.

⚠ **VARNING!** Rör aldrig höjdjusteringsknappen på ett oförsiktigt sätt. Skador på gräsklipparen kan uppstå.

Installera batteripaket (fig. N, P)

- Lyft upp locket till batteriporten (7) för att exponera batteriporten (19).
- Skjut in batteripaketet (14) i batteriporten tills det sitter helt på plats och det hörs ett klick.
  Kontrollera att batteripaketet sitter helt på plats och fastlåst. BCMWP340 har en batterport som visas i fig. N och BCMWP400 enheterna har två batteriportar som visas i fig. P.
- Stäng batteriportens lock. Se till att locket är helt låst innan du startar gräsklipparen.

Ta bort batteripaket (fig. O, Q):

- Öppna batteriportens lock (7) enligt beskrivningen ovan.
- Tryck ned batterilåsknappen (16) på batteriet och dra ut batteriet från verktyget.

Säkerhetsnyckel (fig. R-S)

⚠ **FARA! Vass kniv i rörelse.** För att förhindra oavsiktlig start eller obehörig användning av din sladdlösa gräsklippare har en löstagbar säkerhetsnyckel införlivats i konstruktionen av din gräsklippare. Gräsklipparen kommer att vara helt avstängd när säkerhetsnyckeln har tagits ur gräsklipparen.

⚠ **FARA! Roterande knivar kan orsaka allvarliga skador.** För att undvika allvarliga skador ska enheten stängas av och säkerhetsnyckel och batteripaket tas ur när den är utan uppsikt eller när du laddar, rengör, servar, transporterar, lyfter eller förvarar gräsklipparen.

- Sätt i säkerhetsnyckeln (AI) i nyckelhålet som sitter inuti batteriporten, tills den sitter helt fast i nyckelhålet.
- Gräsklipparen är nu körklar.

OPERATION

Korrekt handposition (fig. T)

⚠ **VARNING!** För att minska risken för allvarliga personskador ska du ALLTID använda rätt handposition enligt bilden.

⚠ **VARNING!** För att minska risken för allvarliga personskador ska du ALLTID hålla fast ordentligt i händelse av en plötslig reaktion.
Korrekt handposition kräver att båda händerna tar tag i det övre handtaget och bygelhandtaget samtidigt.

Starta och stänga av (fig. T)

⚠ **VARNING!** Försök aldrig att låsa en strömbrytare i läget On (På).

⚠ **VARNING!** Kniven fortsätter att gå i flera sekunder efter att motorn har stängts av. Rör inte vid gräsklipparens undersida förrän kniven har stannat helt!

⚠ **VARNING!** Produkten kan endast startas genom att först trycka på strömbrytaren och sedan dra bygelhandtaget mot det övre handtaget. Om du vänder på denna åtgärd startar inte produkten.

Slå till motorn

- Se till att bygelhandtaget (2) släpps.
- Tryck på strömbrytaren på kopplingsdosan (1) och håll den i läge.
- Dra bygelhandtaget (2) mot det övre handtaget (3).
- Släpp strömbrytaren när produkten är igång.

Slå från motorn

- Släpp bygelhandtaget för att stänga av produkten.

OBS: Fortsätt inte att trycka på startknappen efter att maskinen stängts av automatiskt. Det leder till skador på batteriet.

Indikator för gräsuppsamlingspåse (fig. U)

- Gräspåseindikatorn (26) stängs under klippningen för att indikera att gräspåsen har nått sin kapacitet och måste tömmas för att bibehålla korrekt prestanda hos gräsklipparen.
- För att avlägsna gräspåsen (10), lyft upp den bakre luckan, ta tag i bärhandtaget på sidan och undersidan av metallramen. Den bakre luckan faller automatiskt ned efter att gräspåsen avlägsnats och stänger den bakre utkastarrännans öppning.
- Töm gräspåsen och sätt tillbaka den på gräsklipparen.

⚠ **VARNING!** Innan du ta bort gräspåsen, stäng av gräsklipparen och vänta tills kniven har stannat helt och hållet.

⚠ **VARNING!** Om det finns gräsklipp kvar i utkastarrännan ska du rengöra den med en borste. Ta inte bort gräsrester i klippaggregatet eller på kniven för hand eller med fötterna. Använd i stället lämpliga verktyg, t.ex. en borste eller kvast. För att säkerställa att det klippta gräset kan samlas upp måste gräspåsen, utkastaröppningen och klippaggregatets insida rensas från eventuella blockeringar.

Överbelastning av motorn

För att förhindra skador på grund av överbelastning, försök att inte flytta för mycket gräs på en gång. Sänk klipphastigheten eller öka klipphöjden.

Klippning

⚠ **VARNING!** Inspektera alltid området där gräsklipparen ska användas och avlägsna alla stenar, pinnar, trådar, ben och annat skräp som kan slungas iväg av den roterande kniven.

⚠ **VARNING!** Klipp tvärs över sluttningar, aldrig uppifrån och ned. Var extremt försiktig när du byter riktning på sluttningar. Klipp inte på alltför branta sluttningar. Se alltid till att ha bra fotfäste.

- Släpp säkerhetsbygeln (2) för att stänga AV gräsklipparen när du korsar grusområden (den roterande kniven kan slunga iväg stenar).
- Ställ gräsklipparen på högsta klipphöjden när du klipper på ojämn mark eller i högt gräs. Om gräsklipparen klipper för mycket gräs på en gång kan motorn överbelastas och stannar. Använd felsökningsguiden.
- Om gräsbehållaren (10) används under den snabbväxande säsongen kan gräset komma att täppa igen utkastaröppningen. Släpp säkerhetsbygeln för att stanna gräsklipparen och ta därefter ur säkerhetsnyckeln och batteriet. Ta bort gräsuppsamlaren och skaka tills gräset hamnar längst bak i behållaren. Rensa bort eventuellt gräs eller skräp som samlats runt utkastaröppningen. Sätt tillbaka gräsuppsamlaren.
- Om gräsklipparen börjar vibrera onormalt, släpp säkerhetsbygeln för att stänga av gräsklipparen och ta bort säkerhetsnyckeln och batteripaketen. Kontrollera omedelbart orsaken. Vibrationer är vanligtvis ett tecken på problem. Använd inte gräsklipparen förrän den genomgått en servicekontroll. Använd felsökningsguiden i bruksanvisningen.
- Släpp alltid säkerhetsbygeln för att stanna gräsklipparen och ta därefter ur säkerhetsnyckeln även om du bara lämnar den oövervakad under en kort tid.

Ta bort kniven (fig. V)

OBS: BCMWP340, BCMWP400 använder alla nya knivblad med vingar som förbättrar uppsamlingen jämfört med tidigare gräsklippare. Tillbehör till knivar Cat # 34 cm A6325, 40 cm A6327.

⚠ **FARA!** För att minska risken för allvarlig personskada, stäng av enheten och ta bort säkerhetsnyckeln och batteriet innan några justeringar görs eller du tar bort/installerar tillsatser eller tillbehör. En oavsiktlig start kan orsaka skador.

⚠ **VARNING!** Säkerställ att kniven har stannat helt och koppla ifrån klipparen från strömkällan.

- Skär till en bit trä 2 x 4 (20) to keep blade (15) 305 mm för att förhindra att kniven roterar när flänsmuttern lossas.

OBS: Ett verktyg för borttagning av kniv (P/N 6011-X1-0757) är tillgängligt från BLACK+DECKER. Det är utformat för att förhindra att knivarna roterar när de tas bort eller monteras på spindeln.

- Vänd gräsklipparen på sidan. Använd handskar och lämpligt ögonskydd. Var försiktig med knivens vassa kanter.
- Placera en träbit för att förhindra att kniven vänds.
- Använd en 13 mm skiftnyckel (22) för att lossa och ta bort knivbulten (21) genom att vrida den moturs.
- Dra av kniven. Undersök alla delar med avseende på skador och byt ut dem vid behov.

Montera kniven (fig. V)

- Placera kniven (15) på bultaxeln med bokstäverna på kniven vända utåt, bort från gräsklipparen och placera knivbulten (21) på bultaxeln.
- Dra åt bultaxeln så hårt som möjligt för hand.
- Placera en träbit (20) för att förhindra att kniven vänds.
- Använd en 13 mm skiftnyckel (22) för att dra åt knivbulten ordentligt genom att vrida nyckeln medurs. Vrid bulten till 27 Nm till 33 Nm.

Slipning av kniv

Håll kniven vass för bästa klippresultat. Ett slött blad klipper inte gräset rakt av. Använd lämpligt ögonskydd när du avlägsnar, slipar och monterar bladet. Se till att säkerhetsnyckeln och batteripaketet tas bort.

Att slipa kniven två gånger under en klippsäsong är vanligtvis tillräckligt under normala omständigheter. Sand gör att kniven snabbt blir slö. Om din gräsmatta har sandjord kan det krävas mer frekvent slipning.

OBS: Byt omedelbart ut en böjd eller skadad kniv.

Vid slipning av kniven:

- Säkerställ att kniven förblir balanserad.
- Slipa kniven i den ursprungliga skärvinkeln.
- Slipa skäreggarna på båda ändarna av kniven och ta bort lika mycket material från båda ändar.

Slipa kniven i ett skruvstäd (fig. X)

- Kontrollera att kniven (15) har stannat och batteripaketet är urtaget innan du avlägsnar kniven.
- Ta bort kniven från gräsklipparen. Se instruktioner för borttagning av kniv.
- Sätt fast kniven i ett skruvstäd (23).
- Använd lämpligt ögonskydd och handskar och var försiktig så att du inte skär dig.
- Fila försiktigt knivens skäreggar med en fintandad fil (24) eller slipsten, bibehåll vinkeln på den ursprungliga skäreggen. Kontrollera knivens balans. Se instruktioner för knivbalansering.
- Sätt tillbaka kniven på gräsklipparen och dra åt ordentligt.

Knivbalansering (fig. Y)

Kontrollera knivens balans (15) genom att placera mitthålet på kniven över en spik eller skruvmejsel med runt skaft (25), fastspänd horisontellt i ett skruvstäd (23). Om någon av knivens ändar roterar nedåt, fila längs den vassa kanten på den nedåtgående änden. Kniven är korrekt balanserad när ingen av ändarna faller ned.

Smörjning

Ditt elverktyg behöver ingen ytterligare smörjning. Olja inte hjulen. De har lagerytor av plast som inte kräver någon smörjning.

Rengöring

⚠ **VARNING!** Ta alltid ur batteripaket och säkerhetsnyckel innan du utför någon rengöring.

⚠ **VARNING!** Blås ut smuts och damm från alla ventilationsöppningar med ren, torr luft minst en gång i veckan. För att minska risken för ögonskador använd alltid godkända skyddsglasögon och godkänd andningsmask när detta görs.

⚠ **VARNING!** Använd aldrig lösningsmedel eller andra skarpa kemikalier för att rengöra de icke-metalliska delarna på verktyget. Dessa kemikalier kan försvaga de plastmaterial som används i dessa delar. Använd en trasa som bara är fuktad med vatten och mild tvål. Låt aldrig vätska komma in i verktyget och sänk aldrig ner någon del av verktyget i vätska. Stäng av gräsklipparen och vänta tills kniven stannat. Använd bara mild tvål och en fuktig trasa för att rengöra gräsklipparen. Töm gräsuppsamlaren noggrant. Rensa bort eventuella klipprester som kan ha samlats på underredets undersida. Efter flera användningar bör du kontrollera alla utsatta fästelement är ordentligt åtdragna.

Förebygga korrosion

Konstgödning och andra trädgårdskemikalier innehåller ämnen som snabbar på rostningen av metaller.
Om du klipper i områden där gödningsmedel eller kemikalier har använts bör gräsklipparen rengöras så här efteråt: Stäng av gräsklipparen och ta ur säkerhetsnyckel och batteripaket. Torka av alla åtkomliga delar med en fuktigt trasa.

UNDERHÅLL

Din BLACK+DECKER-klippare har utformats för att fungera under lång tid med ett minimum av underhåll.
Med rätt underhåll och regelbunden rengöring behåller verktyget/redskapet sin kapacitet.
Se baksidan av denna handbok för kontaktinformation till servicecentret, eller besök **www.2helpu.com**.

⚠ **VARNING!** Innan några som helst serviceåtgärder genomförs på kabelanslutna/sladdlösa elverktyg:

- Stäng av och koppla ifrån apparaten/verktyget.
- Eller töm batteriet helt om det är integrerat och stäng sedan, ta bort batteriet.
- Koppla ifrån laddaren innan den rengörs. Laddaren behöver inget annat underhåll än regelbunden rengöring.
- Rengör regelbundet redskapets/verktygets/laddarens luftintag med en mjuk borste eller torr trasa.
- Rengör regelbundet motorhöljet med en fuktig trasa. Använd inte slipande eller lösningsmedelsbaserat rengöringsmedel.
- Ta med jämna mellanrum bort gräs och smuts från skyddets undersida med en trubbig skrapa.

Förvaring (fig. W)

⚠ **VARNING!** Den roterande kniven kan orsaka allvarliga skador. Släpp säkerhetsbygeln för att stänga av gräsklipparen och ta bort batteriet innan gräsklipparen lyfts, transporteras eller förvaras. Förvara gräsklipparen på ett torrt ställe.

⚠ **VARNING!** För att undvika att klämmas skall fingrarna hållas borta från området runt handtagen när handtagen viks ihop.

⚠ **VARNING!** Se till att kabeln inte sträcks eller kläms i fästpunkterna för handtaget under användning eller ihopvikning. Det kan göra att sladden skadas.
Handtaget på gräsklipparen kan lätt vikas ned för snabb och bekväm förvaring.

Bära gräsklipparen

Bär klipparen med hjälp av bärhandtagen. **Försök INTE** lyfta gräsklipparen genom att ta tag i det övre handtaget eller det nedre handtaget.

Felsökning

Om produkten inte fungerar som den ska följer du instruktionerna nedan. Om problemet kvarstår kontaktar du närmaste BLACK+DECKER-verkstad. Se baksidan av denna handbok för kontaktinformation till servicecentret, eller besök **www.2helpu.com**.
VARNING! Innan du fortsätter, släpp säkerhetsbygeln för att stänga av gräsklipparen, väntar tills skärbladet stannat.

Problem	Lösning
Gräsklipparen körs inte när säkerhetsbygeln är aktiverad.	Stäng av gräsklipparen genom att släppa upp säkerhetsbygeln. Ta ur batteriet, stäng av gräsklipparen och kontrollera att kniven har fritt svängrum.
	Kontrollera att batteriet är fritt från skräp och att det är korrekt anslutet.
	Är batteriet fulladdat? Tryck på laddningsknappen.
Motorn stannar under klippning.	Stäng av gräsklipparen genom att släppa upp säkerhetsbygeln. Ta ur batteriet, vänd gräsklipparen och kontrollera att kniven har fritt svängrum.
	Höj hjulen till den högsta klipphöjden och starta gräsklipparen.
	Kontrollera att batteriet är fritt från skräp och att det är korrekt anslutet
	Är batteriet fulladdat? Tryck på laddningsknappen
	Undvik att överbelasta gräsklipparen. Sänk klipphastigheten eller öka klipphöjden.
Gräsklipparen kör men klippprestandan är otillfredsställande.	Stäng av gräsklipparen genom att släppa upp säkerhetsbygeln. Vänd på gräsklipparen och kontrollera följande: • Knivens skärpa – kniven ska vara vass. • Undersidan och utkastarrännan är fria från gräsrester.
	Hjulinställningen kan vara för låg för gräsförhållandena. Öka klipphöjden.
Gräsklipparen är för tung att skjuta framåt.	Stäng av gräsklipparen genom att släppa upp säkerhetsbygeln. Ta ur batteriet. Öka klipphöjden för att minska undersidans motstånd mot gräset. Kontrollera att alla hjul roterar fritt.

Problem	Lösning
Gräsklipparen bullrar och vibrerar onormalt mycket.	Släpp säkerhetsbygeln för att stänga av gräsklipparen, ta bort batteriet. Ställ gräsklipparen på sidan och säkerställ att kniven inte är böjd eller skadad. Om kniven är skadad ska den bytas mot en ersättningskniv från BLACK+DECKER. Om gräsklipparens underdel är skadad ska du lämna in gräsklipparen hos en auktoriserad BLACK+DECKER-verkstad.
	Om det inte finns några synliga skador på kniven och gräsklipparen fortfarande vibrerar: • Stäng av gräsklipparen genom att släppa upp säkerhetsbygeln. • Ta bort batteriet. • Demontera hela knivmontaget såsom beskrivs i sektionen Ta bort kniven. • Ta bort skräp och rengör varje del. • Sätt tillbaka varje del såsom beskrivs i sektionen Montera kniven.
	Om gräsklipparens fortfarande vibrerar lämnar du in gräsklipparen hos en auktoriserad BLACK+DECKER-verkstad.
Batteriladdarens lysdioder lyser inte.	Kontrollera kontaktanslutningen.
	Byte av laddare.
Gräsklipparen tar inte upp klipprester.	Utkastarrännan har täppts igen. Stäng av gräsklipparen genom att släppa upp säkerhetsbygeln. Ta bort batteriet. Rensa bort klipprester från utkastarrännan.
	Höj hjulen för att minska längden på gräset som klipps.
	Behållaren är full. Töm behållaren oftare.

Att skydda miljön



Produkter/batterier är återvinningsbara, men om de är märkta med den överkorsade soptunnan får de inte slängas tillsammans med vanligt hushållsavfall. Ladda ur batterierna helt och ta bort dem från verktyget. Separera sedan eventuella ljuskällor från produkten om möjligt. Det är användarens ansvar att radera personuppgifter från produkten. Ta sedan med avfallet till en officiell insamlingscentral eller till din återförsäljare som ofta tar emot produkten gratis.
Förpackningar ska kasseras baserat på den markerade materialkoden. Drift- och säkerhetsinstruktioner ska endast kasseras när produkten som dessa refererar till inte längre ska användas.
Kontrollera med din kommun för vägledning om avfallshantering. För mer information, öppna **www.2helpU.com** och skanna Qr-koden ovan.

Tekniska data

		BCMWP340	BCMWP400
Typ		1	1
Spänning	DC	18	2x18
Varvtal obelastad	/min	3000	3000
Höjdjustering	mm	20-70	25-75
Bladlängd	cm	34	40
Kapsling (IP)*		IPX1*	
Vikt utan batteri	kg	12	14

*Gräsklipparen har testats för att vara säker när den utsätts för regn under en kort tid. Om gräsklipparen blir våt, kopplas bort strömmen, torka gräsklipparen och kontrollera noggrant att den fungerar. Om gräsklipparen inte fungerar ska du låta maskinen torka helt innan du kontrollerar funktionen igen.

Garanti

BLACK+DECKER är övertygad om sina produkters kvalitet och erbjuder konsumenterna 24 månaders garanti från och med inköpsdatumet. Denna garanti gäller utöver konsumentens rättigheter enligt lag och påverkar inte dessa. Garantin är giltig i de områden som tillhör medlemsstaterna i Europeiska unionen och det europeiska frihandelsområdet. För yrkande under garantin måste yrkandet vara in enlighet med BLACK+DECKERs villkor och du kommer att behöva skicka in bevis på köpet till försäljaren eller en auktoriserad reparatör. Villkoren för BLACK+DECKERs tvååriga garanti och var du hittar din närmaste auktoriserade reparatör kan erhållas på internet på **www.2helpU.com**, eller genom att kontakta ditt lokala BLACK+DECKER-kontor på adressen som angetts i denna bruksanvisning.
Besök vår webbsida **www.blackanddecker.eu** för att registrera din nya BLACK+DECKER-produkt och få uppdateringar om nya produkter och specialerbjudanden.

ÇEVRİMİÇİ OLARAK MEVCUT BELGELER

www.2helpU.com/DoC/ veya
www.2helpU.com/DoC/index/xxx*
*Doğrudan erişim için "xxx" yerine ürün derecelendirme etiketinde veya ambalajında verilen ürün model numarasını girin.

- Kullanım Kılavuzu
- Uygunluk Beyanı (DoC)
- Ürün Emisyon Verileri (PED): Gürültü, Titreşim ve Toz Hakkında Bilgiler (tüm ürünler için geçerli değildir)

Kullanım Amacı

BLACK+DECKER® BCMWP340, BCMWP400 çim biçme makinesi çim biçmek için tasarlanmıştır. Bu cihazlar, sadece evde kullanım için tasarlanmıştır.

GÜVENLİK TALİMATLARI

Elektrikli El Aletleri İçin Genel Güvenlik Talimatları

UYARI! Bu elektrikli aletle verilen tüm güvenlik uyarılarını, talimatları, resimleri ve teknik özellikleri okuyun. Aşağıda listelenen tüm talimatlara uyulmaması elektrik çarpmasına, yangına ve/veya ciddi yaralanmalara neden olabilir.

Müşteri Hizmetleri ile iletişime geçerek manuelleri temin edebilirsiniz (bu manuelin arka sayfasına bakın).

BÜTÜN UYARI VE GÜVENLİKTALİMATLARINI İLERİDE BAKMAK ÜZERE SAKLAYIN

Uyarılarda yer alan «elektrikli alet» terimi şebeke elektriğiyle (kablolu) veya akü/pille (şarjlı) çalışan elektrikli aletinizi ifade etmektedir.

1. Çalışma alanının Güvenlığı

a. Çalışma alanını temiz ve aydınlık tutun. Karışık ve karanlık alanlar kazaya davetiye çıkartır.

b. Elektrikli aletleri, yanıcı sıvılar, gazlar ve tozların bulunduğu yerler gibi yanıcı ortamlarda çalıştırmayın. Elektrikli aletler, toz veya dumanları ateşleyebilecek kıvılcımlar çıkartır.

c. Bir elektrikli aleti çalıştırırken çocuklardan ve etraftaki kişilerden uzak tutun. Dikkatinizi dağıtıcı şeyler kontrolü kaybetmenize neden olabilir.

2. Elektrık Güvenlığı

a. Elektrikli aletlerin fişleri prizlere uygun olmalıdır. Fiş üzerinde kesinlikle hiçbir değişiklik yapmayın. Topraklı elektrikli aletlerde hiçbir adaptör fişi kullanmayın. Değiştirilmemiş fişler ve uygun prizler elektrik çarpması riskini azaltacaktır.

b. Borular, radyatörler, ocaklar ve buzdolapları gibi topraklanmamış yüzeylerle vücut temasından kaçının. Vücudunuzun topraklanması halinde yüksek bir elektrik çarpması riski vardır.

c. Elektrikli aletleri yağmura maruz bırakmayın veya ıslatmayın. Elektrikli alete su girmesi elektrik çarpma riskini artırır.

d. Elektrik kablosunu uygun olmayan amaçlarla kullanmayın. Elektrikli aleti kesinlikle kablosundan tutarak taşımayın, çekmeyin veya prizden çıkartmayın. Kabloyu sıcaktan, yağdan, keskin kenarlardan veya hareketli parçalardan uzak tutun. Hasarlı veya dolaşmış kablolar elektrik çarpması riskini arttırır.

e. Elektrikli bir aleti açık havada çalıştırıyorsanız, açık havada kullanıma uygun bir uzatma kablosu kullanın. Açık havada kullanıma uygun bir kablonun kullanılması elektrik çarpması riskini azaltır.

f. Eğer bir elektrikli aletin nemli bir bölgede çalıştırılması zorunluysa, bir artık akım aygıtı (RCD) korumalı bir kaynak kullanın. Bir RCD kullanılması elektrik şoku riskini azaltır.

3. Kışısel Güvenlık

a. Elektrikli bir aleti kullanırken her zaman dikkatli olun, yaptığınız işe yoğunlaşın ve sağduyulu davranın. Elektrikli bir aleti yorgunken veya ilaç ya da alkolün etkisi altındayken kullanmayın. Elektrikli aletleri kullanırken bir anlık dikkatsizlik ciddi kişisel yaralanmayla sonuçlanabilir.

b. Kişisel koruyucu ekipmanları mutlaka kullanın. Daima koruyucu gözlük takın. Koşullara uygun toz maskesi, kaymayan güvenlik ayakkabıları, baret veya kulaklık gibi koruyucu donanımların kullanılması kişisel yaralanmaları azaltacaktır.

c. İstem dışı çalıştırılmasını önleyin. Aleti güç kaynağına ve/veya aküye bağlamadan, yerden kaldırmadan veya taşımadan önce düğmenin kapalı konumda olduğundan emin olun. Aleti, parmağınız düğme üzerinde bulunacak Şekil [Şekil]de taşımak veya açık konumdaki elektrikli aletleri elektrik şebekesine bağlamak kazaya davetiye çıkartır.

d. Elektrikli aleti açmadan önce tüm ayarlama anahtarlarını çıkartın. Elektrikli aletin hareketli bir parçasına takılı kalmış bir anahtar kişisel yaralanmaya neden olabilir.

e. Ulaşmakta zorlandığınız yerlerde kullanmayın. Daima sağlam ve dengeli basın. Bu, beklenmedik durumlarda elektrikli aletin daha iyi kontrol edilmesine olanak tanır.

f. Uygun Şekil [Şekil]de giyinin. Bol elbiseler giymeyin ve takı takmayın. Saçınızı ve elbiselerinizi hareketli parçalardan uzak tutun. Bol elbiseler ve takılar veya uzun saç hareketli parçalara takılabilir.

g. Eğer kullandığınız üründe toz emme ve toplama özellikleri olan ataşmanlar varsa bunların bağlı olduğundan ve doğru Şekil [Şekil]de kullanıldığından emin olun. Bu ataşmanların kullanılması tozla ilgili tehlikeleri azaltabilir.

h. Aletlerin sık kullanımı sonucu oluşan aşinalığın keyfi davranışta bulunmanıza ve aletle ilgili güvenlik ilkeleri ihmal etmenize neden olmasına izin vermeyin. Dikkatsiz bir hareket bir anda ciddi yaralanmalara neden olabilir.

4. Elektrıklı Aletlerın Kullanımı ve Bakımı

a. Elektrikli aleti zorlamayın. Uygulamanız için doğru elektrikli aleti kullanın. Doğru elektrikli alet, belirlendiği

kapasite ayarında kullanıldığında daha iyi ve güvenli çalışacaktır.

b. **Düğme açmıyor ve kapatmıyorsa elektrikli aleti kullanmayın.** Düğmeyle kontrol edilemeyen tüm elektrikli aletler tehlikelidir ve tamir edilmesi gerekmektedir.

c. **Herhangi bir ayar, aksesuar değişimi veya elektrikli aletlerin saklanması öncesinde fişi güç kaynağından çekin ve/veya eğer demonte edilebilir tipteyse, bataryayı aletten ayırın.** Bu tür önleyici güvenlik tedbirleri elektrikli aletin istem dışı olarak çalıştırılması riskini azaltacaktır.

d. **Elektrikli aleti, çocukların ulaşamayacağı yerlerde saklayın ve elektrikli aleti tanımayan veya bu talimatları bilmeyen kişilerin elektrikli aleti kullanmasına izin vermeyin.** Elektrikli aletler, eğitimsiz kullanıcıların elinde tehlikelidir.

e. **Elektrikli aletleri iyi durumda muhafaza edin. Hareketli parçalardaki hizalama hatalarını ve tutuklukları, parçalardaki kırılmalar ve elektrikli aletin çalışmasını etkileyebilecek tüm diğer koşulları kontrol edin. Hasarlı ise, elektrikli aleti kullanmadan önce tamir ettirin.** Kazaların çoğu, elektrikli aletlerin bakımının yeterli Şekil [Şekil]de yapılmamasından kaynaklanır.

f. **Kesim aletlerini keskin ve temiz tutun.** Bakımı uygun Şekil [Şekil]de yapılmış keskin kesim uçlu kesim aletlerinin sıkışma ihtimali daha düşüktür ve kontrol edilmesi daha kolaydır.

g. **Elektrikli aleti, aksesuarlarını ve aletin diğer parçalarını kullanırken bu talimatlara mutlaka uyun ve çalışma ortamının koşullarını ve yapılacak işin ne olduğunu göz önünde bulundurun.** Elektrikli aletin öngörülen işlemler dışındaki işlemler için kullanılması tehlikeli durumlara neden olabilir.

h. **Tüm tutamakları ve tutma yerlerini kuru, temiz ve üzerinde yağ ile gres bulunmayacak Şekil [Şekil]de muhafaza edin.** Kaygan tutamaklar ve tutma yerleri, beklenmedik durumlarda aletin güvenli bir Şekil [Şekil]de tutulması ve kontrol edilmesine izin vermez.

5. Şarjlı Aletlerın kullanımı ve bakımı

a. **Sadece üretici tarafından belirtilen şarj cihazı ile şarj edin.** Bir akü tipine uygun bir şarj cihazı başka tipte bir aküyü şarj etmek için kullanıldığında yangın riski yaratabilir.

b. **Elektrikli aletleri yalnızca özel olarak tanımlanmış akülerle kullanın.** Başka akülerin kullanılması yaralanma ve yangın riskine yol açabilir.

c. **Akü kullanımda değilken, ataç, bozuk para, anahtar, çivi, vida veya terminaller arasında kontağa neden olabilecek diğer küçük metal nesnelerden uzak tutulmalıdır.** Akü terminallerinin birbirine kısa devre yapılması yanıklara veya yangına neden olabilir.

d. **Uygun olmayan koşullarda, akü sıvı sızıntısı yapabilir; sıvıya temas etmekten kaçının. Kazara temas etmeniz halinde suyla yıkayın. Sıvı, gözlerinize temas ederse, ayrıca bir doktora başvurun.** Aküden sıvı sızması tahriş veya yanıklara neden olabilir.

e. **Hasarlı ya da modifiye edilmiş bir batarya veya aleti kullanmayın.** Hasarlı ya da modifiye edilmiş bataryalar yangın, patlama veya yaralanma riskiyle sonuçlanan beklenmedik durumlara neden olabilir.

f. **Bir batarya veya aleti ateşe veya aşırı ısıya maruz bırakmayın.** 130 °C üzeri ısı veya ateşe maruz kalması patlamaya neden olabilir.

g. **Tüm şarj talimatlarına uyun ve talimatlarda belirtilen sıcaklık aralığı dışında batarya veya aleti şarj etmeyin.** Doğru olmayan Şekil [Şekil]de veya belirtilen aralık dışındaki sıcaklıklarda şarj edilmesi bataryaya hasar verebilir ve yangın riskini artırabilir.

6. Servıs

a. **Elektrikli aletinizi, sadece orijinal yedek parçaların kullanıldığı yetkili servisine tamir ettirin.** Bu, elektrikli aletin güvenliğinin muhafaza edilmesini sağlayacaktır.

b. **Hasar görmüş bataryalara asla serviste bulunmayın.** Bataryaların servisi sadece üretici veya yetkili servis tarafından yapılabilir.

Çim biçme makinesi Güvenlik Uyarıları

UYARI! Çim Biçme Makineleri için Ek Güvenlik Uyarıları.

a. **Kötü havalarda, özellikle yıldırım riski olduğunda, çim biçme makinesini kullanmayın.** Bu, yıldırım çarpma riskini azaltır.

b. **Çim biçme makinesinin kullanılacağı yerde yabani hayvanlar olup olmadığını iyice kontrol edin.** Çalıştırma sırasında yabani hayvanlar yaralanabilir.

c. **Çim biçme makinesinin kullanılacağı alanı iyice inceleyin ve tüm taşları, çubukları, kabloları, kemikleri ve diğer yabancı maddeleri kaldırın.** Fırlayan nesneler yaralanmaya neden olabilir.

d. **Çim biçme makinesini kullanmadan önce bıçağın ve kesme tertibatının aşınmış veya hasarlı olmadığını bakarak kontrol edin.** Aşınmış veya hasarlı parçalar yaralanma riskini artırır.

e. **Çim toplayıcıda aşınma veya bozulma olup olmadığını sıkça kontrol edin.** Aşınmış veya bozulmuş çim toplayıcı, yaralanma riskini artırabilir.

f. **Siperleri yerinde muhafaza edin. Siperler çalışır durumda ve doğru şekilde monte edilmiş olmalıdır.** Gevşemiş, hasar görmüş veya doğru çalışmayan bir siper yaralanmaya neden olabilir.

g. **Tüm soğutucu hava girişlerini kirlerden uzak tutun.** Tıkanmış hava girişleri ve kir, aşırı ısınmaya veya yangın riskine neden olabilir.

h. **Çim biçme makinesini çalıştırırken her zaman kaymayan, koruyucu ayakkabılar giyin. Çim biçme makinesini çıplak ayak veya sandaletle çalıştırmayın.** Bu, hareketli bıçakla temas nedeniyle ayak yaralanması riskini artırır.

i. **Çim biçme makinesini çalıştırırken her zaman uzun pantolon giyin.** Açıkta kalan ciltte fırlayan nesneler nedeniyle yaralanma riski artar.

j. **Çim biçme makinesini ıslak çimde çalıştırmayın. Yürüyün, koşmayın.** Bu, yaralanmayla sonuçlanabilecek kayıp düşme riskini azaltır.

k. Çim biçme makinesini aşırı dik eğimlerde çalıştırmayın. Bu, yaralanmayla sonuçlanabilecek kontrol kaybı, kayma ve düşme risklerini azaltır.

l. Eğimlerde çalışırken her zaman sağlam yere bastığınızdan emin olun, her zaman eğim boyunca çalışın, asla aşağı yukarı çalışmayın ve yön değiştirirken son derece dikkatli olun. Bu, yaralanmayla sonuçlanabilecek kontrol kaybı, kayma ve düşme risklerini azaltır.

m. Çim biçme makinasını ters çevirirken veya kendinize doğru çekerken çok dikkat edin. Her zaman çevrenize dikkat edin. Bu, çalışma sırasında takılma riskini azaltır.

n. Hareket halindeyken bıçaklara veya diğer tehlikeli hareketli parçalara dokunmayın. Bu, hareketli parçalar nedeniyle yaralanma riskini azaltır.

o. Sıkışan malzemeyi veya çim biçme makinesini temizlerken, tüm güç anahtarlarının kapalı ve bataryanın çıkartılmış olduğundan emin olun. Çim biçme makinesinin beklenmedik şekilde çalıştırılması ciddi yaralanmalara neden olabilir.

p. Çim biçme makinesini durdurun, güvenlik anahtarını ve çıkarılabilir bataryayı (bataryaları) çıkarın ve hareketli tüm parçaların tamamen durduğundan emin olun.
- Yabancı bir nesneye çarptıktan sonra, çim biçme makinesini yeniden başlatmadan ve çalıştırmadan önce makinede hasar olup olmadığını inceleyip onarım yapın.
- Çim biçme makinesi anormal bir şekilde sarsılmaya başlarsa derhal hasar olup olmadığını inceleyin, hasarlı tüm parçaları değiştirip onarın ve gevşek parçaları kontrol edip sıkın.

q. Çim haricinde yüzeylerden geçerken veya çim biçme makinesini kullanılacak alana götürüp getirirken makineyi yana veya öne yatırmanız gerekiyorsa kesme aletlerini durdurun.

r. Motoru çalıştırırken çim biçme makinesini yana veya öne yatırmayın.

s. Saklamadan önce çim toplayıcıyı boşaltın.

Güvenlik talimatları

⚠ **UYARI!** Kablosuz cihazları kullanırken, yangın tehlikesini, elektrik çarpma riskini, kişisel yaralanmaları ve maddi zararı azaltmak için aşağıdaki maddelerin de yer aldığı temel emniyet önlemlerine daima uyulmalıdır.

⚠ **UYARI!** Makineyi kullanırken güvenlik kurallarına uyulmalıdır. Kendinizin ve çevrenizdekilerin güvenliği için makineyi çalıştırmadan önce lütfen bu talimatları okuyun. Lütfen bu talimatları daha sonra kullanmak için muhafaza edin.

- Cihazı çalıştırmadan önce elinizdeki kullanım kılavuzunu baştan sona dikkatle okuyun.
- Cihazın kullanım amacı bu kılavuzda açıklanmıştır. Cihazın bu kılavuzda önerilenlerden başka aksesuar ve ek parçalarla kullanılması ya da başka amaçlarla çalıştırılması yaralanmalara yol açabilir.
- İleride bakmak üzere bu kılavuzu saklayın.

Cihazın kullanılması

⚠ **UYARI!** Aleti ve bataryayı sıcaklığın +4 ˚C (+39,2 ˚F) altına düştüğü veya +40 ˚C (+104 ˚F) (kışın küçük kulübeler veya metal binalar gibi) ulaştığı veya bu değeri aştığı yerlerde (yazın küçük kulübeler veya metal binalar gibi) muhafaza etmeyin veya kullanmayın.

Cihazı kullanırken her zaman dikkatli olun.

- Gençler ya da güçsüz kişiler bu cihazı tek başlarına kullanmamalıdır.
- Bu cihaz oyuncak olarak kullanılamaz.
- Çocuklar veya hayvanların çalışma alanına yaklaşmasına veya cihaza ya da güç kaynağına dokunmasına izin vermeyin.
- Cihaz çocukların yanında kullanıldığında, yakın gözetim gereklidir.
- Yalnızca kuru yerlerde kullanın. Cihazın ıslanmamasına özen gösterin. Cihazı suya batırmayın.
- Gövde kutusunu açmayın. İçinde kullanıcı tarafından servisi yapılabilecek parça yoktur.
- Cihazı, alev alabilir sıvıların, gazların veya tozların bulunduğu alanlar gibi patlama olasılığı bulunan ortamlarda kullanmayın.
- Cihazı kullanmadan önce bıçakların, bıçak cıvatalarının ve kesme tertibatının aşınmış veya hasarlı olmadığını bakarak kontrol edin. Dengeyi korumak için aşınmış veya hasar görmüş bıçakları ve cıvataları değiştirin.
- Termal kesicinin yanlışlıkla sıfırlanması nedeniyle oluşabilecek tehlikeyi önlemek için, bu cihaz bir zamanlayıcı gibi harici bir anahtarlama cihazı üzerinden beslenmemeli veya düzenek tarafından düzenli olarak açılıp kapatılan bir devreye bağlanmamalıdır.
- Makineyi etrafta insanlar, özellikle çocuklar veya hayvanlar varken kullanmayın.
- Diğer kişilerin veya o kişilerin mallarının karşılaşacakları kazalar veya tehlikelerden operatörün ya da kullanıcının sorumlu olduğunu unutmayın.

Kullanmadan önce

- Makineyi çalıştırırken daima sağlam bir ayakkabı ve uzun pantolon giyin.
  Makineyi çıplak ayak veya sandaletle çalıştırmayın.
  Bol veya üzerinden kablo veya ip sarkan kıyafetler giymekten kaçının.
- Makinenin kullanılacağı bölgeyi iyice inceleyin ve makine tarafından fırlatılabilecek tüm nesneleri temizleyin.
- Cihazı kullanmadan önce bıçağın, bıçak cıvatasının ve kesme tertibatının aşınmış veya hasarlı olmadığını bakarak kontrol edin. Dengeyi korumak için aşınmış veya hasar görmüş parçaları değiştirin. Hasar görmüş veya okunmayan etiketleri değiştirin.

Kullanım sonrası

- Cihaz kullanılmadığı zaman çocukların erişemeyeceği kuru, havadar bir yerde saklanmalıdır.
- Cihaz, çocukların ulaşamayacağı yerlerde muhafaza edilmelidir.
- Cihaz bir araçta saklanırken veya taşınırken, ani hız değişikliklerinde veya keskin dönüşlerde yerinden

oynamaması için tabanına oturtulmalı veya bir yere sabitlenmelidir.

İnceleme ve onarımlar

- Kullanmadan önce cihazda hasarlı veya arızalı parça olup olmadığını kontrol edin. Parçalardaki kırılmaları, düğmelerdeki hasarları ve aletin çalışmasını etkileyebilecek diğer koşulları kontrol edin.
- Arızalı ya da eksik parça varsa, cihazı kullanmayın.
- Hasarlı ya da eksik parçaların onarım ve değiştirme işlemlerini yetkili serviste yaptırın.
- Hiçbir parçayı yerinden çıkarmayın ve bu kılavuzda belirtilenlerden başka parçalarla değiştirmeyin.
- Parmakların, makinenin hareketli bıçakları/parçaları ve sabit parçaları arasında sıkışmasını önlemek için çim biçme makinesini ayarlarken dikkatli olun.
- Bıçaklara bakım yaparken, güç kaynağı kapalı olsa bile bıçaklar yine de hareket edebilir.

Çim biçme makineleri için ek güvenlik talimatları

- Güç kaynağı çalışıyorken makineyi taşımayın.
- Çim biçme makinesini çalıştırırken tutma kolunu iki elle sıkıca kavrayın.
- Herhangi bir zamanda çim biçme makinesini eğmeniz gerekiyorsa, makine eğilirken her iki elinizin de çalıştırma konumunda kalmasını sağlayın. Çim biçme makinesi doğru şekilde zemine indirilene kadar her iki elinizi de çalıştırma konumunda tutun.
- Çim biçme makinesini çalıştırırken asla radyo veya müzik kulaklığı takmayın.
- Motor çalışırken veya güvenlik anahtarı kontak yuvasındayken tekerlek yüksekliği ayarı yapmayın.
- Çim biçme makinesinin motoru dururusa, makineyi kapatmak için halka çubuğu serbest bırakın ve tıkanmış kanalı açmadan veya makine gövdesinin altından bir şeyi çıkarmadan önce bıçağın durmasını bekleyin.
- Ellerinizi ve ayaklarınızı kesme alanından uzakta tutun.
- Bıçakların keskin kalmasını sağlayın. Çim biçme makinesinin bıçağına ellerken daima ellerinize koruyucu eldiven takın.
- Çim torbası kullanıyorsanız, torbanın yıpranma ve parçalanma durumunu sıkça kontrol edin. Aşırı yıpranma varsa, güvenliğiniz açısından yeni bir torbayla değiştirin.
- Çim biçme makinesiyle geriye doğru giderken veya makineyi kendinize doğru çekerken çok dikkat edin.
- Elinizi ya da ayağınızı çim biçme makinesinin altına ya da yakınına koymayın. Boşaltma çıkışını her zaman temiz tutun.
- Çim biçme makinesinin kullanılacağı alanı bıçağın fırlatabileceği taş, sopa, tel, oyuncak, kemik vb. gibi cisimlerden arındırın.
- Bıçağın isabet ettiği cisimler ciddi yaralanmalara neden olabilir. Motor çalışırken tutma kolunun arkasında durun.
- Çim biçme makinesini çıplak ayak veya sandaletle çalıştırmayın. Her zaman sağlam ayakkabılar giyin.
- Gerekli olmadıkça çim biçme makinesini geriye doğru çekmeyin. Çim biçme makinesini geriye doğru çekmeden önce ve çekerken daima aşağıya ve arkaya doğru bakın.
- Makineyi biçilen malzeme kimseye gelmeyecek şekilde kullanın. Biçilen maddeyi duvara veya tümseğe dökmeyin. Atık madde duvardan sekerek makineyi kullanan kişiye isabet edebilir. Çim biçme makinesini durdurmak için halka çubuğu serbest bırakın ve çakıllı yüzeylerden geçerken bıçağı durdurun.
- Çim torbası, boşaltma koruması, arka koruma veya diğer güvenlik aparatlarının hepsi takılı olmadan veya çalışır durumda değilken çim biçme makinesini çalıştırmayın. Tüm koruma ve güvenlik koruyucu aparatlarının düzgün bir şekilde çalıştığından ve çalışacağından ve istenen işlevleri yerine getirdiğinden emin olmak için bunları düzenli olarak kontrol edin. Görmüş bir koruma veya güvenlik aparatını makinayı daha fazla kullanmadan önce değiştirin.
- Çim biçme makinesini asla çalışır halde bırakmayın.
- Motoru durdurmak için daima halka çubuğu serbest bırakın ve bıçak tamamıyla durana kadar bekleyin ve çim biçme makinesini temizlemeden, çim torbasını çıkarmadan, boşaltma korumasını açmadan veya çim biçme makinesini bırakmadan ya da herhangi bir ayarlama, tamir veya inceleme yapmadan önce güvenlik anahtarını çıkartın.
- Çim biçme makinesini sadece gün ışığında veya bıçağın önündeki cisimlerin çim biçme makinesinin çalıştığı alandan net bir şekilde görülebildiği iyi bir yapay ışık ortamında çalıştırın.
- Çim biçme makinesini alkol veya uyuşturucu etkisi altındayken veya yorgun veya hasta olduğunuzda çalıştırmayın. Her zaman tetikte olun, ne yaptığınıza dikkat edin ve sağduyulu davranın.
- Tehlikeli, ortamlardan kaçının. Çim biçme makinesini asla nemli veya ıslak çim üzerinde ve yağmurlu havada kullanmayın. Her zaman ayak bastığınız yere dikkat edin ve asla koşmayın.
- Çim biçme makinesi anormal bir şekilde sarsılmaya başlarsa halka çubuğu serbest bırakın, bıçağın durmasını bekleyin ve ardından hemen arızanın nedenini araştırın. Titreşim genellikle bir sorunla ilgili uyarıdır, anormal titreşim durumunda tavsiye için sorun giderme kılavuzuna bakın.
- Çim biçme makinesini çalıştırırken, her zaman düzgün bir göz ve solunum koruması kullanın.
- Bu çim biçme makinesiyle birlikte kullanılması önerilmeyen bir aksesuar veya bağlantı tehlikeli olabilir. Yalnızca BLACK+DECKER aksesuarlarını kullanın.
- Çim biçme makinesini çalıştırırken asla ayakucunda yükselmeyin. Çim biçme makinesini çalıştırırken daima yere düzgün ve dengeli basmaya dikkat edin.
- Biçme işlemini eğimli yüzeylerde aşağı ve yukarı doğru değil yatay hareketlerle yapın. Eğimli yerlerde yönünüzü değiştirirken çok dikkatli olun.
- Hiçbir zaman eğimi 15°'den fazla olan yamaçlarda çim biçmeyin.
- Deliklere, oluklara, tümseklere, taşlara veya diğer görünmeyen cisimlere dikkat edin. Düzgün olmayan arazi kayma veya düşmeye neden olabilir. Uzun çimler engelleri gizleyebilir.
- Islak çimlerde veya aşırı dik eğimi olan alanlarda biçme işlemi yapmayın. Yere düzgün basılmaması kayma veya düşmeye neden olabilir.

- Dik iniş, hendek veya toprak dolgu yakınlarında biçme işlemi yapmayın. Ayağınız kayabilir veya dengenizi kaybedebilirsiniz.
- Depoya kaldırmadan önce makinenin tamamen soğumasını sağlayın.
- Makineden güvenlik anahtarını ve pil paketini çıkarın. Aşağıdaki durumlarda tüm hareketli parçaların tam olarak durduğundan emin olun:
  – Makinenin yanından ayrıldığınızda;
  – Bir tıkanıklığı temizlemeden önce;
  – Cihazı kontrol etmeden, temizlemeden veya üzerinde bakım yapmadan önce.

Başkalarının güvenliği

- Cihaz, güvenliklerinden sorumlu kişi gözetiminde cihazın kullanımı hakkında bilgi verilmeksizin, sınırlı fiziksel (çocuklar dahil), duyusal veya zihinsel kapasiteli veya deneyimsiz ve bilgisiz kişiler tarafından kullanılmamalıdır.
- Cihazla oynamadıklarından emin olmak için çocuklar gözetim altında tutulmalıdır.
- Yabancı cisme çarptıktan sonra. Cihazı hasar açısından kontrol edin ve gerekirse onarım yapın;

Diğer riskler

Alet kullanılırken, ekteki güvenlik uyarılarında bulunmayan ek kalıcı riskler oluşabilir. Bu riskler yanlış kullanım, uzun süreli kullanım vb. gibi nedenlerden kaynaklanabilir.
İlgili güvenlik düzenlemelerinin uygulanması ve güvenlik cihazlarının uygulanmasıyla bile diğer bazı riskler önlenemeyebilir. Bunlar aşağıdakileri içermektedir:

- Dönen/hareket eden parçalara dokunma sonucu oluşan yaralanmalar.
- Parça, bıçak veya aksesuar değiştirirken oluşan yaralanmalar.
- Bir aletin uzun süreli kullanılmasıyla oluşan yaralanmalar. Herhangi bir aleti uzun süre kullanırken düzenli molalar vermeye özen gösterin.
- İşitme kaybı.
- Aleti kullanırken ortaya çıkan tozun solunmasından kaynaklanan sağlık tehlikeleri.
- Hiçbir zaman cihazı motor çalışırken kaldırmayın veya taşımayın.

Uyarı sembolleri

Cihaz üzerinde, tarih kodu (13) ile birlikte aşağıdaki uyarı sembolleri bulunur:



UYARI! Yaralanma riskini azaltmak için kullanıcı kullanım kitapçığını okumalıdır. Müşteri Hizmetleri ile iletişime geçerek manuelleri temin edebilirsiniz (bu manuelin arka sayfasına bakın).



Ürünü yağmura maruz bırakmayın.



Keskin bıçaklara dikkat edin. Bıçaklar makine kapatıldıktan sonra da dönmeye devam eder. Güvenlik anahtarı ve batarya kutu(larını) bakım yapmadan önce çıkarın.



Sıçrayan nesnelere dikkat edin. Yoldan geçenleri kesim bölgesinden uzak tutun.



Bakım öncesinde Bataryayı çıkarın ve kılavuzu okuyun



Her zaman uygun göz ve kulak koruması kullanın.



Batarya ağırlık sembolü.



Yönetmelik 2000/14/EC garanti edilen ses şiddeti - dijital Ürün Emisyon Verilerine bakın.



Çim biçme makinesini çalıştırırken güvenlik anahtarını takın. Güvenlik anahtarını çıkarın ve çim biçme makinesiyle işinizi bitirdikten sonra güvenli bir şekilde saklayın.

Aküler ve şarj aygıtları için ek emniyet talimatları

Bataryalar

- Herhangi bir sebeple içini açmaya çalışmayın.
- Bataryayı su ile temas ettirmeyin.
- Bataryayı ısıya maruz bırakmayın.
- Sıcaklığın 40 °C'yi aşabileceği yerlerde saklamayın.
- Yalnızca 4,5 °C ile 40,5 °C arasındaki ortam sıcaklıklarında şarj edin.
- Sadece ürünle/aletle birlikte teslim edilen şarj cihazını kullanarak şarj edin. Hatalı şarj aygıtının kullanılması, elektrik çarpmasına veya pilin aşırı ısınmasına neden olabilir.
- Bataryaları atarken, "Çevrenin korunması" kısmında verilen talimatları uygulayın.
- Delerek veya darbeye maruz bırakarak bataryaya hasar vermeyin/deforme etmeyin, aksi halde yaralanma ve yangın riski ortaya çıkabilir.
- Hasarlı bataryaları şarj etmeyin.
- Aşırı zorlayıcı koşullarda bataryalarda akma olabilir. Bataryaların üzerinde sıvı olduğunu görürseniz, bir bez kullanarak sıvıyı dikkatli bir şekilde silin. Cildinize temas etmesinden kaçının.
- Sıvının cildinize ya da gözünüze temas etmesi durumunda aşağıdaki talimatları uygulayın.

⚠ **UYARI!** Batarya sıvısı, yaralanmaya veya maddi hasara neden olabilir. Ciltle teması halinde derhal bol suyla durulayın. Kızarıklık, ağrı veya tahriş oluşması durumunda

doktora başvurun. Gözlerinize temas etmesi durumunda derhal temiz su ile durulayın ve doktora başvurun.



Hasarlı bataryaları şarj etmeye çalışmayın.

Şarj Aleti

Şarj aletiniz belirli bir voltaj için tasarlanmıştır. Şebeke voltajının, nominal değerler levhasında belirtilen voltaja uyup uymadığını her zaman kontrol edin.

⚠ **UYARI!** Asla şarj aletini normal bir şebeke fişiyle değiştirme girişiminde bulunmayın.

- BLACK+DECKER şarj aygıtınızı sadece birlikte teslim edilmiş olduğu cihazın/aletin şarj edilmesi için kullanın. Diğer bataryalar patlayarak yaralanmalara ve hasara neden olabilir.
- Şarj edilebilir olmayan bataryaları şarj etmeye çalışmayın.
- Kablo zarar görürse, tehlikeli bir durum oluşmasını önlemek için üretici veya BLACK+DECKER Yetkili Servisi tarafından değiştirilmesi gerekir.
- Şarj cihazını suyla temas ettirmeyin.
- Şarj cihazının içini açmayın.
- Şarj cihazını kurcalamayın.
- Cihaz/alet/batarya, şarj için iyi havalandırılan bir yere yerleştirilmelidir.



Şarj cihazı sadece kapalı alanda kullanıma uygundur.



Kullanmadan önce bu kılavuzu okuyun.

Elektrik güvenliği



Şarj cihazınız çift yalıtım ile donatılmıştır, bu nedenle topraklama kablosuna gerek duyulmaz.

- Şebeke voltajının, nominal değerler levhasında belirtilen voltaja uyup uymadığını her zaman kontrol edin. Asla şarj aletini normal bir şebeke fişiyle değiştirme girişiminde bulunmayın.
- Kablo zarar görürse, tehlikeli bir durum oluşmasını önlemek için üretici veya BLACK+DECKER Yetkili Servisi tarafından değiştirilmesi gerekir.

BATARYA TİPİ

Bu bataryalar kullanılabilir:

Pil	(kg)
BL1518	0,36
BL2018	0,37
BL2518	0,37
BDL1518S	0,36
BDL2018S	0,37
BDL2518S	0,38
BDL1518	0,36
BDL2018	0,37
BDL2518	0,38
BL4018	0,64
BL5018	0,65
BDL4018S	0,66

Sarj Aygıtları: S010QV2400040, SSC-250040EU, S018B0V1800100, 90599854-02, BDC2A,90606845
Daha fazla bilgi için batarya/şarj aleti kullanım kılavuzuna bakın.

ÖZELLİKLER (İÇ KAPAK)

Bu cihaz, aşağıdaki özelliklerin bir kısmını veya tümünü içermektedir.

1. Şalter kutusu
2. Çember tutamak
3. Üst tutamak
4. Alt tutamak
5. Üst tutamak bağlantı düğmeleri (2)
6. Alt tutamak bağlantı portu (2)
7. Kapak
8. Kesim yüksekliği ayarlama kolu (sadece BCMWP340)
9. Kesme yüksekliği ayarlama düğmesi (sadece BCMWP400)
10. Çim toplama torbası
11. Arka kapı kapağı
12. Taşıma kolları
13. Tarihi kodu

PAKET İÇERİĞİ (ŞEK. A)

a. Üst saplı çim biçme makinesi
b. Alt tutamak
c. Çim toplama torbası
d. Çim toplama torbası sapı
e. Hızlı açılan kelepçe (sabit vidalı)
f. Diş kelepçesi
g. Hızlı açılan kelepçe (bombe başlı)
h. Kablo Klipi
i. Malçlama tıpası
j. Pil
k. Pil şarj cihazı
l. Güvenlik anahtarı

Tarih Kodu Konumu

Üretim tarihi kodu (13) haneli bir yıldan ve ardından 2 haneli bir haftadan oluşur ve 2 haneli bir fabrika kodu eklenerek uzatılır.

Şarj prosedürü (Şek. B)

BLACK+DECKER şarj cihazları, BLACK+DECKER bataryaları şarj etmek için tasarlanmıştır.

- Bataryayı takmadan önce şarj cihazını uygun prize takın.
- Bataryayı şarj cihazına takın.



Yeşil LED yanıp sönerek bataryanın şarj edildiğini gösterir.



Şarjın tamamlandığı sabit yanan yeşil LED ile gösterilir. Batarya tam olarak şarj edildikten sonra hemen kullanılabilir ya da şarj cihazında bırakılabilir.

⚠ **UYARI!** Boşalmış bataryaları kullanımdan sonra mümkün olan en kısa sürede yeniden şarj edin, aksi takdirde batarya ömrü büyük ölçüde azalabilir.

Şarj cihazı arıza teşhisi

Bu şarj cihazı, bataryalar veya güç kaynağı ile ortaya çıkabilecek belirli sorunları tespit edebilecek şekilde tasarlanmıştır. Sorunlar, farklı şekillerde yanıp sönen bir LED ile gösterilir.

Kötü batarya



Şarj cihazı zayıf veya hasarlı bir bataryayı algılayabilir.

Kırmızı LED, etiket üzerinde gösterilen şekilde yanıp söner. Bu kötü batarya yanıp sönme şeklini görürseniz, bataryayı şarj etmeye devam etmeyin.
Geri dönüşüm için bir servis merkezine veya bir toplama sitesine gönderin.

Sıcak/Soğuk Batarya Ertelemesi



Şarj cihazı aşırı sıcak veya soğuk bir batarya tespit ettiğinde, otomatik olarak Sıcak/Soğuk Batarya Ertelemesini başlatarak batarya normal sıcaklığa gelene kadar şarj işlemini durdurur.

Bu olduktan sonra, şarj cihazı otomatik olarak Batarya Şarj moduna geçer. Bu özellik maksimum batarya ömrünü garanti eder. Sıcak/soğuk batarya ertelemesi algılandığında Kırmızı LED etikette belirtilen şekilde yanıp söner.

Önemli şarj notları

- En uzun ömür ve en iyi performans için bataryanın 16°C - 27°C (60°F - 80°F)arasında şarj edilmesi gerekir.
- Hava sıcaklığı 4,5°C (40°F) altında veya 40,5°C (105°F) üzerinde olduğunda bataryayı şarj ETMEYİN. Bu önemlidir ve bataryanın ciddi hasar görmesini önler.
- Şarj işlemi sırasında şarj cihazı ve batarya dokunulamayacak kadar ısınabilir. Bu normal bir durumdur ve bir sorun olduğunu göstermez. Kullanımın ardından bataryanın soğumasına yardım etmek için şarj aleti veya bataryayı metal bir kulübe veya yalıtımsız bir römork gibi sıcak bir ortama koymaktan kaçının.
- Batarya tam olarak şarj olmuyorsa:
  - Bir lamba veya diğer cihazları takarak prizin çalıştığını kontrol edin
  - Işıkları söndürdüğünüzde prizin gücü kapatan bir lamba düğmesine bağlı olup olmadığını kontrol edin.
  - Şarj cihazı ve bataryayı hava sıcaklığı yaklaşık 16° – 27°C (60°F – 80°F) olan bir yere taşıyın.
  - Şarj sorunları devam ediyorsa aletin kendisini, bataryayı ve şarj cihazını yetkili servis merkezine götürün.
- Batarya önceden kolaylıkla gerçekleştirdiği işlemlerde yeterli güç üretememeye başladığında şarj edilmelidir. Bu koşullar altında aleti çalıştırmaya DEVAM ETMEYİN. Şarj prosedürünü takip edin. Aynı zamanda kısmen kullanılmış bir bataryayı, bataryada herhangi bir olumsuz etki olmaksızın istediğiniz zaman şarj edebilirsiniz.
- Bunlarla sınırlı olmamak üzere çelik yünü, alüminyum folyo veya benzeri metal parçacıkları gibi iletken özelliğe sahip yabancı maddeler şarj aletinin yuvalarından uzak tutulmalıdır. Yuvada batarya yokken şarj cihazının fişini daima güç kaynağından çıkarın. Şarj cihazının fişini temizlemeden önce çıkarın.
- Şarj cihazını dondurmayın veya su veya diğer sıvıların içerisine daldırmayın.

⚠ **UYARI!** Şarj cihazının içine sıvı kaçmasına izin vermeyin. KESİNLİKLE BATARYANIN İÇİNİ AÇMAYA ÇALIŞMAYIN. BATARYANIN PLASTİK MUHAFAZASI KIRILIR VEYA ÇATLARSA, GERİ DÖNÜŞÜM İÇİN BİR SERVİS MERKEZİNE GÖNDERİN.

Batarya şarj durumu göstergesi

Batarya bir şarj durumu göstergesine sahiptir. Bu, çim biçme makinesindeyken ve şarj sırasında bataryadaki mevcut şarj seviyesini görüntülemek için kullanılabilir.
Ürün bileşenleri, sıcaklık ve son kullanıcı uygulamasına dayalı varyasyonlarına tabi olan alet işlevselliğini göstermez.

Şarj durumunun kontrol edilmesi (Şek. C)

- Şarj durumu göstergesi düğmesine basın.
- Üç LED yanarak bataryanın şarj yüzdesini gösterir. Şek. C'deki tabloya bakın.
- LED ışık yanmıyorsa, bataryayı şarj edin.

MONTAJ

⚠ **UYARI!** Monte etmeden önce cihazın kapalı olduğundan ve güvenlik anahtarı ile batarya kutu(larının) çıkarılmış olduğundan emin olun.

Yan tutamağın takılması (Şek. A, D-E)

- İki diş kelepçesini (Af) alt sapa takın.
- Hızlı açılan kelepçeleri (sabit vidalı) (Ae) kullanarak alt kolu (Ab) çim biçme makinesine takın.

NOT: Üst ve alt kol için montaj açıklıklarının düz bir hat halinde olduğundan emin olun, ardından hızlı açılan kelepçeleri monte edin.

Üst tutamağın takılması (Şek. A, F-G)

- Üst kol (3) kısmını alt kola iki hızlı açılan kelepçe (Ag) ile takın. Sabitleme dişlilerinin dişlerinin doğru şekilde kilitlendiğinden emin olun.
- Üst sapı alt kola (4) hızlı açılan kelepçelerle (Ag) monte edin.

Kablo klipsinin takılması (Şek. A, G)

- Kabloyu üst tutamağa sabitlemek için verilen kablo klipsinin (Ah) kullanıldığından emin olun.

Çim toplama torbasının takılması (Şek. A, H-J)

- Çim torbası sapını (Ad) çim torbasının (10) (Şek. H) oluğuna sokun.
- Çim torbası sapını çim torbasının klipsine bastırın, ta ki sapın yerinde olduğunu gösteren bir «tık» sesi duyana kadar.

- Plastik kancaları yan ve alt kısımlara takarak çim torbasını (10) şasiye sabitleyin (Şekil I-J).

NOT: Arka kapıyı (11) kaldırıp çim torbasını takın. Arka kapıyı açarak çim torbasını yerine sabitleyin.

Malçlama (BCMWP400) (Şek. K)

- Arka kapı i kaldırın (11).
- Plastik malçlama tapasını (17) arka boşaltma kanalına (18) yerleştirin.
- Plastik malçlama tapasını aşağı doğru bastırarak yerine sabitleyin.
- Malçlama tapasını kapatmak için arka kapağı serbest bırakın.

NOT: Malçlama tışasının altındaki iki sekmenin çim biçme makinesi muhafazasındaki iki olukta oturduğundan emin olun.
NOT: Malçlamanın verimli olmasını sağlamak için uzun veya ıslak çimleri biçmeyin.

Biçici yüksekliğinin ayarlanması (Şek. L-M)

BCMWP340

- Kesme yüksekliğini değiştirmek için kesme yüksekliği ayar kolunu (8) hareket ettirin ve kolu istediğiniz kesme konumuna göre yukarı veya aşağı kaldırın, sonra kolu bırak.

BCMWP400

- Kesme yüksekliğini değiştirmek için kesme yüksekliği ayar düğmesine (9) basın ve kolu istediğiniz kesme konumuna göre yukarı veya aşağı kaldırın, ardından düğmeyi serbest bırakın.

⚠ **UYARI!** Yükseklik ayarlama düğmesiyle asla sert hareketler yapma. Çim biçme makinesine zarar gelebilir.

Pil Paket(ler)ini Takmak İçin (Şek. N, P)

- Batarya yuvası kapağını (7) kaldırarak batarya yuvasını (19) ortaya çıkarın.
- Batarya kutu(larını) (14) tamamen oturana ve bir "tık" sesi gelene kadar kaydırarak batarya yuvasına yerleştirin. Batarya kutu(larının) yerine tam oturduğundan ve tam olarak kilitlendiğinden emin olun. BCMWP340 Şekil N'de gösterildiği gibi bir batarya yuvasına sahiptir ve BCMVP400'ün BCMWP400 üniteleri Şekil P'de gösterildiği gibi iki batarya yuvasına sahiptir.
- Batarya yuvasının kapağını kapatın. Çim biçme makinesini çalıştırmadan önce kapağın tamamen kilitlendiğinden emin olun.

Pil Paket(ler)ini Çıkarmak İçin (Şek. O, Q):

- Batarya yuvasının kapağını (7) yukarıda açıklandığı şekilde açın.
- Bataryadaki serbest bırakma düğmesine basın (16) ve bataryayı aletten dışarı çekin.

Güvenlik Anahtarı (Şek. R-S)

⚠ **TEHLİKE! Keskin ve hareketli bıçak.** Kablosuz çim biçme makinenizin kazara çalıştırılmasını veya yetkisiz şekilde kullanılmasını önlemek için makinenin tasarımına çıkarılabilir bir güvenlik anahtarı eklenmiştir. Güvenlik anahtarı makineden çıkarıldığında çim biçme makinesi tamamen etkisiz hâle gelmiş olur.

⚠ **TEHLİKE! Dönen bıçaklar ciddi yaralanmalara neden olabilir.** Ciddi yaralanmaları önlemek için makinenin kullanılmadığı veya şarj olduğu, temizlendiği, üzerinde bakım yapıldığı, taşındığı, kaldırıldığı ya da depolandığı sırada makineyi kapatın ve güvenlik anahtarı ile batarya kutu(larını) çıkarın.

- Güvenlik anahtarını (AI), anahtar yuvasının içine tamamen oturana kadar batarya yuvasının içinde bulunan anahtar yuvasına sokun.
- Çim biçme makinesi artık aktif durumdadır.

ÇALIŞMA

Doğru El Pozisyonu (Şek. T)

⚠ **UYARI!** Ciddi yaralanma riskini azaltmak için, Daima Şek. Ide gösterilen uygun el pozisyonunu kullanın.

⚠ **UYARI!** Ciddi yaralanma riskini azaltmak için, ani tepki ihtimaline karşı aleti daima sıkıca tutun.
Elinizin doğru pozisyonda olabilmesi için üst kolu ve emniyet kolunu her iki elinizle kavrayın.

Açma ve Kapamak (Şek. T)

⚠ **UYARI!** Açık pozisyonda bir anahtarı kilitlemeye asla çalışma.

⚠ **UYARI!** Motor kapatıldıktan sonra bıçak birkaç saniye çalışmaya devam eder. Bıçağı tamamen durana kadar biçme makinesinin altına dokunmayın!

⚠ **UYARI!** Ürün ancak önce güç düğmesine basılır ve ardından kefalet kolunu üst kola doğru çekerek çalıştırılabilir. Bu işlemi tersine çevirmek ürünü başlatmaz.

Motorun Açılması

- Kefalet kolunun (2) serbest bırakıldığından emin olun.
- Anahtar kutusundaki güç düğmesine (1) basın ve düğmeyi basılı tutun.
- Kefalet kolunu (2) üst kola (3) doğru çekin.
- Ürün çalıştığında güç düğmesini bırakın.

Motorun Kapatılması

- Ürünü kapatmak için kefalet kolunu açın.

NOT: Makine otomatik olarak kapandıktan sonra başlat düğmesine basmaya devam etmeyin. Böyle yaparsanız batarya zarar görür.

Çim Toplama Torbası Göstergesi (Şek. U)

- Çim torbası göstergesi (26) biçme sırasında kapanır ve çim toplama torbasının kapasitesine ulaştığını gösterir ve çim biçme makinesinin düzgün performansını korumak için boşaldılması gerekir.
- Çim toplama çantasını (10) çıkarmak için arka kapıyı kaldırın, taşıma kolunu tutun ve yukarı çekip geri çekin. Arka kapı, çim toplama torbası çıkarıldıktan sonra otomatik olarak aşağı düşer ve arka kanal açıklığını kapatır.
- Çim torbasını boşaltın ve makineye yeniden takın.

⚠ **UYARI!** Çim torbasını çıkarmadan önce makineyi kapatın ve bıçak tamamen durana kadar bekleyin.

⚠ **UYARI!** Eğer boşaltma borusunda herhangi bir çim kırıntısı kalırsa, fırçayla temizleyin. Çim biçme makinesindeki veya bıçaktaki çim kalıntılarını el veya ayaklarla temizlemeyin. Bunun yerine, fırça veya süpürge gibi uygun aletler kullanın. Kesilen çimenlerin toplayabilmesini sağlamak için çim torbası, tahliye açıklığı ve biçme makinesinin içi tıkanıklıklardan arınmalıdır.

Makine aşırı yük durumu

Aşırı yük kaynaklı hasarları önlemek için bir seferde çok fazla çim biçmeye çalışmayın. Kesme hızınızı azaltın veya kesim yüksekliğini artırın.

Biçme

⚠ **UYARI!** Çim biçme makinesinin kullanılacağı alanı daima önceden inceleyin ve döner bıçak tarafından fırlatılabilecek olan taş, çubuk, tel, kemik ve diğer nesneleri temizleyin.

⚠ **UYARI!** Biçme işlemini eğimli yüzeylerde aşağı ve yukarı doğru değil yatay hareketlerle yapın. Eğimli yerlerde yönünüzü değiştirirken çok dikkatli olun. Aşırı dik eğimlerde çim biçmeyin. Bastığınız yere daima dikkat edin.

- Çakıl taşları bulunan bir alandan geçerken makineyi "KAPALI" konuma getirmek için çember tutamağı bırakın (2) (taşlar bıçaklar tarafından fırlatılabilir).
- Sert zemin veya uzun boylu yabani otları biçerken makineyi en yüksek kesme boyuna ayarlayın. Bir seferde çok fazla çimin kesilmesi motorun aşırı yüklenmesine ve durmasına neden olabilir. Bkz. sorun giderme kılavuzu.
- Çimlerin hızlı büyüme sezonunda bir çim toplama torbası (10) kullanılıyorsa, çim boşaltma ağzında tıkanma olabilir. Makineyi kapalı konuma getirmek için çember tutamağı bırakın, güvenlik anahtarı ve bataryayı çıkartın. Çim toplama torbasını çıkartın ve çimleri torbanın arka ucuna sallayın. Boşaltma deliğinin etrafında biriken çimen veya pisliği de temizleyin. Çim toplama torbasını yeniden takın.
- Makine anormal şekilde sarsılmaya başlarsa, makineyi kapalı konuma getirmek için çember tutamağı bırakın, güvenlik anahtarı ve bataryayı çıkartın. Derhal bunun nedenini kontrol edin. Sarsılma bir sorun belirtisidir. Bir servis kontrolü yapılana kadar makineyi çalıştırmayın. Bu kılavuzdaki sorun giderme bölümüne başvurun.
- Kısa bir süre için bile olsa makinenin başından ayrıldığınızda makineyi kapalı konuma getirmek için çember tutamağı bırakın.

Bıçak Çıkarma (Şek. V)

NOT: BCMWP340, BCMWP400 yeni kanatlı bıçaklar kullanıyor, bu da önceki çim biçme makinelerine kıyasla toplama hızını artırıyor. Bıçak aksesuarları Cat # 34 cm A6325, 40 cm A6327.

⚠ **TEHLİKE!** Ciddi fiziksel yaralanma riskini azaltmak için makineyi kapatın ve güvenlik anahtarını ve bataryaları herhangi bir ayarlama yapmadan veya ataşmanları ya da aksesuarları çıkarmadan/takmadan önce çıkarın. Yanlışlıkla çalıştırma yaralanmaya yol açabilir.

⚠ **UYARI!** Bıçağın tamamen durduğundan emin olun ve çim biçme makinesini güç kaynağından ayırın.

- Flanş somununu çıkarırken bıçağın (15) dönmesini önlemek için 2x4 (305 mm) (20) bir parça kesin.

NOT: BLACK+DECKER tarafından (P/N 6011-X1-0757) mevcuttur. Bu alet, bıçakların çıkarılırken veya milin üzerine monte edildiğinde dönmesini önlemek için tasarlanmıştır.

- Cihazı yan çevirin. Eldiven ve uygun göz koruma takın. Bıçak kenarlarına dikkat edin.
- Bıçak dönmesini engelleyecek şekilde bir tahta parçası konumlandırın.
- 13 mm anahtarı (22) kullanarak bıçak cıvatasını (21) saat yönünün tersine çevirerek gevşet ve çıkar.
- Bıçağı çek. Tüm parçaları hasar olup olmadığını kontrol edin ve gerekirse değiştirin.

Bıçak Takılması (Şek. V)

- Bıçağı (15) cıvata miline, yazı çim biçme makinesinden dışa bakacak şekilde yerleştirin ve bıçak cıvatası (21) cıvata milinin üzerine yerleştirin.
- Bıçak sürgüsünü mümkün olduğunca sıkı elle sıkın.
- Bıçak dönmesini önlemek için ahşap parçasını (20) konumlandırın.
- Anahtarı saat yönünde çevirerek bıçak cıvatasını sıkıca sıkmak için 13 mm (22) anahtar kullanın. Tork cıvatasını 27-33 Nm'e kadar artır.

Bıçağın bilenmesi

Bıçağı en iyi çim biçme performansı için keskin şekilde muhafaza edin. Kör bir bıçak çimleri düzgün kesmez. Bıçağı çıkarırken, bilerken ve takarken uygun göz koruması kullanın. Güvenlik anahtarı ve bataryanın çıkartıldığından emin olun. Normal koşullar altında bir çim biçme mevsimi süresince bıçağı iki kez bilemek yeterlidir.
Kum bıçağın çabuk körelmesine neden olur. Çimleriniz kumlu bir toprağa sahipse daha sık bileme gerekebilir.
NOT: Eğrilmiş veya hasar görmüş bıçakları hemen değiştirin. Bıçağı bilerken şunlara dikkat edin:

- Bıçağın dengeli kalmasını sağlayın.
- Bıçağı orijinal kesme açısında bileyin.
- Bıçakların her iki ucundaki kesici kenarları, her iki uçtan da eşit miktarda malzeme çıkartarak bileyin.

Bıçağın bir mengenede bilenmesi (Şek. X)

- Bıçağı çıkarmadan önce bıçağın (15) durduğundan ve batarya kutu(larının) çıkarılmış olduğundan emin olun.
- Bıçağı makineden çıkartın. Bıçağın sökülmesi ilgili talimatlara bakın.
- Bıçağı bir mengenede sabitleyin (23).
- Uygun bir göz koruması ve eldiven takın ve herhangi bir yerinizi kesmemeye dikkat edin.
- Bıçağın kesici kenarlarını, orijinal kesici kenarın açısını koruyarak ince dişli bir eğe (24) veya keskinleştirme taşıyla dikkatlice bileyin. Bıçağın dengesini kontrol edin. Bıçak dengesinin ayarlanması talimatlarına bakın.
- Biçme makinesinin bıçağını değiştirin ve iyice sıkın.

Bıçağın dengesinin ayarlanması (Şek. Y)

Bıçağın (15) dengesini, bıçağın ortasındaki deliği bir çivi veya yuvarlak uçlu tornavidanın üzerine yerleştirerek (25) ve bir

mengeneye yatay olarak sıkıştırarak kontrol edin (23). Bıçağın herhangi bir ucu aşağıya doğru dönerse, aşağı düşen ucu keskin kenarı boyunca bileyleyin. Her iki uç da düşmediğinde bıçak düzgün şekilde dengelenmiştir.

Yağlama
Yağlamaya gerek yoktur. Tekerlekleri yağlamayın. Tekerlekler, yağlamayı gerektirmeyen plastik taşıyıcı yüzeylere sahiptir.

Temizleme
⚠ **UYARI!** Batarya kutu(ları) ve güvenlik anahtarını temizlik yapmadan önce mutlaka çıkarın.

⚠ **UYARI!** Tüm havalandırma deliklerindeki kiri ve tozu haftada en az bir kez temiz ve kuru havayla üfleyerek temizleyin. Bu işlemi yerine getirirken gözlerin zarar görmesini önlemek için her zaman onaylanmış göz koruması ve onaylanmış toz maskesi kullanın.

⚠ **UYARI!** Aletin metalik olmayan parçalarını temizlemek için asla çözücü veya başka sert kimyasal kullanmayın. Bu kimyasallar bu parçalarda kullanılan plastik malzemeleri yıpratır. Yalnızca su ve yumuşak sabunla nemlendirilmiş bir bez kullanın. Aletin içine herhangi bir sıvının girmesine izin vermeyin; aletin herhangi bir parçasını bir sıvı içine daldırmayın.

Çim biçme makinesini kapatın ve bıçağın durmasını bekleyin. Aleti temizlemek için sadece hafif sabun ve ıslak bez kullanın. Çim torbasını tamamen boşaltın. Gövdenin alt kısmında birikmiş olan çim artıklarını temizleyin. Birkaç defa kullanım sonrası açıktaki bağlantı elemanlarının tümünün sıkılığını kontrol edin.

Aşınmanın önlenmesi
Gübre ve diğer bahçe kimyasalları metallerin aşınmasını hızlandıran bazı maddeler içerir.

Gübre veya kimyasalların kullanıldığı alanlarda çalışırken, çim biçme makinesi aşağıdaki şekilde derhal temizlenmelidir: Çim biçme makinesini kapatıp güvenlik anahtarını ve batarya kutu(larını) çıkarın. Maruz kalan parçaları hafif ıslak bir bezle silin.

BAKIM
BLACK+DECKER çim biçme makineniz, minimum bakım yapılarak uzun süre çalışacak şekilde tasarlanmıştır. Aletin/cihazın uzun süre boyunca verimli bir şekilde çalışması, uygun bakım ve düzenli temizlik yapılmasına bağlıdır.

Servis merkezi iletişim bilgileri için lütfen bu kılavuzun arka sayfasına bakın veya **www.2helpu.com** ziyaret edin.

⚠ **UYARI!** Kablolu/kablosuz elektrikli aletlerde herhangi bir bakım yapmadan önce:
- Cihazı/aleti kapatın ve fişini çekin.
- Veya batarya ürüne entegre ise bataryanın tamamen boşalmasını sağlayın ve ardından kapatın ve bataryayı çıkartın.
- Temizlemeden önce, şarj cihazını prizden çekin. Şarj cihazınız, düzenli temizlik dışında herhangi bir bakım gerektirmez.
- Alet/cihaz ve şarj cihazındaki havalandırma deliklerini yumuşak bir fırça veya kuru bir bezle düzenli olarak temizleyin.
- Motor muhafazasını hafif ıslak bir bezle düzenli olarak temizleyin. Aşındırıcı veya çözücü madde içeren temizleyiciler kullanmayın.
- Siperin altındaki çim ve kiri temizlemek için düzenli olarak kör bir kazıyıcı kullanın.

Saklama (Şek. W)
⚠ **UYARI!** Döner bıçak ciddi yaralanmaya neden olabilir. Makineyi kaldırmadan, taşımadan veya saklamadan önce durdurmak için çember tutamağı bırakın, bataryayı çıkartın. Kuru bir yerde saklayın.

⚠ **UYARI!** Sıkışmasını önlemek için tutamakları katlarken parmakları tutamaklar arasındaki bölgeden uzak tutun.

⚠ **UYARI!** Katlama sırasında kablonun, tutamaklara ait birleşim yerlerinde gerilmemesine veya sıkışmamasına dikkat edin. Bu durum kabloya zarar verebilir.

Çim biçme makinesinin tutamağı hızlı ve rahat bir şekilde depoya kaldırabilmek için kolayca katlanır.

Çim biçme makinesinin taşınması
Biçicinizi taşıma kollarını kullanarak taşıyın. Makineyi üst tutamak veya alt tutamaktan tutarak kaldırmaya **ÇALIŞMAYIN**.

Sorun Giderme
Cihazınız doğru çalışmıyor gibi görünüyorsa, aşağıdaki talimatları uygulayın. Sorun bu şekilde çözülemezse, lütfen BLACK+DECKER yetkili servisiyle iletişime geçin. Servis merkezi iletişim bilgileri için lütfen bu kılavuzun arka sayfasına bakın veya **www.2helpu.com** ziyaret edin.

⚠ **UYARI!** Devam etmeden önce çim biçme makinesini kapatmak için çember tutamağı serbest bırakın ve bıçağın durmasını bekleyin.

Sorun	Çözüm
Çember tutamak devredeyken çim biçme makinesi çalışmaz.	Makineyi kapatmak için çember tutamağı bırakın. Bataryayı çıkartın, makineyi ters çevirin ve bıçağın serbestçe döndüğünü kontrol edin.
	Batarya yuvasında kir olmadığından ve düzgün bir şekilde bağlandığından emin olun.
	Batarya tam olarak şarj edilmiş mi? Şarj durum düğmesine basın.
Çim biçerken motor duruyor.	Makineyi kapatmak için çember tutamağı bırakın. Bataryayı çıkartın, makineyi ters çevirin ve bıçağın serbestçe döndüğünü kontrol edin.
	Tekerleklerin kesme yüksekliğini en yüksek konuma yükseltin ve makineyi çalıştırın.
	Batarya yuvasında kir olmadığından ve düzgün bir şekilde bağlandığından emin olun.
	Batarya tam olarak şarj edilmiş mi? Şarj durum düğmesine basın
	Makineye aşırı yüklenmekten kaçının. Kesme hızınızı yavaşlatın veya kesim yüksekliğinizi artırın.
Çim biçme makinesi çalışıyor ancak kesme performansı tatmin edici değil.	Makineyi kapatmak için çember tutamağı bırakın. Bataryayı çıkartın. Makineyi ters çevirin ve şunları kontrol edin: • Keskinlik için bıçağı - Bıçağı keskin durumda tutun. • Tıkanıklık için gövde ve boşaltma oluğunu.
	Çimen koşullarına göre tekerlek yüksekliği ayarı çok düşük olabilir. Kesme yüksekliğini artırın.

Sorun	Çözüm
Makineyi iterken zorlanma.	Makineyi kapatmak için çember tutamağı bırakın. Bataryayı çıkartın. Alt kısmın çimende sürtünmesini önlemek için kesim yüksekliğini artırın. Her tekerleğin serbestçe döndüğünü kontrol edin.
Makinede anormal ses ve sarsıntı oluyor.	Makineyi durdurmak için çember tutamağı bırakın ve bataryayı çıkartın. Çim biçme makinesini yan çevirin ve bıçağın bükülmediğinden veya hasar görmediğinden emin olmak için kontrol edin. Bıçak hasarlıysa, bir BLACK+DECKER yedek bıçağıyla değiştirin. Gövdenin alt tarafı hasar görürse makineyi bir BLACK+DECKER yetkili servisine götürün.
	Bıçakta görünür bir hasar yoksa ve makine halen sarsılıyorsa: • Makineyi kapatmak için çember tutamağı bırakın. • Bataryayı çıkartın. • Tüm bıçak takımını "Bıçak Çıkarma" bölümünde anlatıldığı gibi sökün. • Tüm kirleri giderin ve her bir parçayı temizleyin. • Her bir parçayı "Bıçak Takılması" bölümünde anlatıldığı gibi değiştirin.
	Çim biçme makinesi halen titriyorsa, makineyi bir BLACK+DECKER yetkili servisine gönderin.
Batarya şarj cihazının LED'leri yanmıyor.	Fiş bağlantısını kontrol edin.
	Şarj cihazını değiştirin.
Çim biçme makinesi torba ile kırpıntıları kaldırmıyor.	Kanal tıkanmış. Makineyi kapatmak için çember tutamağı bırakın. Bataryayı çıkartın. Çim kırpıntılarının oluğunu temizleyin.
	Kesim yüksekliğini azaltmak için tekerleklerin kesme yüksekliğini artırın.
	Torba dolu. Torbayı daha sık boşaltın.

Çevrenin korunması



Ürünler/bataryalar geri dönüşüm yapılabilir, fakat üzerinde çarpı işaretli bir çöp tenekesi işareti olanlar normal evsel atıklarla birlikte çöpe atılmamalıdır.
Bataryaları tamamen bitirip ayırın ve mümkünse tüm ışık kaynaklarını üründen ayırın. Üründe bulunan kişisel verilerin silinmesi kullanıcının sorumluluğundadır.
Daha sonra atığı, genellikle ücretsiz olarak kabul edecek olan resmi bir atık toplama merkezine veya geri dönüşüm kampanyasına katılan bir bayiye götürün. Ambalajlar, işaretli malzeme koduna göre çöpe atılmalıdır. Kullanım ve güvenlik talimatları ancak ilgili ürün artık kullanılmadığında çöpe atılmalıdır. Atıkların yönetimiyle ilgili rehberlik için lütfen yerel yönetim biriminize/belediyenize danışın. Daha fazla bilgi için **www.2helpU.com** adresini ziyaret edin ve yukarıdaki QR kodunu tarayın.

Teknik veriler

		BCMWP340	BCMWP400
Tip		1	1
Voltaj	DC	18	2x18
Yüksüz Hız	/dak	3000	3000
Yükseklik ayarı	mm	20-70	25-75
Bıçak uzunluğu	cm	34	40
IP Numarası		IPX1*	
Batarya olmadan ağırlık	kg	12	14

*Çim biçme makinesinin kısa süreyle yağmura maruz kaldığında güvenli olduğu test edilmiştir. Çim biçme makinesi ıslanırsa güç kaynağının bağlantısını kesin, çim biçme makinesini kurutun ve çalışıp çalışmadığını dikkatlice kontrol edin. Çim biçme makinesi çalışmazsa çalışıp çalışmadığını tekrar kontrol etmeden önce makinenin tamamen kurumasını bekleyin.

Garanti

BLACK+DECKER ürünlerinin kalitesine güvenmektedir ve müşterilerine, ürünleri satın alma tarihinden itibaren 24 ay geçerli bir garanti sunmaktadır. Bu garanti bildirimi, yasal haklarınıza ek niteliğinde olup hiçbir şekilde bu haklarınızı kısıtlamaz. İşbu garanti Avrupa Birliğine üye ülkeler ile Avrupa Serbest Ticaret Bölgesi sınırları dahilinde geçerlidir.
Garanti kapsamındaki bir talepte bulunmak için, ilgili garanti talebinin BLACK+DECKER Şartları ve Koşullarına uygun olması ve ürünün satın alma belgesinin yetkili bayi veya servise ibraz edilmesi gerekir. BLACK+DECKER tarafından sunulan 2 yıllık garantinin şartları ve koşullarının yanı sıra en yakın yetkili onarım acentesinin yeri internette **www.2helpU.com** adresinden veya bu kılavuzda belirtilen adresteki yerel BLACK+DECKER ofisinden öğrenilebilir.
Yeni aldığınız BLACK+DECKER ürününü kaydetmek ve yeni ürün ve hizmetlere ilişkin güncel haberleri takip etmek için lütfen **www.blackanddecker.com.tr** adresindeki web sitemizi ziyaret edin.

ΕΓΓΡΑΦΑ ΔΙΑΘΕΣΙΜΑ ΣΤΟ ΔΙΑΔΙΚΤΥΟ

www.2helpU.com/DoC/ ή
www.2helpU.com/DoC/index/xxx*

*Για απευθείας πρόσβαση, αντικαταστήστε το "xxx" με τον αριθμό μοντέλου του προϊόντος ο οποίος αναφέρεται στην πινακίδα στοιχείων ή στη συσκευασία του προϊόντος.

- Εγχειρίδιο οδηγιών
- Δήλωση Συμμόρφωσης (DoC)
- Δεδομένα Εκπομπών Προϊόντος (PED): Πληροφορίες σχετικά με Θόρυβο, Κραδασμούς και Σκόνη (δεν έχει εφαρμογή σε όλα τα προϊόντα)

Προβλεπόμενη χρήση

Οι χλοοκοπτικές μηχανές BLACK+DECKER® BCMWP340, BCMWP400 έχουν σχεδιαστεί για κούρεμα γκαζόν. Αυτές οι συσκευές προορίζονται μόνο για οικιακή χρήση.

ΟΔΗΓΙΕΣ ΑΣΦΑΛΕΙΑΣ

Γενικές προειδοποιήσεις ασφαλείας για τα ηλεκτρικά εργαλεία

ΠΡΟΕΙΔΟΠΟΙΗΣΗ! Διαβάστε όλες τις προειδοποιήσεις ασφαλείας, τις οδηγίες, τις απεικονίσεις και τις προδιαγραφές που συνοδεύουν αυτό το ηλεκτρικό εργαλείο. Η μη τήρηση οποιασδήποτε από τις οδηγίες που αναφέρονται πιο κάτω μπορεί να έχει ως αποτέλεσμα ηλεκτροπληξία, πυρκαγιά και/ή σοβαρό τραυματισμό.

Μπορείτε να αποκτήσετε εγχειρίδια χρήσης επικοινωνώντας με την Υπηρεσία Εξυπηρέτησης Πελατών (ανατρέξτε στην οπίσθια σελίδα του παρόντος εγχειριδίου).

ΔΙΑΤΗΡΗΣΤΕ ΤΙΣ ΠΡΟΕΙΔΟΠΟΙΗΣΕΙΣ ΚΑΙ ΤΙΣ ΟΔΗΓΙΕΣ ΓΙΑ ΜΕΛΛΟΝΤΙΚΗ ΑΝΑΦΟΡΑ

Ο όρος «ηλεκτρικό εργαλείο» σε όλες τις προειδοποιήσεις, αναφέρεται σε εργαλείο που τροφοδοτείται με ρεύμα από το ηλεκτρικό δίκτυο (με καλώδιο) ή σε εργαλείο που λειτουργεί με μπαταρία (ασύρματο).

1. **Ασφάλεια χώρου εργασίας**
   - α) **Διατηρείτε το χώρο εργασίας καθαρό και καλά φωτισμένο.** Οι μη τακτοποιημένοι ή σκοτεινοί χώροι, αποτελούν αιτία ατυχημάτων.
   - β) **Μη λειτουργείτε τα ηλεκτρικά εργαλεία σε εκρηκτικές ατμόσφαιρες, όπως όταν υπάρχουν εύφλεκτα υγρά, αέρια ή σκόνη.** Τα ηλεκτρικά εργαλεία δημιουργούν σπινθήρες που μπορούν να προκαλέσουν ανάφλεξη στη σκόνη ή τις αναθυμιάσεις.
   - γ) **Απομακρύνετε τα παιδιά και άλλα παρευρισκόμενα άτομα όταν χρησιμοποιείτε ένα ηλεκτρικό εργαλείο.** Η απόσπαση της προσοχής σας μπορεί να έχει ως αποτέλεσμα την απώλεια ελέγχου.
2. **Ηλεκτρική ασφάλεια**
   - α) **Τα βύσματα των ηλεκτρικών εργαλείων πρέπει να ταιριάζουν με τις πρίζες. Μην τροποποιείτε ποτέ το βύσμα με οποιονδήποτε τρόπο. Μη χρησιμοποιείτε τυχόν βύσματα προσαρμογέα με γειωμένα (με γείωση εδάφους) ηλεκτρικά εργαλεία.** Με μη τροποποιημένα βύσματα και κατάλληλες πρίζες ελαττώνεται ο κίνδυνος ηλεκτροπληξίας.
   - β) **Αποφεύγετε την επαφή του σώματός σας με γειωμένες επιφάνειες όπως σωλήνες, καλοριφέρ, εστίες κουζινών και ψυγεία.** Ο κίνδυνος ηλεκτροπληξίας αυξάνεται όταν το σώμα σας είναι γειωμένο.
   - γ) **Μην εκθέτετε ηλεκτρικά εργαλεία σε βροχή ή υγρές συνθήκες.** Η διείσδυση νερού σε ένα ηλεκτρικό εργαλείο αυξάνει τον κίνδυνο ηλεκτροπληξίας.
   - δ) **Μην καταπονείτε υπερβολικά το καλώδιο. Μη χρησιμοποιείτε ποτέ το καλώδιο για τη μεταφορά, το τράβηγμα ή την αποσύνδεση του ηλεκτρικού εργαλείου. Κρατήστε το καλώδιο μακριά από θερμότητα, λάδι, αιχμηρές ακμές και κινούμενα μέρη.** Καλώδια που έχουν υποστεί ζημιά ή περιπλεγμένα καλώδια αυξάνουν τον κίνδυνο ηλεκτροπληξίας.
   - ε) **Όταν χρησιμοποιείτε ένα ηλεκτρικό εργαλείο σε εξωτερικό χώρο, να χρησιμοποιείτε μόνο καλώδια προέκτασης που είναι κατάλληλα για χρήση σε εξωτερικό χώρο.** Η χρήση καλωδίου κατάλληλου για χρήση σε εξωτερικό χώρο ελαττώνει τον κίνδυνο ηλεκτροπληξίας.
   - ζ) **Εάν είναι αναπόφευκτη η λειτουργία ηλεκτρικού εργαλείου σε χώρο με υψηλή υγρασία, χρησιμοποιήστε παροχή ηλεκτροδότησης με προστασία από ρεύματα διαρροής (RCD).** Η χρήση μιας διάταξης RCD ελαττώνει τον κίνδυνο ηλεκτροπληξίας.
3. **Προσωπική ασφάλεια**
   - α) **Παραμείνετε σε εγρήγορση, προσέχετε τι κάνετε και χρησιμοποιείτε την κοινή λογική κατά τη χρήση ενός ηλεκτρικού εργαλείου. Μη χρησιμοποιείτε οποιοδήποτε ηλεκτρικό εργαλείο εάν είστε κουρασμένος(-η) ή υπό την επήρεια ναρκωτικών, αλκοόλ ή φαρμακευτικής αγωγής.** Μια μόνο στιγμή απόσπασης της προσοχής σας καθώς χειρίζεστε ηλεκτρικά εργαλεία, μπορεί να προκαλέσει σοβαρό προσωπικό τραυματισμό.
   - β) **Χρησιμοποιείτε ατομικό προστατευτικό εξοπλισμό. Να φοράτε πάντοτε προστατευτικά γυαλιά.** Η χρήση προστατευτικού εξοπλισμού όπως μάσκας για τη σκόνη, αντιολισθητικών υποδημάτων, κράνους ή προστατευτικών ακουστικών για τις ανάλογες συνθήκες, θα ελαττώσει τους προσωπικούς τραυματισμούς.
   - γ) **Αποτρέψτε τυχόν ακούσια εκκίνηση του εργαλείου. Βεβαιωθείτε ότι ο διακόπτης βρίσκεται στη θέση Off προτού συνδέσετε το εργαλείο στην**

πρίζα ή/και στην μπαταρία, καθώς και προτού σηκώσετε ή μεταφέρετε το εργαλείο. Η μεταφορά ηλεκτρικών εργαλείων με το δάκτυλό σας στο διακόπτη ή η σύνδεση στην πρίζα εργαλείων με το διακόπτη στη θέση On ενέχουν κίνδυνο ατυχήματος.

δ) **Αφαιρέστε οποιοδήποτε κλειδί ή ρυθμιστικό κλειδί προτού ενεργοποιήσετε το ηλεκτρικό εργαλείο.** Ένα κλειδί ή ρυθμιστικό κλειδί που έχει αφεθεί προσαρτημένο σε κινητό τμήμα του ηλεκτρικού εργαλείου, μπορεί να προκαλέσει προσωπικό τραυματισμό.

ε) **Μην προσπαθήσετε να φτάσετε απομακρυσμένα σημεία. Φροντίστε να έχετε πάντοτε την κατάλληλη στάση και να διατηρείτε την ισορροπία σας.** Κατ' αυτόν τον τρόπο θα έχετε καλύτερο έλεγχο του εργαλείου σε απροσδόκητες καταστάσεις.

ζ) **Να είστε ντυμένοι κατάλληλα. Μην φοράτε φαρδιά ενδύματα ή κοσμήματα. Κρατάτε τα μαλλιά και τα ρούχα σας μακριά από κινούμενα μέρη.** Τα φαρδιά ενδύματα, τα κοσμήματα ή τα μακριά μαλλιά μπορεί να εμπλακούν στα κινούμενα μέρη.

η) **Εάν οι συσκευές παρέχονται με σύνδεση συστημάτων αφαίρεσης και συλλογής σκόνης, φροντίστε τα συστήματα αυτά να είναι συνδεδεμένα και να χρησιμοποιούνται κατάλληλα.** Η χρήση συστήματος συλλογής σκόνης μπορεί να ελαττώσει τους κινδύνους που σχετίζονται με τη σκόνη.

θ) **Μην αφήνετε την εξοικείωση που έχετε αποκτήσει από τη συχνή χρήση εργαλείων να σας επιτρέψει να εφησυχάσετε και να αγνοείτε τις αρχές ασφαλούς χρήσης των εργαλείων.** Μια απρόσεκτη ενέργεια μπορεί να προκαλέσει βαρύ τραυματισμό μέσα σε κλάσματα του δευτερολέπτου.

4. Χρήση και φροντίδα των ηλεκτρικών εργαλείων

α) **Μη ζορίζετε το ηλεκτρικό εργαλείο. Χρησιμοποιείτε το κατάλληλο εργαλείο ανάλογα με την εφαρμογή.** Η εργασία θα πραγματοποιηθεί με καλύτερο και πιο ασφαλή τρόπο όταν εκτελείται από το σωστά επιλεγμένο ηλεκτρικό εργαλείο με τον προβλεπόμενο ρυθμό.

β) **Μη χρησιμοποιείτε το εργαλείο εάν ο διακόπτης δεν μεταβαίνει στις θέσεις On (Ενεργοποίηση) και Off (Απενεργοποίηση).** Οποιοδήποτε εργαλείο δεν μπορεί να ελεγχθεί μέσω του διακόπτη του, είναι επικίνδυνο και πρέπει να επισκευαστεί.

γ) **Αποσυνδέστε το φις από την πηγή ρεύματος και/ή το πακέτο μπαταρίας, αν είναι αποσπώμενο, από το ηλεκτρικό εργαλείο, πριν διεξάγετε οποιαδήποτε ρύθμιση, αλλαγή εξαρτήματος ή όταν πρόκειται να αποθηκεύσετε το ηλεκτρικό εργαλείο.** Αυτού του είδους τα μέτρα ασφαλείας ελαττώνουν τον κίνδυνο τυχαίας θέσης σε λειτουργία του ηλεκτρικού εργαλείου.

δ) **Αποθηκεύετε τα ηλεκτρικά εργαλεία που δεν χρησιμοποιείτε μακριά από μέρη όπου μπορούν να τα προσεγγίσουν παιδιά και μην επιτρέπετε τη χρήση του ηλεκτρικού εργαλείου από άτομα που δεν είναι εξοικειωμένα με αυτό ή με τις οδηγίες χρήσης του.** Τα ηλεκτρικά εργαλεία είναι επικίνδυνα όταν χρησιμοποιούνται από μη εκπαιδευμένους χειριστές.

ε) **Συντηρείτε τα ηλεκτρικά εργαλεία. Ελέγξτε για τυχόν εσφαλμένη ευθυγράμμιση ή ενσφήνωση κινούμενων μερών, για τυχόν θραύση εξαρτημάτων και για τυχόν άλλες καταστάσεις που μπορεί να επηρεάσουν τη λειτουργία του ηλεκτρικού εργαλείου. Εάν το ηλεκτρικό εργαλείο έχει υποστεί ζημιά, φροντίστε για την επισκευή του πριν το χρησιμοποιήσετε.** Πολλά ατυχήματα έχουν προκληθεί από ηλεκτρικά εργαλεία που δεν έχουν συντηρηθεί κατάλληλα.

ζ) **Διατηρείτε τα εργαλεία κοπής αιχμηρά και καθαρά.** Τα κατάλληλα συντηρημένα εργαλεία κοπής με αιχμηρά άκρα κοπής έχουν μικρότερες πιθανότητες λυγίσματος κατά τη λειτουργία και ελέγχονται ευκολότερα.

η) **Χρησιμοποιείτε το ηλεκτρικό εργαλείο, τα παρελκόμενα και τα τρυπάνια κ.λπ. σύμφωνα με τις παρούσες οδηγίες, λαμβάνοντας υπόψη τις συνθήκες εργασίας και την εργασία που πρόκειται να πραγματοποιηθεί.** Η χρήση ενός ηλεκτρικού εργαλείου για εργασίες διαφορετικές από αυτές για τις οποίες προορίζεται, μπορεί να οδηγήσει σε επικίνδυνη κατάσταση.

θ) **Διατηρείτε τις λαβές και τις επιφάνειες κρατήματος στεγνές, καθαρές και απαλλαγμένες από λάδι και γράσο.** Οι ολισθηρές λαβές και επιφάνειες κρατήματος δεν επιτρέπουν τον ασφαλή χειρισμό και έλεγχο του εργαλείου σε μη αναμενόμενες καταστάσεις.

5. Χρήση και φροντίδα των εργαλείων με μπαταρία

α) **Επαναφορτίζετε μόνο με το φορτιστή που καθορίζεται από τον κατασκευαστή.** Φορτιστής που είναι κατάλληλος για έναν τύπο μπαταριών, μπορεί να ενέχει κίνδυνο πυρκαγιάς όταν χρησιμοποιείται με άλλο τύπο μπαταριών.

β) **Χρησιμοποιείτε τα ηλεκτρικά εργαλεία μόνο με τις ειδικά καθορισμένες μπαταρίες.** Η χρήση μπαταριών άλλου τύπου ενέχει κίνδυνο τραυματισμού και πυρκαγιάς.

γ) **Όταν η μπαταρία δεν χρησιμοποιείται, διατηρείτε την μακριά από άλλα μεταλλικά αντικείμενα, όπως συνδετήρες, νομίσματα, κλειδιά, καρφιά, βίδες ή άλλα μικρά μεταλλικά αντικείμενα που μπορεί να προκαλέσουν ηλεκτρική επαφή μεταξύ των δύο ακροδεκτών της μπαταρίας.** Η βραχυκύκλωση των ακροδεκτών της μπαταρίας μπορεί να προκαλέσει εγκαύματα ή και πυρκαγιά.

δ) **Κάτω από συνθήκες κακομεταχείρισης, μπορεί να εκτοξευτεί υγρό από τη μπαταρία. Αποφύγετε την επαφή με το υγρό αυτό. Εάν έλθετε σε επαφή κατά λάθος, ξεπλύνετε με άφθονο νερό. Σε περίπτωση που το υγρό έλθει σε επαφή με τα μάτια σας, ζητήστε ιατρική βοήθεια.** Το υγρό που

εκτοξεύεται από τη μπαταρία μπορεί να προκαλέσει ερεθισμούς ή εγκαύματα.

ε) **Μη χρησιμοποιήσετε πακέτο μπαταρίας ή εργαλείο που έχει υποστεί ζημιά ή τροποποίηση.** Οι μπαταρίες που έχουν υποστεί ζημιά ή τροποποίηση μπορεί να έχουν απρόβλεπτη συμπεριφορά, με αποτέλεσμα φωτιά, έκρηξη ή κίνδυνο τραυματισμού.

ζ) **Μην εκθέσετε ένα πακέτο μπαταρίας ή εργαλείο σε φωτιά ή υπερβολική θερμοκρασία.** Η έκθεση σε φωτιά ή σε θερμοκρασία πάνω από 130 °C μπορεί να προκαλέσει έκρηξη.

η) **Τηρείτε όλες τις οδηγίες φόρτισης και μη φορτίζετε το πακέτο μπαταρίας ή το εργαλείο εκτός των ορίων θερμοκρασίας που ορίζονται στις προδιαγραφές.** Η ακατάλληλη φόρτιση ή η φόρτιση σε θερμοκρασίες εκτός των προβλεπόμενων ορίων μπορεί να προξενήσει ζημιά στην μπαταρία και να αυξήσει τον κίνδυνο φωτιάς.

6. Συντήρηση (Σέρβις)

α) **Φροντίζετε η συντήρηση του ηλεκτρικού εργαλείου να πραγματοποιείται από πιστοποιημένο για επισκευές άτομο, με τη χρήση μόνο πανομοιότυπων ανταλλακτικών.** Κατ' αυτό τον τρόπο εξασφαλίζεται η ασφάλεια του ηλεκτρικού εργαλείου.

β) **Ποτέ μην κάνετε σέρβις σε πακέτα μπαταριών που έχουν υποστεί ζημιά.** Το σέρβις των πακέτων μπαταριών πρέπει να γίνεται μόνο από τον κατασκευαστή ή από εξουσιοδοτημένους παρόχους σέρβις.

Προειδοποιήσεις ασφαλείας για χλοοκοπτική μηχανή



ΠΡΟΕΙΔΟΠΟΙΗΣΗ! Πρόσθετες προειδοποιήσεις ασφαλείας για χλοοκοπτικές μηχανές.

α) **Μη χρησιμοποιείτε τη χλοοκοπτική μηχανή σε άσχημες καιρικές συνθήκες, ειδικά όταν υπάρχει κίνδυνος ηλεκτρικών φαινομένων.** Έτσι μειώνεται ο κίνδυνος να σας χτυπήσει κεραυνός.

β) **Ελέγξτε προσεκτικά για τυχόν ζώα στην περιοχή όπου πρόκειται να χρησιμοποιηθεί η χλοοκοπτική μηχανή.** Τα ζώα μπορεί να τραυματιστούν από τη χλοοκοπτική μηχανή κατά τη χρήση της.

γ) **Επιθεωρείτε σχολαστικά την περιοχή όπου θα χρησιμοποιήσετε τη χλοοκοπτική μηχανή και απομακρύνετε όλες τις πέτρες, κλαδάκια, σύρματα, κόκαλα και άλλα ξένα αντικείμενα.** Εκτοξευόμενα αντικείμενα μπορούν να προκαλέσουν τραυματισμό.

δ) **Πριν τη χρήση της χλοοκοπτικής μηχανής, πάντα επιθεωρείτε την οπτικά για να βεβαιωθείτε ότι η λεπίδα και το συγκρότημα λεπίδας δεν έχουν φθαρεί ή υποστεί ζημιά.** Τα εξαρτήματα που παρουσιάζουν φθορά ή ζημιά αυξάνουν τον κίνδυνο τραυματισμού.

ε) **Ελέγχετε τακτικά τον συλλέκτη γρασιδιού για τυχόν φθορές ή υποβάθμιση της κατάστασής του.** Ένας συλλέκτης γρασιδιού που παρουσιάζει φθορά ή ζημιά αυξάνει τον κίνδυνο τραυματισμού.

ζ) **Διατηρείτε τους προφυλακτήρες στη θέση τους. Οι προφυλακτήρες πρέπει να είναι σε λειτουργική κατάσταση και σωστά στερεωμένοι.** Ένας προφυλακτήρας που έχει λασκάρει, έχει υποστεί ζημιά ή δεν λειτουργεί σωστά, μπορεί να γίνει αιτία τραυματισμού.

η) **Διατηρείτε όλες τις εισόδους αέρα ψύξης καθαρές από υπολείμματα.** Οι φραγμένες είσοδοι αέρα και τα υπολείμματα μπορεί να επιφέρουν υπερθέρμανση ή κίνδυνο φωτιάς.

θ) **Κατά τη χρήση της χλοοκοπτικής μηχανής, πάντα φοράτε αντιολισθητικά και προστατευτικά υποδήματα. Μη χρησιμοποιείτε τη χλοοκοπτική μηχανή ξυπόλυτοι ή φορώντας ανοιχτά σανδάλια.** Με αυτόν τον τρόπο μειώνεται η πιθανότητα τραυματισμού στα πόδια από επαφή με την κινούμενη λεπίδα.

ι) **Πάντα φοράτε μακριά παντελόνια ενώ χρησιμοποιείτε τη χλοοκοπτική μηχανή.** Το εκτεθειμένο δέρμα αυξάνει την πιθανότητα τραυματισμού από εκτινασσόμενα αντικείμενα.

κ) **Μη χρησιμοποιείτε τη χλοοκοπτική μηχανή σε βρεγμένο γρασίδι. Βαδίζετε αργά και σε καμία περίπτωση, μην τρέχετε.** Έτσι μειώνεται ο κίνδυνος γλιστρήματος και πτώσης που θα μπορούσε να επιφέρει τραυματισμό.

λ) **Μη χρησιμοποιείτε τη χλοοκοπτική μηχανή σε έδαφος με υπερβολική κλίση.** Έτσι μειώνεται ο κίνδυνος απώλειας ελέγχου, γλιστρήματος και πτώσης που θα μπορούσε να επιφέρει τραυματισμό.

μ) **Όταν εργάζεστε σε έδαφος με κλίση, πάντα να έχετε σταθερή στήριξη στα πόδια σας, να εργάζεστε κάθετα στην κλίση του εδάφους, ποτέ προς τα πάνω ή κάτω, και προσέχετε πάρα πολύ κατά την αλλαγή κατεύθυνσης.** Έτσι μειώνεται ο κίνδυνος απώλειας ελέγχου, γλιστρήματος και πτώσης που θα μπορούσε να επιφέρει τραυματισμό.

ν) **Επιδείξτε εξαιρετική προσοχή όταν κινείστε προς τα πίσω ή τραβάτε τη χλοοκοπτική μηχανή προς το μέρος σας.** Πάντα έχετε επίγνωση του περιβάλλοντος χώρου σας. Έτσι μειώνεται ο κίνδυνος παραπατήματος κατά τη χρήση της μηχανής.

ξ) **Μην αγγίζετε τις λεπίδες και άλλα επικίνδυνα κινούμενα μέρη όσο παραμένουν σε κίνηση.** Διαφορετικά υπάρχει κίνδυνος τραυματισμού από κινούμενα μέρη.

ο) **Όταν απομακρύνετε υλικό που έχει σφηνώσει ή καθαρίζετε τη χλοοκοπτική μηχανή, βεβαιώνεστε ότι όλοι οι διακόπτες τροφοδοσίας είναι απενεργοποιημένοι και το πακέτο μπαταριών έχει αποσυνδεθεί.** Τυχόν μη αναμενόμενη

λειτουργία της χλοοκοπτικής μηχανής μπορεί να καταλήξει σε σοβαρό τραυματισμό.

π) **Σταματήστε τη χλοοκοπτική μηχανή και αφαιρέστε το κλειδί ασφαλείας και το πακέτο (ή τα πακέτα) μπαταριών αν είναι αποσπώμενα και βεβαιωθείτε ότι όλα τα κινούμενα μέρη έχουν σταματήσει τελείως.**
   – Αν η χλοοκοπτική μηχανή χτυπήσει ξένο αντικείμενο, και για να επιθεωρήσετε τη χλοοκοπτική μηχανή για ζημιές και για να πραγματοποιήσετε επισκευές πριν επανεκκινήσετε και χρησιμοποιήσετε τη μηχανή.
   – Αν η χλοοκοπτική μηχανή αρχίσει να δονείται με μη φυσιολογικό τρόπο, και για να επιθεωρήσετε άμεσα για ζημιές, να αντικαταστήσετε ή να επισκευάσετε τυχόν εξαρτήματα που έχουν υποστεί ζημιά και για να ελέγξετε για λασκαρισμένα εξαρτήματα και να τα σφίξετε.

ρ) **Σταματήστε τα κοπτικά μέσα αν η χλοοκοπτική μηχανή πρέπει να τεθεί σε κλίση για τη μεταφορά κατά τη διέλευση από επιφάνειες άλλες από γρασίδι και κατά τη μεταφορά της χλοοκοπτικής μηχανής προς και από την περιοχή όπου πρόκειται να χρησιμοποιηθεί.**

σ) **Μη γέρνετε τη χλοοκοπτική μηχανή όταν ενεργοποιείτε τον κινητήρα.**

τ) **Αδειάστε τον συλλέκτη γρασιδιού πριν τη φύλαξη της μηχανής.**

Οδηγίες ασφαλείας

⚠ **ΠΡΟΕΙΔΟΠΟΙΗΣΗ!** Κατά τη χρήση συσκευών μπαταρίας πρέπει πάντοτε να τηρούνται οι βασικές προφυλάξεις ασφαλείας, συμπεριλαμβανομένων των παρακάτω, για τον περιορισμό του κινδύνου πυρκαγιάς, ηλεκτροπληξίας, τραυματισμού προσώπων και υλικών ζημιών.

⚠ **ΠΡΟΕΙΔΟΠΟΙΗΣΗ!** Κατά τη χρήση της μηχανής, πρέπει να τηρούνται οι κανόνες ασφαλείας. Για ασφάλεια δική σας αλλά και των παρευρισκομένων, διαβάστε αυτές τις οδηγίες πριν χρησιμοποιήσετε το μηχάνημα.

Φυλάξτε τις οδηγίες σε ασφαλές μέρος για μεταγενέστερη χρήση.

- Διαβάστε προσεκτικά όλο το περιεχόμενο αυτού του εγχειριδίου πριν χρησιμοποιήσετε τη συσκευή.
- Η προβλεπόμενη χρήση περιγράφεται σε αυτό το εγχειρίδιο. Τόσο η χρήση οποιουδήποτε αξεσουάρ ή προσαρτήματος όσο και η πραγματοποίηση εργασιών με τη συσκευή που δεν συνιστώνται σε αυτό το εγχειρίδιο οδηγιών εγκυμονεί κίνδυνο τραυματισμού.
- Φυλάξτε αυτό το εγχειρίδιο για μελλοντική αναφορά.

Χρήση της συσκευής σας

⚠ **ΠΡΟΕΙΔΟΠΟΙΗΣΗ!** Μην αποθηκεύετε ή χρησιμοποιείτε το εργαλείο και το πακέτο μπαταριών σε θέσεις όπου η θερμοκρασία μπορεί να πέσει κάτω από τους +4 ˚C (+39,2 ˚F) (όπως σε εξωτερικά υπόστεγα ή μεταλλικά κτίρια τον χειμώνα) ή υπερβεί τους +40 ˚C (+104 ˚F) (όπως σε εξωτερικά υπόστεγα ή μεταλλικά κτίρια το καλοκαίρι).

Πάντα προσέχετε κατά τη χρήση της συσκευής.

- Η συσκευή αυτή δεν προορίζεται για χρήση από νεαρά ή αδύναμα άτομα χωρίς επίβλεψη.
- Η συσκευή δεν πρέπει να χρησιμοποιείται σαν παιχνίδι.
- Μην επιτρέπετε σε παιδιά ή ζώα να πλησιάζουν στην περιοχή εργασίας ή να αγγίζουν το μηχάνημα ή το τροφοδοτικό ρεύματος.
- Απαιτείται στενή επιτήρηση όταν η συσκευή χρησιμοποιείται κοντά σε παιδιά.
- Να χρησιμοποιείται μόνο σε χώρο χωρίς υγρασία. Μην αφήσετε να βραχεί η συσκευή. Μη βυθίσετε τη συσκευή σε νερό.
- Μην ανοίγετε το περίβλημα του σώματος της συσκευής. Δεν υπάρχουν στο εσωτερικό του εξαρτήματα που επιδέχονται σέρβις από το χρήστη.
- Μη χρησιμοποιείτε τη συσκευή σε περιβάλλον όπου υπάρχει κίνδυνος έκρηξης, π.χ. παρουσία εύφλεκτων υγρών, αερίων ή σκόνης.
- Πριν τη χρήση, πάντα επιθεωρείτε οπτικά για να βεβαιωθείτε ότι οι λεπίδες, τα μπουλόνια λεπίδων και το συγκρότημα κοπής δεν έχουν φθαρεί ή υποστεί ζημιά. Αντικαθιστάτε μόνο σε σετ τις λεπίδες και τα μπουλόνια που έχουν υποστεί φθορά ή ζημιά, για να διατηρήσετε τη σωστή ζυγοστάθμιση.
- Για αποφυγή κινδύνου λόγω αθέλητης επαναφοράς του θερμικού διακόπτη, η συσκευή αυτή δεν πρέπει να τροφοδοτείται με ρεύμα μέσω εξωτερικής διάταξης μεταγωγής, όπως χρονοδιακόπτη, ή να συνδεθεί σε κύκλωμα το οποίο ενεργοποιείται και απενεργοποιείται συχνά από την εταιρεία ηλεκτρισμού.
- Μη χρησιμοποιείτε ποτέ τη μηχανή όταν υπάρχουν κοντά άνθρωποι και ιδιαίτερα παιδιά, ή κατοικίδια ζώα.
- Έχετε υπόψη σας ότι ο φορέας λειτουργίας ή ο χρήστης είναι πάντα υπεύθυνοι για ατυχήματα ή κινδύνους που προκαλούνται σε τρίτους ή στην ιδιοκτησία τους.

Πριν τη χρήση

- Κατά τη χρήση του μηχανήματος φοράτε πάντα υποδήματα βαρέος τύπου και μακρύ παντελόνι. Μη χρησιμοποιείτε το μηχάνημα ξυπόλυτοι ή φορώντας ανοιχτά σανδάλια. Αποφύγετε ρούχα με χαλαρή εφαρμογή ή με κορδόνια που κρέμονται καθώς και τις γραβάτες.
- Επιθεωρείτε σχολαστικά την περιοχή όπου θα χρησιμοποιήσετε τη μηχανή και απομακρύνετε όλα τα αντικείμενα που μπορεί να εκσφενδονιστούν από τη μηχανή.
- Πριν τη χρήση, πάντα επιθεωρείτε οπτικά για να βεβαιωθείτε ότι η λεπίδα, το μπουλόνι λεπίδας και το συγκρότημα λεπίδας δεν έχουν φθαρεί ή υποστεί ζημιά. Αντικαθιστάτε φθαρμένα ή χαλασμένα εξαρτήματα σε σετ για να διατηρήσετε τη σωστή κατάσταση ζυγοστάθμισης. Αντικαθιστάτε τις χαλασμένες ή μη αναγνώσιμες ετικέτες.

Μετά τη χρήση

- Όταν δε χρησιμοποιείται, η συσκευή πρέπει να φυλάσσεται σε στεγνό, καλά αεριζόμενο χώρο, μακριά από παιδιά.

- Τα παιδιά δεν πρέπει να έχουν πρόσβαση σε αποθηκευμένες συσκευές.
- Όταν η συσκευή αποθηκεύεται ή μεταφέρεται μέσα σε όχημα πρέπει να τοποθετείται στο χώρο αποσκευών ή να στερεώνεται ώστε να μη μετακινείται σε περίπτωση απότομων μεταβολών της ταχύτητας ή της κατεύθυνσης του οχήματος.

Έλεγχοι και επισκευές

- Πριν από τη χρήση, ελέγξτε τη συσκευή σας για τυχόν εξαρτήματα που παρουσιάζουν ζημιά ή ελάττωμα. Ελέγξτε αν υπάρχουν σπασμένα εξαρτήματα, ζημιά σε διακόπτες και οτιδήποτε άλλο μπορεί να επηρεάσει τη λειτουργία της.
- Μη χρησιμοποιήσετε τη συσκευή αν οποιοδήποτε εξάρτημά της έχει υποστεί ζημιά ή βλάβη.
- Φροντίστε να γίνει η επισκευή ή η αντικατάσταση των τυχόν ελαττωματικών εξαρτημάτων από εξουσιοδοτημένο κέντρο επισκευών.
- Ποτέ μην επιχειρήσετε να αφαιρέσετε ή να αντικαταστήσετε οποιοδήποτε εξάρτημα, εκτός από αυτά που καθορίζονται στο παρόν εγχειρίδιο.
- Προσέχετε κατά τη ρύθμιση της χλοοκοπτικής μηχανής για να αποφύγετε εμπλοκή των δακτύλων μεταξύ των κινούμενων λεπίδων/εξαρτημάτων και των σταθερών τμημάτων της μηχανής.
- Κατά τη συντήρηση των λεπίδων να έχετε υπόψη σας ότι, παρόλο που η πηγή τροφοδοσίας είναι αποσυνδεδεμένη, οι λεπίδες εξακολουθούν να μπορούν να κινηθούν.

Πρόσθετες οδηγίες ασφαλείας για χλοοκοπτικές μηχανές

- Μη μεταφέρετε τη μηχανή όταν είναι σε λειτουργία η πηγή ρεύματος.
- Κρατάτε γερά τη λαβή και με τα δύο χέρια όταν χρησιμοποιείτε τη χλοοκοπτική μηχανή.
- Αν οποιαδήποτε στιγμή είναι απαραίτητο να γείρετε τη χλοοκοπτική μηχανή, βεβαιωθείτε ότι και τα δύο χέρια σας παραμένουν στη θέση χειρισμού ενώ γέρνετε τη μηχανή. Κρατήστε και τα δυο σας χέρια στη θέση χειρισμού μέχρι να επαναφέρετε τη χλοοκοπτική μηχανή στην σωστή θέση στο έδαφος.
- Ποτέ μη φοράτε ακουστικά ραδιοφώνου ή συσκευής αναπαραγωγής μουσικής όταν χειρίζεστε τη χλοοκοπτική μηχανή.
- Ποτέ μην αποπειραθείτε να πραγματοποιήσετε ρύθμιση του ύψους τροχού όταν ο κινητήρας βρίσκεται σε λειτουργία ή ενώ το κλειδί ασφαλείας βρίσκεται στο περίβλημα διακόπτη.
- Αν μπλοκάρει η χλοοκοπτική μηχανή, ελευθερώστε την μπάρα λειτουργίας για να την απενεργοποιήσετε και περιμένετε να σταματήσει η λεπίδα, πριν επιχειρήσετε να αποφράξετε τον αγωγό απομακρύνετε οτιδήποτε από κάτω από το δάπεδο της μηχανής.
- Μην πλησιάζετε τα χέρια και τα πόδια σας στην περιοχή κοπής.
- Διατηρείτε τις λεπίδες αιχμηρές. Φοράτε πάντοτε προστατευτικά γάντια όταν χειρίζεστε τη λεπίδα της χλοοκοπτικής μηχανής.
- Εάν χρησιμοποιείτε το συλλέκτη γρασιδιού, ελέγχετέ τον τακτικά για τυχόν φθορές.
- Εάν έχει φθαρεί υπερβολικά, αντικαταστήστε με νέο συλλέκτη γρασιδιού για τη δική σας ασφάλεια.
- Επιδεικνύετε εξαιρετική προσοχή όταν κινείστε προς τα πίσω ή τραβάτε τη χλοοκοπτική μηχανή προς το μέρος σας.
- Μην πλησιάζετε τα χέρια ή τα πόδια σας κοντά ή κάτω από τη χλοοκοπτική μηχανή.
  Παραμένετε μακριά από τα ανοίγματα εκκένωσης συνεχώς.
- Καθαρίστε την περιοχή όπου θα χρησιμοποιηθεί η χλοοκοπτική μηχανή από αντικείμενα όπως πέτρες, ξύλα, σύρματα, παιγνίδια, κόκαλα κλπ., τα οποία μπορούν να εκσφενδονιστούν από τη λεπίδα.
  Αντικείμενα τα οποία κτυπούν στη λεπίδα μπορούν να προκαλέσουν σοβαρό τραυματισμό σε άτομα.
  Παραμένετε πίσω από τη λαβή όταν ο κινητήρας βρίσκεται σε λειτουργία.
- Μη χρησιμοποιείτε τη χλοοκοπτική μηχανή με γυμνά πόδια ή φορώντας σανδάλια. Φοράτε πάντοτε κλειστά υποδήματα.
- Μην τραβάτε προς τα πίσω τη χλοοκοπτική μηχανή, εκτός εάν είναι απόλυτα απαραίτητο. Πάντοτε κοιτάτε κάτω και προς τα πίσω πριν και όσο κινείστε προς τα πίσω.
- Ποτέ μην κατευθύνετε το εξαγόμενο υλικό προς οποιονδήποτε. Αποφύγετε την εξαγωγή υλικού προς κάποιο τοίχο ή άλλο εμπόδιο. Το υλικό μπορεί να εξοστρακιστεί προς το χειριστή. Απελευθερώστε τη μπάρα λειτουργίας για να απενεργοποιηθεί η χλοοκοπτική μηχανή και να σταματήσει η λεπίδα πριν περάσετε από επιφάνεια με χαλίκια.
- Μη χρησιμοποιείτε τη χλοοκοπτική μηχανή χωρίς ολόκληρο τον συλλέκτη γρασιδιού, τον προφυλακτήρα εξαγωγής, τον πίσω προφυλακτήρα και άλλες προστατευτικές διατάξεις ασφαλείας στη θέση τους και σε λειτουργία. Περιοδικά ελέγχετε όλα τα προστατευτικά και τις προστατευτικές διατάξεις ασφαλείας για να βεβαιώνεστε ότι βρίσκονται σε καλή κατάσταση λειτουργίας και ότι θα λειτουργήσουν σωστά επιτελώντας το σκοπό τους.
- Αντικαταστήστε τυχόν προφυλακτήρα που έχει υποστεί ζημιά ή προστατευτική διάταξη ασφαλείας πριν από την περαιτέρω χρήση.
- Ποτέ μην αφήνετε μια χλοοκοπτική μηχανή σε λειτουργία χωρίς επιτήρηση.
- Πάντα απελευθερώνετε την μπάρα λειτουργίας για να σταματήσει ο κινητήρας και περιμένετε μέχρι να ακινητοποιηθεί απόλυτα η λεπίδα πριν καθαρίσετε τη χλοοκοπτική μηχανή, αφαιρέσετε το σάκο συλλογής γρασιδιού, αποφράξετε τον προφυλακτήρα εξαγωγής, όταν αφήνετε τη χλοοκοπτική μηχανή και πριν εκτελέσετε οποιαδήποτε εργασία ρύθμισης, επισκευής ή ελέγχου.

- Χρησιμοποιείτε τη χλοοκοπτική μηχανή μόνο στο φως της ημέρας ή σε καλό τεχνητό φωτισμό, όταν αντικείμενα που τυχόν βρίσκονται στην πορεία της λεπίδας είναι εύκολα ορατά από την περιοχή χειρισμού της χλοοκοπτικής μηχανής.
- Μη χρησιμοποιείτε τη χλοοκοπτική μηχανή όταν είστε υπό την επίδραση αλκοόλ ή ναρκωτικών ουσιών, ή όταν είστε άρρωστος(-η) ή κουρασμένος(-η). Πάντα να είστε σε επαγρύπνηση, να προσέχετε τι κάνετε και να χρησιμοποιείτε κοινή λογική.
- Αποφεύγετε τα επικίνδυνα περιβάλλοντα. Ποτέ μη χρησιμοποιήσετε τη χλοοκοπτική μηχανή σε υγρό ή βρεγμένο γρασίδι, ούτε στη βροχή. Βεβαιώνεστε πάντα για το που πατάτε ή περπατάτε, και μην τρέχετε ποτέ.
- Αν η χλοοκοπτική μηχανή παρουσιάσει ασυνήθιστους κραδασμούς, ελευθερώστε την μπάρα λειτουργίας, περιμένετε να σταματήσει η λεπίδα και στη συνέχεια διερευνήστε αμέσως την αιτία.
  Οι δονήσεις είναι γενικά προειδοποίηση προβλήματος, δείτε τον οδηγό αντιμετώπισης προβλημάτων για συμβουλές σε περίπτωση μη φυσιολογικών δονήσεων.
- Φοράτε πάντοτε κατάλληλα προστατευτικά ματιών και αναπνοής κατά τη χρήση της χλοοκοπτικής μηχανής.
- Η χρήση οποιουδήποτε αξεσουάρ ή προσαρτήματος που δεν συνιστάται για χρήση με αυτή τη χλοοκοπτική μηχανή, θα μπορούσε να είναι επικίνδυνη.
  Χρησιμοποιείτε μόνο αξεσουάρ εγκεκριμένα από την BLACK+DECKER.
- Ποτέ μην τεντώνεστε υπερβολικά όταν χρησιμοποιείτε τη χλοοκοπτική μηχανή. Να εξασφαλίζετε πάντοτε σωστή στήριξη στα πόδια σας και καλή ισορροπία όταν χρησιμοποιείτε τη χλοοκοπτική μηχανή.
- Σε εδάφη με κλίση, να κουρεύετε κατά το πλάτος της κλίσης και ποτέ προς τα πάνω και κάτω. Επιδεικνύετε εξαιρετική προσοχή όταν αλλάζετε κατεύθυνση σε εδάφη με κλίση.
- Μην κουρεύετε ποτέ σε πλαγιές με κλίση άνω των 15°.
- Να προσέχετε για λακκούβες, αυλάκια, πέτρες ή άλλα κρυμμένα αντικείμενα. Το ανώμαλο έδαφος μπορεί να προκαλέσει ατύχημα λόγω ολίσθησης και πτώσης. Τα ψηλά χόρτα μπορεί να κρύβουν εμπόδια.
- Μην κουρεύετε σε βρεγμένο γρασίδι ή υπερβολικά κεκλιμένα εδάφη. Το κακό πάτημα μπορεί να προκαλέσει ατύχημα λόγω ολίσθησης και πτώσης.
- Μην κουρεύετε κοντά σε γκρεμούς, χαντάκια ή πρανή. Μπορεί να παραπατήσετε ή να χάσετε την ισορροπία σας.
- Πάντοτε αφήνετε τη χλοοκοπτική μηχανή να κρυώσει πριν την αποθηκεύσετε.
- Τραβήξτε το φις από την πρίζα και αφαιρέστε το πακέτο μπαταριών από το μηχάνημα. Βεβαιωθείτε ότι όλα τα κινούμενα τμήματα έχουν σταματήσει τελείως:
  – Όταν φεύγετε από το μηχάνημα.
  – Πριν καθαρίσετε έμφραξη.
  – Πριν τον έλεγχο, τον καθαρισμό ή την εργασία με τη συσκευή.

Ασφάλεια των άλλων

- Αυτή η συσκευή δεν προορίζεται για χρήση από άτομα (περιλαμβανομένων παιδιών) με μειωμένες σωματικές, αισθητηριακές ή διανοητικές ικανότητες, ή με έλλειψη εμπειρίας και γνώσης, εκτός αν σε αυτά έχει παρασχεθεί από άτομο υπεύθυνο για την ασφάλειά τους επίβλεψη ή εκπαίδευση σχετικά με τη χρήση της συσκευής.
- Τα παιδιά πρέπει να επιτηρούνται για να εξασφαλίζεται ότι δεν παίζουν με τη συσκευή.
- Αφού χτυπήσει σε ξένο αντικείμενο. Επιθεωρήστε τη συσκευή για ζημιές και προβείτε σε επισκευές, όπως χρειάζεται.

Υπολειπόμενοι κίνδυνοι

Ενδέχεται να προκύψουν πρόσθετοι υπολειπόμενοι κίνδυνοι κατά τη χρήση του εργαλείου, οι οποίοι ενδέχεται να μην συμπεριλαμβάνονται στις συνημμένες προειδοποιήσεις ασφαλείας. Αυτοί οι κίνδυνοι μπορεί να προκύψουν από κακή χρήση, παρατεταμένη χρήση κλπ.
Ακόμη και με την εφαρμογή των σχετικών κανονισμών ασφαλείας και την εφαρμογή διατάξεων ασφαλείας, ορισμένοι υπολειπόμενοι κίνδυνοι δεν μπορούν να αποφευχθούν. Σε αυτούς περιλαμβάνονται:

- Τραυματισμοί λόγω επαφής με οποιαδήποτε περιστρεφόμενα/κινούμενα μέρη.
- Τραυματισμοί κατά την αλλαγή οποιωνδήποτε εξαρτημάτων, λεπίδων ή αξεσουάρ.
- Σωματικές βλάβες από παρατεταμένη χρήση εργαλείου. Όταν χρησιμοποιείτε οποιοδήποτε εργαλείο για παρατεταμένες περιόδους, να βεβαιώνεστε ότι κάνετε τακτικά διαλείμματα.
- Βλάβη της ακοής.
- Κίνδυνοι για την υγεία λόγω εισπνοής σκόνης που αναπτύσσεται κατά τη χρήση του εργαλείου.
- Ποτέ μην παίρνετε στα χέρια σας ή μεταφέρετε μια συσκευή όταν ο κινητήρας της είναι σε λειτουργία.

Προειδοποιητικά σύμβολα

Η συσκευή φέρει τα παρακάτω προειδοποιητικά σύμβολα μαζί με τον κωδικό ημερομηνίας (13):



ΠΡΟΕΙΔΟΠΟΙΗΣΗ! Ο χρήστης πρέπει να διαβάσει το εγχειρίδιο χρήσης για να μειώσει τον κίνδυνο τραυματισμού. Μπορείτε να αποκτήσετε εγχειρίδια χρήσης επικοινωνώντας με την Υπηρεσία Εξυπηρέτησης Πελατών (ανατρέξτε στην οπίσθια σελίδα του παρόντος εγχειριδίου).



ΜΗΝ εκθέτετε το προϊόν στη βροχή.



Προσέχετε τις αιχμηρές λεπίδες. Οι λεπίδες συνεχίζουν να κινούνται και μετά την απενεργοποίηση του κινητήρα. Αφαιρέστε το κλειδί ασφαλείας και το/τα πακέτα μπαταρίας πριν από τη συντήρηση.



Προσέχετε για τυχόν αντικείμενα που εκσφενδονίζονται. Μην αφήνετε να πλησιάσουν άλλα άτομα στην περιοχή κοπής.



Αφαιρέστε την μπαταρία και διαβάστε το εγχειρίδιο πριν από τη συντήρηση.



Να φοράτε πάντα κατάλληλα προστατευτικά μέσα για τα μάτια και τα αυτιά σας.



Σύμβολο βάρους μπαταρίας



Οδηγία 2000/14/ΕΚ εγγυημένη ακουστική ισχύς - βλ. ψηφιακά Δεδομένα Εκπομπής Προϊόντος.



Τοποθετήστε το κλειδί ασφαλείας κατά την εκκίνηση της χλοοκοπτικής μηχανής. Αφαιρέστε το κλειδί ασφαλείας και αποθηκεύστε το με ασφάλεια όταν ολοκληρώσετε την εργασία με το χλοοκοπτικό.

Πρόσθετες οδηγίες ασφαλείας για μπαταρίες και φορτιστές

Μπαταρίες

- Ποτέ μην επιχειρήσετε να τις ανοίξετε, για κανένα λόγο.
- Μην εκθέσετε την μπαταρία σε νερό.
- Μην εκθέτετε την μπαταρία σε θερμότητα.
- Μη φυλάσσετε τις μπαταρίες σε μέρη όπου η θερμοκρασία μπορεί να υπερβεί τους 40 °C.
- Η φόρτιση πρέπει να γίνεται μόνο σε θερμοκρασίες περιβάλλοντος μεταξύ 4,5 °C και 40,5 °C.
- Η φόρτιση πρέπει να γίνεται μόνο με το φορτιστή που παρέχεται μαζί με τη συσκευή/το εργαλείο. Η χρήση λανθασμένου φορτιστή θα μπορούσε να επιφέρει ηλεκτροπληξία ή υπερθέρμανση της μπαταρίας.
- Κατά την απόρριψη των μπαταριών, ακολουθείτε τις οδηγίες που παρέχονται στην ενότητα "Προστασία του περιβάλλοντος".
- Μην προξενήσετε ζημιά/ παραμορφώσετε το πακέτο μπαταριών είτε με τρύπημα είτε με χτύπημα, επειδή κάτι τέτοιο μπορεί να δημιουργήσει κίνδυνο τραυματισμού και πυρκαγιάς.
- Μη φορτίζετε μπαταρίες που έχουν υποστεί ζημιά.
- Κάτω από ακραίες συνθήκες, μπορεί να επέλθει διαρροή υγρών μπαταρίας. Αν παρατηρήσετε υγρό πάνω στις μπαταρίες, σκουπίστε το προσεκτικά με ένα πανί. Αποφεύγετε την επαφή με το δέρμα.
- Στην περίπτωση επαφής με το δέρμα ή τα μάτια, ακολουθήστε τις παρακάτω οδηγίες.

⚠ **ΠΡΟΕΙΔΟΠΟΙΗΣΗ!** Το υγρό της μπαταρίας μπορεί να προκαλέσει σωματικές βλάβες ή υλικές ζημιές. Σε περίπτωση επαφής με το δέρμα, ξεπλύνετε αμέσως με άφθονο νερό. Αν παρουσιαστεί κοκκίνισμα του δέρματος, πόνος ή ερεθισμός, ζητήστε ιατρική βοήθεια. Σε περίπτωση επαφής με τα μάτια, ξεπλύνετε αμέσως με άφθονο καθαρό νερό και ζητήστε ιατρική βοήθεια.



Μην επιχειρήσετε να φορτίσετε μπαταρίες που έχουν υποστεί ζημιά.

Φορτιστής

Ο φορτιστής σας είναι σχεδιασμένος για μια συγκεκριμένη ηλεκτρική τάση.
Ελέγχετε πάντα αν η τάση τροφοδοσίας αντιστοιχεί σε αυτήν που αναγράφεται στην πινακίδα στοιχείων.

⚠ **ΠΡΟΕΙΔΟΠΟΙΗΣΗ!** Μην επιχειρήσετε ποτέ να αντικαταστήσετε τη μονάδα φορτιστή με ένα κανονικό φις ρεύματος δικτύου.

- Χρησιμοποιείτε τον BLACK+DECKER φορτιστή σας μόνο για τη φόρτιση της μπαταρίας στη συσκευή/στο εργαλείο για το οποίο σας παραδόθηκε. Άλλες μπαταρίες μπορεί να σκάσουν, προκαλώντας τραυματισμό ατόμων και ζημιές.
- Ποτέ μην επιχειρήσετε να φορτίσετε μη επαναφορτιζόμενες μπαταρίες.
- το καλώδιο τροφοδοσίας ρεύματος έχει υποστεί ζημιά, η αντικατάστασή του πρέπει να γίνει από τον κατασκευαστή ή από.
- εξουσιοδοτημένο κέντρο σέρβις της BLACK+DECKER, για την αποφυγή τυχόν κινδύνου.
- Μην εκθέτετε τον φορτιστή σε νερό.
- Μην ανοίγετε τον φορτιστή.
- Μην εισάγετε οποιαδήποτε αντικείμενα στον φορτιστή.
- Κατά τη φόρτιση, η συσκευή/το εργαλείο/η μπαταρία πρέπει να βρίσκεται σε καλά αεριζόμενο χώρο.



Ο φορτιστής προορίζεται για χρήση μόνο σε εσωτερικούς χώρους.



Διαβάστε το εγχειρίδιο οδηγιών πριν τη χρήση.

Ασφάλεια χρήσης ηλεκτρικού ρεύματος



Ο φορτιστής σας φέρει διπλή μόνωση. Επομένως, δεν απαιτείται αγωγός γείωσης.

- Ελέγχετε πάντα αν η τάση τροφοδοσίας αντιστοιχεί σε αυτήν που αναγράφεται στην πινακίδα στοιχείων. Μην επιχειρήσετε ποτέ να αντικαταστήσετε τη μονάδα φορτιστή με ένα κανονικό φις ρεύματος δικτύου.
- Αν το καλώδιο τροφοδοσίας ρεύματος έχει υποστεί ζημιά, η αντικατάστασή του πρέπει να γίνει από τον

κατασκευαστή ή από εξουσιοδοτημένο κέντρο σέρβις της BLACK+DECKER, για την αποφυγή τυχόν κινδύνου.

ΤΥΠΟΣ ΜΠΑΤΑΡΙΑΣ

Μπορούν να χρησιμοποιηθούν τα παρακάτω πακέτα μπαταριών:

Μπαταρία	(kg)
BL1518	0,36
BL2018	0,37
BL2518	0,37
BDL1518S	0,36
BDL2018S	0,37
BDL2518S	0,38
BDL1518	0,36
BDL2018	0,37
BDL2518	0,38
BL4018	0,64
BL5018	0,65
BDL4018S	0,66

Φορτιστές: S010QV2400040, SSC-250040EU, S018B0V1800100, 90599854-02, BDC2A,90606845
Για περισσότερες πληροφορίες ανατρέξτε στο εγχειρίδιο μπαταρίας/φορτιστή.

ΕΞΑΡΤΗΜΑΤΑ (ΕΣΩΦΥΛΛΟ)

Στη συσκευή αυτή διατίθενται ορισμένα από τα παρακάτω χαρακτηριστικά ή όλα.

1. Κουτί διακόπτη
2. Λαβή σταθεροποίησης
3. Άνω λαβή
4. Κάτω λαβή
5. Μοχλοί προσάρτησης της άνω λαβής (2)
6. Μοχλοί προσάρτησης της κάτω λαβής (2)
7. Κάλυμμα
8. Λαβή ρύθμισης ύψους κοπής (BCMWP340 μόνο)
9. Κουμπί προσαρμογής του ύψους κοπής (BCMWP400 μόνο)
10. Σάκος συλλογής γρασιδιού
11. Κάλυμμα οπίσθιας θύρας
12. Λαβή μεταφοράς
13. Κωδικού ημερομηνίας

ΠΕΡΙΕΧΟΜΕΝΑ ΠΑΚΕΤΟΥ (ΕΙΚ. Α)

a. Χλοοκοπτικό μηχάνημα με την άνω λαβή
b. Κάτω λαβή
c. Σάκος γρασιδιού
d. Λαβή σάκου γρασιδιού
e. Σφιγκτήρας γρήγορης αποδέσμευσης (σταθερή βίδα)
f. Οδοντωτός σφιγκτήρας
g. Σφιγκτήρας γρήγορης αποδέσμευσης (καμπυλωτή κεφαλή)
h. Κλιψάκι καλωδίου
i. Βύσμα επίστρωσης
j. Μπαταρία
k. Φορτιστής μπαταρίας
l. Κλειδί ασφαλείας

Θέση κωδικού ημερομηνίας

Ο κωδικός ημερομηνίας παραγωγής (13) αποτελείται από έναν 4ψήφιο αριθμό έτους ακολουθούμενο από έναν 2ψήφιο αριθμό εβδομάδας και έχει ως τελική επέκταση έναν 2ψήφιο κωδικό εργοστασίου.

Διαδικασία φόρτισης (Εικ. Β)

Οι φορτιστές BLACK+DECKER έχουν σχεδιαστεί να φορτίζουν πακέτα μπαταριών BLACK+DECKER.

- Συνδέστε τον φορτιστή σε κατάλληλη πρίζα πριν τοποθετήσετε το πακέτο μπαταριών.
- Τοποθετήστε το πακέτο μπαταριών στον φορτιστή.



Η πράσινη λυχνία LED θα αναβοσβήνει υποδεικνύοντας ότι η μπαταρία φορτίζεται.



Η ολοκλήρωση της φόρτισης υποδεικνύεται όταν η πράσινος φωτεινή ένδειξη παραμένει αναμμένη συνεχώς. Το πακέτο μπαταρίας είναι τώρα πλήρως φορτισμένο και μπορεί να χρησιμοποιηθεί άμεσα ή να παραμείνει στο φορτιστή.

⚠ **ΠΡΟΕΙΔΟΠΟΙΗΣΗ!** Επαναφορτίζετε τις αποφορτισμένες μπαταρίες το συντομότερο δυνατόν μετά τη χρήση τους, διαφορετικά μπορεί να μειωθεί πολύ η διάρκεια ζωής τους.

Διαγνωστικά φορτιστή

Αυτός ο φορτιστής έχει σχεδιαστεί ώστε να ανιχνεύει ορισμένα προβλήματα που μπορούν να προκύψουν με πακέτα μπαταριών ή με την πηγή ρεύματος. Τα προβλήματα υποδεικνύονται από μια λυχνία LED που αναβοσβήνει με διαφορετικά μοτίβα αναλαμπών.

Προβληματική μπαταρία



Ο φορτιστής μπορεί να ανιχνεύσει ότι μια μπαταρία είναι εξασθενημένη ή έχει υποστεί ζημιά.

Η κόκκινη λυχνία LED αναβοσβήνει με το μοτίβο αναλαμπών που υποδεικνύεται στην ετικέτα. Αν δείτε αυτό το μοτίβο αναλαμπών που αντιστοιχεί σε προβληματική μπαταρία, μη συνεχίσετε τη φόρτιση της μπαταρίας. Επιστρέψτε την σε κέντρο σέρβις ή σε θέση συλλογής για ανακύκλωση.

Καθυστέρηση θερμού/ ψυχρού πακέτου μπαταριών



Αν ο φορτιστής ανιχνεύσει μπαταρία με υπερβολικά υψηλή ή χαμηλή θερμοκρασία, ξεκινά αυτόματα μια Καθυστέρηση θερμού/ ψυχρού πακέτου μπαταριών, αναστέλλοντας τη φόρτιση έως ότου η μπαταρία φθάσει σε κατάλληλη θερμοκρασία.

Αφού συμβεί αυτό, ο φορτιστής μεταβαίνει αυτόματα σε λειτουργία φόρτισης του πακέτου. Αυτή η λειτουργία διασφαλίζει τη μέγιστη διάρκεια ζωής της μπαταρίας. Η κόκκινη λυχνία LED αναβοσβήνει με το μοτίβο αναλαμπών που υποδεικνύεται στην ετικέτα όταν ανιχνευτεί η καθυστέρηση θερμού/ψυχρού πακέτου μπαταρίας.

Σημαντικές επισημάνσεις για τη φόρτιση

- Η μέγιστη διάρκεια ζωής και η βέλτιστη απόδοση μπορούν να επιτευχθούν αν το πακέτο μπαταριών φορτίζεται όταν η θερμοκρασία περιβάλλοντος είναι 16 °C - 27 °C (60 °F - 80 °F).
- ΜΗ φορτίζετε το πακέτο μπαταριών σε θερμοκρασία αέρα κάτω από 4,5 °C (40 °F) ή πάνω από 40,5 °C (105 °F). Αυτό είναι σημαντικό και θα αποτρέψει σοβαρή ζημιά στο πακέτο μπαταριών.
- Ο φορτιστής και το πακέτο μπαταριών μπορεί να θερμανθούν κατά τη φόρτιση. Αυτό είναι κανονικό φαινόμενο και όχι ένδειξη προβλήματος. Για να διευκολύνετε την ψύξη του πακέτου μπαταριών μετά τη χρήση, αποφεύγετε να τοποθετείτε το φορτιστή ή το πακέτο μπαταριών σε θερμό περιβάλλον, όπως σε μεταλλικό παράπηγμα ή σε μη μονωμένο τρέιλερ.
- Αν το πακέτο μπαταριών δεν φορτίζεται σωστά:
  - Ελέγξτε το ρεύμα στην πρίζα συνδέοντας ένα φωτιστικό ή άλλη ηλεκτρική συσκευή.
  - Ελέγξτε μήπως η πρίζα συνδέεται σε διακόπτη φώτων που διακόπτει το ρεύμα όταν σβήνετε τα φώτα.
  - Μετακινήστε τον φορτιστή και το πακέτο μπαταριών σε θέση όπου η θερμοκρασία αέρα περιβάλλοντος είναι περίπου 16 °C - 27 °C (60 °F - 80 °F).
  - Αν τα προβλήματα φόρτισης επιμένουν, παραδώστε το εργαλείο, το πακέτο μπαταριών και τον φορτιστή στο τοπικό σας κέντρο σέρβις.
- Το πακέτο μπαταριών πρέπει να επαναφορτίζεται όταν δεν είναι σε θέση να παράγει επαρκή ισχύ σε εργασίες που γινόντουσαν εύκολα πιο πριν. ΜΗ ΣΥΝΕΧΙΣΕΤΕ τη χρήση υπό αυτές τις συνθήκες. Ακολουθήστε τη διαδικασία φόρτισης. Μπορείτε επίσης να φορτίσετε όποτε επιθυμείτε ένα πακέτο μπαταριών που δεν έχει εξαντληθεί πλήρως, χωρίς αυτό να έχει αρνητικές συνέπειες στο πακέτο μπαταριών.
- Τα ξένα υλικά με αγώγιμες ιδιότητες, όπως είναι, αλλά χωρίς περιορισμό σε αυτά, το σύρμα τριψίματος, το αλουμινόχαρτο ή οποιαδήποτε συσσώρευση μεταλλικών σωματιδίων, θα πρέπει να διατηρούνται μακριά από τις κοιλότητες του φορτιστή.
- Πάντα αποσυνδέετε τον φορτιστή από την παροχή ρεύματος όταν δεν υπάρχει πακέτο μπαταριών μέσα στην κοιλότητα του φορτιστή. Αποσυνδέετε τον φορτιστή από την πρίζα πριν επιχειρήσετε να τον καθαρίσετε.
- Μην αφήσετε τον φορτιστή να παγώσει και μη τον βυθίσετε σε νερό ή οποιοδήποτε άλλο υγρό.

⚠ **ΠΡΟΕΙΔΟΠΟΙΗΣΗ!** Μην επιτρέψετε να εισέλθει οποιοδήποτε υγρό μέσα στον φορτιστή.
ΠΟΤΕ ΜΗΝ ΕΠΙΧΕΙΡΗΣΕΤΕ ΝΑ ΑΝΟΙΞΕΤΕ ΤΟ ΠΑΚΕΤΟ ΜΠΑΤΑΡΙΩΝ, ΓΙΑ ΟΠΟΙΟΝΔΗΠΟΤΕ ΛΟΓΟ.
ΑΝ ΤΟ ΠΛΑΣΤΙΚΟ ΠΕΡΙΒΛΗΜΑ ΤΟΥ ΠΑΚΕΤΟΥ ΜΠΑΤΑΡΙΩΝ ΣΠΑΣΕΙ Ή ΡΑΓΙΣΕΙ, ΕΠΙΣΤΡΕΨΤΕ ΤΟ ΠΑΚΕΤΟ ΣΕ ΚΕΝΤΡΟ ΣΕΡΒΙΣ ΓΙΑ ΑΝΑΚΥΚΛΩΣΗ.

Ένδειξη κατάστασης φόρτισης μπαταρίας

Η μπαταρία είναι εξοπλισμένη με ένδειξη κατάστασης φόρτισης. Αυτή μπορεί να χρησιμοποιηθεί για να εμφανίσει το τρέχον επίπεδο φόρτισης στην μπαταρία όταν είναι μέσα στη χλοοκοπτική μηχανή και κατά τη διάρκεια της φόρτισης. Δεν δείχνει τη λειτουργικότητα του εργαλείου και υπόκειται σε μεταβολές βάσει των εξαρτημάτων του προϊόντος, της θερμοκρασίας και της εφαρμογής του τελικού χρήστη.

Έλεγχος της κατάστασης φόρτισης (Εικ. C)

- Πατήστε το κουμπί ένδειξης κατάστασης φόρτισης.
- Οι τρεις LED θα ανάψουν υποδεικνύοντας το ποσοστό φόρτισης της μπαταρίας. Δείτε τον πίνακα στην Εικ. C.
- Αν δεν ανάψει λυχνία LED, φορτίστε την μπαταρία.

ΣΥΝΑΡΜΟΛΟΓΗΣΗ

⚠ **ΠΡΟΕΙΔΟΠΟΙΗΣΗ!** Πριν από τη συναρμολόγηση, βεβαιωθείτε ότι το μηχάνημα είναι απενεργοποιημένο και ότι έχουν αφαιρεθεί το κλειδί ασφαλείας και το/τα πακέτα μπαταρίας.

Συναρμολόγηση της κάτω λαβής (Εικ. A, D-E)

- Προσαρτήστε τους δύο οδοντωτούς σφιγκτήρες (Af) στην κάτω λαβή.
- Εγκαταστήστε την κάτω λαβή (Ab) στο χλοοκοπτικό μηχάνημα με τους σφιγκτήρες γρήγορης αποδέσμευσης (σταθερή βίδα) (Ae).

ΣΗΜΕΙΩΣΗ: Βεβαιωθείτε ότι τα ανοίγματα συναρμολόγησης για την άνω και την κάτω λαβή βρίσκονται σε ευθεία γραμμή κι έπειτα συναρμολογήστε τους σφιγκτήρες γρήγορης αποδέσμευσης.

Συναρμολόγηση της άνω λαβής (Εικ. A, F-G)

- Εφαρμόστε το τμήμα της άνω λαβής (3) στην κάτω λαβή χρησιμοποιώντας δύο σφιγκτήρες γρήγορης αποδέσμευσης (Ag). Βεβαιωθείτε ότι τα δόντια των γραναζιών στερέωσης συμπλέκονται μεταξύ τους σωστά.
- Προσαρτήστε την άνω λαβή στην κάτω λαβή (4) χρησιμοποιώντας τους σφιγκτήρες γρήγορης αποδέσμευσης (Ag).

Τοποθέτηση του κλιπ καλωδίου (Εικ. A, G)

- Βεβαιωθείτε ότι το παρεχόμενο κλιπ καλωδίου (Ah) χρησιμοποιείται για τη στερέωση του καλωδίου στην επάνω λαβή.

Τοποθέτηση του σάκου συλλογής γρασιδιού (Εικ. A, H-J)

- Εισαγάγετε τη λαβή του σάκου γρασιδιού (Ad) στην εγκοπή του σάκου γρασιδιού (10) (Εικ. H).
- Πιέστε τη λαβή του σάκου γρασιδιού μέσα στο κλιψάκι του σάκου γρασιδιού, έως ότου ακούσετε το «κλικ» που σημαίνει ότι η λαβή βρίσκεται στη θέση της.

- Συνδέστε τον σάκο γρασιδιού (10) στο πλαίσιο στερεώνοντας τα πλαστικά άγκιστρα μέσα στα πλαϊνά και το κάτω μέρος (Εικ. I-J).

ΣΗΜΕΙΩΣΗ: Σηκώστε την οπίσθια θύρα (11) για να γαντζώσετε τον σάκο γρασιδιού. Αποδεσμεύστε την οπίσθια θύρα για να ασφαλίσετε τον σάκο γρασιδιού στη θέση του.

Κάλυψη εδάφους (BCMWP400) (Εικ. K)

- Ανασηκώστε το στόμιο εξόδου (11).
- Τοποθετήστε το πλαστικό πώμα ρίψης υλικών εδαφοκάλυψης (17) μέσα στον οπίσθιο αγωγό ρίψης (18).
- Πιέστε το πλαστικό πώμα ρίψης υλικών εδαφοκάλυψης προς τα κάτω για να ασφαλίσει στη θέση του.
- Απελευθερώστε την οπίσθια θύρα για να καλύψετε το πώμα ρίψης υλικών εδαφοκάλυψης.

ΣΗΜΕΙΩΣΗ: Βεβαιωθείτε ότι τα δύο γλωσσίδια στο κάτω μέρος του πώματος εδαφοκάλυψης βρίσκονται μέσα στις δύο εγκοπές που βρίσκονται πάνω στο περίβλημα του χλοοκοπτικού μηχανήματος.

ΣΗΜΕΙΩΣΗ: Για να εξασφαλίσετε μια αποτελεσματική εδαφοκάλυψη, μην κόβετε ψηλό ή υγρό γρασίδι.

Προσαρμογή του ύψους κοπής (Εικ. L-M)

BCMWP340

- Για να αλλάξετε το ύψος κοπής, μετακινήστε τον μοχλό προσαρμογής του ύψους κοπής (8) και σηκώστε τη λαβή προς τα πάνω ή προς τα κάτω, στην επιθυμητή θέση κοπής. Στη συνέχεια, αφήστε το μοχλό.

BCMWP400

- Για να αλλάξετε το ύψος κοπής, πιέστε το κουμπί προσαρμογής του ύψους κοπής (9) και σηκώστε τη λαβή προς τα πάνω ή προς τα κάτω, στην επιθυμητή θέση κοπής. Έπειτα απελευθερώστε το κουμπί.

⚠ **ΠΡΟΕΙΔΟΠΟΙΗΣΗ!** Μην κάνετε ποτέ απότομες κινήσεις με το κουμπί προσαρμογής ύψους. Μπορεί να προκληθούν βλάβες στο χλοοκοπτικό μηχάνημα.

Για να εγκαταστήσετε το πακέτο μπαταρίας (Εικ. N, P)

- Σηκώστε το κάλυμμα της θύρας μπαταρίας (7) προς τα επάνω για να εμφανιστεί η θύρα μπαταρίας (19).
- Σύρετε το/τα πακέτα μπαταρίας (14) μέσα στη θύρα μπαταρίας, έως ότου εισέλθουν πλήρως στη θέση τους και ακουστεί ένα κλικ. Βεβαιωθείτε ότι το/τα πακέτα μπαταρίας έχουν εισέλθει κι έχουν κλειδώσει πλήρως στη θέση τους. BCMWP340 έχει μία θύρα μπαταρίας, όπως φαίνεται στην Εικ. N και οι μονάδες BCMWP400 έχουν δύο θύρες μπαταρίας, όπως φαίνεται στην Εικ. P.
- Κλείστε το κάλυμμα της θύρας μπαταρίας. Βεβαιωθείτε ότι το κάλυμμα έχει κλειδώσει πλήρως πριν εκκινήσετε το μηχάνημα.

Για να αφαιρέσετε το πακέτο μπαταρίας (Εικ. O, Q):

- Ανοίξτε το κάλυμμα της θύρας μπαταρίας (7) όπως περιγράφεται παραπάνω.
- Πατήστε το κουμπί απασφάλισης (16) μπαταρίας στο πακέτο μπαταριών και τραβήξτε το πακέτο μπαταριών έξω από το εργαλείο.

Κλειδί ασφαλείας (Εικ. R-S)

⚠ **ΚΙΝΔΥΝΟΣ! Κοφτερή κινούμενη λεπίδα.** Προκειμένου να αποτραπεί ακούσια εκκίνηση ή μη εγκεκριμένη χρήση του χλοοκοπτικού μηχανήματος χωρίς καλώδιο, στον σχεδιασμό του μηχανήματος έχει ενσωματωθεί ένα αφαιρούμενο κλειδί ασφαλείας. Το χλοοκοπτικό μηχάνημα θα απενεργοποιηθεί πλήρως όταν αφαιρεθεί το κλειδί ασφαλείας από το μηχάνημα.

⚠ **ΚΙΝΔΥΝΟΣ! Οι περιστρεφόμενες λεπίδες μπορεί να προκαλέσουν σοβαρούς τραυματισμούς.** Προκειμένου να αποφευχθούν οι σοβαροί τραυματισμοί, απενεργοποιήστε τη μονάδα και αφαιρέστε το κλειδί ασφαλείας και το/τα πακέτα μπαταρίας όταν το μηχάνημα αφήνεται χωρίς επιτήρηση ή κατά τη φόρτιση, τον καθαρισμό, τη συντήρηση, τη μεταφορά, το σήκωμα ή την αποθήκευση του χλοοκοπτικού.

- Εισαγάγετε το κλειδί ασφαλείας (AI) στη σχισμή κλειδιού που βρίσκεται μέσα στη θύρα μπαταρίας, έως ότου εισέλθει πλήρως στη θέση του μέσα στη σχισμή κλειδιού.
- Το χλοοκοπτικό μηχάνημα μπορεί τώρα να τεθεί σε λειτουργία.

ΛΕΙΤΟΥΡΓΙΑ

Ορθή θέση χεριών (Εικ. T)

⚠ **ΠΡΟΕΙΔΟΠΟΙΗΣΗ!** Για να μειώσετε τον κίνδυνο σοβαρών σωματικών βλαβών, χρησιμοποιείτε ΠΑΝΤΑ την ορθή θέση των χεριών, όπως φαίνεται στην εικόνα.

⚠ **ΠΡΟΕΙΔΟΠΟΙΗΣΗ!** Για να μειώσετε τον κίνδυνο σοβαρών σωματικών βλαβών, κρατάτε ΠΑΝΤΑ το μηχάνημα σταθερά εν αναμονή κάποιας αιφνίδιας αντίδρασης. Με βάση την ορθή θέση χεριών απαιτείται και τα δύο χέρια να κρατούν γερά την άνω λαβή και τη λαβή σταθεροποίησης μαζί.

Ενεργοποίηση και απενεργοποίηση (Εικ. T)

⚠ **ΠΡΟΕΙΔΟΠΟΙΗΣΗ!** Μην επιχειρείτε ποτέ να κλειδώσετε έναν διακόπτη στη θέση ενεργοποίησης.

⚠ **ΠΡΟΕΙΔΟΠΟΙΗΣΗ!** Η λεπίδα θα συνεχίσει να λειτουργεί για αρκετά δευτερόλεπτα μετά από την απενεργοποίηση του κινητήρα. Μην αγγίζετε την κάτω πλευρά του χλοοκοπτικού, έως ότου η λεπίδα σταματήσει πλήρως!

⚠ **ΠΡΟΕΙΔΟΠΟΙΗΣΗ!** Το μηχάνημα μπορεί να εκκινήσει μόνο πιέζοντας πρώτα το κουμπί λειτουργίας κι έπειτα τραβώντας τη λαβή σταθεροποίησης προς την άνω λαβή. Αν αντιστρέψετε αυτή τη λειτουργία, το μηχάνημα δεν θα πάρει μπρος.

Ενεργοποίηση

- Βεβαιωθείτε ότι η λαβή σταθεροποίησης (2) έχει αποδεσμευτεί.
- Πατήστε το κουμπί τροφοδοσίας επάνω στο κουτί διακόπτη (1) και κρατήστε το πατημένο στη θέση του.

- Τραβήξτε τη λαβή σταθεροποίησης (2) προς την άνω λαβή (3).
- Απελευθερώστε το κουμπί τροφοδοσίας, μόλις το μηχάνημα πάρει μπρος.

Απενεργοποίηση

- Αποδεσμεύστε τη λαβή σταθεροποίησης για να απενεργοποιήσετε το μηχάνημα.

ΣΗΜΕΙΩΣΗ: Μη συνεχίζετε να πιέζετε το κουμπί εκκίνησης μετά το αυτόματο κλείσιμο του μηχανήματος. Αν το πράξετε, θα προκαλέσει βλάβες στην μπαταρία.

Δείκτης σάκου συλλογής γρασιδιού (Εικ. U)

- Ο δείκτης του σάκου γρασιδιού (26) θα κλείσει κατά τη διάρκεια του κουρέματος για να επισημάνει ότι έχει εξαντληθεί η χωρητικότητα του σάκου γρασιδιού και πρέπει να τον αδειάσετε για να διατηρήσετε την ορθή απόδοση του μηχανήματος.
- Για να βγάλετε τον σάκο γρασιδιού (10), σηκώστε την οπίσθια θύρα, κρατήστε γερά τη λαβή μεταφοράς, τα πλαϊνά και το κάτω μέρος του μεταλλικού πλαισίου. Η οπίσθια θύρα πέφτει αυτόματα μετά την αφαίρεση του σάκου γρασιδιού και κλείνει το οπίσθιο άνοιγμα ρίψης.
- Αδειάστε τον σάκο γρασιδιού και τοποθετήστε τον ξανά στο μηχάνημα.

⚠ **ΠΡΟΕΙΔΟΠΟΙΗΣΗ!** Πριν βγάλετε τον σάκο γρασιδιού, απενεργοποιήστε το μηχάνημα και περιμένετε έως ότου σταματήσει πλήρως η λεπίδα.

⚠ **ΠΡΟΕΙΔΟΠΟΙΗΣΗ!** Αν στον αγωγό ρίψης έχουν μείνει υπολείμματα κομμένου γρασιδιού, καθαρίστε τον χρησιμοποιώντας μια βούρτσα. Μην αφαιρείτε τα υπολείμματα γρασιδιού στην πλατφόρμα του μηχανήματος ή τη λεπίδα με το χέρι ή με τα πόδια σας. Αντ' αυτού, χρησιμοποιήστε κατάλληλα εργαλεία, όπως μια βούρτσα ή μια σκούπα. Για να βεβαιωθείτε ότι είναι δυνατή η συλλογή του κομμένου γρασιδιού, ο σάκος γρασιδιού, το άνοιγμα ρίψης και το εσωτερικό της πλατφόρμας του μηχανήματος πρέπει να είναι απαλλαγμένα από εμπόδια.

Υπερφόρτωση της χλοοκοπτικής μηχανής

Για να αποτρέψετε ζημιά λόγω συνθηκών υπερφόρτωσης, μην επιχειρείτε να αφαιρείτε πάρα πολύ γρασίδι με τη μία. Μειώστε το ρυθμό κοπής ή αυξήστε το ύψος κοπής.

Κούρεμα

⚠ **ΠΡΟΕΙΔΟΠΟΙΗΣΗ!** Να ελέγχετε πάντα την περιοχή στην οποία θα χρησιμοποιηθεί το χλοοκοπτικό μηχάνημα και να απομακρύνετε τυχόν πέτρες, κλαδιά, σύρματα, κόκκαλα και άλλα υπολείμματα υλικών που μπορεί να εκσφενδονιστούν από την περιστρεφόμενη λεπίδα.

⚠ **ΠΡΟΕΙΔΟΠΟΙΗΣΗ!** Να κουρεύετε κατά μήκος των ισοϋψών των πλαγιών, ποτέ κάθετα. Να είστε εξαιρετικά προσεκτικοί, όταν αλλάζετε κατεύθυνση σε πλαγιές. Μην κουρεύετε υπερβολικά απότομες πλαγιές. Να πατάτε πάντα σταθερά στο έδαφος.

- Ελευθερώστε τη λαβή λειτουργίας (2) για να απενεργοποιήσετε τη χλοοκοπτική μηχανή όταν διασχίζετε επιφάνεια με χαλίκια (μπορεί να εκσφενδονιστούν πέτρες από τις λεπίδες).
- Ρυθμίστε τη χλοοκοπτική μηχανή στο μεγαλύτερο δυνατό ύψος κοπής όταν κουρεύετε σε τραχύ έδαφος ή σε ψηλά αγριόχορτα. Η απομάκρυνση υπερβολικής ποσότητας γρασιδιού με τη μία μπορεί να προκαλέσει υπερφόρτωση του μοτέρ και διακοπή της λειτουργίας του. Ανατρέξτε στον οδηγό αντιμετώπισης προβλημάτων.
- Αν χρησιμοποιήσετε σάκο συλλογής γρασιδιού (10) κατά την εποχή της ταχείας βλάστησης, το γρασίδι μπορεί να έχει την τάση να φράζει το άνοιγμα εξαγωγής. Ελευθερώστε τη λαβή λειτουργίας για να απενεργοποιήσετε τη χλοοκοπτική μηχανή, αφαιρέστε το κλειδί ασφαλείας. Αφαιρέστε τον σάκο συλλογής γρασιδιού και ανακινήστε τον ώστε το γρασίδι να πέσει στο πίσω άκρο του σάκου. Επίσης, καθαρίστε τυχόν γρασίδι ή υπολείμματα που μπορεί να έχουν συσσωρευτεί περιμετρικά στο άνοιγμα εξαγωγής. Επανεγκαταστήστε τον σάκο συλλογής γρασιδιού
- Αν η χλοοκοπτική μηχανή παρουσιάσει ασυνήθιστους κραδασμούς, ελευθερώστε τη λαβή λειτουργίας για να απενεργοποιήσετε τη χλοοκοπτική μηχανή και αφαιρέστε το κλειδί ασφαλείας. Αναζητήστε άμεσα την αιτία. Οι κραδασμοί είναι προειδοποίηση για προβλήματα. Μη χρησιμοποιήσετε τη χλοοκοπτική μηχανή μέχρι να γίνει έλεγχος από το σέρβις. Ανατρέξτε στον οδηγό αντιμετώπισης προβλημάτων στο εγχειρίδιο.
- Πάντα ελευθερώνετε τη λαβή λειτουργίας για να απενεργοποιήσετε τη χλοοκοπτική μηχανή, αφαιρείτε το κλειδί ασφαλείας και το πακέτο μπαταριών όταν αφήνετε τη μηχανή χωρίς επιτήρηση, ακόμα και για μικρό χρονικό διάστημα.

Αφαίρεση λεπίδας (Εικ. V)

ΣΗΜΕΙΩΣΗ: Όλα τα μοντέλα BCMWP340, BCMWP400 χρησιμοποιούν νέες λεπίδες με πτερύγια, το οποίο βελτιώνει τη συλλογή σε σύγκριση με την προηγούμενη σειρά χλοοκοπτικών. Εξαρτήματα λεπίδων Κατ # 34 cm A6325, 40 cm A6327.

⚠ **ΚΙΝΔΥΝΟΣ!** Για να μειώσετε τον κίνδυνο σοβαρού τραυματισμού, απενεργοποιήστε τη μονάδα, αφαιρέστε το κλειδί ασφαλείας και την μπαταρία(ες) πριν κάνετε οποιεσδήποτε ρυθμίσεις ή αφαιρέσετε/τοποθετήσετε προσαρτήματα ή αξεσουάρ. Τυχόν ενεργοποίηση του μηχανήματος κατά λάθος μπορεί να προκαλέσει τραυματισμό.

⚠ **ΠΡΟΕΙΔΟΠΟΙΗΣΗ!** Βεβαιωθείτε ότι η λεπίδα έχει σταματήσει πλήρως και αποσυνδέστε το μηχάνημα από την πηγή ηλεκτροδότησης.

- Κόψτε ένα κομμάτι ξύλου 2x4 (20) 305 mm για να εμποδίσετε την περιστροφή της λεπίδας (15), ενόσω αφαιρείτε το παξιμάδι της φλάντζας.

ΣΗΜΕΙΩΣΗ: Ένα εργαλείο αφαίρεσης λεπίδας (P/N 6011-X1-0757) διατίθεται από τη BLACK+DECKER. Έχει σχεδιαστεί για να εμποδίζει την περιστροφή των λεπίδων, όταν αυτές αφαιρούνται ή εγκαθίστανται στην άτρακτο.

- Γυρίστε το μηχάνημα στο πλάι. Φορέστε γάντια και κατάλληλα προστατευτικά για τα μάτια. Προσέχετε τις κοφτερές άκρες της λεπίδας.
- Τοποθετήστε το κομμάτι ξύλου για να εμποδίσετε την περιστροφή της λεπίδας.
- Χρησιμοποιήστε ένα κλειδί 13 mm (22) για να χαλαρώσετε και να αφαιρέσετε τη βίδα της λεπίδας (21) γυρνώντας το αριστερόστροφα.
- Βγάλτε τη λεπίδα. Εξετάστε όλα τα τμήματα για βλάβες και αντικαταστήστε τα, αν κρίνεται απαραίτητο.

Εγκατάσταση λεπίδας (Εικ. V)

- Τοποθετήστε τη λεπίδα (15) επάνω στον άξονα της βίδας με τα γράμματα της λεπίδας να κοιτάνε προς τα έξω, μακριά από το μηχάνημα. Έπειτα, τοποθετήστε τη βίδα της λεπίδας (21) επάνω στον άξονα της βίδας.
- Σφίξτε τη βίδα της λεπίδας όσο πιο σφιχτά γίνεται με το χέρι.
- Τοποθετήστε το κομμάτι ξύλου (20) για να εμποδίσετε την περιστροφή της λεπίδας.
- Χρησιμοποιήστε ένα κλειδί 13 mm (22) για να σφίξετε με ασφάλεια τη βίδα της λεπίδας γυρνώντας το κλειδί δεξιόστροφα. Περιστρέψτε τη βίδα με δύναμη 27 Nm με 33 Nm.

Ακόνισμα λεπίδας

Διατηρείτε τη λεπίδα κοφτερή για βέλτιστη απόδοση του χλοοκοπτικού μηχανήματος. Οι στομωμένες λεπίδες δεν κόβουν σωστά το γρασίδι. Χρησιμοποιήστε κατάλληλα προστατευτικά για τα μάτια κατά την αφαίρεση, το ακόνισμα και την εγκατάσταση της λεπίδας. Βεβαιωθείτε ότι το κλειδί ασφαλείας και η μπαταρία έχουν αφαιρεθεί.
Υπό φυσιολογικές συνθήκες, αρκεί συνήθως να ακονίσετε τη λεπίδα δύο φορές κατά τη διάρκεια της σεζόν κουρέματος. Η άμμος στομώνει τη λεπίδα γρήγορα. Αν το γκαζόν σας έχει αμμώδες έδαφος, ενδέχεται να απαιτείται πιο συχνό ακόνισμα.
ΣΗΜΕΙΩΣΗ: Αντικαταστήστε αμέσως μια λεπίδα που έχει λυγίσει ή φθαρεί.
Κατά το ακόνισμα της λεπίδας:

- Βεβαιωθείτε ότι η λεπίδα παραμένει ισορροπημένη.
- Ακονίστε τη λεπίδα στην αρχική γωνία κοπής.
- Ακονίστε τις άκρες κοπής και στα δύο άκρα της λεπίδας, αφαιρώντας ίσες ποσότητες υλικού και από τα δύο άκρα.

Για το ακόνισμα της λεπίδας σε σφιγκτήρα (Εικ. X)

- Βεβαιωθείτε ότι η λεπίδα (15) έχει σταματήσει και ότι το/τα πακέτα μπαταρίας έχουν αφαιρεθεί, πριν βγάλετε τη λεπίδα.
- Αφαιρέστε τη λεπίδα από το μηχάνημα. Δείτε τις οδηγίες για την αφαίρεση της λεπίδας.
- Ασφαλίστε τη λεπίδα σε έναν σφιγκτήρα (23).
- Φορέστε κατάλληλα προστατευτικά για τα μάτια και γάντια και προσέξτε μην κοπείτε.
- Τροχίστε προσεκτικά τις άκρες κοπής της λεπίδας με μια λίμα με ψιλό δόντι (24) ή με μια πέτρα ακονίσματος, διατηρώντας τη γωνία της αρχικής άκρης κοπής.

Ελέγξτε την ισορροπία της λεπίδας. Δείτε τις οδηγίες για εξισορρόπηση της λεπίδας.

- Επαναποθετήστε τη λεπίδα στο μηχάνημα και σφίξτε την με ασφάλεια.

Εξισορρόπηση της λεπίδας (Εικ. Y)

Ελέγξτε την ισορροπία της λεπίδας (15) τοποθετώντας την κεντρική οπή της λεπίδας πάνω από ένα καρφί ή ένα στρογγυλό στέλεχος κατσαβιδιού (25) που έχει στερεωθεί οριζόντια σε έναν σφιγκτήρα (23). Αν οποιοδήποτε άκρο της λεπίδας περιστραφεί προς τα κάτω, τροχίστε κατά μήκος της αιχμηρής άκρης του τμήματος που πέφτει. Η λεπίδα είναι ορθά ισορροπημένη, όταν κανένα από τα άκρα της δεν πέφτει.

Λίπανση

Το ηλεκτρικό σας εργαλείο δεν απαιτεί επιπλέον λίπανση. Μην λιπαίνετε τους τροχούς. Έχουν πλαστικές επιφάνειες έδρασης που δεν χρήζουν λίπανσης.

Καθαρισμός

⚠ **ΠΡΟΕΙΔΟΠΟΙΗΣΗ!** Να αφαιρείτε πάντα το/τα πακέτα μπαταρίας και το κλειδί ασφαλείας πριν διενεργήσετε καθαρισμό.

⚠ **ΠΡΟΕΙΔΟΠΟΙΗΣΗ!** Φυσήξτε τη βρωμιά και τη σκόνη από όλους τους αεραγωγούς με καθαρό, στεγνό αέρα τουλάχιστον μία φορά την εβδομάδα. Για να ελαχιστοποιήσετε τον κίνδυνο τραυματισμού των ματιών, πάντα φοράτε προστασία ματιών και προστασία της αναπνοής όταν εκτελείτε αυτήν την εργασία.

⚠ **ΠΡΟΕΙΔΟΠΟΙΗΣΗ!** Ποτέ μη χρησιμοποιήσετε διαλύτες ή άλλα σκληρά χημικά για τον καθαρισμό μη μεταλλικών εξαρτημάτων του εργαλείου. Τα χημικά αυτά μπορεί να εξασθενήσουν τα πλαστικά υλικά που χρησιμοποιούνται σ΄ αυτά τα εξαρτήματα. Χρησιμοποιείτε ένα πανί που έχει υγρανθεί μόνο με νερό και ήπιο απορρυπαντικό. Ποτέ μην αφήσετε οποιοδήποτε υγρό να εισέλθει στο εργαλείο. Ποτέ μη βυθίσετε οποιοδήποτε μέρος του εργαλείου σε υγρό. Απενεργοποιήστε το μηχάνημα κι αφήστε τη λεπίδα να σταματήσει. Για τον καθαρισμό της χλοοκοπτικής, χρησιμοποιήστε αποκλειστικά ήπιο σαπούνι και υγρό πανί. Αδειάστε εντελώς τον σάκο γρασιδιού. Καθαρίστε τυχόν υπολείμματα κομμένου γρασιδιού, τα οποία μπορεί να έχουν συσσωρευθεί στην κάτω πλευρά της πλατφόρμας. Μετά από αρκετές χρήσεις, ελέγξτε όλους τους εκτεθειμένους συνδέσμους εάν είναι σφιγμένοι καλά.

Προστασία από τη διάβρωση

Λιπάσματα και άλλα χημικά κήπου περιέχουν παράγοντες που επιταχύνουν σε μεγάλο βαθμό τη διάβρωση των μετάλλων.
Εάν κουρεύετε γκαζόν σε περιοχές όπου έχουν χρησιμοποιηθεί λιπάσματα ή χημικά, πρέπει να καθαρίζετε τη χλοοκοπτική αμέσως μετά τη χρήση της ως εξής:
Απενεργοποιήστε το χλοοκοπτικό και αφαιρέστε το κλειδί ασφαλείας και το/τα πακέτα μπαταρίας. Σκουπίστε όλα τα εκτεθειμένα μέρη με ένα υγρό πανί.

ΣΥΝΤΗΡΗΣΗ

Το χλοοκοπτικό BLACK+DECKER έχει σχεδιαστεί για να λειτουργεί για μεγάλο χρονικό διάστημα με ελάχιστη συντήρηση.
Η αδιάλειπτη και ικανοποιητική λειτουργία του εργαλείου/της συσκευής εξαρτάται από τη φροντίδα και τον τακτικό καθαρισμό του.
Ανατρέξτε στην πίσω σελίδα αυτού του εγχειριδίου για πληροφορίες επικοινωνίας στο κέντρο εξυπηρέτησης ή επισκεφθείτε **www.2helpu.com**.

⚠ **ΠΡΟΕΙΔΟΠΟΙΗΣΗ!** Πριν πραγματοποιήσετε οποιαδήποτε συντήρηση σε ηλεκτρικά εργαλεία ρεύματος/μπαταρίας:

- Απενεργοποιήστε και αποσυνδέστε τη συσκευή/το εργαλείο από την πρίζα.
- Ή χρησιμοποιήστε τη συσκευή μέχρι να εξαντληθεί πλήρως η μπαταρία, αν είναι ενσωματωμένη, και στη συνέχεια απενεργοποιήστε τη συσκευή, αφαιρέστε την μπαταρία.
- Αποσυνδέστε τον φορτιστή από την πρίζα πριν τον καθαρίσετε. Ο φορτιστής σας δεν χρειάζεται καμία συντήρηση εκτός από τον τακτικό καθαρισμό.
- Καθαρίζετε τακτικά τα ανοίγματα αερισμού του εργαλείου/της συσκευής και του φορτιστή σας χρησιμοποιώντας μια μαλακή βούρτσα ή στεγνό πανί.
- Καθαρίζετε τακτικά το περίβλημα κινητήρα χρησιμοποιώντας ένα ελαφρά υγρό πανί. Μη χρησιμοποιείτε καθαριστικά που χαράζουν ή περιέχουν διαλύτες.
- Χρησιμοποιείτε τακτικά μια μη αιχμηρή ξύστρα για να αφαιρείτε το γρασίδι και το χώμα από κάτω από τον προφυλακτήρα.

Φύλαξη (Εικ. W)

⚠ **ΠΡΟΕΙΔΟΠΟΙΗΣΗ!** Η περιστρεφόμενη λεπίδα μπορεί να προκαλέσει σοβαρό τραυματισμό.
Ελευθερώστε τη λαβή λειτουργίας για να απενεργοποιήσετε τη χλοοκοπτική μηχανή, και αφαιρέστε την μπαταρία πριν ανυψώσετε, μεταφέρετε ή αποθηκεύσετε τη χλοοκοπτική μηχανή. Αποθηκεύστε σε δροσερό μέρος.

⚠ **ΠΡΟΕΙΔΟΠΟΙΗΣΗ!** Για να αποφύγετε εμπλοκή των δακτύλων σας, κρατάτε τα μακριά από την περιοχή ανάμεσα στις λαβές όταν διπλώνετε τις λαβές.

⚠ **ΠΡΟΕΙΔΟΠΟΙΗΣΗ!** Βεβαιωθείτε ότι το καλώδιο δεν τεντώνεται υπερβολικά και δεν πιάνεται στις ενώσεις των λαβών όταν τις διπλώνετε. Αυτό μπορεί να προκαλέσει ζημιά στο καλώδιο.
Η λαβή της χλοοκοπτικής μηχανής μπορεί να διπλωθεί εύκολα, για γρήγορη και άνετη αποθήκευση.

Μεταφορά της χλοοκοπτικής μηχανής

Μεταφέρετε το χλοοκοπτικό σας χρησιμοποιώντας τις λαβές μεταφοράς. **ΜΗΝ** επιχειρήσετε να ανυψώσετε τη χλοοκοπτική μηχανή πιάνοντας την επάνω λαβή ή την κάτω λαβή.

Αντιμετώπιση προβλημάτων

Αν το μηχάνημα δεν φαίνεται να λειτουργεί σωστά, ακολουθήστε τις παρακάτω οδηγίες. Αν το πρόβλημα δεν επιλυθεί με αυτόν τον τρόπο, επικοινωνήστε με τον τοπικό σας εκπρόσωπο για επισκευές της BLACK+DECKER. Ανατρέξτε στο οπισθόφυλλο του παρόντος εγχειριδίου για τα στοιχεία επικοινωνίας κέντρων συντήρησης ή επισκεφτείτε τη διεύθυνση **www.2helpu.com**.

⚠ **ΠΡΟΕΙΔΟΠΟΙΗΣΗ!** Πριν συνεχίσετε, αποδεσμεύστε τη ράβδο σταθεροποίησης για να απενεργοποιήσετε τον εξαερωτήρα και περιμένετε να σταματήσει ο κύλινδρος.

Πρόβλημα	Λύση
Η χλοοκοπτική μηχανή δεν λειτουργεί όταν έχει πιεστεί η λαβή λειτουργίας	Ελευθερώστε τη λαβή λειτουργίας για να απενεργοποιήσετε τη χλοοκοπτική μηχανή. Αφαιρέστε το πακέτο μπαταριών, γυρίστε τη χλοοκοπτική μηχανή ανάποδα και ελέγξτε ότι η λεπίδα μπορεί να περιστρέφεται ελεύθερα.
	Ελέγξτε ότι ο χώρος της μπαταρίας δεν έχει υπολείμματα βρωμιάς και ότι η μπαταρία είναι συνδεδεμένη σωστά.
	Είναι η μπαταρία πλήρως φορτισμένη; Πιέστε το κουμπί κατάστασης φόρτισης.
Το μοτέρ αυτοκίνησης σταματά κατά τη λειτουργία	Ελευθερώστε τη λαβή λειτουργίας για να απενεργοποιήσετε τη χλοοκοπτική μηχανή. Αφαιρέστε το πακέτο μπαταριών. Γυρίστε τη χλοοκοπτική μηχανή ανάποδα και ελέγξτε ότι η λεπίδα μπορεί να περιστρέφεται ελεύθερα.
	Αυξήστε το ύψος κοπής των τροχών στην πιο ψηλή θέση και θέστε σε λειτουργία τη χλοοκοπτική μηχανή.
	Ελέγξτε ότι ο χώρος της μπαταρίας δεν έχει υπολείμματα βρωμιάς και ότι η μπαταρία είναι συνδεδεμένη σωστά.
	Είναι η μπαταρία πλήρως φορτισμένη; Πιέστε το κουμπί κατάστασης φόρτισης.
	Αποφεύγετε την υπερφόρτωση της χλοοκοπτικής μηχανής. Χαμηλώστε το ρυθμό κοπής ή αυξήστε το ύψος της κοπής.
Η χλοοκοπτική μηχανή λειτουργεί αλλά η απόδοση κοπής δεν είναι ικανοποιητική ή δεν κόβει ολόκληρο το γκαζόν	Ελευθερώστε τη λαβή λειτουργίας για να απενεργοποιήσετε τη χλοοκοπτική μηχανή. Αφαιρέστε το πακέτο μπαταριών. Γυρίστε τη χλοοκοπτική μηχανή ανάποδα και ελέγξτε: • Εάν η λεπίδα είναι κοφτερή - Διατηρείτε τη λεπίδα κοφτερή. • Το περίβλημα λεπίδας και τον αγωγό εξαγωγής για έμφραξη.
	Μπορεί το ύψος των τροχών να έχει ρυθμιστεί πολύ χαμηλά για την κατάσταση του γκαζόν. Αυξήστε το ύψος κοπής.
Είναι πολύ δύσκολο να σπρώξετε τη χλοοκοπτική μηχανή	Ελευθερώστε τη λαβή λειτουργίας για να απενεργοποιήσετε τη χλοοκοπτική μηχανή. Αφαιρέστε το πακέτο μπαταριών. Ανυψώστε το ύψος κοπής για να μειώσετε την αντίσταση τριβής του καλύμματος λεπίδας πάνω στο γρασίδι. Ελέγξτε τον κάθε τροχό εάν περιστρέφεται ελεύθερα.

Πρόβλημα	Λύση
Η χλοοκοπτική μηχανή παράγει ασυνήθιστο θόρυβο και κραδασμούς	Ελευθερώστε τη λαβή λειτουργίας για να απενεργοποιήσετε τη χλοοκοπτική μηχανή. Αφαιρέστε το πακέτο μπαταριών. Γυρίστε τη χλοοκοπτική μηχανή στο πλάι και ελέγξτε τη λεπίδα για να διασφαλίσετε ότι δεν έχει λυγίσει ή υποστεί ζημιά. Αν η λεπίδα έχει υποστεί ζημιά, αντικαταστήστε την με ανταλλακτική λεπίδα BLACK+DECKER. Εάν το κάτω μέρος του δαπέδου της χλοοκοπτικής μηχανής έχει υποστεί ζημιά, παραδώστε τη μηχανή σε εξουσιοδοτημένο κέντρο σέρβις BLACK+DECKER.
	Εάν δεν υπάρχει ορατή ζημιά στη λεπίδα και η χλοοκοπτική μηχανή εξακολουθεί να παρουσιάζει κραδασμούς: • Ελευθερώστε τη λαβή λειτουργίας για να απενεργοποιήσετε τη χλοοκοπτική μηχανή. • Αφαιρέστε το πακέτο μπαταριών. • Αφαιρέστε όλο το συγκρότημα λεπίδας όπως περιγράφεται στην ενότητα "Αφαίρεση λεπίδας". • Αφαιρέστε τυχόν υπολείμματα και καθαρίστε κάθε εξάρτημα. • Επανατοποθετήστε κάθε εξάρτημα όπως περιγράφεται στην ενότητα "Εγκατάσταση λεπίδας".
	Αν η χλοοκοπτική μηχανή και πάλι δονείται, παραδώστε την σε εξουσιοδοτημένο κέντρο σέρβις BLACK+DECKER.
Δεν ανάβουν οι λυχνίες του φορτιστή μπαταρίας	Ελέγξτε την σύνδεση του φις.
	Αντικαταστήστε το φορτιστή.
Η χλοοκοπτική μηχανή δεν συλλέγει το κομμένο γρασίδι με σάκο	Φραγμένη χοάνη. Ελευθερώστε τη λαβή λειτουργίας για να απενεργοποιήσετε τη χλοοκοπτική μηχανή. Αφαιρέστε το πακέτο μπαταριών. Καθαρίστε τα υπολείμματα γρασιδιού από τη χοάνη.
	Αυξήστε το ύψος κοπής των τροχών για να μειώσετε το μήκος κοπής.
	Σάκος γεμάτος. Αδειάζετε τον σάκο πιο συχνά.

Προστασία του περιβάλλοντος

Τα προϊόντα/οι μπαταρίες μπορούν να ανακυκλωθούν, αλλά αν φέρουν τη σήμανση διαγραμμένου κάδου απορριμμάτων, δεν πρέπει να απορριφθούν στα κανονικά οικιακά απορρίμματα. Χρησιμοποιήστε τις μπαταρίες μέχρι να εξαντληθούν πλήρως και διαχωρίστε τις από το προϊόν. Επίσης διαχωρίστε τυχόν φωτεινές πηγές από το προϊόν, αν αυτό είναι εφικτό. Αποτελεί ευθύνη σας ως χρήστη να διαγράψετε τυχόν προσωπικά δεδομένα από το προϊόν. Κατόπιν παραδώστε τα απόβλητα σε επίσημο κέντρο συλλογής αποβλήτων ή σε συμμετέχοντα έμπορο, που συχνά θα τα δεχθεί χωρίς χρέωση. Η συσκευασία θα πρέπει να απορριφθεί με βάση τη σήμανση κωδικού υλικού που φέρει. Οι οδηγίες χρήσης και ασφάλειας θα πρέπει να απορριφθούν μόνον όταν δεν χρησιμοποιείται πλέον το αντίστοιχο προϊόν το οποίο αφορούν.

Ζητήστε την καθοδήγηση της τοπικής σας κοινοτικής/δημοτικής αρχής στο θέμα της διαχείρισης αποβλήτων. Για περισσότερες πληροφορίες, επισκεφθείτε το **www.2helpu.com** και σαρώστε τον παραπάνω κωδικό QR.

Τεχνικά δεδομένα

		BCMWP340	BCMWP400
Τύπος		1	1
Τάση	DC	18	2x18
Ταχύτητα χωρίς φορτίο	/min	3000	3000
Προσαρμογή ύψους	mm	20-70	25-75
Μήκος λεπίδας	cm	34	40
Προστασία εισόδου		IPX1*	
Βάρος (χωρίς μπαταρία)	kg	12	14

*Το χλοοκοπτικό μηχάνημα κατόπιν δοκιμών έχει αποδειχτεί ασφαλές κατά την έκθεση στη βροχή για σύντομο χρονικό διάστημα. Εάν βραχεί το χλοοκοπτικό, αποσυνδέστε το τροφοδοτικό ρεύματος, στεγνώστε το μηχάνημα κι ελέγξτε προσεκτικά τη λειτουργία του. Εάν το χλοοκοπτικό μηχάνημα δεν λειτουργήσει, αφήστε το να στεγνώσει τελείως πριν ελέγξετε ξανά τη λειτουργία.

Εγγύηση

Η BLACK+DECKER είναι σίγουρη για την ποιότητα των προϊόντων της και προσφέρει στους καταναλωτές εγγύηση 24 μηνών από την ημερομηνία αγοράς. Αυτή η εγγύηση συμπληρώνει και με κανένα τρόπο δεν παραβλάπτει τα νόμιμα δικαιώματά σας. Η εγγύηση ισχύει εντός της επικράτειας των χωρών μελών της Ευρωπαϊκής Ένωσης και της Ευρωπαϊκής Ζώνης Ελεύθερων Συναλλαγών.
Για να υποβάλετε αξίωση βάσει της εγγύησης, η αξίωση πρέπει να είναι σύμφωνη με τους Όρους και προϋποθέσεις της BLACK+DECKER και θα χρειαστεί να υποβάλετε απόδειξη αγοράς στον πωλητή ή ένα εξουσιοδοτημένο αντιπρόσωπο σέρβις. Μπορείτε να αποκτήσετε τους Όρους και προϋποθέσεις της εγγύησης 2 ετών της BLACK+DECKER και να μάθετε την τοποθεσία του πλησιέστερου εξουσιοδοτημένου αντιπροσώπου σέρβις στο Internet στο **www.2helpu.com**, ή επικοινωνώντας με το τοπικό σας γραφείο BLACK+DECKER στη διεύθυνση που υποδεικνύεται στο παρόν εγχειρίδιο.
Επισκεφθείτε τον ιστότοπό μας **www.blackanddecker.gr** για να καταχωρίσετε το καινούργιο προϊόν BLACK+DECKER που αποκτήσατε και για να λαμβάνετε ενημερώσεις σχετικά με νέα προϊόντα και ειδικές προσφορές.

Australia & New Zealand www.blackanddecker.com.au www.blackanddecker.co.nz	Australia & New Zealand Stanley Black & Decker 810 Whitehorse Road Box Hill VIC 3128, Australia	Tel. 1800 338 002 (Aust) Tel. 0800 339 258 (NZ)
België/Belgique/Luxembourg www.blackanddecker.be enduser.be@sbdinc.com	Stanley Black & Decker Belgium BVBA Egide Walschaertsstraat 16 2800 Mechelen	Tel. NL +32 15 47 37 65 Tel. FR +32 15 47 37 66 Fax +32 15 47 37 99
Danmark	Black & Decker Roskildevej 22 2620 Albertslund	kundeservice.dk@sbdinc.com www.blackanddecker.dk
Deutschland www.blackanddecker.de infobfge@sdbinc.com	Stanley Black & Decker Deutschland Gmbh Richard-Klinger-Strasse 11 65510 Idstein, Deutschland	Tel. 06126 21-0 Fax 06126 21-2980
Ελλάδα www.blackanddecker.gr greece.service@sbdinc.com **SERVICE:**	Stanley Black & Decker (ΕΛΛΑΣ) Ε.Π.Ε ΓΡΑΦΕΙΑ:Στράβωνος 7 & Βουλιαγμένης 166 74 Γλυφάδα - Αθήνα Ημερος Τόπος 2 -Χάνι Αδάμ 193 00 Ασπρόπυργος - Αθήνα	Τηλ. 210-8981616 Φαξ 210-8983570 Τηλ. Service 210-8985208 Φαξ 210-5597598
España www.blackanddecker.es respuesta.posventa@sbdinc.com	Stanley Black & Decker Ibérica, S.C.A. Parc de Negocis "Mas Blau" Edificio Muntadas, c/Bergadá, 1, Of. A6 08820 El Prat de Llobregat (Barcelona)	Tel. 934 797 400 Fax 934 797 419
France www.blackanddecker.fr	Black & Decker (France) S.A.S. 5 allée des Hêtres B.P. 30084 69579 Limonest Cédex	Tel. 04 72 20 39 20 Fax 04 72 20 39 00
Helvetia www.blackanddecker.ch service@rofoag.ch	ROFO AG Gewerbezone Seeblick 3213 Kleinbösingen	Tel. 026-6749393 Fax 026-6749394
Italia www.blackanddecker.it service.italia@sbdinc.com	Stanley Black & Decker Italia Via Energypark 6 20871 Vimercante (MB)	Tel. 039-9590200 Fax 039-9590313 Numero verde 800-213935
Nederland www.blackanddecker.nl enduser.nl@sbdinc.com	Stanley Black & Decker Netherlands BV Holtum Noordweg 35, 6121 RE BORN Postbus 83, 6120 AB BORN	Tel. +31 164 283 065 Fax +31 164 283 200
Norge	Black & Decker Postboks 4613, Nydalen 0405 Oslo	kundeservice.no@sbdinc.com www.blackanddecker.no
Österreich www.blackanddecker.at service.austria@sbdinc.com	Stanley Black & Decker Austria GmbH Oberlaaerstraße 248, A-1230 Wien	Tel. 01 66116-0 Fax 01 66116-614
Portugal www.blackanddecker.pt resposta.posvenda@sbdinc.com	Black & Decker Limited SARL Quinta da Fonte - Edifício Q55 D. Diniz Rua dos Malhões, 2 e 2A - Piso 2 Esquerdo 2770 - 071 Paço de Arcos	Tel. 214667500 Fax 214667580
Suomi	Black & Decker PL47 00521, Helsinki	asiakaspalvelu.fi@sbdinc.com www.blackanddecker.fi
Sverige	Black & Decker AB Box 94, 431 22 Mölndal	kundeservice.se@sbdinc.com www.blackanddecker.se
Türkiye https://tr.blackanddecker.global info-tr@sbdinc.com	Stanley Black & Decker Turkey Alet Üretim Tic. Ltd.Şti. İçerenköy Mahallesi Umut Sokak No: 10-12 / 82-83-84 Kat: 19 Ataşehir-İstanbul, Türkiye	Tel. +90 216 665 2900 Faks: +90 216 665 2901 Servis Bilgi Tel. +90 216 912 2313
United Kingdom & Republic Of Ireland www.blackanddecker.co.uk emeaservice@sbdinc.com	Black & Decker Meadowfield Avenue, Spennymoor DL16 6YJ, England	Tel. +44 (0)1753 511234 Fax +44 (0)1753 512365
Middle East & Africa www.blackanddecker.ae service.mea@sbdinc.com	Black & Decker P.O. Box - 17164 Jebel Ali Free Zone (South), Dubai, UAE	Tel. +971 4 8863030 Fax +971 4 8863333