English **(original instructions)** 3

Deutsch *(übersetzt von den originalanweisungen)* 8

Français *(traduction de la notice d'instructions originale)* 13

Italiano *(tradotto dalle istruzioni originali)* 18

Nederlands *(vertaald vanuit de originele instructies)* 24

Español *(traducido de las instrucciones originales)* 29

Português *(traduzido das instruções originais)* 35

Svenska *(översatt från de ursprungliga instruktionerna)* 40

Norsk *(oversatt fra de originale instruksjonene)* 45

Dansk *(oversat fra original brugsvejledning)* 49

Suomi *(käännetty alkuperäisestä käyttöohjeesta)* 53

Ελληνικά *(μετάφραση από τις πρωτότυπες οδηγίες)* 58

www.blackanddecker.eu

BCGL115

EU: Stanley Black & Decker Deutschland GmbH | Richard-Klinger-Straße 11 65510, Idstein, Germany
UK: Stanley Black & Decker UK Limited | Meadowfield Avenue, Spennymoor, DL16 6YJ, England

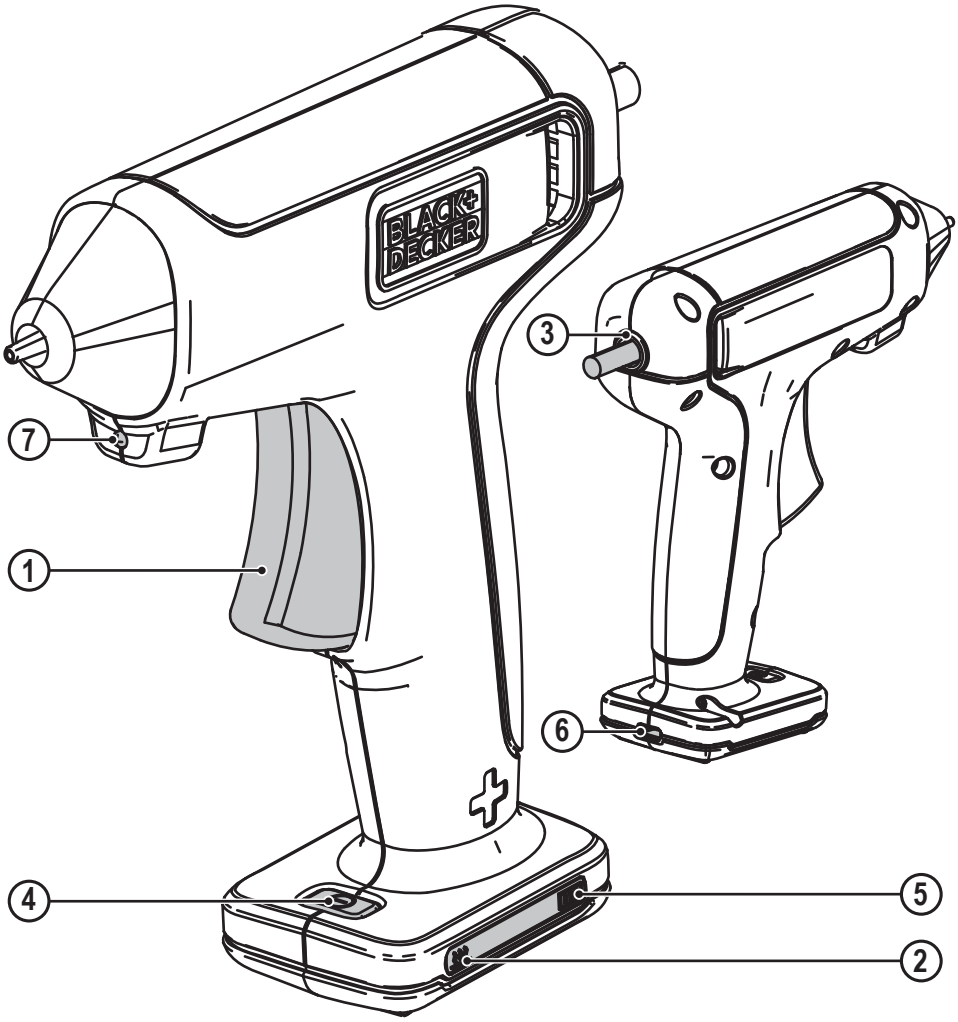
BLACK+
DECKER
7
1
3
6
4
5
2

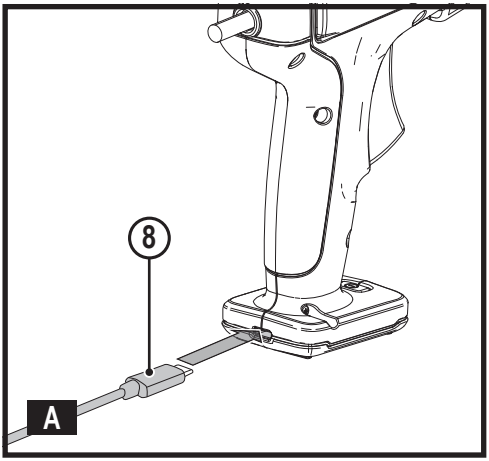

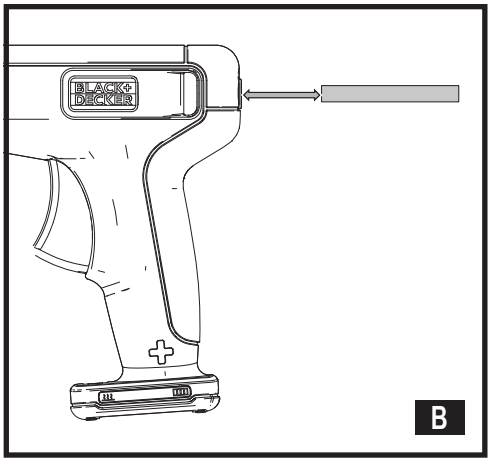

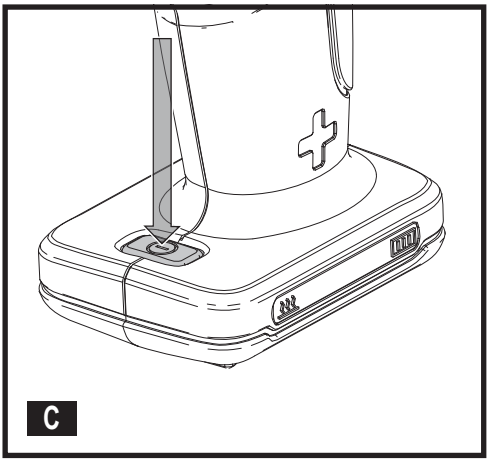

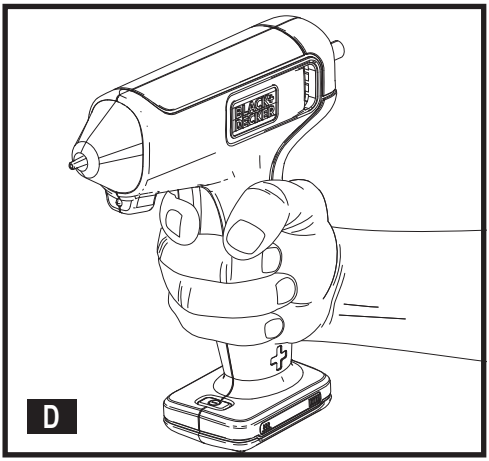

Intended use

Your BLACK+DECKER® BCGL115 glue gun has been designed for leisure and DIY activities in the home to join materials together including paper, card and material. This appliance is intended for consumer use only.

General appliance safety warnings

Warning! When using mains powered/cordless appliances, basic safety precautions, including the following, should always be followed to reduce the risk of fire, electric shock, personal injury and material damage.

- Read all of this manual carefully before using the appliance, be familiar with the controls and the proper use of the appliance.
- The intended use is described in this manual. The use of any accessory or attachment or the performance of any operation with this appliance other than those recommended in this instruction manual may present a risk of personal injury.

The term "appliance" in all of the warnings listed below refers to your mains operated (corded) appliance or battery operated (cordless) appliance.

- Save all warnings and instructions for future reference.
- This appliance contains batteries that are non-replaceable.
- When the battery is at end of life, the appliance shall be properly disposed of.

Using your appliance

- Always take care when using the appliance.
- Keep work area clean and well lit. Cluttered or dark areas invite accidents.
- Do not expose the appliance to rain or wet conditions. Water entering the appliance will increase the risk of electric shock.

- Do not immerse the appliance in water.
- Only use the appliance in daylight or good artificial light.
- Do not operate your appliance in explosive atmospheres, such as in the presence of flammable liquids, gases or dust.
- The appliance is not to be used as a toy.
- Do not open body casing. There are no user serviceable parts inside.
- Disconnect the battery from the appliance when not in use, before fitting or removing parts and before cleaning.

Appliance use and care

- Before use, check the appliance for damaged or defective parts.
  Check for breakage of parts, damage to switches and any other conditions that may affect its operation.
- Do not use the appliance if the switch does not turn it on and off. Any appliance that cannot be controlled with the switch is dangerous and must be repaired.
- Make sure the appliance is switched off before making any adjustments, changing accessories, or storing appliances. Such preventive safety measures reduce the risk of starting the appliance accidentally.
- Do not use the appliance if any part is damaged or defective.
- Have any damaged or defective parts repaired or replaced by an authorised repair agent.
- Never attempt to remove or replace any parts other than those specified in this manual.

After Use

- Switch off before leaving the appliance unattended and before changing, cleaning or inspecting any parts of the appliance.
- When not in use, the appliance should be stored in a dry, well ventilated place out of the reach of children.
- Children should not have access to stored appliances.

Service

- Have your appliance serviced by a qualified repair person using only identical replacement parts. This will ensure that the safety of the appliance is maintained.

Additional Safety instructions for glue guns

The intended use is described in this manual. The use of any accessory or attachment or performance of any operation with this appliance other than those recommended in this instruction manual can present a risk of personal injury and/or damage to property.

- A fire may result if the appliance is not used with care, therefore:
  - be careful when using the appliance in places where there are combustible materials;.
  - do not apply to the same place for a long time;
  - do not use in presence of an explosive atmosphere;
  - be aware that heat may be conducted to combustible materials that are out of sight;
  - allow the appliance to cool down before storage;
  - do not leave the appliance unattended when it is switched on.
- **Do not touch the heated nozzle of the Glue Gun.** The operating temperature of this appliance is approximately 199 °C.
- **Keep hands away from the heated attachment and work area.** Heat may be conducted through the work piece. Use clamps or pliers to hold the work piece.
- **The heating element will begin to heat up as soon as the appliance is switched on.** To avoid injury or damage to property always assume that the appliance is hot.
- **Protect the work surface and materials from heat damage.** Heat may be conducted through the work piece. Use a heat resistant material to protect the work surface.
- **Glue sticks are not intended for ingestion and should not come in contact with food, etc.**
  If swallowed, seek medical attention. Keep out of the reach of children.
- Before cleaning, allow the appliance to cool.
- **Never attempt to force cool the appliance after use by immersing any part of it in water or any other liquid.** Allow the appliance to air cool only.
- **Keep the appliance away from all flammable material.** Be aware that this product may ignite material. Where this is a concern, test a piece of scrap material.
- **Never leave the appliance unattended.** After use, allow the appliance to cool and store in a safe place out of the reach of children.
- **Fumes resulting from heating materials for craft activities may be hazardous.** Always work in a well ventilated area. Seek advice on the materials being used.
- **Never attempt to insert any material other than recommended glue sticks in the glue gun.** For example: Do not attempt to melt crayons or candles.
- **DO NOT use hot melt glue to take the place of structural fasteners.**
- **The glue sticks used with this glue gun will begin to soften at about 60 °C.** Don't use the glue on objects or materials that are subjected to heat.
- **Avoid accidental glue discharge.** Forcing glue sticks into an unheated appliance may damage the appliance or cause hot glue to be unexpectedly expelled from nozzle when the operating temperature is achieved. Glue may discharge from a heated appliance without pressure applied to the trigger (1). Use a heat resistant material to protect the work surface.
- **This appliance is not a toy.** Keep out of the reach of children.
- **The appliance is only to be used with the power supply unit.** The appliance must only be supplied at safety extra low voltage corresponding to the marking on the appliance.

Safety of others

- This appliance can be used by children aged from 8 years and above and persons with reduced physical, sensory or mental capabilities or lack of experience and knowledge if they have been given supervision or instruction concerning use of the appliance in a safe way and understand the hazards involved. Children shall not play with the appliance. Cleaning and user maintenance shall not be made by children without supervision.
- Children should be supervised to ensure that they do not play with the appliance.

Labels on Appliance

The following symbols, along with the date code, are shown on the appliance:



Warning! To reduce the risk of injury, the user must read the instruction manual.



Warning! Hot surface do not touch.



Do not stare at operating lamp

Important safety instructions for all integral battery tools

Warning! Read all safety warnings, instructions, and cautionary markings for the battery, charger and product. Failure to follow the warnings and instructions may result in electric shock, fire and/or serious injury.

- Never force a charger plug into the tool.
- DO NOT modify the charger plug of a non-compatible charger in any way to fit into the tool as the battery may rupture causing serious personal injury.
- DO NOT charge or use the battery in explosive atmospheres, such as in the presence of flammable liquids, gases or dust. Inserting or removing the charger plug from the tool may ignite the dust or fumes.
- Only charge the battery with the provided charge lead and a suitable class 2 power supply.
- DO NOT splash or immerse in water.
- DO NOT allow water or any liquid to enter tool.
- DO NOT store or use the tool in locations where the temperature may reach or exceed 104 °F (40 °C) (such as outside sheds or metal buildings in summer). For best life store tools in a cool, dry location.
- Do not store the tool with the switch locked on. Never tape the switch in the ON position.
- DO NOT incinerate the tool even if it is severely damaged or is completely worn out. The battery can explode in a fire. Toxic fumes and materials are created when lithium-ion batteries are burned.
- If battery contents come into contact with the skin, immediately wash area with mild soap and water. If battery liquid gets into the eye, rinse water over the open eye for 15 minutes or until irritation ceases. If medical attention is needed, the battery electrolyte is composed of a mixture of liquid organic carbonates and lithium salts.
- Contents of opened battery cells may cause respiratory irritation. Provide fresh air. If symptoms persist, seek medical attention.
- Battery liquid may be flammable if exposed to spark or flame.
- Never attempt to open the tool for any reason. If the tool case is cracked or damaged, do not charge. Do not crush, drop or damage the tool. Do not use a tool or charger that has received a sharp blow, been dropped, run over or damaged in any way (e.g., pierced with a nail, hit with a hammer, stepped on). Damaged tools should be returned to the service center for recycling.

Storage recommendations

The best storage place is one that is cool and dry, away from direct sunlight and excess heat or cold. Store the fully charged tool disconnected from the charger.

Warning! Be aware of the risk of terminals of the battery-operated appliance being short-circuited by metal objects.

Transportation

Note: Integral Li-ion tools should not be put in checked baggage on airplanes and must be properly protected from short circuits if they are in carry-on baggage.

Important safety instructions for all integral battery charging

Warning! Read all safety warnings, instructions, and cautionary markings for the battery, cable and product. Failure to follow the warnings and instructions may result in electric shock, fire and/or serious injury.

- Longest life and best performance can be obtained if the battery pack is charged when the air temperature is between 65°F and 75°F (18°- 24°C).
- The provided charging cable is not intended for any uses other than charging BLACK+DECKER rechargeable tools with charging ports. Charging other types of tools may cause their batteries to overheat and burst, resulting in personal injury, property damage, fire, electric shock or electrocution.
- Use only with the Listed/Certified Information Technology (computer) Equipment.
- DO NOT expose charging cable to water, rain or snow.
- Pull by the plugs rather than the cord when disconnecting the charging cable. This will reduce the risk of damage to the plugs and cord.
- Make sure that the cord is located so that it will not be stepped on, tripped over or otherwise subjected to damage or stress.

- When charging the tool outdoors, always provide a dry location.
- DO NOT use a charging cable with a damaged cord or plugs. Have them replaced immediately.
- Foreign materials of a conductive nature, such as, but not limited to, grinding dust, metal chips, steel wool, aluminum foil or any buildup of metallic particles should be kept away from the charging plugs and port.
- Always unplug the charging cable from the power supply when there is no tool attached to it.

Features

This appliance includes some or all of the following features:

1. Trigger
2. Heat up LED
3. Glue stick loading port
4. On/Off button
5. Charge indicator LED
6. Charge port
7. Illumination LED
8. Charging lead

Assembly

Warning! To reduce the risk of serious personal injury, turn unit off and keep away from the on-off button before making any adjustments or removing/installing attachments or accessories. An accidental start-up can cause injury.

Charging procedure (fig. A)

Warning! Do not use tool while it is connected to the charger.

- Insert the charging plug plug (8) into the charge port (6).
- Plug the charging plug into any charging port (such as on a computer)or charging socket.
- The charging indicator LED (5) will flash while charging.
- The charging indicator LED will change to solid when fully charged.
- Battery can be left charging or charger can be disconnnected..

Important charging notes

- The charger and tool may become warm to the touch while charging. This is a normal condition, and does not indicate a problem. To facilitate the cooling of the tool after use, avoid placing the charger or tool in a warm environment such as in a metal shed or an uninsulated trailer.
- If the tool does not charge properly, take the tool and charger to your local service center.
- You may charge a partially used battery whenever you desire with no adverse effect on the tool.

Loading glue sticks (Fig. B)

Warning! Keep the tool pointed away from yourself and others. Serious personal injury may result.

Warning! Never remove a glue stick that has been inserted into the glue gun.

Warning! Only use 7 mm glue sticks.

- Insert glue sticks into the glue stick loading port 3 at the back of the glue gun.
- Push the glue stick until it seats fully into the melt chamber. Do not force the glue stick.

Operation

Warning! To reduce the risk of serious personal injury, turn unit off and keep away from the on-off button before making any adjustments or removing/installing attachments or accessories. An accidental start-up can cause injury.

On/Off (Fig. C)

Warning! When not in use, place tool upright, on its base, on a stable surface where it will not cause a tripping or falling hazard.

Choose a surface that will not be damaged by glue dripping from the nozzle.

Allow the glue gun to cool for 30 minutes before storing.

The ON/OFF button (4) is located on the base of the tool.

- To turn the tool on, press and hold the top of the ON/OFF switch for approximately 1 second until heat up LED 2 starts flashing, indicating the heating element is warming up.
- After approximately 30 seconds, the LED will turn solid and the illumination LED (7) will turn on to show the unit is ready to use.
- If the charger indicator LED (5) starts flashing red, this indicates low battery.
- To turn the tool off, press the ON/OFF switch.
- The LED indicator will no longer be illuminated when the heating element is off.

Safety cut off feature

The unit includes a safety cut off feature. If the unit has not been moved or used within 2mins the unit will automatically turn off. Follow standard on/off procedure to turn back on.

Applying glue

Warning! Molten glue reaches 302ºF. Do not touch applied glue. Keep away from children.

Warning! Pressing porous materials, such as fabric, immediately after application can cause glue to leak through and make contact with skin, causing injury.

- After the glue gun has been ON for at least 30 seconds, you can apply glue by squeezing the trigger 1 .
- To glue objects together, apply glue to one object and press the second object into the melted glue. Hold objects together for 5-10 seconds.

Note: Heavy applications may require up to a minute of cooling before the glue will reach full strength.

Note: Glue dispersion may be delayed longer than time claimed due to the presence of solidified glue in the unit.

Proper hand position (Fig. D)

Warning! To reduce the risk of serious personal injury, **ALWAYS** use proper hand position as shown.

Warning! To reduce the risk of serious personal injury, **ALWAYS** hold securely in anticipation of a sudden reaction.
Proper hand position requires one hand on the main handle.

Troubleshooting

Problem	Possible cause	Possible solution
Appliance will not start or heats slowly	Unit not charged	Charge unit
Unit will not charge	charger not connected	Insert the charger, connect to power source
Charger not connected to power source	Connect charger to power source	Refer to "Charging the battery (fig. A)" for more details
Surrounding air temperature too hot or too cold	Surrounding temperature too hot or too cold	Move charger and unit to a surrounding air temperature of above 4.5 °C or below +40.5 °C
Appliance shuts off abruptly	Battery has reached its maximum thermal limit	Allow battery to cool down
Out of charge	Connect charger to battery and power source	Allow to charge (To maximise the life of the battery it is designed to shut off abruptly when the charge is depleted.

Hints for Optimum Use

The basic instructions given below are provided as a guide to craft and DIY applications. The operator should practise the various applications on scrap materials to obtain the required effect and prevent damage to the work piece.

Tips on using your glue gun

- Choose the right glue stick for the appliance. Low temperature glue sticks suitable for this appliance.
- Make sure that the surfaces are clean and free from dirt or oily films before gluing.
- Assemble the parts to confirm that they can be joined together in the required position before applying glue.
- Make arrangements to hold the parts in position while the glue hardens.
  The heat from the glue may be conducted to the material. Clamps or pliers should be used to protect the operator from the heat.
- Working in a cold environment will reduce the time required for the glue to harden. Warm environments will increase the time for the glue to set.
- The amount of glue applied will affect the hardening time. Large heavy pools of glue will take up to fifty percent longer to dry than small drops. Very thin beads will dry in as few as 10 seconds. Some experimentation with your glue gun on scrap material will help to determine the best method to use for your particular project.
- Some paints and stains containing petroleum distillates can weaken the adhesive. Test before using.
  You may need to paint or stain before gluing.
- Excess glue is not easily removed from materials when it has hardened. Removal of excess glue may be attempted by scraping, peeling, or softening the glue by applying heat e.g. with the hot tip of the appliance. Adhesive may be removed from fabric by dry cleaning.

Maintenance

Your BLACK+DECKER appliance has been designed to operate over a long period of time with a minimum of maintenance. Continuous satisfactory operation depends upon proper care and regular cleaning.

- Regularly clean the appliance using a damp cloth. Do not use any abrasive or solvent-based cleaner.
  Never let any liquid get inside the appliance and never immerse any part of the appliance into liquid.

Protecting the Environment



Products/batteries are recyclable, but if marked with the crossed-out bin, they must not be disposed of with normal household waste.

Run the batteries down completely and separate them, and separate any light sources from the product if possible. It is the user's responsibility to delete personal data from the product. Then take the waste to an official waste collection centre or a participating retailer who will often accept it free of charge. Packaging should be discarded based on the marked material code. Operating and safety instructions should only be discarded once the applicable product is no longer in use.

Please check with your local community/municipality for waste management guidance. For further information, visit **www.2helpU.com** and scan the above QR code.

Technical data

		BCGL115
Input voltage	V_{DC}	3.6
Operating temperature	°C	185
Glue stick diameter	mm	7
Weight	kg	0.229

Guarantee

BLACK+DECKER is confident of the quality of its products and offers consumers a 24-month guarantee from the date of purchase. This guarantee is in addition to and in no way prejudices your statutory rights. The guarantee is valid within the territories of the Member States of the European Union and the European Free Trade Area and the United Kingdom.

To claim on the guarantee, the claim must be in accordance with Black & Decker Terms and Conditions and you will need to submit proof of purchase to the seller or an authorised repair agent.

Terms and conditions of the Black & Decker 2-year guarantee and the location of your nearest authorised repair agent can be obtained on the Internet at **www.2helpU.com**, or by contacting your local Black & Decker office at the address indicated in this manual.

Please visit our website **www.blackanddecker.eu** to register your new Black & Decker product and receive updates on new products and special offers.

Verwendungszweck

Ihre BLACK+DECKER® Klebepistole BCGL115 wurde für Klebearbeiten mit verschiedenen Materialien im Freizeit- und Heimwerkerbereich entwickelt. Dieses Gerät ist nicht für den gewerblichen Einsatz vorgesehen.

Allgemeine Sicherheitswarnungen für das Gerät

Warnung! Beachten Sie beim Umgang mit netzstrombetriebenen/kabellosen Geräten stets die grundlegenden Sicherheitshinweise, die im Folgenden beschrieben werden. Dadurch verhindern Sie Brände, Stromschläge sowie Sach- und Personenschäden.

- Lesen Sie diese Bedienungsanleitung vor der Verwendung des Geräts aufmerksam durch, und machen Sie sich mit den Bedienelementen sowie der ordnungsgemäßen Verwendung des Geräts vertraut.
- Der vorgesehene Verwendungszweck ist in dieser Anleitung beschrieben. Bei Verwendung von Zubehör oder

Der in den folgenden Warnungen verwendete Begriff "Gerät" bezieht sich auf netzbetriebene Geräte (mit Netzkabel) und auf akkubetriebene Geräte (ohne Netzkabel).

- Bewahren Sie alle Sicherheitswarnungen und Anweisungen gut auf.
- Dieses Gerät enthält Akkus, die nicht austauschbar sind.
- Wenn der Akku das Ende seiner Lebensdauer erreicht hat, muss das Gerät ordnungsgemäß entsorgt werden.

Verwendung des Geräts

- Verwenden Sie das Gerät stets mit Umsicht.
- Halten Sie den Arbeitsbereich sauber und gut ausgeleuchtet. Unaufgeräumte oder dunkle Bereiche begünstigen Unfälle.
- Schützen Sie das Gerät vor Regen und Feuchtigkeit. Das Eindringen von Wasser in das Gerät erhöht das Risiko eines elektrischen Schlages.
- Tauchen Sie das Gerät nicht in Wasser.
- Betreiben Sie das Gerät nur bei Tageslicht oder bei ausreichender Beleuchtung.
- Betreiben Sie das Gerät nicht in explosionsgefährdeter Umgebung, in der sich brennbare Flüssigkeiten, Gase oder Stäube befinden.
- Das Gerät ist kein Spielzeug.
- Versuchen Sie nicht, das Gehäuse zu öffnen. Es gibt keine vom Benutzer zu wartenden Teile im Inneren des Geräts.
- Trennen Sie bei Nichtgebrauch, vor dem Anbringen oder Abnehmen von Zubehörteilen und vor dem Reinigen den Akku vom Gerät.

Gebrauch und Pflege von Geräten

- Prüfen Sie das Gerät vor der Verwendung auf beschädigte oder defekte Teile. Prüfen Sie, ob Teile gebrochen sind, Schalter beschädigt sind oder andere Bedingungen vorliegen, welche die Funktion beeinträchtigen könnten.
- Betreiben Sie das Gerät nicht, wenn der Schalter zum Ein- und Ausschalten nicht funktioniert.
  Ein Gerät, das sich nicht mehr ein- oder ausschalten lässt, ist gefährlich und muss repariert werden.
- Vergewissern Sie sich, dass das Gerät ausgeschaltet ist, bevor Sie Einstellungen vornehmen, Zubehörteile austauschen oder Geräte einlagern. Diese Vorsichtsmaßnahmen verhindern den unbeabsichtigten Start des Geräts.
- Betreiben Sie das Gerät nicht, wenn ein Teil beschädigt oder defekt ist.
- Lassen Sie beschädigte oder defekte Teile in einer Vertragswerkstatt reparieren oder austauschen.
- Ersetzen oder entfernen Sie keine Teile, für die in dieser Anleitung keine entsprechende Beschreibung enthalten ist.

Nach Gebrauch

- Schalten Sie das Gerät aus, wenn Sie es unbeaufsichtigt lassen, oder bevor Sie Gerätekomponenten austauschen, reinigen oder überprüfen.
- Bewahren Sie das Gerät bei Nichtgebrauch an einem trockenen, gut belüfteten Ort außerhalb der Reichweite von Kindern auf.
- Kinder sollten keinen Zugang zu aufbewahrten Geräten haben.

Service

- Lassen Sie das Gerät nur von qualifiziertem Fachpersonal und nur mit Originalersatzteilen reparieren.
  So wird gewährleistet, dass die Sicherheit des Geräts erhalten bleibt.

Zusätzliche Sicherheitshinweise für Klebepistolen

Der vorgesehene Verwendungszweck ist in dieser Anleitung beschrieben. Die Verwendung von Zubehör oder Anbauteilen, die nicht in dieser Anleitung empfohlen werden, sowie die Bedienung des Geräts in Abweichung von den in dieser Anleitung beschriebenen Verfahren kann zu Verletzungen und/oder Sachschäden führen.

- Wird das Werkzeug nicht vorsichtig gehandhabt, kann ein Feuer entstehen. Beachten Sie daher:
  - Seien Sie vorsichtig, wenn Sie das Gerät an Orten verwenden, an denen brennbare Materialien vorhanden sind;
  - richten Sie das Gerät nicht für längere Zeit auf dieselbe Stelle;
  - verwenden Sie das Gerät nicht in explosionsgefährdeter Umgebung;
  - beachten Sie, dass die Hitze zu brennbaren Materialien weitergeleitet werden kann, die sich nicht im Blickfeld befinden;
  - lassen Sie das Gerät vor der Lagerung stets abkühlen;
  - lassen Sie das eingeschaltete Gerät niemals unbeaufsichtigt.

- **Berühren Sie nicht die heiße Spitze der Klebepistole.** Die Betriebstemperatur dieses Geräts beträgt etwa 199 °C.
- **Halten Sie Ihre Hände vom erhitzten Werkzeug und dem Arbeitsbereich fern.** Die Hitze kann durch das Werkstück hindurch abgegeben werden. Benutzen Sie daher zum Halten des Werkstücks Zwingen oder eine Zange.
- **Das integrierte Heizelement wird aktiviert, sobald das Gerät eingeschaltet wird.** Gehen Sie deshalb immer davon aus, dass das Gerät heiß ist.
- **Schützen Sie die Arbeitsfläche und die Materialien vor Beschädigungen durch Hitze.** Die Hitze kann durch das Werkstück hindurch abgegeben werden. Verwenden Sie hitzebeständiges Material, um die Arbeitsfläche zu schützen.
- **Klebesticks dürfen nicht verzehrt werden und dürfen nicht in Kontakt mit Lebensmitteln u.** ä. gelangen. Bei Verschlucken einen Arzt aufsuchen. Bewahren Sie es außerhalb der Reichweite von Kindern auf.
- Das Gerät vor der Reinigung abkühlen
- **Setzen Sie in die Klebepistole ausschließlich die dafür vorgesehenen Klebesticks ein.** Z. B.: Schmelzen Sie mit dem Gerät keine Wachsmalstifte oder Kerzen.
- **Verwenden Sie den Klebstoff einer Klebepistole NIEMALS als Ersatz für physische Befestigungselemente wie z.** B. Schrauben.
- **Die im Gerät verwendeten Klebesticks beginnen bei einer Temperatur von etwa 60 °C zu schmelzen.** Verwenden Sie den Klebstoff nicht an Objekten oder Materialien, die keiner Hitze ausgesetzt werden dürfen.
- **Verhindern Sie das versehentliche Austreten von Klebstoff.** Wenn Sie Klebesticks mit Gewalt in ein nicht vorgeheiztes Gerät einsetzen, kann das Gerät beschädigt werden, oder es kann bei erreichen der Betriebstemperatur unerwartet heißer Klebstoff austreten. Klebstoff kann auch ohne Betätigung des Abzugs (1) aus dem aufgeheizten Gerät austreten. Verwenden Sie hitzebeständiges Material, um die Arbeitsfläche zu schützen.
- **Dieses Gerät ist kein Spielzeug.** Bewahren Sie es außerhalb der Reichweite von Kindern auf.
- **Das Gerät darf nur mit dem Netzteil betrieben werden.** Das Gerät darf nur mit der auf dem Gerät angegebenen Sicherheitskleinspannung (Safety Extra Low Voltage, SELV) betrieben werden.

Sicherheit anderer Personen

- Dieses Gerät darf von Kindern ab 8 Jahren und Personen mit eingeschränkten körperlichen, sensorischen oder geistigen Fähigkeiten sowie mangelnder Erfahrung und Wissen in Bezug auf dessen Gebrauch bedient werden, wenn sie bei der Verwendung des Geräts beaufsichtigt oder angeleitet werden und die möglichen Gefahren verstehen. Kinder dürfen nicht mit dem Gerät spielen. Reinigung und Wartungsarbeiten dürfen von Kindern nur unter Aufsicht durchgeführt werden.
- Kinder müssen beaufsichtigt werden, um sicherzustellen, dass sie nicht mit dem Gerät spielen.

Warnsymbole am Gerät

Folgende Symbole sowie der Datumscode befinden sich auf dem Gerät:



Warnung! Um das Verletzungsrisiko zu verringern, muss der Benutzer die Bedienungsanleitung lesen.



Warnung! Heisse Oberfläche nicht berühren.



Nicht in die Operationslampe blicken

Wichtige Sicherheitshinweise für alle Werkzeuge mit integriertem Akku

Warnung! Lesen Sie alle Sicherheitshinweise, Anweisungen und Warnhinweise für den Akku, das Ladegerät und das Produkt. Das Nichtbeachten von Warnhinweisen und Anweisungen kann zu elektrischem Schlag, Brand und/oder schweren Verletzungen führen.

- Drücken Sie niemals einen Stecker des Ladegeräts mit Gewalt in das Werkzeug.
- Modifizieren Sie den Stecker eines nicht-kompatiblen Ladegeräts NICHT so, dass er in das Werkzeug passt, da der Akku sonst reißen und schwere Verletzungen verursachen kann.
- Laden oder verwenden Sie den Akku NICHT in explosionsgefährdeter Umgebung, in der sich brennbare Flüssigkeiten, Gase oder Staub befinden. Beim Einstecken und Entfernen des Ladegeräts aus dem Werkzeug können sich Staub oder Dämpfe entzünden.
- Laden Sie den Akku nur mit dem mitgelieferten Ladekabel und einem geeigneten Klasse-2-Netzteil.
- Das Werkzeug KEINEM Spritzwasser aussetzen oder in Wasser tauchen.
- NICHT zulassen, dass Wasser oder irgendeine Flüssigkeit in das Werkzeug eindringt.
- Das Werkzeug NICHT in Bereichen lagern oder verwenden, in denen die Temperatur 40 °C erreichen oder überschreiten könnte (z. B. Scheunen oder Metallgebäude im Sommer). Für optimale Lebensdauer das Werkzeug an einem kühlen, trockenen Ort lagern.
- Das Werkzeug nicht lagern, wenn der Schalter noch gesperrt ist. Niemals einen Schalter in seiner Einschaltstellung mit Hilfe von Klebeband arretieren.
- Das Werkzeug NICHT verbrennen, auch nicht bei schwerer Beschädigung oder völliger Entleerung.

Der Akku kann im Feuer explodieren. Es entstehen giftige Dämpfe und Stoffe, wenn Lithium-Ionen-Akkus verbrannt werden.

- Wenn der Inhalt des Akkus mit der Haut in Berührung kommt, den Bereich sofort mit milder Seife und Wasser abwaschen. Falls die Flüssigkeit in die Augen gelangt, das offene Auge 15 Minuten lang spülen, oder bis die Reizung aufhört. Ist ärztliche Hilfe erforderlich, geben Sie an, dass das Elektrolyt des Akkus eine Mischung aus flüssigen organischen Carbonaten und Lithiumsalzen ist.
- Der Inhalt von geöffneten Akkuzellen kann die Atemwege reizen. Für Frischluft sorgen. Bei anhaltenden Beschwerden einen Arzt aufsuchen.
- Die Akkuflüssigkeit kann brennbar sein, wenn sie Funken oder Flammen ausgesetzt wird.
- Keinesfalls versuchen, das Werkzeug zu öffnen. Nicht aufladen, wenn das Werkzeug gerissen oder beschädigt ist. Das Werkzeug nicht quetschen, fallen lassen oder beschädigen. Verwenden Sie niemals ein Werkzeug oder ein Ladegerät, wenn sie einen harten Schlag erlitten haben, fallen gelassen, überfahren oder sonst wie beschädigt wurden (z. B. wenn sie mit einem Nagel durchlöchert wurden, mit einem Hammer darauf geschlagen

Empfehlungen für die Lagerung

Der beste Aufbewahrungsort ist kühl und trocken, ohne direkte Sonneneinstrahlung und übermäßige Wärme oder Kälte. Bewahren Sie das vollständig geladene Werkzeug getrennt vom Ladegerät auf.

Transport

Hinweis: Werkzeuge mit integriertem Li-Ion-Akku sollten in Flugzeugen nicht im aufgegebenen Gepäck mitgeführt werden. Sie müssen ordnungsgemäß vor Kurzschlüssen geschützt werden, wenn sie sich im Handgepäck befinden.

Warnung! Berücksichtigen Sie das Risiko, dass akkubetriebene Geräte durch Metallgegenstände kurzgeschlossen werden können.

Wichtige Sicherheitshinweise zum Aufladen von Werkzeugen mit integriertem Akku

Warnung! Lesen Sie alle Sicherheitshinweise, Anweisungen und Warnhinweise für den Akku, das Ladekabel und das Produkt. Das Nichtbeachten von Warnhinweisen und Anweisungen kann zu elektrischem Schlag, Brand und/oder schweren Verletzungen führen.

- Die längste Lebensdauer und beste Leistung wird erhalten, wenn der Akku bei einer Lufttemperatur zwischen 18° und 24°C aufgeladen wird.
- Das mitgelieferte Ladekabel ist ausschließlich zum Laden von wiederaufladbaren BLACK+DECKER-Werkzeugen mit Ladeanschlüssen bestimmt. Das Aufladen anderer Werkzeugtypen kann dazu führen, dass deren Akkus überhitzen und platzen, was zu Verletzungen, Sachschäden, Brand, Elektroschock oder Stromschlag führen kann.
- Nur mit den aufgelisteten/zertifizierten Geräten aus dem Bereich Informationstechnologie (Computer) verwenden.
- Setzen Sie das Ladekabel weder Wasser, noch Regen oder Schnee aus.
- Fassen Sie das Kabel beim Abziehen an den Steckern und nicht am Ladekabel an. Dadurch wird das Risiko von Schäden an Steckern und Kabel verringert.
- Stellen Sie sicher, dass das Kabel so platziert wird, dass nicht darauf getreten bzw. darüber gestolpert oder es anderweitig beschädigt oder belastet wird.
- Wenn Sie das Werkzeug im Freien aufladen, sorgen Sie immer für einen trockenen Standort.
- Ladekabel NICHT verwenden, wenn Kabel oder Stecker beschädigt sind. Lassen Sie beschädigte Teile sofort ersetzen.
- Leitende Fremdmaterialien, wie z. B. Schleifstaub, Metallspäne, Stahlwolle, Aluminiumfolie oder die Ansammlung von Metallpartikeln von den Ladesteckern und -anschlüssen fernhalten.
- Trennen Sie das Ladekabel immer vom Netzteil, wenn kein Werkzeug daran befestigt ist.

Merkmale

Dieses Gerät verfügt über einige oder alle der folgenden Funktionsmerkmale:

1. Auslöser
2. Kontrollleuchte für den Aufheizvorgang
3. Einfüllöffnung für Klebesticks
4. Ein-/Ausschalter
5. Ladekontrollleuchte
6. Ladeanschluss
7. Beleuchtungskontrollleuchte
8. Ladeleitung

Montage

Warnung! Zur Reduzierung des Risikos schwerer Verletzungen schalten Sie vor jeder Einstellung und jedem Abnehmen/Installieren von Zubehör das Gerät aus und halten Sie es vom Ein-/Ausschalter fern. Ungewolltes Anlaufen kann Verletzungen verursachen.

Aufladen (Abb. A)

Warnung! Benutzen Sie das Gerät nicht, während es noch mit dem Ladegerät verbunden ist.

- Verbinden Sie den Ladestecker (8) mit dem Ladeanschluss (6).
- Stecken Sie den Ladestecker in einen beliebigen Ladeanschluss (z.B. an einem Computer) oder eine Ladesteckdose.
- Die Ladekontrollleuchte (5) blinkt während des Ladevorgangs.
- Die Ladekontrollleuchte leuchtet durchgehend, wenn das Gerät vollständig geladen ist.
- Der Akku kann weiter aufgeladen werden oder das Ladegerät kann abgezogen werden.

Wichtige Hinweise zum Aufladen

- Das Ladegerät und das Werkzeug können sich während des Ladevorgangs warm anfühlen. Dies ist ein normaler Zustand und weist nicht auf ein Problem hin. Um das Abkühlen des Ladegeräts oder Werkzeugs nach dem Gebrauch zu erleichtern, platzieren Sie es nicht in einer warmen Umgebung, wie beispielsweise in einem Metallschuppen oder einem nicht isolierten Wohnwagen.
- Wenn das Werkzeug nicht ordnungsgemäß aufgeladen wird, bringen Sie das Werkzeug und das Ladegerät zu Ihrer örtlichen Kundendienststelle.
- Sie können einen teilweise entleerten Akku jederzeit aufladen, ohne dass dies nachteilige Auswirkungen auf das Werkzeug hat.

Einfüllen von Klebesticks (Abb. B)

Warnung! Halten Sie das Werkzeug von sich und anderen weg. Dies könnte zu schweren Verletzungen führen.

Warnung! Entfernen Sie niemals einen Klebestick, der bereits in die Klebepistole eingeführt wurde.

Warnung! Verwenden Sie nur 7-mm-Klebesticks.

- Setzen Sie die Klebesticks in die Einfüllöffnung für Klebesticks (3) auf der Rückseite der Klebepistole ein.
- Schieben Sie den Klebestick, bis er vollständig in der Schmelzkammer sitzt. Drücken Sie den Klebestick nicht mit Gewalt herein.

Betrieb

Warnung! Zur Reduzierung des Risikos schwerer Verletzungen schalten Sie vor jeder Einstellung und jedem Abnehmen/Installieren von Zubehör das Gerät aus und halten Sie es vom Ein-/Ausschalter fern. Ungewolltes Anlaufen kann Verletzungen verursachen.

Ein/Aus (Abb. C)

Warnung! Stellen Sie das Gerät bei Nichtgebrauch aufrecht auf ihrem Sockel auf einer stabilen Unterlage ab, und achten Sie darauf, dass andere Personen nicht darüber stolpern können.
Wählen Sie zum Abstellen eine Oberfläche, die gegenüber dem aus der Düse tropfenden Klebstoff unempfindlich ist. Lassen Sie die Klebepistole nach Gebrauch 30 Minuten abkühlen, bevor Sie sie verstauen.
Der Ein-/Ausschalter (4) befindet sich am Sockel des Geräts.

- Zum Einschalten des Geräts halten Sie den oberen Teil des Ein-/Ausschalters ca. 1 Sekunde lang gedrückt, bis die Kontrollleuchte für den Aufheizvorgang 2 zu blinken beginnt und damit anzeigt, dass sich das Heizelement aufheizt.
- Nach etwa 30 Sekunden leuchtet die Anzeige durchgehend und die Beleuchtungskontrollleuchte (7) leuchtet auf, um anzuzeigen, dass das Gerät betriebsbereit ist.
- Wenn die Ladegerätkontrollleuchte (5) rot zu blinken beginnt, bedeutet dies, dass der Akku schwach ist.
- Drücken Sie zum Ausschalten des Geräts den Ein-/Ausschalter.
- Wenn die Kontrollleuchte nicht mehr leuchtet, bedeutet das, dass das Heizelement ausgeschaltet ist.

Sicherheitsabschaltfunktion

Das Gerät ist mit einer Sicherheitsabschaltfunktion ausgestattet. Wenn das Gerät 2 Minuten lang nicht bewegt oder benutzt wird, schaltet es sich automatisch aus. Befolgen Sie zum erneuten Einschalten das Standardverfahren zum Ein- und Ausschalten.

Auftragen von Klebstoff

Warnung! Der geschmolzene Klebstoff wird ca. 150 °C heiß. Den aufgetragenen Klebstoff nicht berühren. Von Kindern fernhalten.

Warnung! Wenn poröse Materialien, z. B. Stoff, unmittelbar nach dem Auftragen gepresst werden, kann der Klebstoff austreten und mit der Haut in Kontakt kommen, was zu Verletzungen führen kann.

- Nachdem die Klebepistole mindestens 30 Sekunden lang eingeschaltet war, können Sie den Kleber durch Drücken des Auslösers (1) auftragen.
- Um Objekte aneinander zu kleben, tragen Sie Klebstoff auf ein Objekt auf und drücken das zweite Objekt in den geschmolzenen Klebstoff.
  Drücken Sie die Objekte für 5-10 Sekunden zusammen.

Hinweis: Bei schweren Objekten kann eine Abkühlung von bis zu einer Minute Dauer nötig sein, bis der Klebstoff seine volle Klebestärke erreicht hat.

Hinweis: Wenn sich Klebstoff im Gerät verfestigt hat, kann die Klebstoffdispersion länger als angegeben dauern.

Richtige Handstellung (Abb. D)

Warnung! Um die Gefahr schwerer Verletzungen zu mindern, beachten Sie IMMER die richtige Haltung der Hände, wie dargestellt.

Warnung! Um die Gefahr schwerer Verletzungen zu mindern, halten Sie das Gerät IMMER sicher fest und seien Sie auf eine plötzliche Reaktion gefasst.

Bei der korrekten Handposition liegt eine Hand auf dem Haupthandgriff.

Fehlerbehebung

Problem	Mögliche Ursache	Mögliche Lösung
Gerät startet nicht oder heizt sich nur langsam auf	Gerät nicht aufgeladen	Gerät aufladen
Gerät lädt nicht	Ladegerät nicht angeschlossen	Bringen Sie das Ladegerät an und stellen Sie eine Verbindung mit dem Stromnetz her
Ladegerät nicht an das Stromnetz angeschlossen	Verbinden Sie das Ladegerät mit dem Stromnetz	Weitere Details siehe „Laden des Akkus (Abb. A)“
Umgebungstemperatur zu hoch oder zu niedrig	Umgebungstemperatur zu hoch oder zu niedrig	Bringen Sie das Ladegerät und Gerät an einen Ort, der eine Umgebungstemperatur von über 4,5 °C bis unter +40,5 °C aufweist

Das Gerät schaltet sich unerwartet aus	Der Akku hat seine thermische Belastungsgrenze erreicht	Lassen Sie den Akku abkühlen
Akku ist entladen	Verbinden Sie das Ladegerät mit dem Akku und dem Stromnetz	Laden Sie den Akku auf. (Um die Lebensdauer des Akkus zu maximieren, wurde er so konzipiert, dass er sich sofort abschaltet, wenn die Ladung aufgebraucht ist.)

Hinweise für optimale Arbeitsergebnisse

Die folgenden Anweisungen dienen als Anleitung für kunsthandwerkliche und Heimwerkerarbeiten. Um die gewünschten Ergebnisse zu erzielen und Beschädigungen am Werkstück zu vermeiden, sollten Sie den Gebrauch des Geräts an Abfallstücken üben.

Tipps für den Gebrauch der Klebepistole

- Wählen Sie jeweils den für das Gerät passenden Klebestick aus. Für dieses Gerät eignen sich Klebesticks für niedrige Temperaturen.
- Achten Sie vor dem Kleben darauf, dass die Oberflächen sauber und frei von Schmutz oder Öl sind.
- Testen Sie vor dem Kleben, ob die Werkstücke auch in der gewünschten Position miteinander verbunden werden können.
- Bereiten Sie Haltevorrichtungen vor, um die Werkstücke für das Trocknen des Klebstoffs zu fixieren.
  Die von dem Klebstoff stammende Wärme kann in das Material geleitet werden. Zum Schutz des Bedieners vor Hitze sollten Klammern oder Zangen verwendet werden.
- Je kälter die Umgebungstemperatur ist, desto schneller härtet der Klebstoff aus. In warmer Umgebung dauert dieser Vorgang dementsprechend länger.
- Die Zeit bis zum Aushärten wird auch von der Menge des aufgebrachten Klebstoffs beeinflusst. Große Mengen Klebstoff benötigen dafür bis zu 50 % länger als kleine Tropfen. Sehr dünn aufgetragener Klebstoff trocknet dagegen schon innerhalb von 10 Sekunden. Um die beste Methode für Ihr spezielles Vorhaben herauszufinden, sollten Sie am besten einige Tests durchführen.
- Die Klebewirkung kann durch bestimmte Farben und Beizen, die Petroleumdestillate enthalten, reduziert werden. Testen Sie dies vor dem Gebrauch.
  Farben und Lacke sollten daher vor dem Kleben aufgetragen werden.
- Nach dem Aushärten lässt sich zu viel aufgebrachter Klebstoff nicht mehr so leicht entfernen. Sie können es versuchen, indem Sie den Klebstoff abkratzen, abziehen oder indem Sie ihn beispielsweise mit der heißen Spitze der Klebepistole wieder verflüssigen. Aus Kleidungsstücken kann der Klebstoff entfernt werden, indem Sie die betroffenen Stücke chemisch reinigen lassen.

Wartung

- Reinigen Sie das Gerät regelmäßig mit einem feuchten Tuch. Verwenden Sie keine scheuernden oder lösungsmittelhaltigen Reinigungsmittel. Achten Sie darauf, dass keine Flüssigkeit in das Gerät gelangt. Tauchen Sie keinen Teil des Geräts in Flüssigkeit ein.

Umweltschutz



Die Produkte/Akkus können recycelt werden. Wenn sie jedoch mit einem durchgestrichenen Mülleimer gekennzeichnet sind, dürfen sie nicht als normaler Hausmüll entsorgt werden. Entladen Sie die Batterien vollständig und trennen Sie sie. Trennen Sie zudem nach Möglichkeit alle Lichtquellen vom Produkt. Es liegt in der Verantwortung des Benutzers, personenbezogene Daten vom Produkt zu entfernen. Bringen Sie den Abfall dann zu einer offiziellen Abfallsammelstelle oder zu einer Entsorgungsstelle, wo die Entsorgung häufig kostenfrei ist. Die Entsorgung der Verpackung muss entsprechend dem Materialcode erfolgen. Betriebs- und Sicherheitshinweise sollten erst entsorgt werden, wenn das entsprechende Produkt endgültig nicht mehr verwendet wird.

Bitte informieren Sie sich bei Ihrer Gemeinde/Stadt über die Verfahren zur richtigen Abfallentsorgung. Besuchen Sie für weitere Informationen **www.2helpU.com** und scannen Sie den obigen QR-Code.

Technische Daten

		BCGL115
Eingangsspannung	V_{DC}	3,6
Betriebstemperatur	°C	185
Durchmesser des Klebesticks	mm	7
Gewicht	kg	0,229

Garantie

BLACK+DECKER vertraut auf die Qualität der eigenen Geräte und bietet dem Käufer eine außergewöhnliche Garantie von 24 Monaten ab Kaufdatum. Diese Garantie versteht sich unbeschadet der gesetzlichen Gewährleistungsansprüche und schränkt diese keinesfalls ein. Diese Garantie gilt innerhalb der Staatsgebiete der Mitgliedstaaten der Europäischen Union und der Europäischen Freihandelszone und des Vereinigten Königreichs.

Zur Inanspruchnahme dieser Garantie muss sie den allgemeinen Geschäftsbedingungen von BLACK+DECKER entsprechen und dem Verkäufer bzw. der Vertragswerkstatt ist ein Kaufnachweis vorzulegen.

Die Bedingungen für die 2-jährige Garantie von BLACK+DECKER und den Standort Ihrer nächstgelegenen Vertragswerkstatt finden Sie im Internet unter **www.2helpU.com** oder indem Sie sich an die lokale BLACK+DECKER-Niederlassung wenden, deren Adresse Sie in dieser Anleitung finden.

Ihr neues BLACK+DECKER-Produkt können Sie auf unserer Website unter **www.blackanddecker.eu** registrieren. Dort erhalten Sie auch Informationen über neue Produkte und Sonderangebote.

Utilisation prévue

Votre pistolet à colle BLACK+DECKER® BCGL115 a été conçu pour vous permettre de coller différentes matières entre elles, dont le papier et le carton, lors de vos activités de loisir créatif et de bricolage domestiques. Cet appareil est exclusivement destiné à un usage domestique.

Avertissements de sécurité générale concernant l'appareil



Avertissement! L'utilisation d'appareils électriques, avec et sans fil, nécessite le respect de certaines précautions de base, dont celles qui suivent, afin de réduire le risque d'incendies, de décharges électriques, de blessures et de dégâts matériels.

- Avant d'utiliser l'appareil, veillez à soigneusement lire l'intégralité de la présente notice et à vous familiariser avec les commandes et avec l'utilisation correcte de l'appareil.
- L'utilisation prévue est décrite dans la présente notice. L'utilisation d'un accessoire ou d'un équipement ou l'utilisation de cet appareil à d'autres fins que celles recommandées dans cette notice peut présenter un risque de blessures.

Le terme "appareil" mentionné dans tous les avertissements listés ci-dessous fait référence à vos appareils branchés au secteur (avec fil) ou alimentés par batterie (sans fil).

- Conservez tous les avertissements et toutes les instructions afin de pouvoir vous y référer dans le futur.
- Cet appareil contient des batteries qui ne sont pas remplaçables.
- L'appareil doit être jeté de façon appropriée, lorsque la batterie a atteint la fin de sa durée de vie.

Utiliser votre appareil

- Prenez toujours toutes les précautions nécessaires pour utiliser l'appareil.
- Maintenez la zone de travail propre et bien éclairée. Les zones sombres ou encombrées sont propices aux accidents.
- N'exposez l'appareil ni à la pluie, ni à l'humidité. La pénétration d'eau dans l'appareil augmente le risque de décharge électrique.
- Ne plongez pas l'appareil dans l'eau.
- N'utilisez l'appareil que de jour ou avec un bon éclairage artificiel.
- N'utilisez pas l'appareil dans un environnement présentant des risques d'explosion, ni en présence de liquides, de gaz ou de poussières inflammables.
- Cet appareil n'est pas un jouet et il ne doit pas être utilisé comme tel.
- N'ouvrez pas le boîtier. Il n'y a aucune pièce réparable par l'utilisateur à l'intérieur.
- Débranchez la batterie de l'appareil lorsqu'il n'est pas utilisé, avant d'y installer ou d'en retirer des pièces et avant de le nettoyer.

Utiliser et entretenir l'appareil

- Avant d'utiliser l'appareil, vérifiez qu'aucune pièce n'est endommagée ou défectueuse.
  Contrôlez l'absence de pièces cassées, d'interrupteurs endommagés et de toutes autres anomalies susceptibles de nuire au bon fonctionnement de l'appareil.
- N'utilisez pas l'appareil si l'interrupteur ne permet plus de le mettre en marche et de l'éteindre. Tout appareil qui ne peut plus être commandé par son interrupteur est dangereux et il doit être réparé.
- Veillez à ce que l'appareil soit bien éteint avant toute opération de réglage, de changement d'un accessoire et avant de le ranger. Ces mesures de précaution permettent de réduire le risque de mise en marche accidentelle.
- N'utilisez pas l'appareil si une quelconque pièce est endommagée ou défectueuse.
- Faites réparer ou remplacer les pièces défectueuses ou endommagées par un réparateur agréé.
- Ne tentez jamais de retirer ou de remplacer des pièces autres que celles mentionnées dans cette notice.

Après l'utilisation

- Éteignez l'appareil avant de le laisser sans surveillance et avant de remplacer, de nettoyer ou d'inspecter n'importe laquelle de ses pièces.
- Quand il n'est pas utilisé, l'appareil doit être rangé dans un endroit sec, suffisamment aéré et hors de portée des enfants.
- Les enfants ne doivent pas avoir accès aux appareils une fois qu'ils sont rangés.

Révision/Réparation

- Ne faites réviser/réparer votre appareil que par un réparateur qualifié qui n'utilise que des pièces détachées d'origine. Cela permet de garantir la sûreté de l'appareil.

Consignes de sécurité supplémentaires propres aux pistolets à colle

Cette notice décrit la manière d'utiliser l'appareil. L'utilisation d'un accessoire ou d'un équipement non recommandés ou l'utilisation de cet appareil à d'autres fins que celles recommandées dans la présente notice peuvent entraîner des blessures et/ou des dégâts matériels.

- Un incendie est possible si l'appareil n'est pas utiliser avec précaution. C'est la raison pour laquelle vous devez :
  - être prudent lorsque vous utilisez l'appareil en présence de matières combustibles ;.
  - ne pas apposer l'appareil trop longtemps au même endroit ;
  - ne pas utiliser l'appareil dans un environnement présentant des risques d'explosion ;
  - garder à l'esprit que la chaleur peut être transmise à des matières inflammables hors de votre vue ;
  - toujours laisser refroidir l'appareil avant de le ranger ;

- ne pas laisser l'appareil sans surveillance lorsqu'il est allumé.
- **ne pas toucher l'embout chaud du pistolet à colle.** Cet appareil fonctionne à une température de 199 °C environ.
- **Veillez à garder vos mains loin de l'accessoire chaud et de la zone de travail.** La chaleur peut traverser l'ouvrage. Utilisez des fixations ou des pinces pour tenir l'ouvrage.
- **L'élément chauffant commence à chauffer dès que l'appareil est allumé.**
  Afin d'éviter les risques de blessures et de dégâts matériels, présumez toujours que l'appareil est chaud.
- **Protégez la surface de travail et les matériaux de la chaleur.** La chaleur peut traverser l'ouvrage. Utilisez un matériau résistant à la chaleur pour protéger la surface de travail.
- **Les bâtons de colle ne doivent pas être ingérés et ils ne doivent pas entrer en contact avec la nourriture, etc.** Consultez un médecin en cas d'ingestion. Gardez-le hors de portée des enfants.
- Laissez l'appareil refroidir avant de le nettoyer.
- **Ne tentez jamais de refroidir l'appareil après son utilisation en trempant n'importe laquelle de ses pièces dans l'eau ou dans un autre liquide.** Laissez uniquement l'appareil refroidir à l'air libre.
- **Gardez l'appareil à l'écart de toute matière inflammable.** Gardez à l'esprit que ce produit peut enflammer tout type de matériau. En cas de doute, faites un essai sur des chutes.
- **Ne tentez jamais d'insérer dans le pistolet à colle, autre chose que les bâtons de colle recommandés.** Prenons un exemple : Ne tentez pas de faire fondre des crayons ou des bougies.
- **N'utilisez PAS la colle fondue chaude pour remplacer des fixations dans des éléments de structures.**
- Les bâtons de colle utilisés dans ce pistolet à collet commencent à ramollir à environ
  60 °C. N'utilisez pas la colle sur des objets ou des matières sensibles à la chaleur.
- **Évitez tout déversement accidentel de la colle.** Pousser les bâtons de colle dans l'appareil encore froid peut endommager ce dernier et la colle chaude risque de sortir de l'embout de façon soudaine une fois la température de service atteinte. Il est possible que la colle sorte de l'appareil chaud, même sans appuyer sur la gâchette (1). Utilisez un matériau résistant à la chaleur pour protéger la surface de travail.
- **Cet appareil n'est pas un jouet.** Gardez-le hors de portée des enfants.
- **Cet appareil ne doit être utilisé qu'avec son bloc d'alimentation électrique.** L'appareil ne doit être alimenté qu'à la tension très basse correspondant à celle mentionnée sur l'appareil.

Sécurité des personnes

- Cet appareil peut être utilisé par des enfants âgés de 8 ans ou plus et par des personnes aux capacités physiques, sensorielles ou intellectuelles réduites ou qui manquent d'expérience ou de connaissance, à condition qu'ils soient supervisés ou qu'ils aient été formés sur la façon sûre d'utiliser l'appareil et qu'ils comprennent les risques encourus.
  Les enfants ne doivent pas jouer avec l'appareil. Le nettoyage et les opérations de maintenance à réaliser par l'utilisateur ne doivent pas être exécutés par des enfants sans surveillance.
- Ne laissez jamais les enfants sans surveillance afin de garantir qu'ils ne jouent pas avec l'appareil.

Étiquettes apposées sur l'appareil

Les symboles suivants ainsi que le code date sont apposés sur l'outil :



Avertissement! Pour réduire le risque de blessure, l'utilisateur doit lire le manuel d'instructions.



Avertissement! Surface chaude, ne pas toucher.



Ne pas regarder la lampe de fonctionnement

Consignes de sécurité importantes propres à tous les outils dont la batterie est intégrée

Avertissement! Veillez à lire tous les avertissement et toutes les consignes de sécurité ainsi que les marquages de précaution de la batterie, du chargeur et du produit lui-même. Le non-respect des avertissements et des consignes peut entraîner des décharges électriques, des incendies et/ou de graves blessures.

- Ne forcez jamais pour insérer la prise du chargeur dans l'outil.
- NE modifiez JAMAIS la prise d'un chargeur non compatible de quelque façon que ce soit pour la faire entrer dans l'outil car la batterie pourrait sinon éclater et provoquer de graves blessures.
- NE rechargez et n'utilisez PAS la batterie dans un environnement présentant des risques d'explosion ou en présence de liquides, de gaz ou de poussières inflammables.
  L'insertion ou le retrait de prise du chargeur dans l'outil peut enflammer les poussières ou les fumées.
- Ne rechargez la batterie qu'avec le câble de charge fourni et sur une alimentation électrique adaptée de classe 2.
- N'éclaboussez PAS l'équipement et NE l'immergez PAS dans l'eau.
- NE laissez PAS d'eau ou tout autre liquide pénétrer dans l'outil.

- NE rangez et N'utilisez PAS l'outil dans des endroits où la température peut atteindre ou dépasser 104 °F (40 °C) (comme des remises extérieures ou des bâtiments métalliques en été par exemple). Pour une meilleure durée de vie, rangez vos outils dans un endroit frais et sec.
- Ne rangez pas l'outil avec l'interrupteur bloqué en position Marche. Ne bloquez jamais l'interrupteur en position Marche.
- N'incinérez PAS l'outil même s'il est sévèrement endommagé ou complètement hors d'usage. La batterie peut exposée dans les flammes. La combustion des batteries lithium-ion génère des fumées et des substances toxiques.
- Si le contenu de la batterie entre en contact avec la peau, lavez immédiatement la zone avec du savon doux et de l'eau. Si le liquide de la batterie entre en contact avec les yeux, rincez l'œil ouvert pendant 15 minutes ou jusqu'à ce que l'irritation cesse. Si des soins médicaux sont nécessaires, sachez que l'électrolyte de la batterie est composé d'un mélange de carbonates organiques liquides et de sels de lithium.
- Le contenu des cellules d'une batterie ouverte peut provoquer une irritation des voies respiratoires. Aérez correctement. Si les symptômes persistent, consultez un médecin.
- Le liquide de la batterie peut s'enflammer s'il est exposé à des étincelles ou à une flamme.
- Ne tentez d'ouvrir l'outil sous aucun prétexte. Si le boîtier de l'outil est fissuré ou endommagé, ne rechargez plus l'outil. N'écrasez pas l'outil, ne le faites pas tomber et ne l'endommagez pas. N'utilisez pas l'outil ou le chargeur s'ils ont reçu un coup violent, s'ils ont chuté, s'ils ont été écrasés ou endommagés de quelque façon que ce soit (percés par un clou, frappés avec un marteau ou piétinés par exemple). Les outils endommagés doivent être rapportés dans un centre d'assistance pour y être recyclés.

Recommandations pour le rangement

Le lieu idéal de rangement est un lieu frais et sec, à l'abri des rayons directs du soleil et de tout excès de chaleur ou Le fait de recharger d'autres types d'outils peut provoquer la surchauffe et l'éclatement de la batterie et entraîner des blessures, des dégâts matériels, des décharges électriques ou une électrocution.

Avertissement! Faites attention au risque de court-circuit sur les bornes de la batterie de l'appareil avec des objets métalliques.

Transport

Remarque : Les outils avec batterie li-ion intégrée ne doivent pas voyager en soute dans les avions et ils doivent être correctement protégés contre les courts-circuits s'ils voyagent en cabine.

Consignes de sécurité importantes propres à la charge de toutes les batteries intégrées

Avertissement! Veillez à lire tous les avertissement et toutes les consignes de sécurité ainsi que les marquages de précaution de la batterie, du câble de charge et du produit lui-même. Le non-respect des avertissements et des consignes peut entraîner des décharges électriques, des incendies et/ou de graves blessures.

- Une meilleure autonomie et de meilleures performances peuvent être obtenues si le bloc-batterie est rechargé à une température ambiante comprise entre 18 °C et 24 °C (65 °F et 75 °F).
- Le câble de charge fourni n'est pas prévu pour servir à autre chose que la charge des outils rechargeables BLACK+DECKER munis d'une mini prise de charge. Le fait de recharger d'autres types d'outils peut provoquer la surchauffe et l'éclatement de la batterie et entraîner des blessures, des dégâts matériels, des décharges électriques ou une électrocution.
- Veillez à ne l'utiliser qu'avec l'un des équipements informatiques listés/certifiés (ordinateurs).
- N'exposez PAS, le câble de charge à l'eau, à la pluie ou à la neige.
- Pour débrancher le câble de charge, tirez sur les prises et non sur le cordon. Cela permet de réduire le risque d'endommager les prises et le cordon.
- Veillez à placer le cordon de sorte qu'il ne puisse faire trébucher personne, qu'on ne puisse pas marcher dessus et qu'il ne puisse pas être endommagé.
- Si vous devez recharger l'outil à l'extérieur, veillez à ce que ce soit toujours dans un endroit sec.
- N'utilisez PAS le câble de charge si le cordon ou les prises sont endommagés. Faites-le immédiatement remplacer.
- Les corps étrangers de nature conductrice comme, notamment et entre autres, les poussières de meulage, les copeaux métalliques, la laine d'acier, les feuilles d'aluminium ou toute autre accumulation de particules métalliques doivent être tenus à distance des prises, mâles et femelles, de charge.
- Débranchez toujours le câble de charge de l'alimentation électrique quand il n'est pas branché dans l'outil.

Caractéristiques

Cet appareil dispose de tout ou partie des caractéristiques suivantes :

1. Gâchette
2. Voyant de chauffe
3. Trou d'insertion du bâton de colle
4. Bouton Marche/Arrêt
5. Témoin de charge
6. Prise de charge
7. LED d'éclairage
8. Câble de charge

Assemblage

Avertissement! Afin de réduire tout risque de blessures graves, éteignez l'appareil et restez à l'écart du bouton Marche/Arrêt avant de procéder à tout réglage ou avant de retirer ou d'installer toute pièce ou accessoire. Tout allumage accidentel peut provoquer des blessures.

Procédure de charge (Fig. A)

Avertissement! N'utilisez pas l'outil quand il est branché au chargeur.

- Insérez la prise de charge mâle (8) dans la prise de charge femelle (6).
- Branchez la prise de charge mâle dans n'importe quelle prise de charge femelle (sur un ordinateur par exemple).
- Le témoin de charge (5) clignote pendant la charge.
- Le témoin de charge devient fixe une fois la charge terminée.
- Vous pouvez alors laisser la batterie en charge ou débrancher le chargeur.

Remarques importantes liées à la charge

- Le chargeur et l'outil peuvent devenir chauds au toucher pendant la charge. C'est normal et cela n'indique pas un problème. Afin de faciliter le refroidissement de l'outil après son utilisation, évitez de placer le chargeur dans un environnement trop chaud comme une remise métallique ou une remorque non isolée.
- Si l'outil ne se recharge pas correctement, rapportez-le avec le chargeur dans votre centre d'assistance local.
- Vous pouvez également recharger une batterie déjà utilisée si vous le souhaitez, sans que cela n'affecte l'outil.

Insérer un bâton de colle (Fig. B)

Avertissement! Ne pointez pas l'outil vers vous-même ou les autres. De graves blessures pourraient en résulter.

Avertissement! Ne retirez jamais un bâton de colle déjà inséré dans le pistolet à colle.

Avertissement! N'utilisez que des bâtons de colle de 7 mm.

- Insérez le bâton de colle dans le trou d'insertion 3, à l'arrière du pistolet à colle.
- Enfoncez le bâton de colle jusqu'à ce qu'il repose complètement dans la chambre de fusion. Ne forcez pas sur le bâton de colle.

Utilisation

Avertissement! Afin de réduire tout risque de blessures graves, éteignez l'appareil et restez à l'écart du bouton Marche/Arrêt avant de procéder à tout réglage ou avant de retirer ou d'installer toute pièce ou accessoire. Tout allumage accidentel peut provoquer des blessures.

Mettre l'appareil en marche et l'éteindre (Fig. C)

Avertissement! Lorsqu'il n'est pas utilisé, posez l'outil à la verticale, sur sa base, sur une surface stable d'où il ne pourra pas tomber ou basculer.
Choisissez une surface qui ne pourra pas être abîmée si de la colle tombe de l'embout.

Laissez le pistolet à colle refroidir pendant 30 minutes avant de le ranger.

Le bouton Marche/Arrêt (4) se trouve sur la base de l'outil.

- Pour mettre l'outil en marche, maintenez l'interrupteur Marche/Arrêt enfoncé pendant environ 1 seconde, jusqu'à ce que le voyant de chauffe 2 commence à clignoter pour indiquer que l'élément chauffant est en train de monter en température.
- Après 30 secondes environ, le voyant devient fixe et la LED d'éclairage (7) s'allume pour indiquer que l'appareil est prêt à l'emploi.
- Si le voyant du chargeur (5) se met à clignoter rouge, cela indique que la batterie est déchargée.
- Pour éteindre l'outil, appuyez sur l'interrupteur Marche/Arrêt.
- Le voyant n'est plus allumé quand l'élément chauffant est éteint.

Fonction Coupure de sécurité

L'appareil est équipé d'une fonction de coupure de sécurité. Si l'appareil n'est ni déplacé, ni utilisé dans un délai de 2 minutes, il s'éteint automatiquement. Vous devez suivre la procédure de mise en marche normale pour le rallumer.

Appliquer la colle

Avertissement! La colle fondue peut atteindre 302ºF. Ne touchez pas la colle une fois appliquée. Gardez les enfants à l'écart.

Avertissement! Le fait d'appuyer sur les matières poreuses, comme le tissu, jusque après avoir appliqué la colle peut faire traverser la colle qui peut alors entrer en contact avec votre peau et vous brûler.

- Une fois le pistolet à colle allumé depuis au moins 30 secondes, vous pouvez appliquer la colle en appuyant sur la gâchette (1).
- Pour coller deux objets ensemble, appliquez la colle sur l'un des objets et appuyez le second objet sur la colle fondue. Maintenez les deux objets l'un contre l'autre pendant 5 à 10 secondes.

Remarque : Les gros objets peuvent nécessiter jusqu'à une minute de délai de refroidissement avant que la colle ait atteint sa pleine résistance.

Remarque : L'écoulement de la colle peut prendre plus longtemps si de la colle solidifiée se trouve dans l'appareil.

Position correcte des mains (Fig. D)

Avertissement! Afin de réduire tout risque de graves blessures, respectez TOUJOURS la position des mains recommandée et illustrée.

Avertissement! Afin de réduire tout risque de blessures graves, maintenez TOUJOURS l'outil fermement pour anticiper toute réaction soudaine de sa part.

La position correcte des mains nécessite d'avoir une main sur la poignée principale.

Dépannage

Problème	Cause possible	Solution possible
L'appareil ne s'allume pas ou il chauffe très lentement	L'appareil n'est pas rechargé	Rechargez l'appareil
L'appareil ne se recharge pas	Le chargeur n'est pas branché	Insérez le chargeur, branchez-le à la source d'alimentation
Le chargeur n'est branché à la l'alimentation électrique	Raccordez le chargeur à la source d'alimentation électrique	Consultez la section "recharger la batterie (Fig. A)" pour obtenir plus de précisions
La température ambiante de l'air est trop chaude ou trop froide	La température ambiante est trop chaude ou trop froide	Déplacez le chargeur et l'appareil dans une zone où la température ambiante est supérieure à 4,5 °C et inférieure à +40,5 °C
L'appareil s'éteint brusquement	La batterie a atteint sa limite thermique maximum	Laissez la batterie refroidir
Déchargée	Raccordez le chargeur à la batterie et à la source d'alimentation électrique	Laissez en charge. (Pour maximiser la durée de vie de la batterie, l'appareil est conçu pour s'arrêter brutalement dès que la batterie est déchargée.

Conseils pour une utilisation optimale

Les instructions ci-dessous servent de base aux activités de loisirs créatifs ou de bricolage. L'utilisateur doit s'exercer sur des chutes et essayer les différentes applications afin d'obtenir l'effet souhaité et éviter d'endommager l'ouvrage.

Conseils pour utiliser votre pistolet à colle

- Choisissez un bâton de colle adapté à l'appareil. Les bâtons de colle basse température sont adaptés à cet appareil.
- Avant d'appliquer la colle, veillez à ce que les surfaces soient propres, sans trace de salissure ou de graisse.
- Avant d'appliquer la colle, rapprochez les différentes parties de l'ouvrage pour confirmer qu'elles peuvent être collées ensemble dans la bonne position.
- Trouvez un moyen de maintenir les pièces en place pendant que la colle durcit. La chaleur de la colle peut être transmise à la matière. Des fixations ou des pinces doivent être utilisées pour protéger l'utilisateur de la chaleur.
- Le fait de travailler dans un environnement plus froid diminue le délai de durcissement de la colle. Dans les environnements plus chauds, la colle met plus de temps à sécher.
- La quantité de colle appliquée impacte également la durée du séchage. Les grosses épaisseurs de colle peuvent prendre jusqu'à 50% de temps en plus pour sécher. Les filets très fins de colle sèchent en une dizaine de secondes. Des essais avec votre pistolet à colle sur des chutes permettent de déterminer la meilleure méthode à utiliser pour un projet en particulier.
- Certaines peintures et colorants contenant à base de pétrole peuvent diminuer le pouvoir collant de la colle. Faites des essais avant l'utilisation. Il vous faudra peut-être passer une couche de peinture ou de colorant avant le collage.
- Il est très difficile de retirer l'excès de colle sur les matériaux une fois qu'elle a séché. Vous pouvez tenter de retirer les excès de colle en la grattant ou en la ramollissant à la chaleur, avec l'embout chaud de l'appareil par exemple. Sur les tissus, elle peut être retirée par un nettoyage à sec.

Maintenance

Votre appareil BLACK+DECKER a été conçu pour fonctionner longtemps avec un minimum d'entretien. Le fonctionnement continu et satisfaisant dépend d'un entretien adéquat et d'un nettoyage régulier.

- Nettoyez régulièrement l'appareil à l'aide d'un chiffon humide. N'utilisez pas de détergents abrasifs ou à base de solvants. Ne laissez jamais aucun liquide pénétrer à l'intérieur de l'appareil et ne plongez aucune de ses pièces dans aucun liquide.

Protection de l'environnement





Les produits et les piles/batteries sont recyclables mais s'ils sont marqués du symbole d'une poubelle barrée d'une croix, ils ne doivent pas être jetés avec les déchets ménagers.

Videz complètement les batteries et retirez-les et retirez, si possible, toute source d'éclairage du produit. Il est de la responsabilité de l'utilisateur de supprimer ses données personnelles du produit. Apportez ensuite le produit à jeter dans un centre de récupération des déchets ou chez un revendeur qui, le plus souvent, l'accepte gratuitement. Les emballages doivent être jetés en fonction du code matière qui Fig.e dessus. Les notices et les consignes de sécurité ne doivent être jetées que lorsque le produit qu'elles concernent n'est plus en service.

Veillez à vérifier auprès de votre collectivité/municipalité locale, les directives en matière de gestion des déchets. Pour plus d'informations, visitez le site **www.2helpU.com** et scannez le code QR ci-dessous.

Caractéristiques techniques

		BCGL115
Tension d'entrée	V_{cc}	3,6
Température de fonctionnement	°C	185
Diamètre du bâton de colle	mm	7
Poids	kg	0,229

Garantie

Black & Decker est sûr de la qualité de ses produits et offre une garantie de 24 mois à ses clients, à partir de la date d'achat. Cette garantie s'ajoute à vos droits légaux auxquels elle ne porte aucunement préjudice. Cette garantie est valable au sein des territoires des états membres de l'Union

européenne, de la zone européenne de libre-échange et du Royaume-Uni.

Pour prétendre à la garantie, la réclamation doit être en conformité avec les conditions générales de Black & Decker et vous devez fournir une preuve d'achat au vendeur ou au réparateur agréé.

Les conditions générales de la garantie de 2 ans Black & Decker ainsi que l'adresse du réparateur agrée le plus proche sont disponibles sur le site Internet **www.2helpU.com** ou en contactant votre agence Black & Decker locale à l'adresse indiquée dans cette notice.

Visitez notre site Internet **www.blackanddecker.eu** pour enregistrer votre nouveau produit Black & Decker et recevoir des informations sur nos nouveaux produits et nos offres spéciales.

Uso previsto

La pistola incollatrice BLACK+DECKER® BCGL115 è stata progettata per attività di hobbistica e fai-da-te, per incollare materiali quali carta, cartoncino e tessuti. Questo elettroutensile è destinato esclusivamente all'uso privato.

Avvertenze di sicurezza generiche per gli elettroutensili



Avvertenza! Quando si usano utensili alimentati elettricamente, con o senza filo, osservare sempre le normali precauzioni di sicurezza per ridurre il rischio di incendio, scossa elettrica, lesioni personali e danni materiali.

- Leggere attentamente questo manuale prima di utilizzare l'elettroutensile e acquisire familiarità con i comandi e su come usare in modo appropriato l'elettroutensile.
- L'uso previsto è descritto in questo manuale. Se questo elettroutensile viene utilizzato con accessori o per impieghi diversi da quelli raccomandati in questo manuale, si potrebbero verificare lesioni a persone.

Il termine “elettroutensile” utilizzato nelle avvertenze elencate di seguito fa riferimento sia agli utensili elettrici alimentati tramite una rete elettrica (con cavo) sia a quelli alimentati a batteria (senza cavo).

- Conservare tutte le avvertenze e le istruzioni per riferimenti futuri.
- Questo apparecchio è dotato di batterie che non possono essere sostituite.
- Quando la batteria giunge al termine della sua vita utile, l'apparecchio deve essere smaltito correttamente.

Uso dell'apparecchio

- Prestare sempre attenzione quando si usa l'elettroutensile.
- Tenere pulita e ben illuminata l’area di lavoro. Gli ambienti disordinati o scarsamente illuminati favoriscono gli incidenti.
- Non esporre l’elettroutensile alla pioggia o all'umidità. L'eventuale infiltrazione di acqua nell'elettroutensile aumenta il rischio di scosse elettriche.
- Non immergere l'elettroutensile in acqua.
- Usare l’elettroutensile solo alla luce del giorno o con una buona luce artificiale.
- Evitare d'impiegare questo elettroutensile in ambienti esposti al rischio di esplosione, ad esempio in presenza di liquidi, gas o polveri infiammabili.
- Questo elettroutensile non deve essere usato come un giocattolo.
- Non aprire il corpo dell’elettroutensile, All'interno non sono presenti parti riparabili dall'utilizzatore.
- Scollegare la batteria dall'elettroutensile quando non è in uso, prima di montare o smontare parti e prima della pulizia.

Uso e cura dell'elettroutensile

- Prima dell'uso, verificare che l'elettroutensile non sia danneggiato e non presenti parti difettose. Controllare che non vi siano componenti rotti, interruttori danneggiati o altre condizioni che potrebbero incidere sul suo funzionamento.
- Non usare l'elettroutensile se l'interruttore di accensione/spegnimento non funziona correttamente. Un elettroutensile che non può essere controllato mediante l'interruttore è pericoloso e deve essere riparato.
- Assicurarsi che l'apparecchio sia spento prima di effettuare qualsiasi regolazione, sostituire gli accessori o riporre gli elettroutensili. Queste precauzioni riducono la possibilità che l'elettroutensile venga messo in funzione accidentalmente.
- Non usare l'elettroutensile se alcune parti sono danneggiate o difettose.
- Fare riparare o sostituire le parti danneggiate o difettose da un tecnico autorizzato.
- Non tentare di smontare o sostituire alcuna parte, ad eccezione di quelle specificate in questo manuale.

Dopo l'uso

- Spegnere l'apparecchio prima di lasciare incustodito l'elettroutensile e prima di cambiarne, pulirne o ispezionarne i componenti.
- Quando non viene usato, l'elettroutensile deve essere custodito in un luogo asciutto e ben ventilato, fuori dalla portata dei bambini.
- L'elettroutensile non deve essere riposto alla portata dei bambini.

Assistenza

- Fare riparare l'elettroutensile solo ed esclusivamente da personale specializzato e usando solamente ricambi originali. In questo modo si evita di alterare la sicurezza dell'elettroutensile.

Istruzioni di sicurezza aggiuntive per pistole incollatrici

L'uso previsto è descritto in questo manuale. L'uso di questo apparecchio con accessori o dotazioni o per scopi diversi da quelli raccomandati in questo manuale, potrebbe comportare lesioni personali e/o danni materiali.

- Se l'elettroutensile non viene usato con la dovuta cautela, potrebbe scoppiare un incendio, perciò:
  - prestare attenzione quando l'elettroutensile viene utilizzato in luoghi in cui sono presenti materiali combustibili;
  - non applicare la colla nella stessa posizione per un lungo periodo di tempo;
  - non utilizzare l'elettroutensile in ambienti esposti al rischio di esplosione;
  - tenere presente che il calore potrebbe raggiungere materiali combustibili non in vista;
  - attendere che l'elettroutensile si raffreddi prima di riporlo;
  - non lasciare incustodito l'elettroutensile quando è acceso;
- **non toccare l'ugello della pistola incollatrice quando è caldo; La temperatura d'esercizio di questo elettroutensile è di circa 199 °C.**
- **Tenere lontane le mani dalla punta calda e dalla zona di lavoro.** Il calore può trasmettersi attraverso il pezzo in lavorazione. Usare morsetti o pinze per tenere fermo il pezzo in lavorazione.
- **L'elemento riscaldante comincia a riscaldarsi appena l'elettroutensile viene acceso.** Per evitare lesioni a persone o danni alle cose partire sempre dal presupposto che l'elettroutensile sia caldo.
- **Proteggere la superficie di lavoro e i materiali dai danni causati dal calore.** Il calore può trasmettersi attraverso il pezzo in lavorazione. Usare un materiale resistente al calore per proteggere la superficie su cui si lavora.
- **Gli stick di colla non devono essere ingeriti e non devono venire a contatto di cibo, ecc.** In caso di ingestione, consultare un medico. Tenerlo fuori dalla portata dei bambini.
- Lasciare che l'apparecchio si raffreddi prima di effettuare la pulizia.
- **Non tentare di raffreddare in maniera forzata l'elettroutensile dopo l'uso immergendone delle parti in acqua o in altro liquido.** Lasciare che l'elettroutensile si raffreddi naturalmente.
- **Tenere l'elettroutensile lontano da materiale infiammabile.** Tener presente che questo elettroutensile può incendiare materiali di vario tipo. In caso di dubbio, fare una prova su un materiale di scarto.
- **Non lasciare mai l'elettroutensile incustodito.** Dopo l'impiego, lasciare che l'apparecchio si raffreddi e riporlo in un luogo sicuro fuori dalla portata dei bambini.
- **Eventuali fumi esalati dai materiali riscaldati durante l'esecuzione di lavoretti artigianali possono essere pericolosi.** Lavorare sempre in una zona ben ventilata. Chiedere consigli sui materiali utilizzati.
- **Non tentare mai di inserire nella pistola incollatrice a caldo materiali diversi dagli stick di colla.** Per esempio: non cercare di fondere pastelli a cera o candele.
- **Non usare la colla a caldo al posto di dispositivi di fissaggio strutturali.**
- **Gli stick di colla usati con questa pistola incollatrice a caldo cominciano a ammorbidirsi a circa 60 °C.** Non usare la colla su oggetti o materiali esposti al calore.
- **Evitare la fuoriuscita accidentale di colla.** Se gli stick di colla vengono inseriti a forza quando l'elettroutensile è freddo, quest'ultimo potrebbe subire danni oppure espellere inaspettatamente la colla quando raggiunge la temperatura d'esercizio. La colla potrebbe fuoriuscire da un elettroutensile riscaldato anche senza premere il

grilletto (1). Usare un materiale resistente al calore per proteggere la superficie su cui si lavora.

- **Questo elettroutensile non è un giocattolo.** Tenerlo fuori dalla portata dei bambini.
- **Questo elettroutensile deve essere utilizzato solo con l'alimentatore fornito.** L'elettroutensile deve essere alimentato esclusivamente alla tensione minima indicata sullo stesso.

Sicurezza altrui

- Questo elettroutensile può essere usato da bambini dagli 8 anni in su e da persone portatrici di handicap fisici, psichici o sensoriali o che non possiedono la dovuta esperienza o conoscenza, purché siano seguiti o opportunamente istruiti sull'uso sicuro e comprendano i pericoli inerenti.
  I bambini non devono giocare con l'elettroutensile.
  Gli interventi di pulizia e di manutenzione da parte dell'utilizzatore non devono essere eseguiti da bambini senza supervisione.
- Sorvegliare i bambini per assicurarsi che non giochino con l'elettroutensile.

Etichette sull'elettroutensile

Sull'elettroutensile, oltre al codice data, compaiono i seguenti pittogrammi:



Avvertimento! Per ridurre il rischio di lesioni, l'utente deve leggere il manuale di istruzioni.



Avvertimento! La superficie calda non si tocca.



Non fissare la lampada operatoria

Istruzioni di sicurezza importanti per tutti gli utensili a batteria integrata

Avvertenza! Leggere tutte le avvertenze di sicurezza, le istruzioni e i segnali di avvertimento per la batteria, il caricabatterie e il prodotto. La mancata osservanza delle avvertenze e delle istruzioni può dar luogo a scossa elettrica, incendio e/o lesioni gravi.

- Non inserire mai con la forza uno dei connettori del cavo di carica nella presa dell'utensile.
- NON modificare in alcun modo il connettore di un caricabatterie non compatibile per inserirlo nella presa dell'utensile, perché la batteria potrebbe rompersi e provocare gravi lesioni personali.
- NON caricare o utilizzare la batteria in ambienti esposti al rischio di esplosione, come ad esempio in presenza di liquidi, gas o polveri infiammabili. L'inserimento o la rimozione del cavo di carica dall'utensile potrebbe incendiare tali polveri o fumi.
- Caricare la batteria esclusivamente con il cavo di carica fornito e un alimentatore di classe 2 adatto.
- NON spruzzare o immergere in acqua.
- EVITARE che acqua o altri liquidi penetrino all'interno dell'utensile.
- NON custodire né utilizzare l'utensile in luoghi in cui la temperatura raggiunge o supera 40° C (come all'esterno di capannoni o strutture metalliche d'estate).
  Per una conservazione ottimale degli utensili, riporli in luogo fresco e asciutto.
- Non conservare le batterie all'interno di un utensile con l'interruttore di accensione/spegnimento bloccato nella posizione di accensione. Non bloccare mai l'interruttore di accensione/spegnimento nella posizione di accensione con del nastro adesivo.
- NON bruciare l'utensile anche nel caso in cui sia seriamente danneggiato o completamente usurato. La batteria può esplodere in un incendio. La combustione delle batterie agli ioni di litio genera fumi e materiali tossici.
- Se il contenuto della batteria dovesse venire a contatto con la pelle, lavare immediatamente con sapone delicato e acqua. Se il liquido della batteria dovesse raggiungere gli occhi, sciacquare con acqua ad occhi aperti per 15 minuti o fino a quando cesserà l'irritazione. Se dovesse essere necessario ricorrere a cure mediche, l'elettrolito della batteria è composto da una miscela di carbonati organici liquidi e di sali di litio.
- Il contenuto delle celle della batteria aperta può causare irritazione delle vie respiratorie. Far circolare aria fresca. Se i sintomi persistono, consultare un medico.
- Il liquido della batteria può essere infiammabile se esposto a scintille o fiamme.
- Non tentare mai di aprire l'utensile per alcun motivo. Se l'utensile è crepato o danneggiato, non caricarlo. Non schiacciare, far cadere o danneggiare l'utensile. Non utilizzare un utensile o un caricabatterie che abbiano subito un forte colpo, siano caduti, siano stati travolti o danneggiati in qualsiasi modo (per esempio, forati con un chiodo, battuti con un martello o calpestati). Gli utensili danneggiati devono essere inviati al centro assistenza per essere riciclati.

Istruzioni per la conservazione

Custodire l'utensile in un luogo fresco e asciutto, non illuminato direttamente dal sole e protetto da temperature eccessivamente calde o fredde. Conservare l'utensile con la batteria completamente carica, scollegato dal caricabatterie.

Avvertenza! Prestare attenzione al rischio di cortocircuito dei terminali dell'apparecchio alimentato a batteria in caso di contatto con oggetti metallici.

Trasporto

Nota: gli utensili con batteria agli ioni di litio integrata non possono essere trasportati nel bagaglio da stiva degli aerei e possono essere inseriti nel bagaglio a mano, purché opportunamente protetti dai cortocircuiti.

Istruzioni di sicurezza importanti per il caricamento di tutte le batterie integrate

Avvertenza! Leggere tutte le avvertenze di sicurezza, le istruzioni e i segnali di avvertimento per la batteria, il cavo e il prodotto. La mancata osservanza delle avvertenze e delle istruzioni può dar luogo a scossa elettrica, incendio e/o lesioni gravi.

- Per ottenere la durata massima e le migliori prestazioni, ricaricare la batteria a una temperatura ambientale di 18-24 °C (65 - 75 °F).
- Il cavo di ricarica fornito in dotazione non è destinato ad usi diversi dalla carica di utensili ricaricabili BLACK+DECKER dotati di presa di ricarica. La carica di altri tipi di utensili può causare il surriscaldamento e lo scoppio delle batterie, con conseguenti lesioni personali, danni alle cose, incendi, folgorazione o elettrocuzione.
- Usare esclusivamente con apparecchiature informatiche (computer) omologate/certificate.
- NON esporre il cavo di carica USB ad acqua, pioggia o neve.
- Per scollegare il cavo di carica, tirare i connettori e non il cavo. In tal modo si riduce il rischio che si danneggino entrambi.
- Assicurarsi che il cavo sia posizionato in modo che non venga calpestato, non causi intralcio e non sia altrimenti soggetto a danni o sollecitazioni.
- Quando si carica l'utensile all'aperto, scegliere sempre un luogo asciutto.
- NON utilizzare il cavo di carica se il filo o i connettori sono danneggiati. Farli sostituire immediatamente.
- Materiali estranei di natura conduttiva come, a titolo esemplificativo ma non esaustivo, polvere di smerigliatura, schegge metalliche, lana di acciaio, lamine di alluminio o qualsiasi accumulo di particelle metalliche, dovrebbero essere mantenuti lontani dai connettori e dalla presa di ricarica.
- Scollegare sempre il cavo di carica dalla fonte di alimentazione quando l'utensile non è collegato allo stesso.

Caratteristiche

Questo elettroutensile è dotato di:

1. Grilletto di azionamento
2. LED di riscaldamento
3. Porta di caricamento dello stick della colla
4. Pulsante di accensione/spegnimento
5. LED dell'indicatore di carica
6. Porta di ricarica
7. LED di illuminazione
8. Cavo di ricarica

Assemblaggio

Avvertenza! Per ridurre il rischio di gravi lesioni personali, spegnere l'unità e tenere le mani lontano dal pulsante di accensione/spegnimento prima di eseguire qualsiasi regolazione o rimozione/installazione di dotazioni o accessori. Un avvio accidentale potrebbe provocare lesioni a persone.

Procedura di carica (fig. A)

Avvertenza! Non usare l'elettroutensile quando è collegato al caricabatterie.

- Inserire il connettore di ricarica (8) nella presa di carica (6).
- Inserire il connettore di ricarica in una qualsiasi presa di ricarica (come ad esempio la presa di un computer).
- Il LED dell'indicatore di carica (5) lampeggia durante la ricarica.
- Il LED dell'indicatore di carica si illumina con una luce fissa a ricarica completata.
- A quel punto la batteria può essere lasciata in carica oppure è possibile scollegare il cavo di ricarica.

Note importanti riguardanti la carica

- Il caricabatterie e l'utensile possono diventare caldi al tatto durante la carica. Si tratta di un fatto normale che non indica la presenza di problemi. Per agevolare il raffreddamento dell'utensile dopo l'uso, evitare di mettere il caricabatterie o l'utensile in un ambiente caldo, come, ad esempio, all'interno di un capannone di metallo o di un rimorchio non isolato termicamente.
- Se l'utensile non si carica, portarlo insieme al cavo di ricarica presso il proprio centro di assistenza di zona.
- È anche possibile caricare una batteria parzialmente utilizzata ogni volta che si desidera, senza alcun effetto negativo per l'utensile.

Caricamento degli stick di colla (Fig. B)

Avvertenza! Tenere l'elettroutensile puntato lontano da sé e dagli altri. Potrebbero verificarsi lesioni gravi alle persone.

Avvertenza! Non rimuovere mai uno stick di colla che è stato inserito nella pistola incollatrice.

Avvertenza! Utilizzare esclusivamente stick di colla da 7 mm.

- Inserire gli stick di colla nella porta di caricamento degli stick di colla 3 sul retro della pistola incollatrice.
- Spingere lo stick di colla finché non si insedia completamente nella camera di fusione. Non forzare lo stick di colla.

Funzionamento

Avvertenza! Per ridurre il rischio di gravi lesioni personali, spegnere l'unità e tenere le mani lontano dal pulsante di accensione/spegnimento prima di eseguire qualsiasi regolazione o rimozione/installazione di dotazioni o accessori. Un avvio accidentale potrebbe provocare lesioni a persone.

Accensione/spegnimento (Fig. C)

Avvertenza! Quando non viene usato, appoggiare l'elettroutensile in verticale sulla sua base, dove non vi sia il rischio di inciampare o di cadere.

Scegliere una superficie che non venga danneggiata dal gocciolamento della colla dall'ugello.

Lasciare che la pistola incollatrice si raffreddi per 30 minuti prima di riporla.

Il pulsante di accensione/spegnimento (4) è situato sulla base dell'utensile.

- Per accendere l'utensile, tenere premuta la parte superiore dell'interruttore di accensione/spegnimento per circa 1 secondo fino a quando il LED 2 di riscaldamento inizia a lampeggiare, il che indica che l'elemento riscaldante si sta riscaldando.
- Dopo circa 30 secondi, il LED diventa fisso e il LED di illuminazione (7) si accende a indicare che l'unità è pronta per l'uso.
- Se il LED dell'indicatore del caricabatterie (5) inizia a lampeggiare in rosso, significa che la batteria è scarica.
- Per spegnere l'elettroutensile, premere l'interruttore di accensione/spegnimento.
- Quando l'indicatore a LED non è illuminato significa che l'elemento riscaldante è spento.

Funzione di arresto di sicurezza

L'unità è dotata di una funzione di arresto di sicurezza. Se l'unità non viene spostata o utilizzata entro 2 minuti, essa si spegne automaticamente. Seguire la procedura di accensione/spegnimento standard per riaccenderla.

Applicazione della colla

Avvertenza! La colla fusa raggiunge una temperatura di 150 °C. Non toccare la colla applicata. Tenere lontano dai bambini.

Avvertenza! La pressione di materiali porosi, come il tessuto, subito dopo l'applicazione può causare la fuoriuscita di colla e il contatto con la pelle, provocando lesioni.

- Dopo che la pistola è rimasta accesa per almeno 30 secondi, applicare la colla premendo il grilletto 1.
- Per incollare insieme due oggetti applicare la colla su uno di essi e a premerli uno sull'altro. Tenere uniti gli oggetti incollati per 5-10 secondi.

Nota: Nelle applicazioni che prevedono carichi gravosi potrebbe essere necessario attendere fino a un minuto per il raffreddamento affinché la colla raggiunga la massima aderenza.

Nota: La dispersione della colla potrebbe essere ritardata più del tempo previsto per via della presenza di colla solidificata all'interno della pistola incollatrice.

Corretto posizionamento delle mani (Fig. D)

Avvertenza! Al fine di ridurre il rischio di lesioni personali gravi, tenere le mani SEMPRE nella posizione corretta, illustrata in figura.

Avvertenza! per ridurre il rischio di lesioni personali gravi, mantenere SEMPRE l'elettroutensile con presa sicura per prevenire reazioni improvvise.

La posizione corretta delle mani prevede una mano sull'impugnatura principale.

Guida alla risoluzione dei problemi

Problema	Possibile causa	Possibile soluzione
L'unità non si avvia o si riscalda lentamente	Unità non caricata	Caricare l'unità
L'unità non si carica	caricabatterie non collegato	Inserire il caricabatterie e collegarlo a una fonte di alimentazione
Caricabatterie non collegato a una fonte di alimentazione	Collegare il caricabatterie a una fonte di alimentazione	Per maggiori dettagli consultare il capitolo "Carica della batteria (fig. A)"
La temperatura dell'aria circostante è troppo alta o troppo bassa	La temperatura dell'aria circostante è troppo alta o troppo bassa	Spostare il caricabatterie e l'unità in un ambiente dove la temperatura è superiore a 4,5 °C o inferiore a +40,5 °C
L'elettroutensile si spegne improvvisamente	La batteria ha raggiunto il proprio limite termico massimo	Lasciare che la batteria si raffreddi
Carica esaurita	Collegare il caricabatterie alla batteria e a una fonte di alimentazione	Lasciare che la batteria si carichi (Per massimizzare la durata della batteria, essa è progettata per spegnersi improvvisamente quando è scarica.)

Consigli per un impiego ottimale

Le istruzioni di base riportate di seguito fungono da guida per l'uso della pistola incollatrice a caldo per attività di hobbistica e fai-da-te. Si consiglia all'utilizzatore di esercitarsi prima su materiali di scarto per ottenere l'effetto desiderato ed evitare di danneggiare il pezzo.

Consigli sull'impiego della pistola incollatrice a caldo

- Scegliere lo stick di colla corretto per la pistola incollatrice a caldo. Stick di colla per fusione a bassa temperatura, adatti per questo elettroutensile.
- Prima dell'incollaggio, accertarsi che le superfici siano pulite e prive di sporcizia o di film d'olio.
- Assemblare le parti e, prima di applicare la colla, verificare che possano essere unite l'una all'altra nella posizione richiesta.
- Trovare un modo per tenere unite le parti durante l'indurimento della colla.
  Il calore della colla potrebbe essere trasferito al materiale. Usare pinze o morsetti per proteggere l'operatore dal calore.
- Se si lavora in un ambiente freddo, il tempo necessario a far indurire la colla è più breve. In ambienti caldi il tempo di vulcanizzazione della colla aumenta.
- La quantità di colla applicata influisce sul tempo di indurimento. L'indurimento di grandi quantità di colla richiede un tempo doppio rispetto a quello necessario per gocce di piccole dimensioni, che si asciugano in appena 10 secondi. Compiendo delle prove con la pistola incollatrice a caldo su materiali di scarto sarà possibile determinare il metodo migliore da usare per un particolare lavoro.
- Alcune vernici e mordenti a base di distillati di petrolio possono indebolire la tenuta della colla. Fare delle prove prima dell'uso.

Potrebbe essere meglio verniciare o usare il mordente prima dell'incollaggio.

- Non è facile asportare dai materiali la colla in eccesso dopo che si è indurita. Si può tentare di eliminare la colla in eccesso grattandola via, spelandola o ammorbidendola con il calore, ad esempio con la punta calda della pistola. La colla può essere eliminato dai tessuti con il lavaggio a secco.

Manutenzione

L'elettroutensile BLACK+DECKER è stato concepito per funzionare per un lungo periodo con un minimo di manutenzione. Prestazioni sempre soddisfacenti dipendono da una cura appropriata e da una pulizia regolare.

- Pulire regolarmente l'elettroutensile con un panno umido. Non usare materiali abrasivi o detergenti a base di solventi.
  Evitare la penetrazione di liquidi all'interno dell'elettroutensile e non immergere mai nessuna parte dello stesso in sostanze liquide.

Protezione dell'ambiente



I prodotti/Le batterie sono riciclabili, ma, se sono contrassegnati con il simbolo del cassonetto barrato, non devono essere smaltiti con i normali rifiuti domestici.

Lasciare scaricare completamente le batterie e separarle e, se possibile, separare le fonti luminose dal prodotto. È responsabilità dell'utilizzatore provvedere all'eliminazione di tutti i dati personali dal prodotto da smaltire. A quel punto sarà possibile conferirlo presso un centro di raccolta ufficiale o presso un rivenditore aderente all'iniziativa, che nella maggior parte dei casi lo ritirerà a titolo gratuito. L'imballaggio deve essere scartato in base al codice del materiale contrassegnato su di esso. Le istruzioni per l'uso e la sicurezza devono essere smaltite solo quando il prodotto non è più in uso.

Per informazioni sulla gestione dei rifiuti, rivolgersi alla propria comunità locale/al proprio comune di residenza. Per ulteriori informazioni, visitare il sito web **www.2helpU.com** e scansionare il codice QR riportato sopra.

Dati tecnici

		BCGL115
Tensione in ingresso	V_{DC}	3,6
Temperatura d'esercizio	°C	185
Diametro dello stick di colla	mm	7
Peso	kg	0,229

Garanzia

Certa della qualità dei propri prodotti, BLACK+DECKER offre ai consumatori una garanzia di 24 mesi dalla data di acquisto. Questa garanzia è complementare ai diritti legali del consumatore e non li pregiudica in alcun modo. La garanzia è valida nei territori degli Stati membri dell'Unione Europea, dell'EFTA (Associazione europea di libero scambio) e del Regno Unito.

Per attivare la garanzia il difetto di conformità deve essere comunicato in accordo con i Termini e condizioni Black&Decker e sarà necessario presentare la prova di acquisto al venditore o al tecnico di un centro di assistenza autorizzato.

I Termini e condizioni della garanzia Black&Decker di 2 anni e la sede del centro di assistenza autorizzato più vicino sono consultabili online all'indirizzo **www.2helpU.com**. In alternativa, è possibile contattare la sede Black & Decker di zona all'indirizzo indicato in questo manuale.

Visitare il nostro sito web **www.blackanddecker.eu** per registrare il prodotto Black&Decker appena acquistato e ricevere gli aggiornamenti su nuovi prodotti e offerte speciali.

Bedoeld gebruik

Het BLACK+DECKER® BCGL115 is een lijmpistool dat is ontworpen voor gebruik in vrije tijd en voor doe-het-zelfactiviteiten in huis, u kunt er allerlei materiaal mee plakken, zoals papier en karton. Dit apparaat is uitsluitend bedoeld voor consumentengebruik.

Algemene veiligheidswaarschuwingen voor apparaten



Waarschuwing! Bij apparaten voor gebruik op de netspanning/snoerloze apparaten moeten bepaalde elementaire voorzorgsmaatregelen, waaronder de navolgende, in acht worden genomen, zodat het gevaar van brand, elektrische schokken, persoonlijk letsel en materiële schade tot een minimum worden beperkt.

- Lees deze handleiding zorgvuldig door voordat u het apparaat in gebruik neemt. Zorg ervoor dat u vertrouwd bent met de bedieningsfuncties en met het juiste gebruik van het apparaat.
- In deze handleiding wordt het bedoeld gebruik beschreven. Het gebruik van accessoires of hulpstukken of de uitvoering van handelingen, anders dan in deze installatiehandleiding worden aanbevolen, kan een risico van persoonlijk letsel geven.

Het in de onderstaande waarschuwingen gebruikte begrip 'apparaat' heeft betrekking op apparaten voor gebruik op de netspanning (met netsnoer) of met een accu (snoerloos).

- Bewaar alle waarschuwingen en instructies als referentiemateriaal.
- Dit apparaat bevat batterijen die niet kunnen worden vervangen.
- Op het einde van de levensduur van de accu, moet het apparaat op de gepaste manier verwijderd worden.

Het apparaat gebruiken

- Ga bij gebruik van het apparaat altijd voorzichtig te werk.
- Houd het werkgebied schoon en goed verlicht. Op rommelige of donkere plekken zullen sneller ongelukken gebeuren.
- Stel het apparaat niet bloot aan regen of natte omstandigheden. Het binnendringen van water in het apparaat vergroot het risico van een elektrische schok.
- Dompel het apparaat niet onder in water.
- Gebruik het apparaat alleen bij daglicht of goed kunstlicht.
- Gebruik het apparaat niet in een omgeving met explosiegevaar, zoals in de nabijheid van brandbare vloeistoffen, gassen of stof.
- Het apparaat mag niet als speelgoed worden gebruikt.
- Open de behuizing niet. Binnenin bevinden zich geen onderdelen waaraan de gebruiker onderhoud kan uitvoeren.
- Trek de stekker uit het stopcontact wanneer u het apparaat niet gebruikt, voordat u onderdelen aanbrengt of verwijdert en voordat u het apparaat reinigt.

Gebruik en onderhoud van het apparaat

- Controleer het apparaat vóór gebruik op beschadigde en defecte onderdelen.
  Controleer het apparaat op gebroken onderdelen, schade aan de schakelaars en andere omstandigheden die de werking ervan kunnen beïnvloeden.
- Gebruik het apparaat niet als de schakelaar defect is. Een apparaat dat niet meer met de schakelaar kan worden in- of uitgeschakeld, is gevaarlijk en moet worden gerepareerd.
- Controleer dat het apparaat is uitgeschakeld voor u instellingen aanpast, accessoires wisselt of apparaten opbergt. Deze voorzorgsmaatregelen helpen onbedoeld starten van het apparaat voorkomen.
- Gebruik het apparaat niet als een of meer onderdelen beschadigd of defect is.
- Laat beschadigde of defecte onderdelen door een geautoriseerd servicecentrum repareren of vervangen.
- Probeer nooit andere onderdelen te verwijderen of te vervangen dan de onderdelen die in deze handleiding worden genoemd.

Na gebruik

- Schakel het apparaat uit voor u het apparaat onbeheerd achterlaat en voor u wijzigingen, reinigingswerkzaamheden of inspecties aan onderdelen van het apparaat uitvoert.
- Bewaar het apparaat wanneer u het niet gebruikt op een droge, goed geventileerde plaats, buiten het bereik van kinderen.
- Zorg ervoor dat kinderen niet bij apparaten kunnen die zijn opgeborgen.

Service

- Laat het apparaat alleen repareren door gekwalificeerd en vakkundig personeel en alleen met originele vervangende onderdelen.
  Daarmee wordt de veiligheid van het apparaat gewaarborgd.

Aanvullende Veiligheidsinstructies voor lijmpistolen

In deze handleiding wordt het bedoeld gebruik beschreven. Het gebruik van andere accessoires of hulpstukken dan wel de uitvoering van andere handelingen met dit apparaat dan in deze gebruikershandleiding worden aanbevolen, kan tot persoonlijk letsel en/of materiële schade leiden.

- Er kan brand ontstaan als het apparaat niet met zorg wordt gebruikt, bedenk daarom dat:
  - u voorzichtig moet zijn wanneer u het apparaat gebruikt op plaatsen waar zich brandbare stoffen bevinden;
  - de hete lucht niet langdurig op dezelfde plek moet worden toegepast;
  - u het apparaat niet moet gebruiken op plaatsen waar ontploffingsgevaar dreigt;

- bedenk dat warmte kan worden geleid naar brandbare materialen die buiten uw gezichtsveld zijn;
- laat het apparaat afkoelen voordat u het opbergt;
- laat het apparaat niet onbeheerd achter wanneer het is ingeschakeld.

- **Raak de hete spuitmond van het lijmpistool niet aan.** De bedrijfstemperatuur van dit apparaat is ongeveer 199 °C.
- **Houd uw handen weg bij het verwarmde hulpstuk en het werkgebied.** Het werkstuk kan de hitte geleiden. Houd het werkstuk op z'n plaats met klemmen of een tang.
- **Zodra u het apparaat inschakelt, begint het warmte-element op te warmen.** Ga er altijd van uit dat het apparaat heet is en plaats het altijd terug in de standaard zodat letsel en materiële schade worden voorkomen.
- **Bescherm het werkoppervlak en de materialen voor beschadiging door de warmte.** Het werkstuk kan de hitte geleiden. Bescherm het werkoppervlak met hittebestendig materiaal.
- **Lijmstiften mogen niet worden ingeslikt en mogen niet in aanraking komen met voedsel, enz.** Roep medische hulp in als een stift wordt ingeslikt. Houd het apparaat buiten het bereik van kinderen.
- Laat het apparaat voor u het schoonmaakt, afkoelen.
- **Probeer nooit het apparaat af te koelen door een onderdeel ervan onder te dompelen in water of een andere vloeistof.** Laat het apparaat alleen aan lucht afkoelen.
- **Houd het apparaat weg bij brandbaar materiaal.** Houd er rekening mee dat dit product materiaal kan laten ontbranden. Voer een test uit met een stukje afvalmateriaal, als u denkt dat brand zou kunnen ontstaan.
- **Laat het apparaat nooit onbeheerd achter.** Laat het apparaat na gebruik afkoelen en berg het op een veilige plaats op buiten bereik van kinderen.
- **Dampen die ontstaan door verhitting van materialen voor handvaardigheidswerk kunnen gevaarlijk zijn.** Werk altijd in een goed geventileerde ruimte. Win informatie in over de te gebruiken materialen.
- **Probeer nooit een ander materiaal dan de aanbevolen lijmstiften in het lijmpistool te steken.** Bijvoorbeeld: Probeer niet kleurkrijt of kaarsen te smelten.
- **GEBRUIK NIET gesmolten hete lijm in plaats van bevestigingsmateriaal voor de bouw.**
- **De lijmstiften die in dit lijmpistool worden gebruikt, beginnen zacht te worden bij ongeveer 60 °C.** Gebruik de lijn niet op voorwerpen of materialen die heet zouden kunnen worden.
- **Mors de lijm niet.** Wanneer u met geweld lijmstiften in een onverwarmd apparaat duwt, kan het apparaat beschadigd raken. Ook kan er onverwacht hete lijm uit de spuitmond komen wanneer de bedrijfstemperatuur wordt bereikt. Er kan lijm uit een verwarmd apparaat komen zonder dat er druk op de schakelaar (1) wordt uitgeoefend. Bescherm het werkoppervlak met hittebestendig materiaal.
- **Dit apparaat is geen speelgoed.** Houd het apparaat buiten het bereik van kinderen.
- **Het apparaat mag uitsluitend worden gebruikt met een voedingsunit.** Het apparaat kan alleen veilig worden gebruikt op de extra lage spanning die op het apparaat wordt vermeld.

Veiligheid van anderen

- Dit apparaat mag worden gebruikt door kinderen vanaf 8 jaar en door personen met beperkte fysieke, zintuiglijke of psychische vermogens of gebrek en ervaring en kennis, als zij onder toezicht staan, of onderricht krijgen over het op een veilige wijze gebruiken van het apparaat en begrijpen wat de risico's zijn .
  Kinderen mogen niet met het apparaat spelen. Laat kinderen nooit zonder toezicht het gereedschap schoonmaken of onderhouden.
- Er moet toezicht worden gehouden op kinderen zo dat zij niet met het apparaat kunnen spelen.

Labels op het apparaat

De volgende symbolen worden met de datumcode op het apparaat vermeld:



Waarschuwing! Om het risico op letsel te verminderen, moet de gebruiker de gebruiksaanwijzing lezen.



Waarschuwing! Heet oppervlak niet aanraken.



Kijk niet naar de operatielamp

Belangrijke veiligheidsinstructies voor alle gereedschap met geïntegreerde accu

Waarschuwing! Lees alle veiligheidswaarschuwingen, instructies en aanwijzingen voor veilig gebruik voor de accu, de lader en het product. Het niet opvolgen van de waarschuwingen en instructies kan leiden tot een elektrische schok, brand en/of ernstig persoonlijk letsel.

- Gebruik nooit geweld wanneer u de stekker van een lader in het gereedschap steekt.
- WIJZIG NIET op welke wijze dan ook de stekker van de lader van een lader die niet geschikt is, in het gereedschap, omdat de accu kan openbarsten en dat kan ernstig persoonlijk letsel tot gevolg hebben.
- LAAD de accu NIET OP en gebruik de accu in een explosieve omgeving, zoals in de aanwezigheid van ontvlambare vloeistoffen of gassen of stof. Wanneer u de stekker van de lader in het gereedschap steekt of eruit neemt, kunnen het stof en de dampen tot ontbranding komen.

- Laad de accu uitsluitend op met de meegeleverde kabel en een geschikte voeding van klasse 2.
- Spat de accu NIET nat met water en dompel de accu NIET onder in water.
- Laat NIET water of een andere vloeistof in het gereedschap dringen.
- Berg het gereedschap NIET op en gebruik het gereedschap NIET op plaatsen waar de temperatuur kan oplopen tot 40 °C of hoger (zoals in schuurtjes of metalen opbergplaatsen buiten in de zomer). Het gereedschap gaat het langste mee wanneer u het op een koele, droge plaats opbergt.
- Berg het gereedschap niet op met de schakelaar in de aan-stand. Probeer nooit de schakelaar met tape in de ingeschakelde stand te vergrendelen.
- Gooi NIET het gereedschap in het vuur, zelfs niet wanneer het ernstig is beschadigd of volledig versleten is. De accu kan ontploffen in vuur. Er kunnen giftige dampen ontstaan wanneer lithium-ion accu's worden verbrand.
- Als de inhoud van een accu in aanraking komt met de huid, moet u het aangedane gebied onmiddellijk wassen met milde zeep en water. Als accuvloeistof in contact komt met de ogen, spoel het geopende oog dan gedurende 15 minuten uit of tot de irritatie over is. Als medische hulp vereist is, weet dan dat elektrolyt van de accu is samengesteld uit een mengsel van vloeibare organische carbonaten en lithium-zouten.
- De inhoud van geopende accucellen kan irritatie in de luchtwegen veroorzaken. Zorg voor frisse lucht. Roep medische hulp in als de symptomen aanhouden.
- Accuvloeistof kan ontbranden wanneer het in contact komt met een vonk of een vlam.
- Probeer nooit om welke reden dan ook het gereedschap te openen. Laad het gereedschap niet op als de behuizing gebarsten is of beschadigd. Zet niet te veel druk op het gereedschap, laat het niet vallen, beschadig het niet. Gebruik gereedschap en een lader niet als zij hard zijn gestoten, zijn gevallen, er iets overheen is gereden of als zij op welke manier dan ook zijn beschadigd (bijv., doorboord met een spijker, er met een hamer op is geslagen, iemand erop heeft gestaan). Breng beschadigd gereedschap terug naar het servicecentrum zodat het kan worden gerecycled.

Aanbevelingen voor opslaan

De beste opslagplaats is er een die koel en droog is, weg van direct zonlicht en overmatige warmte of kou. Berg het geheel opgeladen gereedschap los van de lader op.

Waarschuwing! Wees u bewust van het risico op het kortsluiten van de klemmen van de door een accu gevoed apparaat door metalen voorwerpen.

Transport

Opmerking: Gereedschap met geïntegreerde Li-ion-accu mag niet in gecontroleerde bagage in vliegtuigen worden gestopt en moet op juiste wijze worden beschermd tegen kortsluiting, als het in handbagage wordt vervoerd.

Belangrijke veiligheidsinstructies voor het opladen van alle geïntegreerde accu's

Waarschuwing! Lees alle veiligheidswaarschuwingen, instructies en aanwijzingen voor veilig gebruik voor de accu, de kabel en het product. Het niet opvolgen van de waarschuwingen en instructies kan leiden tot een elektrische schok, brand en/of ernstig persoonlijk letsel.

- De langste levensduur en de beste prestaties kunnen worden bereikt als de accu wordt opgeladen bij een omgevingstemperatuur tussen 18 °C en 24 °C (65 °F - 75 °F).
- De meegeleverde laadkabel is niet bedoeld voor andere toepassingen dan het opladen van oplaadbaar gereedschap van BLACK+DECKER met een oplaadpoort.
- Het opladen van andere typen gereedschap kan ertoe leiden dat de accu ervan te heet wordt en openbarst, wat persoonlijk letsel, materiële schade, brand, een elektrische schok of elektrocutie tot gevolg kan hebben.
- Uitsluitend te gebruiken met de Vermelde/Gecertificeerde Apparatuur voor Informatietechnologie (computer).
- Stel de laadkabel NIET bloot aan water, regen of sneeuw.
- U kunt beter aan de stekkers trekken dan aan de snoeren wanneer u laadkabels loskoppelt. Dit beperkt het risico dat de stekkers en het snoer worden beschadigd.
- Let erop dat het snoer zo is geplaatst dat niemand erop kan stappen, erover kan struikelen, of het op een andere manier kan worden beschadigd of onder spanning kan komen te staan.
- Zorg altijd voor een droge plek wanneer u het gereedschap buiten oplaadt.
- Gebruik een laadkabel NIET wanneer het snoer of een stekker is beschadigd. Laat ze onmiddellijk vervangen.
- Houd vreemde materialen die geleidende eigenschappen hebben, zoals, maar niet uitsluitend, slijpstof, metaalsnippers, staalwol, aluminiumfolie of een ophoping van metaaldeeltjes, weg bij de laadstekkers en de laadpoort.
- Trek altijd de laadkabel uit de stroomvoorziening, wanneer er niet een stuk gereedschap op is aangesloten.

Functies

Het apparaat kan de volgende onderdelen bevatten:

1. Aan/Uit-schakelaar
2. Opwarm-LED
3. Laadpoort van lijmstift
4. Aan/uit-knop
5. Laadindicator LED
6. Laadpoort
7. LED verlichting
8. Laadkabel

Montage

Waarschuwing! Beperk het risico van ernstig persoonlijk letsel, zet het apparaat uit en blijf uit de buurt van de Aan/Uit-knop voor u aanpassingen aanbrengt of hulpstukken of accessoires verwijdert/installeert. Wanneer het apparaat per ongeluk wordt gestart, kan dat leiden tot letsel.

Laadprocedure (afb. A)

Waarschuwing! Gebruik het gereedschap niet terwijl het op de lader is aangesloten.

- Steek de stekker (8) van de laadkabel in de laadpoort (6).
- Steek de laadstekker in een laadpoort (zoals van een PC) of een USB-aansluiting.
- Het LED-indicatielampje (5) voor het laden knippert.
- Het LED-indicatielampje voor het laden gaat ononderbroken branden wanneer de accu geheel is geladen.
- U kunt de accu blijven opladen of de lader loskoppelen.

Belangrijke opmerkingen over laden

- De lader en het gereedschap zullen tijdens het laden misschien bij aanraking warm aanvoelen. Dit is normaal en wijst niet op een probleem. Laat het gereedschap na gebruik afkoelen, plaats en de lader of het gereedschap na gebruik niet in een warme omgeving, zoals een metalen schuur of een niet-geïsoleerde aanhangwagen.
- Laad het gereedschap niet goed op, breng het gereedschap en de lader dan naar het servicecentrum bij u in de buurt.
- U kunt ook een gedeeltelijk lege accu opladen, wanneer u dat maar wilt, zonder dat dat negatieve gevolgen heeft voor het gereedschap.

Lijmstiften plaatsen (Afb. B)

Waarschuwing! Houd het gereedschap afgewend van uzelf en andere personen. Ernstig persoonlijk letsel zou het gevolg kunnen zijn.

Waarschuwing! Haal nooit een lijmstift uit het lijmpistool.

Waarschuwing! Gebruik alleen lijmstiften van 7 mm.

- Plaats lijmstiften in de laadpoort van lijmstiften (3) aan de achterzijde van het lijmpistool.
- Duw de lijmstift geheel in de smeltkamer. Oefen niet te veel kracht uit op de lijmstift.

Werking

Waarschuwing! Beperk het risico van ernstig persoonlijk letsel, zet het apparaat uit en blijf uit de buurt van de Aan/Uit-knop voor u aanpassingen aanbrengt of hulpstukken of accessoires verwijdert/installeert. Wanneer het apparaat per ongeluk wordt gestart, kan dat leiden tot letsel.

Aan/Uit (Afb. C)

Waarschuwing! Plaats het gereedschap, wanneer het niet wordt gebruikt, rechtop op een stabiel oppervlak, zodat het niet kan vallen en niemand erover kan struikelen.
Kies een oppervlak dat bestand is tegen de lijm die uit het mondstuk druipt. Laat het lijmpistool 30 minuten afkoelen voor u het opbergt.

De AAN/UIT-knop (4) bevindt zich op de voet van het gereedschap.

- Schakelt het gereedschap in door de bovenzijde van AAN/UIT-schakelaar ongeveer 1 seconde ingedrukt te houden tot de opwarm-LED (2) begint te knipperen, dit geeft aan dat het verwarmingselement aan het opwarmen is.
- Na ongeveer 30 seconden blijft de LED branden en gaat de verlichtings-LED (7) branden ten teken dat de unit klaar is voor gebruik.
- Als het LED-indicatielampje (5) rood begint te knipperen, is dat een teken dat de accu leeg raakt.
- Schakel het gereedschap uit door op de AAN/UIT-schakelaar te drukken.
- Wanneer het LED-indicatielampje niet meer brandt, wijst dat erop dat het verwarmingselement uit is.

Veiligheidsfunctie voor uitschakelen

De unit heeft een veiligheidsfunctie voor uitschakelen. Als de unit niet verplaatst of gebruikt is binnen 2 minuten, schakelt de unit zichzelf uit. Volg de standaardprocedure voor Aan/Uit wanneer u de unit weer wilt inschakelen.

Lijm aanbrengen

Waarschuwing! Gesmolten lijm bereikt een temperatuur van 150ºC. Raak de aangebrachte lijm niet aan. Houd het apparaat weg bij kinderen.

Waarschuwing! Wanneer u poreuze materialen, zoals weefsels, onmiddellijk na applicatie aandrukt, kan de lijm door het weefsel lekken en contact met de huid maken en u kunt zich dan bezeren.

- Wanneer het lijmpistool ten minste 30 seconden is ingeschakeld, kunt u lijm aanbrengen door de Aan/Uit-schakelaar (1) in te knijpen.
- U kunt voorwerpen aan elkaar vast lijmen door op het ene voorwerp lijm aan te brengen en het tweede voorwerp in de gesmolten lijm te drukken. Druk voorwerpen 5-10 seconden op elkaar.

Opmerking: Bij zware toepassingen zal de lijm misschien een minuut moeten afkoelen voor de lijm op volle kracht werkt.

Opmerking: De verspreiding van de lijm kan nog wat langer duren dan de vermelde tijd doordat er in het apparaat stukjes hard geworden lijm zitten.

Juiste handpositie (Afb. D)

Waarschuwing! Beperk het risico van ernstig persoonlijk letsel, houd de handen ALTIJD in de juiste positie, zoals afgebeeld.

Waarschuwing! Beperk het risico van ernstig persoonlijk letsel, blijf het apparaat ALTIJD stevig vasthouden, zodat u bent voorbereid op een plotselinge terugslag.

Voor de juiste handpositie zet u één hand op de hoofdhandgreep.

Problemen oplossen

Probleem	Mogelijke oorzaak	Mogelijke oplossing
Apparaat start niet op of wordt langzaam warm	Unit niet opgeladen	Laad unit op
Unit laadt niet op	lader niet aangesloten	Plaats de lader, sluit de lader aan op het stopcontact
Stekker van de lader zit niet in het stopcontact	Sluit de lader aan op het stopcontact	Raadpleeg "De accu opladen (afb. A)" voor meer informatie
De omgevingstemperatuur is te hoog of te laag	De omgevingstemperatuur is te hoog of te laag	Verplaats de lader en het gereedschap naar een locatie waar de luchttemperatuur hoger is dan 4,5 °C en lager is dan +40,5 °C
Apparaat werkt plotseling niet meer	Accu heeft de uiterste thermische limiet bereikt	Laat de accu afkoelen
Accu is leeg	Sluit de lader aan op de accu en het stopcontact	Laat de accu opladen (De accu is zo ontworpen dat hij zichzelf plotseling uitschakelt wanneer hij bijna leeg is. Dit verlengt de levensduur van de accu.)

Tips voor optimaal gebruik

De onderstaande basisinstructies vormen een handleiding voor toepassingen op het gebied van handvaardigheid en doe-het-zelfwerk. Probeer voor het vereiste effect en ter voorkoming van schade aan het werkstuk de diverse toepassingen uit op afvalmateriaal.

Tips voor het gebruik van het lijmpistool

- Kies de juiste lijmstift voor het apparaat. Lage-temperatuur lijmstiften zijn geschikt voor dit apparaat.
- Zorg ervoor dat de oppervlakken schoon en vrij van vuil of olieachtige films zijn voor u gaat lijmen.
- Voeg de onderdelen samen en controleer, voor u lijm aanbrengt, dat ze in de vereiste positie aan elkaar kunnen worden gelijmd.
- Tref voorbereidingen om de onderdelen op hun plaats te houden terwijl de lijm hard wordt.
  De hitte van de lijm kan op het materiaal worden overgebracht. Bescherm uzelf door middel van klemmen of een tang tegen de hitte.
- Wanneer u in een koude omgeving werkt, wordt de lijm sneller hard.
  In een warme omgeving duurt het langer dat de lijn hard wordt.
- De hoeveelheid lijm die is aangebracht, is van invloed op de hardingsduur. Het drogen van grote hoeveelheden lijm duurt tot vijftig procent langer dan het drogen van kleine druppels. Hele dunne druppeltjes zijn al binnen 10 seconden droog. Door met het lijmpistool te experimenteren op afvalmateriaal kunt u vaststellen wat de beste methode voor een bepaald project is.
- Verf- en beitssoorten die terpentine bevatten, kunnen de lijm verzwakken. Test voor gebruik.
  Mogelijk moet u verven of beitsen voordat u gaat lijmen.
- Overtollige lijm is moeilijk te verwijderen van materiaal nadat de lijm hard is geworden. U kunt proberen overtollige lijm te verwijderen door de lijm van het materiaal af te schrapen of af te pellen, of door de lijm zacht te maken door deze te verwarmen, bijvoorbeeld met de hete punt van het apparaat. Lijm kan van stoffen worden verwijderd door chemische reiniging.

Onderhoud

Dit BLACK+DECKER-apparaat is ontworpen om gedurende een lange periode te functioneren met een minimum aan onderhoud. Of het gereedschap voortdurend naar tevredenheid zal functioneren hangt af van de juiste zorg en regelmatige reiniging.

- Reinig het apparaat regelmatig met een vochtige doek. Gebruik niet een schurend schoonmaakmiddel of een schoonmaakmiddel op basis van een oplosmiddel. Voorkom dat vloeistof het apparaat binnendringt en dompel nooit enig onderdeel van het apparaat in vloeistof onder.

Bescherming van het milieu



Producten/batterijen zijn recyclebaar, maar als ze gemarkeerd zijn met de doorgekruiste afvalcontainer, mogen ze niet samen met normaal huishoudafval weggegooid worden. Laat de batterijen volledig ontladen en scheid ze, indien mogelijk, van lichtbronnen van het product. Het is de verantwoordelijkheid van de gebruiker om persoonsgegevens van dit product te verwijderen. Breng het afval daarna naar een officieel afvalinzamelcentrum of een deelnemende handelaar, die ze vaak gratis zal aanvaarden. De verpakking moet weggegooid worden op basis van de aangebrachte materiaalcode. De bedienings- of veiligheidsinstructies mogen alleen weggegooid worden als het betreffende product niet langer gebruikt wordt.

Vraag de richtlijnen inzake afvalbeheer bij uw plaatselijke community/gemeente. Ga voor meer informatie naar **www.2helpU.com** en scan de bovenstaande QR-code.

Technische gegevens

		BCGL115
Ingangsspanning	V_{DC}	3,6
Bedrijfstemperatuur	°C	185
Doorsnede lijmstiften	mm	7
Gewicht	kg	0,229

Garantie

BLACK+DECKER vertrouwt op de kwaliteit van zijn producten en biedt consumenten een garantie van 24 maanden vanaf de aankoopdatum. Deze garantie is een aanvulling op uw wettelijke rechten en heeft op geen enkele manier voorrang daarop. De garantie is geldig op het grondgebied van de Lidstaten van de Europese Unie en de Europese Vrijhandelszone en het Verenigd Koninkrijk.

NEDERLANDS (Vertaling van de originele instructies)

Voor een garantie-aanspraak moet uw aanspraak in overeenstemming zijn met de Voorwaarden en Condities van Black & Decker en moet u een bewijs van aankoop overleggen aan de verkoper of aan een geautoriseerde reparatiemonteur.

De algemene voorwaarden van de 2-jarige garantie van Black & Decker en het adres van de vestiging van het erkende reparatiecentrum bij u in de buurt, kunt u vinden op internet op **www.2helpU.com**, of door contact op te nemen met uw plaatselijk Black & Decker-kantoor, op het adres dat in deze handleiding wordt vermeld.

Ga naar onze website **www.blackanddecker.eu** om uw nieuwe Black & Decker-product te registreren en updates te bekijken over nieuwe producten en speciale aanbiedingen.

(Traducción de las instrucciones originales) **ESPAÑOL**

Uso previsto

La pistola de encolar BCGL115 de BLACK+DECKER® ha sido diseñada para actividades de ocio y bricolaje en el hogar, para pegar papel, cartulina y otros materiales. Este aparato ha sido diseñado únicamente para uso doméstico.

Advertencias de seguridad para aparatos en general

¡Advertencia! Si utiliza aparatos eléctricos/sin cable, es necesario seguir las precauciones de seguridad básicas, incluidas las que se indican a continuación, para reducir el riesgo de incendios, descargas eléctricas, lesiones personales y daños materiales.

- Lea todo el manual detenidamente antes de utilizar el aparato y familiarícese con sus controles y su uso correcto.
- En este manual se describe el uso previsto del aparato. La utilización de accesorios o la realización de operaciones distintas a las recomendadas en este manual de instrucciones puede conllevar el riesgo de lesiones.

El término "aparato" empleado en todas las advertencias siguientes se refiere al aparato eléctrico con alimentación de red (con cable) o al aparato eléctrico alimentado por batería (sin cable).

- Guarde todas las advertencias e instrucciones para futuras consultas.
- Este aparato contiene baterías no sustituibles.
- Cuando la batería llega al final de su vida útil, el aparato debe desecharse correctamente.

Uso del aparato

- Tenga siempre mucho cuidado al utilizar el aparato.
- Mantenga el área de trabajo limpia y bien iluminada. Las áreas en desorden u oscuras pueden provocar accidentes.
- No exponga el aparato a la lluvia ni a condiciones de humedad. El peligro de recibir una descarga eléctrica es mayor si penetran ciertos líquidos en el aparato.
- No sumerja el aparato en agua.
- Utilice el aparato únicamente a la luz del día o con iluminación artificial adecuada.
- No utilice el aparato en entornos con peligro de explosión, como en los que se encuentren líquidos, gases o polvos inflamables.
- Este aparato no es un juguete.
- No abra la carcasa. No contiene piezas que puedan ser reparadas por el usuario.
- Desconecte la batería del aparato cuando no lo utilice, antes de colocar o extraer alguna pieza y antes de limpiarlo.

Uso y cuidado del aparato

- Antes de utilizarlo, compruebe que el aparato no tenga piezas dañadas ni defectuosas.
  Compruebe que no haya piezas rotas, que los interruptores no estén dañados y que no existan otros defectos que puedan afectar al funcionamiento del aparato.
- No utilice el aparato si no se puede encender y apagar con el interruptor.
  Los aparatos que no se pueden controlar con el interruptor de encendido/apagado son peligrosos y deben hacerse reparar.
- Compruebe que el aparato esté apagado antes de realizar ajustes y de cambiar accesorios o antes de guardarlo. Estas medidas preventivas reducen el riesgo de conectar el aparato accidentalmente.
- No utilice el aparato si presenta alguna pieza dañada o defectuosa.
- Solicite a un agente autorizado del servicio técnico la reparación o sustitución de las piezas dañadas o defectuosas.
- Nunca intente extraer ni sustituir ninguna pieza que no esté especificada en este manual.

Después de la utilización

- Apague el aparato antes de dejarlo sin vigilancia y antes de cambiar, limpiar o revisar cualquiera de sus piezas.
- Cuando el aparato no esté en uso, deberá guardarse en un lugar seco, bien ventilado y alejado del alcance de los niños.
- Los niños no deben tener acceso a los aparatos guardados.

Reparaciones

- Haga reparar el aparato solo por personal técnico autorizado que emplee exclusivamente piezas de repuesto idénticas. De este modo se garantiza el mantenimiento de la seguridad del aparato.

Instrucciones de seguridad adicionales para pistolas de encolar

En este manual se describe el uso para el que se ha diseñado el aparato. La utilización de accesorios o la realización de operaciones con este aparato distintas de las recomendadas en este manual de instrucciones puede presentar un riesgo de lesiones y/o daños materiales.

- Si el aparato no se utiliza con cuidado, puede producirse un incendio, por lo tanto:
  - tenga cuidado cuando utilice el aparato en lugares donde haya materiales combustibles;
  - no aplique calor durante mucho tiempo en el mismo lugar;
  - no utilice este aparato en presencia de atmósfera explosiva;
  - tenga cuidado pues el calor puede ser conducido a materiales combustibles que no están a la vista;
  - deje enfriar siempre el aparato antes de guardarlo;
  - no deje el aparato sin vigilancia cuando esté encendido.
- **No toque la boquilla caliente de la pistola de encolar.** La temperatura de funcionamiento de este aparato es de aproximadamente 199 °C.
- **Mantenga las manos alejadas del accesorio caliente y de la zona de trabajo.** Es posible que el calor se conduzca a través de la pieza de trabajo. Utilice pinzas o tenazas para sujetar la pieza de trabajo.
- **El elemento calentador comienza a calentarse tan pronto como se enchufa el aparato.** Para evitar daños o lesiones, manipule siempre el aparato como si estuviera caliente.
- **Proteja la superficie de trabajo y los materiales del calor.** Es posible que el calor se conduzca a través de la pieza de trabajo. Utilice un material resistente al calor para proteger la superficie de trabajo.
- **Las barritas de cola no son comestibles y no deben entrar en contacto con la comida, etc.** En caso de ingestión, consulte a un médico. Mantener fuera del alcance de los niños.
- Antes de limpiar el aparato, déjelo enfriar.
- **Nunca intente forzar el enfriamiento del aparato después del uso sumergiéndolo total o parcialmente en agua u otro líquido.** El aparato debe enfriarse al aire solamente.
- **Mantenga el aparato alejado de todos los materiales inflamables.** Tenga en cuenta que este producto puede inflamar materiales. En los casos en los que tenga dudas sobre si puede utilizar el aparato con un material determinado, pruebe primero sobre un pequeño trozo de dicho material que luego pueda desechar.
- **Nunca deje el aparato desatendido.** Después de usar el aparato, desenchúfelo, deje que se enfríe y guárdelo en un lugar seguro fuera del alcance de los niños.
- **Los vapores producidos por el calentamiento de materiales de uso artesanal pueden ser nocivos.** Trabaje siempre en una zona bien ventilada. Pida consejo acerca del material que va a utilizar.
- Nunca intente introducir materiales diferentes a las barritas de cola recomendadas en la pistola de encolar. Por ejemplo: No funda lápices de colores o velas.
- **NO utilice cola termofusible en lugar de elementos de fijación estructurales.**
- Las barritas de cola que se utilizan con esta pistola empiezan a fundirse a aproximadamente **60 °C.** No utilice la cola en objetos o materiales sometidos al calor.
- **Evite la descarga accidental de cola.** Si fuerza barritas de cola en un aparato frío es posible que este se dañe o que la cola caliente salga disparada por la boquilla

cuando se alcance la temperatura de funcionamiento. Es posible que el aparato caliente descargue cola sin que se pulse el gatillo (1). Utilice un material resistente al calor para proteger la superficie de trabajo.

- **Este aparato no es un juguete.** Mantener fuera del alcance de los niños.
- **El aparato debe utilizarse solo con la unidad de suministro de alimentación.** El aparato debe ser alimentado solo con la tensión extra baja de seguridad correspondiente a la marca del aparato.

Seguridad de otras personas

- Este aparato puede ser usado por niños a partir de 8 años de edad y por personas con capacidades físicas, sensoriales o mentales disminuidas, o que carezcan de experiencia y conocimientos, siempre que estén supervisadas o hayan recibido formación con respecto al uso del aparato de una forma segura y comprendan los peligros que entraña su uso.
  Los niños no deben jugar con el aparato. Los niños no deberán realizar las tareas de limpieza y mantenimiento de usuario, salvo que lo hagan bajo supervisión.
- Los niños deben estar siempre vigilados para asegurarse de que no juegan con el aparato.

Etiquetas del aparato

Los siguientes símbolos están colocados, junto con el código de fecha, en el aparato:



¡Advertencia! Para reducir el riesgo de lesiones, el usuario debe leer el manual de instrucciones.



¡Advertencia! Superficie caliente, no tocar.



No mire fijamente a la lámpara de funcionamiento

Instrucciones de seguridad importantes para todas las herramientas de batería integral

¡Advertencia! Lea todas las advertencias de seguridad, instrucciones y marcas de precaución de la batería, el cargador y el producto. El incumplimiento de las advertencias e instrucciones podría provocar una descarga eléctrica, un incendio y/o lesiones graves.

- Nunca fuerce el enchufe del cargador en la herramienta.
- NO modifique el enchufe del cargador de un cargador no compatible de ningún modo para que encaje en la herramienta pues la batería puede romperse y causar lesiones personales graves.
- NO cargue ni utilice la batería en atmósferas explosivas, como, por ejemplo, en presencia de líquidos, gases o polvos inflamables. Al colocar o retirar el enchufe de cargador de la herramienta pueden incendiarse el polvo o los humos.
- Cargue la batería solo con el cable de carga suministrado y una fuente de alimentación de clase 2 adecuada.
- NO salpicar ni sumergir en agua ni en otros líquidos.
- NO deje que entre agua o cualquier otro líquido en la herramienta.
- NO guarde ni utilice la herramienta en lugares en los que la temperatura pueda alcanzar o superar los 40 °C (104 °F) (como, por ejemplo, cobertizos de exterior o instalaciones metálicas en verano).
  Para prolongar la vida útil de las herramientas, guárdelas en un lugar fresco y seco.
- No guarde la herramienta con el interruptor bloqueado. Nunca trabe con cinta el interruptor en la posición de encendido.
- No incinere la herramienta aunque esté muy dañada o completamente desgastada. La batería podría explotar con el fuego. Si las baterías de iones de litio se queman, emiten humos y materiales tóxicos.
- Si el contenido de la batería entra en contacto con la piel, lave inmediatamente la zona con jabón neutro y agua. Si el líquido de la batería le entra en los ojos, enjuáguese con agua manteniendo los ojos abiertos durante 15 minutos o hasta que cese la irritación. Si necesita atención médica, el electrolito de la batería está compuesto por una mezcla de sales de litio y carbonos orgánicos líquidos.
- Si se abre la batería, el contenido puede causar irritación respiratoria. Respire aire fresco. Si los síntomas persisten, consulte un médico.
- El líquido de la batería puede ser inflamable si se expone a chispas o llamas.
- Nunca intente abrir la herramienta por ningún motivo. Si la carcasa de la herramienta está rota o dañada, no recargue la herramienta. No golpe, arroje ni dañe la herramienta.
  No utilice una herramienta ni un cargador que haya recibido un golpe fuerte, se haya caído o se haya dañado de algún modo (p. ej., perforado con un clavo, golpeado con un martillo o pisado). Las herramientas dañadas deben llevarse al centro de servicio para su reciclado.

Recomendaciones de almacenamiento

El mejor lugar de almacenamiento es un lugar fresco y seco, alejado de la luz directa del sol y del frío y el calor excesivos. Guarde la herramienta totalmente cargada y desconectada del cargador.

¡Advertencia! Tenga cuidado con el riesgo de cortocircuito de los terminales del aparato a batería debido a objetos metálicos.

Transporte

Nota: Las herramientas con baterías de iones de litio integrales no deben ponerse en el equipaje facturado de los aviones, y deben estar debidamente protegidas de los cortocircuitos si se llevan en el equipaje de mano.

Instrucciones de seguridad importantes para la carga de todas las baterías integrales

¡Advertencia! Lea todas las advertencias de seguridad, instrucciones y marcas de precaución de la batería, el cable y el producto. El incumplimiento de las advertencias e instrucciones podría provocar una descarga eléctrica, un incendio y/o lesiones graves.

- Se puede conseguir una mayor duración y rendimiento si se carga la batería con una temperatura ambiente comprendida entre 65 °F y 75 °F (18 °C y 24 °C).
- El cable de carga suministrado no ha sido previsto para ningún otro uso que no sea cargar las herramientas recargables BLACK+DECKER con puertos de carga. Cargar otros tipos de herramientas puede hacer que las baterías se sobrecalienten y se revienten, causando lesiones personales, daños a la propiedad, incendios, descargas eléctricas o electrocución.
- Use solamente con el equipo de tecnología de la información (ordenador) indicado/certificado.
- NO exponga el cable de carga al agua, lluvia o nieve.
- Tire de los enchufes y no del cable para desenchufar el cable de carga. Esto reduce el riesgo de daños al enchufe o al cable.
- Compruebe que el cable esté ubicado en modo de no pisarlo o tropezar con él y que no cause ningún otro daño o tensión.
- Cuando cargue la herramienta en un lugar exterior, este debe estar siempre seco.
- No utilice un cable de carga que esté dañado o tenga el enchufe dañado. Hágalo cambiar inmediatamente.
- Los materiales extraños que sean conductores, como, por ejemplo, el polvo de amolado, las astillas metálicas, la lana de acero, el papel de aluminio o cualquier otra acumulación de partículas metálicas, deben mantenerse alejados del puerto y de los enchufes de carga.
- Desenchufe siempre el cable de carga de la fuente de alimentación cuando no tenga ninguna herramienta conectada.

Características

Este aparato incluye una o más de las siguientes características:

1. Gatillo
2. LED de calentamiento
3. Abertura de carga de la barrita de cola
4. Botón de encendido/apagado
5. LED indicador de carga
6. Puerto de carga
7. LED de iluminación
8. Cable de carga

Montaje

¡Advertencia! Para reducir el riesgo de lesiones personales graves, apague la unidad y mantenga los dedos alejados del botón de encendido y apagado antes de realizar cualquier ajuste o de poner o quitar acoplamientos o accesorios. El encendido accidental puede causar lesiones.

Procedimiento de carga (Fig. A)

¡Advertencia! No utilice la herramienta mientras esté conectada al cargador.

- Introduzca el enchufe de carga (8) en el puerto de carga (6).
- Enchufe el enchufe de carga en cualquier puerto de carga (como el de un ordenador) o enchufe de carga.
- El LED indicador de carga (5) parpadeará durante la carga.
- El LED indicador de carga se pondrá fijo cuando se haya completado la carga.
- La batería puede dejarse cargando o bien se puede desconectar el cargador.

Notas importantes para la carga

- El cargador y la herramienta pueden calentarse demasiado al tacto durante la carga. Esto es normal y no indica ningún problema. Para facilitar el enfriamiento de la herramienta después del uso, evite colocar el cargador o la herramienta en un ambiente cálido, como un cobertizo metálico o un remolque sin aislamiento.
- Si la herramienta no se carga correctamente, lleve la herramienta y el cargador a su centro de servicio local.
- También puede cargar una batería parcialmente cargada si lo desea, sin ningún efecto adverso para la herramienta.

Carga de barritas de cola (Fig. B)

¡Advertencia! Mantenga la herramienta apuntando en sentido contrario a usted y a otras personas.
Pueden producirse lesiones personales graves.

¡Advertencia! Nunca saque una barrita de cola que haya sido introducida en la pistola de encolar.

¡Advertencia! Use solo barritas de cola de 7 mm.

- Introduzca las barritas de cola en la abertura de carga de barritas de cola 3, de la parte trasera de la pistola de encolar.
- Empuje la barrita de cola hasta que quede totalmente colocada en la cámara de fusión. No fuerce la barrita de cola.

Funcionamiento

¡Advertencia! Para reducir el riesgo de lesiones personales graves, apague la unidad y mantenga los dedos alejados del botón de encendido y apagado antes de realizar cualquier ajuste o de poner o quitar acoplamientos o accesorios. El encendido accidental puede causar lesiones.

Encendido/apagado (Fig. C)

¡Advertencia! Cuando no utilice la herramienta, colóquela verticalmente sobre una superficie estable donde no provoque riesgo de caídas y traspiés.
Elija una superficie que no se dañe por el goteo de cola de la

boquilla. Deje que la pistola de encolar se enfríe durante 30 minutos antes de guardarla.

El botón de encendido/apagado (4) se encuentra en la base de la herramienta.

- Para encender la herramienta, mantenga pulsada la parte superior del interruptor de encendido/apagado durante aproximadamente 1 segundo hasta que el LED 2 de calentamiento empiece a parpadear, lo que indica que la resistencia se está calentando.
- Después de aproximadamente 30 segundos, el LED se volverá fijo y el LED de iluminación (7) se encenderá indicando que la unidad está lista para usar.
- Si el LED indicador del cargador (5) comienza a parpadear en rojo, significa que la batería está baja.
- Para apagar la herramienta, pulse el botón de encendido/apagado.
- Cuando el LED indicador deja de estar encendido, significa que el elemento calentador está apagado.

Función de corte de seguridad

La unidad dispone de una función de corte de seguridad. Si la unidad no se usa ni se mueve durante 2 minutos, se apaga automáticamente. Siga el procedimiento estándar de encendido y apagado para volver a encenderla.

Aplicación de la cola

¡Advertencia! La cola fundida alcanza 302 ºF. No toque la cola aplicada. Mantenga alejado del alcance de los niños.

¡Advertencia! Presionar materiales porosos, como la tela, inmediatamente después de la aplicación, puede hacer que la cola se filtre y entre en contacto con la piel, causando lesiones.

- Encienda la pistola de encolar y deje pasar por lo menos 30 segundos, después aplique la cola apretando el gatillo 1.
- Para unir dos objetos, aplique la cola sobre uno de los objetos y presione el otro objeto contra la cola fundida. Mantenga juntos los dos objetos durante 5-10 segundos.

Nota: En caso de tareas pesadas, se requiere hasta un minuto de enfriamiento hasta que la cola se endurezca del todo.

Nota: La dispersión de la cola puede demorar más que el tiempo indicado debido a la presencia de cola solidificada en la unidad.

Posición correcta de las manos (Fig. D)

¡Advertencia! Para reducir el riesgo de lesiones personales graves, mantenga SIEMPRE las manos en una posición adecuada, como la que se muestra.

¡Advertencia! Para reducir el riesgo de lesión personal grave, sujete SIEMPRE bien la unidad anticipándose a una reacción improvisa.

La posición correcta de las manos exige que una mano repose en la empuñadura principal.

Resolución de problemas

Problema	Causa posible	Posible solución
El aparato no arranca o se calienta lentamente	Unidad no cargada	Unidad de carga
La unidad no se carga	cargador no conectado	Inserte el cargador, conecte a la fuente de alimentación
Cargador no conectado a la fuente de alimentación	Conecte el cargador a la fuente de alimentación	Para más información, consulte "Carga de la batería (Fig. A)"
La temperatura ambiente es demasiado caliente o demasiado fría	La temperatura ambiente es demasiado caliente o demasiado fría	Desplace el cargador y la unidad a un lugar con temperatura ambiente superior a 4,5 ºC o inferior a +40,5 ºC
El aparato se apaga repentinamente	La batería ha alcanzado su máximo límite térmico	Deje que la batería se enfríe
Descargada	Conecte el cargador a la batería y a la fuente de alimentación	Deje que se cargue (Para maximizar la vida útil de la batería, esta ha sido diseñada para apagarse repentinamente cuando se agota la carga)

Consejos para un uso óptimo

Las instrucciones básicas que se proporcionan a continuación son una guía para manualidades y tareas de bricolaje. El usuario debe practicar con el aparato en trozos de material para desecho para obtener el efecto deseado y evitar así dañar la pieza de trabajo.

Sugerencias para usar la pistola de encolar

- Utilice una barrita de cola adecuada para el aparato. Las barritas de cola de baja temperatura son aptas para este aparato.
- Compruebe que la superficie esté limpia y libre de suciedad o de grasa antes de encolar.
- Junte las partes para asegurarse de que se pueden unir en la posición deseada antes de aplicar la cola.
- Prevea cómo sujetar bien las partes en su posición mientras la cola se endurece.
  Es posible que el calor de la cola se conduzca a través del material. Utilice pinzas o tenazas para protegerse del calor.
- Trabajar en un entorno frío acorta el tiempo necesario para que la cola se endurezca.
  Los entornos calurosos aumentan el tiempo de endurecimiento de la cola.
- La cantidad de cola utilizada afecta al tiempo de secado. Si se aplica una gran cantidad de cola, tardará hasta un cincuenta por ciento más en secarse que si se aplican pequeñas gotitas. Las gotas pequeñas se secarán en menos de 10 segundos. Si prueba primero en un trozo de material, podrá determinar cuál es el mejor método para su proyecto en particular.
- Algunas pinturas y tintes que contienen destilados del petróleo pueden disminuir la eficacia del adhesivo. Pruébelo antes de utilizar,

es posible que deba pintar o tintar la superficie antes de encolar.

- Una vez endurecida la cola, resulta difícil retirar el exceso de cola de los materiales. Los restos de cola pueden eliminarse raspando, despegando o reblandeciendo la cola con calor, por ejemplo, con la punta caliente del aparato. Es posible retirar el adhesivo de telas con un lavado en seco.

Mantenimiento

Su aparato BLACK+DECKER ha sido diseñado para funcionar durante un largo período de tiempo con un mantenimiento mínimo. Que siga funcionando satisfactoriamente depende del buen cuidado de la herramienta y de su limpieza periódica.

- Limpie periódicamente el aparato con un paño húmedo. No utilice limpiadores abrasivos o a base de disolventes. Evite que penetre líquido en el interior del aparato y nunca sumerja ninguna pieza de este en ningún tipo de líquido.

Protección del medioambiente



Los productos y las baterías son reciclables, pero si están marcadas con el símbolo del cubo de basura tachado, no deben tirarse junto con los residuos domésticos normales. Haga agotar totalmente las baterías y sáquelas, y separe toda fuente de luz del producto si es posible. Es responsabilidad del usuario eliminar los datos personales del producto. Después, lleve el residuo a un centro oficial de recogida de residuos o a un minorista que participe en el programa de recogida, que, por lo general, lo aceptará gratis. El embalaje debe desecharse según el código de material indicado. Las instrucciones de uso y seguridad deberían eliminarse solo después de dejar de usar el producto al que se refieren.

Consulte a su comunidad/municipio local para obtener información sobre la gestión de residuos. Para más información, visite **www.2helpU.com** y escanee el código QR anterior.

Datos técnicos

		BCGL115
Voltaje de entrada	V_{cc}	3,6
Temperatura de funcionamiento	°C	185
Diámetro de la barrita de cola	mm	7
Peso	kg	0,229

Garantía

Black+ Decker confía en la calidad de sus productos y ofrece a los consumidores una garantía de 24 meses a partir de la fecha de compra. Esta garantía es complementaria y en ningún caso afectará a sus derechos legales. La garantía es válida en los territorios de los Estados Miembros de la Unión Europea, el Área Europea de Libre Comercio y el Reino Unido.

Para reclamar la garantía, deberá formular la reclamación de conformidad con las condiciones de Black & Decker, presentando el comprobante de compra al vendedor o al agente técnico autorizado.

Puede consultar las condiciones de la garantía de 2 años de Black & Decker y la ubicación de su agente técnico autorizado más próximo en el sitio web **www.2helpU.com**, o poniéndose en contacto con su oficina local de Black & Decker en la dirección que se indica en este manual.

Visite nuestro sitio web **www.blackanddecker.eu** para registrar su nuevo producto Black & Decker y recibir noticias sobre nuevos productos y ofertas especiales.

Utilização prevista

A pistola de cola BLACK+DECKER® BCGL115 foi concebida para actividades de lazer e "Faça Você Mesmo" em casa para colar materiais, incluindo papel, cartão e material. Este equipamento destina-se apenas a utilização doméstica.

Avisos de segurança gerais para equipamentos eléctricos



Atenção! Ao utilizar equipamentos eléctricos/sem fios, deve sempre cumprir as medidas de segurança básicas, incluindo as seguintes, de modo a reduzir os riscos de incêndio, choque eléctrico e danos pessoais e materiais.

- Antes de utilizar este equipamento, leia o manual com atenção e na íntegra e familiarize-se com os controlos e utilização adequada.
- A utilização prevista está descrita neste manual. A utilização de qualquer acessório ou a execução de qualquer operação com este equipamento que não esteja incluída no presente manual de instruções poderá representar um risco de ferimentos pessoais.

A expressão "equipamento" em todos os avisos apresentados abaixo refere-se ao seu equipamento com ligação à corrente eléctrica (com cabo) ou com bateria (sem fios).

- Guarde todos os avisos e instruções para futura referência.
- Este equipamento tem baterias que não podem ser substituídas.
- Quando a bateria atingir o fim da vida útil, o equipamento deve ser eliminado correctamente.

Utilizar o equipamento

- Tenha sempre cuidado quando utilizar este equipamento.
- Mantenha a área de trabalho limpa e bem iluminada. As áreas desorganizadas ou escuras são propensas a acidentes.
- Não exponha o equipamento à chuva ou humidade. A penetração de água no equipamento aumenta o risco de choques eléctricos.
- Não mergulhe o equipamento dentro de água.
- Utilize apenas o equipamento à luz do dia ou com uma boa luz artificial.
- Não utilize o equipamento em áreas com risco de explosão, nas quais se encontrem líquidos, gases ou poeiras inflamáveis.
- Este equipamento não deve ser utilizado como um brinquedo.
- Não abra a caixa do equipamento. O equipamento não tem peças no interior que possam ser reparadas pelo utilizador.
- Desligue a bateria da fonte de alimentação quando esta não estiver a ser utilizada, antes de inserir ou remover peças e antes da limpeza.

Utilização e manutenção do equipamento

- Antes da utilização, verifique se há peças danificadas ou defeituosas no equipamento. Verifique se há peças partidas, danos nos interruptores ou outro tipo de situações que possam afectar o funcionamento.
- Não utilize o equipamento se não conseguir ligar e desligar o interruptor. Qualquer equipamento que não possa ser controlado com o interruptor é perigoso e terá de ser reparado.
- O equipamento deve ser desligado antes de efectuar quaisquer ajustes, substituir acessórios ou armazenar equipamentos. Estas medidas de segurança reduzem o risco de o equipamento ser ligado acidentalmente.
- Não utilize o equipamento se alguma peça estiver danificada ou defeituosa.
- Mande reparar ou substituir quaisquer peças danificadas ou avariadas por um agente de reparação autorizado.
- Nunca retire ou substitua quaisquer peças que não sejam as especificadas neste manual.

Após a Utilização

- Desligue antes de deixar o equipamento sem supervisão e antes de substituir, limpar ou inspeccionar quaisquer peças do equipamento.
- Quando não for utilizado, o equipamento deve ser guardado num local seco e bem ventilado, longe do alcance das crianças.
- As crianças não devem ter acesso a equipamentos armazenados.

Assistência

- O equipamento só deve ser reparado por um técnico de reparação qualificado e só devem ser colocadas peças sobressalentes originais. Isso garante a manutenção da segurança do equipamento.

Instruções de segurança adicionais para pistolas de cola

A utilização prevista para este equipamento está descrita no manual. A utilização de qualquer acessório ou a realização de qualquer operação com este equipamento que não se inclua no presente manual de instruções pode representar um risco de ferimentos pessoais e/ou danos materiais.

- Pode ocorrer um incêndio se o equipamento não for utilizado com cuidado, por conseguinte:
  - tenha cuidado quando utilizar o equipamento se estiver próximo de materiais combustíveis;
  - não aplique calor no mesmo local durante um logo período de tempo;
  - não o utilize em áreas com risco de explosão;
  - lembre-se de que o calor pode ser conduzido até junto de matérias combustíveis que não se encontrem visíveis;

- deixe sempre o equipamento arrefecer antes de guardá-lo;
- não deixe o equipamento sem vigilância, quando este se encontrar ligado.

- **não toque no bico aquecido da pistola de cola.** A temperatura de funcionamento deste equipamento é de aproximadamente 199 °C.
- **Mantenha as mãos afastadas do acessório aquecido e da área de trabalho.** O calor pode ser conduzido através da peça.
  Utilize pinças ou um alicate para fixar a peça.
- **O elemento de aquecimento começa a aquecer assim que o equipamento é ligado.**
  Para evitar ferimentos ou danos materiais, assuma sempre que o equipamento está quente.
- **Proteja a área e materiais de trabalho dos danos provocados pelo calor.** O calor pode ser conduzido através da peça. Utilize um material termicamente resistente para proteger a área de trabalho.
- **Os cartuchos de cola não foram concebidos para serem ingeridos e não devem estar em contacto com alimentos, etc.** Se for engolida, contacte um médico. Mantenha-o fora do alcance das crianças.
- **Antes de limpar o equipamento, aguarde até este arrefecer.**
- **Depois de utilizar o equipamento, nunca force o arrefecimento mergulhando-o dentro de água ou qualquer outro líquido.** Deixe o equipamento arrefecer através do contacto com o ar.
- **Mantenha o equipamento afastado de quaisquer materiais inflamáveis.** Este produto pode inflamar materiais. Caso seja necessário, teste em restos de materiais.
- **Nunca deixe o equipamento sem vigilância.** Depois de utilizar o equipamento, deixe-o arrefecer e guarde-o num local seguro fora do alcance de crianças.
- **Os vapores resultantes do aquecimento de materiais para trabalhos manuais podem ser perigosos.** Trabalhe sempre numa área bem ventilada. Informe-se quanto aos materiais que são utilizados.
- Nunca tente introduzir qualquer material que não seja os cartuchos de cola na pistola de cola. Por exemplo: Não tente derreter lápis ou velas.
- **NUNCA utilize cola quente derretida em vez de fixadores estruturais.**
- **Os cartuchos de cola utilizados com esta pistola de cola começam a amolecer quando a temperatura atinge cerca de 60 °C.** Não utilize cola em objectos ou materiais que estão sujeitos ao calor.
- **Evite uma descarga de cola acidental.** Forçar cartuchos de cola numa aplicação não aquecida pode danificar a aplicação ou fazer com que a cola quente seja expelida do bico de forma inesperada quando é atingida a temperatura de funcionamento. A cola pode fazer ser descarregada a partir de uma aplicação aquecida sem pressão aplicada no gatilho (1). Utilize um material termicamente resistente para proteger a área de trabalho.
- **Este equipamento não é um brinquedo.** Mantenha-o fora do alcance das crianças.
- **O equipamento só pode ser utilizado com a fonte de alimentação.** O equipamento só deve ser alimentado a uma muito baixa tensão de segurança correspondente à marca no mesmo.

Segurança de terceiros

- Este equipamento pode ser utilizado por crianças com 8 anos de idade ou mais e por pessoas que apresentem capacidades físicas, sensoriais ou mentais reduzidas ou que não possuam os conhecimentos e a experiência necessários, se forem vigiadas e instruídas acerca da utilização do equipamento de maneira segura e compreenderem os perigos envolvidos.
  As crianças não devem mexer no equipamento. A limpeza e manutenção não devem ser efectuadas por crianças sem supervisão.
- As crianças devem ser vigiadas para garantir que não brincam com o equipamento.

Rótulos no equipamento

Os seguintes símbolos, assim como o código de data, estão indicados na ferramenta:



Aviso! Para reduzir o risco de ferimentos, o usuário deve ler o manual de instruções.



Aviso! Superfície quente, não toque.



Não olhe fixamente para a lâmpada operacional

Instruções de segurança importantes para todas as ferramentas com bateria integrada

Atenção! Leia todos os avisos de segurança, instruções e avisos na bateria, carregador e produto. O não seguimento dos avisos e das instruções poderá resultar em choque eléctrico, incêndio e/ou ferimentos graves.

- Nunca insira a ficha do carregador na ferramenta com demasiada força.
- NÃO modifique a ficha de um carregador não compatível para encaixá-la na ferramenta, porque a bateria pode rebentar e causar ferimentos graves.
- NÃO carregue ou utilize a bateria em áreas com risco de explosão, nas quais se encontrem líquidos, gases ou poeiras inflamáveis. A colocação ou remoção da ficha do carregador da ferramenta pode incendiar as poeiras ou os vapores.
- Carregue a bateria apenas com o cabo de carga fornecido e uma fonte de alimentação de classe 2 adequada.

- NÃO salpique ou coloque a bateria dentro de água.
- NÃO permita a entrada de água ou outros líquidos na ferramenta.
- NÃO armazene ou utilize a ferramenta em locais onde a temperatura possa atingir ou exceder 40 °C (tais como barracões ao ar livre ou construções de metal durante o Verão). Para uma maior duração das ferramentas, armazene-as num local fresco e seco.
- Não guarde a ferramenta com o interruptor ligado. Nunca coloque o interruptor na posição ligada.
- NÃO incinere a ferramenta, mesmo que apresente danos graves ou esteja totalmente gasta. A bateria pode explodir se for colocada numa fogueira. Quando as baterias de iões de lítio são queimadas, são produzidos vapores e materiais tóxicos.
- Se o conteúdo da bateria entrar em contacto com a pele, lave a área de imediato com sabão suave e água. Se o líquido da bateria entrar em contacto com os olhos, enxagúe os olhos abertos com água durante 15 minutos ou até a irritação passar. Se for necessário contactar um médico, o electrólito da bateria é composto por uma mistura de carbonetos orgânicos líquidos e sais de lítio.
- O conteúdo da bateria aberta pode causar irritação nas vias respiratórias. Respire ar fresco. Se os sintomas o permitirem, consulte um médico.
- O líquido da bateria pode ser inflamável se for exposto a faíscas ou chamas.
- Nunca abra a ferramenta, seja qual for o motivo. Se a caixa da ferramenta apresentar fendas ou danos, não carregue a bateria. Não esmague, deixe cair ou danifique a ferramenta. Não utilize uma ferramenta ou um carregador que tenha sofrido um golpe brusco, uma queda, atropelamento ou danificada de algum modo (por exemplo, perfurada por um prego, atingida com um martelo ou pisada). As ferramentas danificadas devem ser devolvidas ao centro de assistência para reciclagem.

Recomendações de armazenamento

A unidade deve ser armazenada num local seco e fresco, afastado de luz solar directa e excesso de calor ou frio. Armazene a ferramenta totalmente carregada e desligada do carregador.

Atenção! Tenha atenção ao risco de curto-circuito dos terminais do equipamento alimentado por bateria causado por objectos metálicos.

Transporte

Nota: As ferramentas de iões de lítio integradas não devem ser despachadas como carga em aviões e devem estar bem protegidas contra curto-circuito caso transportá-la consigo a bordo.

Instruções de segurança importantes para todas as ferramentas com bateria integrada

Atenção! Leia todos os avisos de segurança, instruções e avisos na bateria, cabo e produto. O não seguimento dos avisos e das instruções poderá resultar em choque eléctrico, incêndio e/ou ferimentos graves.

- É possível aumentar a duração e o desempenho da bateria se carregá-la quando a temperatura ambiente se situar entre 18 °C e 24 °C.
- O cabo de carregamento fornecido não foi concebido para qualquer utilização que não seja carregar ferramentas recarregáveis BLACK+DECKER com portas de carregamento.
  O carregamento de outros tipos de ferramentas podem fazer com que as baterias fiquem sobreaquecidas e rebentem, resultando em ferimentos, danos materiais, incêndio, choque eléctrico ou electrocussão.
- Utilize apenas com equipamento informático (computadores) listado/certificado.
- NÃO exponha o cabo de carregamento a água, chuva ou neve.
- Quando desligar o cabo de carregamento, puxe pelas fichas e não pelo cabo. Isto reduz o risco de danos nas fichas e no cabo.
- O cabo deve ser colocado nessa posição, para que não seja pisado, não tropecem no cabo ou fique sujeito a danos ou esforço.
- Quando carregar a ferramenta no exterior, escolha sempre um local seco.
- NÃO utilize um cabo de carregamento com um cabo ou fichas danificadas. Substitua-os de imediato.
- Materiais estranhos de natureza condutora, tais como, mas não limitados a, pó polido, aparas de metal, lã de aço, alumínio em folha ou qualquer acumulação de partículas metálicas devem ser mantidos afastados das fichas e portas de carregamento.
- Desligue sempre o cabo de carregamento da fonte de alimentação quando não estiver inserido numa ferramenta.

Componentes

Este equipamento inclui algumas ou todas as seguintes funções:

1. Gatilho
2. LED de aquecimento
3. Porta de carregamento do cartucho de cola
4. Botão para ligar/desligar
5. LED indicador de carga
6. Entrada de carga
7. LED de iluminação
8. Cabo de carregamento

Montagem

Atenção! Para reduzir o risco de ferimentos graves, desligue a unidade e mantenha-se afastado do botão para ligar/desligar antes de efectuar quaisquer ajustes ou de retirar/instalar dispositivos complementares ou acessórios. Um arranque acidental pode causar ferimentos.

Procedimento de carga (Fig. A)

Atenção! Não utilize a ferramenta enquanto estiver ligada ao carregador.

- Insira a ficha de carregamento (8) na porta de carregamento (6).
- Ligue a ficha de carregamento em qualquer porta de carregamento (por exemplo, num computador) ou numa tomada eléctrica.
- O LED indicador de carga (5) começa a piscar durante o carregamento.
- O LED indicador de carga muda para fixo quando está totalmente carregado.
- Pode deixar a bateria a carregar ou desligar o carregador.

Notas importantes sobre carregamento

- O carregador e a ferramenta podem ficar demasiado quentes durante o carregamento. Isto é normal e não representa um problema. Para facilitar o arrefecimento da ferramenta após a utilização, evite colocar o carregador ou a ferramenta num local quente, como num barracão metálico ou num reboque não isolado.
- Se a ferramenta não ficar carregada correctamente, leve a ferramenta e o carregado para um centro de assistência local.
- Pode também carregar uma bateria parcialmente utilizada sempre que quiser, porque não afecta a ferramenta.

Colocar cartuchos de cola (Fig. B)

Atenção! Nunca aponte a ferramenta na sua direcção ou de outras pessoas. Podem ocorrer ferimentos graves.

Atenção! Nunca retire um cartucho de cola que tenha sido inserido na pistola de cola.

Atenção! Utilize apenas cartuchos de cola de 7 mm.

- Insira cartuchos de cola na porta de carregamento do cartucho de cola 3 na parte de trás da pistola de cola.
- Empurre o cartucho de cola até assentar por completo na câmara de derretimento. Não sobrecarregue o cartucho de cola.

Funcionamento

Atenção! Para reduzir o risco de ferimentos graves, desligue a unidade e mantenha-se afastado do botão para ligar/desligar antes de efectuar quaisquer ajustes ou de retirar/instalar dispositivos complementares ou acessórios. Um arranque acidental pode causar ferimentos.

Ligar/desligar (Fig. C)

Atenção! Quando não estiver a ser utilizada, coloque a ferramenta na vertical numa superfície estável, onde não haja risco de queda ou de tropeções.
Escolha uma superfície que não fique danificada pelas gotas de cola que saem pelo bocal.
Deixe a pistola de cola arrefecer durante 30 minutos antes de guardá-la.
O botão de ligar/desligar (4) está situado na base da ferramenta.

- Para ligar a ferramenta, mantenha pressionada a parte superior do interruptor para ligar/desligar durante cerca de 1 segundo até o LED de aquecimento 2 começar a piscar, a indicar que o elemento de aquecimento está a aquecer.
- Após cerca de 30 segundos, o LED acende-se de maneira fixa e o LED de iluminação (7) acende-se para mostrar que a unidade está pronta para ser utilizada.
- Se o LED indicador de carga (5) começar a piscar a vermelho, isto indica que a carga da bateria é reduzida.
- Para desligar a ferramenta, carregue no interruptor para ligar/desligar.
- O indicador luminoso LED apaga-se, o que significa que o elemento de aquecimento está desligado.

Função de corte de segurança

A unidade inclui uma função de corte de segurança. Se a unidade não tiver sido movida ou utilizada após 2 minutos, desliga-se automaticamente. Siga o procedimento padrão para ligar/desligar para voltar a ligar a unidade.

Aplicar cola

Atenção! A cola derretida atinge 150 ºC. Não toque na cola aplicada. Mantenha-a afastada de crianças.

Atenção! A pressão em materiais porosos, como tecido, imediatamente após a aplicação pode causar uma fuga da cola e entrar em contacto com a pele e causar ferimentos.

- Depois da pistola de cola estar ligada durante pelo menos 30 segundos, aperte o gatilho 1 para aplicar cola.
- Para colar objectos, aplique cola num objecto e coloque o segundo objecto na cola derretida. Segure os objectos colados durante 5 a 10 segundos.

Nota: Para aplicações intensivas, pode ser necessário aguardar um minuto até arrefecer para obter a máxima aderência.

Nota: A dispersão da cola pode ser atrasada durante um período superior pretendido se houver cola solidificada na unidade.

Posição correcta das mãos (Fig. D)

Atenção! Para reduzir o risco de ferimentos graves, utilize SEMPRE a ferramenta com as mãos na posição correcta, tal como exemplificado na figura.

Atenção! Para reduzir o risco de ferimentos graves, segure SEMPRE a ferramenta com segurança, antecipando uma reacção súbita por parte da mesma.

A posição correcta das mãos requer a colocação de uma mão no punho principal.

Resolução de problemas

Problema	Causa possível	Possível solução
O equipamento não liga ou aquece lentamente	A unidade não está carregada	Carregue a unidade
A unidade não carrega	O carregador não está ligado	Insira o carregador, ligue-o a uma fonte de alimentação

O carregador não está ligado à fonte de alimentação	Ligue o carregador à fonte de alimentação	Consulte "Carregar a bateria (Fig. A)" para obter mais informações
A temperatura de ar circundante é demasiado quente ou fria	A temperatura circundante é demasiado quente ou fria	O carregador e a ferramenta devem estar a uma temperatura de ar circundante superior a 4,5 ºC ou inferior a 40,5 ºC
O equipamento desliga-se de maneira abrupta	A bateria atingiu o limite térmico máximo	Deixe a bateria arrefecer
Sem carga	Ligue o carregador à bateria e à fonte de alimentação	Deixe o equipamento a carregar (Para maximizar a duração da bateria, esta foi concebida para desligar-se de maneira abrupta quando a carga ficar esgotada.

Sugestões para uma Utilização Ideal

As instruções básicas apresentadas em baixo são fornecidas como guia para trabalhos manuais e "faça você mesmo". O utilizador deve praticar as diversas aplicações em restos de materiais para obter o efeito desejado e evitar danos na peça.

Dicas para utilizar a pistola de cola

- Escolha o cartucho de cola adequado à aplicação. Os cartuchos de cola de baixa temperatura são adequados para este equipamento.
- Certifique-se de que as superfícies estão limpas e sem sujidade e gordura antes de colar.
- Monte as peças de forma a confirmar que podem ser juntas na posição pretendida antes de aplicar cola.
- Certifique-se de que as peças se mantêm na posição correcta enquanto a cola seca.
  O calor libertado pela cola pode ser conduzido através do material. Devem ser utilizadas pinças ou um alicante para protecção contra o calor.
- Se trabalhar num ambiente frio, será reduzido o tempo necessário para a cola seque. Ambientes quentes irão aumentar o tempo de preparação da cola.
- A quantidade de cola aplicada afecta o tempo que a cola necessita para secar. Grandes quantidades de cola demoram mais cinquenta por cento a secar do que pequenas gotas. As camadas muito finas secam apenas em 10 segundos. Se testar a pistola de cola em restos de materiais, irá ajudar a determinar o melhor método a utilizar no seu trabalho.
- Algumas tintas e manchas com destilados de petróleo enfraquecem a cola. Teste antes de utilizar.
  Pode ser necessário pintar ou descolorir antes de colar.
- Não é fácil remover o excesso cola seca dos materiais. A cola em excesso pode ser removida, raspando, descascando ou amolecendo a cola, aplicando calor na ponta quente do equipamento. A cola pode ser removida do tecido através de uma lavagem a seco.

Manutenção

O equipamento BLACK+DECKER foi concebido para funcionar durante um longo período de tempo com uma manutenção mínima. Uma utilização continuamente satisfatória depende de uma manutenção apropriada e de uma limpeza regular.

- Limpe com frequência o equipamento com um pano húmido. Não utilize produtos de limpeza abrasivos ou à base de dissolventes. Nunca deixe entrar líquidos no equipamento e nunca submerja nenhuma parte do equipamento em líquidos.

Proteger o ambiente



Os produtos/baterias são recicláveis, mas se estiverem marcados com o caixote do lixo riscado, não devem ser eliminados em conjunto com o lixo doméstico normal. Descarregue as pilhas por completo, separe-as e, se possível, retire as fontes de luz do produto. É da responsabilidade do utilizador eliminar os dados pessoais do produto. Em seguida, leve os resíduos para um centro de recolha de resíduos oficial ou para um retalhista aderente que costuma aceitá-los gratuitamente. As embalagens devem ser eliminadas com base no código do material marcado. As instruções de funcionamento e de segurança só devem ser eliminadas quando o produto em causa já não estiver a ser utilizado.

Contacte a sua comunidade/município para obter orientações sobre a gestão de resíduos. Para obter mais informações, visite **www.2helpU.com** e leia o código QR indicado acima.

Dados técnicos

		BCGL115
Tensão de entrada	V_{cc}	3,6
Temperatura de funcionamento	°C	185
Diâmetro do cartucho de cola	mm	7
Peso	kg	0,229

Garantia

A BLACK+DECKER confia na qualidade dos seus produtos e oferece aos consumidores uma garantia de 24 meses a partir da data de compra. Esta garantia é um complemento dos seus direitos estabelecidos por lei, não os prejudicando de forma alguma. A garantia é válida nos territórios dos Estados-membros da União Europeia, da Zona Europeia de Comércio Livre e no Reino Unido.

Para reclamar a garantia, esta deve estar em conformidade com os termos e condições da Black & Decker e terá de apresentar o comprovativo de compra ao revendedor ou a um técnico de reparação autorizado.

Os termos e condições da garantia de 2 anos da Black & Decker e a localização do técnico de reparação autorizado mais próximo podem ser obtidos na Internet em **www.2helpU.com** ou contacte uma filial da Black & Decker local, cuja morada está indicada neste manual.

Visite o nosso Website **www.blackanddecker.eu** para registar o novo produto da Black & Decker e manter-se actualizado relativamente a novos produtos e ofertas especiais.

Avsedd användning

Din BLACK+DECKER® BCGL115 limpistol har konstruerats för gör-det-själv-aktiviteter i hemmet när det gäller sammanfogning av material, däribland papper, kartong med mera. Denna apparat är endast avsedd för konsumentbruk.

Allmänna säkerhetsanvisningar för apparaten



Varning! Vid användning av nätdrivna och sladdlösa apparater ska grundläggande säkerhetsföreskrifter, inklusive följande föreskrifter, alltid följas. Detta för att förhindra brand, stötar, personskador och materialskador.

- Läs hela bruksanvisningen noggrant innan du använder apparaten. Bekanta dig med reglagen och ta reda på hur apparaten ska användas.
- Avsedd användning beskrivs i denna bruksanvisning. Använd inte apparaten med andra tillbehör eller tillsatser än de som rekommenderas i denna bruksanvisning eftersom detta kan leda till personskador.

Begreppet "apparat" som använts i alla varningar nedan syftar på nätdrivna apparater (med nätsladd) eller batteridrivna (sladdlösa) apparater.

- Spara alla säkerhetsföreskrifter och anvisningar för framtida bruk.
- Denna apparat innehåller batterier som inte är utbytbara.
- När batteriet har nått slutet av sin livslängd ska apparaten kasseras på ett korrekt sätt.

Använda apparaten

- Var alltid försiktig när du använder apparaten.
- Håll arbetsområdet rent och ordentligt upplyst. Belamrade och mörka områden inbjuder till olyckor.
- Skydda apparaten mot regn och väta. Om vatten tränger in i apparaten ökar risken för elektriska stötar.
- Sänk aldrig apparaten i vatten.
- Använd endast apparaten i dagsljus eller i tillräcklig artificiell belysning.
- För att undvika explosionsrisk bör du inte använda apparaten i omgivningar med brandfarliga vätskor, gaser eller damm.
- Apparaten ska inte användas som leksak.
- Öppna inte höljet. Det finns inga användarservicebara delar på insidan.
- Frånkoppla batteriet från apparaten när den inte används, innan du sätter i den eller tar bort delar och innan du rengör den.

Användning och skötsel av apparaten

- Kontrollera att apparaten är hel och att inga delar är skadade innan du använder den.
  Kontrollera att inga delar är trasiga, att strömbrytaren fungerar och att inget annat föreligger som kan påverka dess funktion.
- Använd inte apparaten om den inte kan startas och stängas av med strömbrytaren. En apparat som inte kan kontrolleras av strömbrytaren är farlig och måste repareras.
- Se till att apparaten är avstängd innan du gör några justeringar, byter tillbehör eller förvarar apparater. Därmed undviker du risken för oavsiktlig start av apparaten.
- Använd inte apparaten om någon del har skadats eller gått sönder.
- Låt en auktoriserad reparatör reparera eller byta ut skadade eller defekta delar.
- Försök aldrig ta bort eller byta ut andra delar än de som anges i den här bruksanvisningen.

Efter användning

- Stäng av apparaten och ta ur batteriet om du låter apparaten vara oövervakad, och innan du byter, rengör eller inspekterar dess delar.
- När den inte används ska apparaten förvaras på en torr plats med god ventilation och utom räckhåll för barn.
- Barn ska inte ha tillgång till apparater under förvaring.

Service

- Apparaten ska bara repareras av utbildade reparatörer som endast använder originalreservdelar.
  Då vet du att apparaten förblir säker.

Ytterligare säkerhetsinstruktioner för limpistoler

Avsedd användning beskrivs i den här bruksanvisningen. Om andra tillbehör eller tillsatser används eller om någon annan åtgärd än de som rekommenderas i den här bruksanvisningen utförs med apparaten kan personer och/eller egendom skadas.

- Brand kan uppstå om apparaten inte används försiktigt, därför ska du:
  - vara försiktig när apparaten används på platser där lättantändliga material finns;
  - inte tillämpa mot samma ställe under lång tid;
  - inte använda apparaten i explosionsfarlig omgivning;
  - tänka på att värmen kan ledas vidare till lättantändliga material som inte är omedelbart synliga;
  - alltid låta apparaten svalna innan du ställer undan den;
  - alltid hålla apparaten under uppsikt när den är påslagen;
- **inte vidröra limpistolens varma munstycke.** Apparatens drifttemperatur är cirka 199 °C.
- **Undvik att ha händerna i närheten av den varma tillsatsen och arbetsområdet.** Värme kan komma att ledas genom arbetsmaterialet. Håll fast arbetsmaterialet med klämmor eller tänger.
- **Värmeelementet börjar värmas upp så fort apparaten har slagits på.**
  Undvik skada på person eller sak genom att alltid utgå ifrån att apparaten är varm.

- **Skydda arbetsytan och arbetsmaterial mot värmeskador.** Värme kan komma att ledas genom arbetsmaterialet. Skydda arbetsytan med ett värmebeständigt material.
- **Limstift är inte avsedda att förtäras och bör inte komma i kontakt med livsmedel och liknande.** Uppsök läkare vid förtäring. Förvara oåtkomligt för barn.
- Låt apparaten svalna före rengöring.
- **Du får aldrig snabbkyla apparaten efter användning genom att sänka ned någon av dess delar i vatten eller någon annan vätska.** Låt den bara svalna i den omgivande luften.
- **Håll apparaten borta från lättantändliga material.** Tänk på att denna apparat kan orsaka antändning. Om du är orolig för detta kan du prova med en spillbit.
- **Lämna aldrig apparaten utan uppsikt.** Efter användningen ska du låta apparaten svalna och förvaras utom räckhåll för barn.
- **Ångor till följd av materialuppvärmning vid hantverksarbete kan vara farliga.** Sörj alltid för god ventilation på arbetsplatsen. Sök rådgivning för de material som används.
- **Försök aldrig att sätta något annat i limpistolen än de limstift, tätningar och fogar som rekommenderas.** Exempel: Försök inte att smälta kritor eller stearinljus.
- **Använd INTE varmt, smält lim som ersättning för fasta fästanordningar.**
- Limstiften som används med denna limpistol börjar mjukna vid cirka
  60 °C. Använd inte limmet på föremål eller material som utsätts för värme.
- **Undvik att det kommer ut lim av misstag.** Att tvinga in ett limstift i en ouppvärmd apparat kan skada apparaten eller leda till att varmt lim plötsligt väller fram ur munstycket när drifttemperaturen uppnås. Det kan komma ut lim ur den uppvärmda apparaten utan att man trycker på avtryckaren (1). Skydda arbetsytan med ett värmebeständigt material.
- **Denna apparat är ingen leksak.** Förvara oåtkomligt för barn.
- **Apparaten får bara användas med strömförsörjningsenheten.** Apparaten får bara matas med en lågspänning som motsvarar märkningen på apparaten.

Säkerhet för andra

- Denna apparat kan användas av barn från 8 år och personer med nedsatt fysisk eller psykisk förmåga eller bristande erfarenhet eller kunskap, om de övervakas eller får instruktioner om hur apparaten används på ett säkert sätt och är medvetna om riskerna.
  Barn ska inte leka med apparaten. Rengöring och användarunderhåll ska inte utföras av barn utan övervakning.
- Barn ska hållas under uppsikt så att de inte leker med verktyget.

Etiketter på apparaten

Följande symboler tillsammans med datumkoden visas på apparaten:



Varning! För att minska risken för skador måste användaren läsa bruksanvisningen.



Varning! Varm yta vidrör inte.



Stirra inte på driftlampan

Viktiga säkerhetsanvisningar för alla integrerade batteriverktyg

Varning! Läs alla säkerhetsvarningar, instruktioner och varningsmärkningar för batteriet, laddaren och produkten. Underlåtenhet att följa varningarna och instruktionerna kan resultera i elektrisk stöt, eldsvåda och/eller allvarlig personskada.

- Använd aldrig våld för att sätta in en laddkontakt i verktyget.
- Modifiera INTE en icke-kompatibel laddningskabel på något sätt så att den passar i en verktyget då batteriet kan brista och orsaka allvarliga personskador.
- Ladda INTE eller använd i explosiv atmosfär, såsom i närheten av brännbara vätskor, gaser eller damm. Isättning och borttagning av laddarkabeln från verktyget kan antända dammet eller ångorna.
- Ladda endast batteriet med den medföljande laddningskabeln och en lämplig klass 2-strömkälla.
- UNDVIK att stänka på eller sänka ner utrustningen i vatten.
- Låt INTE vatten eller vätska komma in i verktyget.
- Förvara eller använd INTE enheten på platser där temperaturen kan nå upp till eller överstiga 40 °C (såsom skjul utomhus eller metallklädda byggnader sommartid). För optimal livslängd, förvara på en sval och torr plats.
- Förvara inte verktyget med brytaren på i låst läge. Tejpa aldrig en strömbrytare i påslaget läge.
- Bränn INTE batteriet, även om det är svårt skadat och helt utslitet. Batteriet kan explodera i elden. Giftiga ångor och giftigt material bildas under förbränning av litiumjonbatterier.
- Om batteriets innehåll kommer i kontakt med huden, tvätta omedelbart av det berörda området med vatten och mild tvål. Om batterivätska kommer in i ögonen, skölj med vatten över öppet öga i 15 minuter eller tills irritationen upphört. Om medicinsk omsorg behövs består batterielektrolyten av en blandning av flytande organiska karbonater och litiumsalter.
- Innehållet i öppnade battericeller kan ge upphov till andningsirritation. Sörj för god luftväxling. Om symptomen kvarstår, uppsök läkarvård.

- Batterivätska är lättantändlig om den utsätts för gnistor eller öppen eldslåga.
- Försök aldrig att öppna verktyget av någon anledning. Ladda inte om verktygshuset är sprucket eller skadat. Krossa inte, tappa eller skada verktyget. Använd inte ett verktyg eller USB-kabel som fått en kraftig stöt, tappats, körts över eller skadats på något annat sätt (t.ex. genomborrats av en spik, träffats av en hammare, klivits på). Ett skadat verktyg ska returneras till servicecentret för återvinning.

Förvaringsrekommendationer

Det är bäst om förvaringsplatsen är sval och torr och skyddas från direkt solljus och kraftig värme eller kyla. Förvara det fulladdade verktyget bortkopplat från laddaren.

Transport

Notera: Integrerade litiumjonverktyg bör inte placeras i incheckat bagage på flygplan och måste skyddas ordentligt från kortslutning om de finns i handbagage.

Varning! Observera risken för kortslutning av den batteridrivna apparatens poler orsakad av metallföremål.

Viktiga säkerhetsanvisningar för alla integrerade batteriverktyg

Varning! Läs alla säkerhetsvarningar, instruktioner och varningsmärkningar för batteriet, kabeln och produkten. Underlåtenhet att följa varningarna och instruktionerna kan resultera i elektrisk stöt, eldsvåda och/eller allvarlig personskada.

- Längsta livslängd och bästa prestanda uppnås om batteriet laddas i en lufttemperatur mellan 18°C och 24°C.
- Den medföljande laddar-kabeln är inte avsedd för annat bruk än att ladda uppladdningsbara BLACK+DECKER-verktyg med laddarportar.
  Laddning av andra typer av verktyg kan göra att deras batterier överhettas och spricker, vilket kan leda till personskador, skador på egendom, brand eller elstötar.
- Använd endast med listad/certifierad utrustning (dator).
- Utsätt INTE laddar-kabeln för vatten, regn eller snö.
- Dra i pluggarna snarare än i sladden när du kopplar bort laddarkabeln. Detta kommer att minska risken för skador på den elektriska kontakten och sladden.
- Se till att sladden placeras så att ingen går på den, snubblar på den eller att den på annat sätt riskerar att skadas.
- När du laddar verktyget utomhus ska du alltid se till att det är på en torr plats.
- Använd INTE laddar-kabeln med en skadad sladd eller kontakt. Låt dem bytas ut omedelbart.
- Främmande föremål som är ledande såsom, men inte begränsat till, slipdamm, metallspån, stålull, aluminiumfolie eller ansamling av metallpartiklar bör hållas borta från laddarkontakter och portar.
- Koppla alltid ur laddar-kabeln från strömförsörjningen när det inte finns något verktyg anslutet till den.

Funktioner

Denna apparat har några eller samtliga av följande funktioner:

1. Avtryckare
2. Värm upp LED
3. Limstiftsladdningsport
4. Strömbrytare
5. Laddningsindikator LED
6. Laddningsuttag
7. Belysning LED
8. Laddkabel

Montering

Varning! För att minska risken för allvarlig personskada, stäng av enheten och koppla bort den från strömknappen innan du gör några justeringar eller tar bort/installerar tillsatser eller tillbehör. En oavsiktlig start kan orsaka skador.

Laddningsprocedur (bild A)

Varning! Använd inte verktyget medan det är anslutet till laddaren.

- Sätt i laddar-kontakten (8) i laddningsuttaget (6).
- Anslut laddar-kontakten till valfri laddar-port (t.ex. på en dator) eller ladduttag.
- Laddningsindikatorn LED (5) börjar blinka under laddning.
- Laddningsindikatorn lyser fast när den är fulladdad.
- Batteriet kan lämnas kvar eller laddaren kan kopplas bort.

Viktiga anmärkningar gällande laddning

- Laddaren och batteriet kan bli för varma att vidröra under laddningen. Detta är normalt och indikerar inte något problem. För att underlätta kylningen av verktyget efter användning, undvik att placera laddaren eller verktyget i en varm miljö, såsom i ett metallskjul eller på en oisolerad släpvagn.
- Om verktyget inte laddas ordentligt tar du verktyget och laddaren till ditt lokala servicecenter.
- Du kan också ladda ett delvis använt batteri när du så önskar utan att det har någon negativ effekt på verktyget.

Ladda limstift (fig. B)

Varning! Håll verktyget riktad bort från dig och andra personer. Personskador kan uppstå.

Varning! Ta aldrig bort ett limstift som har satts in i limpistolen.

Varning! Använd endast 7 mm limstift.

- Sätt in limstift i laddningsporten för limstift 3 på baksidan av limpistolen.
- Tryck in limstiftet tills det sitter helt i smältkammaren. Tvinga inte limstiftet.

Drift

Varning! För att minska risken för allvarlig personskada, stäng av enheten och koppla bort den från strömknappen innan du gör några justeringar eller tar bort/installerar tillsatser eller tillbehör. En oavsiktlig start kan orsaka skador.

Strömbrytare (fig. C)

Varning! När det inte används, placera verktyget på sin bas, på en stadig yta, där det inte kommer att orsaka risk för att snubbla eller falla. Välj en yta som inte skadas av lim som droppar från munstycket. Låt limpistolen svalna under 30 minuter innan du ställer undan den.

Strömbrytaren (4) är placerad på verktygets bas.

- För att slå på verktyget, tryck och håll in den övre delen av strömbrytaren i cirka 1 sekund tills uppvärmnings-LED 2 börjar blinka, vilket indikerar att värmeelementet värms upp.
- Efter cirka 30 sekunder kommer LED att lysa med fast sken och belysnings-LED (7) tänds för att visa att enheten är redo att användas.
- Om laddningsindikator LED (5) börjar blinka rött, indikerar detta svagt batteri.
- Stäng av verktyget genom att trycka på strömbrytaren.
- LED-indikatorlampan är inte längre tänd vilket indikerar att värmeelementet är av.

Säkerhetsavstängningsfunktion

Enheten har en säkerhetsavstängningsfunktion. Om enheten inte har flyttats eller använts inom 2 minuter stängs enheten av automatiskt. Följ standard på/av-procedur för att slå på igen.

Applicera lim

Varning! Smält lim når 150 °C. Rör inte applicerat lim. Förvara oåtkomligt för barn.

Varning! Pressning av porösa material, såsom tyg, omedelbart efter applicering kan göra att lim läcker igenom och kommer i kontakt med huden, vilket orsakar skador.

- Efter att limpistolen har varit påslagen i minst 30 sekunder, applicera lim genom att trycka på avtryckaren 1.
- För att limma ihop föremål, applicera lim till ett föremål och tryck det andra föremålet mot det smälta limmet. Håll de limmade föremålen mot varandra i 5-10 sekunder.

Notera: Tunga applikationer kan behöva upp till en minut innan limmet har nått sin fulla styrka.

Notera: Spridningen av lim kan dröja längre än den angivna tiden på grund av att stelnat lim finns i enheten.

Korrekt handplacering (bild D)

Varning! För att minska risken för allvarlig personskada, använd ALLTID korrekt handställning, så som visas.

Varning! För att minska risken för allvarlig personskada, håll ALLTID fast verktyget för att förekomma en plötslig reaktion.

Korrekt handplacering kräver en hand på huvudhandtaget.

Felsökning

Problem	Möjlig orsak	Möjlig lösning
Applicering börjar inte eller värms långsamt	Enhet inte laddad	Ladda enhet
Enheten laddar inte	laddare är inte ansluten	Sätt i laddaren, anslut till en strömkälla
Laddaren är inte ansluten till strömkälla	Anslut laddaren till strömkällan	Se"Ladda batteriet (fig. A)" för mer information
Omgivande temperatur är för varm eller för kall	Omgivande temperatur är för varm eller för kall	Flytta laddaren och verktyget till en plats där temperaturen i den omgivande luften är över 4,5 °C eller under +40,5 °C
Apparaten stängs plötsligt av	Batteriet har nått dess maximala termiska gräns	Låt batteriet svalna
Slut på laddning	Anslut laddaren till batteriet och strömkälla	Låt det ladda (för att maximera batteriets livslängd är det designat att plötsligt stängas av när laddningen är slut).

Råd för bästa resultat

Nedanstående grundläggande anvisningar är en vägledning till hobby- och gör-det-själv-apparater. Användaren bör öva de olika teknikerna på spillbitar för att lära sig rätt arbetsmetod och undvika skador på arbetsmaterialet.

Tips om att använda limpistolen

- Välj rätt limstift för varje användning. Limstift med låga temperaturer är lämpliga för denna apparat.
- Se till att ytorna är rena och fria från smuts och oljefilm innan du börjar limma.
- Sätt ihop delarna för att kontrollera att de faktiskt går att montera som önskat innan du börjar limma.
- Fixera de sammanlimmade delarna medan limmet stelnar. Värmen från limmet kan överföras till materialet. Användaren bör använda klämmor eller tänger för att skydda sig mot värmen.
- Vid arbete i kalla miljöer stelnar limmet snabbare. Vid arbete i varma miljöer stelnar limmet långsammare.
- Mängden applicerat lim påverkar stelningstiden. Stora limklumpar tar upp till femtio procent längre tid att stelna än små droppar. Väldigt små droppar stelnar så snabbt som på tio sekunder. Om du experimenterar med limpistolen på spillbitar lär du dig att bedöma den bästa limmängden för en viss uppgift.
- Vissa färger och betser som innehåller petroleumdestillat kan försvaga limmet. Testa före användningen. Du kan behöva måla eller betsa före limningen.
- Det är svårt att ta bort överflödigt lim när det har stelnat. Det går att ta bort överflödigt lim genom att skrapa på, dra i eller mjuka upp limmet genom att utsätta det för värme, t.ex. med apparatens varma spets. Limmet kan eventuellt kemtvättas bort från tyg.

Underhåll

Din BLACK+DECKER-apparat är konstruerad för att fungera under lång tid med ett minimum av underhåll. Kontinuerlig tillfredsställande drift beror på ordentlig verktygsvård och regelbunden rengöring.

- Rengör apparaten regelbundet med en fuktig trasa. Använd aldrig något slipande eller lösningsmedelsbaserat rengöringsmedel. Låt aldrig någon vätska komma in i apparaten och doppa den aldrig i någon vätska.

Att skydda miljön



Produkter/batterier är återvinningsbara, men om de är märkta med den överkorsade soptunnan får de inte slängas tillsammans med vanligt hushållsavfall. Ladda ur batterierna helt och ta bort dem från verktyget. Separera sedan eventuella ljuskällor från produkten om möjligt. Det är användarens ansvar att radera personuppgifter från produkten. Ta sedan med avfallet till en officiell insamlingscentral eller till din återförsäljare som ofta tar emot produkten gratis. Förpackningar ska kasseras baserat på den markerade materialkoden. Drift- och säkerhetsinstruktioner ska endast kasseras när produkten som dessa refererar till inte längre ska användas.

Kontrollera med din kommun för vägledning om avfallshantering. För mer information, öppna **www.2helpU.com** och skanna Qr-koden ovan.

Tekniska data

		BCGL115
Inspänning	V_{DC}	3,6
Drifttemperatur	°C	185
Limstiftets diameter	mm	7
Vikt	kg	0,229

Garanti

BLACK+DECKER är övertygad om deras produkters kvalitet och erbjuder konsumenterna 24 månaders garanti från och med inköpsdatumet. Denna garanti är ett tillägg och påverkar inte i något hänseende dina lagstadgade rättigheter. Garantin är giltig i områden som tillhör medlemsstaterna i Europeiska unionen och det europeiska frihandelsområdet och i Storbritannien.

För yrkande under garantin måste yrkandet vara in enlighet med Black & Deckers villkor och du kommer att behöva skicka in bevis på köpet till försäljaren eller en auktoriserad reparatör.

Villkoren för Black & Deckers tvååriga garanti och var du hittar din närmaste auktoriserade reparatör kan erhållas på internet på **www.2helpU.com**, eller genom att kontakta ditt lokala Black & Decker-kontor på adressen som anges i denna bruksanvisning.

Besök vår webbplats **www.blackanddecker.eu** för att registrera din nya Black & Decker-produkt samt för att få information om nya produkter och specialerbjudanden.

Tiltenkt bruk

Denne BLACK+DECKER® BCGL115 limpistol er designet for hobby og gjør-det-selv bruk i hjemmet, for sammenføyning av materialer som papir, papp og annet. Apparatet er kun beregnet for privat bruk.

Generelle sikkerhetsadvarsler for apparater

Advarsel! Ved bruk av nettdrevne/batteridrevne apparater må grunnleggende sikkerhetsregler (inkludert punktene som er beskrevet nedenfor) alltid følges for å redusere risikoen for brann, elektrisk støt, personskade og skade på materiell.

- Les hele denne håndboken nøye før du bruker apparatet og gjør deg kjent med betjeningen og riktig bruk av apparatet.
- Tiltenkt bruk er beskrevet i denne bruksanvisningen. Hvis du bruker annet tilbehør, kobler til annet utstyr eller bruker dette apparatet til andre oppgaver enn det som er anbefalt i denne håndboken, kan det føre til fare for personskade.

Begrepet "apparat" i alle advarslene som er oppgitt nedenfor, gjelder nettdrevet apparat (med ledning) eller batteridrevet apparat (uten ledning).

- Ta vare på alle advarsler og instruksjoner for fremtidig bruk.
- Dette apparatet inneholder batterier som ikke kan skiftes.
- Avhende batteriet på en miljøvennlig måte ved slutten av levetiden.

Bruke produktet

- Vær alltid forsiktig når du bruker apparatet.
- Hold arbeidsområdet rent og godt opplyst. Rotete eller mørke områder er en invitasjon til ulykker.
- Hold apparatet unna regn eller fuktighet. Dersom det kommer vann i apparatet, øker faren for elektrisk støt.
- Ikke senk apparatet ned i vann.
- Bruk apparatet bare i dagslys eller godt kunstig lys.
- Ikke bruk apparatet i eksplosjonsfarlige omgivelser, som for eksempel der det befinner seg brennbare væsker, gass eller støv.
- Apparatet skal ikke brukes som leketøy.
- Ikke åpne apparathuset. Verktøyet inneholderingen deler som kan vedlikeholdes av brukeren.
- Koble strømmen fra apparatet når det ikke er i bruk, før du setter på eller tar av deler og før du rengjør apparatet.

Bruk og behandling av apparater

- Kontroller at apparatet ikke er skadet eller har defekte deler før du bruker det. Undersøk om brytere eller andre deler er skadet, eller om det er andre forhold som kan påvirke bruken.
- Ikke bruk apparatet hvis det ikke kan slås på og av med bryteren. Et apparat som ikke kan slås på eller av med bryteren, er farlig og må repareres.

- Forsikre deg om at apparatet er slått av før du foretar justeringer, skifter tilbehør eller lagrer apparatet. Disse forebyggende sikkerhetstiltakene reduserer risikoen for utilsiktet start av apparatet.
- Ikke bruk produktet hvis noen del er skadet eller defekt.
- Overlat reparasjon eller utskifting av skadde eller defekte deler til et autorisert serviceverksted.
- Forsøk aldri å fjerne eller skifte ut andre deler enn dem som er oppgitt i denne håndboken.

Etter bruk

- Slå av apparatet før du lar apparatet stå uten tilsyn, og før du skifter, rengjør eller kontrollerer noen deler av apparatet.
- Når apparatet ikke er i bruk, skal det oppbevares på et tørt og godt ventilert sted og utilgjengelig for barn.
- Barn skal ikke ha tilgang til apparater som oppbevares.

Service

- Apparatet skal alltid repareres av kvalifisert personell og kun med originale reservedeler. Dette sikrer at apparatets sikkerhet opprettholdes.

Ytterligere sikkerhetsinstruksjonerfor limpistoler

Beregnet bruk er beskrevet i denne håndboken. Hvis du bruker annet tilbehør, kobler til annet utstyr eller bruker dette produktet til andre oppgaver enn det som er anbefalt i denne håndboken, kan det føre til fare for personskade og/eller skade på eiendom.

- Brann kan oppstå dersom verktøyet ikke brukes forsiktig, derfor:
  - Vær forsiktig ved bruk av verktøyet på steder der det finnes brennbart materiale.
  - Ikke før luftstrålen mot samme sted i lang tid.
  - Skal ikke brukes der det forekommer eksplosiv atmosfære.
  - Vær klar over at varme kan bli ledet til brennbare materialer du ikke ser.
  - La alltid apparatet bli avkjølt før lagring.
  - Ikke la apparatet være uten tilsyn når det er på.
- **Ikke berør den oppvarmede dysen på limpistolen.** Driftstemperaturen på dette apparatet er ca. 199 °C.
- **Hold hendene borte fra det varme tilbehøret og arbeidsområdet.** Varme kan ledes gjennom arbeidsstykket. Bruk skruetvinger eller rørtang for å holde fast arbeidsstykket.
- **Varmeelementet begynner å varmes opp så snart apparatet kobles til strømmen.** For å unngå personskader eller materielle skader, gå alltid ut fra at verktøyet er varmt.
- **Beskytt arbeidsoverflaten og materialene mot varmeskader.** Varme kan ledes gjennom arbeidsstykket. Bruk varmebestandig materiale for å beskytte arbeidsoverflaten.
- **Limstifter er ikke beregnet på å inntas og bør ikke komme i kontakt med mat, etc.**Dersom det svelges, søk medisinsk hjelp. Oppbevar det utilgjengelig for barn.
- La apparatet kjøle seg ned før rengjøring.
- **Du må aldri prøve å fremskynde kjølingen av apparatet ved å senke noen del av det ned i vann eller annen væske Gi bare apparatet anledning til å luftkjøles.**
- **Hold apparatet på avstand fra brennbare materialer.** Vær oppmerksom på at dette produktet kan antenne materiale. Er du bekymret for dette, kan du teste det på et stykke avfallsmateriale.
- **La apparatet aldri stå uten tilsyn.** Etter bruk, la apparatet kjøle seg ned og oppbevar det ¨på et trygt sted som er utilgjengelig for barn.
- **Røyk som oppstår under arbeider med verktøyet kan være farlige.** Du må alltid arbeide i et godt ventilert område. Innhent råd om materialene som brukes.
- **Du må aldri prøve å føre annet materiale enn anbefalte limstifter i limpistolen.**
  For eksempel: Ikke prøv å smelte fargestifter eller stearinlys.
- **IKKE bruk varm smeltelim for å erstatte strukturelle skrueforbindelser og lignende.**
- **Limstiftene som brukes sammen med denne limpistolen blir myke ved omtrent 60 °C.** Ikke bruk lim på andre gjenstander eller materialer som utsettes for varme.
- **Unngå utilsiktet utmating av lim.** Dersom limstiftene presses inn i et ikke oppvarmet apparat, kan apparatet bli skadet, eller det kan brått komme varm lim ut av dysen når driftstemperaturen nås. Det kan komme lim ut av et oppvarmet apparat uten at avtrekkeren betjenes (1). Bruk varmebestandig materiale for å beskytte arbeidsoverflaten.
- **Apparatet er ikke et leketøy.** Oppbevar det utilgjengelig for barn.
- **Apparatet må bare brukes med strømforsyningsenheten.** Strømspenningen inn i apparatet må være i henhold til markeringen på apparatet.

Andre personers sikkerhet

- Dette apparatet kan brukes av barn som er 8 år eller eldre samt av personer som har reduserte fysiske, sansemessige eller mentale evner, eller som mangler erfaring og kunnskap, hvis de har tilsyn eller har fått veiledning i bruk av apparatet på en trygg måte og forstår farene som foreligger. Barn skal ikke leke med apparatet. Rengjøring og brukervedlikehold skal ikke utføres av barn uten tilsyn.
- Barn må holdes under oppsyn, sørg for at de ikke leker med apparatet.

Merking på produktet

De følgende symbolene sammen med datokode vises på verktøyet:



Advarsel! For å redusere risikoen for skade, må brukeren lese bruksanvisningen.



Advarsel! Varm overflate ikke berør.



Ikke stirr på driftslampen

Viktige sikkerhetsinstruksjoner for alle verktøy med integrert batteri

Advarsel! Les alle sikkerhetsvarsler, instrukser og advarsler for batteriet, ladere og produktet. Manglende overholdelse av advarslene og instruksjonene kan resultere i elektrisk sjokk, brann og/eller alvorlig skade.

- Tving ALDRI et ladestøpsel inn i verktøyet.
- IKKE modifiser et ladestøpsel på en ikke-kompatibel lader på noen måte for å få det til å passe i verktøyet, da batteriet kan sprekke og føre til personskader.
- IKKE lade eller bruk batteriet i eksplosive omgivelser, slik som i nærheten av brennbare væsker, gasser eller støv. Innsetting eller uttak av ladestøpselet på verktøyet kan antenne støvet eller gassen.
- Lad kun batteriet med den medfølgende ladekabelen og en passende strømkilde av klasse 2.
- IKKE sprut på eller senke ned i vann eller andre væsker.
- IKKE la vann eller annen væske komme inn i verktøyet.
- IKKE lagre eller bruk batteriet på steder der temperaturen kan nå eller overstige 40 ˚C (104 °F) (som skur eller metallbygg om sommeren). For best levetid, lagre på et kjølig tørt sted.
- Ikke lagre verktøyet mens bryteren er i låst-på stilling. Ikke prøv å låse bryteren i stillingen PÅ.
- Verktøyet SKAL IKKE brennes selv om den er alvorlig skadet eller helt utslitt. Batteriet kan eksplodere i brann. Giftige gasser og materialer dannes dersom lithium-ion batterier brennes.
- Dersom batteriets innhold kommer i kontakt med huden, vask området straks med mildt såpevann. Dersom du får batterivæske i øyet, skyll øyet med vann i 15 minutter eller til irritasjonen gir seg. Dersom det trengs medisinsk hjelp, informer om at batteriets elektrolytt består av organiske karbonater og lithiumsalter.
- Innholdet av et åpnet batteri kan føre til irritasjon av pusteorganene. Sørg for frisk luft. Dersom symptomene vedvarer, søk legehjelp.
- Batterivæsken kan være brennbar dersom den utsettes for gnister eller flammer.
- Forsøk aldri å åpne verktøyet, uansett grunn. Dersom verktøyet er sprukket eller skadet, ikke lad opp. Ikke knus, slipp i gulvet eller skade verktøyet. Ikke bruk et verktøy eller lader som har fått et slag, er mistet i gulvet, påkjørt eller skadet på annen måte (f.eks. gjennomboret av en spiker, slått med hammer, tråkket på). Skadede verktøy skal leveres til servicesenteret for gjenvinning.

Anbefalinger for lagring

Det beste lagringsstedet er kjølig og tørt, uten direkte sollys og uten sterk kulde eller varme. Lagre fullt oppladet verktøy frakoblet laderen.

Advarsel! Vær oppmerksom på faren for kortslutning av kontaktene på det batteridrevene apparatet ved metallgjenstander.

Transport

Merk: Verktøy med integrerte Li-ion batterier skal ikke sendes i innsjekket bagasje og skal beskyttes ordentlig mot kortslutning dersom de tas med i håndbagasjen på fly.

Viktige sikkerhetsinstruksjoner for alle verktøy med integrert batterilading

Advarsel! Les alle sikkerhetsvarsler, instrukser og advarsler for batteriet,-kabelen og produktet. Manglende overholdelse av advarslene og instruksjonene kan resultere i elektrisk sjokk, brann og/eller alvorlig skade.

- Lang levetid og best ytelse oppnås dersom batteripakken lades med lufttemperatur mellom 65°F og 75°F (18°–24°C).
- Den medfølgende ladekabelen er ikke ment for annen bruk enn lading av BLACK+DECKER ladbare verktøy med micro-USB porter.
  Lading av andre typer verktøy kan føre til at batteriene overoppvarmes og sprekker, som kan føre til personskader, materielle skader og elektrisk støt med alvorlige følger.
- Brukes kun med angitt/godkjent IT-utstyr (PC).
- KKE utsett ladekabelen for vann, regn eller snø.
- Trekk i støpselet og ikke i kabelen når du skal koble fra ladekabelen. Dette reduserer faren for skade på pluggen og kabelen.
- Påse at kabelen er plassert slik at den ikke tråkkes på, snubles i, eller på annen måte utsettes for skade eller påkjenning.
- Finn alltid et tørt sted dersom du må lade verktøyet utendørs.
- IKKE bruk ladekabelen dersom ledningen eller pluggen er skadet. Få den straks skiftet ut.
- Fremmedlegemer av ledende art som, men ikke begrenset til, slipestøv, metallspon, aluminiumsfolie, og enhver oppbygging av metallpartikler skal holdes unna ladestøpsler og ladeport.
- Trekk alltid ut ladekabelen fra strømforsyningen når den ikke er koblet til et verktøy.

Funksjoner

Dette apparatet inneholder noen av eller alle funksjonene nedenfor:

1. Utløser
2. Oppvarmings-LED
3. Limstift ladeport
4. På/av-knapp
5. Ladeindikator-LED
6. Ladeport
7. Belysnings-LED
8. Ladeledning

Montering

Advarsel! For å redusere risikoen for alvorlig personskade, slå av enheten og ikke rør av/på knappen før du foretar eventuelle justeringer eller fjerner/installerer tilleggsutstyr eller tilbehør. Utilsiktet oppstart kan føre til personskader.

Ladeprosedyre (Fig. A)

Advarsel! Ikke bruk verktøyet så lenge det er koblet til laderen.

- Sett ladestøpselet (8) i ladeporten (6).
- Plugg ladestøpselet i en ladeport (for eksempel på en PC).
- Ladeindikator LED (5) blinker under ladingen.
- Ladeindikator-LED vil skifte til å lyse fast når ladingen er komplett.
- Batteriet kan forbli på lading eller laderen kan kobles fra.

Viktige merknader om lading

- Laderen og verktøyet kan være varme å ta på under lading. Dette er normalt og er ikke et tegn på et problem. For å muliggjøre bedre kjøling av verktøyet etter bruk, unngå å oppbevare laderen eller verktøyet i varme omgivelser slik som et metallskur eller en uisolert tilhenger.
- Dersom verktøyet ikke lades ordentlig, lever verktøy og lader på ditt lokale servicesenter.
- Du kan også lade opp et delvis brukt batteri når som helst uten at det har noen effekt på verktøyet.

Lading av limstifter (fig. B)

Advarsel! Hold spikerpistolen vendt bort fra deg selv og andre. Dette kan resultere i alvorlig personskade.

Advarsel! Ta aldri ut en limstift som har vært satt inn i limpistolen.

Advarsel! Bruk kun 7 mm limstifter.

- Sett limstifter i limstiftporten 3 på baksiden av limpistolen.
- Skyv limstiften inn til den sitter godt i smeltekammeret. Ikke bruk makt på limstiften.

Bruk

Advarsel! For å redusere risikoen for alvorlig personskade, slå av enheten og ikke rør av/på knappen før du foretar eventuelle justeringer eller fjerner/installerer tilleggsutstyr eller tilbehør. Utilsiktet oppstart kan føre til personskader.

Av/på (fig. C)

Advarsel! Når det ikke er i bruk, skal verktøyet stå oppreist på bunnen på en stabil overflate der det ikke utgjør en fare for snubling eller fall.
Velg en flate som ikke skades av lim som drypper fra dysen.
La limpistolen kjølne i 30 minutter før du setter den bort.
AV/PÅ knappen (4) er plassert på foten av verktøyet.

- For å slå på verktøyet, trykk og hold toppen av AV/PÅ bryteren i omtrent 1 sekund til LED 2 for oppvarming begynner å blinke, som viser at varmeelementet varmes opp.
- Etter omtrent 30 sekunder vil LED-lampen skifte til å lyse kontinuerlig og belysnings-LED (7) vil tennes for å vise at apparatet er klar for bruk.
- Dersom ladeindikator-LED (5) begynner å blinke rødt, betyr det lavt batteri.
- Slipp AV/PÅ knappen for å slå av verktøyet.
- LED-indikatorlyset lyser ikke lenger, det viser at varmeelementet er av.

Sikkerhets utkoblingsfunksjon

Apparatet har en sikkerhets utkoblingsfunksjon. Dersom apparatet ikke har blitt flyttet eller brukt de siste 2 minutter vil det automatisk slå seg av. Følg standard prosedyre for å slå på igjen.

Påføre lim

Advarsel! Smeltet lim blir 302 ºF varmt. Ikke berør påført lim. Holdes unna barn.

Advarsel! Dersom du presser porøse materialer, som tekstiler, straks etter påføring, vil limet kunne lekke gjennom og komme i kontakt med huden og føre til personskade.

- Etter at limpistolen har vært slått på i minst 30 sekunder, påfør lim ved å trykke på avtrekkeren 1.
- For å lime sammen objekter, påfør lim på det ene objektet og trykk det andre objektet mot det smeltede limet. Hold de limte objektene sammen i 5 til 10 sekunder.

Merk: Tung bruk kan kreve minst ett minutt avkjøling før limet når full styrke.

Merk: Påføring av lim kan forsinkes lenge på grunn av stivnet lim i enheten.

Korrekt plassering av hendene (figur D)

Advarsel! For å redusere faren for alvorlig personskade, skal du ALLTID ha hendene i korrekt posisjon, som vist.

Advarsel! For å redusere faren for alvorlig personskade, skal manALLTID holde godt fast, for å være forberedt på en plutselig reaksjon.
Riktig håndstilling er å ha en hånd på hovedhåndtaket.

Feilsøking

Problem	Mulig årsak	Mulig løsning
Apparatet starter ikke eller varmes opp langsomt	Apparatet ikke ladet	Ladeenhet
Apparatet lader ikke	Lader ikke tilkoblet	Sett inn laderen, koble til strømkilden
Laderen ikke tilkoblet strømkilden	Koble laderen til strømkilden	Se "Lade batteriet (fig. A)" for mer informasjon
Omgivelses-temperaturen er for varm eller kald	Omgivelsestempe-raturen er for varm eller kald	Flytt laderen og apparatet til et sted med lufttemperatur over 4,5 °C eller under +40,5 °C.
Enheten stopper brått	Batteriet har nådd sin maksimale temperaturgrense	La batteriet kjøle seg ned
Ikke oppladet	Koble-laderen til batteriet og til strømkilden	La det lade opp (for å få lengst mulig levetid på batteriet, er batteriet designet for å slå seg av straks den er utladet).

Råd for optimal bruk

De grunnleggende instruksene under er ment som en veiledning for bruk i kunsthåndverk og gjør-det-selv-bruk. Brukeren bør først øve de ulike bruksmulighetene på avfallsmaterial for å oppnå ønsket effekt og hindre skader på arbeidsstykket.

Tips om bruken av smeltelimpistolen

- Velg riktig limstift for det aktuelle bruksområdet. Lavtemperatur limstifter som passer for dette apparatet.
- Kontroller at overflatene er rene og fri for smuss eller oljefilm før du limer.
- Før sammen delene for å kontrollere at de kan føyes sammen i ønsket stilling, før du påfører lim.
- Iverksett tiltak for å holde delene i posisjon mens limet herdes.
  Varmen fra limet kan overføres til materialet. Det bør brukes skruetvinger eller nebbtang for å beskytte brukeren mot varmen.
- Når det arbeides i kalde omgivelser, reduseres tiden som er nødvendig for at limet skal herdes.
  Varme omgivelser vil forlenge herdetiden for limet.
- Limmengden som brukes, vil påvirke herdetiden. Store, tunge dammer med lim vil trenger inntil femti prosent mer tid for å tørke enn små dråper. Svært tynne limstrenger vil tørke så raskt som på 10 sek. Ved å eksperimentere litt med smeltelimpistolen på avfallsmateriale kan du lettere finne fram til beste metode for det aktuelle prosjektet.
- Noen lakk- og malingstyper inneholder petroleumsdestillater som kan gjøre limet svakere. Test før bruk. Det kan være nødvendig å lakkere eller male før limingen.
- Det er vanskelig å fjerne overflødig lim fra materialer etter at limet er herdet. Man kan forsøke å fjerne overflødig lim ved å skrape det bort, skrelle det av, eller ved å mykne limet ved å tilføre varme, f.eks. med den varme spissen på apparatet. Lim kan fjernes fra tekstil med tørrensing.

Vedlikehold

Ditt BLACK+DECKER -produkt er konstruert for å være i drift over lengre tid med et minimum av vedlikehold. Kontinuerlig tilfredsstillende drift er avhengig av riktig stell og regelmessig renhold.

- Rengjør apparatet regelmessig med en ren, fuktig klut. Ikke bruk slipende eller løsemiddelbaserte rengjøringsmidler.
  La det aldri sive væske inn i apparatet, og senk aldri noen deler av apparatet ned i væske.

Beskyttelse av miljøet



Produkter/batterier er resirkulerbare, men hvis de er merket med en overkrysset søppelkasse, må de ikke kastes sammen med vanlig husholdningsavfall. Kjør batteriene helt ned og skill dem fra produktet, og skill eventuelle lyskilder fra produktet hvis mulig. Det er brukerens ansvar å slette personopplysninger fra produktet. Ta deretter avfallet til et offentlig avfallsinnsamlingssenter eller en deltakende forhandler som ofte vil akseptere det gratis. Emballasje bør kastes i henhold til den merkede materialkoden. Bruks- og sikkerhetsanvisninger skal først kastes når produktene de omhandler ikke lenger er i bruk.

Vennligst sjekk med din lokale kommune for veiledning om avfallshåndtering. For mer informasjon, besøk **www.2helpU.com** og skann QR-koden ovenfor.

Tekniske data

		BCGL115
Inngangsspenning	V_{DC}	3,6
Driftstemperatur	°C	185
Limstangdiameter	mm	7
Vekt	kg	0,229

Garanti

BLACK+DECKER er sikker på kvaliteten på sine produkter og tilbyr sine kunder en 24 måneders garanti fra kjøpsdato. Denne garantierklæringen kommer i tillegg til dine lovbestemte rettigheter og er ikke i konflikt med disse. Garantien er gyldig innen områdene tilhørende medlemslandene i den Europeiske Union (EU), det Europeiske Frihandelsområdet (EFTA) og i Storbritannia.

For å ta garantien i bruk må kravet være i samsvar med kjøpsbetingelsene fra Black&Decker og du må vise kjøpskvittering til forhandleren eller til et autorisert serviceverksted.

Betingelser for Black & Deckers 2-års garanti og plasseringen av nærmeste autoriserte reparasjonsagent kan fås på internett på **www.2helpU.com**, eller ved å kontakte ditt lokale Black & Decker-kontor på adressen som angitt i denne bruksanvisningen.

Besøk våre nettsider på **www.blackanddecker.no** for å registrere ditt nye Black & Decker-produkt og for å få informasjon om nye produkter og spesialtilbud.

Tilsigtet brug

Din BLACK+DECKER® BCGL115-limpistol er designet til hobby- og "gør det selv"-aktiviteter i hjemmet, hvor der skal sættes materialer sammen, f.eks. papir eller karton. Dette apparat er kun beregnet til privat brug.

Generelle sikkerhedsadvarsler for apparatet!

Advarsel! Ved brug af apparater, der forsynes med strøm via forsyningsnettet/trådløse apparater, er det vigtigt, at grundlæggende sikkerhedsforholdsregler, herunder bl.a. nedenstående, altid følges for at mindske risikoen for brand, elektrisk stød, kvæstelser og materiel skade.

- Læs hele denne vejledning omhyggeligt, før du bruger apparatet, sæt dig ind i dets betjeningsanordninger og korrekt brug af apparatet.
- Den tilsigtede brug er beskrevet i denne vejledning. Brugen af ekstraudstyr eller tilbehør eller udførelse af andet arbejde med dette apparat end det, der anbefales i denne vejledning, kan udgøre en fare for kvæstelser.

Udtrykket "apparat", der benyttes i alle nedenstående advarsler, henviser til netdrevne apparater (med netledning) eller batteridrevne apparater (trådløs).

- Gem alle advarsler og instruktioner til senere brug.
- Dette apparat indeholder batterier, der ikke kan udskiftes.
- Når batteriet har nået slutningen af sin levetid, skal apparatet bortskaffes korrekt.

Brug af apparatet

- Vær altid opmærksom ved brugen af apparatet.
- Sørg for, at arbejdsområdet er rent og godt oplyst. Rodede eller mørke områder giver anledning til ulykker.
- Apparatet må ikke udsættes for regn eller fugt. Indtrængen af vand i værktøjet øger risikoen for elektrisk stød.
- Apparatet må ikke nedsænkes i vand.
- Brug kun apparatet i dagslys eller ved god kunstig belysning.
- Brug ikke apparatet i eksplosive omgivelser, f.eks. hvor der er brændbare væsker, gasser eller støv.
- Apparatet må ikke bruges som legetøj.
- Kabinettet må ikke åbnes. Der er ingen dele indeni, der kan serviceres af brugeren.
- Afbryd batteriet til apparatet, når det ikke bruges, før dele monteres eller fjernes og før rengøring.

Brug og vedligeholdelse af apparater

- Kontroller apparatet for beskadigede eller defekte dele før brug.
  Se efter knækkede dele, skader på kontakter og eventuelle andre tilstande, der kan påvirke apparatets funktion.
- Brug ikke apparatet, hvis afbryderen er defekt. Apparater, der ikke kan afbrydes, er farligt og skal repareres.
- Sørg for, at apparatet er slukket, før du foretager justeringer, skifter tilbehør eller opbevarer apparater. Disse sikkerhedsforanstaltninger reducerer risikoen for utilsigtet start af apparatet.
- Brug ikke apparatet med beskadigede eller defekte dele.
- Få beskadigede eller defekte dele repareret eller udskiftet på et autoriseret værksted.
- Forsøg aldrig at fjerne eller udskifte dele ud over dem, der er beskrevet i denne vejledning.

Efter brug

- Sluk for apparatet, før du efterlader det uden opsyn, og før du udskifter, rengør eller inspicerer dele af apparatet.
- Opbevar apparatet på et tørt, godt ventileret sted uden for børns rækkevidde, når det ikke er i brug.
- Børn må ikke have adgang til opbevarede apparater.

Service

- Få altid apparatet repareret af kvalificerede fagfolk med originale reservedele. Dermed opretholdes apparatets sikkerhed.

Yderligere sikkerhedsvejledninger for limpistoler

Den tilsigtede brug er beskrevet i denne vejledning. Brug af ekstraudstyr eller tilbehør eller udførelse af andre opgaver med dette apparat end de, der anbefales i denne vejledning, kan medføre risiko for personskade og/eller materiel skade.

- Hvis værktøjet ikke bruges med omtanke, kan der gå ild i det, derfor:
  - vær forsigtig, når du bruger apparatet på steder, hvor der findes brændbare materialer,
  - udsæt ikke samme sted for varme i lang tid,
  - brug ikke apparatet i en eksplosiv atmosfære,
  - vær opmærksom på, at der kan overføres varme til brændbare materialer, der ikke er synlige,
  - lad altid apparatet køle ned, inden det sættes væk for opbevaring,
  - efterlad aldrig apparatet uden opsyn, når det er tændt.
- **Rør ikke ved limpistolens varme dyse.** Under brugen når dette værktøj en temperatur på ca. 199 °C.
- **Hold hænderne på afstand af det varme tilbehør og arbejdsområdet.** Varmen kan ledes gennem materialet. Hold materialet med en tang eller pincet.
- **Opvarmningen af varmeelementet begynder, når apparatet tændes.**
  Gå altid ud fra, at værktøjet er varmt, for at undgå personskade og materiel skade.
- **Beskyt arbejdsfladen og materialerne mod skader forårsaget af varmen.** Varmen kan ledes gennem materialet. Beskyt arbejdsfladen med et varmebestandigt materiale.
- **Limstifter er ikke beregnet til indtagelse og må ikke komme i kontakt med fødevarer osv.**

Hvis de sluges, skal der søges lægehjælp. Opbevar det utilgængeligt for børn.

- Lad apparatet køle af, før du rengør det.
- **Forsøg ikke at afkøle værktøjet efter brug ved at nedsænke dele af det i vand eller anden væske.** Lad udelukkende værktøjet luftkøle.
- **Hold værktøjet på afstand af alt brændbart materiale.** Vær opmærksom på, at dette produkt kan antænde materiale. Test i tvivlstilfælde en materialeprøve.
- **Efterlad aldrig apparatet uden opsyn.** Tag stikket ud efter brug, lad tilbehøret køle af, og anbring værktøjet et sikkert sted uden for børns rækkevidde.
- **Dampe, som opstår ved opvarmning af materialer, der anvendes til hobbyaktiviteter, kan være farlige.** Udfør altid arbejdet på et sted med god ventilation. Søg rådgivning om de materialer, der anvendes.
- **Forsøg aldrig at isætte andre materialer end de anbefalede limstifter i limpistolen.** F.eks.: Forsøg ikke at smelte farveblyanter eller stearinlys.
- **Brug IKKE smeltet lim i stedet for bygningsbeslag.**
- **Limstifterne, der bruges til denne limpistol, blødgøres ved ca.**
  60 °C. Brug ikke lim på genstande eller materiale, der udsættes for varme.
- **Undgå utilsigtet afgivelse af lim.** Hvis der tvinges limstifter ind i et uopvarmet værktøj, kan det beskadige værktøjet eller medføre, at varm lim utilsigtet løber ud af dysen, når brugstemperaturen er nået. Der kan løbe lim ud af et opvarmet værktøj, uden at der trykkes på startknappen (1). Beskyt arbejdsfladen med et varmebestandigt materiale.
- **Dette værktøj er ikke legetøj.** Opbevar det utilgængeligt for børn.
- **Apparatet må kun bruges med strømforsyningsenheden.** Apparatet må kun forsynes med strøm ved en ekstra lav sikkerhedsspænding i overensstemmelse med mærkningen på apparatet.

Andres sikkerhed

- Dette apparat kan bruges af børn i en alder fra 8 år og derover og personer med nedsatte fysiske, sensoriske eller mentale evner eller manglende erfaring og viden, hvis det sker under overvågning, eller de vejledes i brugen af apparatet på en sikker måde, og de forstår de farer, som er forbundet dermed. Børn må ikke lege med apparatet. Rengøring og brugervedligeholdelse må ikke foretages af børn uden opsyn.
- Børn skal holdes under opsyn, så det sikres, at de ikke leger med værktøjet.

Mærkater på apparatet

Følgende symboler vises på værktøjet sammen med apparatet:



Advarsel! For at mindske risikoen for skader skal brugeren læse brugsanvisningen.



Advarsel! Varm overflade rør ikke ved.



Kig ikke på driftslampen

Vigtige sikkerhedsinstruktioner for alle integrerende batterier

Advarsel! Læs alle sikkerhedsadvarsler, instruktioner og forsigtighedsmærkater for batteriet, opladeren og produktet. Manglende overholdelse af advarsler og instruktioner kan medføre elektrisk stød, brand og/eller alvorlig personskade.

- Tving ALDRIG et opladningsstik ind i værktøjet.
- Modificer IKKE et opladningsstik på nogen måde til at passe ind i værktøjet, da batteriet kan briste og forårsage alvorlige personskader.
- Oplad eller brug IKKE batteriet i eksplosive omgivelser, f.eks. hvor der er brændbare væsker, gasser eller støv. Isætning eller udtagning af opladningsstikket fra værktøjet kan antænde støv eller dampe.
- Oplad kun batteriet med det medfølgende opladningskabel og en egnet klasse 2-strømforsyning.
- Sprøjt IKKE på den eller nedsænk den i vand.
- Lad IKKE vand eller nogen væske trænge ind i værktøjet.
- Opbevar eller brug IKKE værktøjet på steder, hvor temperaturen kan nå op på eller overstige 40 °C (som f.eks. uden for skure eller metalbygninger om sommeren). For bedste levetid skal værktøjet opbevares på et køligt og tørt sted.
- Opbevar ikke værktøjet, mens kontakten er låst til åben. Sæt aldrig kontakten fast i tændt position med tape.
- Værktøjet må IKKE forbrændes, selv om det er alvorligt beskadiget eller helt nedslidt. Batterierne kan eksplodere på et bål. Der dannes giftige dampe og materialer, når lithium-ion-batterier brændes.
- Hvis indholdet af et batteri kommer i kontakt med huden, vask omgående området med mild sæbe og vand. Hvis batterivæske kommer i øjet, skyl med vand over det åbne øje i 15 minutter, eller indtil irritationen ophører. Hvis der er brug for lægehjælp, består batterielektrolytten af en blanding af flydende organiske carbonater og lithiumsalte.
- Indholdet af åbnede battericeller kan forårsage irritation af luftvejene. Sørg for frisk luft. Hvis symptomerne fortsætter, skal der søges lægehjælp.
- Batterivæske kan være brandfarlig, hvis den udsættes for gnister eller åben ild.
- Forsøg aldrig at åbne værktøjet af nogen som helst grund. Oplad det ikke, hvis værktøjets hylster er revnet eller beskadiget. Undgå at mase, tabe eller

beskadige værktøjet.
Anvend ikke et værktøj eller en oplader, der har fået et hårdt slag, er blevet tabt, kørt over eller blevet beskadiget på anden vis (f.eks. stukket med et søm, slået med en hammer eller trådt på). Beskadigede værktøjer bør sendes til servicecenteret til genbrug.

Anbefalinger for opbevaring

Det bedste opbevaringssted er et, der er køligt og tørt, væk fra sollys og fra stærk varme eller kulde. Opbevar det fuldt opladede værktøj frakoblet opladeren.

Transport

Bemærk: Integrerende Li-ion-værktøjer bør ikke lægges i bagage, der tjekkes ind på fly, og skal beskyttes korrekt mod kortslutning, hvis de lægges i håndbagage.

Advarsel! Vær opmærksom på risikoen for, at terminalerne på det batteridrevne apparat kortsluttes af metalgenstande.

Vigtige sikkerhedsinstruktioner for opladning af alle integrerende batterier

Advarsel! Læs alle sikkerhedsadvarsler, instruktioner og forsigtighedsmærkater for batteriet, kablet og produktet. Manglende overholdelse af advarsler og instruktioner kan medføre elektrisk stød, brand og/eller alvorlig personskade.

- Den længste levetid og bedste ydeevne opnås, hvis batteripakken oplades ved en lufttemperatur på mellem 18 °C og 24 °C (65-75 °F).
- Det medfølgende opladerkabel er ikke beregnet til anden brug end opladning af BLACK+DECKER genopladelige værktøjer med opladnings-porte.
  Opladning af andre typer værktøjer kan få deres batterier til at overophede og sprænge og dermed resultere i personskade, ejendomsskade, brand, elektrisk stød eller dødsfald ved elektrisk stød.
- Må kun anvendes sammen med det angivne/certificerede informationsteknologiske udstyr (computer).
- Udsæt IKKE opladerkablet for vand, regn eller sne.
- Træk i stikkene i stedet for ledningen, når du trækker opladerkablet ud. Dette reducerer risikoen for beskadigelse af stikkene og ledningen.
- Kontroller, at ledningen placeres, så der ikke trædes på den, faldes over den, eller den på anden måde udsættes for skader eller stress.
- Sørg altid for et tørt sted, når værktøjet oplades udendørs.
- Brug IKKE et beskadiget opladerkabel eller stik. Få dem udskiftet med det samme.
- Fremmede materialer af en ledende art som for eksempel, men ikke begrænset til slibestøv, metalspåner, ståluld, aluminumsfolie eller anden koncentration af metalliske partikler skal holdes på afstand af opladnings-stikkene og -portene.
- Træk altid opladerkablet ud af strømforsyningen, når der ikke er fastgjort noget værktøj til det.

Funktioner

Dette apparat leveres med nogle af eller alle følgende egenskaber:

1. Udløser
2. Opvarmnings-LED
3. Indføringsåbning for limstift
4. Tænd/sluk-knap
5. LED-indikator for opladning
6. Opladningsport
7. Belysnings-LED
8. Opladerkabel

Samling

Advarsel! For at reducere risikoen for alvorlig personskade skal du slukke for apparatet og holde dig væk fra tænd/sluk-knappen, før du foretager justeringer eller fjerner/installerer tilbehør eller ekstraudstyr. Start ved et uheld kan medføre personskade.

Opladningsprocedure (fig. A)

Advarsel! Brug ikke værktøjet, mens det er tilsluttet laderen.

- Indsæt opladningsstikket (8) i opladningsporten (6).
- Sæt opladningsstikket i en opladningsport (f.eks. på en computer) eller en opladningsboks.
- Opladningsindikator-LED'en (5) blinker under opladning.
- LED-indikatoren for opladning skifter til konstant lys, når den er fuldt opladet.
- Batteriet kan efterlades opladet, eller opladeren kan frakobles.

Vigtige bemærkninger om opladning

- Opladeren og værktøjet kan blive varme at røre ved, mens de oplades. Dette er normalt og angiver ikke et problem. For at lette køling af værktøjet efter brug bør du undgå at placere værktøjet i varme omgivelser, som f.eks. i et metalskur eller i en uisoleret trailer.
- Hvis værktøjet ikke lades korrekt op, bør du tage værktøjet og opladeren hen til dit lokale servicecenter.
- Du kan oplade et delvist brugt batteri, når du ønsker det, uden nogen negativ indflydelse på værktøjet.

Isætning af limstifter (fig. B)

Advarsel! Sørg for at værktøjet vender væk fra dig selv og andre. Det kan resultere i alvorlig personskade.

Advarsel! Fjern aldrig en limstift, der er sat i limpistolen.

Advarsel! Brug kun 7 mm limstifter.

- Sæt limstifter i indføringsåbningen for limstifter 3 på bagsiden af limpistolen.
- Skub limstiften frem, indtil den sidder helt i smeltekammeret. Du må ikke tvinge limstiften.

Betjening

Advarsel! For at reducere risikoen for alvorlig personskade skal du slukke for apparatet og holde dig væk fra tænd/sluk-

knappen, før du foretager justeringer eller fjerner/installerer tilbehør eller ekstraudstyr. Start ved et uheld kan medføre personskade.

Tænd/sluk (Fig. C)

Advarsel! Når værktøjet ikke er i brug, skal det placeres på en stabil overflade, hvor det ikke kan forårsage falde- eller snublefare.
Vælg en overflade, der ikke bliver beskadiget af lim, der dryper fra dysen.
Lad apparatet køle af i 30 minutter, inden det sættes væk for opbevaring.

Tænd/sluk-knappen (4) er placeret på værktøjets bund.

- For at tænde værktøjet skal du trykke og holde den øverste del af tænd/sluk-knappen nede i ca. 1 sekund, indtil opvarmnings-LED 2 begynder at blinke, hvilket indikerer, at varmeelementet er ved at blive varmet op.
- Efter ca. 30 sekunder lyser lysdioden konstant, og belysnings-LED'en (7) tændes for at vise, at enheden er klar til brug.
- Hvis opladerens indikator-LED (5) begynder at blinke rødt, indikerer det, at batteriniveauet er lavt.
- For at slukke værktøjet skal du trykke på ON/OFF-knappen.
- LED-indikatoren lyser ikke længere, når varmeelementet er slukket.

Sikkerhedsafbryderfunktion

Enheden er udstyret med en sikkerhedsafbryderfunktion. Hvis enheden ikke er blevet flyttet eller brugt inden for 2 minutter, slukker enheden automatisk. Følg standard tænd/sluk-proceduren for at tænde igen.

Påføring af lim

Advarsel! Smeltet lim når en temp. på 150 °C. Rør ikke ved den påførte lim. Skal holdes væk fra børn.

Advarsel! Hvis du presser porøse materialer, f.eks. stof, umiddelbart efter påføring, kan limen løbe igennem og komme i kontakt med huden og forårsage skade.

- Når limpistolen har været tændt i mindst 30 sekunder, påføres limen ved at trykke på 1.
- Lim genstande sammen ved at påføre lim på den ene genstand og presse den anden genstand ind i den smeltede lim. Hold limede genstande sammen i 5-10 sekunder.

Bemærk: Ved større arbejde kan der gå op til et minut, før limen har nået sin fulde styrke.

Bemærk: Spredning af lim kan vare længere end den angivne tid, hvis der er størknet lim i enheden.

Korrekt håndposition (fig. D)

Advarsel! For at reducere risikoen for alvorlig personskade skal du ALTID anvende den rette håndposition som vist.

Advarsel! For at reducere risikoen for alvorlig personskade skal du ALTID holde godt fast i tilfælde af en pludselig reaktion.

Korrekt håndposition kræver en hånd på hovedhåndtaget.

Problemløsning

Problem	Mulig årsag	Mulig løsning
Apparatet starter ikke eller varmer langsomt op	Enheden er ikke opladet	Oplad enheden
Enheden vil ikke oplade	oplader ikke tilsluttet	Indsæt opladeren, og slut den til strømkilden
Oplader ikke sluttet til strømkilde	Slut oplader til strømkilde	Se "Opladning af batteriet (fig. A)" for flere detaljer
Omgivende lufttemperatur for varm eller for kold	Omgivende temperatur for varm eller for kold	Flyt opladeren og værktøjet til en omgivende lufttemperatur på over 4,5 °C eller under +40,5 °C
Apparatet slukker brat	Batteriet har nået sin maksimale termiske grænse	Lad batteriet køle ned
Ude af opladning	Slut oplader til batteri og strømkilde	Lad det oplade (For at maksimere batteriets levetid er det designet til brat at slukke, når opladningen er opbrugt.

Gode råd til optimal brug

De grundlæggende instruktioner nedenfor er en vejledning til hobby- og "gør det selv"-arbejde. Brugeren bør øve sig på prøvemateriale, så den ønskede effekt kan opnås, uden at materialet beskadiges.

Gode råd om brug af limpistolen

- Vælg den rette limstift til apparatet. Limstifter til lav temperatur er velegnede til dette apparat.
- Sørg for, at overfladerne er rene og fri for smuds- eller oliebelægninger, inden der limes.
- Saml delene for at kontrollere, at de kan samles i den ønskede position, inden der påføres lim.
- Træf foranstaltninger, så delene kan holdes på plads, mens limen hærder.
  Varmen fra limen kan ledes til materialet. Brug en tang eller pincet til at beskytte brugeren mod varmen.
- Limen hærder hurtigere, når der arbejdes i kølige omgivelser.
  I varme omgivelser er limen længere tid om at hærde.
- Mængden af påført lim påvirker hærdningstiden. Større limklatter er op til halvtreds procent længere tid om at tørre end små dråber. Helt små limperler tørrer på bare 10 sekunder. Eksperimenter med limpistolen på prøvemateriale for at finde den bedst egnede metode til dit projekt.
- Visse typer maling og farve indeholder petroleumdestillater, som kan svække klæbeevnen. Test inden brug.
  Det kan være nødvendigt at male eller påføre farve, inden der limes.
- Overskydende lim kan være vanskelig at fjerne fra materialet, når den er hærdet. Prøv at fjerne den overskydende lim ved at skrabe, skrælle eller blødgøre

den med varme, f.eks. med værktøjets varme spids. Limen kan muligvis fjernes fra stof ved kemisk rensning.

Vedligeholdelse

Dit BLACK+DECKER-udstyr er beregnet til brug gennem lang tid med et minimum af vedligeholdelse. Vedvarende tilfredstillende funktion er afhængig af, om værktøjet plejes korrekt og rengøres regelmæssigt.

- Rens med jævne mellemrum værktøjet med en fugtig klud. Der må ikke bruges skuremidler eller opløsningsmidler. Lad aldrig væske trænge ind i værktøjet, og nedsænk aldrig nogen del af værktøjet i væske.

Miljøbeskyttelse



Produkter/batterier kan genbruges, men hvis de er markeret med den overstregede skraldespand, må de ikke bortskaffes sammen med almindeligt husholdningsaffald. Lad batterierne aflade helt og adskil dem, og adskil eventuelle lyskilder fra produktet, hvis det er muligt. Det er brugerens ansvar at slette personlige oplysninger fra produktet. Aflever derefter affaldet på et officielt affaldsindsamlingsanlæg eller hos en deltagende forhandler, som ofte tager imod det gratis. Emballagen skal bortskaffes baseret på den markerede materialekode. Brugs- og sikkerhedsinstruktioner bør kun bortskaffes, når det relevante produkt ikke længere er i brug.

Kontakt din kommune for at få vejledning i affaldshåndtering. Få yderligere oplysninger på **www.2helpU.com** og ved at scanne ovenstående QR-kode.

Tekniske data

		BCGL115
Indgangsspænding	V_{DC}	3,6
Driftstemperatur	°C	185
Limstiftens diameter	mm	7
Vægt	kg	0,229

Garanti

Black & Decker er overbevist om den gode kvalitet af sine produkter og giver forbrugerne en garanti på 24 måneder fra købsdatoen. Garantien er et tillæg til forbrugerens lovmæssige rettigheder og påvirker ikke disse. Garantien er gyldig inden for medlemsstaterne af Den Europæiske Union og Det Europæiske Frihandelsområde.

Når du gør krav på garantien, skal kravet være i overensstemmelse med Black&Decker vilkår og betingelser, og du skal indsende dokumentation for købet til sælgeren eller til en autoriseret reparatør.

Vilkår og betingelser for Black & Decker 2 års garanti og placeringen af dit nærmeste autoriserede serviceværksted kan fås på internettet på www.2helpU.com, eller ved at kontakte dit lokale Black & Decker kontor på den adresse, der er angivet i denne vejledning.

Besøg venligst vores websted www.blackanddecker.co.uk for at registrere dit nye BLACK+DECKER produkt og modtage opdateringer om nye produkter og specielle tilbud.

Käyttötarkoitus

BLACK+DECKER® BCGL115 -liimapistooli soveltuu askarteluun ja erilaisten materiaalien, kuten paperin ja pahvin liimaamiseen. Laite on tarkoitettu vain yksityiskäyttöön.

Laitteen yleiset turvavaroitukset

Varoitus! Sähkölaitteita / johdottomia laitteita käytettäessä on aina noudatettava asianmukaisia turvaohjeita, jotta tulipalojen, sähköiskujen, henkilövahinkojen ja materiaalivaurioiden riski olisi mahdollisimman pieni.

- Lue nämä ohjeet huolellisesti ennen laitteen käyttöä. Tutustu hallintalaitteisiin ja opettele laitteen oikea käyttö.
- Käyttötarkoitus kuvataan näissä ohjeissa. Muiden kuin ohjeissa suositeltujen lisävarusteiden tai -osien käyttö sekä laitteen käyttö muuhun kuin oppaassa suositeltuun tarkoitukseen voi aiheuttaa henkilövahingon vaaran.

Jäljempänä olevissa varoituksissa käytetyllä käsitteellä "laite" tarkoitetaan verkkokäyttöisiä laitteita (joissa on verkkojohto) tai akkukäyttöisiä laitteita (joissa ei ole verkkojohtoa).

- Säästä kaikki varoitukset ja ohjeet tulevaa käyttöä varten.
- Tämä laite sisältää akkuja, jotka saa vaihtaa ainoastaan asiantunteva henkilö.
- Kun akun käyttöikä on päättynyt, laite on hävitettävä asianmukaisesti.

Laitteen käyttö

- Ole aina huolellinen käyttäessäsi laitetta.
- Pidä työskentelyalue puhtaana ja hyvin valaistuna. Onnettomuuksia sattuu herkemmin epäsiistissä tai huonosti valaistussa ympäristössä.
- Älä käytä laitetta sateessa tai märissä olosuhteissa. Laitteen sisään joutunut vesi voi aiheuttaa sähköiskun.
- Älä upota laitetta veteen.
- Käytä laitetta vain päivänvalossa tai hyvin valaistulla alueella.
- Älä käytä laitetta räjähdysalttiissa ympäristössä, jossa on palavaa nestettä, kaasua tai pölyä.
- Laitetta ei saa käyttää leluna.
- Älä avaa laitteen koteloa. Sisällä ei ole mitään huollettavia osia.
- Irrota akku laitteesta, kun laitetta ei käytetä ja ennen osien asentamista tai irrottamista ja ennen puhdistusta.

Laitteiden käyttö ja hoito

- Tarkista ennen laitteen käyttöä, ettei laitteessa ole vahingoittuneita tai viallisia osia. Tarkista osien ja kytkimien kunto sekä muut seikat, jotka voivat vaikuttaa laitteen toimintaan.
- Älä käytä laitetta, jota ei voida käynnistää ja pysäyttää virtakytkimestä. Laite, jota ei enää voida käynnistää ja pysäyttää käynnistyskytkimellä, on vaarallinen, ja se täytyy korjata.

- Varmista, että laite on sammutettu, ennen kuin teet mitään säätöjä, vaihdat lisävarusteita tai varastoit laitteita. Tällä tavoin pienennetään laitteen tahattoman käynnistyksen mahdollisuutta.
- Älä käytä laitetta, jos jokin osa on vahingoittunut tai viallinen.
- Korjauta tai vaihdata vaurioituneet tai vialliset osat valtuutetussa huoltoliikkeessä.
- Älä yritä korjata tai vaihtaa muita kuin tässä käyttöohjeessa erikseen määriteltyjä osia.

Käytön jälkeen

- Sammuta laite ennen kuin jätät sen ilman valvontaa ja ennen sen osien vaihtamista, puhdistamista tai tarkastamista.
- Kun laitetta ei käytetä, säilytä sitä kuivassa, hyvin tuuletetussa paikassa poissa lasten ulottuvilta.
- Pidä laite lasten ulottumattomissa.

Huolto

- Korjauta laite koulutetulla ja ammattitaitoisella henkilöllä ja hyväksy korjauksiin vain alkuperäisiä varaosia. Siten varmistat, että laite säilyy turvallisena.

Lisäturvaohjeet liimapistooleille

Käyttötarkoitus kuvataan ohjeissa. Käytä laitetta ainoastaan sellaiseen työhön, johon se on tarkoitettu, ja käytä vain käyttöohjeessa ja tuotekuvastossa suositeltuja tarvikkeita ja lisälaitteita. Ohjeesta poikkeava käyttö voi aiheuttaa henkilö- ja/tai omaisuusvahinkoja.

- Voi syttyä tulipalo, jos laitetta ei käytetä huolellisesti. Huomioi siksi seuraavat seikat:
  - Käytä laitetta varoen paikoissa, joissa on syttyviä materiaaleja.
  - Älä suuntaa kuumaa ilmaa liian kauan samaan kohtaan.
  - Älä käytä laitetta räjähdysalttiissa ympäristössä.
  - Ota huomioon, että kuumuus voi siirtyä tulenarkoihin materiaaleihin, jotka eivät ole näkyvissä.
  - Anna laitteen aina jäähtyä ennen varastointia.
  - Älä jätä käynnissä olevaa laitetta ilman valvontaa.
- **Älä kosketa liimapistoolin kuumaan suuttimeen.** Tämän laitteen toimintalämpötila on noin 199°C.
- **Älä kosketa kolvin kuumaa kärkeä tai työkohdetta.** Työstettävä kohde voi johtaa kuumuutta. Kiinnitä työkohde puristimilla tai pidä sitä pihdeillä.
- **Laitteen lämmityselementti alkaa lämmetä heti, kun virta kytketään.** Vahinkojen välttämiseksi on aina oletettava, että laite on kuuma.
- **Suojaa käsiteltävä materiaali ja sen pinta kuumuusvaurioilta.** Työstettävä kohde voi johtaa kuumuutta. Suojaa työkohteen pinta käyttämällä kuumuutta kestävää materiaalia.
- **Liimapuikkoja ei saa panna suuhun eivätkä ne saa olla kosketuksissa elintarvikkeiden kanssa.** Jos sitä niellään, ota yhteyttä lääkäriin. Pidä se poissa lasten ulottuvilta.
- **Anna laitteen jäähtyä ennen puhdistamista.**
- **Älä koskaan jäähdytä laitetta käytön jälkeen upottamalla sitä edes osittain veteen tai muuhun nesteeseen.** Anna laitteen jäähtyä itsekseen.
- **Laite ei saa joutua kosketuksiin tulenarkojen materiaalien kanssa.** Laite voi sytyttää tiettyjä materiaaleja palamaan. Jos epäilet sen mahdollisuutta, testaa ensin pienellä hukkapalalla.
- **Älä koskaan jätä laitetta ilman valvontaa.** Anna laitteen jäähtyä käytön jälkeen ja vie se sitten turvalliseen säilytyspaikkaan lasten ulottumattomiin.
- **Materiaalien kuumennuksessa syntyvät höyryt ja käry voivat olla haitallisia.** Työskentele aina hyvin tuuletetussa tilassa. Tutustu käytettäviä materiaaleja koskeviin ohjeisiin.
- **Älä koskaan lisää liimapistooliin muita materiaaleja kuin suositeltuja liimapuikkoja.** Esimerkki: Älä yritä sulattaa väriliituja tai kynttilöitä.
- **ÄLÄ käytä kuumaa liimaa rakenteissa käytettävien kiinnitteiden sijasta.**
- Liimapistoolissa käytettävä puikkoliima pehmenee noin **60 °C.** Älä siis käytä liimaa kohteissa, jotka altistuvat kuumuudelle.
- **Varo pistoolista vahingossa tulevia liimapurskeita.** Liimapuikon työntäminen väkisin lämmittämättömään pistooliin voi vahingoittaa pistoolia tai kuumaa liimaa voi yllättäen purskahtaa suuttimesta siinä vaiheessa, kun laite saavuttaa toimintalämpötilan.
  Liimaa voi pursuta kuumennetun laitteen suuttimesta, vaikka liipaisinta (1) ei paineta. Suojaa työkohteen pinta käyttämällä kuumuutta kestävää materiaalia.
- **Tämä laite ei ole leikkikalu.** Pidä se poissa lasten ulottuvilta.
- **Laitteen kanssa tulee käyttää ainoastaan-virtalähdettä.** Laitteeseen saa syöttää vain sen merkintöjen mukaista erittäin alhaista turvajännitettä.

Muiden henkilöiden turvallisuus

- Tämä laite soveltuu yli 8-vuotiaiden lasten ja sellaisten henkilöiden käyttöön, joilla on fyysisiä, aistillisia tai henkisiä rajoitteita tai puutteellinen kokemus tai tuntemus, jos heitä valvotaan tai jos he ovat saaneet laitteen turvalliseen käyttöön liittyvää opastusta ja ymmärtävät laitteen käyttöön liittyvät vaarat.
  Älä anna lasten leikkiä laitteella. Puhdistus- ja huoltotöitä ei saa jättää lapsille ilman valvontaa.
- Lapsia tulee valvoa, jotta he eivät leikkisi laitteella.

Laitteessa olevat merkinnät

Laitteessa on seuraavat symbolit sekä päivämääräkoodi:



Varoitus! Loukkaantumisriskin vähentämiseksi käyttäjän on luettava käyttöohjeet.



Varoitus! Älä kosketa kuumaa pintaa.



Älä tuijota käyttölamppua

Tärkeitä turvaohjeita kaikkiin akkutyökaluihin

Varoitus! Lue kaikki akun, laturin ja tuotteen turvavaroitukset, ohjeet ja varoitusmerkit. Jos varoituksia ja ohjeita ei noudateta, on olemassa sähköiskun, tulipalon ja/tai vakavan henkilövahingon vaara.

- Älä koskaan liitä laturin pistoketta väkisin työkaluun.
- ÄLÄ tee yhteensopimattoman laturin pistokkeeseen mitään muutoksia sen sovittamiseksi työkaluun, sillä akku voi rikkoutua ja aiheuttaa vakavia henkilövahinkoja.
- ÄLÄ lataa tai käytä akkua räjähdysalttiissa ympäristössä, jossa on syttyvää nestettä, kaasua tai pölyä. Pöly tai höyry voi syttyä, kun laturin pistoke liitetään työkaluun tai irrotetaan työkalusta.
- Lataa akku vain sen mukana toimitetulla latausjohdolla ja sopivalla luokan 2 virtalähteellä.
- ÄLÄ altista roiskeille tai upota veteen.
- SUOJATTAVA vedeltä ja muilta nesteiltä.
- ÄLÄ säilytä tai käytä työkalua paikassa, jossa lämpötila voi saavuttaa tai ylittää 40 ˚C (kuten kesällä ulkokatoksissa tai metallirakennuksissa). Säilytä työkaluja viileässä ja kuivassa paikassa parhaan käyttöiän saavuttamiseksi.
- Älä säilytä työkalua kytkin lukitussa asennossa. Älä koskaan teippaa kytkintä käyttöasentoon.
- ÄLÄ polta edes vakavasti vaurioitunutta tai täysin loppuun kulunutta työkalua. Akku voi räjähtää tulessa. Myrkyllisiä höyryjä ja materiaaleja syntyy, kun litiumioniakut poltetaan.
- Jos akun sisältöä pääsee iholle, pese iho välittömästi miedolla saippualla ja vedellä. Jos akun nestettä pääsee silmiin, huuhtele avointa silmää vedellä 15 minuutin ajan tai ärsytyksen poistumiseen saakka. Jos lääkinnällinen apu on tarpeen, akun elektrolyytti sisältää nestemäisten orgaanisten karbonaattien sekä litiumsuolien seosta.
- Avattujen akkukennojen sisältö voi aiheuttaa ärsytystä hengitysteissä. Siirry raikkaaseen ilmaan. Jos oireet jatkuvat, ota yhteyttä lääkäriin.
- Akun neste voi olla syttyvää, jos se altistetaan kipinöille tai liekeille.
- Älä koskaan yritä avata työkalua mistään syystä. Jos työkalun ulkokuori on haljennut tai vaurioitunut, älä lataa yksikköä. Älä riko, pudota tai vahingoita työkalua. Älä käytä työkalua tai laturia, johon on osunut terävä isku, joka on pudotettu tai vahingoittunut millään tavalla (esim. lävistetty naulalla, isketty vasaralla, astuttu päälle). Vahingoittuneet työkalut tulee palauttaa huoltoon kierrätystä varten.

Säilytysohjeet

Paras säilytyspaikka on kuiva ja viileä paikka, suojaa laite suoralta auringonvalolta ja liialliselta lämmöltä tai kylmyydeltä. Säilytä täyteen ladattua työkalua laturista irti.

Varoitus! Huomaa, että akkukäyttöisessä laitteessa on napojen oikosulkuun johtamisen vaara metalliesineiden vuoksi.

Kuljetus

Huomautus: Kokonaisia litiumionityökaluja ei saa asettaa lentokoneiden ruumaan meneviin matkalaukkuihin ja ne on suojattava asianmukaisesti oikosuluilta, kun niitä kuljetetaan käsimatkatavaroissa.

Tärkeitä turvaohjeita kaikkiin latauslaitteisiin

Varoitus! Lue kaikki akun, kaapelin ja tuotteen turvavaroitukset, ohjeet ja varoitusmerkit. Jos varoituksia ja ohjeita ei noudateta, on olemassa sähköiskun, tulipalon ja/tai vakavan henkilövahingon vaara.

- Pisin käyttöikä ja paras suorituskyky saavutetaan, kun akkua ladataan lämpötilassa 18 °C - 24 °C (65 °F - 75 °F).
- Pakkaukseen kuuluvaa latauskaapelia ei saa käyttää muuhun tarkoitukseen kuin latausliitännöillä varustettujen ladattavien BLACK+DECKER-työkalujen lataamiseen. Muiden työkalujen lataaminen voi aiheuttaa niiden akkujen ylikuumenemisen ja rikkoutumisen, jolloin vaarana ovat henkilö- ja omaisuusvahingot, tulipalo ja sähköiskut.
- Käytä ainoastaan luetteloitujen/sertifioitujen tietoteknisten (tietokone-) laitteiden kanssa.
- SUOJAA latauskaapeli vedeltä, sateelta ja lumelta.
- Vedä pistokkeesta johdon sijaan latauskaapelia irrottaessa. Tämä vähentää pistokkeiden ja johdon vaurioitumisen vaaraa.
- Varmista, ettei johdon päälle ei astua, siihen ei voida kaatua ja ettei se voi muuten vaurioitua tai kulua.
- Varmista, että latauspaikka on kuiva ladattaessa työkalua ulkotilassa.
- ÄLÄ käytä latauskaapelia, jos virtajohto tai pistokkeet ovat vaurioituneet. Vie ne heti vaihdettavaksi.
- Johtavat materiaalit kuten, seuraaviin kuitenkaan rajoittumatta, hiomapöly, metallihiukkaset, teräsvilla, alumiinifolio tai muut metallihiukkasten kertymät, tulee pitää poissa latauspistokkeista ja -liitännästä.
- Irrota latauskaapeli aina virtalähteestä, kun siihen ei ole liitetty työkalua.

Yleiskuvaus

Tässä valaisimessa on kaikki seuraavat ominaisuudet tai joitakin niistä:

1. Liipaisin
2. Kuumentumisen LED-merkkivalo
3. Liimapuikon latausportti
4. Virtakytkin
5. Latauksen LED-merkkivalo
6. Latausportti

7. LED-merkkivalo
8. Latausjohto

Asennus

Varoitus! Vähentääksesi vakavien henkilövaurioiden riskiä, kytke laite pois päältä ja ole käyttämättä virtapainiketta ennen säätöjen tekemistä tai lisävarusteiden tai apuvälineiden irrottamista/asentamista. Tahaton käynnistyminen aiheuttaa vahingon.

Lataaminen (kuva A)

Varoitus! Älä käytä sahaa sen ollessa liitettynä laturiin.

- Liitä latauspistoke (8) latausporttiin (6).
- Liitä latauspistoke mihin tahansa latausporttiin (kuten tietokoneeseen) tai latauspistokkeeseen.
- Latauksen LED-merkkivalo (5) vilkkuu latauksen aikana.
- Latauksen LED-merkkivalo palaa pysyvästi, kun akku on ladattu täyteen.
- Akku voidaan jättää lataukseen tai laturi voidaan irrottaa.

Tärkeitä huomautuksia lataamiseen

- Laturi ja työkalu voivat kuumentua latauksen aikana. Tämä on normaalia, eikä ole osoitus ongelmasta. Jotta työkalu jäähtyisi käytön jälkeen, vältä asettamasta laturia tai työkalua lämpimään ympäristöön, kuten metallikoteloon tai eristämättömän perävaunun päälle.
- Jos työkalu ei lataudu oikeaoppisesti, vie työkalu ja laturi paikalliseen huoltopalveluun.
- Voit halutessasi ladata osittain käytetyn akun milloin tahansa, ilman että siitä olisi haittaa työkalulle.

Liimapuikkojen lataaminen (kuva B)

Varoitus! Vältä kohdistamasta työkalua itseesi tai muihin päin. Se voi aiheuttaa vakavan henkilövahingon.

Varoitus! Älä koskaan poista liimapistooliin asetettua liimapuikkoa.

Varoitus! Käytä ainoastaan 7 mm:n liimapuikkoja.

- Työnnä liimapuikot liimapistoolin takana olevaan liimapuikon latausporttiin 3.
- Paina puikkoa, kunnes se on kokonaan sulatuskotelossa. Älä paina liimapuikkoa voimalla.

Käyttö

Varoitus! Vähentääksesi vakavien henkilövaurioiden riskiä, kytke laite pois päältä ja ole käyttämättä virtapainiketta ennen säätöjen tekemistä tai lisävarusteiden tai apuvälineiden irrottamista/asentamista. Tahaton käynnistyminen aiheuttaa vahingon.

Kytkeminen päälle ja pois päältä (kuva C)

Varoitus! Kun työkalu ei ole käytössä, aseta se pystyasentoon sen jalustan päälle niin, ettei kaatumis- tai kompastumisvaaraa ole.
Valitse pinta, jota suuttimesta tippuva liima ei vahingoita.
Anna liimapistoolin jäähtyä 30 minuutin ajan ennen varastointia.
Virtapainike (4) sijaitsee työkalun jalustassa.

- Kytke työkalu päälle pitämällä virtakytkimen yläosaa painettuna noin 1 sekunnin ajan, kunnes kuumenemisen LED-merkkivalo 2 alkaa vilkkua osoittaen, että lämmityselementti lämpenee.
- Noin 30 sekunnin kuluttua LED-merkkivalo palaa vakiona ja LED-merkkivalo (7) syttyy osoittamaan, että laite on käyttövalmis.
- Jos laturin merkkivalo (5) alkaa vilkkua punaisena, akun varaustaso on alhainen.
- Sammuta laite painamalla virtakytkintä.
- LED-merkkivalo sammuu, kun lämmityselementti on kytkeytynyt pois päältä.

Turvakatkaisu

Laitteessa on turvakatkaisutoiminto. Jos laitetta ei ole siirretty tai sitä ei ole käytetty 2 minuuttiin, laite sammuu automaattisesti. Noudata tavallista päälle/pois-toimintoa kytkeäksesi virran takaisin.

Liiman levittäminen

Varoitus! Sulanut liima saavuttaa 150 °C lämpötilan.
Älä kosketa levitettyyn liimaan. Pidä lasten ulottumattomissa.

Varoitus! Huokoisten materiaalien, kuten kankaan, puristaminen välittömästi levityksen jälkeen voi aiheuttaa liiman vuotamisen ja kosketuksen ihon kanssa, mikä johtaa vammoihin.

- Kun liimapistooli on ollut toiminnassa vähintään 30 sekunnin ajan, voit levittää liimaa liipaisimesta 1 puristamalla.
- Voit liimata esineitä yhteen levittämällä liimaa yhden esineen pintaan ja painamalla toisen esineen sulaneeseen liimaan. Pidä esineitä toisissaan kiinni 5-10 sekunnin ajan.

Huomautus: Raskaissa sovelluksissa liiman täysi teho saavutetaan yhden minuutin jäähdytyksen aikana.

Huomautus: Liiman syötön viive voi olla annettua kestoa pitempi, jos laitteessa on kovettunutta liimaa.

Käsien oikeaoppinen asento (kuva D)

Varoitus! Voit vähentää vakavan henkilövahingon vaaraa pitämällä kädet AINA oikeassa asennossa.

Varoitus! Voit vähentää vakavan henkilövahingon vaaraa pitelemällä työkalua AINA tiukassa otteessa.

Käsien oikea asento tarkoittaa toisen käden pitämistä pääkahvassa.

Vianetsintä

Ongelma	Mahdollinen syy	Mahdollinen ratkaisu
Laite ei käynnisty tai se kuumenee hitaasti	Laitetta ei ladattu	Lataa laite
Laite ei lataudu	laturia ei ole liitetty	Liitä laturi ja kytke virtalähteeseen
Laturia ei ole liitetty virtalähteeseen	Liitä laturi virtalähteeseen	Katso lisätietoa kohdasta "Akun lataaminen (kuva A)"
Ympäristölämpötila on liian korkea tai liian alhainen	Ympäristölämpötila on liian korkea tai liian alhainen	Siirrä laturi ja laite ympäristöön, jonka lämpötila on yli 4,5 °C ja alle +40,5 °C
Laite sammuu äkkinäisesti	Akun maksimilämpötila on saavutettu	Anna akun jäähtyä
Ei virtaa	Liitä akku laturiin ja virtalähteeseen	Anna akun latautua (akun maksimaalista käyttöikää varten akku sammuu tarkoituksella äkkinäisesti virran loppuessa).

Näin saavutat parhaat tulokset

Alla olevat perusohjeet on tarkoitettu neuvoiksi käsityö- ja askartelukäyttöön. Harjoittele eri käyttötapoja ensin johonkin hukkamateriaaliin saadaksesi tuntuman menettelyyn ja välttääksesi työkohteen vahingoittumisen.

Liimapistoolin käyttövihjeitä

- Valitse laitteeseen sopiva liimapuikko. Tähän laitteeseen sopivat alhaisen lämpötilan liimapuikot.
- Puhdista roskat ja mahdollinen öljy liimattavista pinnoista.
- Kokeile ennen liimaamista, että liitettävät osat sopivat kunnolla toisiinsa halutussa asennossa.
- Liitettävien osien tulee olla puristuksessa niin kauan, kunnes liima kovettuu.
  Liiman kuumuus voi siirtyä liimattavaan kohteeseen. Sen vuoksi suositellaan pihtien tai puristinten käyttöä.
- Kylmässä liima kovettuu nopeasti.
  Kovettumisaika pitenee, jos käyttöympäristö on lämmin.
- Kovettumisaikaan vaikuttaa myös käytetty liimamäärä. Pienet liimapisarat kovettuvat puolta nopeammin kuin suuren liimamäärät. Hyvin ohut liimakerros kovettuu jopa 10 sekunnissa. Kokeile liimapistoolia hukkamateriaaliin saadaksesi selville kulloiseenkin tehtävään parhaiten soveltuvat työtavat.
- Eräät maalit ja öljypohjaiset pintakäsittelyaineet voivat heikentää liiman pitoa. Kokeile ennen käyttöä.
  Voit joutua maalaamaan tai käsittelemään pinnan ennen liimausta.
- Kovettuneen ylimääräisen liiman poistaminen voi olla hankalaa. Yli pursuneen liiman poistoa voi kokeilla raaputtamalla, kuorimalla tai pehmentämällä se pistoolin kuumalla kärjellä. Tekstiileistä liiman voi joutua poistamaan kuivapesulla.

Huolto

BLACK+DECKER -laitteesi on suunniteltu toimimaan mahdollisimman pitkään mahdollisimman vähällä huollolla. Oikea käsittely ja säännöllinen puhdistus varmistavat ongelmattoman toiminnan.

- Puhdista laite säännöllisesti kostealla rievulla. Älä käytä hankaavia tai liuotinpohjaisia puhdistusaineita.
  Älä päästä laitteen sisään nestettä äläkä upota sitä nesteeseen edes osittain.

Ympäristön suojeleminen



Tuotteet/akut ovat kierrätettäviä, mutta jos niissä on rastitetun roskakorin merkki, niitä ei saa hävittää tavallisen kotitalousjätteen mukana. Anna paristojen tyhjentyä kokonaan ja lajittele ne. Irrota mahdolliset valonlähteet tuotteesta, jos mahdollista. Käyttäjän vastuulla on poistaa henkilötiedot tuotteesta. Vie jätteet sitten viralliseen keräyspisteeseen tai vastaavalle jälleenmyyjälle, joka ottaa ne usein vastaan ilmaiseksi. Pakkaukset tulee hävittää merkityn materiaalikoodin perusteella. Käyttö- ja turvallisuusohjeet tulee hävittää vasta sitten, kun kyseessä oleva tuote on poistettu käytöstä.

Pyydä paikalliselta viranomaiselta lisätietoa jätehuollosta. Lisätietoa on saatavilla osoitteessa **www.2helpU.com** ja skannaamalla yllä oleva QR-koodi.

Tekniset tiedot

		BCGL115
Syöttöjännite	V_{DC}	3,6
Käyttölämpötila	°C	185
Liimapuikon läpimitta	mm	7
Paino	kg	0,229

Takuu

BLACK+DECKER luottaa tuotteidensa laatuun ja tarjoaa kuluttajatuotteille 24 kuukauden takuun, joka astuu voimaan ostopäivänä. Takuu on lisäys kuluttajan laillisiin oikeuksiin eikä vaikuta niihin. Tämä takuu on voimassa kaikissa EU- ja ETA-maissa sekä Isossa- Britanniassa.

Edellytyksenä takuun saamiselle on, että vaade täyttää Black & Deckerin ehdot ja että ostaja toimittaa ostotositteen jälleenmyyjälle tai valtuutetulle huoltoliikkeelle.

Black & Deckerin kahden vuoden takuun ehdot ja lähimmän valtuutetun korjauspalvelun yhteystiedot ovat saatavilla osoitteessa **www.2helpU.com** tai ottamalla yhteyttä paikalliseen Black & Deckerin toimipisteeseen tässä ohjekirjassa annettuja yhteystietoja käyttäen.

Käy verkkosivuillamme osoitteessa **www.blackanddecker.eu** ja rekisteröi uusi Black & Decker -tuotteesi saadaksesi tietoa uusista tuotteista ja erikoistarjouksista.

Προβλεπόμενη χρήση

Το πιστόλι θερμοκόλλησης BLACK+DECKER® BCGL115 έχει σχεδιαστεί για δραστηριότητες ελεύθερου χρόνου και ιδιοκατασκευών στο σπίτι και συγκεκριμένα για τη συνένωση υλικών όπως χαρτί, χαρτόνι και άλλα. Αυτή η συσκευή προορίζεται μόνο για ερασιτεχνική χρήση.

Γενικές προειδοποιήσεις ασφαλείας για τη συσκευή

Προειδοποίηση! Κατά τη χρήση συσκευών που τροφοδοτούνται με ηλεκτρικό ρεύμα/ μπαταρία, θα πρέπει να τηρούνται πάντα οι βασικές προφυλάξεις ασφαλείας, συμπεριλαμβανομένων των παρακάτω, για τον περιορισμό του κινδύνου πυρκαγιάς, ηλεκτροπληξίας, σωματικών βλαβών και υλικών ζημιών.

- Διαβάστε ολόκληρο αυτό το εγχειρίδιο προσεκτικά πριν χρησιμοποιήσετε τη συσκευή, και επιπλέον εξοικειωθείτε με τα χειριστήρια και τη σωστή χρήση της συσκευής.
- Η προβλεπόμενη χρήση περιγράφεται στο παρόν εγχειρίδιο. Τόσο η χρήση αξεσουάρ ή προσαρτημάτων, όσο και η πραγματοποίηση με αυτή τη συσκευή οποιασδήποτε εργασίας, πέραν αυτών που συνιστώνται στο παρόν εγχειρίδιο οδηγιών, μπορεί να εγκυμονεί κίνδυνο σωματικών βλαβών.

Ο χαρακτηρισμός "συσκευή" που χρησιμοποιείται σε όλες τις παρακάτω προειδοποιήσεις αφορά τη συσκευή που συνδέεται στην πρίζα (ρεύματος-με καλώδιο) ή που λειτουργεί με μπαταρία (μπαταρίας-χωρίς καλώδιο).

- Φυλάξτε όλες τις προειδοποιήσεις και τις οδηγίες για μελλοντική αναφορά.
- Αυτή η συσκευή περιέχει μπαταρίες οι οποίες είναι μη αντικαθιστούμενες.
- Όταν η μπαταρία είναι στο τέλος της ωφέλιμης ζωής της, η συσκευή θα πρέπει να απορριφθεί με ενδεδειγμένο τρόπο.

Χρήση της συσκευής

- Προσέχετε πάντα όταν χρησιμοποιείτε τη συσκευή.
- Διατηρείτε το χώρο εργασίας καθαρό και καλά φωτισμένο. Οι ατακτοποίητοι ή σκοτεινοί χώροι γίνονται αιτίες ατυχημάτων.
- Μην εκθέτετε τη συσκευή σε βροχή ή υγρασία. Η διείσδυση νερού στη συσκευή αυξάνει τον κίνδυνο ηλεκτροπληξίας.
- Μη βυθίζετε τη συσκευή σε νερό.
- Χρησιμοποιείτε τη συσκευή μόνο στο φως της ημέρας ή σε καλό τεχνητό φωτισμό.
- Μη χρησιμοποιείτε τη συσκευή σας σε περιβάλλον όπου υπάρχει κίνδυνος έκρηξης, π.χ. λόγω παρουσίας εύφλεκτων υγρών, αερίων ή σκόνης.
- Η συσκευή δεν πρέπει να χρησιμοποιείται ως παιχνίδι.
- Μην ανοίγετε το περίβλημα του σώματος της συσκευής. Δεν υπάρχουν στο εσωτερικό εξαρτήματα που επιδέχονται σέρβις από το χρήστη.
- Αποσυνδέετε την μπαταρία από τη συσκευή όταν η συσκευή δεν χρησιμοποιείται, πριν τοποθετήσετε ή αφαιρέσετε εξαρτήματα και πριν τον καθαρισμό της συσκευής.

Χρήση και συντήρηση της συσκευής

- Πριν από τη χρήση, ελέγξτε τη συσκευή για εξαρτήματα που έχουν υποστεί ζημιά ή βλάβη. Ελέγξτε αν υπάρχουν σπασμένα εξαρτήματα, ζημιά σε διακόπτες και οτιδήποτε άλλο μπορεί να επηρεάσει τη λειτουργία της.
- Μη χρησιμοποιήσετε τη συσκευή εάν ο διακόπτης της δεν την ενεργοποιεί και απενεργοποιεί. Μια συσκευή της οποίας η λειτουργία δεν μπορεί να ελεγχθεί με το διακόπτη είναι επικίνδυνη και πρέπει να επισκευαστεί.
- Βεβαιωθείτε ότι η συσκευή είναι απενεργοποιημένη πριν πραγματοποιήσετε οποιεσδήποτε ρυθμίσεις, αλλάξετε αξεσουάρ ή αποθηκεύσετε τη συσκευή. Αυτά τα προληπτικά μέτρα ασφαλείας μειώνουν τον κίνδυνο να τεθεί η συσκευή ακούσια σε λειτουργία.
- Μη χρησιμοποιήσετε τη συσκευή αν οποιοδήποτε εξάρτημά της έχει υποστεί ζημιά ή βλάβη.
- Φροντίζετε η επισκευή ή αντικατάσταση των εξαρτημάτων που τυχόν έχουν υποστεί ζημιά ή βλάβη να γίνεται από εξουσιοδοτημένο εκπρόσωπο επισκευών.
- Μην επιχειρήσετε ποτέ να αφαιρέσετε ή να αντικαταστήσετε οποιοδήποτε εξάρτημα, εκτός από αυτά που καθορίζονται στο παρόν εγχειρίδιο.

Μετά τη χρήση

- Απενεργοποιήστε τη συσκευή πριν την αφήσετε χωρίς επιτήρηση και πριν αλλάξετε, καθαρίσετε ή επιθεωρήσετε οποιαδήποτε τμήματά της.
- Όταν δεν χρησιμοποιείται η συσκευή, πρέπει να φυλάσσεται σε στεγνό, καλά αεριζόμενο χώρο, μακριά από παιδιά.
- Τα παιδιά δεν πρέπει να έχουν πρόσβαση σε αποθηκευμένες συσκευές.

Σέρβις

- Το σέρβις της συσκευής σας πρέπει να αναλαμβάνει εξειδικευμένος τεχνικός που χρησιμοποιεί μόνο γνήσια ανταλλακτικά. Έτσι εξασφαλίζεται η διατήρηση της ασφάλειας της συσκευής.

Πρόσθετες οδηγίες ασφαλείας

για πιστόλια θερμοκόλλησης

Η προβλεπόμενη χρήση περιγράφεται σε αυτό το εγχειρίδιο. Η χρήση οποιουδήποτε αξεσουάρ ή προσαρτήματος ή η εκτέλεση με αυτή τη συσκευή οποιασδήποτε άλλης εργασίας πέρα από αυτές που συνιστώνται στο παρόν εγχειρίδιο οδηγιών ενδέχεται να εγκυμονεί κίνδυνο τραυματισμού ή/και υλικών ζημιών.

- Μπορεί να προκληθεί πυρκαγιά αν η συσκευή δεν χρησιμοποιείται με προσοχή, γι' αυτό:

- προσέχετε όταν χρησιμοποιείτε τη συσκευή σε θέσεις όπου υπάρχουν καύσιμα υλικά,
- μην κρατάτε τη συσκευή στο ίδιο σημείο για πολύ ώρα,
- μη χρησιμοποιείτε τη συσκευή σε θέση όπου υπάρχει εκρηκτική ατμόσφαιρα,
- έχετε υπόψη σας ότι η θερμότητα μπορεί να μεταδοθεί σε καύσιμα υλικά τα οποία δεν φαίνονται,
- αφήνετε τη συσκευή να κρυώσει πριν τη φυλάξετε,
- μην αφήνετε τη συσκευή χωρίς επιτήρηση όταν είναι ενεργοποιημένη.

- **Μην αγγίζετε το θερμαινόμενο ακροστόμιο του πιστολιού θερμοκόλλησης.** Η θερμοκρασία λειτουργίας της συσκευής είναι περίπου 199 °C.
- **Κρατάτε τα χέρια σας μακριά από το θερμαινόμενο εξάρτημα εργασίας και την περιοχή εργασίας.** Η θερμότητα μεταδίδεται μέσω του αντικειμένου εργασίας. Χρησιμοποιείτε σφιγκτήρες ή πένσα για τη συγκράτηση του αντικειμένου εργασίας.
- **Η αντίσταση θέρμανσης αρχίζει να θερμαίνεται αμέσως μόλις ενεργοποιείται η συσκευή.** Για την αποφυγή πρόκλησης τραυματισμών ή υλικών ζημιών, να θεωρείτε πάντα ότι η συσκευή είναι καυτή.
- **Προστατεύετε την επιφάνεια εργασίας και τα υλικά από ζημιά λόγω θερμότητας.** Η θερμότητα μεταδίδεται μέσω του αντικειμένου εργασίας. Χρησιμοποιείτε ανθεκτικά στη θερμότητα υλικά για να προστατεύετε την επιφάνεια εργασίας.
- **Οι ράβδοι κόλλας δεν προορίζονται για κατάποση και δεν πρέπει να έρχονται σε επαφή με τρόφιμα κλπ.** Σε περίπτωση κατάποσης ζητήστε ιατρική βοήθεια. Να φυλάσσεται μακριά από παιδιά.
- Πριν καθαρίσετε τη συσκευή, αφήστε τη να κρυώσει.
- **Ποτέ μην επιχειρήσετε να κρυώσετε τη συσκευή μετά τη χρήση βυθίζοντας κάποιο μέρος της σε νερό ή άλλο υγρό.** Αφήστε τη συσκευή να κρυώσει μόνη της στον αέρα.
- **Κρατάτε τη συσκευή μακριά από κάθε εύφλεκτο υλικό.** Έχετε υπόψη ότι αυτή η συσκευή μπορεί να προκαλέσει ανάφλεξη κάποιου υλικού. Όπου έχετε υπόνοια, δοκιμάστε πρώτα σε ένα άχρηστο κομμάτι υλικού.
- **Ποτέ μην αφήνετε τη συσκευή χωρίς επιτήρηση.** Μετά τη χρήση της συσκευής, αφήστε τη να κρυώσει και φυλάξτε την σε ασφαλές μέρος μακριά από παιδιά.
- **Οι αναθυμιάσεις που προκύπτουν από τη θέρμανση των υλικών για δραστηριότητες ιδιοκατασκευών μπορεί να είναι επικίνδυνες.** Δουλεύετε πάντα σε καλά αεριζόμενους χώρους. Αναζητήστε συμβουλές για τα υλικά που χρησιμοποιείτε.
- **Ποτέ μην επιχειρήσετε να εισάγετε στο πιστόλι θερμοκόλλησης κάποιο υλικό εκτός των συνιστώμενων ράβδων κόλλας.** Για παράδειγμα: Μην επιχειρείτε να λιώσετε κραγιόν ή κεριά.
- **ΜΗ χρησιμοποιείτε θερμόκολλα αντί δομικών στοιχείων στερέωσης.**
- Οι ράβδοι κόλλας που χρησιμοποιούνται με αυτό το πιστόλι θερμοκόλλησης αρχίζουν να μαλακώνουν περίπου στους **60 °C.** Μη χρησιμοποιείτε την κόλλα σε αντικείμενα ή υλικά που υπόκεινται σε θέρμανση.
- **Αποφεύγετε την κατά λάθος εκροή κόλλας.** Η βίαια εισαγωγή ράβδων κόλλας σε κρύα συσκευή μπορεί να προκαλέσει ζημιά στη συσκευή ή να προκαλέσει μη αναμενόμενη έξοδο καυτής κόλλας από το ακροστόμιο όταν επιτευχθεί η θερμοκρασία λειτουργίας. Είναι δυνατή η έξοδος κόλλας από τη ζεσταμένη συσκευή χωρίς να πιέζεται η σκανδάλη (1). Χρησιμοποιείτε ανθεκτικά στη θερμότητα υλικά για να προστατεύετε την επιφάνεια εργασίας.
- **Η συσκευή αυτή δεν είναι παιχνίδι.** Να φυλάσσεται μακριά από παιδιά.
- **Η συσκευή πρέπει να χρησιμοποιείται μόνο με τη μονάδα τροφοδοτικού.** Η συσκευή πρέπει να τροφοδοτείται μόνο με την εξαιρετικά χαμηλή τάση ασφαλείας που αντιστοιχεί στη σήμανση της συσκευής.

Ασφάλεια τρίτων

- Αυτή η συσκευή μπορεί να χρησιμοποιηθεί από παιδιά ηλικίας 8 ετών και άνω καθώς και από άτομα με μειωμένες σωματικές, αισθητηριακές ή διανοητικές ικανότητες ή άτομα χωρίς εμπειρία και γνώσεις, μόνο εφόσον τα άτομα αυτά επιτηρούνται ή τους έχουν δοθεί οδηγίες σχετικά με την ασφαλή χρήση της συσκευής και έχουν κατανοήσει τους πιθανούς κινδύνους.
  Τα παιδιά δεν πρέπει να παίζουν με τη συσκευή. Ο καθαρισμός και η συντήρηση από τον χρήστη δεν πρέπει να γίνονται από παιδιά χωρίς επίβλεψη.
- Τα παιδιά θα πρέπει να βρίσκονται υπό επίβλεψη ώστε να διασφαλίζεται ότι δεν παίζουν με τη συσκευή.

Ετικέτες στη συσκευή

Τα σύμβολα που ακολουθούν μαζί με τον κωδικό ημερομηνίας εμφανίζονται πάνω στη συσκευή:



Προειδοποίηση! Για να μειώσετε τον κίνδυνο τραυματισμού, ο χρήστης πρέπει να διαβάσει το εγχειρίδιο οδηγιών.



Προειδοποίηση! Η ζεστή επιφάνεια μην αγγίζετε.



Μην κοιτάτε επίμονα τη λάμπα λειτουργίας

Σημαντικές οδηγίες ασφαλείας για όλα τα εργαλεία με ενσωματωμένη μπαταρία

Προειδοποίηση! Διαβάστε όλες τις προειδοποιήσεις ασφαλείας, τις οδηγίες και τις επισημάνσεις προσοχής για την μπαταρία, τον φορτιστή και το προϊόν. Η μη τήρηση των προειδοποιήσεων και των οδηγιών μπορεί να έχει

ως αποτέλεσμα ηλεκτροπληξία, πυρκαγιά και/ή σοβαρό τραυματισμό.

- Ποτέ μην εισάγετε με τη βία στο εργαλείο ένα βύσμα φορτιστή.
- ΜΗΝ τροποποιήσετε με κανένα τρόπο ένα βύσμα φορτιστή ενός ασύμβατου φορτιστή για να εφαρμόσει στο εργαλείο, επειδή η μπαταρία μπορεί να σπάσει προκαλώντας σοβαρό τραυματισμό.
- ΜΗ φορτίζετε ή χρησιμοποιείτε την μπαταρία σε εκρηκτικές ατμόσφαιρες, όπως με την παρουσία εύφλεκτων υγρών, αερίων ή σκόνης. Η εισαγωγή ή αφαίρεση του βύσματος φορτιστή από το εργαλείο μπορεί να προκαλέσει ανάφλεξη της σκόνης ή των αναθυμιάσεων.
- Φορτίζετε την μπαταρία μόνο με το παρεχόμενο καλώδιο φόρτισης και κατάλληλο τροφοδοτικό κλάσης 2.
- ΜΗΝ αφήνετε να βραχεί η συσκευή και μην τη βυθίσετε σε νερό.
- ΜΗΝ επιτρέπετε σε νερό ή άλλο υγρό να εισέλθει στο εργαλείο.
- ΜΗΝ αποθηκεύετε ή χρησιμοποιείτε το εργαλείο σε θέσεις όπου η θερμοκρασία μπορεί να φθάσει ή να υπερβεί τους 40 °C (104 °F) (όπως έξω από καλυμμένα μέρη ή σε μεταλλικά κτίρια το καλοκαίρι). Για καλύτερη διάρκεια ζωής, φυλάσσετε τα εργαλεία σε δροσερό, ξηρό μέρος.
- Μη φυλάσσετε το εργαλείο με τον διακόπτη ασφαλισμένο στην ενεργοποιημένη κατάσταση. Ποτέ μην κολλήσετε με ταινία τον διακόπτη στην ενεργοποιημένη θέση.
- ΜΗ ρίξετε το εργαλείο σε φωτιά, ακόμα και αν έχει σοβαρή ζημιά ή αν έχει φθαρεί τελείως. Η μπαταρία μπορεί να εκραγεί σε φωτιά. Όταν καίγονται μπαταρίες ιόντων λιθίου παράγονται τοξικές αναθυμιάσεις και υλικά.
- Αν τα περιεχόμενα της μπαταρίας έρθουν σε επαφή με το δέρμα, πλύνετε αμέσως την περιοχή με ήπιο σαπούνι και νερό. Αν το υγρό της μπαταρίας έρθει σε επαφή με το μάτι, ξεπλύνετε το ανοικτό μάτι με νερό για 15 λεπτά ή έως ότου σταματήσει ο ερεθισμός. Αν χρειαστεί ιατρική βοήθεια, αναφέρετε ότι ο ηλεκτρολύτης της μπαταρίας αποτελείται από μείγμα υγρών οργανικών ανθρακικών ενώσεων και αλάτων λιθίου.
- Τα περιεχόμενα των ανοιγμένων στοιχείων μπαταρίας μπορεί να προκαλέσουν ερεθισμό του αναπνευστικού συστήματος. Παρέχετε καθαρό αέρα. Αν τα συμπτώματα επιμένουν, ζητήστε ιατρική βοήθεια.
- Το υγρό της μπαταρίας μπορεί να αναφλεγεί εύκολα αν εκτεθεί σε σπινθήρα ή φλόγα.
- Ποτέ μην επιχειρήσετε να ανοίξετε το εργαλείο, για κανένα λόγο. Αν το περίβλημα του εργαλείου είναι ραγισμένο ή έχει υποστεί ζημιά, μην φορτίσετε το εργαλείο. Μη συνθλίψετε, ρίξετε κάτω ή προξενήσετε ζημιά στο εργαλείο. Μη χρησιμοποιήσετε εργαλείο ή φορτιστή που έχει δεχθεί ισχυρό χτύπημα, έχει πέσει, έχει παρασυρθεί από όχημα ή έχει υποστεί ζημιά με οποιονδήποτε τρόπο (π.χ τρυπηθεί με καρφί, χτυπηθεί με σφυρί, πατηθεί).

Τα εργαλεία που έχουν υποστεί ζημιά θα πρέπει να παραδίδονται στο κέντρο σέρβις για ανακύκλωση.

Υποδείξεις για την αποθήκευση

Το καλύτερο μέρος αποθήκευσης είναι ένα δροσερό και ξηρό μέρος, μακριά από άμεση ηλιακή ακτινοβολία και από υπερβολική ζέστη ή κρύο. Αποθηκεύετε το εργαλείο πλήρως φορτισμένο και αποσυνδεδεμένο από τον φορτιστή.

Προειδοποίηση! Έχετε υπόψη σας τον κίνδυνο να βραχυκυκλωθούν από μεταλλικά αντικείμενα οι ακροδέκτες της συσκευής που λειτουργεί με μπαταρία.

Μεταφορά

Σημείωση: Τα εργαλεία με ενσωματωμένη μπαταρία ιόντων λιθίου δεν πρέπει να τοποθετούνται σε παραδιδόμενες αποσκευές σε αεροπλάνα και πρέπει να προστατεύονται κατάλληλα από βραχυκυκλώματα αν περιέχονται σε χειραποσκευές.

Σημαντικές οδηγίες ασφαλείας για φόρτιση όλων των ενσωματωμένων μπαταριών

Προειδοποίηση! Διαβάστε όλες τις προειδοποιήσεις ασφαλείας, οδηγίες και επισημάνσεις προσοχής για την μπαταρία, το καλώδιο και το προϊόν. Η μη τήρηση των προειδοποιήσεων και των οδηγιών μπορεί να έχει ως αποτέλεσμα ηλεκτροπληξία, πυρκαγιά και/ή σοβαρό τραυματισμό.

- Η μέγιστη διάρκεια ζωής και η βέλτιστη απόδοση μπορούν να επιτευχθούν αν το πακέτο μπαταριών φορτίζεται όταν η θερμοκρασία αέρα είναι μεταξύ 18 °C και 24 °C (65 °F- 75 °F).
- Το παρεχόμενο καλώδιο φόρτισης δεν προορίζεται για άλλες χρήσεις εκτός από φόρτιση επαναφορτιζόμενων εργαλείων BLACK+DECKER με θύρες φόρτισης. Η φόρτιση άλλων τύπων εργαλείων μπορεί να προκαλέσει υπερθέρμανση και σκάσιμο των μπαταριών, με αποτέλεσμα τραυματισμό, υλικές ζημιές, φωτιά, ηλεκτρικό σοκ ή και θανατηφόρα ηλεκτροπληξία.
- Να χρησιμοποιείται μόνο με εγκεκριμένο/ πιστοποιημένο εξοπλισμό τεχνολογίας πληροφοριών (υπολογιστές).
- ΜΗΝ εκθέτετε το καλώδιο φόρτισης σε νερό, βροχή ή χιόνι.
- Τραβάτε τα βύσματα και όχι το καλώδιο όταν αποσυνδέετε το καλώδιο φόρτισης. Με αυτόν τον τρόπο θα μειωθεί ο κίνδυνος ζημιάς στα βύσματα και στο καλώδιο.
- Να βεβαιώνεστε ότι το καλώδιο είναι τοποθετημένο ώστε να μην πατηθεί, μπερδευτεί σε πόδια ή υποβληθεί σε οποιαδήποτε ζημιά ή καταπόνηση.
- Όταν φορτίζετε το εργαλείο σε εξωτερικό χώρο, πάντα να φροντίζετε αυτό να γίνεται σε ξηρή θέση.
- ΜΗ χρησιμοποιήσετε καλώδιο φόρτισης με ζημιά στο ίδιο το καλώδιο ή τα βύσματά του. Φροντίστε να αντικατασταθούν άμεσα.
- Πρέπει να κρατάτε μακριά από τα βύσματα και τη θύρα φόρτισης ξένα υλικά αγώγιμης φύσης, όπως

είναι, αλλά χωρίς να περιορίζονται σε, σκόνη από εργασίες λείανσης, μεταλλικά ρινίσματα, σύρμα τριψίματος, αλουμινόχαρτο ή οποιαδήποτε συσσώρευση μεταλλικών σωματιδίων.

- Πάντα αποσυνδέετε το καλώδιο φόρτισης από το τροφοδοτικό όταν δεν υπάρχει εργαλείο συνδεδεμένο σε αυτό.

Χαρακτηριστικά

Η συσκευή αυτή διαθέτει μερικά ή όλα από τα παρακάτω χαρακτηριστικά:

1. Σκανδάλη
2. LED ένδειξης θέρμανσης
3. Στόμιο φόρτωσης ράβδων κόλλας
4. Κουμπί On/Off (ενεργοποίησης/απενεργοποίησης)
5. LED ένδειξης φόρτισης
6. Θύρα φόρτισης
7. LED φωτισμού
8. Καλώδιο φόρτισης

Συναρμολόγηση

Προειδοποίηση! Για να μειώσετε τον κίνδυνο σοβαρού τραυματισμού, απενεργοποιήστε τη μονάδα και απομακρύνετε τα χέρια σας από το κουμπί ενεργοποίησης/ απενεργοποίησης πριν κάνετε οποιεσδήποτε ρυθμίσεις ή πριν αφαιρέσετε/ τοποθετήσετε προσαρτήματα ή παρελκόμενα. Τυχόν αθέλητη εκκίνηση μπορεί να προκαλέσει τραυματισμό.

Διαδικασία φόρτισης (Εικ. A)

Προειδοποίηση! Μη χρησιμοποιείτε το εργαλείο ενώ αυτό είναι συνδεδεμένο με το φορτιστή.

- Εισαγάγετε το βύσμα φόρτισης (8) στη θύρα φόρτισης (6).
- Εισάγετε το βύσμα φόρτισης σε οποιαδήποτε θύρα φόρτισης (π.χ. σε υπολογιστή) ή υποδοχή φόρτισης.
- Η LED ένδειξης φόρτισης (5) θα αναβοσβήνει κατά τη φόρτιση.
- Η LED ένδειξης φόρτισης θα είναι σταθερά αναμμένη όταν ολοκληρωθεί η φόρτιση.
- Μπορείτε να αφήσετε την μπαταρία να φορτίζεται ή μπορείτε να αποσυνδέσετε τον φορτιστή.

Σημαντικές επισημάνσεις για τη φόρτιση

- Ο φορτιστής και το εργαλείο μπορεί να θερμανθούν αισθητά κατά τη φόρτιση. Αυτό είναι κανονικό φαινόμενο και όχι ένδειξη προβλήματος. Για να διευκολύνετε την ψύξη του εργαλείου μετά τη χρήση, αποφεύγετε να τοποθετείτε τον φορτιστή ή το εργαλείο σε θερμό περιβάλλον, όπως σε μεταλλικό παράπηγμα ή σε μη μονωμένο τρέιλερ.
- Αν το εργαλείο δεν φορτίζεται σωστά, παραδώστε το εργαλείο και τον φορτιστή στο τοπικό σας κέντρο σέρβις.
- Μπορείτε να φορτίσετε όποτε επιθυμείτε μια εν μέρει χρησιμοποιημένη μπαταρία, χωρίς αυτό να έχει αρνητικές συνέπειες στο εργαλείο.

Εισαγωγή ράβδων κόλλας (Εικ. B)

Προειδοποίηση! Κρατάτε το εργαλείο στραμμένο μακριά από τον εαυτό σας και άλλους. Μπορεί να προκληθεί σοβαρός τραυματισμός.

Προειδοποίηση! Ποτέ μην αφαιρέσετε μια ράβδο κόλλας που έχει ήδη εισαχθεί στο πιστόλι θερμοκόλλησης.

Προειδοποίηση! Χρησιμοποιείτε μόνο ράβδους κόλλας των 7 mm.

- Εισάγετε ράβδους κόλλας στο στόμιο εισαγωγής ράβδων κόλλας (3) στο πίσω μέρος του πιστολιού θερμοκόλλησης.
- Σπρώξτε τη ράβδο κόλλας έως ότου εδράσει πλήρως μέσα στον θάλαμο τήξης. Μην ασκείτε υπερβολική δύναμη στη ράβδο κόλλας.

Λειτουργία

Προειδοποίηση! Για να μειώσετε τον κίνδυνο σοβαρού τραυματισμού, απενεργοποιήστε τη μονάδα και απομακρύνετε τα χέρια σας από το κουμπί ενεργοποίησης/ απενεργοποίησης πριν κάνετε οποιεσδήποτε ρυθμίσεις ή πριν αφαιρέσετε/ τοποθετήσετε προσαρτήματα ή παρελκόμενα. Τυχόν αθέλητη εκκίνηση μπορεί να προκαλέσει τραυματισμό.

Ενεργοποίηση/ απενεργοποίηση (Εικ. C)

Προειδοποίηση! Όταν δεν χρησιμοποιείτε το εργαλείο, τοποθετείτε το όρθιο, στη βάση του, πάνω σε μια σταθερή επιφάνεια όπου δεν θα προκαλέσει κίνδυνο λόγω παραπατήματος ή πτώσης.
Επιλέξτε μια επιφάνεια που δεν θα υποστεί ζημιά από στάξιμο κόλλας από το ακροστόμιο.
Αφήστε το πιστόλι θερμοκόλλησης να κρυώσει για 30 λεπτά πριν το φυλάξετε.

Το κουμπί ενεργοποίησης/ απενεργοποίησης (ON/OFF) (4) βρίσκεται στη βάση του εργαλείου.

- Για να ενεργοποιήσετε το εργαλείο, πατήστε παρατεταμένα τον διακόπτη ON/OFF για περίπου 1 δευτερόλεπτο έως ότου αρχίσει να αναβοσβήνει η LED ένδειξης θέρμανσης (2), που υποδεικνύει ότι η αντίσταση θέρμανσης έχει αρχίσει να θερμαίνεται.
- Μετά από περίπου 30 δευτερόλεπτα, η LED θα παραμείνει σταθερά αναμμένη και η LED φωτισμού (7) θα ανάψει υποδεικνύοντας ότι η μονάδα είναι έτοιμη για χρήση.
- Αν η LED ένδειξης φόρτισης (5) αρχίσει να αναβοσβήνει με κόκκινο χρώμα, σημαίνει χαμηλή υπολειπόμενη φόρτιση μπαταρίας.
- Για να απενεργοποιήσετε το εργαλείο, πατήστε τον διακόπτη ON/OFF.
- Η ενδεικτική λυχνία LED δεν θα είναι αναμμένη όταν η αντίσταση θέρμανσης είναι απενεργοποιημένη.

Λειτουργία απενεργοποίησης ασφαλείας

Η μονάδα διαθέτει μια λειτουργία απενεργοποίησης ασφαλείας. Αν η μονάδα δεν έχει κινηθεί ή χρησιμοποιηθεί εντός 2 λεπτών, τότε η μονάδα θα απενεργοποιηθεί αυτόματα. Ακολουθήστε την κανονική διαδικασία ενεργοποίησης/ απενεργοποίησης για να ενεργοποιήσετε πάλι τη μονάδα.

Εφαρμογή κόλλας

Προειδοποίηση! Η λιωμένη κόλλα φθάνει θερμοκρασία 150 ºC (302 ºF). Μην αγγίζετε την κόλλα που εφαρμόζεται. Μακριά από παιδιά.

Προειδοποίηση! Η συμπίεση πορωδών υλικών, όπως υφάσματος, αμέσως μετά την εφαρμογή κόλλας μπορεί να κάνει την κόλλα να περάσει από τους πόρους και να έρθει σε επαφή με το δέρμα, προκαλώντας τραυματισμό.

- Αφού το πιστόλι θερμοκόλλησης έχει παραμείνει ενεργοποιημένο για τουλάχιστον 30 δευτερόλεπτα, μπορείτε να εφαρμόσετε κόλλα πιέζοντας τη σκανδάλη (1).
- Για να κολλήσετε αντικείμενα μεταξύ τους, απλώστε κόλλα στο ένα αντικείμενο και πιέστε το δεύτερο αντικείμενο μέσα στη λιωμένη κόλλα. Συγκρατήστε τα κολλημένα αντικείμενα μαζί για 5-10 δευτερόλεπτα.

Σημείωση: Σε περιπτώσεις που έχει χρησιμοποιηθεί πολλή κόλλα μπορεί να χρειαστεί έως και ένα λεπτό ψύξης, για να αναπτύξει η κόλλα την πλήρη δύναμη συγκόλλησης.

Σημείωση: Η διανομή κόλλας μπορεί να καθυστερήσει περισσότερο από τον αναφερόμενο χρόνο λόγω της παρουσίας στερεοποιημένης κόλλας μέσα στη μονάδα.

Σωστή τοποθέτηση των χεριών (Εικ. D)

Προειδοποίηση! Για να μειώσετε τον κίνδυνο σοβαρού τραυματισμού, ΠΑΝΤΑ να χρησιμοποιείτε τη σωστή θέση των χεριών όπως δείχνει η εικόνα.

Προειδοποίηση! Για να μειώσετε τον κίνδυνο σοβαρού τραυματισμού, ΠΑΝΤΑ κρατάτε σταθερά το εργαλείο σε αναμονή απότομης αντίδρασης.

Για τη σωστή τοποθέτηση των χεριών απαιτείται ένα χέρι στην κύρια λαβή.

Αντιμετώπιση προβλημάτων

Πρόβλημα	Πιθανή αιτία	Πιθανή λύση
Η συσκευή δεν τίθεται σε λειτουργία ή θερμαίνεται αργά	Μονάδα μη φορτισμένη	Φορτίστε τη μονάδα
Η μονάδα δεν φορτίζεται	Δεν έχει συνδεθεί φορτιστής	Εισάγετε τον φορτιστή, συνδέστε τον σε πηγή ρεύματος
Ο φορτιστής δεν έχει συνδεθεί σε πηγή ρεύματος	Συνδέστε τον φορτιστή σε πηγή ρεύματος	Για περισσότερες λεπτομέρειες ανατρέξτε στην ενότητα "Φόρτιση της μπαταρίας (εικ. A)"
Η θερμοκρασία αέρα περιβάλλοντος είναι πολύ θερμή ή πολύ ψυχρή	Η θερμοκρασία περιβάλλοντος είναι πολύ θερμή ή πολύ ψυχρή	Μετακινήστε τον φορτιστή και τη μονάδα σε θέση με θερμοκρασία αέρα περιβάλλοντος πάνω από 4,5 °C ή κάτω από +40,5 °C
Η συσκευή απενεργοποιείται ξαφνικά	Η μπαταρία έχει φθάσει στο όριο μέγιστης θερμοκρασίας της	Αφήστε την μπαταρία να κρυώσει
Εκφορτισμένη	Συνδέστε τον φορτιστή στην μπαταρία και σε πηγή ρεύματος	Επιτρέψτε να φορτιστεί (για να μεγιστοποιηθεί η διάρκεια ζωής της μπαταρίας, η συσκευή έχει σχεδιαστεί να απενεργοποιείται άμεσα όταν εξαντληθεί η φόρτισή της).

Συμβουλές για βέλτιστη χρήση

Οι βασικές οδηγίες που δίνονται παρακάτω παρέχονται ως μια καθοδήγηση σε ερασιτεχνικές εφαρμογές. Ο χειριστής της συσκευής θα πρέπει να εξασκείται στις διάφορες εφαρμογές σε άχρηστα κομμάτια υλικού για να επιτυγχάνει το επιθυμητό αποτέλεσμα και να αποφεύγει τις ζημιές στο αντικείμενο εργασίας.

Συμβουλές για τη χρήση του πιστολιού θερμοκόλλησης

- Επιλέγετε την κατάλληλη ράβδο κόλλας για τη συσκευή. Ράβδοι κόλλας χαμηλής θερμοκρασίας κατάλληλες για τη συσκευή αυτή.
- Πριν το κόλλημα, βεβαιωθείτε ότι οι επιφάνειες είναι καθαρές και χωρίς ακαθαρσίες ή ελαιώδεις στρώσεις.
- Πριν την εφαρμογή της κόλλας, συναρμολογήστε τα αντικείμενα για να βεβαιωθείτε ότι είναι δυνατή η συνένωσή τους στην απαιτούμενη θέση.
- Προβλέψτε έναν τρόπο συγκράτησης των αντικειμένων στη θέση τους μέχρι να σκληρύνει η κόλλα.
  Η θερμότητα από την κόλλα μπορεί να μεταδοθεί στο υλικό.
  Θα πρέπει να χρησιμοποιούνται σφιγκτήρες ή πένσα για την προστασία του χειριστή από τη θερμότητα.
- Η εργασία σε κρύο περιβάλλον μειώνει το χρόνο σκλήρυνσης της κόλλας.
  Σε θερμό περιβάλλον αυξάνεται ο χρόνος σκλήρυνσης της κόλλας.
- Η εφαρμοζόμενη ποσότητα κόλλας επηρεάζει το χρόνο σκλήρυνσης. Μια μεγάλη ποσότητα κόλλας χρειάζεται μέχρι και πενήντα τοις εκατό περισσότερο χρόνο για στέγνωμα σε σχέση με μικρές σταγόνες. Οι πολύ μικρές σταγόνες στεγνώνουν σε 10 μόλις δευτερόλεπτα. Μερικά πειράματα με το πιστόλι θερμοκόλλησης σε άχρηστα κομμάτια υλικού θα σας βοηθήσουν να καθορίσετε την καλύτερη μέθοδο για τη συγκεκριμένη εφαρμογή σας.
- Κάποιες βαφές και χρωστικές ουσίες που περιέχουν αποστάγματα πετρελαίου μπορεί να εξασθενήσουν την αντοχή της κόλλησης. Κάντε μια δοκιμή πριν από τη χρήση.
  Ίσως χρειαστεί να κάνετε βαφή πριν τη κόλληση.
- Η περίσσεια κόλλας δεν αφαιρείται εύκολα από τα υλικά αφού σκληρύνει. Δοκιμάστε να αφαιρέσετε την περίσσεια κόλλας με απόξεση, ξεφλούδισμα ή μαλάκωμα της κόλλας με εφαρμογή θερμότητας, π.χ. με τη ζεστή μύτη της συσκευής. Η θερμόκολλα αφαιρείται από τα υφάσματα με στεγνό καθάρισμα.

Συντήρηση

Αυτή η συσκευή BLACK+DECKER έχει σχεδιαστεί έτσι ώστε να λειτουργεί για μεγάλο χρονικό διάστημα με την ελάχιστη δυνατή συντήρηση. Η συνεχής ικανοποιητική λειτουργία εξαρτάται από τη σωστή φροντίδα και τον τακτικό καθαρισμό.

- Καθαρίζετε τακτικά τη συσκευή με ένα ελαφρά υγρό πανί. Μη χρησιμοποιείτε καθαριστικά που χαράζουν ή περιέχουν διαλύτες.
  Μην αφήσετε ποτέ να εισέλθει υγρό στο εσωτερικό της συσκευής και μην βυθίσετε ποτέ οποιοδήποτε μέρος της σε υγρό.

Προστασία του περιβάλλοντος



Τα προϊόντα/οι μπαταρίες μπορούν να ανακυκλωθούν, αλλά αν φέρουν τη σήμανση διαγραμμένου κάδου απορριμμάτων, δεν πρέπει να απορριφθούν στα κανονικά οικιακά απορρίμματα. Χρησιμοποιήστε τις μπαταρίες μέχρι να εξαντληθούν πλήρως και διαχωρίστε τις από το προϊόν. Επίσης διαχωρίστε τυχόν φωτεινές πηγές από το προϊόν, αν αυτό είναι εφικτό. Αποτελεί ευθύνη σας ως χρήστη να διαγράψετε τυχόν προσωπικά δεδομένα από το προϊόν. Κατόπιν παραδώστε τα απόβλητα σε επίσημο κέντρο συλλογής αποβλήτων ή σε συμμετέχοντα έμπορο, που συχνά θα τα δεχθεί χωρίς χρέωση. Η συσκευασία θα πρέπει να απορριφθεί με βάση τη σήμανση κωδικού υλικού που φέρει. Οι οδηγίες χρήσης και ασφάλειας θα πρέπει να απορριφθούν μόνον όταν δεν χρησιμοποιείται πλέον το αντίστοιχο προϊόν το οποίο αφορούν.

Ζητήστε την καθοδήγηση της τοπικής σας κοινοτικής/δημοτικής αρχής στο θέμα της διαχείρισης αποβλήτων. Για περισσότερες πληροφορίες, επισκεφθείτε το **www.2helpU.com** και σαρώστε τον παραπάνω κωδικό QR.

Τεχνικά χαρακτηριστικά

		BCGL115
Τάση εισόδου	V_{DC}	3,6
Θερμοκρασία λειτουργίας	°C	185
Διάμετρος ράβδου κόλλας	mm	7
Βάρος	kg	0,229

Garantía

Black+ Decker confía en la calidad de sus productos y ofrece a los consumidores una garantía de 24 meses a partir de la fecha de compra. Esta garantía es complementaria y en ningún caso afectará a sus derechos legales. La garantía es válida en los territorios de los Estados Miembros de la Unión Europea, el Área Europea de Libre Comercio y el Reino Unido.

Para reclamar la garantía, deberá formular la reclamación de conformidad con las condiciones de Black & Decker, presentando el comprobante de compra al vendedor o al agente técnico autorizado.

Puede consultar las condiciones de la garantía de 2 años de Black & Decker y la ubicación de su agente técnico autorizado más próximo en el sitio web **www.2helpU.com**, o poniéndose en contacto con su oficina local de Black & Decker en la dirección que se indica en este manual.

Visite nuestro sitio web **www.blackanddecker.eu** para registrar su nuevo producto Black & Decker y recibir noticias sobre nuevos productos y ofertas especiales.

Australia & New Zealand www.blackanddecker.com.au www.blackanddecker.co.nz	Australia & New Zealand Stanley Black & Decker 810 Whitehorse Road Box Hill VIC 3128, Australia	Tel. 1800 338 002 (Aust) Tel. 0800 339 258 (NZ)
België/Belgique/Luxembourg www.blackanddecker.be enduser.be@sbdinc.com	Stanley Black & Decker Belgium BVBA Egide Walschaertsstraat 16 2800 Mechelen	Tel. NL +32 15 47 37 65 Tel. FR +32 15 47 37 66 Fax +32 15 47 37 99
Danmark	Black & Decker Roskildevej 22 2620 Albertslund	kundeservice.dk@sbdinc.com www.blackanddecker.dk
Deutschland www.blackanddecker.de infobfge@sdbinc.com	Stanley Black & Decker Deutschland Gmbh Richard-Klinger-Strasse 11 65510 Idstein, Deutschland	Tel. 06126 21-0 Fax 06126 21-2980
Ελλάδα www.blackanddecker.gr greece.service@sbdinc.com **SERVICE:**	Stanley Black & Decker (ΕΛΛΑΣ) Ε.Π.Ε ΓΡΑΦΕΙΑ:Στράβωνος 7 & Βουλιαγμένης 166 74 Γλυφάδα - Αθήνα Ημερος Τόπος 2 -Χάνι Αδάμ 193 00 Ασπρόπυργος - Αθήνα	Τηλ. 210-8981616 Φαξ 210-8983570 Τηλ. Service 210-8985208 Φαξ 210-5597598
España www.blackanddecker.es respuesta.posventa@sbdinc.com	Stanley Black & Decker Ibérica, S.C.A. Parc de Negocis “Mas Blau” Edificio Muntadas, c/Bergadá, 1, Of. A6 08820 El Prat de Llobregat (Barcelona)	Tel. 934 797 400 Fax 934 797 419
France www.blackanddecker.fr	Black & Decker (France) S.A.S. 5 allée des Hêtres B.P. 30084 69579 Limonest Cédex	Tel. 04 72 20 39 20 Fax 04 72 20 39 00
Helvetia www.blackanddecker.ch service@rofoag.ch	ROFO AG Gewerbezone Seeblick 3213 Kleinbösingen	Tel. 026-6749393 Fax 026-6749394
Italia www.blackanddecker.it service.italia@sbdinc.com	Stanley Black & Decker Italia Via Energypark 6 20871 Vimercante (MB)	Tel. 039-9590200 Fax 039-9590313 Numero verde 800-213935
Nederland www.blackanddecker.nl enduser.nl@sbdinc.com	Stanley Black & Decker Netherlands BV Holtum Noordweg 35, 6121 RE BORN Postbus 83, 6120 AB BORN	Tel. +31 164 283 065 Fax +31 164 283 200
Norge	Black & Decker Postboks 4613, Nydalen 0405 Oslo	kundeservice.no@sbdinc.com www.blackanddecker.no
Österreich www.blackanddecker.at service.austria@sbdinc.com	Stanley Black & Decker Austria GmbH Oberlaaerstraße 248, A-1230 Wien	Tel. 01 66116-0 Fax 01 66116-614
Portugal www.blackanddecker.pt resposta.posvenda@sbdinc.com	Black & Decker Limited SARL Quinta da Fonte - Edifício Q55 D. Diniz Rua dos Malhões, 2 e 2A - Piso 2 Esquerdo 2770 - 071 Paço de Arcos	Tel. 214667500 Fax 214667580
Suomi	Black & Decker PL47 00521, Helsinki	asiakaspalvelu.fi@sbdinc.com www.blackanddecker.fi
Sverige	Black & Decker AB Box 94, 431 22 Mölndal	kundeservice.se@sbdinc.com www.blackanddecker.se
Türkiye https://tr.blackanddecker.global info-tr@sbdinc.com	Stanley Black & Decker Turkey Alet Üretim Tic. Ltd.Şti. İçerenköy Mahallesi Umut Sokak No: 10-12 / 82-83-84 Kat: 19 Ataşehir-İstanbul, Türkiye	Tel. +90 216 665 2900 Faks: +90 216 665 2901 Servis Bilgi Tel. +90 216 912 2313
United Kingdom & Republic Of Ireland www.blackanddecker.co.uk emeaservice@sbdinc.com	Black & Decker Meadowfield Avenue, Spennymoor DL16 6YJ, England	Tel. +44 (0)1753 511234 Fax +44 (0)1753 512365
Middle East & Africa www.blackanddecker.ae service.mea@sbdinc.com	Black & Decker P.O. Box - 17164 Jebel Ali Free Zone (South), Dubai, UAE	Tel. +971 4 8863030 Fax +971 4 8863333