BLACK+DECKER®

Dansk *(oversat fra original brugsvejledning)*	3
Deutsch *(Übersetzung der Originalanweisung)*	12
English ***(original instructions)***	22
Español *(traducido de las instrucciones originales)*	30
Français *(traduction de la notice d'instructions originale)*	40
Italiano *(tradotto dalle istruzioni originali)*	50
Nederlands *(vertaald vanuit de originele instructies)*	60
Norsk *(oversatt fra de originale instruksjonene)*	70
Português *(traduzido das instruções originais)*	79
Suomi *(käännetty alkuperäisestä käyttöohjeesta)*	89
Svenska *(översatt från de ursprungliga instruktionerna)*	97
Türkçe *(orijinal talimatlardan çevrilmiştir)*	106
Ελληνικά *(μετάφραση από τις πρωτότυπες οδηγίες)*	115





www.blackanddecker.eu

BCCSP515

EU: Stanley Black & Decker Deutschland GmbH | Richard-Klinger-Straße 11 65510, Idstein, Germany
UK: Stanley Black & Decker UK Limited | Meadowfield Avenue, Spennymoor, DL16 6YJ, England

Fig. A

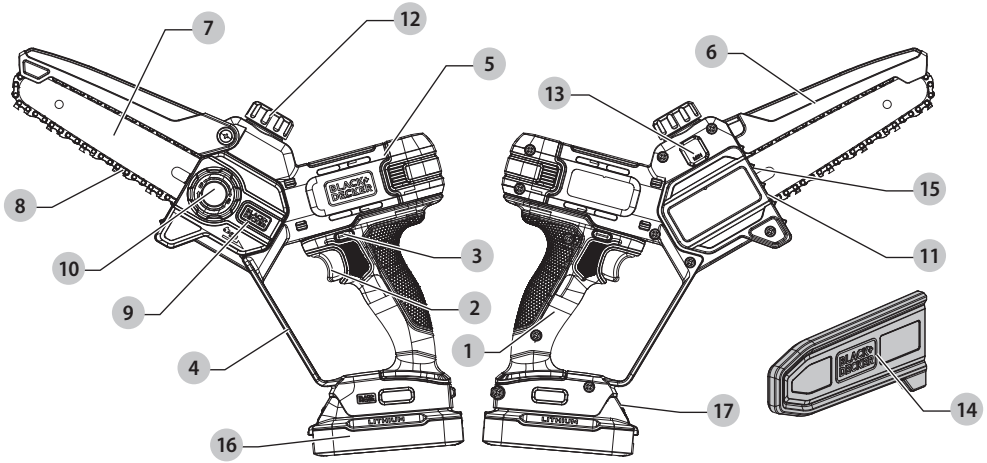

Copyright BLACK+DECKER

Fig. B

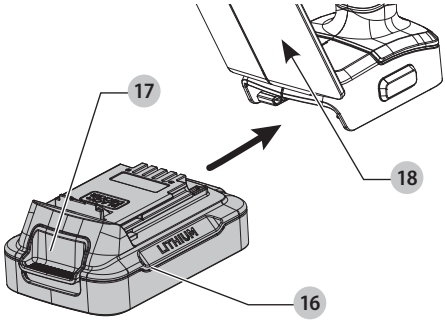

Fig. C

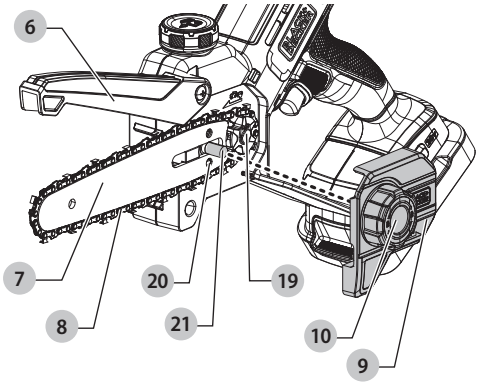

Fig. D

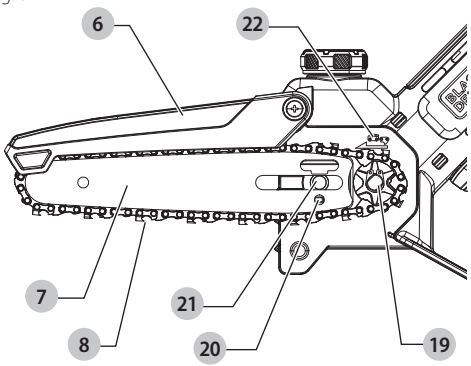

Fig. E

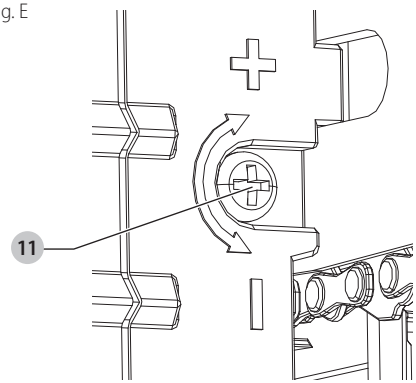

Fig. F

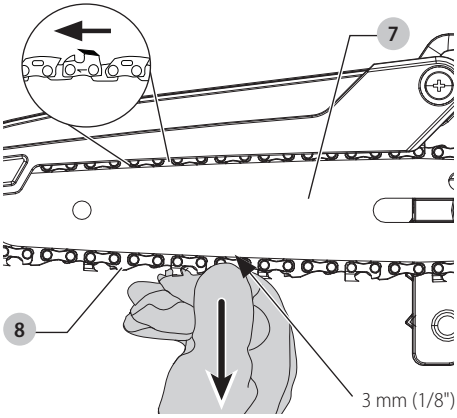

Fig. G

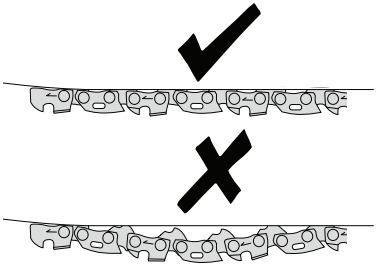

Fig. H

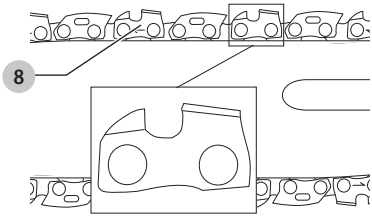

Fig. I

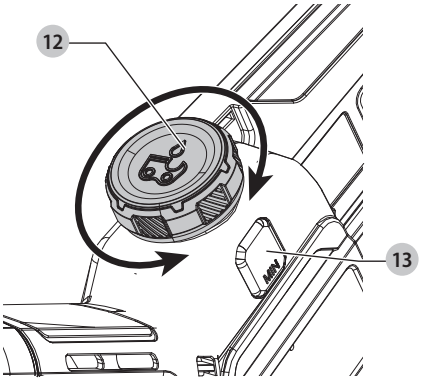

Fig. J

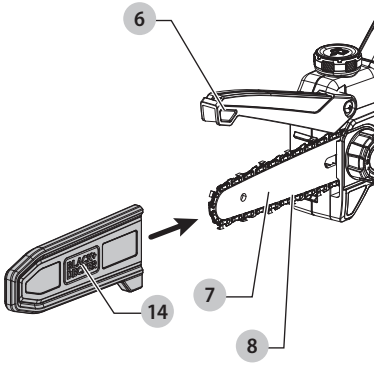

Fig. K

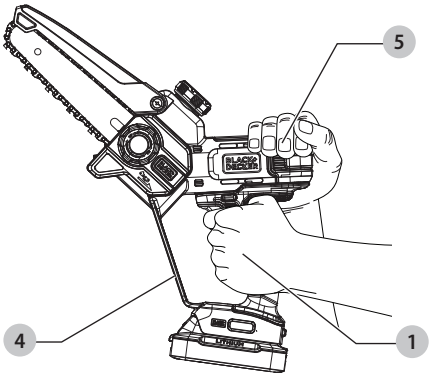

Fig. L

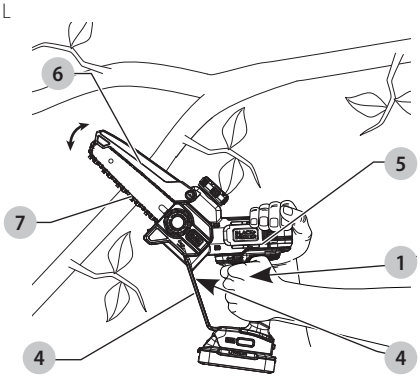

Fig. M

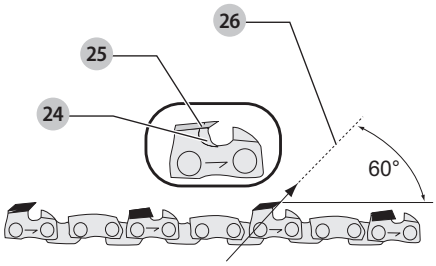

Fig. N

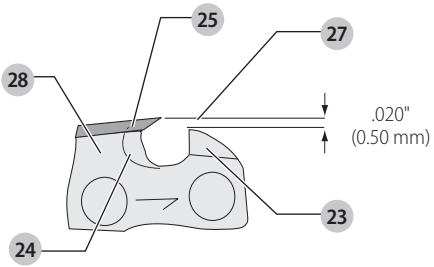

Fig. O

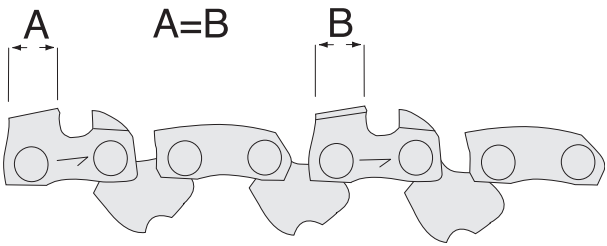

18 V BESKÆRINGSSAV
BCCSP515

Dokumenter tilgængelige online

(Eksempler kan variere afhængigt af produktet.)

www.2helpU.com/DoC/ eller **www.2helpU.com/DoC/index/xxx***

*For direkte adgang skal du erstatte "xxx" med produktets modelnummer, som er angivet på produktets typeskilt eller emballage.

- Brugsanvisning og sikkerhedsinformationsblad (SIS)
- Overensstemmelseserklæring (DoC)
- Produktemissionsdata (PED): Information om støj, vibrationer og støv (gælder ikke for alle produkter)

ADVARSEL: Læs alle sikkerhedsadvarsler, instruktioner, illustrationer og specifikationer i denne vejledning, herunder afsnittene om batteri og oplader, som findes i en original værktøjsvejledning, eller den separate vejledning til batterier og opladere.
Vejledninger kan fås ved at kontakte kundeservice (se bagsiden af denne vejledning).

Tekniske data

		BCCSP515
Spænding	V_{DC}	18
Type		1
Batteritype		Li-ion
Sværdlængde	cm	15
Maksimal kædehastighed (ubelastet)	m/s	4.8
Maksimal savelængde	cm	10
Oliekapacitet	ml	40
Vægt (uden savkæde, sværd, sværddæksel, olie, batteri og ekstraudstyr.)	kg	1,31

Definitioner: Sikkerhedsråd

Nedenstående definitioner beskriver sikkerhedsniveauet for hvert signalord. Læs vejledningen og læg mærke til disse symboler.

⚠ ***FARE:*** *Angiver en overhængende farlig situation, der - hvis den ikke undgås - **vil** resultere i **dødsfald eller alvorlig personskade**.*

⚠ ***ADVARSEL:*** *Angiver en mulig farlig situation, der - hvis den ikke undgås - **kan** resultere i **dødsfald eller alvorlig personskade**.*

⚠ ***FORSIGTIG:*** *Angiver en mulig farlig situation, der - hvis den ikke undgås - **kan** resultere i **mindre eller moderat personskade**.*

BEMÆRK: *Angiver en handling, der **ikke er forbundet med personskade**, men som - hvis den ikke undgås - **kan** resultere i **ejendomsskade**.*

⚠ *Betyder fare for elektrisk stød.*

⚠ *Betyder risiko for brand.*

GENERELLE SIKKERHEDSADVARSLER FOR ELVÆRKTØJ

⚠ ***ADVARSEL: Læs alle sikkerhedsadvarsler, instruktioner, illustrationer og specifikationer, der følger med dette elværktøj.*** *Manglende overholdelse af alle nedenstående instruktioner kan medføre elektrisk stød, brand og/eller alvorlige kvæstelser.*

GEM ALLE ADVARSLER OG INSTRUKTIONER FOR FREMTIDIG REFERENCE

Termen "elværktøj" i advarslerne refererer til dit netstrømsdrevne elværktøj (ledning) eller batteridrevne (trådløse) elværktøj.

1) Sikkerhed på arbejdsområdet

a) ***Hold arbejdsområdet rent og godt oplyst.*** *Rodede eller mørke områder giver anledning til ulykker.*

b) ***Brug ikke elværktøjer i områder med eksplosionsfare som f.eks. nær letantændelige væsker, gasser eller støv.*** *Elværktøjer danner gnister, der kan antænde støv eller dampe.*

c) ***Hold børn og andre personer på afstand, når et elværktøj er i brug.*** *Distraktioner kan medføre, at du mister kontrollen.*

2) Elektricitet og sikkerhed

a) ***Elværktøj må ikke udsættes for regn eller fugt.*** *Hvis der trænger vand ind i et elektrisk værktøj, øges risikoen for elektrisk stød.*

3) Personsikkerhed

a) ***Vær opmærksom, pas på hvad du foretager dig, og brug sund fornuft, når du benytter et elektrisk værktøj. Betjen ikke værktøjet, hvis du er træt, påvirket af narkotika, alkohol eller medicin.*** *Et øjebliks uopmærksomhed under anvendelse af et elektrisk værktøj kan forårsage alvorlige kvæstelser.*

b) ***Anvend personligt beskyttelsesudstyr. Brug altid øjenbeskyttelse.*** *Sikkerhedsudstyr, såsom en støvmaske, skridsikre sikkerhedssko, sikkerhedshjelm eller høreværn, brugt når omstændighederne foreskriver det, reducerer omfanget af personskader.*

c) ***Sørg for, at værktøjet ikke kan starte utilsigtet. Kontrollér, at afbryderkontakten står på slukket, inden værktøjet tilsluttes strømkilden og/eller batteriet, samles op eller bæres.*** *Når elektrisk værktøj bæres med fingeren på kontakten eller tilsluttes, når kontakten er tændt, giver det anledning til ulykker.*

d) ***Fjern eventuelle justerings- eller skruenøgler, før det elektriske værktøj startes.*** *En skruenøgle eller anden nøgle, der bliver siddende på en roterende del af elektrisk værktøj, kan forårsage kvæstelser.*

e) ***Overstræk ikke. Bevar altid et godt fodfæste og en god balance.*** *Dette gør, at du har bedre kontrol over det elektriske værktøj, når uventede situationer opstår.*

f) ***Klæd dig ordentligt på. Bær ikke løst tøj eller smykker. Hold dit hår og tøj væk fra bevægelige dele.*** *Løstsiddende tøj, smykker eller langt hår kan blive fanget i bevægelige dele.*

g) ***Hvis der anvendes støvudsugnings- eller støvopsamlingsudstyr, skal dette tilsluttes og anvendes korrekt.*** *Anvendelse af støvopsamlingsudstyr kan begrænse farer forårsaget af støv.*

h) ***Lad ikke kendskab fra hyppig brug af værktøjer gøre dig uforsigtig og få dig til at ignorere principperne for værktøjssikkerhed.*** *En skødesløs handling kan forårsage alvorlig skade i en brøkdel af et sekund.*

4) Brug og pleje af elværktøj

a) ***Undlad at bruge magt over for det elektriske værktøj. Brug det korrekte elværktøj til dit arbejde.*** *Værktøjet vil klare opgaven bedre og mere sikkert med den ydelse, som det er beregnet til.*

b) ***Undlad at benytte værktøjet, hvis kontakten ikke tænder og slukker for det.*** *Alt elektrisk værktøj, der ikke kan kontrolleres med kontakten, er farligt og skal repareres.*

c) ***Træk stikket ud af stikkontakten og/eller fjern batterienheden fra det elektriske værktøj, hvis det kan udtages, før det elektriske værktøj justeres, dets tilbehør udskiftes, eller det stilles til opbevaring.*** *Sådanne forebyggende sikkerhedsforanstaltninger mindsker risikoen for, at værktøjet startes utilsigtet.*

d) ***Opbevar elektrisk værktøj uden for rækkevidde af børn, og tillad ikke personer, som ikke er bekendt med dette elektriske værktøj eller disse instruktioner, at betjene værktøjet.*** *Elværktøj er farligt i hænderne på personer, som ikke er instrueret i brugen deraf.*

e) ***Elektrisk værktøj og tilbehør skal vedligeholdes. Undersøg om bevægelige dele sidder skævt, binder eller er gået itu såvel som andre forhold, der kan påvirke betjeningen af værktøjet. Hvis elværktøjet er beskadiget, skal du få det repareret inden brug.*** *Mange ulykker er forårsaget af dårligt vedligeholdt værktøj.*

f) ***Hold skæreværktøj skarpe og rene.*** *Ordentligt vedligeholdt skæreværktøj med skarpe skærekanter har mindre tilbøjelighed til at binde og er lettere at styre.*

g) ***Brug elektrisk værktøj, tilbehør, bor, osv. i overensstemmelse med disse instruktioner, idet der tages hensyn til arbejdsforholdene og den opgave, som skal udføres.*** *Brug af elektrisk værktøj til andre opgaver end dem, det er beregnet til, kan resultere i en farlig situation.*

h) ***Hold håndtagene og håndtagsfladerne tørre, rene og fri for olie og fedt.*** *Glatte håndtag og gribeflader giver ikke en sikker håndtering og kontrol af værktøjet i uventede situationer.*

5) Brug og pleje af batteriværktøj

a) ***Må kun genoplades med den oplader, som er angivet af fabrikanten.*** *En oplader, der passer til en type batteripakke, kan udgøre en risiko for brand, når den bruges til en anden type.*

b) ***Brug kun elektrisk værktøj med de batteripakker, der er beregnet til hver enkelt type.*** *Brugen af andre batteripakker kan medføre personskade og brand.*

c) ***Når en batteripakke ikke er i brug, skal den holdes borte fra andre metalgenstande, såsom papirclips, mønter, nøgler, søm, skruer og andre små metalgenstande, der kan danne forbindelse mellem to elektriske kontaktflader.*** *Kortslutning af batteriet kan forårsage forbrændinger eller brand.*

d) ***Under grove forhold kan væske sive ud fra batteriet; undgå kontakt. Hvis der opstår kontakt ved et uheld, skal du skylle med vand. Hvis væske kommer i kontakt med øjne, bør der derudover søges lægehjælp.*** *Væske, der siver ud fra batteriet, kan fremkalde irritationer eller forbrændinger.*

e) ***Brug ikke en batteripakke eller et værktøj, der er beskadiget eller modificeret.*** *Beskadigede eller modificerede batterier kan udvise uforudsigelig adfærd, hvilket kan resultere i brand, eksplosion eller risiko for personskade.*

f) ***Udsæt ikke en batteripakke eller et værktøj for ild eller meget varme temperaturer.*** *Udsættelse for ild eller temperaturer over 130 °C kan medføre en eksplosion.*

g) ***Følg alle opladningsanvisninger, og undlad at oplade batteripakken eller værktøjet uden for det temperaturinterval, der er specificeret i instruktionerne.*** *Forkert opladning eller opladning ved temperaturer uden for det specificerede område kan beskadige batteriet og øge risikoen for brand.*

6) Service

a) ***Elektrisk værktøj skal serviceres af en kvalificeret servicetekniker, som udelukkende benytter identiske reservedele.*** *Derved sikres det, at værktøjets driftssikkerhed opretholdes.*

b) ***Beskadigede batteripakker må aldrig serviceres.*** *Service af batteripakker bør kun udføres af producenten eller autoriserede serviceudbydere.*

Generelle sikkerhedsadvarsler for beskæringssave:

a) ***Hold alle dele af kroppen væk fra savkæden, når beskæringssaven anvendes. Før du starter beskæringssaven, skal du sikre dig, at savkæden ikke er i kontakt med noget.*** *Få sekunders uopmærksomhed ved brugen af beskæringssave kan medføre, at dit tøj eller din krop kommer i kontakt med savkæden.*

b) ***Hold altid beskæringssaven med den ene hånd på styrehåndtaget og den anden hånd på ekstrahåndtaget.***

c) ***Hold kun i beskæringssavens isolerede gribeflader, da savkæden kan komme i kontakt med skjulte ledninger.*** *Hvis savkæder kommer i kontakt med en strømførende ledning, bliver beskæringssavens blotlagte dele strømførende, så brugeren får stød.*

d) ***Bær beskyttelsesbriller. Det anbefales at benytte yderligere beskyttelsesudstyr til hørelse, hoved, hænder, ben og fødder.*** *Tilstrækkeligt beskyttende udstyr mindsker personskaden i tilfælde af flyvende materiale eller kontakt med savkæden ved et uheld.*

e) ***Betjen ikke en beskæringssav i et træ, på en stige, fra et tag eller på en ustabil støtte.*** *Hvis du betjener en beskæringssav på denne måde, kan det resultere i alvorlig personskade.*

f) ***Sørg altid for at have et godt fodfæste, og brug kun beskæringssaven, når du står på en fast, solid og jævn overflade.*** *Glatte eller ustabile overflader kan medføre, at du mister balancen eller kontrollen med beskæringssaven.*

g) ***Ved savning i en gren, der er under spænding, skal du være opmærksom på eventuel tilbagefjedring.*** *Når spændingen i træfibrene udløses, kan den fjederbelastede gren ramme brugeren og/eller bringe beskæringssaven ud af kontrol.*

h) ***Udvis stor forsigtighed ved savning i småkviste og unge træer.*** *Det tynde materiale kan gribe fat i savkæden og blive slynget tilbage mod dig eller skubbe dig ud af balance.*

i) ***Bær beskæringssaven med beskæringssaven slukket og vendt bort fra kroppen. Monter altid sværddækslet ved transport eller opbevaring af beskæringssaven.*** *Korrekt håndtering af beskæringssaven mindsker risikoen for at komme i berøring med savkæden ved et uheld, mens den kører.*

j) ***Følg instruktionerne vedrørende smøring, spænding af kæden og udskiftning af sværdet og kæden.*** *Forkert spændte eller smurte kæder kan knække eller forøge risikoen for tilbageslag.*

k) ***Sav kun i træ. Brug ikke beskæringssaven til formål, som den ikke er beregnet til. For eksempel: brug ikke beskæringssaven til at save i metal, plastik, murværk eller byggematerialer, som ikke er af træ.*** *Hvis beskæringssaven*

anvendes til andre formål, end den er beregnet til, kan der opstå farlige situationer.

l) ***Denne beskæringssav er ikke beregnet til at fælde træer.*** *Hvis beskæringssaven anvendes til andre formål, end den er beregnet til, kan det resultere i alvorlig personskade hos operatøren eller omkringstående.*

m) ***Følg alle instruktioner, når du fjerner fastklemt materiale, opbevarer eller foretager service på beskæringssaven.*** *Sørg for, at kontakten er slukket, og at batteripakken er taget ud.*

Årsager til og forebyggelse af tilbageslag

Tilbageslag kan forekomme, når spidsen af sværdet berører en genstand, eller når træet lukkes sammen, så savkæden kommer i klemme i snittet.

Kontakt på spidsen kan forårsage en pludselig modsat reaktion, så sværdet slås opad og bagud mod brugeren.

Fastklemning af savkæden oven på sværdet kan medføre, at sværdet skubbes hurtigt tilbage mod brugeren.

Begge disse reaktioner kan føre til, at du mister kontrollen med saven, hvilket kan medføre alvorlig personskade. Du må ikke udelukkende forlade dig på de indbyggede sikkerhedsfunktioner i saven. Som bruger af en beskæringssav skal du træffe en række forholdsregler for at undgå uheld eller personskade, når du arbejder.

Et tilbageslag opstår som følge af forkert brug eller ved misbrug af beskæringssaven. Det kan undgås ved at følge nedenstående forholdsregler:

a) ***Hold godt fast, således at tommelfingeren og de øvrige fingre griber omkring håndtagene på beskæringssaven, med begge hænder på saven, og anbring din krop og arm således, at du kan modstå tilbageslagskraft.*** *Tilbageslagskræfterne kan kontrolleres af brugeren, hvis der træffes de nødvendige forholdsregler. Slip ikke beskæringssaven.*

b) ***Ræk dig ikke for langt, og undlad at save over skulderhøjde.*** *Derved undgås berøring af spidsen ved et uheld, og du har bedre kontrol med beskæringssaven i uventede situationer.*

*c) Anvend kun udskiftningssværd og -****savkæder, som er godkendt af producenten.*** *Forkerte udskiftningssværd og -savkæder kan medføre, at kæden knækker, og/eller tilbageslag.*

d) ***Følg producentens instruktioner vedrørende slibning og vedligeholdelse af savkæden.*** *Hvis dybdemålerens højde reduceres, forøges risikoen for tilbageslag.*

Følgende foranstaltninger bør overholdes for at minimere tilbageslag:

1. ***Tag godt fat i saven. Hold godt fast i beskæringssaven med begge hænder, når motoren kører. Hold godt fast, således at tommelfingeren og de øvrige fingre griber omkring håndtagene på beskæringssaven.*** *Beskæringssaven trækkes fremad, når der saves med sværdets underside. Sav IKKE med sværdets overside.*

2. ***Ræk ikke for langt.***

3. ***Sørg altid for sikkert fodfæste og hold balancen.***

4. ***Lad ikke sværdets spids komme i kontakt med en stamme, gren, jorden eller anden forhindring.***

5. ***Skær ikke over skulderhøjde.***

6. ***Brug enheder, som f.eks. lav tilbageslagskæde og reducerede tilbageslagssværd, der reducerer risikoen forbundet med tilbageslag.***

7. ***Anvend kun udskiftningssværd og -kæder, som er godkendt af producenten eller lignende.***

8. ***Lad aldrig den kørende kæde komme i kontakt med genstande ved spidsen af sværdet.***

9. ***Hold arbejdsområdet fri for forhindringer, såsom andre træer, grene, sten, hegn, stubbe osv.*** *Fjern eller undgå enhver forhindring, din savkæde kan ramme, mens du saver gennem en bestemt stamme eller gren.*

10. ***Hold din savkæde skarp og korrekt strammet. En løs eller sløv kæde kan øge risikoen for tilbageslag.*** *Kontroller kædespændingen regelmæssigt med motoren standset og batteripakken taget ud af værktøjet, aldrig med motoren tændt.*

11. ***Påbegynd og genoptag kun savningen, når kæden bevæger sig med maksimal hastighed.*** *Hvis kæden bevæger sig ved en langsommere hastighed, er der en større risiko for tilbageslag.*

12. ***Skær én stamme ad gangen.***

13. ***Udvis stor forsigtighed ved genoptagning af savning i et gammelt savspor.*** *Sæt de rillede anslag* ***15*** *mod træet, og lad kæden nå fuld hastighed, før du begynder at save.*

14. ***Forsøg ikke at lave indstik.***

15. ***Pas på stammer, der flytter sig, eller andre kræfter, der kan lukke savsporet og klemme eller falde ind i kæden.***

Sikkerhedsfunktioner ved tilbageslag

⚠ ***ADVARSEL:*** *Følgende funktioner er inkluderet på din sav til at hjælpe med at reducere faren for tilbageslag; dog vil sådanne funktioner ikke fjerne denne farlige reaktion fuldstændigt. Som bruger af en beskæringssav bør du ikke kun stole på sikkerhedsanordninger. Du skal følge alle sikkerhedsforanstaltninger, anvisninger og vedligeholdelse i denne vejledning for at hjælpe med at undgå tilbageslag og andre kræfter, som kan resultere i alvorlig personskade.*

- *Sværd med reduceret tilbageslag, der har en spids med en lille radius, som reducerer størrelsen af farezonen for tilbageslag på sværdspidsen. Et sværd med reduceret tilbageslag er et sværd, som har vist sig at reducere antallet og styrken af tilbageslag, når det er afprøvet i overensstemmelse med sikkerhedskrav for elektriske beskæringssave.*
- *Kæde med lavt tilbageslag, der er udformet med en kontureret dybdemåler og et beskyttelsesled, der afleder tilbageslagskraft og lader træ køre gradvist ind i skæret. En kæde med lavt tilbageslag er en kæde, som overholde kravene til tilbageslagsydelse ifølge ANSI B175.1–2012.*
- *Betjen ikke beskæringssaven, mens du befinder dig i et træ, på en stige, på et stillads eller fra en ustabil overflade.*
- *Hold kun fast i værktøjet på de isolerede håndtagsflader under udførelse af arbejdet, hvor saveværktøjet kan berøre skjulte ledninger. Hvis det kommer i kontakt med en strømførende ledning, kan nogle blotlagte metaldele på det elektriske værktøj gøres strømførende og give stød til brugeren.*
- *Forsøg ikke anvendelser, du ikke har kapacitet til eller erfaring med. Læs og forstå alle anvisningerne i denne vejledning fuldstændigt.*
- *Før du starter beskæringssaven, skal du sikre dig, at savkæden ikke er i kontakt med nogen genstand.*
- *Anvend ikke beskæringssaven med den ene hånd! Der kan opstå alvorlig personskade af operatøren, hjælpere eller tilskuere som et*

resultat af betjening med den ene hånd. En beskæringssav er kun beregnet til at blive anvendt med to hænder.

- *Hold håndtagene tørre, rene og fri for olie eller smørelse.*
- *Lad der ikke ophobe sig snavs, rester eller savsmuld på motoren eller udvendige udluftningsventiler.*
- *Stop beskæringssaven, inden du lægger den fra dig.*
- *Skær ikke slyngplanter og/eller små undervækster.*
- *Vær yderst forsigtig ved skæring af små kviste og unge træer, da det spinkle materiale kan gribe fat i savkæden og blive slynget mod dig eller skubbe dig ud af balance.*

Kædesavnavne og -udtryk

- ***Opskæring -*** *Processen, hvor man saver et fældet træ eller en stamme på langs.*
- ***Motorbremse (hvis udstyret hermed) -*** *En enhed, der bruges til at stoppe savkæden, når udløseren slippes.*
- ***Kædesav-motorhoved -*** *En kædesav uden savkæden og sværdet.*
- ***Drivtandhjul eller kædehjul -*** *Tanddelen, der driver savkæden.*
- ***Fældning -*** *Processen med at fælde et træ.*
- ***Fældende bagsnit -*** *Det endelige snit i en træfældning foretaget på den modsatte side af træet fra forhugget.*
- ***Forreste håndtag -*** *Støttehåndtaget placeret ved eller mod forsiden af kædesaven.*
- ***Skærm til forreste håndtag -*** *En strukturel barriere mellem det forreste håndtag af kædesaven og sværdet, typisk placeret tæt på håndpositionen på det forreste håndtag.*
- ***Sværd -*** *En solid skinnestruktur, der understøtter og fører savkæden.*
- ***Skede/Sværddæksel -*** *Afskærmning over sværdet for at hjælpe med at forhindre tandkontakt, når sav ikke er i brug.*
- ***Tilbageslag -*** *Sværdets tilbage- eller opadgående bevægelse, eller begge, der opstår, når savkæden nær spidsen af sværdets øverste område kommer i kontakt med en genstand, som f.eks. en stamme eller en gren, eller når træet lukkes omkring og kniber savkæden under snittet.*
- ***Tilbageslag, knib -*** *Den hurtige tilbageskubning af saven, der kan opstå, når træet lukker sig sammen og kniber den bevægende savkæde i snittet langs toppen af sværdet.*
- ***Tilbageslag, roterende -*** *Den hurtige opad- og tilbagegående bevægelse af saven, som kan opstå, når den bevægende savkæde nær den øverste del af sværdets spids kommer i kontakt med en genstand, som f.eks. en stamme eller gren.*
- ***Afkvistning -*** *Fjernelse af grene fra et faldet træ.*
- ***Kæde med lavt tilbageslag -*** *En kæde, der opfylder kravene til tilbageslagsydelse ifølge ANSI B175.1–2012 (når den testes på et repræsentativt udvalg af kædesave.)*
- ***Normal saveposition -*** *De positioner, der påtages ved udførelse af opskærings- og fældesnit.*
- ***Forhug -*** *Et hug i et træ, der bestemmer i hvilken retning, træet falder.*
- ***Bageste håndtag -*** *Støttehåndtaget placeret ved eller mod bagsiden af saven.*
- ***Sværd med reduceret tilbageslag -*** *Et sværd, som er blevet bevist til at reducere tilbageslag betydeligt.*
- ***Reservesavkæde -*** *En kæde, der opfylder kravene til tilbageslagsydelse ifølge ANSI B175.1–2012, når den testes med specifikke kædesave. Den opfylder muligvis ikke ANSI-ydelseskravene, når den anvendes med andre save.*
- ***Savkæde -*** *En kædekreds med savtænder, der saver i træet, og som drives af motoren og understøttes af sværdet.*
- ***Rillet anslag -*** *De riller, der bruges ved fældning eller afkortning til at dreje saven omkring anslaget og holde den på plads under savningen.*
- ***Afbryder -*** *En enhed, som ved betjening vil udføre eller afbryde et elektrisk strømkredsløb til kædesavens motor.*
- ***Afbryderforbindelse -*** *Mekanismen, der sender bevægelse fra en udløser til afbryderen.*
- ***Afbryderspærring -*** *Et bevægeligt stop, der forhindrer utilsigtet betjening af afbryderen, indtil den aktiveres manuelt.*

Restrisici

På trods af overholdelsen af de relevante sikkerhedsregler og brug af sikkerhedsudstyr kan visse restrisici ikke undgås. Disse omfatter:

- *Hørenedsættelse.*
- *Risiko for personskade som følge af flyvende partikler.*
- *Risiko for forbrænding ved at røre ved tilbehør, der bliver varmt under betjening.*
- *Risiko for personskade som følge af forlænget brug.*

Datokodeposition (Fig. B)

Produktionsdatokoden **18** består af et 4-cifret år efterfulgt af en 2-cifret uge og forlænges af en 2-cifret fabrikskode.

Afmærkninger på værktøjet

Følgende piktogrammer er vist på værktøjet:


Læs brugsanvisningen før brug.


Anvend korrekt øje-, høre- og hovedværn.


Bær skridsikkert fodtøj.


Anbring IKKE din hånd inden for dette område.


Udsæt ikke værktøjet for regn eller høj luftfugtighed, og lad det ikke ligge ude i regnvejr.


Kontakt mellem sværdspidsen og en anden genstand bør undgås.


Savkædens rotationsretning.


Brug altid to hænder ved betjening af kædesaven.


Slå strømmen fra. Tag batteriet ud af værktøjet, inden der foretages vedligeholdelse på værktøjet.



Direktiv 2000/14/EC garanteret lydstyrke.

OPBEVAR DISSE INSTRUKTIONER

Kompatible batterier og opladere

Disse batteripakker og opladere kan bruges:

Batteri	(kg)
BL1518	0,36
BL2018	0,37
BL2518	0,37
BDL1518S	0,36
BDL2018S	0,37
BDL2518S	0,38
BDL1518	0,36
BDL2018	0,37
BDL2518	0,38
BL4018	0,64
BDL4018S	0,64
BL5018	0,65

Opladere
S018BOV1800100
S018BOB1800100
90634973
SSC-250040EU
SSC-250040UK
SSC-200100EU
SSC-200100UK
90599854-02
BDC2A

Se afsnittet Vejledning til batteri/oplader, hvis du ønsker flere oplysninger.

Beskrivelse (Fig. A)

⚠ ***ADVARSEL:*** *Du skal aldrig modificere elværktøjet eller dele af det. Det kan medføre skade eller personskade.*

1. Primært håndtag
2. Udløserkontakt
3. Startspærregreb
4. Håndskærm
5. Tophåndtag
6. Savkædeskærm
7. Sværd
8. Savkæde
9. Dæksel på kædehjul
10. Sværdlåseknap
11. Kædespændingsskrue
12. Oliedæksel
13. Indikator for oliestand
14. Skede
15. Rillede anslag
16. Batteripakke†
17. Batteriudløserknap

†Inkluderet i nogle pakker.

Tilsigtet brug

BCCSP515 Beskæringssaven er ideel til beskæring og savning af træstammer med en diameter på op til 102 mm (4").

BRUG IKKE denne enhed til opgaver, den ikke er beregnet til.

Må **IKKE** bruges under våde forhold eller i nærheden af brændbare væsker eller gasser.

Børn må **IKKE** komme i kontakt med/røre ved værktøjet. Overvågning er påkrævet, når uerfarne brugere anvender dette værktøj.

- **Små børn og svagelige personer.** Dette apparat er ikke beregnet til at blive brugt af små børn eller svagelige uden tilsyn.
- Dette produkt er ikke beregnet til at blive brugt af personer (inklusive børn) med nedsatte fysiske, sensoriske eller mentale evner, eller som mangler erfaring, kendskab eller færdigheder, medmindre de er under opsyn af en person, der skal garantere deres sikkerhed. Børn må aldrig efterlades alene med dette produkt.
- Opbevar eller brug ikke værktøjet og batteripakken på steder, hvor temperaturen kan falde til under 10 °C (som f.eks. skure udenfor eller metalbygninger om vinteren) eller når eller overstiger 40 °C (som f.eks. skure udenfor eller metalbygninger om sommeren).

SAMLING OG JUSTERINGER

⚠ ***ADVARSEL: For at nedsætte risikoen for alvorlig personskade skal du slå værktøjet fra og frakoble batteripakken inden du foretager eventuelle justeringer eller fjerner/installerer fastgørelser eller tilbehør.*** *En utilsigtet start kan forårsage kvæstelser.*

⚠ ***ADVARSEL:*** *Anvend kun BLACK+DECKER batterier og opladere.*

Isætning og udtagning af batteripakken fra værkøjet (Fig. B)

BEMÆRK: Kontrollér at din batteripakke **16** er helt opladet.

⚠ ***ADVARSEL:*** *Tænd ikke for kontakten, når du fjerner eller isætter batteripakken.*

Sådan installeres batteripakken i værktøjshåndtaget

1. Batteripakken skal udrettes ift. skinnerne inde i værktøjets håndtag (Fig. B).
2. Skub den ind i håndtaget, indtil batteripakken sidder godt fast i værktøjet, og sørg for, at du hører låsen klikke på plads.

Sådan fjernes batteripakken fra værktøjet

1. Tryk på batteriets udløserknap **17** og træk batteripakken ud af værktøjets håndtag med en fast bevægelse.
2. Isæt batteripakken i opladeren.

Montering af sværdet og savkæden (Fig. A–E)

⚠ ***FORSIGTIG:*** *Skarp kæde. Brug altid beskyttelseshandsker ved håndtering af kæden. Kæden er skarp, og man kan skære sig på den, selv om den ikke kører.*

⚠ ***ADVARSEL:*** *Skarp roterende kæde. For at forhindre utilsigtet drift skal batteriet tages ud af værktøjet, inden der foretages følgende handlinger. I modsat fald kan der opstå alvorlige personskader.*

Hvis savkæden **8** og sværdet **7** er pakket separat i kartonen, skal kæden fastgøres til sværdet, og de skal begge fastgøres til selve værktøjet.

1. Anbring saven på en flad, fast overflade.
2. Drej sværdlåseknappen **10** mod uret.
3. Fjern kædehjulsdækslet **9** og sværdlåseknappen **10**.
4. Idet du har beskyttelseshandsker på, kan du tage fat i savkæden **8** og anbringe den på sværdet **7**, mens du sørger for, at tænderne peger i den rigtige retning (Fig. F).
5. Sørg for, at kæden er placeret korrekt i åbningen omkring hele sværdet.

6. Anbring savkæden omkring tandhjulet **19**. Derefter flugter du åbningen på sværdet med kædespændingsstiften **20** og bolten **21**, for enden af værktøjet, som vist på Fig. C.

7. Når det er på plads, skal du holde sværdet stille og sætte dækslet til kædehjulet på igen **9**. Installer først bagsiden af kædehjulets dæksel, roter den ned, og sørg for, at bolthullet på afdækningen flugter med bolten **21** på hovedhuset.

8. Monter kædehjulsdækslet **9** og sværdlåseknappen **10**. Drej sværdlåseknappen **10** med uret, indtil den sidder fast, og løsn derefter knappen én hel omgang, så savkæden kan spændes korrekt.

9. Brug en skruetrækker (medfølger ikke) til at dreje kædespændingsskruen **11** med uret for at øge kædespændingen som vist i Fig. E. Sørg for, at savkæden **8** sidder tæt omkring sværdet **7**. Stram sværdlåseknappen **10**, indtil den er stram.

10. Følg instruktionerne i afsnittet ***Justering af kædespænding***.

Justering af kædespænding (Fig. A, D–F)

⚠ ***ADVARSEL:*** *En forkert savkædespænding kan få savkæden til at ryge af sværdet og kan forårsage alvorlig personskade eller dødsfald.*

BEMÆRK: Savkædespændingen bør justeres regelmæssigt før hver brug.

1. Mens saven stadigvæk er på en fast overflade, skal du kontrollere kædens **8** spænding. Stramningen er korrekt, når savkæden springer tilbage efter at være trukket 1/8" (3 mm) væk fra sværdet **7** med let kraft af langfingeren og tommelfingeren, som vist i Fig. F. Der må ikke være nogen "nedbøjning" mellem sværdet og kæden på undersiden, som vist i Fig. F.

2. Løsn sværdlåseknappen **10** for at justere savkædespændingen.

3. Roter kædespændingsskruen **11** foran huset med en flad skruetrækker (medfølger ikke).

4. Kontrollér savkædespændingen, og juster efter behov.

5. Savkæden må ikke strammes for meget, da det vil medføre større slid og reducere sværdets og savkædens levetid. Overtensioning also reduces the amount of cuts you will get per battery charge.

6. Når savkædespændingen er korrekt, skal du stramme sværdlåseknappen **10** indtil den er stram. Skru sværdlåseknappen **10** til 6 ft.-lbs (8 Nm).

7. En ny kæde strækkes lidt under de første få timers brug. Det er vigtigt at kontrollere kædespændingen regelmæssigt (efter at batteriet er frakoblet ***batteripakken er taget ud***) i løbet af de første to timers brug.

Udskiftning af savkæden (Fig. C–H)

⚠ ***ADVARSEL:*** *Skarp roterende kæde. For at forhindre utilsigtet drift skal batteriet tages ud af værktøjet, inden der foretages følgende handlinger. I modsat fald kan der opstå alvorlige personskader.*

⚠ ***FORSIGTIG:*** *Skarp kæde. Brug altid beskyttelseshandsker ved håndtering af kæden. Kæden er skarp, og man kan skære sig på den, selv om den ikke kører.*

⚠ ***FORSIGTIG:*** *Dette produkt har en kædehastighed på 4.8 m/s. Brug kun kæder med en nominel hastighed på under 4.8 m/s.*

1. Anbring saven på en flad, fast overflade.

2. Tag kædehjulets dæksel af **9**, som beskrevet i afsnittet ***Montering af sværdet og savkæden***.

3. For at fjerne savkæden **8** skal du dreje kædespændingsskruen **11** foran på huset med en flad skruetrækker (medfølger ikke). Når skruen drejes mod uret, kan sværdet **7** trækkes tilbage, og spændingen på savkæden reduceres, så den kan fjernes.

4. Bær beskyttelseshandsker, mens du griber fat i savkæden og løfter den slidte savkæde ud af rillen i sværdet.

5. Anbring den nye kæde i åbningen af sværdet, mens du sørger for, at savtænderne vender i den rigtige retning, ved at matche pilen og grafikken for savkæden på huset **22** vist i Fig. D.

6. Følg anvisningerne til ***Montering af sværdet og savkæden***.

Reservekæder og -sværd fås i dit nærmeste autoriserede servicecenter.

BCCSP515 kræver et 6" (15 cm) reservesværd og en reservekæde:

SAVKÆDE/SVÆRD	SAVKÆDE
BZ06215-QZ: 15 cm (5054905342722)	BZ06315-QZ: 15 cm (5054905342739)

Smøring af savkæden og sværdet (Fig. A, I)

Automatisk smøresystem

Denne beskæringssav er udstyret med et automatisk smøresystem, der holder savkæden og sværdet smurt kontinuerligt.

1. Olieniveauindikatoren **13** viser olieniveauet. Hvis oliestanden er mindre end en kvart fuld, skal du fjerne batteriet fra værktøjet og genfylde oliebeholderen med den korrekte type olie.

2. Tøm altid olietanken efter skæring.

3. Tøm altid oliebeholderen før opbevaring af denne enhed.

BEMÆRK: Brug ikke beskæringssaven uden olie i olietanken. Efterfyld olietanken, før den er tom.

BEMÆRK: Brug altid en biologisk nedbrydelig sværd- og kædeolie af høj kvalitet for korrekt smøring af savkæde og sværd. Ved beskæring af træer anbefales vegetabilsk-baseret sværd- og savkædeolie, da mineralbaserede olier kan være skadende for levende træer. Brug aldrig snavset, brugt eller forurenet olie. Dette kan beskadige værktøjet.

Påfyldning af oliebeholderen

1. Skru oliedækslet **12** mod uret og fjern det derefter. Fyld beholderen med den anbefalede sværd- og kædeolie, indtil oliestanden er nået op til toppen af indikatoren for oliestanden **13**.

2. Sæt oliehætten på igen, og spænd den med uret.

3. Sluk ind imellem værktøjet, og kontrollér indikatoren for oliestand for at sikre, at sværdet og kæden får tilstrækkelig olie.

Montering af skede ved opbevaring (Fig. A, B, J)

Fjern altid batteriet fra værktøjet, og dæk derefter sværdet **7** med skeden **14** når BCCSP515 transporteres eller opbevares.

1. Sæt skeden **14** på sværdet **7** som vist i Fig. I.

Savkædeskærm (Fig. A)

⚠ ***ADVARSEL: Brug aldrig beskæringssaven, uden at savkædeskærmen er korrekt monteret, da den er med til at forhindre rotationskast.***

Savkædeskærmen 6 dækker den øverste del af sværdet 7 og reducerer risikoen for, at kæden 8, kommer i kontakt med genstande, der kan få sværdet og kæden til at slå tilbage mod brugeren.

Transport af beskæringssav (Fig. J)

• Sluk altid for enheden, fjern batteriet og beskyt sværdet 7 med sværddækslet 14, når du transporterer beskæringssaven.

BETJENING

Brugervejledning

⚠ ***ADVARSEL:*** *Overhold altid sikkerhedsinstruktionerne og de gældende regler.*

⚠ ***ADVARSEL: For at nedsætte risikoen for alvorlig personskade skal du slå enheden fra og fjerne batteripakken, før du foretager justeringer eller fjerner/installerer tilbehør eller inden rengøring.*** *En utilsigtet start kan forårsage personskade.*

Korrekt håndposition (Fig. A, K)

⚠ ***ADVARSEL:*** *For at reducere risikoen for alvorlige kvæstelser skal du* ***ALTID*** *anvende den rette håndposition som vist.*

⚠ ***ADVARSEL:*** *For at reducere risikoen for alvorlige kvæstelser skal du* ***ALTID*** *holde godt fast i tilfælde af en pludselig reaktion.*

⚠ ***ADVARSEL:*** *Brug aldrig et krydsgreb eller en arbejdsstilling, hvor din krop eller arm befinder sig på linje med kæden.*

Hold saven godt med begge hænder. Hold altid højre hånd på det øverste håndtag 5 og venstre hånd på hovedhåndtaget 1, bag håndbeskytteren 4, så din krop befinder sig til højre for kæden.

BEMÆRK: Hold IKKE saven i den forreste håndskærm 4.

Betjening af beskæringssaven (Fig. A)

⚠ ***ADVARSEL:*** *Læs og forstå alle instruktioner. Manglende overholdelse af alle nedenstående instruktioner kan medføre elektrisk stød, brand og/eller alvorlig personskade.*

⚠ ***ADVARSEL:*** *Fastgør træstammerne, før du saver i dem, så de ikke bevæger sig under savningen.*

⚠ ***ADVARSEL: Bær robuste arbejdsbukser.***

⚠ ***ADVARSEL:*** *Det anbefales, at førstegangsbrugere øver sig på at skære brænde på en savbuk eller i en træholder.*

⚠ ***ADVARSEL:*** *Hold ikke beskæringssaven i den forreste håndskærm. Hold albuen for højre arm låst, så den højre arm er lige, for at modstå et tilbageslag.*

⚠ ***ADVARSEL:*** *Lad aldrig nogen del af din krop være i linje med sværdet under betjening af beskæringssaven.*

⚠ ***ADVARSEL: Når den ikke er i brug, skal enheden altid slukkes og batteripakken tages ud.***

⚠ ***ADVARSEL: Brug aldrig beskæringssaven, uden at savkædeskærmen er korrekt monteret, da den er med til at forhindre rotationskast.***

• *Beskyt mod tilbageslag, som kan resultere i alvorlig personskade eller dødsfald. Se Vigtige sikkerhedsanvisninger* **Beskyt mod tilbageslag** *for at undgå risikoen for tilbageslag.*
• *Overstræk ikke. Skær ikke over brysthøjde. Sørg for, at du har et fast fodfæste. Hold afstand mellem fødderne. Fordel din vægt jævnt på begge fødder.*
• *Beskæringssaven må aldrig bruges i et træ, i en kluntet position eller på en stige eller anden ustabil overflade. Du kan miste kontrol over beskæringssaven, hvilket kan forårsage alvorlig personskade.*
• *Hold beskæringssaven i gang ved fuld hastighed hele tiden, mens du saver.*
• *Lad kæden save for dig. Udøv kun let tryk. Læg ikke pres på beskæringssaven ved enden af snittet.*

TÆND/SLUK-kontakt (Fig. A)

⚠ ***ADVARSEL: Forsøg aldrig at låse en kontakt i positionen ON (Tænd).***

Vær altid sikker på dit fodfæste, og grib beskæringssaven godt med begge hænder, mens tommelfingeren og de andre fingre omkranser begge håndtag.

1. For at tænde enheden skal du trykke op på startspærregrebet 3, som vist i Fig. A, og klemme udløserkontakten 2.
2. For at holde enheden i gang skal du blive ved med at klemme 2 udløserkontakten.
3. Tryk på udløserkontakten 2 for at slå enheden fra.

BEMÆRK: Hvis der bruges for meget kraft under et snit, slukkes beskæringssaven. For at genstarte beskæringssaven skal du slippe startspærregrebet 3 og udløserkontakten 2, inden beskæringssaven genstarter. Begynd snittet igen, denne gang med mindre kraft. Lad beskæringssaven save i sit eget tempo.

VEDLIGEHOLDELSE

Dit elværktøj er designet til at fungere i lang tid med minimal vedligeholdelse. Vedvarende tilfredsstillende funktion er afhængig af, om apparatet plejes korrekt og rengøres regelmæssigt.

⚠ ***ADVARSEL: For at nedsætte risikoen for alvorlig personskade skal du slå værktøjet fra og frakoble batteripakken før du foretager eventuelle justeringer eller fjerner/installerertilbehør, eller inden rengøring.*** *En utilsigtet start kan forårsage kvæstelser.*

Der kan ikke udføres service på opladeren eller batteripakken.

Se bagsiden af denne vejledning for kontaktoplysninger til servicecentre, eller gå ind på **www.2helpU.com**.

Savkæde og sværd

Efter nogle få timers brug skal du fjerne kædeafdækningssamlingen, sværdet og savkæden og rengøre dem grundigt med en blød børste. Sørg for, at smørehullet på sværdet er fri for rester.

Kædehjul og afdækning af kædehjulstand (Fig. C–H)

⚠ ***FORSIGTIG:*** *Skarp kæde. Brug altid beskyttelseshandsker ved håndtering af kæden. Kæden er skarp, og man kan skære sig på den, selv om den ikke kører.*

⚠ ***ADVARSEL:*** *Skarp roterende kæde. For at forhindre utilsigtet betjening, skal du sørge for, at batteriet er taget ud af værktøjet, før du udfører følgende handlinger. I modsat fald kan der opstå alvorlige personskader.*

1. Anbring saven på en flad, fast overflade.
2. Tag kædehjulets dæksel af 9, som beskrevet i afsnittet ***Montering af sværdet og savkæden***.
3. Idet du har beskyttelseshandsker på, skal du bruge en ren, blød børste til at tørre savsmuld, pinde, vinstokke eller andet snavs væk, som kan have samlet sig inde i afdækningen

af kædehjulstand **9** og omkring savkæden **8** eller kædehjulet **19**.

4. Drej kædespændingsskruen **11** med en flad skruetrækker (medfølger ikke). Når skruen drejes mod uret, kan sværdet **7** trækkes tilbage, og spændingen på savkæden reduceres, så den kan fjernes.

5. Idet du har beskyttelseshandsker på, skal du tage fat i savkæden og sværdet, og løfte dem væk fra værktøjet.

6. Idet du har beskyttelseshandsker på, skal du bruge en ren, blød børste til at tørre savsmuld eller andet snavs væk, som kan have samlet sig på sværdet **7** og omkring savkæden **8**.

7. Monter kæden, sværdet og afdækningen af kædehjulstand **9** som beskrevet i afsnittene ***Montering af sværdet og savkæden, Udskiftning af savkæden***, og juster kædespændingen korrekt før brug, som beskrevet i afsnittet ***Justering af kædespænding***.

Skærpning af savkæde (Fig. M–O)

⚠ ***FORSIGTIG:*** *Skarp kæde. Brug altid beskyttelseshandsker ved håndtering af kæden. Kæden er skarp, og man kan skære sig på den, selv om den ikke kører.*

⚠ ***ADVARSEL:*** *Skarp roterende kæde. For at forhindre utilsigtet betjening skal du sørge for, at batteriet er taget ud af værktøjet, før du udfører følgende handlinger. I modsat fald kan der opstå alvorlige personskader.*

⚠ ***ADVARSEL:*** *Overslib ikke kædetænder* **23***, da dette vil øge risikoen for tilbageslag. Hvis kæden* **8** *er blevet slebet mere end fire gange, skal den udskiftes.*

Hver gang kæden **8** skærpes, mister den nogle af kvaliteterne for lavt tilbageslag, og der bør udvises ekstra forsigtighed.

Det anbefales, at en savkæde ikke skærpes mere end fire gange.

BEMÆRK: Skærene **24** bliver øjeblikkeligt sløve, hvis de berører jorden/snavs eller et søm under savning.

For at få den bedste ydeevne fra din kædesav er det vigtigt at holde skærene **24** på savkæden skarpe. Følg disse nyttige trin for korrekt slibning af savkæden:

1. For at opnå de bedste resultater bør du bruge en fil 4 mm (5/16") og en filholder eller en filvejleder til at skærpe din savkæde. Dette sikrer, at du altid får de rette skærpningsvinkler.

2. Anbring filholderen fladt på den øverste plade **25** og dybdemåleren på skæret **24**.

3. Hold den rette topplade **25** skærpevinkellinje på 30° **26** på din filvejleder parallelt med din kæde (fil ved 60° fra kæde set fra siden), som vist i Fig. M.

4. Skærp først skær **24** på den ene side af kæden **8**. Fil fra indersiden af hver skærer til ydersiden. Vend derefter din sav rundt, og gentag processen (2, 3, 4) for skær på den anden side af kæden.

BEMÆRK: Brug en flad fil til at slibe toppene af rivetænderne **27** (del af kædeled foran skæret **24** så de er ca. 0.50 mm (.020") under skærspidserne, som vist på Fig. N.

5. Hold alle skærlængder ens, som vist i Fig. O.

6. Hvis der er skader på toppladernes **25** eller sidepladernes **28** kromoverflade, skal du slibe tilbage, indtil en sådan skade fjernes.

⚠ ***FORSIGTIG:*** *Efter slibningen er skæret skarpt. Pas ekstra godt på under denne proces.*

Smøring

Dette elektriske værktøj skal ikke smøres yderligere.

Rengøring

⚠ ***ADVARSEL:*** *Der kan opstå elektrisk stød og mekanisk fare. Træk stikket ud af stikkontakten til strømkilden, og/eller tag batteripakken, hvis den er aftagelig, ud af produktet før rengøring.*

⚠ ***ADVARSEL:*** *Sikker og effektiv drift garanteres ved altid at holde produktet og ventilationsåbningerne (hvis relevant) rene. Hovedhus og ventilationsåbninger kan rengøres med en tør, blød ikke-metallisk børste og/eller en egnet støvsuger, så ofte der ses snavs. Bær godkendte beskyttelsesbriller og godkendt støvmaske ved udførelse af denne procedure.*

⚠ ***ADVARSEL:*** *Brug aldrig opløsningsmidler eller andre kraftige kemikalier til at rengøre produktets ikke-metalliske dele. Disse kemikalier kan svække de materialer, der anvendes i disse dele. Brug en klud, der kun er fugtet med vand og mild sæbe. Lad aldrig væske komme ind i produktet. Nedsænk aldrig nogen del af produktet i væske.*

Valgfrit tilbehør

⚠ ***ADVARSEL:*** *Eftersom andet tilbehør, end det, der tilbydes af BLACK+DECKER, ikke er afprøvet med dette produkt, kan det være farligt at bruge sådant tilbehør med dette værktøj. For at reducere risikoen for tilskadekomst bør kun tilbehør anbefalet af BLACK+DECKER bruges sammen med dette produkt.*

Ret henvendelse til din forhandler vedr. yderligere oplysninger mhp. det passende tilbehør.

Miljøbeskyttelse



Produkter/batterier kan genbruges, men hvis de er markeret med den overstregede skraldespand, må de ikke bortskaffes sammen med almindeligt husholdningsaffald. Lad batterierne aflade helt og adskil dem, og adskil eventuelle lyskilder fra produktet, hvis det er muligt. Det er brugerens ansvar at slette personlige oplysninger fra produktet. Aflever derefter affaldet på et officielt affaldsindsamlingsanlæg eller hos en deltagende forhandler, som ofte tager imod det gratis. Emballagen skal bortskaffes baseret på den markerede materialekode. Brugs- og sikkerhedsinstruktioner bør kun bortskaffes, når det relevante produkt ikke længere er i brug.

Kontakt din kommune for at få vejledning i affaldshåndtering. Få yderligere oplysninger på **www.2helpU.com** og ved at scanne ovenstående QR-kode.

BCCSP515 FEJLFINDING

Problem	Løsning
Enheden vil ikke starte.	• Kontrollér batterimonteringen. • Vær opmærksom på kravene til opladning af batteriet. • Kontrollér, at startspærreknappen er trykket helt ned, før hovedudløseren bevæges. • Kontroller, at kædebremsen ikke er aktiveret.
Enheden slukker under anvendelsen.	• Oplad batteriet. • Enhed bliver tvunget. Genstart og brug mindre tryk.
Batteriet oplader ikke.	• Indsæt batteriet i opladeren, og vent på, at det røde opladningslys tændes. Oplad op til 8 timer, hvis batteri er helt afladet. • Slut opladeren til en fungerende stikkontakt. • Kontrollér strømmen i stikdåsen ved at tilslutte et apparat. • Kontrollér, om der er forbindelse i stikdåsen ved at tilslutte en lampe til den, og derefter om strømmen bliver slået fra, når du slukker for lyset. • Flyt opladeren og apparatet til et sted, hvor lufttemperaturen er over 4,5 °C eller under 40,5 °C.
Sværd/kæde er overophedet.	• Se afsnittet ***Justering af kædespænding***. • Se afsnittet ***Smøring af savkæden og sværdet***.
Kæden er løs.	• Se afsnittet ***Justering af kædespænding***.
Dårlig savekvalitet.	• Se afsnittet ***Justering af kædespænding***. **BEMÆRK:** For stor spænding fører til kraftigt slid og reduceret holdbarhed af sværd og kæde. Smør før hver skæring. Se afsnittet ***Udskiftning af savkæden***. • Kædeskærere kan være blevet sløve. Se afsnittet ***Skærpning af savkæde***.
Enhed kører, men saver ikke.	• Kæden kan være monteret omvendt. Se afsnit om montering og fjernelse af kæde. • Kædeskærere kan være blevet sløve. Se afsnittet ***Skærpning af savkæde***.
Enhed smøres ikke.	• Fyld oliebeholder. • Rens sværd, kædehjul og dækslet på kædehjulet. Se afsnittet ***Vedligeholdelse***.

18V-KETTEN-ASTSÄGE BCCSP515

Online verfügbare Dokumente

(Die Beispiele können je nach Produkt abweichen.)

www.2helpU.com/DoC/ oder **www.2helpU.com/DoC/index/xxx***

*Ersetzen Sie für den direkten Zugriff „xxx" durch die Modellnummer des Produkts, die auf dem Typenschild oder der Verpackung angegeben ist.

- Bedienungsanleitung und Sicherheitsinformationsblatt (SIS)
- Konformitätserklärung (DoC)
- Emissionsdaten des Produkts (PED): Angaben zur Emission von Lärm, Vibrationen und Staub (nicht für alle Produkte anwendbar)

WARNUNG: Beachten Sie alle Sicherheitshinweise, Anleitungen und Spezifikationen in diesem Handbuch. Das umfasst auch die Angaben in den Kapiteln zu Akkus und Ladegeräten, die im Handbuch eines Originalwerkzeugs oder in einem separaten Handbuch für Akkus und Ladegeräte enthalten sind.
Handbücher sind über den Kundendienst erhältlich. (Kontaktdaten finden Sie auf der Rückseite dieses Handbuchs.)

Technische Daten

		BCCSP515
Spannung	V_{DC}	18
Typ		1
Batterietyp		Li-Ionen
Sägeschwertlänge	cm	15
Maximale Kettengeschwindigkeit (Leerlauf)	m/s	4.8
Maximale Schnittlänge	cm	10
Ölfüllmenge	ml	40
Gewicht (ohne Sägekette, Führungsschwert, Führungsschwertabdeckung, Öl, Akku und optionales Zubehör)	kg	1,31

Definitionen: Sicherheitsrichtlinien

Im Folgenden wird die Relevanz der einzelnen Warnhinweise erklärt. Bitte lesen Sie das Handbuch und achten Sie auf diese Symbole.

⚠ ***GEFAHR:*** *Weist auf eine unmittelbar drohende gefährliche Situation hin, die, sofern nicht vermieden,* ***zu*** *tödlichen* ***oder schweren Verletzungen führt****.*

⚠ ***WARNUNG:*** *Weist auf eine möglicherweise gefährliche Situation hin, die, sofern nicht vermieden,* ***zu*** *tödlichen oder* ***schweren Verletzungen führen kann****.*

⚠ ***VORSICHT:*** *Weist auf eine möglicherweise gefährliche Situation hin, die, sofern nicht vermieden,* ***u. U. zu*** *leichten oder* ***mittelschweren Verletzungen führen kann.***

HINWEIS: *Weist auf ein Verhalten hin, das* ***nichts mit Verletzungen zu tun hat****, aber, wenn es* ***nicht vermieden wird****, zu* ***Sachschäden führen kann****.*

⚠ *Weist auf ein Stromschlagrisiko hin.*

⚠ *Weist auf eine Brandgefahr hin.*

ALLGEMEINE SICHERHEITSWARNHINWEISE FÜR ELEKTROWERKZEUGE

⚠ ***WARNUNG: Beachten Sie alle Sicherheitshinweise, Anweisungen, Darstellungen und Daten, die Sie mit dem Gerät erhalten.*** *Wenn Sie die folgenden Anweisungen nicht beachten, kann es zu elektrischem Schlag, Feuer und/oder schweren Verletzungen kommen.*

BEWAHREN SIE ALLE WARNHINWEISE UND ALLE ANWEISUNGEN AUF.

Der Begriff „Elektrowerkzeug" in den Warnhinweisen bezieht sich auf Ihr netzbetriebenes Elektrowerkzeug (mit Kabel) oder auf Ihr akkubetriebenes (kabelloses) Elektrowerkzeug.

1) Sicherheit der Arbeitsumgebung

a) ***Halten Sie den Arbeitsbereich sauber und gut ausgeleuchtet.*** *Unaufgeräumte oder dunkle Bereiche begünstigen Unfälle.*

b) ***Betreiben Sie Elektrowerkzeuge nicht in explosionsgefährdeten Umgebungen, in denen sich z. B. brennbare Flüssigkeiten, Gase oder Staub befinden.*** *Elektrowerkzeuge erzeugen Funken, die den Staub oder die Dämpfe entzünden können.*

c) ***Halten Sie Kinder und Zuschauer fern, während Sie ein Elektrowerkzeug betreiben.*** *Ablenkung kann dazu führen, dass Sie die Kontrolle über das Gerät verlieren.*

2) Elektrische Sicherheit

a) ***Setzen Sie Elektrowerkzeuge keinem Regen oder feuchter Umgebung aus.*** *Wenn Wasser in das Elektrogerät eindringt, erhöht sich die Gefahr eines elektrischen Schlages.*

3) Sicherheit von Personen

a) ***Seien Sie aufmerksam, achten Sie darauf, was Sie tun, und gehen Sie mit Vernunft an die Arbeit mit einem Elektrowerkzeug. Benutzen Sie kein Elektrowerkzeug, wenn Sie müde sind oder unter dem Einfluss von Drogen, Alkohol oder Medikamenten stehen.*** *Ein Moment der Unachtsamkeit beim Betrieb eines Elektrowerkzeugs kann zu schweren Verletzungen führen.*

b) ***Tragen Sie persönliche Schutzausrüstung. Tragen Sie immer einen Augenschutz.*** *Das Tragen persönlicher Schutzausrüstung, wie Staubmaske, rutschfeste Sicherheitsschuhe, Schutzhelm oder Gehörschutz, je nach Art und Einsatz des Elektrowerkzeugs, verringert das Risiko von Verletzungen.*

c) ***Vermeiden Sie unbeabsichtigtes Starten. Vergewissern Sie sich, dass das Gerät ausgeschaltet ist, bevor Sie es an eine Steckdose oder einen Akku anschließen, es hochheben oder tragen.*** *Wenn Sie beim Tragen des Elektrowerkzeugs den Finger am Schalter haben oder das Gerät eingeschaltet an die Stromversorgung anschließen, kann dies zu Unfällen führen.*

d) ***Entfernen Sie alle Einstellschlüssel oder Werkzeuge, bevor Sie das Elektrowerkzeug einschalten.*** *Werkzeuge oder Schlüssel, die an rotierenden Teilen des Elektrogerätes angebracht sind, können zu Verletzungen führen.*

e) ***Vermeiden Sie eine anormale Körperhaltung. Sorgen Sie für einen sicheren Stand und halten Sie jederzeit das Gleichgewicht.*** *Dadurch können Sie das Elektrowerkzeug in unerwarteten Situationen besser kontrollieren.*

f) **Tragen Sie geeignete Kleidung. Tragen Sie keine weite Kleidung und keinen Schmuck. Halten Sie Ihre Haare und Kleidung von beweglichen Teilen fern.** *Lose sitzende Kleidung, Schmuck oder lange Haare können sich in den beweglichen Teilen verfangen.*

g) **Falls Vorrichtungen zum Absaugen oder Auffangen von Staub vorhanden sind, vergewissern Sie sich, dass diese angeschlossen sind und richtig verwendet werden.** *Der Einsatz einer Staubsammelvorrichtung kann staubbedingte Gefahren mindern.*

h) **Werden Sie nicht durch häufigen Gebrauch von Werkzeugen nachlässig und ignorieren Sie keinesfalls die Prinzipien in Bezug auf sicheren Umgang mit Werkzeugen.** *Eine unachtsame Aktion kann im Bruchteil einer Sekunde zu schweren Verletzungen führen.*

4) Verwendung und Pflege des Elektrogerätes

a) **Überlasten Sie das Elektrogerät nicht. Verwenden Sie das für Ihre Arbeit passende Elektrowerkzeug.** *Das richtige Gerät wird die Aufgabe besser und sicherer erledigen, wenn es bestimmungsgemäß verwendet wird.*

b) **Benutzen Sie kein Elektrowerkzeug, dessen Schalter defekt ist.** *Ein Elektrowerkzeug, das sich nicht mehr ein- oder ausschalten lässt, ist gefährlich und muss repariert werden.*

c) **Trennen Sie den Stecker vom Netz und/oder, falls abnehmbar, den Akku vom Elektrogerät, bevor Sie Einstellungen am Gerät vornehmen, Zubehör wechseln oder es aufbewahren. Diese Vorbeugemaßnahmen mindern die Gefahr, dass das Elektrogerät unbeabsichtigt startet.** *Diese Vorbeugemaßnahmen mindern die Gefahr, dass das Elektrogerät unbeabsichtigt startet.*

d) **Bewahren Sie nicht verwendete Elektrowerkzeuge für Kinder unerreichbar auf und lassen Sie nicht zu, dass Personen ohne Erfahrung mit dem Elektrowerkzeug oder mit diesen Anweisungen das Elektrowerkzeug bedienen.** *Elektrowerkzeuge sind in den Händen nicht geschulter Personen gefährlich.*

e) **Halten Sie das Gerät und sein Zubehör in einem einwandfreien Zustand. Prüfen Sie, ob bewegliche Teile verzogen oder ausgeschlagen, ob Teile gebrochen oder in einem Zustand sind, der den Betrieb des Elektrowerkzeugs beeinträchtigen kann. Bei Beschädigungen lassen Sie das Elektrowerkzeug reparieren, bevor Sie es verwenden.** *Viele Unfälle entstehen wegen mangelnder Wartung der Elektrogeräte.*

f) **Halten Sie Schneidwerkzeuge scharf und sauber.** *Richtig gewartete Schneidwerkzeuge mit scharfen Klingen blockieren seltener und sind leichter unter Kontrolle zu halten.*

g) **Verwenden Sie Elektrowerkzeuge, Zubehör und Einsätze (Bits) usw. gemäß diesen Anweisungen und unter Berücksichtigung der Arbeitsbedingungen und der Aufgabe.** *Wenn Sie das Elektrogerät für Aufgaben verwenden, die nicht bestimmungsgemäß sind, kann dies zu gefährlichen Situationen führen.*

h) **Halten Sie die Griffe und Greifflächen trocken, sauber und frei von Öl und Fett.** *Rutschige Griffe und Oberflächen unterbinden die sichere Bedienbarkeit und Kontrolle über das Werkzeug in unerwarteten Situationen.*

5) Gebrauch und Pflege von Akkuwerkzeugen

a) **Laden Sie die Akkus nur in Ladegeräten auf, die vom Hersteller angegeben wurden.** *Für ein Ladegerät, das nur für eine bestimmte Akkuart geeignet ist, besteht Brandgefahr, wenn es mit anderen Akkus verwendet wird.*

b) **Verwenden Sie Elektrogeräte nur mit den speziell vorgesehenen Akkus.** *Die Verwendung anderer Akkus kann zu Verletzungen oder Bränden führen.*

c) **Wenn Akkus nicht verwendet werden, halten Sie sie von anderen Metallteilen, z. B. Büroklammern, Münzen, Schlüsseln, Nägeln, Schrauben oder anderen kleinen Metallteilen fern, die eine Verbindung zwischen den Polen verursachen können.** *Durch den dadurch entstehenden Kurzschluss kann der Akku in Brand geraten.*

d) **Bei falscher Anwendung kann Flüssigkeit aus dem Akku austreten. Vermeiden Sie den Kontakt damit. Bei unbeabsichtigtem Kontakt mit Wasser abspülen. Gelangt die Flüssigkeit in die Augen, ziehen Sie außerdem ärztliche Hilfe hinzu.** *Austretende Akkuflüssigkeit kann zu Hautreizungen oder Verbrennungen führen.*

e) **Verwenden Sie keine Akkus oder Werkzeuge, die beschädigt sind oder modifiziert wurden.** *Beschädigte oder modifizierte Akkus können sich unvorhersehbar verhalten und stellen ein Risiko von Feuer, Explosionen oder Verletzungen dar.*

f) **Der Akku oder das Werkzeug darf weder Feuer noch hohen Temperaturen ausgesetzt werden.** *Die Belastung durch Feuer oder Temperaturen über 130 °C kann zur Explosion führen.*

g) **Befolgen Sie alle Anweisungen zum Aufladen und laden Sie den Akku oder das Werkzeug nicht jenseits des in der Anleitung angegebenen Temperaturbereichs auf.** *Ein unsachgemäßer Ladevorgang oder Temperaturen außerhalb des festgelegten Bereichs können den Akku schädigen und die Brandgefahr erhöhen.*

6) Service

a) **Lassen Sie Ihr Elektrowerkzeug nur von qualifiziertem Fachpersonal und nur mit Originalersatzteilen reparieren.** *Damit wird sichergestellt, dass die Sicherheit des Gerätes erhalten bleibt.*

b) **Führen Sie niemals Wartungsarbeiten an beschädigten Akkus durch.** *Die Wartung von Akkus darf nur vom Hersteller oder von autorisierten Dienstleistern durchgeführt werden.*

Allgemeine Sicherheitswarnhinweise für Astsägen:

a) **Halten Sie alle Körperteile von der Kette fern, wenn die Astsäge in Betrieb ist. Vergewissern Sie sich vor dem Starten der Astsäge, dass die Kette keine Gegenstände berührt.** *Ein Moment der Unachtsamkeit während des Betriebs kann dazu führen, dass die Astsäge Körper- oder Kleidungsteile berührt.*

b) **Halten Sie die Astsäge immer mit einer Hand am Hauptgriff und mit der anderen Hand am Zusatzhandgriff fest.**

c) **Halten Sie die Astsäge ausschließlich an den isolierten Griffflächen, da die Kette mit verdeckten Kabeln in Berührung kommen könnte.** *Der Kontakt der Sägekette mit stromführenden Leitungen kann auch offenliegende Metallteile an der Astsäge unter Strom setzen und zu einem Stromschlag führen.*

d) **Tragen Sie Augenschutz. Außerdem empfiehlt sich das Tragen zusätzlicher Schutzausrüstung für Gehör, Kopf, Hände, Beine und Füße.** *Geeignete Schutzausrüstung verringert das Risiko von Verletzungen durch weggeschleuderte Schnittabfälle oder durch unabsichtlichen Kontakt mit der Kette.*

e) **Bedienen Sie die Astsäge nicht, wenn Sie sich in einem Baum, auf einer Leiter, einem Dach oder auf einer anderen**

instabilen Fläche befinden. *Der Betrieb einer Astsäge auf diese Weise kann zu schweren Verletzungen führen.*

f) ***Achten Sie jederzeit auf einen sicheren Stand, und benutzen Sie die Astsäge nur auf festem, ebenen Boden. Auf rutschigen und instabilen Oberflächen ist kein sicherer Stand gewährleistet.*** *Es besteht die Gefahr, dass Sie das Gleichgewicht und die Kontrolle über die Astsäge verlieren.*

g) ***Beim Durchschneiden eines Astes, der unter Spannung steht, kann dieser zurückschnellen.*** *Wenn die Spannung in den Holzfasern freigesetzt wird, kann der Ast den Bediener treffen und/oder gegen die Astsäge schlagen und diese außer Kontrolle bringen.*

h) ***Arbeiten Sie beim Sägen von Büschen und Jungbäumen mit größter Vorsicht.*** *Es besteht die Gefahr, dass sich das nachgiebige Material in der Kette verfängt, in Ihre Richtung gedrückt wird und Sie aus dem Gleichgewicht bringt.*

i) ***Zum Tragen muss die Astsäge ausgeschaltet sein und sollte Ihren Körper nicht berühren. Bringen Sie den Kettenschutz an, bevor Sie die Astsäge transportieren oder lagern.*** *Durch einen sachgemäßen Umgang mit der Astsäge verhindern Sie einen unabsichtlichen Kontakt mit der sich bewegenden Kette.*

j) ***Befolgen Sie die Anweisungen zum Ölen und Spannen der Kette und zum Wechseln von Sägeschwert und Kette.*** *Bei einer unzureichend gespannten oder geölten Kette besteht Riss- und erhöhte Rückschlaggefahr.*

k) ***Schneiden Sie nur in Holz. Verwenden Sie die Astsäge nur entsprechend ihres vorgesehenen Zwecks. Sägen Sie zum Beispiel mit der Astsäge kein Metall, keinen Kunststoff, kein Mauerwerk und keine Baumaterialien, die nicht aus Holz sind.*** *Der Gebrauch der Astsäge für andere als die vorgesehenen Zwecke kann zu gefährlichen Situationen führen.*

l) ***Diese Astsäge eignet nicht zum Fällen von Bäumen.*** *Der Gebrauch der Astsäge für andere als die vorgesehenen Zwecke kann zu schweren Verletzungen des Bedieners oder der Umstehenden führen.*

m) ***Befolgen Sie beim Entfernen von feststeckendem Material, beim Lagern oder bei der Wartung der Astsäge alle Anweisungen.*** *Achten Sie darauf, dass der Schalter ausgeschaltet und der Akku entfernt wurde.*

Ursachen des Rückschlageffekts und Vermeidung durch den Bediener

Rückschlag kann auftreten, wenn die Spitze des Führungsschwerts einen Gegenstand berührt, oder wenn Holz einknickt und die Kette im Schneidspalt einklemmt.

Kontakt an der Spitze kann in einigen Fällen eine blitzschnelle Rückschlagwirkung erzeugen, die die Führungsschiene nach oben und zurück in Richtung Bediener schnellen lässt.

Wenn die Kette an der Oberseite des Führungsschwerts eingeklemmt wird, kann dies das Schwert schnell nach hinten in Richtung Bediener drücken.

Diese Reaktionen können zum Verlust der Kontrolle über die Säge und damit zu schweren Verletzungen führen. Verlassen Sie sich nicht nur auf die Sicherheitsvorrichtungen der Säge. Als Bediener einer Astsäge müssen Sie verschiedene Vorkehrungen treffen, um Sägearbeiten ohne Unfälle und Verletzungen durchführen zu können.

Ein Rückschlag ist das Resultat eines Missbrauchs und/ oder einer falschen Bedienung der Astsäge oder falscher Bedingungen und kann durch die entsprechenden unten angegebenen Vorsichtsmaßnahmen vermieden werden.

a) ***Halten Sie die Astsäge mit den Daumen auf einer Seite und den Fingern auf der anderen Seite an den Griffen fest. Halten Sie die Säge mit beiden Händen fest und positionieren Sie Ihren Körper und Arm so, dass sie den Rückschlagkräften widerstehen können.*** *Die Rückschlagkräfte können vom Bediener mittels entsprechender Vorsichtsmaßnahmen unter Kontrolle gehalten werden. Lassen Sie die Astsäge nicht los.*

b) ***Strecken Sie sich nicht zu weit nach vorne, und schneiden Sie nicht oberhalb der Schulterhöhe.*** *Dadurch vermeiden Sie einen versehentlichen Kontakt der Spitze und die Astsäge lässt sich in unerwarteten Situationen besser unter Kontrolle halten.*

c) ***Als Ersatzteile dürfen nur die vom Hersteller bezeichneten Führungsschwerter und Sägeketten verwendet werden.*** *Bei Verwendung falscher Ersatzteile besteht die Gefahr eines Sägekettenrisses und/oder erhöhte Rückschlaggefahr.*

d) ***Das Schärfen der Sägekette und sämtliche Wartungsarbeiten müssen gemäß den Anweisungen des Herstellers erfolgen.*** *Das Kürzen der Tiefenbegrenzer an der Kette kann zu einer erhöhten Rückschlaggefahr führen.*

Folgende Vorsichtsmaßnahmen sollten beachtet werden, um Rückschlag zu minimieren:

1. ***Halten Sie die Säge gut fest.*** *Halten Sie die Ketten-****Astsäge fest mit beiden Händen, während der Motor läuft.*** *Halten Sie die Ketten-****Astsäge mit den Daumen auf einer Seite und den Fingern auf der anderen Seite an den Griffen fest.*** *Die Ketten-Astsäge zieht nach vorne, wenn mit der Unterkante des Sägeschwerts gesägt wird. Sägen Sie NICHT mit der Oberkante des Sägeschwerts.*

2. ***Vermeiden Sie eine anormale Körperhaltung.***

3. ***Sorgen Sie für einen sicheren Stand und halten Sie jederzeit das Gleichgewicht.***

4. ***Lassen Sie die Spitze des Führungsschwerts nicht mit einem Baumstamm, Ast, dem Erdboden oder einem anderen Hindernis in Berührung kommen.***

5. ***Nicht über Schulterhöhe sägen.***

6. ***Verwenden Sie Vorrichtungen wie eine rückschlagarme Sägekette und rückschlagreduzierende Führungsschwerter, die die mit dem Rückschlag verbundenen Risiken verringern.***

7. ***Als Ersatzteile dürfen nur die vom Hersteller bezeichneten Schwerter und Ketten oder gleichwertige Produkte verwendet werden.***

8. ***Bei laufender Kette darf die Spitze des Führungsschwerts nicht mit einem Gegenstand in Kontakt kommen.***

9. ***Halten Sie den Arbeitsbereich frei von Hindernissen wie anderen Bäumen, Ästen, Steinen, Zäunen, Stümpfen usw.*** *Beseitigen oder vermeiden Sie jegliche Hindernisse, die Ihre Sägekette treffen könnte, während Sie durch einen bestimmten Stamm oder Ast schneiden.*

10. ***Halten Sie die Sägekette scharf und richtig gespannt. Eine lose oder stumpfe Kette kann die Wahrscheinlichkeit eines Rückschlags erhöhen.*** *Prüfen Sie die Kettenspannung regelmäßig bei stehendem Motor und entferntem Akku, und keinesfalls bei laufendem Motor.*

11. ***Zu Beginn und während des Schnitts muss die Kette immer mit voller Geschwindigkeit laufen.*** *Wenn sich die Kette langsamer bewegt, besteht eine größere Wahrscheinlichkeit für einen Rückschlag.*

12. ***Schneiden Sie immer nur jeweils einen Stamm.***

13. ***Arbeiten Sie mit höchster Vorsicht, wenn Sie die Säge in einen vorhandenen Schnittspalt einführen.*** *Setzen Sie die geriffelten Stoßleisten* **15** *auf das Holz und warten Sie, bis die Kette ihre volle Geschwindigkeit erreicht hat, bevor Sie den Schnitt fortsetzen.*

14. ***Versuchen Sie keine Eintauchschnitte oder Bohrungen.***

15. ***Achten Sie auf die Bewegung des geschnittenen Stamms und auf andere Kräfte, die dazu führen könnten, dass sich der Schnittspalt schließt und die Kette einklemmt oder dass Holz in die laufende Kette fällt.***

Sicherheitsmaßnahmen gegen Rückschlag

⚠ ***WARNUNG:*** *Die folgenden Merkmale Ihrer Säge sollen helfen, die Gefahr eines Rückschlags zu verringern; diese Merkmale können diese gefährliche Reaktion jedoch nicht vollständig beseitigen. Der Benutzer einer Ketten-Astsäge darf sich nicht nur auf die Sicherheitseinrichtungen verlassen. Sie müssen alle Sicherheitsvorkehrungen, Anweisungen und Wartungshinweise in diesem Handbuch beachten, um Rückschläge und andere Kräfte zu vermeiden, die zu schweren Verletzungen führen können.*

- *Ein rückschlagreduzierendes Führungsschwert besitzt eine Spitze mit kleinen Radius, was die Größe des Bereichs, in dem Rückschlaggefahr droht, auf die Spitze des Sägeschwerts reduziert. Ein rückschlagreduzierendes Führungsschwert reduziert nachweislich deutlich die Anzahl und den Schweregrad von Rückschlägen, wenn es gemäß den Sicherheitsanforderungen für elektrische Ketten-Astsägen geprüft wurde.*
- *Eine rückschlagarme Sägekette besitzt einen konturierten Tiefenbegrenzer und eine Schutzabdeckungsverbindung, welche die Kraft des Rückschlags ablenken und das Holz allmählich in die Säge bewegen. Eine rückschlagarme Sägekette ist eine Kette, die die Anforderungen bei einem Rückschlag der Norm ANSI B175.1-2012 erfüllt.*
- *Bedienen Sie die Ketten-Astsäge nicht, wenn Sie sich in einem Baum, auf einer Leiter, einem Gerüst oder auf einer anderen instabilen Fläche befinden.*
- *Halten Sie das Werkzeug an den isolierten Griffflächen, wenn Arbeiten durchgeführt werden, bei denen das Schneidewerkzeug versteckte Leitungen berühren könnte. Ein Kontakt mit einer spannungsführenden Leitung setzt auch die freiliegenden Metallteile des Elektrowerkzeugs unter Spannung und der Benutzer erleidet einen Stromschlag.*
- *Versuchen Sie nicht, Arbeiten durchzuführen, die über Ihre Kraft oder Erfahrung hinausgehen. Lesen Sie sorgfältig alle Anweisungen in diesem Handbuch durch und stellen Sie sicher, dass Sie sie verstanden haben.*
- *Vergewissern Sie sich vor dem Starten der Ketten-Astsäge, dass die Kette keine Gegenstände berührt.*
- *Bedienen Sie die Ketten-Astsäge nicht mit nur einer Hand! Bei der Bedienung mit nur einer Hand können schwerwiegende Verletzungen des Bedieners, der Helfer oder der Umstehenden die Folge sein. Eine Ketten-Astsäge ist nur für die Verwendung mit zwei Händen vorgesehen.*
- *Halten Sie die Griffe trocken, sauber und frei von Öl und Fett.*
- *Achten Sie darauf, dass sich am Motor oder den Lüftungsschlitzen weder Schmutz noch Sägemehl ablagern.*
- *Halten Sie die Ketten-Astsäge an, bevor Sie sie absetzen.*
- *Schneiden Sie keine Reben und/oder Unterholz.*
- *Seien Sie besonders vorsichtig beim Schneiden von Büschen oder Jungbäumen. Es besteht die Gefahr, dass sich das nachgiebige Material in der Kette verfängt, in Ihre Richtung gedrückt wird und Sie aus dem Gleichgewicht bringt.*

Kettensäge – Terminologie

- ***Ablängen -*** *Das Sägen eines gefällten Baums oder Stamms der Länge nach.*
- ***Motorbremse (falls vorhanden) -*** *Eine Vorrichtung, um die Sägekette zu stoppen, wenn der Auslöser losgelassen wird.*
- ***Kettensägenantrieb -*** *Der Teil der Kettensäge ohne Sägekette und Führungsschwert.*
- ***Antriebskettenrad, Kettenrad oder Ritzel -*** *Der Zahnkranz, der die Sägekette antreibt.*
- ***Fällen -*** *Das Sägen eines Baums, so dass er umfällt.*
- ***Fällschnitt an der Rückseite -*** *Der letzte Schnitt beim Baumfällen, der auf der Seite des Baumes erfolgt, die dem eingekerbten Schnitt gegenüberliegt.*
- ***Vorderer Griff -*** *Der Tragegriff befindet sich an oder in Richtung des vorderen Teils der Kettensäge.*
- ***Vorderer Handschutz -*** *Eine strukturelle Barriere zwischen dem vorderen Griff einer Kettensäge und dem Führungsschwert, die sich in der Nähe der Handposition am vorderen Griff befindet.*
- ***Führungsschwert -*** *Eine massive Schwertstruktur, die die Sägekette unterstützt und führt.*
- ***Messerschutz/Kettenschutz -*** *Gehäuse über dem Führungsschwert, das Zahnkontakt verhindert, wenn die Säge nicht in Gebrauch ist.*
- ***Rückschlag -*** *Die Rückwärts- oder Aufwärtsbewegung, oder beides, des Führungsschwerts, die auftritt, wenn die Sägekette nahe der Spitze des oberen Bereichs des Führungsschwerts mit Gegenständen wie einem Baumstamm oder Ast in Berührung kommt, oder wenn das Holz einknickt und die Kette im Schneidspalt einklemmt.*
- ***Rückschlag, Einklemmen -*** *Eine schnelle Rückwärtsbewegung der Säge, die auftreten kann, wenn das Holz einknickt und die sich bewegende Sägekette in den Schnitt entlang der Oberseite des Führungsschwerts einklemmt.*
- ***Rückschlag, rotierend -*** *Die schnelle Rückwärts- oder Aufwärtsbewegung der Säge, die auftreten kann, wenn die sich bewegende Sägekette nahe des oberen Bereichs des Führungsschwerts mit Gegenständen wie einem Baumstamm oder Ast in Berührung kommt.*
- ***Entasten -*** *Entfernen der Äste eines umgestürzten Baums.*
- ***Rückschlagarme Sägekette -*** *Eine Kette, die die Anforderungen von ANSI B175.1–2012 bei einem Rückschlag erfüllt (wenn sie mit repräsentativen Kettensägen getestet wurde).*
- ***Normale Schneidposition -*** *Die Haltungen, die beim Ablängen und Fällen eingenommen werden.*
- ***Einkerbender Hinterschnitt -*** *Eine Kerbe in einem Baum, mit der die Fallrichtung des Baums gelenkt wird.*
- ***Hinterer Griff -*** *Der Stützgriff befindet sich an oder in Richtung des hinteren Teils der Säge.*
- ***Rückschlagreduzierendes Führungsschwert -*** *Ein Führungsschwert, welches das Rückschlagrisiko nachweislich deutlich reduziert.*

• ***Ersatz-Sägekette -*** *Eine Kette, die die Anforderungen von ANSI B175.1–2012 bei einem Rückschlag erfüllt, wenn sie mit bestimmten Kettensägen getestet wurde. Sie erfüllt die ANSI-Leistungsanforderungen möglicherweise nicht, wenn sie mit anderen Sägen verwendet wird.*

• ***Sägekette -*** *Eine Kette mit einer Reihe von Schneidzähnen, die das Holz schneidet, vom Motor angetrieben und vom Führungsschwert gestützt wird.*

• ***Geriffelte Stoßleiste -*** *Die Rippen, die beim Fällen oder Ablängen verwendet werden, um die Säge zu schwenken und während des Sägens die Position beizubehalten.*

• ***Schalter -*** *Eine Vorrichtung, die bei Betätigung einen elektrischen Stromkreis zum Motor der Säge herstellt oder unterbricht.*

• ***Schalterverbindung -*** *Der Mechanismus, der die Bewegung von einem Auslöser auf den Schalter überträgt.*

• ***Schaltersperre -*** *Ein beweglicher Anschlag, der den unbeabsichtigten Betrieb des Schalters verhindert, bis er von Hand aktiviert wird.*

Restrisiken

Trotz Beachtung der geltenden Sicherheitsvorschriften und des Einsatzes von Schutzvorrichtungen können bestimmte Risiken nicht vermieden werden. Diese sind:

• *Schwerhörigkeit.*

• *Verletzungsgefahr durch umherfliegende Teilchen.*

• *Verbrennungsgefahr durch während des Betriebes heiß werdende Zubehörteile.*

• *Verletzungsgefahr durch andauernden Gebrauch.*

Lage des Datumscodes (Abb. [Fig.] B)

Der Code für das Herstellungsdatum **18** besteht aus einer 4-stelligen Jahresangabe, gefolgt von einer 2-stelligen Wochenangabe und einem 2-stelligen Werkscode.

Bildzeichen am Werkzeug

Die folgenden Bildzeichen sind am Gerät sichtbar angebracht:


Vor der Verwendung die Betriebsanleitung lesen.


Geeigneten Augen-, Gehör- und Kopfschutz tragen.


Tragen Sie rutschfestes Schuhwerk.


Hände von diesem Bereich FERNHALTEN.


Setzen Sie das Gerät weder Regen noch starker Feuchtigkeit aus.


Der Kontakt der Spitze des Führungsschwerts mit anderen Gegenständen sollte vermieden werden.


Drehrichtung der Sägekette.


Bedienen Sie die Kettensäge immer mit beiden Händen.


Schalten Sie das Werkzeug aus. Entfernen Sie vor jeglichen Wartungsarbeiten am Gerät den Akku aus dem Werkzeug.



Garantierte Schallleistung laut Richtlinie 2000/14/EG.

BEWAHREN SIE DIESE ANWEISUNGEN AUF

Kompatible Batterien und Ladegeräte

Diese Akkus und Ladegeräte können verwendet werden:

Akku	(kg)
BL1518	0,36
BL2018	0,37
BL2518	0,37
BDL1518S	0,36
BDL2018S	0,37
BDL2518S	0,38
BDL1518	0,36
BDL2018	0,37
BDL2518	0,38
BL4018	0,64
BDL4018S	0,64
BL5018	0,65

Ladegeräte
S018BOV1800100
S018BOB1800100
90634973
SSC-250040EU
SSC-250040UK
SSC-200100EU
SSC-200100UK
90599854-02
BDC2A

Weitere Informationen finden Sie im Handbuch des Akkus/Ladegeräts.

Beschreibung (Abb. A)

⚠ ***WARNUNG:*** *Nehmen Sie niemals Änderungen am Elektrowerkzeug oder seinen Teilen vor. Dies könnte zu Schäden oder Verletzungen führen.*

1 Hauptgriff
2 Auslöseschalter
3 Sicherungshebel
4 Handschutz
5 Oberer Griff
6 Sägekettenschutz
7 Führungsschwert
8 Sägekette
9 Ritzelabdeckung
10 Schwertsicherungsknopf
11 Kettenspannschraube
12 Ölbehälterdeckel
13 Ölstandsanzeige
14 Messerschutz
15 Geriffelte Stoßleisten
16 Akku†
17 Akku-Löseknopf

†Bei einigen Geräten im Lieferumfang enthalten.

Verwendungszweck

Die Ketten-Astsäge BCCSP515 eignet sich ideal zum Beschneiden von Ästen und zum Sägen von Baumstämmen bis zu einem Durchmesser von 102 mm (4") .

Verwenden Sie dieses Gerät **NUR** für die Arbeiten, für die es bestimmt ist.

NICHT in nasser Umgebung oder in der Nähe von entflammbaren Flüssigkeiten oder Gasen verwenden.

LASSEN SIE NICHT ZU, dass Kinder in Kontakt mit dem Werkzeug kommen. Wenn unerfahrene Personen dieses Gerät verwenden, sind diese zu beaufsichtigen.

• **Kleinkinder und gebrechliche Personen.** Dieses Gerät ist nicht zur unbeaufsichtigten Benutzung durch Kleinkinder oder gebrechliche Personen bestimmt.

• Dieses Produkt darf nicht von Personen (einschließlich Kindern) mit eingeschränkten physischen, sensorischen oder mentalen Fähigkeiten oder ohne ausreichende Erfahrung oder Kenntnisse verwendet werden, außer wenn diese Personen von einer Person, die für ihre Sicherheit verantwortlich ist, bei der Verwendung des Geräts beaufsichtigt werden. Lassen Sie nicht zu, dass Kinder mit diesem Produkt allein gelassen werden.

• Lagern oder verwenden Sie das Werkzeug und den Akku niemals in Bereichen, in denen die Temperatur unter 10° C fallen (z. B. Scheunen oder Metallgebäude im Winter) oder 40° C erreichen oder übersteigen kann (z. B. Scheunen oder Metallgebäude im Sommer).

ZUSAMMENBAUEN UND EINSTELLEN

⚠ ***WARNUNG: Zur Reduzierung der Gefahr schwerer Verletzungen das Gerät ausschalten und den Akku herausnehmen, bevor Sie Einstellungen vornehmen oder Anbauteile oder Zubehör montieren/demontieren.*** *Ungewolltes Anlaufen kann Verletzungen verursachen.*

⚠ ***WARNUNG:*** *Verwenden Sie ausschließlich BLACK+DECKER Akkus und -Ladegeräte.*

Einsetzen und Entfernen des Akkus in das bzw. aus dem Werkzeug (Abb. B)

HINWEIS: Sorgen Sie dafür, dass Ihr Akkupack **16** voll geladen ist.

⚠ ***WARNUNG:*** *Drehen Sie beim Anbringen oder Entfernen des Akkus nicht den Schalter.*

Einsetzen des Akkus in den Werkzeuggriff

1. Richten Sie den Akku an der Aussparung im Inneren des Werkzeuggriffs (Abb. B) aus.
2. Schieben Sie ihn in den Griff, bis der Akku fest im Werkzeug sitzt, und stellen Sie sicher, dass die Sperre hörbar einrastet.

Entfernen des Akkus aus dem Werkzeug

1. Drücken Sie den Auslöseknopf **17** und ziehen Sie den Akku kräftig aus dem Werkzeuggriff.
2. Legen Sie den Akku wie im Abschnitt.

Montage von Führungsschwert und Sägekette (Abb. A–E)

⚠ ***VORSICHT:*** *Die Kette ist scharf. Tragen Sie beim Umgang mit der Kette immer Schutzhandschuhe. Die Kette ist scharf und kann auch in ruhendem Zustand zu Schnittverletzungen führen.*

⚠ ***WARNUNG:*** *Scharfe, bewegliche Kette. Um versehentlichen Betrieb zu verhindern, stellen Sie sicher, dass der Akku aus dem Werkzeug entfernt wurde, bevor Sie die folgenden Schritte ausführen. Eine Nichtbeachtung kann zu ernsthaften Verletzungen führen.*

Wenn die Sägekette **8** und das Führungsschwert **7** separat im Karton verpackt sind, muss erst die Kette am Schwert und dann beide zusammen am Werkzeugkörper befestigt werden.

1. Setzen Sie die Säge auf eine flache, stabile Oberfläche.
2. Drehen Sie den Schwertsicherungsknopf **10** gegen den Uhrzeigersinn.
3. Entfernen Sie die Ritzelabdeckung **9** und den Schwertsicherungsknopf **10**.
4. Tragen Sie Schutzhandschuhe, nehmen Sie die Sägekette **8** und wickeln Sie sie um das Führungsschwert **7**, wobei die Zähne in die richtige Richtung weisen müssen (Abb. F).
5. Stellen Sie sicher, dass die Kette um die gesamte Führungsschiene herum richtig in dem Schlitz sitzt.
6. Bringen Sie die Sägekette um das Ritzel **19** herum an. Richten Sie den Schlitz am Führungsschwert wie in Abb. C gezeigt am Kettenspannstift **20** und der Schraube **21** unten am Werkzeug aus.
7. Wenn das Schwert eingesetzt ist, bringen Sie die Ritzelabdeckung **9** wieder an. Bringen Sie zuerst das hintere Teil der Ritzelabdeckung an, drehen Sie es nach unten und achten Sie darauf, dass das Schraubenloch an der Abdeckung an der Schraube **21** am Hauptgehäuse ausgerichtet ist.
8. Bringen Sie die Ritzelabdeckung **9** und den Schwertsicherungsknopf **10** wieder an. Drehen Sie den Schwertsicherungsknopf **10** im Uhrzeigersinn bis zum Anschlag, dann lösen Sie den Knopf um eine volle Umdrehung, damit die Sägekette richtig gespannt werden kann.
9. Drehen Sie die Kettenspannschraube **11** mit einem Schraubendreher (nicht mitgeliefert) im Uhrzeigersinn, um die Spannung zu erhöhen, wie in Abb. E gezeigt. Vergewissern Sie sich, dass die Sägekette **8** eng am Führungsschwert **7** anliegt. Ziehen Sie den Schwertsicherungsknopf **10** fest, bis er bündig sitzt.
10. Folgen Sie den Anweisungen im Abschnitt ***Anpassen der Kettenspannung***.

Anpassen der Kettenspannung (Abb. A, D–F)

⚠ ***WARNUNG:*** *Eine falsch gespannte Sägekette kann dazu führen, dass sich die Sägekette vom Führungsschwert löst, was zu schweren oder tödlichen Verletzungen führen kann***.**

HINWEIS: Die Spannung der Sägekette sollte regelmäßig vor jeder Verwendung justiert werden.

1. Platzieren Sie die Säge auf einer ebenen, festen Oberfläche und überprüfen Sie dann die Spannung der Sägekette **8**. Die Kette ist richtig gespannt, wenn sie sich mit wenig Kraftaufwand mit Mittelfinger und Daumen ca. 1/8" (3 mm) vom Führungsschwert **7** abheben lässt, siehe Abb. F. Die Sägekette muss ohne durchzuhängen an der Unterseite des Führungsschwerts anliegen, siehe Abb. F.
2. Lösen Sie zum Einstellen der Kettenspannung den Schwertsicherungsknopf **10**.
3. Drehen Sie die Kettenspannschraube **11** an der Vorderseite des Gehäuses mit einem Schlitzschraubendreher (nicht mitgeliefert).
4. Prüfen Sie die Spannung der Sägekette und passen Sie sie bei Bedarf an.

5. Überspannen Sie die Sägekette nicht. Dies würde den Verschleiß erhöhen und die Lebensdauer von Führungsschwert und Sägekette verkürzen. Overtensioning also reduces the amount of cuts you will get per battery charge.

6. Wenn die Spannung der Sägekette korrekt ist, ziehen Sie den Schwertsicherungsknopf **10** bündig an. Ziehen Sie den Schwertsicherungsknopf **10** auf ein Drehmoment von 6 ft.-lbs (8 Nm) fest.

7. Eine neue Kette dehnt sich in den ersten Betriebsstunden noch etwas. Es ist daher wichtig, die Spannung in den ersten zwei Betriebsstunden häufiger zu überprüfen (nach dem Trennen des Akkus ***Entfernen des Akkus***).

Ersetzen der Sägekette (Abb. C–H)

⚠ ***WARNUNG:*** *Scharfe, bewegliche Kette. Um versehentlichen Betrieb zu verhindern, stellen Sie sicher, dass der Akku aus dem Werkzeug entfernt wurde, bevor Sie die folgenden Schritte ausführen. Eine Nichtbeachtung kann zu ernsthaften Verletzungen führen.*

⚠ ***VORSICHT:*** *Die Kette ist scharf. Tragen Sie beim Umgang mit der Kette immer Schutzhandschuhe. Die Kette ist scharf und kann auch in ruhendem Zustand zu Schnittverletzungen führen.*

⚠ ***VORSICHT:*** *Die Kettengeschwindigkeit dieses Produkts beträgt 4.8 m/s. Verwenden Sie nur Ketten, die für eine Geschwindigkeit unter 4.8 m/s ausgelegt sind.*

1. Setzen Sie die Säge auf eine flache, stabile Oberfläche.

2. Nehmen Sie die Ritzelabdeckung **9** wie in Abschnitt ***Montage von Führungsschwert und Sägekette*** beschrieben ab.

3. Zum Entfernen der Sägekette **8** drehen Sie die Kettenspannschraube **11** an der Vorderseite des Gehäuses mit einem Schlitzschraubendreher (nicht mitgeliefert). Drehen Sie die Schraube gegen den Uhrzeigersinn, um das Führungsschwert **7** zurückzuführen und die Spannung der Sägekette zu vermindern, so dass Sie sie abnehmen können.

4. Greifen Sie die Sägekette mit Schutzhandschuhen und heben Sie die verschlissene Sägekette aus der Nut in dem Führungsschwert.

5. Legen Sie eine neue Kette in den Schlitz des Führungsschwerts. Stellen Sie dabei sicher, dass die Sägezähne in die richtige Richtung zeigen. Dazu muss der Pfeil auf der Sägekette mit der Darstellung auf dem Gehäuse **22** übereinstimmen, siehe Abb. D.

6. Beachten Sie die Anweisungen unter ***Montage von Führungsschwert und Sägekette***.

Ersatzketten und -sägeschwerter erhalten Sie bei Ihrer nächstgelegenen autorisierten Kundendienststelle.

Für das Modell BCCSP515 wird das 6" (15 cm) Ersatzschwert bzw. die Ersatzkette mit dieser Artikelnummer benötigt:

SÄGEKETTE/FÜHRUNGSSCHWERT	SÄGEKETTE
BZ06215-QZ: 15 cm (5054905342722)	BZ06315-QZ: 15 cm (5054905342739)

Ölen von Sägekette und Führungsschwert (Abb. A, I)

Automatisches Ölungssystem

Diese Ketten-Astsäge ist mit einem automatischen Ölungssystem ausgestattet, das Sägekette und Führungsschwert beständig mit Öl schmiert.

1. Die Ölpegelanzeige **13** zeigt den Füllstand des Öls an. Wenn der Ölbehälter weniger als ein Viertel voll ist, nehmen Sie den Akku von dem Werkzeug ab und füllen den Ölbehälter mit dem richtigen Öltyp auf.

2. Nach dem Sägen muss der Ölbehälter immer geleert werden.

3. Leeren Sie immer den Ölbehälter, bevor Sie das Gerät einlagern.

HINWEIS: Betreiben Sie die Ketten-Astsäge nicht, wenn sich kein Öl im Öltank befindet. Füllen Sie den Ölbehälter auf, bevor er ganz leer ist.

HINWEIS: Verwenden Sie für Sägeschwert und Kette immer hochwertiges, biologisch abbaubares Sägekettenöl, damit die Teile optimal geschmiert werden. Für das Beschneiden von Bäumen wird Schwert- und Kettenöl auf Pflanzenbasis empfohlen, da Öle auf Mineralbasis lebenden Bäumen schaden können. Verwenden Sie niemals schmutziges, gebrauchtes oder kontaminiertes Öl. Andernfalls kann das Werkzeug beschädigt werden.

Auffüllen des Ölbehälters

1. Schrauben Sie den Ölbehälterdeckel **12** gegen den Uhrzeigersinn ab und nehmen Sie ihn dann ab. Füllen Sie den Behälter mit dem empfohlenen Öl, bis der Ölpegel die oberste Markierung der Ölpegelanzeige **13** erreicht hat.

2. Ölbehälterdeckel wieder aufsetzen und im Uhrzeigersinn anziehen.

3. Schalten Sie das Werkzeug regelmäßig aus und überprüfen Sie die Ölpegelanzeige, um sicherzustellen, dass Sägeschwert und Kette ordnungsgemäß geölt werden.

Anbringen des Messerschutzes zur Aufbewahrung (Abb. A, B, J)

Nehmen Sie immer den Akku aus dem Werkzeug und decken Sie dann das Führungsschwert **7** mit dem Messerschutz **14** ab, wenn Sie die BCCSP515 transportieren oder aufbewahren wollen.

1. Bringen Sie den Messerschutz **14** am Führungsschwert **7** an, siehe Abb. I.

Sägekettenschutz (Abb. A)

⚠ ***WARNUNG: Betreiben Sie zum Schutz vor einem Rückschlag die Astsäge niemals, ohne dass der Sägekettenschutz ordnungsgemäß angebracht ist.***

Der Sägekettenschutz **6** deckt den oberen Teil des Führungsschwerts **7** ab und reduziert die Wahrscheinlichkeit, dass die Kette **8** in Kontakt mit Gegenständen kommt, durch die das Schwert und die Kette in Richtung Bediener zurückgeschlagen werden.

Transportieren der Säge (Abb. J)

• Schalten Sie das Gerät immer aus, nehmen Sie den Akku heraus und decken Sie das Führungsschwert **7** mit der Führungsschwertabdeckung **14** ab, wenn Sie die Astsäge transportieren.

BETRIEB

Gebrauchsanweisung

⚠ ***WARNUNG:*** *Beachten Sie immer die Sicherheitsanweisungen und die geltenden Vorschriften.*

⚠ ***WARNUNG: Zur Reduzierung der Gefahr schwerer Verletzungen das Gerät ausschalten und den Akku***

entfernen, bevor Sie Einstellungen vornehmen oder Anbauteile oder Zubehörmontieren/demontieren oder Reinigungsarbeiten durchführen. *Ungewolltes Anlaufen kann Verletzungen verursachen. can cause injury.*

Richtige Haltung der Hände (Abb. A, K)

⚠ ***WARNUNG:*** *Zur Reduzierung des Risikos schwerer Verletzungen muss* ***IMMER*** *die richtige Handstellung eingehalten werden, wie in der Abb. A, K ung gezeigt.*

⚠ ***WARNUNG:*** *Zur Reduzierung des Risikos schwerer Verletzungen muss das Gerät* ***IMMER*** *fest in den Händen gehalten werden, damit jederzeit richtig reagiert werden kann.*

⚠ ***WARNUNG:*** *Halten Sie die Säge nie so fest, dass die Hände über Kreuz liegen, und stellen Sie sich nie so hin, dass sich Ihr Körper oder Arm in einer Linie mit der Kette befindet.*

Halten Sie die Säge mit beiden Händen gut fest. Lassen Sie immer die rechte Hand am oberen Griff 5 und die linke Hand am Hauptgriff 1, und zwar hinter dem Handschutz 4, dass Ihr Körper sich rechts von der Kette befindet.

HINWEIS: Halten Sie die Säge NICHT am vorderen Handschutz 4.

Bedienung der Ketten-Astsäge (Abb. A)

⚠ ***WARNUNG:*** *Lesen Sie alle Anweisungen aufmerksam durch. Wenn Sie die folgenden Anweisungen nicht beachten, kann es zu elektrischem Schlag, Feuer und/oder schweren Verletzungen kommen.*

⚠ ***WARNUNG:*** *Sichern Sie Baumstämme vor dem Sägen so, dass sie sich beim Sägen nicht bewegen können.*

⚠ ***WARNUNG: Tragen Sie robuste Arbeitshosen.***

⚠ ***WARNUNG:*** *Es empfiehlt sich, diese Art von Schnitten zuerst mit Holzstücken an einem Sägebock oder einem geeigneten Gestell zu üben.*

⚠ ***WARNUNG:*** *Halten Sie die Ketten-Astsäge nicht am vorderen Handschutz. Drücken Sie den Ellbogen des rechten Arms durch, so dass der rechte Arm gerade ist, um einem Rückschlag standzuhalten.*

⚠ ***WARNUNG:*** *Achten Sie darauf, dass sich bei der Bedienung der Ketten-Astsäge kein Teil Ihres Körpers in einer Linie mit dem Führungsschwert befindet.*

⚠ ***WARNUNG: Schalten Sie das Gerät bei Nichtgebrauch aus und entfernen Sie den Akku.***

⚠ ***WARNUNG: Betreiben Sie zum Schutz vor einem Rückschlag die Ketten-Astsäge niemals, ohne dass der Sägekettenschutz ordnungsgemäß angebracht ist.***

- *Seien Sie auf Rückschlag vorbereitet, der zu schweren Verletzungen oder zum Tod führen kann. Beachten Sie die Sicherheitshinweise unter* **Schutz vor Rückschlag***, um Risiken durch Rückschlag zu vermeiden.*
- *Vermeiden Sie eine anormale Körperhaltung. Nicht über Brusthöhe sägen. Stellen Sie sicher, dass Sie fest stehen. Halten Sie die Füße auseinander. Verteilen Sie Ihr Gewicht gleichmäßig auf beide Füße.*
- *Arbeiten Sie mit der Ketten-Astsäge niemals in einem Baum, in einer unbequemen Position, auf einer Leiter oder einer anderen instabilen Oberfläche. Wenn Sie die Kontrolle über die Ketten-Astsäge verlieren, sind schwere Verletzungen die Folge.*
- *Lassen Sie die Ketten-Astsäge beim Sägen immer mit voller Geschwindigkeit laufen.*
- *Lassen Sie die Kette für Sie arbeiten. Üben Sie nur leichten Druck aus. Üben Sie keinesfalls Druck auf die Ketten-Astsäge aus, wenn das Ende des Schnitts naht.*

EIN-/AUSSCHALTER (Abb. A)

⚠ ***WARNUNG: Arretieren Sie den Schalter nie in der Stellung ON (EIN).***

Stellen Sie immer sicher, dass Sie festen Stand haben, und fassen Sie die Ketten-Astsäge fest mit beiden Händen, so dass Daumen und Finger beide Handgriffe umfassen.

1. Zum Einschalten des Geräts drücken Sie den Sicherungshebel 3 wie in Abb. A gezeigt nach oben und drücken den Auslöseschalter 2 herein.
2. Um das Gerät in Betrieb zu halten, müssen Sie den Auslöseschalter 2 gedrückt halten.
3. Zum Ausschalten des Geräts lassen Sie den Auslöseschalter 2 los.

HINWEIS: Wenn bei einem Schnitt zu viel Kraft angewendet wird, schaltet sich die Ketten-Astsäge aus. Um die Ketten-Astsäge neu zu starten, müssen Sie den Sicherungshebel 3 und den Auslöseschalter 2 loslassen, bevor die Ketten-Astsäge neu gestartet werden kann. Beginnen Sie Ihren Schnitt diesmal mit weniger Kraftaufwand. Lassen Sie die Ketten-Astsäge in ihrem eigenen Tempo schneiden.

WARTUNG

Ihr Elektrowerkzeug wurde für langfristigen Betrieb mit minimalem Wartungsaufwand konstruiert. Ein kontinuierlicher, zufriedenstellender Betrieb hängt von der richtigen Pflege des Gerätes und seiner regelmäßigen Reinigung ab.

⚠ ***WARNUNG: Zur Reduzierung der Gefahr schwerer Verletzungen das Gerät ausschalten und den den Akku entfernen, bevor Sie Einstellungen vornehmen oder Anbauteile oder Zubehör montieren/demontieren oder Reinigungsarbeiten durchführen.*** *Ungewolltes Anlaufen kann Verletzungen verursachen.*

Das Ladegerät und der Akku können nicht gewartet werden.

Die Kontaktdaten der Kundendienststelle finden Sie auf der Rückseite dieses Handbuchs oder auf **www.2helpU.com**.

Sägekette und Führungsschwert

Nach einigen Betriebsstunden müssen Kettenabdeckungsbaugruppe, Führungsschwert und Sägekette abgenommen und mit einer weichen Bürste gründlich gereinigt werden. Sorgen Sie dafür, dass das Ölloch am Sägeschwert frei von Schmutz ist.

Ritzel und Ritzelabdeckung (Abb. C–H)

⚠ ***VORSICHT:*** *Die Kette ist scharf. Tragen Sie beim Umgang mit der Kette immer Schutzhandschuhe. Die Kette ist scharf und kann auch in ruhendem Zustand zu Schnittverletzungen führen.*

⚠ ***WARNUNG:*** *Scharfe, bewegliche Kette. Um versehentlichen Betrieb zu verhindern, stellen Sie sicher, dass der Akku aus dem Werkzeug entfernt wurde, bevor Sie die folgenden Schritte ausführen. before performing the following operations. Eine Nichtbeachtung kann zu ernsthaften Verletzungen führen.*

1. Setzen Sie die Säge auf eine flache, stabile Oberfläche.

2. Nehmen Sie die Ritzelabdeckung **9** wie in Abschnitt ***Montage von Führungsschwert und Sägekette*** beschrieben ab.

3. Tragen Sie Schutzhandschuhe und verwenden Sie eine saubere Bürste mit weichen Borsten, um Sägestaub, Stöcke, Pflanzenreste oder andere Verunreinigungen zu entfernen, die sich im Inneren der Ritzelabdeckung **9** und um die Sägekette **8** oder das Ritzel **19** angesammelt haben könnten.

4. Drehen Sie die Kettenspannschraube **11** mit einem Schlitzschraubendreher (nicht mitgeliefert). Drehen Sie die Schraube gegen den Uhrzeigersinn, um das Führungsschwert **7** zurückzuführen und die Spannung der Sägekette zu vermindern, so dass Sie sie abnehmen können.

5. Tragen Sie Schutzhandschuhe, greifen Sie die Sägekette und das Führungsschwert und heben Sie sie vom Werkzeug weg.

6. Tragen Sie Schutzhandschuhe und verwenden Sie eine saubere Bürste mit weichen Borsten, um Sägestaub oder andere Verunreinigungen zu entfernen, die sich auf dem Führungsschwert **7** und um die Sägekette **8** angesammelt haben könnten.

7. Montieren Sie die Kette, das Führungsschwert und die Ritzelabdeckung **9** wie in den Abschnitten ***Montage von Führungsschwert und Sägekette und Ersetzen der Sägekette*** beschrieben und stellen Sie die Kettenspannung vor der Verwendung richtig ein, wie im Abschnitt ***Einstellen der Kettenspannung*** beschrieben.

Schärfen der Sägekette (Abb. M–O)

⚠ ***VORSICHT:*** *Die Kette ist scharf. Tragen Sie beim Umgang mit der Kette immer Schutzhandschuhe. Die Kette ist scharf und kann auch in ruhendem Zustand zu Schnittverletzungen führen.*

⚠ ***WARNUNG:*** *Scharfe, bewegliche Kette. Um versehentlichen Betrieb zu verhindern, stellen Sie sicher, dass der Akku aus dem Griff entfernt wurde, bevor Sie die folgenden Schritte ausführen. ensure that battery is removed from the tool before performing the following operations. Eine Nichtbeachtung kann zu ernsthaften Verletzungen führen.*

⚠ ***WARNUNG:*** *Feilen Sie nicht zu viel an den Spitzen* **23***, da dies das Risiko eines Rückschlags erhöht. Wenn die Kette* **8** *mehr als viermal geschärft wurde, ersetzen Sie sie.*

Bei jedem Schärfen verliert die Kette **8** etwas von ihrer Fähigkeit zur Rückschlagreduzierung, daher sollte bei der Arbeit besonders vorsichtig vorgegangen werden.

Es wird empfohlen, eine Sägekette höchstens viermal zu schärfen.

HINWEIS: Die Zähne **24** werden sofort stumpf, wenn sie beim Sägen den Boden/Schmutz oder einen Nagel berühren.

Um eine optimale Schneidleistung der Kettensäge zu erhalten, müssen die Zähne **24** regelmäßig geschärft werden. Befolgen Sie diese Tipps zum richtigen Schärfen von Sägeketten:

1. Für beste Ergebnisse verwenden Sie eine 4 mm (5/16") Feile und einen Feilenhalter oder eine Führung, um die Sägekette zu schärfen. Dadurch erhalten Sie immer die richtigen Schärfwinkel.

2. Legen Sie den Feilenhalter flach auf die obere Platte **25** und den Tiefenbegrenzer der Zähne **24**.

3. Bewahren Sie beim Feilen der oberen Platte **25** den richtigen Winkel von 30° **26** Ihrer Feilenführung bei, so dass sie parallel zur Kette liegt (feilen Sie von der Seite her gesehen im 60°-Winkel von der Kette), siehe Abb. M.

4. Schärfen Sie die Zähne **24** zuerst auf einer Seite der Kette **8**. Feilen Sie von der Innenseite jedes Messers nach außen. Drehen Sie dann die Säge um und wiederholen Sie die Vorgänge (2, 3, 4) für die Zähne auf der anderen Seite der Kette.

HINWEIS: Verwenden Sie eine flache Feile, um die Spitzen der kleinen Streben **27** (Teile der Kettenglieder vor den Zähnen **24** zu feilen, also ungefähr 0.50 mm (.020") unter den Spitzen der Zähne, wie in Abb. N gezeigt.

5. Halten Sie alle Glieder gleich lang, wie in Abb. O gezeigt.

6. Falls auf der Chromoberfläche der oberen **25** oder seitlichen Platten **28** Beschädigungen vorhanden sind, feilen Sie diese ab, bis die Beschädigungen entfernt sind.

⚠ ***VORSICHT:*** *Nach dem Feilen sind die Zähne sehr scharf; seien Sie daher während dieses Vorgangs besonders vorsichtig.*

Schmierung

Ihr Elektrogerät benötigt keine zusätzliche Schmierung.

Reinigung

⚠ ***WARNUNG:*** *Stromschlag und mechanische Gefahren. Trennen Sie den Stecker vom Netz und/oder, falls abnehmbar, den Akku von dem Produkt, bevor Sie das Gerät reinigen.*

⚠ ***WARNUNG:*** *Zur Gewährleistung eines sicheren und effizienten Betriebs sind das Produkt und die Lüftungsschlitze (falls vorhanden) stets sauber zu halten. Sobald Verschmutzungen erkennbar sind, können das Hauptgehäuse und die Lüftungsschlitze mit einer trockenen, weichen, nicht-metallischen Bürste und/oder einem geeigneten Staubsauger gereinigt werden. Tragen Sie bei diesen Arbeiten zugelassenen Augenschutz und eine zugelassene Staubmaske.*

⚠ ***WARNUNG:*** *Verwenden Sie niemals Lösungsmittel oder andere scharfe Chemikalien für die Reinigung der nichtmetallischen Teile des Produkts. Diese Chemikalien können das in diesen Teilen verwendete Material aufweichen. Verwenden Sie ein nur mit Wasser und einer milden Seife befeuchtetes Tuch. Es darf keine Flüssigkeit ins Innere des Produkts gelangen. Tauchen Sie keinen Teil des Produkts in Flüssigkeiten ein.*

Optionales Zubehör

⚠ ***WARNUNG:*** *Da Zubehör, das nicht von BLACK+DECKER angeboten wird, nicht mit diesem Produkt geprüft worden ist, kann die Verwendung von solchem Zubehör an diesem Gerät gefährlich sein. Zum Verringern des Verletzungsrisikos dürfen nur von BLACK+DECKER empfohlene Zubehörteile für dieses Produkt verwendet werden.*

Fragen Sie Ihren Händler nach weiteren Informationen zu geeignetem Zubehör.

Umweltschutz



Die Produkte/Akkus können recycelt werden. Wenn sie jedoch mit einem durchgestrichenen Mülleimer gekennzeichnet sind, dürfen sie nicht als normaler Hausmüll entsorgt werden. Entladen Sie die Batterien vollständig und trennen Sie sie. Trennen Sie zudem nach Möglichkeit alle Lichtquellen vom Produkt. Es liegt in der Verantwortung des Benutzers, personenbezogene Daten vom Produkt zu entfernen. Bringen Sie den Abfall dann zu einer offiziellen Abfallsammelstelle oder

zu einer Entsorgungsstelle, wo die Entsorgung häufig kostenfrei ist. Die Entsorgung der Verpackung muss entsprechend dem Materialcode erfolgen. Betriebs- und Sicherheitshinweise sollten erst entsorgt werden, wenn das entsprechende Produkt endgültig nicht mehr verwendet wird.

Bitte informieren Sie sich bei Ihrer Gemeinde/Stadt über die Verfahren zur richtigen Abfallentsorgung. Besuchen Sie für weitere Informationen **www.2helpU.com** und scannen Sie den obigen QR-Code.

BCCSP515 FEHLERBEHEBUNG

Problem	Abhilfe
Gerät startet nicht.	• Prüfen Sie, ob der Akku richtig angebracht wurde. • Prüfen Sie die erforderliche Ladekapazität. • Prüfen Sie, ob die Einschaltsperre vollständig hereingedrückt ist, bevor Sie den Hauptauslöser betätigen. • Achten Sie darauf, dass die Kettenbremse nicht aktiviert wurde.
Das Gerät schaltet sich während der Arbeit aus.	• Akku laden. • Zu hoher Kraftaufwand. Gerät neu starten und weniger Druck ausüben.
Der Akku lässt sich nicht aufladen.	• Setzen Sie den Akku in das Ladegerät ein, bis die rote Ladeanzeige aufleuchtet. Bis zu 8 Stunden aufladen, wenn der Akku vollständig leer war. • Stecken Sie den Stecker des Ladegeräts in eine funktionierende Steckdose. • Prüfen Sie, ob die Steckdose unter Spannung steht, indem Sie ein anderes Gerät an die Steckdose anschließen. • Überprüfen Sie, ob die Steckdose mit einem Lichtschalter verbunden ist, der auch das Gerät ausschaltet, wenn das Licht ausgeschaltet wird. • Bringen Sie das Ladegerät und das Gerät an einen Ort, der eine Umgebungstemperatur von über 4,5° C bis unter 40,5° C aufweist.
Sägeschwert/ Kette überhitzt.	• Siehe Abschnitt ***Anpassen der Kettenspannung***. • Siehe Abschnitt ***Ölen von Sägekette und Führungsschwert***.
Kette ist locker.	• Siehe Abschnitt ***Anpassen der Kettenspannung***.
Schlechte Schnittqualität.	• Siehe Abschnitt ***Anpassen der Kettenspannung***. **HINWEIS:** Übermäßige Spannung führt zu übermäßigem Verschleiß und zur Verringerung der Lebensdauer von Sägeschwert und Kette. Vor jedem Schnitt schmieren. Siehe Abschnitt ***Ersetzen der Sägekette***. • Kettenschneider können stumpf sein. Siehe Abschnitt ***Schärfen der Sägekette***.
Gerät läuft, schneidet aber nicht.	• Die Kette wurde eventuell falsch herum eingebaut. Siehe Abschnitte zum Ein- und Ausbau der Kette. • Kettenschneider können stumpf sein. Siehe Abschnitt ***Schärfen der Sägekette***.
Keine Ölzufuhr zum Gerät.	• Ölbehälter nachfüllen. • Führungsschwert, Ritzel und Ritzelabdeckung reinigen. Siehe Abschnitt ***Wartung***.

18V PRUNING CHAIN SAW
BCCSP515

Documents Available Online

(Examples may vary by product.)

www.2helpU.com/DoC/ or
www.2helpU.com/DoC/index/xxx*

*For direct access, replace "xxx" with the product's model number given on the product rating label or packaging.

- Instruction Manual and Security Information Sheet (SIS)
- Declaration of Conformity (DoC)
- Product Emission Data (PED): Information about Noise, Vibration and Dust (not applicable for all products)

WARNING: Read all safety warnings, instructions, illustrations, and specifications in this manual, including the battery and charger sections provided in an original tool manual or the separate Batteries and Chargers manual. *Manuals can be obtained by contacting Customer Service (refer to the back page of this manual).*

Technical Data

		BCCSP515
Voltage	V_{DC}	18
Type		1
Battery type		Li-Ion
Bar Length	cm	15
Maximum Chain Speed (no-load)	m/s	4.8
Maximum Cutting Length	cm	10
Oil Capacity	ml	40
Weight (without the saw chain, guide bar, guide bar cover, oil, battery and optional accessories.)	kg	1.31

Definitions: Safety Guidelines

The definitions below describe the level of severity for each signal word. Please read the manual and pay attention to these symbols.

⚠ ***DANGER:*** *Indicates an imminently hazardous situation which, if not avoided,* ***will*** *result in* ***death or serious injury****.*

⚠ ***WARNING:*** *Indicates a potentially hazardous situation which, if not avoided,* ***could*** *result in* ***death or serious injury****.*

⚠ ***CAUTION:*** *Indicates a potentially hazardous situation which, if not avoided,* ***may*** *result in* ***minor or moderate injury****.*

NOTICE: *Indicates a practice* ***not related to personal injury*** *which, if not avoided,* ***may*** *result in* ***property damage****.*

⚠ *Denotes risk of electric shock.*

⚠ *Denotes risk of fire.*

GENERAL POWER TOOL SAFETY WARNINGS

⚠ ***WARNING: Read all safety warnings, instructions, illustrations and specifications provided with this power tool.*** *Failure to follow all instructions listed below may result in electric shock, fire and/or serious injury.*

SAVE ALL WARNINGS AND INSTRUCTIONS FOR FUTURE REFERENCE

The term "power tool" in the warnings refers to your mains-operated (corded) power tool or battery-operated (cordless) power tool.

1) Work Area Safety

a) ***Keep work area clean and well lit.*** *Cluttered or dark areas invite accidents.*

b) ***Do not operate power tools in explosive atmospheres, such as in the presence of flammable liquids, gases or dust.*** *Power tools create sparks which may ignite the dust or fumes.*

c) ***Keep children and bystanders away while operating a power tool.*** *Distractions can cause you to lose control.*

2) Electrical Safety

a) ***Do not expose power tools to rain or wet conditions.*** *Water entering a power tool will increase the risk of electric shock.*

3) Personal Safety

a) ***Stay alert, watch what you are doing and use common sense when operating a power tool. Do not use a power tool while you are tired or under the influence of drugs, alcohol or medication.*** *A moment of inattention while operating power tools may result in serious personal injury.*

b) ***Use personal protective equipment. Always wear eye protection.*** *Protective equipment such as a dust mask, non-skid safety shoes, hard hat or hearing protection used for appropriate conditions will reduce personal injuries.*

c) ***Prevent unintentional starting. Ensure the switch is in the off-position before connecting to power source and/or battery pack, picking up or carrying the tool.*** *Carrying power tools with your finger on the switch or energising power tools that have the switch on invites accidents.*

d) ***Remove any adjusting key or wrench before turning the power tool on.*** *A wrench or a key left attached to a rotating part of the power tool may result in personal injury.*

e) ***Do not overreach. Keep proper footing and balance at all times.*** *This enables better control of the power tool in unexpected situations.*

f) ***Dress properly. Do not wear loose clothing or jewellery. Keep your hair and clothing away from moving parts.*** *Loose clothes, jewellery or long hair can be caught in moving parts.*

g) ***If devices are provided for the connection of dust extraction and collection facilities, ensure these are connected and properly used.*** *Use of dust collection can reduce dust-related hazards.*

h) ***Do not let familiarity gained from frequent use of tools allow you to become complacent and ignore tool safety principles.*** *A careless action can cause severe injury within a fraction of a second.*

4) Power Tool Use and Care

a) ***Do not force the power tool. Use the correct power tool for your application.*** *The correct power tool will do the job better and safer at the rate for which it was designed.*

b) ***Do not use the power tool if the switch does not turn it on and off.*** *Any power tool that cannot be controlled with the switch is dangerous and must be repaired.*

c) ***Disconnect the plug from the power source and/or remove the battery pack, if detachable, from the power tool before making any adjustments, changing accessories, or***

storing power tools. *Such preventive safety measures reduce the risk of starting the power tool accidentally.*

d) ***Store idle power tools out of the reach of children and do not allow persons unfamiliar with the power tool or these instructions to operate the power tool.*** *Power tools are dangerous in the hands of untrained users.*

e) ***Maintain power tools and accessories. Check for misalignment or binding of moving parts, breakage of parts and any other condition that may affect the power tool's operation. If damaged, have the power tool repaired before use.*** *Many accidents are caused by poorly maintained power tools.*

f) ***Keep cutting tools sharp and clean.*** *Properly maintained cutting tools with sharp cutting edges are less likely to bind and are easier to control.*

g) ***Use the power tool, accessories and tool bits etc. in accordance with these instructions, taking into account the working conditions and the work to be performed.*** *Use of the power tool for operations different from those intended could result in a hazardous situation.*

h) ***Keep handles and grasping surfaces dry, clean and free from oil and grease.*** *Slippery handles and grasping surfaces do not allow for safe handling and control of the tool in unexpected situations.*

5) Battery Tool Use and Care

a) ***Recharge only with the charger specified by the manufacturer.*** *A charger that is suitable for one type of battery pack may create a risk of fire when used with another battery pack.*

b) ***Use power tools only with specifically designated battery packs.*** *Use of any other battery packs may create a risk of injury and fire.*

c) ***When battery pack is not in use, keep it away from other metal objects, like paper clips, coins, keys, nails, screws or other small metal objects, that can make a connection from one terminal to another.*** *Shorting the battery terminals together may cause burns or a fire.*

d) ***Under abusive conditions, liquid may be ejected from the battery; avoid contact. If contact accidentally occurs, flush with water. If liquid contacts eyes, additionally seek medical help.*** *Liquid ejected from the battery may cause irritation or burns.*

e) ***Do not use a battery pack or tool that is damaged or modified.*** *Damaged or modified batteries may exhibit unpredictable behaviour resulting in fire, explosion or risk of injury.*

f) ***Do not expose a battery pack or tool to fire or excessive temperature.*** *Exposure to fire or temperature above 130 °C may cause explosion.*

g) ***Follow all charging instructions and do not charge the battery pack or tool outside the temperature range specified in the instructions.*** *Charging improperly or at temperatures outside the specified range may damage the battery and increase the risk of fire.*

6) Service

a) ***Have your power tool serviced by a qualified repair person using only identical replacement parts.*** *This will ensure that the safety of the power tool is maintained.*

b) ***Never service damaged battery packs.*** *Service of battery packs should only be performed by the manufacturer or authorised service providers.*

General Pruner Saw Safety Warnings:

a) ***Keep all parts of the body away from the saw chain when the pruner saw is operating. Before you start the pruner saw, make sure the saw chain is not contacting anything.*** *A moment of inattention while operating pruner saws may cause entanglement of your clothing or body with the saw chain.*

b) ***Always hold the pruner saw with one hand on the control handle and the other hand on the auxiliary handle.***

c) ***Hold the pruner saw by insulated gripping surfaces only, because the saw chain may contact hidden wiring.*** *Saw chains contacting a "live" wire may make exposed metal parts of the pruner saw "live"' and could give the operator an electric shock.*

d) ***Wear eye protection. Further protective equipment for hearing, head, hands, legs and feet is recommended.*** *Adequate protective equipment will reduce personal injury from flying debris or accidental contact with the saw chain.*

e) ***Do not operate a pruner saw in a tree, on a ladder, from a rooftop, or any unstable support.*** *Operation of a pruner saw in this manner could result in serious personal injury.*

f) ***Always keep proper footing and operate the pruner saw only when standing on fixed, secure and level surface.*** *Slippery or unstable surfaces may cause a loss of balance or control of the pruner saw.*

g) ***When cutting a branch that is under tension, be alert for spring back.*** *When the tension in the wood fibres is released, the spring loaded branch may strike the operator and/or throw the pruner saw out of control.*

h) ***Use extreme caution when cutting brush and saplings.*** *The slender material may catch the saw chain and be whipped toward you or pull you off balance.*

i) ***Carry the pruner saw with the pruner saw switched off and away from your body. When transporting or storing the pruner saw, always fit the guide bar cover.*** *Proper handling of the pruner saw will reduce the likelihood of accidental contact with the moving saw chain.*

j) ***Follow instructions for lubricating, chain tensioning and changing the bar and chain.*** *Improperly tensioned or lubricated chain may either break or increase the chance for kickback.*

k) ***Cut wood only. Do not use pruner saw for purposes not intended. For example: do not use pruner saw for cutting metal, plastic, masonry or non-wood building materials.*** *Use of the pruner saw for operations different than intended could result in a hazardous situation.*

l) ***This pruner saw is not intended for tree felling.*** *Use of the pruner saw for operations different than intended could result in serious injury to the operator or bystanders.*

m) ***Follow all instructions when clearing jammed material, storing or servicing the pruner saw.*** *Make sure the switch is off and the battery pack is removed.*

Kickback Causes and Operator Prevention

Kickback may occur when the nose or tip of the guide bar touches an object, or when the wood closes in and pinches the saw chain in the cut.

Tip contact in some cases may cause a sudden reverse reaction, kicking the guide bar up and back towards the operator.

Pinching the saw chain along the top of the guide bar may push the guide bar rapidly back towards the operator.

Either of these reactions may cause you to lose control of the saw which could result in serious personal injury. Do not rely exclusively upon the safety devices built into your saw. As a pruner saw user, you should take several steps to keep your cutting jobs free from accident or injury.

Kickback is the result of pruner saw misuse and/or incorrect operating procedures or conditions and can be avoided by taking proper precautions as given below:

a) ***Maintain a firm grip, with thumbs and fingers encircling the pruner saw handles, with both hands on the saw and position your body and arm to allow you to resist kickback forces.*** *Kickback forces can be controlled by the operator, if proper precautions are taken. Do not let go of the pruner saw.*

b) ***Do not overreach and do not cut above shoulder height.*** *This helps prevent unintended tip contact and enables better control of the pruner saw in unexpected situations.*

c) ***Only use replacement guide bars and saw chains specified by the manufacturer.*** *Incorrect replacement guide bars and saw chains may cause chain breakage and/or kickback.*

d) ***Follow the manufacturer's sharpening and maintenance instructions for the saw chain.*** *Decreasing the depth gauge height can lead to increased kickback.*

The Following Precautions Should Be Followed to Minimize Kickback:

1. ***Grip saw firmly. Hold the pruning chainsaw firmly with both hands when the motor is running. Use a firm grip with thumbs and fingers encircling the pruning chainsaw handles.*** *Pruning chainsaw will pull forward when cutting on the bottom edge of the bar. DO NOT cut from the top edge of the bar.*

2. ***Do not over reach.***

3. ***Keep proper footing and balance at all times.***

4. ***Don't let the nose of the guide bar contact a log, branch, ground or other obstruction.***

5. ***Don't cut above shoulder height.***

6. ***Use devices such as low kickback chain and reduced kickback guide bars that reduce the risks associated with kickback.***

7. ***Only use replacement bars and chains specified by the manufacturer or the equivalent.***

8. ***Never let the moving chain contact any object at the tip of the guide bar.***

9. ***Keep the working area free from obstructions such as other trees, branches, rocks, fences, stumps, etc.*** *Eliminate or avoid any obstruction that your saw chain could hit while you are cutting through a particular log or branch.*

10. ***Keep your saw chain sharp and properly tensioned. A loose or dull chain can increase the chance of kickback.*** *Check tension at regular intervals with the motor stopped and battery pack removed from the tool, never with the motor running.*

11. ***Begin and continue cutting only with the chain moving at full speed.*** *If the chain is moving at a slower speed, there is a greater chance for kickback to occur.*

12. ***Cut one log at a time.***

13. ***Use extreme caution when re-entering a previous cut.*** *Engage the ribbed bumpers* ***15*** *onto the wood and allow the chain to reach full speed before proceeding with a cut.*

14. ***Do not attempt plunge cuts or bore cuts.***

15. ***Watch for shifting logs or other forces that could close a cut and pinch or fall into chain.***

Kickback Safety Features

⚠ ***WARNING:*** *The following features are included on your saw to help reduce the hazard of kickback; however such features will not totally eliminate this dangerous reaction. As a pruning chainsaw user do not rely only on safety devices. You must follow all safety precautions, instructions, and maintenance in this manual to help avoid kickback and other forces which can result in serious injury.*

- *Reduced-Kickback Guide Bar, designed with a small radius tip which reduces the size of the kickback danger zone on bar tip. A reduced - kickback guide bar is one which has been demonstrated to significantly reduce the number and seriousness of kickbacks when tested in accordance with safety requirements for electric pruning chainsaws.*
- *Low-Kickback Chain, designed with a contoured depth gauge and guard link which deflect kickback force and allow wood to gradually ride into the cutter. A low-kickback chain is a chain which has met kickback performance requirements of ANSI B175.1–2012.*
- *Do not operate pruning chainsaw while in a tree, on a ladder, on a scaffold, or from any unstable surface.*
- *Hold tool by insulated gripping surfaces when performing an operation where the cutting tool may contact hidden wiring. Contact with a "live" wire will make exposed metal parts of the tool "live" and shock the operator.*
- *Do not attempt operations beyond your capacity or experience. Read thoroughly and understand completely all instructions in this manual.*
- *Before you start pruning chainsaw, make sure saw chain is not contacting any object.*
- *Do not operate a pruning chainsaw with one hand! Serious injury to the operator, helpers, or bystanders may result from one handed operation. A pruning chainsaw is intended for two-handed use only.*
- *Keep the handles dry, clean, and free of oil or grease.*
- *Do not allow dirt, debris, or sawdust to build up on the motor or outside air vents.*
- *Stop the pruning chainsaw before setting it down.*
- *Do not cut vines and/or small under brush.*
- *Use extreme caution when cutting small size brush and saplings because slender material may catch the saw chain and be whipped toward you or pull you off balance.*

Chain Saw Names and Terms

- ***Bucking -*** *The process of cross cutting a felled tree or log into lengths.*
- ***Motor Brake (if equipped) -*** *A device used to stop the saw chain when the trigger is released.*
- ***Chain Saw Powerhead -*** *A chain saw without the saw chain and guide bar.*
- ***Drive Sprocket or Sprocket -*** *The toothed part that drives the saw chain.*
- ***Felling -*** *The process of cutting down a tree.*
- ***Felling Back Cut -*** *The final cut in a tree felling operation made on the opposite side of the tree from the notching cut.*
- ***Front Handle -*** *The support handle located at or toward the front of the chain saw.*

- ***Front Hand Guard -*** *A structural barrier between the front handle of a chain saw and the guide bar, typically located close to the hand position on the front handle.*
- ***Guide Bar -*** *A solid railed structure that supports and guides the saw chain.*
- ***Scabbard/Guide Bar Cover -*** *Enclosure fitted over guide bar to help prevent tooth contact when saw is not in use.*
- ***Kickback -*** *The backward or upward motion, or both of the guide bar occurring when the saw chain near the nose of the top area of the guide bar contacts any object such as a log or branch, or when the wood closes in and pinches the saw chain in the cut.*
- ***Kickback, Pinch -*** *The rapid pushback of the saw which can occur when the wood closes in and pinches the moving saw chain in the cut along the top of the guide bar.*
- ***Kickback, Rotational -*** *The rapid upward and backward motion of the saw which can occur when the moving saw chain near the upper portion of the tip of the guide bar contacts an object, such as a log or branch.*
- ***Limbing -*** *Removing the branches from a fallen tree.*
- ***Low-Kickback Chain -*** *A chain that complies with the kickback performance requirements of ANSI B175.1–2012 (when tested on a representative sample of chain saws.)*
- ***Normal Cutting Position -*** *Those positions assumed in performing the bucking and felling cuts.*
- ***Notching Undercut -*** *A notch cut in a tree that directs the tree's fall.*
- ***Rear Handle -*** *The support handle located at or toward the rear of the saw.*
- ***Reduced Kickback Guide Bar -*** *A guide bar which has been demonstrated to reduce kickback significantly.*
- ***Replacement Saw Chain -*** *A chain that complies with kickback performance requirements of ANSI B175.1–2012 when tested with specific chain saws. It may not meet the ANSI performance requirements when used with other saws.*
- ***Saw Chain -*** *A loop of chain having cutting teeth, that cut the wood,and that is driven by the motor and is supported by the guide bar.*
- ***Ribbed Bumper -*** *The ribs used when felling or bucking to pivot the saw and maintain position while sawing.*
- ***Switch -*** *A device that when operated will complete or interrupt an electrical power circuit to the motor of the chain saw.*
- ***Switch Linkage -*** *The mechanism that transmits motion from a trigger to the switch.*
- ***Switch Lockout -*** *A movable stop that prevents the unintentional operation of the switch until manually actuated.*

Residual Risks

In spite of the application of the relevant safety regulations and the implementation of safety devices, certain residual risks cannot be avoided. These are:

- *Impairment of hearing.*
- *Risk of personal injury due to flying particles.*
- *Risk of burns due to accessories becoming hot during operation.*
- *Risk of personal injury due to prolonged use.*

Date Code Position (Fig. B)

The production date code **18** consists of a 4-digit year followed by a 2-digit week and is extended by a 2-digit factory code.

Markings on Tool

The following pictograms are shown on the tool:


Read instruction manual before use.


Wear eye, ear and head protection.


Wear non-slip footwear.


DO NOT place your hand in this area.


Do not expose the tool to rain or high humidity or leave outdoors while it is raining.


Contact of the guide bar tip with any object should be avoided.


Rotational direction of the saw chain.


Always use two hands when operating the chainsaw.


Switch the tool off. Before performing any maintenance on the tool, remove the battery from the tool.



Directive 2000/14/EC guaranteed sound power.

SAVE THESE INSTRUCTIONS

Compatible Batteries and Chargers

These battery packs and chargers may be used:

Battery	(kg)
BL1518	0.36
BL2018	0.37
BL2518	0.37
BDL1518S	0.36
BDL2018S	0.37
BDL2518S	0.38
BDL1518	0.36
BDL2018	0.37
BDL2518	0.38
BL4018	0.64
BDL4018S	0.64
BL5018	0.65

Chargers
S018B0V1800100
S018B0B1800100
90634973
SSC-250040EU
SSC-250040UK
SSC-200100EU
SSC-200100UK
90599854-02
BDC2A

Refer to the battery/charger manual for more information.

Description (Fig. A)

⚠ ***WARNING:*** *Never modify the power tool or any part of it. Damage or personal injury could result.*

1. Main handle
2. Trigger switch

3 Lock-off lever
4 Hand guard
5 Top handle
6 Saw chain guard
7 Guide bar
8 Saw chain
9 Sprocket cover
10 Bar lock knob
11 Chain tensioning screw
12 Oil cap
13 Oil level indicator
14 Scabbard
15 Ribbed bumpers
16 Battery Pack†
17 Battery release button

†Included in some packages.

Intended Use

The BCCSP515 pruning chainsaw is ideal for pruning applications and cutting logs up to 102 mm (4") in diameter.

DO NOT use this appliance for any job except that for which it is intended.

DO NOT use under wet conditions or in presence of flammable liquids or gases.

DO NOT let children come into contact with the tool. Supervision is required when inexperienced operators use this tool.

• **Young children and the infirm.** This appliance is not intended for use by young children or infirm persons without supervision.

• This product is not intended for use by persons (including children) suffering from diminished physical, sensory or mental abilities; lack of experience, knowledge or skills unless they are supervised by a person responsible for their safety. Children should never be left alone with this product.

• Do not store or use the tool and battery pack in locations where the temperature may fall below 10º C (such as outside sheds or metal buildings in winter), or reach or exceed 40º C (such as outside sheds or metal buildings in summer).

ASSEMBLY AND ADJUSTMENTS

⚠ ***WARNING: To reduce the risk of serious personal injury, turn tool off and disconnect battery pack before making any adjustments or removing/installing attachments or accessories.*** *An accidental start-up can cause injury.*

⚠ ***WARNING:*** *Use only BLACK+DECKER batteries and chargers.*

Inserting and Removing the Battery Pack from the Tool (Fig. B)

NOTE: Make sure your battery pack 16 is fully charged.

⚠ ***WARNING:*** *Do not turn on the switch when removing or installing the battery pack.*

To Install the Battery Pack into the Tool Handle

1. Align the battery pack with the rails inside the tool's handle (Fig. B).
2. Slide it into the handle until the battery pack is firmly seated in the tool and ensure that you hear the lock snap into place.

To Remove the Battery Pack from the Tool

1. Press the battery release button 17 and firmly pull the battery pack out of the tool handle.
2. Insert battery pack into the charger.

Installing the Guide Bar and Saw Chain (Fig. A–E)

⚠ ***CAUTION:*** *Sharp chain. Always wear protective gloves when handling the chain. The chain is sharp and can cut you when it is not running.*

⚠ ***WARNING:*** *Sharp moving chain. To prevent accidental operation, ensure that battery is removed from the tool before performing the following operations. Failure to do this could result in serious personal injury.*

If the saw chain 8 and guide bar 7 are packed separately in the carton, the chain has to be attached to the bar, and both must be attached to the body of the tool.

1. Place the saw on a flat, firm surface.
2. Rotate the bar lock knob 10 counterclockwise.
3. Remove sprocket cover 9 and bar lock knob 10.
4. Wearing protective gloves, grasp the saw chain 8 and wrap it around the guide bar 7, ensuring the teeth are facing the correct direction as shown on the housing 22 (Fig. F).
5. Ensure the chain is properly set in the slot around the entire guide bar.
6. Place the saw chain around the sprocket 19. While lining up the slot on the guide bar with chain tensioning pin 20, and the bolt 21, on the base of the tool as shown in Fig. C.
7. Once in place, hold the bar still, replace sprocket cover 9. Install the rear of the sprocket cover first, rotate it down and make sure the bolt hole on the cover lines up with the bolt 21, on the main housing.
8. Install the sprocket cover 9 and bar lock knob 10. Rotate the bar lock knob 10 clockwise until snug, then loosen knob one full turn, so that the saw chain can be properly tensioned.
9. Use a screwdriver (not provided) to rotate the chain tensioning screw 11 clockwise to increase tension as shown in Fig. E. Make sure the saw chain 8 is snug around the guide bar 7. Tighten the bar lock knob 10 until snug.
10. Follow the instructions in the section ***Adjusting Chain Tension***.

Adjusting Chain Tension (Fig. A, D–F)

⚠ ***WARNING:*** *Incorrect saw chain tension can cause the saw chain to come off of the guide bar and could cause serious injury or death.*

NOTE: Saw chain tension should be adjusted regularly before each use.

1. With the saw still on a firm surface check the saw chain 8 tension. The tension is correct when the saw chain snaps back after being pulled 1/8" (3 mm) away from the guide bar 7 with light force from the middle finger and thumb as shown in Fig. F. There should be no "sag" between the guide bar and the saw chain on the underside as shown in Fig. F.
2. To adjust saw chain tension, loosen bar lock knob 10.
3. Rotate the chain tension screw 11 in the front of the housing using the flat screwdriver (not provided).
4. Check saw chain tension, adjust if needed.
5. Do not over-tension the saw chain as this will lead to excessive wear and will reduce the life of the guide bar and saw

chain. Overtensioning also reduces the amount of cuts you will get per battery charge.

6. Once saw chain tension is correct, tighten bar lock knob **10** until snug. Torque the bar lock knob **10** to 6 ft.-lbs (8 Nm).

7. A new chain stretches slightly during the first few hours of use. It is important to check the tension frequently (after disconnecting battery ***remove the battery pack***) during the first two hours of use.

Replacing the Saw Chain (Fig. C–H)

⚠ ***WARNING:*** *Sharp moving chain. To prevent accidental operation, ensure that battery is removed from the tool before performing the following operations. Failure to do this could result in serious personal injury.*

⚠ ***CAUTION:*** *Sharp chain. Always wear protective gloves when handling the chain. The chain is sharp and can cut you when it is not running.*

⚠ ***CAUTION:*** *The chain speed of this product is 4.8 m/s. Only use chains that are rated at lower than 4.8 m/s.*

1. Place the saw on a flat, firm surface.

2. Remove sprocket cover **9** as described in ***Installing the Guide Bar and Saw Chain*** section.

3. To remove the saw chain **8**, rotate the chain tension screw **11** in the front of the housing using the flat screwdriver (not supplied). Turning the screw counterclockwise allows the guide bar **7** to recede and reduces the tension on the chain so that it may be removed.

4. Wearing protective gloves, grasp the saw chain and lift the worn saw chain out of the groove in the guide bar.

5. Place the new chain in the slot of the guide bar, making sure the saw teeth are facing the correct direction by matching the arrow and graphic of the saw chain on the housing **22** shown in Fig. D.

6. Follow instructions for ***Installing the Guide Bar and Saw Chain.***

Replacement chains and bars are available from your nearest authorized service centre.

The BCCSP515 requires replacement 6" (15 cm) bar and chain:

SAW CHAIN/GUIDE BAR	SAW CHAIN
BZ06215-QZ: 15 cm (5054905342722)	BZ06315-QZ: 15 cm (5054905342739)

Saw Chain and Guide Bar Oiling (Fig. A, I)

Auto Oiling System

This pruning chainsaw is equipped with an auto oiling system that keeps the saw chain and guide bar constantly lubricated.

1. The oil level indicator **13** shows the level of the oil. If the oil level is less than a quarter full, remove the battery from the tool and refill the oil tank with the correct type of oil.

2. Always empty oil tank when finished cutting.

3. Always empty oil tank before storing this unit.

NOTE: Do not operate the pruning chainsaw without oil in the oil tank. Refill the oil tank before it is empty.

NOTE: Always use a high-quality, biodegradable bar and chain oil for proper saw chain and bar lubrication. When pruning trees, vegetable-based bar and chain oil is recommended, as mineral-based oils may harm living trees. Never use dirty, used, or contaminated oil. Doing so may damage the tool.

Filling the Oil Reservoir

1. Unscrew counterclockwise and then remove the oil cap **12**. Fill the reservoir with the recommended bar and chain oil until the oil level has reached the top of the oil level indicator **13**.

2. Refit the oil cap and tighten clockwise.

3. Periodically switch the tool off and check the oil level indicator to ensure the bar and chain are being properly oiled.

Installing Scabbard for Storage (Fig. A, B, J)

Always remove the battery from the tool and then cover the guide bar **7** with the scabbard **14** when transporting or storing the BCCSP515.

1. Fit the scabbard **14** onto the guide bar **7** as shown in Fig. I.

Saw Chain Guard (Fig. A)

⚠ ***WARNING: Never operate the pruner without the saw chain guard properly mounted to help prevent rotational kickback.***

The saw chain guard **6** covers the top of the guide bar **7** and reduces the chance of the chain **8** from coming into contact with objects which may cause the bar and chain to kickback towards the operator.

Transporting Pruner (Fig. J)

• Always turn unit off, remove the battery and cover the guide bar **7** with the scabbard **14** when transporting the pruner.

OPERATION

Instructions for Use

⚠ ***WARNING:*** *Always observe the safety instructions and applicable regulations.*

⚠ ***WARNING: To reduce the risk of serious personal injury, turn unit off and remove the battery pack before making any adjustments or removing/installing attachments, accessories or prior to cleaning.*** *An accidental start-up can cause injury.*

Proper Hand Position (Fig. A, K)

⚠ ***WARNING:*** *To reduce the risk of serious personal injury,* ***ALWAYS*** *use proper hand position as shown.*

⚠ ***WARNING:*** *To reduce the risk of serious personal injury,* ***ALWAYS*** *hold securely in anticipation of a sudden reaction.*

⚠ ***WARNING:*** *Never use a crosshanded grip, or any stance which would place your body or arm in line with the chain.*

Hold the saw firmly with both hands. Always keep your right hand on the top handle **5** and your left hand on the main handle **1**, behind the hand guard **4**, so that your body is to the right of the chain.

NOTE: DO NOT hold the saw by the front hand guard 4.

Operating the Pruning Chainsaw (Fig. A)

⚠ ***WARNING:*** *Read and understand all instructions. Failure to follow all instructions listed below may result in electric shock, fire and/or serious personal injury.*

⚠ ***WARNING:*** *Before cutting logs, secure the logs in position to prevent them from moving while cutting.*

⚠ ***WARNING: Wear robust working pants.***

⚠ ***WARNING:*** *Recommended that first time users should practice cutting logs on a saw horse or log cradle.*

⚠ ***WARNING:*** *Do not hold pruning chainsaw by front hand guard. Keep elbow of right arm locked so that right arm is straight to withstand a kickback.*

⚠ ***WARNING:*** *Never allow any part of your body to be in line with the guide bar when operating the pruning chainsaw.*

⚠ ***WARNING: When not in use always have the unit turned off and remove the battery pack.***

⚠ ***WARNING: Never operate the pruning chainsaw without the saw chain guard properly mounted to help prevent rotational kickback.***

- *Guard Against Kickback which can result in severe injury or death. See Important Safety Instructions* **Guard Against Kickback***, to avoid the risk of kickback.*
- *Do not overreach. Do not cut above chest height. Make sure your footing is firm. Keep feet apart. Divide your weight evenly on both feet.*
- *Never operate pruning chainsaw while in a tree, in any awkward position or on a ladder or other unstable surface. You may lose control of pruning chainsaw causing severe injury.*
- *Keep the pruning chainsaw running at full speed the entire time you are cutting.*
- *Allow the chain to cut for you. Exert only light pressure. Do not put pressure on pruning chainsaw at end of cut.*

ON/OFF Switch (Fig. A)

⚠ ***WARNING: Never attempt to lock a switch in the ON position.***

Always be sure of your footing and grip the pruning chainsaw firmly with both hands with the thumb and fingers encircling both handles.

1. To turn the unit on, push up on the lock off lever **3**, as shown in Fig. A, and squeeze the trigger switch **2**.
2. To keep the unit running you must continue to squeeze the trigger switch **2**.
3. To turn the unit off, release the trigger switch **2**.

NOTE: If too much force is applied while making a cut the pruning chainsaw will turn off. To restart pruning chainsaw, you must release the lock off lever **3** and the trigger switch **2** before the pruning chainsaw will restart. Begin your cut again this time with less force. Allow the pruning chainsaw to cut at its own pace.

MAINTENANCE

Your power tool has been designed to operate over a long period of time with a minimum of maintenance. Continuous satisfactory operation depends upon proper tool care and regular cleaning.

⚠ ***WARNING: To reduce the risk of serious personal injury, turn unit off and remove the battery pack before making any adjustments or removing/installing attachments or accessories, or prior to cleaning.*** *An accidental start-up can cause injury.*

Please refer to the back page of this manual for service centre contact information, or visit **www.2helpU.com**.

Saw Chain and Guide Bar

After every few hours of use, remove the chain assembly cover, guide bar and saw chain and clean thoroughly using a soft bristle brush. Ensure oiling hole on bar is clear of debris.

Sprocket and Sprocket Cover (Fig. C–H)

⚠ ***CAUTION:*** *Sharp chain. Always wear protective gloves when handling the chain. The chain is sharp and can cut you when it is not running.*

⚠ ***WARNING:*** *Sharp moving chain. To prevent accidental operation, ensure the battery is removed from the tool before performing the following operations. Failure to do this could result in serious personal injury.*

1. Place the saw on a flat, firm surface.
2. Remove sprocket cover **9** as described in ***Installing the Guide Bar and Saw Chain*** section.
3. Wearing protective gloves, use a clean, soft bristle brush to wipe away any saw dust, sticks, vines or other debris that may have collected inside the sprocket cover **9** and around the saw chain **8** or sprocket **19**.
4. Rotate the chain tension screw **11** using the flat screwdriver (not supplied). Turning the screw counterclockwise allows the guide bar **7** to recede and reduces the tension on the chain so that it may be removed.
5. Wearing protective gloves, grasp the saw chain and guide bar and lift them away from the tool.
6. Wearing protective gloves, use a clean, soft bristle brush to wipe away any saw dust or other debris that may have collected on the guide bar **7** and around the saw chain **8**.
7. Install the chain, guide bar and sprocket cover **9** as described in ***Installing the Guide Bar and Saw Chain, Replacing the Saw Chain*** sections and adjust chain tension properly before use as described in the ***Adjusting Chain Tension*** section.

Saw Chain Sharpening (Fig. M–O)

⚠ ***CAUTION:*** *Sharp chain. Always wear protective gloves when handling the chain. The chain is sharp and can cut you when it is not running.*

⚠ ***WARNING:*** *Sharp moving chain. To prevent accidental operation, ensure that battery is removed from the tool before performing the following operations. Failure to do this could result in serious personal injury.*

⚠ ***WARNING:*** *Do not over file chain rakers* **23** *as this will increase the risk of kickback. If the chain* **8** *has been sharpened more than four times, replace it.*

Each time the chain **8** is sharpened, it loses some of the low kickback qualities and extra caution should be used.

It is recommended that a saw chain be sharpened no more than four times.

NOTE: The cutters **24** will dull immediately if they touch the ground/dirt or a nail while cutting.

To get the best possible performance from your chain saw, it is important to keep the cutters **24** of the saw chain sharp. Follow these helpful tips for proper saw chain sharpening:

1. For best results use a 4 mm (5/16") file and a file holder or filing guide to sharpen your saw chain. This will ensure you always get the correct sharpening angles.
2. Place the file holder flat on the top plate **25** and depth gauge of the cutter **24**.
3. Keep the correct top plate **25** filing angle line of 30 ° **26** on your file guide parallel with your chain (file at 60 ° from chain viewed from the side) as shown in Fig. M.

4. Sharpen cutters **24** on one side of the chain **8** first. File from the inside of each cutter to the outside. Then turn your saw around and repeat the processes (2, 3, 4) for cutters on the other side of the chain.
NOTE: Use a flat file to file the tops of the rakers **27** (portion of chain link in front of the cutter **24**) so they are about 0.50 mm (.020") below the tips of the cutters as shown in Fig. N.
5. Keep all cutter lengths equal as shown in Fig. O.
6. If damage is present on the chrome surface of the top plates **25** or side plates **28**, file back until such damage is removed.

⚠ ***CAUTION:*** *After filing, the cutter will be sharp, use extra caution during this process.*

Lubrication

Your power tool requires no additional lubrication.

Cleaning

⚠ ***WARNING:*** *Electrical shock and mechanical hazard. Disconnect the plug from the power source and/or remove the battery pack, if detachable, from the product before cleaning.*

⚠ ***WARNING:*** *To ensure safe and efficient operation, always keep the product and the ventilation slots (if applicable) clean. Main housing and ventilation slots can be cleaned using a dry, soft non-metallic brush and/or a suitable vacuum cleaner as often as dirt is seen. Wear approved eye protection and approved dust mask when performing this procedure.*

⚠ ***WARNING:*** *Never use solvents or other harsh chemicals for cleaning the non-metallic parts of the product. These chemicals may weaken the materials used in these parts. Use a cloth dampened only with water and mild soap. Never let any liquid get inside the product. Never immerse any part of the product into a liquid.*

Optional Accessories

⚠ ***WARNING:*** *Since accessories, other than those offered by BLACK+DECKER have not been tested with this product, use of such accessories with this tool could be hazardous. To reduce the risk of injury, only BLACK+DECKER-recommended accessories should be used with this product.*

Consult your dealer for further information on the appropriate accessories.

Protecting the Environment



Products/batteries are recyclable, but if marked with the crossed-out bin, they must not be disposed of with normal household waste.

Run the batteries down completely and separate them, and separate any light sources from the product if possible. It is the user's responsibility to delete personal data from the product. Then take the waste to an official waste collection centre or a participating retailer who will often accept it free of charge. Packaging should be discarded based on the marked material code. Operating and safety instructions should only be discarded once the applicable product is no longer in use.

Please check with your local community/municipality for waste management guidance. For further information, visit **www.2helpU.com** and scan the above QR code.

BCCSP515 TROUBLESHOOTING

Problem	Solution
Unit will not start.	• Check battery installation. • Check battery charging requirements. • Check that lock-off is fully pushed down prior to moving main trigger. • Check that the chain brake is not engaged.
Unit shuts down in use.	• Charge battery. • Unit is being forced. Restart and apply less pressure.
Battery won't charge.	• Insert battery into charger until red charging light illuminates. Charge up to 8 hours if battery is totally drained. • Plug charger into a working outlet. • Check current at receptacle by plugging in an appliance. • Check to see if receptacle is connected to a light switch which turns power off when you turn out the lights. • Move charger and appliance to a surrounding air temperature of above 4.5 ° C or below 40.5 ° C.
Bar / Chain overheated.	• Refer to ***Adjusting Chain Tension*** section. • Refer to ***Saw Chain and Guide Bar Oiling*** section.
Chain is loose.	• Refer to ***Adjusting Chain Tension*** section.
Poor cut quality.	• Refer to ***Adjusting Chain Tension*** section. **NOTE:** Excessive tension leads to excessive wear and reduction in life of bar and chain. Lubricate before each cut. Refer to ***Replacing the Saw Chain*** section. • Chain cutters may be dulled. Refer to ***Saw Chain Sharpening*** section.
Unit runs but does not cut.	• Chain could be installed backwards. Refer to sections for installing and removing chain. • Chain cutters may be dulled. Refer to ***Saw Chain Sharpening*** section.
Unit does not oil.	• Refill oil reservoir. • Clean guide bar, sprocket and sprocket cover. Refer to ***Maintenance*** section.

SIERRA DE PODA DE CADENA DE 18 V
BCCSP515

Documentos disponibles en internet

(Los ejemplos pueden variar según el producto.)

www.2helpU.com/DoC/ o **www.2helpU.com/DoC/index/xxx***

*Para el acceso directo, sustituya "xxx" con el número de modelo del producto que se encuentra en la etiqueta de clasificación del producto o en el embalaje.

- Manual de instrucciones y hoja de información de seguridad (SIS)
- Declaración de conformidad (DoC)
- Datos de emisión del producto (PED): Información sobre ruido, vibración y polvo (no aplicable a todos los productos)

ADVERTENCIA: Lea todas las advertencias de seguridad, instrucciones, ilustraciones y especificaciones contenidas en este manual, incluidos los apartados sobre la batería y el cargador del manual original de la herramienta o de los manuales separados de las baterías y los cargadores. *Puede obtener los manuales contactando con el Servicio al Cliente (consulte la página trasera de este manual).*

Datos técnicos

		BCCSP515
Voltaje	V_{cc}	18
Tipo		1
Tipo de pilas		Iones de litio
Longitud de la barra	cm	15
Velocidad máx. de la cadena (sin carga)	m/s	4.8
Máxima longitud de corte	cm	10
Capacidad de aceite	ml	40
Peso (sin la cadena de la sierra, la espada, la funda de la espada, el aceite, la batería ni los accesorios opcionales).	kg	1,31

Definiciones: normas de seguridad

Las siguientes definiciones describen el nivel de gravedad de las señales. Lea el manual y preste atención a estos símbolos.

⚠ ***PELIGRO:*** *Indica una situación de peligro inminente, que si no se evita,* ***provocará*** *la* ***muerte o lesiones graves****.*

⚠ ***ADVERTENCIA:*** *Indica una situación de posible peligro que, si no se evita,* ***podría provocar la muerte o lesiones graves****.*

⚠ ***ATENCIÓN:*** *Indica una situación de posible peligro que, si no se evita,* ***puede provocar lesiones leves o moderadas****.*

AVISO: *Indica una práctica* ***no relacionada con las lesiones personales*** *que, de no evitarse,* ***puede*** *ocasionar* ***daños materiales****.*

⚠ *Indica riesgo de descarga eléctrica.*

⚠ *Indica riesgo de incendio.*

ADVERTENCIAS DE SEGURIDAD GENERALES PARA HERRAMIENTAS ELÉCTRICAS

⚠ ***ADVERTENCIA: Lea todas las advertencias de seguridad, instrucciones, ilustraciones y especificaciones suministradas con esta herramienta eléctrica.*** *El incumplimiento de las instrucciones que se indican a continuación puede causar descargas eléctricas, incendios y/o lesiones graves.*

GUARDE TODAS LAS ADVERTENCIAS E INSTRUCCIONES PARA FUTURAS CONSULTAS.

El término "herramienta eléctrica" que aparece en las advertencias se refiere a la herramienta eléctrica que funciona a través de la red eléctrica (con cable) o a la herramienta eléctrica que funciona con batería (sin cable).

1) Seguridad en la zona de trabajo

a) ***Mantenga el área de trabajo limpia y bien iluminada.*** *Las áreas en desorden u oscuras pueden ocasionar accidentes.*

b) ***No utilice herramientas eléctricas en atmósferas explosivas, como ambientes donde haya polvo, gases o líquidos inflamables.*** *Las herramientas eléctricas originan chispas que pueden inflamar el polvo o los gases.*

c) ***Mantenga alejados a los niños y a las personas que estén cerca mientras utiliza una herramienta eléctrica.*** *Las distracciones pueden hacerle perder el control.*

2) Seguridad eléctrica

a) ***No exponga la herramienta eléctrica a la lluvia o a condiciones de humedad.*** *Si entra agua en una herramienta eléctrica, aumenta el riesgo de descarga eléctrica.*

3) Seguridad personal

a) ***Manténgase alerta, esté atento a lo que hace y use el sentido común cuando utilice una herramienta eléctrica. No maneje una herramienta eléctrica cuando esté cansado o bajo los efectos de drogas, medicamentos o alcohol.*** *Un momento de desatención cuando se manejan herramientas eléctricas puede ocasionar lesiones personales graves.*

b) ***Utilice equipo de protección individual. Utilice siempre protección ocular.*** *El uso del equipo de protección individual, como mascarilla antipolvo, calzado antideslizante, casco o protección auditiva para condiciones apropiadas reduce las lesiones personales.*

c) ***Impida el arranque accidental. Compruebe que el interruptor se encuentre en la posición de apagado antes de conectar la herramienta a la fuente de alimentación o a la batería, o de coger o transportar la herramienta.*** *Transportar herramientas eléctricas con el dedo puesto en el interruptor o herramientas eléctricas activadoras con el interruptor encendido puede causar accidentes.*

d) ***Saque las llaves de ajuste u otras llaves antes de encender la herramienta eléctrica.*** *Si se deja puesta una llave inglesa u otra llave en una pieza en movimiento de la herramienta eléctrica pueden ocasionarse lesiones personales.*

e) ***No alargue demasiado los brazos. Mantenga un equilibrio adecuado y la estabilidad constantemente.*** *Esto permite un mejor control de la herramienta eléctrica en situaciones inesperadas.*

f) **Vístase con ropa adecuada. No se ponga ropa suelta o joyas. Mantenga el cabello y la ropa alejados de las piezas móviles.** *La ropa suelta, las joyas y el pelo largo pueden quedar atrapados en las piezas en movimiento.*

g) **Siempre que sea posible utilizar equipos de aspiración o captación de polvo, asegúrese de que estos estén conectados y que se utilicen correctamente.** *El uso de equipo de recogida de polvo puede reducir los riesgos relacionados con el polvo.*

h) **No deje que la familiaridad adquirida con el uso frecuente de las herramientas le lleve a fiarse demasiado y a descuidar las principales normas de seguridad de la herramienta.** *En cuestión de segundos, un descuido puede causar lesiones graves.*

4) Uso y cuidado de la herramienta eléctrica

a) **No fuerce la herramienta eléctrica. Use la herramienta eléctrica correcta para su trabajo.** *La herramienta eléctrica correcta funcionará mejor y con más seguridad si se utiliza a la velocidad para la cual ha sido diseñada.*

b) **No utilice la herramienta eléctrica si no puede encenderse y apagarse con el interruptor.** *Toda herramienta eléctrica que no pueda controlarse con el interruptor es peligrosa y debe ser reparada.*

c) **Desconecte el enchufe de la fuente de alimentación y/o saque la batería de la herramienta, si es extraíble, antes de realizar cualquier ajuste, cambiar accesorios o guardar las herramientas mecánicas.** *Dichas medidas de seguridad preventivas reducen el riesgo de que se ponga en marcha accidentalmente la herramienta eléctrica.*

d) **Guarde las herramientas eléctricas que no esté utilizando fuera del alcance de los niños y no permita que las utilicen las personas que no estén familiarizadas con ellas o con estas instrucciones.** *Las herramientas eléctricas son peligrosas en manos de personas no capacitadas.*

e) **Realice el mantenimiento de las herramientas eléctricas y sus accesorios. Compruebe que no haya desalineación ni bloqueo de piezas móviles, rotura de piezas u otras condiciones que puedan afectar al funcionamiento de la herramienta eléctrica. Si la herramienta eléctrica está dañada, llévela a reparar antes de utilizarla.** *Muchos accidentes se producen por el mantenimiento inadecuado de las herramientas eléctricas.*

f) **Mantenga las herramientas de corte limpias y afiladas.** *Las herramientas de corte con el filo correctamente mantenido tienen menos probabilidad de bloquearse y son más fáciles de controlar.*

g) **Utilice la herramienta eléctrica, los accesorios, los utensilios de la herramienta, etc. de acuerdo con estas instrucciones, y tenga en cuenta las condiciones de trabajo y la tarea a realizar.** *El uso de la herramienta eléctrica para operaciones que no sean las previstas puede ocasionar una situación peligrosa.*

h) **Mantenga las empuñaduras y las superficies de agarre secas, limpias y libres de aceite y grasa.** *Las empuñaduras resbaladizas y las superficies engrasadas impiden aferrar y controlar la herramienta en situaciones imprevistas.*

5) Uso y cuidado de la herramienta con batería

a) **Haga las recargas exclusivamente con el cargador indicado por el fabricante.** *Un cargador adecuado para un tipo de batería puede provocar riesgos de incendios al ser utilizado con otra batería.*

b) **Use las herramientas eléctricas solo con las baterías designadas específicamente.** *El uso de otra batería puede ocasionar riesgo de lesiones o incendios.*

c) **Cuando no se esté utilizando la batería, manténgala alejada de otros objetos metálicos como clips, monedas, llaves, clavos, tornillos u otros objetos pequeños de metal que puedan establecer una conexión de un terminal a otro.** *Si se produce un cortocircuito entre los terminales de la batería, pueden ocasionarse incendios o quemaduras.*

d) **En condiciones abusivas, podrá salir líquido de la batería, evite el contacto. Si se produce un contacto accidental, lávese con agua. Si el líquido entra en contacto con los ojos, consulte también a un médico.** *El líquido expulsado por la batería puede causar irritaciones o quemaduras.*

e) **No utilice una batería o una herramienta que esté dañada o que haya sido modificada.** *Las baterías dañadas o modificadas pueden tener reacciones imprevistas y causar incendios, explosión o riesgo de lesiones.*

f) **No exponga la batería ni la herramienta al fuego o a temperaturas excesivas.** *La exposición al fuego o a una temperatura superior a 130 °C puede originar una explosión.*

g) **Siga todas las instrucciones de carga y no cargue la batería ni la herramienta fuera del intervalo de temperatura especificado en las instrucciones.** *La carga incorrecta o a temperaturas fuera del intervalo especificado puede dañar la batería y aumentar el riesgo de incendio.*

6) Reparación

a) **Haga reparar su herramienta eléctrica solo por personal técnico autorizado que emplee exclusivamente piezas de repuesto originales.** *Así se asegurará que se mantenga la seguridad de la herramienta eléctrica.*

b) **No repare nunca las baterías dañadas.** *La reparación de la batería puede ser efectuada únicamente por el fabricante o los proveedores de servicio autorizados.*

Advertencias generales de seguridad para sierras de poda:

a) **Mantenga todas las partes del cuerpo alejadas de la cadena mientras la sierra de poda esté en funcionamiento. Antes de poner en marcha la sierra de poda, asegúrese de que la cadena no esté en contacto con ningún objeto.** *Un momento de distracción durante el uso de la sierra de poda puede hacer que la ropa o alguna parte del cuerpo quede atrapada en la cadena.*

b) **Sujete siempre la sierra de poda con una mano en la empuñadura de control y la otra en la empuñadura auxiliar.**

c) **Sujete la sierra de poda únicamente por las superficies de agarre aisladas, ya que la cadena podría entrar en contacto con cables eléctricos ocultos.** *Si la cadena entra en contacto con un cable con corriente, las partes metálicas expuestas de la sierra de poda pueden quedar bajo tensión y provocar una descarga eléctrica al usuario.*

d) **Use siempre protección ocular. Se recomienda también el uso de equipos de protección para oídos, cabeza, manos, piernas y pies.** *El uso de ropa de protección adecuada reduce los daños personales causados por residuos volantes o por el contacto accidental con la cadena de la motosierra.*

e) **No utilice la podadora mientras se encuentre sobre un árbol, una escalera u otra superficie inestable.** *Si usa*

la sierra podadora de este modo pueden producirse lesiones personales graves.

f) ***Mantenga siempre una postura estable y utilice la sierra de poda únicamente cuando se encuentre sobre una superficie firme, segura y nivelada.*** *Las superficies resbaladizas o inestables pueden provocar la pérdida del equilibrio o del control de la sierra de poda.*

g) ***Al cortar una rama sometida a tensión, tenga cuidado con su posible retroceso brusco.*** *Al liberarse la tensión de las fibras de la madera, la rama puede salir despedida y golpear al usuario o hacerle perder el control de la sierra de poda.*

h) ***Tenga sumo cuidado cuando corte matorrales o árboles jóvenes.*** *El material más ligero puede atrapar la cadena de la motosierra y golpearle con un latigazo o desequilibrarle.*

i) ***Transporte la sierra de poda apagada y alejada del cuerpo. Al transportar o guardar la sierra de poda, coloque siempre la funda de la espada.*** *Una manipulación correcta de la sierra de poda reduce la probabilidad de contacto accidental con la cadena en movimiento.*

j) ***Siga las instrucciones de lubricación, tensado de la cadena y cambio de la barra y la cadena.*** *Una cadena incorrectamente tensada o lubricada puede romperse o aumentar el riesgo de que se produzca un contragolpe de la sierra.*

k) ***Corte únicamente madera. No utilice la sierra de poda para fines distintos de aquellos para los que ha sido diseñada. Por ejemplo, no utilice la sierra de poda para cortar metal, plástico, mampostería ni materiales de construcción que no sean de madera.*** *El uso de la sierra de poda para trabajos distintos de los previstos puede generar situaciones peligrosas.*

l) ***Esta sierra de poda no está diseñada para talar árboles.*** *El uso de la sierra de poda para trabajos distintos de los previstos puede causar lesiones graves al usuario o a otras personas presentes.*

m) ***Siga todas las instrucciones cuando retire el material atascado, guarde la podadora o efectúe el mantenimiento.*** *Compruebe que el interruptor esté apagado y haber retirado la batería.*

Causas del contragolpe y medidas preventivas para el usuario

Es posible que se produzca un contragolpe cuando la boca o la punta de la barra guía toca un objeto, o cuando la madera se cierra y pellizca la cadena de la motosierra durante el corte.

En algunos casos el contacto con la punta puede provocar una reacción invertida y repentina, levantando y bajando la barra guía hacia el usuario.

Es posible que, si se pellizca la cadena de la motosierra a lo largo de la parte superior de la barra guía, esta retroceda rápidamente hacia el usuario.

Cualquiera de estas reacciones puede provocar la pérdida del control de la sierra y lesiones personales graves. No confíe únicamente en los dispositivos de seguridad incorporados en la sierra. Como usuario de una sierra de poda, debe adoptar diversas medidas para evitar accidentes o lesiones durante los trabajos de corte.

El contragolpe es consecuencia de un uso incorrecto de la sierra de poda o de procedimientos o condiciones de trabajo inadecuados, y puede evitarse adoptando las precauciones que se indican a continuación:

a) ***Sujete firmemente la sierra, rodeando las empuñaduras con los pulgares y los dedos, mantenga ambas manos sobre la sierra y coloque el cuerpo y los brazos de forma que pueda resistir las fuerzas generadas por el contragolpe.*** *Si se toman las debidas precauciones, es posible controlar las fuerzas de contragolpe. No suelte la sierra de poda.*

b) ***No se extralimite y no realice cortes a una altura superior al hombro.*** *De este modo se evita el contacto accidental de la punta y se mantiene un mejor control de la sierra de poda en situaciones imprevistas.*

c) ***Utilice únicamente las barras guía y cadenas de repuesto especificadas por el fabricante.*** *Las barras guía y las cadenas de repuesto colocadas de forma incorrecta pueden provocar la rotura o contragolpes de la cadena.*

d) ***Siga las instrucciones del fabricante para el afilado y mantenimiento de la cadena.*** *Una reducción de la altura del limitador de profundidad puede aumentar el riesgo de contragolpe.*

Para minimizar los contragolpes deberán tomarse las siguientes precauciones:

1. ***Aferre bien la sierra. Sujete firmemente la sierra de poda con ambas manos mientras el motor esté en funcionamiento. Mantenga un agarre firme, rodeando las empuñaduras de la sierra de poda con los pulgares y los dedos.*** *La sierra de poda tenderá a desplazarse hacia delante al cortar con el borde inferior de la espada. NO corte con el borde superior de la espada.*

2. ***No se extienda demasiado.***

3. ***Mantenga un equilibrio adecuado y la estabilidad constantemente.***

4. ***No deje que la boca de la barra guía toque ningún tronco, rama, suelo u otra obstrucción.***

5. ***No corte por encima de la altura de su hombro.***

6. ***Use dispositivos tales como una cadena de contragolpe moderado y barras guía de contragolpe reducido que reduzcan los riesgos asociados a los contragolpes.***

7. ***Utilice únicamente las barras y las cadenas de repuesto especificadas por el fabricante u otras equivalentes.***

8. ***No permita que la cadena en movimiento entre en contacto con ningún objeto en la punta de la barra guía.***

9. ***Mantenga el área de trabajo libre de obstrucciones tales como otros árboles, ramas, piedras, vallas, palos, etc.*** *Elimine o evite cualquier obstrucción contra la que pueda golpearse la cadena de la sierra de poda mientras corta un determinado tronco o rama.*

10. ***Mantenga la cadena de la sierra de poda afilada y bien tensada. Si la cadena está floja o desafilada aumentan las posibilidades de contragolpes.*** *Compruebe la tensión periódicamente con el motor parado y el paquete de baterías retirado de la herramienta, nunca con el motor en funcionamiento*

11. ***Empiece y siga cortando únicamente con la cadena a máxima velocidad.*** *Si la cadena se mueve a menor velocidad, existen grandes posibilidades de que se produzca un contragolpe.*

12. ***Corte un solo tronco por vez.***

13. ***Tenga sumo cuidado cuando reanude un corte iniciado anteriormente.*** *Apoye los topes estriados* ***15*** *contra la madera y deje que la cadena alcance su velocidad máxima antes de continuar con el corte.*

14. ***No intente hacer cortes de inmersión o perforación.***

15. ***Tenga cuidado con las ramas movedizas u otras fuerzas que pudieran cerrar un corte o caer sobre la cadena.***

Característica de seguridad contra los contragolpes

⚠ ***ADVERTENCIA:*** *Las siguientes características están incluidas en su sierra para ayudarle a reducir el riesgo de contragolpes; no obstante tales características no eliminan totalmente esta peligrosa reacción. Como usuario de una sierra de poda, no confíe exclusivamente en los dispositivos de seguridad. Debe cumplir todas las precauciones de seguridad, las instrucciones y el mantenimiento indicados en este manual para contribuir a evitar los contragolpes u otras fuerzas que pudieran causar lesiones graves.*

- *Espada de contragolpe reducido: diseñada con una punta de radio reducido que disminuye el tamaño de la zona de riesgo de contragolpe en la punta de la espada. Una espada de contragolpe reducido es aquella que ha demostrado reducir significativamente el número y la gravedad de los contragolpes cuando se somete a ensayo de acuerdo con los requisitos de seguridad aplicables a las sierras de poda eléctricas.*
- *La cadena de contragolpe reducido ha sido diseñada con un calibrador de profundidad contorneado y una articulación de protección que desvía la fuerza de contragolpe y permite que la madera vaya gradualmente hacia la cuchilla. Una cadena de bajo contragolpe es aquella que cumple los requisitos de comportamiento frente al contragolpe de la norma ANSI B175.1-2012.*
- *No utilice la sierra de poda subido a un árbol, sobre una escalera o un andamio ni desde ninguna superficie inestable.*
- *Sostenga la herramienta por las superficies de agarre aisladas cuando realice una operación en la que la herramienta de corte pueda estar en contacto con un cable oculto. El contacto con un cable bajo tensión cargará con corriente las piezas metálicas expuestas de la herramienta y puede causar una descarga eléctrica al operador.*
- *No intente realizar operaciones que excedan de su capacidad o experiencia. Lea meticulosamente y comprenda totalmente todas las instrucciones de este manual.*
- *Antes de poner en marcha la sierra de poda, asegúrese de que la cadena no esté en contacto con ningún objeto.*
- *No utilice la sierra de poda con una sola mano. Si se trabaja con una sola mano pueden causarse lesiones graves al operador, los ayudantes y otras personas. La sierra de poda está diseñada para utilizarse exclusivamente con ambas manos.*
- *Mantenga las manos secas, limpias y libres de aceite o grasa.*
- *No deje que se acumule suciedad, restos o aserrín en el motor o las salidas de aire exteriores.*
- *Detenga la sierra de poda antes de depositarla sobre una superficie.*
- *No corte vides y/o pequeños matorrales.*
- *Tenga especial cuidado cuando corte matorrales pequeños y árboles jóvenes ya que el material más fino puede quedar atrapado en la cadena de la motosierra y golpearle en forma de látigo o hacerle perder el equilibrio.*

Nombres y términos de la motosierra

- ***Bucking -*** *The process of cross cutting a felled tree or log into lengths.*
- ***Freno del motor (si instalado) -*** *Un dispositivo que detiene la cadena de la sierra al soltar el gatillo.*
- ***Cabezal motor de la motosierra -*** *Una motosierra sin la cadena de aserrar y sin barra guía.*
- ***Piñón de mando o piñón -*** *La pieza dentada que impulsa la cadena de la sierra.*
- ***Tala -*** *El proceso de cortar un árbol para derribarlo.*
- ***Corte trasero de tala -*** *Corte final de la operación de tala de un árbol que se hace en el lado opuesto del árbol al corte de muesca.*
- ***Empuñadura delantera -*** *La empuñadura de soporte situada en o hacia la parte delantera de la motosierra.*
- ***Protector de la empuñadura delantera -*** *La barrera estructural entre la empuñadura delantera de la motosierra y la barra guía, colocada generalmente cerca de la posición de la mano en la empuñadura delantera.*
- ***Barra guía -*** *Estructura sólida con un riel que sirve de soporte y de guía para la cadena de la sierra.*
- ***Vaina/funda de la barra guía -*** *Cubierta colocada sobre la barra guía que impide el contacto con los dientes cuando la sierra no está en uso.*
- ***Contragolpe -*** *El movimiento hacia atrás o hacia arriba o ambos de la barra guía, que se produce cuando la cadena de la sierra cerca de la boca de la parte superior de la barra guía toca cualquier objeto, como por ejemplo un tronco o una rama, o cuando la madera se cierra y pellizca la cadena de la sierra durante el corte.*
- ***Contragolpe por pellizco -*** *Empuje rápido de la sierra hacia atrás que puede producirse cuando la madera se cierra y pellizca la cadena de la sierra en movimiento durante el corte a lo largo de la parte superior de la barra guía.*
- ***Contragolpe rotatorio -*** *El movimiento rápido hacia arriba y hacia atrás de la sierra que puede producirse cuando la cadena de la sierra en movimiento cerca de la parte superior de la punta de la barra guía toca un objeto, como por ejemplo, un tronco o una rama.*
- ***Desramar -*** *Quitar las ramas de un árbol talado.*
- ***Cadena de contragolpe reducido -*** *Una cadena que cumple los requisitos de rendimiento de contragolpe previstos en la norma ANSI B175.1–2012 (cuando se ha probado en una muestra representativa de motosierras).*
- ***Posición normal de corte -*** *Las posiciones asumidas al realizar operaciones de tronzado y tala.*
- ***Corte de muescado -*** *Corte en forma de muesca en un árbol para dirigir la caída del árbol.*
- ***Empuñadura trasera -*** *La empuñadura de soporte situada en o hacia la parte trasera de la sierra.*
- ***Barra guía de contragolpe reducido*** *- Una barra guía que, según se ha demostrado, reduce notablemente los contragolpes.*
- ***Cadena de la sierra de repuesto -*** *Cadena que reduce los requisitos establecidos en la norma ANSI B175.1–2012, tras ser probada con motosierras específicas. Es posible que no cumpla los requisitos de rendimiento ANSI cuando se usa con otras sierras.*
- ***Cadena de la sierra -*** *Cadena en forma de collar con dientes de corte que cortan la madera, accionada por el motor y sostenida por la barra guía.*
- ***Tope dentado -*** *Los dientes usados al talar o tronzar para pivotear la sierra y mantener la postura al aserrar.*
- ***Interruptor -*** *Dispositivo que al usarlo abre o interrumpe el circuito de alimentación eléctrica hacia el motor de la motosierra.*

• ***Mecanismo articulado del interruptor -*** *Mecanismo que transmite el movimiento desde el gatillo al interruptor.*

• ***Bloqueo del interruptor*** *- Bloqueo móvil que si no se acciona manualmente, impide una opresión involuntaria del interruptor.*

Riesgos residuales

A pesar del cumplimiento de las normas de seguridad pertinentes y del uso de dispositivos de seguridad, existen determinados riesgos residuales que no pueden evitarse. Dichos riesgos son los siguientes:

• *Deterioro auditivo.*

• *Riesgo de lesiones personales por partículas flotantes en el aire.*

• *Riesgo de quemaduras producidas por los accesorios que se calientan durante el funcionamiento.*

• *Riesgo de lesiones personales debidas al uso prolongado.*

Posición del código de fecha (Fig. B)

El código de fecha de fabricación **18** está compuesto por los 4 dígitos del año, seguidos por los 2 dígitos de la semana, más los 2 dígitos del código de la fábrica.

Marcas en la herramienta

En la herramienta se muestran los siguientes pictogramas:


Antes del uso, lea el manual de instrucciones.


Utilice siempre protección para la cabeza, ocular y auditiva adecuadas.


Use calzado antideslizante.


NO coloque las manos en esta zona.


No exponga la herramienta a la lluvia ni a la humedad excesiva, ni la deje en el exterior cuando llueva.


Debe evitarse el contacto de la punta de la barra guía con cualquier objeto.


Dirección de giro de la cadena de la sierra.


Use siempre las dos manos cuando trabaje con la motosierra.


Apague la herramienta. Antes de realizar alguna operación de mantenimiento en la herramienta, extraiga la batería.



Potencia acústica garantizada de conformidad con la Directiva 2000/14/CE.

GUARDE ESTAS INSTRUCCIONES

Baterías y cargadores compatibles

Pueden usarse las siguientes baterías y cargadores:

Batería	(kg)
BL1518	0,36
BL2018	0,37
BL2518	0,37
BDL1518S	0,36
BDL2018S	0,37
BDL2518S	0,38
BDL1518	0,36
BDL2018	0,37
BDL2518	0,38
BL4018	0,64
BDL4018S	0,64
BL5018	0,65

Cargadores
S018BOV1800100
S018BOB1800100
90634973
SSC-250040EU
SSC-250040UK
SSC-200100EU
SSC-200100UK
90599854-02
BDC2A

Para obtener más información, consulte el manual de la batería o del cargador.

Descripción (Fig. A)

⚠ ***ADVERTENCIA:*** *No modifique nunca la herramienta eléctrica ni ninguna de sus piezas. Podrían producirse lesiones corporales o daños.*

1 Empuñadura principal
2 Gatillo
3 Palanca de bloqueo
4 Protector de manos
5 Asa superior
6 Protector de la cadena de la sierra
7 Barra guía
8 Cadena de la sierra
9 Tapa del piñón
10 Mando de bloqueo de la espada
11 Tornillo de tensado de la cadena
12 Tapón del depósito de aceite
13 Indicador del nivel del aceite
14 Funda
15 Topes estriados
16 Batería†
17 Botón de liberación de la batería

†Incluido en algunos paquetes.

Uso previsto

La BCCSP515 sierra de poda ees idónea para trabajos de poda y para cortar troncos de hasta 102 mm (4") de diámetro.

NO use el aparato para ningún otro uso que no sea el previsto.

NO la use en condiciones de humedad o en presencia de líquidos o gases inflamables.

NO permita que los niños entren en contacto con la herramienta. El uso de la herramienta por parte de usuarios inexpertos requiere supervisión.

• **Niños pequeños y personas con discapacidad.** Este aparato no puede ser utilizado sin supervisión por niños pequeños o personas con discapacidades.

• Este producto no ha sido diseñado para ser utilizado por personas (niños incluidos) con discapacidades físicas, sensoriales o mentales, o que carezcan de la experiencia, conocimiento o destrezas necesarias, a menos que estén supervisados por una persona que se haga responsable de su seguridad. No deje nunca a los niños solos con este producto.

• No guarde ni utilice la herramienta ni el paquete de baterías en lugares donde la temperatura pueda descender por debajo de 10º C (por ejemplo, cobertizos exteriores o construcciones metálicas en invierno), ni alcanzar o superar los 40º C (por ejemplo, cobertizos exteriores o construcciones metálicas en verano).

MONTAJE Y AJUSTES

⚠ ***ADVERTENCIA: Para reducir el riesgo de lesiones personales graves, apague la unidad y desconecte la batería antes de hacer cualquier ajuste o de extraer o colocar complementos o accesorios.*** *El encendido accidental puede causar lesiones.*

⚠ ***ADVERTENCIA:*** *Utilice exclusivamente baterías y cargadores de BLACK+DECKER.*

Introducción y extracción de la batería de la herramienta (Fig. B)

NOTA: Compruebe que la batería **16** esté totalmente cargada.

⚠ ***ADVERTENCIA:*** *No accione el interruptor al retirar o instalar el paquete de baterías.*

Colocar la batería en el asa de la herramienta

1. Alinee la batería en las guías ubicadas del interior de la empuñadura de la herramienta (Fig. B).
2. Deslice la batería por la empuñadura hasta que quede bien colocada en la herramienta y compruebe que haga un chasquido al encajar en su lugar.

Retire la batería de la herramienta

1. Pulse el botón de liberación de la batería **17** y tire firmemente de la batería para sacarla de la empuñadura de la herramienta.
2. Introduzca la batería en el cargador.

Instalación de la espada y la cadena de la sierra (Fig. A–E)

⚠ ***PRECAUCIÓN:*** *Afile la cadena. Utilice siempre guantes de protección cuando manipule la cadena de la sierra. La cadena está afilada y puede causar cortes cuando no está en funcionamiento.*

⚠ ***ADVERTENCIA:*** *Cadena móvil afilada. Para evitar accidentes, compruebe haber sacado la batería de la herramienta antes de efectuar las siguientes operaciones. No hacerlo podría provocar graves lesiones personales.*

Si la cadena de la sierra **8** y la barra guía **7** están embaladas por separado en la caja, hay que unir la cadena a la barra, y ambas al cuerpo de la herramienta.

1. Coloque la cadena sobre una superficie plana y estable.
2. Gire el mando de bloqueo de la espada **10** en sentido contrario a las agujas del reloj.
3. Retire la cubierta del piñón **9** y el mando de bloqueo de la espada **10**.
4. Usando guantes de protección, aferre la cadena de la sierra **8** y envuélvala alrededor de la barra guía **7**, comprobando que los dientes estén orientados hacia la dirección correcta (Fig. F).
5. Compruebe que la cadena esté colocada correctamente en la ranura alrededor de toda la barra guía.
6. Coloque la cadena de la sierra alrededor del piñón **19**. Mientras alinea la ranura de la barra guía con la clavija de tensado de la cadena **20** y el perno **21** en la base de la herramienta, como se muestra en la Fig. C.
7. Una vez que esté en su lugar, siga sosteniendo la barra y vuelva a colocar la tapa del piñón **9**. Primero, coloque la parte trasera de la tapa del piñón, gírela hacia abajo y compruebe que el orificio del perno de la tapa quede alineado con el perno **21**, en la carcasa principal.
8. Instale la cubierta del piñón **9** y el mando de bloqueo de la espada **10**. Gire el mando de bloqueo de la espada **10** en sentido contrario a las agujas del reloj hasta que quede firme y, a continuación, aflójelo una vuelta completa para poder tensar correctamente la cadena de la sierra.
9. Con un destornillador (no incluido), gire el tornillo tensor de la cadena **11** en el sentido de las agujas del reloj para aumentar la tensión, como se muestra en la Fig. E. Asegúrese de que la cadena **8** esté ajustada alrededor de la barra guía **7**. Apriete el mando de bloqueo de la espada **10** hasta que quede firme.
10. Siga las instrucciones del apartado ***Ajustar el tensado de la cadena***.

Ajustar la tensión de la cadena (Fig. A, D–F)

⚠ ***ADVERTENCIA:*** *La tensión incorrecta de la cadena de la sierra puede hacer que la cadena de la sierra se salga de la barra guía y ocasionar lesiones graves o la muerte.*

NOTA: La tensión de la cadena de la sierra debe ajustarse sistemáticamente antes del uso.

1. Con la sierra sobre una superficie plana y estable, compruebe la tensión de la cadena de la sierra **8**. La tensión es correcta cuando la cadena de la sierra vuelve a su posición inicial después de separarla 1/8" (3 mm) de la barra guía **7** con una ligera fuerza del dedo medio y el pulgar, como se muestra en la Fig. F. No debe quedar una comba entre la barra guía y la parte inferior de la cadena de la sierra, como se muestra en la Fig. F.
2. Para ajustar la tensión de la cadena de la sierra, afloje el mando de bloqueo de la espada **10**.
3. Gire el tornillo tensor de la cadena **11** , situado en la parte delantera de la carcasa, con un destornillador plano (no incluido).
4. Compruebe la tensión de la cadena de la sierra, y ajústela si es necesario.
5. No tense demasiado la cadena, ya que provocará un desgaste excesivo y se reducirá la vida útil de la barra guía y de la cadena de la sierra. Overtensioning also reduces the amount of cuts you will get per battery charge.
6. Una vez que la tensión de la cadena sea correcta, apriete el mando de bloqueo de la espada **10** hasta que quede firme. Apriete el mando de bloqueo de la espada **10** a un par de 6 ft.-lbs (8 Nm).
7. Las cadenas nuevas se estiran ligeramente durante las primeras horas de uso. Es importante comprobar la tensión con frecuencia (tras desconectar la batería ***retire el paquete de batería***) durante las dos primeras horas de uso.

Sustitución de la cadena de la sierra (Fig. C–H)

⚠ ***ADVERTENCIA:*** *Cadena móvil afilada. Para evitar accidentes, compruebe haber sacado la batería de la herramienta antes de efectuar las siguientes operaciones. No hacerlo podría provocar graves lesiones personales.*

⚠ ***PRECAUCIÓN:*** *Afile la cadena. Utilice siempre guantes de protección cuando manipule la cadena de la sierra. La cadena está afilada y puede causar cortes cuando no está en funcionamiento.*

⚠ ***PRECAUCIÓN:*** *La velocidad de la cadena de este producto es de 4.8 m/s. Utilice únicamente cadenas con una velocidad nominal inferior a 4.8 m/s.*

1. Coloque la cadena sobre una superficie plana y estable.
2. Extraiga la tapa del piñón (9) como se describe en la sección ***Instalar la barra guía y la cadena de la sierra***.
3. Para retirar la cadena de la sierra (8), gire el tornillo tensor de la cadena (11) situado en la parte delantera de la carcasa, con un destornillador plano (no incluido). Gire el tornillo en sentido antihorario para permitir el retroceso de la barra guía (7) y para reducir la tensión en la cadena, para poder sacarla.
4. Con guantes protectores, agarre la cadena de la sierra y levante la cadena desgastada de la ranura de la barra guía.
5. Coloque la nueva cadena en la ranura de la barra guía y compruebe que los dientes de la cadena de la sierra estén orientados en la dirección correcta, haciendo coincidir la flecha con el gráfico de la cadena de la sierra de la carcasa (22), como se muestra en la Fig. D.
6. Siga las instrucciones para ***Instalar la barra guía y la cadena de la sierra***.

Las cadenas y la barras de repuesto están disponibles en su centro de servicios autorizado más próximo.

La BCCSP515 requiere una espada y una cadena de repuesto de 6" (15 cm) :

CADENA DE SIERRA/BARRA GUÍA	CADENA DE SIERRA
BZ06215-QZ: 15 cm (5054905342722)	BZ06315-QZ: 15 cm (5054905342739)

Lubricación de la cadena de la sierra y la barra guía (Fig. A, I)

Sistema de lubricación automático

Esta sierra de poda está equipada con un sistema de lubricación automática que mantiene la cadena y la espada lubricadas de forma continua.

1. El indicador de nivel de aceite (13) muestra el nivel de aceite. Si el nivel de aceite es inferior a una cuarta parte de la capacidad, retire la batería de la herramienta y rellene el depósito con el tipo de aceite adecuado.
2. Vacíe siempre el depósito de aceite cuando termine de cortar.
3. Siempre vacíe el depósito de aceite antes de guardar esta unidad.

NOTA: No utilice la sierra de poda si no hay aceite en el depósito. Llene el depósito de aceite antes de que se vacíe.

NOTA: Use un aceite biodegradable de alta calidad para la barra y la cadena, para una correcta lubricación de la cadena de la sierra y la barra. Cuando pode árboles, le recomendamos que use aceite a base de vegetales para la barra y la cadena, pues los aceites a base de minerales pueden dañar los árboles vivos. Nunca use aceite sucio, usado o contaminado. Si lo hace, puede dañar la herramienta.

Llenado del depósito de aceite

1. Desenrosque el tapón de aceite en sentido antihorario y sáquelo (12). Llene el depósito con el aceite recomendado para la cadena y la barra hasta que el nivel del aceite llegue a la parte superior del indicador de nivel de aceite (13).
2. Vuelva a colocar el tapón de aceite y apriételo en sentido horario.
3. Apague periódicamente la herramienta y compruebe el indicador de nivel de aceite para asegurarse de que la espada y la cadena reciben una lubricación adecuada.

Colocación de la funda para el almacenamiento (Fig. A, B, J)

Retire siempre la batería de la herramienta y, a continuación, cubra la espada (7) con la funda (14) cuando transporte o guarde la BCCSP515.

1. Coloque la funda (14) sobre la espada (7) como se muestra en la Fig. I.

Protector de la cadena de la sierra (Fig. A)

⚠ ***ADVERTENCIA: No utilice nunca la sierra de poda sin el protector de la cadena correctamente instalado, ya que este ayuda a evitar el contragolpe por rotación.***

TE protector de la cadena de la sierra (6) cubre la parte superior de la espada (7) y reduce el riesgo de que la cadena (8) entre en contacto con objetos que puedan provocar que la espada y la cadena retrocedan bruscamente hacia el usuario.

Transporte de la podadora (Fig. J)

• Apague siempre la unidad, retire la batería y cubra la barra guía (7) con la tapa de la barra guía (14) para transportar la podadora.

FUNCIONAMIENTO

Instrucciones de uso

⚠ ***ADVERTENCIA:*** *Respete siempre las instrucciones de seguridad y las normas aplicables.*

⚠ ***ADVERTENCIA: Para reducir el riesgo de lesiones personales graves, apague la unidad y extraiga la batería antes de hacer cualquier ajuste o de extraer o colocar complementos o accesorios o antes de efectuar la limpieza.*** *El arranque accidental puede causar lesiones.*

Posición correcta de las manos (Fig. A, K)

⚠ ***ADVERTENCIA:*** *Para reducir el riesgo de lesiones personales graves, tenga **SIEMPRE** las manos en una posición adecuada como la que se muestra.*

⚠ ***ADVERTENCIA:*** *Para reducir el riesgo de lesiones personales graves, sujete **SIEMPRE** bien la herramienta para prevenir una reacción repentina.*

⚠ ***ADVERTENCIA:*** *No utilice nunca un agarre con las manos cruzadas ni adopte ninguna postura que sitúe el cuerpo o los brazos en línea con la cadena.*

Sujete firmemente la sierra con ambas manos. Mantenga siempre la mano derechaen la empuñadura superior (5) y la mano izquierda en la empuñadura principal (1), detrás del

protector de la mano 4, de modo que el cuerpo quede situado a la derecha de la cadena.

NOTA: NO sujete la sierra por el protector de mano delantero 4.

Uso de la sierra de poda (Fig. A)

⚠ ***ADVERTENCIA:*** *Lea detenidamente todas las instrucciones. El incumplimiento de todas las instrucciones que se indican a continuación podría provocar una descarga eléctrica, un incendio y/o lesiones graves.*

⚠ ***ADVERTENCIA:*** *Antes de cortar troncos, fíjelos en su posición para evitar que se muevan durante el corte.*

⚠ ***ADVERTENCIA: Use pantalones de trabajo resistentes.***

⚠ ***ADVERTENCIA:*** *Se recomienda que los usuarios que corten por primera vez, practiquen cortando troncos en un caballete de aserrar o un soporte para troncos.*

⚠ ***ADVERTENCIA:*** *No sujete la sierra de poda por el protector delantero de la mano. Mantenga el brazo derecho recto, con el codo bloqueado, para poder resistir un posible contragolpe.*

⚠ ***ADVERTENCIA:*** *No coloque nunca ninguna parte del cuerpo en línea con la espada mientras utiliza la sierra de poda.*

⚠ ***ADVERTENCIA: Cuando no utilice la herramienta, manténgala siempre apagaday retire la batería.***

⚠ ***ADVERTENCIA: No utilice nunca la sierra de poda sin el protector de la cadena correctamente instalado, ya que este ayuda a evitar el contragolpe por rotación.***

- *Tenga cuidado de los contragolpes pues pueden causar lesiones graves o la muerte. Consulte las instrucciones de seguridad importantes* **Evitar los contragolpes***, para evitar el riesgo de contragolpes.*
- *No alargue demasiado los brazos. No corte por encima de la altura del pecho. Apoye bien los pies en el suelo. Mantenga los pies separados. Divida el peso del cuerpo entre ambos pies.*
- *No utilice nunca la sierra de poda subido a un árbol, en una postura incómoda ni sobre una escalera u otra superficie inestable. Podría perder el control de la sierra de poda y sufrir lesiones graves.*
- *Mantenga la sierra de poda funcionando a máxima velocidad durante todo el corte.*
- *Deje que la cadena corte en lugar de usted. Ejercite solamente una ligera presión. No ejerza presión sobre la sierra de poda al finalizar el corte.*

Interruptor de ENCENDIDO/APAGADO (Fig. A)

⚠ ***ADVERTENCIA: Nunca intente bloquear un interruptor en la posición de encendido.***

Asegúrese siempre de mantener una postura firme y sujete la sierra de poda con ambas manos, rodeando firmemente ambas empuñaduras con los pulgares y los dedos.

1. Para el encender la unidad, empuje hacia arriba la palanca de bloqueo 3, como se muestra en la Fig. A, y apriete el interruptor del gatillo 2.
2. Para mantener la unidad en funcionamiento tiene que seguir apretando el interruptor 2.
3. Para apagar la unidad, suelte el interruptor 2.

NOTA: Si ejerce demasiada fuerza durante el corte, la sierra de poda se apagará. Para reiniciar la sierra de poda, debe soltar la palanca de desbloqueo 3 y el gatillo 2 antes de reiniciar la sierra de poda. Retome el corte, pero esta vez ejerciendo menos fuerza. Deje que la sierra de poda corte a su propio ritmo.

MANTENIMIENTO

Su herramienta eléctrica ha sido diseñada para funcionar durante mucho tiempo con un mantenimiento mínimo. El funcionamiento satisfactorio y continuo depende del buen cuidado de la herramienta y de una limpieza frecuente.

⚠ ***ADVERTENCIA: Para reducir el riesgo de lesiones personales graves, apague la unidad y desconecte la batería antes de hacer cualquier ajuste, antes de extraer o colocar complementos o accesorios o antes de efectuar la limpieza.*** *El arranque accidental puede causar lesiones.*

El cargador y la batería no pueden ser reparados.

Consulte en la parte trasera de este manual la información de contacto del centro de servicio o visite el sitio **www.2helpU.com**.

Cadena de la sierra y barra guía

Después de unas pocas horas de uso, extraiga la tapa del conjunto del piñón, la barra guía y la cadena de la sierra y límpielos a fondo usando un cepillo de cerdas suaves. Compruebe que el orificio lubricado de la barra esté limpio de residuos.

Piñón y tapa del piñón (Fig. C–H)

⚠ ***PRECAUCIÓN:*** *Afile la cadena. Utilice siempre guantes de protección cuando manipule la cadena de la sierra. La cadena está afilada y puede causar cortes cuando no está en funcionamiento.*

⚠ ***ADVERTENCIA:*** *Cadena móvil afilada. Para evitar un accionamiento accidental, asegúrese de retirar la batería de la herramienta antes de realizar las siguientes operaciones. No hacerlo podría provocar graves lesiones personales.*

1. Coloque la cadena sobre una superficie plana y estable.
2. Extraiga la tapa del piñón 9 como se describe en la sección ***Instalar la barra guía y la cadena de la sierra***.
3. Usando guantes protectores, con un cepillo de cerdas limpio y suave, limpie el polvo, palos, vides u otros desechos que pudiesen haberse acumulado dentro de la tapa del piñón 9 y alrededor de la cadena de la sierra 8 o el piñón 19.
4. Gire el tornillo tensor de la cadena (11) con un destornillador plano (no incluido). Gire el tornillo en sentido antihorario para permitir el retroceso de la barra guía 7 y para reducir la tensión en la cadena, para poder sacarla.
5. Usando guantes protectores, agarre la cadena de la sierra y la barra de guía y levántelos de la herramienta.
6. Usando guantes protectores, con un cepillo de cerdas limpio y suave, limpie el polvo u otros desechos que pudiesen haberse acumulado en la barra guía 7 y alrededor de la cadena de la sierra 8.
7. Instale la cadena, la barra guía y la tapa del piñón 9 como se describe en las secciones ***Instalación de la barra guía y la cadena de la sierra y Sustitución de la cadena de la sierra***, y ajuste correctamente la tensión de la cadena antes del uso, como se describe en la sección ***Ajuste de tensión de la cadena***.

Afilado de la cadena de la sierra (Fig. M–O)

⚠ ***PRECAUCIÓN:*** *Afile la cadena. Utilice siempre guantes de protección cuando manipule la cadena de la sierra. La*

cadena está afilada y puede causar cortes cuando no está en funcionamiento.

⚠ ***ADVERTENCIA:*** *Cadena móvil afilada. Para evitar un accionamiento accidental, asegúrese de retirar la batería de la herramienta antes de realizar las siguientes operaciones. No hacerlo podría provocar graves lesiones personales.*

⚠ ***ADVERTENCIA:*** *No lime en exceso los limitadores de profundidad de la cadena,* **23** *ya que aumentaría el riesgo de contragolpe. Si la cadena* **8** *se ha afilado más de cuatro veces, sustitúyala.*

Cada vez que afila la cadena, **8** esta pierde un poco las propiedades de bajo retroceso, por este motivo, hay que tener mucho cuidado.

Se recomienda no afilar más de cuatro veces la cadena de la sierra.

NOTA: Las cuchillas **24** se desafilan inmediatamente si tocan el suelo, alguna suciedad o un clavo durante el corte.

Para obtener el máximo rendimiento de la sierra de cadena, es importante mantener afilados los dientes de corte **24** de la cadena. Siga estos consejos útiles para afilar correctamente la cadena de la sierra:

1. Para obtener mejores resultados, use una 4 mm (5/16") lima y un soporte para la lima o guía de limar para afilar la cadena. Esto le garantiza que obtendrá los ángulos de afilado correctos.
2. Coloque el soporte de la lima contra la placa superior **25** y el calibrador de profundidad de la cuchilla **24**.
3. Mantenga la correcta línea de 30° del ángulo de limado **26** de la placa superior **25** en su guía de limado paralela a la cadena (limar a 60° de la cadena visto desde el costado), como se muestra en la Fig. M.
4. Primero afile las cuchillas **24** de un lado de la cadena **8**. Lime cada cuchilla de la parte interior hacia la parte exterior. Después gire la sierra y repita los procesos (2, 3 y 4) con las cuchillas de la otra parte de la cadena.

NOTA: Utilice una lima plana para rebajar la parte superior de los limitadores de profundidad **27** (la parte del eslabón situada delante del diente de corte **24** hasta que queden aproximadamente 0.50 mm (.020") por debajo de las puntas de los dientes de corte, como se muestra en la Fig. N.

5. Mantenga todas las longitudes de la cuchilla iguales, como se muestra en la Fig. O.
6. Si la superficie de cromo de las placas superiores **25** o laterales **28** está dañada, vuelva a limar hasta eliminar los daños.

⚠ ***PRECAUCIÓN:*** *Después de limar, la cuchilla queda afilada, tenga mucho cuidado durante este proceso.*

Lubricación

Su herramienta eléctrica no requiere lubricación adicional.

Limpieza

⚠ ***ADVERTENCIA:*** *Descarga eléctrica y peligro mecánico. Desconecte el enchufe de la fuente de alimentación y/o saque la batería del producto, si es extraíble, antes de realizar la limpieza.*

⚠ ***ADVERTENCIA:*** *Para garantizar un funcionamiento seguro y eficiente, mantenga el producto y las ranuras de ventilación (si las tiene) siempre limpias. La carcasa principal y las ranuras de ventilación pueden limpiarse con un cepillo no metálico suave y seco y/o con una aspiradora cuando se nota que están sucias. Cuando lleve a cabo este procedimiento, póngase una protección ocular y una mascarilla contra el polvo homologadas.*

⚠ ***ADVERTENCIA:*** *Nunca use disolventes ni otros productos químicos fuertes para limpiar las piezas no metálicas del producto. Estos productos químicos pueden debilitar los materiales usados en estas piezas. Use únicamente un paño humedecido con agua y jabón suave. No deje que penetren líquidos en el producto. Nunca sumerja ninguna parte del producto en ningún líquido.*

Accesorios opcionales

⚠ ***ADVERTENCIA:*** *Puesto que los accesorios que no sean los suministrados por BLACK+DECKER no han sido probados con este producto, el uso de tales accesorios con esta herramienta puede resultar peligroso. Para reducir el riesgo de lesiones, use solo los accesorios recomendados por BLACK+DECKER con este producto.*

Consulte a su distribuidor para obtener más información acerca de los accesorios adecuados.

Protección del medioambiente



Los productos y las baterías son reciclables, pero si están marcadas con el símbolo del cubo de basura tachado, no deben tirarse junto con los residuos domésticos normales. Haga agotar totalmente las baterías y sáquelas, y separe toda fuente de luz del producto si es posible. Es responsabilidad del usuario eliminar los datos personales del producto. Después, lleve el residuo a un centro oficial de recogida de residuos o a un minorista que participe en el programa de recogida, que, por lo general, lo aceptará gratis. El embalaje debe desecharse según el código de material indicado. Las instrucciones de uso y seguridad deberían eliminarse solo después de dejar de usar el producto al que se refieren.

Consulte a su comunidad/municipio local para obtener información sobre la gestión de residuos. Para más información, visite **www.2helpU.com** y escanee el código QR anterior.

BCCSP515 SOLUCIÓN DE PROBLEMAS

Problema	Solución
El aparato no se pone en marcha.	• Compruebe que la batería esté correctamente colocada. • Compruebe los requisitos de carga de la batería. • Compruebe que el bloqueo de seguridad esté completamente presionado antes de accionar el gatillo principal. • Compruebe que el freno de la cadena no esté accionado.
La unidad se apaga durante el uso.	• Cargue la batería. • Si se está forzando la unidad. Reinicie y ejercite menos presión.

Problema	Solución
La batería no se carga.	• Inserte la batería en el cargador hasta que se encienda la luz roja de carga. Si la batería está totalmente descargada, cárguela durante 8 horas como máximo. • Enchufe el cargador en una toma de corriente que funcione. • Compruebe la corriente de la toma enchufando algún aparato. • Compruebe si el receptáculo está conectado a un interruptor de luz que interrumpe la energía al apagar las luces. • Traslade el cargador y el aparato a un lugar donde la temperatura ambiente sea superior a 4,5 °C e inferior a 40,5 °C.
Barra / cadena recalentada.	• Consulte la sesión ***Ajuste de tensión de la cadena***. • Consulte la sección ***Lubricación de la cadena de sierra y la barra guía***.
La cadena está floja.	• Consulte la sesión ***Ajustar el tensado de la cadena***.
Escasa calidad del corte.	• Consulte la sesión ***Ajuste de tensión de la cadena***. **NOTA:** El excesivo tensado causa desgaste y la reducción de la vida útil de la barra y de la cadena. Lubricar antes de cada corte. Consulte la sesión ***Sustituir la cadena de la podadora***. • Las cuchillas de la cadena pueden desafilarse. Consulte la sesión ***Afilado de la cadena de la sierra***.
La unidad funciona pero no corta.	• Puede que la cadena esté instalada hacia atrás. Consulte las sesiones sobre colocación y extracción de la cadena. • Las cuchillas de la cadena pueden desafilarse. Consulte la sesión ***Afilado de la cadena de la sierra***.
La unidad no tiene aceite.	• Llene el depósito de aceite. • Limpie la barra guía, el piñón y la tapa del piñón. Consulte la sección ***Mantenimiento***.

ÉLAGUEUSE 18 V
BCCSP515

Documents disponibles en ligne

(les exemples peuvent varier en fonction des produits).

www.2helpU.com/DoC/ ou
www.2helpU.com/DoC/index/xxx*

*Pour un accès direct, remplacez "xxx" par le numéro de modèle du produit figurant sur l'étiquette ou l'emballage.

- Notice d'utilisation et fiche de données de sécurité (FDS)
- Déclaration de conformité (DoC)
- Données d'émission du produit (PED) : informations sur le niveau sonore, les vibrations et la poussière (ne concerne pas tous les produits)

AVERTISSEMENT : veillez à lire tous les avertissements sur la sécurité, les instructions, les illustrations et les spécifications de la présente notice, dont les sections concernant la batterie et le chargeur qui figurent dans la notice d'origine du produit ou qui sont fournies dans la notice séparée « Batteries et chargeurs ». *Vous pouvez vous procurer les notices en contactant le service client (voir au dos de la présente notice).*

Caractéristiques techniques

		BCCSP515
Tension	V_{cc}	18
Type		1
Type de batterie		Li-ion
Longueur du guide-chaîne	cm	15
Vitesse maxi de la chaîne (à vide)	m/s	4.8
Longueur de coupe maximum	cm	10
Capacité d'huile	ml	40
Poids (sans chaîne, guide-chaîne, fourreau, huile, batterie ni accessoires en option)	kg	1,31

Définitions : consignes de sécurité

Les définitions ci-dessous décrivent le niveau de gravité de chaque mot signalétique. Lisez le manuel de l'utilisateur et soyez attentif à ces symboles.

⚠ ***DANGER :*** *indique une situation de risque imminent qui, si elle n'est pas évitée,* ***entraînera*** *des* ***blessures graves ou mortelles****.*

⚠ ***AVERTISSEMENT :*** *indique une situation potentiellement dangereuse qui, si elle n'est pas évitée,* ***pourrait*** *entraîner des* ***blessures graves ou mortelles****.*

⚠ ***ATTENTION :*** *indique une situation potentiellement dangereuse qui, si elle n'est pas évitée,* ***pourrait*** *entraîner des* ***blessures légères ou modérées****.*

AVIS : *indique une pratique ne* ***posant aucun risque de blessures****, mais qui par contre, si rien n'est fait pour l'éviter,* ***pourrait*** *poser des risques de* ***dommages matériels****.*

⚠ *Indique un risque de choc électrique.*

⚠ *Indique un risque d'incendie.*

AVERTISSEMENTS DE SÉCURITÉ GÉNÉRALE PROPRES AUX OUTILS ÉLECTRIQUES

⚠ ***AVERTISSEMENT : veillez à lire tous les avertissements, toutes les consignes et toutes les illustrations liées à la sécurité ainsi que toutes les spécifications fournies avec cet outil électrique.*** *Le non-respect de toutes les instructions listées ci-dessous peut occasionner des chocs électriques, des incendies et/ou de graves blessures.*

CONSERVEZ TOUS LES AVERTISSEMENTS ET TOUTES LES INSTRUCTIONS AFIN DE POUVOIR VOUS Y RÉFÉRER DANS LE FUTUR

Le terme "outil électrique" mentionné dans les avertissements fait référence à vos outils électriques branchés sur secteur (avec câble) ou fonctionnant sur pile ou batterie (sans fil).

1) Sécurité de la zone de travail

a) ***Maintenez la zone de travail propre et bien éclairée.*** *Les zones sombres ou encombrées sont propices aux accidents.*

*b) N'utilisez pas d'outils électriques dans un environnement présentant des risques d'****explosion ou en présence de liquides, de gaz ou de poussières inflammables.*** *Les outils électriques créent des étincelles qui peuvent enflammer les poussières et les fumées.*

c) ***Maintenez les enfants et les personnes à proximité éloignés lorsque les outils électriques sont en marche.*** *Toute distraction peut vous faire perdre le contrôle de l'outil.*

2) Sécurité électrique

a) ***N'exposez pas les outils électriques à la pluie ni à l'humidité.*** *Le risque de choc électrique augmente si de l'eau pénètre dans un outil électrique.*

3) Sécurité des personnes

a) ***Restez vigilant, surveillez ce que vous faites et faites preuve de bon sens lorsque vous utilisez un outil électrique. N'utilisez pas d'outils électriques si vous êtes fatigué ou sous l'influence de drogue, d'alcool ou de médicaments.*** *Tout moment d'inattention pendant l'utilisation d'un outil électrique peut engendrer de graves blessures.*

b) ***Portez des équipements de protection individuelle. Portez toujours une protection oculaire.*** *Les équipements de protection, comme les masques à poussière, les chaussures de sécurité antidérapantes, les casques ou les protections auditives réduisent le risque de blessures s'ils sont utilisés à bon escient.*

c) ***Empêchez tout démarrage involontaire. Veillez à ce que l'interrupteur soit bien sur la position Arrêt avant de raccorder l'outil à l'alimentation électrique et/ou au bloc-batterie ou avant de ramasser ou de transporter l'outil.*** *Le fait de transporter les outils électriques avec le doigt sur l'interrupteur ou d'alimenter les outils électriques dont l'interrupteur est déjà en position Marche augmente les accidents.*

d) ***Retirez toutes les clés ou pinces de réglage avant de mettre l'outil en marche.*** *Une clé ou une pince restée fixée sur une partie rotative de l'outil électrique peut entraîner des blessures.*

e) ***Ne vous penchez pas. Gardez les pieds bien ancrés au sol et conservez votre équilibre en permanence.*** *Cela permet de mieux maîtriser l'outil électrique en cas de situations imprévues.*

f) ***Portez des vêtements appropriés. Ne portez aucun vêtement ample ni bijou. Gardez vos cheveux et vos vêtements à l'écart des pièces mobiles.*** *Les vêtements amples, les bijoux et les cheveux longs pourraient être happés par les pièces mobiles.*

g) ***Si vous disposez de dispositifs pour l'extraction et la récupération des poussières, veillez à ce qu'ils soient correctement raccordés et utilisés.*** *L'utilisation de dispositifs récupérateurs de poussière réduit les risques liés aux poussières.*

*h) Ne pensez pas être familiarisé avec l'outil après l'avoir utilisé à de nombreuses reprises, au point de ne plus rester vigilant et d'****en oublier les consignes de sécurité.*** *Toute action imprudente peut engendrer de graves blessures en une fraction de seconde.*

4) Utilisation et entretien des outils électriques

a) ***Ne forcez pas sur l'outil électrique. Utilisez l'outil approprié, adapté pour le travail à réaliser.*** *Un outil adapté fonctionne mieux, de façon plus sûre et à la cadence pour laquelle il a été conçu.*

b) ***N'utilisez pas l'outil électrique si l'interrupteur ne permet plus de le mettre en marche et de l'éteindre.*** *Tout appareil électrique qui ne peut plus être commandé par son interrupteur est dangereux et doit être réparé.*

c) ***Débranchez la prise du secteur et/ou retirez le bloc-batterie de l'outil électrique s'il est amovible, avant d'effectuer tout réglage, de changer un accessoire ou de ranger l'outil électrique.*** *Ces mesures de précaution permettent de réduire le risque que l'outil électrique soit mis en marche accidentellement.*

d) ***Rangez les outils électriques non utilisés hors de portée des enfants et ne laissez aucune personne ne connaissant pas ces outils ou leurs instructions d'utilisation les faire fonctionner.*** *Les outils électriques peuvent être dangereux entre des mains inexpérimentées.*

e) ***Entretenez vos outils électriques et leurs accessoires. Vérifiez que les pièces mobiles sont alignées correctement et qu'elles ne sont pas coincées. Vérifiez qu'aucune pièce n'est cassée et contrôlez l'absence de toute autre condition qui pourrait nuire au bon fonctionnement de l'outil. En cas de dommage, faites réparer l'outil électrique avant de le réutiliser.*** *De nombreux accidents sont provoqués par des outils électriques mal entretenus.*

f) ***Maintenez les organes de coupe affûtés et propres.*** *Des organes de coupe bien entretenus dont le tranchant est affûté sont moins susceptibles de rester coincés et sont plus faciles à maîtriser.*

g) ***Utilisez les outils électriques, les accessoires et les embouts d'outil conformément à ces instructions, en tenant compte des conditions de travail, ainsi que du travail à effectuer.*** *L'utilisation d'un outil électrique à d'autres fins que celles pour lesquelles il a été prévu peut entraîner des situations dangereuses.*

*h) Veillez à ce que les poignées et les surfaces de préhension soient sèches et propres, sans traces d'****huile ou de graisse.*** *Des poignées et des surfaces de préhension glissantes ne permettent pas de manipuler et de contrôler l'outil correctement en cas de situations inattendues.*

5) Utilisation et entretien de la batterie de l'outil

*a) N'effectuez la recharge qu'à l'****aide du chargeur spécifié par le fabricant.*** *Un chargeur adapté pour un type de bloc-batterie peut créer un risque d'incendie s'il est utilisé avec un bloc-batterie différent.*

*b) N'utilisez l'outil électrique qu'avec les blocs-****batteries spécifiquement prévus.*** *L'utilisation d'un autre bloc-batterie peut créer un risque de blessures et d'incendie.*

*c) Quand le bloc-batterie n'est pas utilisé, éloignez-****le des objets métalliques comme les trombones, les pièces, les clés, les clous, les vis ou les autres petits objets qui pourraient créer un contact entre les deux bornes.*** *La mise en court-circuit des bornes d'une batterie peut provoquer des brûlures ou un incendie.*

d) ***Dans des conditions extrêmes, du liquide peut être éjecté de la batterie. Évitez tout contact. En cas de contact accidentel, rincez à l'eau. En cas de contact avec les yeux, consultez en plus un médecin.*** *Le liquide sortant de la batterie peut provoquer des irritations ou des brûlures.*

*e) N'utilisez jamais un bloc-****batterie ou un outil qui est endommagé ou qui a été modifié.*** *Les batteries endommagées ou modifiées peuvent avoir un comportement imprévisible qui peut conduire à un incendie, une explosion ou à un risque de blessure.*

*f) N'exposez pas le bloc-batterie ou l'****outil au feu ou à des températures excessives.*** *Toute exposition au feu ou à des températures supérieures à 130 °C peut entraîner une explosion.*

*g) Respectez toutes les instructions liées à la charge et ne rechargez pas le bloc-batterie ou l'****outil en dehors de la plage de températures spécifiée dans les instructions.*** *Une charge mal effectuée ou à des températures hors de la plage spécifiée peut endommager le bloc-batterie et augmenter le risque d'incendie.*

6) Révision/Réparation

a) ***Faites réviser/réparer votre outil électrique par une personne qualifiée, n'utilisant que des pièces de rechange d'origine.*** *Cela permet de garantir la sûreté de l'outil électrique.*

*b) Ne réparez jamais un bloc-****batterie endommagé.*** *Les réparations sur les blocs-batteries ne doivent être effectuées que par le fabricant ou l'un de ses prestataires de services agréés.*

Avertissements de sécurité générale propres aux élagueuses :

*a) Gardez toutes les parties de votre corps loin de la chaîne lorsque l'****élagueuse est en marche.*** *Avant de démarrer l'****élagueuse, veillez à ce que la chaîne ne soit en contact avec aucun objet.*** *Tout moment d'inattention pendant l'utilisation d'une élagueuse peut entraîner l'enchevêtrement de vos vêtements ou d'une partie de votre corps dans la chaîne.*

*b) Tenez toujours l'élagueuse avec une main sur la poignée de contrôle et l'****autre main gauche sur la poignée auxiliaire.***

*c) Ne tenez l'****élagueuse que par ses surfaces de préhension isolées car il est possible que la chaîne entre en contact avec des fils cachés.*** *Tout contact d'une chaîne d'élagueuse avec un fil sous tension peut mettre les parties métalliques exposées de l'élagueuse sous tension et provoquer une décharge électrique à l'utilisateur.*

d) ***Portez une protection oculaire. Des équipements de protection supplémentaires pour les oreilles, la tête, les mains, les jambes et les pieds sont recommandés.*** *Des équipements de protection appropriés permettent de réduire les éventuelles blessures dues à la projection de débris ou au contact accidentel avec la chaîne.*

*e) N'utilisez pas d'****élagueuse si vous êtes dans un arbre, sur une échelle, sur un toit ou sur tout autre support instable.*** *L'utilisation d'une élagueuse dans ces conditions peut occasionner de graves blessures.*

*f) Veillez à toujours adopter une posture stable et à n'utiliser l'élagueuse qu'à condition d'**être sur une surface fixe, sécurisée et de niveau.** Les surfaces glissantes ou instables peuvent provoquer une perte d'équilibre ou une perte de contrôle de l'élagueuse.*

*g) Si vous sciez une branche comprimée, prenez garde à l'**effet ressort (son redressement soudain).** Lorsque le bois se décintre, la branche peut frapper l'opérateur et/ou lui faire perdre le contrôle de l'élagueuse.*

*h) **Soyez extrêmement vigilant lorsque vous coupez des buissons et des arbustes.** Les tiges peuvent s'accrocher dans la chaîne et être éjectées vers vous ou vous faire perdre l'équilibre.*

*i) Ne transporter l'élagueuse qu'après l'**avoir éteinte et toujours loin de votre corps.** Pour transporter ou ranger l'élagueuse, installez toujours le cache du guide-**chaîne.** La manipulation appropriée de l'élagueuse réduit les risques de contact accidentel avec la chaîne en mouvement.*

*j) Respectez les instructions liées à la lubrification et à la tension de la chaîne ainsi que celles liées au changement du guide-**chaîne et de la chaîne.** Une chaîne mal tendue ou mal lubrifiée peut soit rompre, soit augmenter le risque de rebond.*

*k) **Ne sciez que du bois. N'utilisez pas l'élagueuse pour effectuer des tâches pour lesquelles elle n'est pas conçue. N'utilisez par exemple pas l'élagueuse pour scier du métal, du plastique, des matériaux de maçonnerie ou des matériaux de construction autre que le bois.** L'utilisation de l'élagueuse à des fins autres que celles auxquelles elle est destinée peut engendrer des situations dangereuses.*

*l) Cette élagueuse n'**est pas destinée à abattre des arbres.** L'utilisation de l'élagueuse à des fins autres que celles auxquelles elle est destinée peut occasionner des blessures à l'utilisateur et aux personnes à proximité.*

*m) Respectez toutes les consignes pour supprimer un bourrage, ranger ou réviser/entretenir l'**élagueuse.** Assurez-vous que l'interrupteur est sur Arrêt et que le bloc-batterie a été retiré.*

Causes et prévention des rebonds

Un rebond peut se produire si le nez ou la pointe du guide-chaîne touche un objet ou si le bois se referme et pince la chaîne dans le trait de coupe.

Le contact de la pointe peut dans certains cas provoquer une brusque réaction inverse qui soulève le guide-chaîne et l'entraîne vers de l'utilisateur.

Le pincement de la chaîne le long de la partie supérieure du guide-chaîne peut rapidement repousser le guide-chaîne vers l'utilisateur.

Ces réactions peuvent vous faire perdre le contrôle de l'élagueuse, ce qui peut occasionner de graves blessures. Ne vous fiez pas seulement aux dispositifs de sécurité présents sur votre élagueuse. Vous devez, en utilisant l'élagueuse, prendre plusieurs précautions afin d'éviter les accidents et les blessures.

Les rebonds sont le résultat d'une utilisation incorrecte de l'élagueuse et/ou de mauvaises conditions ou procédures d'exécution et ils peuvent être évités en prenant les précautions adéquates énoncées ci-dessous :

*a) tenez fermement l'élagueuse à deux mains en encerclant les poignées entre vos pouces et vos autres doigts et placez votre corps et vos bras de manière à pouvoir résister à la force d'**un rebond.** La force d'un rebond peut être contrôlée par l'utilisateur si les précautions nécessaires sont prises. Ne lâchez pas l'élagueuse.*

*b) **Ne vous penchez pas et ne sciez pas plus haut que le niveau de vos épaules.** Cela permet d'éviter le contact accidentel du bout de la chaîne et de mieux contrôler l'élagueuse en cas de situations inattendues.*

*c) N'utilisez que des guide-**chaînes et des chaînes de rechange spécifiés par le fabricant.** Le remplacement incorrect des guide-chaînes et des chaînes peut entraîner la rupture de la chaîne et/ou des rebonds.*

*d) **Respectez les instructions du fabricant pour affûter et entretenir la** chaîne de l'**élagueuse.** La diminution de la hauteur de la jauge de profondeur, peut augmenter le risque de rebonds.*

Les précautions suivantes doivent être prises afin de minimiser le risque de rebond :

*1. Tenez fermement l'**élagueuse.** Tenez fermement l'**élagueuse à deux mains lorsque le moteur tourne.** Maintenez fermement l'**élagueuse, pouces et doigts encerclant les poignées.** L'élagueuse a tendance à être tirée vers l'avant lorsqu'on coupe au niveau du bord inférieur du guide-chaîne. NE COUPEZ PAS à partir du bord supérieur du guide-chaîne.*

*2. **Ne vous penchez pas.***

*3. **Gardez les pieds bien ancrés au sol et conservez votre équilibre en permanence.***

*4. **Ne laissez pas le nez du guide-chaîne entrer en contact avec une bûche, une branche, le sol ou n'importe quel autre obstacle.***

*5. **Ne sciez pas à une hauteur supérieure à celle des épaules.***

*6. **Utilisez des dispositifs comme des chaînes et des guide-chaînes spéciaux qui permettent de réduire les risques liés aux rebonds.***

*7. **N'utilisez que des guide-chaînes et des chaînes de rechange spécifiés par le fabricant ou similaires.***

*8. **Ne laissez jamais la chaîne en mouvement entrer en contact avec quoi que ce soit par le bout du guide-chaîne.***

*9. **Gardez la zone de travail exempte de tout obstacle, comme des arbres, des branches, des pierres, des clôtures, des souches, par exemple.** Supprimez et évitez les obstacles avec lesquels votre élagueuse pourrait entrer en contact pendant le tronçonnage d'une bûche ou d'une branche.*

*10. **Gardez la chaîne bien affûtée et correctement tendue. Une chaîne lâche ou émoussée peut augmenter le risque de rebond.** Vérifiez régulièrement la tension, moteur arrêté et bloc-batterie retiré de l'outil, jamais avec le moteur en marche.*

*11. **Ne commencez et ne continuez à scier que lorsque la chaîne tourne à pleine vitesse.** Si la chaîne tourne au ralenti, les risques de rebond sont plus importants.*

*12. **Ne tronçonnez qu'une seule bûche à la fois.***

*13. **Soyez extrêmement prudent lorsque vous réinsérez la chaîne dans un trait de scie déjà existant.** Engagez les amortisseurs rainurés **15** sur le bois et laissez la chaîne atteindre sa pleine vitesse avant d'entamer la coupe.*

*14. **Ne réalisez pas de coupe plongeante ou creusée.***

*15. **Faites attention aux branches qui bougent et aux autres forces qui pourraient refermer le trait de scie et coincer la chaîne.***

Dispositifs de sécurité liés au rebond

⚠ ***AVERTISSEMENT :** les dispositifs suivants équipent votre élagueuse afin de réduire le risque de rebond. Mais de tels*

dispositifs ne permettent cependant pas de complètement supprimer cette réaction dangereuse. En tant qu'utilisateur de l'élagueuse, vous ne devez pas uniquement vous fier aux dispositifs de sécurité. Vous devez respecter les consignes de sécurité, les instructions et les opérations de maintenance mentionnées dans cette notice afin d'éviter les rebonds et les autres forces qui pourraient occasionner de graves blessures.

- *Un guide-chaîne à faible rebond, dont le rayon en extrémité est plus petit, réduit la taille de la zone propice à engendrer des rebonds au bout du guide. Un guide-chaîne à faible rebond est un guide-chaîne qui a démontré qu'il pouvait réduire de façon significative le nombre et la gravité des rebonds lorsqu'il a été testé conformément aux exigences de sécurité pour les élagueuses.*
- *La chaîne à faible rebond, avec une jauge de profondeur enveloppante et un maillon-guide, dévie la force du rebond et permet au bois de graduellement atteindre la dent de coupe. Une chaîne à faible rebond est une chaîne qui a satisfait les exigences de performance en matière de rebond de la norme ANSI B175.1-2012.*
- *N'utilisez pas l'élagueuse si vous êtes dans un arbre, sur une échelle, sur un échafaudage ou sur tout autre surface instable.*
- *Tenez l'outil par ses surfaces de préhension isolées lorsque vous travaillez dans des zones où l'organe de coupe peut entrer en contact avec des fils électriques cachés. Tout contact avec un fil sous tension peut mettre les pièces métalliques exposées de l'outil sous tension et provoquer une décharge électrique à l'utilisateur.*
- *Ne tentez pas d'effectuer des tâches allant au-delà de vos compétences. Veillez à complètement lire et assimiler toutes les instructions de la présente notice.*
- *Avant de démarrer l'élagueuse, veillez à ce que la chaîne ne soit en contact avec aucun objet.*
- *N'utilisez pas l'élagueuse d'une seule main ! De graves blessures à l'utilisateur, aux aidants ou aux personnes à proximité sont possibles si l'élagueuse est utilisée d'une seule main. Une élagueuse est conçue pour n'être utilisée qu'à deux mains.*
- *Veillez à ce que les poignées restent sèches, propres et sans trace d'huile ou de graisse.*
- *Ne laissez pas la saleté, les débris ou la poussière de sciage s'accumuler sur le moteur ou au niveau des orifices d'aération.*
- *Éteignez l'élagueuse avant de la poser.*
- *Ne sciez pas de vignes et/ou de petites broussailles.*
- *Soyez particulièrement vigilant si vous sciez des buissons et des arbustes de petites tailles car les plus petites tiges peuvent s'accrocher dans la chaîne et revenir vers vous et vous faire perdre l'équilibre.*

Noms et termes liés à l'élagueuse

- ***Tronçonnage -*** *Le procédé de coupe transversale de longueurs d'arbres abattus ou de bûches.*
- ***Frein moteur (le cas échéant) -****Un dispositif utilisé pour arrêter la chaîne la gâchette est relâchée.*
- ***Bloc-moteur de l'élagueuse -*** *Une tronçonneuse sans chaîne, ni guide-chaîne.*
- ***Pignon d'entraînement ou Pignon -*** *La partie dentée qui entraîne la chaîne de l'élagueuse.*
- ***Abattage -*** *Le procédé pour abattre un arbre.*
- ***Trait de chute -*** *La coupe finale qui est réalisée à l'opposé de l'entaille de direction, dans une opération d'abattage.*
- ***Poignée avant -*** *La poignée-support située à ou vers l'avant de l'élagueuse.*
- ***Protège-main avant -*** *Une barrière structurelle entre la poignée avant de l'élagueuse et le guide-chaîne, située généralement près de la position de la main sur la poignée avant.*
- ***Guide-chaîne -*** *Une structure solide avec un rail qui soutient et guide la chaîne de l'élagueuse.*
- ***Fourreau/cache du guide-chaîne -*** *Étui fixé sur le guide-chaîne afin d'éviter le contact avec les dents quand l'élagueuse n'est pas utilisée.*
- ***Rebond -*** *Le mouvement vers l'arrière et/ou le haut du guide-chaîne qui a lieu quand la chaîne au niveau du nez du guide-chaîne en partie haute entre en contact avec quelque chose, un tronc, une branche ou lorsque le bois se referme et pince la chaîne dans le trait de coupe.*
- ***Rebond, Pincement -*** *La forte et rapide poussée arrière de l'élagueuse qui peut se produire lorsque le bois se referme et pince la chaîne en mouvement dans le trait de coupe, le long de la partie supérieure du guide-chaîne.*
- ***Rebond, Rotation -*** *Le déplacement rapide vers le haut et l'arrière de l'élagueuse qui peut se produire lorsque la chaîne en mouvement près de la partie supérieure du nez du guide-chaîne entre en contact avec un objet, comme une bûche ou une branche par exemple.*
- ***Ébranchage -*** *Suppression des branches d'un arbre abattu.*
- ***Chaîne à faible rebond -*** *Une chaîne conforme aux exigences de performance en matière de rebond de la norme ANSI B175.1-2012 (lorsqu'elle est testée sur un échantillon représentatif d'élagueuses).*
- ***Position de sciage normale -*** *Les positions supposées pour le tronçonnage et l'abattage.*
- ***Entaille de direction -*** *Une entaille dans un arbre qui permet de déterminer le sens de la chute.*
- ***Poignée arrière -*** *La poignée-support située à ou vers l'arrière de l'élagueuse.*
- ***Guide-chaîne à faible rebond.*** *Un guide-chaîne qui a prouvé qu'il pouvait réduire les rebonds de façon significative.*
- ***Chaîne de rechange -*** *Une chaîne conforme aux exigences de performance liées aux rebonds de la norme ANSI B175.1–2012 si testée avec des élagueuses spécifiques. Il se peut que les exigences de performances ANSI ne soient pas conformes si elle est utilisée avec d'autres élagueuses.*
- ***Chaîne -*** *Une chaîne en boucle équipée de dents coupant le bois, entraînée par le moteur et qui est soutenue par le guide-chaîne.*
- ***Amortisseur rainuré -*** *Les rainures utilisées pour l'abattage ou le tronçonnage afin de pivoter l'élagueuse et de conserver la position pendant le sciage.*
- ***Interrupteur -*** *Un dispositif qui lorsqu'il est activé ferme ou ouvre le circuit d'alimentation électrique du moteur de l'élagueuse.*
- ***Interconnexion de l'interrupteur -*** *Le mécanisme qui transmet le déplacement de la gâchette à l'interrupteur.*
- ***Verrouillage de l'interrupteur -*** *Une butée repositionnable qui évite la mise en marche accidentelle de l'interrupteur tant qu'elle n'est pas actionnée manuellement.*

Risques résiduels

Malgré la mise en œuvre des normes de sécurité applicables et la présence de dispositifs de sécurité, certains risques résiduels ne peuvent pas être évités. Ils comprennent :

- *les troubles de l'ouïe.*
- *Les risques de blessures dus à la projection de particules.*
- *Les risques de brûlures dus à des accessoires ayant chauffé pendant leur fonctionnement.*
- *Les risques de blessures dus à une utilisation prolongée.*

Emplacement du code date (Fig. B)

Le code de la date de fabrication **18** est composé de l'année en 4 chiffres, suivie de la semaine en 2 chiffres, suivie de 2 chiffres représentant le code de l'usine.

Marquages apposés sur l'outil

Les pictogrammes suivants sont présents sur l'outil :


lisez la notice avant l'utilisation.


Veillez à porter des protections auditives et oculaires ainsi qu'un casque.


Portez des chaussures antidérapantes.


NE mettez PAS vos mains dans cette zone.


N'exposez pas l'outil à la pluie ou à une humidité importante et ne le laissez pas dehors sous la pluie.


Évitez tout contact de la pointe du guide-chaîne avec un quelconque objet.


Sens de rotation de la chaîne.


Utilisez toujours l'élagueuse à deux mains.


Éteignez l'outil. Avant de réaliser toute opération de maintenance sur l'outil, retirez-en la batterie.



Puissance sonore garantie selon la Directive 2000/14/CE.

CONSERVEZ CES INSTRUCTIONS

Batteries et chargeurs compatibles

Il est possible d'utiliser les blocs-batteries et les chargeurs suivants :

Batterie	(kg)
BL1518	0,36
BL2018	0,37
BL2518	0,37
BDL1518S	0,36
BDL2018S	0,37
BDL2518S	0,38
BDL1518	0,36
BDL2018	0,37
BDL2518	0,38
BL4018	0,64
BDL4018S	0,64
BL5018	0,65

Chargeurs
S018BOV1800100
S018BOB1800100
90634973
SSC-250040EU
SSC-250040UK
SSC-200100EU
SSC-200100UK
90599854-02
BDC2A

Consultez la notice de la batterie/du chargeur pour avoir plus d'informations.

Présentation (Fig. A)

⚠ ***AVERTISSEMENT :*** *ne modifiez jamais l'outil électrique ni aucune de ses pièces. Il existe sinon un risque de blessures ou de dommages.*

1 Poignée principale
2 Interrupteur à gâchette
3 Levier de blocage
4 Protège-main
5 Poignée supérieure
6 Carter de chaîne
7 Guide-chaîne
8 Chaîne
9 Cache-pignon
10 Bouton de verrouillage du guide-chaîne
11 Vis de tension de la chaîne
12 Bouchon d'huile
13 Indicateur du niveau d'huile
14 Fourreau
15 Amortisseurs rainurés
16 Bloc-batterie†
17 Bouton de libération de la batterie

†Fourni dans certains packs.

Utilisation prévue

L'élagueuse BCCSP515 est l'outil idéal pour élaguer et scier des branches jusqu'à 102 mm (4") de diamètre.

N'utilisez PAS cet appareil pour d'autres opérations que celles pour lesquelles il a été conçu.

N'UTILISEZ PAS l'outil dans un environnement humide ou en présence de liquides ou de gaz inflammables.

NE LAISSEZ PAS les enfants toucher l'outil. Les utilisateurs inexpérimentés doivent être surveillés quand ils utilisent cet outil.

• **Jeunes enfants et personnes infirmes.** Cet appareil n'est pas destiné à être utilisé par de jeunes enfants ou des personnes infirmes sans surveillance.

• Ce produit n'est pas destiné à être utilisé par des personnes (y compris les enfants) aux capacités physiques, sensorielles ou intellectuelles réduites ou qui manquent d'expérience, de connaissances ou d'aptitudes, à moins qu'elles ne soient surveillées par une personne responsable de leur sécurité. Ne laissez jamais les enfants seuls avec ce produit.

• Ne rangez et n'utilisez pas l'outil et le bloc-batterie dans des endroits où la température peut chuter sous 10 °C (comme des remises extérieures ou des bâtiments métalliques en hiver) et atteindre ou dépasser 40 °C (comme des remises extérieures ou des bâtiments métalliques en été).

MONTAGE ET RÉGLAGES

⚠ ***AVERTISSEMENT : afin de réduire tout risque de blessure grave, éteignez l'outil et retirez le bloc-batterie avant d'effectuer toute opération de réglage ou de retirer/installer un équipement ou un accessoire.*** *Un démarrage accidentel peut occasionner des blessures.*

⚠ ***AVERTISSEMENT :*** *n'utilisez que des batteries et des chargeurs BLACK+DECKER.*

Insérer et retirer le bloc-batterie de l'outil (Fig. B)

REMARQUE : assurez-vous que votre bloc-batterie **16** est complètement rechargé.

⚠ ***AVERTISSEMENT :*** *Ne mettez pas l'appareil sous tension lorsque vous retirez ou installez le bloc-batterie.*

Pour installer le bloc-batterie dans la poignée de l'outil

1. Alignez le bloc-batterie avec les rails à l'intérieur de la poignée de l'outil (Fig. B).
2. Glissez le bloc-batterie dans la poignée jusqu'à ce qu'il repose fermement dans l'outil et veillez à bien entendre le clic de verrouillage.

Pour retirer le bloc-batterie de l'outil

1. Enfoncez le bouton de libération de la batterie **17** et tirez fermement le bloc-batterie hors de la poignée de l'outil.
2. Insérez le bloc-batterie dans le chargeur.

Installer le guide-chaîne et la chaîne (Fig. A–E)

⚠ ***ATTENTION :*** *la chaîne est tranchante. Veillez à toujours porter des gants de protection lorsque vous manipulez la chaîne. La chaîne est très tranchante et elle peut vous couper, même à l'arrêt.*

⚠ ***AVERTISSEMENT :*** *chaîne tranchante en mouvement. Afin d'éviter toute mise en marche accidentelle, assurez-vous que la batterie n'est pas dans l'outil avant de réaliser les opérations qui suivent. Le non-respect de cette consigne peut entraîner de graves blessures.*

Si la chaîne **8** et le guide-chaîne **7** sont emballés séparément, il faut installer la chaîne sur le guide-chaîne avant d'installer l'ensemble sur le corps de l'outil.

1. Positionnez l'élagueuse sur une surface plate et ferme.
2. Tournez le bouton de verrouillage du guide-chaîne **10** dans le sens inverse des aiguilles d'une montre.
3. Retirez le cache-pignon (9 et le bouton de blocage du guide-chaîne **10**.
4. Avec des gants, prenez la chaîne **8** et entourez-la autour du guide-chaîne **7**, en veillant à ce que les dents pointent dans le bon sens (Fig. F).
5. Veillez à ce que la chaîne soit bien installée dans son logement, tout le tour du guide-chaîne.
6. Installez la chaîne autour du pignon **19**. Tout en alignant la fente sur le guide-chaîne avec la goupille de tension de la chaîne **20**, et le boulon **21**, à la base de l'outil, comme illustré par la Figure C.
7. Une fois en place, tenez le guide-chaîne immobile et réinstallez le cache-pignon **9**. Installez d'abord l'arrière du cache-pignon, tournez-le vers le bas et veillez à ce que le trou pour le boulon sur le cache soit aligné avec le boulon **21** sur le boîtier principal.
8. Installez le cache-pignon **9** et le bouton de blocage du guide-chaîne **10**. Tournez le bouton de verrouillage du guide-chaîne **10** dans le sens des aiguilles d'une montre jusqu'à ce qu'il s'ajuste, puis desserrez le bouton d'un tour complet pour que la chaîne puisse être correctement tendue.
9. Utilisez un tournevis (non fourni) pour tourner la vis de tension de la chaîne **11** dans le sens des aiguilles d'une montre pour retendre la chaîne, comme illustré par la Fig. E. Veillez à ce que la chaîne **8** soit bien serrée autour du guide-chaîne **7**. Serrez le bouton du guide-chaîne **10** jusqu'à ce qu'il soit bien ajusté.
10. Respectez les instructions de la section ***Régler la tension de la chaîne***.

Régler la tension de la chaîne (Fig. A, D–F)

⚠ ***AVERTISSEMENT :*** *la mauvaise tension de la chaîne peut faire sortir la chaîne du guide-chaîne et entraîner des blessures graves ou mortelles.*

REMARQUE : la tension de la chaîne doit être régulièrement réglée avant chaque utilisation.

1. Contrôlez la tension de la chaîne **8** alors que l'élagueuse repose sur une surface dure. La chaîne est correctement tendue si elle revient directement en place, quand vous tirez dessus légèrement avec votre majeur et votre pouce pour l'éloigner de 1/8" (3 mm) du guide-chaîne **7**, comme illustré par la Figure F. Vu du dessous, il ne doit pas y avoir de jeu entre le guide-chaîne et la chaîne, comme illustré par la Fig. F.
2. Pour régler la tension de la chaîne, desserrez le bouton du guide-chaîne **10**.
3. Tournez la vis de réglage de la tension de la chaîne **11** à l'avant du boîtier à l'aide d'un tournevis plat (non fourni).
4. Contrôlez la tension de la chaîne, ajustez si nécessaire.
5. Veillez à ne pas trop tendre la chaîne. Cela provoquerait une usure excessive et réduirait la durée de vie du guide-chaîne et de la chaîne. Overtensioning also reduces the amount of cuts you will get per battery charge.
6. Une fois que la tension de la chaîne est correcte, vissez le bouton de blocage du guide-chaîne **10** jusqu'à ce qu'il soit serré. Serrez le bouton de blocage du guide.- chaîne **10** à un couple de 6 ft.lbs (8 Nm).
7. Une chaîne neuve a tendance à se détendre légèrement pendant les premières heures d'utilisation. Il est important de vérifier la tension fréquemment (après avoir débranché la batterie ***retirez le bloc-batterie***) au cours des deux premières heures d'utilisation.

Remplacer la chaîne de l'élagueuse (Fig. C–H)

⚠ ***AVERTISSEMENT :*** *chaîne tranchante en mouvement. Afin d'éviter toute mise en marche accidentelle, assurez-vous que la batterie n'est pas dans l'outil avant de réaliser les opérations qui suivent. Le non-respect de cette consigne peut entraîner de graves blessures.*

⚠ ***ATTENTION :*** *la chaîne est tranchante. Veillez à toujours porter des gants de protection lorsque vous manipulez la chaîne. La chaîne est très tranchante et elle peut vous couper, même à l'arrêt.*

⚠ ***ATTENTION :*** *La vitesse de la chaîne de ce produit est de 4.8 m/s. N'utilisez que des chaînes destinées à une vitesse nominale inférieure à 4.8 m/s.*

1. Positionnez l'élagueuse sur une surface plate et ferme.
2. Retirez le cache-pignon **9** comme décrit dans la section ***Installer le guide-chaîne et la chaîne***.
3. Pour retirer la chaîne **8**, tournez la vis de tension de la chaîne **11** à l'avant du boîtier à l'aide d'un tournevis plat (non fourni). Tourner la vis dans le sens inverse des aiguilles d'une montre permet de rétracter le guide-chaîne **7** et de réduire la tension de la chaîne pour pouvoir la retirer.
4. En prenant soin de porter des gants de travail, prenez la chaîne et soulevez-la hors de la rainure du guide-chaîne.
5. Positionnez une chaîne neuve dans la fente du guide-chaîne, en veillant à ce que les dents pointent dans le bon sens pour coïncider avec la flèche et le dessin de la chaîne sur le boîtier **22** comme illustré par la Figure D.
6. Respectez toutes les instructions pour ***Installer le guide-chaîne et la chaîne.***

Des chaînes et des guide-chaînes de rechange sont disponibles dans votre centre d'assistance agréé le plus proche.

Le modèle BCCSP515 utilise des guide-chaînes et des chaînes de rechange de 6" (15 cm) :

CHAÎNE/GUIDE-CHAÎNE	CHAÎNE
BZ06215-QZ : 15 cm (5054905342722)	BZ06315-QZ : 15 cm (5054905342739)

Lubrifier la chaîne et le guide-chaîne (Fig. A, I)

Système de lubrification automatique

Cette élagueuse est équipée d'un système de lubrification automatique qui assure la lubrification constante de la chaîne et du guide.

1. L'indicateur du niveau d'huile **13** indique le niveau d'huile. Si le niveau d'huile est à moins d'un quart, retirez la batterie de l'outil et remplissez réservoir avec une huile du bon type.
2. Videz toujours le réservoir d'huile après chaque utilisation.
3. Videz toujours le réservoir d'huile avant de ranger la machine.

REMARQUE : n'utilisez pas l'élagueuse sans huile dans le réservoir d'huile. Remplissez le réservoir d'huile avant qu'il soit vide.

REMARQUE : veillez à toujours utiliser une huile pour guide-chaîne et chaîne biodégradable de bonne qualité pour lubrifier la chaîne et le guide-chaîne. Pour élaguer les arbres, de l'huile pour guide-chaîne et chaîne végétale est recommandée car les huiles minérales pourraient être nocives pour les arbres. N'utilisez jamais d'huile sale, usagée ou contaminée. Vous pourriez sinon endommager l'outil.

Remplir le réservoir d'huile

1. Dévissez le bouchon d'huile dans le sens inverse des aiguilles d'une montre et retirez-le **12**. Remplissez le réservoir avec de l'huile pour guide-chaîne et chaîne recommandée jusqu'à ce que le niveau atteigne le haut de l'indicateur de niveau d'huile **13**.
2. Réinstallez le bouchon d'huile et serrez-le dans le sens des aiguilles d'une montre.
3. Veillez à régulièrement éteindre l'outil pour contrôler l'indicateur du niveau d'huile afin de garantir que le guide-chaîne et la chaîne sont correctement lubrifiés.

Installer le fourreau pour le stockage (Fig. A, B, J)

Retirez toujours la batterie de l'outil, puis couvrez le guide-chaîne **7** avec le fourreau **14** pour transporter ou ranger l'outil BCCSP515.

1. Installez le fourreau **14** sur le guide-chaîne **7**, comme illustré par la Fig. I.

Carter de chaîne (Fig. A)

⚠ ***AVERTISSEMENT : ne faites jamais fonctionner l'élagueuse sans que le carter de chaîne ne soit correctement installé afin d'éviter les rebonds rotatifs.***

Le carter de chaîne **6** recouvre la partie supérieure du guide-chaîne **7** et réduit le risque que la chaîne **8** entre en contact avec des objets susceptibles de provoquer un rebond du guide-chaîne et de la chaîne en direction de l'utilisateur.

Transporter l'élagueuse (Fig. J)

- Veillez à toujours éteindre la machine, à retirer la batterie et à couvrir la guide-chaîne **7** à l'aide du cache **14** pour transporter l'élagueuse.

UTILISATION

Instructions pour l'utilisation

⚠ ***AVERTISSEMENT :*** *respectez toujours les consignes de sécurité et la réglementation applicable.*

⚠ ***AVERTISSEMENT : afin de réduire tout risque de blessure grave, éteignez la machine et retirez le bloc-batterie avant d'effectuer toute opération de réglage ou avant de retirer ou d'installer un équipement ou un accessoire et avant d'effectuer le nettoyage.*** *Tout démarrage accidentel peut occasionner des blessures.*

Position correcte des mains (Fig. A, K)

⚠ ***AVERTISSEMENT :*** *afin de réduire tout risque de graves blessures, veillez à* ***TOUJOURS*** *respecter la position des mains recommandée et illustrée.*

⚠ ***AVERTISSEMENT :*** *afin de réduire tout risque de blessures graves, maintenez* ***TOUJOURS*** *l'outil fermement afin de pouvoir anticiper toute réaction soudaine.*

⚠ ***AVERTISSEMENT :*** *N'adoptez jamais une prise croisée, ni aucune position qui placerait votre corps ou votre bras dans l'axe de la chaîne.*

Tenez fermement l'élagueuse à deux mains. Gardez toujours votre main droite sur la poignée supérieure **5** et votre main gauche sur la poignée principale **1**, derrière le protège-main **4**, de manière à ce que votre corps se trouve à droite de la chaîne.

REMARQUE : ne tenez pas la scie par le protège-main avant 4.

Utiliser l'élagueuse (Fig. A)

⚠ ***AVERTISSEMENT :*** *veillez à lire et à bien assimiler toutes les instructions. Le non-respect de toutes les instructions listées ci-dessous peut conduire à des décharges électriques, des incendies et/ou de graves blessures.*

⚠ ***AVERTISSEMENT :*** *avant de couper des branches, immobilisez-les pour éviter qu'elles ne bougent pendant la coupe.*

⚠ ***AVERTISSEMENT : portez un pantalon de travail résistant.***

⚠ ***AVERTISSEMENT :*** *nous recommandons aux utilisateurs novices de s'entraîner à couper des bûches sur un chevalet ou un support à bûches.*

⚠ ***AVERTISSEMENT :*** *ne tenez pas l'élagueuse par le protège-main avant. Gardez le coude de votre bras droit verrouillé de façon que votre bras reste droit pour résister à un rebond.*

⚠ ***AVERTISSEMENT :*** *ne laissez aucune partie de votre corps en ligne avec le guide-chaîne lorsque l'élagueuse est en marche.*

⚠ ***AVERTISSEMENT : lorsque la machine n'est pas utilisée, gardez toujours la la machine éteinte et retirez le bloc-batterie.***

⚠ ***AVERTISSEMENT : ne faites jamais fonctionner l'élagueuse sans que le carter de chaîne ne soit correctement installé afin d'éviter les rebonds rotatifs.***

- *Protection contre les rebonds qui peuvent engendrer de graves blessures ou la mort. Consultez les consignes de sécurité importantes* **Protection contre les rebonds** *afin d'éviter le risque de rebond.*
- *Ne vous penchez pas. Ne tronçonnez pas à une hauteur supérieure à celle de votre torse. Assurez-vous d'avoir une posture stable. Gardez les pieds écartés. Répartissez correctement votre poids sur vos deux pieds.*
- *N'utilisez jamais l'élagueuse si vous êtes dans un arbre ou dans toute autre position délicate ou si vous êtes sur une échelle ou sur toute autre surface instable. Vous pourriez perdre le contrôle de l'élagueuse et subir de graves blessures.*
- *Gardez toujours l'élagueuse à plein régime pendant la découpe.*
- *Laissez la chaîne faire le travail. N'exercez qu'une faible pression. N'appuyez pas sur l'élagueuse en fin de coupe.*

Interrupteur MARCHE/ARRÊT (Fig. A)

⚠ ***AVERTISSEMENT : n'essayez jamais de bloquer l'interrupteur en position Marche.***

Veillez à toujours conserver une bonne posture et à tenir l'élagueuse fermement à deux mains avec votre pouce et vos autres doigts encerclant les deux poignées.

1. Pour mettre la machine en marche, poussez vers le haut le levier de verrouillage 3, illustré sur la Fig. A et appuyez sur l'interrupteur à gâchette 2.
2. Afin de garder la machine en marche, vous devez continuer à enfoncer l'interrupteur à gâchette 2.
3. Pour éteindre la machine, relâchez l'interrupteur à gâchette 2.

REMARQUE : l'élagueuse se coupe si vous forcez trop pendant la coupe. Pour redémarrer l'élagueuse, vous devez libérer le levier de verrouillage 3 et l'interrupteur à gâchette 2 avant que l'élagueuse puisse redémarrer. Recommencez à scier avec moins de force. Laissez l'élagueuse scier à sa propre cadence.

MAINTENANCE

Votre outil électrique a été conçu pour fonctionner longtemps avec un minimum de maintenance. Son fonctionnement continu et satisfaisant dépend de son bon entretien et de son nettoyage régulier.

⚠ ***AVERTISSEMENT : afin de réduire tout risque de blessure grave, éteignez l'outil et retirezle bloc-batterie avant d'effectuer toute opération de réglage ou de retirer/installer un équipement ou un accessoire et avant d'effectuer le nettoyage.*** *Un démarrage accidentel peut occasionner des blessures.*

Le chargeur et le bloc-batterie ne sont pas réparables.

Consultez la dernière page de cette notice pour obtenir les coordonnées des centres d'assistance ou visitez le site **www.2helpU.com**.

Chaîne et guide-chaîne

Toutes les quelques heures d'utilisation, retirez le carter de chaîne, le guide-chaîne et la chaîne et nettoyez-les à l'aide d'une brosse souple. Veillez à que le trou de lubrification du guide-chaîne reste exempt de saletés.

Pignon et cache-pignon (Fig. C–H)

⚠ ***ATTENTION :*** *la chaîne est tranchante. Veillez à toujours porter des gants de protection lorsque vous manipulez la chaîne. La chaîne est très tranchante et elle peut vous couper, même à l'arrêt.*

⚠ ***AVERTISSEMENT :*** *chaîne tranchante en mouvement. Afin d'éviter toute mise en marche accidentelle, assurez-vous que la batterie n'est pas dans l'outil avant de réaliser les opérations suivantes. Le non-respect de cette consigne peut entraîner de graves blessures.*

1. Positionnez l'élagueuse sur une surface plate et ferme.
2. Retirez le cache-pignon 9 comme décrit dans la section ***Installer le guide-chaîne et la chaîne***.
3. Mettez des gants de protection et utilisez une brosse souple propre pour supprimer la poussière, les brindilles et les autres débris accumulés dans le cache-pignon 9 et autour de la chaîne 8 ou du pignon 19.
4. Tournez la vis de tension de la chaîne 11 à l'aide d'un tournevis plat (non fourni). Tourner la vis dans le sens inverse des aiguilles d'une montre permet de rétracter le guide-chaîne 7 et de réduire la tension de la chaîne pour pouvoir la retirer.
5. Mettez des gants et prenez la chaîne et le guide-chaîne pour les soulever et les éloigner de l'outil.
6. Mettez des gants et utilisez une brosse souple propre pour supprimer la poussière et les autres débris accumulés sur le guide-chaîne 7 et autour de la chaîne 8.
7. Installez la chaîne, le guide-chaîne et le cache-pignon 9 de la façon décrite dans les sections ***Installer le guide-chaîne et la chaîne, Remplacer la chaîne*** et réglez correctement la tension de la chaîne avant d'utiliser l'outil, comme décrit dans la section ***Régler la tension de la chaîne***.

Affûter la chaîne (Fig. M–O)

⚠ ***ATTENTION :*** *la chaîne est tranchante. Veillez à toujours porter des gants de protection lorsque vous manipulez la chaîne. La chaîne est très tranchante et elle peut vous couper, même à l'arrêt.*

⚠ ***AVERTISSEMENT :*** *chaîne tranchante en mouvement. Afin d'éviter toute mise en marche accidentelle, assurez-vous que la batterie n'est pas dans l'outil avant de réaliser les opérations qui suivent. Le non-respect de cette consigne peut entraîner de graves blessures.*

⚠ ***AVERTISSEMENT :*** *ne limez pas trop les limiteurs de profondeur de la chaîne* **23** *car cela augmenterait le risque de rebond. La chaîne* **8** *doit être remplacée quand elle a été affûtée plus de quatre fois.*

Chaque fois que la chaîne **8** est affûtée, elle perd de sa capacité à réduire les rebonds et il faut alors faire preuve de plus de vigilance.

Il est recommandé de ne pas affûter une chaîne plus de quatre fois.

REMARQUE : Les tranchants **24** s'émoussent immédiatement s'ils touchent le sol, des débris ou un clou pendant la coupe.

Pour optimiser les performances de votre élagueuse, il est important que les tranchants **24** de la chaîne soient toujours bien affûtés. Suivez ces conseils pratiques pour affûter la chaîne correctement :

1. Pour obtenir un meilleur résultat, utilisez une 4 mm (5/16") lime et un porte-lime ou un guide pour affûter votre chaîne. Cela vous permet d'avoir toujours le bon angle d'affûtage.
2. Placez le porte-lime à plat sur le tranchant de gouge **25** et la jauge de profondeur du tranchant **24**.
3. Gardez le bon angle de 30 ° **26** pour limer le tranchant de gouge **25** sur votre guide parallèle à votre chaîne (lime à 60 ° de la chaîne vue de côté), comme illustré par la Fig. M.
4. Affûtez d'abord les tranchants **24** d'un côté de la chaîne **8**. Limez de l'intérieur vers l'extérieur de chaque dent. Retournez ensuite votre élagueuse et répétez les étapes (2, 3, 4) pour les dents de l'autre côté de la chaîne.

REMARQUE : utilisez une lime plate pour limer le haut des limiteurs de profondeur **27** (portion du maillon devant le tranchant **24** pour qu'ils soient à 0.50 mm (.020") sous le haut des tranchants, comme illustré par la Fig. N.

5. Gardez tous les tranchants de la même longueur, comme illustré par la Fig. O.
6. Si la surface en chrome des tranchants de gouge **25** ou des côtés **28** présente des défauts, limez jusqu'à supprimer ces défauts.

⚠ ***ATTENTION :*** *après le limage, la gouge est plus tranchante, soyez particulièrement vigilant pendant cette opération.*

Lubrification

Votre outil électrique ne requiert aucune lubrification additionnelle.

Nettoyage

⚠ ***AVERTISSEMENT :*** *risque de chocs électriques et de chocs mécaniques. Débranchez la prise de la source d'alimentation et/ou retirez le bloc-batterie du produit, s'il est amovible, avant d'effectuer le nettoyage.*

⚠ ***AVERTISSEMENT :*** *afin de garantir un fonctionnement sûr et efficace, veillez à ce que le produit et les aérations, le cas échéant, restent propres. Vous pouvez nettoyer le bloc principal et les aérations à l'aide d'une brosse souple non-métallique sèche et/ou un aspirateur adapté. Portez des lunettes de protection et un masque à poussière homologués pour réaliser cette opération.*

⚠ ***AVERTISSEMENT :*** *n'utilisez jamais de solvants ou d'autres produits chimiques décapants pour nettoyer les pièces non métalliques du produit. Ces produits chimiques pourraient attaquer la matière de ces pièces. Utilisez un chiffon humidifié avec de l'eau et un savon doux. Ne laissez aucun liquide pénétrer à l'intérieur du produit. N'immergez jamais aucune pièce du produit dans aucun liquide.*

Accessoires en option

⚠ ***AVERTISSEMENT :*** *les accessoires, autres que ceux proposés par BLACK+DECKER n'ayant pas été testés avec ce produit, leur utilisation avec cet outil pourrait être dangereuse. Afin de réduire les risques de blessures, n'utilisez que les accessoires BLACK+DECKER recommandés avec ce produit.*

Contactez votre revendeur pour obtenir plus de précisions sur les accessoires compatibles.

Protection de l'environnement





Les produits et les piles/batteries sont recyclables mais s'ils sont marqués du symbole d'une poubelle barrée d'une croix, ils ne doivent pas être jetés avec les déchets ménagers.

Videz complètement les batteries et retirez-les et retirez, si possible, toute source d'éclairage du produit. Il est de la responsabilité de l'utilisateur de supprimer ses données personnelles du produit. Apportez ensuite le produit à jeter dans un centre de récupération des déchets ou chez un revendeur qui, le plus souvent, l'accepte gratuitement. Les emballages doivent être jetés en fonction du code matière qui Fig.e dessus. Les notices et les consignes de sécurité ne doivent être jetées que lorsque le produit qu'elles concernent n'est plus en service.

Veillez à vérifier auprès de votre collectivité/municipalité locale, les directives en matière de gestion des déchets. Pour plus d'informations, visitez le site **www.2helpU.com** et scannez le code QR ci-dessous.

BCCSP515 DÉPANNAGE

Problème	Solution
La machine ne démarre pas.	• Contrôlez la bonne installation de la batterie. • Vérifiez si bloc-batterie a besoin d'être rechargé. • Contrôlez que le levier de verrouillage est bien complètement poussé vers le bas avant d'actionner l'interrupteur à gâchette. • Contrôlez que le frein de la chaîne n'est pas enclenché.
La machine s'arrête en cours d'utilisation.	• Rechargez la batterie. • La machine est sur-sollicitée. Redémarrez la machine et exercez moins de pression.

Problème	Solution
La batterie ne se recharge pas.	• Insérez la batterie dans le chargeur pour que le voyant de charge rouge s'allume. Rechargez pendant 8 heures si la batterie est complètement vide. • Branchez le chargeur dans une prise de courant qui fonctionne. • Vérifiez la présence de courant au niveau de la prise en y branchant un autre appareil. • Vérifiez que la prise de courant n'est pas reliée à un interrupteur coupant l'alimentation lorsque l'on éteint l'éclairage. • Déplacez le chargeur et l'équipement dans une zone où la température ambiante est supérieure à 4,5 °C et inférieure à 40,5 °C.
Surchauffe du guide-chaîne et de la chaîne.	• Consultez la section ***Régler la tension de la chaîne***. • Consultez la section ***Lubrifier la chaîne et le guide-chaîne***.
La chaîne est détendue.	• Consultez la section ***Régler la tension de la chaîne***.
Faible qualité du sciage.	• Consultez la section ***Régler la tension de la chaîne***. **REMARQUE :** Une tension excessive conduit à une usure excessive et réduit la durée de vie du guide-chaîne et de la chaîne. Lubrifiez avant chaque utilisation. Consultez la section ***Remplacer la chaîne***. • Il est possible que les tranchants de la chaîne soient émoussés. Consultez la section ***Affûter la chaîne***.
La machine est en marche mais elle ne scie pas.	• Il se peut que la chaîne soit installée à l'envers. Consultez les sections relatives à l'installation et au retrait de la chaîne. • Il est possible que les tranchants de la chaîne soient émoussés. Consultez la section ***Affûter la chaîne***.
La machine ne lubrifie pas.	• Remplissez le réservoir d'huile. • Nettoyez le guide-chaîne, le pignon et le cache-pignon. Consultez la section ***Maintenance***.

MOTOSEGA DA POTATURA A CATENA 18V
BCCSP515

Documenti disponibili online

(Gli esempi possono variare in base al prodotto.)

www.2helpU.com/DoC/ o **www.2helpU.com/DoC/index/xxx***

*Per un accesso diretto, sostituire "xxx" con il numero del modello del prodotto riportato sull'etichetta di classificazione del prodotto o sulla confezione.

- Manuale di istruzioni e scheda informativa sulla sicurezza (SIS)
- Dichiarazione di conformità (DoC)
- Dati sulle emissioni del prodotto (PED): Informazioni su rumore, vibrazioni e polvere (non applicabile a tutti i prodotti)

AVVERTENZA: Leggere tutte le avvertenze di sicurezza, le istruzioni, le illustrazioni e le specifiche riportate nel presente manuale, comprese le sezioni relative a batteria e caricabatterie fornite in un manuale originale dell'apparato o nel manuale separato Batterie e caricabatterie. *I manuali possono essere richiesti contattando il Servizio Clienti (fare riferimento all'ultima pagina del presente manuale).*

Dati tecnici

		BCCSP515
Tensione	V_{DC}	18
Tipo		1
Tipo di batteria		Li-Ion
Lunghezza barra di guida	cm	15
Velocità massima della catena (a vuoto)	m/s	4.8
Lunghezza di taglio massima	cm	10
Capacità serbatoio olio	ml	40
Peso (senza catena, barra di guida, copribarra, olio, batteria e accessori opzionali.)	kg	1,31

Definizioni: linee guida per la sicurezza

Le definizioni seguenti descrivono il livello di criticità di ciascuna indicazione. Leggere il manuale e prestare attenzione ai seguenti simboli.

⚠ ***PERICOLO:*** *indica una situazione di pericolo imminente che, se non viene evitata,* ***provoca il decesso o lesioni personali gravi****.*

⚠ ***AVVERTENZA:*** *indica una situazione potenzialmente pericolosa che, se non viene evitata,* ***può*** *provocare* ***il decesso o lesioni personali gravi****.*

⚠ ***ATTENZIONE:*** *indica una situazione potenzialmente pericolosa che, se non viene evitata,* ***può*** *provocare* ***lesioni personali di entità lieve o moderata****.*

AVVISO: *indica una situazione* ***non in grado di causare lesioni personali*** *ma che, se non evitata,* ***potrebbe*** *provocare* ***danni materiali****.*

⚠ *Segnala il pericolo di scosse elettriche.*

⚠ *Segnala rischio di incendi.*

AVVERTENZE GENERALI DI SICUREZZA PER GLI ELETTROUTENSILI

⚠ ***AVVERTENZA: leggere tutte le avvertenze di sicurezza, le istruzioni, le illustrazioni e le specifiche fornite con l'elettroutensile.*** *La mancata osservanza delle istruzioni riportate di seguito può provocare scosse elettriche, incendi e/o lesioni personali gravi.*

CONSERVARE TUTTE LE AVVERTENZE E LE ISTRUZIONI PER RIFERIMENTI FUTURI

Il termine "elettroutensile" utilizzato nelle avvertenze fa riferimento sia agli elettroutensili alimentati dalla rete elettrica (con cavo) sia a quelli alimentati a batteria (senza cavo).

1) Sicurezza dell'area di lavoro

*a) Mantenere l'****area di lavoro pulita e ben illuminata.*** *Gli ambienti disordinati o scarsamente illuminati favoriscono gli incidenti.*

b) ***Non azionare gli elettroutensili in atmosfere esplosive, ad esempio in presenza di liquidi, gas o polveri infiammabili.*** *Gli elettroutensili generano scintille che possono incendiare le polveri o i fumi.*

*c) Tenere lontani i bambini e gli astanti durante l'****uso di un elettroutensile.*** *Le distrazioni possono provocare la perdita di controllo.*

2) Sicurezza elettrica

a) ***Non esporre gli elettroutensili alla pioggia o all'umidità.*** *Se l'acqua penetra all'interno dell'elettroutensile, aumenta il rischio di scosse elettriche.*

3) Sicurezza personale

a) ***Quando si utilizza un elettroutensile prestare sempre attenzione a quello che si sta facendo e usare il buon senso. Non utilizzare un elettroutensile quando si è stanchi o sotto l'effetto di droghe, alcool o medicinali.*** *Un solo attimo di distrazione durante l'uso degli elettroutensili potrebbe provocare gravi lesioni personali.*

b) ***Indossare dispositivi di protezione individuale. Indossare sempre una protezione oculare.*** *L'uso di dispositivi di protezione, quali mascherine antipolvere, calzature antinfortunistiche antiscivolo, elmetti di sicurezza o protezioni per l'udito, in condizioni opportune consente di ridurre le lesioni personali.*

c) ***Prevenire l'avvio accidentale. Assicurarsi che l'interruttore sia in posizione di spegnimento prima di collegare l'elettroutensile alla fonte di alimentazione e/o al pacco batteria, prima di sollevarlo o trasportarlo.*** *Il trasporto degli elettroutensili tenendo il dito sull'interruttore o l'alimentazione degli elettroutensili con l'interruttore acceso favorisce gli incidenti.*

d) ***Prima di accendere l'elettroutensile, rimuovere eventuali chiavi o utensili di regolazione.*** *Un utensile o una chiave lasciati inseriti in una parte rotante dell'elettroutensile possono provocare lesioni personali.*

e) ***Non sporgersi eccessivamente. Mantenere sempre un appoggio e un equilibrio adeguati.*** *In questo modo è possibile controllare meglio l'elettroutensile in situazioni impreviste.*

f) ***Vestirsi in maniera adeguata. Non indossare abiti larghi o gioielli. Tenere i capelli e gli abiti lontani dalle parti in movimento.*** *Abiti non aderenti al corpo, gioielli o capelli lunghi possono impigliarsi nelle parti in movimento.*

g) ***Se sono forniti dispositivi per il collegamento di sistemi di aspirazione e raccolta delle polveri, assicurarsi che siano collegati e utilizzati correttamente.*** *La raccolta delle polveri può ridurre i rischi legati alle stesse.*

*h) Non lasciare che la familiarità acquisita con l'uso frequente degli utensili induca a cedere all'****eccessiva sicurezza e a ignorare i principi di sicurezza degli utensili.*** *Un'azione imprudente può provocare gravi lesioni in una frazione di secondo.*

4) Uso e cura dell'elettroutensile

a) ***Non forzare l'elettroutensile. Utilizzare l'elettroutensile adatto all'applicazione.*** *L'elettroutensile corretto svolgerà il lavoro in modo migliore e più sicuro alla velocità per la quale è stato progettato.*

b) ***Non usare l'elettroutensile se l'interruttore di accensione/spegnimento non funziona.*** *Qualsiasi elettroutensile che non possa essere controllato tramite l'interruttore è pericoloso e deve essere riparato.*

c) ***Scollegare la spina dalla fonte di alimentazione e/o rimuovere il pacco batteria, se staccabile, dall'elettroutensile prima di eseguire qualsiasi regolazione, sostituire gli accessori o riporre gli elettroutensili.*** *Queste misure di sicurezza preventive riducono il rischio di azionare accidentalmente l'elettroutensile.*

d) ***Riporre gli elettroutensili non utilizzati fuori dalla portata dei bambini e non consentirne l'uso a persone che non hanno familiarità con l'elettroutensile o con le presenti istruzioni.*** *Gli elettroutensili sono pericolosi in mano a persone inesperte.*

e) ***Sottoporre elettroutensili e accessori a regolare manutenzione. Verificare l'eventuale disallineamento o inceppamento delle parti in movimento, la rottura di componenti e qualsiasi altra condizione che possa influire sul funzionamento dell'elettroutensile. Se danneggiato, far riparare l'elettroutensile prima dell'uso.*** *Molti incidenti sono causati da elettroutensili sottoposti a scarsa manutenzione.*

f) ***Mantenere affilati e puliti gli utensili da taglio.*** *La manutenzione corretta degli utensili da taglio con bordi affilati riduce le probabilità di inceppamento e ne facilita il controllo.*

g) ***Utilizzare l'elettroutensile, gli accessori, le punte, ecc. in conformità a queste istruzioni, tenendo conto delle condizioni operative e del lavoro da svolgere.*** *L'uso dell'elettroutensile per operazioni diverse da quelle previste può dar luogo a situazioni pericolose.*

h) ***Mantenere le impugnature e le superfici di presa asciutte, pulite e senza tracce di olio o grasso.*** *Impugnature e superfici di presa scivolose non consentono di maneggiare e controllare in sicurezza l'utensile in situazioni impreviste.*

5) Uso e cura degli elettroutensili a batteria

a) ***Ricaricare la batteria utilizzando esclusivamente il caricabatterie specificato dal produttore.*** *Un caricabatterie adatto per un pacco batteria di un determinato tipo può esporre al rischio d'incendio se usato con un pacco batteria diverso.*

b) ***Utilizzare gli elettroutensili esclusivamente con i pacchi batteria appositamente concepiti.*** *L'impiego di pacchi batteria di tipo diverso potrebbe comportare un rischio di lesioni alle persone e di incendio.*

c) ***Quando il pacco batteria non viene usato, tenerlo a distanza da altri oggetti metallici, come graffette, monete, chiavi, chiodi, viti o altri piccoli oggetti di metallo che possono provocare un contatto dei terminali.*** *Un cortocircuito dei terminali della batteria potrebbe causare ustioni gravi o provocare ustioni o un incendio.*

d) ***In condizioni di sovraccarico la batteria può perdere del liquido: evitare di toccarla. In caso di contatto accidentale, sciacquare abbondantemente con acqua. Se il liquido dovesse venire a contatto con gli occhi, rivolgersi anche a un medico.*** *Il liquido che fuoriesce dalla batteria potrebbe causare irritazioni o ustioni.*

e) ***Non utilizzare un pacco batteria o un utensile se danneggiati o modificati.*** *Le batterie danneggiate o modificate potrebbero manifestare un comportamento imprevedibile, con la possibilità di causare un'esplosione o un incendio o lesioni personali.*

f) ***Non esporre un pacco batteria o un utensile al fuoco o a temperature troppo elevate.*** *L'esposizione al fuoco o a una temperatura superiore a 130 °C potrebbe provocare un'esplosione.*

*g) Seguire tutte le istruzioni per la ricarica e non ricaricare il pacco batteria o l'elettroutensile a una temperatura che non rientri nell'****intervallo di valori specificato nelle istruzioni.*** *Una carica effettuata in maniera scorretta o a una temperatura che non rientra nell'intervallo di valori specificato, potrebbe danneggiare la batteria, aumentando il rischio d'incendio.*

6) Assistenza

a) ***Fare riparare l'elettroutensile esclusivamente da personale specializzato e utilizzando solo pezzi di ricambio originali.*** *In questo modo viene garantita la sicurezza dell'elettroutensile.*

b) ***Non riparare i pacchi batteria danneggiati.*** *La manutenzione dei pacchi batteria deve essere eseguita esclusivamente dal produttore o da centri di assistenza autorizzati.*

Avvertenze generali di sicurezza per la motosega:

a) ***Tenere tutte le parti del corpo lontane dalla catena quando la motosega è in funzione. Prima di avviare la motosega, assicurarsi che la catena non sia a contatto con alcun oggetto.*** *Un momento di disattenzione durante l'uso della motosega può causare l'impigliamento degli indumenti o del corpo nella catena.*

*b) Tenere sempre la motosega con una mano sull'impugnatura di comando e l'altra mano sull'****impugnatura ausiliaria.***

c) ***Tenere la motosega soltanto dalle superfici di presa isolate, poiché la catena potrebbe entrare in contatto con cavi elettrici nascosti.*** *Se la catena entra in contatto con un cavo "sotto tensione", le parti metalliche esposte della motosega potrebbero andare "sotto tensione" e causare una scossa elettrica all'operatore.*

d) ***Indossare protezioni per gli occhi.*** *Si raccomanda l'uso di ulteriori dispositivi di protezione per l'****udito, la testa, le mani, le gambe e i piedi.*** *Dispositivi di protezione adeguati riducono le lesioni personali causate da detriti volanti o dal contatto accidentale con la catena.*

e) ***Non usare la motosega mentre ci si trova su un albero, su una scala o su qualsiasi altra superficie poco stabile.*** *L'utilizzo della motosega in questo modo potrebbe provocare gravi lesioni personali.*

f) ***Mantenere sempre un appoggio adeguato e utilizzare la motosega solo stando su una superficie fissa, sicura e in***

piano. *Superfici scivolose o instabili possono causare la perdita di equilibrio o di controllo della motosega.*

g) ***Quando si taglia un ramo sotto tensione, prestare attenzione al ritorno elastico.*** *Quando la tensione nelle fibre del legno viene rilasciata, il ramo caricato a molla potrebbe colpire l'operatore e/o far perdere il controllo della motosega.*

h) ***Prestare la massima attenzione quando si tagliano arbusti e giovani alberelli.*** *Il materiale sottile potrebbe impigliarsi nella catena ed essere scagliato verso l'operatore o farlo sbilanciare.*

i) ***Trasportare la motosega spenta e lontano dal corpo. Durante il trasporto o il rimessaggio della motosega, montare sempre il copribarra.*** *Una manipolazione corretta della motosega riduce la probabilità di contatto accidentale con la catena in movimento.*

j) ***Seguire le istruzioni relative alla lubrificazione, al tensionamento della catena e alla sostituzione della catena e della barra di guida.*** *Le catene tese o lubrificate in modo errato possono o rompersi o aumentare la probabilità di contraccolpi.*

k) ***Tagliare solo il legno. Non utilizzare la motosega per scopi diversi da quelli previsti. Ad esempio: non utilizzare la motosega per tagliare metallo, plastica, muratura o materiali da costruzione non in legno.*** *L'uso della motosega per operazioni diverse da quelle previste potrebbe dar luogo a una situazione pericolosa.*

*l) Questa motosega non è destinata all'****abbattimento degli alberi.*** *L'uso della motosega per operazioni diverse da quelle previste potrebbe causare gravi lesioni all'operatore o agli astanti.*

m) ***Seguire tutte le istruzioni quando si rimuove materiale inceppato, si ripone o si effettua la manutenzione della motosega.*** *Assicurarsi che l'interruttore sia spento e che il pacco batteria sia rimosso.*

Cause del contraccolpo e prevenzione da parte dell'operatore

Il contraccolpo può verificarsi quando la punta o l'estremità della barra di guida tocca un oggetto, oppure quando il legno si richiude e blocca la catena nel taglio.

A volte il contatto con la punta può causare una reazione inversa improvvisa, spingendo la barra di guida verso l'alto e indietro verso l'operatore.

Il bloccaggio della catena lungo la parte superiore della barra di guida può spingere rapidamente la barra di guida all'indietro verso l'operatore.

Ciascuna di queste reazioni può causare la perdita di controllo della motosega e provocare gravi lesioni personali. Non affidarsi esclusivamente ai dispositivi di sicurezza incorporati nella motosega. In qualità di utilizzatore di una motosega, è necessario adottare diverse misure per svolgere il lavoro di taglio senza incidenti o lesioni.

Il contraccolpo è il risultato di un uso improprio della motosega e/o di procedure o condizioni operative errate e può essere evitato adottando le opportune precauzioni indicate di seguito:

a) ***Mantenere una presa salda, con pollici e dita che circondano le impugnature della motosega, con entrambe le mani sulla motosega e posizionare il corpo e il braccio in modo da poter resistere alle forze di contraccolpo.*** *Le forze di contraccolpo possono essere controllate dall'operatore, se vengono adottate le opportune precauzioni. Non lasciare andare la motosega.*

b) *non sbilanciarsi e non eseguire tagli oltre l'****altezza della spalla.*** *Ciò aiuta a prevenire il contatto involontario della punta e consente un migliore controllo della motosega in situazioni impreviste.*

c) ***Utilizzare esclusivamente barre di guida e catene di ricambio specificate dal produttore.*** *Barre di guida e catene di ricambio errate possono causare la rottura della catena e/o il contraccolpo.*

d) ***Seguire le istruzioni di affilatura e manutenzione del produttore per la catena.*** *La riduzione dell'altezza dell'indicatore di profondità può aumentare il contraccolpo.*

Le misure precauzionali elencate di seguito dovrebbero essere adottate per ridurre al minimo i contraccolpi

1. ***Afferrare saldamente la motosega. Tenere saldamente la motosega con entrambe le mani quando il motore è in funzione. Mantenere una presa salda, con i pollici e le dita che circondano le impugnature della motosega.*** *La motosega tende a spingersi in avanti quando si taglia con il bordo inferiore della barra. NON tagliare con il bordo superiore della barra.*

2. ***Non sporgersi eccessivamente.***

3. ***Mantenere sempre un appoggio e un equilibrio adeguati.***

4. ***Non consentire alla punta della barra di guida di venire a contatto con un tronco, un ramo, il terreno o altri ostacoli.***

5. ***Non eseguire tagli sopra l'altezza della spalla.***

6. ***Utilizzare dispositivi come catene a basso contraccolpo e barre di guida a basso contraccolpo che riducono i rischi associati ai contraccolpi.***

7. ***Utilizzare solamente le barre e le catene di ricambio indicate dal fabbricante o prodotti equivalenti.***

8. ***Non lasciare mai che la catena in movimento tocchi oggetti che si trovano in prossimità della punta della barra di guida.***

9. ***Mantenere l'area di lavoro libera da ostacoli quali altri alberi, rami, rocce, recinzioni, ceppi, ecc.*** *Eliminare o evitare qualsiasi ostacolo che la catena potrebbe colpire durante il taglio di un particolare tronco o ramo.*

10. ***La catena della motosega deve sempre essere affilata e ben tesa. Una catena allentata o non affilata può aumentare il rischio di contraccolpi.*** *Controllare la tensione a intervalli regolari con il motore fermo e il pacco batteria rimosso dall'elettroutensile, mai con il motore in funzione.*

11. ***Iniziare e proseguire il taglio solo con la catena in movimento alla massima velocità.*** *Se la catena si muove a una velocità inferiore, aumenta la probabilità che si verifichi un contraccolpo.*

12. ***Tagliare un pezzo alla volta.***

13. ***Utilizzare estrema cautela quando si reinserisce la motosega in un taglio precedentemente iniziato.*** *Innestare i paracolpi nervati* **15** *sul legno e lasciare che la catena raggiunga la massima velocità prima di procedere con il taglio.*

14. ***Non tentare tagli a tuffo o tagli di penetrazione.***

15. ***Prestare attenzione allo spostamento di ceppi o ad altre forze che potrebbero chiudere un taglio e schiacciare o cadere nella catena.***

Caratteristiche di sicurezza contro i contraccolpi

⚠ ***AVVERTENZA:*** *Le seguenti caratteristiche sono incluse nella motosega per contribuire a ridurre il pericolo di contraccolpo; tuttavia tali caratteristiche non eliminano completamente questa pericolosa reazione. In qualità di utilizzatore di una motosega, non affidarsi esclusivamente ai dispositivi di sicurezza. È necessario seguire tutte le precauzioni di sicurezza, le istruzioni e la manutenzione contenute in questo manuale per contribuire a evitare i contraccolpi e altre forze che possono causare lesioni gravi.*

- *La barra di guida a basso contraccolpo è caratterizzata da una punta a piccolo raggio, che riduce le dimensioni della zona di pericolo di contraccolpo sulla punta della barra. Una barra di guida a basso contraccolpo è una barra che ha dimostrato di ridurre notevolmente il numero e la gravità dei contraccolpi quando testata in conformità ai requisiti di sicurezza per le motoseghe elettriche.*
- *La catena a basso contraccolpo è dotata di un limitatore di profondità sagomato e un collegamento di protezione che deflette la forza del contraccolpo e fa in modo che il legno penetri gradualmente nella lama. Una catena a basso contraccolpo è una catena che soddisfa i requisiti prestazionali relativi ai contraccolpi della norma ANSI B175.1–2012.*
- *Non utilizzare la motosega mentre ci si trova su un albero, su una scala, su un'impalcatura o su qualsiasi superficie instabile.*
- *Tenere l'elettroutensile afferrandolo dalle superfici di presa isolate quando si esegue un'operazione in cui l'utensile da taglio potrebbe entrare in contatto con cavi nascosti. Il contatto con un cavo "sotto tensione" mette "sotto tensione" anche le parti metalliche esposte dell'elettroutensile, provocando la folgorazione dell'operatore.*
- *Non tentare di eseguire operazioni al di là delle proprie competenze o della propria esperienza. Leggere attentamente e comprendere completamente tutte le istruzioni contenute in questo manuale.*
- *Prima di avviare la motosega, assicurarsi che la catena non sia a contatto con alcun oggetto.*
- *Non utilizzare una motosega con una sola mano! L'utilizzo con una sola mano può causare lesioni gravi all'operatore, agli assistenti o agli astanti. Una motosega è destinata esclusivamente all'uso con entrambe le mani.*
- *Mantenere le impugnature asciutte, pulite e prive di olio o grasso.*
- *Non consentire a sporco, detriti o polvere di segatura di depositarsi sul motore o all'esterno delle prese d'aria.*
- *Arrestare la motosega prima di appoggiarla.*
- *Non tagliare rampicanti e/o piccoli arbusti del sottobosco.*
- *Adottare la massima cautela nel tagliare piccoli cespugli e alberelli perché la catena della motosega potrebbe incepparsi nel materiale sottile e schizzare verso l'operatore oppure fargli perdere l'equilibrio.*

Termini relativi alla motosega

- ***Taglio in opposizione -*** *Il processo di taglio trasversale di un albero abbattuto o di un tronco in pezzi di varia lunghezza.*
- ***Freno motore (se in dotazione)-*** *Dispositivo utilizzato per arrestare la catena della motosega quando si rilascia il grilletto di azionamento.*
- ***Corpo macchina della motosega -*** *la motosega senza la catena e la barra di guida.*
- ***Rocchetto di trascinamento o rocchetto-*** *La parte dentata che muove la catena della motosega.*
- ***Abbattimento -*** *Il processo che consiste nel tagliare il tronco di un albero e farlo cadere.*
- ***Taglio di rovescio d'abbattimento -*** *Il taglio finale in un'operazione d'abbattimento di un albero eseguito sul lato opposto dell'albero rispetto alla tacca di direzione.*
- ***Impugnatura anteriore -*** *L'impugnatura di supporto collocata sul davanti o verso la parte anteriore della motosega.*
- ***Protezione anteriore per le mani -*** *Barriera strutturale fra l'impugnatura anteriore della motosega e la barra di guida, situata generalmente vicino alla posizione della mano sull'impugnatura anteriore.*
- ***Barra di guida -*** *Barra rigida che sostiene e guida la catena.*
- ***Copribarra -*** *Protezione rigida da infilare sopra la barra di guida per impedire il contatto con ii denti della catena quando la motosega non viene utilizzata.*
- ***Contraccolpo -*** *Il movimento all'indietro e/o verso l'alto che la barra di guida può subire quando la catena in movimento in prossimità della punta nella parte superiore della barra della guida viene a contatto con un oggetto, come un tronco o un ramo, o quando il legno avvolge e stringe nel taglio la catena.*
- ***Stretta del contraccolpo -*** *La spinta repentina all'indietro della motosega che può verificarsi quando il legno si stringe e comprime la catena in movimento nel taglio lungo la parte superiore della barra di guida.*
- ***Contraccolpo rotativo -*** *Il movimento repentino verso l'alto e all'indietro che la motosega può subire quando la catena in movimento in prossimità della parte superiore della punta della barra di guida viene a contatto con un oggetto, come un tronco o un ramo.*
- ***Sramatura -*** *Rimozione dei rami di un albero abbattuto.*
- ***Catena a basso contraccolpo -*** *Catena che soddisfa i requisiti prestazionali in caso di contraccolpo della norma ANSI B175.1–2012 (se testata con un campione di seghe a catena rappresentativo.)*
- ***Posizioni di taglio normale -*** *Posizioni assunte durante l'esecuzione di tagli in opposizione e di tagli abbattimento.*
- ***Taglio direzionale -*** *Intaglio nel tronco di un albero per dirigere la sua direzione di caduta.*
- ***Impugnatura posteriore -*** *L'impugnatura di supporto collocata dietro o verso la parte posteriore della motosega.*
- ***Barra di guida a basso contraccolpo -*** *Barra di guida che ha dimostrato di ridurre notevolmente i contraccolpi.*
- ***Catena di ricambio -*** *Catena che soddisfa i requisiti prestazionali in caso di contraccolpi della norma ANSI B175.1–2012 se è testata con seghe a catena specifiche. Potrebbe non soddisfare tali requisiti prestazionali se utilizzata con motoseghe diverse.*
- ***Catena -*** *Catena chiusa ad anello con denti da taglio, che taglia il legno, azionata dal motore e sorretta dalla barra di guida.*
- ***Paracolpi nervato -*** *Le nervature vengono usate durante l'abbattimento o il taglio in opposizione per appoggiarvi la motosega e mantenere la posizione d'equilibrio durante l'uso della stessa.*
- ***Interruttore -*** *Dispositivo che, quando azionato, completa o interrompe un circuito elettrico che alimenta il motore della motosega.*

• ***Meccanismo di collegamento dell'interruttore -*** *Il meccanismo che trasmette il movimento da un grilletto di azionamento all'interruttore.*

• ***Sicura dell'interruttore -*** *Dispositivo di arresto mobile che impedisce l'azionamento accidentale dell'interruttore, finché esso non viene azionato manualmente.*

Rischi residui

Malgrado l'applicazione delle principali regole di sicurezza e l'implementazione di dispositivi di sicurezza, alcuni rischi residui non possono essere evitati. Essi sono:

- *menomazioni uditive.*
- *Rischio di lesioni personali dovuti a particelle volatili.*
- *Rischio di bruciature causate da componenti che si arroventano durante l'uso.*
- *Rischio di lesioni personali causate dall'uso prolungato.*

Posizione del codice data (Fig. B)

Il codice data di produzione **18** consiste in un anno a 4 cifre seguito da una settimana a 2 cifre ed è esteso da un codice di fabbrica a 2 cifre.

Marcature sull'apparato

Sull'apparato compaiono i seguenti simboli grafici:


Leggere il manuale di istruzioni prima dell'uso.


Indossare dispositivi di protezione per gli occhi, le orecchie e il capo.


Indossare calzature antiscivolo.


NON mettere la mano in quest'area.


Non esporre l'elettroutensile alla pioggia o a un'umidità intensa e non lasciarlo all'aperto quando piove.


È necessario evitare qualsiasi contatto della punta della barra di guida con qualsiasi oggetto.


Senso di rotazione della catena.


Durante l'uso afferrare sempre la motosega con entrambe le mani.


Spegnere l'elettroutensile. Prima di effettuare qualsiasi manutenzione sull'elettroutensile, rimuovere la batteria dall'elettroutensile.



Potenza sonora garantita ai sensi della Direttiva 2000/14/CE.

CONSERVARE QUESTE ISTRUZIONI

Batterie e caricabatterie compatibili

È possibile usare i pacchi batteria e i caricabatterie indicati di seguito:

Batteria	(kg)
BL1518	0,36
BL2018	0,37
BL2518	0,37
BDL1518S	0,36
BDL2018S	0,37
BDL2518S	0,38
BDL1518	0,36
BDL2018	0,37
BDL2518	0,38
BL4018	0,64
BDL4018S	0,64
BL5018	0,65

Caricabatterie
S018BOV1800100
S018BOB1800100
90634973
SSC-250040EU
SSC-250040UK
SSC-200100EU
SSC-200100UK
90599854-02
BDC2A

Fare riferimento al manuale della batteria/del caricabatterie per maggiori informazioni.

Descrizione (Fig. A)

⚠ ***AVVERTENZA:*** *Non modificare mai l'apparato o parti di esso. Ne potrebbero derivare danni materiali o lesioni alle persone.*

1 Impugnatura principale
2 Grilletto di azionamento
3 Levetta di blocco accensione
4 Protezione per le mani
5 Impugnatura superiore
6 Protezione della catena
7 Barra di guida
8 Catena
9 Copri rocchetto
10 Manopola di bloccaggio della barra
11 Vite di tensionamento della catena
12 Tappo del serbatoio dell'olio
13 Indicatore del livello olio
14 Copribarra
15 Paracolpi nervati
16 Pacco batteria†
17 Pulsante di rilascio della batteria

†Incluso in alcune confezioni.

Uso previsto

La BCCSP515 motosega da potatura è ideale per le applicazioni di potatura e per il taglio di tronchi fino a 102 mm (4") di diametro.

NON utilizzare l'elettroutensile per compiere lavori diversi da quelli per i quali è stato concepito.

NON usare in condizioni di umidità o in presenza di liquidi o gas infiammabili.

NON consentire ai bambini di entrare in contatto con l'elettroutensile. È richiesta la supervisione quando l'elettroutensile viene utilizzato da operatori inesperti.

• **Bambini piccoli e persone inferme.** Questo apparecchio non è concepito per l'uso da parte di bambini piccoli o persone inferme senza adeguata supervisione.

• Questo prodotto non è destinato all'uso da parte di persone di qualsiasi età con capacità fisiche, sensoriali o mentali ridotte o prive di esperienza, conoscenza o competenze, a meno che siano sorvegliate da una persona responsabile della loro sicurezza. I bambini non devono mai essere lasciati da soli con questo prodotto.

• Non riporre né utilizzare l'elettroutensile e il pacco batteria in luoghi in cui la temperatura possa scendere sotto i 10° C (come capanni esterni o edifici in metallo durante l'inverno), oppure raggiungere o superare i 40° C (come capanni esterni o edifici in metallo durante l'estate).

ASSEMBLAGGIO E REGOLAZIONI

⚠ ***AVVERTENZA: per ridurre il rischio di lesioni gravi alle persone, spegnere l'utensile e scollegarlo dall'alimentazione elettrica pacco batteria prima di effettuare qualsiasi regolazione o rimozione/installazione di dotazioni o accessori.*** *Un avvio accidentale può provocare lesioni alle persone.*

⚠ ***AVVERTENZA:*** *utilizzare esclusivamente batterie e caricabatterie BLACK+DECKER.*

Inserimento e rimozione del pacco batteria dall'elettroutensile (Fig. B)

NOTA: assicurarsi che il pacco batteria **16** sia completamente carico.

⚠ ***AVVERTENZA:*** *non azionare l'interruttore durante la rimozione o l'installazione del pacco batteria.*

Installazione del pacco batteria nell'impugnatura dell'elettroutensile

1. Allineare il pacco batteria alle guide presenti all'interno dell'impugnatura dell'elettroutensile (Fig. B).
2. Farlo scorrere nell'impugnatura fino al suo completo inserimento, assicurandosi che sia ben fissato e che si percepisca chiaramente lo scatto di blocco in sede.

Rimozione del pacco batteria dall'elettroutensile

1. Premere il pulsante di rilascio della batteria **17** ed estrarre con decisione il pacco batteria dall'impugnatura dell'elettroutensile.
2. Inserire il pacco batteria nel caricabatterie.

Installazione della barra di guida e della catena (Fig. A–E)

⚠ ***ATTENZIONE:*** *Catena affilata. Indossare sempre guanti di protezione quando si maneggia la catena. La catena è affilata e può causare tagli anche quando non è in movimento.*

⚠ ***AVVERTENZA:*** *Catena affilata in movimento. Per evitare l'azionamento accidentale, assicurarsi che la batteria sia rimossa dalla motosega prima di eseguire le operazioni elencate di seguito. In caso contrario si potrebbero subire o causare gravi lesioni personali.*

Nel caso in cui la catena **8** e la barra di guida **7** siano imballate separatamente nella scatola del prodotto, la catena dovrà essere montata sulla barra di guida ed entrambe dovranno essere fissate alla motosega.

1. Appoggiare la motosega su una superficie piana e stabile.
2. Ruotare il pomello di blocco della barra **10** in senso antiorario.
3. Rimuovere il coprirocchetto **9** e il pomello di blocco della barra **10**.
4. Indossando dei guanti di protezione, afferrare la catena **8** e avvolgerla attorno alla barra di guida **7**, assicurandosi che i denti di taglio siano rivolti nella direzione corretta (Fig. F).
5. Accertarsi che la catena sia inserita correttamente nella sua sede attorno a tutta la barra di guida.
6. Posizionare la catena attorno al rocchetto di trasmissione **19**, allineando la sede sulla barra di guida con il perno di tensionamento della catena **20**, e il bullone **21**, sulla base dell'elettroutensile, come illustrato nella Fig. C.
7. Una volta in sede, mantenere ferma la barra di guida e riposizionare il copri rocchetto **9**. Installare prima la parte posteriore del coprirocchetto, ruotandola in giù e assicurandosi che il foro per il bullone sul coprirocchetto sia allineato con il bullone **21** presente sul corpo principale della motosega.
8. Installare il coprirocchetto **9** e il pomello di blocco della barra **10**. Ruotare il pomello di blocco della barra **10** in senso orario finché non è ben serrato, quindi allentare il pomello di un giro completo, in modo da poter tendere correttamente la catena.
9. Utilizzare un cacciavite (non fornito) per ruotare la vite di tensionamento della catena **11** in senso orario per aumentare la tensione, come mostrato nella Fig. E. Accertarsi che la catena **8** aderisca alla barra di guida. **7**. Serrare il pomello di blocco della barra **10** finché non è ben serrato.
10. Seguire le istruzioni riportate nella sezione ***Regolazione della tensione della catena***.

Regolazione della tensione della catena (Figg. A, D–F)

⚠ ***AVVERTENZA:*** *una tensione errata della catena può causare il distacco della stessa dalla barra di guida e causare lesioni personali gravi o la morte.*

NOTA: la tensione della catena deve essere regolata periodicamente.

1. Con la motosega ancora su una superficie stabile, controllare la tensione della catena **8**. La tensione è corretta quando la catena si tende di nuovo dopo essere stata allontanata di 3 mm (1/8") dalla relativa barra di guida **7**, esercitando una leggera pressione con il dito medio e il pollice, come illustrato nella Fig. F. La catena non dovrebbe "afflosciarsi" nella parte inferiore della barra di guida, come illustrato nella Fig. F.
2. Per regolare la tensione della catena, allentare il pomello di blocco della barra **10**.
3. Ruotare la vite di tensionamento della catena **11** sulla parte anteriore dell'alloggiamento utilizzando il cacciavite a taglio (non fornito).
4. Controllare la tensione della catena e regolarla se necessario.
5. Non tendere troppo la catena per evitare un'usura eccessiva e ridurre così la durata della barra di guida e della catena stessa. Overtensioning also reduces the amount of cuts you will get per battery charge.
6. Una volta corretta la tensione della catena, serrare il pomello di blocco della barra **10** finché non è ben serrato. Serrare il pomello di blocco della barra **10** a una coppia di 6 ft.-lbs (8 Nm).
7. Quando una catena è nuova si allunga leggermente nelle prime ore di impiego. È importante controllare frequentemente

la tensione (dopo aver scollegato la batteria ***rimuovere il pacco batteria***) durante le prime due ore di utilizzo.

Sostituzione della catena (Fig. C–H)

⚠ ***AVVERTENZA:*** *Catena affilata in movimento. Per evitare l'azionamento accidentale, assicurarsi che la batteria sia rimossa dalla motosega prima di eseguire le operazioni elencate di seguito. In caso contrario si potrebbero subire o causare gravi lesioni personali.*

⚠ ***ATTENZIONE:*** *Catena affilata. Indossare sempre guanti di protezione quando si maneggia la catena. La catena è affilata e può causare tagli anche quando non è in movimento.*

⚠ ***ATTENZIONE:*** *La velocità della catena di questo prodotto è 4.8 m/s. Utilizzare esclusivamente catene con una velocità nominale inferiore a 4.8 m/s.*

1. Appoggiare la motosega su una superficie piana e stabile.
2. Rimuovere il copri rocchetto **9** come descritto nella sezione ***Installazione della barra di guida e della catena***.
3. Per rimuovere la catena **8**, ruotare la vite di tensionamento della catena **11** nella parte anteriore dell'alloggiamento utilizzando un cacciavite a punta piatta (non fornito). Ruotare la vite in senso antiorario per consentire alla barra di guida **7** di retrocedere e di ridurre la tensione sulla catena per poterla rimuovere.
4. Indossando dei guanti di protezione, afferrare la catena usurata ed estrarla sollevandola dalla scanalatura della barra di guida.
5. Posizionare la nuova catena nella fessura della barra di guida, assicurandosi che i denti della sega siano rivolti nella direzione corretta, facendo combaciare la freccia e il disegno della catena sul carter **22** illustrato nella Fig D.
6. Seguire le istruzioni riportate nella sezione ***Installazione della barra di guida e della catena.***

Le catene e le barre di ricambio sono disponibili presso il proprio centro assistenza di zona.

Il BCCSP515 richiede la sostituzione della barra e catena da 6" (15 cm):

CATENA/BARRA DI GUIDA	CATENA
BZ06215-QZ: 15 cm (5054905342722)	BZ06315-QZ: 15 cm (5054905342739)

Lubrificazione della catena e della barra di guida (Fig. A, I)

Sistema di lubrificazione automatico

Questa motosega è dotata di un sistema di lubrificazione automatico che mantiene la catena e la barra di guida costantemente lubrificate.

1. L'indicatore del livello olio **13** mostra il livello dell'olio. Se il livello dell'olio è inferiore a un quarto, rimuovere la batteria dall'utensile e rabboccare il serbatoio dell'olio con il tipo di olio corretto.
2. Svuotare sempre il serbatoio dell'olio una volta concluse le operazioni di taglio.
3. Svuotare sempre il serbatoio dell'olio prima di riporre la macchina.

NOTA: non azionare la motosega senza olio nel serbatoio. Rabboccare il serbatoio dell'olio prima che si svuoti.

NOTA: per la barra di guida e la catena utilizzare sempre olio lubrificante di alta qualità, in modo da assicurare un'adeguata lubrificazione di entrambe. Quando si deve effettuare la potatura di piante si consiglia l'uso di olio lubrificante per catene e barre di guida a base vegetale, poiché gli oli a base minerale possono danneggiare le piante vive. Non utilizzare mai olio sporco, usato o contaminato. Così facendo si potrebbe danneggiare l'elettroutensile.

Riempimento del serbatoio dell'olio

1. Svitare il tappo del serbatoio dell'olio **12** ruotandolo in senso antiorario e rimuoverlo. Riempire il serbatoio con olio lubrificante per barre di guida e catene raccomandato, fino a quando il livello dell'olio non raggiunge il limite superiore dell'indicatore del livello olio **13**.
2. Riposizionare il tappo del serbatoio dell'olio e serrarlo, ruotandolo in senso orario.
3. Spegnere periodicamente l'elettroutensile e controllare l'indicatore del livello olio per assicurarsi che la barra di guida e la catena siano lubrificate correttamente.

Installazione del copribarra per il rimessaggio (Fig. A, B, J)

Rimuovere sempre la batteria dall'elettroutensile e quindi coprire la barra di guida **7** con il copribarra **14** durante il trasporto o il rimessaggio del BCCSP515.

1. Montare il copribarra **14** sulla barra di guida **7** come mostrato nella Fig. I.

Protezione della catena (Fig. A)

⚠ ***AVVERTENZA: non utilizzare mai la motosega senza la protezione della catena correttamente montata, per contribuire a prevenire il contraccolpo rotazionale.***

La protezione della catena **6** copre la parte superiore della barra di guida **7** e riduce la possibilità che la catena **8** entri in contatto con oggetti che potrebbero far scattare la barra e la catena in contraccolpo verso l'operatore.

Trasporto della potatrice (Fig. J)

• Spegnere sempre l'unità, rimuovere la batteria e coprire la barra di guida **7** con il copribarra **14** durante il trasporto della potatrice.

UTILIZZO

Istruzioni per l'uso

⚠ ***AVVERTENZA:*** *attenersi sempre alle istruzioni di sicurezza e alle norme in vigore.*

⚠ ***AVVERTENZA: per ridurre il rischio di gravi lesioni personali, spegnere l'elettroutensile e rimuovere il pacco batteria prima di effettuare qualsiasi regolazione o rimozione/installazione di attacchi, accessori o prima della pulizia.*** *Un avvio accidentale può provocare lesioni personali.*

Posizione corretta delle mani (Fig. A, K)

⚠ ***AVVERTENZA:*** *per ridurre il rischio di gravi lesioni alle persone, tenere* ***SEMPRE*** *le mani nella posizione corretta.*

⚠ ***AVVERTENZA:*** *per ridurre il rischio di gravi lesioni alle persone, mantenere* ***SEMPRE*** *una presa sicura allo scopo di prevenire reazioni improvvise.*

⚠ ***AVVERTENZA:*** *non utilizzare mai una presa a mani incrociate né qualsiasi posizione che collochi il corpo o il braccio in linea con la catena.*

Tenere saldamente la motosega con entrambe le mani. Tenere sempre la mano destra sull'impugnatura superiore **5** e la mano sinistra sull'impugnatura principale **1**, dietro la protezione per le mani **4**, in modo che il corpo si trovi alla destra della catena.

NOTA: NON sorreggere la sega dalla protezione anteriore per le mani 4.

Uso della motosega (Fig. A)

⚠ ***AVVERTENZA:*** *leggere e comprendere tutte le istruzioni. La mancata osservanza di tutte le istruzioni riportate di seguito può causare scosse elettriche, incendi e/o gravi lesioni personali.*

⚠ ***AVVERTENZA:*** *prima di tagliare i tronchi, fissarli in posizione per evitare che si muovano durante il taglio.*

⚠ ***AVVERTENZA: indossare pantaloni da lavoro robusti.***

⚠ ***AVVERTENZA:*** *si raccomanda a coloro che utilizzano la motosega per la prima volta di fare pratica tagliando dei tronchi su un cavalletto di supporto per tronchi o un ceppo.*

⚠ ***AVVERTENZA:*** *non tenere la motosega afferrandola per la protezione anteriore per le mani. Mantenere il gomito del braccio destro bloccato in modo che il braccio destro sia disteso per resistere a un contraccolpo.*

⚠ ***AVVERTENZA:*** *Non lasciare mai che una qualsiasi parte del corpo sia allineata alla barra di guida durante l'uso della motosega.*

⚠ ***AVVERTENZA: quando non è in uso, tenere sempre l'unità spenta e rimuovere il pacco batteria.***

⚠ ***AVVERTENZA: non azionare mai la motosega senza che la protezione della catena sia montata correttamente, per contribuire a prevenire i contraccolpi rotazionali.***

- *Prestare attenzione ai contraccolpi che possono causare lesioni personali gravi o la morte. Vedi Importanti istruzioni di sicurezza* **Protezione contro i contraccolpi***, per evitare il rischio di contraccolpo.*
- *Non sporgersi eccessivamente. Non eseguire tagli sopra l'altezza del petto. Assicurarsi di avere un appoggio stabile. Tenere le gambe divaricate. Suddividere il proprio peso in modo uniforme su entrambi i piedi.*
- *Non azionare mai la motosega mentre ci si trova su un albero, in una posizione scomoda o su una scala o altra superficie instabile. Si potrebbe perdere il controllo della motosega, causando gravi lesioni.*
- *Mantenere la motosega in funzione alla massima velocità per tutta la durata del taglio.*
- *Lasciare che sia la catena a eseguire il taglio. Esercitare solamente una leggera pressione. Non esercitare pressione sulla motosega al termine del taglio.*

INTERRUTTORE DI ACCENSIONE/SPEGNIMENTO (Fig. A)

⚠ ***AVVERTENZA: non tentare mai di bloccare un interruttore nella posizione di accensione.***

Assicurarsi sempre di avere un appoggio stabile e afferrare saldamente la motosega con entrambe le mani, con il pollice e le dita che circondano entrambe le impugnature.

1. Per accendere l'unità, spingere verso l'alto la levetta di blocco accensione **3**, come illustrato nella Fig. A, e premere il grilletto di azionamento **2**.
2. Al fine di mantenere l'unità in funzione, occorre tenere premuto il grilletto di azionamento **2**.
3. Per spegnere la motosega, rilasciare l'interruttore a grilletto **2**.

NOTA: Se si applica una forza eccessiva durante l'esecuzione di un taglio, la motosega si spegne. Per riavviare la motosega, è necessario rilasciare la levetta di blocco accensione **3** e il grilletto di azionamento **2** prima che la motosega si riavvii. Ricominciare il taglio, questa volta con una forza minore. Lasciare che la motosega tagli al proprio ritmo.

MANUTENZIONE

Questo elettroutensile è stato progettato per funzionare a lungo con una manutenzione minima. Per ottenere prestazioni continuative e sempre soddisfacenti occorre averne cura e sottoporla a pulizia periodica.

⚠ ***AVVERTENZA: per ridurre il rischio di lesioni gravi alle persone, spegnere l'elettroutensile e scollegare il pacco batteriaprima di eseguire regolazioni o di rimuovere/inserire attacchi, accessori, o prima della pulizia.*** *Un avvio accidentale può provocare lesioni alle persone.*

Il caricabatterie e il pacco batteria non sono parti riparabili.

Per informazioni sui recapiti dei centri di assistenza, consultare la quarta di copertina di questo manuale o visitare la pagina web **www.2helpU.com**.

Catena e barra di guida

Dopo alcune ore di utilizzo, rimuovere il copricatena, la barra di guida e la catena della sega e pulirli a fondo con una spazzola a setole morbide. Fare in modo che il foro di lubrificazione sulla barra sia privo di detriti.

Rocchetto e copri rocchetto (Fig. C–H)

⚠ ***ATTENZIONE:*** *Catena affilata. Indossare sempre guanti di protezione quando si maneggia la catena. La catena è affilata e può causare tagli anche quando non è in movimento.*

⚠ ***AVVERTENZA:*** *Catena affilata in movimento. Per evitare l'azionamento accidentale, assicurarsi che la batteria sia rimossa dall'elettroutensile prima di eseguire le operazioni seguenti. In caso contrario si potrebbero subire o causare gravi lesioni personali.*

1. Appoggiare la motosega su una superficie piana e stabile.
2. Rimuovere il copri rocchetto **9** come descritto nella sezione ***Installazione della barra di guida e della catena***.
3. Indossando dei guanti di protezione, utilizzare una spazzola pulita con setole morbide per rimuovere segatura, rametti, rampicanti o altri detriti che potrebbero essersi accumulati all'interno del copri rocchetto **9** e attorno alla catena **8** o al rocchetto **19**.
4. Ruotare la vite di tensione della catena **11** utilizzando un cacciavite a taglio (non fornito). Ruotare la vite in senso antiorario per consentire alla barra di guida **7** di retrocedere e di ridurre la tensione sulla catena per poterla rimuovere.
5. Indossando guanti di protezione, afferrare la catena e la barra di guida e sollevarle allontanandole dall'elettroutensile.
6. Indossando dei guanti di protezione, utilizzare una spazzola pulita con setole morbide per rimuovere segatura o altri detriti che potrebbero essersi accumulati sulla barra di guida **7** e attorno alla catena **8**.

7. Installare la catena, la barra di guida e il copri rocchetto **9**, come descritto nelle sezioni ***Installazione della barra di guida e della catena, Sostituzione della catena*** e regolare la catena alla tensione corretta prima dell'uso, come descritto nella sezione ***Regolazione della tensione della catena***.

Affilatura della catena (Fig. M–O)

⚠ ***ATTENZIONE:*** *catena affilata. Indossare sempre guanti di protezione quando si maneggia la catena. La catena è affilata e può causare tagli anche quando non è in movimento.*

⚠ ***AVVERTENZA:*** *catena affilata in movimento. Per evitare l'azionamento accidentale, assicurarsi che la batteria sia rimossa dalla motosega prima di eseguire le operazioni elencate di seguito. In caso contrario si potrebbero subire o causare gravi lesioni personali.*

⚠ ***AVVERTENZA:*** *non limare eccessivamente i delimitatori di profondità della catena* **23** *poiché ciò aumenterebbe il rischio di contraccolpo. Se la catena* **8** *è stata affilata più di quattro volte, sostituirla.*

Ogni volta che la catena **8** viene affilata, le sue qualità di protezione dai contraccolpi si riducono un po' e occorre prestare particolare attenzione durante l'uso.

Si consiglia di affilare una catena non più di quattro volte.

NOTA: i denti di taglio **24** perdono immediatamente il filo se toccano il terreno/lo sporco o un chiodo durante il taglio.

Per ottenere le migliori prestazioni possibili dalla motosega, è importante mantenere affilati i denti di taglio **24** della catena. Seguire questi utili consigli per una corretta affilatura della catena:

1. per ottenere i migliori risultati, utilizzare una lima 4 mm (5/16") e un portalima per affilare la catena della motosega. Ciò permetterà di mantenere sempre gli angoli di affilatura corretti;

2. posizionare il portalima in orizzontale sulla piastra superiore **25** e l'indicatore di profondità del dente di taglio **24**;

3. mantenere la linea dell'angolo di limatura corretto della piastra superiore **25** pari a 30° **26** sulla guida di limatura parallelamente alla catena (lima a 60° rispetto alla catena vista dal lato), come mostrato nella Fig. M;

4. affilare prima i denti di taglio **24** su un lato della catena **8**. Procedere dall'interno di ciascun dente di taglio verso l'esterno. Girare poi la motosega e ripetere i passaggi (2, 3, 4) per i denti di taglio sull'altro lato della catena.

NOTA: Utilizzare una lima piatta per limare la sommità dei delimitatori di profondità **27** (porzione della maglia della catena davanti al dente di taglio **24** in modo che siano circa 0.50 mm (.020") al di sotto delle punte dei denti di taglio, come mostrato nella Fig. N.

5. Mantenere tutti i taglienti alla stessa lunghezza, come mostrato nella Fig. O.

6. Se la superficie cromata delle piastre superiori **25** o laterali è danneggiata **28**, limare fino a rimuovere il danneggiamento.

⚠ ***ATTENZIONE:*** *dopo la limatura il dente di taglio è affilato; prestare particolare attenzione durante questa procedura.*

Lubrificazione

L'apparato non richiede alcuna ulteriore lubrificazione.

Pulizia

⚠ ***AVVERTENZA:*** *pericolo di scosse elettriche e pericolo meccanico. Scollegare la spina dalla presa di corrente e/o rimuovere il pacco batteria, se estraibile, dal prodotto prima di pulirlo.*

⚠ ***AVVERTENZA:*** *per garantire un funzionamento sicuro ed efficiente, mantenere sempre puliti il prodotto e le feritoie di ventilazione (se del caso). Il corpo macchina e le feritoie di ventilazione possono essere pulite con uno spazzolina asciutta con setole morbide non di metallo e/o con un aspirapolvere adatto, appena vi sia sporco visibile. Quando si esegue questa procedura, indossare un dispositivo di protezione per gli occhi e una maschera antipolvere omologati.*

⚠ ***AVVERTENZA:*** *non utilizzare mai solventi o altri prodotti chimici aggressivi per pulire le parti non metalliche del prodotto. Tali prodotti chimici possono indebolire i materiali utilizzati nelle suddette parti. Usare un panno inumidito solamente con acqua e sapone neutro. Evitare che entrino dei liquidi all'interno del prodotto. Non immergere alcuna parte del prodotto in un liquido.*

Accessori opzionali

⚠ ***AVVERTENZA:*** *poiché accessori diversi da quelli offerti da BLACK+DECKER non sono stati testati con questo prodotto, l'utilizzo di tali accessori potrebbe essere pericoloso. Per ridurre il rischio di lesioni alle persone, utilizzare soltanto gli accessori consigliati da BLACK+DECKER per l'uso con questo prodotto.*

Rivolgersi al proprio rivenditore per ulteriori informazioni sugli accessori più adatti.

Protezione dell'ambiente



I prodotti/Le batterie sono riciclabili, ma, se sono contrassegnati con il simbolo del cassonetto barrato, non devono essere smaltiti con i normali rifiuti domestici.

Lasciare scaricare completamente le batterie e separarle e, se possibile, separare le fonti luminose dal prodotto. È responsabilità dell'utilizzatore provvedere all'eliminazione di tutti i dati personali dal prodotto da smaltire. A quel punto sarà possibile conferirlo presso un centro di raccolta ufficiale o presso un rivenditore aderente all'iniziativa, che nella maggior parte dei casi lo ritirerà a titolo gratuito. L'imballaggio deve essere scartato in base al codice del materiale contrassegnato su di esso. Le istruzioni per l'uso e la sicurezza devono essere smaltite solo quando il prodotto non è più in uso.

Per informazioni sulla gestione dei rifiuti, rivolgersi alla propria comunità locale/al proprio comune di residenza. Per ulteriori informazioni, visitare il sito web **www.2helpU.com** e scansionare il codice QR riportato sopra.

BCCSP515 RISOLUZIONE DEI PROBLEMI

Problema	Soluzione
La motosega non si avvia.	• Verificare che la batteria sia installata. • Verificare i requisiti di carica della batteria. • Verificare che il blocco accensione sia completamente premuto verso il basso prima di azionare il grilletto principale. • Verificare che il freno della catena non sia innestato.
La motosega si spegne durante l'uso.	• Caricare la batteria. • Si sta forzando la motosega. Riavviare l'elettroutensile e ridurre la pressione.
La batteria non si carica.	• Inserire la batteria nel caricabatterie finché non si accende la spia di carica in corso rossa. Caricare per un massimo di 8 ore se la batteria è completamente scarica. • Collegare il caricabatterie a una presa di corrente funzionante. • Verificare che vi sia corrente nella presa collegandovi un apparecchio. • Verificare che la presa di corrente non sia collegata a un interruttore della luce che interrompe l'alimentazione quando si spegne la luce. • Portare il caricabatterie e l'apparecchio a una temperatura dell'aria circostante superiore a 4,5 ° C o inferiore a 40,5 ° C.
Barra / Catena surriscaldata.	• Consultare la sezione ***Regolazione della tensione della catena***. • Fare riferimento alla sezione ***Lubrificazione della catena e della barra di guida***.
La catena è allentata.	• Consultare la sezione "***Regolazione del tensionamento della catena***".
Qualità scadente del taglio.	• Fare riferimento alla sezione ***Regolazione della tensione della catena***. **NOTA:** una tensione eccessiva comporta un'usura eccessiva e una riduzione della vita utile della barra di guida e della catena. Lubrificare prima di ciascun taglio. Fare riferimento alla sezione ***Sostituzione della catena***. • I taglienti della catena potrebbero avere perso il filo. Fare riferimento alla sezione ***Affilatura della catena***.
La motosega funziona ma non taglia.	• La catena potrebbe essere installata al contrario. Consultare le sezioni per l'installazione e la rimozione della catena. • I taglienti della catena potrebbero avere perso il filo. Fare riferimento alla sezione ***Affilatura della catena***.
La motosega non si lubrifica.	• Rabboccare il serbatoio d'olio. • Pulire la barra di guida, il rocchetto e il coprirocchetto. Fare riferimento alla sezione ***Manutenzione***.

18 V SNOEIKETTINGZAAG BCCSP515

Documenten beschikbaar online

(Voorbeelden kunnen variëren per product.)
www.2helpU.com/DoC/ of
www.2helpU.com/DoC/index/xxx*
*Vervang, voor rechtstreekse toegang, "xxx" door het op het productclassificatielabel of de verpakking opgegeven modelnummer van het product.

- Handleiding en veiligheidsinformatieblad (SIS)
- Conformiteitsverklaring (DoC)
- Productemissiegegevens (PED): Informatie over geluid, trillingen en stof (niet van toepassing op alle producten)

WAARSCHUWING: Lees alle veiligheidswaarschuwingen, instructies, illustraties en specificaties in deze handleiding, met inbegrip van de delen over de geleverde accu en lader in een originele gereedschapshandleiding of de afzonderlijke Accu's en laders-handleidingen. *Handleidingen kunnen verkregen worden door contact op te nemen met de klantendienst (raadpleeg de laatste pagina van deze handleiding).*

Technische gegevens

		BCCSP515
Spanning	V_{DC}	18
Type		1
Accutype		Li-Ion
Lengte zwaard	cm	15
Maximale kettingsnelheid (onbelast)	m/s	4.8
Maximale lengte zaagsnede	cm	10
Olie-inhoud	ml	40
Gewicht (zonder zaagketting, zwaard, beschermkap van het zwaard, olie, accu en optionele accessoires.)	kg	1,31

Definities: Veiligheidsrichtlijnen

De definities hieronder beschrijven de ernstgraad voor elk signaalwoord. Gelieve de handleiding te lezen en op deze symbolen te letten.

⚠ ***GEVAAR:*** *wijst op een dreigende gevaarlijke situatie die, indien niet vermeden, zal leiden* ***tot de dood of ernstige verwondingen****.*

⚠ ***WAARSCHUWING:*** *wijst op een mogelijk gevaarlijke situatie die, indien niet vermeden,* ***zou kunnen*** *leiden tot* ***de dood of ernstige letsels.***

⚠ ***VOORZICHTIG:*** *wijst op een mogelijk gevaarlijke situatie die, indien niet vermeden,* ***kan*** *leiden tot* ***kleine of matige letsels.***

OPMERKING: *geeft een handeling aan* ***waarbij geen persoonlijk letsel optreedt*** *die, indien niet voorkomen,* ***schade aan goederen kan*** *veroorzaken.*

⚠ *Wijst op risico van een elektrische schok.*

⚠ *Wijst op brandgevaar.*

ALGEMENE VEILIGHEIDSWAARSCHUWINGEN VOOR GEBRUIK VAN ELEKTRISCH GEREEDSCHAP

⚠ ***WAARSCHUWING: Lees alle veiligheidswaarschuwingen, instructies, illustraties en specificaties die bij dit gereedschap worden verstrekt.*** *Het niet opvolgen van alle onderstaande instructies kan leiden tot een elektrische schok, brand en/of ernstig persoonlijk letsel.*

BEWAAR ALLE WAARSCHUWINGEN EN INSTRUCTIES VOOR LATERE RAADPLEGING

De term "elektrisch gereedschap" in de waarschuwingen verwijst naar uw (met een snoer) op de netspanning aangesloten elektrisch gereedschap of naar uw (snoerloos) elektrisch gereedschap met een accu.

1) Veiligheid van de werkplek

a) ***Houd de werkplek schoon en goed verlicht.*** *Op rommelige of donkere plekken zullen sneller ongelukken gebeuren.*

b) ***Gebruik elektrisch gereedschap niet in een omgeving met explosiegevaar, zoals in de nabijheid van brandbare vloeistoffen, gassen of stof.*** *Elektrisch gereedschap veroorzaakt vonken die het stof of de dampen kunnen doen ontbranden.*

c) ***Houd kinderen en andere personen tijdens het gebruik van elektrisch gereedschap uit de buurt.*** *Als u wordt afgeleid, kunt u de controle over het gereedschap verliezen.*

2) Elektrische veiligheid

a) ***Stel elektrisch gereedschap niet bloot aan regen of natte omstandigheden.*** *Als er water in elektrisch gereedschap terechtkomt, neemt het risico op een elektrische schok toe.*

3) Persoonlijke veiligheid

a) ***Blijf alert, kijk wat u doet en gebruik uw gezond verstand als u met elektrisch gereedschap werkt. Gebruik het gereedschap niet wanneer u vermoeid bent of onder invloed van drugs, alcohol of medicatie.*** *Een moment van onoplettendheid tijdens het bedienen van elektrisch gereedschap kan leiden tot ernstig persoonlijk letsel.*

b) ***Draag persoonlijke beschermingsmiddelen. Draag altijd oogbescherming.*** *Beschermende uitrusting, zoals een stofmasker, anti- slip veiligheidsschoenen, een helm, of gehoorbescherming, gebruikt in de juiste omstandigheden, zal het risico van persoonlijk letsel verminderen.*

c) ***Zorg ervoor dat het gereedschap niet per ongeluk kan worden gestart. Controleer dat de schakelaar in de uit-stand staat voor u het gereedschap aansluit op de stroombron en/of de accu plaatst en voor u het gereedschap oppakt en draagt.*** *Het dragen van elektrisch gereedschap met uw vinger op de schakelaar of het onder spanning zetten van elektrisch gereedschap waarvan de schakelaar aan staat, kan leiden tot ongelukken.*

d) ***Verwijder alle stelsleutels of steeksleutels voordat u het elektrische gereedschap inschakelt.*** *Een steeksleutel of een inbussleutel in een draaiend deel van het elektrisch gereedschap kan tot persoonlijk letsel leiden.*

e) ***Reik niet buiten uw macht. Houd uw voeten altijd op de grond en bewaar te allen tijde uw evenwicht.*** *Dit geeft u meer controle over het elektrisch gereedschap in onverwachte situaties.*

f) ***Draag de juiste kleding. Draag geen losse kleding of sieraden. Houd uw haar en kleding uit de buurt van***

bewegende onderdelen. *Loszittende kleding, sieraden of lang haar kunnen door bewegende delen worden gegrepen.*

g) ***Als er in apparaten wordt voorzien voor het aansluiten van apparatuur voor stofafzuiging of het opvangen van stof, zorg er dan voor dat deze goed wordt aangesloten en gebruikt.*** *Het gebruik van stofafzuiging kan aan stof gerelateerde gevaren verminderen.*

h) ***Denk niet dat u, doordat u het gereedschap veel hebt gebruikt, het allemaal wel weet en dat u de veiligheidsbeginselen kunt negeren.*** *Een onvoorzichtige actie kan in een fractie van een seconde ernstig letsel tot gevolg hebben.*

4) Gebruik en verzorging van elektrisch gereedschap

a) ***Forceer het elektrisch gereedschap niet. Gebruik het juiste elektrisch gereedschap voor uw toepassing.*** *Het juiste elektrisch gereedschap voert de werkzaamheden beter en veiliger uit tegen de snelheid waarvoor het is ontworpen.*

b) ***Gebruik het gereedschap niet als u het niet met de schakelaar in en uit kunt schakelen.*** *Ieder gereedschap dat niet met de schakelaar kan worden bediend, is gevaarlijk en moet worden gerepareerd.*

c) ***Haal de stekker uit het stopcontact en/of neem de accu, als deze uitneembaar is, uit het gereedschap voordat u aanpassingen uitvoert, accessoires verwisselt, of het elektrisch gereedschap opbergt.*** *Dergelijke preventieve veiligheidsmaatregelen verminderen het risico dat het elektrisch gereedschap per ongeluk wordt gestart.*

d) ***Bewaar gereedschap dat niet wordt gebruikt buiten het bereik van kinderen en laat niet toe dat personen die onbekend zijn met het elektrische gereedschap of deze instructies het gereedschap bedienen.*** *Elektrisch gereedschap is gevaarlijk in de handen van niet opgeleide gebruikers.*

e) ***Onderhoud elektrisch gereedschap en accessoires goed. Controleer op verkeerde uitlijning of vastlopen van bewegende onderdelen, breuk van onderdelen en andere omstandigheden die de werking van het gereedschap nadelig kunnen beïnvloeden. Laat het gereedschap vóór gebruik repareren als het beschadigd is.*** *Veel ongelukken worden veroorzaakt doordat elektrisch gereedschap niet goed is onderhouden.*

f) ***Houd gereedschap voor maaien en zagen scherp en schoon.*** *Goed onderhouden gereedschap loopt minder snel vast en is gemakkelijker onder controle te houden.*

g) ***Gebruik het elektrische gereedschap, de accessoires en gereedschapsonderdelen enz. in overeenstemming met deze instructies, waarbij u rekening houdt met de werkomstandigheden en de werkzaamheden die moeten worden uitgevoerd.*** *Gebruik van het elektrische gereedschap voor werkzaamheden die anders zijn dan het bedoelde gebruik, kunnen leiden tot een gevaarlijke situatie.*

h) ***Houd handgrepen en greepoppervlakken droog, schoon en vrij van olie en vet.*** *Gladde handgrepen en greepoppervlakken maken het moeilijk het gereedschap veilig te hanteren en onder controle te houden in onverwachte situaties.*

5) Gebruik en onderhoud van accugereedschap

a) ***Gebruik alleen de lader die door de fabrikant wordt opgegeven.*** *Een lader die geschikt is voor het ene type accu, kan een risico van brand doen ontstaan bij gebruik met een andere accu.*

b) *Gebruik elektrische gereedschap uitsluitend met speciaal opgegeven accu's.* *Het gebruik van andere accu's kan gevaar voor letsel en brand geven.*

c) ***Houd de accu wanneer deze niet in gebruik is, weg bij andere metalen voorwerpen zoals paperclips, munten, sleutels, spijkers, schroeven of andere kleine metalen voorwerpen die een verbinding van het ene contactpunt met het andere tot stand kunnen brengen.*** *De accuklemmen kortsluiten kan brandwonden of een brand veroorzaken.*

d) ***Wanneer de accu niet goed wordt behandeld, kan er vloeistof uit de accu spuiten; vermijd contact met deze vloeistof. Als u hier per ongeluk toch mee in contact komt, spoel dan met water. Als de vloeistof in contact met de ogen komt, dient u ook medische hulp in te roepen.*** *Vloeistof uit de accu kan irritatie of brandwonden veroorzaken.*

e) ***Gebruik geen accu of gereedschap dat is beschadigd of waaraan aanpassingen zijn gemaakt.*** *Beschadigde of aangepaste accu's kunnen zich onvoorspelbaar gedragen, met een risico op brand, een ontploffing of letsel als gevolg.*

f) ***Stel een accu of gereedschap nooit bloot aan vuur of extreme temperaturen.*** *Blootstelling aan vuur of een temperatuur boven 130 °C kan een ontploffing veroorzaken.*

g) ***Volg alle instructies en laad de accu of het gereedschap niet op buiten het temperatuurbereik dat wordt aangegeven in de instructies.*** *Onjuist opladen of opladen bij temperaturen buiten het opgegeven bereik kan de accu beschadigen en het risico op brand vergroten.*

6) Onderhoud

a) ***Laat uw gereedschap onderhouden door een erkende reparateur die uitsluitend identieke vervangonderdelen gebruikt.*** *Dit zal ervoor zorgen dat de veiligheid van het elektrisch gereedschap blijft behouden.*

b) *Voer nooit onderhoud uit aan beschadigde accu's.* *Alleen de fabrikant of een erkend servicecentrum mag servicewerkzaamheden aan accu's uitvoeren.*

Algemene veiligheidswaarschuwingen voor snoeikettingzagen:

a) ***Houd alle lichaamsdelen uit de buurt van de zaagketting als snoeikettingzaag in werking is. Verzeker er voordat u de snoeikettingzaag start, dat de zaagketting niets raakt.*** *Een moment van onoplettendheid bij het gebruik van snoeizagen kan ertoe leiden dat kledingstukken of lichaamsdelen in de zaagketting verstrikt raken.*

b) ***Houd de snoeizaag altijd vast met een hand op de bedieningshandgreep en de andere hand op de hulphandgreep.***

c) ***Houd de snoeizaag alleen vast bij de geïsoleerde greepoppervlakken, omdat de kettingzaag met verborgen bedrading in aanraking kan komen.*** *Als zaagkettingen een draad 'onder spanning' raken, kunnen niet afgeschermde metalen onderdelen van de snoeizaag 'onder spanning' komen te staan en de gebruiker een elektrische schok geven.*

d) ***Draag oogbescherming. Aanvullende beschermende uitrusting voor hoofd, handen, benen en voeten wordt aanbevolen.*** *Afdoende beschermende uitrusting zal persoonlijk letsel vanwege rondvliegend afval of onbedoeld contact met de zaagketting verminderen.*

e) ***Gebruik de snoeischaar niet in een boom, op een ladder, vanaf een dak of een andere niet stabiele ondersteuning.***

Een snoeischaar op deze manier gebruiken, kan ernstig persoonlijk letsel veroorzaken.

f) ***Zorg er altijd voor dat u stevig staat en gebruik de snoeizaag alleen als u op een stabiel, veilig en horizontaal oppervlak staat.*** *Gladde of instabiele oppervlakken kunnen leiden tot het verliezen van het evenwicht of de controle over de snoeizaag.*

g) ***Wees er bedacht op dat een tak die onder spanning staat, kan terugveren als u deze doorzaagt.*** *Als de spanning in de houtvezels vrijkomt, kan de gebruiker door de tak worden geraakt en/of de snoeizaag ongecontroleerd weggeslingerd worden.*

h) ***Ga zeer voorzichtig te werk bij het zagen van struikgewas of jong hout.*** *Het dunne materiaal kan in de zaagketting vast komen te zitten en naar u toe zwiepen of u uw evenwicht doen verliezen.*

i) ***Draag de snoeizaag in uitgeschakelde toestand en van uw lichaam weg gericht. Plaats altijd de kap over het zwaard tijdens het vervoeren of opbergen van de snoeizaag.*** *Een juist gebruik van de snoei verkleint de kans dat u de bewegende zaagketting per ongeluk raakt.*

j) ***Volg de instructies voor het smeren en spannen van de ketting en het vervangen van het zwaard en de ketting.*** *Een onjuist gespannen of gesmeerde ketting kan breken en vergroot de kans op terugslag.*

k) ***Zaag uitsluitend hout. Gebruik de snoeizaag niet voor doeleinden waarvoor deze niet is bedoeld. Bijvoorbeeld: gebruik de snoeizaag niet voor het zagen van metaal, kunststof, steen of niet houten bouwmaterialen.*** *De snoeizaag gebruiken voor andere doeleinden dan waarvoor deze is bedoeld, kan een gevaarlijke situatie veroorzaken.*

l) ***Deze snoeizaag is niet bedoeld voor het vellen van bomen.*** *De snoeizaag gebruiken voor andere doeleinden dan waarvoor deze is bedoeld, kan ernstig letsel van de gebruiker of omstaanders veroorzaken.*

*m) Volg alle instructies tijdens het vrijmaken van geblokkeerd materiaal, het opbergen of onderhoud/****reparatie van de snoeizaag.*** *Controleer of de schakelaar op de stand uit staat en de accu is verwijderd.*

Oorzaken van terugslag en hoe de gebruiker deze kan voorkomen

Er kan terugslag optreden wanneer de punt van het zwaard op een voorwerp stoot of het hout terugveert en de zaagketting in de zaagsnede klem komt te zitten.

Als de punt een voorwerp raakt, kan het zwaard plotseling omhoog en naar achter slaan in de richting van uw lichaam.

Als de zaagketting aan de bovenzijde van het zwaard klem komt te zitten, kan het zwaard snel achterwaarts in de richting van uw lichaam worden geduwd.

Elk van deze reacties kan u de controle over de kettingzaag doen verliezen en ernstig lichamelijk letsel tot gevolg hebben. Vertrouw niet uitsluitend op de ingebouwde veiligheidsvoorzieningen van de zaag. Als gebruiker van een snoeizaag, moet u verschillende stappen nemen om ongevallen en letsel tijdens het werken met de zaag te voorkomen.

Terugslag is het gevolg van een verkeerd gebruik en/of onjuiste gebruiksomstandigheden van de snoeizaag en kan worden voorkomen door de juiste voorzorgsmaatregelen te nemen, zoals hieronder weergegeven:

a) ***Blijf het gereedschap stevig vasthouden, met uw duimen en vingers rond de handgrepen van de snoeizaag, met beide handen op de zaag en plaats uw lichaam en arm zodat u aan terugslagkrachten kunt weerstaan.*** *Met geschikte voorzorgsmaatregelen kunt u de terugslagkrachten onder controle houden. De snoeizaag niet loslaten.*

b) ***Reik niet buiten uw macht en zaag niet boven schouderhoogte.*** *Dit voorkomt onbedoeld contact met de punt en zorgt ervoor dat u de snoeizaag in onverwachte situaties beter onder controle kunt houden.*

c) ***Gebruik uitsluitend door de fabrikant genoemde vervangonderdelen.*** *Onjuiste zwaarden en kettingen kunnen kettingbreuk en/of terugslag veroorzaken.*

d) ***Volg de slijp- en onderhoudsinstructies van de fabrikant van de zaagketting.*** *De hoogte van de dieptemaat verminderen, kan tot meer terugslag leiden.*

Neem de volgende maatregelen om terugslag zoveel mogelijk te beperken:

1. ***Houd de zaag in een stevige greep. Houd de snoeikettingzaag stevig met beide handen vast als de motor draait. Houd de snoeikettingzaag stevig vast met uw duimen en vingers rond de handgrepen.*** *De snoeikettingzaag zal vooruit getrokken worden tijdens het zagen via de onderste rand van het zwaard. NIET zagen via de bovenste rand van het zwaard.*

2. ***Reik niet buiten uw macht.***

3. ***Blijf altijd stevig en in evenwicht staan.***

4. ***Laat niet de neus van het zwaard in contact komen met een houtblok, een tak, de grond of een ander obstakel.***

5. ***Zaag niet boven schouderhoogte.***

6. ***Gebruik voorzieningen zoals een ketting met geringe terugslag en zwaarden met verminderde terugslag, zodat er minder risico van terugslag is.***

7. ***Gebruik uitsluitend door de fabrikant aanbevolen vervangende zwaarden en kettingen of gelijkwaardige producten.***

8. ***Laat nooit de bewegende ketting in aanraking komen met een voorwerp op de punt van het zwaard.***

9. ***Houd de werkplek vrij van obstakels, zoals andere bomen, takken, stenen, schuttingen, boomstronken, enz.*** *Ruim alle obstakels uit de weg, die de ketting van de zaag kan raken wanneer u bezig bent een blok of tak door te zagen.*

10. ***Houd de ketting van de zaag scherp en goed op spanning. Een losse of botte ketting kan de kans op terugslag doen toenemen.*** *Controleer de kettingspanning regelmatig met de motor gestopt en de accu verwijderd uit het gereedschap, nooit met draaiende motor.*

11. ***Zaag uitsluitend met de ketting draaiend op volle snelheid.*** *Als de ketting op een lagere snelheid beweegt, is de kans dat terugslag optreedt groter.*

12. ***Zaag slechts één houtblok tegelijk.***

13. ***Ga zeer voorzichtig te werk wanneer u verder gaat zagen in een eerder gemaakte zaagsnede.*** *Zet de geribbelde stootranden* ***15*** *op het hout en laat de ketting op volle snelheid komen voordat u begint met zagen.*

14. ***Probeer niet invalzaagsneden uit te voeren of gaten te zagen.***

15. ***Wees erop bedacht dat houtblokken kunnen verschuiven en dat zich andere krachten kunnen voordoen die de zaagsnede dichtknijpen of het zaagwerk op een andere wijze belemmeren.***

Veiligheidsvoorzieningen tegen terugslag

⚠ ***WAARSCHUWING:*** *De volgende voorzieningen op de zaag helpen het gevaar van terugslag te beperken; maar dergelijke voorzieningen zullen deze gevaarlijke reactie van het gereedschap niet volledig voorkomen. Vertrouw als gebruiker van een snoeikettingzaag niet uitsluitend op veiligheidsvoorzieningen. U moet alle veiligheidsmaatregelen, instructies en aanwijzingen voor het onderhoud in deze handleiding opvolgen, zodat terugslag en andere krachten die kunnen leiden tot ernstige letsel, zoveel mogelijk kunnen worden vermeden.*

- *Zwaard voor verminderde terugslag, ontworpen met een kleine radiale punt die de omvang van de gevarenzone voor terugslag verkleint. Een zwaard voor minder terugslag is één van de voorzieningen die heeft bewezen dat dit het aantal en de ernst van de gevallen van terugslag aanzienlijk heeft doen afnemen, bij testen overeenkomstig de veiligheidsvereisten voor elektrische snoeikettingzagen.*
- *Ketting voor geringe terugslag, ontworpen met een dieptemeter rondom en een beschermkapbevestiging die de kracht van de terugslag afwendt en de zaag geleidelijk in het hout laat dringen. Een ketting voor geringe terugslag is een ketting die voldoet aan de vereisten voor minder terugslag van ANSI B175.1–2012.*
- *Gebruik de snoeikettingzaag niet in een boom, op een ladder, stelling of een ander instabiel oppervlak.*
- *Houd het gereedschap vast aan geïsoleerde oppervlakken wanneer u een handeling uitvoert waarbij het gereedschap in contact kan komen met verborgen bedrading. Contact met een draad 'onder spanning', zet de blootgestelde metalen onderdelen van het gereedschap 'onder spanning' en zal de gebruiker een elektrische schok bezorgen.*
- *Probeer geen verrichtingen uit te voeren waarmee u geen ervaring heeft of die uw capaciteiten te boven gaan. Lees alle instructies in deze handleiding nauwgezet door zodat u ze volledig begrijpt.*
- *Controleer voordat u de snoeikettingzaag start, dat de zaagketting niets raakt.*
- *Een snoeikettingzaag niet met één hand gebruiken! Werken met één hand kan ernstig letsel van de gebruiker, helpers of omstanders tot gevolg hebben. Een snoeikettingzaag is uitsluitend bedoeld om met beide handen te gebruiken.*
- *Houd de handgrepen altijd droog, schoon en vrij van olie en vet.*
- *Laat geen stof, vuil of zaagsel zich ophopen op de motor of aan de buitenzijde van luchtopeningen.*
- *Stop de snoeikettingzaag voordat u deze neerlegt.*
- *Gebruik de kettingzaag niet voor wijnranken en/of ander klein struikgewas.*
- *Ga uiterst voorzichtig te werk in struikgewas of jong hout, omdat dun materiaal in de zaagketting vast kan komen te zitten en naar u toe zwiepen of u uit evenwicht brengen.*

Namen en termen voor een kettingzaag

- ***Zagen -*** *Het proces van het in stukken zagen van een gevelde boom of tak.*
- ***Motorrem (indien voorzien) -*** *Een voorziening voor het tot stilstand brengen van de kettingzaag wanneer de aan/uit-schakelaar wordt losgelaten.*
- ***Aandrijfgedeelte kettingzaag -*** *Een kettingzaag zonder zaagketting en zwaard.*
- ***Aandrijfwiel of kettingwiel -*** *Het getande gedeelte dat de zaagketting aandrijft.*
- ***Vellen -*** *Het proces van het omzagen van een boom.*
- ***Zaagsnede tegenkant -*** *De eindzaagsnede die wordt gemaakt aan de tegenovergestelde zijde van de inkeping.*
- ***Voorste handgreep -*** *De ondersteunende handgreep die zich aan of bij de voorzijde van de kettingzaag bevindt.*
- ***Voorste handbeschermkap -*** *Een structurele afscherming tussen de voorste handgreep van een kettingzaag en het zwaard, gewoonlijk dichtbij de handpositie op de voorste handgreep.*
- ***Zwaard -*** *Een stevige structuur met rails die de zaagketting ondersteunt en leidt.*
- ***Schede/afdekking van het zwaard -*** *Afscherming die over het zwaard wordt geplaatst die aanraking met de tanden voorkomt als de zaag niet wordt gebruikt.*
- ***Terugslag -*** *De achterwaartse of opwaartse beweging, of beide, van het zwaard, die optreedt wanneer de zaagketting bij de neus van het bovenste gedeelte van het zwaard in contact komt met een voorwerp, zoals een houtblok of tak, of wanneer het hout buigt en de zaagketting vast komt te zitten in de zaagsnede.*
- ***Terugslag, beknelling -*** *De snelle terugslag van de zaag die zich kan voordoen wanneer het hout buigt en de bewegende zaagketting langs de bovenzijde van het zwaard in de zaagsnede vast komt te zitten.*
- ***Terugslag, roterend -*** *De snelle opwaartse en achterwaartse beweging van de zaag die zich kan voordoen wanneer de bewegende zaagketting bij het bovenste gedeelte van de punt van het zwaard in contact komt met een voorwerp, zoals een houtblok of tak.*
- ***Snoeien -*** *Het verwijderen van takken van een gevelde boom.*
- ***Ketting voor geringe terugslag -*** *Een ketting die voldoet aan de prestatievereisten voor terugslag van de ANSI B175.1–2012 (indien getest op een representatief exemplaar van de kettingzagen.)*
- ***Normale zaagpositie -*** *De posities die worden aangenomen tijdens het zagen en vellen.*
- ***Inkeping -*** *Een zaagsnede in een boom die de richting bepaalt waarin de boom valt.*
- ***Achterste handgreep -*** *De ondersteunende handgreep aan of bij de achterzijde van de zaag.*
- ***Zwaard voor verminderde terugslag -*** *Een zwaard dat heeft bewezen aanzienlijk minder terugslag te geven.*
- ***Vervangende zaagketting -*** *Een ketting die voldoet aan de vereisten voor minder terugslag van ANSI B175.1–2012 bij tests op bepaalde kettingzagen. Mogelijk wordt niet voldaan aan de prestatievereisten van de ANSI bij gebruik op andere zagen.*
- ***Zaagketting -*** *Een ronde ketting met zaagtanden die het hout zagen en die wordt aangedreven door de motor en ondersteund door het zwaard.*
- ***Geribbelde stootrand -*** *De ribbels worden gebruikt bij het vellen of zagen om de zaag te draaien en in positie te blijven tijdens het zagen.*
- ***Schakelaar -*** *Een voorziening door middel waarvan een elektrisch voedingscircuit naar de motor van de kettingzaag tot stand wordt gebracht of wordt onderbroken.*

• ***Schakelverbinding -*** *Het mechanisme dat beweging overbrengt van een aan/uit-schakelaar naar de schakelaar.*

• ***Blokkering schakelaar -*** *Een beweegbare vergrendeling die ervoor zorgt dat de schakelaar pas wordt bediend wanneer de blokkering is opgeheven.*

Overige risico's

Ondanks het toepassen van de relevante veiligheidsvoorschriften en het implementeren van veiligheidsvoorzieningen kunnen sommige overige risico's niet worden vermeden. Dit zijn:

- *Gehoorbeschadiging.*
- *Risico op persoonlijk letsel door deeltjes die worden weggeslingerd.*
- *Risico van brandwonden omdat accessoires tijdens het gebruik heet worden.*
- *Risico van persoonlijk letsel als gevolg van langdurig gebruik.*

Positie datumcode (Afb. [Fig.] B)

De productiedatumcode **18** bestaat uit een 4-cijferig jaar gevolgd door een 2-cijferige week en wordt uitgebreid met een 2-cijferige fabriekscode.

Markeringen op het gereedschap

De volgende pictogrammen staan op het gereedschap:


Lees de gebruiksaanwijzing vóór gebruik.


Draag oog-, gehoor- en hoofdbescherming.


Draag antislipschoenen.


Plaats uw handen NIET binnen dit gebied.


Gebruik het apparaat niet in de regen of bij een hoge luchtvochtigheid en laat het niet buiten liggen wanneer het regent.


Contact van de tip van het zwaard met een voorwerp moet worden vermeden.


Draairichting van de zaagketting.


Bedien de kettingzaag altijd met beide handen.


Schakel het gereedschap uit. Neem, voordat u onderhoud aan het gereedschap uitvoert, de accu uit het gereedschap.



Richtlijn 2000/14/EC gegarandeerd geluidsvermogen.

BEWAAR DEZE INSTRUCTIES

Compatibele accu's en laders

Deze accu's en laders kunnen worden gebruikt:

Accu	(kg)
BL1518	0,36
BL2018	0,37
BL2518	0,37
BDL1518S	0,36
BDL2018S	0,37
BDL2518S	0,38
BDL1518	0,36
BDL2018	0,37
BDL2518	0,38
BL4018	0,64
BDL4018S	0,64
BL5018	0,65

Laders
S018BOV1800100
S018BOB1800100
90634973
SSC-250040EU
SSC-250040UK
SSC-200100EU
SSC-200100UK
90599854-02
BDC2A

Raadpleeg de handleiding van de accu/lader voor meer informatie.

Beschrijving (Afb. A)

⚠ ***WAARSCHUWING:*** *Breng nooit wijzigingen in het gereedschap of een onderdeel ervan aan. Beschadiging of persoonlijk letsel kan het gevolg zijn.*

1 Hoofdhandgreep
2 Aan/uit-schakelaar
3 Ontgrendelhendel
4 Handbeschermkap
5 Bovenste handgreep
6 Beschermkap voor zaagketting
7 Zwaard
8 Zaagketting
9 Kap van het kettingwiel
10 Vergrendelknop zwaard
11 Schroef voor de kettingspanning
12 Oliedop
13 Oliepeilindicator
14 Schede
15 Geribbelde stootranden
16 Accu†
17 Accuvrijgaveknop

†Inbegrepen bij sommige pakketten.

Bedoeld gebruik

De BCCSP515 snoeikettingzaag is ideaal voor het snoeien en zagen van takken tot 102 mm (4") dik.

Het apparaat NIET gebruiken voor een andere taak dan waarvoor het bedoeld is.

NIET gebruiken in natte omstandigheden of in de aanwezigheid van ontvlambare vloeistoffen of gassen.

LAAT KINDEREN niet met het gereedschap in contact komen. Toezicht is vereist als onervaren gebruikers met dit product werken.

• **Kinderen en zieken.** Dit apparaat is niet bedoeld voor gebruik door kinderen of zieke, verzwakte mensen zonder toezicht.

• Dit product is niet bedoeld voor gebruik door personen (waaronder kinderen) die verminderde fysieke, sensorische of psychische vermogens hebben of die het ontbreekt aan ervaring, kennis of bekwaamheden, mits zij onder toezicht staan van een persoon die verantwoordelijk is voor hun veiligheid. Kinderen mogen nooit alleen gelaten worden met dit product.

• Bewaar of gebruik het gereedschap en de accu niet op plaatsen waar de temperatuur kan dalen tot onder 10° C (zoals in een schuur of een metalen loods in de winter), of kan oplopen tot boven 40° C (zoals in een schuur of een metalen loods in de zomer).

MONTAGE EN AANPASSINGEN

⚠ ***WAARSCHUWING: Beperk het risico van ernstig persoonlijk letsel, schakel het gereedschap uit en neem de accu uit, voor u aanpassingen uitvoert of hulpstukken of accessoires plaatst/verwijdert.*** *Wanneer het gereedschap per ongeluk wordt gestart, kan dat leiden tot letsel.*

⚠ ***WAARSCHUWING:*** *Gebruik uitsluitend accu's en laders van het merk BLACK+DECKER.*

De accu in het gereedschap plaatsen of uit het gereedschap nemen (Afb. B)

OPMERKING: Controleer of de accu **16** volledig is opgeladen.

⚠ ***WAARSCHUWING:*** *Activeer de schakelaar niet tijdens het verwijderen of installeren van de accu.*

De accu in de handgreep van het gereedschap plaatsen

1. Lijn de accu uit met de rails in de handgreep van het gereedschap (Afb. B).
2. Schuif de accu in de handgreep tot de accu stevig vastzit in het gereedschap en let erop dat u de accu op z'n plaats hoort klikken.

De accu uit het gereedschap verwijderen

1. Druk op de accuvrijgaveknop **17** en trek de accu stevig uit de handgreep van het gereedschap.
2. Zet de accu in de lader.

Het zwaard en de zaagketting installeren (Afb. A–E)

⚠ ***OPGELET:*** *Scherpe ketting. Draag altijd veiligheidshandschoenen bij het verwijderen of monteren van de zaagketting. De ketting is scherp en kan u ook verwonden wanneer het gereedschap is uitgeschakeld.*

⚠ ***WAARSCHUWING:*** *Scherpe bewegende ketting. Verzeker, om per ongeluk inschakelen te voorkomen, dat de accu uit het gereedschap is verwijderd voordat u de volgende handelingen uitvoert. Dit niet doen kan ernstig persoonlijk letsel veroorzaken.*

Als de zaagketting **8** en het zwaard **7** apart in de verpakking zitten, moet de ketting op het zwaard worden bevestigd, en beide moeten op de behuizing van het gereedschap worden bevestigd.

1. Plaats de zaag op een vlak en stevig oppervlak.
2. Draai de vergrendelknop van het zwaard **10** naar links.
3. Verwijder de kap van het tandwiel **9** en vergrendel de knop van het zwaard **10**.
4. Draag veiligheidshandschoenen, pak de zaagketting **8** vast en wikkel deze rond het zwaard **7** en controleer dat de tanden in de juiste richting wijzen (Afb. F).
5. Controleer dat de ketting goed en volledig rondom in de sleuf van het zwaard zit.
6. Plaats de zaagketting rond het kettingwiel **19**. Houd de sleuf op het zwaard tegenover de pen voor het spannen van de ketting **20** en de bout **21**, op de grondplaat zoals wordt weergegeven op Afb. C.
7. Als alles op z'n plaats zit, dient het zwaard stil gehouden te worden en moet de kap van het kettingwiel **9** weer worden geplaatst. Installeer eerst de achterkant van de tandwielkast, draai deze omlaag en verzeker dat het gat van de bout op de kap is uitgelijnd met de bout **21** op de hoofdbehuizing.
8. Installeer de kap van het tandwiel **9** en vergrendel de knop van het zwaard **10**. Draai de vergrendelknop van het zwaard **10** rechtsom tot volledig vast, zet de knop daarna een volledige draai los, zodat de spanning van de ketting goed afgesteld kan worden.
9. Gebruik een schroevendraaier (niet meegeleverd) om de schroef voor het aanspannen van de ketting **11** naar rechts te draaien om de spanning te verhogen, zoals weergegeven op Afb. E. Controleer dat de zaagketting **8** goed vlak rond het zwaard **7** ligt. Draai de vergrendelknop van het zwaard **10** volledig vast.
10. Volg de instructies in het hoofdstuk ***Spanning van de ketting afstellen***.

De spanning van de ketting afstellen (Afb. A, D–F)

⚠ ***WAARSCHUWING:*** *Een onjuiste spanning van de zaagketting kan ertoe leiden dat de zaagketting van het zwaard loopt, met ernstige letsels of een fataal ongeval als gevolg.*

OPMERKING: De spanning van de zaagketting moet regelmatig worden afgesteld, voorafgaand aan elk gebruik.

1. Controleer, met de zaag in rust op een vlak en stevig oppervlak, de spanning van de zaagketting **8**. De spanning is goed wanneer de zaagketting terugschiet wanneer u met middelvinger en duim een lichte druk uitoefent en de ketting ca. 1/8" (3 mm) van het zwaard **7** wegtrekt, zoals wordt weergegeven op Afb. F. De zaagketting mag aan de onderzijde van het zwaard niet 'doorzakken', zoals wordt weergegeven op Afb. F.
2. Zet, om de spanning van de zaagketting af te stellen, de vergrendelknop van het zwaard **10** los.
3. Draai de schroef voor het aanspannen van de ketting **11** aan de voorkant van de behuizing met de platte schroeven (niet meegeleverd).
4. Controleer de spanning van de zaagketting en stel deze af als dat nodig is.
5. Stel de zaagketting niet te strak af. Dit leidt tot overmatige slijtage en beperkt de levensduur van het zwaard en de zaagketting. Overtensioning also reduces the amount of cuts you will get per battery charge.
6. Draai, zodra de spanning van de zaagketting juist is, de vergrendelknop van het zwaard **10** tot volledig vast. Zet de vergrendelknop van het zwaard **10** vast met een aanhaalmoment van 6 ft.- lbs (8 Nm).
7. Een nieuwe ketting rekt wat uit in de eerste uren dat u hem gebruikt. Het is belangrijk om de spanning regelmatig te controleren (na het loskoppelen van de accu ***verwijder de accu***) tijdens de eerste twee uur van gebruik.

De zaagketting vervangen (Afb. C–H)

⚠ ***WAARSCHUWING:*** *Scherpe bewegende ketting. Verzeker, om per ongeluk inschakelen te voorkomen, dat de accu uit het gereedschap is verwijderd voordat u de volgende handelingen uitvoert. Dit niet doen kan ernstig persoonlijk letsel veroorzaken.*

⚠ ***OPGELET:*** *Scherpe ketting. Draag altijd veiligheidshandschoenen bij het verwijderen of monteren van de zaagketting. De ketting is scherp en kan u ook verwonden wanneer het gereedschap is uitgeschakeld.*

⚠ ***OPGELET:*** *De kettingsnelheid van dit product is 4.8 m/s. Gebruik alleen kettingen geschikt voor een snelheid lager dan 4.8 m/s.*

1. Plaats de zaag op een vlak en stevig oppervlak.
2. Verwijder de kap van het kettingwiel **9** zoals wordt beschreven in het hoofdstuk ***Het zwaard en de zaagketting plaatsen***.
3. Draai om de zaagketting **8** te verwijderen, de schroef voor het aanspannen van de ketting **11** op de voorkant van de behuizing met de platte schroevendraaier (niet meegeleverd). Draai de schroef naar links zodat het zwaard **7** terugwijkt, de spanning op de ketting afneemt en de ketting kan worden verwijderd.
4. Trek beschermende handschoenen aan, pak de zaagketting vast en licht de versleten zaagketting uit de groef in het zwaard.
5. Plaats de nieuwe ketting in de sleuf op het zwaard en zorg ervoor dat de zaagtanden in de juiste richting wijzen, laat de pijl op de ketting in dezelfde richting wijzen als de Afbeelding op de behuizing **22** van het kettingwiel, zoals weergegeven op Afb. D.
6. Volg de instructies voor ***Het zwaard en de zaagketting plaatsen***.

Vervangkettingen en -zwaarden zijn verkrijgbaar bij uw dichtstbijzijnde erkende servicecentrum.

De BCCSP515 vereist vervanging door een 6" (15 cm) zwaard en ketting:

ZAAGKETTING/ZWAARD	ZAAGKETTING
BZ06215-QZ: 15 cm (5054905342722)	BZ06315-QZ: 15 cm (5054905342739)

Zaagketting en zwaard smeren (Afb. A, I)

Systeem voor automatische smering

Deze snoeikettingzaag is uitgerust met een automatisch smeersysteem waarmee de kettingzaag en het zwaard continu gesmeerd blijven.

1. De oliepeilindicator **13** geeft het oliepeil weer. Als het oliepeil tot op minder dan een vierde is gedaald, verwijder dan de accu het gereedschap en vul olie van het juiste type bij.
2. Laat de olietank altijd leeglopen als u klaar bent met zagen.
3. Maak de olietank altijd leeg voordat u dit gereedschap opbergt.

OPMERKING: Gebruik de snoeikettingzaag niet zonder olie in de tank. Vul de olietank bij voordat deze leeg is.

OPMERKING: Gebruik voor het zwaard en de zaagketting altijd biologisch afbreekbare olie van hoge kwaliteit zodat de ketting en het zwaard goed worden gesmeerd. Tijdens het snoeien van bomen, is plantaardige olie voor het zwaard en de zaagketting aanbevolen, omdat minerale oliën levende bomen kunnen schaden. Gebruik nooit vuile, gebruikte of verontreinigde olie. Dit kan het gereedschap beschadigen.

Het oliereservoir vullen

1. Draai naar links los en verwijder daarna de oliedop **12**. Vul het reservoir met de aanbevolen olie voor zwaard en ketting, tot het oliepeil de bovenzijde van de oliepeilindicator **13** heeft bereikt.
2. Plaats de oliedop weer en draai de dop naar rechts vast.
3. Schakel de zaag periodiek uit en controleer de oliepeilindicator om te verzekeren dat het zwaard en de ketting voldoende gesmeerd worden.

De schede voor opbergen installeren (Afb. A, B, J)

Verwijder de accu altijd uit het gereedschap en dek daarna het zwaard **7** af met de schede **14** tijdens het vervoeren of opbergen van de BCCSP515.

1. Plaats de schede **14** op het zwaard **7** zoals weergegeven op Afb. I.

Beschermkap zaagketting (Afb. A)

⚠ ***WAARSCHUWING: Gebruik de snoeischaar nooit zonder de beschermkap van de zaagketting goed bevestigd, om te helpen om draaiende terugslag te voorkomen.***

De beschermkap van de zaagketting **6** bedekt de bovenkant van het zwaard **7** en verkleint de kans dat de ketting **8** voorwerpen raakt waardoor het zwaard en de ketting kunnen terugslaan in de richting van de gebruiker.

De snoeischaar vervoeren (Afb. J)

• Schakel het gereedschap altijd uit, verwijder de accu en bedek het zwaard **7** met de beschermkap voor het zwaard **14** tijdens het vervoeren van de snoeischaar.

WERKING

Gebruiksaanwijzing

⚠ ***WAARSCHUWING:*** *Houd u altijd aan de veiligheidsinstructies en van toepassing zijnde voorschriften.*

⚠ ***WAARSCHUWING: Schakel om het risico op ernstig persoonlijk letsel te verkleinen, de unit uit en verwijder de accu vóór het maken van aanpassingen of het verwijderen/installeren van hulpstukken, accessoires of vóór het reinigen.*** *Het ongewenst starten kan dat letsel veroorzaken.*

Juiste handpositie (Afb. A, K)

⚠ ***WAARSCHUWING:*** *Beperk het risico op ernstig persoonlijk letsel, plaats uw handen **ALTIJD** de juiste positie, zoals weergegeven.*

⚠ ***WAARSCHUWING:*** *Beperk het risico van ernstig persoonlijk letsel, houd het gereedschap **ALTIJD** stevig vast, zodat u bent voorbereid op een plotselinge terugslag.*

⚠ ***WAARSCHUWING:*** *Houd het gereedschap nooit vast met uw handen gekruist of in een houding die uw lichaam of arm op een lijn met de ketting kan brengen.*

Houd de zaag stevig met beide handen vast. Houd uw rechterhand altijd op de bovenste handgreep **5** en uw linkerhand op de hoofdhandgreep **1**, achter de beschermkap **4**, zodat uw lichaam zich rechts van de ketting bevindt.

OPMERKING: Houd de kettingzaag NIET vast aan de afscherming van de voorste handgreep 4.

De snoeikettingzaag gebruiken (Afb. A)

⚠ ***WAARSCHUWING:*** *Lees en begrijp alle instructies. Het niet volgen van alle onderstaande instructies kan leiden tot een elektrische schok, brand en/of ernstig persoonlijk letsel.*

⚠ ***WAARSCHUWING:*** *Maak takken vast vóór het zagen om te voorkomen dat ze bewegen tijdens het zagen.*

⚠ ***WAARSCHUWING: Draag een sterke werkbroek.***

⚠ ***WAARSCHUWING:*** *Het wordt aanbevolen dat personen die de kettingzaag voor het eerst gebruiken, een zaagbok of houtblokkensteun gebruiken.*

⚠ ***WAARSCHUWING:*** *Houd de snoeikettingzaag niet vast met de beschermkap voor de voorste handgreep. Houd de elleboog van uw rechterarm gestrekt zodat uw rechterarm recht is en aan terugslag kan weerstaan.*

⚠ ***WAARSCHUWING:*** *Zorg ervoor dat er nooit een deel van uw lichaam zich in een rechte lijn met het zwaard bevindt tijdens het werken met de snoeikettingzaag.*

⚠ ***WAARSCHUWING: Laat indien niet in gebruik, de unit altijd uitgeschakeld en verwijder de accu.***

⚠ ***WAARSCHUWING: Gebruik de snoeikettingzaag nooit zonder de beschermkap van de zaagketting goed bevestigd, om te helpen om draaiende terugslag te voorkomen.***

- *Wees op uw hoede voor terugslag, omdat deze ernstig letsel mogelijk met dodelijke afloop tot gevolg kan hebben. Voorkom het risico van terugslag, zie de belangrijke veiligheidsinstructies* **Wees op uw hoede voor terugslag**.
- *Reik niet buiten uw macht. Zaag niet boven borsthoogte. Ga vooral goed stevig op uw voeten staan. Houd uw voeten van elkaar. Verdeel uw gewicht gelijkmatig over beide voeten.*
- *Gebruik een snoeikettingzaag nooit in een boom, onnatuurlijke houding of op een ladder of een ander instabiel oppervlak. U kunt de controle over de snoeikettingzaag verliezen, met mogelijk ernstig letsel tot gevolg.*
- *Houd de snoeikettingzaag tijdens het zagen de hele tijd op volle snelheid.*
- *Laat de ketting het zaagwerk doen. Oefen alleen lichte druk uit. Zet geen druk op de snoeikettingzaag op het einde van een zaagsnede.*

AAN/UIT-SCHAKELAAR (AFB. A)

⚠ ***WAARSCHUWING: Probeer nooit een schakelaar in de stand ON te vergrendelen.***

Verzeker altijd dat u stevig staat en houd de snoeikettingzaag stevig met beide handen vast met duim en vingers rond beide handgrepen.

1. Druk om de unit in te schakelen op hendel voor vergrendeling in de uit-stand **3**, zoals weergegeven op Afb. A en knijp op de aan/uit-schakelaar **2**.
2. Om het apparaat draaiende te houden, moet u de aan/uit-schakelaar **2** ingedrukt houden.
3. Laat de aan/uit-schakelaar **2** los om het apparaat uit te schakelen.

OPMERKING: Als te veel kracht wordt toegepast tijdens het maken van een zaagsnede, schakelt de snoeikettingzaag zichzelf uit. Om de snoeikettingzaag opnieuw te starten, moet u de hendel voor vergrendeling in de uit-stand **3** en de aan/uit-schakelaar **2** loslaten voordat de snoeikettingzaag opnieuw zal starten. Begin een nieuwe zaagsnede maar nu met minder kracht. Laat de snoeikettingzaag op eigen snelheid werken.

ONDERHOUD

Uw elektrisch gereedschap is ontworpen om gedurende een lange tijdsperiode te functioneren met een minimum aan onderhoud. Het continu naar tevredenheid functioneren hangt af van de juiste zorg voor het gereedschap en regelmatige reiniging.

⚠ ***WAARSCHUWING: Schakel om het risico op ernstig persoonlijk letsel te verkleinen, het gereedschap uit en verwijder de accu vóór het maken van aanpassingen of het verwijderen/installeren van hulpstukken, accessoires of vóór het reinigen.*** *Onbedoeld starten kan letsel veroorzaken.*

Aan de lader en de accu kan geen onderhoud worden verricht.

Raadpleeg de achterkant van deze handleiding voor de contactgegevens van het servicecentrum of ga naar **www.2helpU.com**.

Zaagketting en zwaard

Verwijder na een paar uur gebruik altijd de kap van het kettingwiel, het zwaard en de ketting en maak alles schoon met borstel met zachte haren. Controleer dat de smeeropening op het zwaard vrij van vuil is.

Tandwiel en tandwielkast (Afb. C–H)

⚠ ***OPGELET:*** *Scherpe ketting. Draag altijd veiligheidshandschoenen bij het verwijderen of monteren van de zaagketting. De ketting is scherp en kan u ook verwonden wanneer het gereedschap is uitgeschakeld.*

⚠ ***WAARSCHUWING:*** *Scherpe bewegende ketting. Verzeker, om per ongeluk inschakelen te voorkomen, dat de accu uit het gereedschap is verwijderd voordat u de volgende handelingen verricht. Dit niet doen kan ernstig persoonlijk letsel veroorzaken.*

1. Plaats de zaag op een vlak en stevig oppervlak.
2. Verwijder de kap van het kettingwiel **9** zoals wordt beschreven in het hoofdstuk ***Het zwaard en de zaagketting plaatsen***.
3. Draag veiligheidshandschoenen, gebruik een schone borstel met zachte haren om zaagsel, stokken, ranken of ander vuil weg te vegen dat zich mogelijk binnenin de kettingkast **9** en rond de zaagketting **8** of het tandwiel **19** verzameld heeft.
4. Draai de schroef van de kettingspanning **11** met de platte schroevendraaier (niet meegeleverd). Draai de schroef naar links zodat het zwaard **7** terugwijkt, de spanning op de ketting afneemt en de ketting kan worden verwijderd.
5. Draag veiligheidshandschoenen, neem de zaagketting en het zwaard vast en til deze weg van het gereedschap.
6. Draag veiligheidshandschoenen, gebruik een schone borstel met zachte haren om zaag ranken of ander vuil weg te vegen dat zich mogelijk op het zwaard **7** en rond de zaagketting **8** verzameld heeft.
7. Installeer de ketting, het zwaard en de tandwielkast **9** zoals wordt beschreven in de delen ***Het zwaard en de zaagketting installeren, De zaagketting vervangen*** en pas de kettingspanning aan voor gebruik, zoals beschreven in het deel ***De kettingspanning*** aanpassen.

Slijpen van de zaagketting (Afb. M–O)

⚠ ***OPGELET:*** *Scherpe ketting. Draag altijd veiligheidshandschoenen bij het verwijderen of monteren van de zaagketting. De ketting is scherp en kan u ook verwonden wanneer het gereedschap is uitgeschakeld.*

⚠ ***WAARSCHUWING:*** *Scherpe bewegende ketting. Verzeker, om per ongeluk inschakelen te voorkomen, dat de accu uit het gereedschap is verwijderd voordat u de volgende handelingen uitvoert. Dit niet doen kan ernstig persoonlijk letsel veroorzaken.*

⚠ ***WAARSCHUWING:*** *De kettingtanden* **23** *niet te veel vijlen, dit zal het risico op terugslag vergroten. Vervang de ketting* **8** *als deze meer dan vier keer werd geslepen.*

Telkens wanneer de ketting **8** geslepen wordt, verliest deze wat van de lage terugslageigenschappen en moet deze extra voorzichtig gebruikt worden.

Het wordt aanbevolen om de zaagketting niet meer dan vier keer te slijpen.

OPMERKING: De zaagtanden **24** worden onmiddellijk bot als ze tijdens het zagen de grond/vuil of een spijker raken.

Voor optimale prestaties van uw kettingzaag, is het belangrijk dat u de tanden van de zaagketting **24** scherp houdt. Volg deze nuttige tips voor het op de juiste manier slijpen van de ketting:

1. Gebruik voor de beste resultaten, een 4 mm (5/16") vijl en vijlhouder of een vijlgeleider om uw zaagketting te slijpen. U zorgt er dan voor dat u altijd de juiste slijphoek aanhoudt.
2. Plaats de vijlhouder plat op de bovenplaat **25** en de dieptemeter van de zaag **24**.
3. Behoud voor de bovenplaat **25** de juiste hoek van 30 ° **26** op uw vijlgeleider parallel met uw ketting (vijl op 60 ° van de ketting gezien van de zijkant), zoals weergegeven op Afb. M.
4. Slijp de tanden **24** aan een kant van de ketting **8** eerst. Vijl van de binnenzijde van de zaagtand naar de buitenzijde. Draai uw zaag om en herhaal de handelingen (2, 3, 4) voor de tanden aan de andere kant van de ketting.

OPMERKING: Gebruik een platte vijl voor het vijlen van de bovenkant van de kettingtanden **27** (het deel van de kettingkoppeling voor de tand **24** zodat deze zich ongeveer 0.50 mm (.020") onder de punten van de tanden bevindt, zoals weergegeven op Afb. N.

5. Houd alle zaaglengtes gelijk zoals weergegeven op Afb. O.
6. Als het chroom oppervlak van de bovenplaten **25** of zijplaten **28** beschadigd is, vijl dan tot deze beschadiging weg is.

⚠ ***OPGELET:*** *Na het vijlen is de tand scherp, ga dan extra voorzichtig te werk.*

Smering

Uw elektrische gereedschap heeft geen aanvullende smering nodig.

Reiniging

⚠ ***WAARSCHUWING:*** *Elektrische schok en mechanisch gevaar. Trek de stekker uit de voedingsbron en/of verwijder de accu, indien mogelijk, uit het product vóór het reinigen.*

⚠ ***WAARSCHUWING:*** *Houd het product en de ventilatiesleuven (indien van toepassing) altijd schoon, om een veilige en efficiënte werking te verzekeren. De ventilatiesleuven en de hoofdbehuizing kunnen gereinigd worden met een droge, zachte niet metalen borstel en/of een geschikte stofzuiger, zo vaak als er vuil wordt opgemerkt. Draag goedgekeurde oogbescherming en een goedgekeurd stofmasker wanneer u deze procedure uitvoert.*

⚠ ***WAARSCHUWING:*** *Gebruik nooit oplosmiddelen of andere bijtende chemicaliën voor het reinigen van de niet-metalen onderdelen van het product. Deze chemicaliën kunnen de materialen die in deze onderdelen worden gebruikt, week maken. Gebruik een doek die uitsluitend met water en milde zeep is bevochtigd. Laat nooit vloeistof in het product komen. Dompel nooit een onderdeel van het product onder in een vloeistof.*

Als optie verkrijgbare accessoires

⚠ ***WAARSCHUWING:*** *Omdat andere accessoires dan deze die worden aangeboden door BLACK+DECKER niet met dit product zijn getest, kan het gebruik van dergelijke accessoires met dit gereedschap gevaarlijk zijn. Om het risico op letsel te beperken, mogen uitsluitend door BLACK+DECKER aanbevolen accessoires worden gebruikt met dit.*

Vraag uw verdeler om meer informatie over de juiste accessoires.

Bescherming van het milieu



Producten/batterijen zijn recyclebaar, maar als ze gemarkeerd zijn met de doorgekruiste afvalcontainer, mogen ze niet samen met normaal huishoudafval weggegooid worden. Laat de batterijen volledig ontladen en scheid ze, indien mogelijk, van lichtbronnen van het product. Het is de verantwoordelijkheid van de gebruiker om persoonsgegevens van dit product te verwijderen. Breng het afval daarna naar een officieel afvalinzamelcentrum of een deelnemende handelaar, die ze vaak gratis zal aanvaarden. De verpakking moet weggegooid worden op basis van de aangebrachte materiaalcode. De bedienings- of veiligheidsinstructies mogen alleen weggegooid worden als het betreffende product niet langer gebruikt wordt.

Vraag de richtlijnen inzake afvalbeheer bij uw plaatselijke community/gemeente. Ga voor meer informatie naar **www.2helpU.com** en scan de bovenstaande QR-code.

BCCSP515 PROBLEMEN OPLOSSEN

Probleem	Oplossing
Toestel start niet.	• Controleer dat de accu goed is geplaatst. • Controleer wat nodig is voor het laden van de accu. • Controleer dat u de vergrendeling in de uit-stand volledig is ingedrukt voordat u de aan/uit-schakelaar verplaatst. • Controleer dat de kettingrem niet bekrachtigd is.
Gereedschap stopt tijdens gebruik.	• Laad de accu op. • Er wordt te veel druk op het gereedschap uitgeoefend. Start het gereedschap opnieuw en oefen minder druk uit.

Probleem	Oplossing
Accu laadt niet op.	• Plaats de accu in de lader tot het rode laadlampje gaat branden. Laad de accu 8 uur op als deze volledig leeg is. • Steek de stekker van de lader in een stopcontact waar stroom op staat. • Controleer de spanning door een apparaat op het stopcontact aan te sluiten. • Controleer of de spanning op het stopcontact misschien wordt onderbroken door een lichtschakelaar, die het stopcontact stroomloos maakt wanneer u het licht uitschakelt. • Verplaats de lader en het gereedschap naar een plaats waar de omgevingstemperatuur hoger is dan 4,5 °C of lager is dan 40,5 °C.
Zwaard/ketting te warm geworden.	• Raadpleeg hoofdstuk ***Afstelling van de spanning van de ketting***. • Raadpleeg hoofdstuk ***Zaagketting en zwaard smeren***.
Ketting is te los.	• Raadpleeg hoofdstuk ***Afstelling van de spanning van de ketting***.
Zaagsneden van slechte kwaliteit.	• Raadpleeg hoofdstuk ***Afstelling van de spanning van de ketting***. **OPMERKING:** Overmatige spanning van de ketting leidt tot overmatige slijtage en vermindering van de levensduur van het zwaard en de ketting. Smeer voorafgaand aan iedere zaagsnede. Raadpleeg het hoofdstuk ***De zaagketting vervangen***. • Kettingtanden kunnen bot worden. Raadpleeg het hoofdstuk ***De zaagketting slijpen***.
Gereedschap loopt wel maar zaagt niet.	• Misschien is de ketting achterstevoren geplaatst. Raadpleeg de hoofdstukken over het plaatsen en verwijderen van de ketting. • Kettingtanden kunnen bot worden. Raadpleeg het hoofdstuk ***De zaagketting slijpen***.
Gereedschap wordt niet gesmeerd.	• Vul olie in het oliereservoir bij. • Maak zwaard, kettingwiel en kap van kettingwiel schoon. Raadpleeg het hoofdstuk ***Onderhoud***.

18V GRENSAG
BCCSP515

Dokumenter tilgjengelig på nettet

(Eksempler kan variere etter produktet.)
www.2helpU.com/DoC/ eller
www.2helpU.com/DoC/index/xxx*
*For direkte tilgang, erstatt "xxx" med produktets modellnummer som oppgitt på produktets merkeetikett eller emballasje.

- Instruksjonshåndbok og sikkerhetsdatablad (SIS)
- Samsvarserklæring (DoC)
- Produktutslippsdata (PED): Informasjon om støy, vibrasjon og støv (gjelder ikke for alle produkter)

ADVARSEL: Les alle sikkerhetsadvarsler, instruksjoner, illustrasjoner og spesifikasjoner i denne håndboken, inkludert batteri- og laderseksjonene i en original verktøyhåndbok eller den separate håndboken for batterier og ladere. *Håndbøker kan fås ved å kontakte kundeservice (se baksiden av denne håndboken).*

Teknisk data

		BCCSP515
Spenning	V_{DC}	18
Type		1
Batteritype		Li-Ion
Sverdlengde	cm	15
Maks. kjedehastighet (uten belastning)	m/s	4.8
Maks. skjærelengde	cm	10
Oljekapasitet	ml	40
Vekt (uten sagkjede, sverd, sverddeksel, olje, batteri og eventuelt tilbehør.)	kg	1,31

Definisjoner: Retningslinjer for sikkerhet

Definisjonene under beskriver alvorlighetsgraden for hvert signalord. Vennligst les bruksanvisningen og legg merke til disse symbolene.

⚠ ***FARE:*** *Indikerer en overhengende farlig situasjon som* ***vil*** *føre til* ***død eller alvorlige personskader hvis den ikke avverges****.*

⚠ ***ADVARSEL:*** *Indikerer en potensielt farlig situasjon som* ***kan*** *føre til* ***død eller alvorlige personskader hvis den ikke avverges****.*

⚠ ***FORSIKTIG:*** *Indikerer en potensielt farlig situasjon som* ***kan*** *føre til* ***små eller moderate personskader hvis den ikke avverges****.*

MERK: *Angir en arbeidsmåte* ***som ikke er relatert til personskader****, men som* ***kan*** *føre til* ***materielle skader hvis den ikke unngås****.*

⚠ *Betegner fare for elektrisk støt.*

⚠ *Betegner fare for brann.*

GENERELLE SIKKERHETSADVARSLER FOR ELEKTRISKE VERKTØY

⚠ ***ADVARSEL: Les alle sikkerhetsadvarsler, instruksjoner, illustrasjoner og spesifikasjoner som følger med dette elektroverktøyet.*** *Manglende overholdelse av instruksjonene som er listet opp under kan resultere i støt, brann og/eller alvorlig personskade.*

LAGRE ALLE ADVARSLER OG INSTRUKSER FOR FREMTIDIG BRUK

Uttrykket "elektrisk verktøy" i advarslene henviser til ditt strømdrevne (med ledning) elektriske verktøy eller ditt batteridrevne (uten ledning) elektriske verktøy.

1) Sikkerhet på arbeidsområdet

a) ***Hold arbeidsområdet ryddig og godt opplyst.*** *Rotete eller mørke områder er en invitasjon til ulykker.*

b) ***Ikke bruk elektriske verktøy i eksplosive omgivelser, slik som i nærheten av antennelige væsker, gasser eller støv.*** *Elektriske verktøy skaper gnister som kan antenne støv eller gasser.*

c) ***Hold barn og tilskuere borte mens du bruker elektriske verktøy.*** *Forstyrrelser under arbeidet kan føre til at du miste kontrollen.*

2) Elektrisk sikkerhet

a) ***Ikke eksponer elektriske verktøy for regn eller våte forhold.*** *Dersom det kommer vann inn i et elektrisk verktøy vil det øke risikoen for elektrisk sjokk.*

3) Personlig sikkerhet

a) ***Hold deg våken, hold øye med det du gjør og bruk sunn fornuft når du bruker et elektrisk verktøy. Ikke bruk elektroverktøy når du er trett eller under påvirkning av rusmidler, alkohol eller medisiner.*** *Ett øyeblikks uoppmerksomhet under bruk av elektriske verktøy kan føre til alvorlig personskade.*

b) ***Bruk personlig verneutstyr. Bruk alltid vernebriller.*** *Verneutstyr slik som støvmaske, sklisikre vernesko, hjelm, eller hørselsvern brukt under passende forhold vil redusere personskader.*

c) ***Unngå utilsiktet starting. Kontroller at bryteren står i posisjon «av» før du kobler til strømkilden og/eller batteripakken, og før du tar opp eller bærer verktøyet.*** *Å bære elektriske verktøy med fingeren på bryteren eller å sette inn støpselet mens elektriske verktøy har bryteren på øker faren for ulykker.*

d) ***Fjern justeringsnøkkel før du skrur elektroverktøyet på.*** *En nøkkel som er festet til en roterende del av det elektriske verktøyet kan føre til personskade.*

e) ***Strekk deg ikke for langt. Stå stødig på bena og ha god balanse hele tiden.*** *Dette fører til at du har bedre kontroll over det elektriske verktøyet ved uventede situasjoner.*

f) ***Kle deg skikkelig. Ikke ha på løse klær eller smykker. Hold hår og klær borte fra bevegelige deler.*** *Løstsittende klær, smykker og langt hår kan bli fanget opp av bevegelige deler.*

g) ***Hvis det kan monteres støvavsug- og oppsamlingsinnretninger, må du forvisse deg om at disse er tilkoblet og brukes på riktig måte.*** *Bruk av støvoppsamlere kan redusere støvrelaterte farer.*

h) ***Ikke la erfaring med hyppig bruk av verktøy la deg bli likegyldig og ignorere verktøyets sikkerhetsregler.*** *En tankeløs handling kan føre til alvorlig personskade på brøkdelen av et sekund.*

4) Bruk og vedlikehold av elektroverktøy

a) ***Ikke bruk kraft på verktøyet. Bruk riktig elektroverktøy for ditt bruk.*** *Det riktige elektriske verktøyet vil gjøre jobben bedre og tryggere ved den hastigheten det ble konstruert for.*

b) ***Ikke bruk verktøyet hvis bryteren ikke kan slå verktøyet av eller på.*** *Ethvert elektrisk verktøy som ikke kan kontrolleres med bryteren er farlig og må repareres.*

c) ***Trekk støpselet ut av stikkontakten og/eller koble fra batteripakken, hvis den er avtakbar, fra elektroverktøyet før du foretar noen justeringer, endrer tilbehør eller lagrer elektroverktøy.*** *Slike preventive sikkerhetsforanstaltninger reduserer risikoen for å starte det elektriske verktøyet ved et uhell.*

d) ***Lagre elektriske verktøy som ikke er i bruk, utilgjengelig for barn og la ikke personer som ikke er kjent med det elektriske verktøyet eller disse bruksanvisningene bruke det.*** *Elektriske verktøy er farlige i hendene på utrenede brukere.*

e) ***Sørg for vedlikehold av elektroverktøy og tilbehør. Kontroller om bevegelige deler er feiljustert eller fastkjørt, om deler er ødelagt eller andre forhold som kan påvirke driften av verktøyet. Hvis det er skadet må du få elektroverktøyet reparert før bruk.*** *Mange ulykker forårsakes av dårlig vedlikeholdte verktøy.*

f) ***Hold skjærende verktøy skarpe og rene.*** *Godt vedlikeholdte skjæreverktøy med skarpe skjærekanter setter seg mindre sannsynlig fast og er lettere å kontrollere.*

g) ***Bruk verktøyet, tilbehøret og bits osv. i samsvar med disse instruksjonene og ta i betraktning arbeidsforholdene og det arbeidet som skal utføres.*** *Bruk av det elektriske verktøyet for oppgaver som er forskjellige fra de som er tiltenkt kan føre til en farlig situasjon.*

h) ***Hold håndtakene og gripeflatene tørre, rene og frie for olje og fett.*** *Glatte håndtak og gripeflater forhindrer trygg håndtering og kontroll av verktøyet i uventede situasjoner.*

5) Bruk og stell av batteriverktøy

a) ***Bruk kun laderen som er spesifisert av produsenten.*** *En lader som passer for en type batteripakke kan føre til risiko for brann dersom den brukes på en annen batteripakke.*

b) ***Bruk kun elektriske verktøy sammen med de spesifiserte batteripakkene.*** *Bruk av andre batteripakker kan føre til risiko for personskade og brann.*

c) ***Når batteripakken ikke er i bruk, hold den borte fra andre metallobjekter som binders, mynter, nøkler, spikere, skruer eller andre små metallobjekter som kan skape en forbindelse fra en batteripol til en annen.*** *Kortslutning av batteripolene mot hverandre kan føre til brannskader eller brann.*

d) ***Ved feilaktig bruk kan det komme væske ut av batteriet, unngå kontakt med den. Hvis kontakt oppstår ved et uhell, skyll med vann. Dersom du får væsken i øynene, søk også medisinsk hjelp.*** *Væske som kommer ut av batteriet kan føre til irritasjon eller brannskader.*

e) ***Batteripakker eller verktøy som er skadet eller modifisert skal ikke brukes.*** *Batterier som er skadet eller modifisert kan ha uventet oppførsel og føre til brann, eksplosjon eller personskader.*

f) ***Ikke utsett en batteripakke eller elektrisk verktøy for høye temperaturer.*** *Ild eller temperatur over 130 °C kan føre til eksplosjon.*

g) ***Følg alle anvisninger for lading og lad ikke batteripakken eller verktøyet ved temperaturer som avviker fra området spesifisert i bruksanvisningen.*** *Feil lading eller ved temperaturer utenfor det angitte området kan skade batteriet og øke faren for brann.*

6) Service

a) ***Få elektroverktøyet ditt vedlikeholdt av en kvalifisert reparatør som kun bruker originale reservedeler.*** *Dette vil sikre at verktøyets sikkerhet blir ivaretatt.*

b) ***Skadede batteripakker skal aldri repareres.*** *Service på batteripakker skal kun utføres av produsenten eller autoriserte serviceverksteder.*

Generelle sikkerhetsadvarsler for grensager:

a) ***Hold alle deler av kroppen unna sagkjedet mens grensagen er i bruk. Før du starter grensagen, må du passe på at sagkjedet ikke er i kontakt med noe.*** *Et øyeblikks uoppmerksomhet mens du bruker grensagen kan føre til at klærne eller kroppen filtres inn i sagkjedet.*

b) ***Hold alltid grensagen med høyre hånd på kontrollhåndtaket og venstre hånd på ekstrahåndtaket.***

c) ***Hold grensagen bare i de isolerte gripeflatene, fordi grensagen kan komme i kontakt med skjulte ledninger.*** *Hvis grensagen kommer i kontakt med en strømførende ledning, kan frittliggende metalldeler på stangsagen bli strømførende, og brukeren kan få elektrisk støt.*

d) ***Bruk vernebriller. Annet personlig verneutstyr for hode, hender, bein og føtter anbefales.*** *Tilstrekkelig verneutstyr vil redusere personskade fra flyvende rusk eller utilsiktet kontakt med sagkjedet.*

e) ***Du må ikke bruke grensagen når du er oppe i et tre, på en stige, på taket eller på en annen ustabil støtte.*** *Betjening av grensagen på denne måten kan resultere i en alvorlig personskade.*

f) ***Pass på at du alltid har et sikkert fotfeste. Bruk grensagen bare når du står på et fast, sikkert og plant underlag.*** *Glatte eller ustabile overflater kan føre til at du mister balansen eller kontrollen over grensagen.*

g) ***Når du kutter en gren som står i spenn, må du være oppmerksom på at den kan slå mot deg.*** *Når spennet i trefibrene frigjøres, kan grenen treffe operatøren og/eller slå grensagen ut av kontroll.*

h) ***Vær svært forsiktig ved kutting av kratt og busker.*** *Tynt materiale kan bli fanget i sagkjedet og bli slengt mot deg eller rykke deg ut av balanse.*

i) ***Bær grensagen med grensagen slått av og unna fra kroppen. Ved transport eller oppbevaring av grensagen skal dekselet for sverdet alltid være påmontert.*** *Riktig håndtering av grensagen vil gi redusert sannsynlighet for utilsiktet kontakt med sagkjedet i bevegelse.*

j) ***Følg instruksjonene for smøring, kjedestramming og utskifting av sverdet og kjedet.*** *Et kjede som ikke er spent eller smurt på riktig måte, kan gå i stykker eller øke faren for tilbakeslag.*

k) ***Kutt bare i tre. Ikke bruk grensagen til oppgaver den ikke er beregnet for. For eksempel: ikke bruk grensagen til å kutte metall, plast, murverk eller byggematerialer som ikke er av tre.*** *Bruk av grensagen til andre formål enn det som er angitt, kan føre til farlige situasjoner.*

l) ***Denne grensagen er ikke ment for felling av trær.*** *Bruk av grensagen til andre formål enn det som er angitt, kan føre til alvorlige personskader på brukeren eller tilskuere.*

m) ***Følg alle instruksjonene når du fjerner materiale som sitter fast, lagrer eller ved utføring av service av grensagen.*** *Pass på at bryteren er av og batteripakken tatt av.*

Årsaker til, og hvordan brukeren unngår tilbakeslag

Tilbakeslag kan forekomme når spissen på sverdet kommer i kontakt med en gjenstand, eller når treverket "lukker seg" og kniper fast sagkjedet.

Når spissen kommer i kontakt med en gjenstand, kan det plutselig oppstå en motsatt reaksjon, som fører til at sverdet slås opp og bakover mot operatøren.

Hvis kjedet knipes fast langs øvre kant av sverdet, kan sverdet bli skjøvet fort bakover mot operatøren.

Begge disse reaksjonene kan føre til at du mister kontrollen over motorsagen, slik at det oppstår alvorlig personskade. Ikke stol blindt på motorsagens innebygde sikkerhetsinnretninger. Som bruker av grensagen er det ditt ansvar å ta nødvendige forholdsregler for å unngå uhell og skader.

Tilbakeslag er resultatet av feil bruk av grensagen og/eller feil driftsprosedyrer eller betingelser, og kan unngås ved å treffe skikkelige forholdsregler, som angitt under:

a) ***Opprettholt et fast grep, med fingre og tomler rundt saghåndtakene, med begge hendene på sagen og posisjonere kroppen og armen slik at du motstår tilbakeslagskrefter.*** *Tilbakeslagskrefter kan beherskes av operatøren hvis riktige forholdsregler tas. Ikke slipp taket i grensagen.*

b) ***Ikke strekk deg for langt, og ikke bruk sagen over skulderhøyde.*** *På denne måten kan du unngå utilsiktet kontakt mellom spissen og gjenstander, og få bedre kontroll over grensagen i uventede situasjoner.*

c) ***Bruk bare erstatningssverd og sagkjeder som produsenten har angitt.*** *Bruk av feil erstatningssverd og sagkjeder kan føre til kjedebrudd og/eller tilbakeslag.*

d) ***Følg produsentens anvisninger for sliping og vedlikehold av sagkjedet.*** *Lavere dybdemålerhøyde kan føre til mer tilbakeslag.*

De følgende forholdsregler skal følges for å redusere tilbakeslag:

1. ***Hold sagen med et fast grep. Hold grensagen fast med begge hender når motoren er i gang. Sørg for at du holder godt fast i grensagen, med tomler og fingrer rundt håndtakene.*** *Grensagen vil trekke fremover når du kutter med nedre del av sverdet. IKKE kutt med toppen av sverdet.*

2. ***Ikke strekk deg.***

3. ***Ha godt fotfeste og stå støtt hele tiden.***

4. ***Ikke la nesen på sverdet komme i kontakt med en kubbe, gren, bakken eller andre forhindringer.***

5. ***Ikke kutt over skulderlengde.***

6. ***Bruk enheter som kjede for redusert tilbakeslag og sverd for redusert tilbakeslag, som reduserer risikoen for tilbakeslag.***

7. ***Bruk bare erstatningssverd og kjeder som produsenten har angitt.***

8. ***En kjede i bevegelse må ikke komme i kontakt med noen gjenstander ytterst på sverdet.***

9. ***Hold arbeidsstedet fritt for hindringer slik som andre trær, grener, steiner, gjerder, stubber osv.*** *Fjern eller unngå forhindringer som motorsagen kan treffe mens du kutter gjennom en kubbe eller gren.*

10. ***Hold sagkjedet skarpt og tilstrekkelig stram. En løs eller sløv kjede kan øke sjansen for tilbakeslag.*** *Sjekk strammingen med regelmessige intervaller med motoren stoppet Og batteripakken tatt av verktøyet, aldri med motoren igang.*

11. ***Begynn og fortsett med kuttingen først når kjedet beveger seg med full hastighet.*** *Hvis kjedet beveger seg ved lavere hastigheter, er det større sjanse for tilbakeslag.*

12. ***Kapp bare en kubbe om gangen.***

13. ***Vær svært forsiktig når du fortsetter med en tidligere saging.*** *Sett ribbene* **15** *mot treverket og la kjedet få full hastighet før du starter kuttet.*

14. ***Ikke prøv å sage innstikk eller hull.***

15. ***Se etter bevegelige grener eller andre krefter som kan avbryte en kutting, klemme kjedet eller falle ned på den.***

Tilbakeslag sikkerhetsfunksjoner

⚠ ***ADVARSEL:*** *De følgende egenskapene er inkludert på sagen for å redusere faren for tilbakeslag: men slike egenskaper vil ikke helt eliminere denne farlige reaksjonen. Som grensagbruker skal du ikke kun stole på sikkerhetsenhetene. Du må følge alle sikkerhetsanvisningene, instruksjonene og vedlikeholdet i denne bruksanvisningen for å unngå tilbakeslag og andre krefter som kan resultere i alvorlig personskade.*

- *Sverd med redusert fare for tilbakeslag, utformet med en liten tupp med liten radius som reduserer størrelsen på tilbakeslag-faresonen på sverdtuppen. Et sverd med redusert fare for tilbakeslag har vist seg å vesentlig redusere antallet og alvorligheten av tilbakeslag når den testes i henhold til sikkerhetskrav for elektriske grensager.*
- *Kjede med redusert fare for tilbakeslag, med en konturdybdemåler og beskyttelsesledd som avleder tilbakeslagskraften og lar treverket gradvis mates inn i kutteren. Et kjede med redusert fare for tilbakeslag som har møtt tilbakeslagsytelseskravene av ANSI B175.1–2012.*
- *Du må ikke bruke grensagen når du er oppe i et tre, på en stige, stillas eller på noen ustabil overflate.*
- *Hold det elektriske verktøyet kun i isolerte gripeoverflater når du utfører operasjoner hvor kutteutstyret kan komme i kontakt med skjulte ledninger. Kontakt med en strømførende ledning kan føre til at eksponerte metalldeler på elektroverktøyet blir strømførende, og kan gi operatøren støt.*
- *Ikke prøv å utføre arbeid som ligger utenfor din kapasitet eller erfaring. Les nøye gjennom og fullstendig forstå alle instruksjoner i denne bruksanvisningen.*
- *Før du starter grensagen, må du passe på at sagkjedet ikke er i kontakt med noe.*
- *Grensagen skal ikke brukes med bare en hånd! En-hånds saging kutting kan føre til alvorlig personskade på brukeren, hjelpere eller tilskuere. En grensag er kun tiltenkt bruk med to hender.*
- *Hold håndtakene tørre, rene og frie for olje og fett.*
- *Ikke la skitt, rusk eller sagflis bygge seg opp på motoren eller utenfor ventilene.*
- *Stopp grensagen før du setter den ned.*
- *Ikke kutt slyngplanter og/eller små busker.*
- *Vær ytterst forsiktig når du kutter i kratt og busker, fordi kvister og lignende kan komme inn i kjedet og slenges mot deg eller gjøre at du mister balansen.*

Navn og termer på motorsager

- ***Kubbing –*** *Prosessen med å krysskutte et felt tre eller grener i lengder.*
- ***Motorbremse (hvis utstyrt) -*** *En enhet som brukes til å stoppe sagkjedet når du slipper avtrekkeren.*
- ***Motorsag krafthode -*** *En motorsag uten sagkjedet og sverdet.*
- ***Drivhjul eller tannhjul -*** *Tanndelen som driver sagkjedet.*
- ***Felling -*** *Prosessen der du kutter ned et tre.*
- ***Fellingskutt –*** *Det siste kuttet ved trefelling, på motsatt side av sporkuttet.*
- ***Fronthåndtak -*** *Støttehåndtaket finnes foran på eller nær fronten på motorsagen.*
- ***Fremre håndbeskyttelse -*** *En strukturell barriere mellom fronthåndtaket på motorsagen og sverdet, vanligvis plassert nær håndposisjonen på fronthåndtaket.*
- ***Sverd -*** *En solid skinnekonstruksjon som støtter og rettleder sagkjedet.*
- ***Sverdslire/sverddeksel -*** *Slire som settes over sverdet for å forhindre tannkontakt når sagen ikke er i bruk.*
- ***Tilbakeslag -*** *Tilbake- eller oppoverbevegelse eller begge på sverdet, som oppstår når sagkjedet nær nesen til tuppområdet til sverdet kommer i kontakt med objekter, som lange grener, eller når trestykket klemmer og klyper fast sagkjedet i kuttet.*
- ***Tilbakeslag, klemming -*** *Det hurtige tilbakeslaget til sagen som kan oppstå når treet stopper opp og klemmer det bevegende sagkjedet i kuttet langsmed tuppen på sverdet.*
- ***Tilbakeslag, rotasjonskast -*** *Den hurtige bevegelsen oppover og bakover av sagen, som kan oppstå når det bevegende sagkjedet nær den øvre delen av tuppen på sverdet kommer i kontakt med et objekt, slik som en kubbe eller gren.*
- ***Kvisting -*** *Fjerne grenene fra et felt tre.*
- ***Kjede for redusert tilbakeslag -*** *Et kjede som samsvarer med tilbakeslagsytelseskravene av ANSI B175.1–2012 (ved testing på en representativ prøve av motorsager.)*
- ***Normal kutteposisjon -*** *Posisjonene du skal stå i ved kubbing og fellingskutt.*
- ***Underkutt -*** *Sporet som sages ut i et tre som bestemmer fallretningen til treet.*
- ***Bakre håndtak -*** *Støttehåndtaket som er plassert bak eller mot bakre del av sagen.*
- ***Redusert tilbakeslagsverd -*** *Et sverd som har vist seg å redusere tilbakeslag vesentlig.*
- ***Reserve-sagkjede -*** *Et kjede som reduserer tilbakeslagsytelseskravene av ANSI B175.1–2012 når det er testet med spesifikke motorsager. Det møter kanskje ikke ANSI-ytelseskravene når det brukes med andre sager.*
- ***Sagkjede -*** *En kjedesløyfe som har kuttetenner som kutter tre, og som drives av motoren og støttes av sverdet.*
- ***Ribbet demper -*** *Ribbene brukes ved felling eller kubbekutting for å rotere sagen og beholde posisjonen ved saging.*
- ***Bryter -*** *En enhet som vil starte eller stoppe elektrisk strømkrets til motoren til motorsagen.*
- ***Bryterledd -*** *Mekanismen som overfører bevegelse fra avtrekkeren til bryteren.*
- ***Bryterlås -*** *En bevegelig stopp som forhindrer utilsiktet bruk av bryteren før den aktiveres manuelt.*

Restrisikoer

Til tross for at man følger relevante sikkerhetsbestemmelser og bruker sikkerhetsutstyr, er det bestemte farer som ikke kan unngås. Disse er:

- *Hørselskader.*
- *Fare for personskade pga. flygende partikler.*
- *Fare for brannskader fordi utstyr blir varmt under bruk.*
- *Fare for personskade ved langvarig bruk.*

Datokode plassering (Fig. B)

Produksjonsdatokoden **18** består av et 4-sifret år fulgt av en 2-sifret uke med tillegg av en 2-sifret fabrikkode.

Merking på verktøyet

Følgende piktogrammer finnes på verktøyet:


Les bruksanvisningen før bruk.


Bruk alltid vernebriller, hørselvern og hodebeskyttelse.


Bruk sklisikkert fottøy.


IKKE plasser hånden i dette området.


Ikke utsett verktøyet for regn eller høy fuktighet, og sett det ikke igjen ute mens det regner.


Unngå all kontakt med sverdtuppen.


Rotasjonsretning av motorsagen.


Du skal alltid bruke to hender når du bruker motorsagen.


Skru verktøyet av. Før du utfører vedlikehold på verktøyet, må du fjerne batteriet fra verktøyet.



Garantert lydeffekt i henhold til direktiv 2000/14/EF.

TA VARE PÅ DENNE BRUKSANVISNINGEN

Kompatible batterier og ladere

Disse batteripakkene og laderne kan brukes:

Batteri	(kg)
BL1518	0,36
BL2018	0,37
BL2518	0,37
BDL1518S	0,36
BDL2018S	0,37
BDL2518S	0,38
BDL1518	0,36
BDL2018	0,37
BDL2518	0,38
BL4018	0,64
BDL4018S	0,64
BL5018	0,65

Ladere
S018BOV1800100
S018BOB1800100
90634973
SSC-250040EU
SSC-250040UK
SSC-200100EU
SSC-200100UK
90599854–02
BDC2A

Se batteri-/laderhåndboken for mer informasjon.

Beskrivelse (Fig. A)

⚠ ***ADVARSEL:*** *Du skal aldri modifisere verktøyet eller noen del av det. Det kan føre til materielle skader eller personskader.*

1. Hovedhåndtak
2. Utløserbryter
3. Låsespak
4. Håndbeskyttelse
5. Topphåndtak
6. Sagkjedebeskyttelse
7. Sverd
8. Sagkjede
9. Kjedehjuldeksel
10. Sverdlåseknott
11. Kjedestrammeskrue
12. Oljelokk
13. Indikator for oljenivå
14. Slire
15. Ribbebumpere
16. Batteripakke†
17. Låseknapp batteri

†Inkludert i noen pakker.

Tiltenkt bruk

Denne BCCSP515 grensagen er perfekt for beskjæring og grenkutting opp til 102 mm (4") i diameter.

IKKE bruk verktøyet til annet arbeid enn det er tiltenkt for.

SKAL IKKE brukes når det er vått eller i nærheten av antennelige væsker eller gasser.

IKKE la barn komme i kontakt med verktøyet. Det er nødvendig med tilsyn når uerfarne brukere skal bruke dette verktøyet.

• **Små barn og uføre.** Dette apparatet er ikke tiltenkt for bruk av små barn eller uføre personer uten tilsyn.

• Dette produktet er ikke ment for bruk av personer (inkludert barn) med reduserte fysiske, sensoriske eller mentale evner, eller mangel på erfaring og kunnskap, med mindre de får tilsyn av en person ansvarlig for deres sikkerhet. Barn skal aldri forlates alene med dette produktet.

• Ikke lagre eller bruk verktøyet eller batteripakken på steder der temperaturen kan falle under 10 ˚C (som i et utendørs skur eller i metallbygninger om vinteren), eller nå eller overstige 40 ˚C (som i et utendørs skur eller i metallbygninger om sommeren).

MONTERING OG JUSTERING

⚠ ***ADVARSEL: For å redusere faren for alvorlig personskade, slå av enheten og koble fra batteripakken før du foretar noen justeringer eller setter på/tar av tilbehør.*** *Utilsiktet oppstart kan føre til personskader.*

⚠ ***ADVARSEL:*** *Bruk kun BLACK+DECKER batterier og ladere.*

Sette inn og ta ut batteripakken på verktøyet (Fig. B)

MERK: Sørg for at batteripakken **16** er fullt oppladet.

⚠ ***ADVARSEL:*** *Ikke slå på bryteren når du tar av eller setter på batteripakken.*

Installere batteripakken i verktøyets håndtak

1. Justér batteripakken med skinnene inne i verktøyhåndtaket (Fig. B).
2. Skyv den inn i håndtaket til batteripakken er godt festet i verktøyet, pass på at låsen klikker på plass.

Fjerne batteripakken fra verktøyet

1. Trykk på batteriets låseknapp **17** og trekk batteripakken bestemt ut av håndtaket på verktøyet.
2. Sett batteripakken i laderen.

Installere sverdet og sagkjedet (Fig. A–E)

⚠ ***FORSIKTIG:*** *Skarpt kjede. Bruk alltid vernehansker når du håndterer sagkjedet. Sagkjedet er skarpt og kan kutte deg selv om det ikke er i bevegelse.*

⚠ ***ADVARSEL:*** *Skarpt, bevegelig kjede. For å forhindre utilsiktet start, skal du forsikre deg om at batteriet er fjernet fra verktøyet før du utfører de følgende handlingene. Hvis du ikke gjør dette, kan det føre til alvorlig personskade.*

Dersom sagkjedet **8** og sverdet **7** leveres separat pakket, må kjedet settes på sverdet og begge deler så settes på kroppen på verktøyet.

1. Plasser sagen på et flatt, solid underlag.
2. Roter sverdets låseknott **10** mot klokken.
3. Ta av kjedehjuldekselet **9** og sverdets låseknott **10**.
4. Bruk vernehansker og grip sagkjedet **8** og legg det rundt sverdet **7** og forsikre deg om at tennene peker i korrekt retning (Fig. F).
5. Forsikre deg om at kjedet er riktig satt i sporet rundt hele sverdet.
6. Plasser sagkjedet rundt kjedehjulet **19**. Rett opp sporet med sverdet i kjedets strammepinne **20**, og bolten **21**, nederst på verktøyet, som vist i Fig. C.
7. Når den er på plass, kan du skifte ut kjedehjuldekselet **9**. Installer bakenden av kjedehjuldekselet først, roter det ned og pass på at bolthullet på dekselet er på linje med bolten **21**, på huset.
8. Installer kjedehjuldekselet **9** og sverdets låseknott **10**. Roter sverdets låseknott **10** med klokken til den sitter, og løsne så låseknotten en hel omdreining slik at sagkjedet kan strammes skikkelig.

9. Bruk en skrutrekker (medfølger ikke) for å rotere kjedestrammeskruen **11** med klokken som vist i figurE. Pass på at kjedet **8** sitter godt rundet sverdet **7**. Trekk til sverdets låseknott **10** til den sitter.

10. Følg instruksjonene i avsnittet ***Justere kjedestramming***.

Justere kjedestramming (Fig. A, D–F)

⚠ ***ADVARSEL:*** *Feil sagkjedestramming kan føre til at det løsner fra sverdet og kan føre til alvorlig personskade eller død.*

MERK: Sagkjedestrammingen bør justeres regelmessig før hver bruk.

1. Med sagen på en stødig overflate, sjekker du sagkjedets **8** stramming. Strammingen er korrekt når sagkjedet spretter tilbake når du trekker det 1/8" (3 mm) bort fra sverdet **7** med liten kraft med langfinger og tommel som vist i Fig. F. Det skal ikke være noe "heng" mellom sverdet og sagkjedet på undersiden, som vist i Fig. F.

2. For å justere kjedestrammingen, løsner du sverdets låseknott **10**.

3. Dreie kjedestrammeskruen **11** foran på huset med en flat skrutrekker (medfølger ikke).

4. Kontroller kjedestrammingen, juster om nødvendig.

5. Ikke stram til kjedet for mye. Dette vil føre til uforholdsmessig stor slitasje og redusere levetiden til sverdet og sagkjedet. Overtensioning also reduces the amount of cuts you will get per battery charge.

6. Når kjedestrammingen er korrekt, trekk til sverdets låseknott **10** til den sitter. Tiltrekkingsmoment på sverdets låseknott **10** til 6 ft.- lbs (8 Nm).

7. Et nytt kjede vil strekke seg litt i løpet av de første brukstimene. Det er viktig å sjekke strammingen ofte (etter at batteriet er frakoblet ***ta av batteripakken***) i løpet av de første to timene med bruk.

Skifte sagkjede (Fig. C–H)

⚠ ***ADVARSEL:*** *Skarpt, bevegelig kjede. For å forhindre utilsiktet start, skal du forsikre deg om at batteriet er fjernet fra verktøyet før du utfører de følgende handlingene. Hvis du ikke gjør dette, kan det føre til alvorlig personskade.*

⚠ ***FORSIKTIG:*** *Skarpt kjede. Bruk alltid vernehansker når du håndterer sagkjedet. Sagkjedet er skarpt og kan kutte deg selv om det ikke er i bevegelse.*

⚠ ***FORSIKTIG:*** *Kjedehastigheten til dette produktet er 4.8 m/s. Bruk kun kjeder som er godkjent for lavere enn 4.8 m/s.*

1. Plasser sagen på et flatt, solid underlag.

2. Ta av dekselet på kjedehjulet **9** som beskrevet i avsnittet ***Installere sverdet og sagkjedet***.

3. For å fjerne sagkjedet **8**, roter kjedestrammeskruen **11** foran i huset med en flat skrutrekker (medfølger ikke). Drei skruen mot klokken for å la sverdet **7** trekke seg tilbake og redusere strammingen i sagkjedet så det kan tas av.

4. Bruk hansker og grip i sagkjedet og løft av det slitte sagkjedet fra sporet i sverdet.

5. Legg det nye kjedet i sverdets spor. Kontroller at sagkjedetennene vender i riktig retning ved å stille inn pilen på kjedet mot illustrasjonen på dekselet **22** som vist på Fig. D.

6. Følg instruksjonene for ***Installere sverdet og sagkjedet***.

Reservekjeder og -sverd er tilgjengelige fra nærmeste autoriserte servicesenter.

Denne BCCSP515 krever erstatnings sverd og kjede 6" (15 cm):

SAGKJEDE/SVERD	SAGKJEDE
BZ06215-QZ: 15 cm (5054905342722)	BZ06315-QZ: 15 cm (5054905342739)

Smøre sagkjede og sverd (Fig. A, I)

Autooljesystem

Denne grensagen er utstyrt med et automatisk oljesystem som holder sagkjedet og sverdet kontinuerlig smurt.

1. Oljenivåindikatoren **13** viser oljenivået. Hvis oljenivået er mindre enn en fjerdedels full, må du ta batteriet av grensagen og fylle på oljetanken med korrekt oljetype.

2. Du skal alltid tømme oljetanken når du er ferdig med å kutte.

3. Tøm alltid oljetanken før du setter denne enheten til lagring.

MERK: Ikke bruk grensagen uten olje i oljetanken. Etterfyll oljetanken før den går tom.

MERK: Bruk et høykvalitets, bionedbrytbar olje for sverd og kjede for skikkelig smøring. Ved beskjæring av trær, anbefales det en vegetabilsk olje for smøring av sverd og kjede, siden mineralolje kan skade levende trær. Bruk aldri skitten, brukt eller kontaminert olje. Det kan føre til skade på verktøyet.

Fylle oljebeholderen

1. Skru mot klokken og fjern deretter oljelokket **12**. Fyll tanken med den anbefalte sverd- og kjedeoljen til oljenivået har nådd toppen til oljenivåindikatoren **13**.

2. Sett oljelokket på igjen og trekk til med klokken.

3. Slå av verktøyet med jevne mellomrom og sjekk oljenivåindikatoren for å sikre at sverdet og kjedet blir ordentlig smurt.

Sette på sliren for lagring (Fig. A, B, J)

Ta alltid av batteriet for verktøyet og dekk så til sverdet **7** med sliren **14** ved transport eller lagring av BCCSP515.

1. Sett sliren **14** på sverdet **7** som vist i Fig. I.

Sagkjedebeskyttelse (Fig. A)

⚠ ***ADVARSEL: Bruk aldri grensagen uten at sagkjedebeskyttelsen er riktig montert for å forhindre rotasjonskast.***

Sagkjedebeskyttelsen **6** dekker toppen av sverdet **7** og reduserer faren for at kjedet **8** kommer i kontakt med objekter som kan føre til at sverdet og kjedet slår tilbake mot brukeren.

Transport av grensagen (Fig. J)

• Slå alltid av enheten, fjern batteriet og dekk sverdet **7** med sverdsliren **14** når du transporterer grensagen.

DRIFT

Bruksanvisning

⚠ ***ADVARSEL:*** *Følg alltid sikkerhetsanvisningene og gjeldende regler.*

⚠ ***ADVARSEL: For å redusere faren for alvorlig personskade, slå av enheten og ta av batteripakken før du foretar justeringer eller setter på / tar av ekstraverktøy, tilbehør eller før rengjøring.*** *Utilsiktet oppstart kan føre til personskader.*

Korrekt plassering av hendene (Fig. A, K)

⚠ ***ADVARSEL:*** *For å redusere faren for alvorlig personskade skal du* ***ALLTID*** *ha hendene i korrekt posisjon, som vist.*

⚠ ***ADVARSEL:*** *For å redusere faren for alvorlig personskade, skal man* ***ALLTID*** *holde godt fast, for å være forberedt på en plutselig reaksjon.*

⚠ ***ADVARSEL:*** *Bruk aldri et grep med kryssede hender, det vil føre til at kropp eller arm er på linje med kjedet.*

Hold alltid sagen godt med begge hender. Hold alltid høyre hånd på topphåndtaket 5 og venstre hånd på hovedhåndtaket 1, bak håndbeskyttelse 4, slik at kroppen er til høyre for kjedet.

MERK: IKKE hold sagen i den fremre håndbeskyttelsen 4.

Bruke grensagen (Fig. A)

⚠ ***ADVARSEL:*** *Les og forstå alle instruksjonene. Manglende overholdelse av instruksjonene listet opp nedenfor kan resultere i elektrisk støt, brann og/eller alvorlig personskade.*

⚠ ***ADVARSEL:*** *Før du kutter trestammer, sikre stammene i posisjon for å hindre at de beveger seg ved kutting.*

⚠ ***ADVARSEL: Bruk kraftige arbeidsbukser.***

⚠ ***ADVARSEL:*** *Det anbefales at førstegangsbrukere øver seg på å sage grener på sagkrakk først.*

⚠ ***ADVARSEL:*** *Ikke hold grensagen i den fremre håndbeskyttelsen. Hold albuen til venstre arm låst slik at venstre arm er rett og kan motstå tilbakeslag.*

⚠ ***ADVARSEL:*** *Du skal aldri la noen del av kroppen være på linje med sverdet når du bruker grensagen.*

⚠ ***ADVARSEL: Når ikke i bruk, ha alltid verktøyet være avslått og ta ut batteripakken.***

⚠ ***ADVARSEL: Bruk aldri grensagen uten at sagkjedebeskyttelse er riktig montert for å forhindre rotasjonskast.***

- *Beskyttelse mot tilbakeslag som kan føre til alvorlig personskade eller død. Se viktige sikkerhetsinstruksjoner* **Beskyttelse mot tilbakeslag**, *for å unngå risikoen for tilbakeslag.*
- *Strekk deg ikke for langt. Ikke kutt over brysthøyde. Forsikre deg om at du har godt fotfeste. Hold føttene fra hverandre. Fordel vekten din på begge føtter.*
- *Du skal aldri bruke grensagen oppe i et tre, i en vanskelig posisjon eller på en stige eller andre ustabile overflater. Du kan miste kontroll over grensagen og forårsake alvorlig personskade.*
- *Ha grensagen på full hastighet hele tiden du kutter.*
- *La sagen kutte for deg. Utøv kun lett trykk. Ikke press på grensagen på slutten av kuttet.*

PÅ-/AV-BRYTER (Fig. A)

⚠ ***ADVARSEL: Prøv aldri å låse bryteren i PÅ posisjonen.***

Hold sikkert fotfeste og grip grensagen med begge hender med tommelen og fingre rundt begge håndtak.

1. For å skru på verktøyet, trykk ned låsespaken 3, vist i Fig. A, og trykk på avtrekkerbryteren 2.
2. For å holde enheten i gang må du holde avtrekkeren 2 inntrykket.
3. For å slå av apparatet, slipp avtrekkerbryteren 2.

MERK: Hvis du bruker for mye kraft når du kutter, vil grensagen slå seg av. For å starte grensagen igjen, må du løsne låsespaken 3 og avtrekkerbryteren 2 før grensagen vil starte. Start å kutte med mindre kraft denne gangen. La grensagen kutte i sitt eget tempo.

VEDLIKEHOLD

Ditt elektroverktøy er designet for å virke over en lang tidsperiode med et minimum av vedlikehold. For at det skal fungere tilfredsstillende over tid, er det viktig å sørge for riktig stell og regelmessig renhold.

⚠ ***ADVARSEL: For å redusere faren for alvorlig personskade, slå av enheten og koble fra batteripakken før du foretar justeringer eller setter på / tar av ekstraverktøy, tilbehør eller før rengjøring.*** *Utilsiktet oppstart kan føre til personskader.*

Det kan ikke utføres service på laderen og batteripakken.

Se bakside av denne manualen for kontaktinformasjon til service-senteret, eller besøk **www.2helpU.com**.

Sagkjede og sverd

Etter noen timers bruk skal du fjerne kjedehjuldekselet, sverdet og kjedet og rengjøre grundig med en myk børste. Forsikre deg om at oljehullet på sverdet er fri for rusk.

Kjedehjul og kjedehjuldeksel (Fig. C–H)

⚠ ***FORSIKTIG:*** *Skarpt kjede. Bruk alltid vernehansker når du håndterer sagkjedet. Sagkjedet er skarpt og kan kutte deg selv om det ikke er i bevegelse.*

⚠ ***ADVARSEL:*** *Skarpt, bevegelig kjede. For å forhindre utilsiktet start, forsikre deg om at batteriet er fjernet fra verktøyet før du utfører de følgende handlingene. Hvis du ikke gjør dette, kan det føre til alvorlig personskade.*

1. Plasser sagen på et flatt, solid underlag.
2. Ta av dekselet på kjedehjulet 9 som beskrevet i avsnittet ***Installere sverdet og sagkjedet***.
3. Bruk vernehansker og bruk en ren, myk børste for å tørke bort alt sagstøv, pinner, løv eller annet rusk som kan ha samlet seg inne i kjedehjuldekselet 9 og rundt sagkjedet 8 eller kjedehjulet 19.
4. Roter kjedestrammeskruen 11 med en flat skrutrekker (medfølger ikke). Drei skruen mot klokken for å la sverdet 7 trekke seg tilbake og redusere strammingen i sagkjedet så det kan tas av.
5. Bruk vernehansker, ta tak i sagkjedet og sverdet og løft dem vekk fra verktøyet.
6. Bruk vernehansker og bruk en ren, myk børste for å tørke bort alt sagstøv eller annet rusk som kan ha samlet seg på sverdet 7 og rundt sagkjedet 8.
7. Installer kjedet, sverdet og kjedehjuldekselet 9 som beskrevet i avsnittene ***Installere sverdet og sagkjedet, Skifte sagkjedet*** og juster kjedestrammingen skikkelig før bruk som beskrevet i avsnittet ***Juster kjedestrammingen***.

Sagkjedesliping (Fig. M–O)

⚠ ***FORSIKTIG:*** *Skarpt kjede. Bruk alltid vernehansker når du håndterer sagkjedet. Sagkjedet er skarpt og kan kutte deg selv om det ikke er i bevegelse.*

⚠ ***ADVARSEL:*** *Skarpt, bevegelig kjede. For å forhindre utilsiktet start, forsikre deg om at batteriet er fjernet fra verktøyet før du utfører de følgende handlingene. Hvis du ikke gjør dette, kan det føre til alvorlig personskade.*

⚠ ***ADVARSEL:*** *Ikke slipe kjedeførerne for mye,* **23** *da dette vil øke risikoen for tilbakeslag. Dersom kjedet* **8** *er slipt for mange ganger, bytt det ut.*

Hver gang kjedet **8** blir slipt, mister det noen av de lave tilbakeslagsegenskapene, og ekstra forsiktighet bør brukes.

Det anbefales at kjedet ikke slipes mer enn fire ganger.

MERK: Sagtennene **24** vil bli sløve umiddelbart hvis de berører bakken/jord eller en spiker mens de kutter.

For å få best mulig ytelse fra motorsagen, er det viktig å holde sagtennene **24** på sagkjedet skarpe. Følg disse smarte tipsene for riktig sagkjedesliping:

1. For best resultat, bruk en 4 mm (5/16") fil og en filholder eller filstyring for å slipe sagkjedet. Dette vil forsikre deg korrekt slipevinkel.
2. Plasser filholderen flatt på topplaten **25** og dybdemåleren til kutteren **24**.
3. Hold den korrekte vinkellinjen for topplaten **25** på 30° **26** på filføreren parallelt med kjeden din (fil i 60° vinkel fra kjeden sett fra siden) som vist i Fig. M.
4. Slip eggene **24** på en side av kjedet **8** først. Fil fra innsiden av hver tann til utsiden. Snu sagen rundt og repeter prosessene (2, 3, 4) for eggen på den andre siden av kjedet.

MERK: Bruk en flat fil for å file toppene på kjedeførerne **27** (delen av kjedeleddet foran skjæret **24** slik at de er omtrent 0.50 mm (.020") under skjæretuppen, som vist i Fig. N.

5. Hold alle lengdene på eggene like som vist i Fig. O.
6. Hvis skade har oppstått på kromoverflaten på topplatene **25** eller sideplatene **28**, skal du file til disse skadene er fjernet.

⚠ ***FORSIKTIG:*** *Etter filing vil kutteren være skarp. Vær ekstra forsiktig under denne prosessen.*

Smøring

Ditt elektriske verktøy trenger ikke ekstra smøring.

Rengjøring

⚠ ***ADVARSEL:*** *Elektrisk støt og mekaniske farer. Koble støpselet fra strømkilden og/eller ta av batteripakken fra produktet, hvis det er avtagbart, før du rengjør.*

⚠ ***ADVARSEL:*** *For å sikre trygg og effektiv bruk, hold alltid produktet og ventilasjonsåpningene (hvis aktuelt) rene. Hovedhuset og ventilasjonssporene kan rengjøres med en tørr, myk ikke-metallisk børste og/eller en passende støvsuger så ofte det er synlig smuss. Bruk godkjente vernebriller og godkjent støvmaske når prosedyren utføres.*

⚠ ***ADVARSEL:*** *Bruk aldri løsemidler eller sterke kjemikalier for å rengjøre ikke- metalliske deler av produktet. Disse kjemikaliene kan svekke materialene som brukes i disse delene. Bruk en klut kun fuktet med vann og mild såpe. La aldri væske komme inn i produktet. Aldri senk noen del av produktet ned i væske.*

Tilleggsutstyr

⚠ ***ADVARSEL:*** *Siden annet tilbehør enn det som tilbys fra BLACK+DECKER kan være farlig, ettersom dette ikke er testet sammen med dette verktøyet. For å redusere risikoen for alvorlig personskade, bruk kun BLACK+DECKER- anbefalt tilbehør bør brukes sammen med dette produktet.*

Ta kontakt med din forhandler for ytterligere informasjon om egnet ekstrautstyr.

Beskyttelse av miljøet



Produkter/batterier er resirkulerbare, men hvis de er merket med en overkrysset søppelkasse, må de ikke kastes sammen med vanlig husholdningsavfall. Kjør batteriene helt ned og skill dem fra produktet, og skill eventuelle lyskilder fra produktet hvis mulig. Det er brukerens ansvar å slette personopplysninger fra produktet. Ta deretter avfallet til et offentlig avfallsinnsamlingssenter eller en deltakende forhandler som ofte vil akseptere det gratis. Emballasje bør kastes i henhold til den merkede materialkoden. Bruks- og sikkerhetsanvisninger skal først kastes når produktene de omhandler ikke lenger er i bruk.

Vennligst sjekk med din lokale kommune for veiledning om avfallshåndtering. For mer informasjon, besøk **www.2helpU.com** og skann QR-koden ovenfor.

BCCSP515 FEILSØKING

Problem	Løsning
Enheten starter ikke.	• Kontroller innsettingen av batteriet. • Kontroller kravene til ladning av batteriet. • Kontroller at låsen er trykket helt inn før du bruker hovedavtrekkeren. • Sjekk at kjedebremsen er utkoblet.
Enheten stopper under bruk.	• Lade batteriet. • Enheten må tvinges. Start igjen og bruk mindre kraft.
Batteriet lader ikke.	• Sett batteriet i laderen til det røde ladelyset lyser. Lad i opp til 8 timer dersom batteriet er helt utladet. • Sett laderen i en stikkontakt som virker. • Kontroller strømmen i kontakten ved å plugge inn et annet apparat. • Kontroller om stikkontakten er koblet til en lysbryter som slår av strømmen når du slår av lyset. • Flytt laderen og batteriet til et sted med lufttemperatur over 4,5 °C eller under 40,5 °C.
Sverd / kjede overopphetet.	• Se avsnittet ***Justere kjedestramming***. • Se avsnittet ***Oljing av sagkjede og sverd***.
Kjedet er løst.	• Se avsnittet ***Justere kjedestramming***.
Dårlig kuttekvalitet.	• Se avsnittet ***Justere kjedestramming***. **MERK:** For stor stramming leder til overdreven slitasje og redusert levetid for sverd og kjede. Smør før hvert kutt. Se avsnittet ***Skifte av sagkjedet***. • Kjedekutterne kan være sløve. Se ***Sliping av sagkjede***.
Enheten går, men kutter ikke.	• Kjedet kan ha blitt installert baklengs. Se avsnittene om installering og fjerning av kjedet. • Kjedekutterne kan være sløve. Se ***Sliping av sagkjede***.
Enheten oljes ikke.	• Fyll opp oljetanken. • Rengjør sverdet, kjedehjulet og tannhjulsdekselet. Se avsnittet ***Vedlikehold***.

MOTOSSERRA DE PODAR DE 18 V BCCSP515

Documentos disponíveis online

(Os exemplos podem variar consoante o produto.)

www.2helpU.com/DoC/ ou **www.2helpU.com/DoC/index/xxx***

*Para obter acesso directo, substitua "xxx" pelo número do modelo do produto indicado na etiqueta de classificação do produto ou na embalagem.

- Manual de instruções e ficha de informações de segurança (SIS)
- Declaração de conformidade (DoC)
- Dados de emissão do produto (PED): informações sobre ruído, vibração e pó (não aplicável a todos os produtos)

ATENÇÃO: leia todos os avisos de segurança, instruções, ilustrações e especificações neste manual, incluindo as secções relativas a pilhas e carregadores fornecidas num manual original da ferramenta ou no manual separado de pilhas e carregadores. *Os manuais podem ser obtidos através do serviço de apoio ao cliente (consulte a última página neste manual).*

Dados técnicos

		BCCSP515
Tensão	V_{cc}	18
Tipo		1
Tipo de bateria		lões de lítio
Comprimento da lâmina-guia	cm	15
Velocidade máxima da corrente (sem carga)	m/s	4.8
Comprimento máximo de corte	cm	10
Capacidade do óleo	ml	40
Peso (sem a corrente da serra, lâmina-guia, tampa da lâmina-guia, óleo, bateria e acessórios opcionais)	kg	1,31

Definições: directrizes de Segurança

As definições abaixo apresentadas descrevem o grau de gravidade correspondente a cada palavra de advertência. Leia cuidadosamente o manual e preste atenção a estes símbolos.

⚠ ***PERIGO:*** *indica uma situação iminentemente perigosa que, se não for evitada,* ***irá*** *resultar em* ***morte ou lesões graves****.*

⚠ ***ATENÇÃO:*** *indica uma situação potencialmente perigosa que, se não for evitada,* ***poderá*** *resultar em* ***morte ou lesões graves****.*

⚠ ***CUIDADO:*** *indica uma situação potencialmente perigosa que, se não for evitada,* ***poderá*** *resultar em lesões* ***ligeiras ou moderadas****.*

AVISO: *indica uma prática (não relacionada com ferimentos) que, se não for evitada, poderá resultar em danos materiais.*

⚠ *Indica risco de choque eléctrico.*

⚠ *Indica risco de incêndio.*

AVISOS GERAIS SOBRE SEGURANÇA DA FERRAMENTA ELÉCTRICA

⚠ ***ATENÇÃO: leia todos os avisos de segurança, instruções, ilustrações e especificações fornecidas com esta ferramenta eléctrica.*** *O não cumprimento de todas as instruções indicadas abaixo pode resultar em choque eléctrico, incêndio e/ou ferimentos graves.*

GUARDE TODOS OS AVISOS E INSTRUÇÕES PARA FUTURA REFERÊNCIA

Em todos os avisos que se seguem, o termo "ferramenta eléctrica" refere-se à sua ferramenta alimentada pela rede eléctrica (com fio) ou por uma bateria (sem fio).

1) Segurança na área de trabalho

a) ***Mantenha a área de trabalho limpa e devidamente iluminada.*** *As áreas desarrumadas ou escuras são propensas a acidentes.*

b) ***Não trabalhe com ferramentas eléctricas em áreas com risco de explosão, nas quais se encontrem líquidos, gases ou poeiras inflamáveis.*** *As ferramentas eléctricas produzem faíscas que podem inflamar o pó ou vapores.*

c) ***Mantenha crianças e outras pessoas à distância quando utilizar a ferramenta eléctrica.*** *As distracções podem causar perda de controlo.*

2) Segurança eléctrica

a) ***As ferramentas eléctricas não podem ser expostas à chuva ou à humidade.*** *A entrada de água numa ferramenta eléctrica aumenta o risco de choque eléctrico.*

3) Segurança pessoal

a) ***Esteja atento, preste atenção ao que está a fazer e tenha bom senso quando utilizar a ferramenta eléctrica. Não utilize a ferramenta eléctrica se estiver cansado ou sob o efeito de drogas, álcool ou medicamentos.*** *Um momento de distracção durante a utilização de ferramentas eléctricas pode resultar em ferimentos graves.*

b) ***Use equipamento de protecção individual. Use sempre protecção ocular.*** *O equipamento de protecção, como, por exemplo, uma máscara anti-poeiras, sapatos de segurança antiderrapantes, capacete ou protecção auditiva, utilizado em condições adequadas, reduz os ferimentos.*

c) ***Evite accionamentos acidentais. Assegure- se de que o gatilho está desligado antes de ligar a ferramenta à corrente eléctrica e/ou as baterias e antes de levantar ou transportar a ferramenta.*** *Se mantiver o dedo no gatilho quando transportar ferramentas eléctricas ou se ligá-las à fonte de alimentação com o gatilho ligado, podem ocorrer acidentes.*

d) ***Retire qualquer chave de ajuste ou os gatilhos antes de ligar a ferramenta.*** *Uma chave de fendas ou de ajuste fixada numa peça rotativa da ferramenta eléctrica pode causar ferimentos.*

e) ***Não se estique demasiado quando trabalhar com a ferramenta. Mantenha sempre os pés bem apoiados e um equilíbrio adequado.*** *Desta forma, é mais fácil controlar a ferramenta eléctrica em situações inesperadas.*

f) ***Use vestuário adequado. Não use roupa larga ou jóias. Mantenha o cabelo e a roupa afastados das peças móveis.***

As roupas largas, jóias ou o cabelo comprido podem ficar presos nas peças móveis.

g) ***Se os dispositivos forem fornecidos para ligação de extracção de pó e recolha, certifique-se de que estão ligados e são utilizados correctamente.*** *A utilização de dispositivos de recolha de partículas pode reduzir os riscos relacionados com as mesmas.*

h) ***Não permita que o facto de estar familiarizado com a utilização frequente das ferramentas o torne complacente e ignore os princípios de segurança da ferramenta.*** *Uma acção descuidada pode causar ferimentos graves numa fracção de segundo.*

4) Utilização e cuidados a ter com a ferramenta

a) ***Não utilize a ferramenta eléctrica de maneira forçada. Utilize a ferramenta eléctrica correcta para o seu trabalho.*** *A ferramenta eléctrica adequada efectua o trabalho de maneira mais eficiente e segura se for utilizada de acordo com a capacidade para a qual foi concebida.*

b) ***Não utilize a ferramenta eléctrica se o respectivo gatilho não a ligar e desligar.*** *Qualquer ferramenta eléctrica que não possa ser controlada através do gatilho é perigosa e tem de ser reparada.*

c) ***Retire a ficha da tomada de electricidade e/ou retire a bateria da ferramenta eléctrica, caso seja desmontável, antes de efectuar quaisquer ajustes, substituir acessórios ou guardar ferramentas eléctricas.*** *Estas medidas de segurança preventivas reduzem o risco de ligar a ferramenta eléctrica acidentalmente.*

d) ***Mantenha as ferramentas eléctricas que não estiverem a ser utilizadas fora do alcance de crianças. Não permita que a ferramenta eléctrica seja utilizada por pessoas não familiarizadas com a mesma ou que não tenham lido estas instruções.*** *As ferramentas eléctricas são perigosas nas mãos de pessoas que não possuam as qualificações necessárias para manuseá-las.*

e) ***Efectue a manutenção das ferramentas eléctricas e acessórios. Verifique se as peças móveis da ferramenta estão alinhadas e não emperram, bem como se existem peças partidas ou quaisquer outras condições que possam afectar o funcionamento da mesma. Se a ferramenta eléctrica estiver danificada, esta só deve ser utilizada depois de ser reparada.*** *Muitos acidentes têm como principal causa ferramentas eléctricas com uma manutenção insuficiente.*

f) ***Mantenha as ferramentas de corte sempre afiadas e limpas.*** *As ferramentas de corte sujeitas a uma manutenção adequada, com arestas de corte afiadas, bloqueiam com menos frequência e controlam-se com maior facilidade.*

g) ***Utilize a ferramenta eléctrica, acessórios e brocas, etc., de acordo com estas instruções, tendo em conta as condições de trabalho e o trabalho a efectuar.*** *A utilização da ferramenta eléctrica para fins diferentes dos previstos poderá resultar em situações perigosas.*

h) ***Mantenha os punhos e as pegas secos, limpos e sem qualquer óleo ou gordura.*** *Se os punhos e as pegas estiverem escorregadios, isso não permite um manuseamento e controlo seguros da ferramenta em situações inesperadas.*

5) Utilização e cuidados a ter com a bateria

a) ***Recarregue apenas o carregador especificado pelo fabricante.*** *Um carregador adequado para um tipo de bateria pode causar um incêndio se for utilizado com outra bateria.*

b) ***Utilize ferramentas eléctricas apenas com baterias específicas.*** *A utilização de outras baterias pode causar ferimentos e incêndio.*

*c) Quando a bateria não estiver a ser utilizada, mantenha-****a afastada de outros objectos metálicos, como clipes de papel, moedas, chaves, pregos, parafusos ou outros objectos metálicos pequenos que podem estabelecer uma ligação de um terminal a outro.*** *O curto-circuito dos terminais da bateria pode causar queimaduras ou incêndio.*

d) ***Em condições abusivas, o líquido da bateria pode verter; evite o contacto. Se tocar acidentalmente no líquido, lave bem com água. Se o líquido entrar em contacto com os olhos, consulte um médico.*** *O líquido derramado da bateria pode causar irritação ou queimaduras.*

e) ***Não utilize uma bateria ou ferramenta que esteja danificada ou modificada.*** *As baterias danificadas ou modificadas podem ter um comportamento imprevisível, podendo causar incêndio, explosão ou risco de ferimentos.*

f) ***Não exponha a bateria ou a ferramenta a fogo ou temperatura excessiva.*** *A exposição a fogo ou temperatura superior a 130 °C pode causar uma explosão.*

g) ***Siga todas as instruções de carregamento e não carregue a bateria ou a ferramenta fora da gama de temperaturas especificada nas instruções.*** *Se o carregamento não for efectuado correctamente ou se as temperaturas não estiverem de acordo com o limite especificado, a bateria pode ficar danificada e há um maior risco de incêndio.*

6) Assistência

a) ***A ferramenta eléctrica deve ser reparada por técnicos qualificados que utilizem apenas peças sobresselentes idênticas.*** *Desta forma, é garantida a segurança da ferramenta eléctrica.*

b) ***Nunca repare baterias danificadas.*** *A reparação das baterias só deve ser efectuada pelo fabricante ou por um fornecedor de serviços autorizado.*

Avisos gerais de segurança sobre a serra de poda:

a) ***Mantenha todas as partes do corpo afastadas da corrente da serra quando a serra de podar estiver em funcionamento.*** *Antes de ligar a serra de podar, certifique-****se de que a corrente da serra não está em contacto com nenhum objecto.*** *Um momento de distracção quando utilizar uma serra de podar pode fazer com que o seu vestuário ou corpo fique preso na corrente da serra.*

b) ***Segure sempre a serra de podar com uma mão no punho de controlo e a outra mão no punho auxiliar.***

c) ***Segure a serra de podar apenas pelas áreas isoladas, porque a corrente da serra pode entrar em contacto com cablagem escondida.*** *As correntes da serra em contacto com um cabo sob tensão podem fazer com que as peças metálicas expostas da serra de podar fiquem sob tensão e provoquem um choque eléctrico no operador.*

d) ***use protecção ocular. É recomendável utilizar equipamento de protecção adicional para orelhas, cabeça, mãos, pernas e pés.*** *Um equipamento de protecção adequado reduz os ferimentos causados por resíduos em movimento ou pelo contacto acidental com a corrente da serra.*

e) ***Não utilize a serra de poda quando estiver em cima de uma árvore, numa escada, em cima de um telhado ou em qualquer outra superfície instável.*** *A utilização de uma serra de poda pode causar ferimentos graves.*

f) ***Mantenha sempre um apoio correcto dos pés e utilize a serra de podar apenas quando estiver sobre uma superfície fixa, segura e nivelada.*** *As superfícies escorregadias ou instáveis, podem causar perda de equilíbrio ou do controlo da serra de podar.*

g) ***Quando estiver a cortar um ramo sob tensão, esteja atento à recuperação elástica.*** *Quando a tensão das fibras de madeira for libertada, o ramo sob tensão pode atingir o operador e/ou provocar o descontrolo da serra de podar.*

h) ***Tenha especial cuidado quando cortar galhos e casca de árvore.*** *O material fino e delgado pode tocar na corrente da serra e saltar na sua direcção ou fazer com que se desequilibre.*

i) ***Transporte a serra de podar desligada e afastada do seu corpo.*** *Quando transportar ou armazenar a serra de podar, coloque sempre a tampa da lâmina-****guia.*** *Um manuseamento adequado da serra de podar reduz a probabilidade de contacto acidental com a corrente da serra em movimento.*

j) ***Siga as instruções relativas à lubrificação, tensão da corrente e substituição da lâmina e da corrente.*** *Uma correia incorrectamente tensionada ou lubrificada poderá partir ou aumentar a probabilidade de ricochete.*

k) ***Corte apenas madeira. Não utilize a serra de podar para fins que não sejam aqueles para os quais foram concebidos. Por exemplo: não utilize a serra de podar para cortar metal, plástico, alvenaria ou materiais de construção que não sejam de madeira.*** *A utilização da serra de podar para outros fins que não sejam os previstos pode resultar em situações de perigo.*

l) ***Esta serra de podar não é concebida para cortar árvores.*** *A utilização da serra de podar para outros fins que não sejam os previstos pode causar ferimentos graves no operador ou em pessoas presentes.*

m) ***Siga todas as instruções quando retirar material encravado, armazenar ou assistência da serra de poda.*** *Certifique-se de que desliga o interruptor e retira a bateria.*

Causas do ricochete e prevenção pelo operador

Pode ocorrer ricochete se a frente ou a ponta da lâmina-guia tocar num objecto ou se um pedaço de madeira se fechar e emperrar a corrente da serra no corte.

O contacto com a ponta poderá, em alguns casos, causar uma súbita reacção inversa, empurrando a lâmina-guia para cima e para trás em direcção ao utilizador.

Se a corrente da serra ficar presa ao longo da parte superior da lâmina-guia pode empurrar a lâmina-guia rapidamente para trás na direcção do operador.

Qualquer uma destas reacções pode fazer com que perca o controlo da serra de podar, o que pode causar ferimentos graves. Não dependa exclusivamente dos dispositivos de segurança integrados na sua serra de podar. Como utilizador de uma serra de podar, deve efectuar diversas medidas para manter os trabalhos de corte sem acidentes ou ferimentos.

O efeito de ricochete é o resultado de uma utilização abusiva da serra de podar e/ou de condições ou procedimentos de utilização incorrectos e pode ser evitado tomando as precauções indicadas abaixo:

a) ***Segure a serra de podar com firmeza, com os polegares e os outros dedos a rodear os punhos da motosserra de podar, com ambas as mãos na serra e posicione o corpo e o braço para que consiga resistir a forças de ricochete.*** *Se forem tomadas medidas de precaução adequadas, as forças de ricochete podem ser controladas pelo utilizador. Não largue a serra de podar.*

b) ***Mantenha sempre o equilíbrio e não corte a uma altura superior à do seu ombro.*** *Isto ajuda a impedir um contacto involuntário da ponta e permite um melhor controlo da serra de podar em situações inesperadas.*

*c) Utilize apenas as lâminas-****guia e correntes de serra sobresselentes especificadas pelo fabricante.*** *Lâminas-guia e correntes da serra sobresselentes incorrectas poderão originar a quebra da corrente e/ou ricochete.*

d) ***Respeite as instruções de afiação e manutenção do fabricante para a corrente da serra.*** *Diminuir a altura do indicador de profundidade pode originar um ricochete maior.*

Devem ser respeitadas as seguintes precauções para minimizar o ricochete:

1. ***Agarre a serra de podar com firmeza. Segure firmemente na serra de podar com ambas as mãos quando o motor estiver ligado. Segure firmemente a pega com os polegares e os outros dedos à volta das pegas da motosserra de podar.*** *A motosserra de podar puxa para a frente quando cortar com a extremidade inferior da guia. NÃO corte com a extremidade superior da guia.*

2. ***Mantenha sempre o equilíbrio.***

3. ***Mantenha sempre os pés bem apoiados e um equilíbrio adequado.***

4. ***Não permita que a ponta da lâmina-guia toque em troncos, ramos, no chão ou em qualquer obstrução.***

5. ***Não corte a uma altura superior à do seu ombro.***

6. ***Utilize dispositivos como a corrente de ricochete reduzida e as lâminas-guia de ricochete que diminuem os riscos associados ao ricochete.***

7. ***Utilize apenas as lâminas-guia e as correntes sobresselentes especificadas pelo fabricante ou equivalente.***

8. ***Nunca deixe a corrente em movimento entrar em contacto com qualquer objecto na ponta da lâmina-guia.***

9. ***Mantenha a área de trabalho sem obstruções, como outras árvores, ramos, rochas, vedações, cotos, etc.*** *Elimine ou evite quaisquer obstruções nas quais a serra de vara pode bater enquanto estiver a fazer cortes através de um tronco ou ramo específico.*

10. ***Mantenha a serra de podar afiada e com a tensão adequada. Uma corrente solta ou embotada pode aumentar a probabilidade de ricochete.*** *Verifique a tensão regularmente, com o motor parado e a bateria retirada da ferramenta, nunca o faça com o motor em funcionamento.*

*11. Comece e execute o corte apenas quando tiver a corrente a deslocar-****se à velocidade máxima.*** *Se a corrente estiver a deslocar-se a uma velocidade mais lenta, há uma maior probabilidade de ricochete.*

12. ***Corte um tronco de cada vez.***

13. ***Tenha muito cuidado quando retomar um corte anterior.*** *Coloque as protecções com reentrâncias* ***15*** *junto da madeira e deixe que a correia atinja a velocidade máxima antes de continuar o corte.*

14. ***Não faça cortes em profundidade ou de perfuração.***

15. ***Preste atenção ao movimento dos troncos ou a outras forças que possam impedir um corte, bloqueio ou queda para cima da serra.***

Dispositivos de segurança contra ricochete

⚠ ***ATENÇÃO:*** *os seguintes dispositivos estão incluídos na serra de podar para ajudar a reduzir o risco de ricochete. Porém, esses dispositivos não eliminam por completo esta reacção perigosa. Como utilizador da motosserra de podar, não deve confiar apenas nos dispositivos de segurança. Deve seguir todas as precauções de segurança, instruções e manutenção indicadas neste manual para evitar o ricochete e outras forças que possam dar origem a ferimentos graves.*

- *A lâmina-guia, que permite reduzir o ricochete, foi concebida com uma ponta com um raio pequeno, que diminui o tamanho da área de perigo de ricochete na ponta da lâmina-guia. Está comprovado que uma lâmina-guia contra ricochete reduz consideravelmente o grau e a gravidade do ricochete quando é testada de acordo com os requisitos de segurança para motosserras de podar eléctricas.*
- *A corrente de ricochete reduzido, concebida com um indicador de profundidade contornado e uma ligação da protecção de mão que desvia a força de ricochete e permite a entrada da madeira na lâmina. Uma corrente de ricochete reduzido é uma corrente que respeita os requisitos de desempenho do ricochete de acordo com a ANSI B175.1–2012.*
- *Não utilize a motosserra de podar quando estiver em cima de uma árvore, numa escada, num escadote ou em qualquer superfície instável.*
- *Segure a ferramenta apenas pelas superfícies isoladas específicas para o efeito ao efectuar uma operação em que a ferramenta de corte possa entrar em contacto com fios ocultos. O contacto com um fio sob tensão irá fazer também com que as partes metálicas expostas da ferramenta fiquem com corrente e provoquem um choque eléctrico no utilizador.*
- *Não tente efectuar operações que estejam para além da sua capacidade ou experiência. Leia com atenção e compreenda por completo todas as instruções indicadas neste manual.*
- *Antes de ligar a motosserra de podar, certifique-se de que a corrente da serra não está em contacto com outros objectos.*
- *Não utilize a motosserra de podar com uma mão! Se utilizar a serra de podar com uma mão, podem ocorrer ferimentos graves no operador, nos ajudantes ou em pessoas que estejam por perto. A motosserra de podar é concebida para utilização apenas com duas mãos.*
- *Mantenha os punhos secos, limpos e sem óleo ou massa lubrificante.*
- *Não permita a acumulação de sujidade, resíduos ou serradura no interior do motor ou nas aberturas de ar exteriores.*
- *Desligue a motosserra de podar antes de colocá-la no chão.*
- *Não corte vinhas e/ou vegetação rasteira.*
- *Tenha especial cuidado quando cortar arbustos de pequenas dimensões e árvores jovens, uma vez que o material fino e delgado pode tocar na correia da serra e saltar na sua direcção ou fazer com que se desequilibre.*

Nomes e termos da motosserra

- ***Traçamento:*** *o processo de corte transversal de uma árvore abatida ou tronco em toros.*
- ***Travão do motor (caso esteja equipado):*** *um dispositivo utilizado para parar a corrente da serra quando o gatilho é libertado.*
- ***Cabeça motorizada da motosserra -*** *Uma motosserra sem a corrente da serra e a lâmina-guia.*
- ***Roda dentada ou roda:*** *a parte dentada que acciona a corrente da serra.*
- ***Abate de árvores:*** *o processo de corte de uma árvore.*
- ***Traço de abate:*** *o corte final de uma operação de abate de árvores feito do lado oposto da árvore a partir do corte de entalhe.*
- ***Pega dianteira -*** *A pega de apoio localizada na ou na direcção da parte da frente da motosserra.*
- ***Guarda-mão dianteiro -*** *Uma barreira estrutural entre a pega dianteira de uma motosserra e a lâmina-guia, normalmente localizada perto da posição da mão na pega dianteira.*
- ***Lâmina-guia:*** *uma estrutura com calhas que suporta e guia a corrente da serra.*
- ***Bainha/tampa da lâmina-guia:*** *caixa instalada sobre a lâmina-guia que impede o contacto dos dentes quando a serra não estiver a ser utilizada.*
- ***Ricochete:*** *o movimento de recuo ascendente ou ascendente, ou ambos, da lâmina-guia ocorre quando a corrente da serra perto do bocal da parte superior da lâmina-guia entra em contacto com objectos como, por exemplo, troncos ou ramos, ou quando a madeira fecha e bloqueia a corrente da serra durante o corte.*
- ***Ricochete, bloqueio:*** *o recuo rápido da serra, que pode ocorrer quando a madeira fecha e bloqueia a corrente da serra em movimento no corte, ao longo da parte superior da lâmina-guia.*
- ***Ricochete, rotativo:*** *o movimento ascendente e de recuo rápido da serra, que pode ocorrer quando a corrente da serra em movimento perto da parte superior da ponta da lâmina-guia entra em contacto com um objecto, como, por exemplo, um tronco ou um ramo.*
- ***Corte de pernadas:*** *remover os ramos de uma árvore caída.*
- ***Corrente de ricochete reduzido:*** *uma corrente em conformidade com os requisitos de desempenho de ricochete ANSI B175.1–2012 (quando é testada numa amostra representativa das motosserras.)*
- ***Posição normal de corte:*** *as posições empregues para efectuar as operações de abate e corte.*
- ***Corte inferior em entalhes:*** *um corte de entalhe numa árvore que orienta a queda da árvore.*
- ***Pega traseira:*** *a pega de apoio localizada na ou na direcção da parte de trás da serra.*
- ***Lâmina-guia contra ricochete reduzido:*** *uma lâmina-guia que reduz consideravelmente e de maneira comprovada o ricochete.*
- ***Corrente da serra de substituição -*** *uma corrente em conformidade com os requisitos de desempenho de ricochete da B175.1–2012 quando é testada com motosserras específicas. Pode não estar em conformidade com os requisitos de desempenho ANSI de outras serras.*
- ***Corrente da serra -*** *uma corrente com dentes de corte, que corta a madeira e accionada pelo motor e é suportada pela lâmina-guia.*
- ***Protecção com reentrâncias -*** *As reentrâncias utilizadas durante o corte ou abate para rodar a serra e manter a posição durante a serragem.*

• ***Interruptor -*** *Um dispositivo que, quando é accionado, liga ou interrompe um circuito de potência eléctrica ao motor da motosserra.*

• ***Ligação do interruptor:*** *o mecanismo que transmite movimento de um gatilho para o interruptor.*

• ***Sistema de bloqueio do gatilho:*** *um batente móvel que impede o funcionamento acidental do gatilho até ser accionado manualmente.*

Riscos residuais

Apesar da aplicação dos regulamentos de segurança relevantes e da implementação de dispositivos de segurança, alguns riscos residuais não podem ser evitados. Estes riscos são os seguintes:

• *danos auditivos.*

• *Risco de ferimentos causados pela projecção de partículas.*

• *Risco de queimaduras porque os acessórios estão quentes durante a utilização.*

• *Risco de ferimentos devido a utilização prolongada.*

Posição do código de data (Fig. B)

O código da data de produção **18** consiste num ano de 4 dígitos, seguido de uma semana de 2 dígitos e é alargado por um código de fábrica de 2 dígitos.

Símbolos na ferramenta

A ferramenta apresenta os seguintes símbolos:


Leia o manual de instruções antes de utilizar o equipamento.


Use protecção adequada para os olhos, ouvidos e cabeça.


Utilize calçado anti-derrapante.


NÃO coloque as mãos nesta área.


Não exponha a ferramenta à chuva ou humidade elevada, nem a deixe no exterior.


O contacto da ponta da lâmina-guia com qualquer objecto deve ser evitado.


A direcção de rotação da corrente da serra.


Utilize sempre as duas mãos quando controlar a motosserra.


Desligue a ferramenta. Antes de ser efectuada qualquer operação de manutenção na ferramenta, retire a bateria da ferramenta.



Potência acústica garantida pela directiva 2000/14/CE.

GUARDE ESTAS INSTRUÇÕES

Baterias e carregadores compatíveis

Podem ser utilizadas as seguintes baterias e carregadores:

Bateria	(kg)
BL1518	0,36
BL2018	0,37
BL2518	0,37
BDL1518S	0,36
BDL2018S	0,37
BDL2518S	0,38
BDL1518	0,36
BDL2018	0,37
BDL2518	0,38
BL4018	0,64
BDL4018S	0,64
BL5018	0,65

Carregadores
S018BOV1800100
S018BOB1800100
90634973
SSC-250040EU
SSC-250040UK
SSC-200100EU
SSC-200100UK
90599854-02
BDC2A

Consulte o manual da bateria/carregador para obter mais informações.

Descrição (Fig. A)

⚠ ***ATENÇÃO:*** *nunca modifique a ferramenta eléctrica ou os respectivos componentes. Podem ocorrer danos ou ferimentos.*

1 Punho principal
2 Gatilho
3 Alavanca de desbloqueio
4 Protecção manual
5 Pega superior
6 Protecção da corrente da serra
7 Lâmina-guia
8 Corrente da serra
9 Tampa da roda dentada
10 Botão de bloqueio da guia
11 Parafuso de tensão da corrente
12 Tampa do óleo
13 Indicador de nível do óleo
14 Bainha
15 Protecções com reentrâncias
16 Bateria†
17 Patilha de libertação da bateria

†Incluído em algumas embalagens.

Utilização prevista

A BCCSP515 motosserra de podar é ideal para podar e cortar troncos até 102 mm4 de diâmetro.

NÃO utilize o equipamento para qualquer trabalho, excepto para o qual foi concebido.

NÃO utilize as ferramentas em locais húmidos ou na presença de líquidos ou gases inflamáveis.

NÃO permita que crianças entrem em contacto com a ferramenta. É necessária supervisão se estas ferramentas forem manuseadas por utilizadores inexperientes.

• **Crianças e inválidos.** Este equipamento não foi concebido para utilização por crianças e inválidos sem supervisão.

• Este produto não é concebido para ser utilizado por pessoas (incluindo crianças) que sofram de capacidades físicas, sensoriais ou mentais reduzidas, falta de experiência ou conhecimentos, a menos que estejam acompanhados de uma pessoa que se responsabilize pela sua segurança. As crianças nunca devem ficar sozinhas perto deste produto.

• Não armazene nem utilize a ferramenta e a bateria em locais onde a temperatura possa ser inferior a 10 ° C (como barracões ao ar livre ou edifícios metálicos no Inverno) ou se atingir ou ultrapassar os 40 ° C (como barracões ao ar livre ou edifícios metálicos no Verão).

MONTAGEM E AJUSTES

⚠ ***ATENÇÃO: para reduzir o risco de ferimentos graves, desligue a unidade e retire a bateria antes de efectuar quaisquer ajustes ou retirar/instalar dispositivos adicionais ou acessórios.*** *Um arranque acidental pode causar ferimentos.*

⚠ ***ATENÇÃO:*** *utilize apenas baterias e carregadores da BLACK+DECKER.*

Inserir e retirar a bateria da ferramenta (Fig. B)

NOTA: certifique-se de que a bateria **16** está totalmente carregada.

⚠ ***ATENÇÃO:*** *não ligue o interruptor quando remover ou instalar a bateria.*

Instalar a bateria no punho da ferramenta

1. Alinhe a bateria com as calhas no interior da pega da ferramenta (Fig. B).
2. Faça-a deslizar para dentro do punho até a bateria encaixar com firmeza na ferramenta e ouvir um som de encaixe no respectivo local.

Retirar a bateria da ferramenta

1. Carregue na patilha de libertação da bateria **17** e puxe com firmeza a bateria para fora da pega da ferramenta.
2. Insira a bateria no carregador.

Instalar a lâmina-guia e a corrente da serra (Fig. A–E)

⚠ ***CUIDADO:*** *a corrente está afiada. Use sempre luvas de protecção quando manusear a corrente. A corrente é afiada e pode cortá-lo quando não estiver a ser utilizada.*

⚠ ***ATENÇÃO:*** *corrente afiada em movimento. Para evitar um accionamento acidental, assegure-se de que remove a bateria da ferramenta antes de efectuar as seguintes operações. Se não o fizer, podem ocorrer ferimentos graves.*

Se a corrente da serra **8** e a lâmina-guia **7** estiverem embaladas em separado na embalagem, a corrente tem de ser fixada na lâmina-guia e ambas têm de ser fixadas no corpo da ferramenta.

1. Coloque a serra numa superfície lisa e firme.
2. Rode o botão de bloqueio da guia **10** para a esquerda.
3. Retire a tampa da roda dentada **9** e o botão de bloqueio da guia **10**.
4. Usando luvas de protecção, agarre na corrente da serra **8** e enrole-a à volta da lâmina-guia **7**, certificando-se de que os dentes estão virados para a direcção correcta (Fig. F).
5. Assegure-se de que a corrente foi inserida correctamente na ranhura à volta de toda a lâmina-guia.
6. Coloque a corrente da serra à volta da roda dentada **19**. Enquanto alinha a ranhura na lâmina-guia com o pino de tensão da corrente **20** e o parafuso **21**, na base da ferramenta, como indicado na Fig. C.
7. Quando estiver instalado, mantenha a lâmina-guia fixa e volte a colocar a tampa da roda dentada **9**. Instale primeiro a parte de trás da tampa da roda dentada, rode-a para baixo e certifique-se de que o orifício do parafuso na tampa fica alinhado com o parafuso **21**, na caixa principal.
8. Retire a tampa da roda dentada **9** e o botão de bloqueio da guia **10**. Rode o botão de bloqueio da guia **10** para a direitaaté ficar bem encaixado e, em seguida, desaperte o botão uma volta completa, para que a corrente da serra fique com a tensão correcta.
9. Utilize uma chave de fendas (não fornecida) para rodar o parafuso de tensão da corrente **11** para a direita para aumentar a tensão, como indicado na Fig. E. A corrente da serra **8** deve estar bem colocada à volta da lâmina-guia (7). Aperte o botão de bloqueio da guia **10** até ficar bem apertado.
10. Siga as instruções indicadas na secção ***Ajustar a tensão da corrente***.

Ajustar a tensão da corrente (Fig. A, D–F)

⚠ ***ATENÇÃO:*** *a tensão incorrecta na corrente da serra pode fazer com que a corrente se solte da lâmina-guia e pode causar ferimentos graves ou a morte.*

NOTA: a tensão da corrente da serra deve ser ajustada com regularidade antes de cada utilização.

1. Com a serra montada numa superfície plana e firme, verifique a tensão da corrente da serra **8**. A tensão está correcta quando a corrente volta para a posição após ter sido puxada 3 mm da lâmina-guia **7** com uma suave pressão do dedo médio e do polegar, como indicado na Fig. F. Não deve haver uma folga entre a lâmina-guia e a corrente da serra na parte inferior, como indicado na Fig. F.
2. Para ajustar a tensão da corrente da serra, afrouxe o botão de bloqueio da guia **10**.
3. Rode o parafuso de tensão da corrente **11** na parte da frente da caixa com uma chave de parafusos plana da chave (não fornecida).
4. Verifique a tensão da corrente da serra e regule-a se for necessário.
5. Não aplique demasiada tensão na corrente da serra, uma vez que tal irá causar um desgaste excessivo e reduzir a vida útil da lâmina-guia e da corrente da serra. Overtensioning also reduces the amount of cuts you will get per battery charge.
6. Quando a tensão da corrente da serra estiver correcta, aperte o botão de bloqueio da guia **10** até ficar bem apertada. Aplique um binário no botão de bloqueio da guia **10** para 8 Nm.
7. Uma nova corrente estica-se ligeiramente durante as primeiras horas de utilização. É importante verificar a tensão com frequência (depois de desligar a bateria ***retire a bateria***) durante as primeiras duas horas de utilização.

Substituir a corrente da serra (Fig. C–H)

⚠ ***ATENÇÃO:*** *corrente afiada em movimento. Para evitar um accionamento acidental, assegure-se de que remove a bateria da ferramenta antes de efectuar as seguintes operações. Se não o fizer, podem ocorrer ferimentos graves.*

⚠ ***CUIDADO:*** *a corrente está afiada. Use sempre luvas de protecção quando manusear a corrente. A corrente é afiada e pode cortá-lo quando não estiver a ser utilizada.*

⚠ ***CUIDADO:*** *a velocidade da corrente deste produto é de 4.8 m/s. Utilize apenas correntes com velocidade superior a 4.8 m/s.*

1. Coloque a serra numa superfície lisa e firme.
2. Retire a tampa da roda dentada **9**, como descrito na secção ***Instalar a lâmina-guia e a corrente da serra***.
3. Para retirar a corrente da serra **8**, rode o parafuso de tensão da corrente **11** na parte da frente da caixa com a chave de fendas plana (não fornecida). Se rodar o parafuso para a esquerda, a lâmina-guia **7** recua e reduz a tensão na corrente para que possa ser removida.
4. Com as luvas de protecção calçadas, agarre na corrente da serra e retire a corrente da serra gasta da ranhura na lâmina-guia.
5. Coloque a corrente nova na ranhura da lâmina-guia, certificando-se de que os dentes da serra estão orientados na direcção correcta, alinhando a seta e o gráfico da corrente da serra na caixa **22**, conforme indicado na Fig. D.
6. Siga as instruções sobre como ***instalar a lâmina-guia e a corrente da serra***.

As correntes e as lâminas-guia sobresselentes estão disponíveis no seu centro de assistência autorizado mais próximo.

O modelo BCCSP515 requer a guia e a corrente sobresselente de 15 cm:

CORRENTE DA SERRA/LÂMINA-GUIA	CORRENTE DA SERRA
BZ06215-QZ: 15 cm (5054905342722)	BZ06315-QZ: 15 cm (5054905342739)

Lubrificação da corrente da serra e da lâmina-guia (Fig. A, I)

Sistema automático de lubrificação

Esta motosserra de podar está equipada com um sistema automático de lubrificação, que mantém a corrente da serra e a lâmina-guia sempre lubrificadas.

1. O indicador do nível de óleo **13** mostra o nível do óleo. Se o nível de óleo for inferior a um quarto do depósito cheio, retire a bateria da ferramenta e volte a encher o depósito de óleo com o tipo de óleo correcto.
2. Quando terminar o corte, esvazie sempre o depósito de óleo.
3. Esvazie sempre o depósito de óleo antes de armazenar esta unidade.

NOTA: não utilize a motosserra de podar sem óleo no depósito de óleo. Volte a encher o depósito de óleo antes de este ficar vazio.

NOTA: utilize sempre um óleo biodegradável para lâminas-guia e correntes de qualidade elevada para uma lubrificação adequada da corrente da serra e da lâmina-guia. Quando podar árvores, é recomendável utilizar um óleo de origem vegetal para lâminas-guia e correntes, porque os óleos de origem mineral podem afectar as árvores vivas. Nunca use óleo sujo, gasto ou contaminado. Se o fizer, a ferramenta pode ficar danificada.

Encher o depósito de lubrificante

1. Desaperte para a esquerda e depois retire o tampão do óleo **12**. Encha o depósito com a quantidade de óleo recomendada para lâminas-guia e correntes até o nível atingir o topo do indicador do nível de óleo **13**.
2. Volte a colocar o tampão do óleo e aperte para a direita.
3. Desligue a ferramenta periodicamente e verifique o indicador do nível do óleo para garantir a lubrificação adequada da lâmina-guia e da corrente.

Instalar a bainha para armazenamento (Fig. A, B, J)

Retire sempre a bateria da ferramenta e, em seguida, tape a lâmina-guia **7** com a bainha **14** quando transportar ou armazenar a mesma BCCSP515.

1. Encaixe a bainha **14** na lâmina-guia **7**, como indicado na Fig. I.

Protecção da corrente da serra (Fig. A)

⚠ ***ATENÇÃO: nunca utilize a motosserra de podar se a protecção da corrente da serra não estiver montada correctamente na lâmina-guia para evitar ricochete rotativo.***

A protecção da corrente da serra **6** cobre a parte superior da lâmina-guia **7** e reduz a probabilidade da corrente **8** entrar em contacto com objectos que possam fazer com que a lâmina-guia e a corrente façam ricochete na direcção do operador.

Transportar a serra de poda (Fig. J)

• Quando transportar a serra de poda, desligue sempre a unidade, retire a bateria e tape a lâmina-guia **7** com a cobertura da lâmina-guia **14**.

FUNCIONAMENTO

Instruções de utilização

⚠ ***ATENÇÃO:*** *cumpra sempre as instruções de segurança e os regulamentos aplicáveis.*

⚠ ***ATENÇÃO: para reduzir o risco de ferimentos graves, desligue o equipamento e retire a bateria antes de efectuar quaisquer ajustes ou remover/instalar acessórios, acessórios ou antes de efectuar a limpeza.*** *Um arranque acidental pode causar ferimentos.*

Posição correcta das mãos (Fig. A, K)

⚠ ***ATENÇÃO:*** *para reduzir o risco de ferimentos graves, coloque* ***SEMPRE*** *as mãos na posição correta, conforme indicado.*

⚠ ***ATENÇÃO:*** *para reduzir o risco de ferimentos graves, segure* ***SEMPRE*** *a ferramenta com segurança, antecipando uma reação súbita por parte da mesma.*

⚠ ***ATENÇÃO:*** *nunca cruze as mãos para segurar a ferramenta, nem adopte qualquer postura que coloque o seu corpo ou braço alinhados com a corrente.*

Segure a serra firmemente com as duas mãos. Mantenha sempre a mão direita no punho superior **5** e a mão esquerda no punho principal **1**, atrás da protecção da mão **4**, para que o seu corpo fique à direita da corrente.

NOTA: NÃO segure na serra pelo guarda-mão dianteiro 4.

Utilizar a motosserra de podar (Fig. A)

⚠ ***ATENÇÃO:*** *leia e compreenda todas as instruções. O não cumprimento de todas as instruções indicadas abaixo pode resultar em choque eléctrico, incêndio e/ou ferimentos graves.*

⚠ ***ATENÇÃO:*** *antes de cortar os troncos, fixe-os na devida posição para evitar que se movam durante o corte.*

⚠ ***ATENÇÃO: use calças de trabalho robustas.***

⚠ ***ATENÇÃO:*** *é recomendável que os utilizadores iniciantes pratiquem o corte de troncos numa cavalete de serra ou berço para troncos.*

⚠ ***ATENÇÃO:*** *não segure a motosserra de podar pelo protecção da mão dianteira. Mantenha firme o braço direito para que o braço direito fique recto para suportar o ricochete.*

⚠ ***ATENÇÃO:*** *nunca permita que qualquer parte do seu corpo fique alinhada com a lâmina-guia quando utilizar a motosserra de podar.*

⚠ ***ATENÇÃO: quando não estiver a ser utilizada, desligue sempre a unidade e retire a bateria.***

⚠ ***ATENÇÃO: nunca utilize a motosserra de podar se a protecção da corrente da serra não estiver montada correctamente na lâmina-guia para evitar ricochete rotativo.***

- *A protecção contra ricochete pode causar ferimentos graves ou a morte. Consulte Instruções importantes de segurança* **Protecção contra ricochete**, *para evitar o risco de ricochete.*
- *Não se estique demasiado quando trabalhar com a ferramenta. Não corte acima do peito. Certifique-se de que tem os pés bem assentes. Mantenha os pés afastados. Divida o seu peso de maneira uniforme em ambos os pés.*
- *Nunca utilize a motosserra de podar perto de uma árvore, numa posição invulgar ou em cima de uma escada ou de outra superfície instável. Pode perder o controlo da motosserra de podar e causar ferimentos graves.*
- *Mantenha a motosserra de podar a funcionar à velocidade máxima durante toda a operação de corte.*
- *Deixe que seja a corrente a fazer o corte. Exerça apenas uma pressão ligeira. Não exerça pressão na motosserra de podar quando terminar o corte.*

INTERRUPTOR PARA ligar/desligar (Fig. A)

⚠ ***ATENÇÃO: nunca tente bloquear um interruptor na posição Ligado.***

Certifique-se sempre de que tem os pés assentes e segure a motosserra de podar com firmeza com ambas as mãos e com o polegar e os dedos à volta de ambas as pegas.

1. Para ligar a unidade, empurre para cima a alavanca de desbloqueio **3**, como indicado na Fig. A e carregue no gatilho **2**.
2. Para manter a unidade em funcionamento, continue a carregar no gatilho **2**.
3. Para desligar a ferramenta, liberte o gatilho **2**.

NOTA: se for aplicada demasiada força durante um corte, a motosserra de podar desliga-se. Para reiniciar a motosserra de podar, deve libertar a alavanca de desbloqueio **3** e o gatilho **2** antes da motosserra de podar reiniciar. Inicie o corte de novo, mas desta vez com menos força. Permita que a motosserra de podar faça o corte ao ritmo adequado.

MANUTENÇÃO

A ferramenta eléctrica foi concebida para funcionar durante um longo período de tempo com uma manutenção mínima. Uma utilização continuamente satisfatória depende da manutenção adequada e da limpeza frequente da ferramenta.

⚠ ***ATENÇÃO: para reduzir o risco de ferimentos corporais graves, desligue a unidade e remove o conjunto de baterias antes de realizar ajustes ou remover/instalar conexões ou acessórios ou antes da limpeza.*** *Uma partida acidental pode causar lesões.*

Consulte a última página deste manual para obter informações de contacto do centro de assistência ou visite **www.2helpU.com**.

Corrente da serra e lâmina-guia

Após algumas horas de utilização, retire a cobertura da corrente, a lâmina-guia e a corrente da serra e limpe-as bem com uma escova de cerdas macias. Certifique-se de que o orifício de lubrificação na lâmina-guia não apresenta resíduos.

Roda dentada e tampa da roda dentada (Fig. C–H)

⚠ ***CUIDADO:*** *a corrente está afiada. Use sempre luvas de protecção quando manusear a corrente. A corrente é afiada e pode cortá-lo quando não estiver a ser utilizada.*

⚠ ***ATENÇÃO:*** *corrente afiada em movimento. Para evitar um accionamento acidental, assegure-se de que remove a bateria da ferramenta antes de efectuar as seguintes operações. Se não o fizer, podem ocorrer ferimentos graves.*

1. Coloque a serra numa superfície lisa e firme.
2. Retire a tampa da roda dentada **9**, como descrito na secção ***Instalar a lâmina-guia e a corrente da serra***.
3. Com luvas de protecção, utilize uma escova de fios macios limpa para remover qualquer pó de serra, paus, videiras ou outros resíduos que possam ter-se acumulado no interior da tampa da roda dentada **9** e à volta da corrente da serra **8** ou da roda dentada **19**.
4. Rode o parafuso de tensão da corrente **11** utilizando a extremidade da chave (não fornecido). Se rodar o parafuso para a esquerda, a lâmina-guia **7** recua e reduz a tensão na corrente para que possa ser removida.
5. Com luvas de protecção, agarre na corrente da serra e na lâmina-guia e afaste-as da ferramenta.
6. Com luvas de protecção, utilize uma escova de fios limpa e macia para limpar serradura ou outros resíduos que possam acumular-se na lâmina-guia **7** e à volta da corrente da serra **8**.
7. Instale a corrente, a lâmina-guia e a tampa da roda dentada **9**, como descrito nas secções ***Instalar a lâmina-guia e a corrente da serra, Substituir a corrente da serra*** e ajuste a tensão da corrente correctamente antes de utilizar a ferramenta, como descrito na secção ***Ajustar a tensão da corrente***.

Afiar a corrente da serra (Fig. M–O)

⚠ ***CUIDADO:*** *a corrente está afiada. Use sempre luvas de protecção quando manusear a corrente. A corrente é afiada e pode cortá-lo quando não estiver a ser utilizada.*

⚠ ***ATENÇÃO:*** *corrente afiada em movimento. Para evitar um accionamento acidental, assegure-se de que remove a bateria da ferramenta antes de efectuar as seguintes operações. Se não o fizer, podem ocorrer ferimentos graves.*

⚠ ***ATENÇÃO:*** *Não afie demasiado os calços da corrente* **23** *porque aumenta o risco de ricochete. Substitua a corrente* **8** *se tiver sido afiada mais de quatro vezes.*

Sempre que afia a corrente **8** , esta perde parte da capacidade de ricochete, portanto deve ter especial atenção.

É recomendável afiar a corrente da serra apenas quatro vezes.

NOTA: As lâminas **24** ficam embotadas de imediato se tocarem no chão/pó ou num prego durante o corte.

Para obter os melhores resultados desta motosserra de podar, é importante manter as lâminas **24** dos dentes da corrente da serra afiadas. Siga estas sugestões úteis para saber como afiar correctamente a corrente da serra:

1. Para obter os melhores resultados, utilize uma 4 mm (5/16") lima e um porta-limas para afiar a corrente da serra. Isto garante que obtém sempre os ângulos de afiação correctos.
2. Coloque o suporte da lima achatado na placa superior **25** e o indicador de profundidade da lâmina **24**.
3. Mantenha uma linha de ângulo de afiação da placa superior correcta **25** de 30º **26** na guia da lima paralela à sua corrente (lime a 60° a partir da corrente visualizada a partir da parte lateral), como indicado na Fig. M.
4. Afie primeiro as lâminas **24** num dos lados da corrente **8**. Lime do interior para o exterior da lâmina de corte. Em seguida, vire a serra ao contrário e repita os processos (2, 3, 4) das lâminas no outro lado da corrente.

NOTA: utilize uma lima achatada para limar a parte superior dos raspadores **27** (parte da ligação da corrente à frente da lâmina **24** para que fiquem a cerca de 0.50 mm (.020") abaixo das pontas das lâminas, como indicado na Fig. N.

5. Os tamanhos das lâminas devem ser idênticos aos indicados na Fig. O.
6. Se houver danos na superfície cromada das placas superiores **25** ou laterais **28**, lime até remover os danos.

⚠ ***CUIDADO:*** *Depois de limar, a lâmina fica afiada, por isso tenha cuidado especial atenção durante este processo.*

Lubrificação

A sua ferramenta elétrica não necessita de lubrificação adicional.

Limpeza

⚠ ***ATENÇÃO:*** *choque eléctrico e risco mecânico. Desligue a ficha da fonte de alimentação e/ou retire a bateria, caso seja possível fazê-lo, do equipamento antes da limpeza.*

⚠ ***ATENÇÃO:*** *para garantir um funcionamento seguro e eficiente, mantenha sempre o produto e as ranhuras de ventilação (se aplicável) limpos. A caixa principal e as aberturas de ventilação podem ser limpas com uma escova seca, macia e não metálica e/ou com um aspirador adequado, sempre que verificar a presença de sujidade. Use uma protecção ocular e uma máscara anti-poeiras aprovadas quando efectuar este procedimento.*

⚠ ***ATENÇÃO:*** *nunca utilize dissolventes ou outros produtos químicos abrasivos para limpar as peças não metálicas do equipamento. Estes produtos químicos podem enfraquecer os materiais utilizados nestas peças. Utilize um pano humedecido apenas com água e sabão suave. Não permita a entrada de líquidos no equipamento. Nunca mergulhe nenhuma parte do equipamento em líquidos.*

Acessórios opcionais

⚠ ***ATENÇÃO:*** *uma vez que apenas foram testados com este produto os acessórios disponibilizados pela BLACK+DECKER a utilização de outros acessórios com esta ferramenta poderá ser perigosa. Para reduzir o risco de ferimentos, utilize apenas os acessórios da BLACK+DECKER neste produto.*

Consulte o seu revendedor para obter mais informações sobre os acessórios adequados.

Proteger o ambiente



Os produtos/baterias são recicláveis, mas se estiverem marcados com o caixote do lixo riscado, não devem ser eliminados em conjunto com o lixo doméstico normal. Descarregue as pilhas por completo, separe-as e, se possível, retire as fontes de luz do produto. É da responsabilidade do utilizador eliminar os dados pessoais do produto. Em seguida, leve os resíduos para um centro de recolha de resíduos oficial ou para um retalhista aderente que costuma aceitá-los gratuitamente. As embalagens devem ser eliminadas com base no código do material marcado. As instruções de funcionamento e de segurança só devem ser eliminadas quando o produto em causa já não estiver a ser utilizado.

Contacte a sua comunidade/município para obter orientações sobre a gestão de resíduos. Para obter mais informações, visite **www.2helpU.com** e leia o código QR indicado acima.

BCCSP515 RESOLUÇÃO DE PROBLEMAS

Problema	Solução
A unidade não é iniciada.	• Verifique se a bateria está bem instalada. • Verifique os requisitos para carregar a bateria. • Verifique se o desbloqueio está totalmente pressionado para baixo antes de deslocar o gatilho principal. • Verifique se o travão da corrente não está engatado.
A unidade desliga-se durante a utilização.	• Carregue a bateria. • A unidade está a ser forçada. Reinicie-a e aplique menos pressão.
A bateria não carrega.	• Insira a bateria no carregador até o indicador luminoso do carregador se acender. Se a bateria estiver totalmente descarregada, carregue-a durante 8 horas. • Ligue o carregador numa tomada. • Ligue um equipamento para verificar a corrente na tomada. • Verifique se a tomada está ligada a um interruptor de luz que se desliga quando desliga as luzes. • O carregador e o equipamento devem estar a uma temperatura de ar ambiente superior a 4,5 °C ou inferior a 40,5 ° C.
Lâmina-guia/ corrente sobreaquecida.	• Consulte a secção ***Regular a tensão da corrente***. • Consulte a secção ***Lubrificação da corrente da serra e lâmina-guia***.
A corrente está solta.	• Consulte a secção ***Regular a tensão da corrente***.
A qualidade do corte é fraca.	• Consulte a secção ***Regular a tensão da corrente***. **NOTA:** O excesso de tensão resulta num desgaste excessivo e na redução da durabilidade da lâmina-guia e da corrente. Lubrifique antes de cada corte. Consulte a secção ***Substituir a corrente da serra***. • As lâminas da corrente podem estar embotadas. Consulte a secção ***Regular a tensão da corrente***.
A unidade funciona, mas não corta.	• A corrente pode ser instalada ao contrário. Consulte as secções para instalar e remover a corrente. • As lâminas da corrente podem estar embotadas. Consulte a secção ***Regular a tensão da corrente***.
A unidade não tem óleo.	• Encha o depósito de óleo. • Limpe a lâmina-guia, a roda dentada e a tampa da roda dentada. Consulte a secção ***Manutenção*** .

18 V KETJUSAHA
BCCSP515

Asiakirjat ovat saatavilla verkossa

(Esimerkit voivat vaihdella tuotekohtaisesti).

www.2helpU.com/DoC/ tai
www.2helpU.com/DoC/index/xxx*

*Pääset suoraan asiakirjoihin korvaamalla merkinnän "xxx" tuotteen mallinumerolla, joka on merkitty tuotteen tyyppikilpeen tai pakkaukseen.

- Ohjekirja ja turvallisuustiedote (SIS)
- Vaatimustenmukaisuusvakuutus (DoC)
- Tuotteen päästötiedot (PED): Tietoa melusta, tärinästä ja pölystä (ei koske kaikkia tuotteita)

VAROITUS: Lue kaikki tämän oppaan turvallisuusvaroitukset, ohjeet, kuvat ja tekniset tiedot, mukaan lukien alkuperäisen työkalun ohjekirjassa tai erillisessä akkujen ja latureiden ohjekirjassa olevat akkuja ja latureita koskevat osiot.

Ohjekirjoja on saatavilla ottamalla yhteyttä asiakaspalveluun (katso tämän ohjekirjan takasivu).

Tekniset tiedot

		BCCSP515
Jännite	V_{DC}	18
Tyyppi		1
Akkutyyppi		Li-Ion
Laipan pituus	cm	15
Ketjun maksiminopeus (kuormittamattomana)	m/s	4.8
Suurin sahauspituus	cm	10
Öljysäiliön tilavuus	ml	40
Paino (ilman teräketjua, laippaa, laipan suojusta, öljyä, akkua ja lisävarusteita).	kg	1,31

Määritykset: Turvallisuusohjeet

Alla näkyvät selitykset liittyvät turvallisuuteen. Lue käyttöohje ja kiinnitä huomiota näihin symboleihin.

⚠ ***VAARA:*** *Varoittaa välittömästä vaaratilanteesta, jolloin* ***vaarana*** *on* ***kuolema tai vakava henkilövahinko****.*

⚠ ***VAROITUS:*** *Varoittaa mahdollisesta vaaratilanteesta, jolloin olemassa on* ***hengenvaara tai vakavan henkilövahingon mahdollisuus****.*

⚠ ***HUOMIO:*** *Varoittaa mahdollisesta vaaratilanteesta, jolloin vaarana on* ***lievä tai keskivakava loukkaantuminen****.*

HUOMAUTUS: *Viittaa menettelyyn, joka* ***ei välttämättä aiheuta henkilövahinkoa*** *mutta* ***voi aiheuttaa omaisuusvahingon****.*

⚠ *Sähköiskun vaara.*

⚠ *Tulipalon vaara.*

SÄHKÖTYÖKALUN YLEISET TURVAOHJEET

⚠ ***VAROITUS: Lue kaikki tämän sähkötyökalun mukana toimitetut varoitukset, käyttöohjeet ja tekniset tiedot.*** *Jos kaikkia ohjeita ei noudateta, on olemassa sähköiskun, tulipalon ja/tai vakavan henkilövahingon vaara.*

TALLENNA KAIKKI VAROITUKSET JA OHJEET MYÖHEMPÄÄ TARVETTA VARTEN

Näissä varoituksissa käytettävä sähkötyökaluilmaus viittaa verkkovirtaan yhdistettävään tai akkukäyttöiseen työkaluun.

1) Työalueen turvallisuus

a) ***Pidä työskentelyalue siistinä ja varmista sen hyvä valaistus.*** *Onnettomuuksia sattuu herkemmin epäsiistissä tai huonosti valaistussa ympäristössä.*

b) ***Älä käytä sähkötyökaluja, jos on olemassa räjähdysvaara esimerkiksi syttyvien nesteiden, kaasujen tai pölyn vuoksi.*** *Sähkötyökalujen aiheuttamat kipinät voivat sytyttää pölyn tai kaasut.*

c) ***Pidä lapset ja sivulliset kaukana käyttäessäsi sähkötyökalua.*** *Keskittymiskyvyn herpaantuminen voi aiheuttaa hallinnan menettämisen.*

2) Sähköturvallisuus

a) ***Älä altista sähkötyökaluja sateelle tai kosteudelle.*** *Sähkötyökaluun menevä vesi lisää sähköiskun vaaraa.*

3) Henkilöturvallisuus

a) ***Käyttäessäsi sähkötyökalua pysy valppaana, keskity työhön ja käytä tervettä järkeä. Älä käytä tätä sähkötyökalua ollessasi väsynyt tai alkoholin, huumeiden tai lääkkeiden vaikutuksen alaisena.*** *Keskittymisen herpaantuminen hetkeksikin sähkötyökalua käytettäessä voi aiheuttaa vakavan henkilövahingon.*

b) ***Käytä henkilönsuojaimia. Käytä aina suojalaseja.*** *Hengityssuojaimen, liukumattomien turvajalkineiden, kypärän ja kuulonsuojaimen käyttäminen vähentää henkilövahinkojen vaaraa.*

c) ***Vältä käynnistyminen vahingossa. Varmista, että kytkin on OFF-asennossa, ennen kuin liität koneen virtalähteeseen ja/tai akkuun, nostat koneen tai kannat sitä.*** *Sähkötyökalun kantaminen sormi virtakytkimellä lisää onnettomuusvaaraa.*

d) ***Poista kaikki säätöavaimet tai vääntimet ennen sähkötyökalun käynnistämistä.*** *Sähkötyökalun pyörivään osaan kiinni jäänyt avain voi johtaa loukkaantumiseen.*

e) ***Älä kurkottele. Varmista aina hyvä jalansija ja tasapaino.*** *Näin voit hallita sähkötyökalua paremmin odottamattomissa tilanteissa.*

f) ***Pukeudu oikein. Älä käytä löysiä vaatteita tai koruja. Pidä hiukset ja vaatteet loitolla liikkuvista osista.*** *Löysät vaatteet, korut tai pitkät hiukset voivat tarttua liikkuviin osiin.*

g) ***Jos käytettävissä on laitteita pölyn ottamiseksi talteen, käytä niitä.*** *Pölyn ottaminen talteen voi vähentää pölyn aiheuttamia vaaroja.*

h) ***Vaikka käyttäisit usein työkaluja ja sinulla olisi niistä hyvä tuntemus, älä jätä lukematta työkalun turvallisuusohjeita.*** *Epähuomiossa suoritetut toimenpiteet voivat johtaa vakaviin henkilövahinkoihin sekunnin murto-osassa.*

4) Sähkötyökalujen käyttö ja ylläpito

a) ***Älä kohdista sähkötyökaluun liikaa voimaa. Käytä käyttötarkoitukseen sopivaa sähkötyökalua.*** *Sähkötyökalu toimii paremmin ja turvallisemmin, kun sitä käytetään sille suunniteltuun käyttötarkoitukseen.*

b) ***Älä käytä työkalua, jos virtakytkin ei toimi.*** *Jos sähkötyökalua ei voi hallita kytkimen avulla, se on vaarallinen ja se on korjattava.*

c) ***Katkaise sähkötyökalusta virta ja irrota sen pistoke pistorasiasta tai irrota akku siitä ennen säätämistä, varusteiden vaihtamista tai sähkötyökalun asettamista säilytykseen.*** *Näin voit vähentää vahingossa käynnistymisen aiheuttaman henkilövahingon vaaraa.*

d) ***Varastoi sähkötyökaluja lasten ulottumattomissa. Älä anna sähkötyökaluihin tottumattomien tai näihin ohjeisiin perehtymättömien henkilöiden käyttää sähkötyökaluja.*** *Sähkötyökalut ovat vaarallisia kouluttamattomien käyttäjien käsissä.*

e) ***Hoida sähkötyökaluasi ja lisävarusteita huolella. Tarkista liikkuvat osat, niiden kiinnitys, osien eheys ja muut toimintaan vaikuttavat tekijät. Jos havaitset vaurioita, korjauta sähkötyökalu ennen niiden käyttämistä.*** *Huonosti kunnossapidetyt sähkötyökalut aiheuttavat onnettomuuksia.*

f) ***Pidä leikkausvälineet terävinä ja puhtaina.*** *Kunnossa pidettyjen leikkaavia teräviä reunoja sisältävien työkalut todennäköisyys jumiutua vähenee, ja niitä on helpompi hallita.*

g) ***Käytä sähkötyökalua ja sen tarvikkeita, kuten poranteriä, näiden ohjeiden mukaisesti. Ota työskentelyolosuhteet ja tehtävä työ huomioon.*** *Jos sähkötyökalua käytetään näiden ohjeiden vastaisesti, voi syntyä vaaratilanne.*

h) ***Pidä kahvat ja kädensijat kuivina ja puhtaina öljystä ja rasvasta.*** *Liukkaat kahvat ja kädensijat estävät työkalun turvallisen käsittelyn ja hallinnan odottamattomissa tilanteissa.*

5) Akkutyökalun käyttö ja huolto

a) ***Käytä ainoastaan valmistajan suosittelemaa latauslaitetta.*** *Laturi, joka on sopiva yhden tyyppiselle akulle, voi aiheuttaa tulipalon vaaran, jos sitä käytetään toisen tyyppisellä akulla.*

b) ***Käytä sähkötyökalussa vain siihen tarkoitettuja akkuja.*** *Muun tyyppisen akun käyttö saattaa johtaa loukkaantumiseen ja tulipaloon.*

c) ***Kun akku ei ole käytössä, pidä se poissa muiden metalliesineiden läheltä, kuten paperiliittimien, kolikoiden, avainten, naulojen, ruuvien tai muiden pienten esineiden läheltä. Ne voivat oikosulkea akun navat.*** *Akkunapojen välinen oikosulku voi aiheuttaa palovammoja tai tulipalon.*

d) ***Väärin käytetystä akusta voi vuotaa nestettä. Älä kosketa sitä. Jos nestettä pääsee vahingossa iholle, huuhtele vedellä. Jos tätä nestettä pääsee silmään, ota yhteys lääkäriin.*** *Akusta roiskunut neste saattaa aiheuttaa ärsytystä tai palovammoja.*

e) ***Älä käytä vaurioitunutta tai muokattua akkua tai työkalua.*** *Vaurioituneet tai muunnellut akut voivat johtaa odottamattomiin tilanteisiin ja vaarana ovat tulipalo, räjähdys ja henkilövahingot.*

f) ***Älä altista akkua tai työkalua tulelle tai liialliselle lämmölle.*** *Mikäli akku altistuu tulelle tai yli 130 °C lämpötilalle, seurauksena voi olla räjähdys.*

g) ***Noudata latausohjeita ja vältä akun tai työkalun lataamista ohjeissa määritetyn lämpötilavälin ulkopuolella.*** *Virheellisen latauksen tai annettujen lämpötilavälien ulkopuolella lataamisen seurauksena akku voi vaurioitua ja tulipalovaara kasvaa.*

6) Huolto

a) ***Korjauta työkalu valtuutetulla asentajalla. Varaosina on käytettävä vain alkuperäisiä vastaavia osia.*** *Tämä varmistaa sähkötyökalun turvallisuuden.*

b) ***Älä koskaan huolla vaurioituneita akkuja.*** *Ainoastaan valmistaja tai valtuutetut huoltoliikkeet saavat huoltaa akkuja.*

Leikkurin yleiset turvallisuusvaroitukset:

a) ***Ole huolellinen, ettei teräketju osu sinuun itseesi leikkaamisen missään vaiheessa. Varmista ennen leikkurin käynnistämistä, ettei teräketju kosketa mihinkään.*** *Jos tarkkaavaisuutesi pääsee herpaantumaan leikkaamisen aikana, esimerkiksi vaatteesi tai jäsenesi voivat takertua teräketjuun.*

b) ***Pidä leikkuria yhdellä kädellä sen ohjauskahvasta ja toisella kädellä sen lisäkahvasta.***

c) ***Pitele leikkuria vain sen eristävistä tartuntapinnoista, sillä teräketju voi osua piilossa oleviin sähköjohtoihin.*** *Teräketjun kosketus jännitteisen johtimen kanssa voi tehdä leikkurin paljaista metalliosista jännitteisiä ja aiheuttaa sähköiskun käyttäjälle.*

d) ***Käytä suojalaseja. Korvia, päätä, käsiä ja jalkoja suojaavien suojavarusteiden käyttö on suositeltavaa.*** *Asianmukaiset suojavarusteet vähentävät sinkoavien puunsälöjen ja teräketjun aiheuttamia loukkaantumisia.*

e) ***Älä käytä leikkuria puussa, tikkailla, katolta tai epävakaalta tuelta.*** *Muutoin leikkurin käytöstä voi aiheutua vakavia henkilövahinkoja.*

f) ***Käytä suojaavia jalkineita ja seiso tasaisella ja tukevalla alustalla leikkurin käytön aikana.*** *Sahaaminen liukkaalla tai epävakaalla työskentelypaikalla voi johtaa tasapainon tai leikkurin hallinnan menetykseen.*

g) ***Ole varovainen katkaistessasi jännittyneenä olevaa oksaa, sillä se saattaa ponnahtaa yllättävään suuntaan.*** *Kun puun jännitys laukeaa, ponnahtava oksa voi osua käyttäjään ja/tai aiheuttaa leikkurin hallinnan menetyksen.*

h) ***Ole hyvin varovainen sahatessasi pensaita tai vesakkoa.*** *Taipuisat oksat voivat tarttua teräketjuun ja iskeytyä sahaajaan tai horjuttaa hänen tasapainoaan.*

i) ***Kanna leikkuria virta katkaistuna ja suunnattuna itsestäsi poispäin. Aseta laipan suojus paikalleen leikkurin kuljetuksen ja varastoinnin ajaksi.*** *Käsittele leikkuria huolellisesti, ettet vahingossa kosketa pyörivää teräketjua.*

j) ***Noudata voitelua, ketjun kireyttä ja laipan sekä ketjun vaihtoa koskevia ohjeita.*** *Väärin kiristetty tai voitelematon ketju voi katketa tai lisätä takapotkun mahdollisuutta.*

k) ***Sahaa vain puumateriaalia. Älä käytä leikkuria muuhun kuin sille suunniteltuun tarkoitukseen. Esimerkki: älä sahaa leikkurilla metallia, muovia, kiviainesta tai muita kuin puisia rakennusmateriaaleja.*** *Leikkurin käyttö muuhun kuin sille tarkoitettuun tehtävään voi johtaa vaaratilanteisiin.*

l) ***Tätä leikkuria ei ole tarkoitettu puiden kaatamiseen.*** *Leikkurin käyttö muuhun kuin sille tarkoitettuun tehtävään voi johtaa käyttäjän tai sivullisten vakavaan loukkaantumiseen.*

m) ***Noudata kaikkia ohjeita, kun poistat tukoksia, varastoit tai huollat leikkuria.*** *Varmista, että kytkin on pois päältä ja akku on poistettu.*

Takapotkun syyt ja ehkäiseminen

Takapotkun voi aiheuttaa laipan kärjen osuminen johonkin tai teräketjun jääminen puristuksiin.

Laipan kärjen osuminen kiinteään kohteeseen voi potkaista pyörivän ketjun voimakkaasti päin sahaajaa.

Teräketjun puristuminen laipan yläpintaan voi myös aiheuttaa nopean takapotkun.

Molemmat edellä Kuvatuista tilanteista voivat johtaa ketjusahan hallinnan menetykseen ja loukkaantumiseen. Älä luota pelkästään sahan turvalaitteisiin. Leikkurin käyttäjän tulee itse huolehtia siitä, etteivät sahausolosuhteet aiheuta vaaratilanteita.

Takapotku aiheutuu leikkurin väärinkäytöstä ja/tai virheellisistä työmenetelmistä tai käyttöolosuhteista, jotka voidaan välttää seuraavilla varotoimenpiteillä:

a) ***Säilytä hyvä ote pitämällä leikkurin kahvoja molemmilla käsillä peukalon ja sormien välissä. Aseta keho ja käsivarsi niin, että pystyt vastaamaan mahdollisiin takapotkuihin.*** *Sahaaja pystyy hyvin vastustamaan takapotkun voimaa noudattamalla esitettyjä varotoimia. Älä hellitä otettasi leikkurista kesken työn.*

b) ***Älä kurkota liikaa äläkä sahaa hartiatason yläpuolella.*** *Näin estät tahattomat kärkikosketukset ja pystyt paremmin hallitsemaan leikkuria yllättävissä tilanteissa.*

c) ***Käytä varaosina vain valmistajan suosittelemia laippoja ja teräketjuja.*** *Sahaan sopimattomat laipat tai teräketjut voivat johtaa ketjurikkoihin tai takapotkuihin.*

d) ***Noudata valmistajan antamia teräketjun teroitus- ja huolto-ohjeita.*** *Syvyysohjaimen madaltaminen voi lisätä sahan alttiutta takapotkuihin.*

Varotoimenpiteet takapotkujen minimoimiseen:

1. ***Pidä sahasta tukevasti kiinni. Pidä ketjusahasta kiinni tukevasti molemmin käsin moottorin käydessä. Tartu ketjusahaan lujalla otteella kummastakin kahvasta.*** *Ketjusaha vetää eteenpäin sahatessasi laipan alareunalla. ÄLÄ sahaa laipan yläreunalla.*

2. ***Älä kurkottele.***

3. ***Huolehdi siitä, että sinulla on koko ajan tukeva jalansija ja hyvä tasapaino.***

4. ***Älä anna laipan kärjen koskettaa puunrunkoa, oksaa, maata tai muuta kohdetta.***

5. ***Ei saa leikata olkapäiden yläpuolella.***

6. ***Käytä apuna laitteita (esim. alhaisen takapotkun ketju ja laipat), jotka lieventävät takapotkuun liittyviä vaaroja.***

7. ***Käytä varaosina vain valmistajan suosittelemia laippoja ja ketjuja tai vastaavia.***

8. ***Ketjun pyöriessä varo aina, ettei laipan kärki osu mihinkään kohteeseen.***

9. ***Varmista, ettei työalueella ole esteitä (esim. muita puita, oksia, kiviä, aitoja jne.).*** *Poista tai vältä alueella olevat esteet, joihin teräketju voi osua puunrunkoa tai oksaa katkaistaessa.*

10. ***Pidä teräketju terävänä ja oikealla kireydellä. Löysä tai tylsä ketju voi lisätä takapotkun vaaraa. Tarkista kireys säännöllisesti moottori pysäytettynä ja akku irrotettuna laitteesta.*** *Älä koskaan suorita sitä moottorin käydessä.*

11. ***Aloita katkaisu ja työskentele vain ketjun pyöriessä täydellä nopeudella.*** *Jos ketju liikkuu alhaisemmalla nopeudella, takapotkun vaara on suurempi.*

12. ***Leikkaa vain yksi puunrunko kerrallaan.***

13. ***Ole erittäin varovainen jatkaessasi katkaisua aikaisemmin aloitetusta kohdasta.*** *Tartu uritetuilla ohjaustangoilla* ***15*** *puusta ja jatka katkaisua vasta kun laite on saavuttanut täyden nopeuden.*

14. ***Älä yritä upotussahausta tai reikien leikkausta.***

15. ***Tarkkaile puunrungon liikkeitä tai muita voimia, mikä voi johtaa terän takertumiseen tai putoamiseen katkaisukohtaan.***

Takapotkun turvallisuusominaisuudet

⚠ ***VAROITUS:*** *Saha sisältää seuraavat toiminnot, jotka lieventävät takapotkun vaaraa, ne eivät kuitenkaan täysin poista takapotkun vaaraa. Älä luota ainoastaan turvalaitteisiin ketjusahan käyttäjänä. Noudata kaikkia tämän ohjekirjan turvallisuusohjeita, varoituksia ja huolto-ohjeita takapotkun ja muiden voimien välttämiseksi, sillä ne voivat aiheuttaa vakavia henkilövahinkoja.*

- *Alhaisen takapotkun laippa, joka sisältää pienisäteisen kärjen, joka pienentää takapotkun vaara-aluetta laipan kärjessä. Alhaisen takaiskun laipan on todettu vähentävän huomattavasti takaiskujen määrää ja vakavuutta sähkötoimisten ketjusahojen turvallisuusvaatimusten mukaisissa testeissä.*
- *Alhaisen takapotkun ketju sisältää muotoillun syvyysohjaimen ja suojusliitännän, jotka kääntävät takapotkun voiman ja mahdollistavat puun siirtymisen asteittain terään. Alhaisen takapotkun ketju on ketju, joka täyttää ANSI B175.1–2012-standardin mukaiset takapotkun suorituskykyvaatimukset.*
- *Älä käytä ketjusahaa ollessasi puussa, tikkailla, telineellä tai jollakin muulla epävakaalla alustalla.*
- *Tartu kiinni laitteen eristetyistä tartuntapinnoista, jos leikkausvälinettä käyttäessä on vaara osua piilossa oleviin johtoihin. Kosketus jännitteelliseen johtoon tekee jotkut työkalun näkyvillä olevat metalliosat jännitteellisiksi, ja ne aiheuttavat sähköiskun työkalun käyttäjälle.*
- *Älä yritä toimenpiteitä, jotka ylittävät kykysi tai kokemuksesi. Lue kaikki tämän ohjekirjan ohjeet huolellisesti ja varmista, että ymmärrät ne.*
- *Varmista ennen ketjusahan käynnistämistä, ettei teräketju kosketa mihinkään.*
- *Älä käytä ketjusahaa yhdellä kädellä! Jos sahaa käytetään yhdellä kädellä, seurauksena voivat olla käyttäjän, avustajien tai sivullisten vakavat henkilövahingot. Ketjusaha on tarkoitettu käytettäväksi vain kahdella kädellä.*
- *Pidä kahvat aina kuivina, puhtaina sekä öljyttöminä ja rasvattomina.*
- *Älä anna epäpuhtauksien, jäämien tai sahanpölyn kertyä moottoriin tai ilma-aukkojen ulkopuolelle.*
- *Sammuta ketjusaha ennen sen asettamista alas.*
- *Älä leikkaa viiniköynnöksiä ja/tai pieniä pensaan alaoksia.*
- *Noudata erityistä varovaisuutta sahatessa pensaiden tai aivan pienten puiden sahaamista. Taipuisa oksa voi juuttua teräketjuun ja iskeä sahaajaan horjuttaen hänen tasapainoaan.*

Ketjusahan nimet ja termit

- ***Pölkytys -*** *Kaadetun puun tai puunrungon poikkileikkaus pölkyiksi.*
- ***Moottorijarru (jos varusteena) -*** *Laite, joka pysäyttää teräketjun liipaisimen vapauttamisen yhteydessä.*
- ***Ketjusahan tehoyksikkö -*** *Ketjusaha, jossa ei ole teräketjua ja laippaa.*
- ***Voimansiirron pyörä tai hammaspyörä -*** *Hammastettu osa, jonka avulla teräketju toimii.*

- ***Kaataminen -*** *Puun kaataminen sahaamalla.*
- ***Kaatosahaus -*** *Lopullinen sahaustoiminto puun kaatamisen aikana, suoritetaan puun vastakkaiselle puolelle kaatoloveen nähden.*
- ***Etukahva -*** *Ketjusahan etuosassa oleva kahva.*
- ***Oikeanpuoleinen suojus -*** *Rakenteellinen suoja ketjusahan etukahvan ja laipan välissä, sijaitsee yleensä tartuntakohdan lähellä etukahvassa.*
- ***Laippa -*** *Kiinteä kiskollinen rakenne, joka tukee ja ohjaa ketjuterää.*
- ***Laippasuojus -*** *Suojus, joka asennetaan laipan päälle ja joka estää hampaisiin osumisen, kun sahaa ei käytetä.*
- ***Takapotku -*** *Laipan liike taakse- ja/tai ylöspäin, kun teräketju laipan kärkialueen lähellä koskettaa johonkin kohteeseen (esim. puunrunko tai oksa) tai kun teräketju juuttuu puuhun kiinni.*
- ***Takapotku, tarttuminen -*** *Nopea sahan iskeytyminen taaksepäin, kun liikkuva teräketju juuttuu puuhun kiinni laipan yläreunalla leikatessa.*
- ***Takapotku, kierteinen -*** *Nopea sahan iskeytyminen ylös- ja taaksepäin, kun liikkuva teräketju koskettaa johonkin kohteeseen (esim. puunrunko tai oksa) laipan kärjen yläosan lähettyvillä.*
- ***Karsiminen -*** *Kaadetun puun oksien karsiminen.*
- ***Alhaisen takaiskun ketju -*** *Ketju, joka täyttää takaiskun suorituskykyvaatimukset ANSI B175.1-2012 (edustavalla moottorisahojen näytteellä testattuna).*
- ***Normaali leikkausasento -*** *Pölkytyksen ja puun kaatamisen leikkuuasennot.*
- ***Kaatolovi -*** *Puuhun sahattu lovi, joka määrää puun kaatumissuunnan.*
- ***Takakahva -*** *Sahan takaosassa oleva kahva.*
- ***Alhaisen takapotkun laippa -*** *Laippa, jonka on todettu vähentävän huomattavasti takapotkuja.*
- ***Varateräketju -*** *Ketju, joka täyttää takaiskun suorituskykyvaatimukset ANSI B175.1–2012 erityisillä ketjusahoilla testattuna. Se ei välttämättä täytä ANSI-suorituskykyvaatimuksia muilla sahoilla käytettynä.*
- ***Teräketju -*** *Silmukan muodostava ketju, jonka leikkaushampaat leikkaavat puuta, joka toimii moottorin avulla ja jota laippa tukee.*
- ***Uritettu ohjaustanko -*** *Ohjaustangot, joiden avulla sahaa ohjataan ja pidetään paikoillaan pölkytyksen, puun kaatamisen ja sahaamisen aikana.*
- ***Kytkin -*** *Laite, jolla ketjusahan moottorin virta kytketään päälle ja pois päältä.*
- ***Kytkimen liitososat -*** *Mekanismi, joka välittää liikkeen liipaisimesta kytkimeen.*
- ***Kytkimen lukitus -*** *Siirrettävä rajoitin, joka estää kytkimen tahattoman käytön manuaaliseen kytkentään saakka.*

Vaarat

Turvamääräysten noudattamisesta ja turvalaitteiden käyttämisestä huolimatta tiettyjä vaaroja ei voida välttää. Näitä ovat seuraavat:

- *Kuulon heikkeneminen.*
- *Lentävien kappaleiden aiheuttamat henkilövahingot.*
- *Käytön aikana kuumenevien varusteiden aiheuttamat palovammat.*
- *Pitkäaikaisen käyttämisen aiheuttamat henkilövahingot.*

Päivämääräkoodin paikka (Kuva [Fig.] B)

Valmistuspäivämääräkoodi **18** koostuu 4-numeroisesta vuodesta, jota seuraa 2-numeroinen viikko ja 2-numeroinen tehdaskoodi.

Työkalun merkinnät

Seuraavat kuvakkeet näkyvät työkalussa:


Lue käyttöohjeet ennen käyttämistä.


Käytä suojalaseja, kuulonsuojaimia ja suojakypärää.


Käytä liukuestejalkineita.


ÄLÄ laita käsiäsi tälle alueelle.


Älä käytä työkalua sateessa tai erittäin kosteissa olosuhteissa tai jätä sitä ulos sateeseen.


Vältä laipan kosketusta mihinkään kohteeseen.


Teräketjun kiertosuunta.


Käytä ketjusahaa aina molemmilla käsillä.


Sammuta laite. Irrota akku työkalusta ennen kuin teet mitään huoltotoimenpiteitä.



Direktiivin 2000/14/EY mukainen taattu ääniteho.

SÄILYTÄ NÄMÄ OHJEET

Yhteensopivat akut ja laturit

Näitä akkuja ja latureita voidaan käyttää:

Akku	(kg)
BL1518	0,36
BL2018	0,37
BL2518	0,37
BDL1518S	0,36
BDL2018S	0,37
BDL2518S	0,38
BDL1518	0,36
BDL2018	0,37
BDL2518	0,38
BL4018	0,64
BDL4018S	0,64
BL5018	0,65

Laturit
S018BOV1800100
S018BOB1800100
90634973
SSC-250040EU
SSC-250040UK
SSC-200100EU
SSC-200100UK
90599854-02
BDC2A

Katso lisätietoja kohdasta akun/laturin käyttöohjeesta.

Kuvaus (Kuva A)

⚠ ***VAROITUS:*** *Älä tee sähkötyökaluun tai sen osiin mitään muutoksia. Muutoin voi aiheutua omaisuus- tai henkilövahinkoja.*

1. Pääkahva
2. Liipaisukytkin
3. Lukituksen vapautusvipu
4. Käsisuoja
5. Yläkahva
6. Teräketjun suojus
7. Laippa
8. Teräketju
9. Hammaspyörän suojus
10. Laipan lukitusnuppi
11. Ketjun kiristysruuvi
12. Öljysäiliön tulppa
13. Öljytason ilmaisin
14. Tuppi
15. Uritetut ohjaustangot
16. Akku†
17. Akun vapautuspainike

†Sisältyy joihinkin pakkauksiin.

Käyttötarkoitus

BCCSP515 -leikkuri sopii ihanteellisesti karsimiseen ja halkaisijaltaan korkeintaan 102 mm:n (4") puunrunkojen sahaamiseen.

ÄLÄ käytä tätä laitetta muuhun kuin sen suunniteltuun käyttötarkoitukseen.

ÄLÄ käytä kosteissa olosuhteissa tai jos laitteen lähellä on syttyviä nesteitä tai kaasuja.

PIDÄ työkalu lasten ulottumattomissa. Kokemattomat henkilöt saavat käyttää tätä laitetta vain valvotusti.

- **Pienet lapset ja rajoitteiset henkilöt.** Pienet lapset ja rajoitteiset henkilöt eivät saa käyttää tätä laitetta ilman valvontaa.
- Tätä tuotetta ei ole tarkoitettu sellaisten henkilöiden (mukaan lukien lapset) käytettäväksi, joiden fyysiset, sensoriset tai henkiset kyvyt tai kokemus ja/tai tietämys tai taidot ovat rajalliset, ellei heidän turvallisuudestaan vastuussa oleva henkilö valvo heitä. Lapsia ei koskaan saa jättää yksin tämän tuotteen kanssa.
- Älä säilytä tai käytä työkalua ja akkua paikassa, jossa lämpötila voi laskea alle 10° C (kuten ulkovarastoissa tai metallirakennuksissa talvisin) tai ylittää 40° C (kuten ulkovarastoissa tai metallirakennuksissa kesäisin).

KOKOAMINEN JA SÄÄTÄMINEN

⚠ ***VAROITUS: Vakavan henkilövahinkovaaran välttämiseksi laite tulee kytkeä pois päältä ja akku irrottaa ennen sen säätämistä tai liitososien tai lisävarusteiden poistamista/asentamista.*** *Tahaton käynnistyminen voi johtaa henkilövahinkoihin.*

⚠ ***VAROITUS:*** *Käytä ainoastaan BLACK+DECKER-akkuja ja -latureita.*

Akun asentaminen ja irrottaminen laitteesta (Kuva B)

HUOMAA: Varmista, että akku **16** on ladattu täyteen.

⚠ ***VAROITUS:*** *Älä kytke kytkintä päälle akun irrottamisen tai asentamisen aikana.*

Akun asentaminen laitteen kahvaan

1. Kohdista akku työkalun kahvan sisällä oleviin kiskoihin (Kuva B).
2. Liu'uta se kahvaan, kunnes akku on hyvin paikoillaan laitteessa ja varmista, että lukitus napsahtaa kiinni.

Akun poistaminen laitteesta

1. Paina akun vapautuspainiketta **17** ja vedä akku ulos työkalun kahvasta.
2. Aseta akku laturiin.

Laipan ja teräketjun asentaminen (Kuva A–E)

⚠ ***HUOMIO:*** *Terävä ketju. Käytä aina suojakäsineitä ketjua käsitellessä. Ketju on terävä ja voi aiheuttaa haavan myös liikkumattomana ollessaan.*

⚠ ***VAROITUS:*** *Terävä liikkuva ketju. Jotta laite ei käynnistyisi vahingossa, varmista, että akku on irrotettu laitteesta ennen seuraavien toimenpiteiden suorittamista. Jos näin ei menetellä, seurauksena saattaa olla vakava tapaturma.*

Jos teräketju **8** ja laippa **7** on pakattu erikseen laatikkoon, ketju tulee kiinnittää laippaan ja ne tulee kiinnittää työkalun runkoon.

1. Aseta saha tasaiselle ja vakaalle alustalle.
2. Kierrä laipan lukitusnuppia **10** vastapäivään.
3. Poista hammaspyörän suojus **9**, ja laipan lukitusnuppi **10**.
4. Tartu teräketjuun **8** suojakäsineitä käyttäen ja kääri se laippaan **7** varmistaen, että hampaat osoittavat oikeaan suuntaan (katso Kuva F).
5. Varmista, että ketju on asetettu oikein aukkoon koko laipan ympärille.
6. Aseta teräketju hammaspyörän **19** ympärille. Kohdista samalla laipassa oleva aukko ketjun kiristystappiin **20** ja pulttiin **21** työkalun alaosassa kuvan C mukaisesti.
7. Kun osat on kiinnitetty, pitele laippaa paikoillaan ja asenna hammaspyörän suojus **9** takaisin. Asenna ensin hammaspyörän suojuksen takaosa, kierrä se alas ja varmista, että suojan pultin reikä kohdistuu pulttiin **21** pääkotelossa.
8. Asenna hammaspyörän suojus **9**, ja laipan lukitusnuppi **10**. Kierrä laipan lukitusnuppia **10** myötäpäivään kireälle, löysää sen jälkeen nuppia yhden kierroksen verran niin, että teräketju voidaan kiristää oikeaoppisesti.
9. Kierrä ketjun kiristysruuvia **11** ruuvimeisselin (ei kuulu pakkaukseen) avulla myötäpäivään ketjun kiristämiseksi kuvan E mukaisesti. Varmista, että teräketju **8** on hyvin laipassa **7**. Kiristä laipan lukitusnuppi **10** kireälle.
10. Noudata osion ***Ketjun kireyden säätäminen*** ohjeita.

Ketjun kireyden säätäminen (Kuva A, D–F)

⚠ ***VAROITUS:*** *Virheellinen teräketjun kireys voi saada teräketjun irtoamaan laipasta ja aiheuttaa vakavan loukkaantumisen tai kuoleman.*

HUOMAA: Teräketjun kireys tulee säätää säännöllisesti ennen jokaista käyttökertaa.

1. Tarkista teräketjun **8** kireys, kun saha on tukevalla alustalla. Kireys on oikea, kun teräketjua voi keskisormella ja peukalolla kevyesti vetää 3 mm (1/8") poispäin laipasta **7** ja vapauttamisen jälkeen ketju napsahtaa takaisin kuten kuvassa F. Teräketju ei saa roikkua laipan alapuolella kuten kuvassa F.
2. Säädä teräketjun kireys löysäämällä laipan lukitusnuppi **10**.

3. Kierrä kotelon etuosassa olevaa teräketjun kiristysruuvia **11** tasapäisellä ruuvimeisselillä (ei kuulu pakkaukseen).

4. Tarkista teräketjun kireys ja säädä tarvittaessa.

5. Älä kiristä teräketjua liikaa, sillä se aiheuttaa ylimääräistä kulumista ja lyhentää laipan ja teräketjun käyttöikää. Overtensioning also reduces the amount of cuts you will get per battery charge.

6. Kun teräketjun kireys on oikea, kiristä laipan lukitusnuppi **10** kireälle. Kiristä laipan lukitusnuppi **10** momenttiin 8 Nm (6 ft. lbs).

7. Uusi ketju venyy hiukan ensimmäisten käyttötuntien aikana. Kireys on tärkeää tarkistaa usein (kytke akku pois ja ***irrota akku***) kahden ensimmäisen käyttötunnin aikana.

Teräketjun vaihtaminen (Kuva C–H)

⚠ ***VAROITUS:*** *Terävä liikkuva ketju. Jotta laite ei käynnistyisi vahingossa, varmista, että akku on irrotettu laitteesta ennen seuraavien toimenpiteiden suorittamista. Jos näin ei menetellä, seurauksena saattaa olla vakava tapaturma.*

⚠ ***HUOMIO:*** *Terävä ketju. Käytä aina suojakäsineitä ketjua käsitellessä. Ketju on terävä ja voi aiheuttaa haavan myös liikkumattomana ollessaan.*

⚠ ***HUOMIO:*** *Tämän tuotteen ketjun nopeus on 4.8 m/s. Käytä ainoastaan ketjuja, joiden nimellisnopeus on alle 4.8 m/s.*

1. Aseta saha tasaiselle ja vakaalle alustalle.

2. Poista hammaspyörän suojus **9** osion ***Laipan ja teräketjun asentaminen*** mukaisesti.

3. Poista teräketju **8** kiertämällä kotelon etuosassa olevaa ketjun kiristysruuvia **11** tasapäisellä ruuvimeisselillä (ei kuulu pakkaukseen). Kierrä ruuvia vastapäivään niin, että laippa **7** vetäytyy ja vähentää ketjun kireyttä mahdollistaen sen poistamisen.

4. Käytä suojakäsineitä, tartu teräketjuun ja nosta kulunut teräketju pois laipan urasta.

5. Aseta uusi ketju laipan aukkoon varmistaen, että sahan hampaat osoittavat oikeaan suuntaan, kun teräketjussa oleva nuoli ja Kuva osoittavat kotelon **22** suuntaan kuten kuvassa D.

6. Noudata ohjeita ***Laipan ja teräketjun asentaminen.***

Ketjun ja laipan varaosat ovat saatavilla paikallisesta valtuutetusta huoltopalvelusta.

BCCSP515 15 cm:n (6") varalaipan ja -ketjun:

TERÄKETJU/LAIPPA	TERÄKETJU
BZ06215-QZ: 15 cm (5054905342722)	BZ06315-QZ: 15 cm (5054905342739)

Teräketjun ja laipan voitelu (Kuva A, I)

Automaattinen voitelujärjestelmä

Ketjusahassa on teräketjun ja laipan automaattinen voitelujärjestelmä.

1. Öljytason ilmaisin **13** osoittaa öljytason. Jos öljytaso laskee alle neljänneksen, irrota akku työkalusta ja täytä öljysäiliö oikealla öljytyypillä.

2. Tyhjennä öljysäiliö aina sahaamisen lopettamisen jälkeen.

3. Tyhjennä öljysäiliö aina ennen tämän laitteen varastointia.

HUOMAA: Älä käytä ketjusahaa, jos öljysäiliössä ei ole öljyä. Täytä öljysäiliö ennen kuin se tyhjenee.

HUOMAA: Käytä aina korkealaatuista biohajoavaa laippaa ja ketjuöljyä teräketjun ja laipan asianmukaista voitelua varten. Puita karsittaessa suositellaan kasvipohjaista tanko- ja ketjuöljyä, sillä mineraalipohjaiset öljyt voivat vahingoittaa eläviä puita. Älä koskaan käytä likaista, käytettyä tai saastunutta öljyä. Muutoin laite voi vaurioitua.

Öljysäiliön täyttäminen

1. Irrota kiertämällä vastapäivään ja poista sitten öljysäiliön tulppa **12**. Täytä säiliö suositellulla laipan ja ketjun öljyllä, kunnes öljytaso on saavuttanut öljytason ilmaisimen **13** ylätason.

2. Asenna öljysäiliön korkki takaisin ja kiristä kiertämällä myötäpäivään.

3. Kytke laite säännöllisesti pois päältä ja tarkista öljytason ilmaisin varmistaaksesi, että laippa ja ketju on voideltu oikeaoppisesti.

Suojuksen asentaminen varastointia varten (Kuva A, B, J)

Poista akku aina työkalusta ja suojaa laippa **7** suojuksella **14** laitetta BCCSP515 kuljettaessa tai säilyttäessä.

1. Asenna suojus **14** laippaan **7** Kuva I mukaisesti.

Teräketjun suojus (Kuva A)

⚠ ***VAROITUS: Älä koskaan käytä leikkuria ilman, että teräketjun suojus on kiinnitetty kunnolla, jotta vältetään kierteinen takapotku.***

Teräketjun suojus **6** suojaa laipan **7** yläosaa ja vähentää ketjun **8** osumisen riskiä esineisiin, jotka voivat aiheuttaa laipan ja ketjun takapotkun käyttäjää kohti.

Leikkurin kuljetus (Kuva J)

• Sammuta aina laite, irrota akku ja peitä laippa **7** laippasuojuksella **14** ennen leikkurin kuljettamista.

KÄYTTÖ

Käyttöohjeet

⚠ ***VAROITUS:*** *Noudata aina turvaohjeita ja määräyksiä.*

⚠ ***VAROITUS: Vakavan henkilövahinkovaaran välttämiseksi laite tulee kytkeä pois päältä ja akku irrottaa ennen säätämistä ja puhdistusta sekä liitososien tai lisävarusteiden poistamista/asentamista.*** *Tahaton käynnistys voi aiheuttaa henkilövahinkoja.*

Oikeaoppinen käsien asento (Kuva A, K)

⚠ ***VAROITUS:*** *Vähentääksesi vakavien henkilövaurioiden riskiä, käytä **AINA** käsien oikeaoppista asentoa Fig. osoittamalla tavalla.*

⚠ ***VAROITUS:*** *Vähentääksesi vakavien henkilövaurioiden riskiä, tartu laitteeseen **AINA** tukevasti varautuen äkillisiin reaktioihin.*

⚠ ***VAROITUS:*** *Älä koskaan käytä ristikkäistä otetta tai asentoa, jossa kehosi tai käsivartesi olisi linjassa ketjun kanssa.*

Pitele sahaa tukevasti molemmilla käsillä. Pidä aina oikea kätesi yläkahvassa **5** ja vasen kätesi pääkahvassa **1**, käsisuojan **4** takana, niin että kehosi on ketjun oikealla puolella.

HUOMAA: ÄLÄ pidä kiinni sahasta edessä olevasta käsisuojasta 4.

Ketjusahan käyttäminen (Kuva A)

⚠ ***VAROITUS:*** *Kaikki ohjeet on luettava ja ymmärrettävä. Jos kaikkia ohjeita ei noudateta, on olemassa sähköiskun, tulipalon*

ja/tai vakavan henkilövahingon vaara.

⚠ ***VAROITUS:*** *Ennen tukkien sahaamista tukit tulee kiinnittää paikoilleen estääksesi niitä liikkumasta sahauksen aikana.*

⚠ ***VAROITUS: Käytä kestäviä työhousuja.***

⚠ ***VAROITUS:*** *Ensikäyttäjien on suositeltavaa harjoitella tukkien sahaamista sahapukilla tai tukkitelineellä.*

⚠ ***VAROITUS:*** *Älä pidä kiinni ketjusahasta edessä olevasta käsisuojasta. Pidä oikean käsivarren kyynärpää lukittuna niin, että oikea käsivarsi on suorassa mahdollista takapotkua varten.*

⚠ ***VAROITUS:*** *Älä koskaan anna kehonosien olla samansuuntaisesti laippaan nähden ketjusahan käyttämisen aikana.*

⚠ ***VAROITUS: Kun laitetta ei käytetä, kytke laite aina pois päältä ja irrota akku.***

⚠ ***VAROITUS: Älä koskaan käytä ketjusahaa ilman, että teräketjun suojus on kiinnitetty kunnolla, jotta vältetään kierteinen takapotku.***

- *Varo takapotkuja, sillä ne voivat aiheuttaa vakavia henkilövahinkoja ja kuolemanvaaran. Lue tärkeät turvallisuusohjeet* **Suojautuminen takapotkulta** *takapotkun vaaran välttämiseksi.*
- *Älä kurkottele. Ei saa leikata rinnan yläpuolella. Varmista hyvä jalansija. Pidä jalat erillään. Varmista, että painosi jakautuu tasaisesti molemmille jaloille.*
- *Älä koskaan käytä ketjusahaa puussa, epämukavassa asennossa, tikapuilla tai muulla epävakaalla alustalla. Ketjusahan hallinnan menetys voi aiheuttaa vakavia henkilövahinkoja.*
- *Anna ketjusahan käydä täydellä nopeudella koko sahauksen ajan.*
- *Anna ketjun leikata puolestasi. Käytä ainoastaan kevyttä painetta. Älä kohdista painetta ketjusahaan leikkauksen loppuvaiheessa.*

VIRTAKYTKIN (Kuva A)

⚠ ***VAROITUS: Älä koskaan yritä lukita kytkintä ON-asentoon.***

Varmista aina hyvä jalansija ja pidä ketjusahan kahvoista tiukasti kiinni molemmilla käsillä peukalo ja sormet kahvojen ympärillä.

1. Kytke laite päälle painamalla lukitusvipu **3** ylös Kuva A mukaisesti, ja painamalla liipaisukytkintä **2**.
2. Pidä laite käynnissä pitämällä liipaisukytkintä **2** alhaalla.
3. Sammuta laite vapauttamalla liipaisukytkin **2**.

HUOMAA: Jos käytät liian suurta voimaa sahaamisen aikana, ketjusaha sammuu. Voit käynnistää ketjusahan uudelleen vapauttamalla lukituksen vapautusvivun **3** ja liipaisukytkimen **2** ennen ketjusahan käynnistymistä. Aloita leikkaaminen uudelleen käyttäen pienempää voimaa. Anna ketjusahan leikata omaan tahtiin.

HUOLTO

Sähkötyökalusi on suunniteltu käytettäväksi pitkään ja edellyttämään vain vähän kunnossapitoa. Oikea käsittely ja säännöllinen puhdistus varmistavat laitteen ongelmattoman toiminnan.

⚠ ***VAROITUS: Vakavan henkilövahinkovaaran välttämiseksi laite tulee kytkeä pois päältä jaakku irrottaa ennen säätämistä ja puhdistusta sekä liitososien tai lisävarusteiden irrottamista tai asentamista.*** *Tahaton käynnistyminen voi johtaa henkilövahinkoihin.*

Laturia tai akkua ei voida huoltaa.

Katso huoltokeskuksen yhteystiedot tämän oppaan takasivulta tai osoitteesta **www.2helpU.com**.

Teräketju ja laippa

Poista ketjukokoonpanon suojus, laippa ja teräketju muutaman käyttötunnin välein ja puhdista ne perusteellisesti pehmeäharjaisella harjalla. Varmista, ettei laipan voiteluaukossa ole jäämiä.

Hammaspyörä ja hammaspyörän suojus (Kuva C–H)

⚠ ***HUOMIO:*** *Terävä ketju. Käytä aina suojakäsineitä ketjua käsitellessä. Ketju on terävä ja voi aiheuttaa haavan myös liikkumattomana ollessaan.*

⚠ ***VAROITUS:*** *Terävä liikkuva ketju. Jotta laite ei käynnistyisi vahingossa, varmista, että akku on irrotettu laitteesta ennen seuraavien toimenpiteiden suorittamista. Jos näin ei menetellä, seurauksena saattaa olla vakava tapaturma.*

1. Aseta saha tasaiselle ja vakaalle alustalle.
2. Poista hammaspyörän suojus **9** osion ***Laipan ja teräketjun asentaminen*** mukaisesti.
3. Käytä suojakäsineitä ja pyyhi pehmeäharjaksisella harjalla pois sahapöly, tikut, piikit ja muut roskat, jotka ovat saattaneet kerääntyä hammaspyörän suojuksen **9** sisään ja teräketjun **8** tai hammaspyörän **19** ympärille.
4. Kierrä ketjun kiristysruuvia **11** tasapäisellä ruuvimeisselillä (ei kuulu pakkaukseen). Kierrä ruuvia vastapäivään niin, että laippa **7** vetäytyy ja vähentää ketjun kireyttä mahdollistaen sen poistamisen.
5. Käytä suojakäsineitä, tartu teräketjuun ja laippaan ja nosta ne pois laitteesta.
6. Käytä suojakäsineitä ja pyyhi pois sahapöly tai muut roskat, jotka ovat saattaneet kerääntyä laippaan **7** ja teräketjun **8** ympärille.
7. Asenna ketju, laippa ja hammaspyörän suojus **9** kuten on Kuvattu kohdissa ***v*** ja säädä teräketjun kireys kunnolla ennen käyttöä osiossa ***Ketjun kireyden säätäminen*** Kuvatulla tavalla.

Teräketjun teroittaminen (Kuva M–O)

⚠ ***HUOMIO:*** *Terävä ketju. Käytä aina suojakäsineitä ketjua käsitellessä. Ketju on terävä ja voi aiheuttaa haavan myös liikkumattomana ollessaan.*

⚠ ***VAROITUS:*** *Terävä liikkuva ketju. Jotta laite ei käynnistyisi vahingossa, varmista, että akku on irrotettu laitteesta ennen seuraavien toimenpiteiden suorittamista. Jos näin ei menetellä, seurauksena saattaa olla vakava tapaturma.*

⚠ ***VAROITUS:*** *Älä viilaa ketjun säätöhampaita* **23** *liikaa, sillä se lisää takapotkun riskiä. Jos ketjua* **8** *on teroitettu yli neljä kertaa, se tulee vaihtaa.*

Kun ketju **8** teroitetaan, se menettää hiukan alhaisen takapotkun ominaisuuksiaan ja erityistä varovaisuutta on noudatettava.

Teräketju on suositeltavaa teroittaa korkeintaan neljä kertaa.

HUOMAA: Leikkuuterät **24** tylsyvät heti, jos ne sahattaessa osuvat maahan tai naulaan.

Jotta ketjusaha toimisi parhaalla mahdollisella tavalla, teräketjun hampaat **24** on pidettävä terävinä. Noudata seuraavia ohjeita teräketjun teroittamiseksi:

1. Käytä parhaiden tuloksien saavuttamiseksi 4 mm (5/16") viilaa ja viilan pidikettä tai viilanohjainta teräketjun teroittamiseen. Tämä varmistaa oikeat teroituskulmat.

2. Aseta viilan pidike tasaisesti terän ylälevyyn **25** ja syvyysohjaimeen **24**.

3. Säilytä ylälevyn **25** oikea viilauskulma 30° **26** viilanohjaimessa samansuuntaisesti ketjuun nähden (viilaa 60° kulmassa ketjusta sivusta katsottuna) kuvan M mukaisesti.

4. Teroita terät **24** ensin ketjun **8** toisella puolen. Viilaa kunkin leikkurin sisäpuolelta ulkopuolelle. Käännä saha sitten toisinpäin ja toista vaiheet (2, 3, 4) ketjun toisella puolella olevien terien kohdalla.

HUOMAA: Viilaa tasaisella viilalla säätöhampaiden **27** yläosat (ketjun liitososa terän **24** edessä) niin, että ne ovat noin 0.50 mm (.020") terien kärkien alapuolella kuvan N mukaisesti.

5. Varmista, että kaikki leikkurin pituudet ovat yhtä suuria Kuva O mukaisesti.

6. Jos ylä- **25** tai sivulevyjen **28** kromipinnassa on vaurioita, poista vauriot viilaamalla.

⚠ ***HUOMIO:*** *Viilaamisen jälkeen terä on terävä. Noudata erityistä huolellisuutta tämän toimenpiteen aikana.*

Voiteleminen

Tätä sähkötyökalua ei tarvitse voidella.

Puhdistaminen

⚠ ***VAROITUS:*** *Sähköiskun vaara ja mekaaninen vaara. Kytke pistoke pistorasiasta tai irrota akku (jos irrotettavissa) laitteesta ennen puhdistusta.*

⚠ ***VAROITUS:*** *Pidä laite ja mahdolliset tuuletusaukot aina puhtaina varmistaaksesi turvallisen ja tehokkaan toiminnan. Pääkotelo ja tuuletusaukot voidaan puhdistaa kuivalla, pehmeällä ei-metallisella harjalla ja/tai sopivalla pölynimurilla niin usein kuin tarpeen. Käytä tällöin hyväksyttyjä silmäsuojuksia ja hengityssuojainta.*

⚠ ***VAROITUS:*** *Älä koskaan käytä laitteen muiden kuin metallisten osien puhdistukseen liuottimia tai muita voimakkaita kemikaaleja. Nämä kemikaalit voivat heikentää näissä osissa käytettyjä materiaaleja. Käytä vain vedellä ja miedolla pesuaineella kostutettua kangasta. Laitteen sisään ei saa päästää nestettä. Laitteen mitään osaa ei saa upottaa nesteeseen.*

Lisävarusteet

⚠ ***VAROITUS:*** *Koska muita kuin BLACK+DECKER lisävarusteita ei ole testattu tämän työkalun kanssa, niiden käyttäminen tässä työkalussa voi olla vaarallista. Henkilövahinkovaaran välttämiseksi tässä tuotteessa saa käyttää vain BLACK+DECKER in suosittelemia lisävarusteita.*

Saat lisätietoja sopivista lisävarusteista jälleenmyyjältäsi.

Ympäristön suojeleminen



Tuotteet/akut ovat kierrätettäviä, mutta jos niissä on rastitetun roskakorin merkki, niitä ei saa hävittää tavallisen kotitalousjätteen mukana. Anna paristojen tyhjentyä kokonaan ja lajittele ne. Irrota mahdolliset valonlähteet tuotteesta, jos mahdollista. Käyttäjän vastuulla on poistaa henkilötiedot tuotteesta. Vie jätteet sitten viralliseen keräyspisteeseen tai vastaavalle jälleenmyyjälle, joka ottaa ne usein vastaan ilmaiseksi. Pakkaukset tulee hävittää merkityn materiaalikoodin perusteella. Käyttö- ja turvallisuusohjeet tulee hävittää vasta sitten, kun kyseessä oleva tuote on poistettu käytöstä.

Pyydä paikalliselta viranomaiselta lisätietoa jätehuollosta. Lisätietoa on saatavilla osoitteessa **www.2helpU.com** ja skannaamalla yllä oleva QR-koodi.

BCCSP515 VIANMÄÄRITYS

Ongelma	Ratkaisu
Laite ei käynnisty.	• Tarkista akun asennus. • Tarkista akun latausvaatimukset. • Tarkista, että lukituspainike on painettu kokonaan alas ennen liipaisimen käyttöä. • Tarkista, että ketjujarru on kytketty pois päältä.
Laite sammuu käytön aikana.	• Lataa akku. • Laitteeseen kohdistetaan voimaa. Käynnistä uudelleen ja kohdista siihen vähemmän painetta.
Akku ei lataudu.	• Aseta akku laturiin, kunnes punainen latauksen merkkivalo syttyy. Lataa korkeintaan 8 tuntia, jos akku on tyhjentynyt kokonaan. • Kytke laturi pistorasiaan. • Tarkista pistorasian sähkövirta kytkemällä siihen jokin laite. • Tarkista valojen sammuttamisen yhteydessä virran katkaisevaa valokytkintä liitetty pistorasiaan. • Siirrä laturi ja laite ympäristöön, jonka lämpötila on yli 4,5 °C ja alle 40,5 °C.
Laippa/ketju on ylikuumentunut.	• Katso osio ***Ketjun kireyden säätäminen***. • Katso osio ***Teräketjun ja laipan voitelu***.
Ketju on löysä.	• Katso osio ***Ketjun kireyden säätäminen***.
Heikko leikkauksen laatu.	• Katso osio ***Ketjun kireyden säätäminen***. **HUOMAA:** Liian suuri kireys kiihdyttää kulumista ja lyhentää laipan ja ketjun käyttöikää. Voitele ennen leikkaamista. Katso osio ***Teräketjun vaihtaminen***. • Ketjuterät voivat olla tylsiä. Katso osio ***Teräketjun teroittaminen***.
Laite toimii, mutta se ei leikkaa.	• Ketju on voitu asentaa väärinpäin. Katso ketjun asennusta ja poistoa koskevat osiot. • Ketjuterät voivat olla tylsiä. Katso osio ***Teräketjun teroittaminen***.
Laitteen voitelu ei toimi.	• Täytä öljysäiliö. • Puhdista laippa, hammaspyörä ja hammaspyörän suojus. Katso osio ***Huolto***.

18V GRENSÅG
BCCSP515

Dokument som finns tillgängliga online

(Exempel kan variera beroende på produkt.)
www.2helpU.com/DoC/ eller
www.2helpU.com/DoC/index/xxx*
*För direkt åtkomst, ersätt "xxx" med produktens modellnummer som anges på produktens märkskylt eller förpackning.

- Bruksanvisning och säkerhetsinformationsblad (SIS)
- Försäkran om överensstämmelse (DoC)
- Produktens emissionsdata (PED): Information om buller, vibrationer och damm (gäller inte alla produkter)

VARNING! ***Läs alla säkerhetsvarningar, instruktioner, illustrationer och specifikationer i den här handboken, inklusive batteri- och laddaravsnitten som finns i en originalverktygshandbok eller i den separata bruksanvisningen för batterier och laddare.***
Bruksanvisningarna kan erhållas genom att kontakta kundtjänst (se baksidan av denna bruksanvisning).

Tekniska specifikationer

		BCCSP515
Spänning	V_{DC}	18
Typ		1
Batterityp		Litiumjon
Svärdlängd	cm	15
Maximal kedjehastighet (utan belastning)	m/s	4.8
Maximal såglängd	cm	10
Oljekapacitet	ml	40
Vikt (utan sågkedja, svärd, svärdskydd, olja, batteri och tillbehör)	kg	1,31

Definitioner: Säkerhetsriktlinjer

Nedanstående definitioner beskriver allvarlighetsnivån för varje signalord. Var god läs handboken och uppmärksamma dessa symboler.

⚠ ***FARA:*** *Indikerar en omedelbart riskfylld situation som, om den inte undviks,* ***kommer att*** *resultera i* ***dödsfall eller allvarlig personskada****.*

⚠ ***VARNING:*** *Indikerar en potentiellt riskfylld situation som, om den inte undviks,* ***skulle kunna*** *resultera i* ***dödsfall eller allvarlig personskada****.*

⚠ ***SE UPP:*** *Indikerar en potentiellt riskfylld situation som, om den inte undviks,* ***kan*** *resultera i* ***mindre eller medelmåttig personskada****.*

OBSERVERA: *Anger en praxis som* ***inte är relaterad till personskada*** *som, om den inte undviks,* ***skulle kunna*** *resultera i* ***egendomsskada****.*

⚠ *Anger risk för elektrisk stöt.*

⚠ *Anger risk för eldsvåda.*

ALLMÄNNA SÄKERHETSFÖRESKRIFTER FÖR ELVERKTYG

⚠ ***VARNING! Läs igenom alla säkerhetsvarningar, instruktioner, illustrationer och specifikationer som medföljer detta elverktyg.*** *Underlåtenhet att läsa alla instruktioner som listas här nedan kan resultera i elektrisk stöt, eldsvåda och/eller allvarlig personskada.*

SPARA ALLA VARNINGAR OCH INSTRUKTIONER FÖR FRAMTIDA REFERENS

Termen "elverktyg" i varningarna syftar på ditt eldrivna (sladdanslutna) elverktyg eller batteridrivna (sladdlösa) elverktyg.

1) Säkerhet på arbetsområdet

a) ***Håll arbetsplatsen ren och välbelyst.*** *Belamrade och mörka områden inbjuder till olyckor.*

b) ***För att undvika explosionsrisk bör du inte använda elverktyget i omgivningar med brännbara vätskor, gaser eller damm.*** *Elektriska verktyg ge upphov till gnistor som kan antända dammet eller ångorna.*

c) ***Håll barn och åskådare borta medan du arbetar med ett elverktyg.*** *Distraktioner kan göra att du förlorar kontrollen.*

2) Elsäkerhet

a) ***Utsätt inte elektriska verktyg för regn eller våta förhållanden.*** *Vatten som kommer in i ett elverktyg ökar risken för elektrisk stöt.*

3) Personlig säkerhet

a) ***Var vaksam, ha koll på vad du gör och använd sunt förnuft när du arbetar med ett elverktyg. Använd inte ett elverktyg när du är trött eller påverkad av droger, alkohol eller medicinering.*** *Ett ögonblicks ouppmärksamhet när du arbetar med elektriska verktyg kan resultera i allvarlig personskada.*

b) ***Använd personlig skyddsutrustning. Använd alltid skyddsglasögon.*** *Skyddsutrustning såsom dammfilterskydd, halksäkra säkerhetsskor, skyddshjälm eller hörselskydd som används för lämpliga förhållanden minskar personskador.*

c) ***Undvik oavsiktlig start. Se till att strömbrytaren är i frånläge innan du ansluter till strömkällan och/eller batteriet, lyfter upp eller bär verktyget.*** *Att bära elektriska verktyg med ditt finger på strömbrytaren eller att strömsätta elektriska verktyg som har strömbrytaren på är att invitera olyckor.*

d) ***Avlägsna eventuell justeringsnyckel eller skiftnyckel innan du sätter på elverktyget.*** *En skiftnyckel eller en nyckel som sitter kvar på en roterande del av elverktyget kan resultera i personskada.*

e) ***Sträck dig inte för långt. Ha ordentligt fotfäste och balans hela tiden.*** *Detta möjliggör bättre kontroll av elverktyget i oväntade situationer.*

f) ***Klä dig lämpligt. Bär inte lösa kläder eller smycken. Håll hår och kläder borta från delar i rörelse.*** *Lösa kläder, smycken eller långt hår kan fastna i rörliga delar.*

g) ***Om elverktyget har utrustning för dammsugning och -uppsamling ska du kontrollera att utrustningen är rätt monterad och används på korrekt sätt.*** *Användning av dammuppsamling kan minska dammrelaterade faror.*

h) ***Bli inte vårdslös och ignorera inte säkerhetsprinciperna trots att du är van att använda verktyg.*** *Vårdslöst handlande kan leda till allvarlig kroppsskada på en bråkdel av en sekund.*

4) Elverktyg användning och skötsel

a) ***Överbelasta inte elverktyget. Använd rätt elverktyg för ditt arbete.*** *Det korrekta elverktyget gör arbetet bättre och säkrare vid den hastighet för vilket det konstruerades.*

b) ***Använd inte elverktyget om strömbrytaren inte sätter på och stänger av det.*** *Ett elverktyg som inte kan kontrolleras med strömbrytaren är farligt och måste repareras.*

c) ***Dra ur kontakten från strömkällan och/eller ta bort batteriet från elverktyget innan du gör några justeringar, byter tillbehör eller lägger undan elverktygen för förvaring.*** *Sådana förebyggande säkerhetsåtgärder minskar risken att oavsiktligt starta elverktyget.*

d) ***Förvara elverktyg oåtkomliga för barn och låt inte personer som är obekanta med elverktyget eller dessa instruktioner om hur man använder elverktyget.*** *Elektriska verktyg är farliga i händerna på outbildade användare.*

e) ***Underhåll elverktyg och tillbehör. Kontrollera för feljustering eller om rörliga delar har fastnat, skador på delar och andra eventuella förhållanden som kan komma att påverka elverktygets funktion. Om det är skadat, se till att elverktyget blir reparerat före användning.*** *Många olyckor orsakas av dåligt underhållna elektriska verktyg.*

f) ***Håll kapningsverktyg vassa och rena.*** *Ordentligt underhållna kapverktyg med vassa sågkanter minskar risken för att fastna och är lättare att kontrollera.*

g) ***Använd elverktyget, tillbehör, insatsverktyg osv. enligt dessa anvisningar och på sätt som föreskrivits för aktuell verktygsmodell. Ta hänsyn till arbetsvillkoren och arbetsmomenten.*** *Användningen av elverktyget för andra verksamheter än de som det är avsett för skulle kunna resultera i en farlig situation.*

h) ***Se till att handtagen och greppytorna är torra och fria från olja och fett.*** *Hala handtag och greppytor förhindrar säker hantering och kontroll av verktyget i oväntade situationer.*

5) Användning och skötsel av batteridrivet verktyg

a) ***Ladda endast med den laddare som är specificerad av tillverkaren.*** *En laddare som är avsedd för en batterityp kan medföra brandrisk om den används ihop med ett annat batteri.*

b) ***Använd elverktygen enbart med därtill avsett batteri.*** *Användning av andra batteripaket kan utgöra en risk för personskador och brand.*

c) ***När batteriet inte används bör det hållas borta från andra metallföremål som gem, mynt, nycklar, spikar, skruvar och andra små metallföremål som kan skapa kontakt mellan de två polerna.*** *Kortslutning av batteripolerna kan leda till brännskador eller eldsvåda.*

d) ***Under olämpliga förhållanden kan vätska spruta ut från batteriet, undvik kontakt. Vid oavsiktlig kontakt, spola med vatten. Om vätskan kommer i kontakt med ögonen, sök också läkarhjälp.*** *Vätska som sprutar ur batteriet kan orsaka sveda och brännskador.*

e) ***Använd inte ett batteri eller ett verktyg som är defekt eller modifierat.*** *Defekta eller modifierade batterier kan fungera oförutsägbart och ge upphov till brand, explosion eller risk för kroppsskador.*

f) ***Utsätt inte batteriet eller verktyget för eld eller höga temperaturer.*** *Exponering för eld eller temperaturer över 130 °C kan orsaka explosioner.*

g) ***Följ alla instruktioner gällande laddningen och ladda inte batteriet eller verktyget utanför det temperaturintervall som anges i bruksanvisningen.*** *Att ladda på fel sätt eller utanför det angivna temperaturintervallet kan skada batteriet och öka brandrisken.*

6) Service

a) ***Se till att ditt elverktyg får service av en kvalificerad reparatör som endast använder originalreservdelar.*** *Detta säkerställer att elverktygets säkerhet bibehålles.*

b) ***Gör aldrig service på skadade batterier.*** *Service av batteri bör endast genomföras av tillverkaren eller auktoriserade serviceverkstäder.*

Allmänna säkerhetsföreskrifter för grensågar:

a) ***Håll alla kroppsdelar borta från sågkedjan när grensågen är igång. Se till att sågkedjan inte vidrör något innan du startar grensågen.*** *Bara ett ögonblicks ouppmärksamhet när du använder grensågen kan leda till att kläder eller delar av kroppen fastnar i sågkedjan.*

b) *Håll alltid grensågen med ena handen på manöverhandtaget och den andra handen på stödhandtaget*

c) ***Håll endast grensågen i de isolerade greppytorna eftersom det finns risk för att sågkedjan kommer i kontakt med dolda elledningar.*** *Om en sågkedja kommer i kontakt med strömförande ledningar kan grensågens metalldelar bli strömförande och ge dig en elektrisk stöt.*

d) ***Använd ögonskydd. Ytterligare skyddsutrustning för hörsel, huvud, händer, ben och fötter rekommenderas.*** *Lämpliga skyddskläder minskar personskador till följd av flygande träbitar eller oavsiktlig kontakt med sågens kedja.*

e) ***Använd inte sekatören när du är uppe i ett träd eller står på en stege eller någon annan instabil yta.*** *Användning av en sekatör på detta sätt kan leda till allvarliga personskador.*

f) ***Se alltid till att ha ordentligt fotfäste och stå på ett stadigt, säkert och jämnt underlag när du använder grensågen. Hala eller instabila underlag, t.ex.*** *stegar, kan få dig att tappa balansen eller förlora kontrollen över grensågen.*

g) ***Var uppmärksam på att en spänd gren som sågas av kan fjädra tillbaka.*** *När spänningen i träfibrerna släpps kan det fjäderbelastade arbetsstycket träffa operatören och/eller försätta grensågen ur kontroll.*

h) ***Iaktta stor försiktighet vid kapning av buskar och unga träd.*** *Tunna grenar kan fastna i kedjan och slå tillbaka mot dig eller få dig att tappa balansen.*

i) ***Stäng av grensågen när den ska bäras och se till att den inte kommer i kontakt med kroppen. Se alltid till att svärdsskyddet är på under transport eller förvaring av grensågen.*** *Om grensågen hanteras på rätt sätt minskas risken för oavsiktlig kontakt med kedjan när den är i rörelse.*

j) ***Följ anvisningarna för smörjning, kedjespänning och byte av svärd och kedja.*** *En felaktigt spänd eller smord kedja kan gå av eller medföra ökad risk för kast.*

k) ***Såga endast i trä. Använd inte grensågen till annat än det den är avsedd för. Använd inte grensågen till att såga plast, murverk eller byggmaterial som inte är av trä.*** *Användning av grensågen på annat sätt än det avsedda kan framkalla fara.*

l) ***Denna grensåg är inte avsedd för trädfällning.*** *Användning av grensågen på annat sätt än det avsedda kan framkalla fara för användaren eller andra personer i närheten.*

m) ***Följ alla instruktioner när du rensar fastnat material, förvarar eller underhåller sekatören.*** *Se till att strömbrytaren är avstängd och att batteriet är borttaget.*

Orsaker till kast och hur användaren förhindrar kast

Rekyl kan uppstå om svärdets nos eller spets kommer i kontakt med ett föremål, eller om träet sluter sig och nyper kedjan i skåran.

Spetskontakt kan i vissa fall orsaka en plötslig omvänd reaktion så att svärdet slås uppåt och bakåt mot användaren.

Om kedjan nyps längs svärdets översida kan svärdet hastigt slungas bakåt mot användaren.

Båda dessa reaktioner kan få dig att tappa kontrollen över sågen, vilket kan leda till allvarlig personskada. Förlita dig inte enbart på sågens inbyggda säkerhetsanordningar. Du bör vidta flera skyddsåtgärder för att undvika olyckshändelser och skador när du använder grensågen.

Kast är resultatet av felanvändning av grensågen och/eller felaktiga arbetsprocedurer eller arbetsförhållanden, och kan undvikas genom att vidta ordentliga försiktighetsåtgärder så som beskrivs här nedan:

a) ***Håll ett fast grepp med tummar och fingrar runt grensågens handtag med båda händerna på sågen och placera kroppen och armarna så att du kan stå emot kastets kraft.*** *Kraften i rekyl kan kontrolleras av användaren om nödvändiga skyddsåtgärder vidtagits. Släpp inte grensågen.*

b) ***Sträck dig inte för långt och såga aldrig ovanför axelhöjd.*** *Det minskar risken för oavsiktlig spetskontakt och ger dig bättre kontroll över grensågen i oväntade situationer.*

c) ***Använd endast av tillverkaren angivna svärd och kedjor vid byte.*** *Byte till fel svärd eller kedja kan medföra att kedjan går av eller att kast uppstår.*

d) ***Följ tillverkarens anvisningar för slipning och underhåll av sågkedjan.*** *Minskning av riktskärets djup kan medföra ökad risk för kast.*

Följande försiktighetsåtgärder skall följas för att minimera rekyler:

1. ***Greppa sågen med ett stadigt grepp. Håll grensågen stadigt med båda händerna när motorn är i gång. Se till att du har ett fast grepp med tummarna och fingrarna ordentligt omslutna om elsågens handtag.*** *Grensågen dras framåt när du sågar med svärdets undersida. SÅGA INTE med svärdets ovansida.*

2. ***Sträck dig inte för långt.***

3. ***Ha ordentligt fotfäste och balans hela tiden.***

4. ***Låt inte spetsen på styrsvärdet komma i kontakt med en stock, gren, marken eller andra hinder.***

5. ***Såga inte över axelhöjd.***

6. ***Användning av enheter som lågrekylkedja och reducerad rekylstyrsvärd som minskar risken associerat med rekyler.***

7. ***Använd bara sådana utbytessvärd och -kedjor som tillverkaren anger.***

8. ***Låt inte den löpande kedjan komma emot något föremål vid spetsen av svärdet.***

9. ***Håll arbetsområdet fritt från hinder, såsom andra träd, grenar, stenar, stängsel, stubbar etc.*** *Eliminera eller undvik alla hinder som sågen kan träffa när du sågar genom en särskild gren eller stock.*

10. ***Se till att kedjan är välslipad och korrekt spänd. En lös eller slö kedja kan öka risken för rekyler.*** *Kontrollera spänningen regelbundet med motorn avstängd och batteriet borttaget från verktyget, aldrig när motorn är igång.*

11. ***Börja och fortsätt såga bara när kedjan går med full fart.*** *Om kedjan rör sig långsamt, finns det en större risk att kast uppstår.*

12. ***Såga bara en stock i taget.***

13. ***Var ytterst försiktig när du fortsätter en tidigare påbörjad sågning.*** *Haka i det räfflade anslaget* ***15*** *i träet och låt kedjan nå full hastighet innan du påbörjar sågningen.*

14. ***Försök inte göra instickssågningar eller borrningssågningar.***

15. ***Se upp för korsande grenar eller annat som kan stoppa sågningen och nypa fast eller falla ned på kedjan.***

Säkerhetsfunktioner rekyl

⚠ ***VARNING!*** *Följande funktioner är inkluderade i din såg för att hjälpa till att minska risken för kast, emellertid kommer inte sådana funktioner att helt eliminera denna farliga reaktion. Som användare av grensågen bör du inte endast lita på säkerhetsanordningar. Du måste följa alla säkerhetsåtgärder, instruktioner och underhåll i denna manual för att hjälpa till att undvika rekyler och andra krafter som kan resultera i allvarliga skador.*

- *Svärd med reducerad rekyl, designad med en liten spetsradie som reducerad storleken på den farliga zonen för rekyler på svärdsspetsen. Ett svärd för reducerade rekyler har visat sig betydligt minska antalet och farligheten med rekyler vid test i enlighet med säkerhetskraven för elektriska grensågar.*
- *Lågrekylkedja, designad med en konturdjupmätare och skyddslänk som avleder rekylkrafter och låter trät gradvis färdas in i sågen. En lågrekylkedja är en kedja som uppfyller kraven på kast-prestanda enligt ANSI B175.1–2012.*
- *Använd inte grensågen när du är uppe i ett träd eller står på en stege eller någon annan instabil yta.*
- *Håll verktyget i isolerade greppytor under arbete där sågverktyget kan komma i kontakt med dolda strömledningar. Kontakt med en strömförande ledning kommer att göra vissa metalldelar på verktyget strömförande och ge operatören elstötar.*
- *Arbeta inte utanför din kapacitet eller erfarenhet. Läs noga igenom och förstå fullständigt alla instruktioner i denna manual.*
- *Innan du startar grensågen, se till att sågkedjan inte är i kontakt med något föremål.*
- *Använd inte grensågen med en hand! Operatören, hantlangare eller åskådare kan skadas allvarligt om arbetet sker med bara en hand. En grensåg är endast avsedd att användas med två händer.*
- *Se till att handtagen är torra och fria från olja eller fett.*
- *Låt inte smuts, skräp eller sågspån samlas på motorn eller utanpå luftventilerna.*
- *Stoppa grensågen innan den läggs ned på marken.*
- *Såga inte revor och/eller små grenar under buskar.*
- *Var extra försiktig vid sågning av små buskar och unga träd eftersom tunna grenar kan fastna i kedjan och slå tillbaka mot dig eller få dig att tappa balansen.*

Motorsågens delar och termer

- ***Kapning -****Processen med kapning av fallna träd eller kapning av stockar i längder.*

- ***Motorbroms (om det finns) -*** *En enhet som används för att stoppa sågkedjan när avtryckaren släpps.*
- ***Motorsåg motorhuvud -*** *En motorsåg utan sågkedja och svärd.*
- ***Drivkugghjul eller kugghjul -*** *Den tandade delen som driver sågkedjan.*
- ***Fällning -*** *processen att såga ned ett träd.*
- ***Fällning baksidessågning -*** *Den slutliga sågningen vid trädfällning som görs på motsatt sida av trädet från falssågningen.*
- ***Fronthandtag -*** *Stödhandtaget placerat på eller mot fronten på motorsågen.*
- ***Fronthandtagsskydd -*** *En konstruktionsbarriär mellan fronthandtaget på en motorsåg och svärdet, vanligtvis placerat nära handpositionen på fronthandtaget.*
- ***Svärd -*** *En fast skenstruktur som stöder och styr sågkedjan.*
- ***Svärdsslida/skyddskåpa -*** *Kåpa som placeras över svärdet för att förhindra kontakt med sågtänderna när sågen inte används.*
- ***Kast -*** *Svärdets rörelse bakåt eller uppåt eller båda som uppstår när sågkedjan nära spetsen på ovansidan av svärdet kommer i kontakt med något föremål såsom en stock eller gren eller när trät klämmer ihop sågkedjan under sågningen.*
- ***Kast, nypning -*** *Den snabba tillbakatryckningen av sågen som kan uppstå när trät stänger in och nyper fast sågkedjan under sågningen längs ovansidan av svärdet.*
- ***Kast, roterande -*** *Den snabba rörelsen uppåt och bakåt hos sågen som kan uppstå när sågkedjan nära den övre delen av spetsen på svärdet kommer i kontakt med ett föremål, såsom en stock eller en gren under sågningen.*
- ***Kvistning -*** *Ta bort grenar från ett fällt träd.*
- ***Lågrekylkedja -*** *En kedja som uppfyller kraven på kast-prestanda enligt ANSI B175.1–2012 (vid test på ett representativt prov av motorsågar.)*
- ***Normal sågposition -*** *De förmodade positionerna när kapning och fällsågningar utförs.*
- ***Hakundersågningar -*** *En haksågning i ett träd som riktar in trädets fallriktning.*
- ***Bakre handtag -*** *Stödhandtaget placerat på eller mot baksidan av sågen.*
- ***Rekylreducerande svärd -*** *Ett svärd som har visat sig reducera kast signifikant.*
- ***Utbytessågkedja -*** *En kedja som uppfyller prestandakraven för ANSI B175.1–2012 för kast vid test med specifika motorsågar. Den kanske inte uppfyller ANSI-prestandakraven när den används med andra sågar.*
- ***Sågkedja -*** *En slinga med en kedja som har sågtänder som sågar trät och som drivs av motorn och stöds av svärdet.*
- ***Räfflad stötdämpare -*** *Räfflorna används vid fällning eller kapning för att luta sågen och bibehålla positionen under sågningen.*
- ***Omkopplare -*** *En anordning som när den manövreras, helt avslutar eller avbryter en elektrisk krets till motorn på motorsågen.*
- ***Omkopplarlänk -*** *Den mekanism som överför rörelsen från en avtryckare till omkopplaren.*
- ***Omkopplarlås -*** *Ett rörligt stopp som förhindrar oavsiktlig hantering av omkopplaren innan den manuellt aktiveras.*

Kvarstående risker

Trots tillämpning av de relevanta säkerhetsbestämmelserna och användning av säkerhetsapparater kan vissa återstående risker inte undvikas. De är:

- *Hörselnedsättning.*
- *Risk för personskada på grund av flygande partiklar.*
- *Risk för brännskador på grund av att tillbehör blir heta under arbetet.*
- *Risk för personskada på grund av långvarig användning.*

Placering av datumkod (Bild [Fig.] B)

Produktionsdatumkoden **18** består av 4-siffrigt år följt av 2-siffrig vecka och avslutas av en 2-siffrig fabrikskod.

Märkningar på verktyget

Följande symboler visas på verktyget:


Läs bruksanvisningen före användning.


Använd ögon-, öron- och huvudskydd.


Använd halkfria skor.


Placera INGA händer inom detta område.


Exponera inte redskapet för regn eller hög luftfuktighet och lämna det inte utomhus när det regnar.


Kontakt med svärdets spets mot något objekt skall undvikas.


Rotationsriktning för sågkedjan.


Använd alltid båda händerna när motorsågen används.


Stäng av verktyget. Ta ut batteriet ur verktyget innan du utför något underhåll på verktyget.



Garanterad ljudnivå enligt direktiv 2000/14/EG.

SPARA DESSA ANVISNINGAR

Kompatibla batterier och laddare

Dessa batterier och laddare kan användas:

Batteri	(kg)
BL1518	0,36
BL2018	0,37
BL2518	0,37
BDL1518S	0,36
BDL2018S	0,37
BDL2518S	0,38
BDL1518	0,36
BDL2018	0,37
BDL2518	0,38
BL4018	0,64
BDL4018S	0,64
BL5018	0,65

Laddare
S018BOV1800100
S018BOB1800100
90634973
SSC-250040EU
SSC-250040UK
SSC-200100EU
SSC-200100UK
90599854-02
BDC2A

Se batteriets/laddarens handbok för mer information.

Beskrivning (Bild A)

⚠ ***VARNING!*** *Modifiera aldrig elverktyget eller någon del av det. Skada eller personskada kan uppstå.*

1. Huvudhandtag
2. Avtryckare
3. Låsspak
4. Handskydd
5. Topphandtag
6. Sågkedjeskydd
7. Svärd
8. Sågkedja
9. Kedjekåpa
10. Svärdets låsratt
11. Kedjespänningsskruv
12. Oljelock
13. Oljenivåindikator
14. Slida
15. Räfflade anslag
16. Batteri†
17. Batterifrigöringsknapp

†Ingår i vissa paket.

Avsedd användning

GrensågenBCCSP515 är idealisk för beskärningsarbeten och för att kapa stockar med en diameter upp till 102 mm (4").

Använd INTE verktyget för andra jobb än för vad det är avsett.

ANVÄND INTE under våta förhållanden eller i närheten av lättantändliga vätskor eller gaser.

LÅT INTE barn komma i kontakt med verktyget. Övervakning krävs när oerfarna användare använder detta verktyg.

• **Små barn och person med funktionsnedsättning.** Denna apparat är inte avsedd att användas av små barn eller personer med funktionsnedsättning utan övervakning.

• Denna produkt är inte avsedd att användas av personer (inklusive barn) med reducerad fysisk, sensorisk eller mental förmåga eller med begränsad erfarenhet, kunskap eller förmåga, såvida inte de är under uppsikt av en person som är ansvarig för deras säkerhet. Barn ska aldrig lämnas ensamma med denna produkt.

• Förvara inte eller använd inte verktyget och batteriet på platser där temperaturen kan sjunka under 10 °C (såsom uthus eller plåtskjul på vintern) eller stiga över 40° C (såsom uthus eller plåtskjul på sommaren).

MONTERING OCH JUSTERING

⚠ ***VARNING: För att minska risken för allvarliga personskador, stäng av verktyget och ta bort batteripaketet innan några justeringar görs eller tillbehör monteras eller tas bort.*** *En oavsiktlig start kan orsaka skador.*

⚠ ***VARNING:*** *Använd endast BLACK+DECKER-batterier och laddare.*

Montering och borttagning av batteriet från verktyget (Bild B)

OBS! Se till att batteriet **16** är fulladdat.

⚠ ***VARNING!*** *Tryck inte på strömbrytaren när batteriet tas bort eller installeras.*

Installation av batteriet i verktygshandtaget

1. Rikta in batteriet mot skenorna inuti verktygets handtag (Bild B).
2. Skjut in det i handtaget tills batteriet sitter fast i verktyget, se till att du hör att det snäpper på plats.

Borttagning av batteriet från verktyget

1. Tryck på batterilåsknappen **17** och dra med en fast rörelse bort batteriet från verktygshandtaget.
2. Sätt i batteriet i laddaren.

Installera svärdet och sågkedjan (Bild A–E)

⚠ ***FÖRSIKTIGHET:*** *Vass kedja. Använd alltid skyddshandskar när sågkedjan hanteras. Kedjan är vass och du kan skära dig även när den inte är i rörelse.*

⚠ ***VARNING!*** *Vass kedja i rörelse. För att förhindra oavsiktlig start, se till att batteriet är borttaget från verktyget innan någon av följande handlingar utförs. Om inte ovanstående rekommendationer följs kan det leda till allvarliga personskador.*

Om sågkedjan **8** och svärdet **7** förpackas separat i kartongen, måste kedjan fästas på svärdet och båda måste fästas på verktygets kropp.

1. Placera sågen på en plan och fast yta.
2. Vrid svärdets låsratt **10** moturs.
3. Ta bort kedjehjulskåpan **9** och svärdets låsratt **10**.
4. Använd skyddshandskar, ta tag i sågkedjan **8** och linda den runt svärdet **7**, se till att tänderna är i rätt riktning (Bild F).
5. Se till att kedjan är korrekt insatt i öppningen runt hela svärdet.
6. Placera sågkedjan runt kedjekransen **19**. Rikta in kedjespänningspinnen **20** och bulten **21**, mot öppningen i svärdet på verktyget såsom visas i Bild C.
7. När det är på plats, håll svärdet stilla och sätt tillbaka kedjekransens lock **9**. Installera baksidan av kedjeskyddet först, vrid det nedåt och se till att bulthålet på skyddet är i linje med bulten **21** på huvudkåpan.

8. Montera kedjehjulskåpan **9** och svärdets låsratt **10**. Vrid svärdets låsratt **10** medurs till den är tätt mot, lossa sedan ratten ett helt varv så att kedjan kan spännas korrekt.

9. Använd en skruvmejsel (ingår inte) för att vrida kedjespännskruven **11** medurs för att öka kedjespänningen som visas i Bild E. Se till att sågkedjan **8** ligger tätt mot svärdet **7**. Dra åt svärdets låsratt **10** tills den sitter tätt mot.

10. Följ instruktionerna i sektionen ***Justering av kedjespänningen***.

Justering av kedjespänning (Bild A, D–F)

⚠ ***VARNING!*** *Felaktig sågkedjespänning kan göra att sågkedjan lossnar från svärdet och kan orsaka allvarliga skador eller dödsfall.*

OBS! Sågkedjans spänning ska justeras regelbundet före användning.

1. Kontrollera kedjespänningen **8** med sågen liggande plant på en fast yta. Kedjan är rätt spänd när den snäpper tillbaka efter att du dragit ut den 3 mm från svärdet **7** med lätt kraft med långfingret och tummen som visas i Bild F. På undersidan ska det inte vara något "häng" mellan svärdet och kedjan som visas i Bild F.

2. För att justera kedjespänningen, lossa svärdets låsratt **10**.

3. Vrid kedjespännskruven **11** på framsidan av höljet med en spårmejsel (ingår inte).

4. Kontrollera sågkedjans spänning, justera vid behov.

5. Spänn inte sågkedjan för hårt eftersom det ökar slitaget och minskar svärdets och sågkedjans livslängd. Overtensioning also reduces the amount of cuts you will get per battery charge.

6. När sågkedjans spänning är korrekt, dra åt svärdets låsratt **10** tills det är tätt. Vrid svärdets låsratt **10** till 6 ft.- lbs (8 Nm).

7. En ny kedja sträcker sig något under de första timmarnas användning. Det är viktigt att kontrollera spänningen ofta (efter att batteriet har tagits bort ***ta ur batteriet***) under de första två användningstimmarna.

Byte av sågkedja (Bild C–H)

⚠ ***VARNING!*** *Vass kedja i rörelse. För att förhindra oavsiktlig start, se till att batteriet är borttaget från verktyget innan någon av följande handlingar utförs. Om inte ovanstående rekommendationer följs kan det leda till allvarliga personskador.*

⚠ ***FÖRSIKTIGHET:*** *Vass kedja. Använd alltid skyddshandskar när sågkedjan hanteras. Kedjan är vass och du kan skära dig även när den inte är i rörelse.*

⚠ ***FÖRSIKTIGHET:*** *Kedjehastigheten för denna produkt är 4.8 m/s. Använd endast kedjor med en angiven klassificering som är lägre än 4.8 m/s.*

1. Placera sågen på en plan och fast yta.

2. Ta bort kedjeskyddet **9** såsom beskrivs i sektionen ***Installera svärdet och*** sågkedjan.

3. För att ta bort sågkedjan **8**, vrid kedjespänningsskruven **11** på framsidan av kåpan med hjälp av en spårskruvmejsel (medföljer inte). Vrid skruven moturs så att svärdet **7** dras tillbaka och spänningen på sågkedjan minskas så att den kan tas bort.

4. Bär skyddshandskar, ta tag i sågkedjan och lyft den slitna sågkedjan ur spåret i svärdet.

5. Placera den nya kedjan över svärdet och se till att kedjeskären är riktade åt rätt håll genom att jämföra pilen på kedjan med bilden på kedjekåpan **22** såsom visas i Bild D.

6. Följ instruktionerna för ***Installera svärdet och sågkedjan***.

Ersättningskedjor och -svärd finns tillgängliga från ditt närmaste auktoriserade servicecenter.

BCCSP515 ska användas med följande 6" (15 cm) svärd och kedja:

SÅGKEDJA/SVÄRD	SÅGKEDJA
BZ06215-QZ: 15 cm (5054905342722)	BZ06315-QZ: 15 cm (5054905342739)

Smörjning av kedja och svärd (Bild A, I)

Automatiskt smörjningssystem

Den här grensågen har ett automatiskt smörjsystem som håller kedjan och svärdet konstant smorda.

1. Oljenivåindikatorn **13** visar nivån på oljan. Om oljenivån är mindre än en fjärdedel full, ta bort batteriet från verktyget och fyll på oljetanken med rätt typ av olja.

2. Töm alltid oljetanken när sågningen avslutats.

3. Töm alltid oljetanken innan du lagrar den här enheten.

OBS! Använd inte grensågen utan olja i oljetanken. Fyll på oljetanken innan den blir tom.

OBS! Använd alltid en biologiskt nedbrytbar svärd- och kedjeolja av hög kvalitet för korrekt smörjning av svärd och kedja. Vid beskärning av träd rekommenderas vegetabilisk stång- och kedjeolja, eftersom mineralbaserade oljor kan skada levande träd. Använd aldrig smutsig, använd eller förorenad olja. Det kan skada verktyget.

Fylla på oljebehållaren

1. Skruva loss moturs och ta sedan bort oljelocket **12**. Fyll behållaren med den rekommenderade svärd- och kedjeoljan tills oljenivån når överkanten av oljenivåindikatorn **13**.

2. Sätt tillbaka oljelocket och dra åt medurs.

3. Stäng av verktyget med jämna mellanrum och kontrollera oljenivåindikatorn för att garantera att svärdet och kedjan smörjs ordentligt.

Montering av svärdskydd för förvaring (Bild A, B, J)

Ta alltid ut batteriet ur verktyget och täck sedan svärdet **7** med svärdskyddet **14** när verktyget transporteras eller förvaras BCCSP515.

1. Montera svärdskyddet **14** på svärdet **7** som visas i Bild I.

Sågkedjeskydd (Bild A)

⚠ ***VARNING! Använd aldrig grensågen utan att sågkedjeskyddet är korrekt monterat, eftersom bidrar till att förhindra rotationskast.***

Sågkedjeskyddet **6** täcker svärdets ovansida **7** och minskar risken för att kedjan **8** kommer i kontakt med föremål som kan orsaka att svärdet och kedjan kastas tillbaka mot användaren.

Transportera Sekatör (Bild J)

• Stäng alltid av enheten, ta ur batteriet och täck svärdet **7** med svärdsskyddet **14** när du transporterar beskäraren.

ANVÄNDNING

Bruksanvisning

⚠ ***VARNING!*** *Följ alltid säkerhetsinstruktionerna och tillämpbara bestämmelser.*

⚠ ***VARNING!*** *För att minska risken för allvarliga personskador****, stäng av enhetenoch ta bort batteriet innan några***

justeringar görs eller tillbehör monteras eller tas bort eller före rengöring. *En oavsiktlig start kan orsaka skador.*

Korrekt handplacering (Bild A, K)

⚠ ***VARNING!*** *För att minska risken för allvarlig personskada använd* ***ALLTID*** *korrekt handplacering såsom visas.*

⚠ ***VARNING!*** *För att minska risken för allvarlig personskada, håll* ***ALLTID*** *verktyget säkert, för att förekomma en plötslig reaktion.*

⚠ ***VARNING!*** *Använd aldrig ett korsat grepp eller en arbetsställning där kroppen eller armen hamnar i linje med sågkedjan.*

Håll sågen ordentligt med båda händerna. Håll alltid höger hand på det övre handtaget 5 och vänster hand på huvudhandtaget 1, bakom handskyddet 4, så att kroppen befinner sig till höger om sågkedjan.

OBSERVERA: Håll inte sågen med det främre handskyddet 4.

Använda grensågen (Bild A)

⚠ ***VARNING!*** *Läs och förstå alla anvisningar. Underlåtenhet att följa samtliga nedanstående instruktioner kan resultera i elstötar, brand och/eller allvarliga personskador.*

⚠ ***VARNING!*** *Innan du sågar stockar ska du säkra dem så att de inte kan röra sig under sågningen.*

⚠ ***VARNING! Använd kraftiga arbetsbyxor.***

⚠ ***VARNING!*** *Det rekommenderas att användare för första gången övar sågning på en sågbock.*

⚠ ***VARNING!*** *Varning: Håll inte i grensågen genom att greppa det främre handskyddet. Ha armbågen på höger armen låst så att den högre armen är rak för att stå emot en rekyl.*

⚠ ***VARNING!*** *Låt aldrig någon del av kroppen vara i linje med svärdet när grensågen används.*

⚠ ***VARNING! När verktyget inte används ska det vara frånkopplat och ta bort batteriet****.*

⚠ ***VARNING! Använd aldrig grensågen om sågkedjeskyddet inte är korrekt monterat, eftersom bidrar till att förhindra rotationskast.***

- *Skydd mot rekyler vilka kan resultera i allvarliga skador eller dödsfall. Se viktiga säkerhetsinstruktioner* **Skydd mot rekyler***, för att undvika risken för rekyl.*
- *Sträck dig inte för långt. Såga inte över brösthöjd. Se till att du har bra fotfäste. Har fötterna isär. Fördela vikten på båda fötterna.*
- *Använd aldrig grensågen när du befinner dig i ett träd, i någon konstig position eller på en stege eller annan instabil yta. Du kan förlora kontrollen över grensågen och orsaka allvarliga personskador.*
- *Kör grensågen med full hastighet hela tiden medan du sågar.*
- *Låt kedjan utföra sågningen. Använd endast lätt tryck. Tryck inte på grensågen i slutet av sågningen.*

STRÖMBRYTARE (Bild A)

⚠ ***VARNING! Försök aldrig att låsa omkopplaren i påslaget läge.***

Ha alltid bra fotfäste och greppa grensågen med båda händerna med tummarna och fingrarna runt respektive handtag.

1. Slå på genom att skjuta upp låsspaken 3, som visas i Bild A, och trycka in avtryckaren 2.
2. För att fortsätta att ha enheten igång måste du fortsätta att trycka in avtryckaren 2.
3. För att stänga av enheten, släpp avtryckaren 2.

OBS! Om för mycket kraft används vid sågningen kommer grensågen att stängas av. För att starta om grensågen måste du släppa låsspaken 3 och strömbrytaren 2 innan grensågen startas om. Påbörja kapningen igen men nu med mindre kraft. Låt alltid grensågen såga av egen kraft.

UNDERHÅLL

Ditt elverktyg från har konstruerats för att arbeta över en lång tidsperiod med minimalt underhåll. Med rätt underhåll och regelbunden rengöring behåller verktyget sin prestanda.

⚠ ***VARNING! För att minska risken för allvarliga personskador, stäng av verktyget och ta bort batteriet innan några justeringar görs eller tillbehör monteras eller tas bort eller före rengöring.*** *En oavsiktlig start kan orsaka skador.*

Laddaren och batteriet kan inte servas.

Se baksidan av denna manual för kontaktinformation för servicecentret, eller besök **www.2helpU.com**.

Sågkedja och svärd

Efter några timmars användning, ta bort kedjeenhetens kåpa, svärd och sågkedja och rengör noggrant med en mjuk borste. Se till att smörjhålet på svärdet är fritt från skräp.

Kedjehjul och kedjeskydd (Bild C–H)

⚠ ***FÖRSIKTIGHET:*** *Vass kedja. Använd alltid skyddshandskar när sågkedjan hanteras. Kedjan är vass och du kan skära dig även när den inte är i rörelse.*

⚠ ***VARNING!*** *Vass kedja i rörelse. För att förhindra oavsiktlig drift, se till att batteriet är borttaget från verktyget innan du utför följande åtgärder. Om inte ovanstående rekommendationer följs kan det leda till allvarliga personskador.*

1. Placera sågen på en plan och fast yta.
2. Ta bort kedjeskyddet 9 såsom beskrivs i sektionen ***Installera svärdet och*** sågkedjan.
3. Bär skyddshandskar och använd en ren, mjuk borste för att torka bort sågdamm, pinnar, vinstockar eller annat skräp som kan ha samlats inuti kedjehjulskåpan 9 och runt sågkedjan 8 eller kedjehjulet 19.
4. Vrid kedjespänningsskruven 11 med hjälp av en spårmejsel (ingår inte). Vrid skruven moturs så att svärdet 7 dras tillbaka och spänningen på sågkedjan minskas så att den kan tas bort.
5. Ta tag i sågkedjan och svärdet med skyddshandskar och lyft bort dem från verktyget.
6. Bär skyddshandskar och använd en ren, mjuk borste för att torka bort sågdamm eller annat skräp som kan ha samlats på svärdet 7 och runt sågkedjan 8.
7. Installera kedjan, svärdet och kedjeskyddet 9 enligt beskrivningen i ***Installera svärdet och sågkedjan, Byta ut sågkedjan*** och justera kedjespänningen ordentligt före användning enligt beskrivningen i avsnittet ***Justera kedjespänning***.

Sågkedjeslipning (Bild M–O)

⚠ ***FÖRSIKTIGHET:*** *Vass kedja. Använd alltid skyddshandskar när sågkedjan hanteras. Kedjan är vass och du kan skära dig även när den inte är i rörelse.*

⚠ ***VARNING!*** *Vass kedja i rörelse. För att förhindra oavsiktlig användning, se till att batteriet är borttaget från verktyget innan*

någon av följande handlingar utförs. Om inte ovanstående rekommendationer följs kan det leda till allvarliga personskador.

⚠ ***VARNING!*** *Fila inte ned kedjans ryttare för mycket* **23**, *eftersom det ökar risken för kast. Om kedjan* **8** *har slipats mer än fyra gånger, byt ut den.*

Varje gång som kedjan **8** slipas förlorar den något av de låga kastkvaliteterna och extra försiktighet är nödvändig.

Det rekommenderas att en sågkedja inte skall slipas mer än fyra gånger.

OBS! Sågtänderna **24** blir genast slöa om de kommer i kontakt med marken eller en spik under sågning.

För att få bästa möjliga prestanda från motorsågen, är det viktigt att hålla sågtänderna **24** på sågkedjan vassa. Följ dessa tips för korrekt slipning av sågkedjan:

1. För bästa resultat, använd en 4 mm (5/16") fil och en filhållare eller filstyrning för att vässa sågkedjan. Detta garanterar att du alltid få korrekt slipvinkel.
2. Placera filhållaren plant på överplattan **25** och djupmätaren på skäret **24**.
3. Håll korrekt filvinkellinje på 30°**25** på överplattan **26** på filstyrningen parallellt med kedjan (fila i 60° från kedjan sett från sidan) som i Bild M.
4. Slipa sågtänderna **24** på ena sidan av kedjan **8** först. Fila från insidan på varje skär till utsidan. Vänd sedan på sågen och upprepa processen (2, 3, 4) för sågtänderna på den andra sidan av kedjan.

OBS! Använd en platt fil för att fila ovansidan av hyvlingständerna **27** (del av kedjelänken framför skäret **24** så att de är ungefär 0.50 mm (.020") under spetsen på skäret såsom visas i Bild N

5. Håll skärlängderna likvärdiga som visas i Bild O.
6. Om det finns skador på kromytan på övre plattorna **25** eller på sidoplattorna **28**, fila så att sådana skador försvinner.

⚠ ***FÖRSIKTIGHET:*** *Efter filningen kommer skäret att vara vasst, var extra försiktigt under denna process.*

Smörjning

Ditt elverktyg behöver ingen ytterligare smörjning.

Rengöring

⚠ ***VARNING!*** *Elektriska stötar och mekanisk fara. Dra ur kontakten från strömkällan och/eller ta bort batteriet från produkten, om det går att ta bort, före rengöringen.*

⚠ ***VARNING!*** *För att säkerställa en säker och effektiv drift, håll alltid produkten och ventilationsöppningarna (om sådana finns) rena. Huvudhöljet och ventilationshålen kan rengöras med en torr, mjuk icke-metallisk borste och/eller en lämplig dammsugare. Bär godkända ögonskydd och godkänt dammfilterskydd när du utför denna procedur.*

⚠ ***VARNING!*** *Använd aldrig lösningsmedel eller andra starka kemikalier för rengöring av delar av produkten som inte är av metall. Kemikalierna kan försvaga materialet i de här delarna. Använd en trasa som bara är fuktad med vatten och mild tvål. Låt aldrig någon vätska komma in i produkten. Sänk aldrig ner någon del av produkten i någon vätska.*

Extra tillbehör

⚠ ***VARNING:*** *Eftersom tillbehör, andra än de som erbjuds av BLACK+DECKER inte har testats med denna produkt, kan användningen av sådana tillbehör med detta verktyg vara riskabel. För att minska risken för skador, ska endast rekommenderade BLACK+DECKER- tillbehör användas med denna produkt.*

Rådfråga din återförsäljare för ytterligare information angående lämpliga tillbehör.

Att skydda miljön



Produkter/batterier är återvinningsbara, men om de är märkta med den överkorsade soptunnan får de inte slängas tillsammans med vanligt hushållsavfall. Ladda ur batterierna helt och ta bort dem från verktyget. Separera sedan eventuella ljuskällor från produkten om möjligt. Det är användarens ansvar att radera personuppgifter från produkten. Ta sedan med avfallet till en officiell insamlingscentral eller till din återförsäljare som ofta tar emot produkten gratis. Förpackningar ska kasseras baserat på den markerade materialkoden. Drift- och säkerhetsinstruktioner ska endast kasseras när produkten som dessa refererar till inte längre ska användas.

Kontrollera med din kommun för vägledning om avfallshantering. För mer information, öppna **www.2helpU.com** och skanna Qr-koden ovan.

BCCSP515 FELSÖKNING

Problem	Lösning
Enheten startar inte.	• Kontrollera batteriinstallationen. • Kontrollera batteriets laddningskrav. • Kontrollera att låsknappen är helt intryckt innan huvudavtryckaren trycks in. • Kontrollera att kedjebromsen inte är aktiverad.
Enheten stängs av under användning.	• Ladda batteriet. • Enheten tvingas. Starta om och använd mindre tryck.
Batteriet laddas inte.	• Sätt i batteriet i laddaren tills den röda lampan lyser. Ladda upp till 8 timmar om batteriet är helt tomt. • Anslut laddaren till ett fungerande eluttag. • Kontrollera eluttaget genom att ansluta en annan apparat. • Kontrollera om uttaget är anslutet till en strömbrytare som stänger av strömmen när du släcker ljuset. • Flytta laddaren och apparaten till en plats där temperaturen i den omgivande luften är över 4,5 °C eller under 40,5 °C.
Svärd/ kedja överhettad.	• Se sektionen ***Justera kedjespänningen***. • Se avsnittet ***Sågkedjeslipning***.
Lös kedja.	• Se sektionen ***Justera kedjespänningen***.
Dålig sågkvalitet.	• Se sektionen ***Justera kedjespänningen***. **OBS!** Överdriven spänning leder till onödigt slitaget och förkortning av livslängden hos svärdet och kedjan. Smörj innan varje sågning. Se sektionen ***Byta sågkedjan***. • Kedjans sågtänder kan vara slöa. Se avsnitt ***Sågkedjeslipning***.
Enheten körs med sågar inte.	• Kedjan kan vara installerad baklänges. Se sektionen för installation och borttagning av kedja. • Kedjans sågtänder kan vara slöa. Se avsnitt ***Sågkedjeslipning***.
Enheten smörjer inte.	• Fyll oljebehållaren. • Rengör svärdet, kedjehjulet och kedjekåpa. Se avsnittet ***Underhåll*** .

18V ZINCIRLI BUDAMA TESTERESI
BCCSP515

Çevrimiçi Olarak Mevcut Belgeler

(Örnekler ürüne göre değişiklik gösterebilir.)
www.2helpU.com/DoC/ veya
www.2helpU.com/DoC/index/xxx*
*Doğrudan erişim için "xxx" yerine ürün derecelendirme etiketinde veya ambalajında verilen ürün model numarasını girin.

- Kullanım Kılavuzu ve Güvenlik Bilgi Formu (SIS)
- Uygunluk Beyanı (DoC)
- Ürün Emisyon Verileri (PED): Gürültü, Titreşim ve Toz Hakkında Bilgiler (tüm ürünler için geçerli değildir)

UYARI: Orijinal alet kılavuzunda veya ayrıca sunulan Bataryalar ve Şarj Cihazları kılavuzunda mevcut olan batarya ve şarj cihazı bölümleri de dahil olmak üzere, bu kılavuzdaki tüm güvenlik uyarılarını, talimatları, çizimleri ve teknik özellikleri okuyun. *Kılavuzlar, Müşteri Hizmetleri ile iletişime geçilerek edinilebilir (bu kılavuzun arka sayfasına bakın).*

Teknik Veriler

		BCCSP515
Voltaj	V_{DC}	18
Tip		1
Batarya tipi		Li-iyon
Çubuk Uzunluğu	cm	15
Maksimum Zincir Hızı (yüksüz)	m/s	4.8
Maksimum Kesme Uzunluğu	cm	10
Yağ Kapasitesi	ml	40
Ağırlık (testere zinciri, kılavuz çubuğu, kılavuz çubuğu kapağı, yağ, batarya ve isteğe bağlı aksesuarlar hariç.)	kg	1,31

Tanımlar: Güvenlik Talimatları

Aşağıdaki tanımlar her işaret sözcüğü ciddiyet derecesini gösterir. Lütfen kılavuzu okuyunuz ve bu simgelere dikkat ediniz.

⚠ ***TEHLİKE:*** *Engellenmemesi halinde* ***ölüm veya ciddi yaralanma*** *ile sonuçlanabilecek* ***çok yakın bir tehlikeli durumu*** *gösterir.*

⚠ ***UYARI:*** *Engellenmemesi halinde* ***ölüm veya ciddi yaralanma*** *ile sonuçlanabilecek* ***potansiyel bir tehlikeli durumu*** *gösterir.*

⚠ ***DİKKAT:*** *Engellenmemesi halinde* ***önemsiz veya orta dereceli yaralanma*** *ile sonuçlanabilecek* ***potansiyel bir tehlikeli durumu*** *gösterir.*

İKAZ: *Engellenmemesi halinde* ***maddi hasara neden olabilecek, yaralanma ile ilişkisi olmayan durumları gösterir.***

⚠ *Elektrik çarpması riskini belirtir.*
⚠ *Yangın riskini belirtir.*

ELEKTRIKLI EL ALETLERI İÇIN GENEL GÜVENLIK TALIMATLARI

⚠ ***UYARI: Bu elektrikli aletle verilen tüm güvenlik uyarılarını, talimatları, resimleri ve teknik özellikleri okuyun.*** *Aşağıda listelenen tüm talimatlara uyulmaması elektrik çarpmasına, yangına ve/veya ciddi yaralanmalara neden olabilir.*

TÜM GÜVENLIK UYARILARINI VE TALIMATLARINI GELECEKTE BAŞVURMAK IÇIN SAKLAYIN

Aşağıda yer alan uyarılardaki "elektrikli alet" terimi şebeke elektriğiyle (kablolu) veya batarya ile çalışan (şarjlı) elektrikli aletinizi ifade etmektedir.

1) Çalışma Alanının Güvenliği

a) ***Çalışma alanını temiz ve aydınlık tutun.*** *Dağınık ve karanlık yerler kazaya davetiye çıkartır.*

b) ***Elektrikli aletleri, yanıcı sıvılar, gazlar ve tozların bulunduğu yerler gibi yanıcı ortamlarda çalıştırmayın.*** *Elektrikli aletler, toz veya dumanları ateşleyebilecek kıvılcımlar üretir.*

c) ***Bir elektrikli aleti çalıştırırken çocuklardan ve etraftaki kişilerden uzak tutun.*** *Dikkat dağıtıcı şeyler kontrolü kaybetmenize neden olabilir.*

2) Elektrik Güvenliği

a) ***Elektrikli aletleri yağmura maruz bırakmayın veya ıslatmayın.*** *Elektrikli alete su girmesi elektrik çarpması riskini artıracaktır.*

3) Kişisel Güvenlik

a) ***Bir elektrikli aleti çalıştırırken dikkatli olun ve sağduyuyla hareket edin. Elektrikli bir aleti yorgunken veya ilaç ya da alkolün etkisi altındayken kullanmayın.*** *Elektrikli aletleri kullanırken bir anlık dikkatsizlik ciddi fiziksel yaralanmayla sonuçlanabilir.*

b) ***Kişisel koruyucu ekipmanları mutlaka kullanın. Daima koruyucu gözlük takın.*** *Koşullara uygun toz maskesi, kaymayan güvenlik ayakkabıları, baret veya kulaklık gibi koruyucu donanımların kullanılması fiziksel yaralanmaları azaltacaktır.*

c) ***İstem dışı çalıştırılmasını önleyin. Cihazı güç kaynağına ve/veya bataryaya bağlamadan, yerden kaldırmadan veya taşımadan önce düğmenin kapalı konumda olduğundan emin olun.*** *Aleti, parmağınız düğme üzerinde bulunacak şekilde taşımak veya açık konumdaki elektrikli aletleri elektrik şebekesine bağlamak kazaya davetiye çıkartır.*

d) ***Elektrikli aleti açmadan önce tüm ayarlama anahtarlarını çıkartın.*** *Elektrikli aletin hareketli bir parçasına takılı kalmış bir anahtar fiziksel yaralanmaya neden olabilir.*

e) ***Ulaşmakta zorlandığınız yerlerde kullanmayın. Daima sağlam ve dengeli basın.*** *Bu, beklenmedik durumlarda elektrikli aletin daha iyi kontrol edilmesine olanak tanır.*

f) ***Uygun kıyafetler giyin. Bol elbiseler giymeyin ve takı takmayın. Saçınızı ve elbiselerinizi hareketli parçalardan uzak tutun.*** *Bol elbiseler ve takılar veya uzun saç hareketli parçalara takılabilir.*

g) ***Eğer kullandığınız üründe toz emme ve toplama özellikleri olan ataşmanlar varsa bunların bağlı olduğundan ve doğru şekilde kullanıldığından emin olun.*** *Bu ataşmanların kullanılması tozla ilgili tehlikeleri azaltabilir.*

h) ***Aletlerin sık kullanımı sonucu oluşan aşinalığın keyfi davranışta bulunmanıza ve aletle ilgili güvenlik ilkeleri***

ihmal etmenize neden olmasına izin vermeyin. *Dikkatsiz bir hareket bir anda ciddi yaralanmalara neden olabilir.*

4) Elektrikli Aletlerin Kullanımı ve Bakımı

a) ***Elektrikli aleti zorlamayın. Uygulamanız için doğru elektrikli aleti kullanın.*** *Doğru elektrikli alet, belirlendiği kapasite ayarında kullanıldığında daha iyi ve güvenli çalışacaktır.*

b) ***Düğme açmıyor ve kapatmıyorsa elektrikli aleti kullanmayın.*** *Düğmeyle kontrol edilemeyen tüm elektrikli aletler tehlikelidir ve tamir edilmesi gerekmektedir.*

c) ***Herhangi bir ayarlama, aksesuar değişimi veya elektrikli aletlerin saklanması öncesinde fişi güç kaynağından çekin ve/veya eğer demonte edilebilir tipteyse, bataryayı aletten ayırın.*** *Bu tür önleyici güvenlik tedbirleri elektrikli aletin istem dışı olarak çalıştırılması riskini azaltacaktır.*

d) ***Elektrikli aleti, çocukların ulaşamayacağı yerlerde saklayın ve elektrikli aleti tanımayan veya bu talimatları bilmeyen kişilerin elektrikli aleti kullanmasına izin vermeyin.*** *Elektrikli aletler, eğitimsiz kullanıcıların elinde tehlikelidir.*

e) ***Elektrikli aletler ve aksesuarlarının bakımını yaptırın. Hareketli parçalardaki hizalama hatalarını ve tutuklukları, parçalardaki kırılmalar ve elektrikli aletin çalışmasını etkileyebilecek tüm diğer koşulları kontrol edin. Hasarlı ise, elektrikli aleti kullanmadan önce tamir ettirin.*** *Kazaların çoğu, elektrikli aletlerin bakımının yeterli şekilde yapılmamasından kaynaklanır.*

f) ***Kesim aletlerini keskin ve temiz tutun.*** *Bakımı uygun şekilde yapılmış keskin kesim uçlu kesim aletlerinin sıkışma ihtimali daha düşüktür ve kontrol edilmesi daha kolaydır.*

g) ***Elektrikli aleti, aksesuarlarını ve aletin diğer parçalarını kullanırken bu talimatlara mutlaka uyun ve çalışma ortamının koşullarını ve yapılacak işin ne olduğunu göz önünde bulundurun.*** *Elektrikli aletin öngörülen işlemler dışındaki işlemler için kullanılması tehlikeli durumlara neden olabilir.*

h) ***Tüm tutamakları ve tutma yerlerini kuru, temiz ve üzerinde yağ veya gres bulunmayacak şekilde muhafaza edin.*** *Kaygan tutamaklar ve tutma yerleri, beklenmedik durumlarda aletin güvenli bir şekilde tutulması ve kontrol edilmesine izin vermez.*

5) Bataryalı Alet Kullanım ve Bakımı

a) ***Sadece üretici tarafından belirtilen şarj cihazı ile şarj edin.*** *Bir batarya için uygun olan şarj cihazı başka bir batarya ile kullanıldığında yangın tehlikesi yaratabilir.*

b) ***Elektrikli aletleri sadece özel olarak beraberinde temin edilen bataryalarla kullanın.*** *Herhangi başka bir batarya kullanımı yaralanma ve yangın tehlikesi yaratabilir.*

c) ***Batarya kullanımda değilken, ataç, bozuk para, anahtar, çivi, vida veya terminaller arasında kontağa neden olabilecek diğer küçük metal nesnelerden uzak tutulmalıdır.*** *Batarya kutuplarının kısa devre yaptırılması yanık veya yangına neden olabilir.*

d) ***Olumsuz şartlarda bataryadan sıvı sızabilir, temastan kaçının. Yanlışlıkla temas halinde, suyla yıkayın. Sıvı gözlere temas ederse, ayrıca doktora da başvurun.*** *Bataryadan sızan sıvı tahriş veya yanıklara neden olabilir.*

e) ***Hasarlı veya üzerinde değişiklik yapılmış bir batarya veya aleti kullanmayın.*** *Hasarlı ya da modifiye edilmiş bataryalar yangın, patlama veya yaralanma riskiyle sonuçlanan beklenmedik durumlara neden olabilir.*

f) ***Bir batarya ya da aleti, ateşe veya aşırı sıcaklıklara maruz bırakmayın.*** *Ateş veya 130 ℃ üzeri ısıya maruz kalması patlamaya neden olabilir.*

g) ***Tüm şarj talimatlarına uyun ve bataryayı veya aleti talimatlarda belirtilen sıcaklık aralığının dışında şarj etmeyin.*** *Doğru olmayan şekilde veya belirtilen aralık dışındaki sıcaklıklarda şarj edilmesi bataryaya hasar verebilir ve yangın riskini artırabilir.*

6) Servis

a) ***Elektrikli aletinizi, sadece orijinal yedek parçaların kullanıldığı yetkili servisine tamir ettirin.*** *Bu, elektrikli aletin güvenliğinin muhafaza edilmesini sağlayacaktır.*

b) ***Asla hasarlı bataryalara bakım yapmayın.*** *Bataryaların servis bakımı ve onarımı sadece üretici veya yetkili servis tarafından yapılmalıdır.*

Genel Zincirli Budama Testeresi Güvenlik Uyarıları:

a) ***Zincirli budama testeresi çalışırken vücudunuzun tüm uzuvlarını testereden uzakta tutun. Zincirli budama testeresini çalıştırmadan önce testerenin herhangi bir şeye temas etmediğinden emin olun.*** *Zincirli budama testeresini çalıştırırken bir anlık dikkatsizlik vücudunuz veya elbiselerinizin testereye takılmasına neden olabilir.*

b) ***Zincirli budama testeresini daima sağ el arka tutma yeri ve sol el ise ön tutma yeri üzerinde olacak şekilde tutun.***

c) ***Zincirli budama testeresi, gömülü elektrik kablolarına temas edebileceğinden testereyi, yalnızca yalıtımlı tutma yüzeylerinden tutun.*** *"İletken" bir kablo ile temas eden zincirli budama testeresi, testerenin metal parçalarını "iletken" hale getirerek kullanıcıyı elektrik çarpmasına yol açabilir.*

d) ***Göz koruması takın. Kulak, baş, kollar, bacak ve ayaklar için ilave koruma ekipmanları önerilir.*** *Uygun koruyucu ekipmanlar uçuşan parçacıklar veya kazara zincirli testereyle temas edilmesi nedeniyle yaralanma riskini azaltır.*

e) ***Budayıcıyı ağaçta, merdivende, çatıda veya herhangi bir dengesiz zeminde çalıştırmayın.*** *Budayıcının bu şekilde çalıştırılması ciddi yaralanmalara neden olabilir.*

f) ***Daima sağlam ve dengeli basın ve zincirli budama testeresini sabit, güvenli ve dengeli bir zemindeyken çalıştırın.*** *Stabil olmayan veya kaygan yüzeyler dengeyi ve zincirli budama testeresinin kontrolünü kaybetmeye neden olabilir.*

g) ***Gergin bir dalı keserken, geri yaylanarak çarpmasına karşı dikkatli olun.*** *Ahşap dokularındaki gerilim serbest kaldığında, yay gibi gerilen dal testereyi kullanan kişiye çarpabilir ve/veya zincirli testerenin kontrolünün kaybedilmesine neden olabilir.*

h) ***Çalılık ve taze fidanları keserken son derece dikkatli olun.*** *İnce malzeme zincirli testereyi kavrayabilir ve kırbaç etkisiyle çarpabilir veya dengenizi bozabilir.*

i) ***Zincirli budayıcıyı, makine kapalıyken ve vücudunuzdan uzakta tutarak taşıyın. Zincirli budama testeresini taşırken veya saklarken daima kılavuz çubuk kılıfını takın.*** *Zincirli budama testeresinin doğru taşınması hareketli testere zincirine yanlışlıkla temas etme riskini azaltır.*

j) ***Yağlama, zincir gerginliğini ayarlama ve çubuk ve zincir değiştirme talimatlarına uyun.*** *Yanlış gerilen veya yağlanan zincir kırılabilir ve geri tepme riskini artırabilir.*

k) ***Sadece ahşap kesin. Zincirli budama testeresini tasarlandığı amaç dışında kullanmayın. Örneğin; zincirli budama testeresini metal, plastik, duvar malzemeleri veya ahşap olmayan diğer inşaat malzemelerini kesmek***

için kullanmayın. *Zincirli budama testeresini testeresinin üretim amacı dışındaki işler için kullanılması tehlikeli durumlara neden olabilir.*

l) ***Bu zincirli budama testeresi büyük ağaç devirmek için tasarlanmamıştır.*** *Zincirli budama testeresinin üretim amacı dışında kullanılması operatörün veya yakındaki kişilerin ciddi şekilde yaralanmasına neden olabilir.*

m) ***Sıkışan malzemeyi temizlerken, budayıcıyı depoya kaldırırken veya bakımını yaparken tüm talimatları izleyin.*** *Düğmenin kapalı olduğundan ve bataryanın çıkarıldığından emin olun.*

Geri Tepme Nedenleri ve Önleme Yöntemleri

Geri tepme, kılavuz çubuğun burnunun veya ucunun bir nesneye değdiği veya ahşabın sıkışarak zincirli testerenin takılmasına neden olduğu durumlarda görülebilir.

Bazı durumlarda uç kısmın teması ani bir ters tepkiye neden olabilir ve kılavuz çubuk operatöre doğru yukarı ve geri tepebilir.

Zincirli testerenin, kılavuz çubuğun üst kısmında sıkışması, çubuğu hızlı bir şekilde operatöre doğru geri tepebilir.

Bu tepkilerden herhangi biri testerenin kontrolünü kaybetmenize ve ciddi yaralanmaya neden olabilir. Sadece testerenizde dahili olarak bulunan güvenlik düzeneklerine güvenmeyin. Zincirli budama testeresi kullanıcısı olarak, kesme işlerinizi kaza veya yaralanmaya karşı korumak için çeşitli önlemler alın.

Geri tepme, zincirli budama testerenin yanlış kullanılmasından ve/veya hatalı kullanma prosedür veya şartlarından kaynaklanır ve aşağıda verilen uygun tedbirler alınarak önlenebilir:

a) ***Baş parmak ve diğer parmaklar zincirli budama testeresi tutamaklarını sağlam kavrayacak ve her iki eliniz testere üzerinde olacak şekilde tutun, gövdenizin pozisyonunu ve kolunuzu ayarlayarak tepme gücüne karşı tedbir alın.*** *Geri tepme gücü, doğru önlemler alınırsa operatör tarafından kontrol edilebilir. Zincirli budama testeresini elinizden bırakmayın.*

b) ***Zorla uzanmaya çalışmayın ve omuz yüksekliği üstünde kesim yapmayın.*** *Bu, ucun yanlışlıkla temas etmesini önler ve beklenmedik durumlarda zincirli budama testeresinin daha iyi kontrolüne imkan tanır.*

c) ***Yalnızca üretici tarafından belirtilen yedek kılavuz çubukları ve testere zincirlerini kullanın.*** *Yanlış yedek kılavuz çubuk ve testere zincirleri, zincirin kırılmasına ve/veya geri tepmeye neden olabilir.*

d) ***Üreticinin sunduğu zincirli testere bileyleme ve bakım talimatlarına uyun.*** *Derinlik göstergesi yüksekliğini azaltmak, geri tepme riskini artırır.*

Geri Tepme Riskini En Aza İndirmek için Aşağıdaki Önlemler Alınmalıdır:

1. ***Tutma yerini sıkı kavrayın. Zincirli budama testeresini, motor çalışırken her iki elinizle sıkıca kavrayarak tutun. Baş parmaklar ve parmaklar zincirli budama testeresi tutamaklarını sağlam kavrayacak şekilde tutun.*** *Budama testeresi, bıçağın alt kenarından kesim yaparken ileri doğru çekilir. Çubuğun üst kenarından kesmeyin.*

2. ***Uzanması zor yerlerde kullanmayın.***

3. ***Daima sağlam ve dengeli basın.***

4. ***Kılavuz çubuğun burnunun bir kütüğe, dala, yere veya diğer nesnelere temas etmesine izin vermeyin.***

5. ***Omuz yüksekliği üstünde kesim yapmayın.***

6. ***Düşük geri tepmeli zincir ve azaltılmış geri tepmeli kılavuz çubuklar gibi geri tepme riskini azaltan düzenekleri kullanın.***

7. ***Yalnızca üretici tarafından belirtilen veya eşdeğeri yedek çubuklar ve zincirleri kullanın.***

8. ***Hareketli zincirin kılavuz çubuğun ucunda herhangi bir nesneye temas etmesine izin vermeyin.***

9. ***Çalışma alanında diğer ağaçlar, kayalar, çitler, ağaç kökleri vb. gibi engelleyici nesneler bulundurmayın.*** *Belirli bir kütük veya dalı keserken zincirli testerenizin temas edebileceği herhangi br engeli kaldırın veya önleyin.*

10. ***Zincirli testerenin keskin ve doğru gerginlikte kalmasını sağlayın. Gevşek veya körelmiş zincirler geri tepme riskini artırabilir.*** *Gerginliği, motor dururken ve bataryа aletten çıkartılmış olarak, düzenli aralıklarla kontrol edinve bunu kesinlikle motor çalışırken yapmayın.*

11. ***Kesme işlemine sadece zincir tam hızla hareket ederken başlayın ve devam edin.*** *Zincir daha düşük bir hızla hareket ederse geri tepme ihtimali büyük oranda artar.*

12. ***Tek seferde sadece bir kütük kesin.***

13. ***Önceden yapılmış bir kesim üzerinde yeniden kesim yaparken çok dikkatli olun.*** *Çıkıntılı durdurucuları* ***15*** *ahşaba yerleştirin ve kesme işlemine devam etmeden önce zincirin tam hıza ulaşmasını sağlayın.*

14. ***Daldırarak kesim veya delik açarak kesim yapmaya çalışmayın.***

15. ***Bir kesimi kapatarak sıkışmaya neden olabilecek veya zincirin üzerine düşebilecek şekilde kayan kütükler veya diğer güçlere dikkat edin.***

Geri Tepmeye Karşı Güvenlik Önlemleri

⚠ ***UYARI:*** *Her ne kadar bu önlemler tehlikeli durumu tamamen ortadan kaldırmasa da geri tepme tehlikesini azaltmak için testerenize aşağıdaki özellikler dahil edilmiştir. Bir zincirli budama testeresi kullanıcısı olarak sadece güvenlik ekipmanlarına güvenmeyin. Ciddi yaralanmaya neden olabilecek geri tepme ve diğer güçleri önlemek için bu kılavuzda belirtilen tüm güvenlik önlemleri, talimatları ve bakım önerilerine uyun.*

- *Geri tepme tehlike bölgesinin büyüklüğünü kılavuz çubuğun ucuyla sınırlandıracak şekilde ufak yarı çaplı bir uca sahip olarak tasarlanmış Düşük Geri Tepmeli Kılavuz Çubuk. Düşük geri tepmeli kılavuz çubuk, zincirli budama testereleri için geçerli güvenlik kuralları uyarınca test edildiğinde geri tepme sayısını ve şiddetini belirgin düzeyde azaltan önlemlerden biridir.*
- *Düşük Geri Tepmeli Zincir geri tepme şiddetini başka yerlere yönelten ve ahşabın kademeli olarak kesiciye yöneltmeyi sağlayan hatları belirlenmiş bir derinlik ölçer ve siper bağlantısıyla tasarlanmıştır. Düşük geri tepmeli zincir, ANSI B175.1–2012 ile belirlenen geri tepme performans gereksinimlerini karşılayan bir zincirdir.*
- *Zincirli budama testeresini bir ağaç, merdiven, yapı iskelesi üzerinde veya düz olmayan zeminlerde çalıştırmayın.*
- *Kesme aletinin, gömülü elektrik kablolarına temas etmesine yol açabilecek durumlarda aleti izole edilmiş saplarından tutun. Elektrik akımı bulunan kablolarla temas halinde akım, aletin iletken metal parçaları üzerinden kullanıcıya iletilerek elektrik çarpmasına yol açacaktır.*

- *Kapasiteniz veya deneyiminizi aşan işlemleri yapmaya çalışmayın. Bu kılavuzda belirtilen tüm talimatları tam olarak okuyun ve anlayın.*
- *Zincirli budama testeresini çalıştırmadan önce testerenin herhangi bir nesneye temas etmediğinden emin olun.*
- *Bir zincirli budama testeresini tek elle çalıştırmayın! Tek elle çalıştırma operatör, yardımcılar veya yoldan geçenlerin ciddi yaralanmasına neden olabilir. Bir zincirli budama testeresi iki elle kullanım için tasarlanmıştır.*
- *Tutamakları kuru, temiz veya üzerinde yağ bulunmadan muhafaza edin.*
- *Motor üzerinde veya havalandırma deliklerinin dış kısmında kir, çöp veya ahşap parçaları bulunmasına izin vermeyin.*
- *Zincirli udama testeresini ayarlamadan önce durdurmayın.*
- *Sarmaşık filizlerini ve/veya çalılıktan ufak dalları kesmeyin.*
- *Zincir testereye ince malzemeler takılabileceği, testere size doğru hareket edeceği veya dengenizi kaybetmenize neden olacağı için küçük boyutlu çalılık ve yeni fidanları keserken ekstra dikkat gösterin.*

Zincirli Testere Adları ve Terimleri

- ***Kütüklere ayırmak -*** *Devrilmiş bir ağacı dik kesme veya uzunlamasına parçalarına ayırma işlemi.*
- ***Motor Freni (varsa) -*** *Tetik serbest bırakıldığında zincirli testereyi durdurmak için kullanılan bir cihaz.*
- ***Zincirli Testere Güç Başlığı -*** *Zincir ve kılavuz çubuk bulunmayan bir zincir testere.*
- ***Tahrik Zinciri veya Zincir Dişlisi -*** *Testere zincirini tahrikleyen dişli kısım.*
- ***Ağaç Devirmek -*** *Bir ağacı kesip devirme işlemi.*
- ***Devirme Amaçlı Ters Kesim -*** *Çentik açma amaçlı kesimde ağacın ters tarafında yapılan ve ağacı devirmeyi hedefleyen nihai kesim.*
- ***Ön Tutamak -*** *Zincirli testerenin ön tarafında veya o kısma doğru yer alan destek kolu.*
- ***Ön El Koruyucusu -*** *Bir zincirli testerenin ön tutma yeri ve kılavuz çubuk arasında yer alan ve genelde ön tutma yerindeki el koyma yerine yakın bulunan bir yapısal bariyer.*
- ***Kılavuz Çubuk -*** *Zincirli testereyi destekleyen ve yönlendiren sert kızaklı bir yapı.*
- ***Kılıf/Kılavuz Çubuk Koruyucu -*** *Testere kullanılmadığında diş temasını önlemek için kılavuz çubuk üzerine takılmış olan mahfaza.*
- ***Geri Tepme -*** *Zincirli testerenin, kılavuz çubuğun üst kısmının burun bölümünde yer alan bir kütük veya dal gibi herhangi bir nesne ile temas ettiğinde veya ahşabın sıkışarak zincirli testerenin takılmasına neden olduğunda kılavuz çubuğun geriye veya ileriye veya her iki yönde hareket etmesi.*
- ***Geri Tepme, Sıkışma -*** *Ahşabın sıkışması ve hareketli testere zincirinin kılavuz çubuğun üst kısmı boyunca sıkışmasına neden olduğunda ortaya çıkan hızlı testere geri tepmesi.*
- ***Geri Tepme, Dairesel -*** *Zincirli testerenin, kılavuz çubuğun uç kısmında yer alan bir kütük veya dal gibi herhangi bir nesne ile temas ettiğinde veya ahşabın sıkışarak zincirli testerenin takılmasına neden olduğunda zincirli çubuğun geriye veya ileriye hızlı şekilde hareketi.*
- ***Dal Kesme -*** *Devrilmiş bir ağaçtaki dalların keserek temizlenmesi.*
- ***Düşük Geri Tepmeli Zincir -*** *ANSI B175.1–2012 dahilinde belirlenen geri tepme performans gereksinimlerine uyan bir zincir (temsili bir zincirli testere numunesi üzerinde test edildiğinde.)*
- ***Normal Kesme Konumu -*** *Kütüklere ayırma ve devirme amaçlı kesimler yaparken kullanılan konumlar.*
- ***Çentik Açma Amaçlı Alttan Oyma -*** *Ağaçta ağacın devrilmesini sağlayan bir çentik açma.*
- ***Arka Tutamak -*** *Testerenin arka tarafında veya o kısma doğru yer alan destek kolu.*
- ***Düşük Geri Tepmeli Kılavuz Çubuk -*** *Geri tepmeyi belirgin düzeyde azalttığı ortaya koyulan bir kılavuz çubuk.*
- ***Yedek Testere Zinciri -*** *Belirli testere zincirleriyle test edildiğinde NSI B175.1–2012 ile belirlenen geri tepme performans gereksinimlerini karşılayan bir zincir. Diğer testerelerde kullanıldığında ANSI performans gereksinimlerini karşılamayabilir.*
- ***Testere Zinciri -*** *Motor tarafından tahriklenen ve kılavuz çubuk tarafından desteklenen ahşap kesici kesme dişlerine sahip bir zincir halkası.*
- ***Destekli Durdurucu -*** *Ağacı keserek devirmek veya kütüklere ayırma sırasında testerenin eksen üzerinde dönmesini sağlayan ve kesim sırasında pozisyonu koruyan destekler.*
- ***Düğme -*** *Çalıştırıldığında zincirli testerenin motoruna gelen elektrikli güç devresini tamamlayan veya durduran bir düzenek.*
- ***Düğme Bağlantısı -*** *Hareketi bir tetikten düğmeye ileten mekanizma.*
- ***Düğme Kilidi -*** *Manuel olarak durdurulana kadar düğmenin istenmedik çalışmasını önleyen hareketli bir durdurma mekanizması.*

Diğer Riskler

İlgili güvenlik düzenlemelerinin uygulanması ve güvenlik cihazlarının kullanılmasına rağmen, bazı risklerden kaçınmak mümkün değildir. Bunlar:

- *İşitme kaybı.*
- *Sıçrayan parçacıklar kaynaklı yaralanma riski.*
- *Çalışma sırasında ısınan aksesuarlardan kaynaklanan yanık tehlikesi.*
- *Uzun süreli kullanımdan kaynaklanan yaralanma riski.*

Tarih Kodu Konumu (Şek. [Fig.] B)

Üretim tarihi kodu **18** haneli bir yıldan ve ardından 2 haneli bir haftadan oluşur ve 2 haneli bir fabrika kodu eklenerek uzatılır.

Alet Üzerindeki Etiketler

Alet üzerinde aşağıdaki semboller gösterilir:


Kullanmadan önce kullanım kılavuzunu okuyun.


Göz, kulak ve baş koruması kullanın.


Kaymaz ayakkabı giyin.


Ellerinizi bu alana SOKMAYIN.


Aleti yağmura veya yüksek neme maruz kalmasına izin vermeyin veya yağmur yağarken dışarıda bırakmayın.


Kılavuz çubuk ucunun herhangi bir nesneye teması engellenmelidir.


Testere zincirinin dairesel dönüş yönü.


Zincirli testereyi çalıştırırken daima iki elle tutarak kullanın.


Aleti kapatın. Alette herhangi bir bakımda bulunmadan önce aletin bataryasını çıkartın.



Yönetmelik 2000/14/EC garanti edilen ses şiddeti.

BU TALİMATLARI SAKLAYIN

Uyumlu Bataryalar ve Şarj Cihazları

Bu bataryalar ve şarj cihazları kullanılabilir:

Batarya	(kg)
BL1518	0,36
BL2018	0,37
BL2518	0,37
BDL1518S	0,36
BDL2018S	0,37
BDL2518S	0,38
BDL1518	0,36
BDL2018	0,37
BDL2518	0,38
BL4018	0,64
BDL4018S	0,64
BL5018	0,65

Şarj Aletleri
S018BOV1800100
S018BOB1800100
90634973
SSC-250040EU
SSC-250040UK
SSC-200100EU
SSC-200100UK
90599854-02
BDC2A

Daha fazla bilgi için batarya/şarj aleti kullanım kılavuzuna bakın.

Açıklama (Şek. A)

⚠ ***UYARI:*** *Hiçbir zaman elektrikli aleti veya herhangi bir parçasını değiştirmeyin. Hasar veya yaralanmayla sonuçlanabilir.*

1. Ana tutamak
2. Tetik düğmesi
3. Kilitleme kolu
4. El siperi
5. Üst tutamak
6. Testere zinciri koruyucu
7. Kılavuz çubuk
8. Testere zinciri
9. Zincir kapağı
10. Bıçak kilitleme düğmesi
11. Zincir gerginliği ayar vidası
12. Yağ kapağı
13. Yağ seviyesi göstergesi
14. Kılıf
15. Çıkıntılı durdurucular
16. Batarya†
17. Batarya serbest bırakma düğmesi

†Bazı paketlere dahildir.

Kullanım Amacı

Bu BCCSP515 zincirli budama testeresi, budama işleri ve çapı 102 mm'ye (4") kadar olan dalların kesilmesi için idealdir.

Bu aleti üretildiği amaç dışında herhangi bir iş için kullanmayın.

ISLAK ORTAMLARDA VEYA YANICI SIVI YA DA GAZLARIN BULUNDUĞU ORTAMLARDA KULLANMAYIN.

Çocukların aleti ellemesine **IZIN VERMEYIN.** Bu alet deneyimsiz kullanıcılar tarafından kullanılırken nezaret edilmelidir.

- **Küçük çocuklar ve engelliler.** Bu cihaz, küçük çocuklar veya engelliler tarafından gözetimsiz şekilde kullanılmak üzere tasarlanmamıştır.
- Bu ürün, güvenliklerinden sorumlu kişinin gözetiminde olmadıklarında, fiziksel (çocuklar dahil), algısal veya zihinsel kapasite kaybı yaşamış deneyimsiz, bilgisiz ve yeteneksiz kişiler tarafından kullanılmamalıdır. Çocuklar asla bu ürünle yalnız bırakılmamalıdır.
- Aleti ve bataryayı sıcaklığın 10° C'nin altına düştüğü (kışın küçük kulübeler veya metal binalar gibi) veya 40° C'ye ulaştığı veya bu değeri aştığı yerlerde (yazın küçük kulübeler veya metal binalar gibi) muhafaza etmeyin ya da kullanmayın.

MONTAJ VE AYARLAR

⚠ ***UYARI: Ciddi fiziksel yaralanma riskini azaltmak için makineyi kapalı konuma getirin ve herhangi bir ayarlama veya ekleri ya da aksesuarları çıkarma/takma işlemi öncesinde bataryayı çıkartın.*** *Kazara çalıştırma yaralanmaya neden olabilir.*

⚠ ***UYARI:*** *Yalnızca BLACK+DECKER bataryaları ve şarj cihazlarını kullanın.*

Bataryanın Alete Takılması Ve Aletten Çıkartılması (Şek. B)

NOT: Bataryanın **16** tam olarak şarj edildiğinden emin olun.

⚠ ***UYARI:*** *Bataryayı çıkarma veya takma sırasında düğmeyi çalıştırmayın.*

Bataryanın Aletin Koluna Takılması

1. Bataryayı alet tutamağının içindeki raylara hizalayın (Şek. B).
2. Bataryayı, alete sıkıca oturana kadar tutamağın içine doğru kaydırın ve kilidin yerine oturma sesini duyduğunuzdan emin olun.

Bataryanın Aletten Çıkartılması

1. Batarya çıkarma düğmesine **17** basın ve bataryayı sıkıca çekerek aletin tutma kolundan çıkarın.
2. Gibi şarj cihazına takın.

Kılavuz Çubuk ve Testere Zincirinin Takılması (Şek. A–E)

⚠ ***DIKKAT:*** *Keskin zincir. Zinciri tutarken daima koruyucu eldiven giyin. Zincir keskindir ve çalışmadığında bile kesiklere neden olabilir.*

⚠ ***UYARI:*** *Keskin ve hareketli zincir. Aşağıdaki işlemleri yapmadan önce kazara harekete geçmesini önlemek için bataryanın çıkartılmasını sağlayın. Buna uyulmaması ciddi yaralanmaya yol açabilir.*

Testere zinciri **8** ve kılavuz çubuk **7** kartonda ayrı ayrı paketlenmişse, zincirin çubuğa ve her ikisinin de aletin gövdesine takılması gerekir.

1. Testereyi düz ve sert bir yüzeye yerleştirin.
2. Çubuk kilitleme düğmesini **10** saat yönünün tersine çevirin.
3. Zincir koruyucu **9** ve çubuk kilit düğmesini **10** çıkartın.
4. Koruyucu eldivenler giyilmiş şekilde testere zincirini **8** kavrayın ve dişlerin doğru yöne baktığından emin olarak zinciri kılavuz çubuk **7** etrafına sarın (Şek. F).
5. Zincirin tüm kılavuz çubuk etrafındaki yuvada doğru şekilde yerleştiğinden emin olun.
6. Testere zincirini zincir kapağı **19** etrafına koyun. Kılavuz üzerindeki yuvayı zincir gerginliği ayarlama pimi **20** ve cıvatalarla **21** aletin tabanında tutarak hizalayın, bkz. Şek. C.
7. Takıldıktan sonra çubuğu hareketsiz tutun ve zincir kılıfını **9** yerine takın. Önce zincir kılıfının arkasını takın, aşağı doğru döndürün ve kapaktaki cıvata deliğinin ana muhafazadaki cıvata **21** ile aynı hizada olduğundan emin olun.
8. Zincir koruyucuyu **9** ve çubuk kilit düğmesini **10** çıkartın. Çubuk kilitleme düğmesini **10** tık sesi gelene kadar saat yönünde çevirin ve testere zincirinin düzgün şekilde gerginleştirilebilmesi için, düğmeyi bir tam tur gevşetin.
9. Zincir gerginliğini artırmak için gerginlik ayarlama vidasını **11** bir tornavida (ürünle birlikte verilmez) kullanarak saat yönünde döndürün, bkz. Şek. E. Testere zincirinin **8** kılavuz çubuk **7** etrafında tam yerleştiğinden emin olun. Çubuk kilitleme düğmesini **10** tam oturana kadar sıkın.
10. ***Zincir Gerginliğinin Ayarlanması*** bölümündeki talimatlara uyun.

Zincir Gerginliğinin Ayarlanması (Şek. A, D–F)

⚠ ***UYARI:*** *Doğru ayarlanmamış testere zinciri gerginliği, testere zincirinin kılavuz çubuğundan çıkmasına ve ciddi yaralanmalara veya ölüme neden olabilir.*

NOT: Testere zinciri gerginliği her kullanım öncesinde ayarlanmalıdır.

1. Testere zinciri **8** gerginliğini testere dengeli bir zeminde hareketsizken kontrol edin. Orta parmak ve baş parmaktan hafif bir kuvvetle, testere zinciri kılavuz çubuktan **7** 3 mm (1/8") çekildikten sonra geri oturduğunda gerilim doğrudur, bkz. Şek. F. Alt tarafta kılavuz çubuk ile testere zinciri arasında herhangi bir "sarkma" olmamalıdır, bkz. Şek. F.
2. Testere zinciri gerginliğini ayarlamak için çubuk kilitleme düğmesini **10** gevşetin.
3. Muhafazanın önündeki zincir gerginlik vidasını **11** döndürmek için düz tornavida ucunu (ürünle birlikte verilmez) kullanın.
4. Testere zinciri gerginliğini kontrol edin ve gerekirse ayarlayın.
5. Bu durum aşırı aşınmaya neden olacağı, kılavuz çubuk ve testere zincirinin ömrünü azaltacağı için zinciri fazla gergin bırakmayın. Overtensioning also reduces the amount of cuts you will get per battery charge.
6. Testere zinciri gerginliği doğru olduktan sonra, çubuk kilitleme düğmesini **10** tam oturana kadar sıkın. Çubuk kilitleme düğmesini **10** 8 Nm (6 ft.-lb) değerine ayarlayın.
7. Yeni bir zincir ilk birkaç saatlik kullanım sırasında biraz uzar. Özellikle ilk iki saatlik kullanım sırasında gerginliği sıkça kontrol etmek önemlidir (batarya bağlantısını ***kestikten sonra bataryayı***) çıkartın.

Testere Zincirinin Değiştirilmesi (Şek. C–H)

⚠ ***UYARI:*** *Keskin ve hareketli zincir. Aşağıdaki işlemleri yapmadan önce kazara harekete geçmesini önlemek için bataryanın çıkartılmasını sağlayın. Buna uyulmaması ciddi yaralanmaya yol açabilir.*

⚠ ***DIKKAT:*** *Keskin zincir. Zinciri tutarken daima koruyucu eldiven giyin. Zincir keskindir ve çalışmadığında bile kesiklere neden olabilir.*

⚠ ***DIKKAT:*** *Bu ürünün zincir hızı 4.8 m/s'dir. Yalnızca 4.8 m/s'den düşük olarak derecelendirilen zincirleri kullanın.*

1. Testereyi düz ve sert bir yüzeye yerleştirin.
2. Zincir kapağını **9** ***Kılavuz Çubuk ve Testere Zincirinin Takılması*** bölümünde açıklandığı gibi çıkartın.
3. Testere zincirini **8** sökmek için, düz tornavida kullanarak (ürünle birlikte verilmez) muhafazanın önündeki gerginlik ayarlama vidasını **11** çevirin. Vidanın saat yönünün tersine döndürülmesi, kılavuz çubuğun **7** geri çekilmesini ve zincir üzerindeki gerilimi azaltmasını sağlar, böylece çıkarılabilir.
4. Koruyucu eldivenler giyerek, testere zincirini kavrayın ve aşınmış testere zincirini kılavuz çubuktaki oluktan çıkarın.
5. Zincir üzerindeki oku, muhafaza **22** üzerindeki testere zinciri grafiğiyle eşleştirerek ve testere dişlerinin doğru yönde olduğundan emin olarak yeni zinciri kılavuz çubuğun yuvasına yerleştirin, bkz. Şek. D.
6. Kılavuz Çubuk ***ve Testere Zincirinin Takılması bölümündeki talimatları takip edin.***

Yedek zincirler ve çubuklar, en yakın yetkili servis merkezinden temin edilebilir.

Burada BCCSP515 için yedek 6" (15 cm) çubuk ve zincir gerekir:

TESTERE ZINCIRI/KILAVUZ ÇUBUK	TESTERE ZINCIRI
BZ06215-QZ: 15 cm (5054905342722)	BZ06315-QZ: 15 cm (5054905342739)

Testere Zinciri ve Kılavuz Çubuğun Yağlanması (Şek. A, I)

Otomatik Yağlama Sistemi

Bu zincirli budama testeresinde zinciri ve kılavuz çubuğu sürekli yağlamayı sağlayan bir otomatik yağlama sistemi mevcuttur.

1. Yağ seviyesi göstergesi **13** yağ seviyesini gösterir. Yağ seviyesi çeyrek seviyeden azsa, alet bataryasını çıkartın ve yağ haznesine doğru miktarda yağ doldurun.
2. Kesme işlemi bittiğinde yağ haznesini daima boşaltın.
3. Bu üniteyi saklamadan önce daima yağ haznesini boşaltın.

NOT: Yağ deposunda yağ olmadan zincirli budama testeresini çalıştırmayın. Yağ haznesini boşalmadan önce doldurun.

NOT: Doğru testere zinciri ve çubuğun yağlanması için daima yüksek kaliteli, biyolojik olarak parçalanabilen bir çubuk ve zincir yağı kullanın. Ağaçları budarken, mineral bazlı yağlar canlı ağaçlara zarar verebileceğinden, bitkisel bazlı çubuk ve zincir yağı tavsiye edilir. Kirli, kullanılmış veya kirlenmiş yağı kesinlikle kullanmayın. Bunu yapmanız alete hasar verebilir.

Yağ Haznesinin Doldurulması

1. Yağ kapağını **12** saat yönünün tersine çevirerek çıkartın. Tavsiye edilen çubuk ve zincir yağıyla, yağ seviyesi seviye göstergesinin **13** üst kısmına gelene kadar hazneyi doldurun.
2. Yağ kapağını yeniden takın ve saat yönünde döndürerek sıkın.

3. Çubuk ve zincirin düzgün yağlandığından emin olmak için periyodik olarak aleti kapatıp yağ seviye göstergesini kontrol edin.

Saklama için Kılıfın Takılması (Şek. A, B, J)

Aleti, bataryasını çıkartılmış ve kılavuz çubuğun 7 üzerini kılıf 14 ile örtün ve BCCSP515 aletini ancak bu şekilde taşıyın veya saklayın.

1. Kılavuz çubuk kılıfını 14 kılavuz çubuk 7 üzerine yerleştirin, bkz. Şek. I.

Testere Zinciri Koruyucu (Şek. A)

⚠ ***UYARI: Dönme hareketinden kaynaklanan geri tepmeyi önlemek için testere zinciri koruyucusu düzgün şekilde takılmadan budama makinesini asla çalıştırmayın.***

Testere zinciri koruyucusu 6 kılavuz çubuğun 7 üstünü kaplar ve zincirin 8 operatöre doğru geri tepmesine neden olabilecek nesnelerle temas etme olasılığını azaltır.

Budayıcının Taşınması (Şek. J)

• Budama makinesini taşırken her zaman üniteyi kapatın, bataryayı çıkarın ve kılavuz çubuğu 7 kılavuz çubuk kılıfı 14 ile örtün.

ÇALIŞTIRILMASI

Kullanma Talimatları

⚠ ***UYARI:*** *Güvenlik talimatlarına ve geçerli düzenlemelere her zaman uyun.*

⚠ ***UYARI: Ciddi yaralanma riskini azaltmak için üniteyi kapatın ve bataryayı çıkartın ve herhangi bir ayarlama veya ataşmanları, aksesuarları çıkarma/takma ya da temizleme işlemini bu şekilde yapın.*** *Yanlışlıkla çalıştırma yaralanmaya neden olabilir.*

Doğru El Pozisyonu (Şek. A, K)

⚠ ***UYARI:*** *Ciddi yaralanma riskini azaltmak için,* ***DAIMA*** *Şek.lde gösterilen uygun el pozisyonunu kullanın.*

⚠ ***UYARI:*** *Ciddi yaralanma riskini azaltmak için, ani tepki ihtimaline karşı aleti* ***DAIMA*** *sıkıca tutun.*

⚠ ***UYARI:*** *Asla çapraz tutuş kullanmayın veya vücudunuzu ya da kolunuzu zincirle aynı hizaya getirecek herhangi bir duruş sergilemeyin.*

Testereyi iki elinizle sağlam şekilde tutun. Daima sağ elinizi üst tutamağa 5 ve sol elinizi ana tutamağa 1 koyun, el koruyucusunun 4 arkasında, vücudunuz zincirin sağında olacak şekilde konumlandırın.

NOT: Testereyi ön el koruması 4 ile tutmayın.

Zincirli Budama Testeresinin Çalıştırılması (Şek. A)

⚠ ***UYARI:*** *Tüm talimatları okuyun ve anlamaya çalışın. Aşağıda listelenen tüm talimatlara uyulmaması elektrik çarpması, yangın ve/veya ciddi fiziksel yaralanmalara neden olabilir.*

⚠ ***UYARI:*** *Kesmeden önce, kütüklerin kesim sırasında hareket etmelerini önlemek için kütükleri sabitleyin.*

⚠ ***UYARI: Sağlam iş pantolonu giyin.***

⚠ ***UYARI:*** *İlk defa kullanacak olanlara kütük kesme işini testere tezgahında veya kütük platformunda denemeleri önerilir.*

⚠ ***UYARI:*** *Zincirli budama testeresini ön el korumasından tutmayın. Sağ kolun dirseğini, sağ kol geri tepmeye dayanacak şekilde kenetlenmiş tutun.*

⚠ ***UYARI:*** *Zincirli budama testeresini çalıştırırken vücudunuzun herhangi bir parçasının kılavuz çubukla aynı doğrultuda olmasına kesinlikle izin vermeyin.*

⚠ ***UYARI: Kullanılmadığı zamanlarda üniteyi kapalı konuma getirin ve bataryayı çıkartın.***

⚠ ***UYARI: Dönme hareketinden kaynaklanan geri tepmeyi önlemek için testere zinciri koruyucusu düzgün şekilde takılmadan zincirli budama testeresini asla çalıştırmayın.***

• *Ciddi yaralanma veya ölümle sonuçlanabilecek Geri Tepmeye Karşı Koruma Sağlayın. Geri tepme riskini azaltmak için bkz. Önemli Güvenlik Talimatları,* **Geri Tepmeye Karşı Koruma**.

• *Ulaşmakta zorlandığınız yerlerde kullanmayın. Göğüs yüksekliğinin üstünde kesim yapmayın. Durduğunuz yerin sağlam olduğundan emin olun. Ayakları birbirinden uzak tutun. Ağırlığınızı iki ayağınıza eşit olarak dağıtın.*

• *Zincirli budama testeresini ağaç üzerindeyken, herhangi bir uygunsuz konumda, merdiven veya diğer dengesiz yüzeylerde hiçbir zaman çalıştırmayın. Zincirli budama testeresinin kontrolünü ciddi yaralanmaya neden olacak şekilde kaybedebilirsiniz.*

• *Tüm kesim süresi boyunca zincirli budama testeresini tam hızda tutun.*

• *Bırakın testere sizin için kesim yapsın. Sadece hafif basınç uygulayın. Kesim bittiğinde zincirli budama testeresine zorla basınç uygulamayın.*

AÇMA/KAPATMA Düğmesi (Şek. A)

⚠ ***UYARI: Kesinlikle bir düğmeyi AÇIK konumda kilitlemeyi denemeyin.***

Her zaman ayakta dengeli durun ve zincirli budama testeresini başparmak ve parmaklarla her iki tutma yerini kavrayarak iki elinizle sıkıca tutun.

1. Üniteyi çalıştırmak için kilitleme kolunu 3, burada A Şeklinde gösterildiği gibi yukarı bastırın ve tetik düğmesine 2 basın.
2. Ünitenin çalışmayı sürdürmesi için tetik düğmesine 2 basmaya devam etmelisiniz.
3. Üniteyi durdurmak için ise, tetik düğmesini 2 serbest bırakın.

NOT: Bir kesim yapılırken çok fazla kuvvet uygulanırsa zincirli budama testeresi durur. Zincirli budama testeresini yeniden çalıştırmak için, budama testeresi yeniden çalışmadan önce kilitleme kolunu 3 ve tetik düğmesini 2 bırakmanız gerekir. Bu sefer, kesiminize daha az kuvvetle başlayın. Zincirli budama testeresinin kendi hızında kesim yapmasına izin verin.

BAKIM

Bu elektrikli alet, uzun süre boyunca minimum bakımla çalışmak üzere tasarlanmıştır. Aletin uzun süre boyunca verimli bir şekilde çalışması, uygun bakım ve düzenli temizlik yapılmasına bağlıdır.

⚠ ***UYARI: Ciddi yaralanma riskini azaltmak için makineyi kapalı konuma getirin vebataryayı çıkartın, her türlü ayarlama veya ataşmanları, aksesuarları sökme/takma ya da temizleme işlemini bu şekilde yapın.*** *Kazara çalıştırma yaralanmaya neden olabilir.*

Şarj cihazı ve batarya onarılabilir bir parça değildir.

Servis merkezi iletişim bilgileri için lütfen bu kılavuzun arka sayfasına bakın veya **www.2helpU.com** adresini ziyaret edin.

Testere Zinciri ve Kılavuz Çubuk

Her birkaç saatlik kullanımın ardından zincir grubu kılıfını, kılavuz çubuğu ve testere zincirini çıkarın ve yumuşak kıllı bir fırça kullanarak iyice temizleyin. Çubuk üzerindeki yağlama deliğinde kir bulunmadığından emin olun.

Zincir Dişlisi ve Zincir Kılıfı (Şek. C–H)

⚠ ***DIKKAT:*** *Keskin zincir. Zinciri tutarken daima koruyucu eldiven giyin. Zincir keskindir ve çalışmadığında bile kesiklere neden olabilir.*

⚠ ***UYARI:*** *Keskin ve hareketli zincir. Aşağıdaki işlemleri yapmadan önce, kazara harekete geçmesini önlemek için bataryanın aletten çıkartılmasını sağlayın. Buna uyulmaması ciddi yaralanmaya yol açabilir.*

1. Testereyi düz ve sert bir yüzeye yerleştirin.
2. Zincir kapağını **9** ***Kılavuz Çubuk ve Testere Zincirinin Takılması*** bölümünde açıklandığı gibi çıkartın.
3. Koruyucu eldiven giyerek, zincir dişlisi kapağının **9** içinde ve testere zincirinin **8** veya zincir dişlisinin **19** çevresinde birikmiş olabilecek testere tozunu, dalları, filizler veya diğer kalıntıları silmek için temiz, yumuşak kıllı bir fırça kullanın.
4. Zincir gerginliği ayar vidasını **11** döndürmek için düz tornavida (ürünle verilmez) kullanın. Vidanın saat yönünün tersine döndürülmesi, kılavuz çubuğun **7** geri çekilmesini ve zincir üzerindeki gerilimi azaltmasını sağlar, böylece çıkarılabilir.
5. Koruyucu eldivenler giyerek testere zincirini ve kılavuzu tutun ve bunları aletten uzağa kaldırın.
6. Koruyucu eldiven giyerek, kılavuz çubuğun **7** üzerinde ve testere zincirinin **8** etrafında birikmiş olabilecek testere tozunu veya diğer kalıntıları silmek için temiz, yumuşak kıllı bir fırça kullanın.
7. Zincir, kılavuz çubuk ve zincir dişlisi kapağını **9** ***Kılavuz Çubuğun ve Testere Zincirinin Takılması, Testere Zincirinin Değiştirilmesi*** bölümlerinde açıklandığı gibi takın ve kullanmadan önce ***Zincir Gerginliğinin Ayarlanması*** bölümünde açıklandığı gibi zincir gerginliğini uygun şekilde ayarlayın.

Testere Zincirinin Keskinleştirilmesi (Şek. M–O)

⚠ ***DIKKAT:*** *Keskin zincir. Zinciri tutarken daima koruyucu eldiven giyin. Zincir keskindir ve çalışmadığında bile kesiklere neden olabilir.*

⚠ ***UYARI:*** *Keskin ve hareketli zincir. Aşağıdaki işlemleri yapmadan önce, kazara harekete geçmesini önlemek için bataryanın çıkartılmasını sağlayın. Buna uyulmaması ciddi yaralanmaya yol açabilir.*

⚠ ***UYARI:*** *Zincir dişlerini* **23** *fazla bileylemeyin, zira bu, geri tepme riskini artırır. Zincir* **8** *dört defadan fazla bileylenmişse o zinciri değiştirin.*

Zincir **8** her bileylendiğinde, bazı düşük geri tepme özelliklerini kaybeder, bu yüzden son derece dikkatli olunmalıdır.

Testere zincirinin en fazla dört kez bileylenerek keskinleştirilmesi önerilir.

NOT: Kesiciler **24** kesim yaparken zemine veya bir çiviye/kire dokunursa, hemen körelir.

Zincirli budama testerenizi mümkün olan en iyi performansla kullanmak için zincir testere kesicilerini **24** keskin tutmanız önemlidir. Doğru zincir bileme işlemi için aşağıdaki yararlı ipuçlarını izleyin:

1. En iyi sonuçlar için, zincirinizi bileylerken bir 4 mm (5/16") eğe ve bir eğe tutucu veya eğeleme kılavuzu kullanın. Bu, daima doğru keskinleştirme açılarından emin olmanızı sağlar.
2. Eğe tutucuyu kesicinin üst plakası **25** ve kesici **24** derinlik ölçerine düz bir şekilde yerleştirin.
3. Eğe kılavuzunuzda zincirle paralel olarak 30 °'lik **26** doğru üst plakası **25** eğeleme açısını (zincir taraftan 60 °'lik bir eğenin yanından görünümü) tutun, bkz. Şek. M.
4. Önce zincirin **8** bir tarafındaki kesicileri **24** bileyleyin. Her kesicide içten dışa doğru eğeleme yapın. Sonra testerenizi çevirin ve zincirin diğer tarafındaki kesiciler için aynı işlemleri (2, 3, 4) tekrarlayın.

NOT: Kesicilerin **27** uçlarını (kesicinin **24** önündeki zincir bağlantısının bir kısmını yaklaşık 0.50 mm (.020") aşağıda olacak şekilde düzleştirmek için düz bir eğe kullanın, bkz. Şek. N.

5. Tüm kesici uzunluklarını eşit tutun, bkz. Şek. O.
6. Üst plakaların **25** veya yan plakaların **28** krom yüzeyinde hasar varsa, bu tür bir hasar giderilene kadar yeniden eğeleme işlemi yapın.

⚠ ***DIKKAT:*** *Eğeyle düzeltme sonrasında kesici keskin olacaktır, bu yüzden bu işlem sırasında dikkatli olun.*

Yağlama

Elektrikli aletiniz ek bir yağlama gerektirmemektedir.

Temizleme

⚠ ***UYARI:*** *Elektrik çarpması ve mekanik tehlike. Temizlemeden önce fişi güç kaynağından çekin ve/veya batarya çıkarılabilir tipteyse bataryayı üründen çıkarın.*

⚠ ***UYARI:*** *Güvenli ve verimli çalışmayı sağlamak için ürünü ve havalandırma deliklerini (eğer varsa) her zaman temiz tutun. Ana gövde ve havalandırma delikleri, kir görüldükçe kuru, yumuşak, metalik olmayan bir fırça ve/veya uygun bir elektrikli süpürge kullanılarak temizlenebilir. Bu işlemi gerçekleştirirken onaylı bir göz koruması ve onaylı toz maskesi takın.*

⚠ ***UYARI:*** *Ürünün metalik olmayan parçalarını temizlemek için asla solvent veya başka sert kimyasal kullanmayın. Bu kimyasallar bu parçalarda kullanılan malzemeleri güçsüzleştirir. Yalnızca su ve yumuşak sabunla nemlendirilmiş bir bez kullanın. Ürünün içerisine kesinlikle sıvı kaçmasına izin vermeyin. Ürünün herhangi bir kısmını asla bir sıvının içerisine daldırmayın.*

İsteğe Bağlı Aksesuarlar

⚠ ***UYARI:*** *Şuna dikkat edilmelidir ki BLACK+DECKER tarafından tedarik veya tavsiye edilenlerin dışındaki aksesuarlar bu ürün üzerinde test edilmediğinden, söz konusu aksesuarların bu aletle birlikte kullanılması tehlikeli olabilir. Yaralanma riskini azaltmak için, bu üründe sadece BLACK+DECKER tarafından önerilen aksesuarlar kullanılmalıdır.*

Uygun aksesuarlarla ilgili daha fazla bilgi almak için satış noktalarıyla görüşün.

Çevrenin Korunması



Ürünler/bataryalar geri dönüşüm yapılabilir, fakat üzerinde çarpı işaretli bir çöp tenekesi işareti olanlar normal evsel atıklarla birlikte çöpe atılmamalıdır. Bataryaları tamamen bitirip ayırın ve mümkünse tüm ışık kaynaklarını üründen ayırın. Üründe bulunan kişisel verilerin silinmesi kullanıcının sorumluluğundadır. Daha sonra atığı, genellikle ücretsiz olarak kabul edecek olan resmi bir atık toplama merkezine veya geri dönüşüm kampanyasına katılan bir bayiye götürün. Ambalajlar, işaretli malzeme koduna göre çöpe atılmalıdır. Kullanım ve güvenlik talimatları ancak ilgili ürün artık kullanılmadığında çöpe atılmalıdır.

Atıkların yönetimiyle ilgili rehberlik için lütfen yerel yönetim biriminize/belediyenize danışın. Daha fazla bilgi için **www.2helpU.com** adresini ziyaret edin ve yukarıdaki QR kodunu tarayın.

BCCSP515 SORUN GİDERME

Sorun	Çözüm
Ünite çalışmıyor.	• Batarya düzeneğini kontrol edin. • Batarya şarj gereksinimlerini kontrol edin. • Ana tetiği hareket ettirmeden önce kilidin tamamen aşağıya doğru itildiğini kontrol edin. • Zincir freninin etkin konumda olmadığından emin olun.
Ünite kullanırken kapanıyor.	• Bataryayı şarj edin. • Ünite zorlanıyor. Yeniden başlatın ve daha az basınç uygulayın.
Batarya şarj olmuyor.	• Bataryayı kırmızı şarj lambası yanana kadar şarj cihazına takın. Batarya tamamen boşalırsa 8 saate kadar şarj edin. • Şarj cihazını çalışır durumdaki bir prize takın. • Bir cihaz fişini takarak prizdeki akımı kontrol edin. • Prizin, ışıkları kapattığınızda gücü kapatan bir lamba düğmesine bağlı olup olmadığını kontrol edin. • Şarj cihazını ve cihazı, 4,5 ° C'nin üstünde veya 40,5 ° C'nin altındaki bir hava sıcaklığına sahip yerlere götürün.
Çubuk / Zincir aşırı ısınmış.	• Bkz. ***Zincir Gerginliğinin Ayarlanması*** bölümü. • Bkz. ***Testere Zinciri ve Kılavuz Çubuğun Yağlanması*** bölümü.
Zincir gevşek.	• Bkz. ***Zincir Gerginliğinin Ayarlanması*** bölümü.
Kötü kesme kalitesi.	• Bkz. ***Zincir Gerginliğinin Ayarlanması*** bölümü. **NOT:** Aşırı gerginlik, aşınmaya, çubuk ve zincirin ömrünün azalmasına neden olur. Her kesim öncesinde yağlayın. Bkz. ***Testere Bıçağının Değiştirilmesi*** bölümü. • Zincir kesiciler körelmiş olabilir. Bkz. ***Testere Zincirinin Keskinleştirilmesi*** bölümü.
Ünite çalışıyor ama kesim yapmıyor.	• Zincir ters takılmış olabilir. Zincirin takılması ve çıkartılmasıyla ilgili bölümlere bakın. • Zincir kesiciler körelmiş olabilir. Bkz. ***Testere Zincirinin Keskinleştirilmesi*** bölümü.
Ünite yağlanmıyor.	• Yağ haznesini doldurun. • Kılavuz çubuğunu, dişliyi ve dişli kapağını temizleyin. Bkz. ***Bakım*** bölümü.

18V ΑΛΥΣΟΠΡΙΟΝΟ ΚΛΑΔΕΜΑΤΟΣ
BCCSP515

Έγγραφα διαθέσιμα στο Διαδίκτυο

(Τα παραδείγματα μπορεί να διαφέρουν ανά προϊόν.)

www.2helpU.com/DoC/ ή
www.2helpU.com/DoC/index/xxx*

*Για απευθείας πρόσβαση, αντικαταστήστε το "xxx" με τον αριθμό μοντέλου του προϊόντος ο οποίος αναφέρεται στην πινακίδα στοιχείων ή στη συσκευασία του προϊόντος.

- Εγχειρίδιο οδηγιών και Δελτίο Πληροφοριών Ασφαλείας (SIS)
- Δήλωση Συμμόρφωσης (DoC)
- Δεδομένα Εκπομπών Προϊόντος (PED): Πληροφορίες σχετικά με Θόρυβο, Κραδασμούς και Σκόνη (δεν έχει εφαρμογή σε όλα τα προϊόντα)

ΠΡΟΕΙΔΟΠΟΙΗΣΗ: Διαβάστε όλες τις προειδοποιήσεις ασφαλείας, τις οδηγίες, τις εικόνες και τις προδιαγραφές στο παρόν εγχειρίδιο, καθώς και τις ενότητες σχετικά με μπαταρίες και φορτιστές που παρέχονται στο αρχικό εγχειρίδιο ενός εργαλείου ή στο ξεχωριστό εγχειρίδιο Μπαταρίες και Φορτιστές. *Για την απόκτηση εγχειριδίων μπορείτε να επικοινωνήσετε με το τμήμα Εξυπηρέτησης πελατών (ανατρέξτε στο οπισθόφυλλο αυτού του εγχειριδίου).*

Τεχνικά χαρακτηριστικά

		BCCSP515
Τάση	V_{DC}	18
Τύπος		1
Τύπος μπαταρίας		Ιόντων λιθίου
Μήκος λάμας	cm	15
Μέγιστη ταχύτητα αλυσίδας (χωρίς φορτίο)	m/s	4.8
Μέγιστο μήκος κοπής	cm	10
Χωρητικότητα λαδιού	ml	40
Βάρος (χωρίς αλυσίδα πριονιού, λάμα-οδηγό, κάλυμμα λάμας-οδηγού, λάδι, μπαταρία και προαιρετικά αξεσουάρ)	kg	1,31

Ορισμοί: Οδηγίες ασφαλείας

Οι παρακάτω ορισμοί περιγράφουν το επίπεδο σοβαρότητας για κάθε προειδοποιητική λέξη. Παρακαλούμε διαβάστε το εγχειρίδιο και δώστε προσοχή σε αυτά τα σύμβολα.

⚠ ***ΚΙΝΔΥΝΟΣ:*** *Υποδεικνύει μια επικείμενη επικίνδυνη κατάσταση, η οποία, εάν δεν αποφευχθεί,* ***θα*** *προκαλέσει* ***θάνατο ή σοβαρό τραυματισμό****.*

⚠ ***ΠΡΟΕΙΔΟΠΟΙΗΣΗ:*** *Υποδεικνύει μια ενδεχομένως επικίνδυνη κατάσταση, η οποία, εάν δεν αποφευχθεί,* ***θα μπορούσε*** *να προκαλέσει* ***θάνατο ή σοβαρό τραυματισμό****.*

⚠ ***ΠΡΟΣΟΧΗ:*** *Υποδεικνύει μια ενδεχομένως επικίνδυνη κατάσταση, η οποία, εάν δεν αποφευχθεί,* ***ενδέχεται*** *να προκαλέσει* ***τραυματισμό μικρής ή μέτριας σοβαρότητας****.*

ΣΗΜΕΙΩΣΗ: *Υποδεικνύει μια πρακτική που* ***δεν έχει σχέση με προσωπικό τραυματισμό*** *και η οποία, εάν δεν αποφευχθεί,* ***ενδέχεται*** *να προκαλέσει* ***υλική ζημιά****.*

⚠ *Υποδηλώνει κίνδυνο ηλεκτροπληξίας.*

⚠ *Υποδηλώνει κίνδυνο πυρκαγιάς.*

ΓΕΝΙΚΕΣ ΠΡΟΕΙΔΟΠΟΙΗΣΕΙΣ ΑΣΦΑΛΕΙΑΣ ΓΙΑ ΗΛΕΚΤΡΙΚΑ ΕΡΓΑΛΕΙΑ

⚠ ***ΠΡΟΕΙΔΟΠΟΙΗΣΗ: Διαβάστε όλες τις προειδοποιήσεις ασφαλείας, τις οδηγίες, τις απεικονίσεις και τις προδιαγραφές που συνοδεύουν αυτό το ηλεκτρικό εργαλείο.*** *Η μη τήρηση οποιασδήποτε από τις οδηγίες που αναφέρονται πιο κάτω μπορεί να έχει ως αποτέλεσμα ηλεκτροπληξία, πυρκαγιά και/ή σοβαρό τραυματισμό.*

ΦΥΛΑΞΤΕ ΟΛΕΣ ΤΙΣ ΠΡΟΕΙΔΟΠΟΙΗΣΕΙΣ ΚΑΙ ΟΔΗΓΙΕΣ ΓΙΑ ΜΕΛΛΟΝΤΙΚΗ ΑΝΑΦΟΡΑ

Ο όρος "ηλεκτρικό εργαλείο" στις προειδοποιήσεις, αναφέρεται σε εργαλείο που τροφοδοτείται με ρεύμα από το ηλεκτρικό δίκτυο (με καλώδιο) ή σε εργαλείο που λειτουργεί με μπαταρία (χωρίς καλώδιο).

1) Ασφάλεια στον χώρο εργασίας

a) ***Διατηρείτε τον χώρο εργασίας καθαρό και καλά φωτισμένο.*** *Οι ατακτοποίητοι ή σκοτεινοί χώροι γίνονται αιτίες ατυχημάτων.*

b) ***Μη χρησιμοποιείτε ηλεκτρικά εργαλεία σε περιβάλλον όπου υπάρχει κίνδυνος έκρηξης, όπως όταν είναι παρόντα εύφλεκτα υγρά, αέρια ή σκόνη.*** *Τα ηλεκτρικά εργαλεία παράγουν σπινθήρες που μπορεί να προκαλέσουν ανάφλεξη της σκόνης ή των αναθυμιάσεων.*

c) ***Όταν χρησιμοποιείτε ηλεκτρικό εργαλείο, κρατάτε μακριά παιδιά και παρευρισκόμενα άτομα.*** *Παράγοντες που αποσπούν την προσοχή μπορεί να σας κάνουν να χάσετε τον έλεγχο.*

2) Ασφάλεια χρήσης ηλεκτρικού ρεύματος

a) ***Μην εκθέτετε τα ηλεκτρικά εργαλεία σε βροχή ή υγρασία.*** *Η διείσδυση νερού σε ένα ηλεκτρικό εργαλείο αυξάνει τον κίνδυνο ηλεκτροπληξίας.*

3) Ατομική ασφάλεια

a) ***Όταν χρησιμοποιείτε ηλεκτρικό εργαλείο, παραμένετε σε εγρήγορση, προσέχετε τι κάνετε και χρησιμοποιείτε την κοινή λογική. Μη χρησιμοποιείτε ηλεκτρικό εργαλείο όταν είστε κουρασμένος/-η ή υπό την επήρεια ναρκωτικών ουσιών, οινοπνεύματος ή φαρμακευτικής αγωγής.*** *Μία στιγμή απροσεξίας κατά τη χρήση ηλεκτρικού εργαλείου μπορεί να προκαλέσει σοβαρό τραυματισμό.*

b) ***Χρησιμοποιείτε ατομικό εξοπλισμό προστασίας. Φοράτε πάντα μέσα προστασίας ματιών.*** *Ο εξοπλισμός προστασίας, όπως μάσκα κατά της σκόνης, αντιολισθητικά υποδήματα ασφαλείας, κράνος ή προστασία ακοής, όταν χρησιμοποιείται για τις κατάλληλες συνθήκες, θα μειώσει τους τραυματισμούς και τις σωματικές βλάβες.*

c) ***Αποτρέπετε την ακούσια εκκίνηση. Βεβαιωθείτε ότι ο διακόπτης βρίσκεται στη θέση απενεργοποίησης, πριν συνδέσετε το εργαλείο σε πηγή ρεύματος και/ή τοποθετήσετε πακέτο μπαταριών, καθώς και πριν πάρετε στα χέρια σας ή μεταφέρετε το εργαλείο.*** *Η μεταφορά ηλεκτρικών εργαλείων με το δάχτυλο πάνω στον διακόπτη ή η*

σύνδεση στο ρεύμα ηλεκτρικών εργαλείων με τον διακόπτη στη θέση ενεργοποίησης, ενέχει κινδύνους ατυχημάτων.

d) ***Αφαιρέστε κάθε κλειδί ρύθμισης ή μηχανικό κλειδί πριν ενεργοποιήσετε το ηλεκτρικό εργαλείο.*** *Εάν αφήσετε ένα εργαλείο ή κλειδί πάνω σε κάποιο περιστρεφόμενο εξάρτημα του ηλεκτρικού εργαλείου, μπορεί να προκληθούν τραυματισμοί.*

e) ***Μην τεντώνεστε υπερβολικά. Διατηρείτε πάντα σωστή στήριξη στα πόδια σας και καλή ισορροπία.*** *Έτσι μπορείτε να έχετε καλύτερο έλεγχο του ηλεκτρικού εργαλείου σε μη αναμενόμενες καταστάσεις.*

f) ***Φοράτε κατάλληλο ρουχισμό. Μη φοράτε φαρδιά ρούχα ούτε κοσμήματα. Κρατάτε τα μαλλιά και τα ρούχα σας μακριά από κινούμενα μέρη.*** *Τα ρούχα με φαρδιά εφαρμογή, τα κοσμήματα και τα μακριά μαλλιά μπορούν να πιαστούν σε κινούμενα μέρη.*

g) ***Αν παρέχονται διατάξεις για τη σύνδεση εξοπλισμού απομάκρυνσης και συλλογής της σκόνης, βεβαιωθείτε ότι αυτές έχουν συνδεθεί και χρησιμοποιούνται σωστά.*** *Η χρήση διατάξεων συλλογής της σκόνης μπορεί να μειώσει τους κινδύνους που προέρχονται από τη σκόνη.*

h) ***Μην αφήνετε την εξοικείωση που έχετε αποκτήσει από τη συχνή χρήση εργαλείων να σας επιτρέψει να εφησυχάσετε ώστε να αγνοείτε τις αρχές ασφαλούς χρήσης των εργαλείων.*** *Μια απρόσεκτη ενέργεια μπορεί να προκαλέσει βαρύ τραυματισμό μέσα σε κλάσματα του δευτερολέπτου.*

4) Χρήση και φροντίδα του ηλεκτρικού εργαλείου

a) ***Μην υπερφορτώνετε το ηλεκτρικό εργαλείο. Χρησιμοποιείτε το σωστό ηλεκτρικό εργαλείο για την εκάστοτε εφαρμογή σας.*** *Το σωστό ηλεκτρικό εργαλείο θα εκτελέσει την εργασία καλύτερα και ασφαλέστερα, με την ένταση χρήσης για την οποία σχεδιάστηκε.*

b) ***Μη χρησιμοποιείτε το ηλεκτρικό εργαλείο εάν ο διακόπτης δεν το ενεργοποιεί και απενεργοποιεί.*** *Οποιοδήποτε ηλεκτρικό εργαλείο του οποίου η λειτουργία δεν μπορεί να ελεγχθεί με τον διακόπτη είναι επικίνδυνο και πρέπει να επισκευαστεί.*

c) ***Αποσυνδέστε το φις από την πηγή ρεύματος και/ή αφαιρέστε από το ηλεκτρικό εργαλείο το πακέτο μπαταριών, αν είναι αποσπώμενο, πριν διεξάγετε οποιαδήποτε ρύθμιση, αλλαγή αξεσουάρ ή όταν πρόκειται να αποθηκεύσετε οποιοδήποτε ηλεκτρικό εργαλείο.*** *Τέτοια προληπτικά μέτρα ασφαλείας μειώνουν το κίνδυνο αθέλητης εκκίνησης του ηλεκτρικού εργαλείου.*

d) ***Φυλάσσετε μακριά από παιδιά τα ηλεκτρικά εργαλεία που δεν χρησιμοποιείτε και μην αφήνετε να χρησιμοποιήσουν το ηλεκτρικό εργαλείο άτομα που δεν είναι εξοικειωμένα με το εργαλείο ή άτομα που δεν έχουν διαβάσει αυτές τις οδηγίες χρήσης.*** *Τα ηλεκτρικά εργαλεία είναι επικίνδυνα στα χέρια μη εκπαιδευμένων χρηστών.*

e) ***Συντηρείτε τα ηλεκτρικά εργαλεία και τα αξεσουάρ τους. Ελέγχετε για προβλήματα ευθυγράμμισης ή για μάγκωμα των κινούμενων εξαρτημάτων, θραύση εξαρτημάτων, καθώς και για οποιοδήποτε άλλο πρόβλημα μπορεί να επηρεάσει τη λειτουργία του ηλεκτρικού εργαλείου. Αν το ηλεκτρικό εργαλείο έχει υποστεί ζημιά, παραδώστε το για επισκευή πριν το χρησιμοποιήσετε.*** *Η ανεπαρκής συντήρηση των ηλεκτρικών εργαλείων αποτελεί αιτία πολλών ατυχημάτων.*

f) ***Διατηρείτε τα εργαλεία κοπής αιχμηρά και καθαρά.*** *Τα εργαλεία κοπής με κοφτερές κοπτικές αιχμές που συντηρούνται σωστά έχουν λιγότερες πιθανότητες να μαγκώσουν και ελέγχονται ευκολότερα.*

g) ***Να χρησιμοποιείτε τα ηλεκτρικά εργαλεία, τα αξεσουάρ και τα εξαρτήματα εργασίας των εργαλείων κλπ. σύμφωνα με τις παρούσες οδηγίες, λαμβάνοντας υπόψη σας τις συνθήκες εργασίας και την εργασία που θέλετε να εκτελέσετε.*** *Η χρήση του ηλεκτρικού εργαλείου για εργασίες διαφορετικές από τις προβλεπόμενες θα μπορούσε να οδηγήσει σε επικίνδυνη κατάσταση.*

h) ***Διατηρείτε τις λαβές και τις επιφάνειες κρατήματος στεγνές, καθαρές και απαλλαγμένες από λάδι και γράσο.*** *Οι ολισθηρές λαβές και επιφάνειες κρατήματος δεν επιτρέπουν τον ασφαλή χειρισμό και έλεγχο του εργαλείου σε μη αναμενόμενες καταστάσεις.*

5) Χρήση και φροντίδα εργαλείων μπαταρίας

a) ***Επαναφορτίζετε μόνο με τον φορτιστή που καθορίζει ο κατασκευαστής.*** *Ένας φορτιστής που είναι κατάλληλος για ένα τύπο πακέτου μπαταριών μπορεί να δημιουργήσει κίνδυνο πυρκαγιάς αν χρησιμοποιηθεί με άλλο πακέτο μπαταριών.*

b) ***Χρησιμοποιείτε τα ηλεκτρικά εργαλεία αποκλειστικά και μόνο με τα καθοριζόμενα πακέτα μπαταριών.*** *Η χρήση άλλων πακέτων μπαταριών μπορεί να προκαλέσει κίνδυνο τραυματισμού και πυρκαγιάς.*

c) ***Όταν δεν χρησιμοποιείτε το πακέτο μπαταριών, κρατάτε το μακριά από άλλα μεταλλικά αντικείμενα, όπως συνδετήρες, κέρματα, κλειδιά, καρφιά, βίδες ή άλλα μικρά μεταλλικά αντικείμενα που μπορούν να βραχυκυκλώσουν τους ακροδέκτες του μεταξύ τους.*** *Αν βραχυκυκλωθούν μεταξύ τους οι ακροδέκτες της μπαταρίας, μπορεί να προκληθούν εγκαύματα ή πυρκαγιά.*

d) ***Αν η μπαταρία υποστεί κακομεταχείριση, μπορεί να διαρρεύσει υγρό. Αποφεύγετε την επαφή. Αν κατά λάθος έρθετε σε επαφή, ξεπλύνετε με νερό. Εάν το υγρό έρθει σε επαφή με τα μάτια, ζητήστε επιπλέον ιατρική βοήθεια.*** *Το υγρό που εξέρχεται από την μπαταρία μπορεί να προκαλέσει ερεθισμούς ή εγκαύματα.*

e) ***Μη χρησιμοποιήσετε πακέτο μπαταριών ή εργαλείο που έχει υποστεί ζημιά ή τροποποίηση.*** *Οι μπαταρίες που έχουν υποστεί ζημιά ή τροποποίηση μπορεί να έχουν απρόβλεπτη συμπεριφορά, με αποτέλεσμα φωτιά, έκρηξη ή κίνδυνο τραυματισμού.*

f) ***Μην εκθέσετε ένα πακέτο μπαταριών ή εργαλείο σε φωτιά ή υπερβολική θερμοκρασία.*** *Η έκθεση σε φωτιά ή σε θερμοκρασία πάνω από 130 °C μπορεί να προκαλέσει έκρηξη.*

g) ***Τηρείτε όλες τις οδηγίες φόρτισης και μη φορτίζετε το πακέτο μπαταριών ή το εργαλείο εκτός των ορίων θερμοκρασίας που ορίζονται στις οδηγίες.*** *Η ακατάλληλη φόρτιση ή η φόρτιση σε θερμοκρασίες εκτός των προβλεπόμενων ορίων μπορεί να προξενήσει ζημιά στην μπαταρία και να αυξήσει τον κίνδυνο φωτιάς.*

6) Σέρβις

a) ***Αναθέτετε το σέρβις αυτού του ηλεκτρικού εργαλείου σε ειδικευμένο τεχνικό επισκευών που θα χρησιμοποιήσει μόνο γνήσια ανταλλακτικά.*** *Έτσι θα εξασφαλίσετε τη διατήρηση της ασφάλειας του ηλεκτρικού εργαλείου.*

b) ***Ποτέ μην κάνετε σέρβις σε πακέτα μπαταριών που έχουν υποστεί ζημιά.*** *Το σέρβις των πακέτων μπαταριών πρέπει να γίνεται μόνο από τον κατασκευαστή ή από εξουσιοδοτημένους παρόχους σέρβις.*

Γενικές προειδοποιήσεις ασφαλείας για κλαδευτικά αλυσοπρίονα:

a) ***Κρατάτε όλα τα μέρη του σώματός σας μακριά από την αλυσίδα πριονιού όταν το κλαδευτικό αλυσοπρίονο βρίσκεται σε λειτουργία. Πριν θέσετε σε λειτουργία το κλαδευτικό αλυσοπρίονο, φροντίστε ώστε η αλυσίδα πριονιού να μη βρίσκεται σε επαφή με τίποτε.*** *Μια στιγμιαία απροσεξία κατά το χειρισμό κλαδευτικού αλυσοπρίονου μπορεί να οδηγήσει στην εμπλοκή των ρούχων ή του σώματός σας στην αλυσίδα πριονιού.*

b) ***Πάντα κρατάτε το κλαδευτικό αλυσοπρίονο με ένα χέρι στην λαβή χειρισμού και το άλλο χέρι στη βοηθητική λαβή.***

c) ***Κρατάτε το κλαδευτικό αλυσοπρίονο από μονωμένες επιφάνειες κρατήματος και μόνο, επειδή η αλυσίδα πριονιού μπορεί να έρθει σε επαφή με αθέατα καλώδια.*** *Αν η αλυσίδα πριονιού έρθει σε επαφή με καλώδιο υπό τάση, μπορεί να θέσει υπό τάση και τα εκτεθειμένα μεταλλικά μέρη του κλαδευτικού αλυσοπρίονου και να προκαλέσει ηλεκτροπληξία στον χειριστή.*

d) ***Φοράτε προστασία ματιών. Συνιστάται η χρήση περαιτέρω προστατευτικού εξοπλισμού για την ακοή, το κεφάλι, τα χέρια, τα πόδια και τα πέλματα των ποδιών.*** *Ο κατάλληλος προστατευτικός εξοπλισμός μειώνει τον κίνδυνο τραυματισμού από εκτοξευόμενα θραύσματα ή την αθέλητη επαφή με την αλυσίδα πριονιού.*

e) ***Μη χρησιμοποιείτε αλυσοπρίονο κλαδέματος ενώ βρίσκεστε πάνω σε δέντρο, κινητή σκάλα, στέγη ή πάνω σε οποιαδήποτε άλλη ασταθή επιφάνεια.*** *Ο χειρισμός κλαδευτικού αλυσοπρίονου με αυτόν τον τρόπο, θα μπορούσε να έχει σαν συνέπεια σοβαρό τραυματισμό.*

f) ***Διατηρείτε πάντα σωστή στήριξη στα πόδια σας και χρησιμοποιείτε το κλαδευτικό αλυσοπρίονο μόνο όταν στέκεστε πάνω σε σταθερή, ασφαλή και οριζόντια επιφάνεια.*** *Η εργασία πάνω σε ολισθηρές ή ασταθείς επιφάνειες μπορεί να προκαλέσει απώλεια της ισορροπίας σας ή του ελέγχου του κλαδευτικού αλυσοπρίονου.*

g) ***Όταν κόβετε ένα κλαδί που βρίσκεται υπό μηχανική τάση, προσέχετε το ενδεχόμενο να εκτιναχτεί απότομα προς το μέρος σας.*** *Όταν πάψει να ασκείται μηχανική τάση στις ίνες του ξύλου, το κλαδί που βρισκόταν υπό μηχανική τάση ενδέχεται να χτυπήσει το χειριστή και/ή να προκαλέσει απώλεια του ελέγχου του κλαδευτικού αλυσοπρίονου.*

h) ***Προσέχετε ιδιαίτερα όταν κόβετε θάμνους και δενδρύλλια.*** *Το λεπτό και ευλύγιστο υλικό τους μπορεί να πιαστεί στην αλυσίδα πριονιού και να τιναχτεί προς το μέρος ή να σας κάνει να χάσετε την ισορροπία σας.*

i) ***Μεταφέρετε το κλαδευτικό αλυσοπρίονο απενεργοποιημένο και σε απόσταση από το σώμα σας.*** *Όταν μεταφέρετε ή αποθηκεύετε το κλαδευτικό αλυσοπρίονο, τοποθετείτε πάντα το κάλυμμα λάμας-**οδηγού.*** *Ο σωστός χειρισμός του κλαδευτικού αλυσοπρίονου μειώνει την πιθανότητα αθέλητης επαφής με την κινούμενη αλυσίδα πριονιού.*

j) ***Ακολουθείτε τις σχετικές οδηγίες σε ό,τι αφορά τη λίπανση, το τέντωμα της αλυσίδας και την αλλαγή της λάμας και της αλυσίδας.*** *Όταν μια αλυσίδα δεν έχει τεντωθεί ή λιπανθεί σωστά, υπάρχει κίνδυνος θραύσης της αλυσίδας ή αυξημένης πιθανότητας ανάκρουσης.*

k) ***Το εργαλείο προορίζεται αποκλειστικά για την κοπή ξύλου. Μη χρησιμοποιείτε κλαδευτικό αλυσοπρίονο για εργασίες για τις οποίες δεν προορίζεται. Για παράδειγμα: μη χρησιμοποιείτε κλαδευτικό αλυσοπρίονο για κοπή μετάλλων, πλαστικών, ειδών τοιχοποιίας ή μη ξύλινων δομικών υλικών.*** *Η χρήση του κλαδευτικού αλυσοπρίονου για εργασίες διαφορετικές από τις προβλεπόμενες μπορεί να προκαλέσει επικίνδυνες καταστάσεις.*

l) ***Αυτό το κλαδευτικό αλυσοπρίονο δεν προορίζεται για υλοτόμηση.*** *Η χρήση του κλαδευτικού αλυσοπρίονου για εργασίες διαφορετικές από τις προβλεπόμενες θα μπορούσε να έχει ως συνέπεια σοβαρό τραυματισμό του χειριστή ή παρευρισκομένων.*

m) ***Τηρείτε όλες τις οδηγίες κατά την απομάκρυνση σφηνωμένου υλικού, τη φύλαξη ή αποθήκευση και τη συντήρηση του κλαδευτηριού τύπου πριονιού.*** *Βεβαιωθείτε ότι ο διακόπτης είναι απενεργοποιημένος και το πακέτο μπαταριών έχει αφαιρεθεί.*

Ανάκρουση, αιτίες και αποτροπή της από τον χειριστή

Μπορεί να παρατηρηθεί ανάκρουση όταν η μύτη ή το άκρο της λάμας-οδηγού έρθει σε επαφή με ένα αντικείμενο ή όταν το ξύλο περισφίξει και μαγκώσει την αλυσίδα πριονιού μέσα στην τομή.

Η επαφή μπορεί σε ορισμένες περιπτώσεις να προκαλέσει απότομη αντίστροφη αντίδραση, τινάζοντας τη λάμα-οδηγό προς τα πάνω και προς τα πίσω προς το μέρος του χειριστή.

Το μάγκωμα της αλυσίδας πριονιού κατά μήκος του πάνω μέρους της λάμας-οδηγού μπορεί να σπρώξει τη λάμα-οδηγό με ταχύτητα πίσω προς το μέρος του χειριστή.

Κάθε μία από αυτές τις αντιδράσεις μπορεί να σας κάνει να χάσετε τον έλεγχο του πριονιού, κάτι που θα μπορούσε να έχει ως συνέπεια σοβαρό τραυματισμό. Μη βασίζεστε αποκλειστικά στις διατάξεις ασφαλείας που διαθέτει το πριόνι σας. Ως χρήστης κλαδευτικού αλυσοπρίονου, θα πρέπει να παίρνετε ορισμένα μέτρα για να αποφεύγετε τα ατυχήματα και τους τραυματισμούς κατά τις εργασίες κοπής που εκτελείτε.

Η ανάκρουση είναι το αποτέλεσμα κακής χρήσης του κλαδευτικού αλυσοπρίονου και/ή λανθασμένων διαδικασιών ή συνθηκών χειρισμού, και μπορεί να αποφευχθεί με τη λήψη κατάλληλων μέτρων προφύλαξης που αναφέρονται παρακάτω:

a) ***Διατηρείτε σταθερό κράτημα, με τους αντίχειρες και τα δάχτυλά σας να περικλείουν τις λαβές του κλαδευτικού αλυσοπρίονου, κρατώντας το πριόνι και με τα δύο χέρια και τοποθετώντας το σώμα και τον βραχίονά σας με τρόπο που να σας επιτρέπει να αντισταθείτε σε δυνάμεις ανάκρουσης.*** *Όταν έχουν ληφθεί κατάλληλα μέτρα προφύλαξης, ο χειριστής μπορεί να ελέγξει τις δυνάμεις ανάκρουσης. Μην αφήνετε το κλαδευτικό αλυσοπρίονο ελεύθερο.*

b) ***Μην τεντώνεστε υπερβολικά και μην κόβετε πάνω από το ύψος του ώμου σας.*** *Αυτό βοηθάει στην αποτροπή της ακούσιας επαφής του άκρου με άλλο αντικείμενο και επιτρέπει τον καλύτερο έλεγχο του κλαδευτικού αλυσοπρίονου σε απρόοπτες καταστάσεις.*

c) *Χρησιμοποιείτε μόνο ανταλλακτικές λάμες-**οδηγούς και αλυσίδες πριονιού που καθορίζονται από τον κατασκευαστή.*** *Ακατάλληλες ανταλλακτικές λάμες-οδηγοί και αλυσίδες πριονιού μπορεί να προκαλέσουν θραύση της αλυσίδας και/ή ανάκρουση.*

d) ***Ακολουθείτε τις οδηγίες ακονίσματος και συντήρησης που παρέχει ο κατασκευαστής της αλυσίδας πριονιού.*** *Η μείωση του ύψους του ρυθμιστή βάθους κοπής μπορεί να οδηγήσει σε αυξημένη ανάκρουση.*

Για ελαχιστοποίηση της ανάκρουσης, πρέπει να τηρούνται τα παρακάτω μέτρα προφύλαξης:

1. ***Κρατάτε σταθερά το αλυσοπρίονο. Κρατάτε σταθερά το αλυσοπρίονο κλαδέματος και με τα δύο χέρια, όταν***

ο κινητήρας βρίσκεται σε λειτουργία. Κρατάτε σταθερά το αλυσοπρίονο κλαδέματος, με τους αντίχειρες και τα δάχτυλα να περικλείουν τις λαβές του. *Το αλυσοπρίονο κλαδέματος θα τείνει να κινείται προς τα εμπρός όταν κόβετε με την κάτω ακμή της λάμας. ΜΗΝ κόβετε από την επάνω ακμή της λάμας.*

2. ***Μην τεντώνεστε υπερβολικά.***

3. ***Διατηρείτε πάντα σταθερή στήριξη στα πόδια σας και καλή ισορροπία.***

4. ***Μην αφήνετε τη μύτη της λάμας-οδηγού να έρθει σε επαφή με κορμό, κλαδί, το έδαφος ή άλλο εμπόδιο.***

5. ***Μην κόβετε πάνω από το ύψος του ώμου σας.***

6. ***Χρησιμοποιείτε διατάξεις οι οποίες μειώνουν τους κινδύνους που σχετίζονται με την ανάκρουση, όπως αλυσίδες χαμηλής ανάκρουσης και λάμες-οδηγούς μειωμένης ανάκρουσης.***

7. ***Χρησιμοποιείτε μόνο ανταλλακτικές λάμες και αλυσίδες που καθορίζονται από τον κατασκευαστή, ή τις ισοδύναμες.***

8. ***Ποτέ μην επιτρέψετε να έλθει η κινούμενη αλυσίδα σε επαφή με οποιοδήποτε αντικείμενο στο άκρο της λάμας-οδηγού.***

9. ***Διατηρείτε τον χώρο εργασίας καθαρό από εμπόδια, όπως άλλα δέντρα, κλαδιά, πέτρες, φράχτες, κορμούς κ.ά.*** *Απομακρύνετε ή αποφεύγετε κάθε εμπόδιο όπου θα μπορούσε να χτυπήσει η αλυσίδα πριονιού καθώς κόβετε ένα συγκεκριμένο κορμό ή κλαδί.*

10. ***Διατηρείτε την αλυσίδα πριονιού αιχμηρή και σωστά τεντωμένη. Μια λασκαρισμένη ή στομωμένη αλυσίδα μπορεί να αυξήσει την πιθανότητα ανάκρουσης.*** *Ελέγχετε την τάνυση σε τακτικά διαστήματα με τον κινητήρα σταματημένο και έχοντας αφαιρέσει το πακέτο μπαταριών από το εργαλείο, ποτέ με τον κινητήρα σε λειτουργία.*

11. ***Ξεκινάτε ή συνεχίζετε μια κοπή μόνο εφόσον η αλυσίδα κινείται με τη μέγιστη ταχύτητα.*** *Αν η αλυσίδα κινείται με μικρότερη ταχύτητα, υπάρχει μεγαλύτερη πιθανότητα ανάκρουσης.*

12. ***Κόβετε μόνο ένα κορμό τη φορά.***

13. ***Προσέχετε ιδιαίτερα όταν τοποθετείτε ξανά το εργαλείο σε μια προηγούμενη τομή.*** *Φέρτε τους προφυλακτήρες με νευρώσεις* ***15*** *σε επαφή με το ξύλο και αφήστε την αλυσίδα να φθάσει σε πλήρη ταχύτητα πριν προχωρήσετε σε κοπή.*

14. ***Μην επιχειρήσετε κοπή βύθισης ή διάτρησης.***

15. ***Προσέχετε για τυχόν κορμούς που μετακινούνται ή για άλλες δυνάμεις που θα μπορούσαν να κλείσουν μια τομή και να μαγκώσουν την αλυσίδα ή να πέσουν πάνω σε αυτήν.***

Χαρακτηριστικά ασφαλείας κατά της ανάκρουσης

⚠ ***ΠΡΟΕΙΔΟΠΟΙΗΣΗ:*** *Τα παρακάτω χαρακτηριστικά περιλαμβάνονται στο προϊόν σας για να συμβάλλουν στη μείωση του κινδύνου ανάκρουσης. Ωστόσο, αυτά τα χαρακτηριστικά δεν θα εξουδετερώσουν τελείως αυτή την επικίνδυνη αντίδραση. Ως χρήστης αλυσοπρίονου κλαδέματος, μη βασίζεστε αποκλειστικά σε διατάξεις ασφαλείας. Πρέπει να τηρείτε όλα τα μέτρα προφύλαξης, τις οδηγίες και τις εργασίες συντήρησης που αναφέρονται στο παρόν εγχειρίδιο, για να συμβάλλετε στην αποφυγή της ανάκρουσης και άλλων δυνάμεων που θα μπορούσαν να προκαλέσουν σοβαρό τραυματισμό.*

• *Λάμα-οδηγός μειωμένης ανάκρουσης, σχεδιασμένη με άκρο μικρής ακτίνας η οποία μειώνει το μέγεθος της ζώνης κινδύνου ανάκρουσης στο άκρο της λάμας. Μια λάμα-οδηγός μειωμένης ανάκρουσης έχει αποδειχθεί ότι μειώνει σημαντικά τον αριθμό και τη σοβαρότητα των συμβάντων ανάκρουσης όταν η λάμα έχει δοκιμαστεί σύμφωνα με τις απαιτήσεις ασφαλείας για ηλεκτρικά αλυσοπρίονα κλαδέματος.*

• *Αλυσίδα χαμηλής ανάκρουσης, σχεδιασμένη με καμπύλο ρυθμιστή βάθους κοπής και κρίκο προστασίας, που εκτρέπουν τη δύναμη ανάκρουσης και επιτρέπουν στο ξύλο να ανέλθει σταδιακά στο κοπτικό της αλυσίδας. Αλυσίδα χαμηλής ανάκρουσης είναι μια αλυσίδα που πληροί τις απαιτήσεις απόδοσης σχετικά με την αποφυγή ανάκρουσης που αναφέρονται στο πρότυπο ANSI B175.1–2012.*

• *Μη χρησιμοποιείτε αλυσοπρίονο κλαδέματος ενώ βρίσκεστε πάνω σε δέντρο, σε κινητή σκάλα, σε σκαλωσιά, ή σε οποιαδήποτε άλλη ασταθή επιφάνεια.*

• *Κρατάτε το εργαλείο από μονωμένες επιφάνειες κρατήματος όταν εκτελείτε μια εργασία όπου το εργαλείο κοπής μπορεί να έρθει σε επαφή με αθέατα καλώδια. Η επαφή με καλώδιο υπό τάση θα θέσει υπό ηλεκτρική τάση ορισμένα εκτεθειμένα μεταλλικά μέρη του εργαλείου και θα προκαλέσει ηλεκτροπληξία στον χειριστή.*

• *Μην επιχειρείτε εργασίες που είναι πέρα από τις δυνατότητές σας ή την εμπειρία σας. Διαβάστε προσεκτικά και κατανοήστε πλήρως όλες τις οδηγίες στο παρόν εγχειρίδιο.*

• *Πριν θέσετε σε λειτουργία το αλυσοπρίονο κλαδέματος, φροντίστε η αλυσίδα πριονιού να μη βρίσκεται σε επαφή με τίποτε.*

• *Μη χρησιμοποιείτε αλυσοπρίονο κλαδέματος με το ένα χέρι! Από τη χρήση με το ένα χέρι μπορεί να προκληθεί σοβαρός τραυματισμός στο χειριστή, στους βοηθούς ή στους παρευρισκόμενους. Το αλυσοπρίονο κλαδέματος προορίζεται αποκλειστικά για χρήση και με τα δύο χέρια.*

• *Διατηρείτε τις λαβές στεγνές, καθαρές και απαλλαγμένες από λάδι και γράσο.*

• *Μην επιτρέπετε τη συσσώρευση ακαθαρσιών, υπολειμμάτων ή πριονιδιών πάνω στον κινητήρα ή έξω από τους αεραγωγούς.*

• *Σταματήστε το αλυσοπρίονο κλαδέματος πριν το αφήσετε από τα χέρια σας.*

• *Μην κόβετε κληματσίδες και/ή μικρά χαμόκλαδα.*

• *Προσέχετε ιδιαίτερα όταν κόβετε μικρούς θάμνους και δενδρύλλια γιατί τα ευλύγιστα υλικά μπορεί να πιαστούν στην αλυσίδα του πριονιού και να τιναχτούν προς το μέρος σας ή να σας κάνουν να χάσετε την ισορροπία σας.*

Ονομασίες και ορολογία στο αλυσοπρίονο

• ***Τεμαχισμός -*** *Η διαδικασία εγκάρσιας κοπής ενός υλοτομημένου δέντρου ή κορμού σε τμήματα ορισμένου μήκους.*

• ***Φρένο κινητήρα (εάν υπάρχει) -*** *Μια διάταξη που χρησιμοποιείται για να σταματά την αλυσίδα πριονιού όταν ελευθερώνεται η σκανδάλη.*

• ***Κεφαλή ισχύος αλυσοπρίονου -*** *Ένα αλυσοπρίονο χωρίς την αλυσίδα πριονιού και τη λάμα-οδηγό.*

• ***Κινητήριος οδοντωτός τροχός ή απλά Οδοντωτός τροχός -*** *Το οδοντωτό εξάρτημα που κινεί την αλυσίδα πριονιού.*

• ***Υλοτόμηση -*** *Η διαδικασία κοπής και ρίψης ενός δέντρου.*

• ***Πίσω τομή υλοτόμησης -*** *Η τελευταία τομή σε μια διαδικασία υλοτόμησης, η οποία γίνεται στην αντίθετη πλευρά του δέντρου σε σχέση με την τομή εγκοπής.*

• ***Μπροστινή λαβή -*** *Η λαβή υποστήριξης η οποία βρίσκεται στο μπροστινό ή προς το μπροστινό μέρος του αλυσοπρίονου.*

- ***Μπροστινός προφυλακτήρας χεριού -*** *Ένας δομικός φραγμός ανάμεσα στην μπροστινή λαβή ενός αλυσοπρίονου και στη λάμα-οδηγό, που κατά κανόνα βρίσκεται κοντά στη θέση του χεριού στην μπροστινή λαβή.*
- ***Λάμα-οδηγός -*** *Μια συμπαγής δομή με ράγα, που υποστηρίζει και καθοδηγεί την αλυσίδα πριονιού.*
- ***Θήκη/κάλυμμα λάμας-οδηγού -*** *Περίβλημα που τοποθετείται πάνω στη λάμα-οδηγό για να εμποδίζει την επαφή των δοντιών με άλλα αντικείμενα όταν δεν χρησιμοποιείται το πριόνι.*
- ***Ανάκρουση -*** *Η κίνηση της λάμας-οδηγού προς τα πίσω ή προς τα πάνω ή και προς τις δύο κατευθύνσεις, η οποία προκύπτει όταν η αλυσίδα πριονιού κοντά στη μύτη του πάνω μέρους της λάμας-οδηγού έρθει σε επαφή με οποιοδήποτε αντικείμενο όπως με κορμό ή κλαδί ή όταν το ξύλο κλείσει και μαγκώσει την αλυσίδα του πριονιού μέσα στην τομή.*
- ***Ανάκρουση, από σφήνωμα -*** *Η ταχύτατη ώθηση προς τα πίσω του πριονιού η οποία μπορεί να προκύψει όταν το ξύλο κλείσει και σφηνώσει την κινούμενη αλυσίδα του πριονιού μέσα στην τομή κατά μήκος του πάνω μέρους της λάμας-οδηγού.*
- ***Ανάκρουση, περιστροφική -*** *Η ταχύτατη κίνηση του πριονιού προς τα πάνω και προς τα πίσω, που μπορεί να προκύψει αν η κινούμενη αλυσίδα του πριονιού κοντά στο πάνω τμήμα του άκρου της λάμας-οδηγού έρθει σε επαφή με ένα αντικείμενο, όπως με έναν κορμό ή κλαδί.*
- ***Αποκλάδωση -*** *Αφαίρεση των κλαδιών από υλοτομημένο δέντρο.*
- ***Αλυσίδα χαμηλής ανάκρουσης -*** *Μια αλυσίδα που συμμορφώνεται με τις απαιτήσεις απόδοσης σχετικά με την αποφυγή ανάκρουσης που αναφέρονται στο πρότυπο ANSI B175.1–2012 (κατά τις δοκιμές σε αντιπροσωπευτικό δείγμα αλυσοπρίονων.)*
- ***Κανονική στάση κοπής -*** *Οι στάσεις σώματος που λαμβάνονται κατά την εκτέλεση τομών τεμαχισμού και υλοτόμησης.*
- ***Τομή εγκοπής ρίψης -*** *Μια τομή εγκοπής που καθορίζει την κατεύθυνση πτώσης του δέντρου.*
- ***Πίσω λαβή -*** *Η λαβή υποστήριξης η οποία βρίσκεται στο πίσω ή προς το πίσω μέρος του πριονιού.*
- ***Λάμα-οδηγός μειωμένης ανάκρουσης -*** *Μια λάμα-οδηγός που έχει αποδειχθεί ότι μειώνει σημαντικά την ανάκρουση.*
- ***Ανταλλακτική αλυσίδα πριονιού -*** *Μια αλυσίδα που συμμορφώνεται με τις απαιτήσεις απόδοσης σχετικά με την αποφυγή ανάκρουσης που αναφέρονται στο πρότυπο ANSI B175.1–2012 κατά τις δοκιμές με συγκεκριμένα αλυσοπρίονα. Ενδέχεται να μην πληροί τις απαιτήσεις απόδοσης κατά ANSI όταν χρησιμοποιείται με άλλα πριόνια.*
- ***Αλυσίδα πριονιού -*** *Ένας βρόχος από αλυσίδα που φέρει δόντια κοπής ξύλου και κινείται από τον κινητήρα ενώ υποστηρίζεται από τη λάμα-οδηγό.*
- ***Προφυλακτήρας με νευρώσεις -*** *Οι νευρώσεις χρησιμοποιούνται στις εργασίες τεμαχισμού ή υλοτόμησης για την περιστροφή του πριονιού και τη διατήρηση της θέσης του πριονιού κατά την κοπή.*
- ***Διακόπτης -*** *Μια διάταξη που όταν χρησιμοποιείται κλείνει ή ανοίγει ένα ηλεκτρικό κύκλωμα που τροφοδοτεί το μοτέρ του αλυσοπρίονου.*
- ***Μοχλικό σύστημα διακόπτη -*** *Ο μηχανισμός που μεταδίδει την κίνηση από μια σκανδάλη στον διακόπτη.*
- ***Ασφάλεια διακόπτη -*** *Ένα κινητό στοπ που αποτρέπει την αθέλητη λειτουργία του διακόπτη έως ότου γίνει ηθελημένος χειρισμός με το χέρι.*

Υπολειπόμενοι κίνδυνοι

Παρά την εφαρμογή των σχετικών κανονισμών ασφαλείας και την εφαρμογή διατάξεων ασφαλείας, ορισμένοι υπολειπόμενοι κίνδυνοι δεν μπορούν να αποφευχθούν. Αυτοί είναι:

- *Βλάβη της ακοής.*
- *Κίνδυνος σωματικής βλάβης λόγω εκτινασσόμενων σωματιδίων.*
- *Κίνδυνος εγκαυμάτων επειδή τα αξεσουάρ θερμαίνονται πολύ κατά τη λειτουργία.*
- *Κίνδυνος σωματικής βλάβης λόγω παρατεταμένης χρήσης.*

Θέση κωδικού ημερομηνίας (Εικ. [Fig.] B)

Ο κωδικός ημερομηνίας παραγωγής **18** αποτελείται από έναν 4ψήφιο αριθμό έτους ακολουθούμενο από έναν 2ψήφιο αριθμό εβδομάδας και έχει ως τελική επέκταση έναν 2ψήφιο κωδικό εργοστασίου.

Σημάνσεις πάνω στο εργαλείο

Στο εργαλείο εμφανίζονται τα εξής εικονογράμματα:


Διαβάστε το εγχειρίδιο οδηγιών πριν τη χρήση.


Φοράτε εξοπλισμό προστασίας ματιών, ακοής και κεφαλής.


Φοράτε αντιολισθητικά υποδήματα.


ΜΗΝ τοποθετείτε τα χέρια σας μέσα στην περιοχή αυτή.


Μην εκθέτετε το εργαλείο σε βροχή ή σε υψηλή υγρασία και μην το αφήνετε σε εξωτερικούς χώρους όταν βρέχει.


Η επαφή του άκρου της λάμας-οδηγού με οποιοδήποτε αντικείμενο πρέπει να αποφεύγεται.


Κατεύθυνση περιστροφής της αλυσίδας πριονιού.


Πάντα χρησιμοποιείτε και τα δύο χέρια όταν χρησιμοποιείτε το αλυσοπρίονο.


Απενεργοποιήστε το εργαλείο. Πριν πραγματοποιήσετε οποιαδήποτε συντήρηση στο εργαλείο, αφαιρέστε την μπαταρία από το εργαλείο.



Εγγυημένη ηχητική ισχύς σύμφωνα με την Οδηγία 2000/14/ΕΚ.

ΦΥΛΑΞΤΕ ΑΥΤΕΣ ΤΙΣ ΟΔΗΓΙΕΣ

Συμβατές μπαταρίες και φορτιστές

Μπορούν να χρησιμοποιούνται τα πακέτα μπαταριών και οι φορτιστές που αναφέρονται παρακάτω:

Μπαταρία	(kg)
BL1518	0,36
BL2018	0,37
BL2518	0,37
BDL1518S	0,36
BDL2018S	0,37
BDL2518S	0,38
BDL1518	0,36
BDL2018	0,37
BDL2518	0,38
BL4018	0,64
BDL4018S	0,64
BL5018	0,65

Φορτιστές
S018BOV1800100
S018BOB1800100
90634973
SSC-250040EU
SSC-250040UK
SSC-200100EU
SSC-200100UK
90599854-02
BDC2A

Για περισσότερες πληροφορίες ανατρέξτε στο εγχειρίδιο μπαταρίας/φορτιστή.

Περιγραφή (Εικ. A)

⚠ ***ΠΡΟΕΙΔΟΠΟΙΗΣΗ:*** *Ποτέ μην τροποποιήσετε το ηλεκτρικό εργαλείο ή οποιοδήποτε εξάρτημά του. Θα μπορούσε να προκύψει ζημιά ή τραυματισμός.*

1. Κύρια λαβή
2. Διακόπτης τύπου σκανδάλης
3. Μοχλός ασφάλισης
4. Προφυλακτήρας χεριού
5. Πάνω λαβή
6. Προφυλακτήρας αλυσίδας πριονιού
7. Λάμα-οδηγός
8. Αλυσίδα πριονιού
9. Κάλυμμα οδοντωτού τροχού
10. Κομβίο ασφάλισης λάμας
11. Βίδα τάνυσης αλυσίδας
12. Πώμα λαδιού
13. Δείκτης στάθμης λαδιού
14. Θήκη
15. Προφυλακτήρες με νευρώσεις
16. Πακέτο μπαταριών†
17. Κουμπί απασφάλισης μπαταρίας

†Συμπεριλαμβάνεται σε ορισμένες συσκευασίες.

Προβλεπόμενη χρήση

Το αλυσοπρίονο BCCSP515 κλαδέματος είναι ιδανικό για εφαρμογές κλαδέματος και κοπή κορμών ή κλαδιών διαμέτρου έως 102 mm (4").

MH χρησιμοποιήσετε αυτή τη συσκευή για οποιαδήποτε εργασία εκτός από αυτή για την οποία προορίζεται.

MHN το χρησιμοποιείτε υπό υγρές συνθήκες ή με την παρουσία εύφλεκτων υγρών ή αερίων.

MHN αφήνετε παιδιά να έρθουν σε επαφή με το εργαλείο. Απαιτείται επίβλεψη όταν το εργαλείο το χρησιμοποιούν άπειροι χρήστες.

• **Μικρά παιδιά και εξασθενημένα άτομα.** Αυτή η συσκευή δεν προορίζεται για χρήση χωρίς επίβλεψη από μικρά παιδιά και εξασθενημένα ή ανάπηρα άτομα.

• Το προϊόν αυτό δεν προορίζεται για χρήση από άτομα (περιλαμβανομένων παιδιών) που έχουν μειωμένες σωματικές, αισθητηριακές ή διανοητικές ικανότητες, έλλειψη πείρας, γνώσης ή δεξιοτήτων, εκτός αν τα άτομα αυτά βρίσκονται υπό την επίβλεψη ατόμου υπεύθυνου για την ασφάλειά τους. Τα παιδιά δεν πρέπει να μένουν ποτέ μόνα τους με αυτό το προϊόν.

• Μην αποθηκεύετε ή χρησιμοποιείτε το εργαλείο και το πακέτο μπαταριών σε θέσεις όπου η θερμοκρασία μπορεί να πέσει κάτω από τους 10 ºC (όπως σε εξωτερικά υπόστεγα ή μεταλλικά κτίρια το χειμώνα), ή να φθάσει ή υπερβεί τους 40 ° C (όπως σε εξωτερικά υπόστεγα ή μεταλλικά κτίρια το καλοκαίρι).

ΣΥΝΑΡΜΟΛΟΓΗΣΗ ΚΑΙ ΡΥΘΜΙΣΕΙΣ

⚠ ***ΠΡΟΕΙΔΟΠΟΙΗΣΗ: Για να μειώσετε τον κίνδυνο σοβαρού τραυματισμού, απενεργοποιήστε το εργαλείο και αποσυνδέστε το πακέτο μπαταριών πριν πραγματοποιήσετε οποιεσδήποτε ρυθμίσεις ή αφαιρέσετε/εγκαταστήσετε προσαρτήματα ή αξεσουάρ.*** *Τυχόν αθέλητη εκκίνηση μπορεί να προκαλέσει τραυματισμό.*

⚠ ***ΠΡΟΕΙΔΟΠΟΙΗΣΗ:*** *Χρησιμοποιείτε μόνο μπαταρίες και φορτιστές BLACK+DECKER.*

Εισαγωγή και αφαίρεση του πακέτου μπαταριών από το εργαλείο (Εικ. B)

ΣΗΜΕΙΩΣΗ: Βεβαιωθείτε ότι το πακέτο μπαταριών **16** είναι πλήρως φορτισμένο.

⚠ ***ΠΡΟΕΙΔΟΠΟΙΗΣΗ:*** *Μην ενεργοποιήσετε τον διακόπτη κατά τη διάρκεια της αφαίρεσης ή εγκατάστασης του πακέτου μπαταριών.*

Για να εγκαταστήσετε το πακέτο μπαταριών μέσα στη λαβή του εργαλείου

1. Ευθυγραμμίστε το πακέτο μπαταριών με τις ράγες μέσα στη λαβή του εργαλείου (Εικ. B).
2. Περάστε το πακέτο μπαταριών μέσα στη λαβή έως ότου το πακέτο μπαταριών εδράσει σταθερά μέσα στο εργαλείο και βεβαιωθείτε ότι θα το ακούσετε να ασφαλίζει στη θέση του.

Για να αφαιρέσετε το πακέτο μπαταριών από το εργαλείο

1. Πατήστε το κουμπί απελευθέρωσης μπαταρίας **17** και τραβήξτε σταθερά το πακέτο μπαταριών για να το αφαιρέσετε από τη λαβή του εργαλείου.
2. Τοποθετήστε το πακέτο μπαταριών μέσα στον φορτιστή.

Εγκατάσταση της λάμας-οδηγού και της αλυσίδας πριονιού (Εικ. A–E)

⚠ ***ΠΡΟΣΟΧΗ:*** *Κοφτερή αλυσίδα. Φοράτε πάντα προστατευτικά γάντια όταν πιάνετε την αλυσίδα. Η αλυσίδα είναι κοφτερή και μπορεί να σας κόψει ακόμα και όταν δεν κινείται.*

⚠ ***ΠΡΟΕΙΔΟΠΟΙΗΣΗ:*** *Αιχμηρή κινούμενη αλυσίδα. Για αποτροπή της αθέλητης έναρξης λειτουργίας, βεβαιωθείτε ότι η μπαταρία έχει αφαιρεθεί από το εργαλείο, πριν πραγματοποιήσετε τις παρακάτω διαδικασίες. Σε αντίθετη περίπτωση υπάρχει κίνδυνος πρόκλησης σοβαρού τραυματισμού.*

Αν η αλυσίδα πριονιού **8** και η λάμα-οδηγός **7** είναι ξεχωριστά συσκευασμένες μέσα στο χαρτοκιβώτιο, η αλυσίδα πρέπει να

συνδεθεί στη λάμα, και μαζί πρέπει να συνδεθούν στον κορμό του εργαλείου.

1. Τοποθετήστε το πριόνι πάνω σε μια επίπεδη, σταθερή επιφάνεια.

2. Περιστρέψτε το κομβίο ασφάλισης λάμας **10** αριστερόστροφα.

3. Αφαιρέστε το κάλυμμα οδοντωτού τροχού **9** και το κομβίο ασφάλισης λάμας **10**.

4. Φορώντας προστατευτικά γάντια, πιάστε την αλυσίδα πριονιού **8** και περάστε τη γύρω από τη λάμα-οδηγό **7**, διασφαλίζοντας ότι τα δόντια είναι στραμμένα προς τη σωστή κατεύθυνση (Εικ. F).

5. Βεβαιωθείτε ότι η αλυσίδα έχει τοποθετηθεί σωστά μέσα στην αυλάκωση σε όλη την περίμετρο της λάμας-οδηγού.

6. Τοποθετήστε την αλυσίδα πριονιού γύρω από τον οδοντωτό τροχό **19**. Ταυτόχρονα, ευθυγραμμίστε την εγκοπή που υπάρχει στη λάμα-οδηγό με τον πείρο τάνυσης αλυσίδας **20** και το μπουλόνι **21**, στη βάση του εργαλείου, όπως δείχνει η Εικ. C.

7. Αφού είναι η αλυσίδα στη θέση της, κρατήστε τη λάμα ακίνητη και επανατοποθετήστε το κάλυμμα οδοντωτού τροχού **9**. Εγκαταστήστε πρώτα το πίσω μέρος του καλύμματος οδοντωτού τροχού, περιστρέψτε το προς τα κάτω και βεβαιωθείτε ότι η οπή μπουλονιού στο κάλυμμα ευθυγραμμίζεται με το μπουλόνι **21**, στο κύριο περίβλημα.

8. Εγκαταστήστε το κάλυμμα οδοντωτού τροχού **9** και το κομβίο ασφάλισης λάμας **10**. Περιστρέψτε το κομβίο ασφάλισης λάμας **10** δεξιόστροφα μέχρι να σφίξει, και κατόπιν λασκάρετε το κομβίο κατά μία πλήρη στροφή, ώστε η αλυσίδα πριονιού να μπορεί να τεντωθεί σωστά.

9. Χρησιμοποιήστε ένα κατσαβίδι (δεν παρέχεται) για να περιστρέψτε τη βίδα τάνυσης αλυσίδας **11** δεξιόστροφα για να αυξήσετε την τάνυση όπως δείχνει η Εικ. E. Βεβαιωθείτε ότι η αλυσίδα πριονιού **8** είναι σφιχτή γύρω από τη λάμα-οδηγό **7**. Σφίξτε το κομβίο ασφάλισης λάμας **10** μέχρι να είναι σφιχτό.

10. Ακολουθήστε τις οδηγίες στην ενότητα ***Ρύθμιση της τάνυσης της αλυσίδας***.

Ρύθμιση της τάνυσης της αλυσίδας (Εικ. A, D–F)

⚠ ***ΠΡΟΕΙΔΟΠΟΙΗΣΗ:*** *Η λανθασμένη τάνυση της αλυσίδας του πριονιού μπορεί να προκαλέσει έξοδό της από τη λάμα-οδηγό και αυτό να έχει ως συνέπεια σοβαρό τραυματισμό ή θάνατο.*

ΣΗΜΕΙΩΣΗ: Η τάνυση της αλυσίδας πριονιού πρέπει να ρυθμίζεται τακτικά πριν από κάθε χρήση.

1. Με το αλυσοπρίονο ακόμα πάνω σε μια σταθερή επιφάνεια, ελέγξτε την τάνυση της αλυσίδας πριονιού **8**. Η τάνυση είναι σωστή όταν η αλυσίδα πριονιού επανέρχεται αμέσως στη θέση της, αφού τραβηχτεί 3 mm (1/ 8") από τη λάμα-οδηγό **7** με μικρή δύναμη με το μεσαίο δάχτυλο και τον αντίχειρα όπως δείχνει η Εικ. F. Η αλυσίδα πριονιού στην κάτω πλευρά δεν πρέπει να κάνει "κοιλιά" σε σχέση με τη λάμα-οδηγό όπως δείχνει η Εικ. F.

2. Για να προσαρμόσετε την τάνυση της αλυσίδας πριονιού, λασκάρετε το κομβίο ασφάλισης λάμας **10**.

3. Περιστρέψτε τη βίδα τάνυσης αλυσίδας **11** στο μπροστινό μέρος του περιβλήματος χρησιμοποιώντας το κατσαβίδι με ίσια μύτη (δεν παρέχεται).

4. Ελέγξτε την τάνυση της αλυσίδας πριονιού και προσαρμόστε την εάν χρειάζεται.

5. Μην τεντώνετε υπερβολικά την αλυσίδα, καθώς αυτό θα προκαλέσει υπερβολική φθορά και θα μειώσει τη διάρκεια ζωής της λάμας-οδηγού και της ίδιας της αλυσίδας του πριονιού. Overtensioning also reduces the amount of cuts you will get per battery charge.

6. Όταν είναι σωστή η τάνυση της αλυσίδας πριονιού, σφίξτε το κομβίο ασφάλισης λάμας **10** μέχρι να είναι σφιχτό. Σφίξτε με ροπή το κομβίο ασφάλισης λάμας **10** στα 8 Nm (6 ft.-lbs).

7. Μια καινούργια αλυσίδα επιμηκύνεται ελαφρά κατά τις πρώτες λίγες ώρες χρήσης. Είναι σημαντικό να ελέγχετε την τάνυση συχνά (αφού αποσυνδέσετε την μπαταρία ***αφαιρέστε το πακέτο μπαταριών***) κατά τις δύο πρώτες ώρες χρήσης.

Αντικατάσταση της αλυσίδας πριονιού (Εικ. C–H)

⚠ ***ΠΡΟΕΙΔΟΠΟΙΗΣΗ:*** *Αιχμηρή κινούμενη αλυσίδα. Για αποτροπή της αθέλητης έναρξης λειτουργίας, βεβαιωθείτε ότι η μπαταρία έχει αφαιρεθεί από το εργαλείο, πριν πραγματοποιήσετε τις παρακάτω διαδικασίες. Σε αντίθετη περίπτωση υπάρχει κίνδυνος πρόκλησης σοβαρού τραυματισμού.*

⚠ ***ΠΡΟΣΟΧΗ:*** *Κοφτερή αλυσίδα. Φοράτε πάντα προστατευτικά γάντια όταν πιάνετε την αλυσίδα. Η αλυσίδα είναι κοφτερή και μπορεί να σας κόψει ακόμα και όταν δεν κινείται.*

⚠ ***ΠΡΟΣΟΧΗ:*** *Η ταχύτητα της αλυσίδας του προϊόντος αυτού είναι 4.8 m/s. Χρησιμοποιείτε μόνο αλυσίδες ονομαστικής ταχύτητας μικρότερης των 4.8 m/s.*

1. Τοποθετήστε το πριόνι πάνω σε μια επίπεδη, σταθερή επιφάνεια.

2. Αφαιρέστε το κάλυμμα οδοντωτού τροχού **9** όπως περιγράφεται στην ενότητα ***Εγκατάσταση της λάμας-οδηγού και της αλυσίδας πριονιού***.

3. Για να αφαιρέσετε την αλυσίδα πριονιού **8**, περιστρέψτε τη βίδα τάνυσης αλυσίδας **11** στο μπροστινό μέρος του περιβλήματος χρησιμοποιώντας το κατσαβίδι με ίσια μύτη (δεν παρέχεται). Η αριστερόστροφη περιστροφή της βίδας επιτρέπει στη λάμα-οδηγό **7** να υποχωρήσει και μειώνει την τάνυση στην αλυσίδα έτσι ώστε αυτή να μπορεί να αφαιρεθεί.

4. Φορώντας προστατευτικά γάντια, πιάστε την αλυσίδα πριονιού και ανυψώστε την αλυσίδα πριονιού έξω από την αυλάκωση της λάμας-οδηγού.

5. Τοποθετήστε την καινούργια αλυσίδα μέσα στην αυλάκωση της λάμας καθοδήγησης και βεβαιωθείτε ότι τα δόντια του πριονιού δείχνουν στη σωστή κατεύθυνση ώστε ταιριάζουν το βέλος και το γραφικό αλυσίδας πριονιού πάνω στο περίβλημα **22** όπως δείχνει η Εικόνα D.

6. Ακολουθήστε τις οδηγίες για την ***Εγκατάσταση της λάμας-οδηγού και της αλυσίδας πριονιού.***

Ανταλλακτικές αλυσίδες και λάμες διατίθενται στο πλησιέστερό σας εξουσιοδοτημένο κέντρο σέρβις.

Για το BCCSP515 χρειάζεται ανταλλακτική λάμα 15 cm (6") και αλυσίδα:

ΑΛΥΣΙΔΑ ΠΡΙΟΝΙΟΥ/ΛΑΜΑ-ΟΔΗΓΟΣ	ΑΛΥΣΙΔΑ ΠΡΙΟΝΙΟΥ
BZO6215-QZ: 15 cm (5054905342722)	BZO6315-QZ: 15 cm (5054905342739)

Λίπανση με λάδι της αλυσίδας πριονιού και της λάμας-οδηγού (Εικ. A, I)

Αυτόματο σύστημα λίπανσης με λάδι

Αυτό το αλυσοπρίονο κλαδέματος είναι εξοπλισμένο με ένα αυτόματο σύστημα λίπανσης με λάδι που διατηρεί την αλυσίδα πριονιού και τη λάμα-οδηγό διαρκώς λιπασμένες.

1. Ο δείκτης στάθμης λαδιού **13** δείχνει τη στάθμη του λαδιού. Αν η στάθμη του λαδιού είναι κάτω από το ένα τέταρτο της μέγιστης, αφαιρέστε την μπαταρία από το εργαλείο και συμπληρώστε το λάδι στο δοχείο λαδιού με τον σωστό τύπο λαδιού.
2. Πάντα αδειάζετε το ρεζερβουάρ λαδιού όταν τελειώνετε τις εργασίες κοπής.
3. Πάντα αδειάζετε το ρεζερβουάρ λαδιού πριν φυλάξετε ή αποθηκεύσετε αυτή τη μονάδα.

ΣΗΜΕΙΩΣΗ: Μη χρησιμοποιήσετε το αλυσοπρίονο κλαδέματος χωρίς να υπάρχει λάδι μέσα στο δοχείο λαδιού του εργαλείου. Γεμίζετε το δοχείο λαδιού πριν τελειώσει το λάδι.

ΣΗΜΕΙΩΣΗ: Πάντα χρησιμοποιείτε υψηλής ποιότητας, βιοδιασπώμενο λάδι λίπανσης λάμας και αλυσίδας πριονιού, για να επιτυγχάνετε τη σωστή λίπανση αλυσίδας και λάμας. Κατά το κλάδεμα δέντρων, συνιστάται φυτικής βάσης λάδι λίπανσης λάμας και αλυσίδας πριονιού, επειδή τα ορυκτέλαια μπορεί να βλάψουν τα δένδρα. Ποτέ μη χρησιμοποιείτε ακάθαρτο, χρησιμοποιημένο ή μολυσμένο λάδι. Αν το κάνετε, μπορεί να προκληθεί ζημιά στο εργαλείο.

Γέμισμα του ρεζερβουάρ λαδιού

1. Ξεβιδώστε αριστερόστροφα και κατόπιν αφαιρέστε το πώμα λαδιού **12**. Γεμίστε το δοχείο με το συνιστώμενο λάδι λάμας και αλυσίδας έως ότου η στάθμη του λαδιού έχει φθάσει στο πάνω μέρος του δείκτη στάθμης λαδιού **13**.
2. Επανατοποθετήστε το πώμα λαδιού και σφίξτε το δεξιόστροφα.
3. Περιοδικά απενεργοποιείτε το εργαλείο και ελέγχετε τον δείκτη στάθμης λαδιού για να διασφαλίζετε ότι λαδώνονται σωστά η λάμα και η αλυσίδα.

Εγκατάσταση της θήκης για αποθήκευση (Εικ. A, B, J)

Πάντα αφαιρείτε την μπαταρία από το εργαλείο και κατόπιν καλύπτετε τη λάμα-οδηγό **7** με τη θήκη **14** όταν μεταφέρετε ή αποθηκεύετε το BCCSP515.

1. Εφαρμόζετε τη θήκη **14** πάνω στη λάμα-οδηγό **7** όπως δείχνει η Εικ. I.

Προφυλακτήρας αλυσίδας πριονιού (Εικ. A)

⚠ ***ΠΡΟΕΙΔΟΠΟΙΗΣΗ: Ποτέ μη χρησιμοποιείτε το κλαδευτήρι χωρίς τον προφυλακτήρα αλυσίδας πριονιού σωστά εγκατεστημένο στη λάμα-οδηγό για συμβολή στην αποτροπή περιστροφικής ανάκρουσης.***

Ο προφυλακτήρας αλυσίδας πριονιού **6** καλύπτει το πάνω μέρος της λάμας-οδηγού **7** και μειώνει την πιθανότητα επαφής της αλυσίδας **8** με αντικείμενα που μπορούν να προκαλέσουν ανάκρουση της λάμας-οδηγού και της αλυσίδας προς την κατεύθυνση του χειριστή.

Μεταφορά του κλαδευτηριού (Εικ. J)

• Πάντα απενεργοποιείτε τη μονάδα, αφαιρείτε την μπαταρία και καλύπτετε τη λάμα-οδηγό, **7** με το κάλυμμα λάμας-οδηγού **14** όταν μεταφέρετε το κλαδευτήρι.

ΛΕΙΤΟΥΡΓΙΑ

Οδηγίες χρήσης

⚠ ***ΠΡΟΕΙΔΟΠΟΙΗΣΗ:*** *Τηρείτε πάντοτε τις οδηγίες ασφαλείας και τους ισχύοντες κανονισμούς.*

⚠ ***ΠΡΟΕΙΔΟΠΟΙΗΣΗ: Για να μειώσετε τον κίνδυνο σοβαρού τραυματισμού, απενεργοποιήστε τη μονάδα και αφαιρέστε το πακέτο μπαταριών πριν πραγματοποιήσετε οποιεσδήποτε ρυθμίσεις ή αφαιρέσετε/εγκαταστήσετε προσαρτήματα, αξεσουάρ ή πριν τον καθαρισμό.*** *Τυχόν αθέλητη εκκίνηση μπορεί να προκαλέσει τραυματισμό.*

Σωστή τοποθέτηση των χεριών (Εικ. A, K)

⚠ ***ΠΡΟΕΙΔΟΠΟΙΗΣΗ:*** *Για να μειώσετε τον κίνδυνο σοβαρού τραυματισμού,* ***ΠΑΝΤΑ*** *χρησιμοποιείτε τη σωστή τοποθέτηση των χεριών όπως δείχνει η εικόνα.*

⚠ ***ΠΡΟΕΙΔΟΠΟΙΗΣΗ:*** *Για να μειώσετε τον κίνδυνο σοβαρού τραυματισμού,* ***ΠΑΝΤΑ*** *κρατάτε σταθερά το εργαλείο σε αναμονή απότομης αντίδρασης.*

⚠ ***ΠΡΟΕΙΔΟΠΟΙΗΣΗ:*** *Ποτέ μη χρησιμοποιήσετε το εργαλείο με σταυρωτά τα χέρια, ούτε με οποιαδήποτε στάση σώματος που θα τοποθετούσε το σώμα ή το χέρι σας σε ευθεία με την αλυσίδα.*

Κρατάτε το πριόνι σταθερά και με τα δύο χέρια. Πάντα κρατάτε το δεξιό σας χέρι στην επάνω λαβή **5** και το αριστερό σας χέρι στην κύρια λαβή **1**, πίσω από τον προφυλακτήρα χεριού **4**, έτσι ώστε το σώμα σας να είναι προς τα δεξιά της αλυσίδας.

ΣΗΜΕΙΩΣΗ: ΜΗΝ κρατάτε το πριόνι από το προστατευτικό μπροστινού χεριού 4.

Χρήση του αλυσοπρίονου κλαδέματος (Εικ. A)

⚠ ***ΠΡΟΕΙΔΟΠΟΙΗΣΗ:*** *Διαβάστε και κατανοήστε όλες τις οδηγίες. Η μη τήρηση οποιασδήποτε από τις οδηγίες που αναφέρονται πιο κάτω μπορεί να έχει ως αποτέλεσμα ηλεκτροπληξία, πυρκαγιά και/ή σοβαρό τραυματισμό ατόμων.*

⚠ ***ΠΡΟΕΙΔΟΠΟΙΗΣΗ:*** *Πριν την κοπή κούτσουρων, στερεώνετε τα κούτσουρα στη θέση τους για την αποτροπή μετακίνησής τους κατά την κοπή.*

⚠ ***ΠΡΟΕΙΔΟΠΟΙΗΣΗ: Φοράτε ανθεκτικά παντελόνια εργασίας.***

⚠ ***ΠΡΟΕΙΔΟΠΟΙΗΣΗ:*** *Συνιστάται οι άπειροι χρήστες να εξασκηθούν στην κοπή με κούτσουρα που είναι στηριγμένα σε καβαλέτο ή βάση κοπής κούτσουρων.*

⚠ ***ΠΡΟΕΙΔΟΠΟΙΗΣΗ:*** *Μην κρατάτε αλυσοπρίονο κλαδέματος από τον μπροστινό προφυλακτήρα χεριού. Διατηρείτε τον αγκώνα του δεξιού χεριού "κλειδωμένο" ώστε το δεξιό χέρι να είναι τεντωμένο για να μπορεί να αντισταθεί σε τυχόν ανάκρουση.*

⚠ ***ΠΡΟΕΙΔΟΠΟΙΗΣΗ:*** *Ποτέ μην αφήνετε κανένα μέρος του σώματός σας να είναι σε ευθεία με τη λάμα-οδηγό όταν χρησιμοποιείτε το αλυσοπρίονο κλαδέματος.*

⚠ ***ΠΡΟΕΙΔΟΠΟΙΗΣΗ: Όταν δεν χρησιμοποιείτε τη μονάδα, πάντα έχετε τη μονάδα απενεργοποιημένη και αφαιρείτε το πακέτο μπαταριών.***

⚠ ***ΠΡΟΕΙΔΟΠΟΙΗΣΗ: Ποτέ μη χρησιμοποιείτε το αλυσοπρίονο κλαδέματος χωρίς τον προφυλακτήρα αλυσίδας πριονιού σωστά εγκατεστημένο στη λάμα-οδηγό, για συμβολή στην αποτροπή περιστροφικής ανάκρουσης.***

• *Λαμβάνετε μέτρα προστασίας κατά της ανάκρουσης που θα μπορούσε να έχει ως συνέπεια σοβαρότατο τραυματισμό ή θάνατο. Ανατρέξτε στις Σημαντικές οδηγίες ασφαλείας* **Προφυλακτήρας κατά της ανάκρουσης**, *για αποτροπή του κινδύνου ανάκρουσης.*

• *Μην τεντώνεστε υπερβολικά. Μην κόβετε πάνω από το ύψος του στήθους. Βεβαιωθείτε ότι στηρίζεστε σταθερά στα πόδια σας. Κρατάτε τα πόδια σας ανοικτά σε σταθερή στάση. Μοιράζετε το βάρος σας ομοιόμορφα και στα δύο πόδια.*

- *Ποτέ μη χρησιμοποιείτε αλυσοπρίονο κλαδέματος ενώ βρίσκεστε πάνω σε δέντρο, σε οποιαδήποτε άβολη στάση, ή πάνω σε κινητή σκάλα ή σε οποιαδήποτε άλλη ασταθή επιφάνεια. Μπορεί να χάσετε τον έλεγχο του αλυσοπρίονου κλαδέματος με αποτέλεσμα σοβαρότατο τραυματισμό.*
- *Διατηρείτε το αλυσοπρίονο κλαδέματος σε λειτουργία με πλήρη ταχύτητα σε όλη τη διάρκεια της κοπής.*
- *Αφήνετε την αλυσίδα να κόβει για λογαριασμό σας. Πρέπει να ασκείτε μόνο ελαφρά πίεση. Μην ασκείτε πίεση στο αλυσοπρίονο κλαδέματος στο τέλος της κοπής.*

ΔΙΑΚΟΠΤΗΣ ενεργοποίησης/ απενεργοποίησης (On/ Off) (Εικ. A)

⚠ ***ΠΡΟΕΙΔΟΠΟΙΗΣΗ: Ποτέ μην επιχειρήσετε να ασφαλίσετε ένα διακόπτη στη θέση ON (ενεργοποιημένο).***

Πάντα βεβαιώνεστε για καλή στήριξη στα πόδια σας και κρατάτε το αλυσοπρίονο κλαδέματος σταθερά και με τα δύο χέρια, με τον αντίχειρα και τα δάκτυλα να περιβάλλουν και τις δύο λαβές.

1. Για να ενεργοποιήσετε τη μονάδα, πιέστε κάτω τον μοχλό ασφάλισης **3**, όπως δείχνει η Εικ. A και πιέστε τον διακόπτη τύπου σκανδάλης **2**.
2. Για να συνεχίσει να λειτουργεί η μονάδα, πρέπει να συνεχίσετε να πιέζετε τον διακόπτη σκανδάλης **2**.
3. Για να απενεργοποιήσετε τη μονάδα, ελευθερώστε τον διακόπτη σκανδάλης **2**.

ΣΗΜΕΙΩΣΗ: Αν ασκήσετε υπερβολική δύναμη ενώ πραγματοποιείτε μια κοπή, το αλυσοπρίονο κλαδέματος θα απενεργοποιηθεί. Για να θέσετε πάλι σε λειτουργία το αλυσοπρίονο κλαδέματος, πρέπει να ελευθερώσετε πρώτα τον μοχλό ασφάλισης **3** και τον διακόπτη τύπου σκανδάλης **2**. Ξεκινήστε πάλι την κοπή, αυτή τη φορά ασκώντας μικρότερη δύναμη. Αφήστε το αλυσοπρίονο κλαδέματος να κόβει με το δικό του ρυθμό.

ΣΥΝΤΗΡΗΣΗ

Αυτό το ηλεκτρικό εργαλείο έχει σχεδιαστεί να λειτουργεί για μεγάλο χρονικό διάστημα με την ελάχιστη συντήρηση. Η συνεχής ικανοποιητική λειτουργία του εργαλείου εξαρτάται από τη σωστή φροντίδα και τον τακτικό καθαρισμό του.

⚠ ***ΠΡΟΕΙΔΟΠΟΙΗΣΗ: Για να μειώσετε τον κίνδυνο σοβαρού τραυματισμού, απενεργοποιήστε το εργαλείο και αποσυνδέστε το πακέτο μπαταριών πριν πραγματοποιήσετε οποιεσδήποτε ρυθμίσεις ή αφαιρέσετε/εγκαταστήσετε προσαρτήματα, αξεσουάρ ή πριν τον καθαρισμό.*** *Τυχόν αθέλητη εκκίνηση μπορεί να προκαλέσει τραυματισμό.*

Ο φορτιστής και το πακέτο μπαταριών δεν επιδέχονται σέρβις.

Ανατρέξτε στο οπισθόφυλλο αυτού του εγχειριδίου για πληροφορίες επικοινωνίας με κέντρο σέρβις, ή επισκεφθείτε τον ιστότοπο **www.2helpu.com**.

Αλυσίδα πριονιού και λάμα-οδηγός

Κάθε λίγες ώρες χρήσης, αφαιρείτε το συγκρότημα καλύμματος αλυσίδας, τη λάμα-οδηγό και την αλυσίδα του πριονιού και καθαρίζετέ τα σχολαστικά με μια μαλακή βούρτσα. Βεβαιωθείτε ότι η οπή λίπανσης στη λάμα είναι καθαρή από υπολείμματα.

Οδοντωτός τροχός και κάλυμμα οδοντωτού τροχού (Εικ. C–H)

⚠ ***ΠΡΟΣΟΧΗ:*** *Κοφτερή αλυσίδα. Φοράτε πάντα προστατευτικά γάντια όταν πιάνετε την αλυσίδα. Η αλυσίδα είναι κοφτερή και μπορεί να σας κόψει ακόμα και όταν δεν κινείται.*

⚠ ***ΠΡΟΕΙΔΟΠΟΙΗΣΗ:*** *Αιχμηρή κινούμενη αλυσίδα. Για αποτροπή αθέλητης λειτουργίας, βεβαιωθείτε ότι η μπαταρία έχει αφαιρεθεί από το εργαλείο πριν πραγματοποιήσετε τις παρακάτω διαδικασίες. Σε αντίθετη περίπτωση υπάρχει κίνδυνος πρόκλησης σοβαρού τραυματισμού.*

1. Τοποθετήστε το πριόνι πάνω σε μια επίπεδη, σταθερή επιφάνεια.
2. Αφαιρέστε το κάλυμμα οδοντωτού τροχού **9** όπως περιγράφεται στην ενότητα ***Εγκατάσταση της λάμας-οδηγού και της αλυσίδας πριονιού***.
3. Φορώντας προστατευτικά γάντια, χρησιμοποιήστε μια καθαρή, μαλακή βούρτσα για να απομακρύνετε τυχόν πριονίδια, ξυλαράκια, κληματσίδες ή άλλα υπολείμματα που μπορεί να έχουν συλλεχθεί μέσα στο κάλυμμα οδοντωτού τροχού **9** και γύρω από την αλυσίδα πριονιού **8** ή τον οδοντωτό τροχό **19**.
4. Περιστρέψτε τη βίδα τάνυσης αλυσίδας **11** χρησιμοποιώντας το κατσαβίδι με ίσια μύτη (δεν παρέχεται). Η αριστερόστροφη περιστροφή της βίδας επιτρέπει στη λάμα-οδηγό **7** να υποχωρήσει και μειώνει την τάνυση στην αλυσίδα έτσι ώστε αυτή να μπορεί να αφαιρεθεί.
5. Φορώντας προστατευτικά γάντια, πιάστε την αλυσίδα πριονιού και τη λάμα-οδηγό και ανυψώστε τα για να τα απομακρύνετε από το εργαλείο.
6. Φορώντας προστατευτικά γάντια, χρησιμοποιήστε μια καθαρή, μαλακή βούρτσα για να απομακρύνετε τυχόν πριονίδια ή άλλα υπολείμματα που μπορεί να έχουν συλλεχθεί πάνω στη λάμα-οδηγό **7** και γύρω από την αλυσίδα πριονιού **8**.
7. Εγκαταστήστε την αλυσίδα, τη λάμα-οδηγό και το κάλυμμα οδοντωτού τροχού **9** όπως περιγράφεται στις ενότητες ***Εγκατάσταση της λάμας-οδηγού και της αλυσίδας πριονιού, Αντικατάσταση της αλυσίδας πριονιού*** και προσαρμόστε σωστά την τάνυση της αλυσίδας πριν τη χρήση, όπως περιγράφεται στην ενότητα ***Ρύθμιση της τάνυσης αλυσίδας***.

Ακόνισμα της αλυσίδας πριονιού (Εικ. M–O)

⚠ ***ΠΡΟΣΟΧΗ:*** *Κοφτερή αλυσίδα. Φοράτε πάντα προστατευτικά γάντια όταν πιάνετε την αλυσίδα. Η αλυσίδα είναι κοφτερή και μπορεί να σας κόψει ακόμα και όταν δεν κινείται.*

⚠ ***ΠΡΟΕΙΔΟΠΟΙΗΣΗ:*** *Αιχμηρή κινούμενη αλυσίδα. Για αποτροπή της αθέλητης έναρξης λειτουργίας, βεβαιωθείτε ότι η μπαταρία έχει αφαιρεθεί από το εργαλείο, πριν πραγματοποιήσετε τις παρακάτω διαδικασίες. Σε αντίθετη περίπτωση υπάρχει κίνδυνος πρόκλησης σοβαρού τραυματισμού.*

⚠ ***ΠΡΟΕΙΔΟΠΟΙΗΣΗ:*** *Μη λιμάρετε υπερβολικά τα δόντια καθαρισμού της αλυσίδας* **23**, *επειδή αυτό θα αυξήσει τον κίνδυνο ανάκρουσης. Αν η αλυσίδα* **8** *έχει ακονιστεί περισσότερες από τέσσερις φορές, τότε αντικαταστήστε την.*

Κάθε φορά που ακονίζεται η αλυσίδα **8** , χάνει μέρος των ιδιοτήτων χαμηλής ανάκρουσης που έχει, και επομένως πρέπει να αυξάνετε την προσοχή σας.

Συνιστάται να μην ακονίζετε μια αλυσίδα πριονιού περισσότερες από τέσσερις φορές.

ΣΗΜΕΙΩΣΗ: Τα κοπτικά της αλυσίδας **24** θα στομώσουν αμέσως αν κατά τη διάρκεια της κοπής έρθουν σε επαφή με το έδαφος/με χώμα ή με ένα καρφί.

Για να έχετε την καλύτερη δυνατή απόδοση από αυτό το αλυσοπρίονο, είναι σημαντικό να διατηρείτε καλά ακονισμένα τα κοπτικά **24** της αλυσίδας πριονιού. Ακολουθείτε τις παρακάτω χρήσιμες συμβουλές για το σωστό ακόνισμα της αλυσίδας πριονιού:

1. Για τα καλύτερα αποτελέσματα, χρησιμοποιείτε μια λίμα 4 mm (5/16") και ένα εξάρτημα συγκράτησης της λίμας ή έναν οδηγό λίμας, για να ακονίσετε την αλυσίδα πριονιού. Έτσι θα εξασφαλίσετε ότι θα έχετε πάντα τις σωστές γωνίες ακονίσματος.
2. Τοποθετήστε το εξάρτημα συγκράτησης λίμας επίπεδα πάνω στην πάνω πλάκα **25** και στο ρυθμιστή βάθους κοπής του κοπτικού **24**.
3. Διατηρήστε για την πάνω πλάκα **25** τη σωστή γραμμή γωνίας λιμαρίσματος 30° **26** στον οδηγό λίμας που είναι παράλληλος με την αλυσίδα (λιμάρετε σε γωνία 60° από την αλυσίδα όπως φαίνεται από το πλάι) όπως δείχνει η Εικ. Μ.
4. Ακονίστε πρώτα τα κοπτικά **24** στη μία πλευρά της αλυσίδας **8**. Λιμάρετε από την εσωτερική πλευρά κάθε κοπτικού προς την εξωτερική. Κατόπιν γυρίστε το πριόνι σας από την άλλη πλευρά και επαναλάβετε τις διαδικασίες (2, 3, 4) για τα κοπτικά στην άλλη πλευρά της αλυσίδας.

ΣΗΜΕΙΩΣΗ: Χρησιμοποιήστε μια επίπεδη λίμα για να λιμάρετε τα πάνω τμήματα των δοντιών καθαρισμού **27** (το τμήμα του κρίκου της αλυσίδας που βρίσκεται μπροστά από το κοπτικό **24** έτσι ώστε να βρίσκονται περίπου 0.50 mm (.020") κάτω από τα άκρα των κοπτικών αλυσίδας, όπως δείχνει η Εικ. Ν.

5. Διατηρείτε όλα τα μήκη κοπτικών ίσα, όπως δείχνει η Εικ. Ο.
6. Αν υπάρχει ζημιά στην επιφάνεια χρωμίου των πάνω πλακών **25** ή των πλευρικών πλακών **28**, λιμάρετε και αφαιρέστε αυτή τη ζημιά.

⚠ ***ΠΡΟΣΟΧΗ:*** *Μετά το λιμάρισμα, το κοπτικό της αλυσίδας θα είναι αιχμηρό, προσέχετε ιδιαίτερα κατά τη διαδικασία αυτή.*

Λίπανση

Το ηλεκτρικό σας εργαλείο δεν απαιτεί επιπλέον λίπανση.

Καθαρισμός

⚠ ***ΠΡΟΕΙΔΟΠΟΙΗΣΗ:*** *Κίνδυνος ηλεκτροπληξίας και μηχανικός κίνδυνος. Πριν τον καθαρισμό αποσυνδέετε το φις από την πηγή ρεύματος και/ή αφαιρείτε από το προϊόν το πακέτο μπαταριών, αν είναι αποσπώμενο.*

⚠ ***ΠΡΟΕΙΔΟΠΟΙΗΣΗ:*** *Για να εξασφαλίσετε την ασφαλή και αποδοτική λειτουργία του προϊόντος, πάντα διατηρείτε σε καθαρή κατάσταση το προϊόν και τα ανοίγματα αερισμού του (αν υπάρχουν). Μπορείτε να καθαρίζετε το κύριο περίβλημα και τα ανοίγματα αερισμού χρησιμοποιώντας μια στεγνή και μαλακή μη μεταλλική βούρτσα και/ή μια κατάλληλη ηλεκτρική συσκευή καθαρισμού με αναρρόφηση κάθε φορά που βλέπετε ακαθαρσίες. Φοράτε εγκεκριμένη προστασία ματιών και εγκεκριμένη μάσκα προστασίας από τη σκόνη όταν εκτελείτε αυτή τη διαδικασία.*

⚠ ***ΠΡΟΕΙΔΟΠΟΙΗΣΗ:*** *Ποτέ μη χρησιμοποιήσετε διαλύτες ή άλλα σκληρά χημικά για τον καθαρισμό των μη μεταλλικών εξαρτημάτων του προϊόντος. Τα χημικά αυτά μπορεί να εξασθενήσουν τα υλικά που χρησιμοποιούνται στα εξαρτήματα αυτά. Χρησιμοποιείτε ένα πανί που έχετε υγράνει ελαφρά μόνο με νερό και ήπιο απορρυπαντικό. Ποτέ μην επιτρέψετε σε οποιοδήποτε υγρό να εισέλθει στο προϊόν. Ποτέ μη βυθίσετε οποιοδήποτε μέρος του προϊόντος σε υγρό.*

Προαιρετικά αξεσουάρ

⚠ ***ΠΡΟΕΙΔΟΠΟΙΗΣΗ:*** *Επειδή τα αξεσουάρ, εκτός αυτών που προσφέρει η BLACK+DECKER, δεν έχουν δοκιμαστεί με αυτό το προϊόν, η χρήση τέτοιων αξεσουάρ με αυτό το εργαλείο θα μπορούσε να είναι επικίνδυνη. Για να μειώσετε τον κίνδυνο τραυματισμού, με αυτό το προϊόν πρέπει να χρησιμοποιούνται μόνο αξεσουάρ που συνιστά η BLACK+DECKER.*

Για περισσότερες πληροφορίες σχετικά με τα κατάλληλα αξεσουάρ, συμβουλευτείτε το τοπικό σας κατάστημα.

Προστασία του περιβάλλοντος



Τα προϊόντα/οι μπαταρίες μπορούν να ανακυκλωθούν, αλλά αν φέρουν τη σήμανση διαγραμμένου κάδου απορριμμάτων, δεν πρέπει να απορριφθούν στα κανονικά οικιακά απορρίμματα. Χρησιμοποιήστε τις μπαταρίες μέχρι να εξαντληθούν πλήρως και διαχωρίστε τις από το προϊόν. Επίσης διαχωρίστε τυχόν φωτεινές πηγές από το προϊόν, αν αυτό είναι εφικτό. Αποτελεί ευθύνη σας ως χρήστη να διαγράψετε τυχόν προσωπικά δεδομένα από το προϊόν. Κατόπιν παραδώστε τα απόβλητα σε επίσημο κέντρο συλλογής αποβλήτων ή σε συμμετέχοντα έμπορο, που συχνά θα τα δεχθεί χωρίς χρέωση. Η συσκευασία θα πρέπει να απορριφθεί με βάση τη σήμανση κωδικού υλικού που φέρει. Οι οδηγίες χρήσης και ασφάλειας θα πρέπει να απορριφθούν μόνον όταν δεν χρησιμοποιείται πλέον το αντίστοιχο προϊόν το οποίο αφορούν.

Ζητήστε την καθοδήγηση της τοπικής σας κοινοτικής/ δημοτικής αρχής στο θέμα της διαχείρισης αποβλήτων. Για περισσότερες πληροφορίες, επισκεφθείτε το **www.2helpU.com** και σαρώστε τον παραπάνω κωδικό QR.

BCCSP515 ΑΝΤΙΜΕΤΩΠΙΣΗ ΠΡΟΒΛΗΜΑΤΩΝ

Πρόβλημα	Λύση
Η μονάδα δεν τίθεται σε λειτουργία.	• Ελέγξτε την εγκατάσταση της μπαταρίας. • Ελέγξτε τις απαιτήσεις φόρτισης της μπαταρίας. • Ελέγξτε αν η ασφάλισης έχει πατηθεί πλήρως, πριν κινήσετε την κύρια σκανδάλη. • Ελέγξτε ότι το φρένο αλυσίδας δεν είναι ενεργοποιημένο.
Η μονάδα σβήνει κατά τη χρήση.	• Φορτίστε την μπαταρία. • Ασκείτε υπερβολική πίεση στη μονάδα. Ξεκινήστε πάλι, εφαρμόζοντας λιγότερη πίεση.
Η μπαταρία δεν φορτίζεται.	• Εισάγετε την μπαταρία στο φορτιστή έως ότου ανάψει το κόκκινο φως φόρτισης. Φορτίστε έως και 8 ώρες αν η μπαταρία έχει εξαντληθεί τελείως. • Συνδέστε τον φορτιστή σε λειτουργική πρίζα. • Ελέγξτε το ρεύμα στην πρίζα συνδέοντας μια άλλη συσκευή. • Ελέγξτε μήπως η πρίζα συνδέεται σε διακόπτη φώτων που διακόπτει το ρεύμα όταν σβήνετε τα φώτα. • Μετακινήστε το φορτιστή και τη συσκευή σε θέση με θερμοκρασία αέρα περιβάλλοντος πάνω από 4,5 °C ή κάτω από 40,5 °C.
Υπερθέρμανση λάμας / αλυσίδας.	• Βλ. ενότητα ***Ρύθμιση της τάνυσης της αλυσίδας***. • Ανατρέξτε στο τμήμα ***Λάδωμα της αλυσίδας πριονιού και της λάμας-οδηγού***.
Η αλυσίδα είναι λασκαρισμένη.	• Βλ. ενότητα ***Ρύθμιση της τάνυσης της αλυσίδας***.
Κακή ποιότητα κοπής.	• Βλ. ενότητα ***Ρύθμιση της τάνυσης της αλυσίδας***. **ΣΗΜΕΙΩΣΗ:** Η υπερβολική τάνυση της αλυσίδας προκαλεί υπερβολική φθορά και μείωση της διάρκειας ζωής και της λάμας και της αλυσίδας. Λιπαίνετε πριν από κάθε κοπή. Βλ. ενότητα ***Αντικατάσταση της αλυσίδας του πριονιού***. • Τα κοπτικά αλυσίδας μπορεί να έχουν στομώσει. Ανατρέξτε στην ενότητα ***Ακόνισμα αλυσίδας πριονιού***.
Η μονάδα κινείται αλλά δεν κόβει.	• Ίσως η αλυσίδα εγκαταστάθηκε ανάποδα. Ανατρέξτε στα τμήματα σχετικά με την εγκατάσταση και την αφαίρεση της αλυσίδας. • Τα κοπτικά αλυσίδας μπορεί να έχουν στομώσει. Ανατρέξτε στην ενότητα ***Ακόνισμα αλυσίδας πριονιού***.
Η μονάδα δεν λιπαίνεται.	• Γεμίστε το ρεζερβουάρ λαδιού. • Καθαρίστε τη λάμα-οδηγό, τον οδοντωτό τροχό και το κάλυμμα οδοντωτού τροχού. Βλ. ενότητα ***Συντήρηση***.

Australia & New Zealand www.blackanddecker.com.au www.blackanddecker.co.nz	Australia & New Zealand Stanley Black & Decker 810 Whitehorse Road Box Hill VIC 3128, Australia	Tel. 1800 338 002 (Aust) Tel. 0800 339 258 (NZ)
België/Belgique/Luxembourg www.blackanddecker.be enduser.be@sbdinc.com	Stanley Black & Decker Belgium BVBA Egide Walschaertsstraat 16 2800 Mechelen	Tel. NL +32 15 47 37 65 Tel. FR +32 15 47 37 66 Fax +32 15 47 37 99
Danmark	Black & Decker Roskildevej 22 2620 Albertslund	kundeservice.dk@sbdinc.com www.blackanddecker.dk
Deutschland www.blackanddecker.de infobfge@sdbinc.com	Stanley Black & Decker Deutschland Gmbh Richard-Klinger-Strasse 11 65510 Idstein, Deutschland	Tel. 06126 21-0 Fax 06126 21-2980
Ελλάδα www.blackanddecker.gr greece.service@sbdinc.com **SERVICE:**	Stanley Black & Decker (ΕΛΛΑΣ) Ε.Π.Ε ΓΡΑΦΕΙΑ:Στράβωνος 7 & Βουλιαγμένης 166 74 Γλυφάδα - Αθήνα Ημερος Τόπος 2 -Χάνι Αδάμ 193 00 Ασπρόπυργος - Αθήνα	Τηλ. 210-8981616 Φαξ 210-8983570 Τηλ. Service 210-8985208 Φαξ 210-5597598
España www.blackanddecker.es respuesta.posventa@sbdinc.com	Stanley Black & Decker Ibérica, S.C.A. Parc de Negocis "Mas Blau" Edificio Muntadas, c/Bergadá, 1, Of. A6 08820 El Prat de Llobregat (Barcelona)	Tel. 934 797 400 Fax 934 797 419
France www.blackanddecker.fr	Black & Decker (France) S.A.S. 5 allée des Hêtres B.P. 30084 69579 Limonest Cédex	Tel. 04 72 20 39 20 Fax 04 72 20 39 00
Helvetia www.blackanddecker.ch service@rofoag.ch	ROFO AG Gewerbezone Seeblick 3213 Kleinbösingen	Tel. 026-6749393 Fax 026-6749394
Italia www.blackanddecker.it service.italia@sbdinc.com	Stanley Black & Decker Italia Via Energypark 6 20871 Vimercante (MB)	Tel. 039-9590200 Fax 039-9590313 Numero verde 800-213935
Nederland www.blackanddecker.nl enduser.nl@sbdinc.com	Stanley Black & Decker Netherlands BV Holtum Noordweg 35, 6121 RE BORN Postbus 83, 6120 AB BORN	Tel. +31 164 283 065 Fax +31 164 283 200
Norge	Black & Decker Postboks 4613, Nydalen 0405 Oslo	kundeservice.no@sbdinc.com www.blackanddecker.no
Österreich www.blackanddecker.at service.austria@sbdinc.com	Stanley Black & Decker Austria GmbH Oberlaaerstraße 248, A-1230 Wien	Tel. 01 66116-0 Fax 01 66116-614
Portugal www.blackanddecker.pt resposta.posvenda@sbdinc.com	Black & Decker Limited SARL Quinta da Fonte - Edifício Q55 D. Diniz Rua dos Malhões, 2 e 2A - Piso 2 Esquerdo 2770 - 071 Paço de Arcos	Tel. 214667500 Fax 214667580
Suomi	Black & Decker PL47 00521, Helsinki	asiakaspalvelu.fi@sbdinc.com www.blackanddecker.fi
Sverige	Black & Decker AB Box 94, 431 22 Mölndal	kundeservice.se@sbdinc.com www.blackanddecker.se
Türkiye https://tr.blackanddecker.global info-tr@sbdinc.com	Stanley Black & Decker Turkey Alet Üretim Tic. Ltd.Şti. İçerenköy Mahallesi Umut Sokak No: 10-12 / 82-83-84 Kat: 19 Ataşehir-İstanbul, Türkiye	Tel. +90 216 665 2900 Faks: +90 216 665 2901 Servis Bilgi Tel. +90 216 912 2313
United Kingdom & Republic Of Ireland www.blackanddecker.co.uk emeaservice@sbdinc.com	Black & Decker Meadowfield Avenue, Spennymoor DL16 6YJ, England	Tel. +44 (0)1753 511234 Fax +44 (0)1753 512365
Middle East & Africa www.blackanddecker.ae service.mea@sbdinc.com	Black & Decker P.O. Box - 17164 Jebel Ali Free Zone (South), Dubai, UAE	Tel. +971 4 8863030 Fax +971 4 8863333