bella™

Electric Can Opener

Instruction Manual

Abrelatas eléctrico

Manual de instrucciones



Scan to register
bellakitchenware.com

35195_35207_36208_35209_35210 Bella CanOpener IM V3 R0.indd 2 2024-09-06 9:22 AM

TABLE OF CONTENTS

IMPORTANT SAFEGUARDS....2
NOTES ON THE PLUG....2
NOTES ON THE CORD....3
GETTING TO KNOW YOUR CAN OPENER....4
BEFORE USING FOR THE FIRST TIME....5
ASSEMBLY INSTRUCTIONS....5
OPERATING INSTRUCTIONS....5
CLEANING AND MAINTENANCE....6
LIMITED TWO-YEAR WARRANTY....7

ÍNDICE

MEDIDAS DE SEGURIDAD IMPORTANTES....8
NOTAS SOBRE EL ENCHUFE....9
NOTAS SOBRE EL CABLE....9
CONOZCA SU ABRELATAS....10
ANTES DE USAR EL ABRELATAS BELLA POR PRIMERA VEZ....11
INSTRUCCIONES DE ARMADO....11
INSTRUCCIONES DE FUNCIONAMIENTO....11
LIMPIEZA Y MANTENIMIENTO....12
GARANTÍA LIMITADA DE DOS AÑOS....13

35195_35207_36208_35209_35210 Bella CanOpener IM V3 R0.indd 2024-09-06 9:22 AM

IMPORTANT SAFEGUARDS

When using electrical appliances, basic safety precautions should always be followed, including the following:

1. **READ ALL INSTRUCTIONS.**
2. To protect against electric shock, do not immerse the can opener body, cord or plug in water or other liquid.
3. This appliance is not intended for use by persons (including children) with reduced physical, sensory, or mental capabilities, or lack of experience and knowledge, unless they are closely supervised and instructed concerning use of the appliance by a person responsible for their safety. Close supervision is necessary when any appliance is used by or near children. Children should be supervised to ensure that they do not play with the appliance.
4. Unplug from the outlet when not in use, before assembling or disassembling parts and before cleaning. To unplug, grasp the plug and pull from the outlet. Never pull from the power cord.
5. Avoid contact with moving parts.
6. Do not operate any appliance with a damaged cord or plug, or after the appliance malfunctions, or if it has been dropped or damaged in any manner. Call our toll- free customer service number for information on examination, repair or electrical or mechanical adjustment.
7. The use of attachments not recommended or sold by the manufacturer may cause fire, electrical shock or injury.
8. Do not let cord hang over edge of table or counter nor touch hot surfaces, including the stove.
9. Do not use outdoors or for commercial purposes.
10. Do not open pressurized (aerosol-type) cans.
11. Do not open cans of flammable liquids such as lighter fluids.
12. This appliance is not intended for use by persons (including children) with reduced physical, sensory or mental capabilities, or lack of experience and knowledge, unless they have been given supervision or instruction concerning use of the appliances by a person responsible for their safety.
13. Children should be supervised to ensure that they do not play with the appliance.

SAVE THESE INSTRUCTIONS
FOR HOUSEHOLD USE ONLY

NOTES ON THE PLUG

This appliance has a polarized plug (one blade is wider than the other). To reduce the risk of electric shock, this plug will fit in a polarized outlet only one way. If the plug does not fit fully into the outlet, reverse the plug. If it still does not fit, contact a qualified electrician. Do not modify the plug in any way.

35195_35207_36208_35209_35210 Bella CanOpener IM V3 R0.indd 2 2024-09-06 9:22 AM

NOTES ON THE CORD

The provided short power-supply cord (or detachable power-supply cord) should be used to reduce the risk resulting from becoming entangled in or tripping over a longer cord. Always plug directly into a wall outlet/receptacle.

a) A short power-supply cord (or detached power-supply cord) is provided to reduce the risk resulting from becoming entangled in or tripping over a long cord.

b) Longer detachable power-supply cords or extension cords are available and may be used if care is exercised in their use.

c) If a long detachable power-supply cord or extension cord is used:
   1) The marked electrical rating of the cord set or extension cord should be at least as great as the electrical rating of the appliance;
   2) The cord should be arranged so that it will not drape over the countertop or tabletop where it can be pulled on by children or tripped over unintentionally; and
   3) If the appliance is of the grounded type, the cord set or extension cord should be a grounding-type 3-wire cord.

35195_35207_36208_35209_35210 Bella CanOpener IM V3 R0.indd 3 2024-09-06 9:22 AM

GETTING TO KNOW YOUR CAN OPENER

Product may vary slightly from illustration.

1. Blade Bracket
2. Magnet
3. Blade
4. Drive wheel
5. Front housing
6. Knife sharpener
7. Rear Housing
8. Cord storage





35195_35207_36208_35209_35210 Bella CanOpener IM V3 R0.indd 2024-09-06 9:22 AM

BEFORE USING FOR THE FIRST TIME

1. Carefully unpack the can opener and remove all packaging materials. Check the contents to ensure that all parts are present, and have been received in good condition.
2. Handle the blade bracket with care. The cutting blade is sharp.
3. Wash the blade bracket in soapy water before first use. Rinse and dry thoroughly.
4. The motor base may be wiped with a damp cloth.

ASSEMBLY INSTRUCTIONS

1. Attach blade bracket to the can opener by aligning the key tabs with the key slots. Push the blade bracket in. (see Fig. 2).
2. Press the bracket down to ensure the blade bracket has been properly assembled (see Fig. 3).

Figure 2

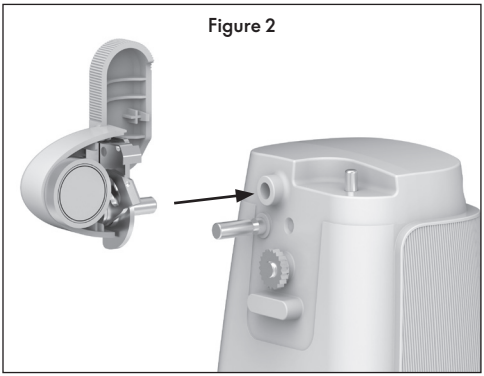

Figure 3

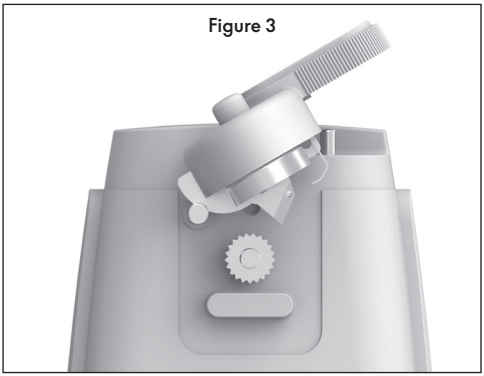

OPERATING INSTRUCTIONS

Can Opener

1. Lift the blade bracket and plug the unit into an electrical outlet.
2. Tip the can forward so that its rim is under the locating post and against the drive wheel. Press down the blade bracket and make sure the blade is inside the rim (see Fig. 4).
3. The can will rotate and the blade will cut the can lid open. Because of the hands-free feature, it is not necessary to hold blade bracket down or support the can during cutting.

   NOTE: In case the total weight of a can is over 21oz, it is necessary to press and hold the can opener to avoid overturning.

   Note: The can required to be opened shall be 50mm to 100mm in diameter and 140mm max in height.
4. When the can is opened, the can opener will stop automatically. To remove the can, hold it with one hand and raise the blade bracket with the other one.
5. **CAUTION: Avoid contact with the cut edges of the can or lids as they are sharp, carefully remove the lid from the magnet and discard.**

   NOTE: The time of continuously opening cans should not exceed 3 minutes.
6. The excess cord can be stuffed into cord storage at the back of the unit. Feed the cord through the notch for convenient storage.

   Warning: The cans opened with this can opener must be less than 21 oz in weight.

Figure 4



35195_35207_36208_35209_35210 Bella CanOpener IM V3 R0.indd 5 2024-09-06 9:22 AM

Can Opening Tips

1. This can opener should not be used to open cans designed to be opened by another method, such as a pull tab, peel-off foil seal, or rolling key. This can opener will not open rimless cans or cans with angled corners.
2. If there is a dent in the rim of a can, open the other end or start the cutting action just beyond the dent.
3. Cans with heavy seams, uneven rims or odd shapes may cause the can opener to stall. If this occurs, turn the can slightly by hand to aid the cutting action.
4. Cans with aluminum lids will not stick to the magnet.

Knife Sharpener

1. Before sharpening knives, unplug the power supply from the electric outlet.
2. Place the knife intended to be sharpened in the slot of knife sharpener located at the back of the unit.
3. For best results, sharpen the entire length carefully to pull the knife through the slot back and forth (see Fig. 5), until desired sharpness achieved.
4. After sharpening is completed, wash and dry the knife.
   NOTE: Be cautious with knife after sharpening.
   NOTE: Carefully route the power supply cord to avoid damage from the knife blades while sharpening.

Figure 5

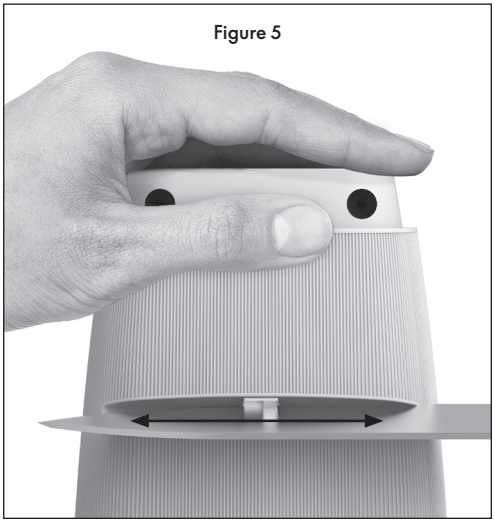

Knife Sharpening Tips

1. Clean and dry knives before sharpening.
2. Do not attempt to sharpen serrated blades, as this will smooth their edges.
3. Do not attempt to sharpen scissors.

CLEANING AND MAINTENANCE

1. Before cleaning any part of the can opener, unplug the cord.
2. To remove the blade bracket for easy cleaning, lift the blade bracket up and pull it out. The blade assembly can be cleaned with a damp cloth, then wiped with a sponge and dried thoroughly. Reverse the procedure to replace the blade bracket.
3. Before replacing the blade bracket, wipe the can opener housing, and area around the drive wheel with a slightly damp cloth or sponge. To remove stubborn spots, wipe surfaces with nylon cloth or mesh pad and sudsy water, following with a clean, damp cloth dry thoroughly. Do not use abrasive cleaners on any part of the can opener as they can damage the finish.
4. Do not immerse main part of can opener into water as it can give an electric shock.
   Note: This item is not dishwasher-safe.

35195_35207_36208_35209_35210 Bella CanOpener IM V3 R0.indd 6 2024-09-06 9:22 AM

bella™

LIMITED TWO-YEAR WARRANTY

SENSIO Inc. hereby warrants that for a period of **TWO YEARS** from the date of purchase, this product will be free from mechanical defects in material and workmanship, and for 90 days in respect to non-mechanical parts. At its sole discretion, SENSIO Inc. will either repair or replace the product found to be defective, or issue a refund on the product during the warranty period.

The warranty is only valid for the original retail purchaser from the date of initial retail purchase and is not transferable. Keep the original sales receipt, as proof of purchase is required to obtain warranty validation. Retail stores selling this product do not have the right to alter, modify, or in any way revise the terms and conditions of the warranty.

EXCLUSIONS:
The warranty does not cover normal wear of parts or damage resulting from any of the following: negligent use of the product, use of improper voltage or current, improper routine maintenance, use contrary to the operating instructions, disassembly, repair, or alteration by anyone other than qualified SENSIO Inc. personnel. Also, the warranty does not cover Acts of God such as fire, floods, hurricanes, or tornadoes.

SENSIO Inc. shall not be liable for any incidental or consequential damages caused by the breach of any express or implied warranty. Apart from the extent prohibited by applicable law, any implied warranty of merchantability or fitness for a particular purpose is limited in time to the duration of the warranty. Some states, provinces or jurisdictions do not allow the exclusion or limitation of incidental or consequential damages, or limitations on how long an implied warranty lasts, and therefore, the above exclusions or limitations may not apply to you. The warranty covers specific legal rights which may vary by state, province and/or jurisdiction.

HOW TO OBTAIN WARRANTY SERVICE:
You must contact Customer Service at our toll-free number: 1-866-832-4843.
A Customer Service Representative will attempt to resolve warranty issues over the phone. If the Customer Service Representative is unable to resolve the problem, you will be provided with a case number and asked to return the product to SENSIO Inc. Attach a tag to the product that includes: your name, address, daytime contact telephone number, case number, and description of the problem. Also, include a copy of the original sales receipt. Carefully package the tagged product with the sales receipt, and send it (with shipping and insurance prepaid) to SENSIO Inc.'s address. SENSIO Inc. shall bear no responsibility or liability for the returned product while in transit to SENSIO Inc.'s Customer Service Center.

35195_35207_36208_35209_35210 Bella CanOpener IM V3 R0.indd 7 2024-09-06 9:22 AM

MEDIDAS DE SEGURIDAD IMPORTANTES

Al utilizar electrodomésticos, siempre deben cumplirse las precauciones de seguridad básicas, incluyendo las siguientes:

1. **Lea todas las instrucciones.**
2. Para protegerse del riesgo de descarga eléctrica, no sumerja el cuerpo del abrelatas, el cable ni el enchufe en agua ni en ningún otro líquido.
3. Este aparato no está diseñado para ser utilizado por personas (incluidos niños) con capacidades físicas, sensoriales o mentales reducidas, o falta de experiencia y conocimiento, a menos que estén supervisados e instruidos sobre el uso del aparato por una persona responsable de su seguridad. La supervisión cercana es necesario cuando cualquier electrodoméstico es utilizado por niños o cerca de ellos. Los niños deben ser supervisados para garantizar que no jueguen con el aparato.
4. Desenchufe el aparato del tomacorrientes cuando no esté en uso, antes de armar o desarmar y antes de limpiar. Para desconectar, agarre el enchufe y tire de la toma de corriente. Nunca tire del cable de alimentación.
5. Evite tocar las piezas móviles.
6. No utilice ningún electrodoméstico que tenga un cable o enchufe dañado, que muestre un funcionamiento defectuoso, que se haya caído o dañado de cualquier manera. Si desea obtener información sobre la revisión, reparación o el ajuste eléctrico o mecánico, llame al número gratuito de Servicio de atención al cliente.
7. El uso de aditamentos no recomendados por el fabricante puede provocar incendios, descargas eléctricas o lesiones físicas.
8. No permita que el cable cuelgue del borde de la mesa o encimera. No permita que la unidad toque superficies calientes, incluida la estufa.
9. No lo utilice al aire libre o con fines comerciales.
10. No abra latas presurizadas (tipo aerosol).
11. No abra latas de líquidos inflamables tales como combustibles de encendedor.
12. Este electrodoméstico no debe ser utilizado por personas (incluidos niños) con capacidades físicas, sensoriales o mentales reducidas, o con falta de experiencia y conocimientos, a menos que una persona responsable de su seguridad les haya brindado supervisión o instrucciones sobre su uso.
13. Se debe supervisar a los niños para evitar que jueguen con el aparato.

GUARDE ESTAS INSTRUCCIONES PARA USO DOMÉSTICO ÚNICAMENTE

35195_35207_36208_35209_35210 Bella CanOpener IM V3 R0.indd 8 2024-09-06 9:22 AM

NOTAS SOBRE EL ENCHUFE

Este electrodoméstico cuenta con un enchufe polarizado (una pata es más ancha que la otra). Para reducir el riesgo de descarga eléctrica, este enchufe encaja de una sola manera en un tomacorriente polarizado. Si el enchufe no encaja bien en el tomacorriente, delo vuelta. Si aun así no encaja, comuníquese con un electricista calificado. No realice ningún tipo de modificación al enchufe.

NOTAS SOBRE EL CABLE

a) Un cable corto de alimentación (o cable de alimentación desmontable) es suministrado para reducir el riesgo de que se enreden o se tropiecen con un cable más largo.

b) Cables de alimentación más largos y removibles o las alargadoras son disponibles y se pueden utilizarlos si se ejerce cuidado.

c) Si un cable largo y removible o una alargadora sea usado:

   1) La potencia eléctrica marcada del cordón o de la alargadora debe ser, por lo menos, tan fuerte como la potencia eléctrica del aparato;

   2) Si el aparato es del tipo con conexión a tierra, el cable o la alargadora debe ser un enchufe de 3 hojas con conexión a tierra; y

   3) El cordón debe estar dispuesto de manera que no cuelga del borde de la encimera o la mesa donde pueda ser tirado por niños o donde alguien se tropiece involuntariamente con el cable.

35195_35207_36208_35209_35210 Bella CanOpener IM V3 R0.indd 9 2024-09-06 9:22 AM

CONOZCA SU ABRELATAS

El producto puede diferir ligeramente del que aparece en las ilustraciones.

1. Palanca de corte
2. Imán
3. Cuchilla
4. Rueda de tracción
5. Carcasa frontal
6. Afilador de cuchilla
7. Carcasa trasera
8. Almacenamiento del cable





35195_35207_36208_35209_35210 Bella CanOpener IM V3 R0.indd 2024-09-06 9:22 AM

ANTES DE USAR EL ABRELATAS BELLA POR PRIMERA VEZ

1. Desempaque con cuidado el abrelatas y quite todos los materiales de empaque. Verifique el contenido y procure que todas las piezas estén presentes y que las haya recibido en buenas condiciones.
2. Manipule la palanca de corte con cuidado. La cuchilla de corte es muy filosa.
3. Lave la palanca de corte con agua y jabón antes del primer uso. Enjuague y seque completamente.
4. La base de motor se puede limpiar con un paño húmedo.

INSTRUCCIONES DE ARMADO

1. Coloque la palanca de corte en el abrelatas; para ello, mantenga alineadas las lengüetas del abrelatas con las ranuras de este. Presione la palanca de corte (vea la Figura 2).
2. Presione la palanca hacia abajo para asegurarse de haber colocado la palanca correctamente (vea la Figura 3)

Figura 2

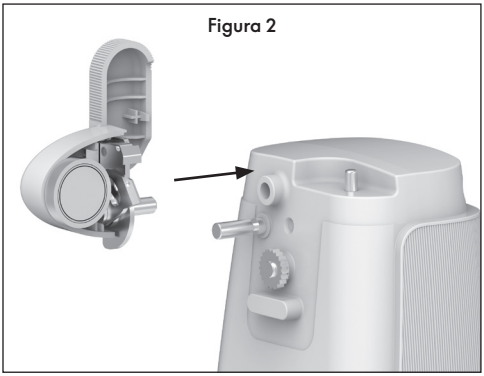

Figura 3

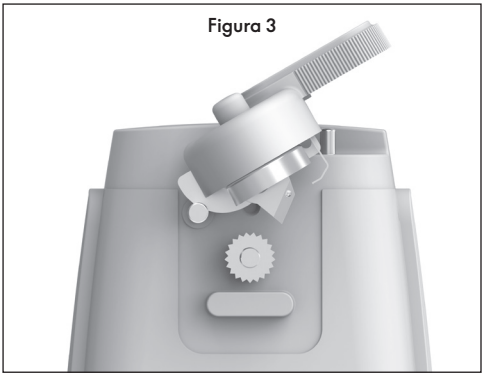

INSTRUCCIONES DE FUNCIONAMIENTO

Abrelatas

1. Levante el soporte de la cuchilla y enchufe la unidad en un tomacorriente.
2. Incline la lata hacia adelante de manera que el borde quede debajo del poste de ubicación y contra la rueda de tracción. Presione la palanca de corte hacia abajo y asegúrese de que la cuchilla quede dentro del borde (vea la Figura 4).
3. La lata girará y la cuchilla cortará y abrirá la tapa de la lata. Debido a su característica de manos libres, no es necesario mantener presionado el soporte de la cuchilla ni sostener la lata durante el corte.

   NOTA: Sostenga el abrelatas desde arriba cuando abra latas con un volumen superior a 21 onzas (595g) para evitar que se vuelque.

   Nota: La lata que require abrir debe tener un diámetro de 50 mm a 100 mm y una altura máxima de 160 mm.
4. El abrelatas se detiene automáticamente cuando la lata se abre. Para quitar la lata, sosténgala con una mano y levante el soporte de la cuchilla con la otra.

   PRECAUCIÓN: Evite tocar los bordes cortados de la lata o las tapas, ya que son filosos.
   Quite con cuidado la tapa del imán y deséchela.

   NOTA: No se deben superar los 3 minutos de uso continuo del abrelatas.
5. El cable eléctrico se puede colocar en el compartimiento para almacenamiento del cable ubicado en la parte posterior de la unidad para un almacenamiento conveniente.

   Advertencia: Solo abra latas de menos de 21 onzas (595 g) de peso con este abrelatas.

Figura 4



35195_35207_36208_35209_35210 Bella CanOpener IM V3 R0.indd 2024-09-06 9:22 AM

Consejos para abrir latas

1. No debe usar este abrelatas con latas diseñadas para abrirse con otro método, como abre fácil, tapa metálica desprendible o llave giratoria. Este abrelatas no abre latas sin bordes o latas con ángulos en punta.
2. Si el borde de la lata está abollado, abra desde otro extremo o comience la acción de corte lejos de la abolladura.
3. Las latas con uniones gruesas, bordes desparejos o formas inusuales pueden atascar el abrelatas. En ese caso, gire la lata suavemente con la mano para permitir la acción de corte.
4. Las latas con tapas de aluminio no se adhieren al imán.

Afilador de cuchillos

1. Antes de afilar un cuchillo, desenchufe la fuente de alimentación del tomacorriente.
2. Coloque el cuchillo que desea afilar en la ranura del afilador de cuchillos ubicado en la parte posterior de la unidad.
3. Para obtener mejores resultados, afile toda la extensión cuidadosamente para pasar el cuchillo por la ranura hacia adelante y hacia atrás (vea la Figura 6) hasta obtener el filo deseado.
4. Después de afilar el cuchillo, lávelo y séquelo.

   NOTA: Tenga cuidado con el cuchillo después de afilarlo.
   NOTA: Coloque con cuidado el cable de suministro de energía para evitar el daño de las hojas de cuchillo mientras afila.

Figura 5



Consejos para afilar cuchillos

1. Limpie y seque los cuchillos antes de afilarlos.
2. No intente afilar cuchillas dentadas, ya que se alisarán los bordes.
3. No intente afilar tijeras.

LIMPIEZA Y MANTENIMIENTO

1. Antes de limpiar cualquier pieza del abrelatas, desenchufe la unidad.
2. Para una limpieza fácil, quite la palanca de corte, levantándola hacia arriba. Para limpiar el ensamblaje de la cuchilla, use un paño húmedo y luego límpielo con una esponja y séquelo bien. Siga el procedimiento en sentido inverso para colocar la palanca de corte.
3. Antes de volver a colocar la palanca de corte, limpie la carcasa del abrelatas y el área alrededor de la rueda de tracción con una esponja o un paño ligeramente húmedo. Para quitar manchas rebeldes, limpie las superficies con una esponja de nailon y agua con jabón. Luego frote ligeramente con un paño limpio y húmedo hasta que la mancha desaparezca. No utilice limpiadores abrasivos sobre ninguna pieza del abrelatas, ya que podría dañar el acabado.
4. No sumerja la parte principal del abrelatas en agua; podría sufrir una descarga eléctrica.

Nota: Este producto NO es apto para lavaplatos.

35195_35207_36208_35209_35210 Bella CanOpener IM V3 R0.indd 2024-09-06 9:22 AM

bella™

GARANTÍA LIMITADA DE DOS AÑOS

Mediante la presente, SENSIO Inc. garantiza que, durante el plazo de **DOS AÑOS** a partir de la fecha de compra, este producto no presentará defectos mecánicos en el material ni en la mano de obra, y durante 90 días, no los presentará en las piezas no mecánicas. A su entera discreción, SENSIO Inc. reparará o reemplazará el producto que resulte defectuoso, o emitirá un reembolso por el producto durante el plazo de garantía.

Esta garantía es válida únicamente para el comprador minorista original a partir de la fecha de compra minorista inicial y no es transferible. Conserve el recibo de compra original, ya que se exige una prueba de compra para obtener la validación de la garantía. Las tiendas minoristas no tienen derecho a alterar, modificar ni corregir de ninguna manera los términos y condiciones de la garantía.

EXCLUSIONES:
La garantía no cubre el desgaste normal de las piezas ni el daño ocasionado por cualquiera de las siguientes causas: uso negligente del producto, uso de un voltaje o corriente incorrectos, mantenimiento de rutina inadecuado, uso contrario al de las instrucciones de funcionamiento, desarmado, reparación o alteración a cargo de personas que no sean miembros del personal calificado de SENSIO Inc. Asimismo, la garantía no cubre actos de la naturaleza, como incendios, inundaciones, huracanes o tornados.

SENSIO Inc. no asumirá responsabilidad por daños incidentales o resultantes ocasionados por la violación de cualquier garantía expresa o implícita. Salvo en la medida en que lo prohíban las leyes aplicables, cualquier garantía implícita de comerciabilidad o aptitud para un propósito particular se limita temporalmente a la duración de la garantía. Algunos estados, provincias o jurisdicciones no permiten la exclusión ni la limitación de daños incidentales o resultantes, o limitaciones sobre la duración de una garantía implícita y, por lo tanto, es posible que las exclusiones o limitaciones mencionadas no le correspondan. La garantía cubre derechos legales específicos que pueden variar de un estado, una provincia o una jurisdicción a otros.

CÓMO OBTENER EL SERVICIO DE GARANTÍA:
Debe comunicarse con el Servicio de atención al cliente a nuestro número telefónico gratuito: 1-866-832-4843. Un representante del Servicio de atención al cliente intentará resolver los problemas referidos a la garantía por teléfono. Si este no puede resolver el problema, le proporcionarán un número de caso y le solicitarán que devuelva el producto a SENSIO Inc. Adhiera una etiqueta al producto que incluya: su nombre, dirección, número telefónico de contacto durante el día, número de caso y descripción del problema. Además, incluya una copia del recibo de compra original. Envuelva cuidadosamente el producto etiquetado con el recibo de compra, y envíelo (con el envío y el seguro prepagados) a la dirección de SENSIO Inc. SENSIO Inc. no asumirá obligación ni responsabilidad alguna por el producto devuelto que esté en el trayecto hacia el Centro de servicio al cliente de SENSIO Inc.

35195_35207_36208_35209_35210 Bella CanOpener IM V3 R0.indd 13 2024-09-06 9:22 AM



For customer service questions or comments
Dudas o comentarios contactar el departamento de servicio al cliente
1-866-832-4843 / help@bellahousewares.com

MADE BY GATHER

Sensio Inc.
dba Made by Gather™
New York, NY 10016/USA

35195_35207_36208_35209_35210 R. 0