WARRANTY

DO NOT RETURN YOUR PRODUCT TO THE STORE. PLEASE CONTACT BABY TREND® FOR REPLACEMENT PARTS, SERVICE AND REPAIR.

The Baby Trend® warranty covers workmanship defects within 1 year of purchase. Any product which has been subjected to misuse, abuse, abnormal use, excessive wear and tear, improper assembly, negligence, environmental exposure, alteration or accident, or has had its serial number altered or removed invalidates all claims against the manufacturer. Any damage to property during installation is the sole responsibility of the end user. Customer Service Department can be contacted at 1 (800) 328-7363 Monday through Friday between 8:00 a.m. and 4:30 p.m. (PST). Return Authorizations are required prior to returning product(s) to Baby Trend®. Please visit http://babytrend.com/pages/limited-warranty for complete warranty details.

GARANTIA

NO DEVUELVA SU PRODUCTO A LA TIENDA. POR FAVOR CONTACTE A BABY TREND® PARA PIEZAS DE REPUESTO, SERVICIO Y REPARACION.

La garantía de Baby Trend® cubre defectos de fábrica por 1 año después de la compra. Cualquier producto que haya sido sometido a uso inadecuado, abuso, uso anormal, desgaste excesivo, montaje incorrecto, negligencia, exposición ambiental, alteración o accidente, o cuyo número de serie haya sido alterado o removido, anula todos los reclamos contra el fabricante. Cualquier daño a la propiedad durante la instalación es la exclusiva responsabilidad del usuario final. El Departamento de Servicio al Cliente está disponible llamando al 1 (800) 328-7363, de lunes a viernes de 8:00 a.m. a 4:30 p.m. (PST). Se requiere una Autorización de Devolución antes de poder devolver el o los productos a Baby Trend®. Visite http://babytrend.com/pages/limited-warranty para conocer todos los detalles de la garantía.

GARANTIE

NE PAS RETOURNER VOTRE PRODUIT AU MAGASIN. VEUILLEZ CONTACTER BABY TREND® POUR DES PIÈCES DE RECHANGE, ENTRETIEN ET RÉPARATION.

La garantie Baby Trend® couvre les défauts de fabrication dans l'année qui suit l'achat. Tout produit ayant fait l'objet d'une mauvaise utilisation, d'un abus, d'une utilisation anormale, d'une usure excessive, d'un assemblage incorrect, d'une négligence, d'une exposition à l'environnement, d'une modification ou d'un accident, ou dont le numéro de série a été modifié ou retiré, annule toute réclamation contre le fabricant. Tout dommage matériel pendant l'installation est de la seule responsabilité de l'utilisateur final. Le service à la clientèle peut être contacté au 1 (800) 328-7363 du lundi au vendredi entre 8h00 et 16h30 (PST). Une autorisation de retour est requise avant de renvoyer le(s) produit(s) à Baby Trend®. Veuillez visiter http://babytrend.com/pages/limited-warranty pour obtenir tous les détails concernant la garantie.

babytrend®

Quality • Comfort • Style

Baby Trend, Inc.
13048 Valley Blvd.
Fontana CA 92335

1-800-328-7363
(8:00am ~ 4:30pm PST)
www.babytrend.com

Read all instructions BEFORE assembly and USE of product. KEEP INSTRUCTIONS FOR FUTURE USE.

Lea todas las instrucciones ANTES de armar y USAR el producto. CONSERVE LAS INSTRUCCIONES PARA USO FUTURO.

Lisez toutes les instructions du manuel AVANT l'assemblage ou L'UTILISATION de ce produit. CONSERVEZ CES INSTRUCTIONS POUR RÉFÉRENCE ULTÉRIEURE.

Sonar Seasons Stroller

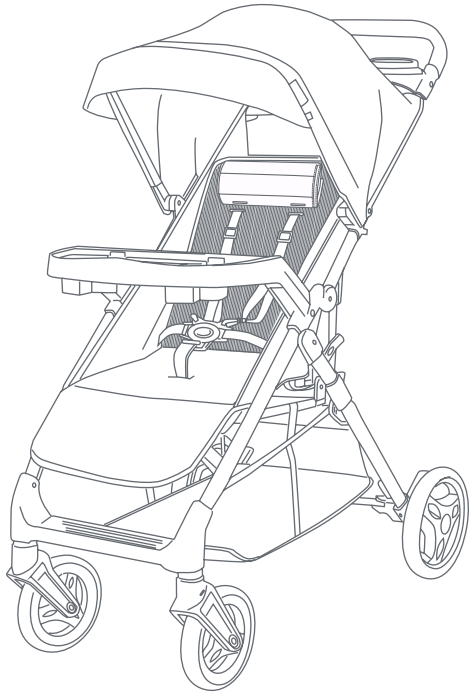

ST12XXXB
Instruction Manual
Manual de Instrucciones
Manuel d'instruction

babytrend®

Quality • Comfort • Style

Check that you have all the parts for this model before assembling the stroller.
Verifique que tenga todas las piezas para este modelo antes de montar el carrito.
Vérifiez que vous avez bien toutes les pièces pour ce modèle avant de monter la poussette.

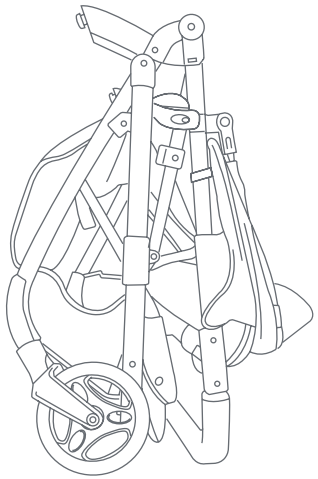

Stroller and Canopy
Carrito y Cubierta
Poussette et Canopée

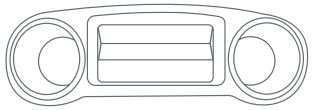

Parent Tray with Mobile Phone Inset
Bandeja de los padres con recuadro de teléfono móvil
Plateau parent avec encart de téléphone mobile

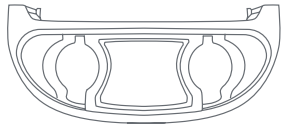

Child Tray
Bandeja Para Niños
Plateau Pour Enfant



Rear Axle Assembly
Montaje del Eje trasero
Assemblage de l'essieu arrière

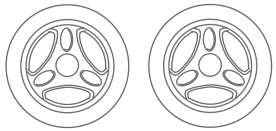

* Rear Wheels
* Ruedas Traseras
* Roue Arrière

* Wheels style may vary. * Los estilos de las ruedas pueden variar. * Les styles de roues peuvent varier.

INFANT CAR SEATS (Sold separately)
LA SILLITAS PARA EL AUTOMÓVIL (Se vende por separado)
LES SIÈGE D'AUTO POUR BÉBÉ (vendu séparément).

Copyright © 2022, Baby Trend Inc., All Rights Reserved. Todos los derechos reservados. Tous droits réservés.

PARTS PIEZAS PIÈCES

Rear Axle parts (2) caps and spare parts
Partes del eje trasero (2) tapas y piezas de repuesto
Pièces d'essieu arrière (2) capuchons et pièces de rechange

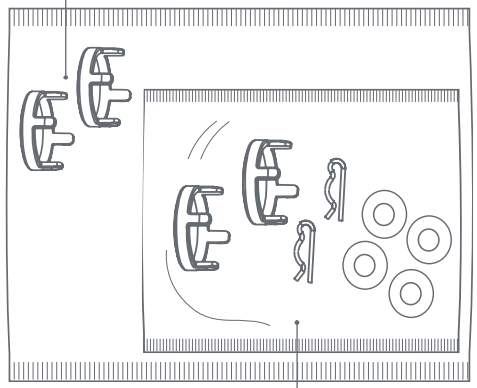

Rear Axle spare parts (2) caps, (2) pins, (4) washers
Piezas de repuesto del eje trasero (2) tapas, (2) pernos, (4) arandelas
Pièces de rechange pour l'axe arrière (2) capuchons,
(2) goupilles, (4) rondelles

Copyright © 2022 Baby Trend Inc., All Rights Reserved. Todos los derechos reservados. Tous droits réservés.

⚠ WARNING: Please follow all of these instructions to ensure the safety of your child. Keep these instructions for future reference.

⚠ WARNING: Failure to follow these instructions could result in serious injury or death. Avoid serious injury from falling or sliding out, always use the safety harness and ensure that the children are properly positioned according to these instructions.

⚠ WARNING: Never leave children unattended.

⚠ WARNING: Care must be taken when folding and unfolding the stroller to prevent finger entrapment.

CAUTION: Do not allow children near stroller while folding and unfolding.

⚠ WARNING: Wheel can detach and cause tip over. Pull on the wheel to assure it is securely attached.

⚠ WARNING: Care must be taken when folding stroller to prevent damage. Make sure all accessories, mobile phones, diaper bags or purses are removed before folding. Failure to remove items in, or on the stroller so may result in damage to the stroller or the item(s) if not removed. Baby Trend® will not be liable or warrant any damage.

Copyright © 2022, Baby Trend Inc., All Rights Reserved. Todos los derechos reservados. Tous droits réservés.

⚠ WARNING

- **CAUTION:** This single stroller is designed for one child only. Use with more than one child may cause the unbalance condition which can injure/ harm your child.
- Purses, shopping bags, parcels, diaper bags or accessory items may change the balance of the stroller and cause a hazardous, unstable condition.
- The maximum weight that can be carried in the storage basket is 5 pounds (2.27kg). Excessive weight may cause a hazardous unstable condition to exist.
- The maximum weight that can be carried in the child tray is 3 pounds (1.36 kg).
- The maximum weight that can be carried in the parent tray is 3 pounds (1.36 kg).
- Be certain the stroller is completely opened and locked in place before allowing a child near the stroller.
- The child occupant must not exceed 50 lb (22.67 kg) or over 42 inches (106.7 cm) tall when used with the maximum weight on the child tray, parent tray and basket. Do not exceed 60 lb (27.21 kg) including the weight used in the accessories. Use of the stroller and attached car seat with a total weight more than 60 lb (27.21 kg) will cause excessive wear and stress on the stroller and may cause a hazardous unstable condition to exist.
- **ALWAYS** refer to the manual located under the car seat for car seat weight limitations.
- **NEVER** use the stroller on stairways or escalators.
- **NEVER** use the stroller with roller skates, in-line skates, skateboards or bicycles.
- **NEVER** allow your stroller to be used as a toy.
- **NEVER** run or jog with this stroller.

Copyright © 2022 Baby Trend Inc., All Rights Reserved. Todos los derechos reservados. Tous droits réservés.

⚠ ADVERTENCIA: Por favor, siga todas estas instrucciones para garantizar la seguridad de su hijo Conserve estas instrucciones para referencia futura.

⚠ ADVERTENCIA: El incumplimiento de estas instrucciones podría ocasionar una lesión grave o la muerte. Evite lesiones graves por caídas o resbalones. Siempre use el arnés de seguridad y asegúrese de que los niños estén ubicados correctamente de acuerdo a estas instrucciones.

⚠ ADVERTENCIA: Nunca pierda de vista a los niños.

⚠ ADVERTENCIA: Se debe ser prudente al plegar y desplegar el carrito para evitar que queden dedos atrapados.

PRECAUCIÓN: No permita que los niños se acerquen al carrito mientras lo plega y despliega.

⚠ ADVERTENCIA: La rueda puededesprenderse y provocar un vuelco. Tire de la rueda para asegurarse de que esté bien sujeta.

⚠ ADVERTENCIA: Se debe tener cuidado al plegar el choche de bebé para evitar daños. Asegúrese de quitar todos los accesorios, teléfonos móviles, bolsas de pañales o carteras antes de doblar. Si no se quitan los elementos, se pueden dañar el cochecito o los artículos. Baby Trend® no se responsabiliza ni garantiza ningún daño.

Copyright © 2022, Baby Trend Inc., All Rights Reserved. Todos los derechos reservados. Tous droits réservés.

- **PRECAUCIÓN:** Este carrito está diseñado para un niño solamente. El uso con más de un niño podría provocar inestabilidad y lesionar o dañar a su hijo.
- Los bolsos, bolsas de compras, paquetes, bolsas de pañales o artículos accesorios podrían cambiar el equilibrio del carrito y una condición de inestabilidad peligrosa.
- El peso máximo que se puede llevar en la canasta de almacenamiento es de 5 libras (2.27 kg). El exceso de peso podría ocasionar una inestabilidad peligrosa.
- El peso máximo que se puede llevar en la bandeja para niños es de 3 libras (1.36 kg).
- El peso máximo que se puede llevar en la bandeja para padres es de 3 libras (1.36 kg).
- Procure que el carrito esté completamente abierto y bien trabado antes de permitir que un niño se acerque al mismo.
- El ocupante del niño no debe exceder 50 libras (1.36 kg) o miden más de 42 pulgadas (106.7 cm), cuando se usa con el peso máximo en la bandeja para niños, la bandeja para padres y la canasta. No exceda 60 libras (27.21 kg) incluyendo el peso de los accesorios. El uso del carrito y sillita para el automóvil atados con un peso total superior de 60 libras (27.21 kg) causará un desgaste y tensión excesivos en el carrito y podría provocar una inestabilidad peligrosa.
- **SIEMPRE** consulte el manual que se encuentra debajo del asiento del automóvil para ver las limitaciones de peso del asiento del automóvil.
- **NUNCA** use el carrito en escaleras mecánicas o comunes.
- **NUNCA** use el carrito con patines de ruedas, patines en línea, monopatines o bicicletas.
- **NUNCA** permita el uso de su carrito como un juguete.
- **NUNCA** corra o trote con esta carrito.

Copyright © 2022 Baby Trend Inc., All Rights Reserved. Todos los derechos reservados. Tous droits réservés.

⚠ AVERTISSEMENT : Prière de suivre toutes ces instructions afin d'assurer la sécurité de votre enfant. Conserver ces instructions pour consultation future.

⚠ AVERTISSEMENT : Négliger d'observer ces directives pourrait entraîner de sérieuses blessures ou même la mort. Afin d'éviter les blessures graves dues à une chute ou une glissade, toujours utiliser le harnais de sécurité et vous assurer que les enfants sont placés de façon appropriée, selon les présentes instructions.

⚠ AVERTISSEMENT : Ne jamais laisser un enfant sans surveillance.

⚠ AVERTISSEMENT : Faire attention à ne pas vous pincer les doigts en pliant et dépliant la poussette.

ATTENTION : Ne pas laisser les enfants à proximité de la poussette tout en pliant et en dépliant.

⚠ AVERTISSEMENT : Les roues peuvent se détacher et provoquer un basculement. Tirez sur les roues afin de vous assurer qu'elles sont solidement.

⚠ AVERTISSEMENT : Il faut faire attention en pliant la poussette pour éviter de l'endommager. Assurez-vous que tous les accessoires, les téléphones portables, les sacs à couches ou les sacs à main sont enlevés avant de le plier. Si vous ne retirez pas les articles dans ou sur la poussette, vous risquez d'endommager la poussette ou le produit si vous ne les enlevez pas. Baby Trend® ne sera pas responsable et ne garantira aucun dommage.

Copyright © 2022, Baby Trend Inc., All Rights Reserved. Todos los derechos reservados. Tous droits réservés.

⚠ AVERTISSEMENT

- **ATTENTION :** cette poussette est conçue pour un enfant seulement. L'utiliser avec plus d'un enfant peut provoquer un état de déséquilibre et blesser votre enfant.
- Les sacs à main, sacs à provisions, colis, sacs à couches ou accessoires peuvent modifier l'équilibre de la poussette et causer des conditions instables et dangereuses.
- Le poids maximum pouvant être porté dans le panier est de 2,27 kg (5 livres) et sur le plateau de l'enfant est 1,36 kg (3 livres) et sur le plateau parents est 1,36 kg (3 livres). L'excès de poids peut affecter l'équilibre de la poussette et la rendre instable ou dangereuse.
- Assurez-vous que la poussette est entièrement déployée et bloquée en position stable avant de laisser votre enfant s'en approcher.
- L'occupant enfant ne doit pas dépasser 22,67 kg (50 lb) ou plus de 106,7 cm (42 pouces) de hauteur lorsqu'il est utilisé avec le poids maximal sur le plateau enfant, le plateau parent et le panier. Ne dépassez pas 27,21 kg (60 lb) incluant le poids utilisé dans les accessoires. Utilisation de la poussette et du siège auto attachés avec un poids total de plus de 27,21 kg (60 lb) soumettra la poussette à l'usure et des contraintes excessives, pouvant entraîner un état instable dangereux.
- Il faut TOUJOURS faire référence au manuel localisez sous le siège auto pour les limitations de poids de siège auto.
- N'utilisez **JAMAIS** la poussette dans des escaliers ou des élévateurs.
- N'utilisez **JAMAIS** la poussette avec des patins à roulettes, des patins à roues alignées, une planche à roulettes ou une bicyclette.
- Ne laissez **JAMAIS** un enfant utiliser la poussette comme un jouet.
- **NE JAMAIS** courir ou faire du jogging avec cette poussette.

Copyright © 2022 Baby Trend Inc., All Rights Reserved. Todos los derechos reservados. Tous droits réservés.

IMPORTANT ! To ensure safe operation of your product, please follow these instructions carefully. Please keep these instructions for future reference.

IMPORTANT ! Before assembly and each use, inspect this product for damaged hardware, loose joints, missing parts or sharp edges. NEVER use if any parts are missing or broken.

IMPORTANT ! Adult assembly is required.

¡IMPORTANTE ! Para asegurar el funcionamiento seguro de su producto, siga estas instrucciones cuidadosamente. Por favor, conserve estas instrucciones para referencia futura.

¡IMPORTANTE ! Antes de armar y cada vez que vaya a usar este producto, revise que no tenga piezas de metal dañadas, uniones flojas, piezas ausentes o bordes puntiagudos. NUNCA utilice el producto con piezas ausentes o rotas.

¡IMPORTANTE ! Se requiere el montaje por parte de un adulto.

IMPORTANT ! Afin d'assurer l'utilisation sécuritaire de votre produit suivre ces instructions soigneusement. Conservez ces instructions pour référence ultérieure.

IMPORTANT ! Avant chaque utilisation ou assemblage inspecter votre produit pour vérifier s'il y a de bris, des joints lâches, des pièces manquantes ou des bords pointus. NE PAS utiliser le produit à roulettes si une pièce manque ou est brisée.

IMPORTANT ! L'assemblage par un adulte est nécessaire.

Copyright © 2022, Baby Trend Inc., All Rights Reserved. Todos los derechos reservados. Tous droits réservés.

ASSEMBLY ENSAMBLAR ASSEMBLEE

SET UP THE STROLLER FRAME
CONSTRUIR EL BASTIDOR DEL CARRITO
INSTALLER LE CADRE DE LA POUSSETTE

1) • Release the fold latch by pulling it outward (Fig. 1a) and unfold stroller frame by pulling upward on the stroller handle until the frame locks (Fig. 1b).

Rear wheels assembly:
The rear wheels **MUST** be installed prior to use.

• Libere el pestillo jalando de él hacia afuera (Fig. 1a) y despliegue el armazón del carrito tirando hacia arriba de la manija del carrito hasta que el armazón se trabe (Fig. 1b).

Ruedas traseras:
Antes del uso **SE DEBEN** instalar las ruedas traseras.

• Déverrouillez le levier de desserrage en le tirant vers l'extérieur (Fig. 1a) et déplier le cadre de la poussette en tirant vers le haut sur la poignée de la poussette jusqu'à ce que le cadre se verrouille (Fig. 1b).

Roues arrière:
Les roues arrière pour adulte **DOIVENT** être installés avant l'utilisation.

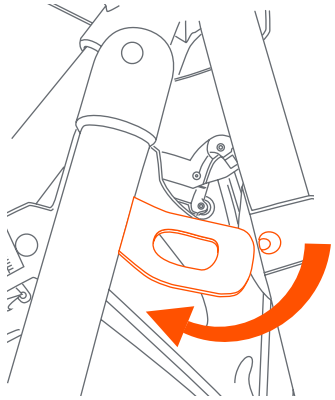

Fig. 1a

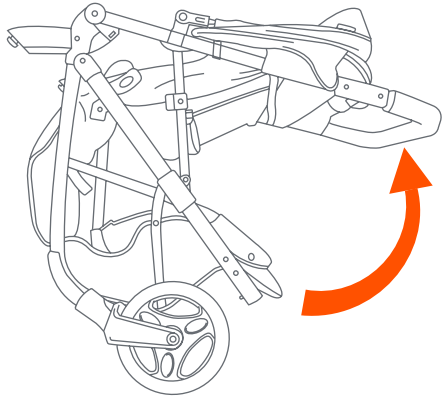

Fig. 1b

Copyright © 2022 Baby Trend Inc., All Rights Reserved. Todos los derechos reservados. Tous droits réservés.

REAR AXLE- ASSEMBLY
EJE TRASERO - MONTAJE
AXE ARRIÈRE - ASSEMBLAGE

2) • Remove the pin and 1 washer from both ends of the rear axle (Fig. 2a).

• Install the rear wheel with the auxiliary teeth inserting first (Fig. 2b).

• Retirar el perno y uno arandela de ambos extremos de las piezas del eje trasero (Fig. 2a).

• Instale la rueda trasera con los dientes auxiliares insertados primero (Fig. 2b).

• Retirer les goupilles et un rondelle des deux extrémités des pièces de l'axe arrière (Fig. 2a).

• Installez la roue arrière en insérant la dent auxiliaire en premier (Fig. 2b).

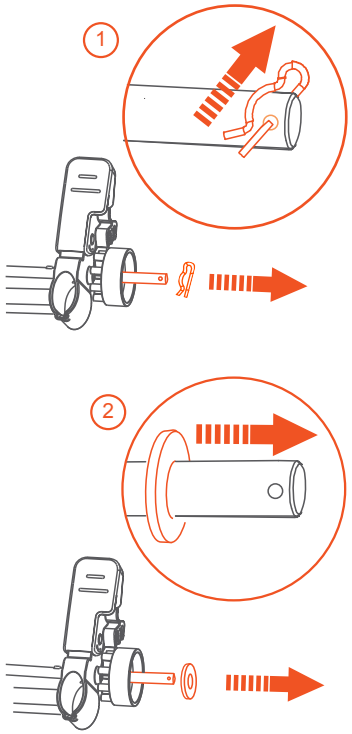

Fig. 2a

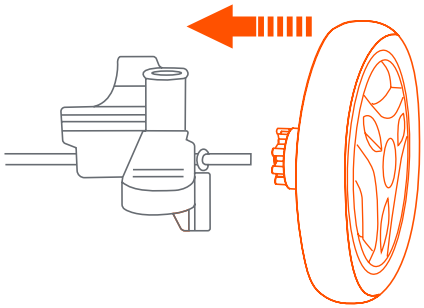

Fig. 2b

Copyright © 2022, Baby Trend Inc., All Rights Reserved. Todos los derechos reservados. Tous droits réservés.

ASSEMBLY ENSAMBLAR ASSEMBLEE

• Get the cross bar through the rear wheel and insert the second washer (Fig. 2c).

• Place the pin horizontally into the hole of the axle bar and then rotate into a vertical position (Fig. 2d).

• Pase la barra transversal por la rueda trasera e inserte la segunda arandela (Fig. 2c).

• Coloque el perno horizontalmente dentro del agujero de la barra del eje y luego rótelo a una posición vertical (Fig. 2d).

• Passez la barre transversale dans la roue arrière et insérez la deuxième rondelle (Fig. 2c).

• Insérer la roue arrière dans l'axe. La pousser complètement, puis insérer la rondelle grand (Fig. 2d).

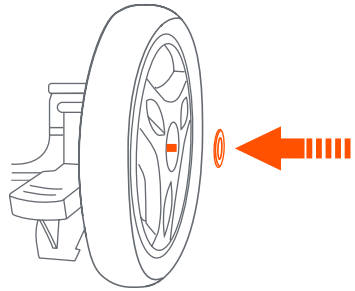

Fig. 2c

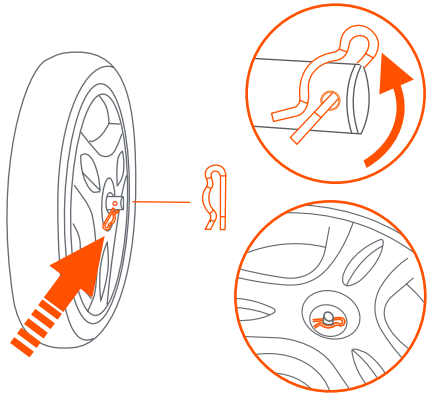

Fig. 2d

Copyright © 2022 Baby Trend Inc., All Rights Reserved. Todos los derechos reservados. Tous droits réservés.

- (1) Align the tabs on the cap with the holes on the wheels. (2) Push the cap into the wheel to close the axle assembly.
  NOTE: Press firmly with your palm to press the cap in completely (Fig. 2e).

- Repeat for the other side.

- (1) Alinee las pestañas de la tapa con los orificios de las ruedas. (2) Empuje la tapa dentro de la rueda para cerrar el montaje del eje.
  NOTA: presione firmemente con su palma para introducir la tapa por completo (Fig. 2e).

- Repita los pasos en el otro lado.

- (1) Alignez les languettes du capuchon avec les trous des roues. (2) Pousser le capuchon dans la roue pour fermer l'assemblage de l'axe.
  REMARQUE: Pousser fermement avec la paume de votre main sur le capuchon pour l'insérer entièrement (Fig. 2e).

- Répéter ces étapes pour l'autre côté.

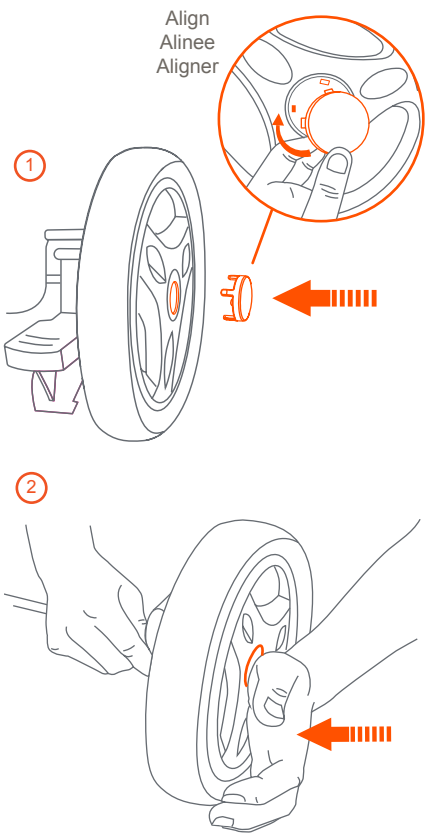

Fig. 2e

Copyright © 2022, Baby Trend Inc., All Rights Reserved. Todos los derechos reservados. Tous droits réservés.

ASSEMBLY ENSAMBLAR ASSEMBLEE

- Place the rear legs over the axle with wheels and apply downward pressure on both sides. Ensure both sides lock into place (Fig. 2f).

- Coloque las patas traseras sobre el eje con ruedas y aplique presión hacia abajo en ambos lados. Asegúrese de que ambos lados se fijan en su lugar (Fig. 2f).

- Placez les pieds arrière sur l'essieu avec les roues et appliquez une pression vers le bas des deux côtés. Assurezvous que les deux côtés se verrouillent en place (Fig. 2f).

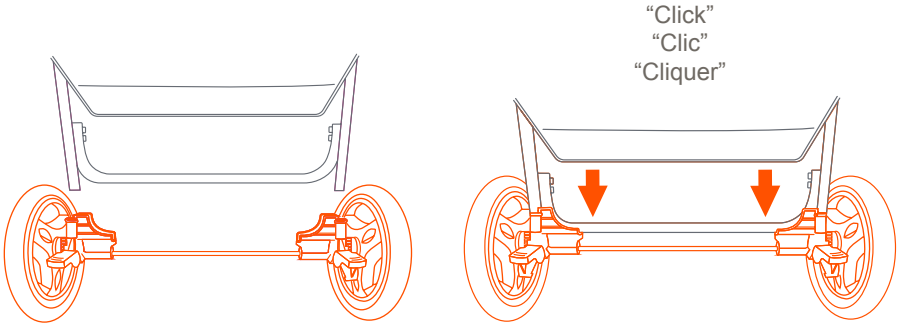

Fig. 2f

NOTE: Pull on the front and rear wheels to ensure all are securely attached to the stroller. NEVER use stroller if wheels do not lock into place. If you need assistance, please contact our customer service department at 1-800-328-7363, Monday-Friday, between 8:00 a.m. and 4:30 p.m. PST. www.babytrend.com/contact-us

NOTA: tire de la rueda delantera y las trasera para cerciorarse de que están insertadas de manera segura al carrito. NUNCA use el carrito si las ruedas no se traban correctamente. Si necesita ayuda, comuníquese con nuestro departamento de servicio al cliente al 1-800-328-7363, de lunes a viernes, en el horario de 8:00 a.m. a 4:30 p.m., Hora Estándar del Pacífico. www.babytrend.com/contact-us

REMARQUE: Tirez sur la roue avant et arrière pour vérifier qu'elle est bien fixée à la poussette. NE JAMAIS utiliser la poussette si les roues ne bloquent pas en place. Pour obtenir une aide immédiate, veuillez téléphoner à notre service à la clientèle au 1-800-328-7363, entre 8 h 00 et 16 h 00 HNP, du lundi au vendredi. www.babytrend.com/contact-us

Copyright © 2022 Baby Trend Inc., All Rights Reserved. Todos los derechos reservados. Tous droits réservés.

MOBILE PHONE POSITIONING PARENT TRAY
BANDEJA PARA TELÉFONOS MÓVILES DE LOS PADRES
PORTE-TÉLÉPHONE MOBILE POUR LE POSITIONNEMENT-DU PLATEAU PARENT

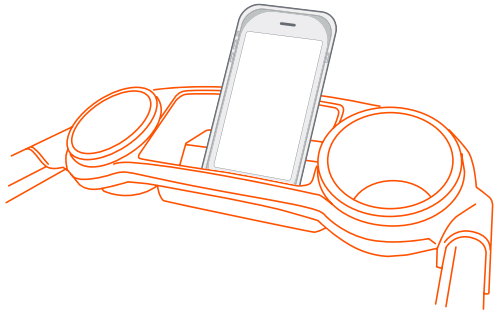

⚠ WARNING: Do not place hot liquids or more than 3 lb (1.36 kg) in the parent tray. Serious burns or unstable conditions can result.

⚠ WARNING: Care must be taken when folding stroller to prevent damage. Make sure all accessories, mobile phones, diaper bags or purses are removed before folding. Failure to remove items in, or on the stroller may result in damage to the stroller or the item(s) if not removed. Baby Trend® will not be liable or warrant any damage.

⚠ ADVERTENCIA: No coloque líquidos calientes ni más de 3 lb (1.36 kg) libras sobre la bandeja para padres, ya que podría causar quemaduras graves o inestabilidad.

⚠ ADVERTENCIA: Se debe tener cuidado al plegar el choche de bebé para evitar daños. Asegúrese de quitar todos los accesorios, teléfonos móviles, bolsas de pañales o carteras antes de doblar. Si no se quitan los elementos, se pueden dañar el cochecito o los artículos. Baby Trend® no se responsabiliza ni garantiza ningún daño.

⚠ AVERTISSEMENT: Ne placez pas de liquides chauds ou plus de 1,36 kg (3 lb) sur le plateau parents. De brûlures graves ou des conditions rendant le plateauinstable pourraient en résulter.

Copyright © 2022, Baby Trend Inc., All Rights Reserved. Todos los derechos reservados. Tous droits réservés.

ASSEMBLY ENSAMBLAR ASSEMBLEE

⚠ AVERTISSEMENT: Il faut faire attention en pliant la poussette pour éviter de l'endommager. Assurez-vous que tous les accessoires, les téléphones portables, les sacs à couches ou les sacs à main sont enlevés avant de le plier. Si vous ne retirez pas les articles dans ou sur la poussette, vous risquez d'endommager la poussette ou le produit si vous ne les enlevez pas. Baby Trend® ne sera pas responsable et ne garantira aucun dommage.

3) • **To Insert Parent Tray:** Locate the 3 open slots on the tray and face them toward the canopy.

• Align the parent tray tabs to the inner tabs on both sides of the stroller. Press the tray down firmly until both tabs click into position. See **Diagram A**.

• **Colocación de la bandeja para padres:** Localice las 3 ranuras abiertas de la bandeja y colóquelo en dirección a la cubierta.

• Alinee las pestañas de la bandeja para padres principal con las pestañas internas de ambos lados del carrito. Presione la bandeja firmemente hasta que ambas pestañas encajen en su posición Ver el **Diagrama A**.

• **Pour insérer le plateau pour parents :** Localisez les 3 emplacements ouverts du plateau et le placer face tournée vers l'auvent.

• Alignez les onglets du plateau pour parents sur les onglets intérieurs des deux côtés de la poussette. Appuyez fermement sur le plateau jusqu'à ce que les deux onglets cliquent en position. Voir **Schéma A**.

Copyright © 2022 Baby Trend Inc., All Rights Reserved. Todos los derechos reservados. Tous droits réservés.

Diagram A - Parent Tray Insertion Direction
Diagrama A - Dirección de Inserción de la Bandeja para Padres
Schéma A - Direction d'insertion du plateau parent

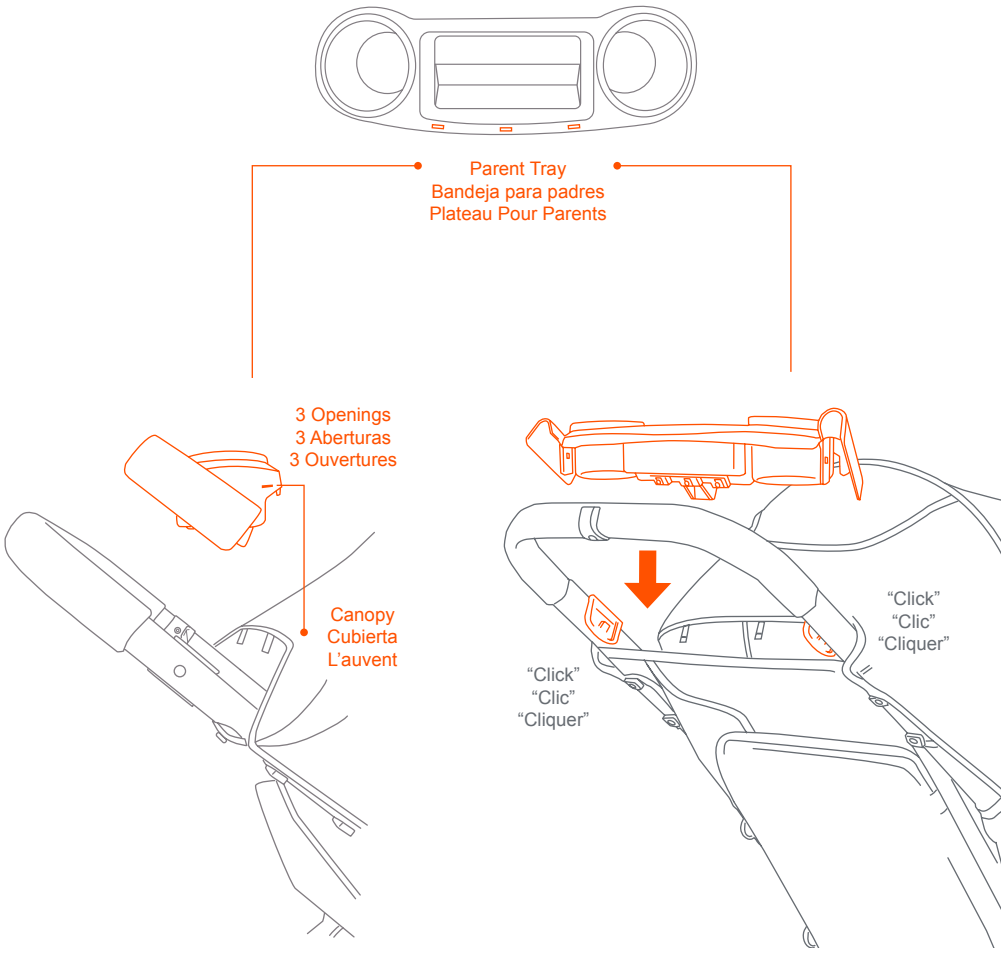

Copyright © 2022, Baby Trend Inc., All Rights Reserved. Todos los derechos reservados. Tous droits réservés.

ASSEMBLY ENSAMBLAR ASSEMBLEE

REAR CANOPY ATTACHMENT TO PARENT TRAY
ACCESORIO DE LA CUBIERTA TRASERA PARA LA BANDEJA PARA PADRES
FIXATION DE L'AUVENT ARRIÈRE AU PLATEAU PARENT

4) • Insert the center elastic band into the tray. From the underside hook it to the tray tab. Repeat for the side elastic bands (Fig. 4a).

• Underneath the frame secure the canopy sides with the bands (Fig. 4b). Fasten each hook and strap onto the stroller frame (Fig. 4c).

• Inserte la banda elástica central en la bandeja. Desde la parte inferior, engánchela en la lengüeta de la bandeja. Repita la acción para las bandas elásticas laterales (Fig. 4a).

• Por debajo de la estructura, sujete los laterales de la cubierta con las bandas (Fig. 4b). Sujete cada gancho y correa en el marco de la carriola (Fig. 4c).

• Insérez l'élastique central dans le plateau. Du dessous, accrochez-le à la languette du plateau. Répétez ces étapes pour les élastiques latéraux (Fig. 4a).

• Sous le cadre, attachez les côtés de l'auvent avec les élastiques (Fig. 4b). Attachez chaque crochet et sangle sur le châssis de la poussette (Fig. 4c).

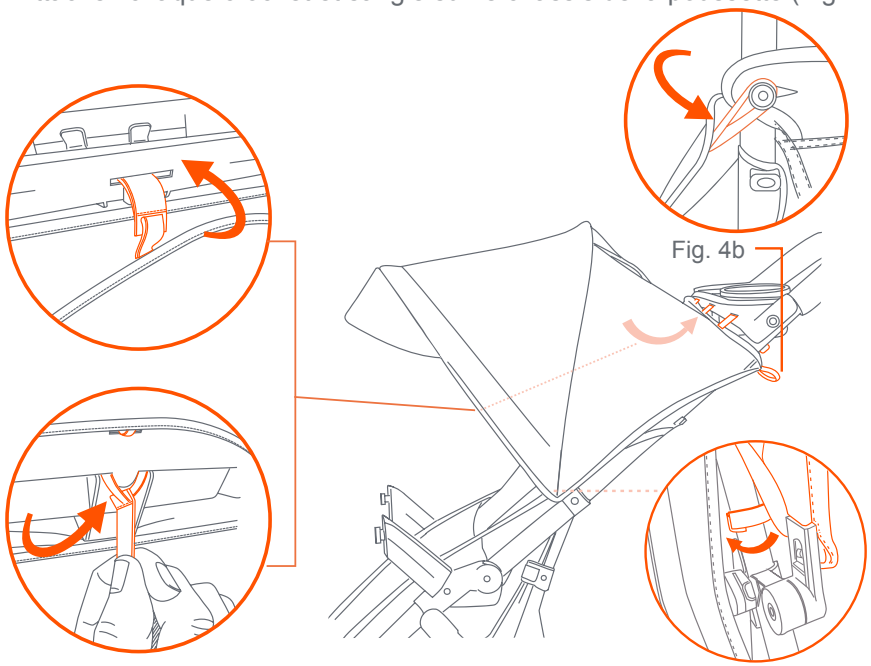

Fig. 4a

Fig. 4c

Copyright © 2022 Baby Trend Inc., All Rights Reserved. Todos los derechos reservados. Tous droits réservés.

- Pull the canopy edge forward or backwards to open and close (Fig. 4d).
- Fold canopy visor out for additional shade or fold inward when not in use (Fig. 4e).
- Empujela cubierta del borde hacia adelante o hacia atrás para abrir y cerrar (Fig. 4d).
- Pliegue el visor de la cubierta hacia afuera para que dé más sombra o pliéguelo hacia adentro cuando no esté en uso (Fig. 4e).
- Poussez l'auvent du bord vers l'avant ou vers l'arrière pour ouvrir et ferme (Fig. 4d).
- Déplier le pare-soleil de l'auvent pour de l'ombrage supplémentaire, sinon le plier vers l'intérieur entre les utilisations (Fig. 4e).

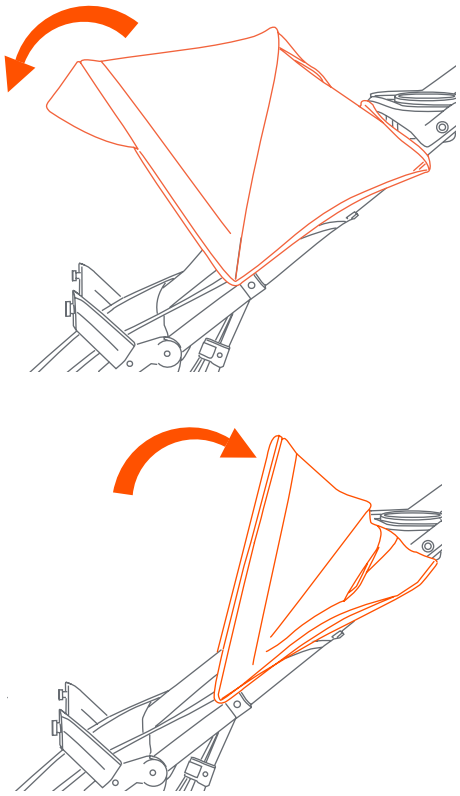

Fig. 4d

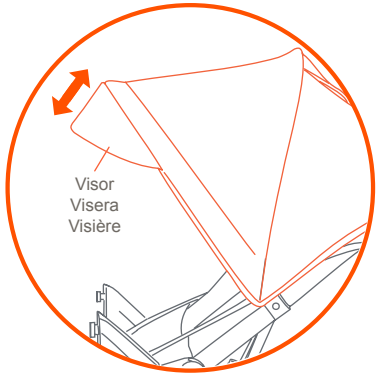

Fig. 4e

Copyright © 2022, Baby Trend Inc., All Rights Reserved. Todos los derechos reservados. Tous droits réservés.

ASSEMBLY ENSAMBLAR ASSEMBLEE

- **Parent tray removal:** Remove the elastic bands by reversing Step 4 (Fig. 4a). Under the stroller frame locate the parent tray tabs. Press them inwards and lift up the tray from the housing (Fig. 4e).
- **Extracción de le bandeja para padres:** Retire las bandas elásticas revirtiendo el Paso 4 (Fig. 4a). Ubique las pestañas de la bandeja para padres que se encuentran debajo de la estructura del carrito. Presiónelas y levante la bandeja de la carcaza (Fig. 4e).
- **Retrait du lateau pour parent:** Retirez les élastiques en inversant l'étape 4 (Fig. 4a). Sous le cadre de la poussette, localisez les onglets du plateau pour parent. Poussez-les vers l'intérieur et soulevez le plateau du boîtier (Fig. 4e).

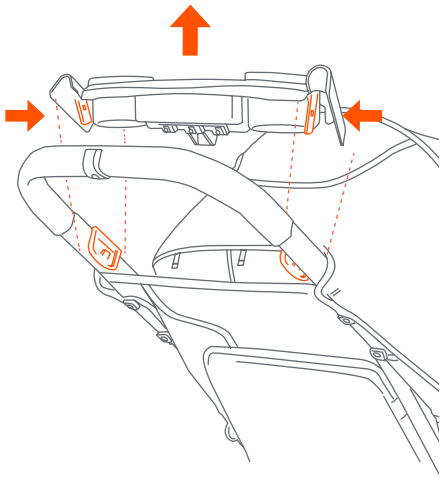

Fig. 4e

Copyright © 2022 Baby Trend Inc., All Rights Reserved. Todos los derechos reservados. Tous droits réservés.

Diagram B - Parent Tray Cut Away and Phone Accommodation

Diagrama B - Recorte de la Bandeja para Padres y Acomodación del Teléfono Móvil

Schéma B - Découpe du plateau parent et Support du téléphone cellulaire

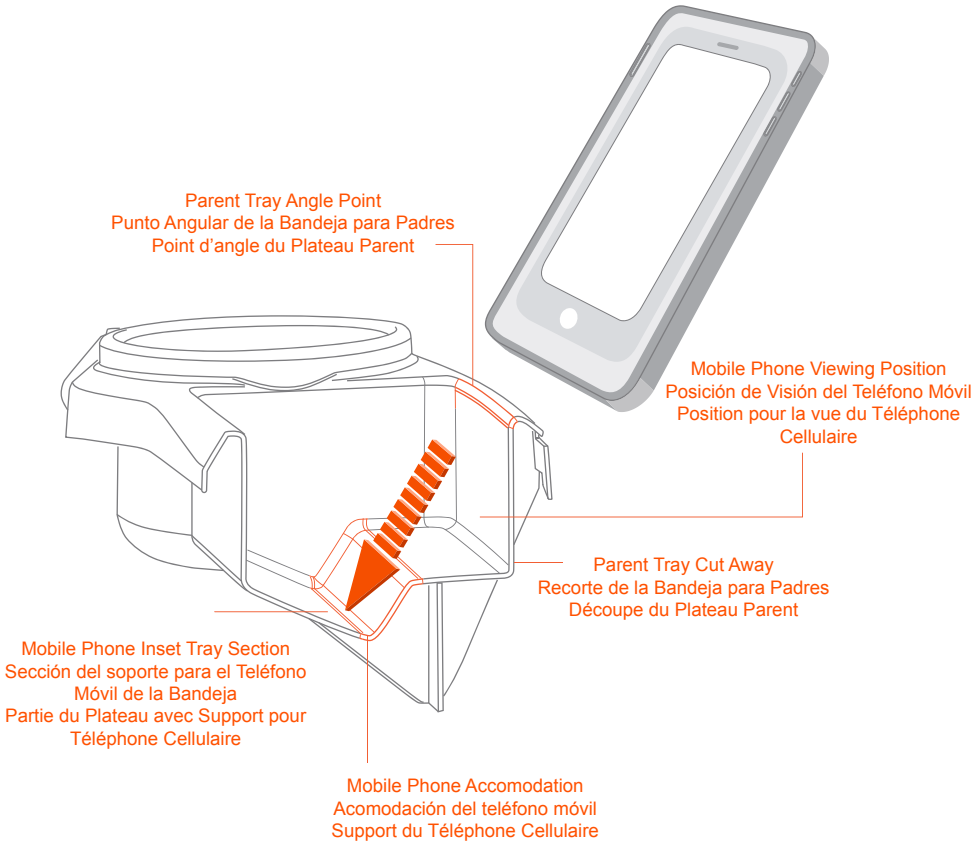

Copyright © 2022, Baby Trend Inc., All Rights Reserved. Todos los derechos reservados. Tous droits réservés.

ASSEMBLY ENSAMBLAR ASSEMBLEE

- **Mobile phone Inset tray:** Place mobile phone into the inset tray section. Ensure the phone gets accommodated correctly and rest it against the angle point of the tray. See **Diagram B**.
  NOTE: The positioner may not accommodate all mobile phones or other devices. Do not use positioner as a secure holder when not in use or if your phone is loose or is too large**.**

- **Soporte de la bandeja para teléfono móvil:** Coloque el teléfono móvil en la sección del soporte de la bandeja. Verifique que el teléfono se acomode correctamente y se apoye contra el punto angular de la bandeja. Vea **Diagrama B.**
  NOTA: El posicionador puede no admitir todos los teléfonos móviles o dispositivos. No use el posicionador como un soporte seguro cuando no esté en uso o si su teléfono está suelto o si es demasiado grande.

- **Téléphone portable Plateau avec Support :** Placez le téléphone cellulaire dans la partie creuse du plateau. Assurez-vous que le téléphone est bien placé et posez-le contre le point en angle du plateau. Voir **Schéma B**.
  REMARQUE : Le positionneur ne peut pas s'adapter à tous les téléphones mobiles ou appareils. N'utilisez pas le positionneur comme support de fixation si vous ne l'utilisez pas ou si votre téléphone est lâche ou trop grand.

Copyright © 2022 Baby Trend Inc., All Rights Reserved. Todos los derechos reservados. Tous droits réservés.

CHILD TRAY
BANDEJA PARA NIÑOS
PLATEAU POUR ENFANT

⚠ WARNING: The child's tray is not a restraint device: always secure your child with the seat harness. DO NOT lift the stroller by the child's tray. Use care when child is in the stroller and securing the front tray. Do not place hot liquids or more than 3 pounds (1.36 kg) in the child tray. Serious burns or unstable conditions could result.

⚠ ADVERTENCIA: La bandeja para niños no es un dispositivo de restricción: siempre sujete a su hijo con el arnés de seguridad. NO use la bandeja para niños para levantar el carrito. Sea prudente al colocar la bandeja para niños en el carrito cuando haya un niño en el carrito. No coloque líquidos calientes ni más de 3 libras (1.36 kg) sobre la bandeja para niños, ya que podría causar quemaduras graves o inestabilidad.

⚠ AVERTISSEMENT : Le plateau de l'enfant n'est pas une ceinture de sécurité, toujours attacher votre enfant avec la harnais de siège de sécurité. Ne pas soulever la poussette par la plateau enfant. Soyez prudent lorsque vous attachez le plateau à la poussette avec un enfant dedans. Ne placez pas de liquides chauds ou plus de (1,36 kg) 3 livres sur le plateau pour enfant. De brûlures graves ou des conditions rendant le plateau instable pourraient en résulter.

Copyright © 2022, Baby Trend Inc., All Rights Reserved. Todos los derechos reservados. Tous droits réservés.

ASSEMBLY ENSAMBLAR ASSEMBLEE

5) • **To attach the child tray:** Push the tray downward into the connectors (Fig. 5a). Check that the tray is securely latched in place.

• **To access the child seat**: Push one release and lift up the tray simultaneously (Fig. 5b). Either side of the child tray will lift and rotate out of the way to allow access to the front seat.

• **Para colocar la bandeja para niños:** Presione la bandeja dentro de los conectores (Fig. 5a). Verifique que la bandeja esté bien enganchada en su lugar.

• **Para tener accesso al asiento:** Oprima una traba y levante la bandeja a la vez (Fig. 5b). Se levantará cualquiera de los lados de la bandeja para niños y girará hacia arriba para permitir el acceso al asiento delantero.

• **Pour attacher le plateau de l'enfant :** Poussez le plateau vers le bas dans les connecteurs (Fig. 5a). Vérifiez que le plateau est bien verrouillé en place.

• **Pour accéder au siège pour enfant :** Poussez un levier de dégagement et soulevez le plateau simultanément (Fig. 5b). Un des deux côtés du plateau pour enfant se soulève et tourne en libérant la voie pour accéder aux siège.

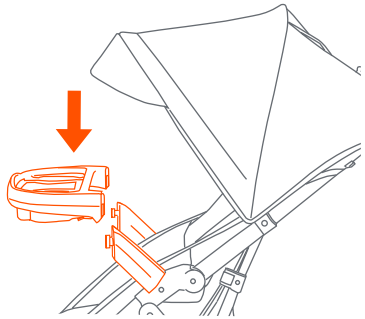

Fig. 5a

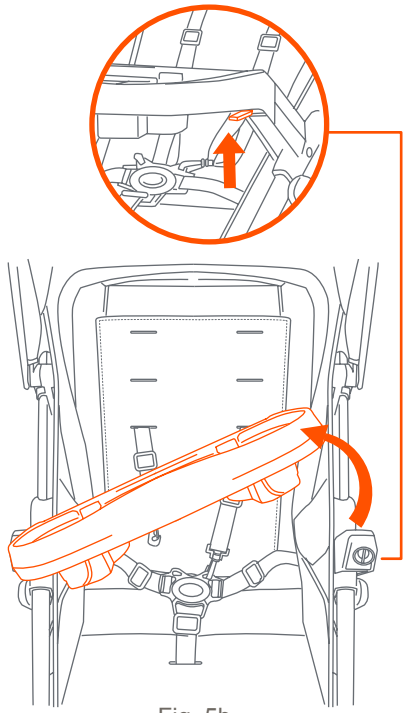

Fig. 5b

Copyright © 2022 Baby Trend Inc., All Rights Reserved. Todos los derechos reservados. Tous droits réservés.

- **To remove the child tray:** Push to release both ends and lift up the tray simultaneously (Fig. 5c).
- **Para retirar la bandeja para niños:** Presione para liberar ambos extremos y levante la bandeja a la vez (Fig. 5c).
- **Pour retirer le plateau enfant :** Poussez pour dégager les deux extrémités et soulevez le plateau simultanément (Fig. 5c).

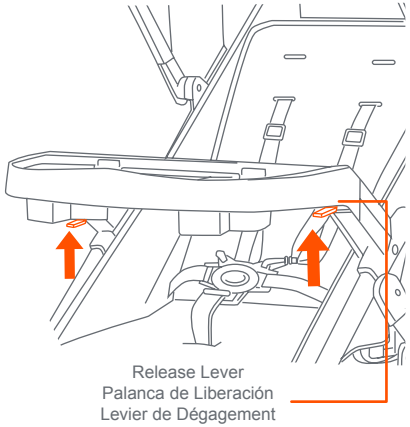

Fig. 5c

STORAGE BASKET
CESTA DE ALMACENAMIENTO
PANIER DE RANGEMENT

6) • **Check Straps:** Ensure that all straps with snap closures are attached correctly. **NOTE:** Always secure straps as shown in (Fig. 6a).
- **Verificar las correas:** Verifique que todas las correas con cierres a presión estén sujetas correctamente. **NOTA:** Siempre sujete las correas como se muestra en (Fig. 6a).
- **Vérifiez les sangles :** Assurez-vous que toutes les sangles avec fermeture à bouton pression sont bien attachées. **REMARQUE:** Attachez toujours les sangles comme illustrées dans (Fig. 6a).

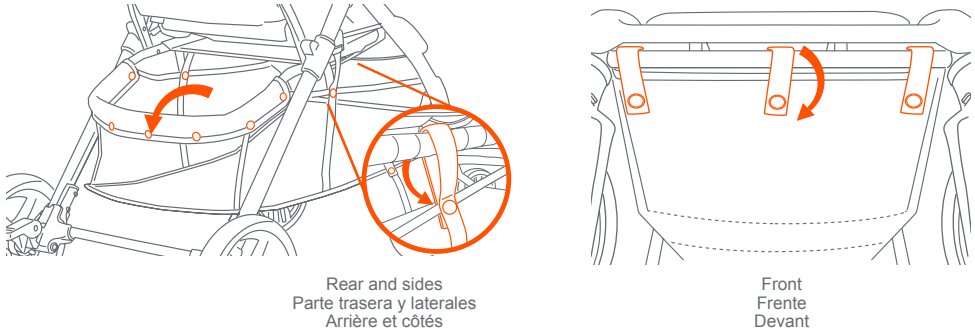

Fig. 6a

Copyright © 2022, Baby Trend Inc., All Rights Reserved. Todos los derechos reservados. Tous droits réservés.

ASSEMBLY ENSAMBLAR ASSEMBLEE

- **Basket Access / Flip-Up Leg Rest:** Lift the leg rest to access the storage basket from the front side (Fig. 6b).
NOTE: Lift leg rest from the edge, and always close the storage basket front access when not in use.
- **Acceso A La Canasta / Reposapiés Desplegable:** Para acceder a la canasta de almacenamiento, abra el cierre que se encuentra debajo del apoyapiés y levántelo (Fig. 6b).
NOTA: Levante el reposapiernas desde el borde, y siempre cierre el frente acceso de la canasta de almacenamiento cuando no esté en uso.
- **Accès Au Panier / Repose-Jambes Relevable:** Pour accéder au panier de rangement, défaire l'attache sous le repose-pieds et soulever (Fig. 6b).
REMARQUE : Soulevez le repose-jambes du bord, et fermer l'accès avant du panier de rangement.

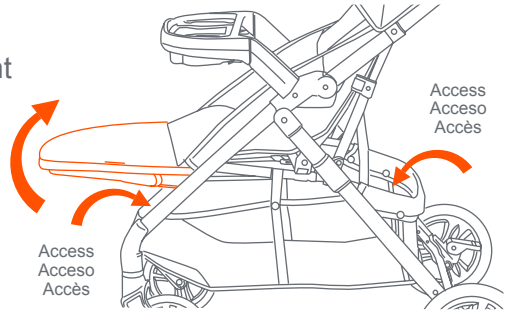

Fig. 6b

Copyright © 2022 Baby Trend Inc., All Rights Reserved. Todos los derechos reservados. Tous droits réservés.

AIR FLOW FEATURE
FUNCIÓN FLUJO DE AIRE
AIR FLOW FEATURE
FUNCIÓN FLUJO DE AIRE
DISPOSITIF DE CIRCULATION D'AIR

7) • Unhook the shoulder straps to pass them through the padding (Fig. 7a). Roll the padding neatly to apply the hook and loop fastener, located on the top of the seat pad (Fig. 7b).

• Reverse to close the air flow feature (Fig. 7a).
NOTE: For harness straps instructions see Step 10.

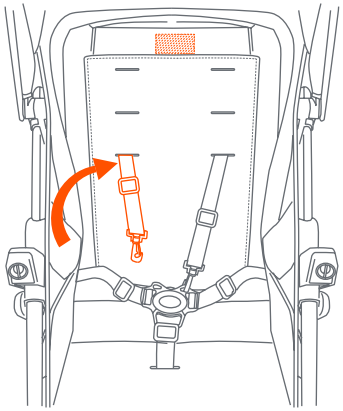

Fig. 7a

• Desenganche las correas del hombro para pasarlas por el relleno (Fig.7a). Enrolle el relleno prolijamente para aplicar el cierre de velcro que se encuentra en la parte superior del relleno del asiento (Fig. 7b).

• Revierta los pasos para cerrar la función de flujo de aire (Fig. 7a).
NOTA: Para las instrucciones sobre las correas del arnés, lea el Paso 10.

• Décrochez les sangles d'épaule pour les faire passer dans le rembourrage (Fig. 7a). Roulez le rembourrage soigneusement pour placer la fermeture autoagrippante, située dans le haut du coussin du siège (Fig. 7b).

• Faites l'inverse pour fermer le dispositif de circulation d'air (Fig. 7a).
REMARQUE: Voir l'étape 10 pour les instructions pour les sangles du harnais.

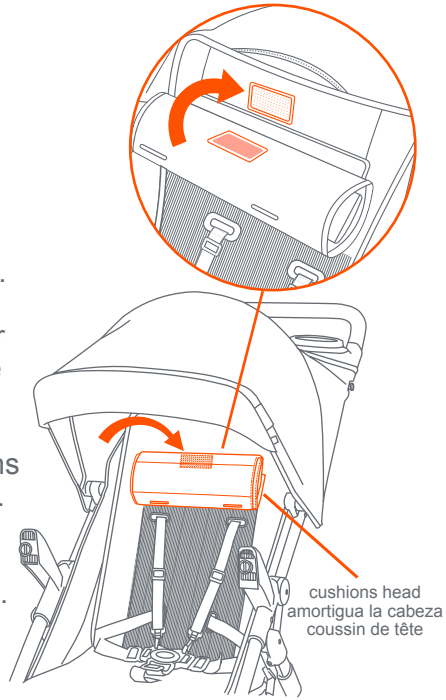

Fig. 7b

Copyright © 2022, Baby Trend Inc., All Rights Reserved. Todos los derechos reservados. Tous droits réservés.

FEATURES CARACTERÍSTICAS FONCTIONNALITÉS

HIDE THE BACK PADDING
OCULTE EL RELLENO DEL RESPALDO
DISSIMULER LE REMBOURRAGE DU DOSSIER

NOTE: Ensure the button strap behind the stroller is unsnapped and unhooked from the loop.
NOTA: Verifique que la correa con botón ubicada detrás del carrito esté desabrochada y suelta de la presilla.
REMARQUE: Assurez-vous que la sangle à bouton derrière la poussette est détachée et décrochée de la boucle.

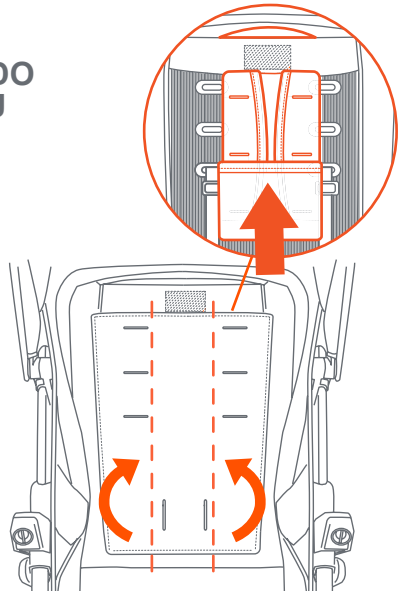

Fig. 7c

• To roll up flat and compact, feed the side sections through the top center opening (Fig. 7c).

• Feed the padding through the opening gap as shown (Fig. 7d). Then pull the padding out and unfold from behind the stroller.

• Para enrollar de forma plana y compacta, pase las secciones laterales a través de la abertura central superior (Fig. 7c).

• Pase el relleno por la apertura como se muestra en (Fig. 7d). Luego tire del relleno hacia fuera y despliéguelo desde la parte trasera del carrito.

• Pour enrouler à plat et compact, faites passer les sections latérales par l'ouverture centrale supérieure (Fig. 7c).

• Faites passer le rembourrage dans la fente d'ouverture comme illustré (Fig. 7d). Retirez ensuite le rembourrage et dépliez-le de derrière la poussette.

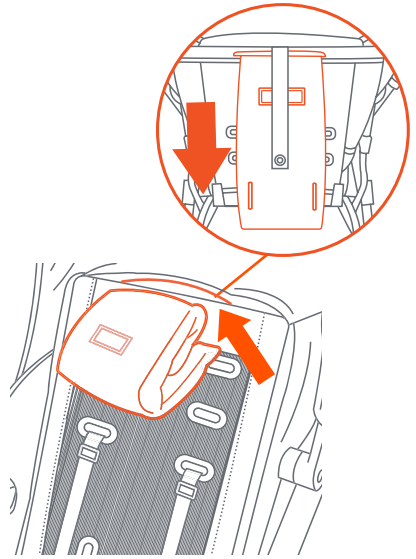

Fig. 7d

Copyright © 2022 Baby Trend Inc., All Rights Reserved. Todos los derechos reservados. Tous droits réservés.

- Fold the padding tightly by rolling it upward (Fig. 7e).
  (1) Use the button strap to hook and loop. (2) Snap the button when finished.
- To undo, reverse the steps above.
- Pliegue el relleno bien ajustado enrollándolo hacia arriba (Fig. 7e).
  (1) Use la correa con botón para abrochar. (2) Oprima el botón cuando termine.
- Para deshacer, invierta los pasos anteriores.
- Pliez le rembourrage solidement en le roulant vers le haut (Fig. 7e).
  (1) Utilisez la sangle à bouton pour l'accrocher. (2) Attachez le bouton lorsque vous avez terminé.
- Pour annuler, inversez les étapes ci-dessus.

Back of the stroller
Parte posterior de la silla de paseo
L'arrière de la poussette

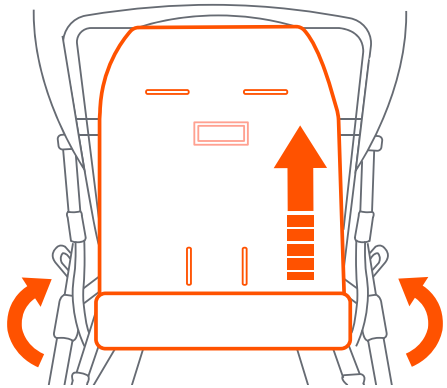

Fig. 7e

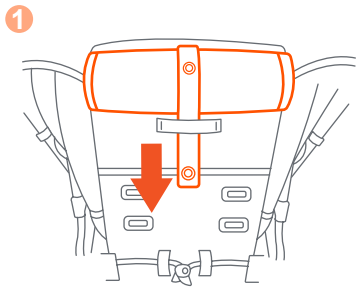

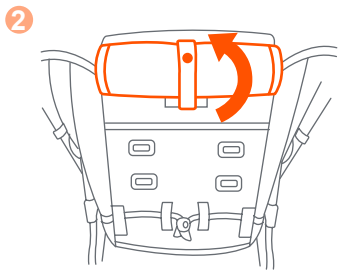

Copyright © 2022, Baby Trend Inc., All Rights Reserved. Todos los derechos reservados. Tous droits réservés.

SECURING THE SEAT FABRIC
SUJECIÓN DE LA TELA DEL CARRITO
FIXATION DU TISSU À LA POUSSETTE

8) • **If assembly required:** Feed the rear recline clip and the seat fabric through the appropiate hook and loop slots on the stroller frame (Fig. 8a).

- Ensure the safety straps underneath the rear seat are secured through the appropiate slots (Fig. 8b).
- **Si requiere montaje:** Pase el gancho de reclinación trasera y la tela del asiento por las ranuras apropiadas de velcro en el armazón del carrito (Fig. 8a).
- Verifique que las correas de seguridad debajo del asiento trasero estén sujetas por las ranuras apropiadas (Fig. 8b).
- **Instructions d'assemblage, au besoin:** Bouclez les sangles en tissu du siège sous le siège et tirez sur l'excès de sangle pour serrer (Fig. 8).
- Assurez-vous que les sangles de sécurité sous le siège arrière sont fixées dans les fentes appropriées (Fig. 8b).

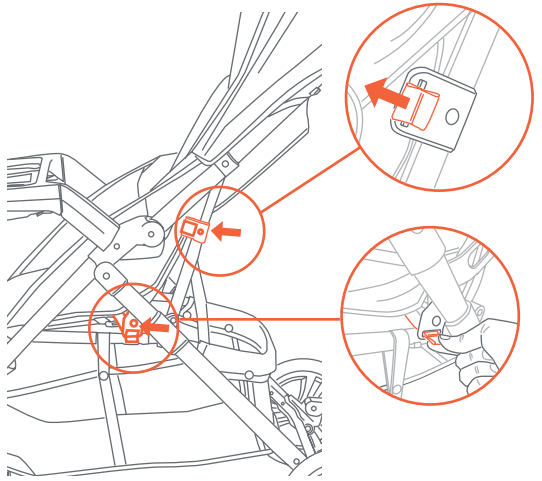

Fig. 8a

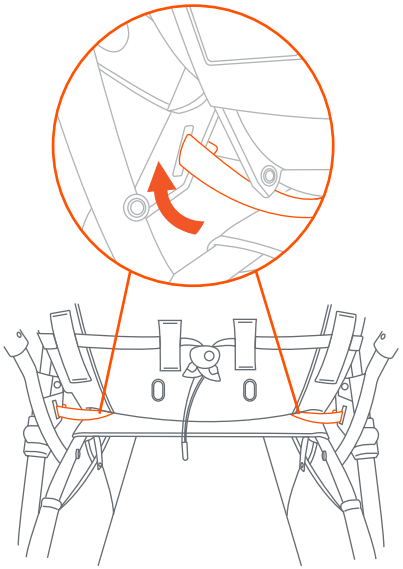

Fig. 8b

Copyright © 2022 Baby Trend Inc., All Rights Reserved. Todos los derechos reservados. Tous droits réservés.

REAR BRAKES
FRENOS TRASEROS
FREINS ARRIÈRE

⚠ WARNING: Always set brakes when the stroller is not being pushed so that the stroller will not roll away. NEVER leave stroller unattended on a hill or incline as the stroller may slide down the hill.

⚠ ADVERTENCIA: Siempre aplique los frenos cuando el carrito no esté siendo empujado, para impedir que ruede fuera de su alcance. Nunca deje el carrito desatendido en una colina o pendiente, ya que podría deslizarse pendiente abajo.

⚠ AVERTISSEMENT: Toujours engager les freins lorsque la poussette est en position d'arrêt, afin qu'elle soit bien stabilisée. Ne JAMAIS laisser la poussette sans surveillance sur une côte ou en position inclinée, car ellepourrait glisser vers le bas.

9) • Press down the brake levers to engage and lift up on the brake levers to release. The stroller may require forward or rearward movement in order to engage the brake. Check that the brakes are properly applied (Fig. 9).

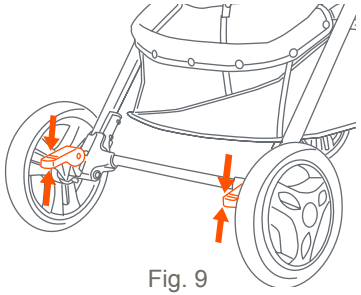

Fig. 9

• Presione hacia abajo las manetas de freno para enganchar y levante suavemente la palanca del freno para soltarlo. El carrito podría requerir un movimiento hacia delante o hacia atrás para activar el freno. Verifique que los frenos estén aplicados correctamente (Fig. 9).

• Appuyez sur les leviers de frein pour enclencher et pour desserrer, soulevez légèrement le levier de frein. Il peut être nécessaire de bouger la poussette vers l'avant ou l'arrière afin de serrer le frein. Vérifiez que les freins sont correctement engagés (Fig. 9).

Copyright © 2022, Baby Trend Inc., All Rights Reserved. Todos los derechos reservados. Tous droits réservés.

SAFETY SEGURIDAD SÉCURITÉ

SECURE THE CHILD
PARA SUJETAR AL NIÑO
POUR ATTACHER L'ENFANT

⚠ WARNING: Avoid serious injury from falling or sliding out. Always use the safety harness.

STRANGULATION HAZARD: Child can strangle in loose safety harness. Never leave child in seat when safety harness is loose or undone.

⚠ ADVERTENCIA: Evite lesiones graves por caídas o resbalones. Siempre use el arnés de seguridad.

PELIGRO DE ESTRANGULAMIENTO: El niño se puede estrangular con las correas sueltas del arnés de seguridad . Nunca deje al niño en el asiento cuando las correas estén sueltas del arnés de seguridad o sin terminar de colocar.

⚠ MISE EN GARDE: Éviter les blessures graves causées par une chute ou une glissade. Toujours utiliser le harnais de sécurité.

DANGER D'ÉTRANGLEMENT: Un enfant pourrait étrangler dans les ceintures lâches du harnais de sécurité. Ne laissez jamais un enfant dans le siège lorsque les sangles lâches du harnais de sécurité sont défaites.

10) • The shoulder straps of the 5-point harness have multiple positions. Select the position that places the shoulder strap level with, or below the top of the child's shoulder (Fig. 10a).

Adjust to child's shoulder
Ajuste de los hombros del niño
Ajustez selon les épaules de l'enfant

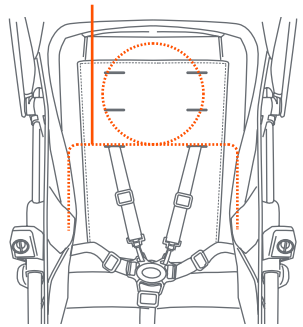

Fig. 10a

• Las correas del hombro del arnés de 5 puntos tienen múltiples posiciones de sujeción. Escoja la posición que sitúe a la correa del hombro al mismo nivel o a un nivel inferior a la parte superior del hombro del niño (Fig. 10a).

Copyright © 2022 Baby Trend Inc., All Rights Reserved. Todos los derechos reservados. Tous droits réservés.

- To secure the child, place the safety harness around the child's waist and over the shoulders. Place the crotch strap between the child's legs. Insert the male end of each shoulder/waist belt into the buckle on the crotch strap. Tighten all buckles to the proper fit for the child (Fig. 10b).

- Adjust the harness from the rear of the seat. Grip the anchored buckles and pass them through the slots and subsequently pull the straps out from the seat (Fig. 10c).

- Feed the anchor buckles into the appropriate slots on the stroller and fabric padding (Fig. 10d).

- Para asegurar al niño, coloque el arnés de seguridad alrededor de la cintura del niño y sobre los hombros. Coloque la correa de la entrepierna entre las piernas del niño. Introduzca el extremo macho del cinturón de cada hombro o de la cintura en la hebilla de la correa de la entrepierna. Apriete todas las hebillas para ajustarlas adecuadamente para el niño (Fig. 10b).

- Ajuste el arnés desde la parte trasera del asiento. Sujete las hebillas ancladas y páselas por las ranuras y luego tire de las correas para sacarlas del asiento (Fig. 10c).

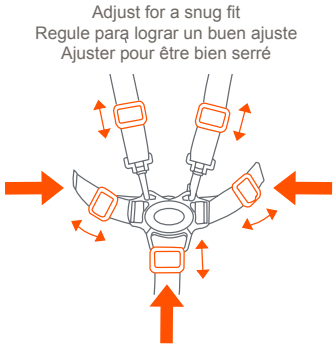

Fig. 10b

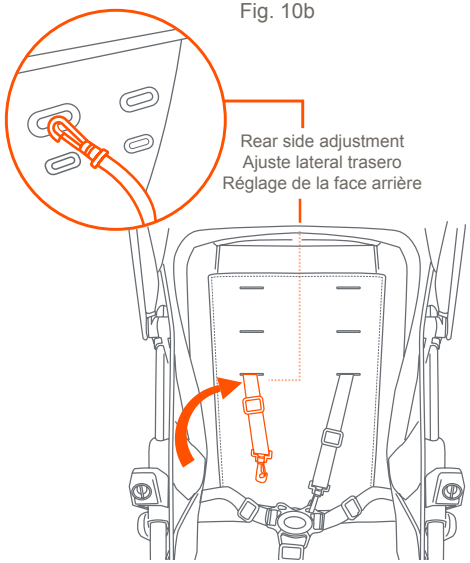

Fig. 10c

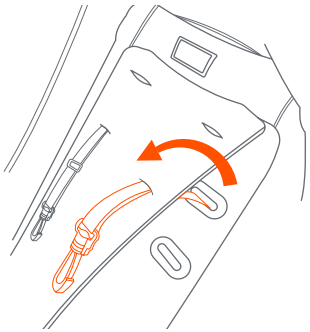

Fig. 10d

Copyright © 2022, Baby Trend Inc., All Rights Reserved. Todos los derechos reservados. Tous droits réservés.

SAFETY SEGURIDAD SÉCURITÉ

- Introduzca las hebillas de anclaje en las ranuras correspondientes de la carriola y el acolchado de tela (Fig. 10d).

- Les courroies du harnais à 5 points ont plusieurs positions. Choisir la position qui place la courroie a niveau avec, ou au-dessus de l'épaule de l'enfant (Fig. 10a).

- Pour fixer l'enfant, placer le harnais de sécurité autour de la taille de l'enfant et sur les épaules. Attacher l'entre-jambes entre les jambes de l'enfant. Insérer l'extrémité male de chaque ceinture de sécurité des épaules et de la taille dans la boucle de l'entre-jambes. Resserrer toutes les boucles à l'ajustement approprié pour l'enfant (Fig. 10b).

- Réglez le harnais depuis l'arrière du siège. Saisissez les boucles ancrées et faites-les passer à travers les fentes, puis retirez les sangles du siège (Fig. 10c).

- Insérez les boucles d'ancrage dans les fentes appropriées de la poussette et du rembourrage en tissu (Fig. 10d).

- **RELEASE!** Push button on center clasp, the two harness buckles will release (Fig. 10e).
- **¡LIBERAR!** Presione el botón en la presilla central para destrabar las dos hebillas del arnés (Fig. 10e).
- **LIBÉRER!** Appuyer sur le bouton au centredes boucles, les deux sangles se détacheront (Fig. 10e).

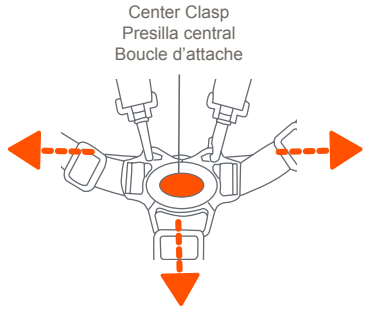

Fig. 10e

Copyright © 2022 Baby Trend Inc., All Rights Reserved. Todos los derechos reservados. Tous droits réservés.

SEATBACK POSITIONING
POSICIONES DEL RESPALDO
POSITION DU SIÈGE

11) • To recline the seat press the clip ends together to release and pull down. To place seat into an upright position, press the clip ends together while holding the end of strap. Push clip upwards to secure into desired position (Fig. 11). The upright position should be used only for a child that is at least 6 months old. Always re-adjust the safety harness, including the shoulder belts, when repositioning the seatback.

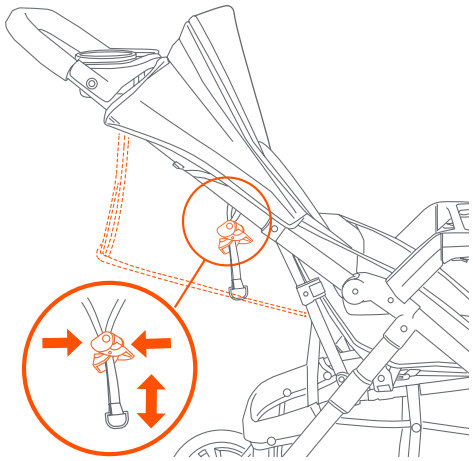

Fig. 11

• Para reclinar el asiento presione los extremos de la presilla juntos y tire hacia abajo. Para poner el asiento en la posición vertical, presione los extremos de la presilla juntos, sostenga el aro y empuje hacia arriba(Fig. 11). La posición erguida se debe usar únicamente para un niño de al menos 6 meses. Al reposicionar el respaldo, siempre vuelva a ajustar el arnés de seguridad, incluyendo los cinturones del hombro.

• Pour incliner le siège, appuyer ensemble sur les extrémités du clip et tirer vers le bas. Pour mettre le siège en position verticale, appuyez sur les extrémités de l'agrafe ensemble, maintenez le cerceau et poussez vers le haut (Fig. 11). La position redressée ne doit être utilisée que pour un enfant d'au moins 6 mois. Toujours réajuster le harnais de sécurité, y compris les ceintures d'épaules, lors du repositionnement du siège.

Copyright © 2022, Baby Trend Inc., All Rights Reserved. Todos los derechos reservados. Tous droits réservés.

THE INFANT CAR SEAT
LA SILLITA PARA EL AUTOMÓVIL
SIÈGE D'AUTO POUR BÉBÉ

⚠ WARNING: Avoid serious injury from falling or sliding out, always use the Infant Car Seat harness.

⚠ ADVERTENCIA: Evite una lesión grave por caídas o resbalones, siempre use el arnés de la Sillita para el automóvil.

⚠ AVERTISSEMENT : Afin d'éviter des blessures graves dues à une chute ou à une glissade, utilisez toujours le harnais de sécurité du siège d'auto pour bébé.

Infant car seat sold separately
(visit babytrend.com for compatibilty chart)

Asiento infantil para automóvil se vende por separado
(visite babytrend.com para ver la tabla de compatibilidad)

Siège de bébé est vendu séparément
(visitez babytrend.com pour le tableau de compatibilité)

ATTENTION: CS01 EZ-Lift, CS02 EZ-Lift PLUS and CS03 EZ-Lift PRO Infant Car Seats must attach to the module of the strollers front seat. These models require child tray and seat back adjustment to the most reclined position.
NOTE: To make seat position adjustments refer to step 11.

ATENCIÓN: CS01 EZ-Lift, CS02 EZ-Lift PLUS and CS03 EZ-Lift PRO Sillas de Auto deben fijarse al módulo del asiento delantero del carrito. Estos modelos requieren el ajuste de la bandeja para niños y el respaldo del asiento a la posición más reclinada.
NOTA: Para realizar ajustes de posiciones en la sillita lea el paso 11.

ATTENTION: CS01 EZ-Lift Infant, CS02 EZ-Lift PLUS and CS03 EZ-Lift PRO Sièges auto doivent se fixer au module du siège avant de la poussette. Ces modèles nécessitent un plateau pour enfant et un réglage du dossier du siège à la posiion la plus inclinée.
REMARQUE: Pour ajuster la position du siège, reportez-vous à l'étape 11.

Copyright © 2022 Baby Trend Inc., All Rights Reserved. Todos los derechos reservados. Tous droits réservés.

CS01 EZ-Lift, CS02 EZ-Lift PLUS and
CS03 EZ-Lift PRO Infant Car Seats

12) • Align the car seat module to the inner frame connectors. Carefully rest the car seats lower rear against the angle point of the tray. Latch the module into the stroller frame. Press down firmly for the click. **ALWAYS** ensure that the car seat is properly connected and locked onto the stroller before each use by lifting up on the car seat handle (Fig. 12a).
NOTE: To make seat position adjustments refer to step 11.

• Alinee el módulo de la sillita para el automóvil con los conectores del armazón interno. Apoye con cuidado la parte trasera inferior del asiento del automóvil contra el punto angular de la bandeja. Enganche el módulo en el marco del carrito. Presione firmemente hasta que haga clic. **SIEMPRE** verifique que la sillita para el automóvil esté conectada correctamente y trabada en el carrito antes de cada uso levantándola del manubrio de la sillita para el automóvil (Fig. 12a).
NOTA: Para realizar ajustes de posiciones en la sillita lea el paso 11.

• Alignez le module du siège d'auto avec les connecteurs du cadre intérieur. Posez soigneusement le siège d'auto plus bas à l'arrière contre le point d'angle du plateau. Verrouillez le module dans le cadre de la poussette. Appuyez fermement vers le bas jusqu'à ce qu'il y ait un clic. Assurez-vous **TOUJOURS** que le siège d'auto est bien connecté et verrouillé sur la poussette avant chaque utilisation en soulevant la poignée du siège d'auto (Fig. 12a).
REMARQUE: Pour ajuster la position du siège, reportez-vous à l'étape 11.

Copyright © 2022, Baby Trend Inc., All Rights Reserved. Todos los derechos reservados. Tous droits réservés.

INFANT CAR SEAT / SILLITA PARA EL AUTOMÓVIL / SIÈGE D'AUTO

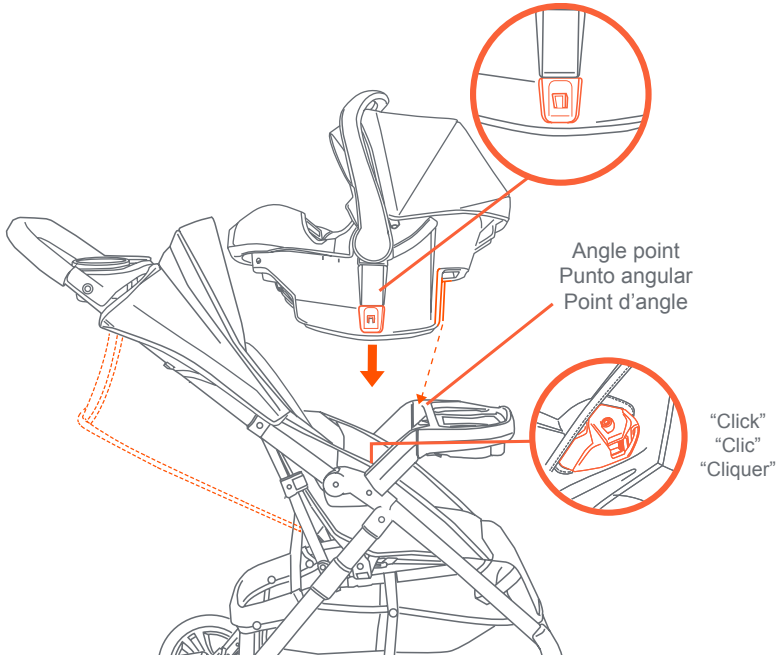

Fig. 12a

Copyright © 2022 Baby Trend Inc., All Rights Reserved. Todos los derechos reservados. Tous droits réservés.

REMOVING THE CAR SEAT:
RETIRADA DE LA SILLA DE AUTO:
RETRAIT DU SIÈGE AUTO:

- **NOTE:** Set handle to the carry position (Fig. 12b). Squeeze the release handle located at the Top-rear of the car seat and lift away from the stroller (Fig. 12c).
- **NOTA:** Coloque el manubrio en la posición de traslado (Fig. 12b). Apriete el manubrio de liberación ubicado en la parte Superior trasera de la sillita para el automóvil y levántelo para retirarlo del carrito (Fig. 12c).
- **REMARQUE:** Placez la poignée en position de transport (Fig. 12b). Serrez la poignée de déverrouillage située sur la partie supérieure arrière du siège d'auto et soulevez-le hors de la poussette (Fig. 12c).

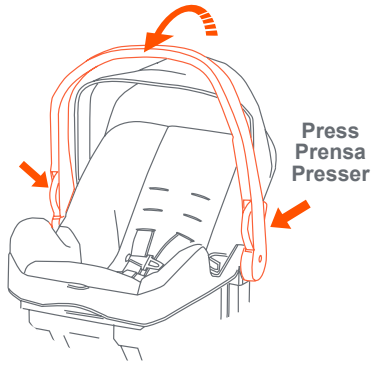

Fig. 12b

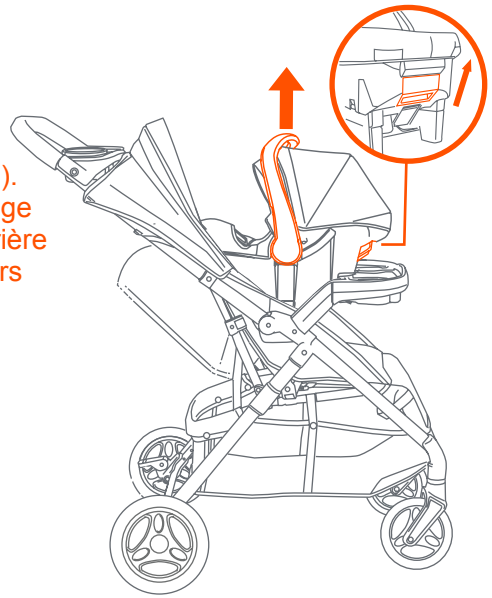

Fig. 12c

Copyright © 2022, Baby Trend Inc., All Rights Reserved. Todos los derechos reservados. Tous droits réservés.

TO FOLD STROLLER
PARA PLEGAR EL CARRITO
REPLIER LA POUSSETTE

⚠ WARNING: Care must be taken when folding and unfolding the stroller to prevent finger entrapment.

⚠ WARNING: Care must be taken when folding stroller to prevent damage. Make sure all accessories, mobile phones, diaper bags or purses are removed before folding. Failure to remove items in, or on the stroller so may result in damage to the stroller or the item(s) if not removed. Baby Trend® will not be liable or warrant any damage.

CAUTION: Do not allow children near stroller while folding.

⚠ ADVERTENCIA: Se debe ser prudente al plegar y desplegar el carrito para evitar que queden dedos atrapados.

⚠ ADVERTENCIA: Se debe tener cuidado al plegar el choche de bebé para evitar daños. Asegúrese de quitar todos los accesorios, teléfonos móviles, bolsas de pañales o carteras antes de doblar. Si no se quitan los elementos, se pueden dañar el cochecito o los artículos. Baby Trend® no se responsabiliza ni garantiza ningún daño.

PRECAUCIÓN: No permita que los niños se acerquen al carrito mientras lo pliega.

⚠ AVERTISSEMENT: Faire attention à ne pas vous pincer les doigts en pliant et dépliant la poussette.

Copyright © 2022 Baby Trend Inc., All Rights Reserved. Todos los derechos reservados. Tous droits réservés.

FOLD PLEGAR PLIER

⚠ AVERTISSEMENT: Il faut faire attention en pliant la poussette pour éviter de l'endommager. Assurez-vous que tous les accessoires, les téléphones portables, les sacs à couches ou les sacs à main sont enlevés avant de le plier. Si vous ne retirez pas les articles dans ou sur la poussette, vous risquez d'endommager la poussette ou le produit si vous ne les enlevez pas. Baby Trend® ne sera pas responsable et ne garantira aucun dommage.

ATTENTION: Ne pas laisser les enfants à proximité de la poussette lorsque vous la pliez.

13) • Locate the strap in the seat pocket. Using one hand pull the strap firmly upward to unlock the frame (Fig. 13a).

• Coloque la correa dentro del bolsillo del asiento. Con una mano, tire de la correa firmemente hacia arriba para destrabar el armazón (Fig. 13a).

• Localiser la sangle dans la pochette du siège. À l'aide d'une main, tirer sur la sangle fermement vers le haut pour déverrouiller le cadre (Fig. 13a).

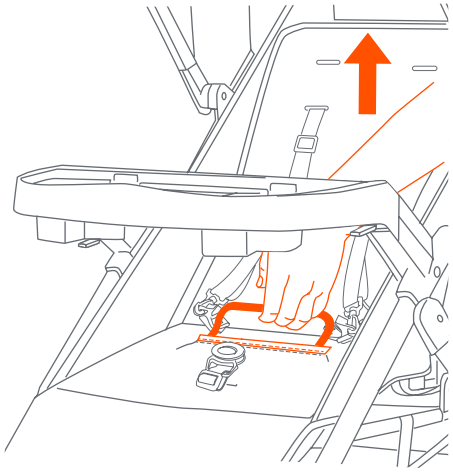

Fig. 13a

• Holding the strap lift the stroller frame until it fully closes (Fig. 13b). Compress stroller and secure with fold latch (Fig. 13c).

• Sosteniendo las correas levantar el marco del carrito hasta que se cierre por completo (Fig. 13b). Comprima el cochecito y asegúrelo con el pestillo (Fig. 13c).

• Tenir les sangles soulever le cadre de la poussette jusqu'à ce qu'il se ferme complètement (Fig. 13b). Compresser la poussette et sécuriser avec le levier de desserrage (Fig. 13c).

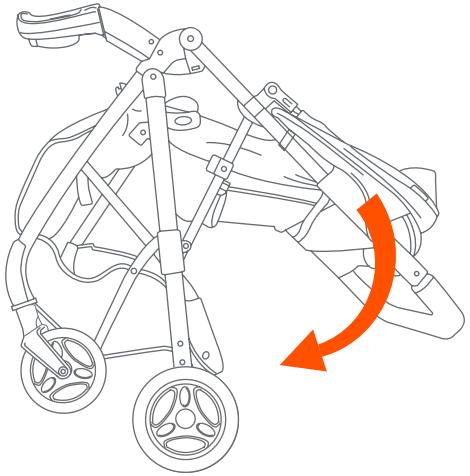

Fig. 13b

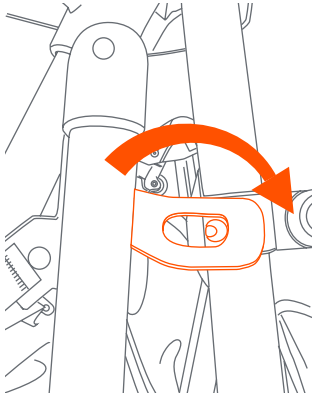

Fig. 13c

Copyright © 2022, Baby Trend Inc., All Rights Reserved. Todos los derechos reservados. Tous droits réservés.

Copyright © 2022 Baby Trend Inc., All Rights Reserved. Todos los derechos reservados. Tous droits réservés.

- Always tuck the pull strap back into the seat fabric (Fig. 13d).
  NOTE: You may remove the tray for a compact fold. Refer to Step 5 (Fig. 13e).

- Vuelva a meter siempre las correas de tracción en la tela del asiento (Fig. 13d).
  NOTA: Puede remover la bandeja para un pliegue compacto. Consulte el paso 5 (Fig. 13e).

- Repliez toujours les sangles de traction dans le tissu du siège (Fig. 13d).
  REMARQUE : Vous pouvez retirer le plateau pour un pli compact. Référez-vous à l'étape 5 (Fig. 13e).

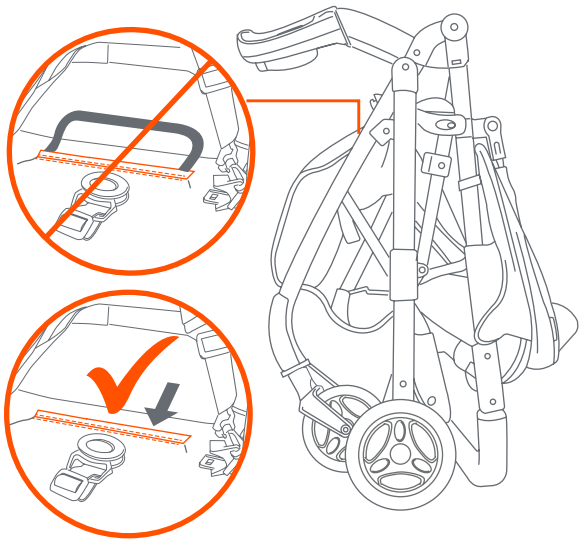

Fig. 13d

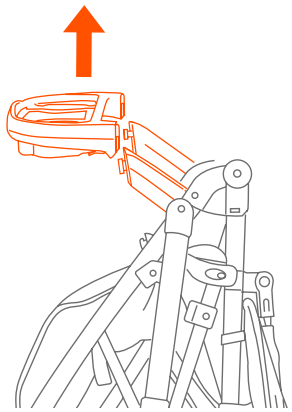

Fig. 13e

Copyright © 2022, Baby Trend Inc., All Rights Reserved. Todos los derechos reservados. Tous droits réservés.

TO UNFOLD STROLLER
PARA DESPLEGAR EL CARRITO
POUR DÉPLIER LA POUSSETTE

CAUTION:
Do not allow children near stroller while unfolding.

PRECAUCIÓN:
No permita que los niños se acerquen al carrito mientras lo despliega.

ATTENTION: Ne Jamais laisser les enfants à proximité de la poussette lors de son dépliage.

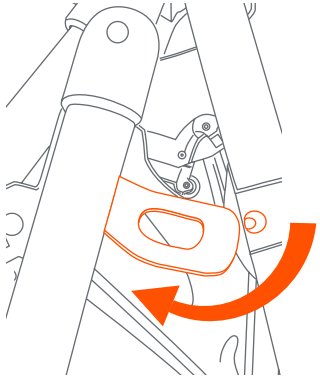

Fig. 14a

14) • Unlock the fold latch (Fig. 14a) and unfold stroller frame by pulling upward on the stroller handle until the frame locks (Fig. 14b). Refer to the child tray instruction as needed for removing or adjusting the tray.

- Libere jalando de él hacia afuera (Fig. 14a) y despliegue el armazón del carrito tirando hacia arriba de la manija del carrito hasta que el armazón se trabe (Fig. 14b). Consulte las instrucciones de la bandeja para niños cuando sea necesario para extraer o ajustar la bandeja.

- Déverrouiller le levier de desserrage (Fig. 14a) et déplier le cadre de la poussette en tirant vers le haut sur la poignée de la poussette jusqu'à ce que le cadre se verrouille (Fig. 14b). Faites référence aux instructions du plateau pour enfants si nécessaire pour retirer ou ajuster le plateau.

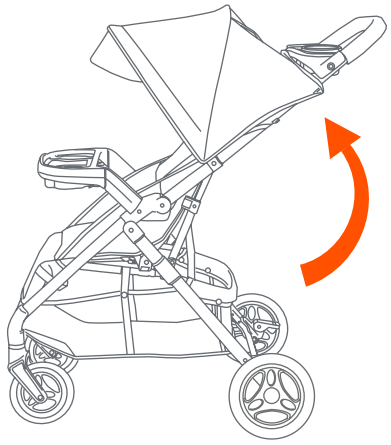

Fig. 14b

Copyright © 2022 Baby Trend Inc., All Rights Reserved. Todos los derechos reservados. Tous droits réservés.

FRONT AND REAR WHEEL RELEASE
LIBERACIÓN DE LAS RUEDAS
LIBÉRER DES ROUES

15) • **If replacing the front wheel:** Locate the release pin on the front of the wheel hub. Push in the release pin and pull the wheel out (Fig. 15a).

- **Re-Install:** Assemble the front wheels by inserting each to the pin. Press firmly to secure in place. **NOTE:** Release pin faces inward if wheel is positioned as shown in (Fig. 15b).

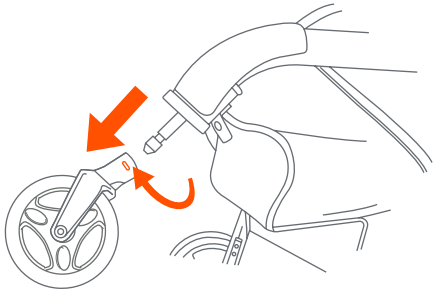

Fig. 15a

- **Si reemplaza la rueda delantera:** Ubique el perno de liberación sobre el frente del cubo de la rueda. Oprima el perno de liberación y tire de la rueda hacia afuera (Fig. 15a).

- **Reinstalar:** Monte las ruedas delanteras insertando cada una en el perno. Presione firmemente para fijarlas en su lugar. **NOTA:** Libere las caras del perno hacia dentro si la rueda está ubicada como se indica (Fig. 15b).

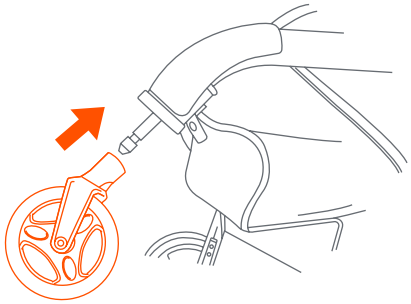

Fig. 15b

- **Pour le remplacement de la roue avant :** Localiser la goupille de déverrouillage à l'avant du moyeu de roue. Appuyer sur la goupille de déverrouillage et retirer la roue (Fig. 15a).

- **Réinstaller:** Assemblez les roues avant en insérant chaque roue dans la goupille. Appuyez fermement pour les fixer en place. **REMARQUE:** La goupille de déverrouillage est tournée ver l'intérieur si la roue est positionnée comme illustré (Fig. 15b).

Copyright © 2022, Baby Trend Inc., All Rights Reserved. Todos los derechos reservados. Tous droits réservés.

MAINTENANCE MANTENIMIENTO ENTRETIEN

- **If replacing the rear wheel:** Press the release pin and pull the wheel out (Fig. 15c).

- **Si se sustituye la rueda trasera:** Presione el pasador de liberación y tire de la rueda hacia fuera (Fig. 15c).

- **Si vous remplacez la roue arrière:** Appuyez sur la goupille de dégagement et retirez la roue (Fig. 15c).

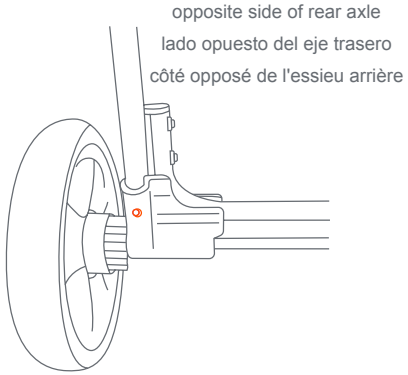

Fig. 15c

Copyright © 2022 Baby Trend Inc., All Rights Reserved. Todos los derechos reservados. Tous droits réservés.

CARE AND MAINTENANCE
CUIDADO Y MANTENIMIENTO
SOIN D'ENTRETIEN

SEAT PAD
- To clean the seat pad, use only mild household soap or detergent and warm water on a sponge or clean cloth.

OTHER
- Check your stroller for loose screws, worn parts, torn material or stitching on a regular basis. Replace or repair parts as needed.

ALMOHADILLA DEL ASIENTO
- Para limpiar la almohadilla del asiento, use solamente jabón doméstico o detergente suaves y agua tibia en una esponja o trapo limpio.

OTROS
- Verifique con frecuencia que su carrito no tenga tornillos sueltos, piezas gastadas, materiales o costuras rasgados. Reemplace o repare las piezas conforme sea necesario.

PADGARNITURE DE SIÈGE
- Pour nettoyer la garniture de siège, n'utilisez que du savon ou détergent doux et de l'eau chaude à l'aide d'une éponge ou d'un chiffon propre.

AUTRES
- Vérifiez régulièrement la poussette pour détecter la présence de vis desserrées, de pièces usées, de tissu déchiré ou décousu. Remplacez ou réparez les pièces au besoin.

Copyright © 2022, Baby Trend Inc., All Rights Reserved. Todos los derechos reservados. Tous droits réservés.

BABY TREND® CUSTOMER SERVICE

The Customer Service Department can be contacted at 1 (800) 328-7363 Monday through Friday between 8:00 a.m. and 4:30 p.m. (PST). Return Authorizations are required prior to returning product(s) to Baby Trend®.

BABY TREND® SERVICIO AL CLIENTE

El Departamento de Servicio al Cliente puede ser contactado a 1 (800) 328-7363 Lunes a viernes entre 8:00 a.m. y 4:30 p.m. (PST). Un numero de autorizacion es requerido antes de la devolución de los producto(s) a Baby Trend®.

BABY TREND® SERVICE CLIENT

Le service client peut être contacté au 1 (800) 328-7363 du lundi au vendredi 8 h – 16 h 30 (PST). Une autorisation sera nécessaire avant de retourner le produit à Baby Trend®.

Copyright © 2022 Baby Trend Inc., All Rights Reserved. Todos los derechos reservados. Tous droits réservés.

Copyright © 2022, Baby Trend Inc., All Rights Reserved. Todos los derechos reservados. Tous droits réservés.
Copyright © 2022 Baby Trend Inc., All Rights Reserved. Todos los derechos reservados. Tous droits réservés.