WARRANTY

DO NOT RETURN YOUR PRODUCT TO THE STORE. PLEASE CONTACT BABY TREND FOR REPLACEMENT PARTS, SERVICE AND REPAIR.

The Baby Trend® warranty covers workmanship defects within the first 180 days of purchase. Any product which has been subjected to misuse, abuse, abnormal use, excessive wear and tear, improper assembly, negligence, environmental exposure, alteration or accident, or has had its serial number altered or removed invalidates all claims against the manufacturer. Any damage to property during installation is the sole responsibility of the end user. The Customer Service Department can be contacted at 1 (800) 328-7363 Monday through Friday between 8:00am and 4:30pm (PST). Return Authorizations are required prior to returning product(s) to Baby Trend®. Warranty only valid in North America.

GARANTIA

NO DEVUELVA SU PRODUCTO A LA TIENDA. POR FAVOR CONTACTE A BABY TREND PARA PIEZAS DE REPUESTO, SERVICIO Y REPARACION.

La garantía de Baby Trend® cubre defectos de fábrica dentro de los primeros 180 días de la compra.Cualquier producto que haya sido sometido a uso indebido, abuso, uso anormal, desgaste excesivo, montaje incorrecto, negligencia, exposición ambiental, alteración o accidente, o que ha tenido su número de serie alterado o removido anula todos los reclamos contra el fabricante. Cualquier daño a la propiedad durante la instalación es de la exclusiva responsabilidad del usuario final. El Departamento de Servicio al Cliente puede ser contactado a 1 (800) 328-7363 Lunes a viernes entre 8:00am y 4:30pm (PST).Un numero de autorizacion es requerido antes de la devolución de los producto(s) a Baby Trend®. Garantia válida sólo en América del Norte.

babytrend®

Quality • Comfort • Style

Baby Trend, Inc.
13048 Valley Blvd.
Fontana CA 92335

1-800-328-7363
(8:00am ~ 4:30pm PST)
www.babytrend.com

Read all instructions BEFORE assembly and USE of product.
KEEP INSTRUCTIONS FOR FUTURE USE.
Lea todas las instrucciones ANTES de armar y USAR el producto.
CONSERVE LAS INSTRUCCIONES PARA USO FUTURO.

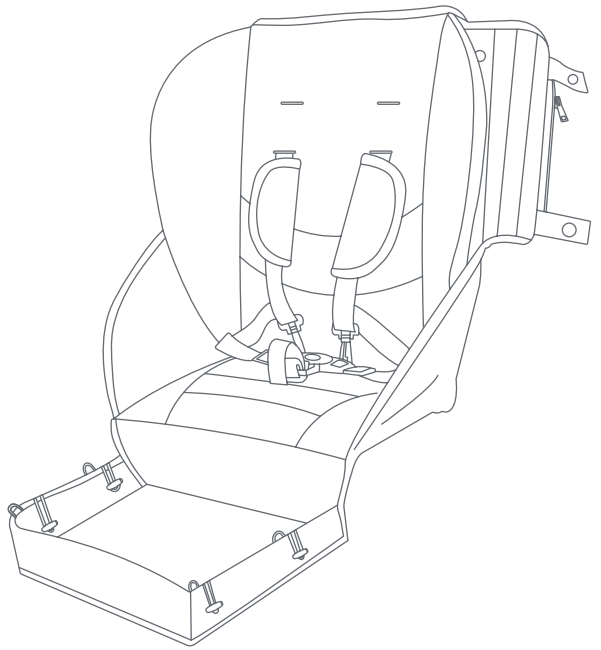

BT04XXXA
Second Seat for Sit N' Stand Shopper (SS27)
Instruction Manual
Manual de Instrucciones

babytrend®

Quality • Comfort • Style

PARTS PIEZAS

Check that you have all the parts for this model before assembling to the second seat.
Verifique que tenga todas las piezas para este modelo antes de montar a segundo asiento.

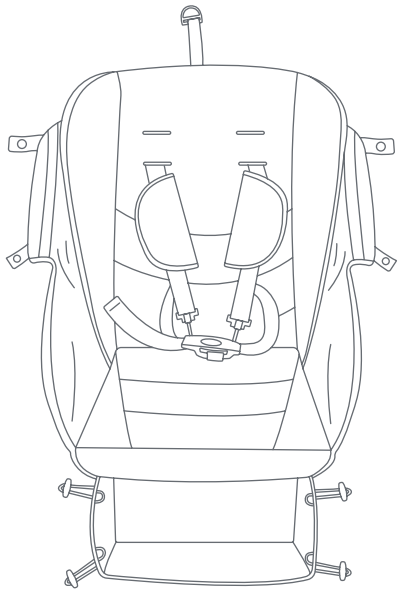

Second Seat
Segundo Asiento

Second Seat is only compatible with Sit N' Stand 5-in-1 Shopper (SS27 / NT27).
El segundo asiento solo es compatible con el cochecito 5 en 1 Sit N 'Stand Shopper (SS27 / NT27).

Copyright © 2020, Baby Trend Inc., All Rights Reserved. Todos los derechos reservados.

⚠ WARNING ⚠ ADVERTENCIA

⚠ WARNING: NEVER leave child unattended.

- **Avoid serious injury or death from falling or sliding out. ALWAYS use child restraining system.**
- **Before each use check to make sure seat is securely attached to the frame as instructed. Refer to the instruction manual for more information;**

DO NOT overload, may cause hazardous, unstable condition. Maximum child weight: 35 lbs. NEVER exceed the combined maximum weight stated in Sit N' Stand Shopper manual.

⚠ ADVERTENCIA: NUNCA deje al niño solo.

- **Evite lesiones graves o la muerte por caídas o deslizamiento. Use siempre el sistema de sujeción para niños.**
- **Antes de cada uso, verique que el asiento esté bien sujeto al marco como se indica. Consulte el manual de instrucciones para obtener más información;**

NO sobrecargue, puede causar peligrosa, y inestable condicións. Peso máximo del niño: 35 lbs. NUNCA exceda el peso máximo combinado indicado en el manual de Sit N 'Stand Shopper.

Copyright © 2020, Baby Trend Inc., All Rights Reserved. Todos los derechos reservados.

IMPORTANT ! To ensure safe operation of your product, please follow these instructions carefully. Please keep these instructions for future reference.

IMPORTANT ! Before assembly and each use, inspect this product for damaged hardware, loose joints, missing parts or sharp edges. NEVER use if any parts are missing or broken.

IMPORTANT ! Adult assembly is required.

¡IMPORTANTE! Para asegurar el funcionamiento seguro de su producto, siga estas instrucciones c uidadosamente. Por favor, conserve estas instrucciones para referencia futura.

¡IMPORTANTE ! Antes de armar y cada vez que vaya a usar este producto, revise que no tenga piezas de metal dañadas, uniones flojas, piezas ausentes o bordes puntiagudos. NUNCA utilice el producto con piezas ausentes o rotas.

¡IMPORTANTE ! Se requiere el montaje por parte de un adulto.

Copyright © 2020, Baby Trend Inc., All Rights Reserved. Todos los derechos reservados.

TO UNFOLD STROLLER
PARA DESPLEGAR EL CARRITO

1) • Release the fold latch (Fig. 1a).

• Firmly pull backward on the stroller handle to snap the frame open (Fig. 1b).
NOTE: The frame must fully click into position.

• Suelte el pestillo para plegar (Fig. 1a).

• Tire firmemente hacia atrás del asa de la carriola para abrir el marco (Fig. 1b).
NOTA: El marco debe bloquear completamente en su posición.

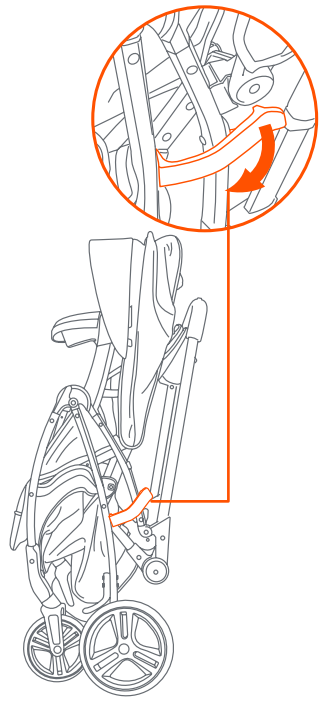

Fig. 1a

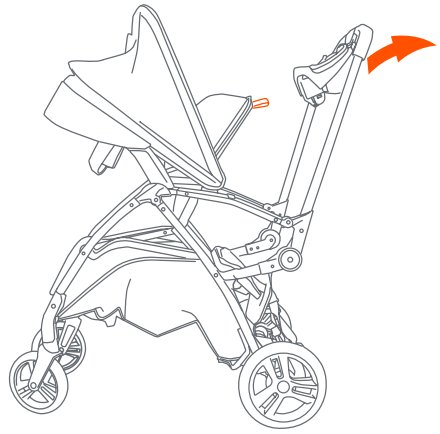

Fig. 1b

Copyright © 2020, Baby Trend Inc., All Rights Reserved. Todos los derechos reservados.

INSTALLING THE SECOND SEAT
INSTALACIÓN DEL SEGUNDO ASIENTO

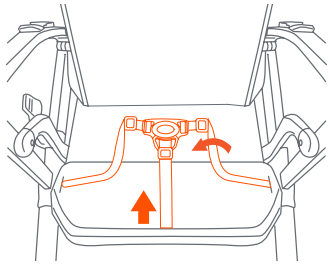

IMPORTANT: Tuck the bench buckle under the rear bench before attaching the second seat, to avoid discomfort.

IMPORTANTE: Para evitar molestias, coloque la hebilla del asiento debajo del asiento trasero antes de colocar el segundo asiento.

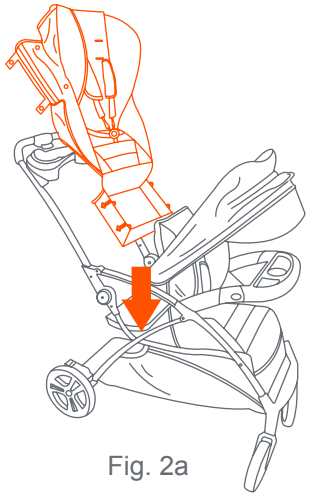

Fig. 2a

2) • **To install:** Attach the seat accessory to the rear bench on the stroller (Fig. 2a).

• Use the side zipper to zip downward onto the stroller frame. After zipping, button each strap onto the fabric (Fig. 2b). Repeat for the other side.

• Underneath the rear bench, wrap the two buckle straps around the seat to buckle together (Fig. 2c).
NOTE: Ensure the buckle straps are adjusted tightly.

• To attach the footwell, use the toggles to wrap underneath the stroller side bar. Then hook each toggle to it's corresponding loop.Tighten and adjust for a secure fit and repeat for the other side (Fig. 2d).
NOTE: May need to slightly lift the first seat to attach the toggles closest to the first seat.

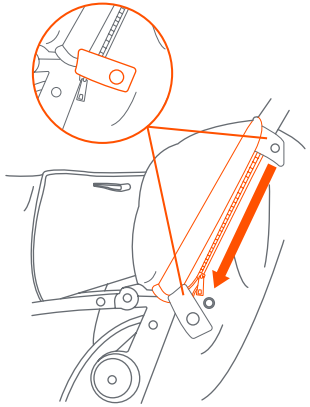

Fig. 2b

Copyright © 2020, Baby Trend Inc., All Rights Reserved. Todos los derechos reservados.

ACCESSORIES ACCESORIOS

• **Para realizar la instalación:** Fije el accesorio del asiento al asiento trasero del cochecito (Fig. 2a).

• Use la cremallera lateral para deslizarla hacia abajo sobre el marco del cochecito. Después de cerrar la cremallera, abroche cada correa sobre la tela (Fig. 2b). Repita el mismo procedimiento del otro lado.

• Debajo del asiento trasero, enrolle las dos correas con hebilla alrededor del asiento para abrocharlas (Fig. 2c).
NOTA: Asegúrese de que las correas con hebilla estén bien ajustadas.

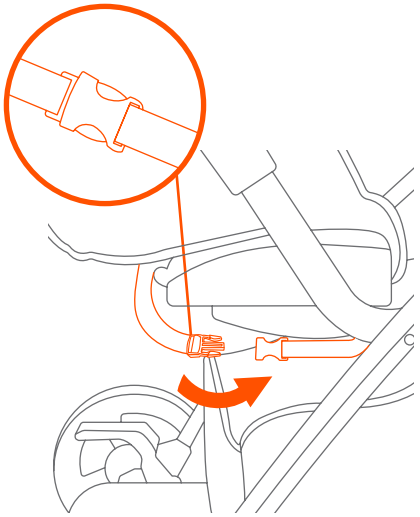

Fig. 2c

• Para acoplar el reposapiés, use las palancas para envolver por debajo de la barra lateral del cochecito. Luego enganche cada palanca a su correspondiente presilla. Apriete y ajuste para un montaje seguro, y repita al otro lado (Fig. 2d).
NOTA: Es posible que deba levantar ligeramente el primer asiento para unir las palancas más cercanas al primer asiento.

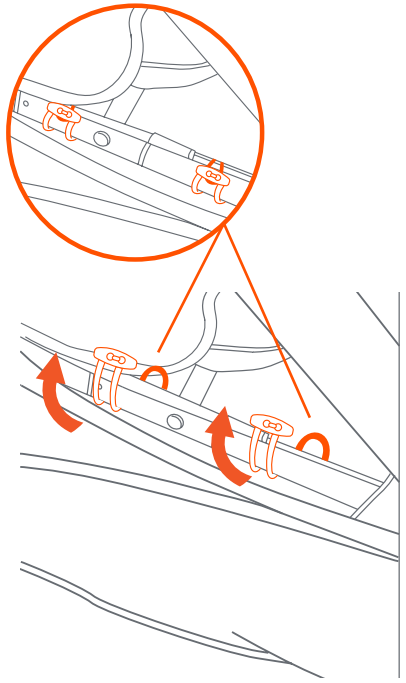

Fig. 2d

Copyright © 2020, Baby Trend Inc., All Rights Reserved. Todos los derechos reservados.

USING THE SECOND SEAT
USO DEL SEGUNDO ASIENTO

⚠ **WARNING: Avoid serious injury from falling or sliding out. Always use the safety harness.**

STRANGULATION HAZARD: Child can strangle in loose safety harness. Never leave child in seat when safety harness is loose or undone.

⚠ **ADVERTENCIA: Evite lesiones graves por caídas o resbalones. Siempre use el arnés de seguridad.**

PELIGRO DE ESTRANGULAMIENTO: El niño se puede estrangular con las correas sueltas del arnés de seguridad. Nunca deje al niño en el asiento cuando las correas estén sueltas del arnés de seguridad o sin terminar de colocar.

3) • The shoulder straps of the 5-point harness have multiple positions. Select the position that places the shoulder strap level with, or below the top of the child's shoulder (Fig. 3a).

• To secure the child, place the safety harness around the child's waist and over the shoulders. Place the crotch strap between the child's legs. Insert the male end of each shoulder/waist belt into the crotch buckle. Tighten all buckles to the proper fit for the child (Fig. 3b).

• Las correas del hombro del arnés de 5 puntos tienen múltiples posiciones de sujeción. Escoja la posición que sitúe a la correa del hombro al mismo nivel o a un nivel inferior a la parte superior del hombro del niño (Fig. 3a).

Copyright © 2020, Baby Trend Inc., All Rights Reserved. Todos los derechos reservados.

SAFETY SEGURIDAD

• Para asegurar al niño, coloque el arnés de seguridad alrededor de la cintura del niño y sobre los hombros. Coloque la correa de la entrepierna entre las piernas del niño. Introduzca el extremo macho del cinturón de cada hombro o de la cintura en la hebilla de la correa de la entrepierna. Apriete todas las hebillas para ajustarlas adecuadamente para el niño (Fig. 3b).

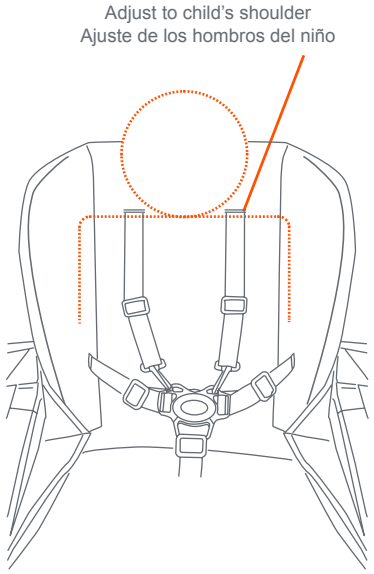

Fig. 3a

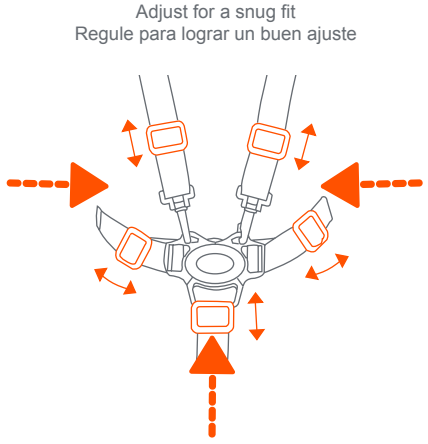

Fig. 3b

Copyright © 2020, Baby Trend Inc., All Rights Reserved. Todos los derechos reservados.

- **To make adjustments:** **(1)** Push the button on the center clasp and all the harness straps will release. **(2)** Pass them through the harness covers and the slots on the seat fabric (Fig. 3c).
- **Para ajustar:** **(1)** Presione el botón en el cierre central y se liberarán todas las correas del arnés. **(2)** Páselas a través de las cubiertas del arnés y las aberturas en la tela del asiento (Fig. 3c).

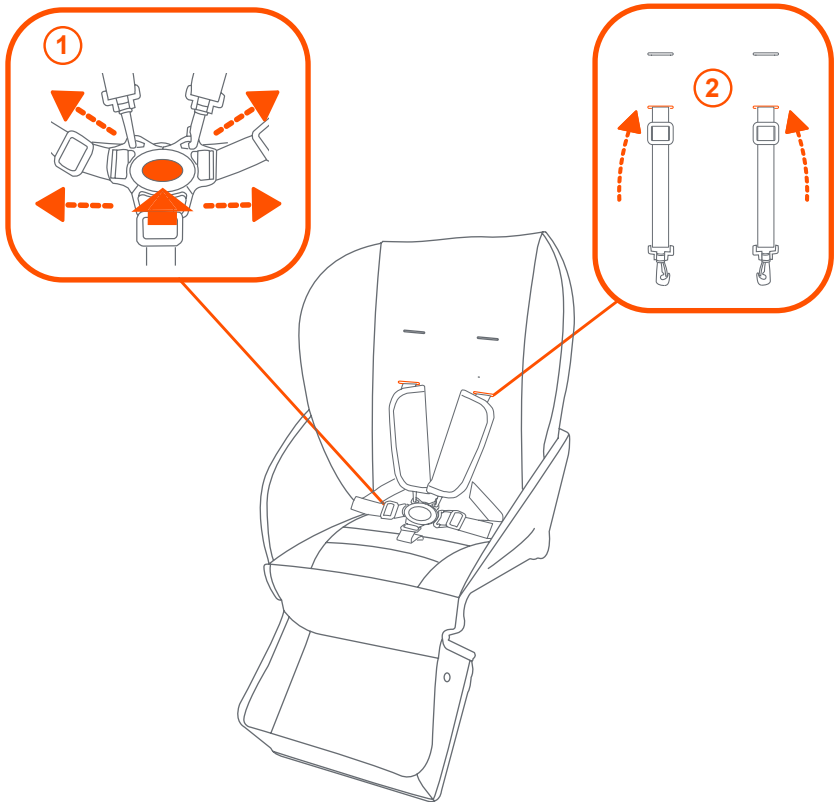

Fig. 3c

Copyright © 2020, Baby Trend Inc., All Rights Reserved. Todos los derechos reservados.

SAFETY SEGURIDAD

- Use the hook and loop fasteners on the rear seat opening to access straps and rethread. Select the position that places the shoulder strap level with, or below the top of the child's shoulder (Fig. 3d).
- Use los sujetadores de gancho y bucle en la abertura del asiento trasero para acceder a las correas y volver a enhebrar. Seleccione la posición que coloca el nivel de la correa para el hombro con o debajo de la parte superior del hombro del niño (Fig. 3d).

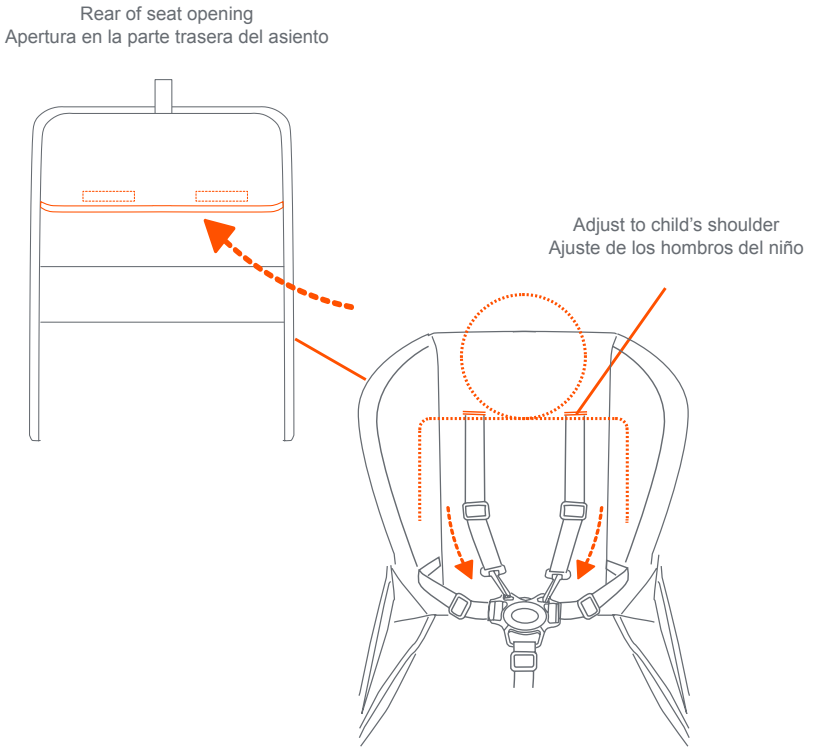

Fig. 3d

Copyright © 2020, Baby Trend Inc., All Rights Reserved. Todos los derechos reservados.

DISASSEMBLE THE SEAT
DESMONTAJE DEL ASIENTO

4) • Loosen and unhook each toggle from the footwell (Fig. 4a). Repeat for the other side.
NOTE: Be sure to unloop the toggles from underneath the stroller bar before disassembling the second seat.

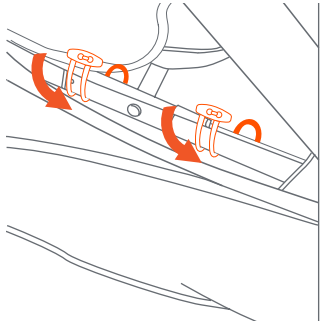

Fig. 4a

• Underneath the rear bench, unbuckle the two straps (Fig. 4b).

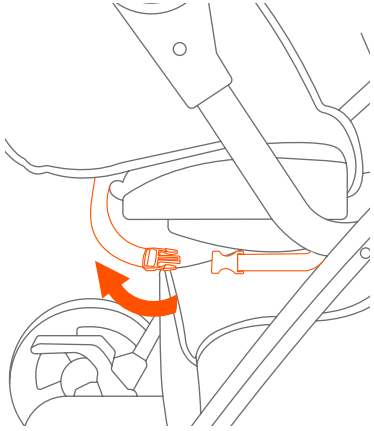

Fig. 4b

• Unsnap each button strap from the fabric, then unzip upwards of the stroller frame (Fig. 4c). Repeat for the other side.

• Remove the second seat from the stroller completely (Fig. 4d).
NOTE: The second seat may remain assembled while folding the stroller. Refer to the SS27 instruction manual.

• Afloje y desenganche cada palanca del reposapiés (Fig. 4a). Repita el mismo procedimiento del otro lado.
NOTA: Asegúrese de desenganchar las palancas de debajo de la barra del cochecito antes de desmontar el segundo asiento.

• Debajo del asiento trasero, desabroche las dos correas (Fig. 4b).

Copyright © 2020, Baby Trend Inc., All Rights Reserved. Todos los derechos reservados.

ACCESSORIES ACCESORIOS

• Desabroche cada correa del botón de la tela, luego abra la cremallera hacia arriba en el marco del cochecito (Fig. 4c). Repita el mismo procedimiento del otro lado.

• Retire el segundo asiento del cochecito por completo (Fig. 4d).
NOTA: El segundo asiento puede permanecer montado mientras se dobla el cochecito. Consulte el manual de instrucciones de SS27.

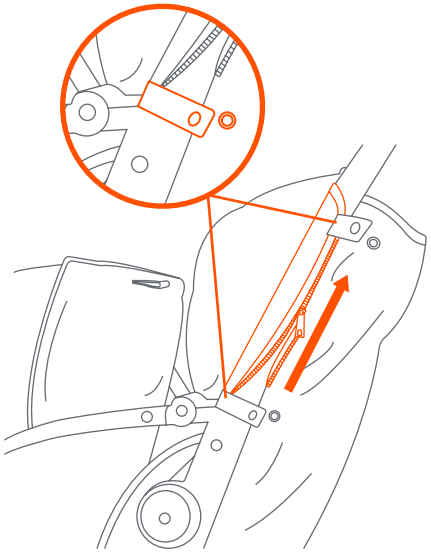

Fig. 4c

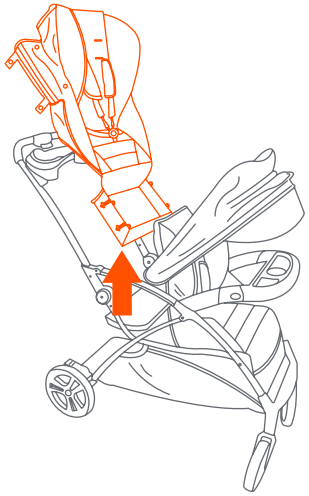

Fig. 4d

Copyright © 2020, Baby Trend Inc., All Rights Reserved. Todos los derechos reservados.

CARE AND MAINTENANCE

- **To clean fabrics:** Spot clean only - Surface wash small spots with mild solution of soap and water. Rinse with water to remove soap solution. Wipe or air dry.
- **To clean parts:** Surface wash frame and plastic parts with mild solution of soap and water. Wipe surfaces with water to remove soap solution. Wipe or air dry.

CUIDADO Y MANTENIMIENTO

- **Para limpiar las telas:** Para limpiar manchas - Limpie las pequeñas manchas pasando un paño por la superficie con una solución suave de agua y jabón. Enjuague con agua para eliminar la solución de jabón. Seque con un paño o al aire libre.
- **Para limpiar piezas:** Limpie el armazón y las piezas de plástico pasando un paño por la superficie con una solución suave de agua y jabón. Enjuague las superficies. Seque con un paño o al aire libre.

Copyright © 2020, Baby Trend Inc., All Rights Reserved. Todos los derechos reservados.

BABY TREND® CUSTOMER SERVICE

The Customer Service Department can be contacted at 1 (800) 328-7363 Monday through Friday between 8:00am and 4:30pm (PST). Return Authorizations are required prior to returning product(s) to Baby Trend®. Warranty only valid in North America.

BABY TREND® SERVICIO AL CLIENTE

El Departamento de Servicio al Cliente puede ser contactado a 1 (800) 328-7363 Lunes a viernes entre 8:00am y 4:30pm (PST).Un numero de autorizacion es requerido antes de la devolución de los producto(s) a Baby Trend®. Garantia válida sólo en América del Norte.

Copyright © 2020, Baby Trend Inc., All Rights Reserved. Todos los derechos reservados.