SG01

## WARRANTY

DO NOT RETURN YOUR PRODUCT TO THE STORE. PLEASE CONTACT BABY TREND® FOR REPLACEMENT PARTS, SERVICE AND REPAIR.

The Baby Trend® warranty covers workmanship defects within 1 year of purchase. Any product which has been subjected to misuse, abuse, abnormal use, excessive wear and tear, improper assembly, negligence, environmental exposure, alteration or accident, or has had its serial number altered or removed invalidates all claims against the manufacturer. Any damage to property during installation is the sole responsibility of the end user. Customer Service Department can be contacted at 1 (800) 328-7363 Monday through Friday between 8:00 a.m. and 4:30 p.m. (PST). Return Authorizations are required prior to returning product(s) to Baby Trend®. Please visit http://babytrend.com/pages/limited-warranty for complete warranty details.

## GARANTIA

NO DEVUELVA SU PRODUCTO A LA TIENDA. POR FAVOR CONTACTE A BABY TREND® PARA PIEZAS DE REPUESTO, SERVICIO Y REPARACION.

La garantía de Baby Trend® cubre defectos de fábrica por 1 año después de la compra. Cualquier producto que haya sido sometido a uso inadecuado, abuso, uso anormal, desgaste excesivo, montaje incorrecto, negligencia, exposición ambiental, alteración o accidente, o cuyo número de serie haya sido alterado o removido, anula todos los reclamos contra el fabricante. Cualquier daño a la propiedad durante la instalación es la exclusiva responsabilidad del usuario final. El Departamento de Servicio al Cliente está disponible llamando al 1 (800) 328-7363, de lunes a viernes de 8:00 a. m. a 4:30 p. m. (PST). Se requiere una Autorización de Devolución antes de poder devolver el o los productos a Baby Trend®. Visite http://babytrend.com/pages/limited-warranty para conocer todos los detalles de la garantía.

## GARANTIE

NE PAS RETOURNER VOTRE PRODUIT AU MAGASIN. VEUILLEZ CONTACTER BABY TREND® POUR DES PIÈCES DE RECHANGE, ENTRETIEN ET RÉPARATION.

La garantie Baby Trend® couvre les défauts de fabrication dans l'année qui suit l'achat. Tout produit ayant fait l'objet d'une mauvaise utilisation, d'un abus, d'une utilisation anormale, d'une usure excessive, d'un assemblage incorrect, d'une négligence, d'une exposition à l'environnement, d'une modification ou d'un accident, ou dont le numéro de série a été modifié ou retiré, annule toute réclamation contre le fabricant. Tout dommage matériel pendant l'installation est de la seule responsabilité de l'utilisateur final. Le service à la clientèle peut être contacté au 1 (800) 328-7363 du lundi au vendredi entre 8h00 et 16h30 (PST). Une autorisation de retour est requise avant de renvoyer le(s) produit(s) à Baby Trend®. Veuillez visiter http://babytrend.com/pages/limited-warranty pour obtenir tous les détails concernant la garantie.

miv® by babytrend®

Baby Trend, Inc.
13048 Valley Blvd.
Fontana CA 92335

1-800-328-7363
(8:00am ~ 4:30pm PST)
www.babytrend.com

miv® by babytrend®

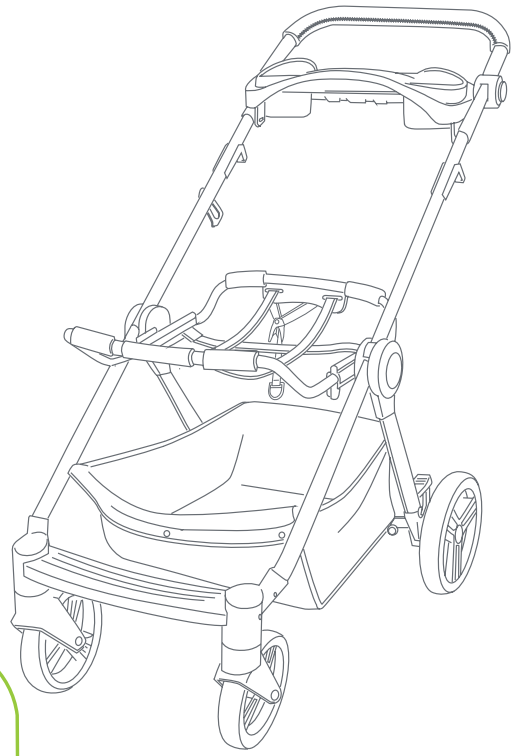

SG01

# Snap-N-Go® Pro Infant Car Seat Carrier

Read all instructions BEFORE assembly and USE of product. KEEP INSTRUCTIONS FOR FUTURE USE.

Lea todas las instrucciones ANTES del montaje y USO del producto. CONSERVE LAS INSTRUCCIONES PARA SU USO FUTURO.

Lisez toutes les instructions du manuel AVANT l'assemblage ou L'UTILISATION de ce produit. CONSERVEZ CES INSTRUCTIONS POUR RÉFÉRENCE ULTÉRIEURE.

SG01XXXM_3L_070121

**⚠ WARNING: Please follow all of these instructions to ensure the safety of your child. Keep these instructions for future reference.**

**⚠ WARNING: Failure to follow these instructions could result in serious injury or death. Avoid serious injury from falling or sliding out, always use the safety harness and insure that the children are properly positioned according to these instructions.**

**⚠ WARNING: Never leave children unattended.**

**⚠ WARNING: Care must be taken when folding and unfolding the stroller to prevent finger entrapment.**


Copyright © 2021, Baby Trend Inc., All Rights Reserved. Todos los derechos reservados. Tous droits réservés.

⚠ WARNING

- Purses, shopping bags, parcels, diaper bags or accessory items may change the balance of the stroller and cause a hazardous, unstable condition.
- The maximum weight that can be carried in the storage basket is 5 pounds (2.26 kg). The maximum weight that can be carried in the parent tray is 3 pounds (1.36 kg). Excessive weight may cause a hazardous unstable condition to exist.
- Be certain the stroller is completely opened and locked in place before allowing a child near the stroller.
- Use of the stroller with a total weight of more than 65 pounds (29.48 kg) will cause excessive wear and stress on the stroller and may cause a hazardous unstable condition to exist.
- **NEVER** use the stroller on stairways or escalators.
- **NEVER** use the stroller with roller skates, in-line skates, skateboards or bicycles.
- **NEVER** allow your stroller to be used as a toy.
- To clean use only mild household soap or detergent and warm water on a sponge or clean cloth.
- Check your stroller for loose screws, worn parts, torn material or stitching on a regular basis. Replace or repair parts as needed.
- Discontinue use of stroller should it malfunction or become damaged. Please contact our customer service department to arrange for repair or obtain replacement parts.

Copyright © 2021, Baby Trend Inc., All Rights Reserved. Todos los derechos reservados. Tous droits réservés.

**⚠ ADVERTENCIA: Por favor, siga todas estas instrucciones para garantizar la seguridad de su hijo. Conserve estas instrucciones para referencia futura.**

**⚠ ADVERTENCIA: El incumplimiento de estas instrucciones podría ocasionar una lesión grave o la muerte. Evite lesiones graves por caídas o resbalones. Siempre use el arnés de seguridad y asegúrese de que los niños estén ubicados correctamente de acuerdo a estas instrucciones.**

**⚠ ADVERTENCIA: Nunca pierda de vista a los niños.**

**⚠ ADVERTENCIA: Se debe ser prudente al plegar y desplegar el carrito para evitar que queden dedos atrapados.**


Copyright © 2021, Baby Trend Inc., All Rights Reserved. Todos los derechos reservados. Tous droits réservés.

⚠ ADVERTENCIA

- Los bolsos, bolsas de compras, paquetes, bolsas de pañales o artículos accesorios podrían cambiar el equilibrio del carrito y una condición de inestabilidad peligrosa.
- El peso máximo que se puede llevar en la canasta de almacenamiento es de 5 libras (2.26 kg). El peso máximo que se puede llevar en la bandeja para padres es de 3 libras (1.36 kg). El exceso de peso podría ocasionar una inestabilidad peligrosa.
- Procure que el carrito esté completamente abierto y bien trabado antes de permitir que un niño se acerque al mismo.
- El uso del carrito con un peso total superior a 65 libras (29.48 kg) causará un desgaste y tensión excesivos en el carrito y podría provocar una inestabilidad peligrosa.
- **NUNCA** use el carrito en escaleras mecánicas o comunes.
- **NUNCA** use el carrito con patines de ruedas, patines en línea, monopatines o bicicletas.
- **NUNCA** permita el uso de su carrito como un juguete.
- Para limpiarlo, use solamente jabón doméstico o detergente suaves y agua tibia en una esponja o trapo limpio.
- Verifique con frecuencia que su carrito no tenga tornillos sueltos, piezas gastadas, materiales o costuras rasgados. Reemplace o repare las piezas conforme sea necesario.
- Deje de usar el carrito si presenta fallas o daños. Por favor, comuníquese con nuestro departamento de servicio al cliente para gestionar la reparación u obtención de piezas de reemplazo.

Copyright © 2021, Baby Trend Inc., All Rights Reserved. Todos los derechos reservados. Tous droits réservés.

**⚠ AVERTISSEMENT : Prière de suivre toutes ces instructions afin d'assurer la sécurité de votre enfant. Conserver ces instructions pour consultation future.**

**⚠ AVERTISSEMENT : Négliger d'observer ces directives pourrait entraîner de sérieuses blessures ou même la mort. Afin d'éviter les blessures graves dues à une chute ou une glissade, toujours utiliser le harnais de sécurité et vous assurer que les enfants sont placés de façon appropriée, selon les présentes instructions.**

**⚠ AVERTISSEMENT : Ne jamais laisser un enfant sans surveillance.**

**⚠ AVERTISSEMENT : Faire attention à ne pas vous pincer les doigts en pliant et dépliant la poussette.**


Copyright © 2021, Baby Trend Inc., All Rights Reserved. Todos los derechos reservados. Tous droits réservés.



- Les sacs à main, sacs à provisions, colis, sacs à couches ou accessoires peuvent modifier l'équilibre de la poussette et causer des conditions instables et dangereuses.
- Le poids maximum pouvant être porté dans le panier est de 2,26 kg (5 livres) et sur le plateau parents est 1,36 kg (3 livres). L'excès de poids peut affecter l'équilibre de la poussette et la rendre instable ou dangereuse.
- Assurez-vous que la poussette est entièrement déployée et bloquée en position stable avant de laisser votre enfant s'en approcher.
- L'utilisation de la poussette avec un poids total de plus de 29,48 kg (65 livres) peut provoquer une usure et un stress excessif sur la poussette, ceci peut affecter l'équilibre de la poussette et la rendre instable ou dangereuse.
- N'utilisez **JAMAIS** la poussette dans des escaliers ou des élévateurs.
- N'utilisez **JAMAIS** la poussette avec des patins à roulettes, des patins à roues alignées, une planche à roulettes ou une bicyclette.
- Ne laissez **JAMAIS** un enfant utiliser la poussette comme un jouet.
- Pour nettoyer utiliser uniquement un savon doux ou des détergents ménagers avec de l'eau chaude et une éponge ou un chiffon propre
- Régulièrement vérifier votre poussette pour des vis desserrées, des pièces usées, du matériel usée ou une couture déchirée. Remplacer ou réparer les pièces.
- Cesser d'utiliser la poussette s'il y a un mauvais fonctionnement ou elle est endommagée. Veuillez contacter notre service à la clientèle Parts Hotline afin de prendre des dispositions pour la réparation ou le remplacement des pièces.

Copyright © 2021, Baby Trend Inc., All Rights Reserved. Todos los derechos reservados. Tous droits réservés.

## BABY TREND® CUSTOMER SERVICE

The Customer Service Department can be contacted at 1 (800) 328-7363 Monday through Friday between 8:00am and 4:30pm (PST). Return Authorizations are required prior to returning product(s) to Baby Trend®.

## BABY TREND® SERVICIO AL CLIENTE

El Departamento de Servicio al Cliente puede ser contactado a 1 (800) 328-7363 Lunes a viernes entre 8:00am y 4:30pm (PST).Un numero de autorizacion es requerido antes de la devolución de los producto(s) a Baby Trend®.

## BABY TREND® SERVICE CLIENT

Le service client peut être contacté au 1 (800) 328-7363 du lundi au vendredi 8 h – 16 h 30 (PST). Une autorisation sera nécessaire avant de retourner le produit à Baby Trend®.


Copyright © 2021, Baby Trend Inc., All Rights Reserved. Todos los derechos reservados. Tous droits réservés.



Check that you have all the parts for this model before assembling the stroller.
Verifique que tenga todas las piezas para este modelo antes de montar el carrito.
Vérifiez que vous avez bien toutes les pièces pour ce modèle avant de monter la poussette.

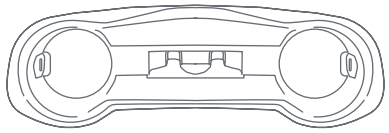

Mobile Phone Positioning Parent Tray
Bandeja para teléfonos móviles de los padres
Porte-téléphone mobile pour le positionnement du plateau parent

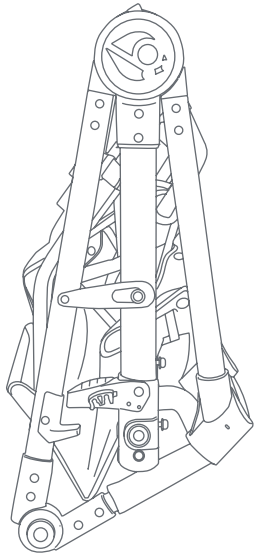

Stroller
Carrito
Poussette

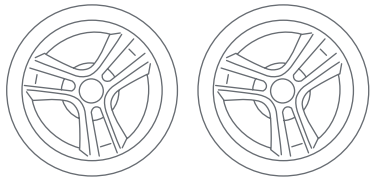

* Rear Wheels
* Ruedas traseras
* Roues arrière

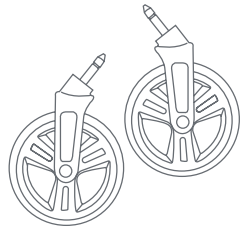

* Front Wheel
* Rueda delantera
* Roue avant

* Wheel styles may vary.
* Los estilos de las ruedas pueden variar.
* Les styles de roues peuvent varier.

Copyright © 2021, Baby Trend Inc., All Rights Reserved. Todos los derechos reservados. Tous droits réservés.

**IMPORTANT!** To ensure safe operation of your stroller, please follow these instructions carefully. Please keep these instructions for future reference.

**IMPORTANT!** Before assembly and each use, inspect this product for damaged hardware, loose joints, missing parts or sharp edges. NEVER use if any parts are missing or broken.

**IMPORTANT!** Adult assembly is required.

**¡IMPORTANTE!** Para asegurar el funcionamiento seguro de su carrito, siga estas instrucciones cuidadosamente. Por favor, conserve estas instrucciones para referencia futura.

**¡IMPORTANTE!** Antes del montaje y de cada uso, inspeccione el producto para detectar daños en el equipo, uniones sueltas, piezas faltantes o bordes filosos. NUNCA use el carrito con piezas faltantes o rotas.

**¡IMPORTANTE!** Se requiere el montaje por parte de un adulto.

**IMPORTANT !** Afin d'assurer l'utilisation sécuritaire de votre poussette suivre ces instructions soigneusement. Conservez ces instructions pour référence ultérieure.

**IMPORTANT !** Avant chaque assemblage et utilisation, inspecter ce produit pour du matériel endommagé, les joints lâches, des pièces manquantes ou des rebords coupants. NE JAMAIS utiliser si des pièces sont manquantes ou brisées.

**IMPORTANT !** L'assemblage par un adulte est nécessaire.


Copyright © 2021, Baby Trend Inc., All Rights Reserved. Todos los derechos reservados. Tous droits réservés.

ASSEMBLY MONTAJE ASSEMBLAGE

***Prior to opening the stroller frame, extend the handle, install all wheels and unlatch.***

***Antes de abrir el marco del cochecito extienda la agarradera, instale todas las ruedas y desenganche.***

***Avant d'ouvrir le cadre de la poussette, déployez la poignée, installez toutes les roues et déverrouillez.***

**THE HANDLE**
**LA MANIJA**
**LA POIGNÉE**

**1)** • To set up the stroller extend the handle by rotating it outward until it clicks into position (Fig. 1).

• Para armar el cochecito extienda la agarradera girándola hacia afuera hasta que encaje en su posición al hacer clic (Fig. 1).

• Pour préparer la poussette, étendez la poignée en la tournant vers l'extérieur jusqu'à ce qu'elle s'enclenche en position (Fig. 1).

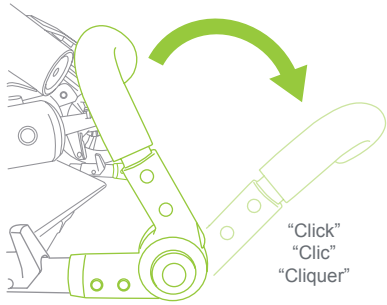


Fig. 1

**FRONT WHEELS**
**RUEDAS DELANTERAS**
**ROUES AVANT**

**2)** • Locate the front wheel hub containing the insertion hole. Insert the front wheel into the hub in the direction shown (Fig 2a). Repeat for the other wheel.
**NOTE:** Pull on the wheel assembly to ensure that it is securely attached to the stroller.

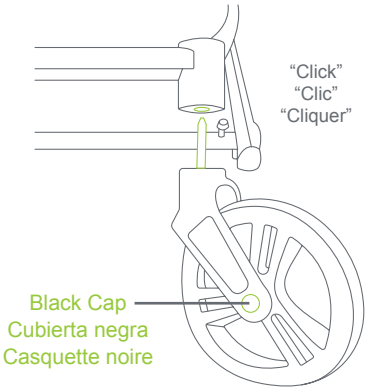


Fig. 2a

Copyright © 2021, Baby Trend Inc., All Rights Reserved. Todos los derechos reservados. Tous droits réservés.

- Localice el eje de la rueda delantera que contiene el orificio de inserción. Inserte la rueda delantera en el eje en la dirección que se muestra (Fig 2a). Repita el mismo procedimiento para la otra rueda.
  **NOTA:** Tire de cada rueda para asegurarse de que ambas estén firmemente sujetadas.

- Localisez le moyeu de la roue avant contenant le trou d'insertion. Insérez la roue avant dans le moyeu dans le sens indiqué (Fig 2a). Recommencez de l'autre côté.
  **REMARQUE :** Tirez sur la roue pour vous assurer qu'elle est solidement fixé à la poussette.

- *To remove front wheels:* Push release button on the side of the wheel hub and pull wheel assembly from hub (Fig. 2b).

- *Para quitar las ruedas delanteras:* Oprima el botón de liberación al costado del cubo de la rueda y tire del montaje de la rueda desde el cubo (Fig. 2b).

- *Pour retirer les roues avant :* Appuyez sur le bouton de verrouillage situé sur le côté du moyeu de roue avant et tirez sur l'assemblage de roues pour le retirer du moyeu (Fig. 2b).

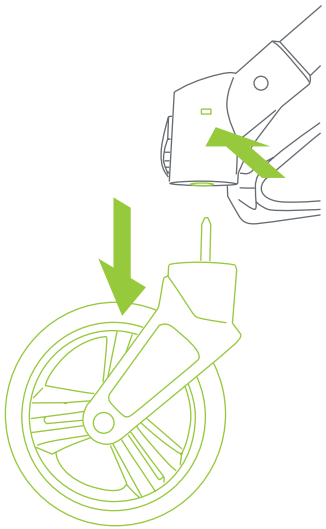

Fig. 2b


Copyright © 2021, Baby Trend Inc., All Rights Reserved. Todos los derechos reservados. Tous droits réservés.

Fig. 2



**REAR WHEELS**
**RUEDAS TRASERAS**
**ROUES ARRIÈRE**

3) • Locate the rear wheel hub with the insertion hole on the sides of the stroller. Insert the rear wheel into the hub in the direction shown. Repeat for the other wheel (Fig. 3).
**NOTE:** Pull on the rear wheel assembly to ensure that it is securely attached to the stroller.

- *Press the release button and pull out the wheel to remove*.

- Localice el eje de la rueda trasera que contiene el orificio de inserción. Inserte las ruedas traseras en el eje en la dirección que se muestra. Repita el mismo procedimiento para la otra rueda (Fig. 3).
**NOTA:** Tire del montaje de la rueda trasera para cerciorarse de que esté sujeto de manera segura al carrito.

- *Presione el botón de liberación y extraiga la rueda para quitarla*.

- Localisez le moyeu de la roue arrière contenant le trou d'insertion. Insérez la roue arrière dans le moyeu dans le sens indiqué. Recommencez de l'autre côté (Fig. 3).
**REMARQUE :** Tirez sur la roue arrière afin de vous assurer qu'elle est solidement fixé à la poussette.

- *Appuyez sur le bouton de déverrouillage et tirez la roue pour la retirer.*

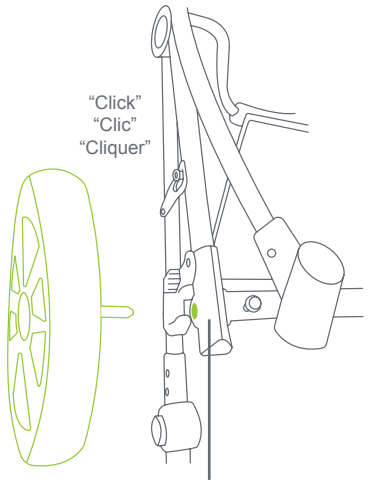


Fig. 3

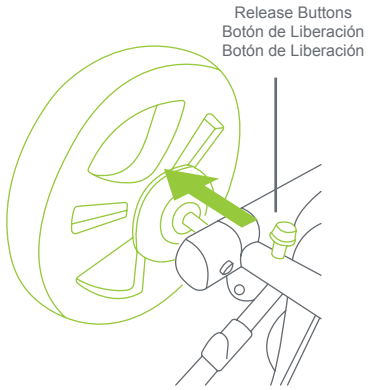


Copyright © 2021, Baby Trend Inc., All Rights Reserved. Todos los derechos reservados. Tous droits réservés.

**NEVER** use stroller if wheels do not lock into place. If you need assistance, please contact our customer service department at 1-800-328-7363, M-F, between 8am and 4:30pm, PST.

**NUNCA** use el carrito si las ruedas no se traban correctamente. Si necesita ayuda, comuníquese con nuestro departamento de servicio al cliente al 1-800-328-7363, de lunes a viernes, en el horario de 8 a.m. a 4:30 p.m., Hora Estándar del Pacífico.

**NE JAMAIS** utiliser la poussette si les roues ne bloquent pas en place. Pour obtenir une aide immédiate, veuillez téléphoner à notre service à la clientèle au 1-800-328-7363, entre 8 h 00 et 16 h 00 HNP, du lundi au vendredi.

**CAUTION! DO NOT place fingers here.**
**PRECAUCIÓN ! NO coloque los dedos aquí.**
**MISE EN GARDE ! NE placez PAS vos doigts ici.**

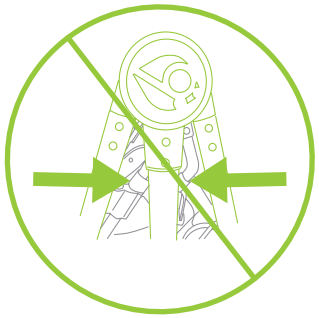

**TO OPEN STROLLER**
**PARA ABRIR EL CARRITO**
**POUR OPEN LA POUSSETTE**

4) • Release the fold latch by pulling it outward (Fig. 4a).

• Put the frame upright and firmly pull backward on the stroller handle to snap the frame open (Fig. 4b).
**NOTE:** The frame must fully click into position.

• Libere el pestillo jalando de él hacia afuera (Fig. 4a).

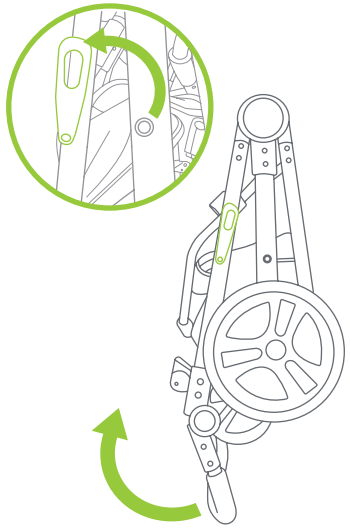

Fig. 4a


Copyright © 2021, Baby Trend Inc., All Rights Reserved. Todos los derechos reservados. Tous droits réservés.

ASSEMBLY MONTAJE ASSEMBLAGE

• Ponga el marco en posición vertical y tire firmemente hacia atrás del asa de la carriola para abrir el marco (Fig. 4b).
**NOTA:** El marco debe bloquear completamente en su posición.

• Déverrouillez le levier de desserrage en le tirant vers l'extérieur (Fig. 4a).

• Mettez le cadre à la verticale et tirez fermement sur la poignée de la poussette vers l'arrière pour ouvrir le cadre (Fig. 4b).
**REMARQUE:** le cadre doit être entièrement enclenché.

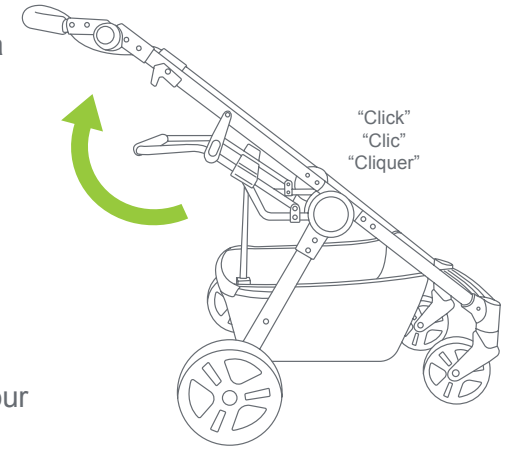


Fig. 4b

Copyright © 2021, Baby Trend Inc., All Rights Reserved. Todos los derechos reservados. Tous droits réservés.

**FRAME BAR**
**BARRA DEL ARMAZÓN**
**BARRE DU CADRE**

**5)** • Use the top edge to rotate the frame bar open. The two side latches should click into place.
**IMPORTANT:** DO NOT attempt to attach the car seat without setting the frame bar correctly.

• Use el borde superior para girar y abrir la barra del armazón. Los dos pestillos laterales deben encajar en su lugar al hacer clic.
**IMPORTANTE:** NO intente colocar el asiento para automóvil sin haber montado la barra del armazón correctamente.

• Utilisez le bord supérieur pour faire pivoter la barre du cadre. Les deux loquets latéraux doivent s'enclencher.
**IMPORTANT:** N'ESSAYEZ PAS de fixer le siège auto sans régler correctement la barre du cadre.

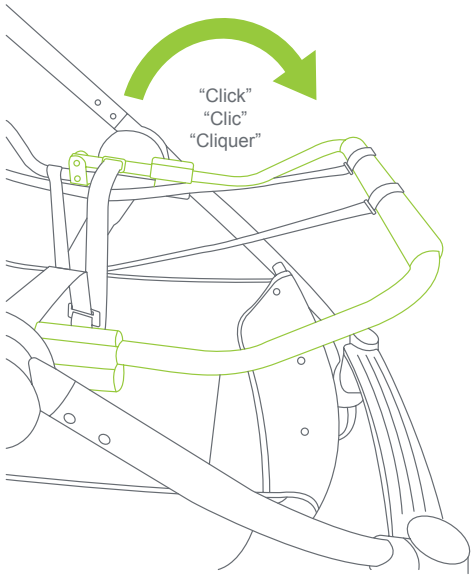


Fig. 5


Copyright © 2021, Baby Trend Inc., All Rights Reserved. Todos los derechos reservados. Tous droits réservés.

ASSEMBLY MONTAJE ASSEMBLAGE

**BASKET**
**CANASTA**
**PANIER**

**6)** • **If adjustment or replacement needed:** Snap the three front buttons of the basket fabric onto the front tube (Fig. 6a). Followed by the three rear snap buttons onto the rear tube (Fig. 6b).

• **Si se necesita un ajuste o un reemplazo:** Encaje los tres botones a presión frontales de la tela de la canasta en el tubo frontal (Fig. 6a). Haga lo mismo con los tres botones a presión traseros en el tubo posterior (Fig. 6b).

• **Si un ajustement ou un remplacement est nécessaire :** Enclenchez les trois boutons avant du tissu du panier sur le tube avant (Fig. 6a). Suivi par les trois boutons à pression arrière sur le tube arrière (Fig. 6b).

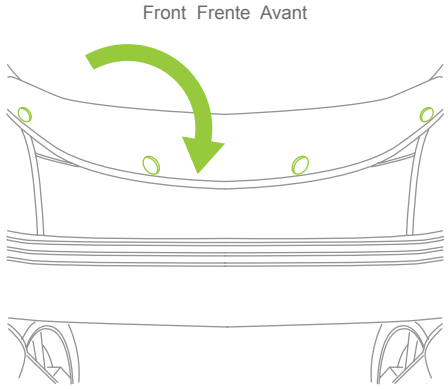


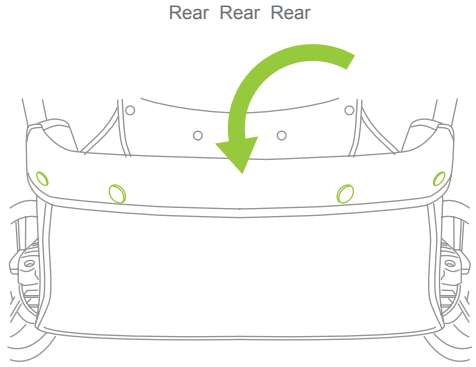


Fig. 6

Copyright © 2021, Baby Trend Inc., All Rights Reserved. Todos los derechos reservados. Tous droits réservés.

**MOBILE PHONE POSITIONING PARENT TRAY**
**BANDEJA PARA TELÉFONOS MÓVILES DE LOS PADRES.**
**PORTE-TÉLÉPHONE MOBILE POUR LE POSITIONNEMENT-DU PLATEAU PARENT**



⚠ **WARNING:** Do not place hot liquids or more than 3 lbs (1.36 kg) in the parent tray. Serious burns or unstable conditions can result.

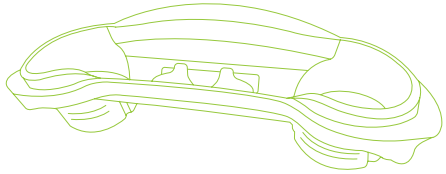

⚠ **WARNING:** Care must be taken when folding stroller to prevent damage. Make sure all accessories, mobile phones, diaper bags or purses are removed before folding. Failure to remove items in, or on the stroller may result in damage to the stroller or the item (s) if not removed. Baby Trend® will not be liable or warrant any damage.

⚠ **ADVERTENCIA:** Nocoloque líquidos calientes ni más de 3 libras (1.36 kg) sobre la bandeja para padres, ya que podría causar quemaduras graves o inestabilidad.

⚠ **ADVERTENCIA:** Se debe tener cuidado al plegar el choche de bebé para evitar daños. Asegúrese de quitar todos los accesorios, teléfonos móviles, bolsas de pañales o carteras antes de doblar. Si no se quitan los elementos, se pueden dañar el cochecito o los artículos. Baby Trend® no se responsabiliza ni garantiza ningún daño.

⚠ **AVERTISSEMENT:** Ne placez pas de liquides chauds ou plus de 1,36 kg (3 lb) sur le plateau parents. De brûlures graves ou des conditions rendant le plateauinstable pourraient en résulter.


Copyright © 2021, Baby Trend Inc., All Rights Reserved. Todos los derechos reservados. Tous droits réservés.

ASSEMBLY MONTAJE ASSEMBLAGE

⚠ **AVERTISSEMENT:** Il faut faire attention en pliant la poussette pour éviter de l'endommager. Assurez-vous que tous les accessoires, les téléphones portables, les sacs à couches ou les sacs à main sont enlevés avant de le plier. Si vous ne retirez pas les articles dans ou sur la poussette, vous risquez d'endommager la poussette ou le produit si vous ne les enlevez pas. Baby Trend® ne sera pas responsable et ne garantira aucun dommage.

**7)** • To Insert the parent tray: **(1)** Face the tray with the prominent arch side towards the canopy (Fig. 6a).

• **(2)** Align the parent tray tabs to the inner tabs on both sides of the stroller. Press the tray down firmly until both tabs click into position (Fig. 7b).

• Colocación de la bandeja para padres: **(1)** Cara a la bandeja con el lado prominente del arco hacia el dosel (Fig. 7a).

• **(2)** Alinee las pestañas de la bandeja para padres principal con las pestañas internas de ambos lados del carrito. Presione la bandeja firmemente hasta que ambas pestañas encajen en su posición (Fig. 7b).

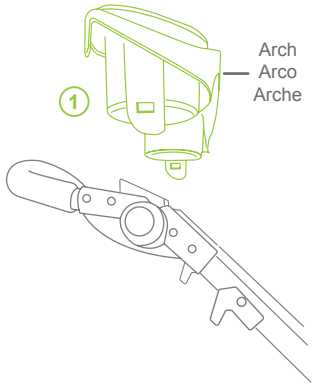


Fig. 7a

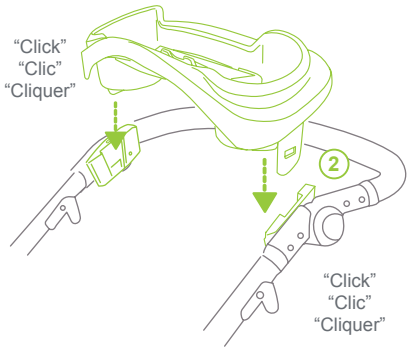


Fig. 7b

Copyright © 2021, Baby Trend Inc., All Rights Reserved. Todos los derechos reservados. Tous droits réservés.

- Pour insérer le plateau pour parents : **(1)** Face au plateau avec le côté de l'arc proéminent vers l'auvent (Fig. 7a).

- **(2)** Alignez les onglets du plateau pour parents sur les onglets intérieurs des deux côtés de la poussette. Appuyez fermement sur le plateau jusqu'à ce que les deux onglets cliquent en position (Fig. 7b).

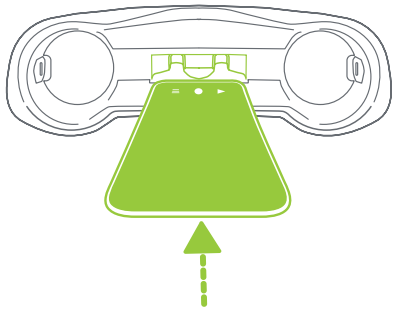

Fig. 7c

- Mobile phone positioner: Align mobile phone to the clip and insert it through the grips. Make sure to push the phone all the way down into the positioner (Fig. 7c).
  **NOTE:** The positioner may not accommodate all mobile phones or other devices. Do not use positioner as a secure holder when stroller is not in use or if your phone is loose or is too large.

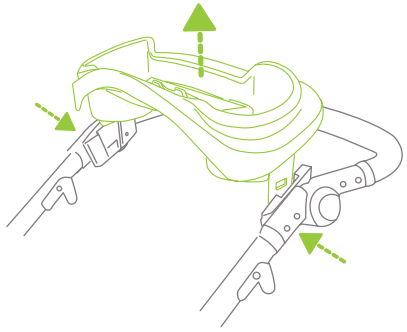

Fig. 7d

- **Removal:** Under the stroller frame locate the parent tray tabs. Press them inwards and lift up the tray from the housing (Fig. 7d).

- Bandeja para teléfono móvil: Alinee el teléfono móvil con el clip e insértelo a través de los agarres. Asegúrese de empujar el teléfono hasta el fondo de la bandeja ( Fig. 7c).
  **NOTA:** El posicionador puede no admitir todos los teléfonos móviles o dispositivos. No use el posicionador como un soporte seguro cuando no esté en uso o si su teléfono está suelto o si es demasiado grande.

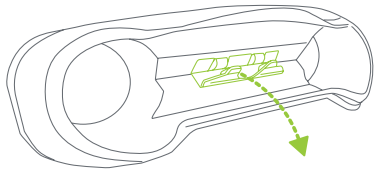

Some mobile phones require pulling the tabs to insert.
Algunos teléfonos móviles requieren tirar de las lengüetas para insertar.
Certains téléphones portables nécessitent de tirer les onglets pour insérer.


Copyright © 2021, Baby Trend Inc., All Rights Reserved. Todos los derechos reservados. Tous droits réservés.

ASSEMBLY MONTAJE ASSEMBLAGE

- **Extracción:** Ubique las pestañas de la bandeja para padres que se encuentran debajo de la estructura del carrito. Presiónelas y levante la bandeja de la carcaza (Fig. 7d).

- Téléphone portable positionneur : Alignez le téléphone portable sur le clip et insérez-le dans les poignées. Assurez-vous de pousser le téléphone jusqu'en bas dans le positionneur (Fig. 7c).
  **REMARQUE :** Le positionneur ne peut pas s'adapter à tous les téléphones mobiles ou appareils. N'utilisez pas le positionneur comme support de fixation si vous ne l'utilisez pas ou si votre téléphone est lâche ou trop grand.

- **Retrait :** Sous le cadre de la poussette, localisez les onglets du plateau pour parent. Poussez-les vers l'intérieur et soulevez le plateau du boîtier (Fig. 7d).

**MULTI-POSITION HANDLE**
**MANIJA AJUSTABLE**
**POIGNEE RÉGLABLE**

**8)** • To adjust the handle, press the buttons to move the handle up or down to a comfortable position (Fig.8). **NOTE:** Use only the positions that click into place.

- Para ajustarla manija, apreita los dos botones a la misma vez para ajustar a un nivel cómodo (Fig. 8). **NOTA:** Use solo las posiciones que encajan en su lugar al hacer clic.

- Pour ajuster la poignée, pressez sur les deux boutons déplacer la poignée jusqu'à une position confortable pour l'utilisateur (Fig. 8). **REMARQUE:** Utilisez uniquement les positions qui s'enclenchent.

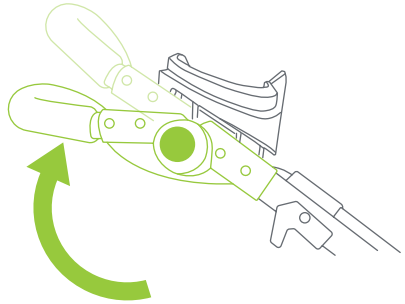

Fig. 8

Copyright © 2021, Baby Trend Inc., All Rights Reserved. Todos los derechos reservados. Tous droits réservés.

**BRAKES**
**FRENOS**
**FREIN**

**⚠ WARNING: Always set brakes when the stroller is not being pushed so that the stroller will not roll away. NEVER leave stroller unattended on a hill or incline as the stroller may slide down the hill.**

**⚠ ADVERTENCIA: Siempre aplique los frenos cuando el carrito no esté siendo empujado, para impedir que ruede fuera de su alcance. Nunca deje el carrito desatendido en una colina o pendiente, ya que podría deslizarse pendiente abajo.**

**⚠ AVERTISSEMENT : Toujours engager les freins lorsque la poussette est en position d'arrêt, afin qu'elle soit bien stabilisée. Ne JAMAIS laisser la poussette sans surveillance sur une côte ou en position inclinée, car elle pourrait glisser vers le bas.**


Copyright © 2021, Baby Trend Inc., All Rights Reserved. Todos los derechos reservados. Tous droits réservés.

SAFETY SEGURIDAD SÉCURITÉ

9) • To engage brakes, apply light downward pressure to the brake lever located on each rear wheel. The stroller may require slight forward or rearward movement in order to line up the teeth on the brake with each wheel brake cluster (Fig. 9a).

• Check that the stroller will not move and that both brakes are properly applied. To release, gently lift up on the brake lever (Fig. 9b).

• Para aplicar los frenos, ejerza una ligera presión hacia abajo a la palanca del freno situada en cada rueda trasera. El carrito podría requerir un leve movimiento hacia delante o hacia atrás para alinear los dientes del freno con el piñón del freno de cada rueda (Fig. 9a).

• Verifique que el carrito no se mueva y que ambos frenos estén aplicados correctamente. Para soltarlos, levante suavemente la palanca del freno (Fig. 9b).

• Pour engager les freins, appliquez une légère pression vers le bas sur le levier de frein situé sur chacune des roues arrière. La poussette peut nécessiter un léger mouvement vers l'avant ou l'arrière afin d'aligner les dents du frein avec les trains d'engrenage de chaque frein de roue (Fig. 9a).

• Assurez-vous que la poussette ne bougera pas et que les freins sont bien appliqués. Pour dégager, soulevez légèrement le levier de frein (Fig. 9b).

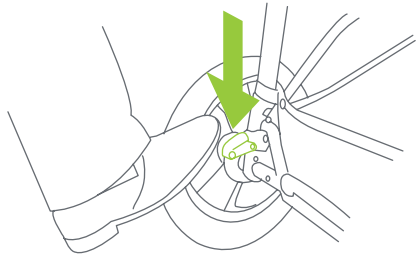

Fig. 9a

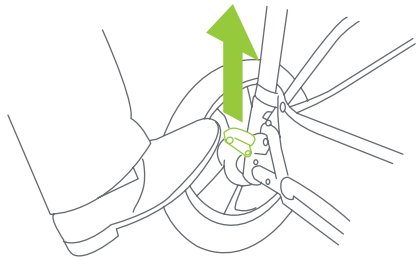

Fig. 9b

Copyright © 2021, Baby Trend Inc., All Rights Reserved. Todos los derechos reservados. Tous droits réservés.

**TO FOLD STROLLER**
**PARA PLEGAR EL CARRITO**
**REPLIER LA POUSSETTE**

⚠ **WARNING:** Care must be taken when folding and unfolding the stroller to prevent finger entrapment.
Potential pinch point when opening /closing the frame.

**CAUTION:** Do not allow children near stroller while folding and unfolding.

⚠ **ADVERTENCIA:** Se debe ser prudente al plegar y desplegar el carrito para evitar que queden dedos atrapados. Posible punto de pellizco al abrir/plegar el armazón.

**PRECAUCIÓN:** No permita que los niños se acerquen al carrito mientras lo pliega y despliegar.

⚠ **AVERTISSEMENT :** Faire attention à ne pas vous pincer les doigts en pliant et dépliant la poussette.
Point de pincement potentiel lors de l'ouverture/replier du cadre.

**MISE EN GARDE :** Ne Jamais laisser les enfants à proximité de la poussette lors de son repliage et dépliant la poussette.

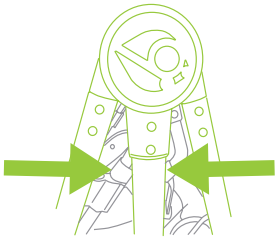

**CAUTION!** DO NOT place fingers here.
**PRECAUCIÓN !** NO coloque los dedos aquí.
**MISE EN GARDE !** NE placez PAS vos doigts ici.


Copyright © 2021, Baby Trend Inc., All Rights Reserved. Todos los derechos reservados. Tous droits réservés.



**10)** • Locate the release triggers on the frame near the handle (Fig. 10a).

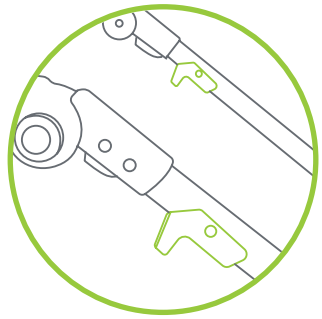

Fig. 10a

• Fold the stroller by pulling both release triggers (Fig. 10b) and push handle toward the floor. Make sure the front wheels fold neatly within the frame. Use the fold latch to close the stroller (Fig. 10c).

• For a compact fold, collapse the handle. Press the two buttons to fold inward (Fig. 10d). Unlock the frame bar with the two latches and rotate it inward (Fig. 10e).

• Localice los gatillos de liberación en el marco cerca del manubrio (Fig. 10a).

• Pliegue el carrito tirando de ambos gatillos de liberación (Fig. 10b) y empuje el manubrio hacia el suelo. Asegúrese de que las ruedas delanteras se plieguen perfectamente dentro del armazón. Use el pestillo de pliegue para cerrar el cochecito (Fig. 10c).

• Para plegarlo por completo, doble la agarradera. Presione los dos botones para plegar hacia adentro (Fig. 10d). Destrabe la barra del armazón de los dos pestillos y gírela hacia adentro (Fig. 10e).

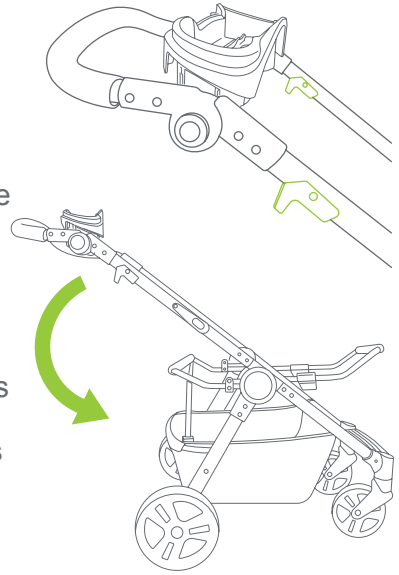

Fig. 10b

Copyright © 2021, Baby Trend Inc., All Rights Reserved. Todos los derechos reservados. Tous droits réservés.

- Tirez la poussette de plusieurs centimètres vers l'arrière pour faire tourner les roues avant vers l'avant (Fig. 10a).

- Pliez la poussette en tirant les deux leviers de dégagement (Fig. 10b) et poussez la poignée vers le sol. Assurez-vous que les roues avant se replient parfaitement dans le cadre. Utiliser le bloquant le dispositif de verrouillage pour fermer le cadre (Fig. 10c).

- Pour un pli compact, repliez la poignée. Appuyez sur les deux boutons pour replier l'ensemble vers l'intérieur (Fig. 10d). Déverrouillez la barre du cadre avec les deux loquets et faites-la pivoter vers l'intérieur (Fig. 10e).

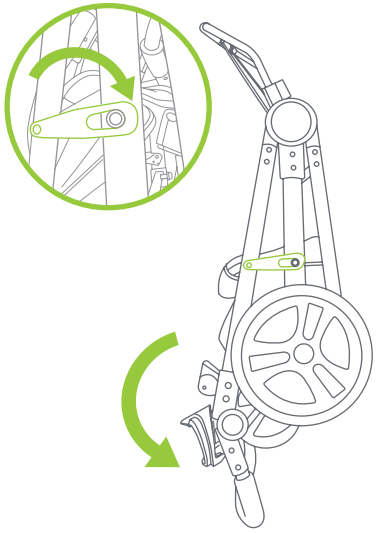

Fig. 10c

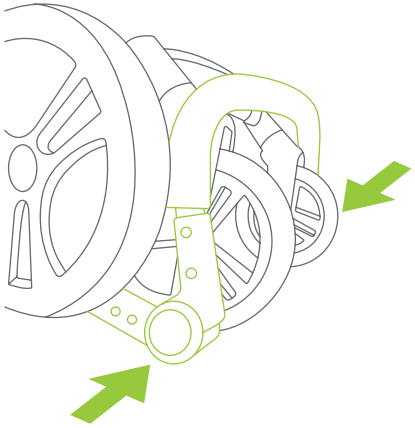

Fig. 10d

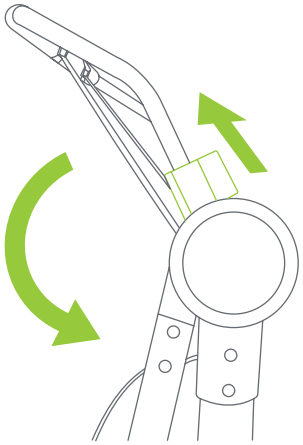

Fig. 10e


Copyright © 2021, Baby Trend Inc., All Rights Reserved. Todos los derechos reservados. Tous droits réservés.



**TO UNFOLD STROLLER**
**PARA DESPLEGAR EL CARRITO**
**POUR DÉPLIER LA POUSSETTE**

**11)** • To unfold the stroller, extend the handle by rotating it outward until it clicks into position (Fig. 11a).

- Release the fold latch by pulling it outward (Fig. 11b).

- Put the frame upright and firmly pull backward on the stroller handle to snap the frame open (Fig. 11c).
**NOTE:** The frame must fully click into position. Set the frame bar: revert to page 17 and follow step 5.

- Para desplegar el cochecito extienda la agarradera girándola hacia afuera hasta que encaje en su posición al hacer clic (Fig. 11a).

- Libere el pestillo jalando de él hacia afuera (Fig. 11b).

- Ponga el marco en posición vertical y tire firmemente hacia atrás del asa de la carriola para abrir el marco (Fig. 11c).
**NOTA:** El marco debe bloquear completamente en su posición. Coloque la barra del armazón: retroceda a la página 17 y siga el paso 5.

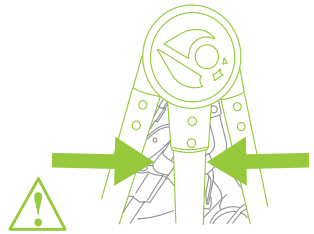

**DO NOT place fingers here.**
**NO coloque los dedos aquí.**
**NE placez PAS vos doigts ici.**

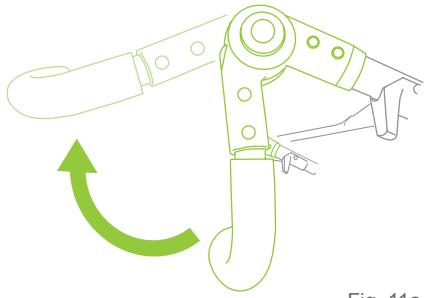

Fig. 11a



Fig. 11b

Copyright © 2021, Baby Trend Inc., All Rights Reserved. Todos los derechos reservados. Tous droits réservés.

- Pour déplier la poussette, déployez la poignée en la tournant vers l'extérieur jusqu'à ce qu'elle s'enclenche (Fig. 11a).
- Déverrouillez le levier de desserrage en le tirant vers l'extérieur (Fig. 11b).
- Mettez le cadre à la verticale et tirez fermement sur la poignée de la poussette vers l'arrière pour ouvrir le cadre (Fig. 11c).
  **REMARQUE:** le cadre doit être entièrement enclenché. Fixez la barre du cadre : retournez à la page 17 et suivez l'étape 5.

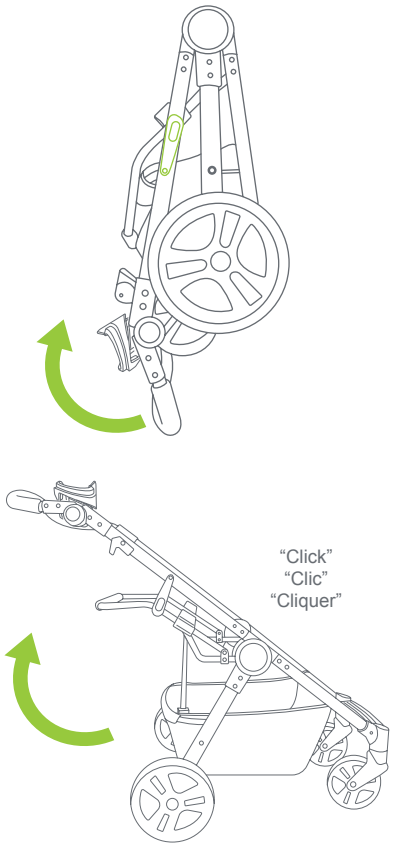


Fig. 11c


Copyright © 2021, Baby Trend Inc., All Rights Reserved. Todos los derechos reservados. Tous droits réservés.



**INFANT CAR SEAT ATTACHMENT**
**ADJUNTO DE LA SILLITA PARA EL AUTOMÓVIL**
**FIXATION DU SIÈGE D'AUTO POUR BÉBÉ**

⚠ **WARNING:** Avoid serious injury from falling or sliding out, always use the Infant Car Seat harness.

**CAUTION:** Avoid serious injury from falls, always use the safety belt to secure car seat to stroller.

⚠ **ADVERTENCIA:** Evite lesiones graves por caídas o resbalones, siempre use el arnés de la sillita para el automóvil.

**PRECAUCIÓN:** Evite lesiones graves por caídas, siempre use el cinturon de seguridad para sujetar la sillita para el automóvil.

⚠ **AVERTISSEMENT :** Afin d'éviter des blessures graves causées par une glisse ou une chute toujours utiliser le harnais de sécurité.

**MISE EN GARDE :** Afin d'éviter des blessures graves causées par une une chute toujours utiliser le harnais de sécurité pour attacher le siège d'auto à la poussette.

Copyright © 2021, Baby Trend Inc., All Rights Reserved. Todos los derechos reservados. Tous droits réservés.

12) • Place car seat onto the upper frame (Fig 12a).
**NOTE:** The car seat must always be parent facing and the rear support tabs must securely rest on the upper frame (Fig 12b).

• Strap the safety belts over the car seat and connect the buckles together Tighten the strap so it fits snugly and the car seat is secured to the frame (Fig 12c).
**NOTE:** Some car seats have a belt path for the safety belt to slide through. If you have a car seat with a belt path please feed the safety belt through it and secure.

• Tighten the support straps on the frame bar. Press the clip ends together while holding the end of strap. Push clip upwards for a snug fit. To untighten press the clip ends together to release and pull down (Fig 12d).

• Coloque la sillita para el automóvil en el armazón superior (Fig 12a).
**NOTA:** El asiento del automóvil siempre debe estar orientado hacia los padres y las lengüetas de soporte trasera debe descansar firmemente en el bastidor superior (Fig. 12b).

• Amarre los cinturones de seguridad a la sillita para el automóvil y prenda las hebillas. Ajuste la correa de modo que encaje bien y que la sillita para el automóvil esté sujeta al armazón (Fig. 12c).

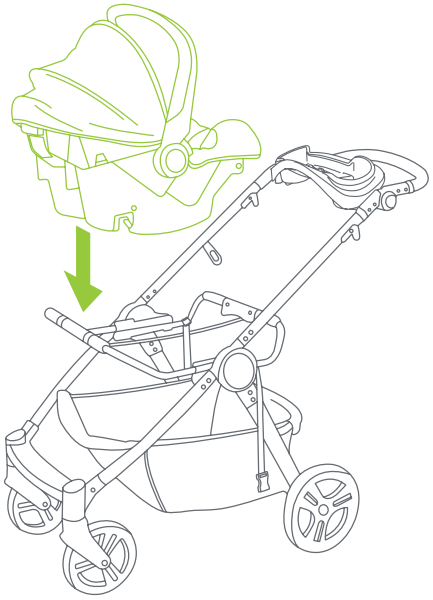

Fig. 12a

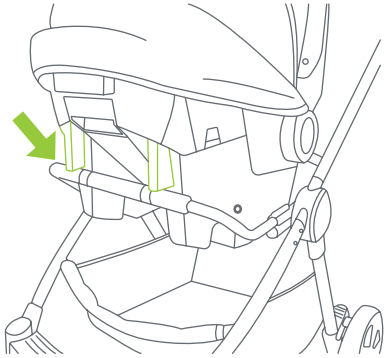

Fig. 12b


Copyright © 2021, Baby Trend Inc., All Rights Reserved. Todos los derechos reservados. Tous droits réservés.

INFANT CAR SEAT SILLITA PARA EL AUTOMÓVIL SIÈGE D'AUTO POUR BÉBÉ

**NOTA:** Algunas sillitas para el automóvil tienen una ruta del cinturón para permitir que el cinturón de seguridad se deslice. Si usted tiene una sillita para el automóvil con una ruta del cinturón, pase por allí el cinturón de seguridad y ajústelo.

• Apriete las correas de soporte en la barra del armazón. Presione los extremos de la presilla juntos, sostenga el aro y empuje hacia arriba. Ajuste hacia arriba para que estén ceñidas. Para aflojar presione juntos los extremos del clip para liberar y tire hacia abajo (Fig 12d).

• Placez le siège d'auto sur le cadre supérieur (Fig 12a).
**REMARQUE:** Le siège auto doit toujours faire face aux parents et onglets de support arrière doit reposer fermement sur le cadre supérieur (Fig 12b).

• Attachez les ceintures de sécurité par-dessus le siège d'auto, puis enclenchez les boucles ensemble (Fig. 12c). Serrez la sangle afin que le siège d'auto soit bien ajusté et ne puisse pas bouger sur le cadre.

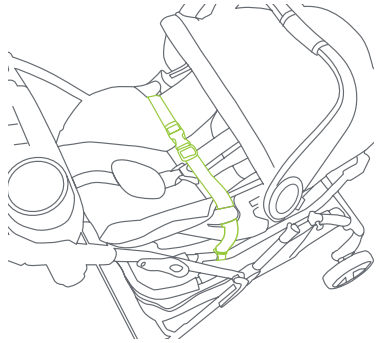



Fig. 12c

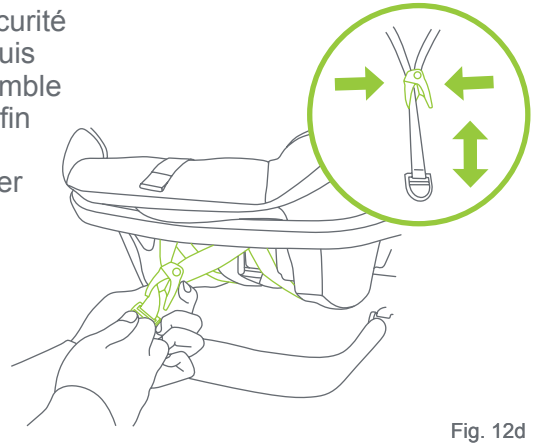

Fig. 12d

Copyright © 2021, Baby Trend Inc., All Rights Reserved. Todos los derechos reservados. Tous droits réservés.

**REMARQUE :** Certains sièges d'auto sont munis d'un guide-ceinture à travers lequel glisser la ceinture de sécurité. Si votre siège d'auto est muni d'un guide-ceinture, veuillez y faire passer la ceinture de sécurité puis l'attacher.

• Serrez les sangles de support sur la barre du cadre. Appuyez sur les extrémités de la boucle ensemble, maintenez l'anneau et poussez vers le haut. Ajuster vers le haut pour s'adapter. Pour desserrer, appuyez sur les extrémités de l'attache pour les libérer et les tirer vers le bas (Fig 12d).


Copyright © 2021, Baby Trend Inc., All Rights Reserved. Todos los derechos reservados. Tous droits réservés.

INFANT CAR SEAT SILLITA PARA EL AUTOMÓVIL SIÈGE D'AUTO POUR BÉBÉ

**INFANT CAR SEAT REMOVAL**
**RETIRO DE LA SILLITA PARA EL AUTOMÓVIL**
**ENLÈVEMENT DU SIÈGE D'AUTO POUR BÉBÉ**

**13)** • Undo the strap and remove it completely from the car seat (Fig. 13a). Using the carry handle lift the car seat off carefully (Fig. 13b).
**NOTE:** May require setting the carry handle into the carry position.

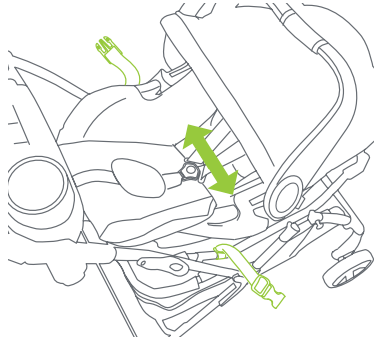

Fig. 13a

• Quite la correa y retírela por completo del asiento para automóvil (Fig. 13a). Usando la agarradera de transporte, levante el asiento para automóvil con cuidado (Fig. 13b).
**NOTA:** Es posible que deba colocar la agarradera de transporte en la posición de transporte.

• Détachez la sangle et retirez-la complètement du siège auto (Fig. 8a). À l'aide de la poignée de transport, soulevez délicatement le siège auto (Fig. 13b).
**REMARQUE:** Peut nécessiter de placer la poignée de transport en position de transport.



Copyright © 2021, Baby Trend Inc., All Rights Reserved. Todos los derechos reservados. Tous droits réservés.

## BABY TREND® CUSTOMER SERVICE

The Customer Service Department can be contacted at 1 (800) 328-7363 Monday through Friday between 8:00am and 4:30pm (PST). Return Authorizations are required prior to returning product(s) to Baby Trend®.

## BABY TREND® SERVICIO AL CLIENTE

El Departamento de Servicio al Cliente puede ser contactado a 1 (800) 328-7363 Lunes a viernes entre 8:00am y 4:30pm (PST).Un numero de autorizacion es requerido antes de la devolución de los producto(s) a Baby Trend®.

## BABY TREND® SERVICE CLIENT

Le service client peut être contacté au 1 (800) 328-7363 du lundi au vendredi 8 h – 16 h 30 (PST). Une autorisation sera nécessaire avant de retourner le produit à Baby Trend®.


Copyright © 2021, Baby Trend Inc., All Rights Reserved. Todos los derechos reservados. Tous droits réservés.

## Snap-N-Go® Pro Infant Car Seat Carrier

**Accepts all Baby Trend® and most major brands of Infant Car Seats.**
**www.babytrend.com**

**Compatible con Baby Trend® y la mayoría de las marcas principales de sillitas de automóvil para niños.**
**www.babytrend.com**

**Peut accueillir la plupart des sièges d'autos pour bébés Baby Trend® et des principales autres marques.**
**www.babytrend.com**

Copyright © 2021, Baby Trend Inc., All Rights Reserved. Todos los derechos reservados. Tous droits réservés.