HC57E

WARRANTY

DO NOT RETURN YOUR PRODUCT TO THE STORE. PLEASE CONTACT BABY TREND® FOR REPLACEMENT PARTS, SERVICE AND REPAIR.

The Baby Trend® warranty covers workmanship defects within 1 year of purchase. Any product which has been subjected to misuse, abuse, abnormal use, excessive wear and tear, improper assembly, negligence, environmental exposure, alteration or accident, or has had its serial number altered or removed invalidates all claims against the manufacturer. Any damage to property during installation is the sole responsibility of the end user. Customer Service Department can be contacted at 1 (800) 328-7363 Monday through Friday between 8:00 a.m. and 4:30 p.m. (PST). Return Authorizations are required prior to returning product(s) to Baby Trend®. Please visit http://babytrend.com/pages/limited-warranty for complete warranty details.

GARANTIA

NO DEVUELVA SU PRODUCTO A LA TIENDA. POR FAVOR CONTACTE A BABY TREND® PARA PIEZAS DE REPUESTO, SERVICIO Y REPARACION.

La garantía de Baby Trend® cubre defectos de fábrica por 1 año después de la compra. Cualquier producto que haya sido sometido a uso inadecuado, abuso, uso anormal, desgaste excesivo, montaje incorrecto, negligencia, exposición ambiental, alteración o accidente, o cuyo número de serie haya sido alterado o removido, anula todos los reclamos contra el fabricante. Cualquier daño a la propiedad durante la instalación es la exclusiva responsabilidad del usuario final. El Departamento de Servicio al Cliente está disponible llamando al 1 (800) 328-7363, de lunes a viernes de 8:00 a. m. a 4:30 p. m. (PST). Se requiere una Autorización de Devolución antes de poder devolver el o los productos a Baby Trend®. Visite http://babytrend.com/pages/limited-warranty para conocer todos los detalles de la garantía.

GARANTIE

NE PAS RETOURNER VOTRE PRODUIT AU MAGASIN. VEUILLEZ CONTACTER BABY TREND® POUR DES PIÈCES DE RECHANGE, ENTRETIEN ET RÉPARATION.

La garantie Baby Trend® couvre les défauts de fabrication dans l'année qui suit l'achat. Tout produit ayant fait l'objet d'une mauvaise utilisation, d'un abus, d'une utilisation anormale, d'une usure excessive, d'un assemblage incorrect, d'une négligence, d'une exposition à l'environnement, d'une modification ou d'un accident, ou dont le numéro de série a été modifié ou retiré, annule toute réclamation contre le fabricant. Tout dommage matériel pendant l'installation est de la seule responsabilité de l'utilisateur final. Le service à la clientèle peut être contacté au 1 (800) 328-7363 du lundi au vendredi entre 8h00 et 16h30 (PST). Une autorisation de retour est requise avant de renvoyer le(s) produit(s) à Baby Trend®. Veuillez visiter http://babytrend.com/pages/limited-warranty pour obtenir tous les détails concernant la garantie.

Baby Trend®, Inc.
13048 Valley Blvd.
Fontana CA 92335

1-800-328-7363
(8:00am ~ 4:30pm PST)
www.babytrend.com

muv™ from babytrend®

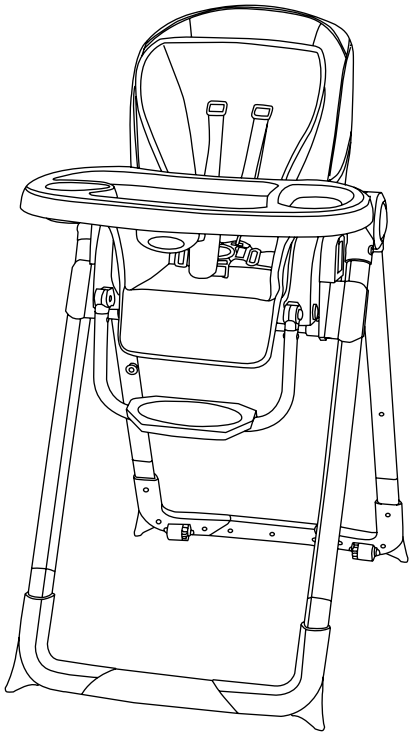

HC57E

HC57XXXE
MUV™ 7-in-1 Feeding Center High Chair
Instruction Manual
Manual de Instrucciones
Manuel d'instruction

Read all instructions BEFORE assembly and USE of product. KEEP INSTRUCTIONS FOR FUTURE USE.

Lea todas las instrucciones ANTES del montaje y USO del producto. CONSERVE LAS INSTRUCCIONES PARA SU USO FUTURO.

Lisez toutes les instructions du manuel AVANT l'assemblage ou L'UTILISATION de ce produit. CONSERVEZ CES INSTRUCTIONS POUR RÉFÉRENCE ULTÉRIEURE.

HC57XXXE _3L_081921

Check that you have all the parts for this model before assembly.

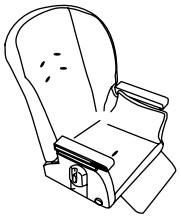
Booster Seat

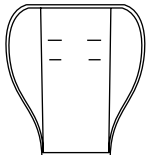
Body Insert

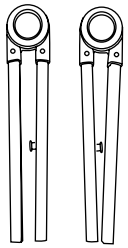
Upper Frame Assemblies (X2)

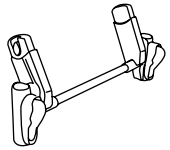
Height Adjuster

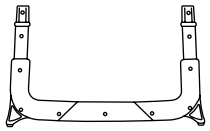
Front Leg

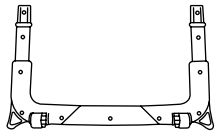
Rear Leg

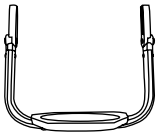
Footrest

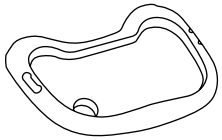
Tray

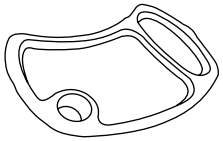
Tray Insert

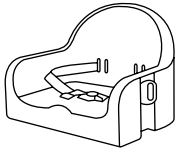
Youth Seat

Copyright © 2021, Baby Trend Inc., All Rights Reserved. Todos los derechos reservados. Tous droits réservés.

MODES OF USE

Traditional High Chair

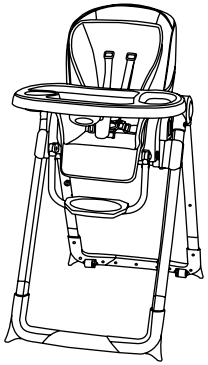

Infant Feeding

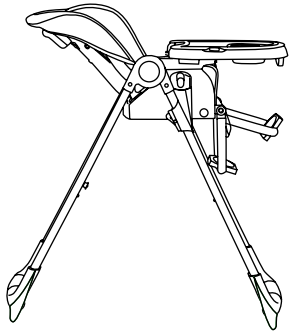

Toddler Booster

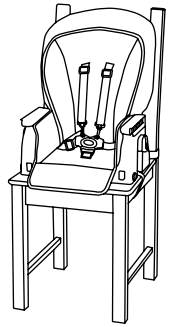

Infant Booster Seat

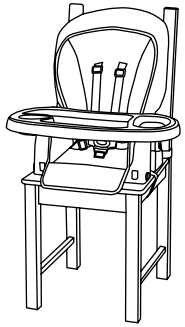

Youth Chair

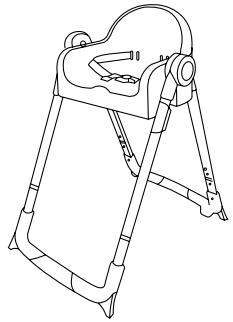

Youth Booster

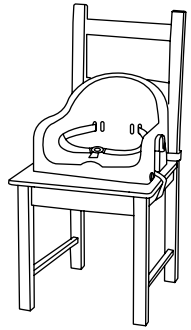

Sibling Mode

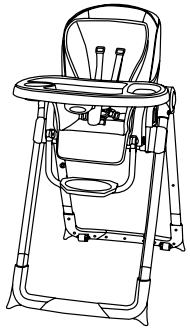

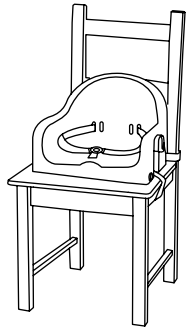

Copyright © 2021, Baby Trend Inc., All Rights Reserved. Todos los derechos reservados. Tous droits réservés.

⚠ WARNING: Failure to follow these warnings and the instructions could result in serious injury or death.

⚠ WARNING: Prevent serious injury or death from falls or sliding out. Always use the restraint system. NEVER leave child unattended. Always keep your child in view while in this product. Never allow a child to push away from tables.

⚠ WARNING: Booster seat, the child should be secured in the high chair at all times by the 5-point restraining system. The tray is not designed to hold the child in the chair. The highchair should be used only by children capable of sitting upright unassisted and at least 6 months of age.

⚠ WARNING: Youth seat, the child should be secured in the high chair at all times by the 3-point restraining system. The high chair with the youth seat should be used only by children capable of sitting upright unassisted and at least 6 months of age. See page 24 for instructions on proper use of restraint system.

⚠ WARNING: Until child is able to get in and out of the booster/youth seat without help (about 2 1⁄2 years old), the child should be secured in the booster/youth seat at all times by the restraining system.

⚠ STRANGULATION HAZARD:
Do not place High Chair in any location where there are cords, such as a window blind cords, drapes, phone cords etc.

Copyright © 2021, Baby Trend Inc., All Rights Reserved. Todos los derechos reservados. Tous droits réservés.

⚠ FALL HAZARD: Children have suffered severe head injuries including skull fractures when falling from high chairs. Falls can happen suddenly if child is not restrained properly.

- ALWAYS use restraints, and adjust to fit snugly.
- Tray is not designed to hold child in chair.
- Stay NEAR and watch child during use.
- NEVER ALLOW CHILD TO PUSH AWAY FROM TABLE.

- Other accessory items may change the balance of the high chair and cause hazardous unstable conditions.
- Be certain the high chair is fully erect and latched in the open position before allowing the child near the high chair.
- The minimum requirement for all booster modes of use is that the child must be able to sit upright unassisted (at least 6 months old). Refer to modes of use, page 4.
- Maximum child weight for the booster seat is 40 lbs.
- Maximum child weight for the youth seat is 60 lbs.
- Use of the high chair with a child weighing more than 60 pounds will cause excessive wear and stress on high chair.
- **NEVER** allow your high chair to be used as a toy.
- **FALL HAZARD Never** move or lift the high chair with a child in it.
- **NEVER** use this product if there are any loose or missing fasteners, loose joints, broken parts, or torn mesh/fabric. Check before assembly and periodically during use. Contact Baby Trend Customer Service at 1-800-328-7363 for replacement parts, repair or instructions. **NEVER** substitute parts.

Copyright © 2021, Baby Trend Inc., All Rights Reserved. Todos los derechos reservados. Tous droits réservés.

BOOSTER/YOUTH SEAT TO CHAIR

⚠ **WARNING:** Children have suffered **head injuries**, including skull fractures, **after falling** with or from booster/youth seats. • Check that booster/youth seat is **securely attached** to adult chair before each use.

- **ALWAYS** use restraints until child is able to get in and out of booster/youth seat without help (about 2 1/2 years old). Adjust to fit snugly.
- **NEVER** allow child to **push away from table**.
- **NEVER lift** and **carry** child in booster/youth seat.
- **STAY NEAR** and **watch** your child during use.
- **ALWAYS** check security of fit to adult chair before each use and limitation of the product.
- **NEVER** use this product on a stool or bench that does not have a seat back.
- Maximum child weight for the toddler booster is 40 lbs. and 60 lbs. for the youth booster.

⚠ **WARNING: Prevent serious injury or death. Do not use in motor vehicles.**

⚠ **WARNING: The tray is not designed to hold the child in the chair.**

⚠ **WARNING: The booster/youth seat should be used only by children capable of sitting upright unassisted and at least 6 months of age.**

⚠ **WARNING: Always secure the booster/youth seat on a chair using the bottom and back attachment straps. Never use this booster/youth seat on a stool or bench that does not have a seat back.**

- **NEVER** lift this product with your child in it.

Copyright © 2021, Baby Trend Inc., All Rights Reserved. Todos los derechos reservados. Tous droits réservés.

⚠ WARNING

Adult Chair Size Diagram:

- Always follow the safe measurements below when using the booster/youth seat on a chair.

- **Minimum adult chair size for Booster Seat : width: 16.1 inch, depth: 16.9 inch, backrest height: 4.7 inch.**

- **Minimum adult chair size for Youth Booster: width: 17.25 inch, depth: 12.75 inch, backrest height: 6 inch.**

Toddler / Infant Booster

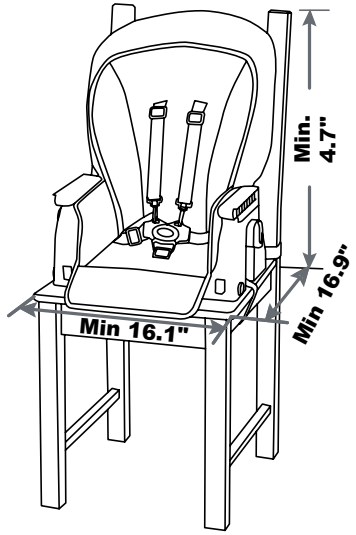

Youth Booster

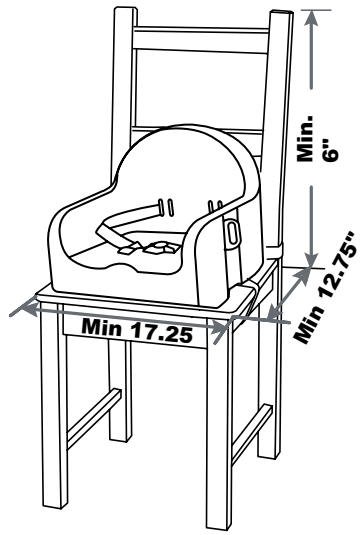

Copyright © 2021, Baby Trend Inc., All Rights Reserved. Todos los derechos reservados. Tous droits réservés.

IMPORTANT! To ensure safe operation of your product, please follow these instructions carefully. Please keep these instructions for future reference.

IMPORTANT! Before assembly and each use, inspect this product for damaged hardware, loose joints, missing parts or sharp edges. NEVER use if any parts are missing or broken.

IMPORTANT! Adult assembly is required.

IMPORTANT! Always check that the high chair is locked in the open position before using.

ATTENTION:
Carefully remove parts from box. Check that you have all the parts for this model before assembling the high chair.

TO ASSEMBLE FRAME

⚠ **WARNING:** Do not sit on the frame when the seat is not attached. Do not use frame as a foot stool.

1) • Take either the left or right Upper Frame Assemblies, press and hold the button and extend the frame then release the button (Fig 1a).

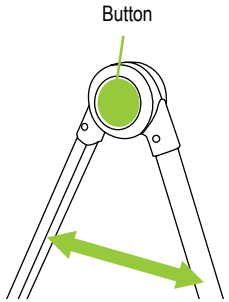

Fig. 1a

• Insert the front tube of the right and left side Upper Frame Assemblies into the Height Adjuster (Fig. 1b). The front tube is easily distinguished from the rear tube by the array of holes located on the backside of the front tube.

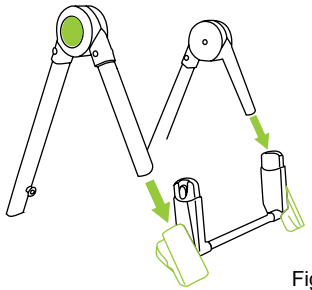
Fig. 1b

2) • Squeeze the Release Handles on both sides simultaneously and push the tube through the Height Adjusters until it locks in the highest position (Fig. 2).

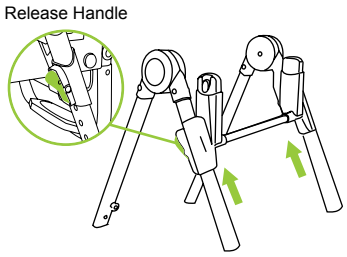

Copyright © 2021, Baby Trend Inc., All Rights Reserved. Todos los derechos reservados. Tous droits réservés.

3) • Insert the Front Legs into the upper frame assembly with the height adjustment slots (Fig. 3a).
NOTE: Ensure the pins click into position.

• Insert the Rear Legs into the upper frame that does not have the height adjustment slots (Fig. 3b).
NOTE: Legs are properly connected when the lock buttons are lined up with the holes on the ends of the Upper Frame Assemblies. Make sure the lock buttons are engaged before use.

• Always lock brakes before use to prevent movement. To engage brakes, apply downward pressure to the brake tabs. Check that the High Chair will not move and that brakes are properly applied (Fig. 3c).

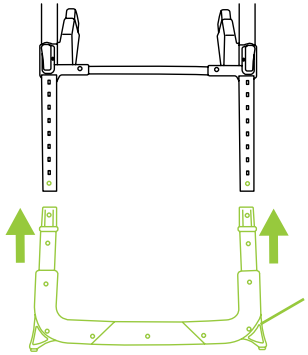

Fig. 3a

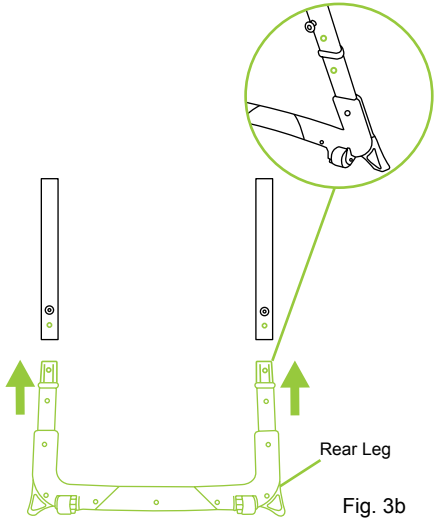

Fig. 3b

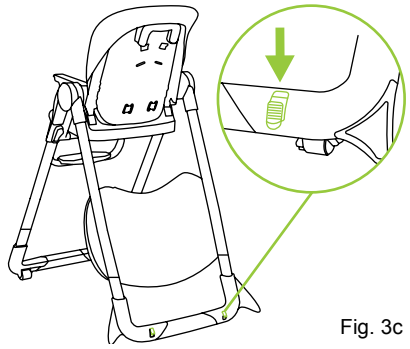
Fig. 3c

Copyright © 2021, Baby Trend Inc., All Rights Reserved. Todos los derechos reservados. Tous droits réservés.

TO ASSEMBLE BOOSTER SEAT

4) • Slide Footrest posts into the front of the Seat until it clicks into place (Fig. 4a).

• Connect the Seat and lock into place (Fig. 4b). Pull up to make sure it's locked firmly in place before use (Fig. 4c).

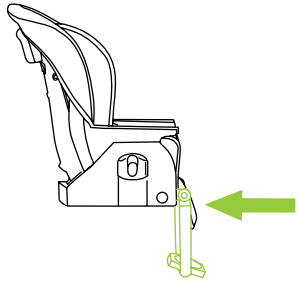

Fig. 4a

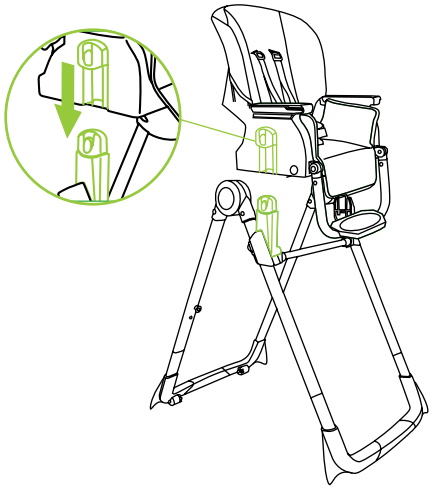

Fig. 4b

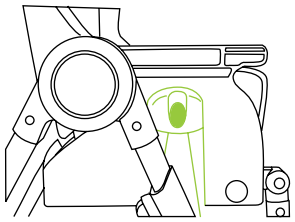

Fig. 4c

Copyright © 2021, Baby Trend Inc., All Rights Reserved. Todos los derechos reservados. Tous droits réservés.

TO ATTACH SEAT PAD

NOTE: Certain High Chair models are packaged with the High Chair Seat Pad and Seat Insert already attached to the Seat Back. If your model has a Seat Pad and Seat Insert on the Seat Back please skip ahead to Step 7.

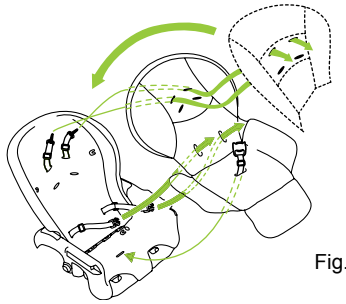

Fig. 5a

5) • Thread non-buckle end of Harness Straps called Harness Attachment Tabs through the provided slots in the body insert, seat fabric, seat back (Fig. 5a), and seat base (Fig. 5b). When Harness Attachment Tabs are through the provided slots, rotate the Harness Attachment Tabs 90 degrees. Make sure that the straps are firmly in place.

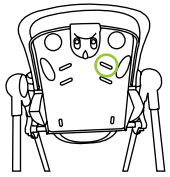

Fig. 5b

6) • Loop the flap on the back of the pad over the top of the Seat Back (Fig. 6a). Connect the Seat Pad to the Seat Back with the two Elastic Loops. These fit over the Attachment Tabs located near the top harness slots (Fig. 6b).

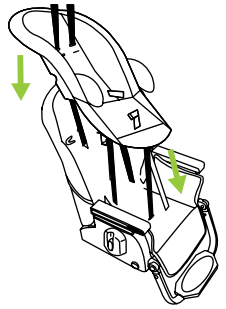

Fig. 6a

TO REMOVE SEAT PAD

Reverse steps above.

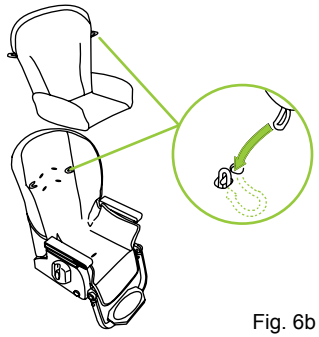

Fig. 6b

Copyright © 2021, Baby Trend Inc., All Rights Reserved. Todos los derechos reservados. Tous droits réservés.

TO ATTACH TRAY

⚠ WARNING: Always check that the high chair is locked in the open position before using.

⚠ WARNING: The tray is not designed to hold the child in the chair. The child must be secured by the safety harness at all times while in the high chair.

7) • To attach the Tray, line up the Grooves on the bottom of the Tray with the armrests of the high chair. Squeeze the front release handle and slide the Tray onto the armrests (Fig. 7a). The Tray has a 2-positions adjustment. To adjust the position, squeeze the front release handle located underneath the Tray and reposition the Tray to the desired position. Release the Tray's handle. Make sure the Tray is securely locked in its new position before use.

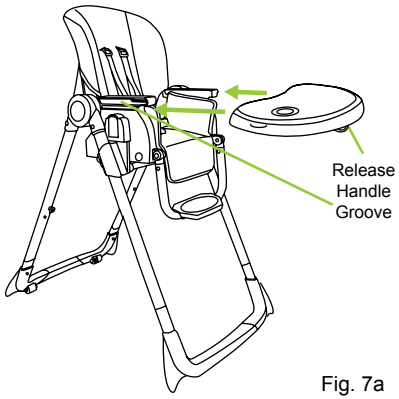

Fig. 7a

ATTENTION:
Never leave the tray in a position where the warning signs are visible (Fig. 7b).

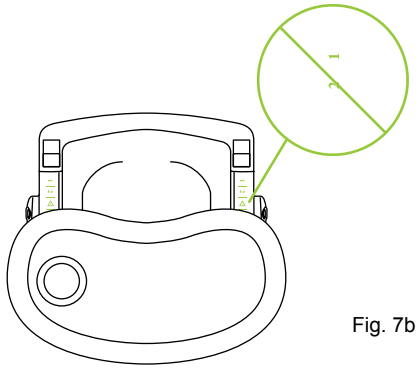

Fig. 7b

Copyright © 2021, Baby Trend Inc., All Rights Reserved. Todos los derechos reservados. Tous droits réservés.

TO ATTACH INSERT TRAY

8) • The dishwasher safe Tray Insert snaps onto the High Chair Tray and is held in place by tabs on the sides of the Tray. When installing the Tray Insert make sure that it snaps into place to prevent the child from removing the Tray Insert. To remove Insert unsnap tabs from the Tray (Fig. 8a).

• The Tray may be stored on the back legs of the High Chair. Align the holes in the rear of the tray with the small pegs on the back legs or Extension Tubes (Fig. 8b).

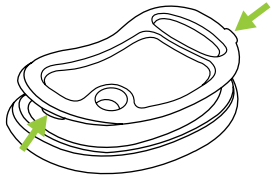

Fig. 8a

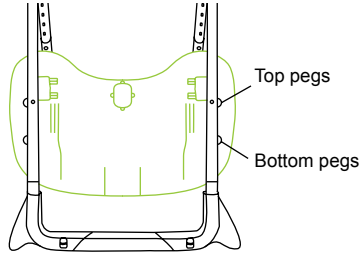

Fig. 8b

Copyright © 2021, Baby Trend Inc., All Rights Reserved. Todos los derechos reservados. Tous droits réservés.

TO USE SAFETY BELT

⚠ WARNING: The highchair should be used only by children capable of sitting upright unassisted and at least 6 months of age.

⚠ WARNING: Prevent serious injury or death from falls or sliding out. Always secure child in the restraint system, either in the reclining, semi-reclining or upright position.

The Tray is not designed to hold the child in the chair. Always keep child in view while in high chair. **NEVER** leave child unattended.

9) • The shoulder straps of the 5-point harness have 2 attachment positions. Select the position that places the shoulder strap level with, or below, the top of the child's shoulder (Fig. 9a).

• Carefully place the child in the seat and position the safety harness around the child's waist and over the shoulders. Place the crotch strap between the child's legs. Insert the male end of each shoulder/waist belt into the buckle on the crotch strap. Tighten the harness to be snug around the child's waist and over the child's shoulders (Fig. 9b).

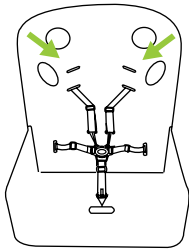

Fig. 9a

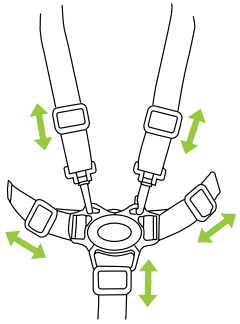

Fig. 9b

Copyright © 2021, Baby Trend Inc., All Rights Reserved. Todos los derechos reservados. Tous droits réservés.

TO RELEASE THE CHILD

10) • To release the harness, push Button on Center Clasp, the two Harness Buckles will pop free (Fig. 10).

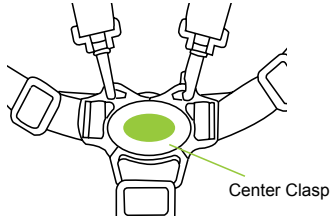

Fig. 10

RECLINE SEAT

11) • Squeeze recline lever on back of the seat and adjust to the preferred recline or upright position (Fig.11).
Use caution not to trap arms, hands and fingers when adjusting recline positions.

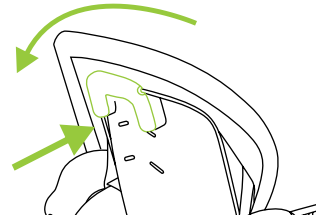

Fig. 11

TO ADJUST SEAT HEIGHT

⚠ WARNING: Do not adjust seat height with child in seat. Adjust seat height before placing your child in the high chair.

⚠ WARNING: Always check that the height adjustment bracket is level and both left and right sides are locked before placing child in the high chair.

⚠ WARNING: Never rest the height adjustment bracket on the locking pins.

12) • Squeeze the Release Handles on both sides simultaneously of the Height Adjustment (Fig. 12a) and adjust to the ideal position (Fig. 12b).
DO NOT adjust with child in the seat.

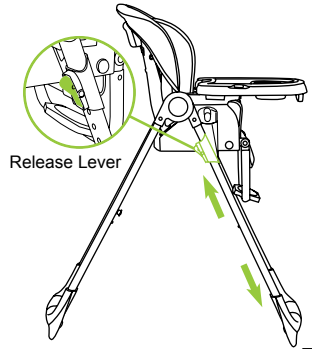

Fig. 12a

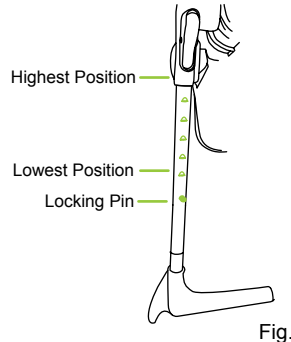

Fig. 12b

Copyright © 2021, Baby Trend Inc., All Rights Reserved. Todos los derechos reservados. Tous droits réservés.

ATTENTION:
Make sure the Height Brackets lock on the lowest position. **DO NOT** rest Height Adjustment Brackets on the Locking Pins (Fig. 12c).

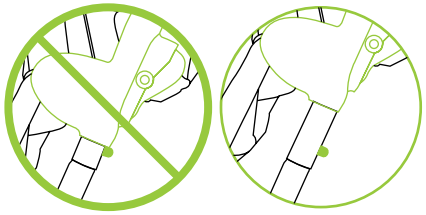

Fig. 12c

ADJUSTING THE FOOTREST

13) • Press the buttons on both sides of the Footrest to adjust the Footrest up or down (Fig. 13).

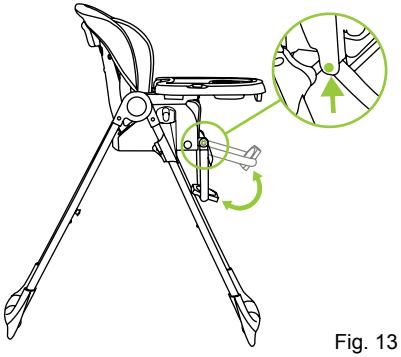

Fig. 13

DISENGAGE BRAKES

14) • To release the brakes, lift up on the brake tabs to maneuver the high chair (Fig. 14).
NOTE: Always lock brakes before use to prevent movement.

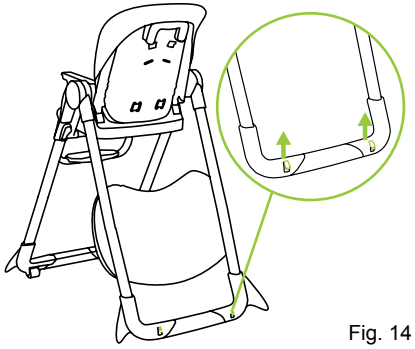

Fig. 14

Copyright © 2021, Baby Trend Inc., All Rights Reserved. Todos los derechos reservados. Tous droits réservés.

TO FOLD HIGH CHAIR

The High Chair may be folded with the seat in any of the height positions.

15) • Place seat in the desired height position. Place Seat Back in the most upright position (Fig. 15).

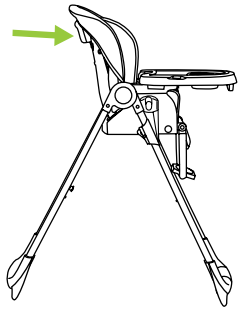

Fig. 15

16) • Squeeze the Tray release handle and slide the tray out (Fig. 16).

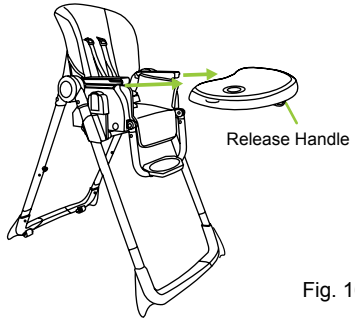

Fig. 16

17) • Hang the Tray on the pegs located on the back of the rear leg or Extension Tube (Fig. 17).

18) • Press and hold release buttons (located on the sides of the frame) and push the rear legs in the direction of the front legs until folded (Fig. 18). Chair is now ready to put away.
This is not a toy. **DO NOT** allow your child to play around a folded high chair.

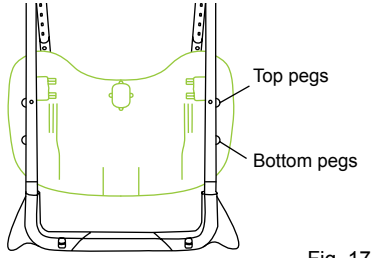

Fig. 17

TO UNFOLD HIGH CHAIR

Reverse steps above

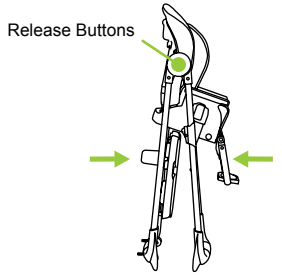

Fig. 18

Copyright © 2021, Baby Trend Inc., All Rights Reserved. Todos los derechos reservados. Tous droits réservés.

TO ATTACH BOOSTER SEAT TO CHAIR

⚠ WARNING: Always secure the Booster Seat on a chair using the bottom and back attachment straps. Never use this Booster Seat on a stool or bench that does not have a seat back.

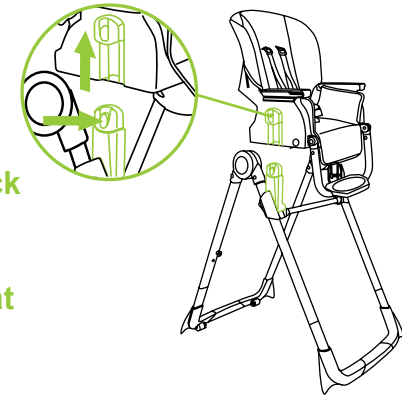

Fig. 19

19) • Detach Seat from Upper Frame Assembly by pushing both modular release buttons on each side of the seat and lifting seat upwards (Fig. 19).
DO NOT remove with child in the seat.

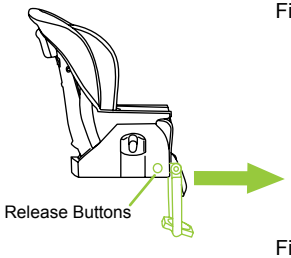

Fig. 20

20) • Remove Footrest by pushing the release button on each side of the seat and pulling Footrest out of the Seat (Fig. 20).

21) • Turn Booster Seat over. Slide Strap Compartments open on the bottom of the Booster Seat (Fig. 21a).

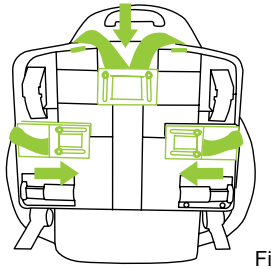

Fig. 21a

• Pull the straps out of the Compartment (Fig. 21b). Then place the Booster Seat onto a chair that has a seat back with no armrests. Make sure there are not extra paddings or cushions on the chair.

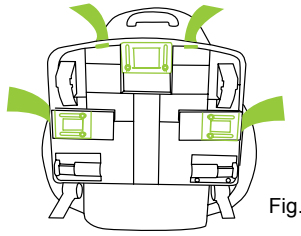

Fig. 21b

Copyright © 2021, Baby Trend Inc., All Rights Reserved. Todos los derechos reservados. Tous droits réservés.

• Wrap the back straps around the back of the chair. Buckle the straps making sure you hear the buckle *CLICK* closed (Fig. 21c).

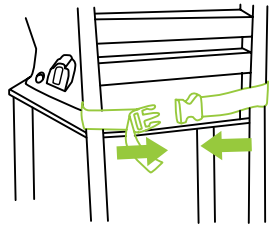

Fig. 21c

• Pull the free ends of the strap to firmly tighten the Booster Seat to the chair (Fig. 21d).

• Wrap bottom straps around the bottom of the chair. Buckle the straps making sure you hear buckle *CLICK* closed (Fig. 21e).

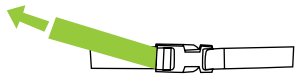

Fig. 21d

• Pull the free ends of the straps to firmly tighten the Booster Seat onto the chair (Fig. 21d).

• Check that the Booster is tightly installed by attempting to move the Booster Seat from side-to-side and up. The Booster Seat should not move more than 1 inch.

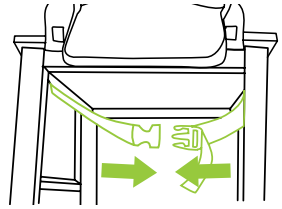

Fig. 21e

TO REMOVE BOOSTER SEAT FROM CHAIR

22) • Turn Booster Seat over. Slide Strap Compartments open on the bottom of the Booster Seat (Fig. 22a).

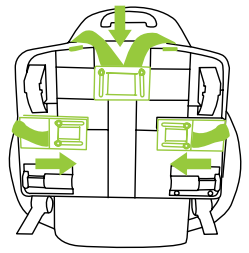

Fig. 22a

• Fold the straps and put them in the compartment, then slide the Compartment Door closed (Fig. 22b).

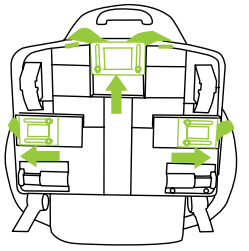

Fig. 22b

Copyright © 2021, Baby Trend Inc., All Rights Reserved. Todos los derechos reservados. Tous droits réservés.

ADJUST FRAME HEIGHT

⚠ WARNING: Never rest the height adjustment bracket on the locking pins.

23) • Squeeze both left and right Release Handles of the Height Adjustment Bracket and adjust to the lowest position (Fig. 23a). **DO NOT** adjust with child in the seat.

ATTENTION:
The Height Adjustment Bracket must always be set at the same adjustment position on both legs before adding accessories or placing a child (Fig. 23b).
NOTE: Ensure that both sides of the bracket are even in adjustment and completely locked into place.

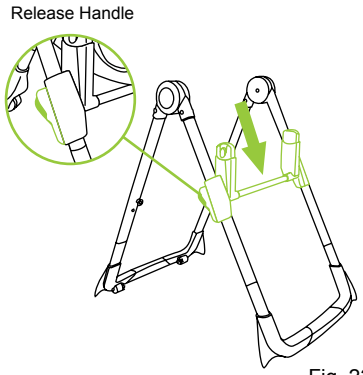

Fig. 23a

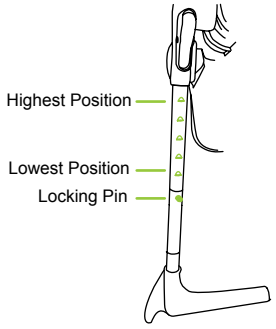

Fig. 23b

Copyright © 2021, Baby Trend Inc., All Rights Reserved. Todos los derechos reservados. Tous droits réservés.

TODDLER SEAT ASSEMBLY

24) **ATTENTION:** Recommended age for Toddler Seat use is 2-4 years of age.

NOTE: Make sure to adjust the harness to properly fit child. Adjust the harness and waist straps accordingly.

• Always assist your child into and out of the seat.

• Before using the toddler seat, remove tray (step 16), lock wheels (step 3c), before using toddler seat.

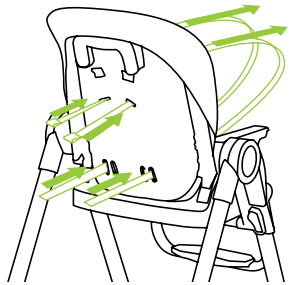
Fig. 24

Copyright © 2021, Baby Trend Inc., All Rights Reserved. Todos los derechos reservados. Tous droits réservés.

TO USE SAFETY BELT ON YOUTH SEAT

⚠ WARNING: The highchair should be used only by children capable of sitting upright unassisted and at least 6 months of age.

⚠ WARNING: Prevent serious injury or death from falls or sliding out. Always use the restraint system. The child should be secured in the high chair at all times by the 3-point restraining system, either in the reclining, semi-reclining or upright position.

25) • Place the crotch strap between your child's legs. Insert the Harness Buckles into the Center Clasp with the Button.

• Adjust waist straps for your child's comfort and safety by sliding buckles in either direction. Safety straps are to fit snug around your child (Fig. 25).

• The straps of the 3-point harness have 2 attachment positions. To adjust the straps, select the slot that best fits your child. Refer to (Fig. 25).

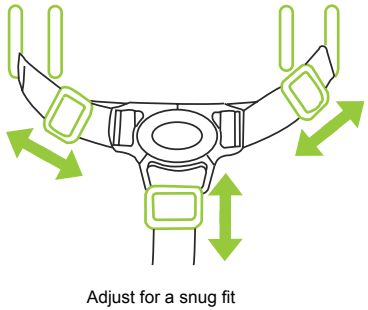

Fig. 25

TO RELEASE SAFETY BELT

26) • Push Button on Center Clasp, the two Harness Buckles will pop free (Fig. 26).

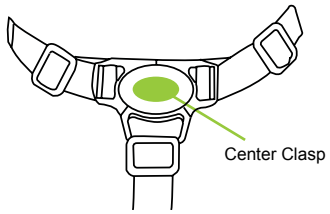

Fig. 26

Copyright © 2021, Baby Trend Inc., All Rights Reserved. Todos los derechos reservados. Tous droits réservés.

YOUTH CHAIR ASSEMBLY

ATTENTION:
The youth seat must be connected to the frame facing the forward direction **ONLY**.
DO NOT remove with child in the seat.

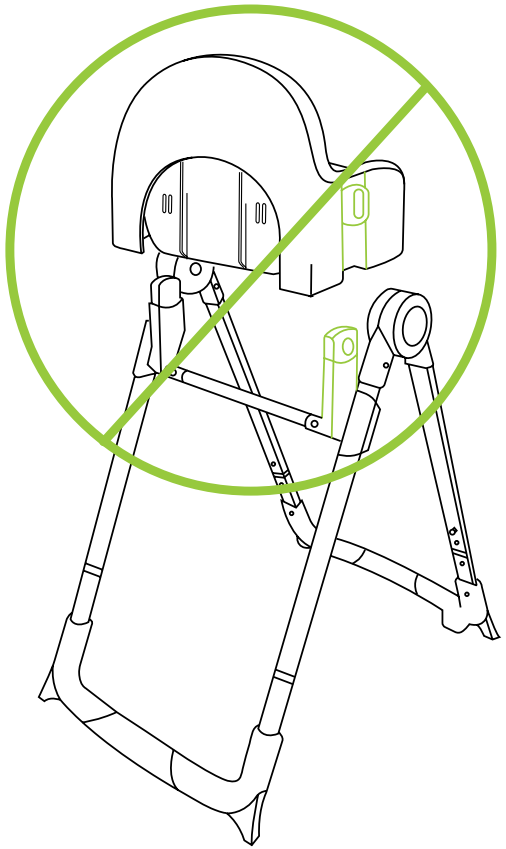

Copyright © 2021, Baby Trend Inc., All Rights Reserved. Todos los derechos reservados. Tous droits réservés.

27) • To make the youth chair mode, attach the seat to the frame.

• Connect the seat and lock into place (Fig. 27a).

• Detach Seat from Upper Frame Assembly by pushing both modular release buttons on each side of the seat and lifting seat upwards (Fig. 27b).

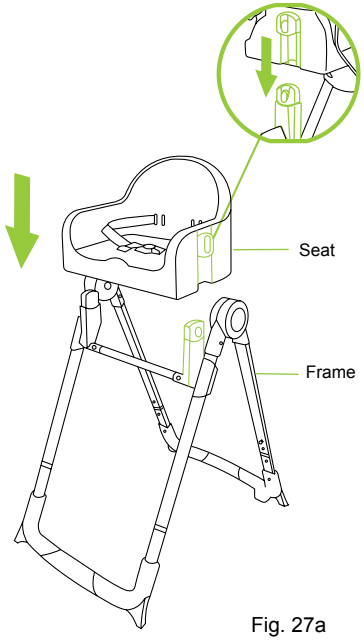

Fig. 27a

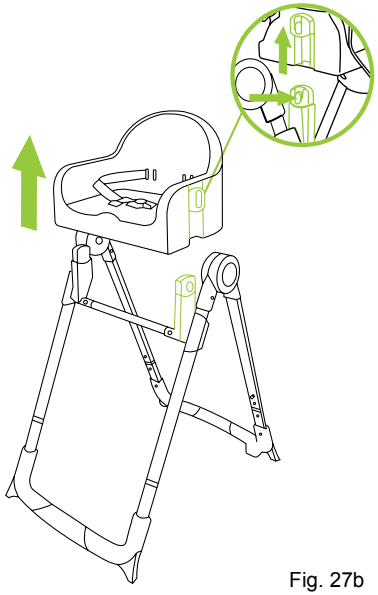

Fig. 27b

Copyright © 2021, Baby Trend Inc., All Rights Reserved. Todos los derechos reservados. Tous droits réservés.

CARE AND MAINTENANCE

⚠ WARNING: Harness Straps and Basket are NOT washable.

Dishwasher Safe Tray Insert: The Tray Insert is dishwasher safe to 160º F (71º C). Do not use scouring pads on the Tray Insert as they will damage the surface and the Tray Insert will become more difficult to clean.

High Chair/Tray: Use mild soap and wash with damp cloth. Please use only a soft bristle brush, sponge or cloth to clean the surface or remove particles of food. **DO NOT** submerge High Chair and Tray in water. Surface clean only.

Seat Pad and fabrics (please refer to the care label on indiviadual soft good pieces for cleaning instructions).

Basket

NOTE: Certain Models will have a Basket underneath the seat for storage. These Models will be packaged with the Basket already attached to the Seat Base. To remove: The Basket is attached by four snaps. Release these snaps for removal.

Copyright © 2021, Baby Trend Inc., All Rights Reserved. Todos los derechos reservados. Tous droits réservés.

Verifique que tenga todas las piezas para este modelo antes de montar.

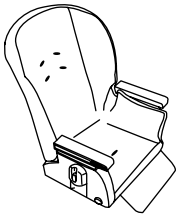
Booster Silla

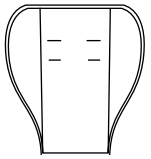
Almohadilla del Asiento

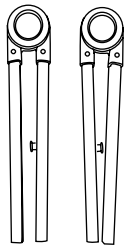
Conjunto de marco superior (X2)

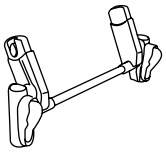
Ajustador Altura

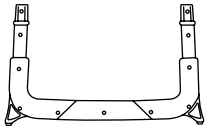
Patas de Enfrente

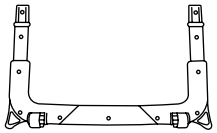
Patas Traceras

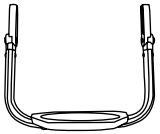
Apoya Piés

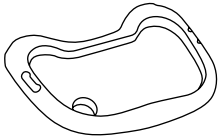
Bandeja

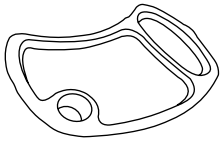
Accesorio de la Bandeja

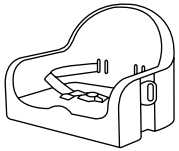
Asiento Juvenil

Copyright © 2021, Baby Trend Inc., All Rights Reserved. Todos los derechos reservados. Tous droits réservés.

LOS MODOS DE EMPLEO

Silla Alta Tradicional

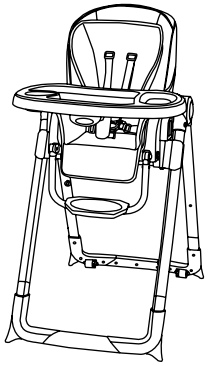

Alimentación Infantil

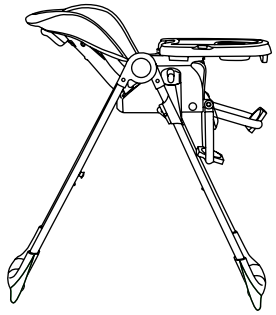

Asiento Elevador De Niños

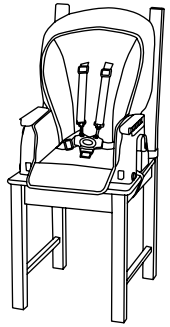

Asiento Elevador Para Bebés

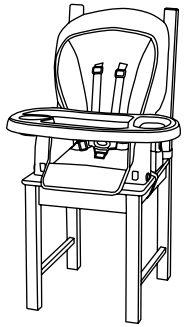

Silla Juvenil

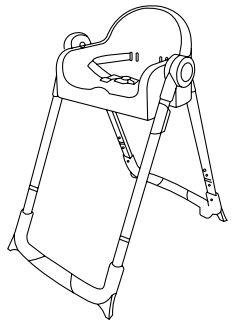

Elevador Juvenil

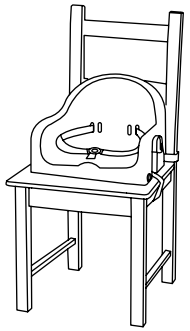

Modo Hermanos

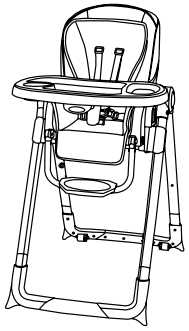

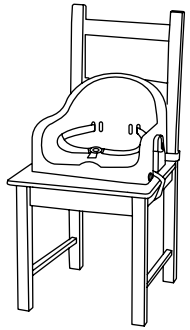

Copyright © 2021, Baby Trend Inc., All Rights Reserved. Todos los derechos reservados. Tous droits réservés.

⚠ ADVERTENCIA: La inobservancia de las advertencias e instrucciones podría causar lesiones graves o la muerte.

⚠ ADVERTENCIA: Evite lesiones graves o la muerte por caídas o deslizamiento. Siempre use el sistema de restricción.
- NUNCA deje al niño solo. Siempre mantenga su niño donde pueda verlo cuando esté en éste producto. Nunca permita que el niño se em puje para alejarse de la mesa.

⚠ ADVERTENCIA: Asiento elevado, todo el tiempo que esté en la silla alta, el niño debe estar protegido por el sistema de sujeción de cinco puntos. La bandeja no está diseñada para contener al niño en la silla. Se debe utilizar la silla alta sólo si el niño puede sentarse erguido sin ayuda y al menos 6 meses de edad.

⚠ ADVERTENCIA: Asiento juvenil, el niño debe estar asegurado en la silla alta en todo momento por el sistema de sujeción de 3 puntos. La silla alta con el asiento juvenil se debe utilizar sólo si el niño puede sentarse erguido sin ayuda y al menos 6 meses de edad. Consulte la página 49 para obtener instrucciones sobre el uso adecuado del sistema de retención.

⚠ ADVERTENCIA: Hasta que el niño pueda entrar y salir del asiento booster/asiento juvenil sin ayuda (alrededor de 2 años y medio), el sistema de retención debe asegurar al niño en el asiento booster/asiento juvenil en todo momento.

⚠ PELIGRO DE STRANGULAMIENTO: No coloque la sillita alta en ningún lugar donde haya cordones, tales como cordones de cortinas, persianas, cables de teléfono, etc.

⚠ RIESGO DE CAÍDAS: Hay niños que han sufrido lesiones de cabeza graves, incluidas fracturas de cráneo por caer de sillitas altas. Las caídas pueden ser repentinas si el niño no está sujetado correctamente.
- SIEMPRE use las sujeciones y ajústelas de manera ceñida.

Copyright © 2021, Baby Trend Inc., All Rights Reserved. Todos los derechos reservados. Tous droits réservés.

⚠ ADVERTENCIA

- La bandeja no fue diseñada para sostener al niño en la silla.
- Manténgase CERCA y vigile al niño durante su uso.
- NUNCA permita que el niño se empuje para apartarse de la mesa.
- Otros elementos adicionales pueden alterar el equilibrio de la silla alta y crear una condición inestable peligrosa.
- Asegúrese de que la silla alta esté completamente erguida y trabada en la posición abierta antes de que el niño se acerque a ésta.
- El requisito mínimo para todos los modos de uso de refuerzo es que el niño debe poder sentarse derecho sin ayuda (al menos 6 meses de edad). Consulte los modos de uso, página 28.
- El peso máximo para niños para el asiento elevado es de 40 lbs.
- El peso máximo para niños para el asiento juvenil es de 60 lbs.
- Si un niño que pesa más de 60 libras utiliza la silla, se generarán un desgaste y una tensión excesivos en la silla alta.
- **NUNCA** deje que la silla alta se utilice como un juguete.
- **RIESGO DE CAÍDA:** Nunca levante o mueva la sillita alta con el niño en ella.
- **NUNCA** utilice este producto si hay sujeciones sueltas o ausentes, uniones flojas, piezas rotas o si la tela o la malla están rasgadas. Revise antes de armar y en forma periódica durante el uso. Si necesita repuestos, reparación o instrucciones, llame al servicio de atención al cliente de Baby Trend al 1-800-328-7363. **NUNCA** reemplace piezas.

Copyright © 2021, Baby Trend Inc., All Rights Reserved. Todos los derechos reservados. Tous droits réservés.

ASIENTO BOOSTER/ASIENTO JUVENIL PARA SILLA

⚠ **ADVERTENCIA:** Hay niños que han sufrido **lesiones de cabeza**, incluidas fracturas de cráneo, **luego de caerse** de las sillitas asiento booster/asiento juvenil.

- Verifique que la sillita asiento booster/asiento juvenil esté **sujeta de manera segura** a la silla de adultos antes de cada uso.
- **SIEMPRE use sujeciones hasta que el niño pueda entrar y salir de la sillita asiento booster/asiento juvenil sin ayuda. (aproximadamente 2 años y medio de edad) Ajustar ceñido.**
- **NUNCA permita que el niño se empuje para apartarse de la mesa.**
- **NUNCA levante y traslade al niño en una sillita asiento booster/asiento juvenil.**
- **Manténgase CERCA y vigile a su hijo durante su uso.**
- **SIEMPRE controle que se adapte de manera segura a la silla de adultos antes de cada uso y la limitación del producto.**
- **NUNCA use este producto sobre una banqueta o banco sin respaldo.**
- **El peso máximo del niño para el niño pequeño es de 40 lbs. y 60 lbs. para el refuerzo juvenil.**

⚠ **ADVERTENCIA: Evite una lesión grave o la muerte. No utilizar en los vehículos de motor.**

⚠ **ADVERTENCIA: La bandeja no fue diseñada para sostener al niño en la silla.**

⚠ **ADVERTENCIA: La silla alta con el asiento juvenil se debe utilizar sólo si el niño puede sentarse erguido sin ayuda y al menos 6 meses de edad.**

⚠ **ADVERTENCIA: Asegure siempre el asiento booster/asiento juvenil en una silla por medio de las cintas de ajuste inferior y posterior. Nunca use este asiento booster/asiento juvenil en un banco o banqueta sin respaldo.**

- **NUNCA** levante este producto con su hijo encima.

Copyright © 2021, Baby Trend Inc., All Rights Reserved. Todos los derechos reservados. Tous droits réservés.

⚠ ADVERTENCIA

DIAGRAMA DE TAMAÑO DE SILLA PARA ADULTOS:

- Siga siempre las medidas seguras a continuación cuando utilice el asiento booster/asiento juvenil en una silla.

- **Tamaño mínimo de la silla para adultos con el asiento booster: ancho: 16.1 pulgadas, profundidad: 16.9 pulgadas, altura del respaldo: 4.7 pulgadas.**

- **Tamaño mínimo de la silla para adultos con el asiento juvenil : ancho: 17.25 pulgadas, profundidad: 12.75 pulgadas, altura del respaldo: 6 pulgadas.**

Asiento Elevador
Para Bebés o De Niños

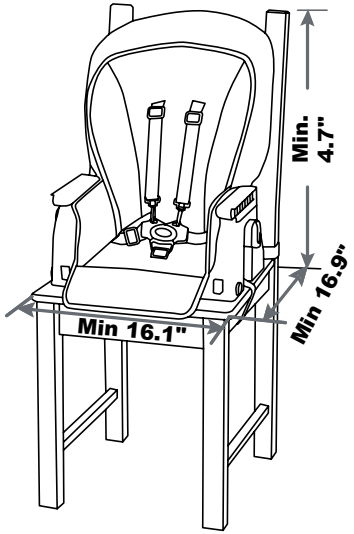

Elevador Juvenil

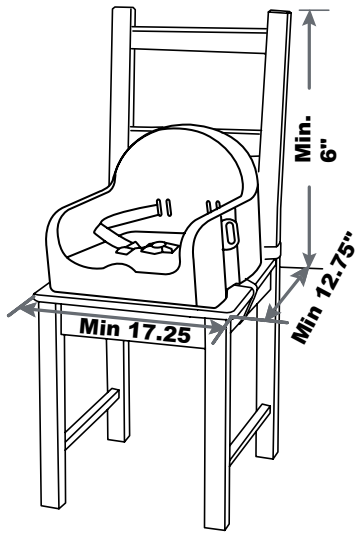

Copyright © 2021, Baby Trend Inc., All Rights Reserved. Todos los derechos reservados. Tous droits réservés.

IMPORTANTE! Para garantizar la operación segura del producto, siga estas instrucciones cuidadosamente. Conserve estas instrucciones para consultarlas en el futuro.

IMPORTANTE! Antes del armado y de cada uso, examine el producto para detectar accesorios dañados, uniones flojas, piezas ausentes o bordes puntiagudos. NUNCA utilice la silla con piezas ausentes o rotas.

IMPORTANTE! Un adulto debe armar el equipo.

IMPORTANTE! Controle siempre que la silla alta esté trabada en la posición abierta antes de usarla.

Copyright © 2021, Baby Trend Inc., All Rights Reserved. Todos los derechos reservados. Tous droits réservés.

ATENCIÓN:
Retire cuidadosamente las piezas de la caja. Antes de armar la silla alta, verifique que tenga todas las piezas de este modelo.

MONTAJE DEL ARMAZÓN

⚠ **WARNING:** No se siente en el armazón cuando el asiento no esté colocado. No use el armazón como escalón.

1) • Tome cualquiera de los Montajes del armazón superior (izquierdo o derecho), oprima y mantenga presionado el botón, y extienda el armazón y luego suelte el botón rojo (Fig. 1a).

• Introduzca el tubo delantero del Montaje del armazón superior del lado izquierdo y derecho en el Ajustador Altura (Fig. 1b). El tubo delantero se distingue fácilmente del tubo trasero por el despliegue de agujeros situados en la parte posterior del tubo delantero.

2) • Apriete izquierda y derecha las Manijas de liberación simultáneamente y empuje el tubo por los Ajustador Altura hasta que se traben en la posición más alta (Fig. 2).

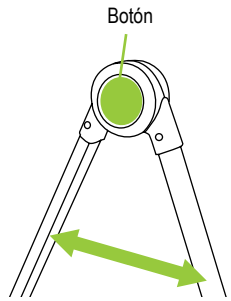

Fig. 1a

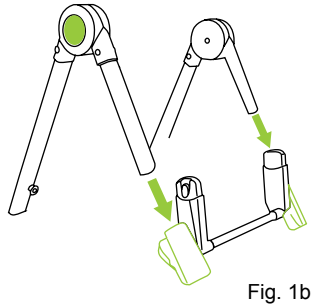
Fig. 1b

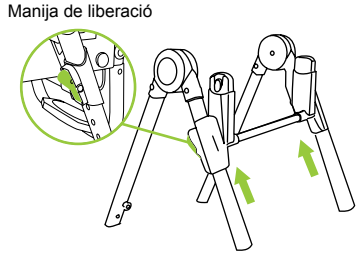

Fig. 2

Copyright © 2021, Baby Trend Inc., All Rights Reserved. Todos los derechos reservados. Tous droits réservés.

3) • Inserte las patas delanteras en el ensamblaje del marco superior con las ranuras de ajuste de altura (Fig. 3a).
NOTA: Asegúrese de que los pasadores encajen en su posición.

• Inserte las patas traseras en el marco superior que no tiene las ranuras de ajuste de altura (Fig. 3b).
NOTA: Las patas se conectan correctamente cuando los botones pulsadores se alinean con los orificios ubicados en los extremos de los conjuntos de marco superior. Asegúrese de que los botones pulsadores estén conectados antes del uso.

• Siempre bloquee los frenos antes de usarlos para evitar movimientos. Para enganchar los frenos, aplique presión hacia abajo a las fichas del freno. Compruebe que la silla de comer no se moverá y que frenos se aplican correctamente (Fig. 3c).

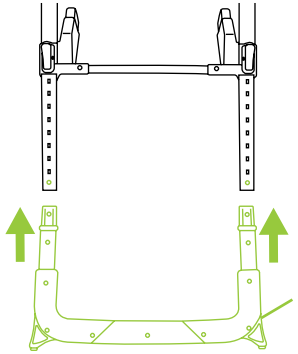

Fig. 3a

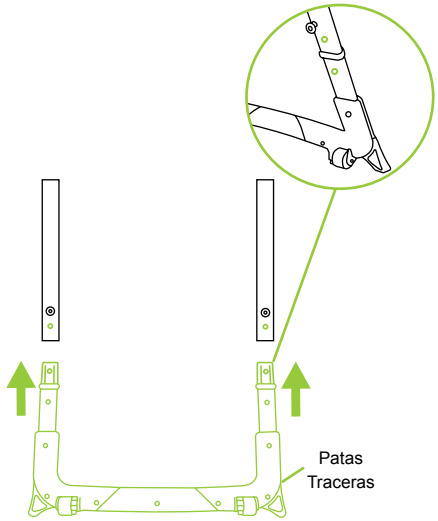

Fig. 3b

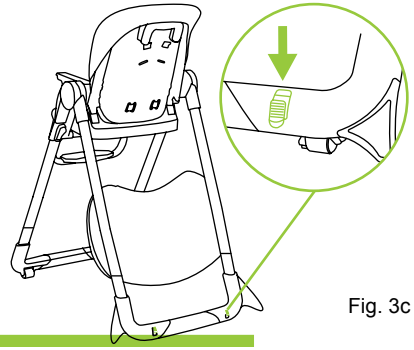
Fig. 3c

Copyright © 2021, Baby Trend Inc., All Rights Reserved. Todos los derechos reservados. Tous droits réservés.

PARA ARMAR EL BOOSTER DE SILLA

4) • Deslice los postes del apoyapiés hacia el interior del frente de la sillita hasta que se traben (Fig 4a).

• Conecte la sillita y trábela (Fig. 4b). Asegúrese de que esté bien trabada antes de usarla (Fig. 4c).

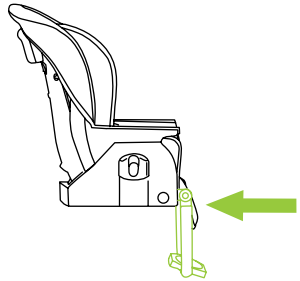
Fig. 4a

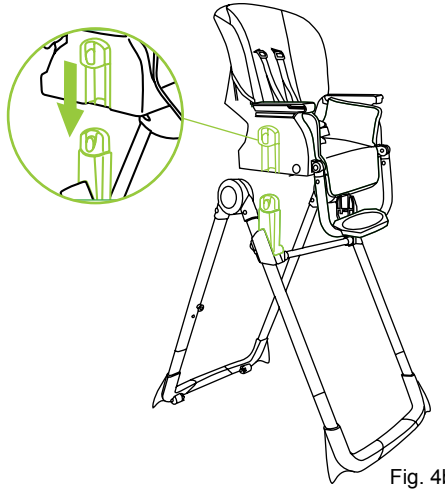
Fig. 4b

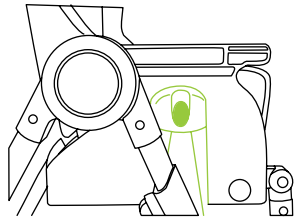
Fig. 4c

Copyright © 2021, Baby Trend Inc., All Rights Reserved. Todos los derechos reservados. Tous droits réservés.

PARA COLOCAR LA ALMOHADILLA DEL ASIENTO

NOTA: Algunos modelos de silla alta incluyen la almohadilla del asiento para sillas altas y el accesorio del asiento ya unidos al respaldo del asiento. Si su modelo incluye una almohadilla de asiento y el accesorio del asiento en el respaldo del asiento, omita el paso 7.

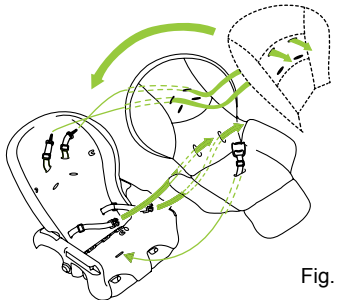

Fig. 5a

5) • Pase el extremo sin hebilla de las correas del arnés denominadas lengüetas de sujeción del arnés por las ranuras en la tela del asiento, el accesorio, el respaldo (Fig. 5a) y la base del asiento (Fig. 5b). Una vez que las lengüetas de sujeción del arnés hayan atravesado las ranuras, gire las lengüetas 90 grados. Asegúrese de que las correas están colocadas firmemente en su lugar.

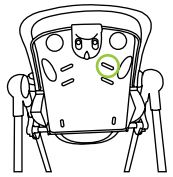

Fig. 5b

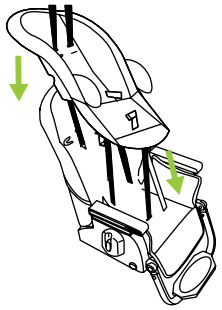

Fig. 6a

6) • Sujete con un lazo la aleta de la parte posterior de la almohadilla a la parte superior del respaldo del asiento (Fig. 6a). Sujete la almohadilla del asiento al respaldo del asiento con dos lazos elásticos. Éstos se ajustan a las lengüetas de sujeción ubicadas cerca de las ranuras superiores del arnés (Fig. 6b).

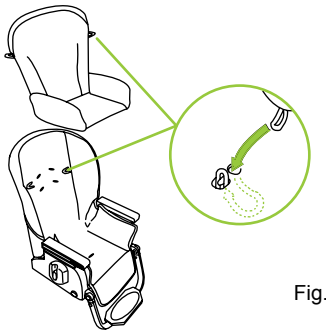

Fig. 6b

Copyright © 2021, Baby Trend Inc., All Rights Reserved. Todos los derechos reservados. Tous droits réservés.

PARA QUITAR LA ALMOHADILLA DEL ASIENTO

Invierta los pasos mencionados anteriormente.

PARA SUJETAR Y UTILIZAR LA BANDEJA

⚠ ADVERTENCIA:
Controle siempre que la silla alta esté trabada en la posición abierta antes de usarla.

⚠ ADVERTENCIA: La bandeja no está diseñada para contener al niño en la silla. Todo el tiempo que esté en la silla alta, el niño debe estar protegido por el sistema de sujeción.

7) • Para sujetar la Bandeja, alinee las muescas en la parte inferior de la bandeja con los apoyabrazos de la sillita alta. Apriete la manija de liberación delantera y deslice la bandeja dentro de los apoyabrazos (Fig. 7a). La Bandeja tiene un ajuste de 2-posiciones. Para ajustar la posición, apriete la manija de liberación delantera ubicada debajo de la bandeja, y vuelva a colocar la bandeja en la posición deseada. Suelte la manija de la Bandeja. Asegúrese de que la Bandeja esté bien trabada en su nueva posición antes de usarla.

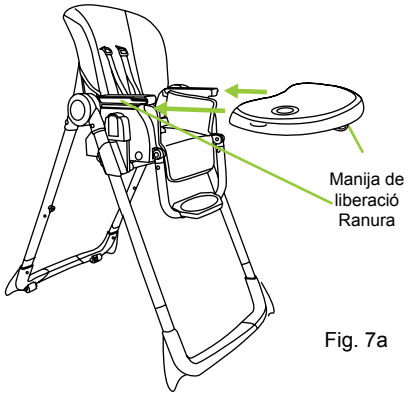

Fig. 7a

Copyright © 2021, Baby Trend Inc., All Rights Reserved. Todos los derechos reservados. Tous droits réservés.

ATENCIÓN:
Nunca deje la bandeja posicionada de manera que se vean las señales de advertencia (Fig. 7b).

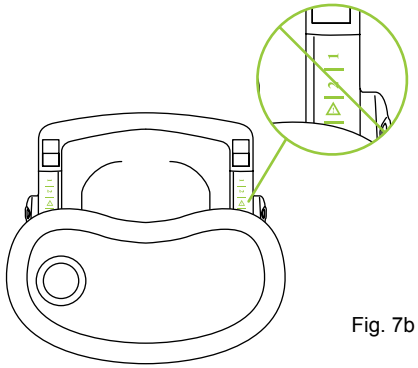

Fig. 7b

PARA SUJETAR LA BANDEJA DE ACCESORIO

8) • El accesorio de la bandeja de alimentos apta para lavavajillas se encaja en la bandeja de la silla alta y se sostiene en su lugar mediante lengüetas en los costados de la bandeja. Al instalar el accesorio de la bandeja, asegúrese de que quede encajado en su lugar para que el niño no pueda retirarlo. Para retirar el accesorio, destrabe las lengüetas de la bandeja (Fig. 8a).

• La bandeja podrá guardarse en las piernas traseras de la sillita alta. Alinee los orificios en la parte trasera de la bandeja con las clavijas de las piernas de atrás o Tubos de extensión (Fig. 8b).

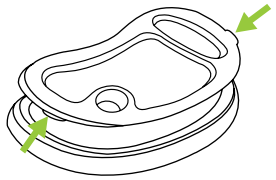

Fig. 8a

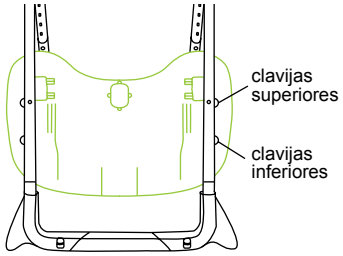

Fig. 8b

Copyright © 2021, Baby Trend Inc., All Rights Reserved. Todos los derechos reservados. Tous droits réservés.

PARA USAR EL CINTURÓN DE SEGURIDAD

⚠ ADVERTENCIA:
Se debe utilizar la silla alta sólo si el niño puede sentarse erguido sin ayuda y al menos 6 meses de edad..

⚠ ADVERTENCIA:
Evite lesiones graves o la muerte por caídas o deslizamiento. Sujete siempre al niño con el sistema del cinturón de seguridad, ya sea en la posición.

La bandeja no está diseñada para contener al niño en la silla. Siempre mantenga al niño a la vista mientras esté en la silla alta.
NUNCA deje al nino solo.

9) • Las correas del hombro del arnés de 5 puntos tienen 2 posiciones de sujeción. Escoja la posición que sitúe a la correa del hombro al mismo nivel o a un nivel inferior a la parte superior del hombro del niño (Fig. 9a).

• Coloque cuidadosamente al niño en la sillita y pase el arnés de seguridad por la cintura del niño y por encima de los hombros. Coloque la correa de la entrepierna entre las piernas del niño. Introduzca el extremo macho del cinturón de cada hombro o de la cintura en la hebilla de la correa de la entrepierna. Ajuste el arnés de modo que esté ceñido alrededor de la cintura del niño y por encima de sus hombros (Fig. 9b).

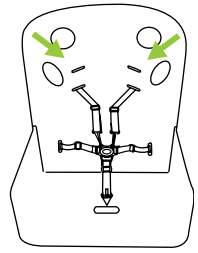

Fig. 9a

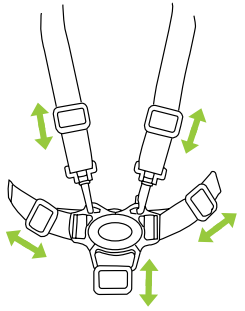

Fig. 9b

Copyright © 2021, Baby Trend Inc., All Rights Reserved. Todos los derechos reservados. Tous droits réservés.

TO RELEASE THE CHILD

10) • Para soltar el arnés, presione Botón en el Broche Central y se desprenderán las dos Hebillas del Arnés (Fig. 10).

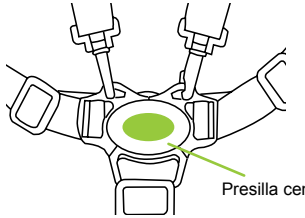

Fig. 10

ASIENTO RECLINABLE

11) • Presione la palanca de reclinación en la parte posterior del asiento y ajuste en la posición que desee, ya sea reclinable o erguida (Fig.11). Tenga la precaución de no atrapar los brazos, manos y dedos al ajustar las posiciones de reclinación.

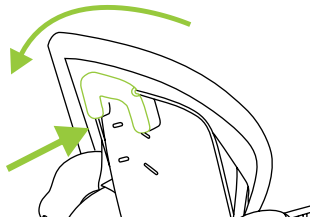

Fig. 11

PARA AJUSTAR LA ALTURA DEL ASIENTO

⚠ ADVERTENCIA: No ajuste la altura del asiento mientras el niño esté en él. Ajuste la altura del asiento antes de colocar al niño en la silla alta.

⚠ ADVERTENCIA: Verifique que el soporte de ajuste de altura esté nivelado y los lados izquierdo y derecho estén trabados antes de colocar al niño en la silla alta.

⚠ ADVERTENCIA: Nunca descansa el soporte de ajuste de altura en los pasadores de seguridad.

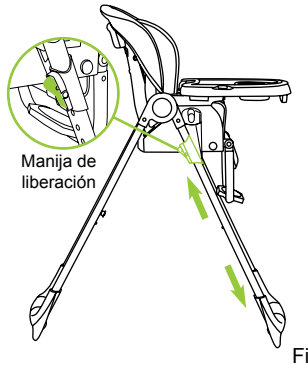

Fig. 12a

12) • Apriete izquierda y derecha las Manijas de liberación simultáneamente y empuje el tubo por los Ajustador Altura (Fig. 12a) y coloque en la posición que desee (Fig. 12b).
NO ajuste con el niño en la silla.

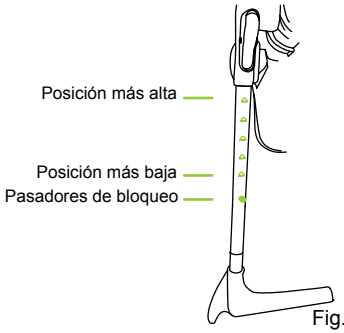

Fig. 12b

Copyright © 2021, Baby Trend Inc., All Rights Reserved. Todos los derechos reservados. Tous droits réservés.

ATENCIÓN:
Asegúrese de que el bloqueo de los soportes de altura en la posición más baja. **NO** descansan los soportes de ajuste de altura en los pasadores de seguridad (Fig. 12c).

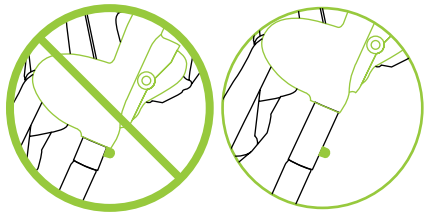

Fig. 12c

CÓMO AJUSTAR EL APOYAPIÉS

13) • Presione los botones de los dos lados del apoyapiés para ajustarlo hacia arriba o hacia abajo (Fig. 13).

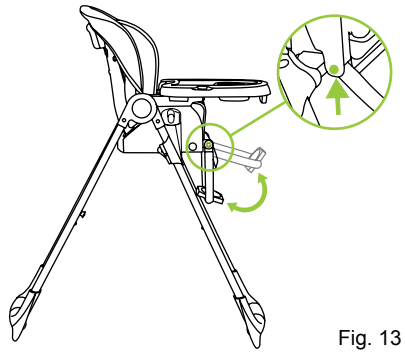

Fig. 13

DESENGANCHE DE FRENOS

14) • Para soltar los frenos, levante las lengüetas de freno para maniobrar la silla alta (Fig. 14).
NOTA: Bloquee siempre los frenos antes de usar para evitar movimientos.

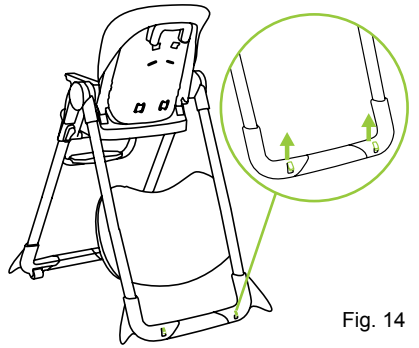

Fig. 14

Copyright © 2021, Baby Trend Inc., All Rights Reserved. Todos los derechos reservados. Tous droits réservés.

PARA PLEGAR LA SILLA ALTA

La silla alta puede plegarse con el asiento colocado en cualquiera de las posiciones de altura.

15) • Coloque el asiento en la posición de altura deseada. Coloque el respaldo del asiento en la posición más erguida (Fig. 15).

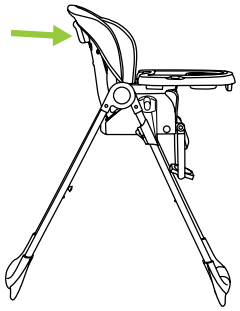

Fig. 15

16) • Presione la manija de liberación de la bandeja y deslice la bandeja hacia afuera (Fig. 16).

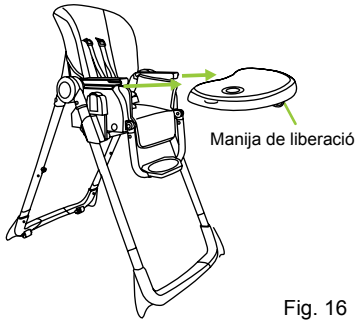

Fig. 16

17) • Tome las clavijas de la bandeja ubicados en la parte posterior de la pata de atrás o Tubos de extensión (Fig. 17).

18) • Tire hacia arriba las palancas de liberación (ubicadas a los costados del armazón) y empuje las patas traseras en dirección a las patas delanteras hasta que se plieguen (Fig. 18). La silla ya está lista para guardarla.
Este no es un juguete. **NO** permita que su hijo juegue cerca de una sillita alta plegada.

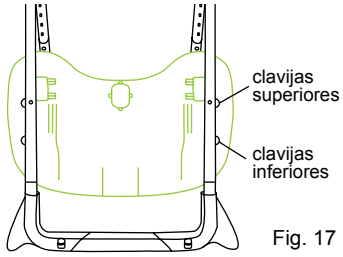

Fig. 17

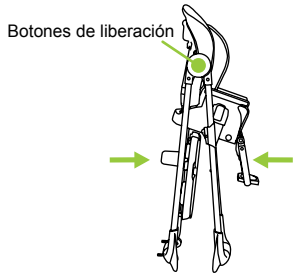

Fig. 18

Copyright © 2021, Baby Trend Inc., All Rights Reserved. Todos los derechos reservados. Tous droits réservés.

PARA DESPLEGAR LA SILLA ALTA

Invierta los pasos mencionados anteriormente.

PARA COLOCAR BOOSTER DE SILLA

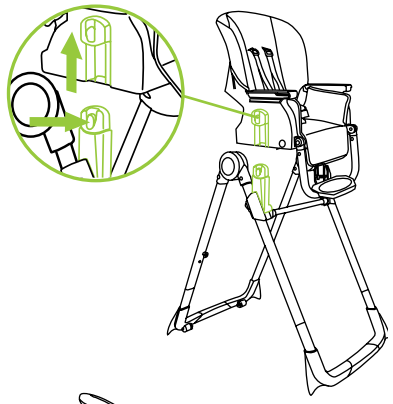

Fig. 19

⚠ ADVERTENCIA:

Siempre sujete la Sillita elevada a una silla usando las correas de sujeción de la parte inferior y del respaldo. Nunca use esta Sillita elevada sobre una banqueta o banco que no tengan respaldo.

19) • Desprenda la Sillita del Montaje de las patas armazón superior ambos botones centrales a cada lado de la sillita y levantando la sillita (Fig. 19).
NO la retire con el niño en la sillita.

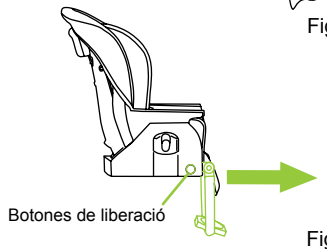

Fig. 20

20) • Retire el Apoyapiés presionando el botón de liberación a cada lado del asiento y tirando del Apoyapiés hacia fuera del Asiento (Fig. 20).

21) • Gire la Sillita Elevada boca abajo (Fig. 21a). Deslice para abrir el compartimento de las correas en la parte inferior de la Sillita Elevada.

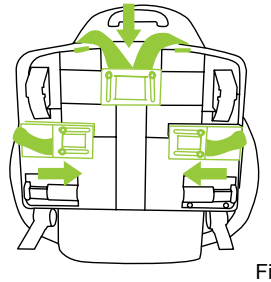

Fig. 21a

• Quité las correas afuera del compartimiento. Entonces coloque el Sillita Elevada en una silla que tenga un respaldo sin apoyabrazos. Asegúrese de que no hay relleno de más o cojines en la silla (Fig. 21b).

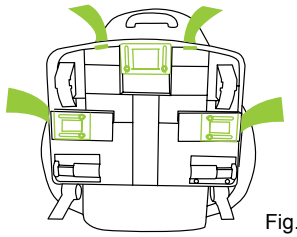

Fig. 21b

Copyright © 2021, Baby Trend Inc., All Rights Reserved. Todos los derechos reservados. Tous droits réservés.

- Envuelva las correas alrededor del respaldo de la silla. Enganche las hebillas asegurándose que escuche el * CLIC* de la hebilla cerrando (Fig. 21c).

- Jale los extremos libres de la correa para apretar firmemente la Sillita Elevada a la silla (Fig. 21d).

- Envuelva las correas inferiores alrededor de la parte inferior de la silla. Enganche las hebillas asegurándose que escuche el * CLIC * de las hebillas cerrando (Fig. 21e).

- Jale los extremos libres de la correa para apretar firmemente la Sillita Elevada a la silla (Fig. 21d).

- Compruebe que el Booster este completamente ajustado por agarrar el Booster y tratar de mover el Booster de lado a lado y arriba. La Sillita Elevada no debe moverse más de 1 pulgada. Installer le siège portable sur une chaise munie d'un dossier.

PARA REMOVER LA SILLITA ELEVADA

22) • Gire la Sillita Elevada boca abajo. Deslice para abrir el compartimento de las correas en la parte inferior de la Sillita Elevada (Fig. 22a).

- Doble las correas y meta las en el compartimiento, entonces deslice la puerta para cerrar el compartimiento (Fig. 22b).

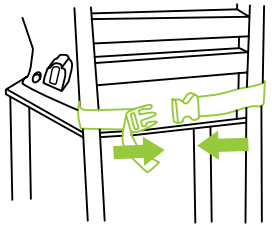

Fig. 21c

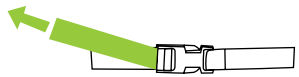

Fig. 21d

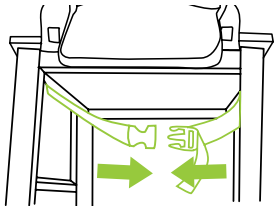

Fig. 21e

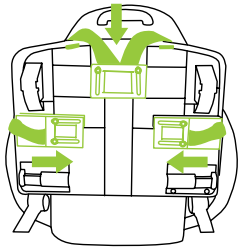

Fig. 22a

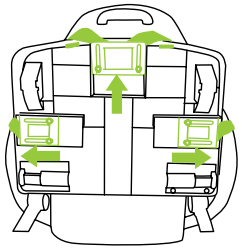

Fig. 22b

Copyright © 2021, Baby Trend Inc., All Rights Reserved. Todos los derechos reservados. Tous droits réservés.

PARA AJUSTAR EL ARMAZÓN

⚠ ADVERTENCIA: Nunca descansa el soporte de ajuste de altura en los pasadores de seguridad.

23) • Presione las Manijas derecha e izquierda del soporte de ajuste de altura y coloque en la posición más bajo (Fig. 23a).
NO ajuste con el niño en la sillita.

ATENCIÓN:
El soporte de ajuste de altura debe ajustarse siempre en la misma posición de ajuste en ambas piernas antes de añadir accesorios o colocar un niño (Fig. 23b).
NOTA: Asegúrese de que ambos lados del soporte están incluso en ajuste y completamente bloqueado en su lugar.

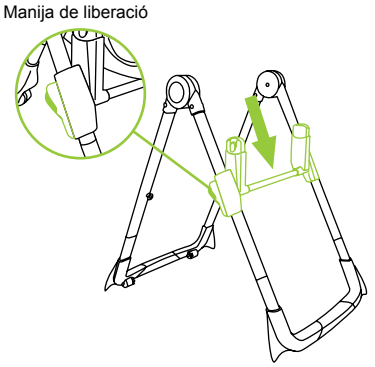

Fig. 23a

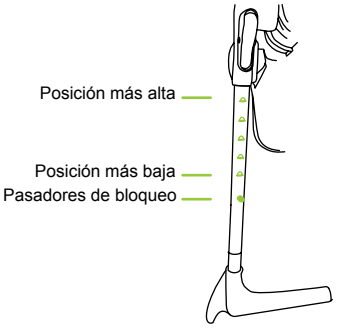

Fig. 23b

Copyright © 2021, Baby Trend Inc., All Rights Reserved. Todos los derechos reservados. Tous droits réservés.

MONTAJE DE ASIENTO PARA NIÑOS PEQUEÑOS

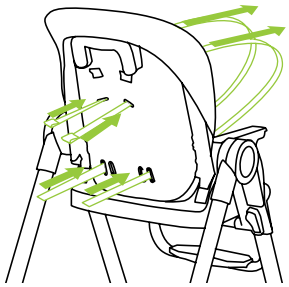

Fig. 24

24) **ATENTIÓN:** La edad recomendada para la silla para niños pequeños es de 2 a 4 años.

NOTA: Asegúrese de ajustar el arnés para que quede específicamente al niño. Ajuste el arnés y las correas de la cintura como corresponden.

- Siempre ayude a poner y a sacar al niño de su silla.
- Siempre quite la bandeja (paso 16) y trabe las ruedas (paso 3c) antes de usar la sillita para niños pequeños.

Copyright © 2021, Baby Trend Inc., All Rights Reserved. Todos los derechos reservados. Tous droits réservés.

PARA USAR EL CINTURÓN DE SEGURIDAD DE EL ASIENTO JUVENIL

⚠ ADVERTENCIA:
Se debe utilizar la silla alta sólo si el niño puede sentarse erguido sin ayuda y al menos 6 meses de edad.

⚠ ADVERTENCIA:
Evite una lesión grave o la muerte por caídas o resbalones. Siempre use el sistema de restricción. El niño debe estar sujeto en la sillita alta en todo momento con el sistema de restricción de 3 puntos, ya sea en la posición reclinada, semi reclinada o erguida.

25) • Coloque la correa de la entrepierna entre las piernas del niño. Inserte las hebillas del arnés en la presilla central con el botón.

• Ajuste las correas de la cintura para brindar comodidad y seguridad al niño; para ello, deslice las hebillas en cualquier posición. Las correas de seguridad deben ajustarse alrededor del niño (Fig. 25).

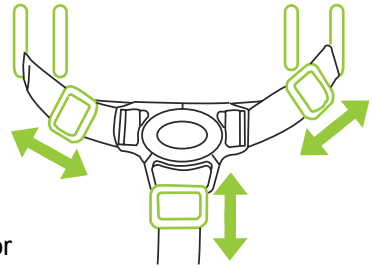

Regule para lograr un buen ajuste

Fig. 25

• Las correas del arnés de 3 puntos tienen 2 posiciones de fijación. Para ajustar las correas, seleccione la ranura que mejor se adapte a su hijo. Referirse a (Fig. 25).

PARA AFLOJAR EL CINTURÓN DE SEGURIDAD

26) • Presione el botón rojo en la presilla central para destrabar las dos hebillas del arnés (Fig. 26).

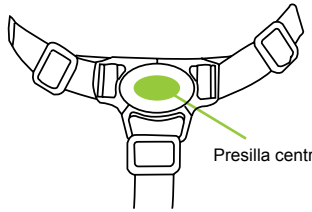

Fig. 26

Copyright © 2021, Baby Trend Inc., All Rights Reserved. Todos los derechos reservados. Tous droits réservés.

ASAMBLEA DE SILLA JUVENIL

ATENCIÓN:
El asiento juvenil debe estar conectado al marco orientado hacia adelante **SOLAMENTE**. **NO** la retire con el niño en la sillita.

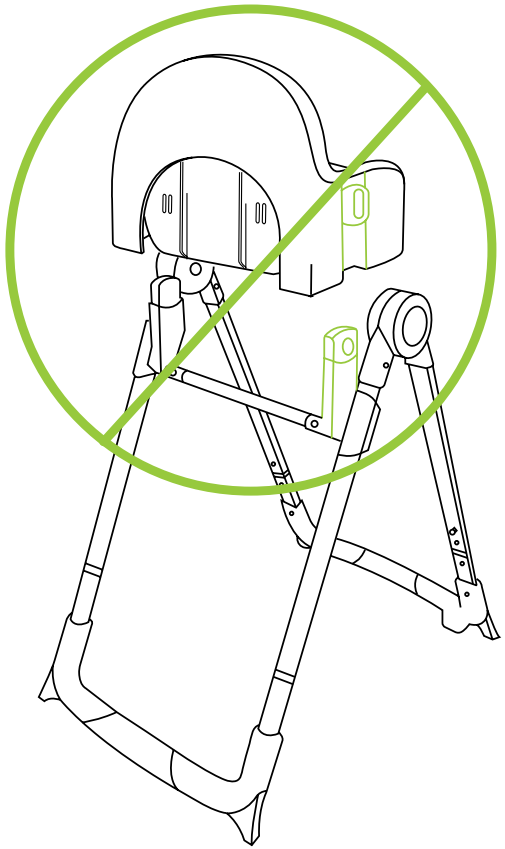

Copyright © 2021, Baby Trend Inc., All Rights Reserved. Todos los derechos reservados. Tous droits réservés.

27) • Para hacer el modo de silla juvenil, fije el asiento al marco.

• Conecte la sillita y trábela (Fig. 27a).

• Desprenda la Sillita del Montaje de las patas armazón superior ambos botones centrales a cada lado de la sillita y levantando la sillita (Fig. 27b).

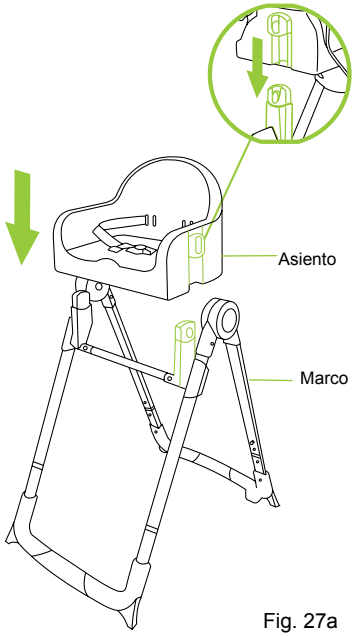

Fig. 27a

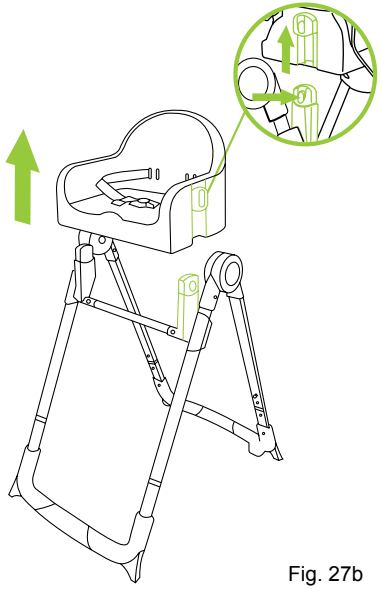

Fig. 27b

Copyright © 2021, Baby Trend Inc., All Rights Reserved. Todos los derechos reservados. Tous droits réservés.

CUIDADO Y MANTENIMIENTO

⚠ ADVERTENCIA : Las correas del arnés y la cesta NO son lavables.

Accesorio de la bandeja apta para lavavajillas: El accesorio de la bandeja es apto para el lavavajillas a 160º F (71º C). No use almohadillas de limpieza en el accesorio de la bandeja, ya que pueden dañar la superficie y el accesorio será más difícil de limpiar.

Silla alta y bandeja: Limpie la silla alta y la bandeja después de cada uso con jabón suave de uso doméstico. Utilice únicamente un cepillo de cerdas suaves, una esponja o un paño para limpiar la superficie o eliminar las partículas de alimento. **NO** sumerja la silla alta ni la bandeja en agua. Pueden limpiarse sólo las superficies.

Almohadilla del asiento y telas (consulte la etiqueta sobre el cuidado en cada piesa para obtener instrucciones de limpieza).

Cesta

NOTA: Algunos modelos incluyen una cesta debajo del asiento para colocar objetos. Estos modelos se empaquetan con la cesta ya colocada en la base del asiento.

Para quitarla: La cesta se coloca mediante cuatro trabas. Libere estas trabas para retirarla.

Para colocarla: Coloque las tiras con trabas alrededor de las ranuras de la cesta ubicadas debajo de la base del asiento. Presione las cuatro trabas firmemente.

Copyright © 2021, Baby Trend Inc., All Rights Reserved. Todos los derechos reservados. Tous droits réservés.

Vérifiez que vous avez bien toutes les pièces pour ce modèle avant de monter

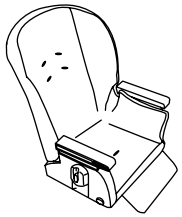
Booster Silla

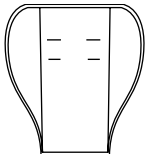
Almohadilla del Asiento

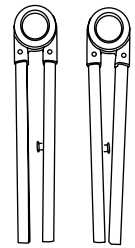
Conjunto de marco superior (X2)

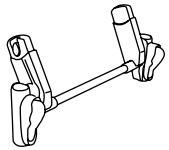
Ajustador Altura

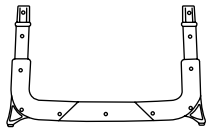
Patas de Enfrente

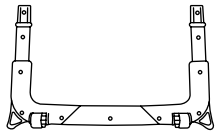
Patas Traceras

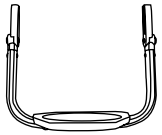
Apoya Piés

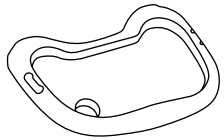
Bandeja

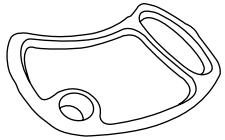
Accesorio de la Bandeja

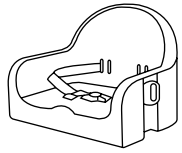
Siège De Jeune

Copyright © 2021, Baby Trend Inc., All Rights Reserved. Todos los derechos reservados. Tous droits réservés.

LES MODES D'UTILISATION

Chaise Haute Traditionnelle

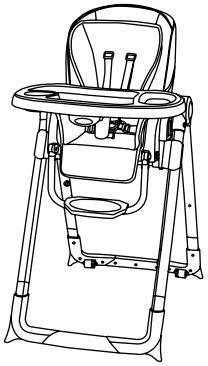

Repas De Bébé

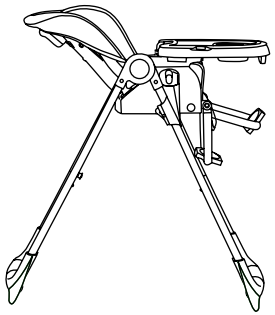

Siège D'appoint D'enfant

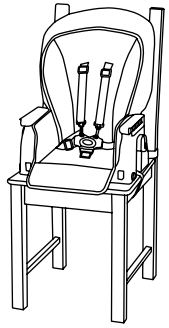

Siège D'appoint De Bébé

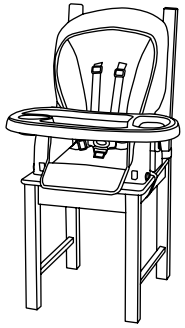

Chaise De Jeune

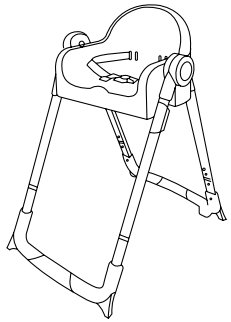

Rehausseur De Jeune

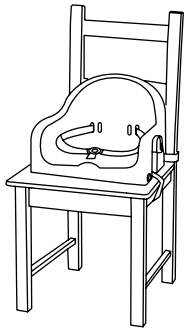

Mode Frères Et Sœurs

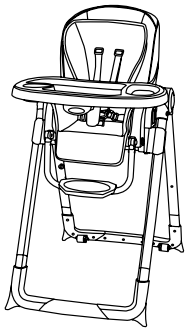

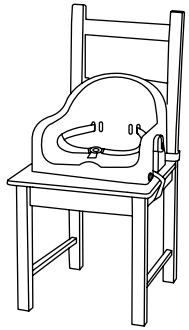

Copyright © 2021, Baby Trend Inc., All Rights Reserved. Todos los derechos reservados. Tous droits réservés.

⚠ MISE EN GARDE : Ne pas suivre ces avertissements et instructions pourrait entraîner de blessures graves ou la mort.

⚠ MISE EN GARDE : Prévenez les blessures graves ou un décès dus à une chute ou à un glissement hors de la chaise. Utilisez toujours le dispositif de retenue.
• NE JAMAIS laisser un enfant sans surveillance. Ayez toujours votre enfant à l'œil lorsque vous utilisez cet article. Ne laissez jamais votre enfant pousser la chaise haute vers l'extérieur d'une table.

⚠ MISE EN GARDE : Siège d'appoint, l'enfant doit être de sécurité dans la chaise haute à tout moment par le système de retenue. Le plateau n'est pas conçu pour maintenir l'enfant dans la chaise. La chaise haute doit être utilisée seulement par un enfant déjà capable de s'asseoir correctement sans assistance et âgé d'au moins 6 mois.

⚠ AVERTISSEMENT : Siège de jeune, l'enfant doit être fixé à tout moment sur la chaise haute par le système de retenue à 3 points. La chaise haute avec siège de jeune doit être utilisée seulement par un enfant déjà capable de s'asseoir correctement sans assistance et âgé d'au moins 6 mois. Voir page 74 pour les instructions sur la bonne utilisation du système de retenue.

⚠ MISE EN GARDE : Jusqu'à ce que l'enfant puisse entrer et sortir du siège booster/siège de jeunesse sans aide (environ 2 1⁄2 ans), l'enfant doit être bouclé toujours sur siège booster/siège de jeunesse par le système de retenue.

⚠ DANGER D'ÉTRANGLEMENT : Évitez d'installer la chaise haute à tout endroit où se trouvent des cordons (par exemple, cordons de stores, rideaux, fils de téléphone, etc.)

Copyright © 2021, Baby Trend Inc., All Rights Reserved. Todos los derechos reservados. Tous droits réservés.

⚠ RISQUES DE CHUTE : Des enfants ont subi d'importantes blessures à la tête, y compris des fractures du crâne, en tombant d'une chaise haute. Les chutes peuvent survenir de façon subite lorsqu'un enfant n'est pas attaché adéquatement.

- **Utilisez TOUJOURS les dispositifs de retenue et réglez-les de façon à assurer un ajustement confortable.**
- **Le plateau n'est pas conçu pour maintenir l'enfant en place dans la chaise.**
- **Demeurez À PROXIMITÉ de l'enfant et surveillez-le lorsqu'il est dans la chaise.**
- **NE LAISSEZ JAMAIS UN ENFANT POUSSER LA CHAISE VERS L'EXTÉRIEUR D'UNE TABLE.**

- Les accessoires attachés a la chaise peuvent affecter l'équilibre de la chaise haute et la rendre instable ou dangereuse.
- Soyez certain que la chaise haute est complètement redressée et verrouillée en position ouverte avant d'autoriser un enfant à proximité.
- L'exigence minimale pour tous les modes d'utilisation du rehausseur est que l'enfant doit être capable de s'asseoir debout sans assistance (au moins 6 mois). Reportez-vous aux modes d'utilisation, page 53.
- Le poids maximum de l'enfant pour le siège d'appoint est de 40 lb.
- Le poids maximal de l'enfant pour le siège pour jeune est de 60 lb.
- L'utilisation de la chaise haute avec un enfant pesant plus de 27,21 kg (60 livres) peut provoquer une usure et un stress excessif sur la chaise haute.
- **NE PERMETTEZ JAMAIS** à votre chaise haute d'être utilisé comme un jouet.
- **RISQUE DE CHUTE** Ne jamais déplacer ou soulever la chaise haute lorsqu'un enfant s'y trouve
- **NE JAMAIS** utiliser ce produit si des attaches sont manquantes ou lâches, les joints sont desserrés, des pièces sont brisées ou une couture ou tissu est déchiré. Vérifier régulièrement votre poussette avant l'utilisation. Veuillez contacter notre service à la clientèle Baby Trend au 1-800-328-7363 pour les pièces de rechange, pour prendre des dispositions pour la réparation ou pour des questions sur le manuel instruction.
  NE JAMAIS substituer les pièces Baby Trend avec d'autres.

Copyright © 2021, Baby Trend Inc., All Rights Reserved. Todos los derechos reservados. Tous droits réservés.

SIÈGE BOOSTER/SIÈGE DE JEUNESSE POUR CHAISE

⚠ MISE EN GARDE : Des enfants ont subi des **blessures à la tête**, y compris des fractures du crâne, après être tombés d'un siège booster/siège de jeunesse.

- Vérifiez que le siège booster/siège de jeunesse est **solidement fixé** à la chaise d'adulte avant chaque utilisation.
- **Utilisez TOUJOURS les dispositifs de retenue** jusqu'à ce que l'enfant soit en mesure de monter sur le siège booster/siège de jeunesse et d'en redescendre sans aide (vers environ deux ans et demi). Réglez les dispositifs de retenue de façon **à assurer un ajustement confortable.**
- **NE JAMAIS** laisser l'enfant s'éloigner de la table.
- **Ne transportez JAMAIS** un enfant lorsqu'il se trouve dans un siège booster/siège de jeunesse.
- **DEMEUREZ À PROXIMITÉ** de l'enfant et surveillez-le lorsqu'il est dans le siège rehausseur.
- **Assurez-vous TOUJOURS** que le siège rehausseur est fixé de façon sécuritaire à la chaise d'adulte avant chaque utilisation du produit.
- **Ne JAMAIS** utiliser ce siège d'appoint sur un tabouret ou un banc qui n'a pas de dossier.
- Le poids maximum de l'enfant pour le rehausseur pour tout-petits est de 40 lb. et 60 lb pour le booster de jeunesse.

⚠ AVERTISSEMENT : Eviter des blessures graves et de la mort. Ne pas utiliser dans un véhicule à moteur.

⚠ AVERTISSEMENT :

Le plateau n'est pas conçu pour retenir l'enfant dans le siège.

⚠ AVERTISSEMENT :

La chaise haute avec siège de jeune doit être utilisée seulement par un enfant déjà capable de s'asseoir correctement sans assistance et âgé d'au moins 6 mois.

Copyright © 2021, Baby Trend Inc., All Rights Reserved. Todos los derechos reservados. Tous droits réservés.

⚠ AVERTISSEMENT :

Fixez toujours le siège booster/siège de jeunesse sur une chaise avec les sangles supérieures et inférieures. N'utilisez jamais ce siège booster/siège de jeunesse sur un tabouret ou un banc sans dossier.

- **NE JAMAIS** lever ce produit avec **l'enfant**

DIAGRAMME DE TAILLE DE CHAISE ADULTE :

- Suivez toujours les mesures sécuritaires ci-dessous lorsque vous utilisez le siège booster/siège de jeunesse dans une chaise.
- **Taille minimale chaise d'adulte avec le siège booster : Largeur : 16,1 pouces, Profondeur : 16,9 pouces Hauteur du dossier : 4,7 pouces.**
- **Taille minimale chaise d'adulte avec le siège de jeunesse : Largeur : 17,25 pouces, Profondeur : 12,75 pouces Hauteur du dossier : 6 pouces.**

Siège Booster Ou De Bébé

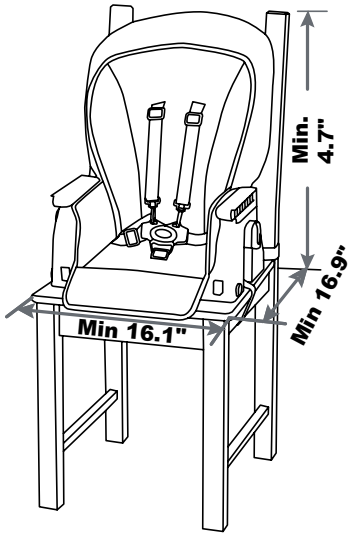

Rehausseur De Jeune

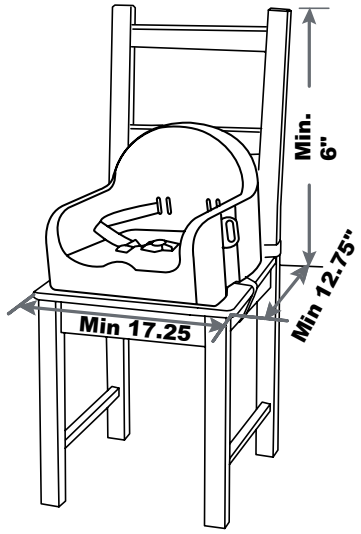

Copyright © 2021, Baby Trend Inc., All Rights Reserved. Todos los derechos reservados. Tous droits réservés.

IMPORTANT ! Pour vous assurer que votre produit fonctionne de façon sécuritaire, suivez ces instructions attentivement. Conservez ces instructions pour référence ultérieure.

IMPORTANT ! Avant chaque assemblage et utilisation, inspecter ce produit pour du matériel endommagé, les joints lâches, des pièces manquantes ou des rebords coupants. NE JAMAIS utiliser si des pièces sont manquantes ou brisées.

IMPORTANT ! L'assemblage par un adulte est requis.

IMPORTANT ! Toujours vérifier que la chaise haute est verrouillée dans la position ouverte avant de l'utiliser.

Copyright © 2021, Baby Trend Inc., All Rights Reserved. Todos los derechos reservados. Tous droits réservés.

ATTENTION :
Retirez soigneusement les pièces de la boite. Vérifiez que vous avez toutes les pièces pour ce modèle avant d'assembler la chaise haute.

ASSEMBLAGE DU CADRE

⚠ WARNING: Ne pas s'asseoir sur le cadre de la chaise haute lorsque le siège n'y est pas fixé. Ne pas utiliser le cadre de la chaise haute comme repose-pieds.

1) • Tenir l'assemblage supérieur gauche ou droit de l'armature, appuyer sur le bouton et, en le maintenant enfoncé, écarter l'assemblage; relâcher ensuite le bouton rouge (Fig. 1a).

• Insérer le tube avant de l'assemblage supérieur gauche et droit de l'armature dans le crochet d'ajustement en hauteur (Fig. 1b). Le tube avant est facile à distinguer de celui de l'arrière, grâce aux trous situés au dos du tube avant.

2) • Appuyer simultanément sur les poignées et pousser le tube dans le crochet d'ajustement en hauteur jusqu'à ce qu'il s'enclenche dans la position la plus élevée (Fig. 2).

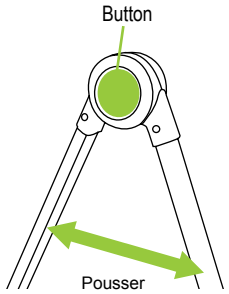

Fig. 1a

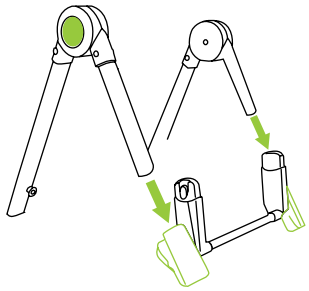
Fig. 1b

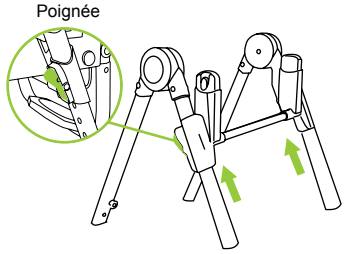

Fig. 2

Copyright © 2021, Baby Trend Inc., All Rights Reserved. Todos los derechos reservados. Tous droits réservés.

3) • Insérez les pieds avant dans le cadre supérieur avec les fentes de réglage de la hauteur (Fig. 3a).
REMARQUE: Assurez-vous que les broches sont bien en place.

• Insérez les pieds arrière dans le cadre supérieur qui n'a pas les fentes de réglage de la hauteur (Fig. 3b).
REMARQUE: Les jambes sont correctement connectées lorsque les attaches sont alignées avec les trous sur les extrémités du cadre. Assurez-vous que les attaches sont verrouillées avant l'utilisation.

• Toujours verrouiller les freins avant utilisation pour empêcher tout mouvement. Pour engager les freins, appliquer une pression à la baisse sur les languettes de frein situées. Vérifier que la chaise haute ne se déplacera pas et que les freins sont correctement appliqués (Fig. 3c).

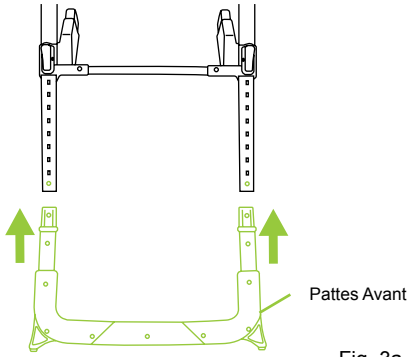

Fig. 3a

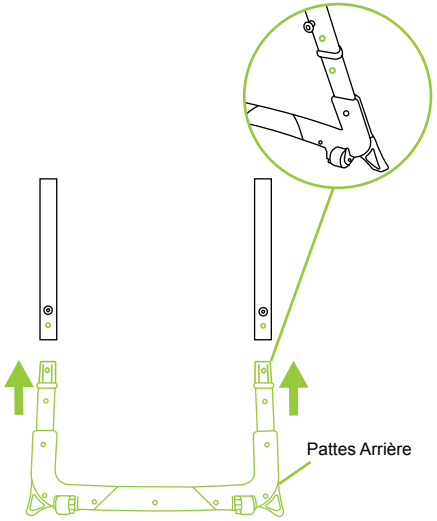

Fig. 3b

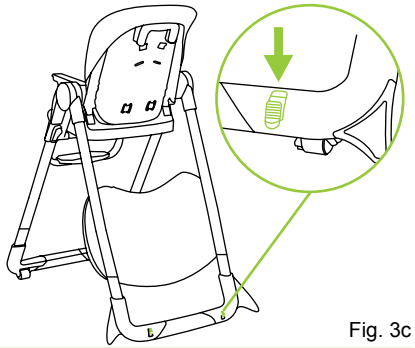
Fig. 3c

Copyright © 2021, Baby Trend Inc., All Rights Reserved. Todos los derechos reservados. Tous droits réservés.

POUR ASSEMBLER LE BOOSTER SIÈGE

4) • Glisser le repose-pieds à l'avant du siège jusqu'à ce qu'un déclic indique qu'il est en bonne position (Fig. 4a).

• Installer le siège et le verrouiller en place (Fig. 4b). Assurez-vous qu'il soit fermement verrouillé en place avant de l'utiliser (Fig. 4c).

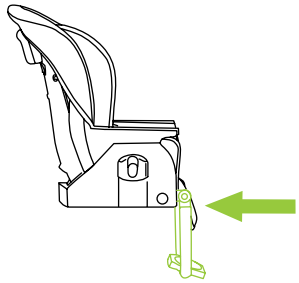

Fig. 4a

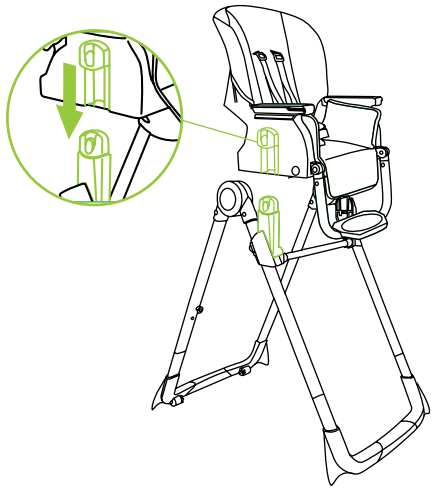

Fig. 4b

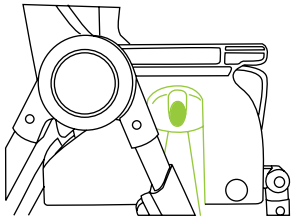

Fig. 4c

Copyright © 2021, Baby Trend Inc., All Rights Reserved. Todos los derechos reservados. Tous droits réservés.

POUR ATTACHER LE COUSSIN DU SIÈGE

REMARQUE: Certains modèles de chaise haute sont livres avec le coussin pour siège et l'ajusteur pour siège déjà joint au dossier. Si votre modèle est l'un d'eux, veuillez sauter a l'étape 7.

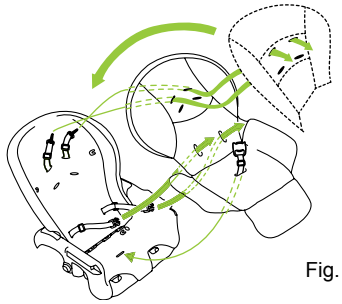

Fig. 5a

5) • Passer les embouts des sangles du harnais par fentes dans le tissu des sièges, le coussin, le dossier (Fig. 5a), et la base du siège (Fig. 5b). Lorsque les embouts sont bien enfiles par les fentes, tournez les 90 degrés. Assurez-vous que les sangles sont fermement attachées.

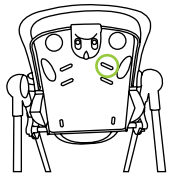

Fig. 5b

6) • Passer le rabat sur le dos du coussin par-dessus le haut du dossier du siège (Fig. 6a). Attacher le coussin à la partie supérieure du dossier avec les deux boucles élastiques. Ceux-ci s'accrochent par dessus les attaches situées au dessus des fentes supérieures pour le harnais (Fig. 6b).

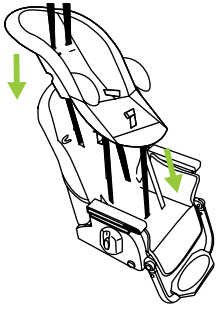

Fig. 6a

POUR ENLEVER LE COUSSIN DU SIÈGE

Inverser les étapes ci-dessus.

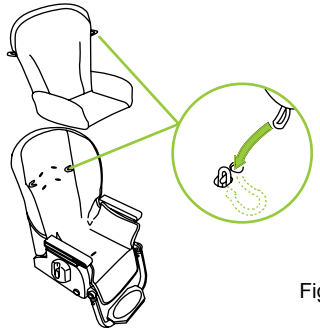

Fig. 6b

Copyright © 2021, Baby Trend Inc., All Rights Reserved. Todos los derechos reservados. Tous droits réservés.

ATTACHER ET UTILISER LA TABLETTE

⚠ AVERTISSEMENT :
Toujours vérifier que la chaise haute est verrouillée dans la position ouverte avant de l'utiliser.

⚠ AVERTISSEMENT :
Le plateau n'est pas conçu pour maintenir l'enfant dans la chaise. L'enfant doit toujours être attaché avec le harnais de sécurité quand il est dans la chaise haute.

7) • Pour fixer la tablette, aligner les rainures situées sur la partie inférieure de la tablette avec les accoudoirs de la chaise haute. Tirer sur la poignée située à l'avant et glisser la tablette sur les accoudoirs (Fig. 7a). La tablette peut être réglée dans deux positions. Pour régler la position, serrer la poignée avant située sous la tablette et ajuster la tablette à la position souhaitée. Relâcher la poignée. Vérifier que la tablette est solidement verrouillée dans sa nouvelle position avant de l'utiliser.

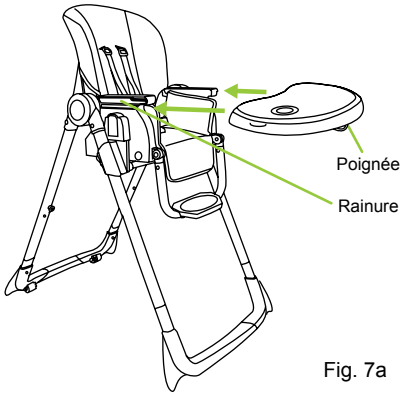

Fig. 7a

ATTENTION :
Ne jamais laisser la tablette installée dans une position où les indications de danger sont visibles (Fig. 7b).

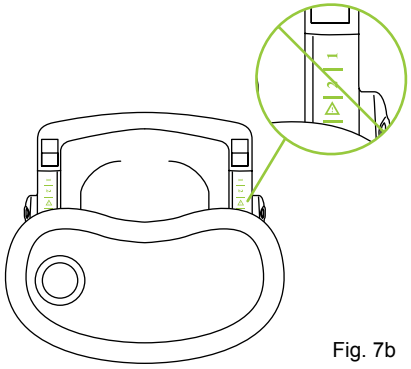
Fig. 7b

Copyright © 2021, Baby Trend Inc., All Rights Reserved. Todos los derechos reservados. Tous droits réservés.

ATTACHER LE PLATEAU POUR LA TABLETTE

8) • Le plateau pour aliments (va au lave-vaisselle) s'insère dans la tablette de la chaise haute et est maintenu en place par des crochets du sur le côté du plateau. Lors de l'installation du plateau pour aliments, assurez-vous qu'il soit solidement fixé afin d'éviter que l'enfant ne retire le plateau lui-même. Pour retirer le plateau detacher les onglets de la tablette (Fig. 8a).

• La tablette peut être rangée en la fixant sur les jambes arrière de la chaise haute. Aligner les trous situés à l'arrière de la tablette avec les petites chevilles sur les jambes arrière (Fig. 8b).

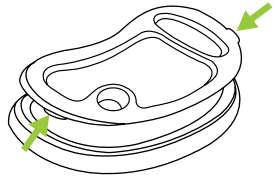
Fig. 8a

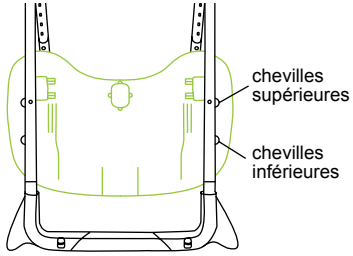

Fig. 8b

Copyright © 2021, Baby Trend Inc., All Rights Reserved. Todos los derechos reservados. Tous droits réservés.

POUR UTILISER LE HARNAIS DE SÉCURITÉ

⚠ AVERTISSEMENT :
La chaise haute doit être utilisée seulement par un enfant déjà capable de s'asseoir correctement sans assistance et âgé d'au moins 6 mois.

⚠ AVERTISSEMENT :
Afin d'éviter la mort ou des blessures graves causée par une glisse ou une chute. Toujours utiliser le harnais de sécurité, que ce soit dans la position couché, inclinée ou verticale.

Le plateau n'est pas conçu pour retenir l'enfant dans la chaise. Toujours garder l'enfant en vue lorsqu'il est dans la chaise haute.
NE JAMAIS laisser un enfant sans surveillance.

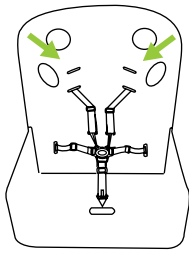

Fig. 9a

9) • Les sangles d'épaule du harnais à cinq points ont deux positions d'attache. Sélectionner la position plaçant le niveau des sangles d'épaule à la hauteur des épaules de l'enfant ou sous la partie supérieure de celles-ci (Fig. 9a).

• Asseoir délicatement l'enfant dans le siège et placer le harnais de sécurité autour de la taille de l'enfant et par-dessus ses épaules. Placer la sangle d'entrejambe entre les jambes de l'enfant. Insérer l'extrémité mâle de chaque sangle d'épaule/de la taille dans la boucle de la sangle d'entrejambe. Resserrer le harnais de façon à ce qu'il soit bien ajusté autour de la taille de l'enfant et au-dessus de ses épaules. Veuillez vous référer à la (Fig. 9b).

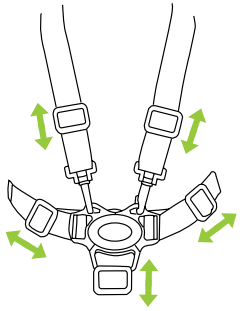

Fig. 9b

Copyright © 2021, Baby Trend Inc., All Rights Reserved. Todos los derechos reservados. Tous droits réservés.

POUR LIBÉRER L'ENFANT

10) • Pour libérer le harnais, appuyer sur le bouton situé au centre de la boucle d'attache, et les deux sangles du harnais se détacheront (Fig. 10).

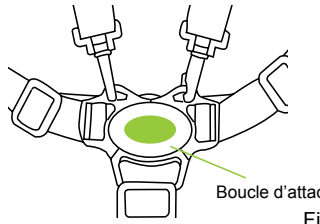

Fig. 10

INCLINER LE SIÈGE

11) • Appuyer sur le levier au dos du siège et ajuster l'inclinaison ou mettre dans la position debout (Fig. 11). Lors de l'ajustement de l'inclinaison du siège, prendre garde de ne pas coincer les bras, les mains ou les doigts de l'enfant.

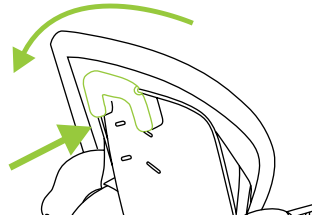

Fig. 11

AJUSTER LA HAUTEUR DU SIÈGE

⚠ AVERTISSEMENT :
Ne pas régler la hauteur du siège avec un enfant assis dans le siège. Ajuster la hauteur du siège avant de placer votre enfant dans la chaise haute.

⚠ AVERTISSEMENT :
Toujours vérifier que le réglage de la hauteur du support est pareil du coté droit et du coté gauche et que les deux côtés sont verrouillés avant de placer l'enfant dans la chaise haute.

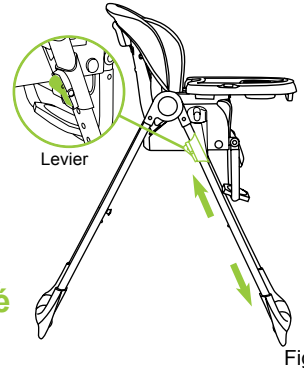

Fig. 12a

⚠ AVERTISSEMENT :
Jamais laissez reposer le crochet d'ajustement en hauteur sur la goupille d'arrêt.

12) • Appuyer simultanément sur les poignées de réglage de la hauteur du coté gauche et droit (Fig. 12a) et ajuster à la position idéale (Fig. 12b). **NE PAS** ajuster le siège lorsqu'un enfant y est assis.

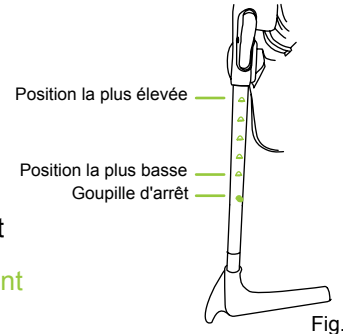

Fig. 12b

Copyright © 2021, Baby Trend Inc., All Rights Reserved. Todos los derechos reservados. Tous droits réservés.

ATTENTION:
Assurez-vous que l'ajustement en hauteur verrouille dans la position la plus basse.
Il ne faut pas laisser reposer le crochet d'ajustement en hauteur sur la goupille d'arrêt (Fig. 12c).

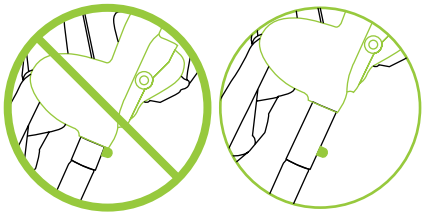

Fig. 12c

RÉGLAGE DU REPOSE-PIEDS

13) • Appuyer sur les boutons se trouvant des deux côtés du repose-pieds afin de pouvoir ajuster celui-ci vers le haut ou vers le bas (Fig. 13).

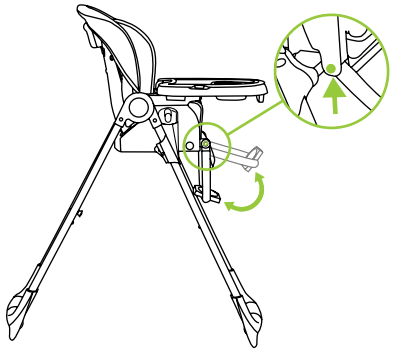

Fig. 13

FREINS DE DÉSENGAGEMENT

14) • Pour desserrer les freins, soulevez les languettes de frein pour manœuvrer la chaise haute (Fig. 14).
REMARQUE: Toujours verrouiller les freins avant utilisation pour empêcher tout mouvement.

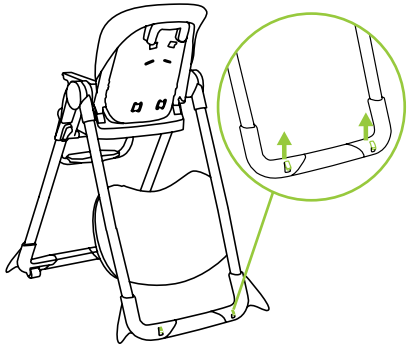

Fig. 14

Copyright © 2021, Baby Trend Inc., All Rights Reserved. Todos los derechos reservados. Tous droits réservés.

PLIER LA CHAISE HAUTE

La chaise haute peut être repliée avec le siège dans n'importe laquelle des positions.

15) • Regler le siège à la position désirée. Placer le dossier du siège dans la position la plus verticale (Fig. 15).

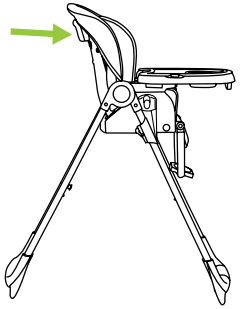

Fig. 15

16) • Pincer la poignée de la tablette et la faire glisser (Fig. 16).

17) • Accrocher la tablette sur les crochets situés à l'arrière des jambe ou Tubes de rallonge (Fig. 17).

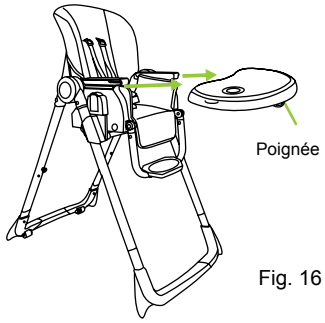

Fig. 16

18) • Abaissez le siège à sa position la plus basse. Appuyer sur les boutons situés sur les côtés du cadre et pousser les jambes arrière vers les jambes avant jusqu'à ce que la chaise soit pliée (Fig. 18). La chaise haute peut maintenant être rangée.
Cette chaise n'est pas un jouet. **NE PAS** permettre à votre enfant de jouer près d'une chaise haute pliée.

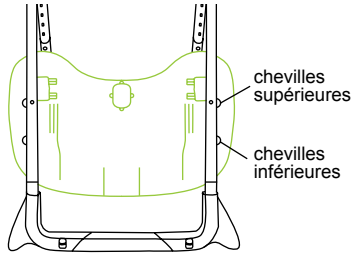

Fig. 17

POUR DÉPLIER LA CHAISE HAUTE

Inverser les étapes ci-dessus.

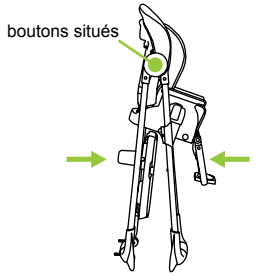

Fig. 18

Copyright © 2021, Baby Trend Inc., All Rights Reserved. Todos los derechos reservados. Tous droits réservés.

BOOSTER DE METTRE LE SILLA

⚠ AVERTISSEMENT :

Toujours fixer le siège d'appoint sur une chaise à l'aide des sangles situées en dessous et à l'arrière du siège. Ne jamais utiliser ce siège d'appoint sur un tabouret ou un banc qui n'a pas de dossier.

19) • Détacher le siège de l'assemblage en appuyant sur les boutons situés de chaque côté du siège, et tirer le siège vers le haut (Fig. 19).
NE PAS retirer le siège lorsqu'un enfant y est assis.

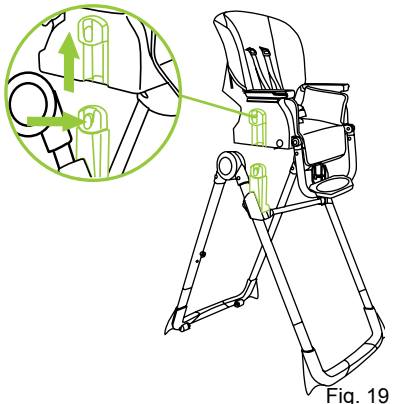

Fig. 19

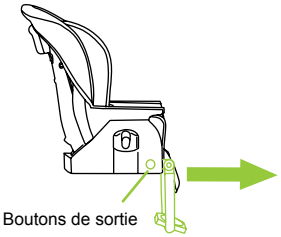

Fig. 20

20) • Retirer le repose-pieds en appuyant sur les boutons situés sur chaque côté du siège, et tirer sur le repose-pieds afin qu'il se détache du siège (Fig. 20).

21) • Retourner le siège d'appoint. Glisser ouverts les compartiments des sangles trouvés au-dessous le siège d'appoint (Fig. 21a).

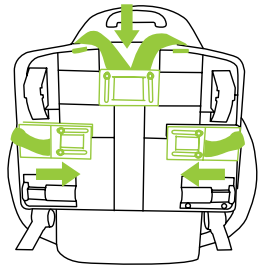

Fig. 21a

• Sortir les sangles de leurs compartiments. Puis, placer le siège d'appoint sur une chaise munie d'un dossier, sans accoudoir. S'assurer qu'il n'y a pas de rembourrage ou de coussin sur la chaise (Fig. 21b).

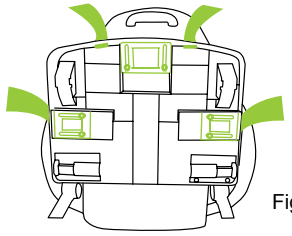

Fig. 21b

Copyright © 2021, Baby Trend Inc., All Rights Reserved. Todos los derechos reservados. Tous droits réservés.

• Faire passer les sangles du derrière vers l'arrière de la chaise. Attacher les sangles et s'assurer d'entendre un *CLIQUEZ* lorsque celles-ci se sont correctement enclenchées (Fig. 21c).

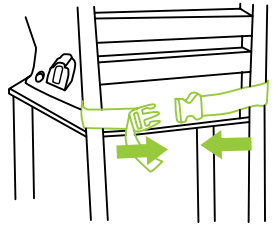

Fig. 21c

• Serrer l'extrémité libre de la sangle pour fixer fermement le siège d'appoint à la chaise (Fig. 21d).

• Faire passer les sangles du dessous sous la chaise. Attacher les sangles et s'assurer d'entendre un *CLIQUEZ* lorsque celles-ci se sont correctement enclenchées (Fig. 21e).

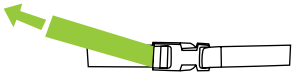

Fig. 21d

• Serrer l'extrémité libre de la sangle pour fixer fermement le siège d'appoint à la chaise (Fig. 21d).

• Vérifier que le siège d'appoint soit installé fermement en tirant le siège d'appoint d'un côté à l'autre, essayant de le faire bouger et en haut. Le siège d'appoint ne devrait pas bouger plus d'un pouce.

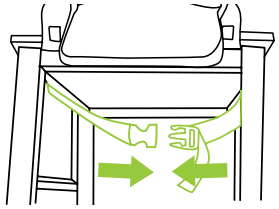

Fig. 21e

POUR ENLEVER LE SIÈGE D'APPOINT

22) • Retourner le siège d'appoint. Glisser ouverts les compartiments des sangles trouvés au-dessous le siège d'appoint (Fig. 22a).

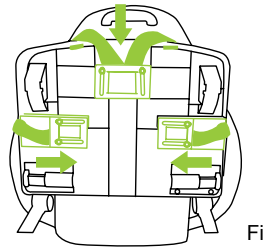

Fig. 22a

• Plier les sangles et les ranger dans les compartiments, puis glisser les portes des compartiments pour les fermer (Fig. 22b).

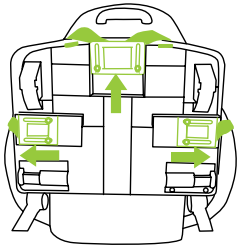

Fig. 22b

Copyright © 2021, Baby Trend Inc., All Rights Reserved. Todos los derechos reservados. Tous droits réservés.

AJUSTER LA HAUTEUR LE CADRE

⚠ AVERTISSEMENT :

Jamais laissez reposer le crochet d'ajustement en hauteur sur la goupille d'arrêt.

23) • Appuyer sur les poignées de réglage de la hauteur du coté gauche et droit et ajuster à la position le plus bas (Fig. 23a).
NE PAS ajuster le siège lorsqu'un enfant y est assis.

ATTENTION :
Le support de réglage de hauteur doit toujours être réglé à la même position de réglage sur les deux jambes avant d'ajouter des accessoires ou de placer un enfant (Fig. 23b).
Remarque : Assurez-vous que les deux côtés du support sont même en réglage et complètement verrouillés en place.

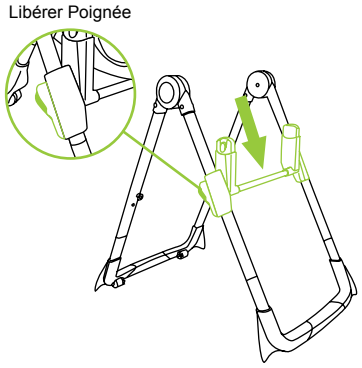

Fig. 23a

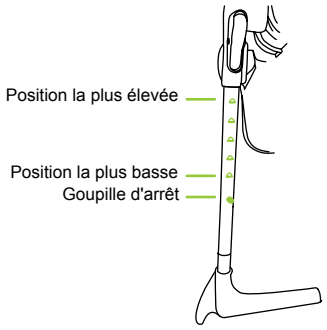

Fig. 23b

Copyright © 2021, Baby Trend Inc., All Rights Reserved. Todos los derechos reservados. Tous droits réservés.

SIÈGE POUR TOUT-PETIT

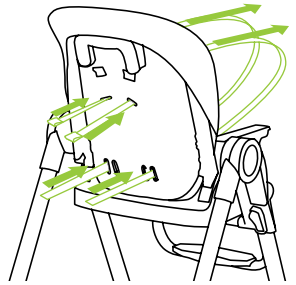

Fig. 24

24) **ATTENTION:** L'utilisation du siège pour tout-petit est recommandée pour les enfants âgés de deux à quatre ans.

REMARQUE: Assurez-vous d'ajuster le harnais pour qu'il s'adapte correctement à l'enfant. Ajustez le harnais et les sangles de taille convenablement.

- Aidez toujours votre enfant à monter et descendre du siège.
- Retirez toujours le plateau (étape 16) et verrouillez toujours les roues (étape 3c) avant d'utiliser le siège pour tout-petit.

Copyright © 2021, Baby Trend Inc., All Rights Reserved. Todos los derechos reservados. Tous droits réservés.

POUR UTILISER LE HARNAIS DE SÉCURITÉ DE LA SIÈGE DE JEUNE

⚠ AVERTISSEMENT:
La chaise haute doit être utilisée seulement par un enfant déjà capable de s'asseoir correctement sans assistance et âgé d'au moins 6 mois.

⚠ AVERTISSEMENT:
Prévenez les blessures graves ou un décès dus à une chute ou à un glissement hors de la chaise. Utilisez toujours le dispositif de retenue. L'enfant doit être attaché à l'aide du dispositif de retenue à trois points lorsqu'il se trouve dans la chaise haute, qu'il soit en position inclinée, semi-inclinée ou verticale.

25) • Placez la sangle de l'entre-jambe entre les jambes de votre enfant. Insérer les attaches dans la boucle au centre avec le bouton.

• Ajuster les sangles pour le confort et la sécurité de votre enfant en faisant glisser des boucles dans les deux sens. Les sangles de sécurité doivent être bien serrées autour de votre enfant (Fig. 25).

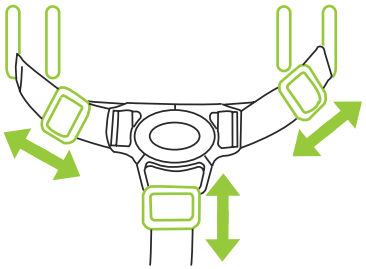

Fig. 25

• Les sangles du harnais 3 points ont 2 positions d'attache. Pour ajuster les sangles, sélectionnez la fente qui correspond le mieux à votre enfant. Reportez-vous à (Fig. 25).

POUR LIBÉRER L'ENFANT

26) • Appuyer sur le bouton au centre des boucles, les deux sangles se détacheront (Fig. 26).

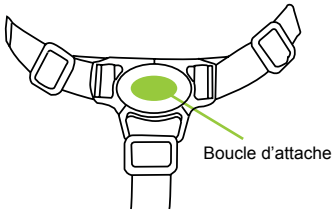

Fig. 26

Copyright © 2021, Baby Trend Inc., All Rights Reserved. Todos los derechos reservados. Tous droits réservés.

ASSEMBLÉE DE LA CHAISE DES JEUNES

ATTENTION:
Le siège des jeunes doit être relié au cadre orienté vers l'avant **SEULEMENT**.
NE PAS retirer le siège lorsqu'un enfant y est assis.

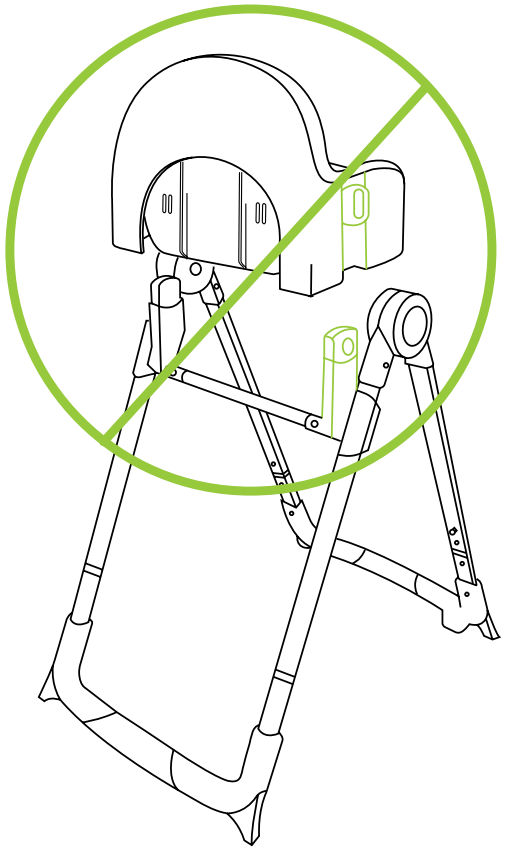

Copyright © 2021, Baby Trend Inc., All Rights Reserved. Todos los derechos reservados. Tous droits réservés.

27) • Pour activer le mode chaise pour jeunes, attacher le siège au cadre.

• Installer le siège et le verrouiller en place (Fig. 27a).

• Détacher le siège de l'assemblage en appuyant sur les boutons situés de chaque côté du siège, et tirer le siège vers le haut (Fig. 27b).

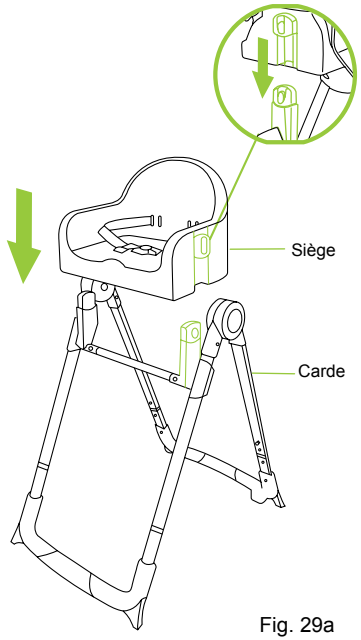

Fig. 29a

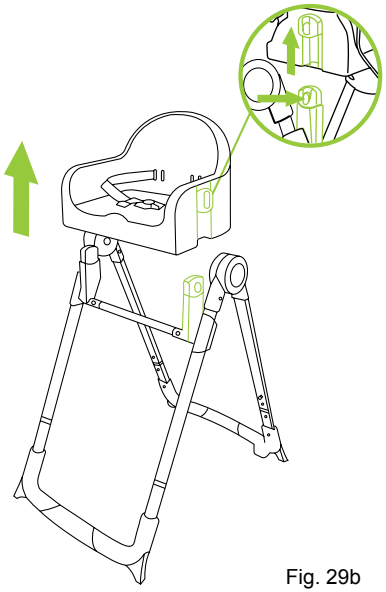

Fig. 29b

Copyright © 2021, Baby Trend Inc., All Rights Reserved. Todos los derechos reservados. Tous droits réservés.

SOINS D'ENTRETIEN

⚠ AVERTISSEMENT : Les sangles du harnais et le panier de rangement ne sont PAS lavables.

Le plateau pour la tablette: Le plateau peut aller au lave-vaisselle à 160º F (71º C). N'utilisez pas d'éponges abrasives sur le plateau car ils endommageront la surface et le plateau deviendra difficile à nettoyer.

Chaise haute / Tablette: Nettoyez la chaise haute après chaque utilisation en utilisant un savon à vaisselle doux. Veuillez utiliser seulement une brosse au poil doux, une éponge ou un chiffon pour nettoyer la surface des miettes de nourriture. **NE PAS** submerger la chaise ou la tablette dans l'eau: les nettoyer en surface seulement.

Coussin de siège et tissu (voir l'étiquette de soin sur chaque pied pour les instructions de nettoyage).

Pour attacher ou détacher le panier de rangement
REMARQUE : certain modèles ont un panier de rangement sous le siège. Sur ces modèles le panier est déjà attache à la base du siège.
Pour détacher le panier de rangement: Le panier est attaché avec quatre crochets. Détacher les crochets pour pouvoir retirer le panier.
Pour attacher le panier de rangement: Passer les crochets à travers les fentes dans la base du siège. Appuyer fermement sur les crochets pour le verrouiller.

Copyright © 2021, Baby Trend Inc., All Rights Reserved. Todos los derechos reservados. Tous droits réservés.

BABY TREND® CUSTOMER SERVICE

The Customer Service Department can be contacted at 1 (800) 328-7363 Monday through Friday between 8:00 a.m. and 4:30 p.m. (PST). Return Authorizations are required prior to returning product(s) to Baby Trend®.

BABY TREND® SERVICIO AL CLIENTE

El Departamento de Servicio al Cliente puede ser contactado a 1 (800) 328-7363 Lunes a viernes entre 8:00 a.m. y 4:30 p.m. (PST).Un numero de autorizacion es requerido antes de la devolución de los producto(s) a Baby Trend®.

BABY TREND® SERVICE CLIENT

Le service client peut être contacté au 1 (800) 328-7363 du lundi au vendredi 8 h – 16 h 30 (PST). Une autorisation sera nécessaire avant de retourner le produit à Baby Trend®.

Copyright © 2021, Baby Trend Inc., All Rights Reserved. Todos los derechos reservados. Tous droits réservés.
Copyright © 2021, Baby Trend Inc., All Rights Reserved. Todos los derechos reservados. Tous droits réservés.

Copyright © 2021, Baby Trend Inc., All Rights Reserved. Todos los derechos reservados. Tous droits réservés.
Copyright © 2021, Baby Trend Inc., All Rights Reserved. Todos los derechos reservados. Tous droits réservés.