Read all instructions BEFORE assembly and USE of product.
KEEP INSTRUCTIONS FOR FUTURE USE.
Lea todas las instrucciones ANTES de armar y USAR el producto. CONSERVE LAS INSTRUCCIONES PARA USO FUTURO.
Lisez toutes les instructions du manuel AVANT l'assemblage ou L'UTILISATION de ce produit. CONSERVEZ CES INSTRUCTIONS.

Second Toddler Seat for Morph Single to Double Stroller

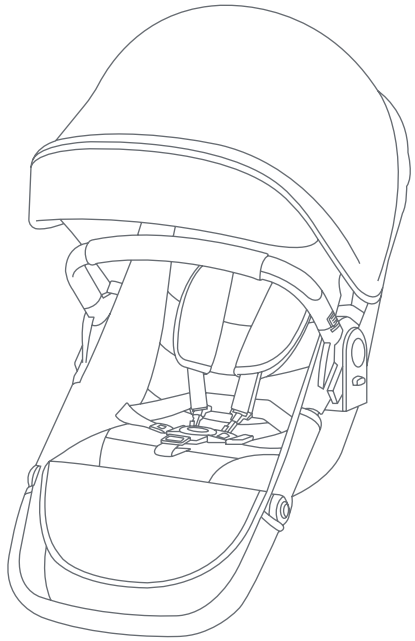

babytrend®
Quality • Comfort • Style

Instruction Manual
Manual de Instrucciones
Manual d'instruction

BT05XXX

Baby Trend, Inc.
13048 Valley Blvd.
Fontana CA 92335

1-800-328-7363
(8:00 a.m. ~ 4:30 p.m. PST)
www.babytrend.com

babytrend®
Quality • Comfort • Style

WARRANTY

DO NOT RETURN YOUR PRODUCT TO THE STORE. PLEASE CONTACT BABY TREND® FOR REPLACEMENT PARTS, SERVICE AND REPAIR.

The Baby Trend® warranty covers workmanship defects within 1 year of purchase. Any product which has been subjected to misuse, abuse, abnormal use, excessive wear and tear, improper assembly, negligence, environmental exposure, alteration or accident, or has had its serial number altered or removed invalidates all claims against the manufacturer. Any damage to property during installation is the sole responsibility of the end user.
Customer Service Department can be contacted at 1 (800) 328-7363 Monday through Friday between 8:00 a.m. and 4:30 p.m. (PST). Return Authorizations are required prior to returning product(s) to Baby Trend®. Please visit http://babytrend.com/pages/limited-warranty for complete warranty details.

GARANTIA

NO DEVUELVA SU PRODUCTO A LA TIENDA. POR FAVOR CONTACTE A BABY TREND® PARA PIEZAS DE REPUESTO, SERVICIO Y REPARACION.

La garantía de Baby Trend® cubre defectos de fábrica por 1 año después de la compra. Cualquier producto que haya sido sometido a uso inadecuado, abuso, uso anormal, desgaste excesivo, montaje incorrecto, negligencia, exposición ambiental, alteración o accidente, o cuyo número de serie haya sido alterado o removido, anula todos los reclamos contra el fabricante. Cualquier daño a la propiedad durante la instalación es la exclusiva responsabilidad del usuario final.
El Departamento de Servicio al Cliente está disponible llamando al 1 (800) 328-7363, de lunes a viernes de 8:00 a.m. a 4:30 p.m. (PST). Se requiere una Autorización de Devolución antes de poder devolver el o los productos a Baby Trend®. Visite http://babytrend.com/pages/limited-warranty para conocer todos los detalles de la garantía.

GARANTIE

NE PAS RETOURNER VOTRE PRODUIT AU MAGASIN. VEUILLEZ CONTACTER BABY TREND® POUR DES PIÈCES DE RECHANGE, ENTRETIEN ET RÉPARATION.

La garantie Baby Trend® couvre les défauts de fabrication dans l'année qui suit l'achat. Tout produit ayant fait l'objet d'une mauvaise utilisation, d'un abus, d'une utilisation anormale, d'une usure excessive, d'un assemblage incorrect, d'une négligence, d'une exposition à l'environnement, d'une modification ou d'un accident, ou dont le numéro de série a été modifié ou retiré, annule toute réclamation contre le fabricant. Tout dommage matériel pendant l'installation est de la seule responsabilité de l'utilisateur final. Le service à la clientèle peut être contacté au 1 (800) 328-7363 du lundi au vendredi entre 8h00 et 16h30 (PST). Une autorisation de retour est requise avant de renvoyer le(s) produit(s) à
Baby Trend®. Veuillez visiter http://babytrend.com/pages/limited-warranty pour obtenir tous les détails concernant la garantie.

Baby Trend, Inc. 13048 Valley Blvd. Fontana CA 92335
1-800-328-7363 • (8:00am ~ 4:30pm PST)
www.babytrend.com

⚠ WARNING

⚠ WARNING: Please follow all of these instructions to ensure the safety of your child. Keep these instructions for future reference.

⚠ WARNING: Failure to follow these instructions could result in serious injury or death. Avoid serious injury from falling or sliding out, always use the safety harness and insure that the children are properly positioned according to these instructions.

⚠ WARNING: Child may slip into leg openings and strangle. NEVER use in full recline position unless the seat is in full recline and footrest buckle released.

⚠ WARNING: Care must be taken when assembling and disassembling the product onto the stroller to prevent finger entrapment.

⚠ WARNING: Never leave children unattended.

Follow all the instruction and warning for TS11/ST11 to ensure the safety of your children.

- The Seat is designed for a child who is at least 6 months and is not over 40 inches (102 cm) tall. Max. weight 50 pounds (22.67 kg). Excessive weight may cause a hazardous unstable condition to exist.
- Purses, shopping bags, parcels, diaper bags or accessory items may change the balance of the stroller and cause a hazardous, unstable condition. Adding an extra parcel bag or parcel rack will render the stroller unstable.

BABY TREND® CUSTOMER SERVICE

The Customer Service Department can be contacted at 1 (800) 328-7363 Monday through Friday between 8:00 a.m. and 4:30 p.m. (PST). Return Authorizations are required prior to returning product(s) to Baby Trend®.

Copyright © 2024, Baby Trend Inc., All Rights Reserved. Todos los derechos reservados. Tous droits réservés.

ADDITIONAL ACCESSORIES

Check that you have all the parts for this model before assembling to the stroller.

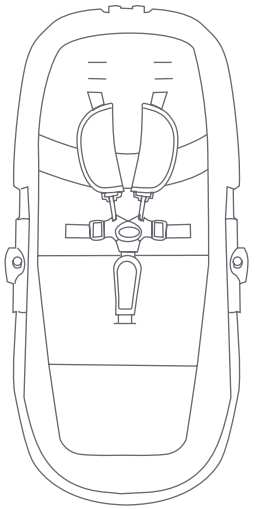

Toddler Seat



Bumper Bar with Handle Cover

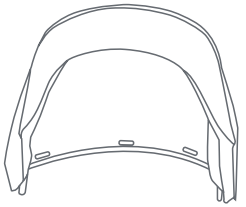

Canopy

Toddler Seat is only compatible with Morph Single Double Modular Travel System (TS11). For stroller instruction manual and compatibility chart (visit babytrend.com).

Copyright © 2024, Baby Trend Inc., All Rights Reserved. Todos los derechos reservados. Tous droits réservés.

1 ASSEMBLING THE TODDLER SEAT

Unfold the toddler seat fully (Fig. 1a).

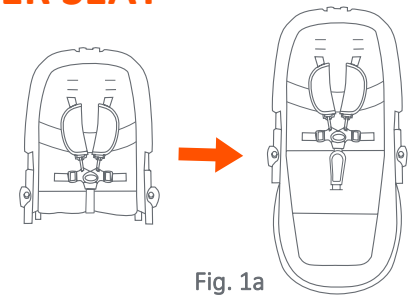

Fig. 1a

To assemble the toddler seat, unzip the zipper fully, located underneath the seat (Fig. 1b).

Unwrap the fabric from the tube (Fig. 1c). **(1)** Push the lower tubes into the inner slot of the seat frame. **(2)** Ensure the push pin clicks into place on both sides. Then wrap the fabric back, and zip the zipper around the sea frame.

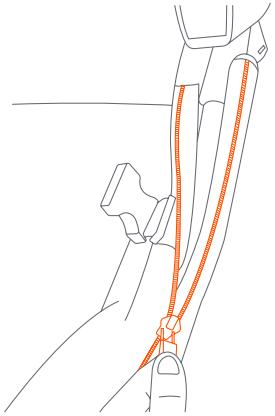

Fig. 1b

If received unattached, follow below instructions to attach:
Feed the strap through the tab to anchor the seat fabric on the seat frame, ensure the toddler seat is secured (Fig. 1d). Repeat for the other side.

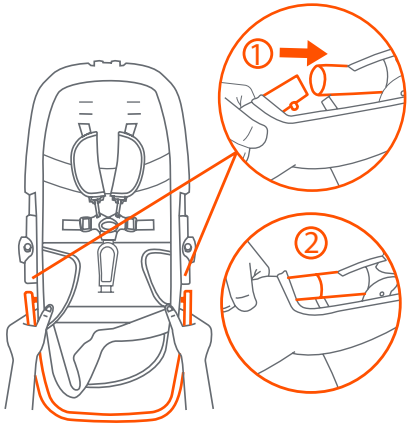

Fig. 1c

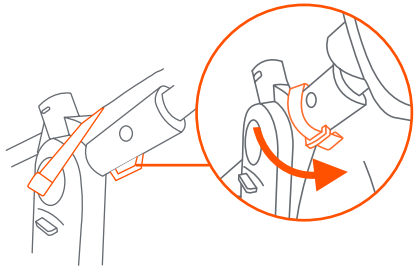

Fig. 1d

Copyright © 2024, Baby Trend Inc., All Rights Reserved. Todos los derechos reservados. Tous droits réservés.

Ensure the stroller adapters are positioned on the middle level.

Attach the seat by lining up the seat anchors on the side of the seat with the anchors on the stroller frame and pushing them together until they click securely (Fig. 1e). The seat can face in either direction, frontward or backward.

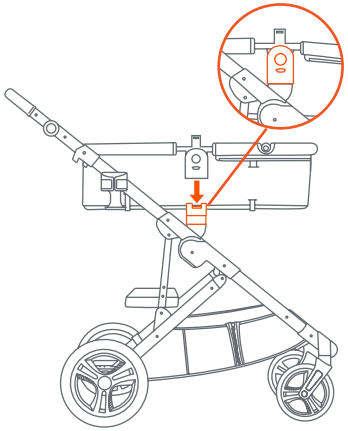

Fig. 1e

Carriage Mode

Make sure the buckle strap underneath the seat is unbuckled. Then loosen the recline seat strap by squeezing the adjuster and pulling downwards (Fig. 1f). The carriage should be fully extended before using.
NOTE: The footrest area should be unbuckled (Fig. 1g).

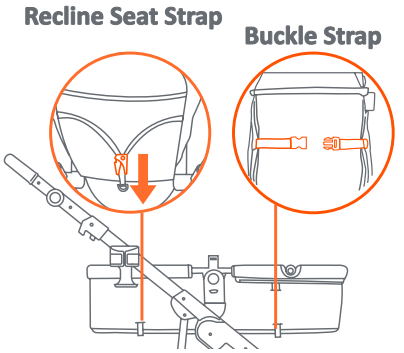

Fig. 1f

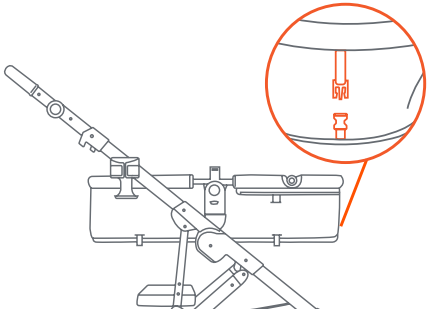

Fig. 1g

Copyright © 2024, Baby Trend Inc., All Rights Reserved. Todos los derechos reservados. Tous droits réservés.

2 BUMPER BAR HANDLE COVER

To attach: Before attaching the bumper bar to the stroller, wrap the handle cover around the bar (Fig. 2).



Fig. 2

3 BUMPER BAR

⚠ **WARNING:** Do not use bumper bar to lift or carry seat with child inside. The bumper bar is not a carrying handle.

⚠ **WARNING-FALL HAZARD:** Bumper bar is not designed to support a car seat, stroller may become unstable.

Attach the bumper bar by lining up anchors with the slots on the seat. Push until it locks into place (Fig. 3a). **NOTE:** The bumper bar must be securely attached before using this product.

To detach the bumper bar, press the release button on the bottom of the bar on each side, and pull bar out of the anchors (Fig. 3b).

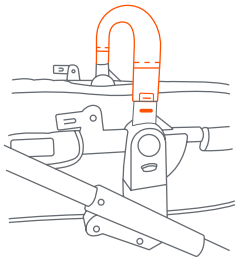

Fig. 3a

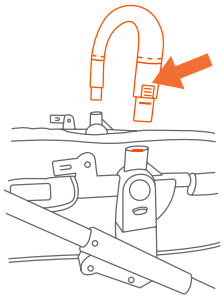

Fig. 3b

Copyright © 2024, Baby Trend Inc., All Rights Reserved. Todos los derechos reservados. Tous droits réservés.

4 TO ADJUST SEAT

⚠ **WARNING:** The upright position should be used only for a child that is at least 6 months old.

Toddler Seat Mode: The seat can be adjusted into an upright, reclined position. Push the center button on both sides of the stroller adapter to rotate the seat (Fig. 4a). Rotate the seat into the desired position until it clicks into place (Fig. 4b). The seat can face in either direction, frontward or backward.

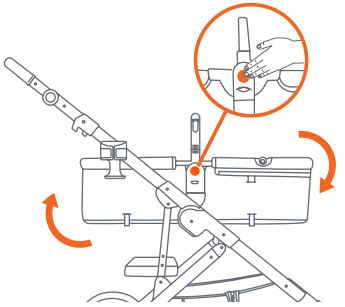

Fig. 4a

Buckle the strap located underneath the seat (Fig. 4c). To tighten the strap, use the hook and loop method through the clip. Pull the strap firmly and attach.

To adjust the recline seat strap, squeeze the adjuster while pulling downwards or upwards (Fig. 4d).

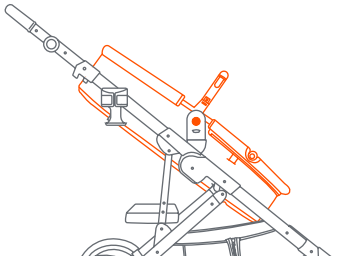

Fig. 4b

Note: There are **8 positions** for the leg-rest. Press on both sides to unlock, adjust to desired position and release the buttons to lock into position (Fig. 4e).

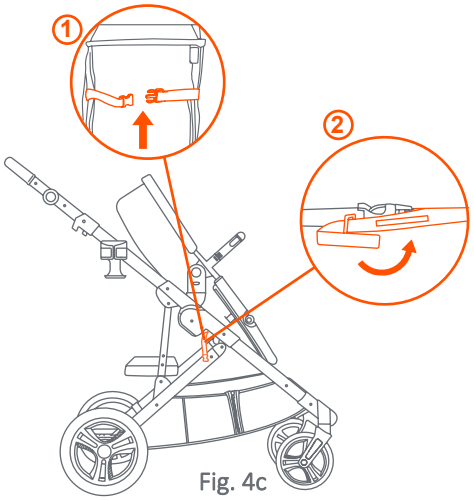

Fig. 4c

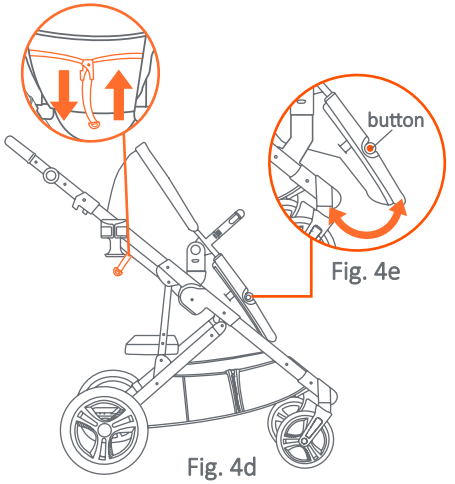

Fig. 4d

Fig. 4e

Copyright © 2024, Baby Trend Inc., All Rights Reserved. Todos los derechos reservados. Tous droits réservés.

5 REMOVABLE CANOPY

To attach the removable canopy: Slide the canopy clips on the inside of the corresponding slots on the stroller frame (Fig. 5a).

Pull over the back of the canopy fabric to connect the three attachments located on the top of the seat frame (Fig. 5b).

To open the canopy: Push forward on the front edge of the canopy while holding the rear of canopy in place (Fig. 5c).

To fold the canopy: Pull backwards on the front edge (Fig. 5d).

To remove the canopy: Press inward on both canopy tabs and slide the canopy up to remove (Fig. 5e).

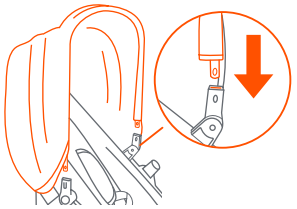

Fig. 5a

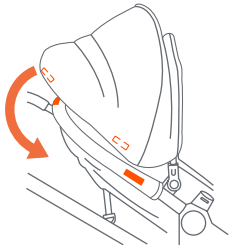

Fig. 5b

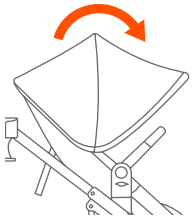

Fig. 5c

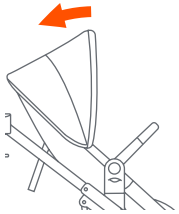

Fig. 5d

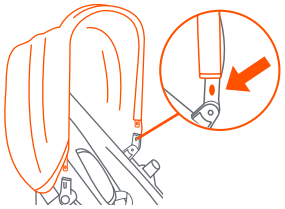

Fig. 5e

6 TO SECURE THE CHILD

⚠ **WARNING:** Avoid serious injury from falling or sliding out. Always use the safety harness.

⚠ **STRANGULATION HAZARD:** Child can strangle in loose straps. Never leave child in seat when straps are loose or undone.

Type 1

The shoulder straps of the 5-point harness have 3 attachment positions. Select the position that places the shoulder strap level with, or below the top of the child's shoulder (Fig. 6a). To adjust harness height unhook the shoulder strap from the crotch buckle. Feed the shoulder strap through the harness spread slots. You can access these slots from the rear of the seat underneath the fabric. Feed shoulder strap through the appropriate slot and reattach the shoulder strap to the crotch buckle.

Carefully place the child in the stroller seat and bring the safety harness around the child's waist and over the child's shoulders. Place the crotch strap between the child's legs. Insert the male end of each shoulder/waist belt into the buckle on the crotch strap. Tighten the harness so it is snug around the child's waist and over the child's shoulders (Fig. 6b).

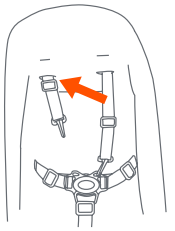

Fig. 6a

Type 1 Buckle

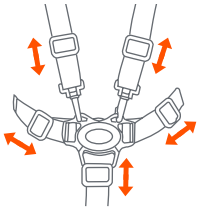

Adjust for a snug fit

Fig. 6b

Copyright © 2024, Baby Trend Inc., All Rights Reserved. Todos los derechos reservados. Tous droits réservés.

Copyright © 2024, Baby Trend Inc., All Rights Reserved. Todos los derechos reservados. Tous droits réservés.

TO RELEASE THE CHILD

Type 1
To release, push the button on center clasp and the two harness buckles will pop free (Fig. 6c).

Unhook the shoulder straps only if adjusting the harness positions (Fig. 6d).

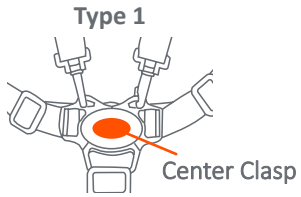

Fig. 6c

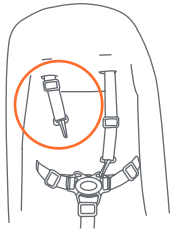

Fig. 6d

7 DISASSEMBLE THE SEAT

NOTE: The stroller can be folded with or without the seat installed.

Before folding the stroller, push the lower buttons on each side of the seat to disengage from the stroller frame (Fig. 7).

DO NOT remove with child in the stroller seat.

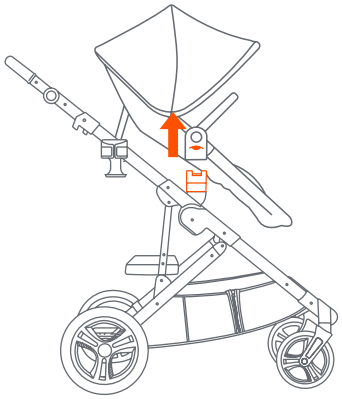

Fig. 7

Copyright © 2024, Baby Trend Inc., All Rights Reserved. Todos los derechos reservados. Tous droits réservés.

WARNING! These are the ONLY approved use modes. Failure to follow these instructions could result in serious injury or death.

DOUBLE RIDING POSITIONS

Toddler Seat, Bassinet Modes:

1. Toddler Seat - High Position - Forward Facing,
   Toddler Seat – Low Position – Forward Facing
2. Toddler Seat – High Position - Forward Facing,
   Toddler Seat – Low Position – Rear Facing
3. Toddler Seat – High Position – Rear Facing,
   Toddler Seat – Low Position – Forward Facing

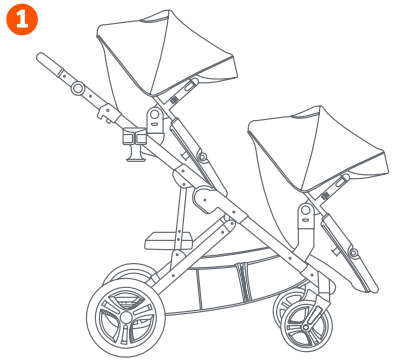



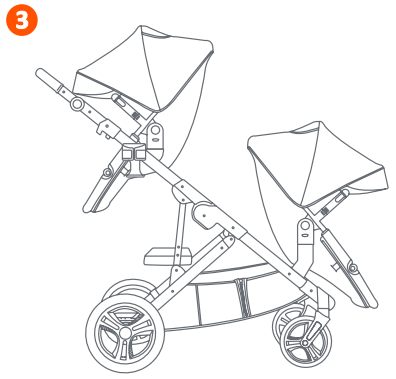

Copyright © 2024, Baby Trend Inc., All Rights Reserved. Todos los derechos reservados. Tous droits réservés.

DOUBLE RIDING POSITIONS

4. Toddler Seat – High Position – Rear Facing,
Toddler Seat – Low Position – Rear Facing

5. Carriage – High Position - Forward Facing,
Carriage – Low Position – Rear Facing

6. Carriage – High Position - Rear Facing,
Carriage – Low Position – Rear Facing

4



5

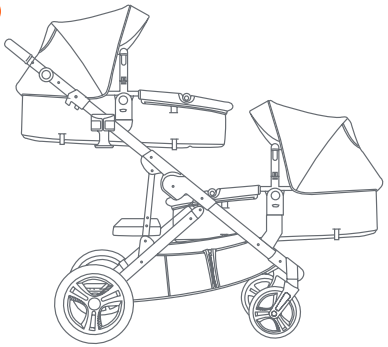

6

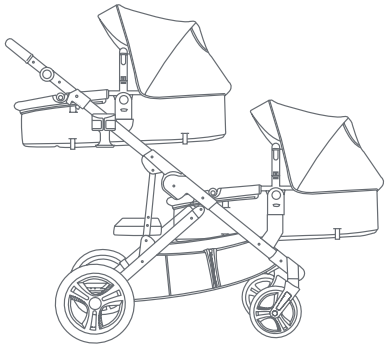

Copyright © 2024, Baby Trend Inc., All Rights Reserved. Todos los derechos reservados. Tous droits réservés.

MAINTENANCE and CLEANING

- **SEAT PAD:** To clean the seat pad, use only mild household soap or detergent and warm water on a sponge or clean cloth.
- **BUMPER BAR AND TODDLER SEAT FRAME:** Wipe clean with soft, clean cloth and mild soap.
- **OTHER:** Check your stroller for loose screws, worn parts, torn material or stitching on a regular basis. Replace o repair parts as needed.

Copyright © 2024, Baby Trend Inc., All Rights Reserved. Todos los derechos reservados. Tous droits réservés.

⚠ ADVERTENCIA

⚠ ADVERTENCIA: Por favor, siga todas estas instrucciones para garantizar la seguridad de su hijo. Conserve estas instrucciones para referencia futura.

⚠ ADVERTENCIA: El incumplimiento de estas instrucciones podría ocasionar una lesión grave o la muerte. Evite lesiones graves por caídas o resbalones. Siempre use el arnés de seguridad y asegúrese de que los niños estén ubicados correctamente de acuerdo a estas instrucciones.

⚠ ADVERTENCIA: El niño puede deslizarse por las aberturas de las piernas y estrangularse. NUNCA lo use en la posición de carruaje completamente reclinado a menos que el asiento esté completamente reclinado y la hebilla del reposapiés esté suelta.

⚠ ADVERTENCIA: Se debe tener cuidado al montar y desmontar el producto en la carriola para evitar atrapar los dedos.

⚠ ADVERTENCIA: Nunca deje a los niños desatendidos

Siga todas las instrucciones y advertencias de TS11/ST11 para garantizar la seguridad de sus hijos.

- El asiento están diseñados para un niño de al menos de 6 meses que no supere las 40 pulgadas (102 cm). El exceso de peso podría ocasionar una inestabilidad peligrosa.
- Los bolsos, bolsas de compras, paquetes, bolsas de pañales o artículos accesorios podrían cambiar el equilibrio del carrito y una condición de inestabilidad peligrosa. Agregar una bolsa para paquetes adicional o un estante para paquetes hará que la carriola sea inestable.

BABY TREND® SERVICIO AL CLIENTE

El Departamento de Servicio al Cliente puede ser contactado a 1 (800) 328-7363 Lunes a viernes entre 8:00 a.m. y 4:30 p.m.(PST). Un numero de autorizacion es requerido antes de la devolución de los producto(s) a Baby Trend®.

Copyright © 2024, Baby Trend Inc., All Rights Reserved. Todos los derechos reservados. Tous droits réservés.

ACCESORIOS ADICIONALES

Verifique que tenga todas las piezas para este modelo antes de montar a el cochecito.

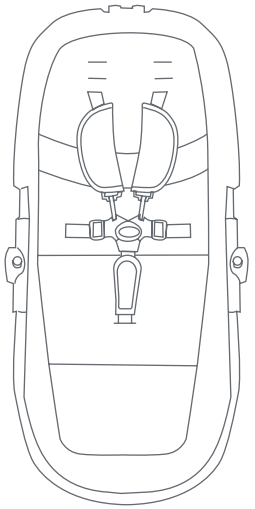

Segundo asiento para niños pequeños



Barra Frontal con Cubierta de Manburio

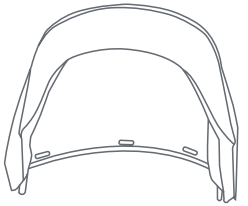

Cubierta

Asiento para niños pequeños solo es compatible con el cochecito sistema de viaje modular individual a doble (TS11).

Para el manual de instrucciones de el cochecito y gráfico de compatibilidad (visite babytrend.com)

Copyright © 2024, Baby Trend Inc., All Rights Reserved. Todos los derechos reservados. Tous droits réservés.

1 MONTAJE DEL ASIENTO PARA NIÑOS PEQUEÑOS

Desdoble completamente el asiento para niños pequeños (Fig. 1a).

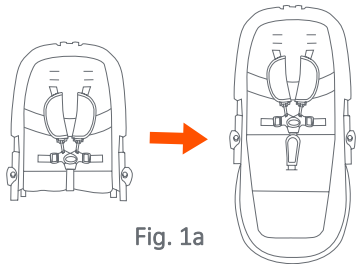

Fig. 1a

Para ensamblar el asiento para niños pequeños, abra completamente la cremallera que se encuentra debajo del asiento (Fig. 1b).

Desenvuelva la tela del tubo (Fig. 1c). **(1)** Empuje los tubos inferiores en la ranura interior del marco del asiento. **(2)** Asegúrese de que el pasador de presión haga clic en su lugar en ambos lados. Luego envuelva la tela hacia atrás y cierre la cremallera alrededor del marco del mar.

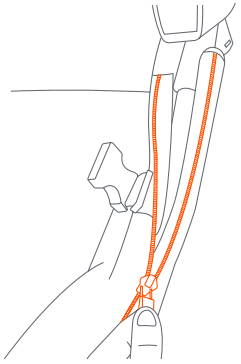

Fig. 1b

Si se recibe sin adjuntar, siga las instrucciones a continuación para adjuntar:
Pase la correa a través de la lengüeta para anclar la tela del asiento en el marco del asiento, asegúrese de que el asiento de niños esté asegurado (Fig. 1d). Repite por el otro lado.

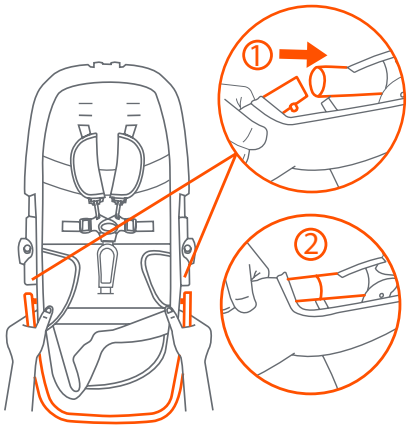

Fig. 1c

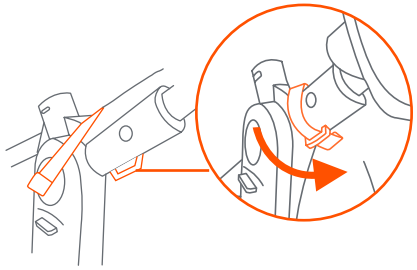

Fig. 1d

Asegúrese de que los adaptadores del cochecito estén colocados en el nivel medio.

Instale la sillita alineando las anclas que están a los lados de la sillita con las anclas del armazón del carrito y empújelas hasta que se encajen de forma segura (Fig. 1e). La sillita puede quedar mirando hacia cualquiera de las direcciones, ya sea hacia adelante o hacia atrás.

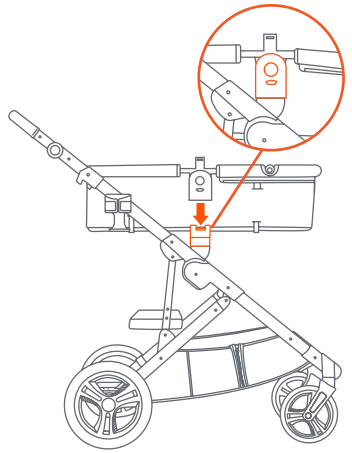

Fig. 1e

Transporte Carruaje Cuna
Asegúrese de que la correa con hebilla debajo del asiento esté desabrochada. Luego afloje la correa del asiento reclinable apretando el ajuste y tirando hacia abajo (Fig. 1f). La carruaje debe estar completamente extendida antes de ser usada.

NOTA: El área del apoyapiés debe estar desabrochada (Fig. 1g).

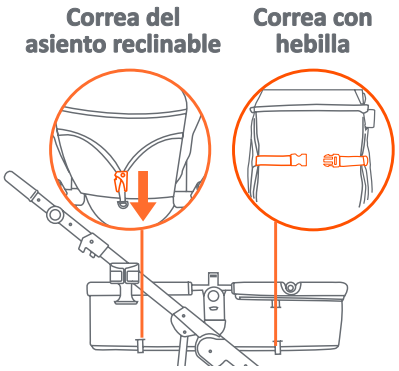

Fig. 1f

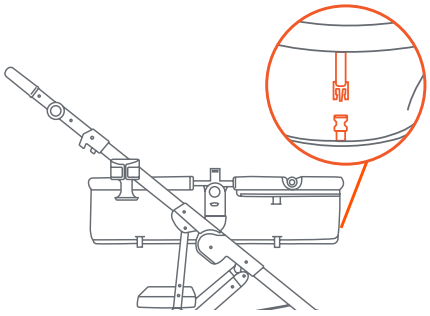

Fig. 1g

Copyright © 2024, Baby Trend Inc., All Rights Reserved. Todos los derechos reservados. Tous droits réservés.
Copyright © 2024, Baby Trend Inc., All Rights Reserved. Todos los derechos reservados. Tous droits réservés.

2 COUVERCLE DE POIGNÉE DE BARREDE PARE-CHOCS

Adjuntar: Avant de fixer la barre de pare-chocs à la poussette, enroulez le couvercle de la poignée autour de la barre (Fig. 2).



Fig. 2

3 LA BARRA FRONTAL

⚠ **ADVERTENCIA:** No use la barra frontal para trasladar la sillita para estando el niño adentro. La barra frontal no es una manija de traslado.

⚠ **ADVERTENCIA-RIESGO DE CAIDA:** La barra parachoques no está diseñada para soportar una sillita de bebé para automóviles,el carrito podría volverse inestable.

Coloque la barra frontal alineando los anclajes con las ranuras de la sillita. Empuje hasta que encaje (Fig. 3a).
NOTA: La barra frontal debe estar sujeta de manera segura antes de poder usar el producto.

Para separar la barra del parachoques, presione el botón de liberación en la parte inferior de la barra a cada lado, y saque la barra de los anclajes (Fig. 3b).

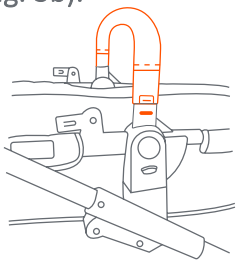

Fig. 3a

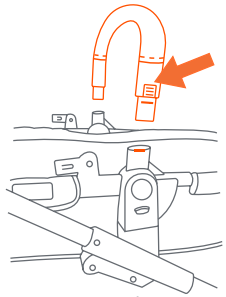

Fig. 3b

Copyright © 2024, Baby Trend Inc., All Rights Reserved. Todos los derechos reservados. Tous droits réservés.

4 PARA AJUSTAR EL ASIENTO

⚠ **ADVERTENCIA:** La posición erguida se debe usar únicamente para un niño de al menos 6 meses.

Modo sillita para niños pequeños: El asiento se puede ajustar en las posiciones erguida, reclinada y transporte carruaje. Oprima el botón central a ambos lados del adaptador del carrito para rotar el asiento (Fig. 4a).

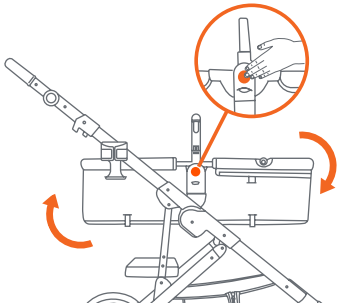

Fig. 4a

Gire el asiento hacia la posición deseada hasta que haga clic y se trabe (Fig. 4b).La sillita puede quedar mirando hacia cualquiera de las direcciones, ya sea hacia adelante o hacia atrás.

Abroche la correa ubicada debajo del asiento (Fig. 4c). Para apretar la correa, use el método de gancho y bucle a través del clip. Tire de la correa firmemente y fíjela. Para ajustar la correa del asiento reclinable, apriete el ajuste mientras tira hacia abajo o hacia arriba (Fig. 4d).
NOTA: Hay **8 posiciones** para el reposa piernas. Presione en ambos lados para desbloquear, ajuste a la posición deseada y suelte los botones para bloquear en la posición (Fig. 4e).

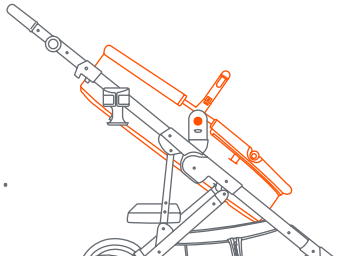

Fig. 4b

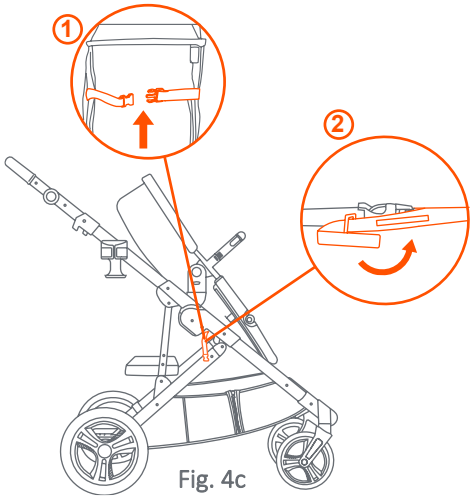

Fig. 4c

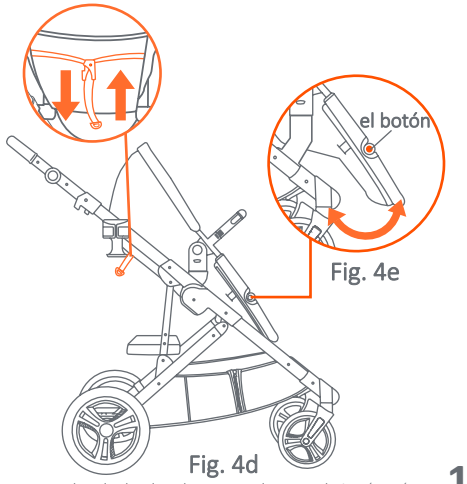

Fig. 4d

Fig. 4e

Copyright © 2024, Baby Trend Inc., All Rights Reserved. Todos los derechos reservados. Tous droits réservés.

5 CUBIERTA REMOVIBLE

Para añadir la cubierta removible: Deslice los ganchos de la cubierta que se encuentran dentro de las ranuras correspondientes en el armazón del carrito (Fig. 5a).

Estire la parte trasera de la tela de la cubierta para conectar las tres fijaciones que se encuentran en la parte superior del armazón del asiento (Fig. 5b).

Para abrir la cubierta: empuje hacia delante el borde delantero de la cubierta mientras sostiene la parte trasera de la misma en su sitio (Fig. 5c).

Para plegar la cubierta: Empuje hacia atrás el borde delantero (Fig. 5d).

Para retirar la cubierta: Presione ambas lengüetas de la cubierta hacia dentro y deslice la cubierta hacia arriba para retirarla (Fig. 5e).

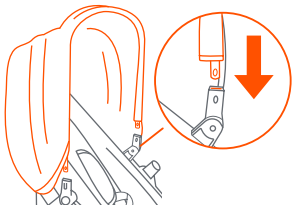

Fig. 5a

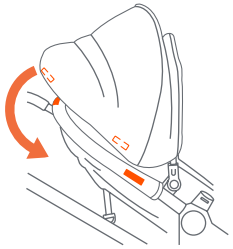

Fig. 5b

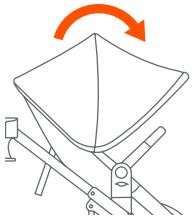

Fig. 5c

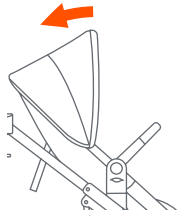

Fig. 5d

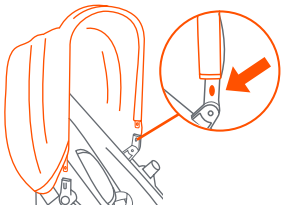

Fig. 5e

Copyright © 2024, Baby Trend Inc., All Rights Reserved. Todos los derechos reservados. Tous droits réservés.

6 PARA SUJETAR AL NIÑO

⚠ ADVERTENCIA: Evite lesiones graves por caídas o resbalones. Siempre use el arnés de seguridad.

⚠PELIGRO DE ESTRANGULAMIENTO: El niño se puede estrangular con las correas sueltas. Nunca deje al niño en el asiento cuando las correas estén sueltas o sin terminar de colocar.

Typo 1

Las correas del hombro del arnés de 5 puntos tienen 3 posiciones de sujeción. Escoja la posición que sitúe a la correa del hombro al mismo nivel o a un nivel inferior a la parte superior del hombro del niño (Fig. 6a). Para ajustar la altura de arnés desganche el cinturón del broche entrepiernas. Pase el cinturón através de la ranura del arnés. Estas ranuras estan localizadas en la parte posterior del asiento por debajo de la tela. Pase el cinturón atraves de la ranura apropiada y enganche el cinturón al broche de entrepiernas.

Coloque cuidadosamente al niño en el asiento del carrito y pase el arnés de seguridad por la cintura del niño y por encima de los hombros. Coloque la correa de la entrepierna entre las piernas del niño. Introduzca el extremo macho del cinturón de cada hombro o de la cintura en la hebilla de la correa de la entrepierna. Ajuste el arnés de modo que esté ceñido alrededor de la cintura del niño y por encima de sus hombros (Fig. 6b).

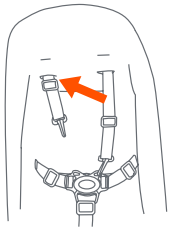

Fig. 6a

Typo 1 Buckle

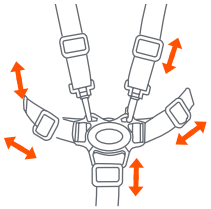

Regule para lograr un buen ajuste

Fig. 6b

Copyright © 2024, Baby Trend Inc., All Rights Reserved. Todos los derechos reservados. Tous droits réservés.

PARA SOLTARLAS AL NIÑO

Typo 1
Para soltarlas, presione el Botón en la presilla central para destrabar las dos Hebillas del Arnés (Fig. 6c).

Desenganchar las correas de los hombros solo si ajusta las posiciones del arnés (Fig. 6d).

Typo 1

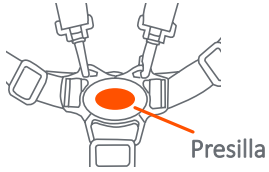

Fig. 6c

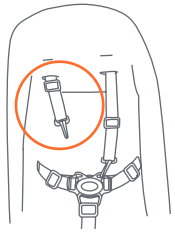

Fig. 6d

7 DESMONTAJE DEL ASIENTO

NOTA: El carrito se puede plegar con o sin el asiento instalado.

Antes de plegar el carrito, oprima los botones inferiores a cada lado del asiento para desprenderlo del armazón del carrito (Fig. 7).

NO la retire con el niño en el asiento del carrito.

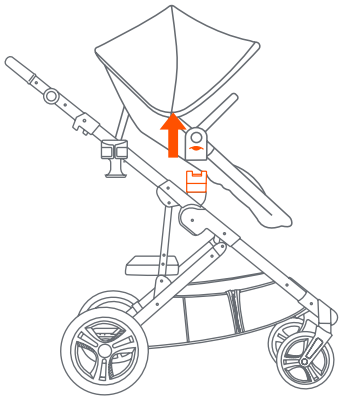

Fig. 7

Copyright © 2024, Baby Trend Inc., All Rights Reserved. Todos los derechos reservados. Tous droits réservés.

¡ADVERTENCIA! Estos son los ÚNICOS modos de uso aprobados. El incumplimiento de estas instrucciones podría ocasionar una lesión grave o la muerte.

POSICIONES DE CONDUCCIÓN DOBLE

Asiento de niño, Carruaje Modos:

1. Asiento de niño -- Posición Alta - Orientado hacia adelante,
   Asiento de niño – Posición Baja – Orientado hacia adelante
2. Asiento de niño – Posición Alta - Orientado hacia adelante,
   Asiento de niño – Posición Baja – Orientado hacia atrás
3. Asiento de niño – Posición Alta – Orientado hacia adelante,
   Asiento de niño – Posición baja – Orientado hacia atrás

1

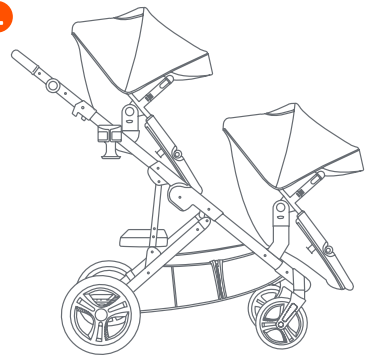

2



3

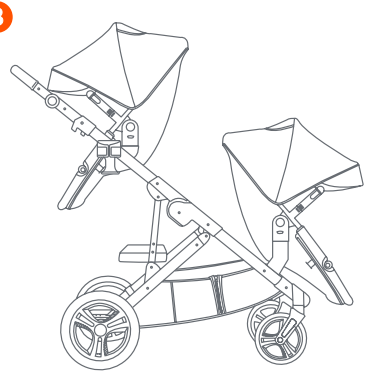

Copyright © 2024, Baby Trend Inc., All Rights Reserved. Todos los derechos reservados. Tous droits réservés.

POSICIONES DE CONDUCCIÓN DOBLE

4. Asiento de niño – Posición Alta – Orientado hacia atrás,
Asiento de niño – Posición baja – Orientado hacia atrás

5. Carruaje – Posición Alta -- Orientado hacia adelante,
Carruaje – Posición baja – Orientado hacia atrás

6. Carruaje – Posición Alta - Orientado hacia atrás,
Carruaje – Posición baja -— Orientado hacia atrás

4



5

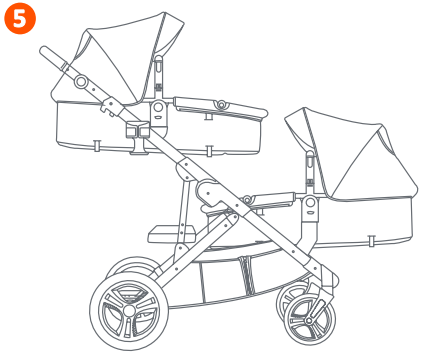

6

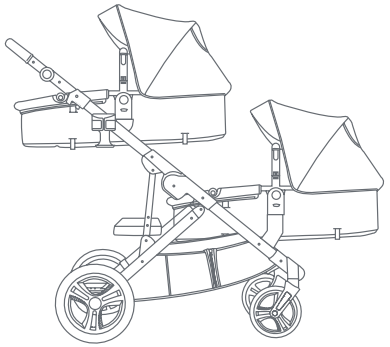

Copyright © 2024, Baby Trend Inc., All Rights Reserved. Todos los derechos reservados. Tous droits réservés.

LIMPIEZA Y MANTENIMENTO

- **ALMOHADILLA DEL ASIENTO:** Para limpiar la almohadilla del asiento, use solamente jabón doméstico o detergente suaves y agua tibia en una esponja o trapo limpio.
- **BARRA PROTECTORA Y ESTRUCTURA DEL ASIENTO PARA NIÑOS PEQUEÑOS:** Limpia con un paño suave y limpio y jabón suave.
- **OTROS:** Limpia con un paño suave y limpio y jabón suave.

Copyright © 2024, Baby Trend Inc., All Rights Reserved. Todos los derechos reservados. Tous droits réservés.

⚠ AVERTISSEMENT

⚠ AVERTISSEMENT: Prière de suivre toutes ces instructions afin d'assurer la sécurité de votre enfant. Conserver ces instructions pour consultation future.

⚠ AVERTISSEMENT: Négliger d'observer ces directives pourrait entraîner de sérieuses blessures ou même la mort. Afin d'éviter les blessures graves dues à une chute ou une glissade, toujours utiliser le harnais de sécurité et vous assurer que les enfants sont placés de façon appropriée, selon les présentes instructions.

⚠ AVERTISSEMENT: L'enfant peut glisser dans les ouvertures des jambes et s'étrangler. NE JAMAIS utiliser en position du chariot d'inclinaison complète à moins que le siège ne soit complètement incliné et que la boucle du repose-pieds soit libéré.

⚠ AVERTISSEMENT: Faire attention à ne pas vous pincer les doigts en pliant et dépliant la poussette.

⚠ AVERTISSEMENT: Ne jamais laisser un enfant sans surveillance.

Suivez toutes les instructions et tous les avertissements pour TS11/ST11 afin d'assurer la sécurité de vos enfants.

- Le siège est conçu pour un enfant âgé d'au moins 6 mois et ne mesurant pas plus de 40 pouces (102 cm). Max. poids 50 livres (22,67 kg). Un poids excessif peut provoquer une condition instable hasardeuse.
- Les sacs à main, sacs à provisions, colis, sacs à couches ou accessoires peuvent modifier l'équilibre de la poussette et causer des conditions instables et dangereuses. L'ajout d'un sac à colis ou d'un porte-colis supplémentaire rendra la poussette instable.

BABY TREND® SERVICE CLIENT

Le service client peut être contacté au 1 (800) 328-7363 du lundi au vendredi 8 h – 16 h 30 (PST). Une autorisation sera nécessaire avant de retourner le produit à Baby Trend®.

Copyright © 2024, Baby Trend Inc., All Rights Reserved. Todos los derechos reservados. Tous droits réservés.

Accessoires Supplémentaires

Vérifiez que vous avez bien toutes les pièces pour ce modèle avant de monter la poussette.

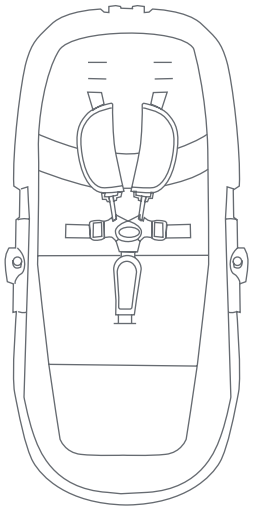

Siège Enfant



Barre de pare-chocs et Couvercle de Guidon

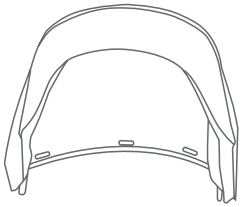

Auvent

Le siège pour tout-petit est uniquement compatible avec le système de voyage modulaire simple double Morph (TS11). Pour le manuel d'instructions de la poussette et le tableau de compatibilité (visitez baby trend.com).

Copyright © 2024, Baby Trend Inc., All Rights Reserved. Todos los derechos reservados. Tous droits réservés.

1 ASSEMBLAGE DU SIÈGE BÉBÉ

Dépliez complètement le siège pour tout-petit (Fig. 1a).

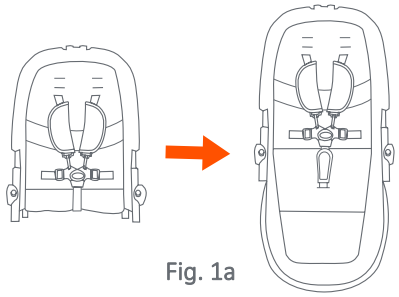

Fig. 1a

Pour assembler le siège pour tout-petit, dézippez complètement la fermeture à glissière située sous le siège (Fig. 1b).

Déroulez le tissu du tube (Fig. 1c). **(1)** Poussez les tubes inférieurs dans la fente intérieure du cadre du siège. **(2)** Assurez-vous que la goupille s'enclenche des deux côtés. Ensuite, enroulez le tissu et fermez la fermeture éclair autour du cadre marin.

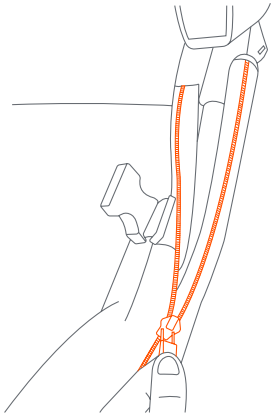

Fig. 1b

S'il est reçu sans pièce jointe, suivez les instructions ci-dessous pour joindre : Faites passer la sangle à travers la languette pour ancrer le tissu du siège sur le cadre du siège, assurez-vous que le siège pour tout-petit est bien fixé (Fig. 1d). Répétez l'opération pour l'autre côté.

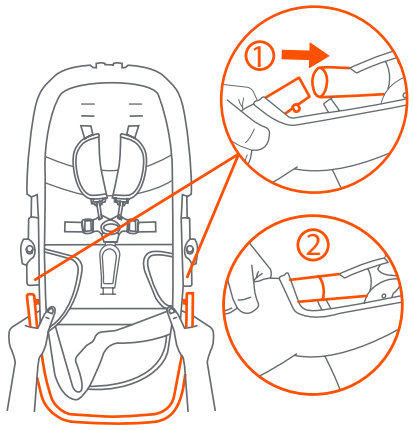

Fig. 1c

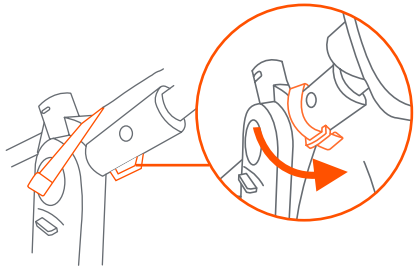

Fig. 1d

Copyright © 2024, Baby Trend Inc., All Rights Reserved. Todos los derechos reservados. Tous droits réservés.

Ensure the stroller adapters are positioned on the middle level.

Attach the seat by lining up the seat anchors on the side of the seat with the anchors on the stroller frame and pushing them together until they click securely (Fig. 1e). The seat can face in either direction, frontward or backward.

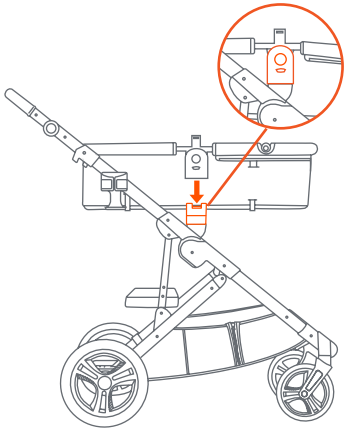

Fig. 1e

Mode Chariot: Vous assurer que la sangle de la boucle sous le siège est desserrée. Ensuite, desserrer la sangle d'inclinaison du siège en pressant le régleur et en tirant vers le bas (Fig. 1f). Le landau doit être complètement déployé avant l'utilisation.

REMARQUE: La partie repose-pieds doit rester non attachée (Fig. 1g).

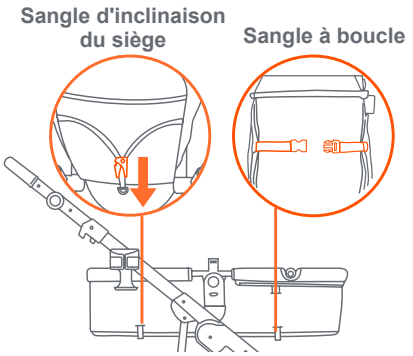

Fig. 1f

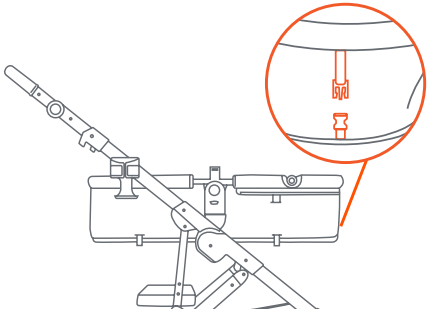

Fig. 1g

Copyright © 2024, Baby Trend Inc., All Rights Reserved. Todos los derechos reservados. Tous droits réservés.

2 COUVERCLE DE POIGNÉE DE BARRE DE PARE-CHOCS

Pour fixer : Avant de fixer la barre de pare-chocs à la poussette, enroulez le couvercle de la poignée autour de la barre (Fig. 2).



Fig. 2

3 POIGNÉE DE LA POUSSETTE

⚠ AVERTISSEMENT: Ne pas utiliser la barre de pare-chocs pour transporter le siège pour enfant lorsque l'enfant est à l'interieur. La barre de pare-chocs n'est pas une poignée de transport.

⚠ AVERTISSEMENT-RISQUE DE CHUTE: La barre de pare-chocs n'est pas conçue pour supporter un siège d'auto, la poussette peut devenir instable.

Fixez la barre de pare-chocs en alignant les dispositifs d'ancrage avec les fentes sur le siège. Poussez-la jusqu'à ce qu'elle se mette en place avec un clic (Fig. 3a).
REMARQUE: Avant d'utiliser la poussette, la barre de pare-chocs doit être solidement fixée.

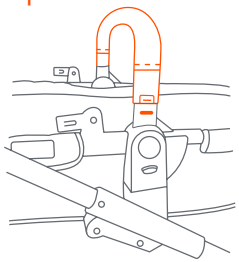

Fig. 3a

Pour détacher la barre de pare-chocs, appuyez sur le bouton de déverrouillage au bas de la barre de chaque côté et retirez la barre des ancrages (Fig. 3b).

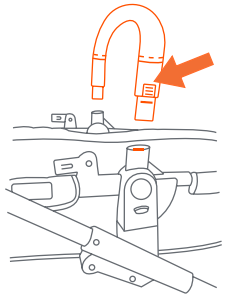

Fig. 3b

Copyright © 2024, Baby Trend Inc., All Rights Reserved. Todos los derechos reservados. Tous droits réservés.

4 POUR AJUSTER LE SIÈGE

⚠ MISE ENGARDE: La position verticale devrait être utilisée uniquement pour un enfant âgé d'au moins 6 mois.

Mode siège pour bébé: Le siège peut être réglé en position verticale, inclinée et position landau. Appuyer sur le bouton du centre des deux côtés de l'adaptateur de la poussette pour tourner le siège (Fig. 4a). Tourner le siège jusqu'à la position voulue; il est en place lorsqu'un clic est audible (Fig. 4b). Le siège d'auto peut être orienté vers l'avant ou vers l'arrière.

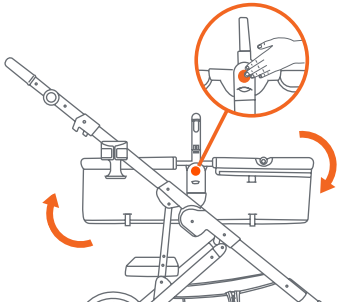

Fig. 4a

Bouclez la sangle située sous le siège (Fig. 4c). Pour serrer la sangle, utilisez la méthode du crochet et de la boucle à travers le clip. Tirez fermement sur la sangle et fixez-la.

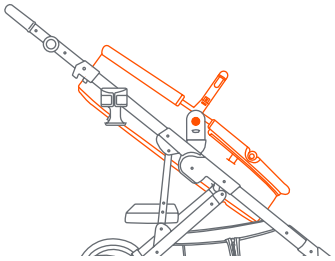

Fig. 4b

Pour régler la boucle d'inclinaison du siège, presser le régleur tout en tirant vers le bas ou vers le haut (Fig. 4d). **Remarque :** Il existe **8 positions** pour le repose-jambes. Appuyez sur les deux côtés pour déverrouiller, ajustez à la position souhaitée et relâchez les boutons pour verrouiller en position (Fig. 4e).

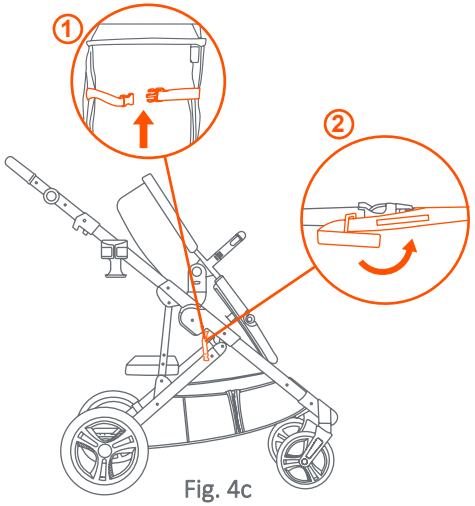

Fig. 4c

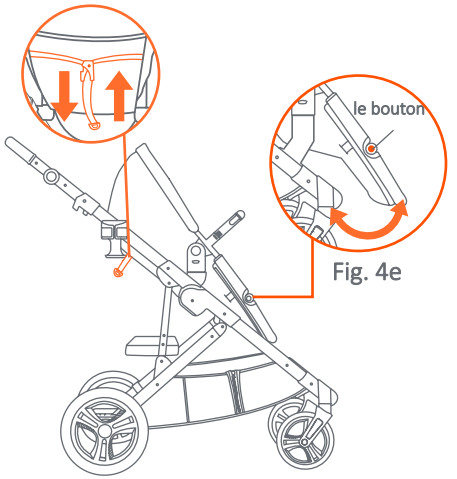

Fig. 4e

Fig. 4d

Copyright © 2024, Baby Trend Inc., All Rights Reserved. Todos los derechos reservados. Tous droits réservés.

5 AUVENT AMOVIBLE

Pour fixer l'auvent amovible: Faire glisser les attaches de l'auvent à l'intérieur des ouvertures correspondantes sur le cadre de la poussette (Fig. 5a).

Retirer l'arrière du tissu de l'auvent pour attacher les trois fixations situées sur le dessus du cadre du siège (Fig. 5b).

Pour ouvrir l'auvent: Poussez vers l'avant sur le bord avant de l'auvent, tout en maintenant le bord arrière en position stable (Fig. 5c).

Pour plier l'auvent: Tirez vers l'arrière sur le bord avant (Fig. 5d).

Démontage de l'auvent: Appuyer vers l'intérieur sur les deux languettes de l'auvent pour le faire glisser vers le haut et le retirer (Fig. 5e).

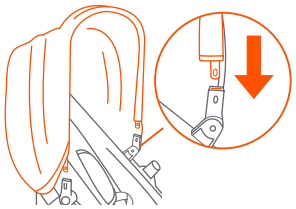

Fig. 5a

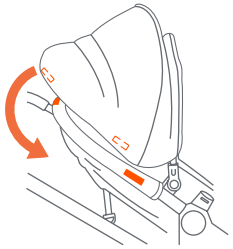

Fig. 5b

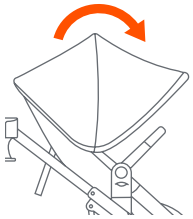

Fig. 5c

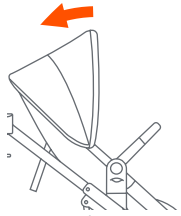

Fig. 5d

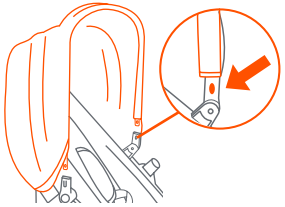

Fig. 5e

Copyright © 2024, Baby Trend Inc., All Rights Reserved. Todos los derechos reservados. Tous droits réservés.

6 POUR ATTACHER L'ENFANT

⚠ **AVERTISSEMENT:** Afin d'éviter des blessures graves causées par une glisse ou une chute toujours utiliser le harnais de sécurité.

⚠**DANGER DE STRANGULATION :** Un enfant peut s'étrangler avec une sangle détachée. Ne laissez jamais un enfant dans la poussette lorsque les sangles sont lâches ou détachées.

Type 1
Les courroies du harnais à 5 points ont 3 positions d'attache. Choisir la position qui place la courroie a niveau avec, ou au-dessus de l'épaule de l'enfant (Fig. 6a). Pour ajuster le niveau de l´harnais, demontez aux boucles des ceintures. Mettez les ceintures de l'harnais dans les fentes. Vous pouvez du siège. Remettez dans les fentes correspondant et remonter les boucles des ceintures.

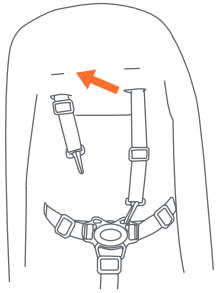

Fig. 6a

Placer soigneusement l'enfant dans le siège de la poussette et tirer la ceinture de sécurité autour de la taille de l'enfant. Attacher l'entre-jambes entre les jambes de l'enfant. Insérer l'extrémité male de chaque ceinture de sécurité des épaules et de la taille dans la boucle de l'entre-jambes. Serrer la ceinture de sécurité pour qu'elle soit serrée mais confortable autour de la taille de l'enfant (Fig. 6b).

Type 1

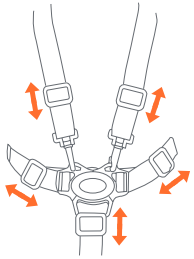

Ajuster pour être bien serré

Fig. 6b

Copyright © 2024, Baby Trend Inc., All Rights Reserved. Todos los derechos reservados. Tous droits réservés.

POUR LIBÉRER L'ENFANT

Type 1
Pour libérer la ceinture, appuyer sur le bouton au centre des boucles, les deux sangles se détacheront (Fig. 6c).

Débranchez les bretelles uniquement si vous réglez les positions du harnais (Fig. 6d).

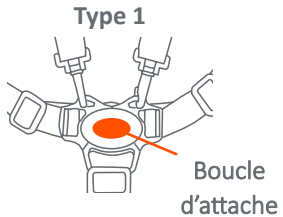

Fig. 6c

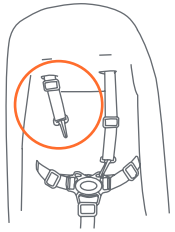
Fig. 6d

7 DÉMONTER LE SIÈGE

REMARQUE: La poussette peut être pliée peu importe que le siège soit ou non installé.

Avant de plier la poussette, enfoncer les boutons inférieurs de chaque côté du siège pour les détacher du cadre de la poussette (Fig. 7).

NE l'enlevez pas avec l'enfant dans le siège de poussette.

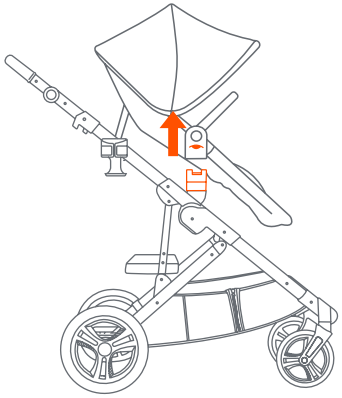
Fig. 7

Copyright © 2024, Baby Trend Inc., All Rights Reserved. Todos los derechos reservados. Tous droits réservés.

AVERTISSEMENT! Ce sont les SEULS modes d'utilisation approuvés. Le non-respect de ces instructions peut entraîner des blessures graves ou la mort.

POSITIONS DE CONDUITE DOUBLE

Siège Enfant Pour Tout Petits, Berceau Modes:

1. Siège Enfant Pour Tout Petits -- Position Haute - Face à la Route,
   Siège Enfant Pour Tout Petits – Position Basse – Face à la Route

2. Siège Enfant Pour Tout Petits – Position Haute -- Face à la Route,
   Siège Enfant Pour Tout Petits – Position Basse – Dos à la Route

3. Siège Enfant Pour Tout Petits – Position Haute – Dos à la Route,
   Siège Enfant Pour Tout Petits – Position Basse – Face à la Route

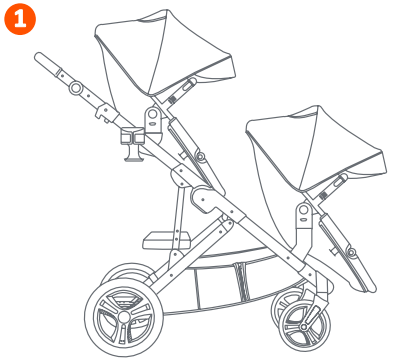



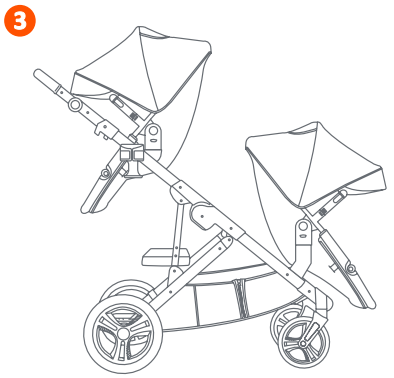

Copyright © 2024, Baby Trend Inc., All Rights Reserved. Todos los derechos reservados. Tous droits réservés.

POSITIONS DE CONDUITE DOUBLE

4. Siège Enfant Pour Tout Petits – Position Haute – Dos à la Route,
Siège Enfant Pour Tout Petits – Position Basse – Dos à la Route

5. Vagón – Position Haute – Face à la Route,
Vagón – Position Basse – Dos à la Route

6. Vagón – Position Haute – Dos à la Route,
Vagón – Position Basse – Dos à la Route

4



5

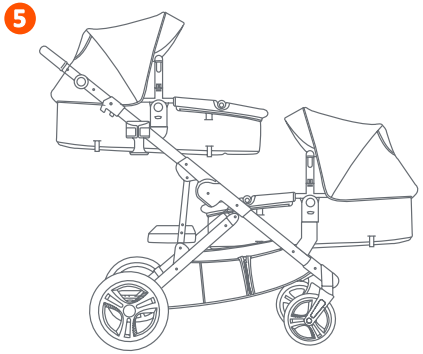

6

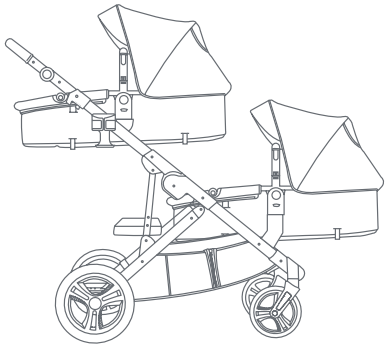

Copyright © 2024, Baby Trend Inc., All Rights Reserved. Todos los derechos reservados. Tous droits réservés.

D'ENTRETIEN ET DE NETTOYAGE

- **SEAT PADGARNITURE DE SIÈGE:** Pour nettoyer la garniture de siège, n'utilisez que du savon ou détergent doux et de l'eau chaude à l'aide d'une éponge ou d'un chiffon propre.
- **BARRE DE PARE-CHOCS ET CADRE DE SIÈGE POUR TOUT-PETIT :** Nettoyer avec un chiffon doux et propre et un savon doux.
- **AUTRES:** Vérifiez régulièrement la poussette pour détecter la présence de vis desserrées, de pièces usées, de tissu déchiré ou décousu. Remplacez ou réparez les pièces au besoin.

Copyright © 2024, Baby Trend Inc., All Rights Reserved. Todos los derechos reservados. Tous droits réservés.