babytrend®
Quality • Comfort • Style

Read all instructions BEFORE assembly and USE of product.
KEEP INSTRUCTIONS FOR FUTURE USE.
Lea todas las instrucciones ANTES de armar y USAR el producto. CONSERVE LAS INSTRUCCIONES PARA USO FUTURO.

Nursery Den Playard with Portable Rocking Lounger

*Toys may vary
*Los juguetes pueden variar

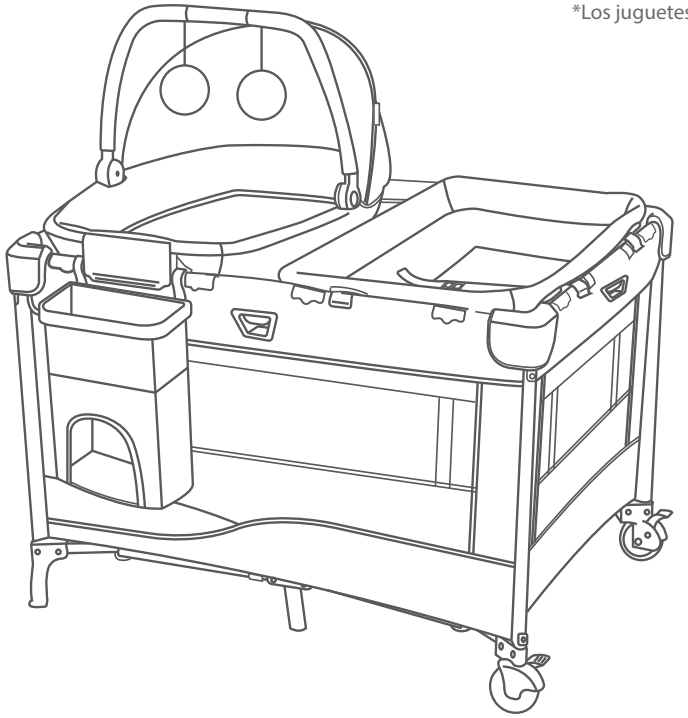



Music Center only included with PY05XXXG

Instruction Manual
Manual de Instrucciones

PY05XXXG

Baby Trend, Inc.
13048 Valley Blvd.
Fontana CA 92335

1-800-328-7363
(8:00 a.m. ~ 4:30 p.m. PST)
www.babytrend.com

babytrend®
Quality • Comfort • Style

WARRANTY

DO NOT RETURN YOUR PRODUCT TO THE STORE. PLEASE CONTACT BABY TREND® FOR REPLACEMENT PARTS, SERVICE AND REPAIR.

The Baby Trend® warranty covers workmanship defects within 1 year of purchase. Any product which has been subjected to misuse, abuse, abnormal use, excessive wear and tear, improper assembly, negligence, environmental exposure, alteration or accident, or has had its serial number altered or removed invalidates all claims against the manufacturer. Any damage to property during installation is the sole responsibility of the end user.
Customer Service Department can be contacted at 1 (800) 328-7363 Monday through Friday between 8:00 a.m. and 4:30 p.m. (PST). Return Authorizations are required prior to returning product(s) to Baby Trend®. Please visit http://babytrend.com/pages/limited-warranty for complete warranty details.

GARANTIA

NO DEVUELVA SU PRODUCTO A LA TIENDA. POR FAVOR CONTACTE A BABY TREND® PARA PIEZAS DE REPUESTO, SERVICIO Y REPARACION.

La garantía de Baby Trend® cubre defectos de fábrica por 1 año después de la compra. Cualquier producto que haya sido sometido a uso inadecuado, abuso, uso anormal, desgaste excesivo, montaje incorrecto, negligencia, exposición ambiental, alteración o accidente, o cuyo número de serie haya sido alterado o removido, anula todos los reclamos contra el fabricante. Cualquier daño a la propiedad durante la instalación es la exclusiva responsabilidad del usuario final.
El Departamento de Servicio al Cliente está disponible llamando al 1 (800) 328-7363, de lunes a viernes de 8:00 a.m. a 4:30 p.m. (PST). Se requiere una Autorización de Devolución antes de poder devolver el o los productos a Baby Trend®. Visite http://babytrend.com/pages/limited-warranty para conocer todos los detalles de la garantía.

Baby Trend, Inc. 13048 Valley Blvd. Fontana CA 92335
1-800-328-7363 • (8:00am ~ 4:30pm PST)
www.babytrend.com

⚠ WARNING

Playard Warnings

DO NOT USE THIS PLAYPEN IF YOU CANNOT EXACTLY FOLLOW THE INSTRUCTIONS THAT COME WITH IT.

- Do not use this playpen for a child who can climb out of it or who is taller than 89 cm.
- Do not place any cord, strap or similar item in or near this playpen that could become wrapped around a child's neck.
- Do not place this playpen near a window or patio door where a child could reach the cord of a blind or curtain and be strangled.
- Check this playpen regularly before using it, and do not use it if any part is loose or missing or if there are any signs of damage. Do not substitute parts. Contact the manufacturer if replacement parts or additional instructions are needed.
- Children can suffocate on soft bedding. Do not place pillows, comforters or an additional floor pad in this playpen.
- Do not leave a child unattended in this playpen.
- Ensure that the sides of this playpen are properly latched or locked in the appropriate position before placing a child in it.

⚠ **WARNING: Failure to follow the instructions could result in death or serious injury. Make sure latches are secure. ALWAYS provide the supervision necessary for the continued safety of your child. When used for playing, never leave child unattended.**

⚠ WARNING:

SUFFOCATION HAZARD

Infants have suffocated:

In gaps between a mattress too small or too thick and product sides.

- On soft bedding

Copyright © 2024, Baby Trend Inc., All Rights Reserved. Todos los derechos reservados.

⚠ WARNING

- **NEVER** add a mattress, pillow, comforter, or padding
- Use **ONLY** the mattress provided by Baby Trend®.
- **The playard mattress/pad is specially designed to prevent suffocation. The playard mattress/pad has a solid base, a certain length and width, and is less than one inch thick in order to meet safety standards. Using a thicker or a different sized mattress/pad may allow a child's head to get between mattress/pad and the side of the playard causing suffocation.**
- **To reduce the risk of SIDS, pediatricians recommend healthy infants be placed on their back to sleep, unless otherwise advised by your physician.**
- **ALWAYS place child on back to sleep.**
- **NEVER use plastic shipping bags or other plastic film as mattress covers not sold and intended for that purpose. They can cause suffocation.**
- **NEVER use a water mattress with this product.**

⚠ WARNING: STRANGULATION HAZARD

WARNING: NEVER LEAVE INFANT IN PRODUCT WITH SIDES DOWN.
Infant may roll into space between pad and loose mesh side causing suffocation.

- Strings can cause strangulation! NEVER place items with a string around a child's neck such as hood strings or pacifier cords. NEVER suspend strings over playard or attach strings to toys.
- NEVER place the product near a window where cords from blinds or drapes can strangle a child.
- Child can become entrapped and die when improvised netting or covers are placed on top of a playard. Never add such items to confine child in playard.
- NEVER leave child in product with sides lowered. Be sure sides are raised and locked in position whenever child is in product.

⚠ **WARNING: See playard floor and side rails for warning.**

- **The playard, including side rails, must be fully erected prior to use.**

Copyright © 2024, Baby Trend Inc., All Rights Reserved. Todos los derechos reservados.

⚠ WARNING

- Make sure latches are secure.
- Discontinue use of the product when child is able to climb out or reaches the height of 35 in. (890 mm), or 30 lbs. (13.60 kg).
- When child is able to pull to standing position, remove bumper pads, large toys and other objects that could serve as steps for climbing out.
- ALWAYS ensure that the playard, changing table, and napper are safe by checking regularly, before placing the child in it, that every part is properly secured in place.
- NEVER leave the Full-size bassinet in place when child is in playard.
- NEVER leave Changing Table in place when child is in the playard.
- NEVER leave Napper in place when child is in the playard. Only one child can use the Playard/Nursery Center at any time.
- NEVER use this product if there are any loose or missing fasteners, loose joints, broken parts, or torn mesh/fabric. Check before assembly and periodically during use. Contact Baby Trend® Customer Service at 1-800-328-7363 for replacement parts, repair or instructions. NEVER substitute parts.
- This product is not intended for commercial use.

Advertencia del Corralito

NO UTILICE ESTE PARQUE SI NO PUEDE SEGUIR EXACTAMENTE LAS INSTRUCCIONES QUE ACOMPAÑAN.

- No utilice este parque infantil para un niño que pueda trepar por él o que mida más de 89 cm.
- No coloque ningún cordón, correa o elemento similar dentro o cerca este parque infantil que podría envolverse alrededor de un cuello del niño.
- No coloque este corralito cerca de una ventana o puerta de patio donde un niño pueda alcanzar el cordón de una persiana o cortina y estrangularse.
- Revise este corralito con regularidad antes de usarlo y no No lo use si alguna pieza está suelta o falta o si hay cualquier

Copyright © 2024, Baby Trend Inc., All Rights Reserved. Todos los derechos reservados.

⚠ ADVERTENCIA

señal de daño. No sustituya piezas. Póngase en contacto con el fabricante si necesita piezas de repuesto o instrucciones adicionales.

- Los niños pueden asfixiarse con ropa de cama blanda. No coloque almohadas, edredones o una almohadilla de piso adicional en este corralito.
- No deje a un niño desatendido en este parque infantil.
- Asegúrese de que los lados de este parque estén correctamente enganchado o bloqueado en la posición apropiada antes colocar a un niño en él.

⚠ ADVERTENCIA: La inobservancia de las advertencias e instrucciones podría causar la muerte o lesiones graves. Proporcione SIEMPRE la supervisión necesaria para la seguridad continua de su niño. Cuando se use para jugar, NUNCA deje al niño solo.

⚠ ADVERTENCIA:

PELIGRO DE ASFIXIA:

Los niños se han asfixiado:

En los espacios entre acolchado adicional y el lado de la cuna, y

- En colchones blandos
- Utilice **SÓLO** la almohadilla suministrada de BabyTrend®.
- **NUNCA** agregue colchones, almohadas, edredones ni rellenos.
- El colchón corralito/almohadilla está especialmente diseñado para evitar la asfixia. El colchón corralito/colchoneta tiene una base sólida, una cierta longitud y ancho, y tiene menos de una pulgada de espesor para cumplir con las normas de seguridad. El uso de un colchón/colchoneta más grueso o diferente puede hacer que la cabeza del niño se atasque entre el colchón/colchoneta y el lateral del corralito causando asfixia.
- Para reducir el riesgo de SMIS, los pediatras recomiendan acostar a los niños sanos boca arriba para dormir, a menos que el

Copyright © 2024, Baby Trend Inc., All Rights Reserved. Todos los derechos reservados.

médico indique lo contrario.

- SIEMPRE coloque al niño de espaldas para dormir.
- NUNCA use bolsas de plástico para transporte u otras envolturas plásticas para cubrir el colchón no diseñadas o comercializadas para ese fin. Pueden causar asfixia.
- NUNCA utilice un colchón de agua con este producto.

⚠ ADVERTENCIA: PELIGRO DE ESTRANGULAMIENTO:
ADVERTENCIA: NUNCA DEJE AL NIÑO EN EL PRODUCTO CON LOS COSTADOS BAJOS. El niño podría desplazarse hasta el espacio entre la almohadilla y el lado de la malla suelta, y sufrir asfixia.

- ¡Los cordones pueden causar estrangulamiento! NUNCA coloque elementos con cordones alrededor del cuello del niño, tales como cordones de capuchas o de chupetes. NUNCA cuelgue cordones sobre el corralito ni ate cuerdas a los juguetes.
- NUNCA coloque el producto cerca de ventanas donde el niño se pueda estrangular con cordones de persianas o cortinas
- El niño puede quedar atrapado y morir cuando se colocan redes o cubiertas improvisadas encima del corralito. Nunca coloque estos artículos para recluir al niño dentro del corralito.
- SIEMPRE asegúrese de que la cuna de tamaño completo esté completamente ensamblada en el corralito antes de usar los siguientes accesorios: cambiador y / o la camita.
- NUNCA deje al niño en el producto con los costados bajos. Asegúrese de que los costados estén levantados y trabados toda vez que el niño esté en el producto.

⚠ ADVERTENCIA: Vea el piso del parque para bebés y las barras laterales para mensajes de advertencia.

- El corralito, junto con las barandas laterales, deberán estar totalmente erguidos antes de usar.
- Asegúrese de que las trabas estén firmes.
- El producto deberá dejar de usarse cuando el niño sea capaz de trepar y salir, o alcance una altura de 35 pulg. (890 mm) o un peso de 30 lb. (13.60 kgs), lo que ocurra primero.

Copyright © 2024, Baby Trend Inc., All Rights Reserved. Todos los derechos reservados.

⚠ ADVERTENCIA

- Cuando el niño sea capaz de levantarse agarrándose a objetos, quite las almohadillas protectoras, los juguetes grandes y demás objetos que puedan servirle de escalones para trepar y salir.
- Asegúrese de que el corralito, el cambiador y la mecedora sean seguros, revisándolos regularmente y controlando que cada parte esté bien asegurada en su lugar, antes de colocar al niño.

Copyright © 2024, Baby Trend Inc., All Rights Reserved. Todos los derechos reservados.

⚠ ADVERTENCIA

- NUNCA deje la cuna tamaño completo armada cuando el niño esté dentro del corralito.
- NUNCA deje la mesa para cambiar al bebé armada cuando el niño está en el corralito.
- NUNCA deje la Camita armada cuando el niño esté dentro del corralito. Sólo un niño a la vez puede usar el Centro de juegos.
- NUNCA utilice este producto si hay sujeciones sueltas o ausentes, uniones flojas, piezas rotas o si la tela o la malla están rasgadas. Revise antes de armar y en forma periódica durante el uso. Si necesita repuestos, reparación o instrucciones, llame al servicio de atención al cliente de Baby Tren® al 1-800-328-7363. NUNCA reemplace piezas.
- Este producto no está diseñado para uso comercial.

Copyright © 2024, Baby Trend Inc., All Rights Reserved. Todos los derechos reservados.

MAINTENANCE AND CLEANING INSTRUCTIONS:
Use only household mild soap and warm water.
DO NOT USE BLEACH.
DO NOT MACHINE WASH.

INSTRUCCIONES DE LIMPIEZA Y MANTENIMIENTO:
Utilice sólo jabón suave y agua tibia.
NO USE BLANQUEADOR.
NO LAVE A MÁQUINA.

Copyright © 2024, Baby Trend Inc., All Rights Reserved. Todos los derechos reservados.

Check the parts to make sure you have all the parts for this model before assembling the playard.

Revise la lista de piezas para asegurarse de que tiene todas las piezas para este modelo antes de armar el corralito.



Playard
Corralito

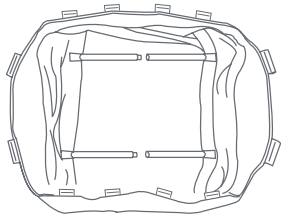

Full- Size Bassinet with metal support tubes
Cuna de tamaño completo con tubos metálicos de soporte



Mattress
Matelas



Travel / Storage Bag
Bolsa de viaje y portaobjetos

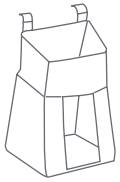

Diaper Stacker
Portapañales

Changing Table Parts
Piezas del organizador para padres



(1x) Short Bar with Connectors
(1x) Barres Courtes avec Con necteurs

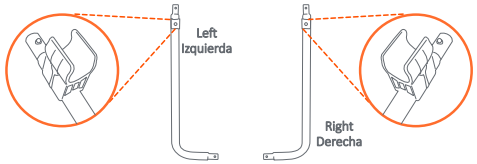

(2x) Short Curved Bars with Connectors
(2x) Barras Curvas Cortas con Conec tores

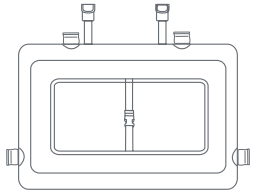

Changing Table
Cambiador



(1x) Curved Connector Bars
(1x) Barras Conectoras Curvadas

*Type may vary *El tipo puede variar
**Toys may vary. **Juguetes puede variar

Copyright © 2024, Baby Trend Inc., All Rights Reserved. Todos los derechos reservados.

PARTS PIEZAS

Portable Rocking Lounger Parts
Piezas de cuna

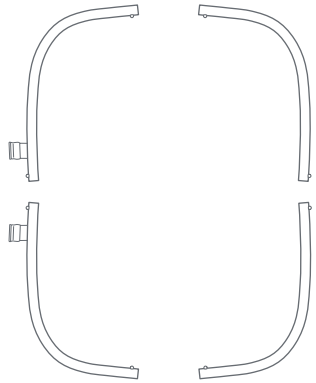

(4x) **Portable Rocking Lounger** Short Frames
(4x) Marcos de cuna cortos

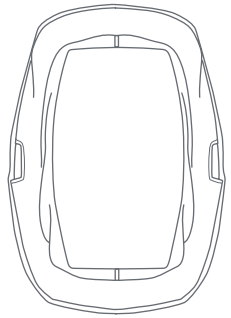

*Portable Rocking Lounger Parts
*Piezas de la cuna portátil

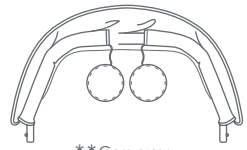

**Canopy
**Cubierta

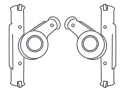

(2x) Canopy Connectors
(2x) Connecteurs de capote

Front bracket will have clip on left side
Rear bracket will have clip on right side

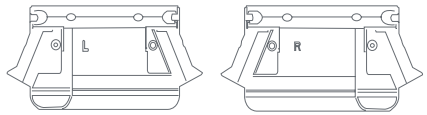

Front and Rear Main Bracket
(2x) Soporte principal

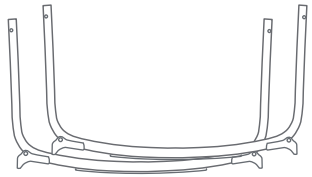

(2x) Portable Rocking Lounger Bars
(2x) Barras de soporte



Music Center
Only included with PY05XXXG

Copyright © 2024, Baby Trend Inc., All Rights Reserved. Todos los derechos reservados.

⚠ WARNING

IMPORTANT ! To ensure safe operation of your product, please follow these instructions carefully. Please keep these instructions for future reference.

IMPORTANT ! Before assembly and each use, inspect this product for damaged hardware, loose joints, missing parts or sharp edges. NEVER use if any parts are missing or broken.

IMPORTANT ! Adult assembly is required.Keep child away during unpacking and assembly.

Copyright © 2024, Baby Trend Inc., All Rights Reserved. Todos los derechos reservados.

⚠ ADVERTENCIA

¡IMPORTANTE! Para asegurar el funcionamiento seguro de su producto, siga estas instrucciones c uidadosamente. Por favor, conserve estas instrucciones para referencia futura.

¡IMPORTANTE ! Antes de armar y cada vez que vaya a usar este producto, revise que no tenga piezas de metal dañadas, uniones flojas, piezas ausentes o bordes puntiagudos. NUNCA utilice el producto con piezas ausentes o rotas.

¡IMPORTANTE ! Se requiere el montaje por parte de un adulto. Mantenga alejado al niño durante el desembalaje y el montaje.

Copyright © 2024, Baby Trend Inc., All Rights Reserved. Todos los derechos reservados.

TO ASSEMBLE PLAYARD
ARMADO DEL CORRALITO



Playard
Corralito



Mattress
Colchón

ATTENTION: Playard must be fully assembled and securely locked before installing or using other accessories.

ATENCIÓN: El corralito debe estar totalmente armado y trabado de manera segura antes de instalar o usar otros accesorios.

1) • Unzip bag and remove Playard frame (Fig. 1). Undo the Fasten straps and set the Mattress aside.
DO NOT push center down yet.

• Abra la bolsa y saque el armazón del corralito (Fig. 1). Desabroche las correas de sujeción y ponga el colchón a un lado.
Todavía **NO** empuje el centro hacia abajo.

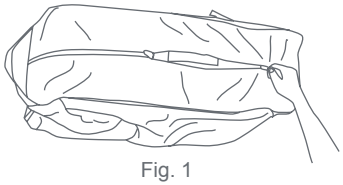

Fig. 1

2) • All 4 top rails must be fully locked before lowering center. Pull up one rail at a time, hold one hand on each side of the rail and pull up sharply, do not pull from the middle where the center latch release is located, make sure both tubes latch in place and each rail is rigid (Fig. 2a).
IMPORTANT: The center of the playard must be fully raised when locking the gates (Fig. 2b). If you are having difficulty and one side of the bars locks but the other side does not, unlock the bars by squeezing the handle in the center of the playard and try again. If you still have difficulty, contact our Customer Service

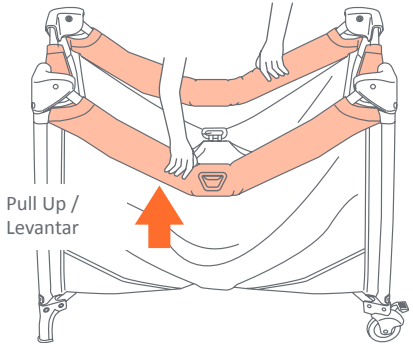

Fig. 2a

Copyright © 2024, Baby Trend Inc., All Rights Reserved. Todos los derechos reservados.

ASSEMBLY ENSAMBLAR

Center at 1-800-328-7363 or visit our website at www.babytrend.com.
IMPORTANT: The handle located in the center of the playard MUST remain in the raised position (Approximately 45.7 cm or 18 inches), when locking the side bars. If the center is not lifted the bars will NOT lock.

• The playard fabric should be tucked into the corner plastic before pushing the center all the way down (Fig. 2c).

• Las barandillas superiores deben estar completamente erguidas antes de bajar el centro. Levante una barandilla por vez, coloque una mano a cada lado de la barandilla y levante fuertemente. No jale del medio, donde se ubica el mecanismo de liberación del sujetador central. Asegúrese de que ambos tubos estén asegurados en su lugar y que todas las barandillas estén rígidas (Fig. 2a).

IMPORTANTE: El centro del corralito debe estar completamente levantado al bloquear las puertas (Fig. 2b). Si tiene dificultades y un lado de las barras se bloquea pero el otro lado no, desbloquee las barras apretando la manija en el centro del corralito e intente nuevamente. Si aún tiene dificultades, comuníquese con nuestro Centro de atención al cliente al 1-800-328-7363 o visite nuestro sitio web en www.babytrend.com.
IMPORTANTE: La manija ubicada en el centro del corralito DEBE permanecer en la posición elevada (aproximadamente 45,7 cm o 18 pulgadas) al bloquear las barras laterales. Si el centro no se levanta, las barras NO se bloquearán.

• La tela del corralito debe meterse en el plástico de la esquina antes de empujar el centro completamente hacia abajo (Fig. 2c).

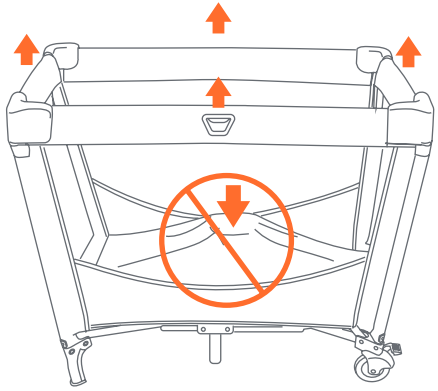

Fig. 2b

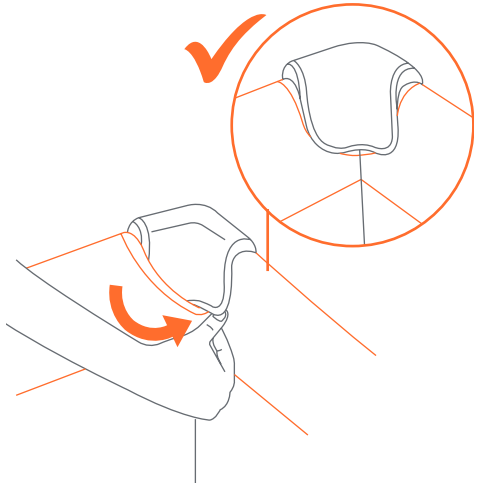

Fig. 2c

Copyright © 2024, Baby Trend Inc., All Rights Reserved. Todos los derechos reservados.

3) • Once all four **(4)** top rails are locked in place, push down on the center handle (Fig. 3a). The center mechanism automatically locks in place.
IMPORTANT: Test each top rail by pushing down slightly to confirm each is rigid and securely in place before use (Fig. 3b).

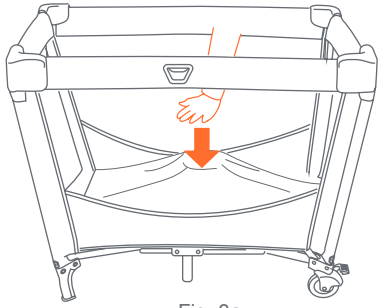

Fig. 3a

• Una vez que las cuatro (4) barandillas superiores estén aseguradas en su lugar, empuje el asa central hacia abajo (Fig. 3a). El mecanismo central automáticamente se asegura en su lugar.
IMPORTANTE: Pruebe todas las barandillas superiores empujándolas suavemente hacia abajo para confirmar que estén rígidas y aseguradas en su lugar antes de usar el producto (Fig. 3b).

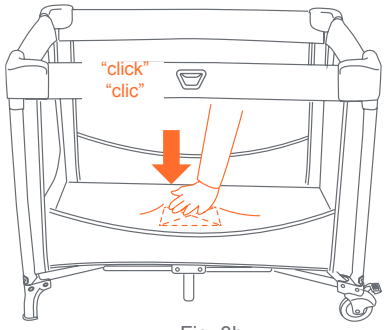

Fig. 3b

For already assembled Playard you may skip to page 26 for the accessories instructions. To install mattress into the Playard proceed to Step 4.

Para el corralito ya armado, pase a la página 21 para encontrar las instrucciones de los accesorios. Para instalar el colchón dentro del corralito proceda al Paso 4.

4) • Place the Mattress on the floor of the Playard with the padded side facing up (Fig. 4).

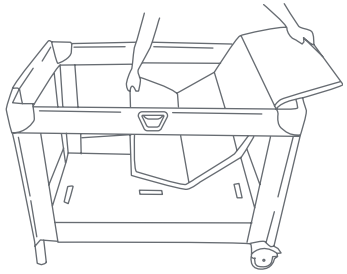

Fig. 4

• Coloque el colchón en el piso del corralito de juegos con el lado acolchado hacia arriba (Fig. 4).

Copyright © 2024, Baby Trend Inc., All Rights Reserved. Todos los derechos reservados.

ASSEMBLY ENSAMBLAR

5) • Insert the hook & loop fasteners located on the underside of the mattress through the slots in the floor of each end of the playard (Fig. 5a). Fasten the hook and loop fasteners to the underside of the playard floor to prevent the mattress from moving (Fig. 5b).

IMPORTANT: The handle located in the center of the Playard floor **MUST** remain raised (Approx. 45.7 cm or 18 inches) while locking the side rails in place. If the center is not raised the rails will **NOT** lock. If you experience difficulty and one side of the rail will lock but the other side will not then, unlock the rail by squeezing the release in the center and try again. If you still have difficulty, contact our Customer Service Center at 1-800-328-7363 or visit us online at www.babytrend.com.

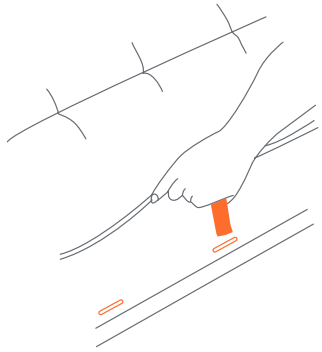

Fig. 5a

• Introduzca las correas de gancho y bucle ubicadas en la parte inferior del colchón a través de las ranuras del piso en cada extremo del corralito de juegos (Fig. 5a). Trabe el gancho y pase las correas por la parte inferior del piso del corralito de juegos para evitar que el colchón se mueva (Fig. 5b).
IMPORTANTE: La manija ubicada en el centro del piso del corralito **DEBE** permanecer levantada (aprox. 45.7 cm o 18 pulg.) mientras se traban en su lugar las barandas laterales. Si el centro no está levantado, las barandas **NO** se trabarán. Si tiene dificultades y se traba sólo un lado de la baranda pero el otro no, destrabe la baranda apretando el botón de liberación que se encuentra en el centro e intente nuevamente. Si continúa teniendo dificultades, llame al centro de atención al cliente al 1-800-328-7363 o visítenos en www.babytrend.com.

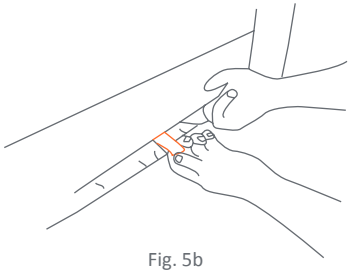

Fig. 5b

6) • To operate the brakes on the wheels, press downward on the brake levers. To release, lift upward on the lever (Fig. 6).

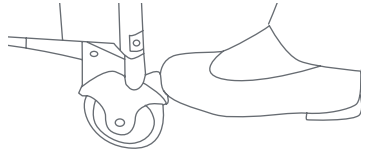

Fig. 6

• Para operar los frenos en las rueditas, presione las palancas de freno hacia abajo. Para liberar, levante la palanca (Fig. 6).

Copyright © 2024, Baby Trend Inc., All Rights Reserved. Todos los derechos reservados.

7) • Fully twist center handle counter-clockwise (Fig. 7a), then pull handle up (Fig.7b).

• Gire completamente la manija central en el sentido contrario a las agujas del reloj (Fig. 7a), luego tire de la manija hacia arriba (Fig. 7b).

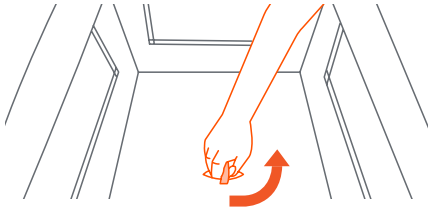

Fig. 7a

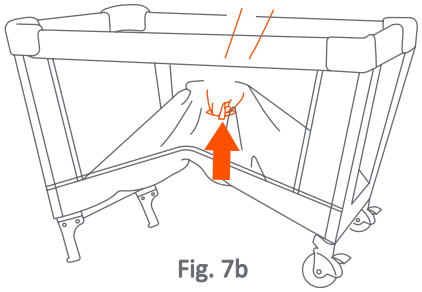

Fig. 7b

8) • While holding the handle up approximately 18 inches, lift each rail and press the buttons to unlock (Fig. 8).

• Mientras sostiene la manija hacia arriba aproximadamente 18 pulgadas, levante cada riel y presione los botones para desbloquear (Fig. 8).

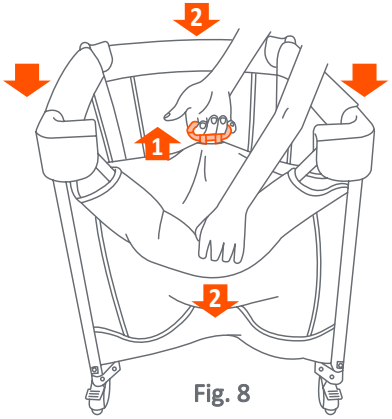

Fig. 8

Copyright © 2024, Baby Trend Inc., All Rights Reserved. Todos los derechos reservados.

ASSEMBLY ENSAMBLAR

9) • Gather all four legs of the playard to fully close the frame (Fig. 9).

• Reúna las cuatro patas del corralito para cerrar completamente el marco (Fig. 9).

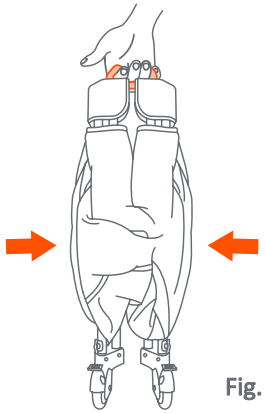

Fig. 9

Copyright © 2024, Baby Trend Inc., All Rights Reserved. Todos los derechos reservados.

10) • Secure the hook and loop fasteners by feeding them through the loops on the end of the mattress then fold them back onto themselves (Fig. 10).

• Place folded Playard into carry bag so that the handle comes through the opening between each side of the zipper.

• Asegure gancho y pase las correas pasándolas por las presillas en el extremo del colchón y plegándolas sobre sí (Fig. 10).

• Coloque el corralito plegado en la bolsa de transporte de modo tal que la manija sobresalga de la abertura entre cada lado de la cremallera.

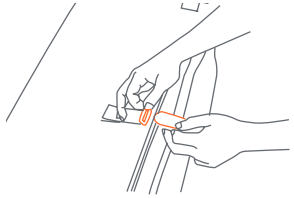

Fig. 10

Copyright © 2024, Baby Trend Inc., All Rights Reserved. Todos los derechos reservados.

ACCESSORIES

Full-Size Bassinet

Do not use this bassinet if you cannot exactly follow the instructions that come with it.

- Remove this accessory when a child is in the playpen.
- Do not use this accessory for a child who can roll over or who has reached the height of 25 in. (635 mm), weight of 15lbs. (6.8 kg) or 3 months old, whichever comes first.
- Do not place in or near this bassinet any cord, strap or similar item that could become wrapped around a child's neck.
- Check this accessory regularly before using it, and do not use it if any part is loose or missing or if there are any signs of damage. Do not substitute parts. Contact the manufacturer if replacement parts or additional instructions are needed.
- Children can suffocate on soft bedding. Do not place pillows, comforters or an additional mattress pad in this accessory.

⚠ WARNING: Failure to follow these warnings and the instructions could result in death or serious injury.

SUFFOCATION HAZARD

Babies have suffocated:

- On pillows, comforters and extra padding.
- In gaps between a wrong size mattress, or extra padding and product sides.
- **NEVER** add soft bedding or padding.
- Use **ONLY** mattress provided by manufacturer.
- Always place baby on back to sleep to reduce the risk of SIDS and suffocation.

Copyright © 2024, Baby Trend Inc., All Rights Reserved. Todos los derechos reservados.

- If a sheet is used with the mattress, use only the one provided by the product manufacturer or one specifically designed to fit the dimension of the product mattress.

FALL HAZARD - To help prevent falls,

- Do not use this product when the infant begins to push up on hands and knees or has reached the height of 25 in. (635 mm), weight of 15lbs. (6.8 kg) or 3 months old, whichever comes first.
- Strings can cause strangulation! Do not place items with a string around a child's neck, such as hood strings or pacifier cords. Do not suspend strings over a product or attach strings to toys.
- Do not use if any part of the full-size bassinet is broken, torn, or missing.
- To reduce the risk of SIDS, pediatricians recommend healthy infants be placed on their backs to sleep, unless otherwise advised by your physician.

FALL HAZARD - Always check that the bassinet is securely locked on the base/stand by pulling upwards on the bassinet bed.

- Do not place any cord, strap or similar item in or near this accessory that could become wrapped around a child's neck.
- NEVER leave bassinet in place when child is in the Playard. Only one child can use the Playard/Nursery Center at any time.
- NEVER leave Changing Table in place when child is in the playard.
- NEVER place a child under the bassinet.
- The bassinet must be fully assembled and installed before using.
- The playard, including side rails, must be fully erected prior to use. Make sure each latch is secure.

Copyright © 2024, Baby Trend Inc., All Rights Reserved. Todos los derechos reservados.

⚠ WARNING

- ALWAYS provide the supervision necessary for the continued safety of your child. NEVER leave children unattended.
- Child can become entrapped and die when improvised netting or covers are placed on top of a playard. Never add such items to confine child in playard.

⚠ WARNING: **Failure to follow the instructions could result in serious injury or death.**

SUFFOCATION HAZARD

Infants have suffocated:

- In gaps between extra padding and side of the bassinet/cradle, and
- On soft bedding.

Use only the pad provided by manufacturer. NEVER add a pillow, comforter, or another mattress for padding.
To reduce the risk of SIDS, pediatricians recommend healthy infants be placed on their back to sleep, unless otherwise advised by your physician.

Copyright © 2024, Baby Trend Inc., All Rights Reserved. Todos los derechos reservados.

ACCESSORIOS

Advertencias de cuna o moisés de tamaño completo :

No use este moisés si no puede seguir exactamente las instrucciones que vienen con él.

- Retire este accesorio cuando haya un niño en el parque infantil.
- No use este accesorio para un niño que pueda voltearse o que haya alcanzado una altura de 25 pulg. (635 mm), un peso de 15 lb. (6,8 kg) o 3 meses de edad, lo que ocurra primero.
- No coloque dentro o cerca de este moisés ningún cordón, correa o artículo similar que pueda enrollarse alrededor del cuello de un niño.
- Verifique este accesorio regularmente antes de usarlo y no lo use si alguna pieza está suelta o falta o si hay signos de daño. No sustituya piezas. Póngase en contacto con el fabricante si necesita piezas de repuesto o instrucciones adicionales.
- Los niños pueden asfixiarse con ropa de cama blanda. No coloque almohadas, edredones o una almohadilla de colchón adicional en este accesorio.

⚠ ADVERTENCIA: La inobservancia de las advertencias e instrucciones podría causar la muerte o lesiones graves

PELIGRO DE ASFIXIA

Algunos bebés se han asfixiado:

- En almohadas, edredones y relleno adicional.
- En los espacios entre un colchón del tamaño incorrecto o el relleno adicional y los costados del producto.
- **NUNCA** agregue ropa de cama blanda o un acolchado mullido.

Copyright © 2024, Baby Trend Inc., All Rights Reserved. Todos los derechos reservados.

- Use **ÚNICAMENTE** el colchón proporcionado por el fabricante.
- Siempre coloque al bebé boca arriba para dormir para reducir el riesgo de SMSL y asfixia.
- Si usa una sábana con el colchón, use solo la proporcionada por el fabricante del producto o una diseñada específicamente para adaptarse a las dimensiones del colchón del producto.

PELIGRO DE CAÍDAS - Para ayudar a prevenir las caídas,

- No utilice este producto cuando el niño comienza a empujar hacia arriba con las manos y las rodillas o ha llegado a la altura de 25 pulgadas. (635 mm), peso de 15 libras. (6.8 kg) o 3 meses de edad, lo que ocurra primero.
- ¡Los cordones pueden causar estrangulamiento! No coloque elementos con cordones alrededor del cuello del niño, tales como cordones de capuchas o de chupetes. No cuelgue cordones sobre el producto ni ate cuerdas a los juguetes.
- No lo use si alguna parte del de cuna o moisés de tamaño completo está rota, rasgada o falta.
- Para reducir el riesgo de SMSL y asfixia, los pediatras recomiendan que se coloque a los bebés sanos de espaldas para dormir, salvo que su médico haga otra recomendación.

PELIGRO DE CAÍDA - Siempre verifique que el moisés esté firmemente bloqueado en la base/soporte tirando hacia arriba de la cama del moisés.

- No coloque en o cerca de este accesorio ninguna cuerda, correa o elemento similar que podría enroscarse alrededor del cuello del niño.
- NUNCA deje el moisés en su lugar cuando el niño esté en el corralito. Solo un niño puede usar el set para el cuarto del bebé en cualquier momento.
- NUNCA deje la mesa para cambiar al bebé armada cuando el niño está en el corralito.

Copyright © 2024, Baby Trend Inc., All Rights Reserved. Todos los derechos reservados.

- NUNCA coloque al niño debajo de la cuna.
- La cuna deberá estar totalmente armada e instalada antes de usar.
- El corralito, junto con las barandas laterales, deberán estar totalmente erguidos antes de usar. Asegúrese de que las trabas estén firmes.
- Sólo un niño a la vez puede usar el Centro de juegos.
- Proporcione siempre la supervisión necesaria para la seguridad continua de su niño. Cuando se use para jugar, NUNCA deje al niño solo.
- El niño puede quedar atrapado y morir cuando se colocan redes o cubiertas improvisadas encima de un corallito. Nunca agregue tales artículos para confinar al niño en el corralito.

Copyright © 2024, Baby Trend Inc., All Rights Reserved. Todos los derechos reservados.

⚠ ADVERTENCIA

⚠ ADVERTENCIA: La inobservancia de las advertencias e instrucciones podría causar lesiones graves o la muerte.

PELIGRO DE ASFIXIA:
Los niños se han asfixiado:

- En los espacios entre acolchado adicional y el lado de la cuna, y
- En colchones blandos

Utilice SÓLO la almohadilla suministrada de fábrica.
NUNCA agregue colchones, almohadas, edredones ni rellenos.
Para reducir el riesgo de SMIS, los pediatras recomiendan acostar a los niños sanos boca arriba para dormir, a menos que el médico indique lo contrario.

Copyright © 2024, Baby Trend Inc., All Rights Reserved. Todos los derechos reservados.

TO ASSEMBLE THE FULL-SIZE BASSINET
CÓMO ARMAR LA CUNA DE TAMAÑO COMPLETO

Full- Size Bassinet with metal support tubes
Cuna de tamaño completo con tubos metálicos de soporte

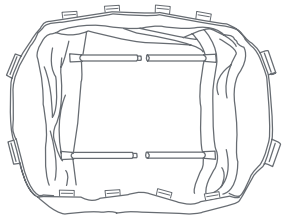

ATTENTION: Playard must be fully assembled and securely locked before installing or using the Full-size bassinet feature. (See To Assemble Playard section). You will need to remove the mattress from the bottom of the Playard to use inside your Full-size bassinet.

ATENCIÓN: El corralito debe estar totalmente armado y trabado antes de instalar o utilizar la función de la cuna de tamaño completo. (Consulte la sección Cómo armar el corralito). Deberá quitar el colchón de la parte inferior del corralito para utilizar dentro de su cuna de tamaño completo.

11) • Connect opposing Mattress Support Tubes that are attached to the bottom of the Bassinet (Fig. 11a).

• Before placing the Mattress into the Bassinet, make sure Mattress Support tubes are connected (Fig. 11b).

• Conecte los Tubos de Apoyo de Colchón, conectados al inferior de la Cuna (Fig. 11a).

• Antes de colocar el colchón en la cuna,asegúrese de que los tubos de soporte del colchón se conectan (Fig. 11b).

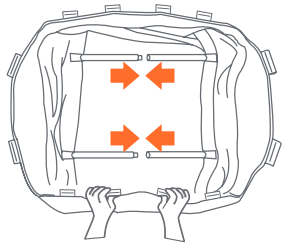

Fig. 11a

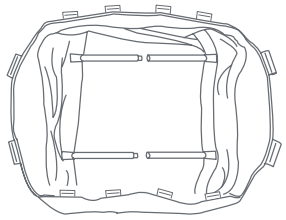

Fig. 11b

Copyright © 2024, Baby Trend Inc., All Rights Reserved. Todos los derechos reservados.

ASSEMBLY ENSAMBLAR

12) • Position the Bassinet over and down into the fully assembled Playard. Secure in place by pushing down firmly on each plastic support clip until all are snapped into place (Fig. 12).

• Coloque la cuna dentro del corralito totalmente armado. Asegúrela presionando firmemente sobre cada gancho de soporte de plástico hasta que todo esté encastrado en su lugar (Fig. 12).

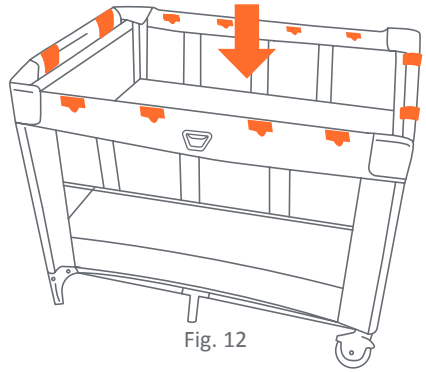

Fig. 12

13) • Place the Mattress into the Bassinet with the padded side facing upward (Fig. 13).

• Coloque el colchón dentro de la cuna con el lado acolchado hacia arriba (Fig. 13).

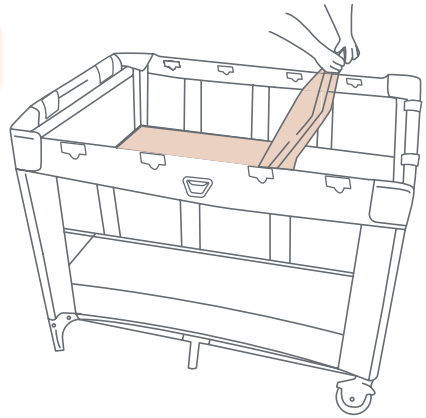

Fig. 13

Copyright © 2024, Baby Trend Inc., All Rights Reserved. Todos los derechos reservados.

ACCESSORIES

Changing Table:

Do not use this accessory if you cannot exactly follow the instructions that come with it.
Remove this accessory when a child is in the playard.
Do not use this accessory for a child who has reached the height of 20 in. (508mm), weight of 15lbs. (6.8kg) or 3 months old, whichever comes first.
Do not leave a child unattended in or on this accessory.
Do not put a child to sleep or leave a sleeping child in or on this accessory.

⚠ **WARNING FALL HAZARD:** Children have suffered serious injuries after falling from changing tables. Falls can happen quickly.

- STAY in arm's reach of your child.
- ALWAYS secure the changing table to the playard frame. See instructions for details.

⚠ **SUFFOCATION HAZARD :** Babies have suffocated while sleeping on changing tables. Changing tables are not designed for safe sleep.

- NEVER allow baby to sleep on changing table.
- NEVER leave the changing table in place when the child is in the full-size bassinet or the playard. To prevent your child from falls and other injuries, always use the safety belt when children are on the changing table.
- Discontinue use of the full-size bassinet and the changing table when child begins to push up on hands and knees or has reached the height of 20 in. (508 mm), weight of 15 lb. (6.8 kg) or 3 months old, whichever comes first.
- Do not use changing table if it is damaged or broken.
- ALWAYS use the restraint system. Adjust belt as needed to get a snug fit.

Copyright © 2024, Baby Trend Inc., All Rights Reserved. Todos los derechos reservados.

ACCESSORIOS:

El Cambiador:

No utilice este accesorio si no puede seguir exactamente las instrucciones que vienen con él.
Retire este accesorio cuando haya un niño en el corralito.
No utilice este accesorio para un niño que haya alcanzado la altura de 20 pulg. (508 mm), peso de 15 libras. (6,8 kg) o 3 meses de edad, lo que ocurra primero.
No deje a un niño desatendido dentro o sobre este accesorio.
No ponga a un niño a dormir ni deje a un niño durmiendo en o en este accesorio.

⚠ **ADVERTENCIA: PELIGRO DE CAÍDA:** Los niños han sufrido lesiones graves como consecuencia de haberse caído de mesas para cambiar bebés. Las caídas pueden ocurrir rápidamente.

- PERMANEZCA a un brazo de distancia de tu hijo.
- SIEMPRE asegure el cambiador al armazón del corralito. Consulte las páginas para conocer los detalles.

⚠ **PELIGRO DE ASFIXIA :** Los bebés se han ahogado mientras duermen en las mesas de cambio. Las tablas cambiantes no están diseñadas para un sueño seguro.

- NUNCA permita que el bebé se duerma en la mesa para cambiar.
- NUNCA deje el cambiador en su lugar cuando el niño se encuentre en la cuna o en el corralito. Para evitar caídas y otras lesiones, utilice siempre el cinturón de seguridad cuando el niño esté en el cambiador.
- La cuna y cambiador deberá dejar de usarse cuando el niño comience a levantarse apondose en sus manos y rodillas o alcance una altura de 20 pulgadas (508 mm), un peso de 15 libras (6.8 kg) o tenga 3 meses de edad, lo que ocurra primero.
- No utilice la mesa para cambiar al bebé si está dañada o rota.
- SIEMPRE coloque al niño de espaldas para dormir.

Copyright © 2024, Baby Trend Inc., All Rights Reserved. Todos los derechos reservados.

TO ASSEMBLE CHANGING TABLE
ARMADO DEL ORGANIZADOR PARA PADRES

Changing Table Assembly will require the following parts:
Para ensamblar el cambiador, se necesitan las siguientes parte:

Changing Table Parts
Piezas del organizador para padres



(1x) Short Bar with Connectors
(1x) Barres Courtes avec Connecteurs

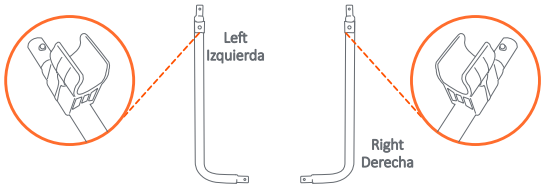

(2x) Short Curved Bars with Connectors
(2x) Barras Curvas Cortas con Conectores

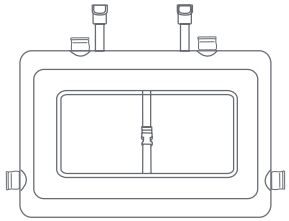

Changing Table
Cambiador



(1x) Curved Connector Bars
(1x) Barras Conectoras Curvadas

ATTENTION: Playard must be fully assembled and securely locked before installing or using the changing table feature (See To Assemble Playard section).

ATENCIÓN: El corralito y cuna grande debe estar montado por completo y trabado en forma segura antes de instalar o usar la función del cambiador (Consulte la sección Cómo montar el corralito y cuna grande.

Copyright © 2024, Baby Trend Inc., All Rights Reserved. Todos los derechos reservados.

ASSEMBLY ENSAMBLAR

14) • Lay the changing table cover on a flat surface with the back side facing up. Locate the Curved Connector Bar **(1)** and Straight Connector Bar **(2)** (Fig. 1a).

• Insert the Curved Connector Bar and Straight Connector Bar into the backside of the Changing Table covering (Fig. 1b).

• Coloque la funda del cambiador sobre una superficie plana con la parte posterior hacia arriba. Ubique la barra conectora curva (1) y la barra conectora recta (2) (Fig. 1a).
• Inserte la barra conectora curva y la barra conectora recta en la parte posterior de la cubierta del cambiador (Fig. 1b).

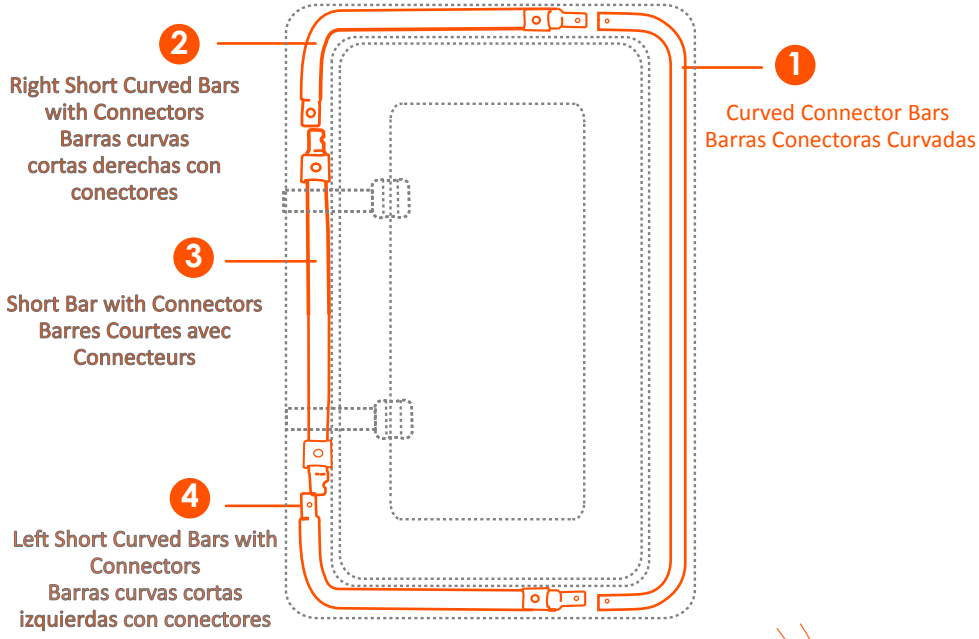

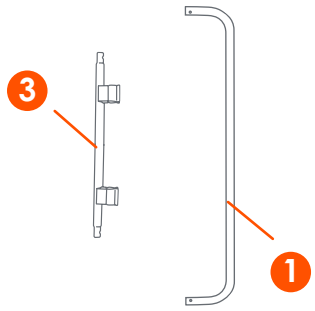

Fig. 1a

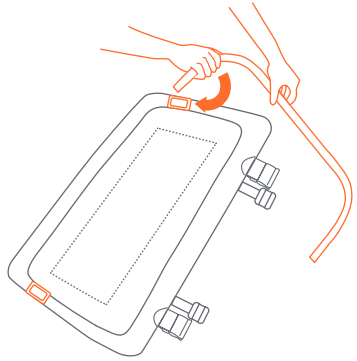

Fig. 1b

Copyright © 2024, Baby Trend Inc., All Rights Reserved. Todos los derechos reservados.

- Attach the Left and Right Short Curved Bar with the Curved and Straight Connector Bars (Fig. 1c).

- Be sure the clips are faced up during this preparation on the backside of the changing table covering (Fig. 1d).

- Insert both ends with the push pins into the Curved and Straight Connector Bars. Ensure all pins click into postion on all 4 connection points (Fig. 1e).

NOTE: If removal needed, push in all 4 pins to disconnect.

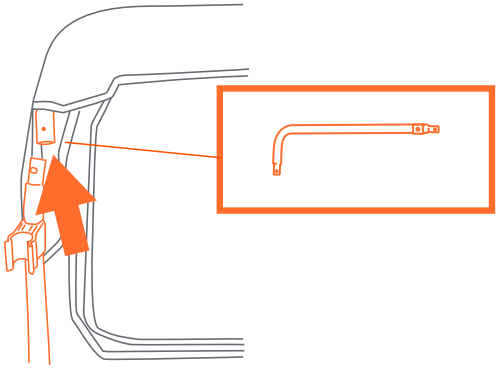

Fig. 1c

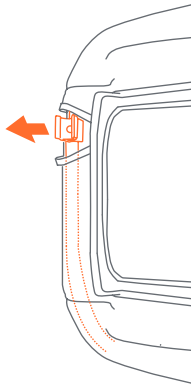

Fig. 1d



Fig. 1e

- Conecte la barra curva corta izquierda y derecha con las barras conectoras rectas y curvas (Fig. 1c).

- Asegúrese de que los ganchos estén orientados hacia arriba durante esta preparación en la parte posterior de la cubierta de la camita (Fig. 1d).

- Inserte ambos extremos con los pasadores en las barras conectoras rectas y curvas. Asegúrese de que todos los pasadores encajen en su posición en los 4 puntos de conexión (Fig. 1e).

NOTA: Si es necesario retirarlos, presione los 4 pines para desconectarlos.

IMPORTANT! Portable Cradle goes on the left and changing table goes on the right of the playard.

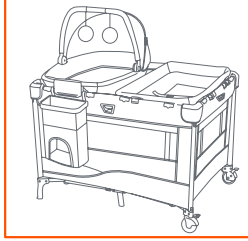

Copyright © 2024, Baby Trend Inc., All Rights Reserved. Todos los derechos reservados.

ASSEMBLY ENSAMBLAR

TO SECURE THE CHANGING TABLE TO THE PLAYARD
PARA SUJETAR EL CAMBIADOR AL CORRALITO

IMPORTANT! When the changing table is on the upper position, the changing table must be secured to the playard frame by using the 4 hanging clip fasteners provided.
IMPORTANTE! Cuando la mesa para cambiar pañales está en la posición superior, la mesa para cambiar pañales se debe asegurar al marco del corralito (con un moisés de tamaño completo instalado) usando las correas con botones a presión o los 4 sujetadores de gancho para colgar provistos.

15) • Locate the 2 hanging clip fasteners on the bottom of the changing table and attach it to the short side railing (Fig. 15a). Ensure the straps are NOT twisted (Fig. 15b).

• Flip Changing Table over onto Playard. Push down on the 4 clips to secure it onto the playard railing (Fig. 15c). Ensure to engage all 4 clips to the playard rails (as shown with the arrows).

NOTE: Do NOT attach changing table to bassinet clips

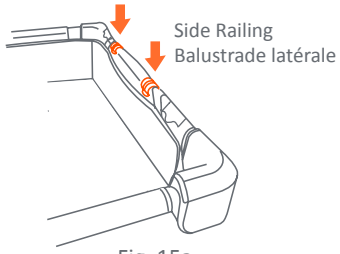

Fig. 15a

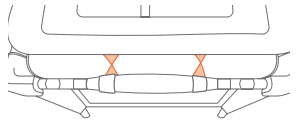

Fig. 15b

- Ubique los 2 sujetadores de clip para colgar en la parte inferior del cambiador y fíjelos a la baranda lateral corta (Fig. 15a). Asegúrese de que las correas **NO** estén torcidas (Fig. 15b).
- Voltea el cambiador sobre Playard. Empuje hacia abajo los 4 clips para asegurarlo en la baranda grande del moisés (Fig. 15c). Asegúrese de acoplar los 4 clips a los clips de soporte de plástico del moisés de tamaño completo en los lados del riel largo (como se muestra con las flechas).

NOTICE: Correct placement of clips

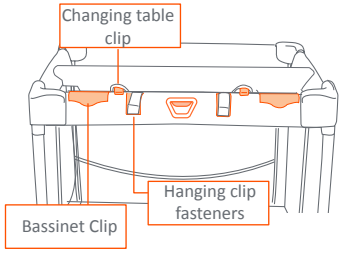

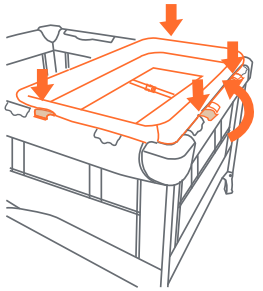

Fig. 15c

Copyright © 2024, Baby Trend Inc., All Rights Reserved. Todos los derechos reservados.

TO USE CHANGING TABLE RESTRAINT SYSTEM
PARA USAR EL SISTEMA DE RESTRICCIÓN DEL CAMBIADOR

16) • Place child on changing table, make sure hand and arms are clear of the restraint. Bring the restraint around the child's waist and clip the male and female ends of the buckle together (Fig. 16a).

• Tighten strap until fits snug around child's waist (Fig. 16b).
DO NOT OVER TIGHTEN.

• To remove, unsnap the buckle.
ATTENTION: NEVER use changing table if it is damaged or broken.

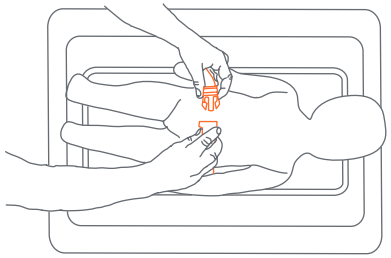

Fig. 16a

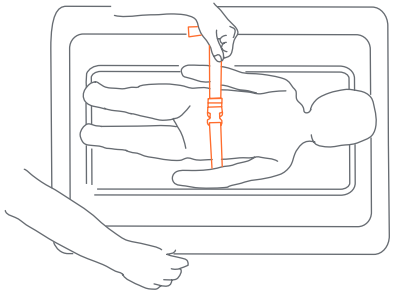

Fig. 16b

• Coloque al niño sobre el cambiador y asegúrese de que las manos y brazos no estén restringidos. Pase el dispositivo de restricción por la cintura del niño y enganche los extremos hembra y macho de la hebilla (Fig. 17a).

• Ajuste la correa hasta que esté ceñida alrededor de la cintura del niño (Fig. 17b).
NO AJUSTE DE MÁS.

• Para retirarlo, desabroche la hebilla.
ATENCIÓN: Nunca use el cambiador si está dañado o roto.

Copyright © 2024, Baby Trend Inc., All Rights Reserved. Todos los derechos reservados.

ASSEMBLY ENSAMBLAR

TO REMOVE THE CHANGING TABLE
PARA RETIRAR EL CAMBIADOR

NOTE: Before folding the product, ensure to remove the changing table.

17) • Lift up the 4 clips of the changing table from the playard (Fig. 17a).
• Lift up the changing table from the side rail and flip it over (Fig. 17b).

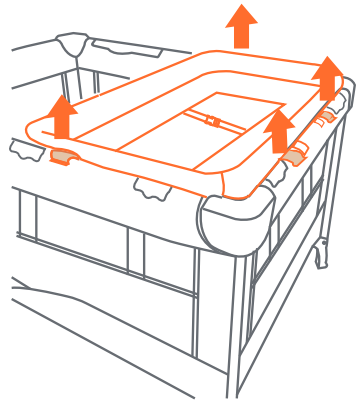

Fig. 17a

NOTA: Antes de plegar el producto, asegúrese de quitar el cambiador.
• Levante los 4 clips del cambiador mesa y voltéela sobre el moisés grande barandilla (Fig. 17a).

• Levante el cambiador desde el costado riel (Fig. 17b).

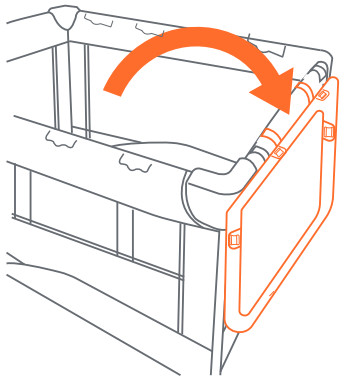

Fig. 17b

Copyright © 2024, Baby Trend Inc., All Rights Reserved. Todos los derechos reservados.

ACCESSOIRES:

Set Up Portable Rocking Lounger

Do not use this accessory if you cannot exactly follow the instructions that come with it.

- Remove this accessory when a child is in the playpen.
- Do not use this accessory for a child who can roll over or who has reached height of 22 in. (558.8mm), weight of 15 lbs. (6.8 kg) or 3 months old,whichever comes first.
- Do not place any cord, strap or similar item in or near this accessory that could become wrapped around a child's neck.
- Check this accessory regularly before using it, and do not use it if any part is loose or missing or if there are any signs of damage. Do not substitute parts. Contact the manufacturer if replacement parts or additional instructions are needed.
- Children can suffocate on soft bedding. Do not place pillows, comforters or an additional mattress pad in this accessory.

⚠ **WARNING:** Failure to follow these warnings and the instructions could result in death or serious injury.

SUFFOCATION HAZARD

Babies have suffocated:

- On pillows, comforters and extra padding.
- In gaps between a wrong size mattress, or extra padding and product sides.
- **NEVER** add soft bedding or padding.
- Use **ONLY** mattress provided by manufacturer.
- Always place baby on back to sleep to reduce the risk of **SIDS** and suffocation.

Copyright © 2024, Baby Trend Inc., All Rights Reserved. Todos los derechos reservados.

- If a sheet is used with the mattress, use only the one provided by the product manufacturer or one specifically designed to fit the dimension of the product mattress.

FALL HAZARD - To help prevent falls,

- Do not use this product when the infant begins to push up on hands and knees or has reached the height of 22 in. (558.8 mm), weight of 15lbs. (6.8 kg) or 3 months old, whichever comes first.
- Strings can cause strangulation! Do not place items with a string around a child's neck, such as hood strings or pacifier cords. Do not suspend strings over a product or attach strings to toys.
- Do not use if any part of the Portable Rocking Lounger is broken, torn, or missing.
- Always use product on the floor. Never use on an unintended elevated surface.
- Use only the mattress supplied by the manufacturer with this Portable Rocking Lounger bassinet. Do not add an additional mattress to this Portable Rocking Lounger bassinet.
- When this Portable Rocking Lounger bassinet is used as an accessory to another product, remove it whenever a child is in theother product.

⚠ **FALL HAZARD:** To prevent falls, stop using the product when infant begins to wiggle out of position or turn over in the product, head touches the upper edge of the product, reached the height of 22 in. (558.8 mm), weight of 15 lb. (6.8 kgs) (approximately 3 months of age). **ALWAYS** use restraint system if a restraint system is provided with the product.

⚠ SUFFOCATION HAZARD

INFANTS HAVE SUFFOCATED:

- In gaps between extra padding and sides of bassinet, Portable Rocking Lounger, and on soft bedding
- Use only the pad provided by the manufacturer. NEVER add a pillow, comforter, or another mattress for padding.

Copyright © 2024, Baby Trend Inc., All Rights Reserved. Todos los derechos reservados.

- When trapped between product and adjacent surfaces.
- ONLY use Portable Rocking Lounger on playard when it is securely attached.
- If a sheet is used with the pad, use only the one provided by Baby Trend® or one specifically designed to fit the dimension of the Portable Rocking Lounger bassinet mattress.
- NEVER use Portable Rocking Lounger in different product.

⚠ **WARNING:** NEVER leave child unattended.

⚠ **SUFFOCATION HAZARD:** Infant carrier can roll over on soft surfaces and suffocate child. NEVER place carrier on beds, sofas, or other soft surfaces.

⚠ **FALL HAZARD:** Child's activity can move carrier. NEVER place carrier on counter tops, tables, or any other elevated surface. NEVER use this carrier as a means to transport an infant in a motor vehicle. Infant carriers not intended for use as infant restraint devices in motor vehicles.

- To reduce the risk of SIDS, pediatricians recommend healthy infants be placed on their back to sleep, unless otherwise advised by your physician.
- FALL HAZARD - Always check that the Portable Rocking Lounger is securely locked on the base/stand by pulling upwards on the cradle bed.
- The playard, including side rails, must be fully erected prior to use. Make sure each latch is secure.
- Strings can cause strangulation! NEVER place items with a string around a child's neck, such as hood strings or pacifier cords. NEVER suspend strings over cradle or attach strings to toys.

⚠ WARNING: Possible entanglement injury with toys attached. Keep out of baby's reach.

- Do not use Portable Rocking Lounger or place on playard when baby begins to push up on hands and knees.

Copyright © 2024, Baby Trend Inc., All Rights Reserved. Todos los derechos reservados.

- NEVER place product near a window where cords from blinds or drapes can strangle a child.
- Always provide the supervision necessary for the continued safety of your child. NEVER leave child unattended.
- NEVER use plastic shipping bags or other plastic film as mattress covers not sold and intended for that purpose. They can cause suffocation.
- Use Portable Rocking Lounger with only one child at a time.
- DO NOT use full-size bassinet when using Portable Rocking Lounger.
- NEVER place a child under the cradle.
- NEVER store the cradle in the playard while in use.
- To help prevent heat build-up inside the playard and to avoid overheating your child, when using the cradle NEVER use an outdoor canopy.
- NEVER leave Portable Rocking Lounger in place when child is in the playard. Only one child can use the Playard at any time.
- Always ensure that the playard, changing table, and Portable Rocking Lounger are safe by checking regularly, before placing the child in it, that every part is properly and securely in place.
- NEVER use this product if there are any loose or missing fasteners, loose joints, broken parts, or torn mesh/fabric. Check before assembly and periodically during use. Contact Baby Trend Customer Service at 1-800-328-7363 for replacement parts, repair or instructions. NEVER substitute parts.

⚠ **WARNING:** Failure to follow the instructions could result in serious injury or death.

SUFFOCATION HAZARD

Infants have suffocated:

- In gaps between extra padding and side of the bassinet/Portable Rocking Lounger, and
- On soft bedding

Use only the pad provided by manufacturer. NEVER add a pillow, comforter, or another mattress for padding. To reduce the risk of SIDS, pediatricians recommend healthy infants be placed on their back to sleep, unless otherwise advised by your physician.

Copyright © 2024, Baby Trend Inc., All Rights Reserved. Todos los derechos reservados.

Configurar Cuna Portátil

No utilice este accesorio si no puede seguir exactamente las instrucciones que vienen con él.

- Retire este accesorio cuando haya un niño en el parque infantil.
- No use este accesorio para un niño que pueda voltearse o que haya alcanzado una altura de 22 pulgadas. (558.8 mm), peso de 15 libras. (6,8 kg) o 3 meses de edad, lo que ocurra primero.
- No coloque ningún cordón, correa o artículo similar dentro o cerca de este accesorio que pueda enrollarse alrededor del cuello de un niño.
- Verifique este accesorio regularmente antes de usarlo y no lo use si alguna pieza está suelta o falta o si hay signos de daño. No sustituya piezas. Póngase en contacto con el fabricante si necesita piezas de repuesto o instrucciones adicionales.
- Los niños pueden asfixiarse con ropa de cama blanda. No coloque almohadas, edredones o una almohadilla de colchón adicional en este accesorio.

⚠ ADVERTENCIA: La inobservancia de las advertencias e instrucciones podría causar lesiones graves o la muerte.

PELIGRO DE ASFIXIA

Algunos bebés se han asfixiado:

- En almohadas, edredones y relleno adicional.
- En los espacios entre un colchón del tamaño incorrecto o el relleno adicional y los costados del producto.
- **NUNCA** agregue ropa de cama blanda o un acolchado mullido.

Copyright © 2024, Baby Trend Inc., All Rights Reserved. Todos los derechos reservados.

⚠ ADVERTENCIA

- Use **ÚNICAMENTE** el colchón proporcionado por el fabricante.
- Siempre coloque al bebé boca arriba para dormir para reducir el riesgo de SMSL y asfixia.
- Si usa una sábana con el colchón, use solo la proporcionada por el fabricante del producto o una diseñada específicamente para adaptarse a las dimensiones del colchón del producto.

PELIGRO DE CAÍDAS - Para ayudar a prevenir las caídas,

- No utilice este producto cuando el niño comienza a empujar hacia arriba con las manos y las rodillas o ha llegado a la altura de 22 pulgadas (55.88 cm), peso de 12 libras (5,44 kg) o 3 meses de edad, lo que ocurra primero.
- ¡Los cordones pueden causar estrangulamiento! No coloque elementos con cordones alrededor del cuello del niño, tales como cordones de capuchas o de chupetes. No cuelgue cordones sobre el producto ni ate cuerdas a los juguetes.
- No lo use si alguna parte del camita está rota, rasgada o falta.
- Para reducir el riesgo de SMSL y asfixia, los pediatras recomiendan que se coloque a los bebés sanos de espaldas para dormir, salvo que su médico haga otra recomendación.
- Utilice únicamente el colchón suministrado por el fabricante con este moisés cuna. No agregue un adicional colchón a esta cuna moisés.
- Cuando esta cuna se utiliza como accesorio a otro producto, retírelo siempre que haya un niño en el otro producto.

Copyright © 2024, Baby Trend Inc., All Rights Reserved. Todos los derechos reservados.

⚠PELIGRO DE CAÍDA: Para ayudar a evitar caídas, deje de usar la cuna cuando el bebé:
Comienza a moverse fuera de posición o darse vuelta en el producto, la cabeza toca el borde superior del producto,alcanzó la altura de 22 pulgadas (558.8mm), o haalcanzado\un peso de 15 libras, (6,8 kg) (aproximadamente 3 meses de edad).
SIEMPRE use el sistema de restricción si se usa un sistema de restricciónprovisto con el producto.

⚠ PELIGRO DE ASFIXIA
LOS NIÑOS SE HAN ASFIXIADO:

- En los espacios entre colchones muy pequeños o muy altos y los costados del producto
- En colchones blandos
  Utilice SÓLO la almohadilla suministrada de fábrica. NUNCA agregue colchones, almohadas, edredones ni rellenos.
- Cuando está atrapado entre el producto y las superficies adyacentes.
- SÓLO use la cuna en el corralito cuando esté conectado de forma segura.
- Si utiliza una sábana con la almohadilla, sólo use la suministrada por el Baby Trend® o una especialmente diseñada para ajustarse al tamaño del colchón de la cuna.
- NUNCA use la cuna en diferentes productos.

Copyright © 2024, Baby Trend Inc., All Rights Reserved. Todos los derechos reservados.

⚠ADVERTENCIA: NUNCA deje al niño solo.
⚠PELIGRO DE ASFIXIA: Portador puede volcarse en superficies blandas y asfixiarse. NUNCA colocar portador en camas, sofás, o en otras superficies blandas.

⚠ PELIGRO DE CAÍDA: Actividad del niño puede mover portador. NUNCA colocar portador en la parte superior de los mostradores, mesas, o cualquier otra superficie elevada. NUNCA utilice este portador como medio de transporte un bebé en un vehículo de motor. Los portabebés no destinados a su uso como dispositivos de retención infantil en los vehículos de motor.

- Para reducir el riesgo de SMIS, los pediatras recomiendan acostar a los niños sanos boca arriba para dormir, a menos que el médico indique lo contrario.
- PELIGRO DE CAÍDAS - Compruebe siempre que la cuna este bien encajado en la base / soporte; comprueba jalando hacia arriba en la cuna.
- El corralito, junto con las barandas laterales, deberán estar totalmente erguidos antes de usar. Asegúrese de que las trabas estén firmes.
- ¡Los cordones pueden causar estrangulamiento! NUNCA coloque elementos con cordones alrededor del cuello del niño, tales como cordones de capuchas o de chupetes. NUNCA cuelgue cordones sobre el corralito ni ate cuerdas a los juguetes.

  ADVERTENCIA: Es posible que se lastime al enredarse con los juguetes adheridos. Mantenga fuera del alcance del bebé.
- No use la cuna o colóquelo en el corralito cuando el bebé comienza a empujar hacia arriba con las manos y las rodillas.
- NUNCA coloque el producto cerca de ventanas donde el niño se pueda estrangular con cordones de persianas o cortinas.
- Siempre proporcione la supervisión necesaria para la seguridad continua de su niño, NUNCA deje al niño solo.

Copyright © 2024, Baby Trend Inc., All Rights Reserved. Todos los derechos reservados.

- NUNCA use bolsas de plástico para transporte u otras envolturas plásticas para cubrir el colchón no diseñadas o comercializadas para ese fin. Pueden causar asfixia.
- Coloque a un solo niño por vez en la cuna.
- NO use la cuna grande al usar la Cuna Portátil
- NUNCA coloque al niño debajo de la cuna.
- NUNCA guarde la cuna en el corralito mientras está en uso.
- La cuna grande deberá estar totalmente armada e instalada antes de usar.
- Para prevenir la acumulación de calor dentro del corralito y evitar que su hijo sufra calor en exceso, cuando utilice la cuna NUNCA utilice un dosel para la intemperie.
- NUNCA deje la Cuna Portátil colocado cuando el niño esté dentro del corralito. Sólo un niño a la vez puede usar el corralito.
- SIEMPRE asegúrese de que el corralito, el cambiador y la Cuna Portátil sean seguros controlando habitualmente, antes de colocar al niño, que cada pieza esté puesta de manera correcta y segura.
- NUNCA utilice este producto si hay sujeciones sueltas o ausentes, uniones flojas, piezas rotas o si la tela o la malla están rasgadas. Revise antes de armar y en forma periódica durante el uso. Si necesita repuestos, reparación o instrucciones, llame al servicio de atención al cliente de Baby Trend al 1-800-328-7363. NUNCA reemplace piezas.

Copyright © 2024, Baby Trend Inc., All Rights Reserved. Todos los derechos reservados.

⚠ ADVERTENCIA

⚠ ADVERTENCIA: **La inobservancia de las advertencias e instrucciones podría causar lesiones graves o la muerte.**

PELIGRO DE ASFIXIA:

Los niños se han asfixiado:

- En los espacios entre acolchado adicional y el lado de la cuna, y
- En colchones blandos

Utilice SÓLO la almohadilla suministrada de fábrica.
NUNCA agregue colchones, almohadas, edredones ni rellenos.
Para reducir el riesgo de SMIS, los pediatras recomiendan acostar a los niños sanos boca arriba para dormir, a menos que el médico indique lo contrario.

Copyright © 2024, Baby Trend Inc., All Rights Reserved. Todos los derechos reservados.

SET UP PORTABLE ROCKING LOUNGER
ARMADO DEL SILLA MECEDORA PORTAIL

ATTENTION: Playard must be fully assembled and securely locked before installing or using the Portable Rocking Lounger feature (See To Assemble Playard sections, page 13- 19).

ATENCIÓN: El corralito y cuna grande debe estar montado por completo y trabado en forma segura antes de instalar o usar la función de cuna portátil. (Consulte la sección Cómo montar el corralito y cuna grande, páginas 13- 19).

Portable Rocking Lounger Parts
Piezas de cuna

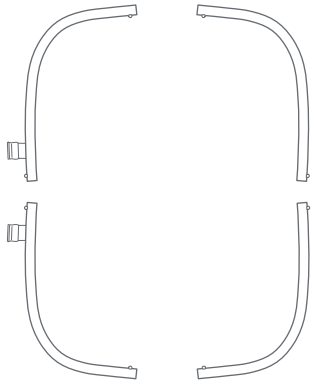

(4x) Portable Rocking Lounger Short Frames
(4x) Marcos de cuna cortos

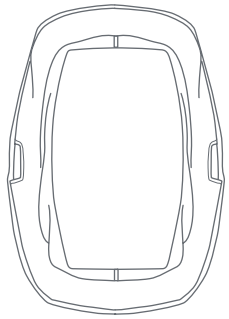

*Portable Rocking Lounger Parts
*Piezas de la cuna portátil

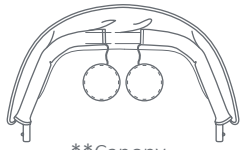

**Canopy
**Cubierta

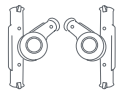

(2x) Canopy Connectors
(2x) Connecteurs de capote

Front bracket will have an "L" on the back
El soporte frontal tendrá una "L" en la parte posterior

Rear bracket will have a "R" on the back
El soporte trasero tendrá una "R" en la parte trasera

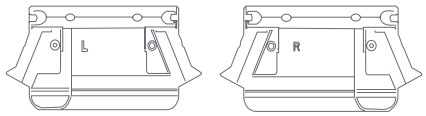

Front and Rear Main Bracket
(2x) Soporte principal

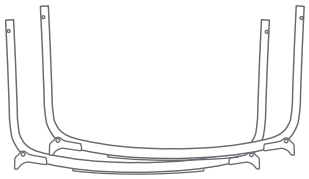

(2x) Cradle Bars
(2x) Barras de soporte

Copyright © 2024, Baby Trend Inc., All Rights Reserved. Todos los derechos reservados.

ASSEMBLY ENSAMBLAR

18) • Insert the canopy connector into the fabric covering as shown (Fig. 18a).

NOTE: Repeat this process for the other side.

• The connector must be exposed from the fabric (Fig. 18b). Ensure the top tube of the canopy connector is faced upward.

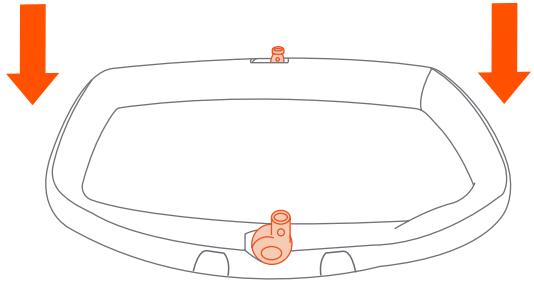

Fig. 18a

• Inserte la barra ensamblada con el conector de la capota en la cubierta de tela como se muestra (Fig. 18b).

NOTA: Repita este proceso para el otro lado.

• El conector debe estar expuesto de la tela (Fig. 18c). Asegúrese de que el tubo superior del conector de la cubierta esté orientado hacia arriba.

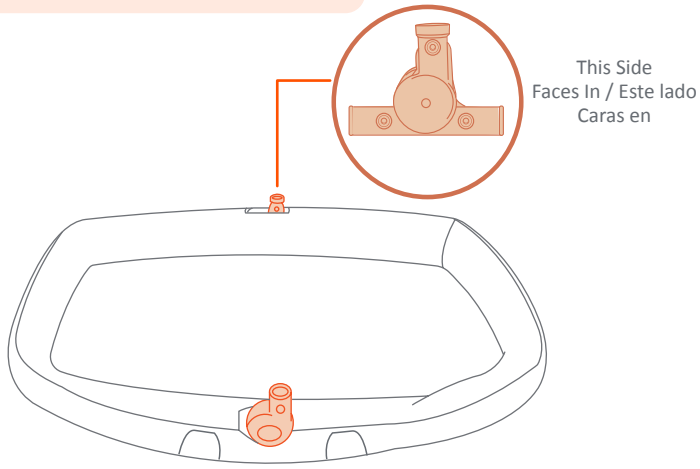

Fig. 18b

Copyright © 2024, Baby Trend Inc., All Rights Reserved. Todos los derechos reservados.

- Insert the two Portable Rocking Lounger short frame bars with the attached clip into the canopy connector as shown. Ensure the pin(s) are facing outward and it **"clicks"** into the canopy joint (Fig. 18c). Make sure the short frame bars are on the side of the fabric cover with the two openings. Slide the short frame bar clip through the opening.
- Repeat this process for the other side with the Portable Rocking Lounger short frame bars without the attached clip **NOTE: There are no openings on this side of the fabric cover.**

- Inserte las dos barras cortas del marco de la tumbona mecedora portátil con el clip adjunto en el conector del dosel como se muestra. Asegúrese de que los pasadores estén mirando hacia afuera y que encajen en la junta de la cubierta (Fig. 18c). Asegúrese de que las barras cortas del marco estén en el lado de la cubierta de tela con las dos aberturas. Deslice el clip de la barra del marco corto a través de la abertura.
- Repita este proceso para el otro lado con las barras cortas del marco de la tumbona mecedora portátil sin el clip adjunto. **NOTA:** No hay aberturas en este lado de la funda de tela.

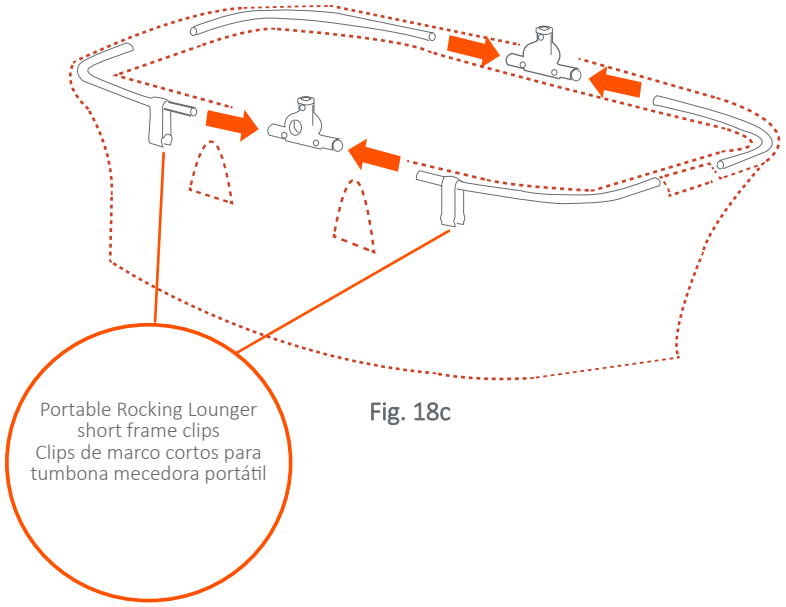

Fig. 18c

Copyright © 2024, Baby Trend Inc., All Rights Reserved. Todos los derechos reservados.

ASSEMBLY ENSAMBLAR

- Insert the left and right frame bars into each of the right and left ends of the Portable Rocking Lounger main brackets. Slide inward until they lock in place (Fig. 18d). **NOTE: From the back side, ensure that the pins "click" into the main bracket**

- Inserte las barras del marco izquierdo y derecho en cada uno de los extremos derecho e izquierdo de los soportes principales de la tumbona mecedora portátil. Deslícelos hacia adentro hasta que encajen en su lugar (Fig. 18d). **NOTA**: Desde la parte posterior, asegúrese de que los pasadores hagan clic en el soporte principal.

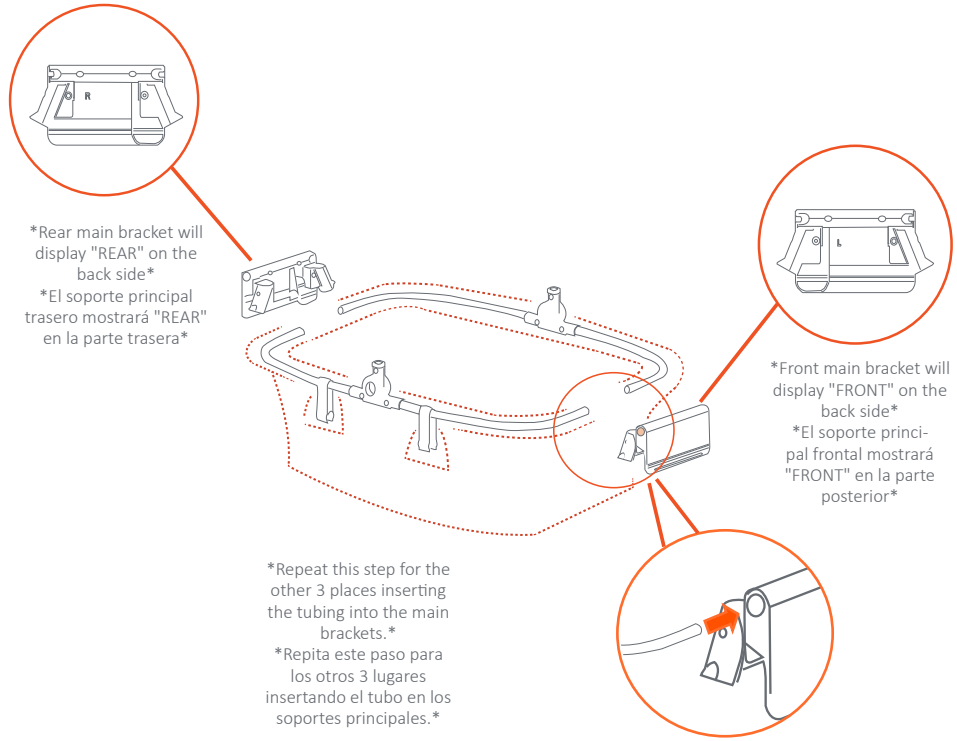

Fig. 18d

Copyright © 2024, Baby Trend Inc., All Rights Reserved. Todos los derechos reservados.

ACCESSORIES

Warnings for Toy Accessories including Toybar / Mobile / Canopy with toys:

⚠ WARNING:

- Possible entanglement injury.
- Keep out of baby's reach.
- Remove Toybar/Mobile/Canopy with toys when baby begins to push up on hands and knees. Recommended use from birth to 5 months.
- Toys are not intended to be mouthed by the baby and should be positioned clearly out of reach of the baby's face and mouth.
- ALWAYS attach all provided fasteners (strings, straps, clamps, etc.) tightly to playard according to these instructions. Check frequently.
- Do not add additional strings or straps to attach to any other crib or playpen.
- The Toybar/Mobile/Canopy with toys is intended for visual stimulation and not to be grasped by the child.

Copyright © 2024, Baby Trend Inc., All Rights Reserved. Todos los derechos reservados.

ACCESSORIOS:

Advertencias Accesorios de juguete, incluyendo Barra de juguetes / Móvil / Cubierta con juguetes:

⚠ ADVERTENCIA:

- Es posible que se lastime al enredarse.
- Mantenga fuera del alcance del bebé.
- Retire la barra/móvil/toldo con juguetes cuando el bebé comienza a empujar hacia arriba con las manos y las rodillas. Se recomienda su uso desde que nacen hasta los 5 meses.
- Los juguetes no están destinados a que el bebé se los lleve a la boca y deben ser colocados claramente fuera del alcance de la cara y la boca del bebé.
- Coloque SIEMPRE todos los sujetadores proporcionados (cuerdas, correas, abrazaderas, etc.) atados fuertemente al corralito de acuerdo con estas instrucciones. Revisar con frecuencia.
- No añada cuerdas o correas adicionales para unir a cualquier otra cuna o corralito.
- La barra/móvil/todo con juguetes está destinado a la estimulación visual y no a ser alcanzado por el niño.

Copyright © 2024, Baby Trend Inc., All Rights Reserved. Todos los derechos reservados.

CANOPY ASSEMBLY
ENSAMBLAJE DEL DOSEL

19) • **Canopy bar to joints:** Orient the two ends of the canopy bars to the joint holes. Press in firmly to complete the connection (Fig. 19a). **NOTE:** Ensure that the pins "click" into the canopy joints.

• **Barra del dosel a las uniones:** oriente los dos extremos de las barras del dosel hacia los orificios de las juntas. Presione firmemente para completar la conexión (Fig. 19a). **NOTA:** Asegúrese de que los pasadores hagan "clic" en las juntas de la capota.

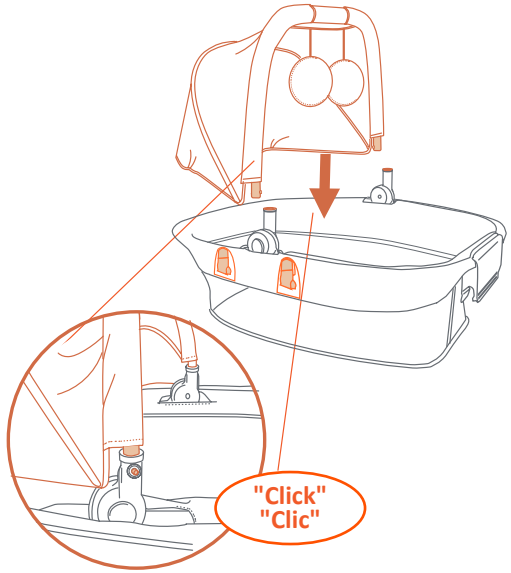

Fig. 19a

Copyright © 2024, Baby Trend Inc., All Rights Reserved. Todos los derechos reservados.

ASSEMBLY ENSAMBLAR

- **Secure the Canopy fabric:** Pull the fabric over the bassinet frame (Fig. 19b). Use the strap to secure the fabric over to the back side of the main bracket (Fig. 19c). **NOTE:** Ensure it wraps completely over the main bracket and its counterparts (Fig. 19d).
- **Canopy adjustment:** Push the buttons on the canopy joints to drop down or extend the canopy (Fig. 19e).

- Asegure la tela del dosel: tire de la tela sobre el armazón del moisés (Fig. 19b). Use la correa para asegurar la tela sobre el lado posterior del soporte principal (Fig. 19c). **NOTA**: Asegúrese de que envuelva completamente el soporte principal y sus contrapartes (Fig. 19d).
- **Ajuste de la capota:** Presione los botones en las articulaciones de la capota para bajar o extender la capota (Fig. 19e).

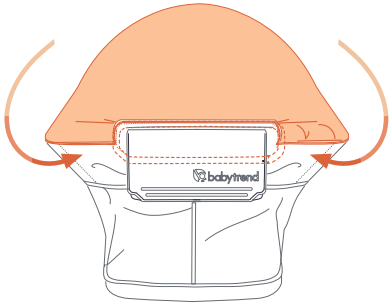

Fig. 19b

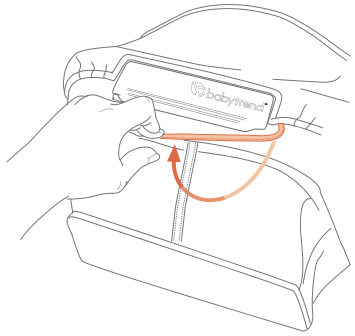

Fig. 19c

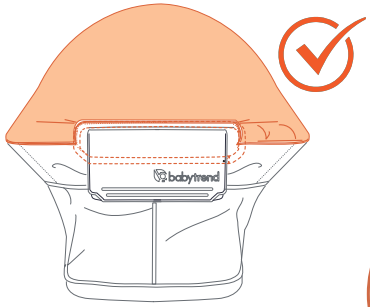

Fig. 19d

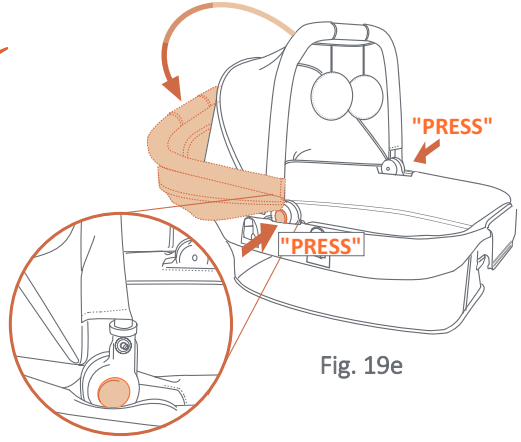

Fig. 19e

Copyright © 2024, Baby Trend Inc., All Rights Reserved. Todos los derechos reservados.

20) • **To insert the Portable Rocking Lounger Bars:** Open the 4 foot extensions on both Bars (Fig. 20a).

• Before inserting them into the housing check that the foot extensions all point inward as seen in the diagram (Fig. 20b).

• Insert the Bars into the housing by aligning the push pin with the hole (Fig. 20c). Ensure that the pins click into position (Fig. 20d).
NOTE: Look closely at the pin hole to be sure the push pin has completely come out of the hole. Repeat for all 4 connection points.

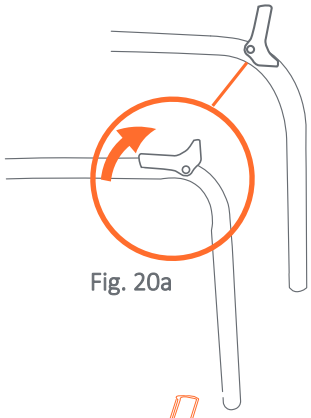

Fig. 20a

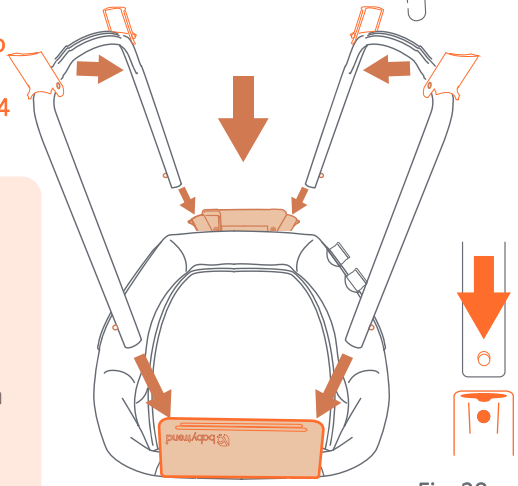

Fig. 20b

Fig. 20c

• **Para insertar las barras de soporte:** Abra las extensiones de 4 pies en ambas barras (Fig. 20a).

• Antes de insertarlos en la carcasa, compruebe que las extensiones de los pies estén todas orientadas hacia el interior, como se muestra en el diagrama (Fig. 20b).

• Inserte las barras en la carcasa alineando el pasador de empuje con el orificio (Fig. 20c). Asegúrese de que los pasadores encajen en su posición (Fig. 20d).
NOTA: Mire de cerca el orificio del pasador para asegurarse de que el pasador de empuje haya salido completamente del orificio. Repita para los 4 puntos de conexión.

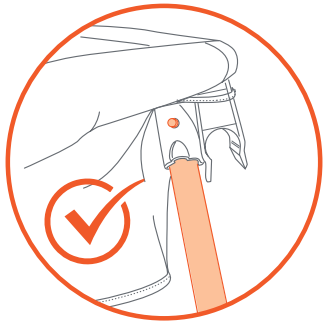

Fig. 20d

Copyright © 2024, Baby Trend Inc., All Rights Reserved. Todos los derechos reservados.

ASSEMBLY ENSAMBLAR

• Rotate the entire Portable Rocking Lounger and stand it on the foot extensions (Fig. 20e).
NOTE: The peg legs should be open on the Portable Rocking Lounger when placing baby to sleep.

• Gire toda la cuna y párate en las extensiones de pie (Fig. 20e).
NOTA: Las patas de palo deben estar abiertas en la cuna portátil cuando se acueste al bebé.

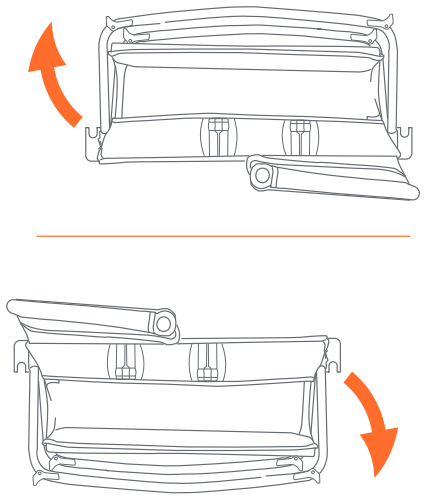

Fig. 20e

Copyright © 2024, Baby Trend Inc., All Rights Reserved. Todos los derechos reservados.

PORTABLE ROCKING LOUNGER FUNCTION
CUNA FUNCIÓN

- Turn the Portable Rocking Lounger over and close the 4 peg legs (Fig. 20f). Set Portable Rocking Lounger on a flat surface (Fig. 20g).
  NOTE: Rocking requires adult assistance and supervision, this is not an automatic rocking Portable Rocking Lounger (Fig. 20h).
  NEVER use Portable Rocking Lounger on raised surface such as Table, Bed or Chair. A fall can occur.

- Gire la cuna y cierre los 4 pies. (Fig. 20f). Ponga la cuna en una superficie plana (Fig. 20g).
  NOTA: Para mecerla, se necesita la ayuda y la supervisión de un adulto, no es una cuna que se mece automáticamente (Fig. 20h).
  NUNCA usa la Cuna en una superficie elevada tal como una Mesa, Cama o Silla. Se puede ocasionar una caída.

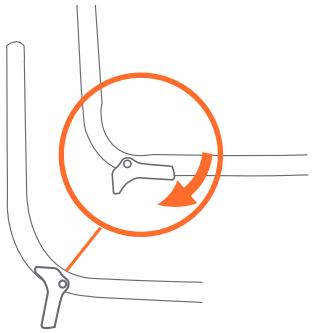

Fig. 20f

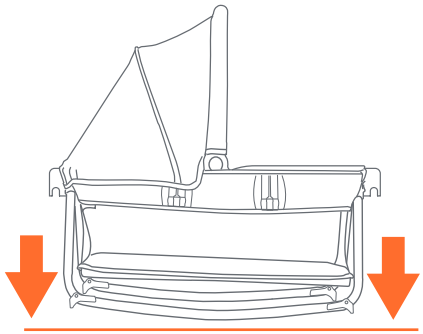

Fig. 20g

Manually Rock The Portable Rocking Lounger
Mece la cuna manualmente

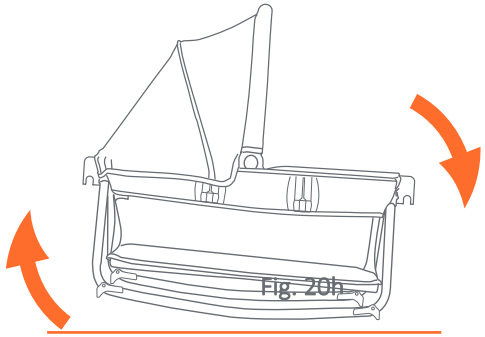

Fig. 20h

Copyright © 2024, Baby Trend Inc., All Rights Reserved. Todos los derechos reservados.

ASSEMBLY ENSAMBLAR

TO SECURE THE PORTABLE ROCKING LOUNGER TO THE PLAYARD
PARA ASEGURAR LA CUNA PORTÁTIL AL JUEGO

IMPORTANT! When the Portable Rocking Lounger is on the upper position, it must be secured to the playard frame by using the brackets provided.

¡IMPORTANTE! Cuando la cuna portátil está en la posición superior, debe asegurarse a la estructura del corralito (con el moisés de tamaño completo instalado) usando los botones a presión, las correas, los soportes provistos.

IMPORTANT! Portable Rocking Lounger goes on the left and changing table goes on the right of the playard.

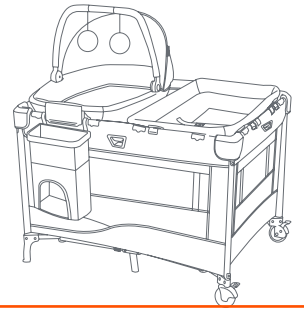

21) • First connect to the two side connectors to the shorter side of the Playard frame. Then, attach the 2 main brackets to the long side of the Playard frame (Fig. 21a).

NOTE: Ensure the front and back main brackets and the left side clips are completely pushed in the playard frame (Fig. 21b).

NOTE: Do NOT attach changing table to bassinet clips

- Alinee los 2 conectores principales con las barras del marco del corralito (con moisés de tamaño completo instalado) (Fig. 21a).

NOTA: Asegúrese de que los soportes principales delantero y trasero estén completamente empujados en el marco del corralito (Fig. 21b). **NO** use la cuna portátil en el corralito sin el moisés de tamaño completo y sin asegurar los soportes y las correas al corralito.

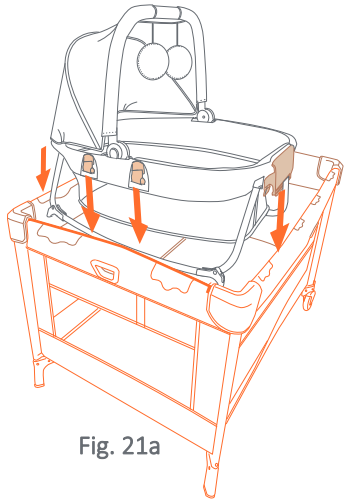

Fig. 21a

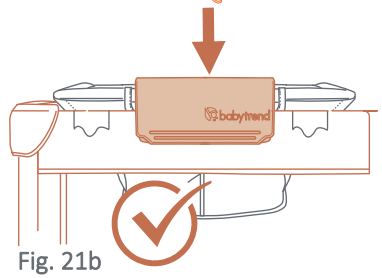

Fig. 21b

Copyright © 2024, Baby Trend Inc., All Rights Reserved. Todos los derechos reservados.

DIAPER STACKER
PORTAPAÑALES

22) • Connect the Diaper Stacker to the Playard by sliding the two (2) connecting clips over an open portion of the top rail of the Playard (Fig. 22).
NOTE: The Diaper Stacker can only be installed on open sides of the Playard where the connecting clips can easily be attached without interfering with other features.

- Conecte el organizador para padres/ portapañales al corralito deslizando los dos (2) ganchos de conexión sobre una parte abierta de la baranda superior del corralito (Fig. 22).
NOTA: El organizador para padres / portapañales solamente puede instalarse sobre lados abiertos del Corralito donde se pueden colocar fácilmente los ganchos de conexión sin interferir con otras funciones.

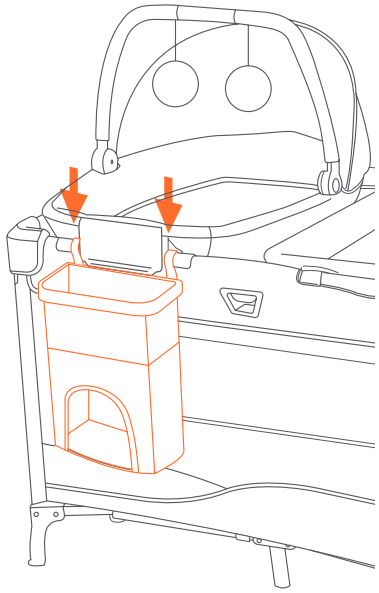

Fig. 22

Copyright © 2024, Baby Trend Inc., All Rights Reserved. Todos los derechos reservados.

ASSEMBLY ENSAMBLAR

TO REMOVE PORTABLE ROCKING LOUNGER
PARA QUITAR LA CUNA PORTÁTIL

⚠ WARNING: Care must be taken when folding and unfolding to prevent finger entrapment.
CAUTION: Do not allow children near while folding and unfolding.

⚠ ADVERTENCIA : Se debe ser prudente al plegar y desplegar para evitar que queden dedos atrapados.
PRECAUCIÓN: No permita que los niños se acerquen mientras pliega y despliega.

23) • Remove the Portable Rocking Lounger from the Playard and place on a flat surface (Fig. 23).

- Retire la cuna del corralito y colóquelo sobre una superficie plana (Fig. 23).

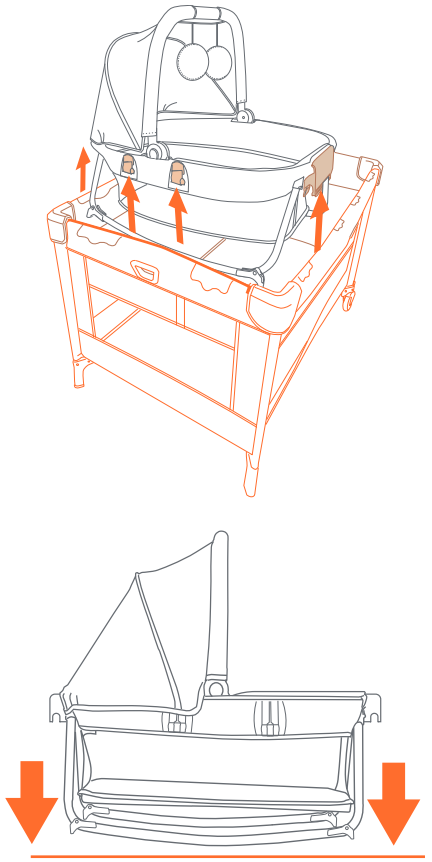

Fig. 23

Copyright © 2024, Baby Trend Inc., All Rights Reserved. Todos los derechos reservados.

MUSIC CENTER *ONLY INCLUDED WITH PY05XXXG*
CENTRO MUSICAL



Music Center
Only included with PY05XXXG

⚠ CAUTION: Keep batteries out of children's reach. To prevent battery leaks, which can burn skin and eyes:
- Remove batteries when storing product for a long time.
- Dispose of used batteries immediately.
- Always replace the entire set of batteries at one time
- Never mix old and new batteries, or batteries of different brands or types

⚠ PRECAUCIÓN: Mantenga las baterías fuera del alcance de los niños. Para evitar fugas de la batería, que pueden quemar la piel y los ojos:
- Retire las baterías cuando almacene el producto durante un período prolongado.
- Deseche las baterías usadas inmediatamente.
- Reemplace siempre todo el juego de baterías a la vez
- Nunca mezcle baterías viejas y nuevas, o baterías de diferentes marcas o tipos.

Copyright © 2024, Baby Trend Inc., All Rights Reserved. Todos los derechos reservados.

ASSEMBLY ENSAMBLAR

27) • The Music Center is designed to be attached to the playard's/bassinet's long rail (Fig 27).

• El Centro musical está diseñado para sujetarse a banda larga del corralito/camita (Fig 27).

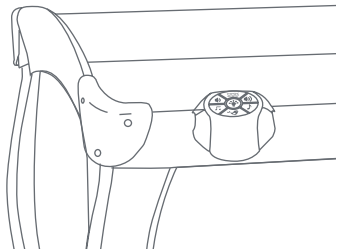

Music Operation
Funcionamiento de la música

28) • The Music Center requires 4 AA batteries (Fig 28).Unscrew the battery door screws and pull outward on the battery door. Install batteries as shown. Re-install battery door and secure with screws.

• El Centro musical requiere 4 pilas AA (Fig 28). Desenrosque los tornillos de la puerta de las pilas y ábrala hacia afuera. Instale las pilas como se indica. Instale nuevamente la puerta de las pilas y ciérrela con los tornillos.

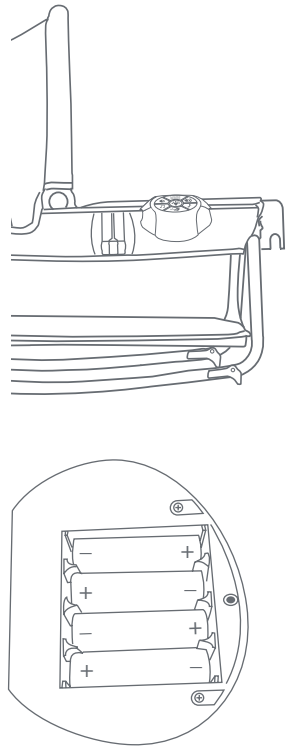

Fig. 28

Copyright © 2024, Baby Trend Inc., All Rights Reserved. Todos los derechos reservados.

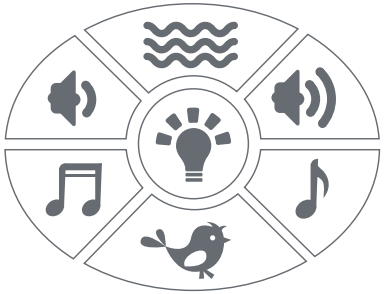

MUSIC
MELODÍA

VOLUME CONTROL
CONTROL DE VOLUMEN

NIGHT LIGHT
LUZ NOCTURNA

NATURE SOUNDS
SONIDOS DE LA NATURALEZA

VIBRATION
VIBRACIÓN

SLEEP MUSIC
SONIDOS DE LA DORMIR

To listen to MUSIC, press the MUSIC button. Press the button to change the song.

Para escuchar sonidos de la MELODÍA, oprima el botón MUSIC (MELODÍA). Puede usar el botón para cambiar de canción.

To listen to NATURE sounds, press the NATURE button. Press the button to change the sound.

Para escuchar sonidos de la NATURALEZA, oprima el botón NATURE (NATURALEZA). Puede usar el botón para cambiar de sonido.

To listen to SLEEP music, press the SLEEP button. Press the button to change the song.

Para escuchar sonidos de la DORMIR, oprima el botón SLEEP (DORMIR). Puede usar el botón para cambiar de canción.

Copyright © 2024, Baby Trend Inc., All Rights Reserved. Todos los derechos reservados.

ASSEMBLY ENSAMBLAR

These 2 buttons control the unit's volume.

Estos 2 botones de control de volumen de la unidad.

VIBRATION: To use the VIBRATION, press down VIBRATION button once to activate the speed, press again for faster speed. Press it again to reduce the speed.

VIBRACIONES: Para usar el botón de VIBRACIÓN, pulse el botón una vez para ajustar la velocidad, pulse de nuevo para una mayor velocidad. Pulse de nuevo para reducir la velocidad.

NIGHT LIGHT: To use the night light, press the NIGHT LIGHT button.

LUZ NOCTURNA: Para usar la luz nocturna, oprima el LUZ NOCTURNA botón.

Copyright © 2024, Baby Trend Inc., All Rights Reserved. Todos los derechos reservados.

FCC Statement

This device complies with Part 15 of the FCC rules. Operation is subject to the following two conditions:
1 this device may not cause harmful interference, and
2 this device must accept any interference received, including interference that may cause undesired operation.

⚠ WARNING: Changes or modifications to this unit not expressly approved by the party responsible for compliance could void the user's authority to operate the equipment.

NOTE: This equipment has been tested and found to comply with the limits for a Class B digital device, pursuant to Part 15 of the FCC Rules. These limits are designed to provide reasonable protection against harmful interference in a residential installation. This equipment generates, uses and can radiate radio frequency energy and, if not installed and used in accordance with the instructions, may cause harmful interference to radio communications.

However, there is no guarantee that interference will not occur in a particular installation. If this equipment does cause harmful interference to radio or television reception, which can be determined by turning the equipment off and on, the user is encouraged to try to correct the interference by one or more of the following measures:

- Reorient or relocate the receiving antenna.
- Increase the separation between the equipment and receiver.
- Connect the equipment into an outlet on a circuit different from that to which the receiver is connected.
- Consult the dealer or an experienced radio/TV technician for help.

Canada ICES-003 Statement

This Class B digital apparatus complies with Industry Canada Standard ICES-003.
Operation is subject to the following two conditions:
1 this device may not cause harmful interference, and
2 this device must accept any interference received, including interference that may cause undesired operation.

Copyright © 2024, Baby Trend Inc., All Rights Reserved. Todos los derechos reservados.

Declaración de la FCC

Este dispositivo cumple con las normas de la Parte 15 de la Comisión Federal de Comunicaciones (FCC). El funcionamiento está sujeto a las siguientes dos condiciones:
1 este dispositivo no puede producir interferencias perjudiciales y
2 este dispositivo debe aceptar cualquier interferencia que reciba, incluyendo las que puedan provocar un funcionamiento no deseado.

⚠ ADVERTENCIA: Los cambios o modificaciones realizados a esta unidad, sin la aprobación expresa de la parte responsable del cumplimiento, podrían invalidar la autorización del usuario para operar el equipo.

NOTA: este equipo ha sido probado y se ha encontrado que cumple con los límites de dispositivos digitales de Clase B, de conformidad con las Normas de la Parte 15 de la FCC. Estos límites han sido establecidos para brindar una protección razonable contra interferencias perjudiciales en una instalación residencial. Este equipo genera, utiliza y puede irradiar frecuencias de radio y, de no instalarse y utilizarse de conformidad con las instrucciones, podría causar interferencias perjudiciales en las comunicaciones de radio.

Sin embargo, no es posible garantizar que en una determinada instalación no se producirán interferencias. Si este dispositivo provoca interferencias dañinas a la recepción de radio o televisión, cuestión que puede determinarse encendiendo y apagando el dispositivo, se insta al usuario a que intente corregir la interferencia realizando uno o más de los procedimientos siguientes:

- Vuelva a orientar o colocar la antena de recepción.
- Aumente la separación entre el dispositivo y el receptor.
- Conecte el dispositivo a una toma de corriente diferente a la que se encuentra conectado el receptor.
- Consulte al distribuidor o a un técnico de radio o TV experimentado para pedirle ayuda.

Declaración ICES-003 de Canadá

Este dispositivos digitales de Clase B cumple con Norma ICES-003 de la Industria de Canadá. El funcionamiento está sujeto a las siguientes dos condiciones:
1 este dispositivo no puede producir interferencias perjudiciales y
2 este dispositivo debe aceptar cualquier interferencia que reciba, incluyendo las que puedan provocar un funcionamiento no deseado.

Copyright © 2024, Baby Trend Inc., All Rights Reserved. Todos los derechos reservados.

BABY TREND® CUSTOMER SERVICE

The Customer Service Department can be contacted at 1 (800) 328-7363 Monday through Friday between 8:00 a.m. and 4:30 p.m. (PST). Return Authorizations are required prior to returning product(s) to Baby Trend®.

BABY TREND® SERVICIO AL CLIENTE

El Departamento de Servicio al Cliente puede ser contactado a 1 (800) 328-7363 Lunes a viernes entre 8:00 a.m. y 4:30 p.m. (PST). Un numero de autorizacion es requerido antes de la devolución de los producto(s) a Baby Trend®.

Copyright © 2024, Baby Trend Inc., All Rights Reserved. Todos los derechos reservados.
Copyright © 2024, Baby Trend Inc., All Rights Reserved. Todos los derechos reservados.