WARRANTY

DO NOT RETURN YOUR PRODUCT TO THE STORE. PLEASE CONTACT BABY TREND® FOR REPLACEMENT PARTS, SERVICE AND REPAIR.

The Baby Trend® warranty covers workmanship defects within 1 year of purchase. Any product which has been subjected to misuse, abuse, abnormal use, excessive wear and tear, improper assembly, negligence, environmental exposure, alteration or accident, or has had its serial number altered or removed invalidates all claims against the manufacturer. Any damage to property during installation is the sole responsibility of the end user. Customer Service Department can be contacted at 1 (800) 328-7363 Monday through Friday between 8:00 a.m. and 4:30 p.m. (PST). Return Authorizations are required prior to returning product(s) to Baby Trend®. Please visit http://babytrend.com/pages/limited-warranty for complete warranty details.

GARANTIA

NO DEVUELVA SU PRODUCTO A LA TIENDA. POR FAVOR CONTACTE A BABY TREND® PARA PIEZAS DE REPUESTO, SERVICIO Y REPARACION.

La garantía de Baby Trend® cubre defectos de fábrica por 1 año después de la compra. Cualquier producto que haya sido sometido a uso inadecuado, abuso, uso anormal, desgaste excesivo, montaje incorrecto, negligencia, exposición ambiental, alteración o accidente, o cuyo número de serie haya sido alterado o removido, anula todos los reclamos contra el fabricante. Cualquier daño a la propiedad durante la instalación es la exclusiva responsabilidad del usuario final. El Departamento de Servicio al Cliente está disponible llamando al 1 (800) 328-7363, de lunes a viernes de 8:00 a. m. a 4:30 p. m. (PST). Se requiere una Autorización de Devolución antes de poder devolver el o los productos a Baby Trend®. Visite http://babytrend.com/pages/limited-warranty para conocer todos los detalles de la garantía.

babytrend®
Quality • Comfort • Style

Baby Trend, Inc.
13048 Valley Blvd.
Fontana CA 92335

1-800-328-7363
(8:00am ~ 4:30pm PST)
www.babytrend.com

Read all instructions BEFORE assembly and USE of product. KEEP INSTRUCTIONS FOR FUTURE USE.
Lea todas las instrucciones ANTES de armar y USAR el producto. CONSERVE LAS INSTRUCCIONES PARA USO FUTURO.
Lisez toutes les instructions du manuel AVANT l'assemblage ou L'UTILISATION de ce produit. CONSERVEZ CES INSTRUCTIONS POUR RÉFÉRENCE ULTÉRIEURE.

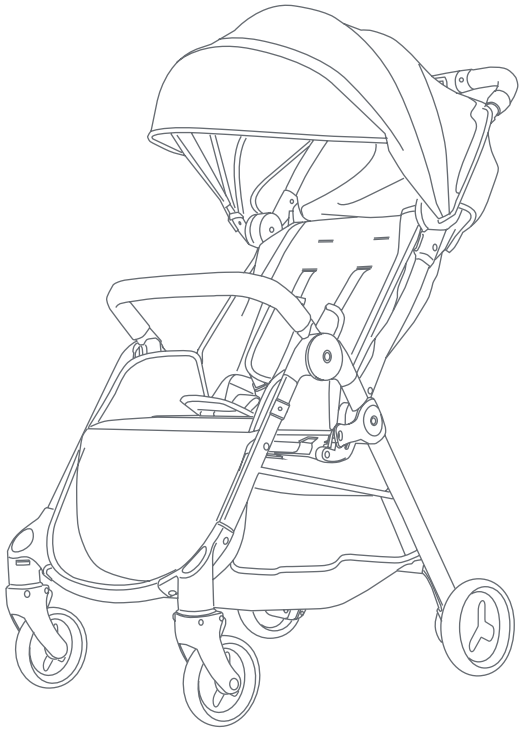

ST03XXXA
Gravity Fold Stroller
Instruction Manual
Manual de Instrucciones
Manuel d'instruction

babytrend®
Quality • Comfort • Style

PARTS

Check that you have all the parts for this model before assembling the stroller.

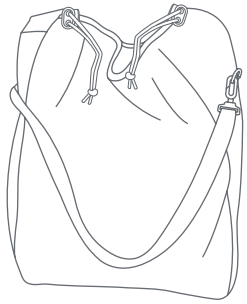

Carry / Tote bag

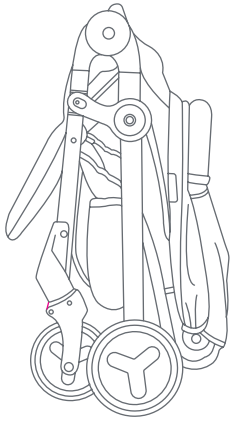

Compact Stroller

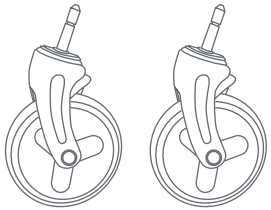

Front Wheels

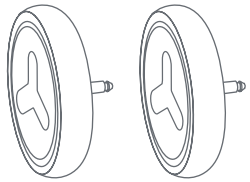

Rear Wheels

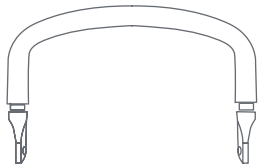

Bumper Bar

* Wheels style may vary.

Copyright © 2021, Baby Trend Inc., All Rights Reserved. Todos los derechos reservados. Tous droits réservés.

⚠ WARNING

⚠ WARNING: Please follow all of these instructions to ensure the safety of your child. Keep these instructions for future reference.

⚠ WARNING: Failure to follow these instructions could result in serious injury or death. Avoid serious injury from falling or sliding out, always use the safety harness and ensure that the children are properly positioned according to these instructions.

⚠ WARNING: Never leave children unattended.

⚠ WARNING: Care must be taken when folding and unfolding the stroller to prevent finger entrapment.

- **CAUTION:** This stroller is designed for one child only. Use with more than one child may cause an unbalanced condition which can injure/harm your child.
- Purses, shopping bags, parcels, diaper bags or accessory items may change the balance of the stroller and cause a hazardous, unstable condition.
- The maximum weight that can be carried in the storage basket is 5 lbs (2.26 kg). Excessive weight may cause a hazardous unstable condition to exist.
- Be certain the stroller is completely opened and locked in place before allowing a child near the stroller.
- The maximum weight capacity of this stroller is 45 lbs (20.41 kg) or 40 inches (101.6 cm). Additional weight will cause excessive wear and stress on the stroller and may cause a hazardous unstable condition to exist.
- **NEVER** use the stroller on stairways or escalators.
- **NEVER** use the stroller with roller skates, in-line skates, skateboards or bicycles.
- **NEVER** allow your stroller to be used as a toy.
- To clean use only mild household soap or detergent and warm water on a sponge or clean cloth.
- Check your stroller for loose screws, worn parts, torn material or stitching on a regular basis. Replace or repair parts as needed.
- Discontinue use of stroller should it malfunction or become damaged.

Copyright © 2021, Baby Trend Inc., All Rights Reserved. Todos los derechos reservados. Tous droits réservés.

IMPORTANT! To ensure safe operation of your product, please follow these instructions carefully. Please keep these instructions for future reference.

IMPORTANT! Before assembly and each use, inspect this product for damaged hardware, loose joints, missing parts or sharp edges. NEVER use if any parts are missing or broken.

IMPORTANT! Adult assembly is required.

TO UNFOLD STROLLER

⚠ **WARNING:** Care must be taken when unfolding the stroller to prevent finger entrapment.

CAUTION: Do not allow children near stroller while unfolding.

Unfold stroller as described in the following section :

Copyright © 2021, Baby Trend Inc., All Rights Reserved. Todos los derechos reservados. Tous droits réservés.

1) • Release the fold latch by pulling it outward (Fig. 1a). Pull upward on the stroller handle until the frame locks (Fig. 1b).
NOTE: The frame clicks into position when fully extended. The frame must lock (Fig. 1c).

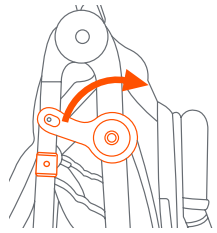

Fig. 1a

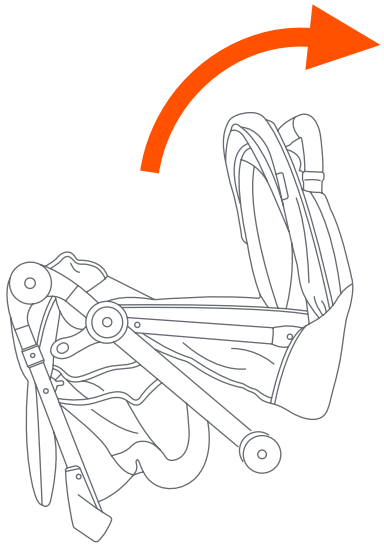

Fig. 1b

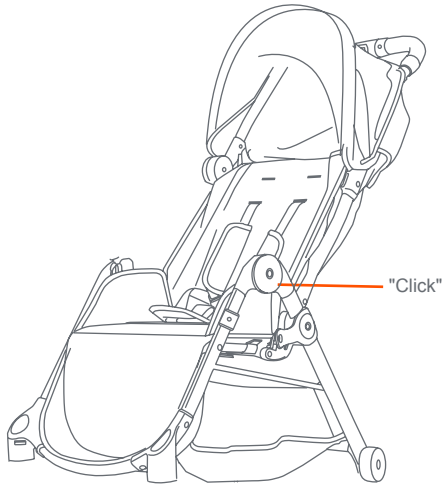

Fig. 1c

Copyright © 2021, Baby Trend Inc., All Rights Reserved. Todos los derechos reservados. Tous droits réservés.

FRONT WHEELS

To attach the wheels, unfold stroller as described in the following section:

2) • Lean the stroller backwards and push each front wheel assembly into the front wheel housing until they lock into place (Fig. 2).
NOTE: Pull on the wheel assembly to ensure that it is securely attached to the stroller.

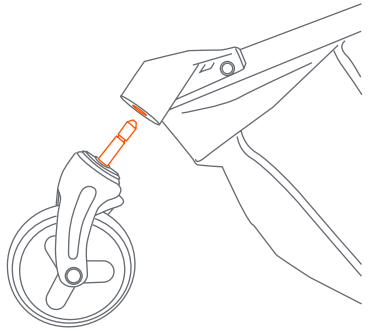

Fig. 2

REAR WHEELS

3) • Lean the stroller forward and press the rear wheel post into the rear frame hub until it clicks into place. Repeat for the other side (Fig. 3).
NOTE: Pull on the rear wheel to ensure that it is securely attached to the stroller.

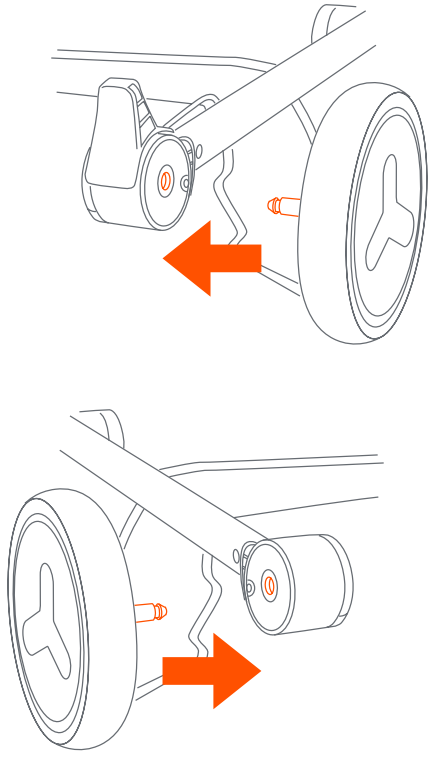

Fig. 3

Copyright © 2021, Baby Trend Inc., All Rights Reserved. Todos los derechos reservados. Tous droits réservés.

CANOPY

4) • **To open the canopy:** push forward on the front edge of the canopy while holding the rear of canopy in place (Fig. 4a).

• **To fold the canopy:** pull backwards on the front edge (Fig. 4b).

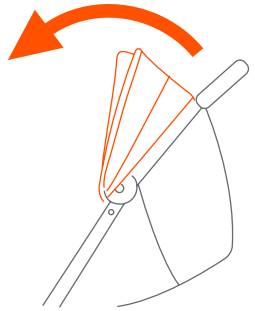

Fig. 4a

REMOVABLE BUMPER BAR

⚠ **WARNING: Do not use bumper bar to carry stroller with child inside.**

FALL HAZARD:
Bumper bar is not designed to support a car seat, stroller may become unstable.

5) • Attach the bumper bar by lining up anchors with the slots on the seat. Push until it clicks into place (Fig. 5a).
NOTE: The bumper bar must be securely attached before using this product.

• To access the child seat, press both buttons and pull out both sides to remove the bumper bar (Fig. 5b).

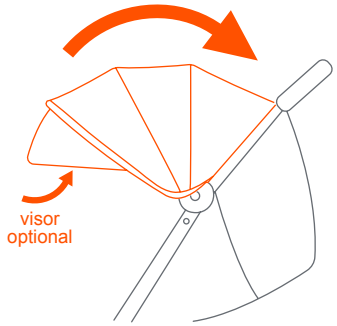

Fig. 4b

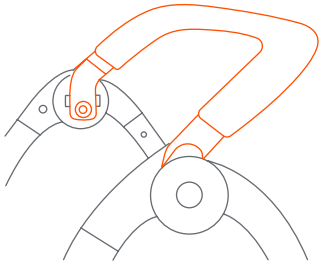

Fig. 5a

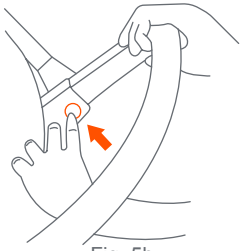

Fig. 5b

Copyright © 2021, Baby Trend Inc., All Rights Reserved. Todos los derechos reservados. Tous droits réservés.

SEATBACK POSITIONING

6) • To put seat into the upright position, press the clip ends together, hold the hoop to push the clip up and buckle the top straps (Fig. 6a).
NOTE: The upright position should be used only for a child that is at least 6 months old. Always re-adjust the safety harness, including the shoulder belts when repositioning the seatback.

• To recline the seat, release the top buckle, press the clip ends together and pull it down (Fig. 6b).

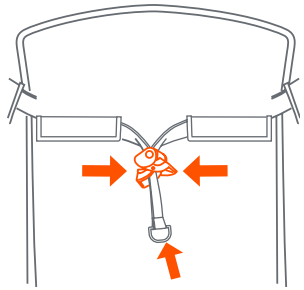

Fig. 6a

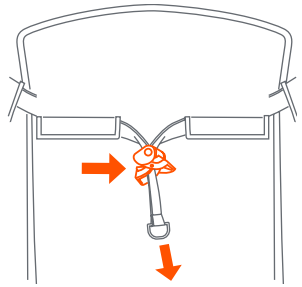

Fig. 6b

ADJUSTING THE LEG SUPPORT

7) • Lift to raise the leg support (Fig. 7a). To lower, pull the release bar underneath the leg support (Fig. 7b).

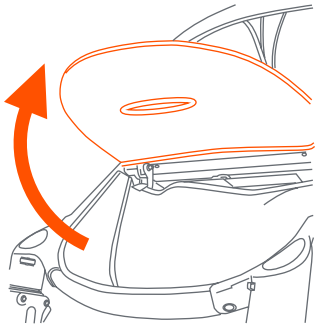

Fig. 7a

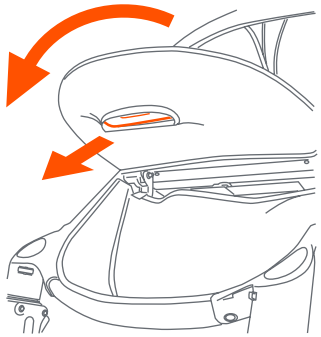

Fig. 7b

Copyright © 2021, Baby Trend Inc., All Rights Reserved. Todos los derechos reservados. Tous droits réservés.

STORAGE BASKET

8) • The storage basket is accessed from the stroller rear underneath the seat (Fig. 8).
NOTE: Placing the seat in the upright position (Fig. 6a), may help better access the storage basket.

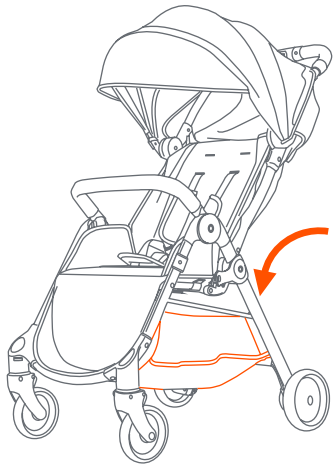

Fig. 8

ACCESSING THE WINDOW

9) • Use the hook and loop fasteners to open and close the view window (Fig. 9).

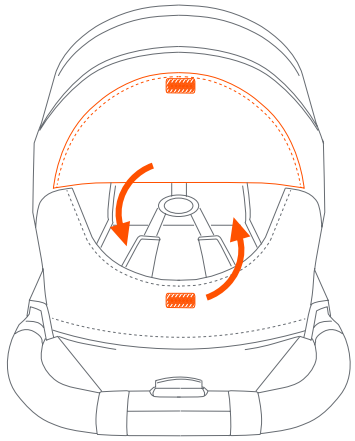

Fig. 9

Copyright © 2021, Baby Trend Inc., All Rights Reserved. Todos los derechos reservados. Tous droits réservés.

BRAKES

⚠ WARNING: Always set brakes when the stroller is not being pushed so that the stroller will not roll away. NEVER leave stroller unattended on a hill or incline as the stroller may slide down the hill.

10) • To engage brakes, apply light downward pressure to rotate the brake lever located on the frame behind the rear wheel. The stroller may require slight forward or rearward movement in order to line up the teeth on the brake with each wheel brake cluster (Fig. 10a).
NOTE: Gently attempt to roll the stroller forward to check that the stroller will not move. If applied correctrly the stroller will not roll.

• To release, gently rotate up on the brake lever (Fig. 10b).

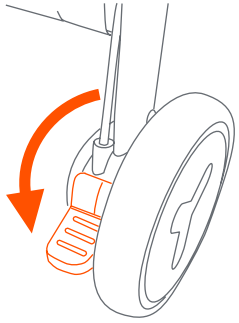

Fig. 10a

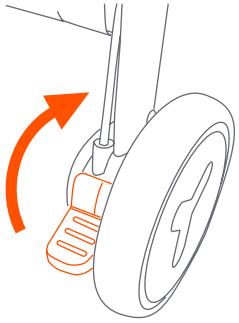

Fig. 10b

Copyright © 2021, Baby Trend Inc., All Rights Reserved. Todos los derechos reservados. Tous droits réservés.

TO SECURE THE CHILD

⚠ WARNING: Avoid serious injury from falling or sliding out. Always use the safety harness.

STRANGULATION HAZARD: Child can strangle in loose straps. Never leave child in seat when straps are loose or undone.

11) • **BUCKLE TYPE A:** Carefully place the child in the stroller seat and bring the safety harness around the child's waist and over the shoulders. Place the crotch strap between the child's legs. Connect the shoulder strap with the waist strap together as seen in Step A (Fig. 11a). Connect to the buckle on the crotch strap as seen in Step B (Fig 11b).

• Repeat on the opposing side to fully join all the 5-point harness straps together (Fig. 11c).

• Use the adjustable buckles to set the height of the shoulder straps and a comfortable fit on the waist (Fig. 11d).

BUCKLE TYPE A

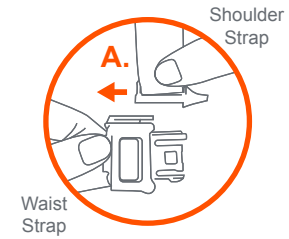

Fig. 11a

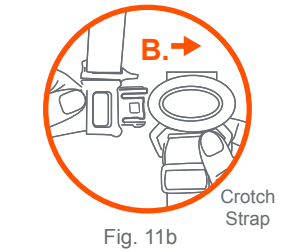

Fig. 11b

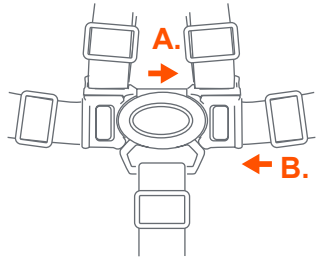

Fig. 11c

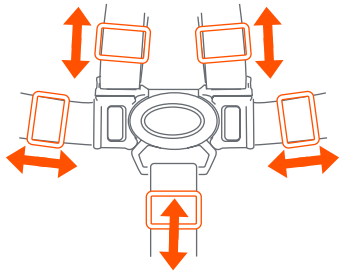

Fig. 11d

Copyright © 2021, Baby Trend Inc., All Rights Reserved. Todos los derechos reservados. Tous droits réservés.

- **BUCKLE TYPE B:** To secure the child, place the safety harness around the child's waist and over the shoulders. Place the crotch strap between the child's legs. Insert the male end of each shoulder/waist belt into the crotch buckle. Tighten all buckles to the proper fit for the child (Fig. 11e).

TO RELEASE THE CHILD

12) • Push button on center clasp, the harness buckles will pop free (Fig. 12).

BUCKLE TYPE A

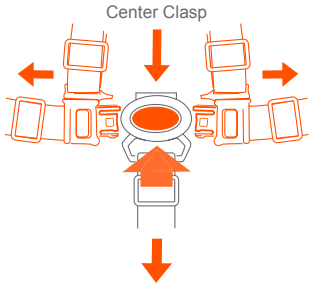

BUCKLE TYPE B

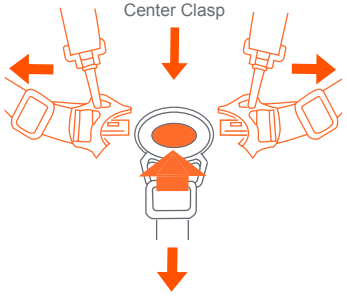

Fig. 12

BUCKLE TYPE B

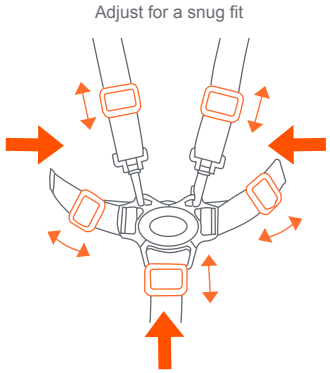

Fig. 11e

Copyright © 2021, Baby Trend Inc., All Rights Reserved. Todos los derechos reservados. Tous droits réservés.

TO ADJUST THE HARNESS

13) • Select the position that places the shoulder strap level with, or below, the top of the child's shoulders (Fig. 13a).

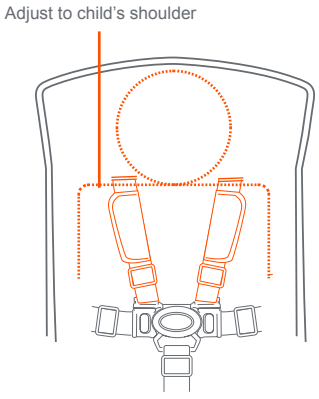

Fig. 13a

- Adjust the harness by pulling the anchor in or out through the adjustment slots (Fig. 13b).
  NOTE: May require you to grip and pull the anchor through the slots. Always ensure the anchor is flat against the seat backrest (Fig. 13c).

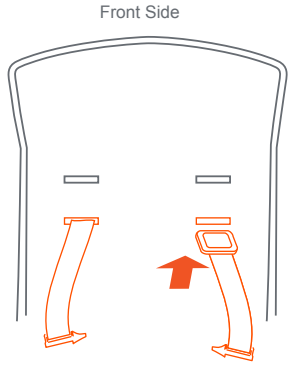

Fig. 13b

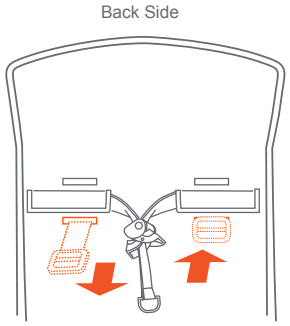

Fig. 13c

Copyright © 2021, Baby Trend Inc., All Rights Reserved. Todos los derechos reservados. Tous droits réservés.

TO FOLD STROLLER

⚠ WARNING: Care must be taken when folding the stroller to prevent finger entrapment.

CAUTION: Do not allow children near stroller while folding.

14) • Pull stroller backward several inches to rotate the front wheels to the front (Fig. 14a).

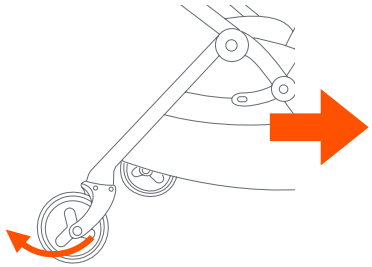

Fig. 14a

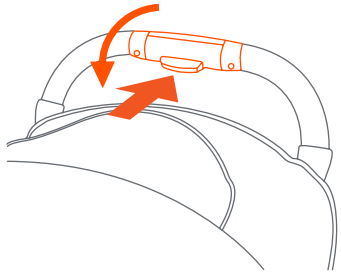

Fig. 14b

- Push in the large center button and rotate the handle forward (Fig. 14b) while pushing forward and downward on the stroller handle until the frame locks (Fig. 14c).

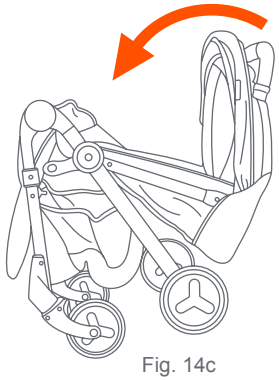

Fig. 14c

- Ensure the fold latch clicks and secures the stroller closed (Fig. 14d).
  NOTE: May require lifting up the sliding tab.

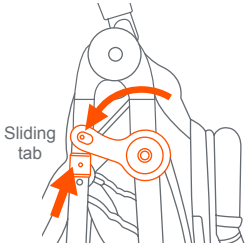

Fig. 14d

Copyright © 2021, Baby Trend Inc., All Rights Reserved. Todos los derechos reservados. Tous droits réservés.

FOLD / UNFOLD

- **Folded Stroller Carry Option 1:** Carry the stroller from the bumper bar (Fig. 14e).
  NOTE: Ensure the bumper bar is completely attached. Only for use when the stroller is folded.

- **Folded Stroller Carry Option 2:** Carry the stroller from the rear leg. Always grab the leg from the center of the tubing (Fig. 14f).
  NOTE: Only for use when the stroller is folded.

- **IMPORTANT:** To avoid finger injury, do not carry the stroller from any other areas.

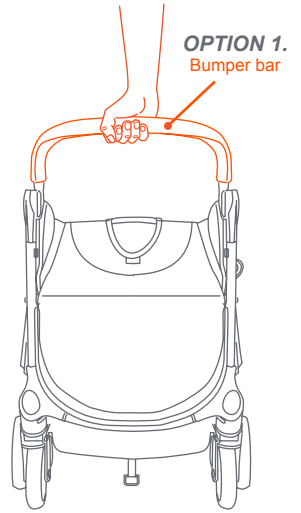

Fig. 14e

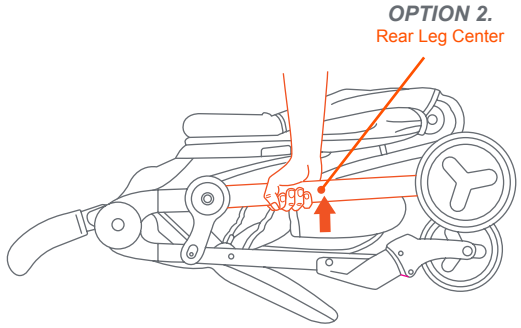

Fig. 14f

Copyright © 2021, Baby Trend Inc., All Rights Reserved. Todos los derechos reservados. Tous droits réservés.

TO UNFOLD STROLLER

⚠ WARNING: Care must be taken when unfolding the stroller to prevent finger entrapment.

CAUTION: Do not allow children near stroller while unfolding.

15) • Release the fold latch by pulling it outward (Fig. 15a).

• Using the handle lift upward on the stroller handle until the frame locks (Fig. 15b).
NOTE: The frame clicks into position when fully extended. The frame must lock (Fig. 15c).

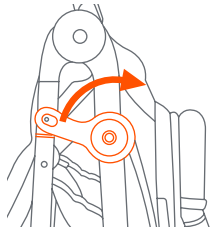

Fig. 15a

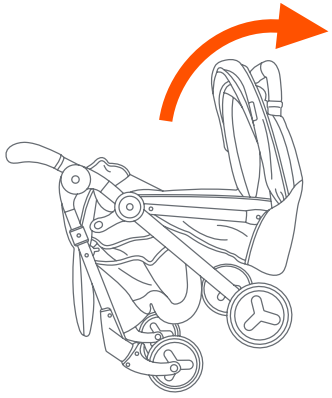

Fig. 15b

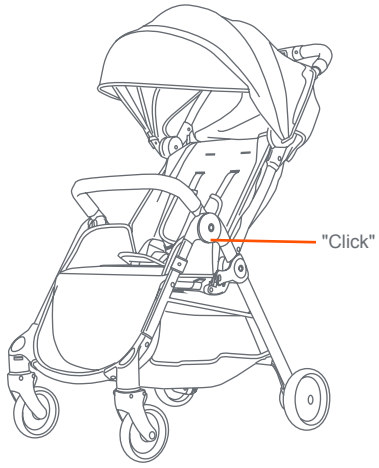

Fig. 15c

Copyright © 2021, Baby Trend Inc., All Rights Reserved. Todos los derechos reservados. Tous droits réservés.

CARRY BAG / TOTE BAG

⚠ WARNING: STRANGULATION HAZARD! Children have strangled in loose straps. Never leave child unattended when straps are loose or undone.

16) • Stretch the elastic opening of the tote bag, and place the stroller into the carry bag. Ensure that you put the stroller in wheels first. Tighten or losen the cording with the adjuster tab (Fig. 16).

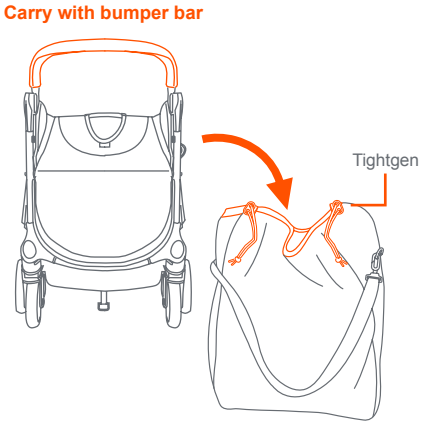

Fig. 16

SHOULDER STRAPS

17) • After setting the stroller neatly into the tote bag, locate the strap. Adjust the length as desired with the adjuster buckle (Fig. 17a). Always use the strap when carrying the stroller in the tote bag.

• Use the bag for transporting the stroller or for storing away the stroller.
NOTE: The strap on the tote bag is intended to be used on the shoulder (Fig. 17b). Store away the bag when not in use.

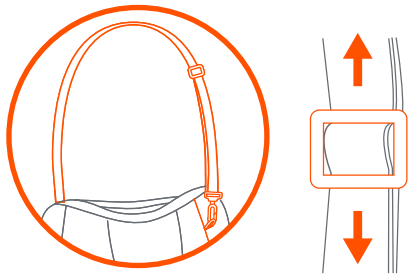

Fig. 17a

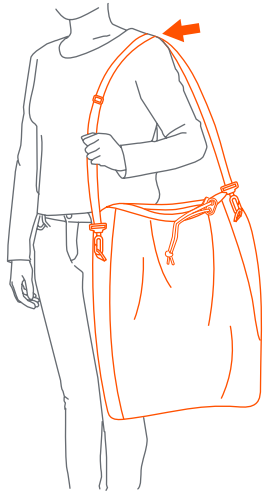

Fig. 17b

Copyright © 2021, Baby Trend Inc., All Rights Reserved. Todos los derechos reservados. Tous droits réservés.

FRONT WHEEL RELEASE

18) • **NOTE:** Remove the wheels for storage or replacement: Press the release latch and pull the wheels out (Fig. 18).

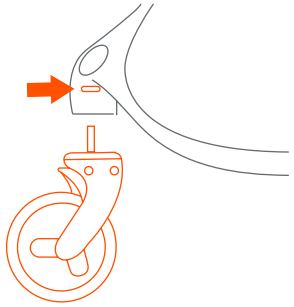

Fig. 18

REAR WHEEL RELEASE

19) • **NOTE:** Remove the wheels for storage or replacement: Press the release latch and pull the wheels out (Fig. 19).

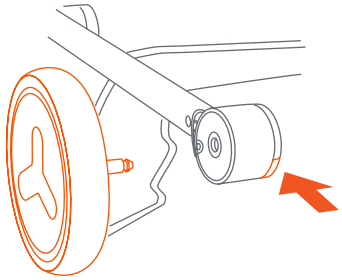

Fig. 19

SEAT FABRIC SNAP BUTTTONS

20) • Check both sides of the seat fabric to ensure it is properly attached.
NOTE: If assembly needed, press the snap buttons on the fabric onto the snap buttons on the frame (Fig. 20).

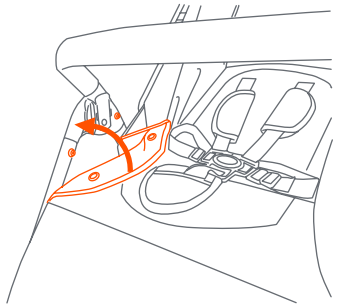

Fig. 20

Copyright © 2021, Baby Trend Inc., All Rights Reserved. Todos los derechos reservados. Tous droits réservés.

MAINTENANCE

SEAT FABRIC SUPPORT

21) • Underneath the seat, ensure that the straps are both pulled tightly and always attached with the hook and loop fasteners (Fig. 21).

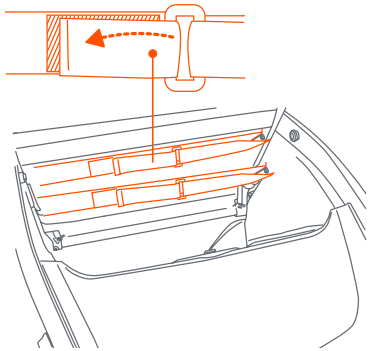

Fig. 21

Copyright © 2021, Baby Trend Inc., All Rights Reserved. Todos los derechos reservados. Tous droits réservés.

CANOPY FABRIC

22) • If assembly needed, attach all the hook and loop fasteners. Attach the long fasters on both canopy sides. Then attach the two small ones on the lower canopy sides. Lastly attach the two small ones on the back of the canopy to the seat back (Fig. 22).

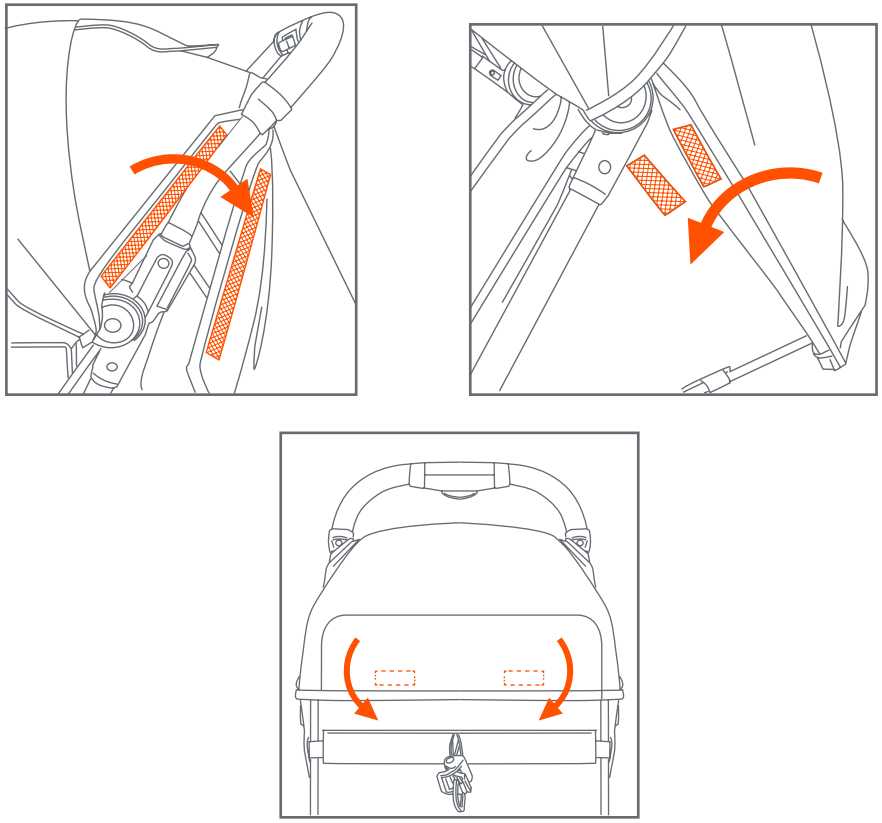

Fig. 22

Copyright © 2021, Baby Trend Inc., All Rights Reserved. Todos los derechos reservados. Tous droits réservés.

HARNESS COVERS

23) • If assembly needed, insert the harness covers through the strap (Fig. 23).

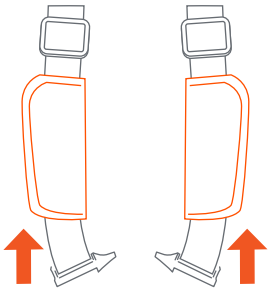

Fig. 23

CARE AND MAINTENANCE

- **Cleaning Seat Pad:** Spot clean only - Surface wash small spots with mild solution of soap and water. Rinse with water to remove soap solution. Wipe or air dry.

- **Cleaning Stroller:** Surface wash stroller frame, plastic parts and fabric with mild solution of soap and water. Wipe surfaces with water to remove soap solution. Wipe or air dry.

- Check your stroller for loose screws, worn parts, torn material or stitching on a regular basis. Replace or repair parts as needed.

Copyright © 2021, Baby Trend Inc., All Rights Reserved. Todos los derechos reservados. Tous droits réservés.

PIEZAS

Verifique que tenga todas las piezas para este modelo antes de montar el carrito.

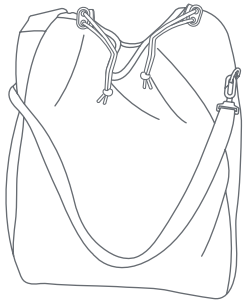

Bolso de guardado

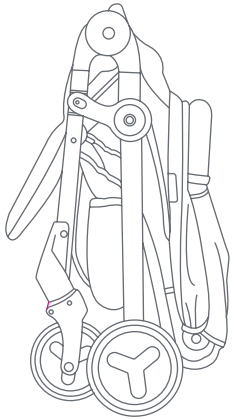

Carriola compacta

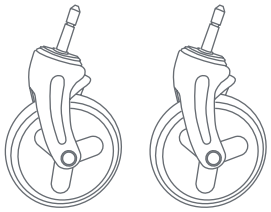

Ruedas delanteras

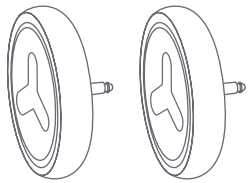

Ruedas traseras

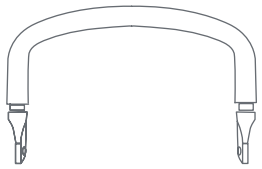

Barra Frontal

* Los estilos de las ruedas pueden variar.

Copyright © 2021, Baby Trend Inc., All Rights Reserved. Todos los derechos reservados. Tous droits réservés.

⚠ ADVERTENCIA

⚠ ADVERTENCIA: Por favor, siga todas estas instrucciones para garantizar la seguridad de su hijo. Conserve estas instrucciones para referencia futura.

⚠ ADVERTENCIA: El incumplimiento de estas instrucciones podría ocasionar una lesión grave o la muerte. Evite lesiones graves por caídas o resbalones. Siempre use el arnés de seguridad y asegúrese de que los niños estén ubicados correctamente de acuerdo a estas instrucciones.

⚠ ADVERTENCIA: Nunca pierda de vista a los niños.

⚠ ADVERTENCIA: Se debe ser prudente al plegar y desplegar el carrito para evitar que queden dedos atrapados.• PRECAUCIÓN: Este carrito está diseñado para un niño solamente. El uso con más de un niño podría provocar inestabilidad y lesionar o dañar a su hijo.

- **PRECAUCIÓN:** Este carrito está diseñado para un niño solamente. El uso con más de un niño podría provocar inestabilidad y lesionar o dañar a su niño.
- Los bolsos, bolsas de compras, paquetes, bolsas de pañales o artículos accesorios podrían cambiar el equilibrio del carrito y una condición de inestabilidad peligrosa.
- El peso máximo que se puede llevar en la canasta de almacenamiento es de 5 libras (2.26 kg). El exceso de peso podría ocasionar una inestabilidad peligrosa.
- Procure que el carrito esté completamente abierto y bien trabado antes de permitir que un niño se acerque al mismo.
- La capacidad máxima de peso de este carrito es de 45 libras (20.41 kg) o 40 pulgadas (101.6 cm). El peso adicional causará un desgaste y tensión excesivos en el carrito y podrían provocar una inestabilidad peligrosa.
- **NUNCA** use el carrito en escaleras mecánicas o comunes.
- **NUNCA** use el carrito con patines de ruedas, patines en línea, monopatines o bicicletas.
- **NUNCA** permita el uso de su carrito como un juguete.
- Para limpiarlo, use solamente jabón doméstico o detergente suaves y agua tibia en una esponja o trapo limpio.
- Verifique con frecuencia que su carrito no tenga tornillos sueltos, piezas gastadas, materiales o costuras rasgados. Reemplace o repare las piezas conforme sea necesario.
- Deje de usar el carrito si presenta fallas o daños.

Copyright © 2021, Baby Trend Inc., All Rights Reserved. Todos los derechos reservados. Tous droits réservés.

¡IMPORTANTE! Para asegurar el funcionamiento seguro de su carrito, siga estas instrucciones cuidadosamente. Por favor, conserve estas instrucciones para referencia futura.

¡IMPORTANTE! Antes del montaje y de cada uso, inspeccione el producto para detectar daños en el equipo, uniones sueltas, piezas faltantes o bordes filosos. NUNCA use el carrito con piezas faltantes o rotas.

¡IMPORTANTE! Se requiere el montaje por parte de un adulto.

PARA DESPLEGAR EL CARRITO

⚠ ADVERTENCIA: Se debe ser prudente al desplegar el carrito para evitar que queden dedos atrapados.

PRECAUCIÓN: No permita que los niños se acerquen al carrito mientras lo despliega.

Copyright © 2021, Baby Trend Inc., All Rights Reserved. Todos los derechos reservados. Tous droits réservés.

Despliegue el carrito como se describe en la siguiente sección:

1) • Libere el pestillo jalando de él hacia afuera (Fig. 1a). Empuje el mango de la silla de bebé hacia arriba hasta que la estructura se trabe (Fig. 1b).
NOTA: El armazón se traba cuando está completamente extendido. El armazón debe trabarse (Fig. 1c).

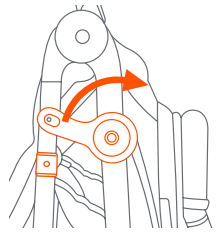

Fig. 1a

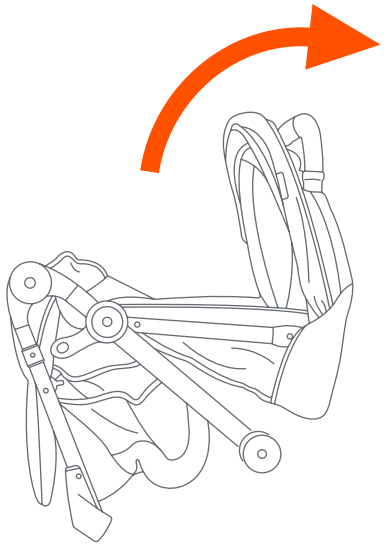

Fig. 1b

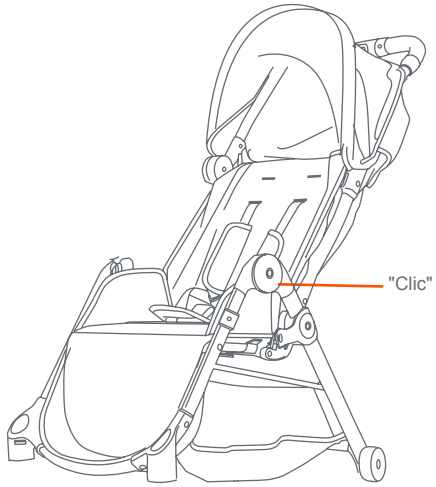

Fig. 1c

Copyright © 2021, Baby Trend Inc., All Rights Reserved. Todos los derechos reservados. Tous droits réservés.

RUEDAS DELANTERAS

Para colocar las Ruedas Delanteras, despliegue el carrito como se describe en la siguiente sección:

2) • Incline el carrito hacia atrás y empuje cada montaje de la rueda delantera hacia la arandela de la rueda delantera hasta que se traben (Fig. 2a). Repita el mismo procedimiento
NOTA: Tire del montaje de la rueda para cerciorarse de que esté sujeto de manera segura al carrito.

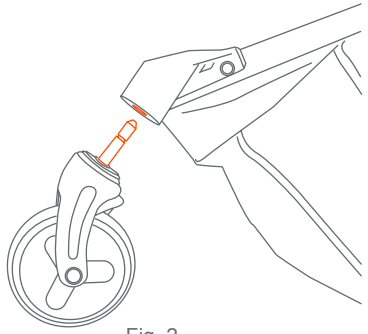

Fig. 2

RUEDAS TRASERAS

3) • Incline el carrito hacia delante y presione el poste de la rueda trasera dentro del cubo del armazón trasero hasta que se trabe y haga clic (Fig. 3). Repita el mismo procedimiento del otro lado.
NOTA: Tire de la rueda trasera para cerciorarse de que esté sujeta de manera segura al carrito.

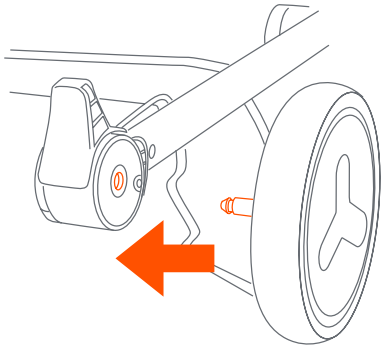

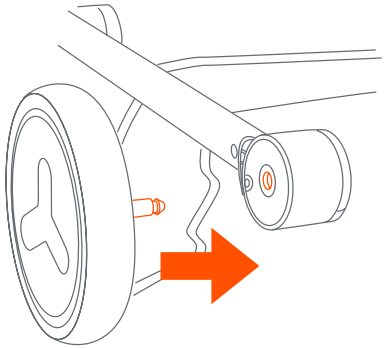

Fig. 3

Copyright © 2021, Baby Trend Inc., All Rights Reserved. Todos los derechos reservados. Tous droits réservés.

CUBIERTA

4) • **Para abrir la cubierta:** empuje hacia delante el borde delantero de la cubierta mientras sostiene la parte trasera de la misma en su sitio (Fig. 4a).

• **Para plegar la cubierta:** empuje hacia atrás el borde delantero (Fig. 4b).

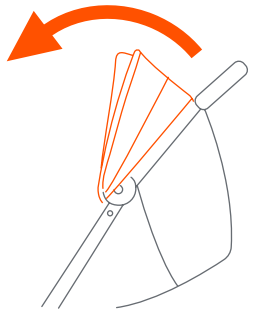

Fig. 4a

BARRA DE PARACHOQUES EXTRAÍBLE

⚠ **ADVERTENCIA: No use la barra frontal para trasladar el cochecito para estando el niño adentro.**

RIESGO DE CAIDA:
La barra parachoques no está diseñada para soportar una sillita de bebé para automóviles, el carrito podría volverse inestable.

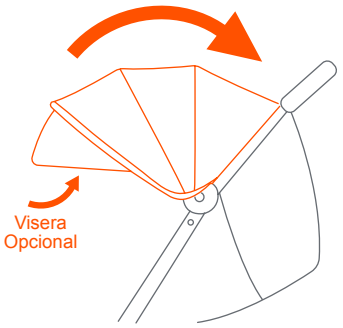

Fig. 4b

5) • Coloque la barra frontal alineando los anclajes con las ranuras de la sillita. Empuje hasta que encaje (Fig. 5a).
NOTA: la barra frontal debe estar sujeta de manera segura antes de poder usar el producto.

• Para acceder al asiento para niños, presione ambos botones y tire hacia fuera de ambos lados para retirar la barra parachoques (Fig. 5b).

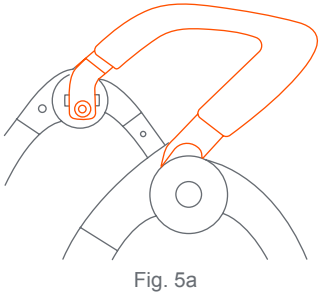

Fig. 5a

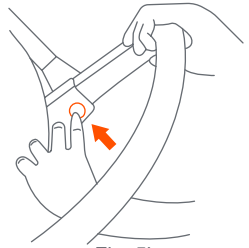

Fig. 5b

Copyright © 2021, Baby Trend Inc., All Rights Reserved. Todos los derechos reservados. Tous droits réservés.

PARA AJUSTAR EL ASIENTO

6) • Para poner el asiento en la posición vertical, presione los extremos de lapresilla juntos, sostenga el aro y empuje hacia arriba, abroche las correas superiores (Fig 6a).
NOTA: La posición erguida se debe usar únicamente para un niño de al menos 6 meses. Al reposicionar el respaldo, siempre vuelva a ajustar el arnés de seguridad, incluyendo los cinturones del hombro.

• Para reclinar el asiento, libere la hebilla superior, presione los extremos de la presilla juntos y tire hacia abajo (Fig. 6b).

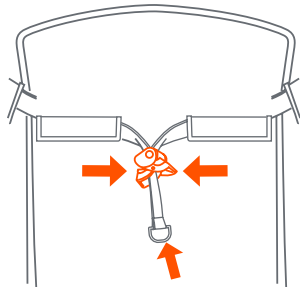

Fig. 6a

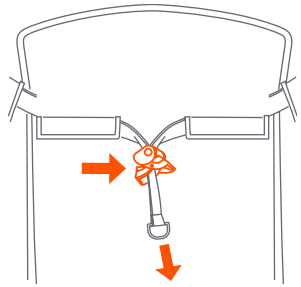

Fig. 6b

AJUSTE DEL SOPORTE PARA LAS PIERNAS

7) • Levante para elevar el soporte de las piernas (Fig. 7a). Para bajar la posición, tire de la barra de liberación que se encuentra debajo del soporte para las piernas (Fig. 7b).

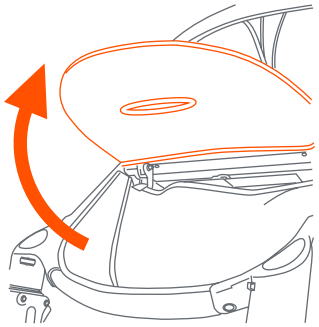

Fig. 7a

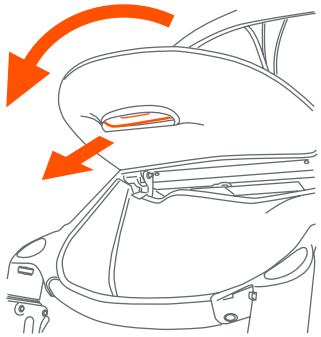

Fig. 7b

Copyright © 2021, Baby Trend Inc., All Rights Reserved. Todos los derechos reservados. Tous droits réservés.

MONTAJE

LA CANASTA

8) • A la canasta de almacenamiento se accede desde la parte trasera del carrito, debajo del asiento (Fig. 8).
NOTA: Colocar el asiento en la posición erguida (Fig. 6a), puede ayudar a acceder mejor a la canasta de almacenamiento.

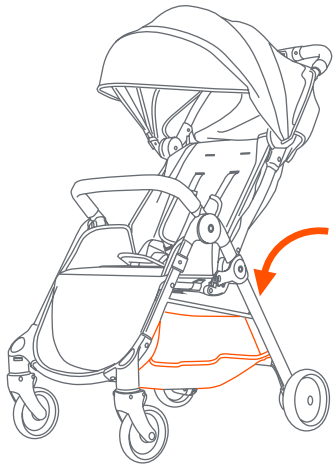

Fig. 8

ACCESO A LA VENTANA

9) • Use los sujetadores de gancho y lazo para abrir y cerrar la ventana visora (Fig. 9).

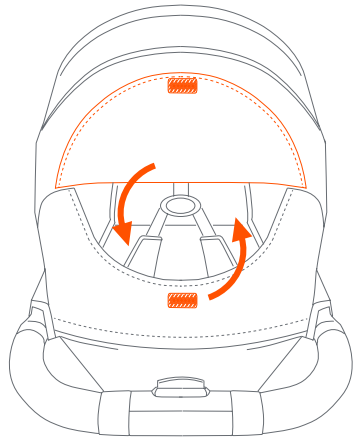

Fig. 9

Copyright © 2021, Baby Trend Inc., All Rights Reserved. Todos los derechos reservados. Tous droits réservés.

FRENOS

⚠ ADVERTENCIA:

Siempre aplique los frenos cuando el carrito no esté siendo empujado, para impedir que ruede fuera de su alcance. Nunca deje el carrito desatendido en una colina o pendiente, ya que podría deslizarse pendiente abajo.

10) • Para colocar los frenos, presione levemente hacia abajo para hacer girar la palanca de freno ubicada en el marco detrás de la rueda trasera. Puede ser necesario mover la silla de bebé hacia adelante o hacia atrás de manera sutil para alinear los dientes del freno con el espacio para freno de cada rueda (Fig. 10a).
NOTA: De manera sutil, intente mover la silla de bebé hacia adelante para verificar que no sea posible hacerlo.

• Para soltarlos, gire suavemente la palanca del freno (Fig. 10b).

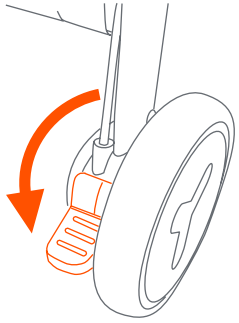

Fig. 10a

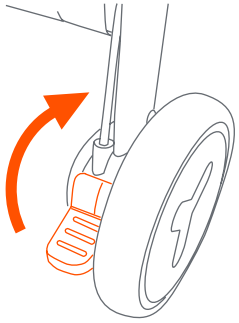

Fig. 10b

Copyright © 2021, Baby Trend Inc., All Rights Reserved. Todos los derechos reservados. Tous droits réservés.

SEGURIDAD

PARA ASEGURAR AL NIÑO

⚠ ADVERTENCIA:

Evite lesiones graves por caídas o resbalones. Siempre use el arnés de seguridad.

PELIGRO DE ESTRANGULAMIENTO:

El niño se puede estrangular con las correas sueltas. Nunca deje al niño en el asiento cuando las correas estén sueltas o sin terminar de colocar.

11) • **TIPO DE HEBILLA - A:** Coloque cuidadosamente al niño en el asiento del carrito y pase el arnés de seguridad por la cintura del niño y por encima de los hombros. Coloque la correa de la entrepierna entre las piernas del niño. Conecte la cinta que se encuentra a la altura del hombro con la que se encuentra a la altura de la cintura, como se ve en el paso A (Fig. 11a). Conecte con la hebilla de la cinta que se encuentra a la altura de la entrepierna, como se ve en el paso B (Fig. 11b).

• Repita el proceso del lado opuesto para unir los 5 puntos de las cintas del arnés (Fig. 11c).

• Use las hebillas ajustables para fijar la altura de las correas del hombro y un ajuste cómodo en la cintura (Fig. 11d).

TIPO DE HEBILLA - A

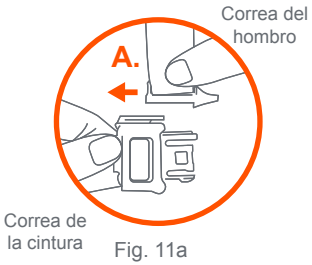

Fig. 11a

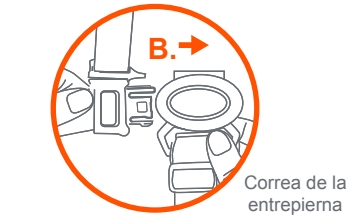

Fig. 11b

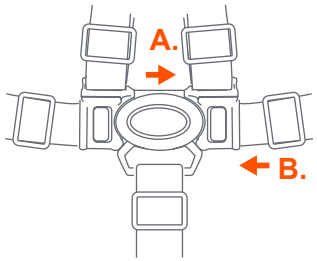

Fig. 11c

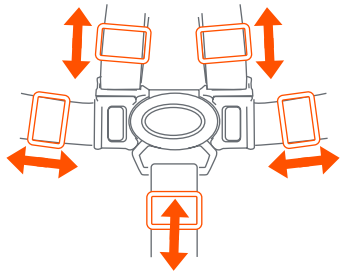

Fig. 11d

Copyright © 2021, Baby Trend Inc., All Rights Reserved. Todos los derechos reservados. Tous droits réservés.

- **TIPO DE HEBILLA - B:** Para asegurar al niño, coloque el arnés de seguridad alrededor de la cintura del niño y sobre los hombros. Coloque la correa de la entrepierna entre las piernas del niño. Introduzca el extremo macho del cinturón de cada hombro o de la cintura en la hebilla de la correa de la entrepierna. Apriete todas las hebillas para ajustarlas adecuadamente para el niño (Fig. 11e).

TIPO DE HEBILLA - B

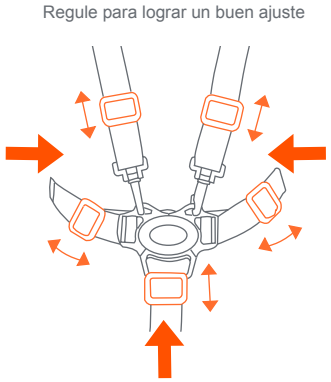

Fig. 11e

PARA SOLTARLAS AL NIÑO

12) • Presione el botón en la presilla central para destrabar las hebillas del arnés (Fig. 12).

TIPO DE HEBILLA - A

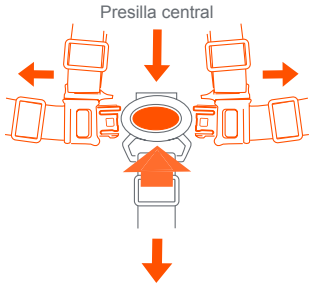

TIPO DE HEBILLA - B

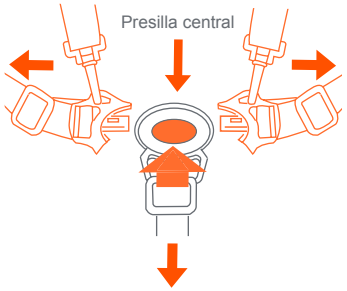

Fig. 12

Copyright © 2021, Baby Trend Inc., All Rights Reserved. Todos los derechos reservados. Tous droits réservés.

SEGURIDAD

PARA AJUSTAR EL ARNÉS

13) • Ajuste el arnés de modo que esté ceñido alrededor de la cintura del niño y por encima de sus hombros (Fig. 13a).

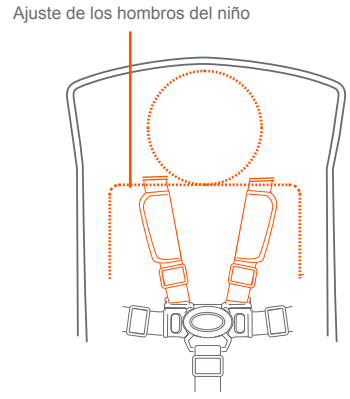

Fig. 13a

- Para ajustar el arnés, tire del anclaje hacia dentro o fuera por las ranuras de ajuste (Fig. 13b).
  NOTA: Es posible que tenga que agarrar y tirar del anclaje por las ranuras. Siempre asegúrese de que el anclaje esté plano contra el respaldo del asiento (Fig. 13c).

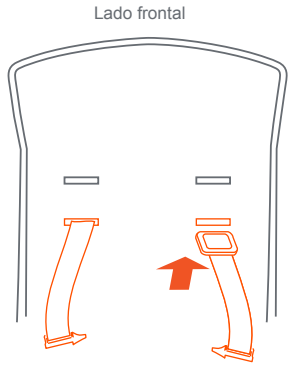

Fig. 13b

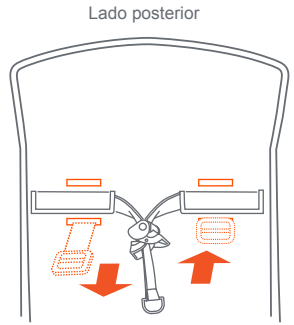

Fig. 13c

Copyright © 2021, Baby Trend Inc., All Rights Reserved. Todos los derechos reservados. Tous droits réservés.

PARA PLEGAR EL CARRITO

⚠ ADVERTENCIA:

Se debe ser prudente al plegar el carrito para evitar que queden dedos atrapados.

PRECAUCIÓN:

No permita que los niños se acerquen al carrito mientras lo pliega.

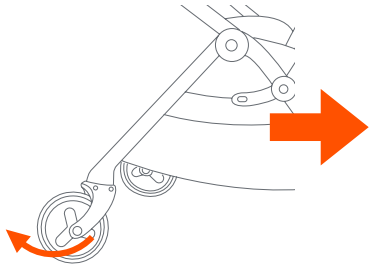

Fig. 14a

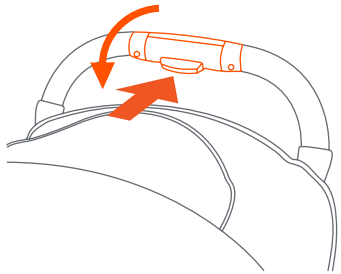

Fig. 14b

14) • Tire del carrito hacia atrás varias pulgadas para girar las ruedas delanteras hacia el frente (Fig. 14a).

- Oprima el botón central grande y rote esa parte del manubrio hacia delante (Fig. 14b) mientras empuja el manubrio del carrito hacia delante y abajo hasta que el armazón se trabe (Fig. 14c).
- Asegúrese de que el pestillo para plegar haga clic y asegure el carrito (Fig. 14d).
  NOTA: Podría tener que levantar la lengüeta corrediza.

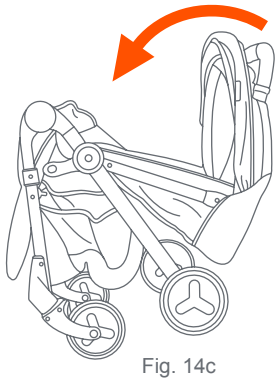

Fig. 14c

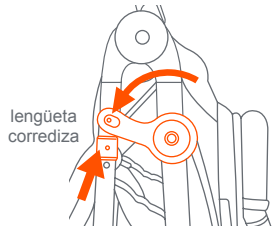

Fig. 14d

Copyright © 2021, Baby Trend Inc., All Rights Reserved. Todos los derechos reservados. Tous droits réservés.

PLEGAR / DESPLEGAR

- **Opción 1 para el traslado del carrito plegado:** Traslade el carrito tomándolo desde la barra parachoques (Fig. 14e).
  NOTA: Asegúrese de que la barra parachoques esté completamente sujeta. Solo para usar cuando el carrito esté plegado.

- **Opción 2 para el traslado del carrito plegado:** Traslade el carrito tomándolo desde la pata trasera. Siempre tome la pata desde el centro de los tubos (Fig. 14f).
  NOTA: Solo para usar cuando el carrito esté plegado.

- **IMPORTANTE:** Para evitar lesiones en los dedos, no traslade el carrito tomándolo desde ninguna otra área.

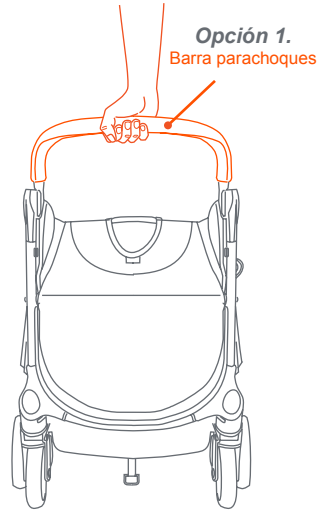

Fig. 14e

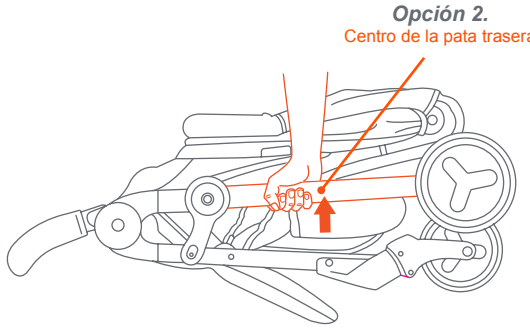

Fig. 14f

Copyright © 2021, Baby Trend Inc., All Rights Reserved. Todos los derechos reservados. Tous droits réservés.

PARA DESPLEGAR EL CARRITO

⚠ ADVERTENCIA: Se debe ser prudente al desplegar el carrito para evitar que queden dedos atrapados.

PRECAUCIÓN: No permita que los niños se acerquen al carrito mientras lo despliega.

15) • Libere el pestillo jalando de él hacia afuera (Fig. 15a).

• Usando el mango levante hacia arriba en la manija del cochecito hasta que el marco se bloquee (Fig. 15b).
NOTA: El armazón se traba cuando está completamente extendido. El armazón debe trabarse (Fig. 15c).

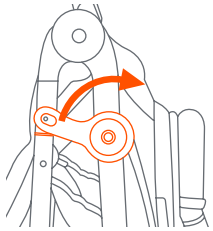

Fig. 15a

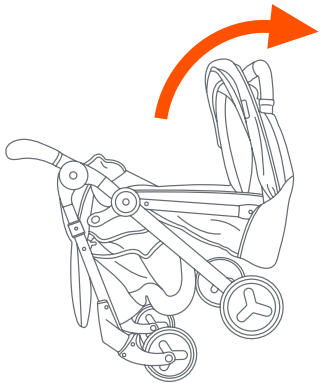

Fig. 15b

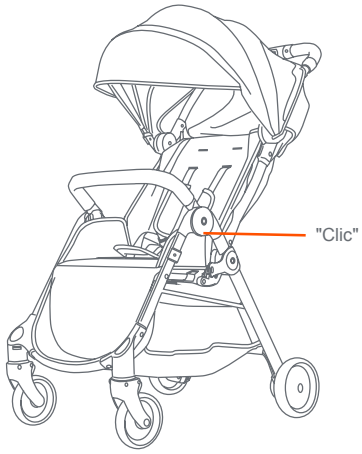

Fig. 15c

Copyright © 2021, Baby Trend Inc., All Rights Reserved. Todos los derechos reservados. Tous droits réservés.

BOLSO DE GUARDADO

⚠ ADVERTENCIA: ¡PELIGRO DE ESTRANGULAMIENTO! Algunos niños se han estrangulado con correas sueltas. NUNCA deje al niño sin supervisión si las correas están sueltas o desatadas.

16) • Extienda la abertura elástica del bolso de guardado y coloque el carrito adentro. Asegúrese de colocar las ruedas del carrito primero. Ajuste o afloje las cuerdas con el regulador (Fig. 16).

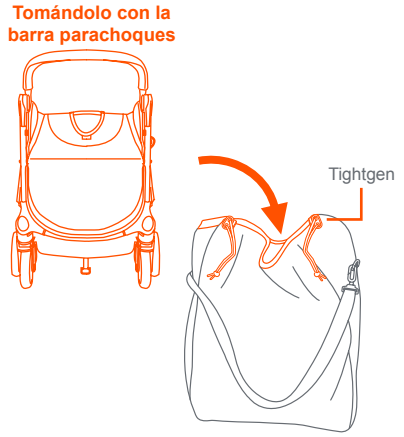

Fig. 16

CORREAS DE HOMBRO

17) • Después de colocar el carrito prolijamente dentro del bolso de guardado, localice la correa. Ajuste la longitud deseada con el broche de ajuste(Fig. 17a). Siempre use la correa cuando lleve la carriola en la bolsa de mano.

• Use la bolsa para transportar la carriola o para guardar la carriola.
NOTA: La correa en la bolsa de mano está diseñada para usarse en el hombro (Fig. 17b). Guarde la bolsa cuándo no esté en uso.

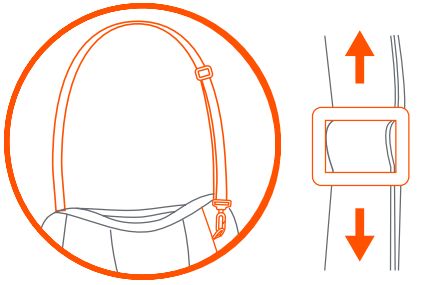

Fig. 17a

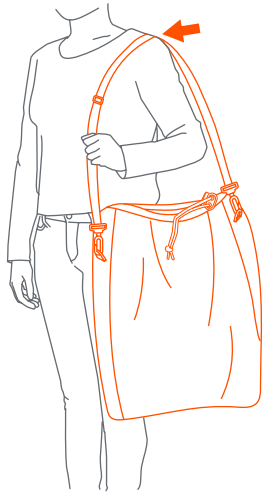

Fig. 17b

Copyright © 2021, Baby Trend Inc., All Rights Reserved. Todos los derechos reservados. Tous droits réservés.

FLIBERACIÓN DE LAS RUEDAS DELANTERAS

18) • **NOTA:** Retire las ruedas para su almacenamiento o reemplazo: presione el pestillo de liberación y tire de las ruedas hacia fuera (Fig. 18).

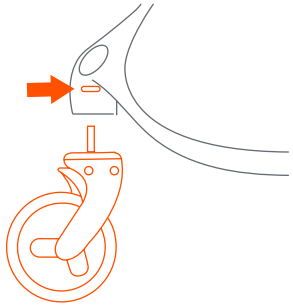

Fig. 18

LIBERACIÓN DE LAS RUEDAS TRASERAS

19) • **NOTA:** Retire las ruedas para su almacenamiento o reemplazo: presione el pestillo de liberación y tire de las ruedas hacia fuera (Fig. 19).

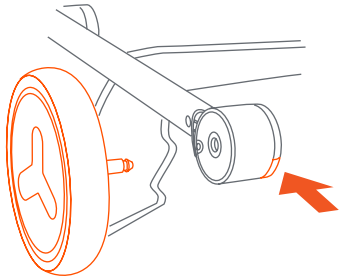

Fig. 19

BOTONES A PRESIÓN EN LA TELA DEL ASIENTO

20) • Verifique ambos lados de la tela del asiento para asegurarse de que estén correctamente sujetos. **NOTA:** Si necesita colocarla, presione los botones de la tela en los botones del armazón (Fig. 20).

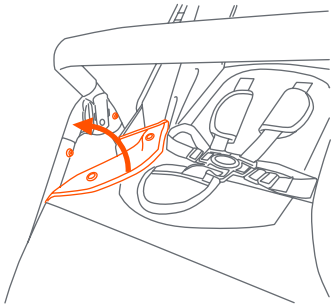

Fig. 20

Copyright © 2021, Baby Trend Inc., All Rights Reserved. Todos los derechos reservados. Tous droits réservés.

MANTENIMIENTO

APOYO DE LA TELA DEL ASIENTO

21) • Debajo del asiento, asegúrese de que ambas correas estén bien tirantes y siempre sujetas con los sujetadores de gancho y lazo (Fig. 21).

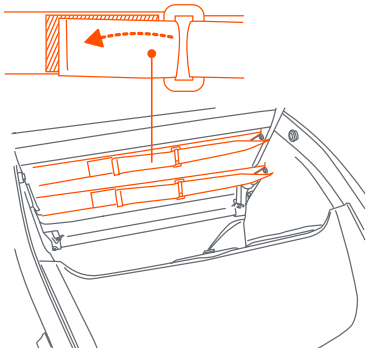

Fig. 21

Copyright © 2021, Baby Trend Inc., All Rights Reserved. Todos los derechos reservados. Tous droits réservés.

TELA DE LA CUBIERTA

22) • Si necesita colocarla, aplique todos los sujetadores de gancho y lazo. Fije los sujetadores largos a ambos lados de la cubierta. A continuación, sujete los dos pequeños en los lados inferiores de la cubierta. Por último, sujete los dos pequeños que están en la parte trasera de la cubierta al respaldo del asiento (Fig. 22).

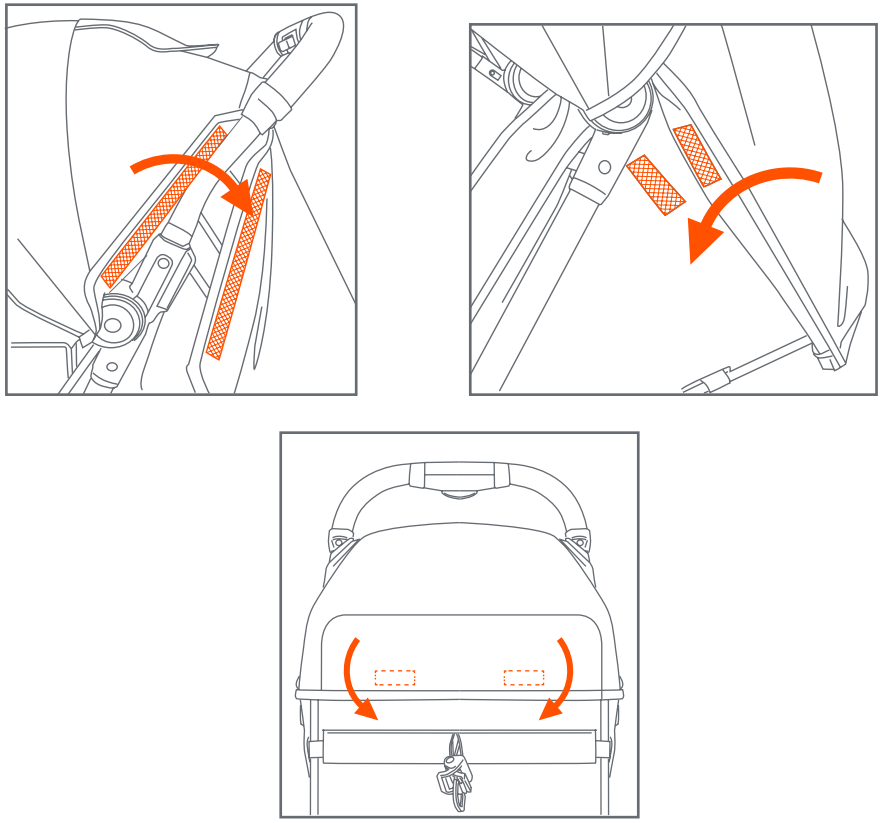

Fig. 22

Copyright © 2021, Baby Trend Inc., All Rights Reserved. Todos los derechos reservados. Tous droits réservés.

MANTENIMIENTO

CUBIERTAS DEL ARNÉS

23) • Si necesita colocarlas, introduzca las cubiertas del arnés por la correa (Fig. 23).

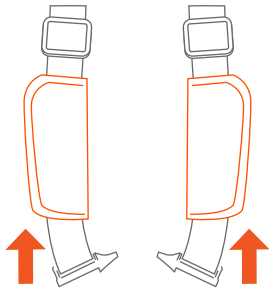

Fig. 23

CUIDADO Y MANTENIMIENTO

- **Limpieza del cojín del asiento:** Para limpiar manchas - Limpie las pequeñas manchas pasando un paño por la superficie con una solución suave de agua y jabón. Enjuague con agua para eliminar la solución de jabón. Seque con un paño o al aire libre.

- **Limpieza de la carriola:** Limpie el armazón de la carriola, las piezas de plástico y la tela pasando un paño por la superficie con una solución suave de agua y jabón. Enjuague las superficies. Seque con un paño o al aire libre.

- Verifique con frecuencia que su carrito no tenga tornillos sueltos, piezas gastadas, materiales o costuras rasgados. Reemplace o repare las piezas conforme sea necesario.

Copyright © 2021, Baby Trend Inc., All Rights Reserved. Todos los derechos reservados. Tous droits réservés.

BABY TREND® CUSTOMER SERVICE

The Customer Service Department can be contacted at 1 (800) 328-7363 Monday through Friday between 8:00am and 4:30pm (PST). Return Authorizations are required prior to returning product(s) to Baby Trend®. Warranty only valid in North America.

BABY TREND® SERVICIO AL CLIENTE

El Departamento de Servicio al Cliente puede ser contactado a 1 (800) 328-7363 Lunes a viernes entre 8:00am y 4:30pm (PST).Un numero de autorizacion es requerido antes de la devolución de los producto(s) a Baby Trend®. Garantia válida sólo en América del Norte.

Copyright © 2021, Baby Trend Inc., All Rights Reserved. Todos los derechos reservados. Tous droits réservés.
Copyright © 2021, Baby Trend Inc., All Rights Reserved. Todos los derechos reservados. Tous droits réservés.