WARRANTY

DO NOT RETURN YOUR PRODUCT TO THE STORE. PLEASE CONTACT BABY TREND FOR REPLACEMENT PARTS, SERVICE AND REPAIR.

The Baby Trend® warranty covers workmanship defects within the first 180 days of purchase. Any product which has been subjected to misuse, abuse, abnormal use, excessive wear and tear, improper assembly, negligence, environmental exposure, alteration or accident, or has had its serial number altered or removed invalidates all claims against the manufacturer. Any damage to property during installation is the sole responsibility of the end user. The Customer Service Department can be contacted at 1 (800) 328-7363 Monday through Friday between 8:00am and 4:30pm (PST). Return Authorizations are required prior to returning product(s) to Baby Trend®. Warranty only valid in North America.

GARANTIA

NO DEVUELVA SU PRODUCTO A LA TIENDA. POR FAVOR CONTACTE A BABY TREND PARA PIEZAS DE REPUESTO, SERVICIO Y REPARACION.

La garantía de Baby Trend® cubre defectos de fábrica dentro de los primeros 180 días de la compra.Cualquier producto que haya sido sometido a uso indebido, abuso, uso anormal, desgaste excesivo, montaje incorrecto, negligencia, exposición ambiental, alteración o accidente, o que ha tenido su número de serie alterado o removido anula todos los reclamos contra el fabricante. Cualquier daño a la propiedad durante la instalación es de la exclusiva responsabilidad del usuario final. El Departamento de Servicio al Cliente puede ser contactado a 1 (800) 328-7363 Lunes a viernes entre 8:00am y 4:30pm (PST).Un numero de autorizacion es requerido antes de la devolución de los producto(s) a Baby Trend®. Garantia válida sólo en América del Norte.

GARANTIE

NE PAS RETOURNER VOTRE PRODUIT AU MAGASIN. VEUILLEZ CONTACTER BABY TREND POUR DES PIÈCES DE RECHANGE, ENTRETIEN ET RÉPARATION.

La garantie Baby Trend® couvre les vices de fabrication dans les 180 jours suivant l'achat du produit. Tout produit qui a été soumis à un usage abusif, une utilisation anormale, une usure excessive, un montage incorrect, de la négligence, de l'exposition environnementale, de la modification ou un accident, ou a eu son numéro de série modifié ou supprimé annule toutes les réclamations contre le fabricant. Tout dommage à la propriété lors de l'installation est de la seule responsabilité de l'utilisateur final. Le service client peut être contacté au 1 (800) 328-7363 du lundi au vendredi 8 h – 16 h 30 (PST). Une autorisation sera nécessaire avant de retourner le produit à Baby Trend®. Garantie valable uniquement en Amérique du Nord.

babytrend®

www.babytrend.com

Baby Trend, Inc.
1607 S. Campus Ave.,
Ontario, CA 91761

1-800-328-7363
(8:00am ~ 4:30pm PST)
www.babytrend.com

Read all instructions BEFORE assembly and USE of product. KEEP INSTRUCTIONS FOR FUTURE USE.
Lea todas las instrucciones ANTES de armar y USAR el producto. CONSERVE LAS INSTRUCCIONES PARA USO FUTURO.
Lisez toutes les instructions du manuel AVANT l'assemblage ou L'UTILISATION de ce produit. CONSERVEZ CES INSTRUCTIONS POUR RÉFÉRENCE ULTÉRIEURE.



TS53XXXE
Instruction Manual
Manual de Instrucciones
Manuel d'instruction

babytrend®

www.babytrend.com

Table of Contents Índice Table des Matières

ENGLISH 2

- PARTS 2
- WARNING 3
- ASSEMBLY 5
- SAFETY 9
- FOLD / UNFOLD 12
- INFANT CAR SEAT 13
- INFORMATION 14

ESPANOL 15

- PIEZAS 15
- ADVERTENCIA 16
- MONTAJE 18
- SEGURIDAD 22
- PLEGAR / DESPLEGAR 25
- SILLITA PARA EL AUTOMÓVIL 26
- INFORMACIÓN 27

FRANÇAIS 28

- PIÈCES 28
- AVERTISSEMENT 29
- ASSEMBLAGE 31
- SÉCURITÉ 36
- PLIER / DÉPLIER 39
- SIÉGE D'AUTO 41
- INFORMATIONS 42

Copyright © 2018, Baby Trend Inc., All Rights Reserved. Todos los derechos reservados. Tous droits réservés.

PARTS

CHECK THAT YOU HAVE ALL THE PARTS FOR THIS MODEL BEFORE ASSEMBLING THE STROLLER.

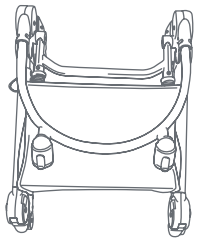

Stroller

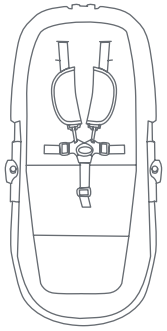

Seat

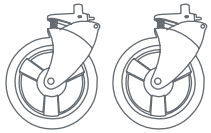

**Front Wheels

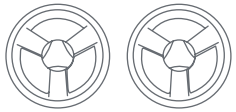

**Rear Wheels



Canopy



Bumper Bar



Cup Holder

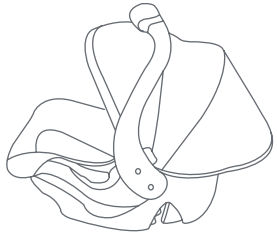

*Infant Car Seat

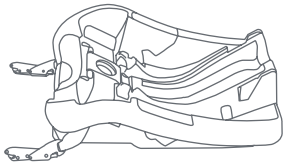

*Base

* Please refer to the manual located under the car seat for base type and instructions.
** Wheel styles may vary

Copyright © 2018, Baby Trend Inc., All Rights Reserved. Todos los derechos reservados. Tous droits réservés.

⚠ WARNING: Please follow all of these instructions to ensure the safety of your child. Keep these instructions for future reference.

⚠ WARNING: Failure to follow these instructions could result in serious injury or death. Avoid serious injury from falling or sliding out, always use the safety harness and insure that the children are properly positioned according to these instructions.

⚠ WARNING: Never leave children unattended.

⚠ WARNING: Wheel can detach and cause tip over. Pull on the wheel to assure it is securely attached.

⚠ WARNING: Care must be taken when folding and unfolding the stroller to prevent finger entrapment.

- **ONLY** approved **Snap Gear**™ products can be used on the frame.
- **CAUTION:** This single stroller is designed for one child only. Use with more than one child may cause the unbalance condition which can injure/ harm your child.
- Purses, shopping bags, parcels, diaper bags or accessory items may change the balance of the stroller and cause a hazardous, unstable condition.
- The maximum weight that can be carried in the storage basket is 5 pounds (2.27kg). The maximum weight that can be carried in the cup holder is 1 pound (0.45kg). Excessive weight may cause a hazardous unstable condition to exist.
- Be certain the stroller is completely opened and locked in place before allowing a child near the stroller.
- Use of the stroller with a total weight more than 50lbs (22.67 kg) will cause excessive wear and stress on the stroller and may cause a hazardous unstable condition to exist.

Copyright © 2018, Baby Trend Inc., All Rights Reserved. Todos los derechos reservados. Tous droits réservés.

⚠ WARNING

- **NEVER** use the stroller on stairways or escalators.
- **NEVER** use the stroller with roller skates, in-line skates, skateboards or bicycles.
- **NEVER** allow your stroller to be used as a toy.
- To clean use only mild household soap or detergent and warm water on a sponge or clean cloth.
- Check your stroller for loose screws, worn parts, torn material or stitching on a regular basis. Replace or repair parts as needed.
- Discontinue use of stroller should it malfunction or become damaged. Please contact our customer service department to arrange for repair or obtain replacement parts.

CARE AND MAINTENANCE

SEAT PAD

- To clean the seat pad, use only mild household soap or detergent and warm water on a sponge or clean cloth.

OTHER

- Check your stroller for loose screws, worn parts, torn material or stitching on a regular basis. Replace or repair parts as needed.

Copyright © 2018, Baby Trend Inc., All Rights Reserved. Todos los derechos reservados. Tous droits réservés.

IMPORTANT! To ensure safe operation of your stroller, please follow these instructions carefully. Please keep these instructions for future reference.

IMPORTANT! Before assembly and each use, inspect this product for damaged hardware, loose joints, missing parts or sharp edges. NEVER use if any parts are missing or broken.

IMPORTANT! Adult assembly is required.

Remove stroller from box. The front and rear wheels **MUST** be installed prior to use.

FRONT WHEELS

To attach the front wheels, unfold stroller as described in the following section:

1) • Unlock the release lever (Fig. 1a) and unfold stroller frame by pulling upward on the stroller handle until the frame locks (Fig. 1b).

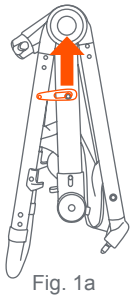

Fig. 1a

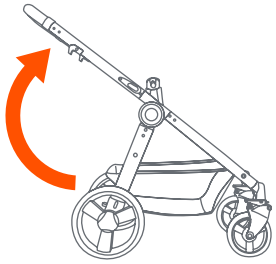

Fig. 1b

• Lean the stroller backwards and push each front wheel assembly into the front wheel housing until they lock into place (Fig. 1c).
NOTE: Pull on the wheel assembly to ensure that it is securely attached to the stroller.

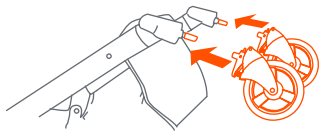

Fig. 1c

• Push release button on the side of the wheel hub and pull wheel assembly from hub (Fig. 1d).

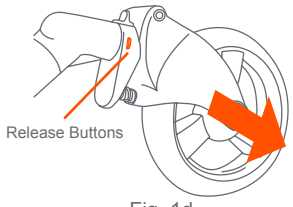

Fig. 1d

Copyright © 2018, Baby Trend Inc., All Rights Reserved. Todos los derechos reservados. Tous droits réservés.

REAR WHEELS

2) • Lean the stroller forward and press the rear wheel post into the rear frame hub until it clicks into place (Fig. 2a).
NOTE: Pull on the rear wheel to ensure that it is securely attached to the stroller.

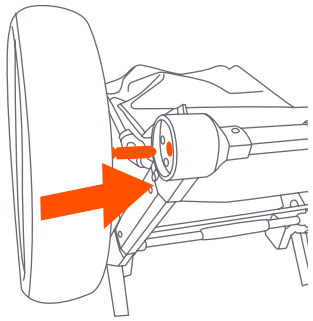

Fig. 2a

• To remove, push tab inward and pull wheel from hub (Fig. 2b).

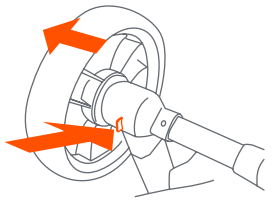

Fig. 2b

BUMPER BAR

⚠ WARNING: Do not use bumper bar to carry seat with child inside. The bumper bar is not a carrying handle.

3) • Attach the bumper bar by lining up anchors with the slots on the seat. Push until it locks into place (Fig. 3a).
NOTE: The bumper bar must be securely attached before using this product.

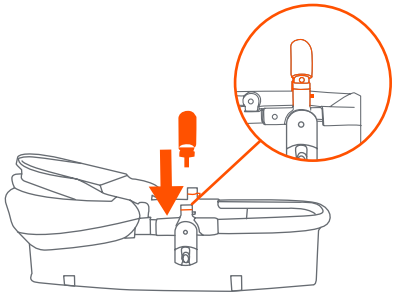

Fig. 3a

• To detach bumper bar, press the release button on the bottom of the bar and pull bar out of the anchor. Swing the bar upwards to access the seat (Fig. 3b).

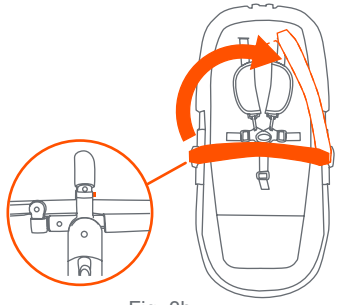

Fig. 3b

Copyright © 2018, Baby Trend Inc., All Rights Reserved. Todos los derechos reservados. Tous droits réservés.

ATTATCHING THE SEAT

• **ONLY** approved **Snap Gear**™ products can be used on the frame.

4) • Make sure the seat fabric is properly attached to the seat support bar. If the seat fabric is unzipped, wrap the seat fabric around the seat support bar (Fig. 4a) and zip the fabric closed.

• Attach the seat by lining up the seat anchors on the side of the seat with the anchors on the stroller frame and pushing them together until they click securely (Fig. 4b). The seat can face in either direction, frontward or backward.
NOTE: To remove the seat see step 16.

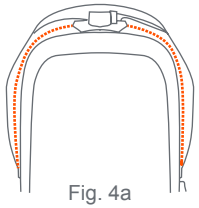

Fig. 4a

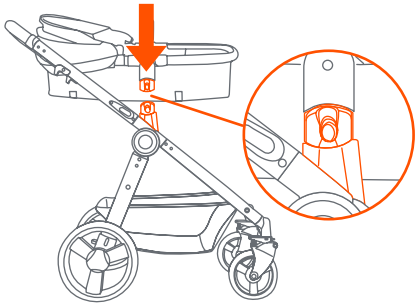

Fig. 4b

TO ADJUST SEAT

5) • The seat can be adjusted into upright, reclined and carriage position. Pull the recline button on the rear of the seat and rotate the seat into the desired position (Fig. 5a).

• **Upright and Reclined Position:** There are two seat adjusters on the back of the stroller seat pad: an upper and lower adjuster. Pull tight the upper adjuster for upright seating position. Loosen the adjuster for a desired recline position. Fasten the lower buckle for upright position and pull the excess strap through the plastic ring and secure in place with hook and loop (Fig. 5b).

• **Carriage Position:** Make sure the upper adjuster is fully loosened and the lower buckle is unbuckled to fully extend the seat surround (Fig. 5b).

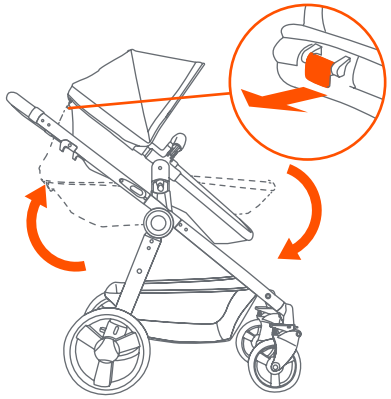

Fig. 5a

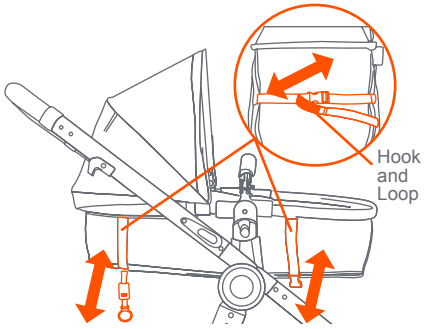

Fig. 5b

Copyright © 2018, Baby Trend Inc., All Rights Reserved. Todos los derechos reservados. Tous droits réservés.

REMOVABLE CANOPY

6) • **To attach the Removable Canopy:** Snap the Canopy clips on the inside of the Toddler Seat Tubes. Tighten the hook and loop strap around the Canopy hinge (Fig. 6a).

• **To open the canopy:** push forward on the front edge of the canopy while holding the rear of canopy in place (Fig. 6b).

• **To fold the canopy:** pull backwards on the front edge (Fig. 6b).

• **To use the extended canopy:** unzip the middle of the canopy and pull the canopy forward (Fig. 6c).

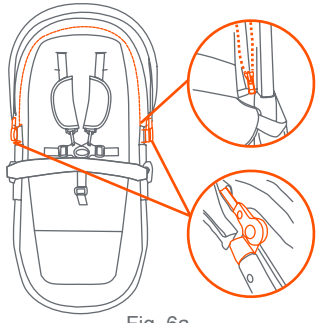

Fig. 6a



Fig. 6b

CUP HOLDER

⚠ WARNING: To avoid burns, never put hot liquids in cup holder. Avoid possible tipping, do not place more than 1 lb. (0.45kg) in cup holder.

7) • To attach cup holder: slide the clip on the cupholder over Cup Holder tabs on the Handle Bar. Push untill firmly in place (Fig. 7).

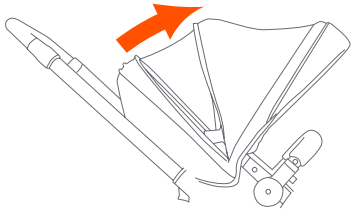

Fig. 6c

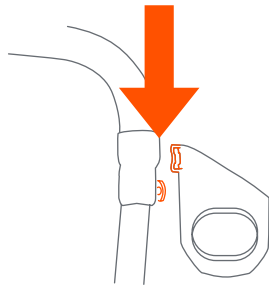

Fig. 7

Copyright © 2018, Baby Trend Inc., All Rights Reserved. Todos los derechos reservados. Tous droits réservés.

BRAKES

⚠ WARNING: Always set brakes when the stroller is not being pushed so that the stroller will not roll away. NEVER leave stroller unattended on a hill or incline as the stroller may slide down the hill.

8) • To engage brakes, apply downward pressure to the brake lever located on the rear. The stroller might have to be required to be rolled back and forth to fully engage the brake (Fig. 8).
NOTE: Check that the stroller will not move once the brakes are properly applied.

• To release, gently lift up on the brake lever.

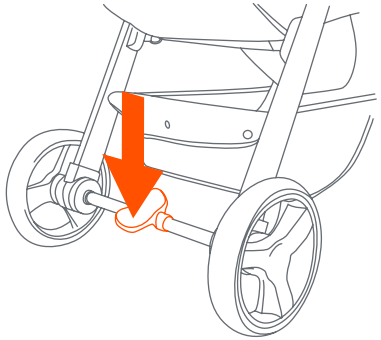

Fig. 8

FRONT WHEEL LOCK

9) • The front wheels are equipped with a swivel locking device. Push the button on each wheel up to engage the locks and push downward to disengage the locks (Fig. 9).

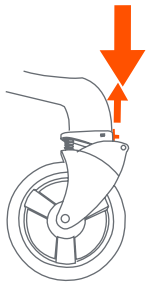

Fig. 9

Copyright © 2018, Baby Trend Inc., All Rights Reserved. Todos los derechos reservados. Tous droits réservés.

TO SECURE THE CHILD

⚠ WARNING: Avoid serious injury from falling or sliding out. Always use the safety harness.

⚠ STRANGULATION HAZARD: Child can strangle in loose straps. Never leave child in seat when straps are loose or undone.

TYPE 1 AND 2

10) • The shoulder straps of the 5-point safety harness have 3 attachment positions. Select the position that places the shoulder strap level with, or below the top of the child's shoulder (Fig. 10a). To adjust harness height unhook the shoulder strap from the crotch buckle. Feed the shoulder strap through the harness spread slots. You can access these slots from the rear of the seat underneath the fabric. Feed shoulder strap through the appropriate slot and reattach the shoulder strap to the crotch buckle.

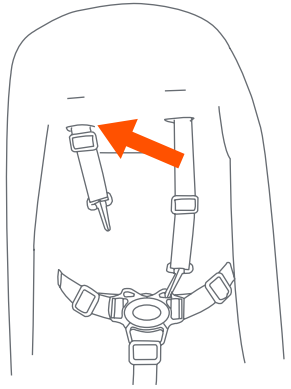

Fig. 10a

Copyright © 2018, Baby Trend Inc., All Rights Reserved. Todos los derechos reservados. Tous droits réservés.

- Carefully place the child in the stroller seat and bring the safety harness around the child's waist and over the child's shoulders. Place the crotch strap between the child's legs. Insert the male end of each shoulder/waist belt into the buckle on the crotch strap. Tighten the harness so it is snug around the child's waist and over the child's shoulders (Fig. 10b).

TYPE 1 BUCKLE

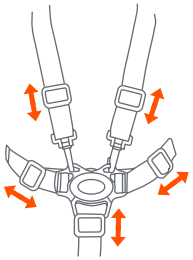

Adjust for a snug fit

Fig. 10b

TO RELEASE THE CHILD

TYPE 1

11) • To release, push the button on center clasp and the two harness buckles will pop free (Fig. 11).

TYPE 2

12) • To release, apply pressure to both sides of each male clip until the clip is released (Fig. 12).

TYPE 2 BUCKLE

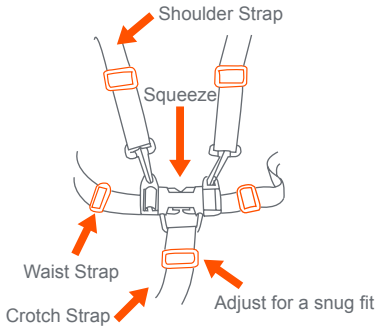

Fig. 10b

TYPE 1

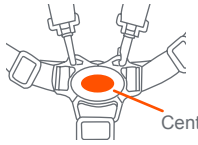

Fig. 11

TYPE 2

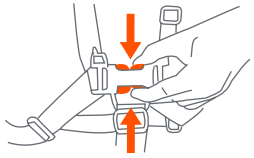

Fig. 12

Copyright © 2018, Baby Trend Inc., All Rights Reserved. Todos los derechos reservados. Tous droits réservés.

TO FOLD STROLLER

⚠ WARNING: Care must be taken when folding and unfolding the stroller to prevent finger entrapment.

CAUTION: Do not allow children near stroller while folding.

13) • Pull the stroller backward several inches to adjust the front wheels to the front.

- Fold the stroller by pulling both release triggers (Fig. 13a) and push handle toward the floor. Make sure the front wheels lie flat, then secure the stroller in the folded position by locking the fold latch, located on the right side of the stroller, over the rivet (Fig. 13b).

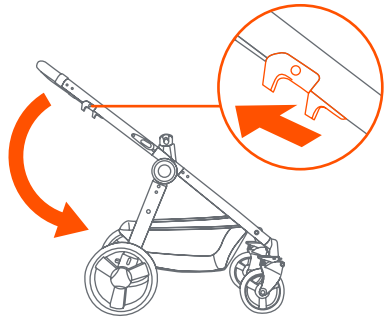

Fig. 13a

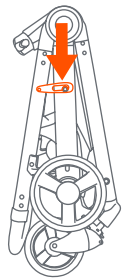

Fig. 13b

TO UNFOLD STROLLER

CAUTION: Do not allow children near stroller while unfolding.

14) • Unlock the release lever (Fig. 14a) and unfold stroller frame by pulling upward on the stroller handle until the frame locks (Fig. 14b).

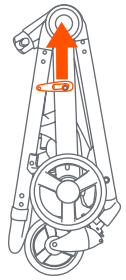

Fig. 14a

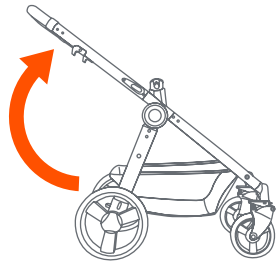

Fig. 14b

Copyright © 2018, Baby Trend Inc., All Rights Reserved. Todos los derechos reservados. Tous droits réservés.

INFANT CAR SEAT

⚠ WARNING: Avoid serious injury from falling or sliding out, always use the Infant Car Seat harness.

- **ONLY** approved **Snap Gear**™ products can be used on the frame.

15) • Attach the car seat by lining up the seat anchors on the side of the car seat with the anchors on the stroller frame and push them together until they lock securely (Fig. 15).

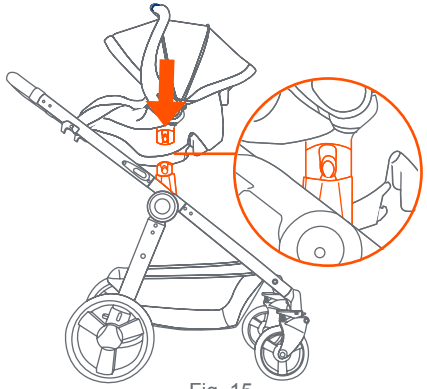

Fig. 15

TO REMOVE SEAT/INFANT CAR SEAT

16) • To take off the seat or the infant car seat, push both center buttons on each side of the seat and lift the seat upwards (Fig.16a).
NOTE: For the stroller seat only:
DO NOT remove with child in the stroller seat (Fig. 16b).

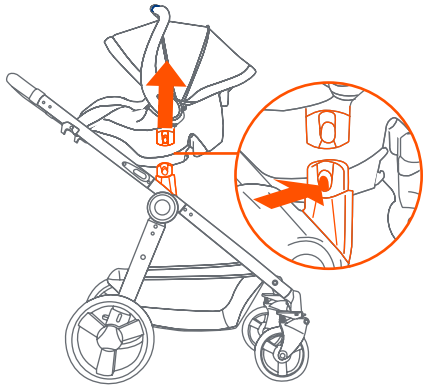

Fig. 16a

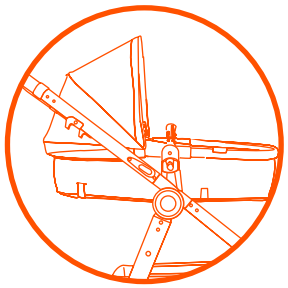

Fig. 16b

Copyright © 2018, Baby Trend Inc., All Rights Reserved. Todos los derechos reservados. Tous droits réservés.

RIDING POSITIONS

- **ONLY** approved **Snap Gear**™ products can be used on the frame.

Carriage Position

The seat can face in either direction, front or backwards.

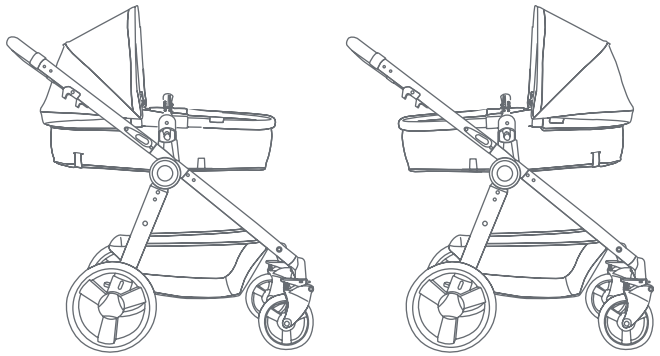

Upright and Reclined Position

The seat can face in either direction, front or backwards.

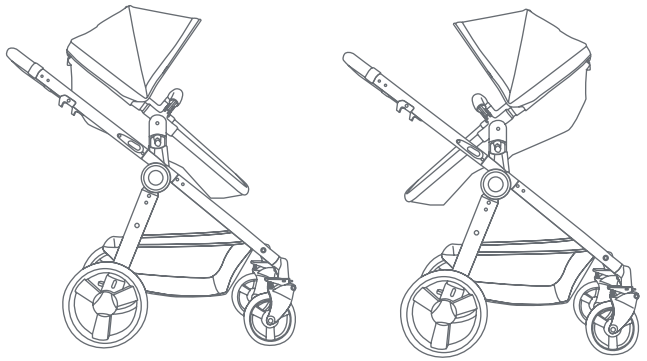

Car Seat Carrier

The seat can face in either direction, front or backwards.

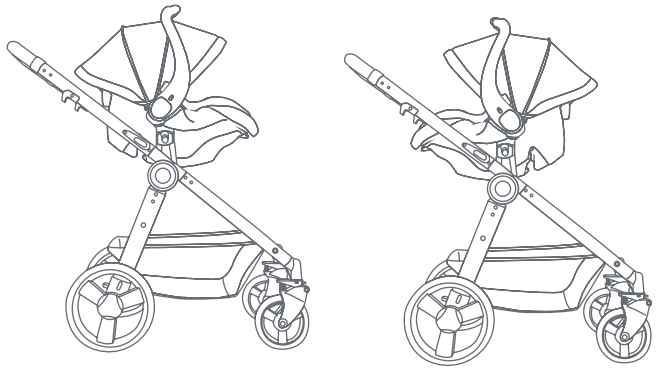

Copyright © 2018, Baby Trend Inc., All Rights Reserved. Todos los derechos reservados. Tous droits réservés.

PIEZAS

Verifique que tenga todas las piezas para este modelo antes de montar el carrito.

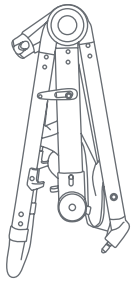

Carrito

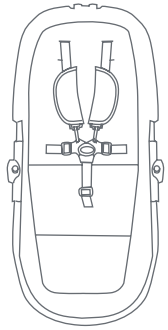

Sillita

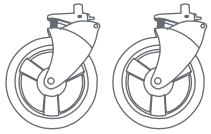

**Rueda delantera

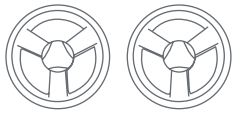

**Ruedas traseras



Cubierta



Barra frontal



Portavasos

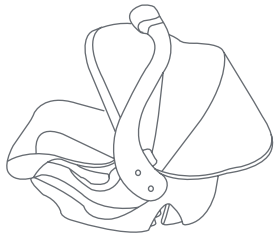

*Sillita para el automóvil

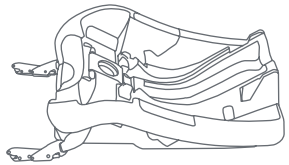

*Base

*Por favor, consulte el manual ubicado debajo de la sillita para el automóvil para conocer el tipo de base y las instrucciones
**Los estilos de las ruedas pueden variar

Copyright © 2018, Baby Trend Inc., All Rights Reserved. Todos los derechos reservados. Tous droits réservés.

⚠ ADVERTENCIA

⚠ ADVERTENCIA: Por favor, siga todas estas instrucciones para garantizar la seguridad de su hijo. Conserve estas instrucciones para referencia futura.

⚠ ADVERTENCIA: El incumplimiento de estas instrucciones podría ocasionar una lesión grave o la muerte. Evite lesiones graves por caídas o resbalones. Siempre use el arnés de seguridad y asegúrese de que los niños estén ubicados correctamente de acuerdo a estas instrucciones.

⚠ ADVERTENCIA: Nunca pierda de vista a los niños.

⚠ ADVERTENCIA: La rueda puede desprenderse y provocar un vuelco. Tire de la rueda para asegurarse de que esté bien sujeta.

⚠ ADVERTENCIA: Se debe ser prudente al plegar y desplegar el carrito para evitar que queden dedos atrapados.

- Aprobado **SOLAMENTE** **Snap Gear**™ productos pueden ser utilizados en el armazón.
- **PRECAUCIÓN:** Este carrito está diseñado para un niño solamente. El uso con más de un niño podría provocar inestabilidad y lesionar o dañar a su hijo.
- Los bolsos, bolsas de compras, paquetes, bolsas de pañales o artículos accesorios podrían cambiar el equilibrio del carrito y una condición de inestabilidad peligrosa.
- El peso máximo que se puede llevar en la canasta de almacenamiento es de 5 libras (2.27kg). El peso máximo que se puede llevar en el portavasos es de 1 libra (0.45kg). El exceso de peso podría ocasionar una inestabilidad peligrosa.

Copyright © 2018, Baby Trend Inc., All Rights Reserved. Todos los derechos reservados. Tous droits réservés.

- Procure que el carrito esté completamente abierto y bien trabado antes de permitir que un niño se acerque al mismo.
- El uso del carrito con un peso total superior de 50 libras (22.67 kg) causará un desgaste y tensión excesivos en el carrito y podría provocar una inestabilidad peligrosa.
- **NUNCA** use el carrito en escaleras mecánicas o comunes.
- **NUNCA** use el carrito con patines de ruedas, patines en línea, monopatines o bicicletas.
- **NUNCA** permita el uso de su carrito como un juguete.
- Para limpiarlo, use solamente jabón doméstico o detergente suaves y agua tibia en una esponja o trapo limpio.
- Verifique con frecuencia que su carrito no tenga tornillos sueltos, piezas gastadas, materiales o costuras rasgados. Reemplace o repare las piezas conforme sea necesario.
- Deje de usar el carrito si presenta fallas o daños. Por favor, comuníquese con nuestro departamento de servicio al cliente para gestionar la reparación u obtención de piezas de reemplazo.

CUIDADO Y MANTENIMIENTO

ALMOHADILLA DEL ASIENTO

- Para limpiar la almohadilla del asiento, use solamente jabón doméstico o detergente suaves y agua tibia en una esponja o trapo limpio.

OTROS

- Verifique con frecuencia que su carrito no tenga tornillos sueltos, piezas gastadas, materiales o costuras rasgados. Reemplace o repare las piezas conforme sea necesario.

Copyright © 2018, Baby Trend Inc., All Rights Reserved. Todos los derechos reservados. Tous droits réservés.

¡IMPORTANTE! Para asegurar el funcionamiento seguro de su carrito, siga estas instrucciones cuidadosamente. Por favor, conserve estas instrucciones para referencia futura.

¡IMPORTANTE! Antes del montaje y de cada uso, inspeccione el producto para detectar daños en el equipo, uniones sueltas, piezas faltantes o bordes filosos. NUNCA use el carrito con piezas faltantes o rotas.

¡IMPORTANTE! Se requiere el montaje por parte de un adulto.

Retire el carrito de la caja. Antes del uso **SE DEBEN** instalar las ruedas delanteras, las ruedas traseras.

RUEDAS DELANTERAS

Para colocar las Ruedas Delanteras, despliegue el carrito como se describe en la siguiente sección:

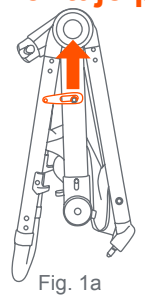

Fig. 1a

1) • Destrabe la palanca de liberación (Fig. 1a). Despliegue el armazón del cochecito tirando hacia arriba del manubrio (Fig. 1b). La barra se trabará cuando las patas estén completamente extendidas.

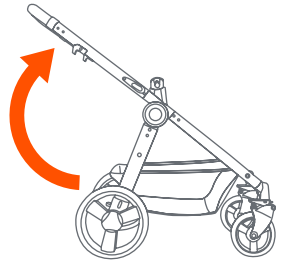

Fig. 1b

• Incline el carrito hacia atrás y empuje cada montaje de la rueda delantera hacia la arandela de la rueda delantera hasta que se traben (Fig. 1c).
NOTA: Tire del montaje de la rueda para cerciorarse de que esté sujeto de manera segura al carrito.



Fig. 1c

•Oprima el botón de liberación al costado del cubo de la rueda y tire del montaje de la rueda desde el cubo (Fig. 1d).

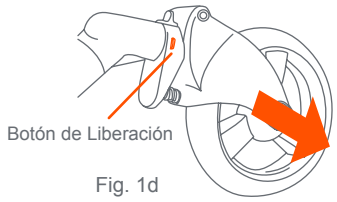

Fig. 1d

Copyright © 2018, Baby Trend Inc., All Rights Reserved. Todos los derechos reservados. Tous droits réservés.

RUEDAS TRASERAS

2) • Incline el carrito hacia delante y presione el poste de la rueda trasera dentro del cubo del armazón trasero hasta que se trabe y haga clic (Fig. 2a).
NOTA: Tire de la rueda trasera para cerciorarse de que esté sujeta de manera segura al carrito.

• Para retirar, empuje la lengüeta hacia fuera y quite la rueda del cubo (Fig. 2b).

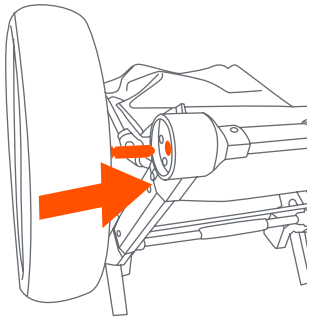

Fig. 2a

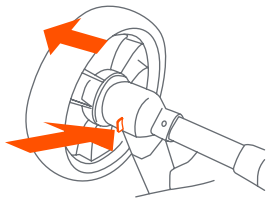

Fig. 2b

LA BARRA FRONTAL

⚠ ADVERTENCIA:
No use la barra frontal para trasladar la sillita para estando el niño adentro. La barra frontal no es una manija de traslado.

3) • Coloque la barra frontal alineando los anclajes con las ranuras de la sillita. Empuje hasta que encaje (Fig. 3a).
NOTA: la barra frontal debe estar sujeta de manera segura antes de poder usar el producto.

• Para sacar la barra frontal, presione el botón de liberación que está en la parte inferior de la barra y sáquela del ancla. Mueva la barra hacia arriba para tener acceso a la sillita (Fig. 3b).

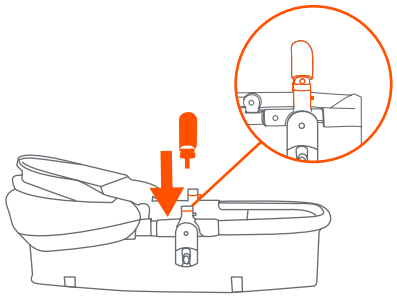

Fig. 3a

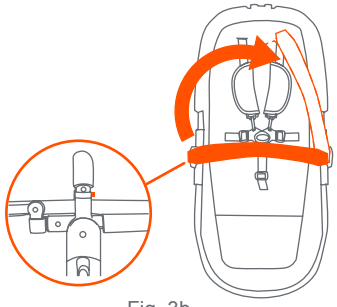

Fig. 3b

Copyright © 2018, Baby Trend Inc., All Rights Reserved. Todos los derechos reservados. Tous droits réservés.

CÓMO ENCAJAR LA SILLITA

• Aprobado **SOLAMENTE Snap Gear**™ productos pueden ser utilizados en el armazón.

4) • Asegúrese de que la tela de la sillita esté sujeta al soporte para la sillita. Si la tela de la sillita trae el zíper abierto, envuelva la tela de la sillita por el soporte de la sillita (Fig. 4a) y cierre el zíper de la tela.

• Instale la sillita alineando las anclas que están a los lados de la sillita con las anclas del armazón del carrito y empújelas hasta que se encajen de forma segura (Fig. 4b). La sillita puede quedar mirando hacia cualquiera de las direcciones, ya sea hacia adelante o hacia atrás.
NOTA: Para quitar el asiento, vea el paso 16.

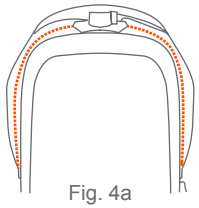

Fig. 4a

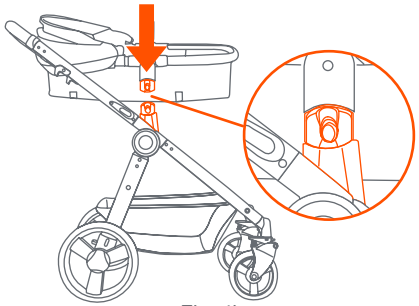

Fig. 4b

PARA AJUSTAR EL ASIENTO

5) • El asiento se puede ajustar en las posiciones erguida, reclinada y transporte carruaje. Tire del botón de reclinación en la parte trasera del asiento y gire el asiento en la posición deseada (Fig. 5a).

• **Posición erguida y reclinada:** Hay dos ajustes en la parte trasera de la almohadilla del asiento del carrito: un ajuste superior y otro inferior. Tire firmemente del ajuste superior para pasar el asiento a la posición erguida. Afloje el ajuste para una posición de reclinación deseada. Abroche el inferior para la erguida y tire de la correa excedente por el aro de plástico y fíjela (Fig. 5b).

• **Posición de carrito:** Asegúrese de que el ajuste superior esté totalmente suelto y que la hebilla inferior esté desabrochada para extender por completo el marco del asiento (Fig. 5b).

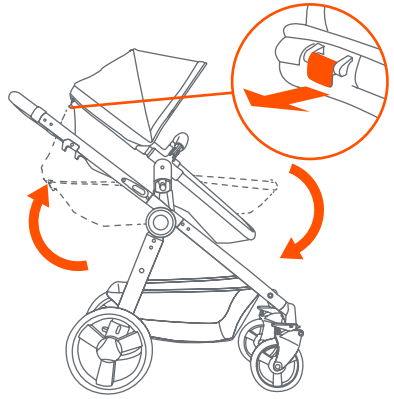

Fig. 5a

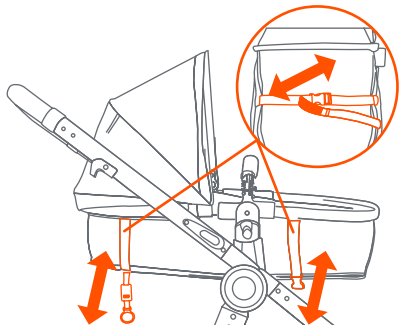

Fig. 5b

Copyright © 2018, Baby Trend Inc., All Rights Reserved. Todos los derechos reservados. Tous droits réservés.

CUBIERTA REMOVIBLE

6) • **Para añadir la cubierta removible:** ajuste los ganchos de sujeción dentro de los tubos de la sillita para niños pequeños. Ajuste el gancho y la correa por la bisagra de la cubierta (Fig. 6a).

• **Para abrir la cubierta:** empuje hacia delante el borde delantero de la cubierta mientras sostiene la parte trasera (Fig. 6b).

• **Para plegar la cubierta:** empuje hacia atrás el borde delantero (Fig. 6b).

• **Para utilizar la sombrilla extendida:** Descomprimir el centro de la sombrilla y jale la sombrilla hacia adelante (Fig. 6c).

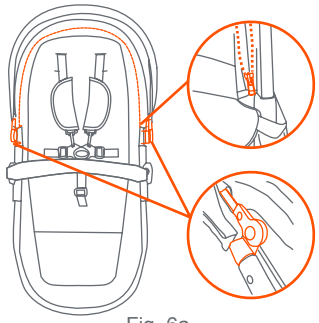

Fig. 6a

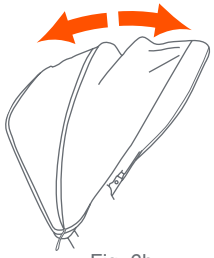

Fig. 6b

PORTAVASOS

⚠ ADVERTENCIA:

Para evitar quemaduras, nunca coloque líquidos calientes sobre la portavasos. Para evitar que el cochecito se incline, no cargue mas de 1 libra (0.45kg) en la portavasos.

7) • **Para colocar el portavasos:** deslice el gancho del portavasos sobre una de las lengüetas para portavasos en la barra de manubrio. Presione hasta que se ajuste firmemente (Fig. 7).

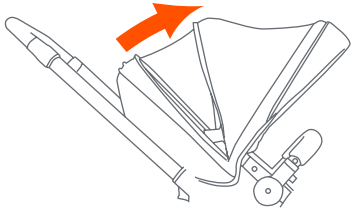

Fig. 6c

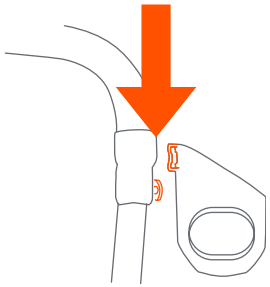

Fig. 7

Copyright © 2018, Baby Trend Inc., All Rights Reserved. Todos los derechos reservados. Tous droits réservés.

FRENOS

⚠ ADVERTENCIA:

Siempre aplique los frenos cuando el carrito no esté siendo empujado, para impedir que ruede fuera de su alcance. NUNCA deje el carrito desatendido en una colina o pendiente, ya que podría deslizarse pendiente abajo.

8) • Para aplicar los frenos, ejerza una presión hacia abajo a la palanca del freno situada en el eje trasero. Es posible que deba empujar el carrito hacia delante y hacia atrás para aplicar el freno completamente (Fig. 8).
NOTA: Verifique que el carrito no se mueva una vez que ambos frenos estén aplicados correctamente.

• Para soltarlo, levante suavemente la palanca del freno.

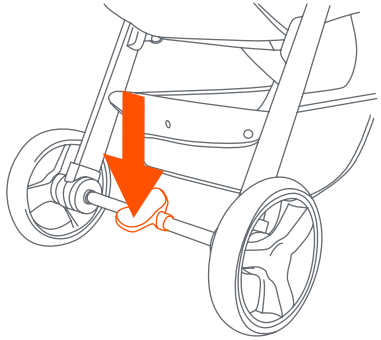

Fig. 8

TRABA DE LA RUEDA DELANTERA

9) • Las ruedas delanteras están equipadas con un mecanismo de bloqueo de giro. Empuje la palanca en cada rueda hacia arriba para enganchar el pestillo y empuje hacia abajo para desenganchar el mecanismo de bloqueo (Fig. 9).

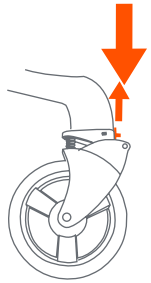

Fig. 9

Copyright © 2018, Baby Trend Inc., All Rights Reserved. Todos los derechos reservados. Tous droits réservés.

PARA SUJETAR AL NIÑO

⚠ ADVERTENCIA: Evite lesiones graves por caídas o resbalones. Siempre use el arnés de seguridad.

⚠ PELIGRO DE ESTRANGULAMIENTO: El niño se puede estrangular con las correas sueltas. Nunca deje al niño en el asiento cuando las correas estén sueltas o sin terminar de colocar.

TYPO 1 Y 2

10) • Las correas del hombro del arnés de 5 puntos tienen 3 posiciones de sujeción. Escoja la posición que sitúe a la correa del hombro al mismo nivel o a un nivel inferior a la parte superior del hombro del niño (Fig. 10a). Para ajustar la altura de arnés desganche el cinturón del broche entrepiernas. Pase el cinturón através de la ranura del arnés. Estas ranuras estan localizadas en la parte posterior del asiento por debajo de la tela. Pase el cinturón atraves de la ranura apropiada y enganche el cinturón al broche de entrepiernas.

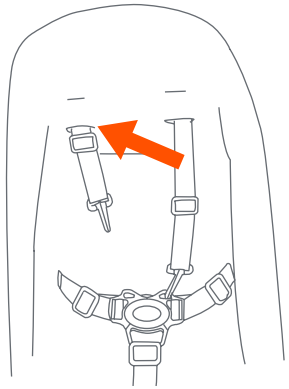

Fig. 10a

Copyright © 2018, Baby Trend Inc., All Rights Reserved. Todos los derechos reservados. Tous droits réservés.

• Coloque cuidadosamente al niño en el asiento del carrito y pase el arnés de seguridad por la cintura del niño y por encima de los hombros. Coloque la correa de la entrepierna entre las piernas del niño. Introduzca el extremo macho del cinturón de cada hombro o de la cintura en la hebilla de la correa de la entrepierna. Ajuste el arnés de modo que esté ceñido alrededor de la cintura del niño y por encima de sus hombros (Fig. 10b).

HEBILLA TIPO 1

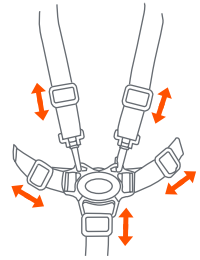

Regule para lograr un buen ajuste

Fig. 10b

HEBILLA TIPO 2

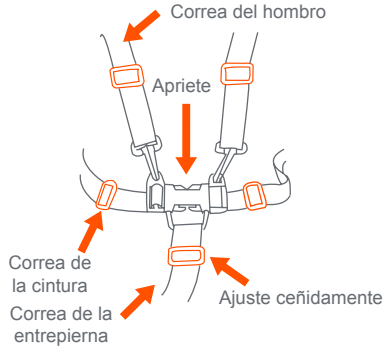

Fig. 10b

PARA SOLTARLAS AL NIÑO

TYPO 1

11) • Para soltarlas, presione el Botón en la presilla central para destrabar las dos Hebillas del Arnés (Fig. 11).

TYPO 2

12) • Para soltarlas, presione el Botón en el Broche Central y se desprenderán las dos Hebillas del Arnés (Fig. 12).

HEBILLA TIPO 1

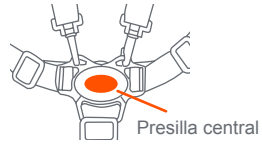

Fig. 11

HEBILLA TIPO 2

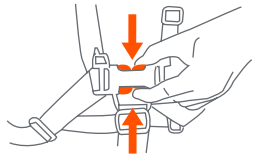

Fig. 12

Copyright © 2018, Baby Trend Inc., All Rights Reserved. Todos los derechos reservados. Tous droits réservés.

PARA PLEGAR EL CARRITO

⚠ ADVERTENCIA:
Se debe ser prudente al plegar y desplegar el carrito para evitar que queden dedos atrapados.

PRECAUCIÓN:
No permita que los niños se acerquen al carrito mientras lo pliega.

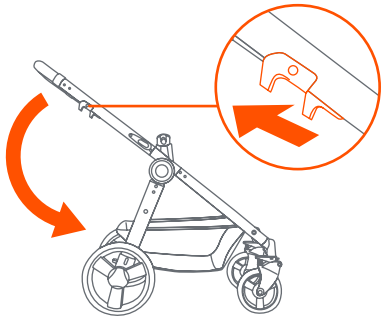

Fig. 13a

13) • Tire del carrito hacia atrás varias pulgadas para ajustar las ruedas delanteras hacia el frente.

• Pliegue el carrito tirando de ambos gatillos de liberación (Fig. 13a) y empuje el manubrio hacia el suelo. Asegúrese de que las ruedas delanteras estén extendidas, y luego fije el carrito en la posición plegada trabando el pestillo de pliegue ubicado en el lado derecho del carrito, por encima del remache (Fig. 13b).

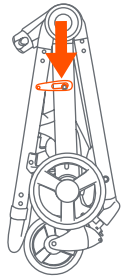

Fig. 13b

PARA DESPLEGAR EL CARRITO

PRECAUCIÓN:
No permita que los niños se acerquen al carrito mientras lo despliega.

14) • Destrabe la palanca de liberación (Fig. 14a). Despliegue el armazón del cochecito tirando hacia arriba del manubrio (Fig. 14b). La barra se trabará cuando las patas estén completamente extendidas.

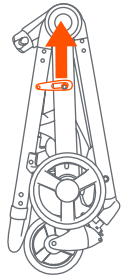

Fig. 14a

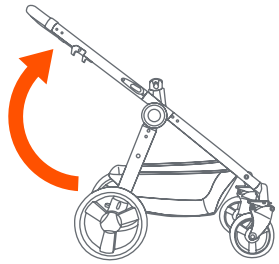

Fig. 14b

Copyright © 2018, Baby Trend Inc., All Rights Reserved. Todos los derechos reservados. Tous droits réservés.

ADJUNTO DE LA SILLITA PARA EL AUTOMÓVIL

⚠ ADVERTENCIA:
Evite una lesión grave por caídas o resbalones, siempre use el arnés de la Sillita para el automóvil.

• Aprobado **SOLAMENTE Snap Gear**™ productos pueden ser utilizados en el armazón.

15) • Coloque la sillita para el automóvil alineando los anclajes del asiento que están al costado de la sillita con los anclajes del armazón del carrito y presionándolos hasta que se traben correctamente (Fig. 15).

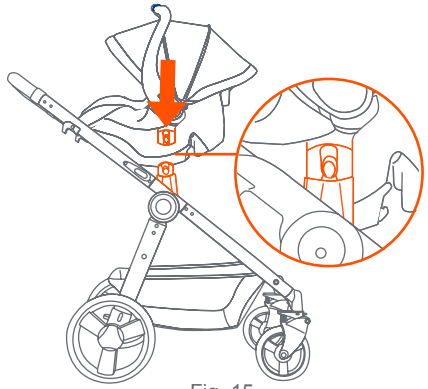

Fig. 15

PARA QUITAR EL ASIENTO/ ASIENTO INFANTIL

16) • Para sacar el asiento o el asiento infantil, apretón las dos palancas de liberación y jale el asiento o el asiento infantil hacia arriba (Fig. 16a).
NOTA: Sólo para el asiento del carrito: **NO** la retire con el niño en el asiento del carrito (Fig. 16b).

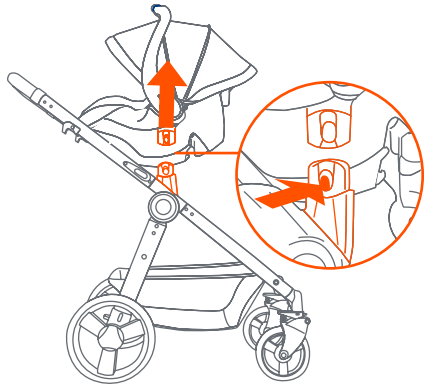

Fig. 16a

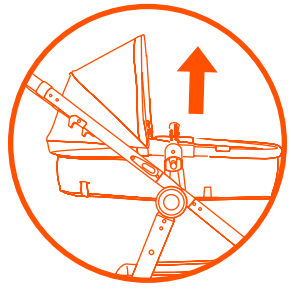

Fig. 16b

Copyright © 2018, Baby Trend Inc., All Rights Reserved. Todos los derechos reservados. Tous droits réservés.

POSICIONES DIFERENTES PARA PASEAR

• Aprobado **SOLAMENTE** **Snap Gear**™ productos pueden ser utilizados en el armazón.

Transporte Carruaje

La sillita puede quedar mirando hacia cualquiera de las direcciones, ya sea hacia adelante o hacia atrás.

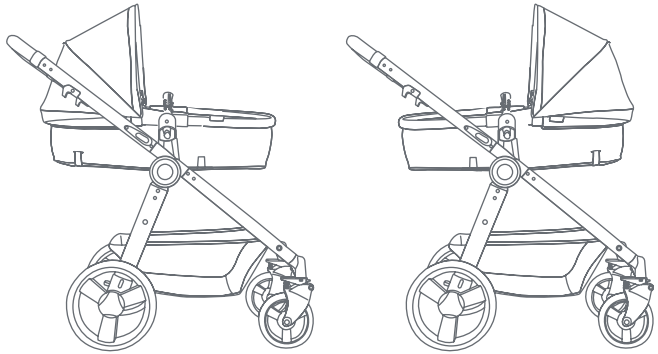

Posición Vertical y Reclinada

La sillita puede quedar mirando hacia cualquiera de las direcciones, ya sea hacia adelante o hacia atrás.

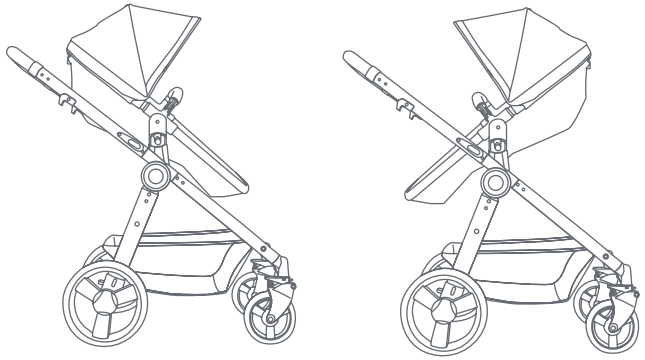

Sillita para el Automóvil

La sillita puede quedar mirando hacia cualquiera de las direcciones, ya sea hacia adelante o hacia atrás.

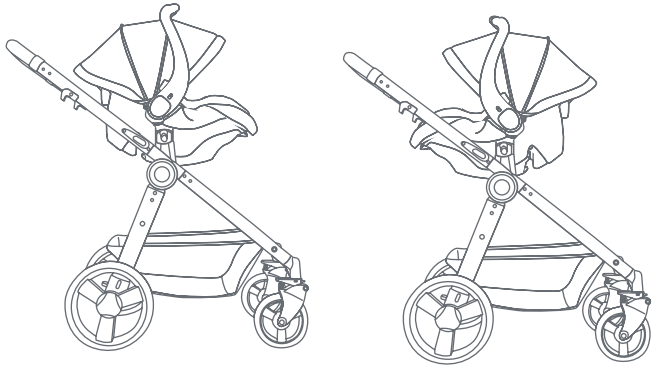

Copyright © 2018, Baby Trend Inc., All Rights Reserved. Todos los derechos reservados. Tous droits réservés.

ASSUREZ-VOUS D'AVOIR TOUTES LES PIÈCES EN MAINS AVANT D'ASSEMBLER LA POUSSETTE.

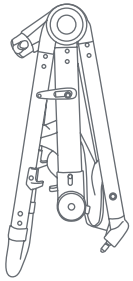

Poussette

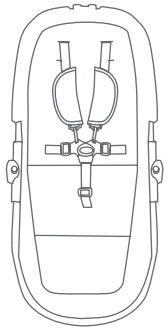

Siège

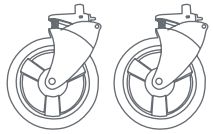

**Roues avant

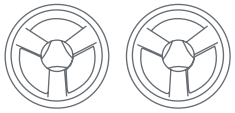

**Roues arrière



Auvent



Barre de pare-choc



Plateau pour adulte

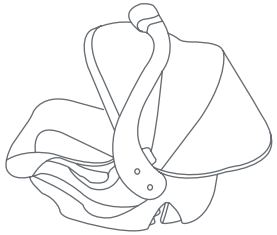

*Siège d'auto pour bébé

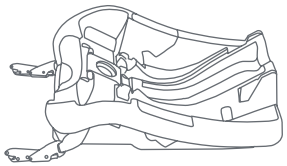

*Base

*Veuillez vous reporter au manuel situé sous le siège de voiture pour connaître le type de base et les instructions.
**Les styles de roues peuvent varier

Copyright © 2018, Baby Trend Inc., All Rights Reserved. Todos los derechos reservados. Tous droits réservés.

⚠ AVERTISSEMENT : Prière de suivre toutes ces instructions afin d'assurer la sécurité de votre enfant. Conserver ces instructions pour consultation future.

⚠ AVERTISSEMENT : Négliger d'observer ces directives pourrait entraîner de sérieuses blessures ou même la mort. Afin d'éviter les blessures graves dues à une chute ou une glissade, toujours utiliser le harnais de sécurité et vous assurer que les enfants sont placés de façon appropriée, selon les présentes instructions.

⚠ AVERTISSEMENT : Ne jamais laisser un enfant sans surveillance.

⚠ AVERTISSEMENT : Les roues peuvent se détacher et provoquer un basculement. Tirez sur les roues afin de vous assurer qu'elles sont solidement fixées.

⚠ AVERTISSEMENT : Faire attention à ne pas vous pincer les doigts en pliant et déplian la poussette.

- **SEULS** des produits **Snap Gear**™ approuvés peuvent être utilisés sur le cadre.
- **ATTENTION :** cette poussette est conçue pour un enfant seulement. L'utiliser avec plus d'un enfant peut provoquer un état de déséquilibre et blesser votre enfant.
- Les sacs à main, les sacs de provisions, les sacs à couches et les accessoires peuvent affecter l'équilibre de la poussette et créer des conditions dangereuses et instables.

Copyright © 2018, Baby Trend Inc., All Rights Reserved. Todos los derechos reservados. Tous droits réservés.

⚠ AVERTISSEMENT

- Le poids maximal pouvant être transporté dans le panier de rangement est de 2,27 kg (5 lb). Le poids maximal pouvant être transporté dans le porte-gobelet est de 0,45 kg (1 lb). Le fait de soumettre l'appareil à un poids excessif peut provoquer des conditions dangereuses ou instables.
- Assurez-vous que la poussette est complètement déployée et verrouillée en place avant de laisser un enfant s'en approcher.
- L'utilisation de la poussette avec un poids total de plus de 50 lb (22,67 kg) soumettra la poussette à l'usure et des contraintes excessives, pouvant entraîner un état instable dangereux.
- N'utilisez **JAMAIS** la poussette dans un escalier ou un escalier roulant.
- N'utilisez **JAMAIS** la poussette avec des patins à roulettes, des patins à roues alignées, une planche à roulettes ou une bicyclette.
- Ne laissez **JAMAIS** un enfant utiliser la poussette comme un jouet.
- Nettoyez la poussette uniquement avec un savon ou un détergent doux, de l'eau chaude et une éponge ou un linge propre.
- Vérifiez régulièrement la poussette pour détecter la présence de vis desserrées, de pièces usées, de tissu déchiré ou décousu. Remplacez ou réparez les pièces au besoin.
- Cessez d'utiliser la poussette si elle présente une défaillance ou si elle est endommagée. Veuillez communiquer avec notre service à la clientèle pour demander une réparation ou obtenir des pièces de rechange.

ENTRETIEN ET MAINTENANCE

COUSSIN DE SIÈGE

- Nettoyez les coussins de sièges uniquement avec un savon ou un détergent doux, de l'eau chaude et une éponge ou un linge propre.

AUTRE

- Vérifiez régulièrement la poussette pour détecter la présence de vis desserrées, de pièces usées, de tissu déchiré ou décousu. Remplacez ou réparez les pièces au besoin.

Copyright © 2018, Baby Trend Inc., All Rights Reserved. Todos los derechos reservados. Tous droits réservés.

IMPORTANT ! Afin d'assurer l'utilisation sécuritaire de votre poussette suivre ces instructions soigneusement. Conservez ces instructions pour référence ultérieure.

IMPORTANT ! Avant chaque assemblage et utilisation, inspecter ce produit pour du matériel endommagé, les joints lâches, des pièces manquantes ou des rebords coupants. NE JAMAIS utiliser si des pièces sont manquantes ou brisées.

IMPORTANT ! L'assemblage par un adulte est nécessaire.

Retirez la poussette de son emballage. Les roues avant et les roues arrière **DOIVENT** être installées avant d'utiliser la poussette.

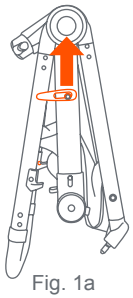

Fig. 1a

ROUES AVANT

Pour fixer Les Roues Avant, dépliez la poussette tel que décrit dans la section suivante :

1) • Déverrouillez le levier de desserrage (Fig. 1a). Dépliez le châssis de la poussette en tirant sur la poignée de la poussette vers l'arrière (Fig. 1b).

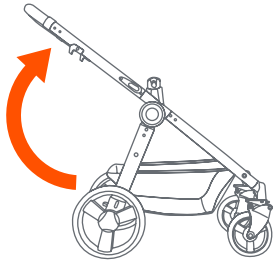

Fig. 1b

• Penchez la poussette vers l'arrière et poussez chaque assemblage de roues avant dans le logement de roues avant jusqu'à ce que les roues soient bloquées en place (Fig. 1c).
REMARQUE : Tirez sur l'assemblage de roues afin de vous assurer qu'il est solidement fixé à la poussette.

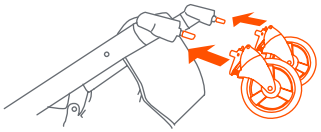

Fig. 1c

Copyright © 2018, Baby Trend Inc., All Rights Reserved. Todos los derechos reservados. Tous droits réservés.

• Appuyez sur le bouton de verrouillage situé sur le côté du moyeu de roue avant et tirez sur l'assemblage de roues pour le retirer du moyeu (Fig. 1d).

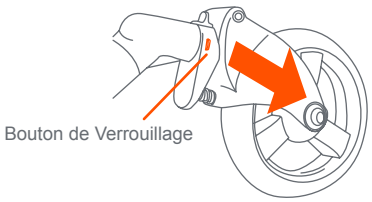

Fig. 1d

ROUES ARRIÈRE

2) • Penchez la poussette vers l'avant et insérez le crochet des roues arrière dans le moyeu du cadre arrière jusqu'à ce qu'elles s'enclenchent en bonne position (Fig. 2a).
REMARQUE : Tirez sur la roue arrière afin de vous assurer qu'elle est solidement fixée à la poussette.

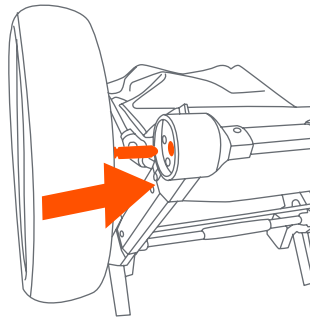

Fig. 2a

• Pour retirer la roue, tirez la languette vers l'extérieur et retirer la roue du moyeu (Fig. 2b).

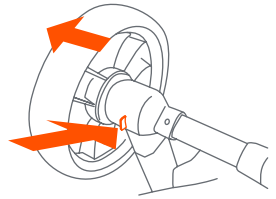

Fig. 2b

Copyright © 2018, Baby Trend Inc., All Rights Reserved. Todos los derechos reservados. Tous droits réservés.

BARRE DE PARE-CHOC

⚠ AVERTISSEMENT :

N'utilisez pas la barre de pare-choc pour transporter le siège pour enfant lorsque votre enfant y est assis. La barre de pare-chocs n'est pas une poignée de transport.

3) • Fixez la barre de pare-choc en alignant les dispositifs d'ancrage avec les fentes sur le siège. Poussez-la jusqu'à ce qu'elle se bloque en place (Fig. 3a). **REMARQUE :** La barre de pare-choc doit être solidement fixée avant d'utiliser la poussette.

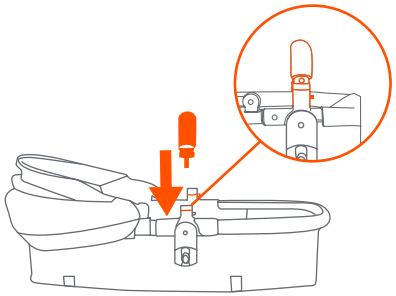

Fig. 3a

• Pour détacher la barre de pare-choc, appuyez sur le bouton-poussoir situé sur la partie inférieure de la barre et retirez la barre du dispositif d'ancrage. Faites pivoter la barre sur le côté pour accéder au siège (Fig. 3b).

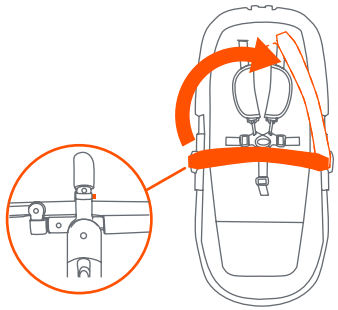

Fig. 3b

POUR FIXER LE SIÈGE

• **SEULS** des produits **Snap Gear**™ approuvés peuvent être utilisés sur le cadre.

4) • Vérifiez que le tissu du siège est correctement fixé au support de siège. Si la fermeture à glissière du tissu de siège est ouverte, enroulez le tissu de siège autour du support de siège et fermez le tissu à l'aide de la fermeture à glissière (Fig. 4a).

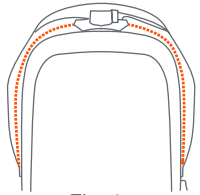

Fig. 4a

Copyright © 2018, Baby Trend Inc., All Rights Reserved. Todos los derechos reservados. Tous droits réservés.

• Fixez le siège en alignant les dispositifs d'ancrage sur le côté du siège avec les dispositifs d'ancrage sur le cadre de la poussette et poussez-les ensemble jusqu'à ce qu'ils se mettent en place solidement avec un clic (Fig. 4b). Le siège d'auto peut être orienté vers l'avant ou vers l'arrière.
REMARQUE: Pour retirer le siège, voir l'étape 16.

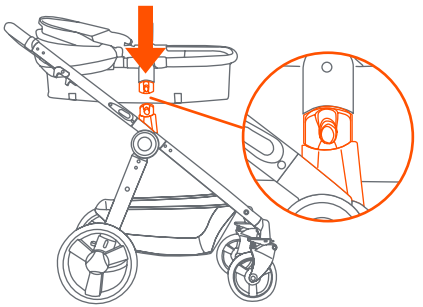

Fig. 4b

POUR AJUSTER LE SIÈGE

5) • Le siège peut être réglé en position verticale, inclinée et position landau.Tirez sur le bouton d'inclinaison situé à l'arrière du siège et installez le siège dans la position désirée (Fig. 5a).

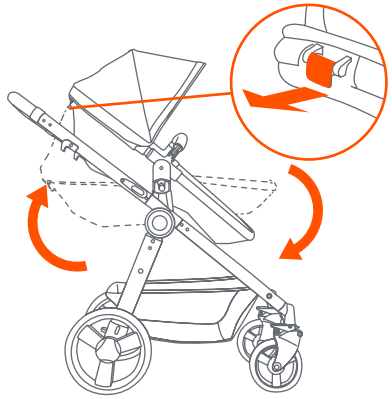

Fig. 5a

• **Deux ajusteurs de siège se trouvent à l'arrière du coussin de siège de la poussette :** l'un sur la partie supérieure et l'autre sur la partie inférieure. Tirez fermement sur l'ajusteur du haut pour régler le siège en position verticale. Desserrez l'ajusteur pour régler l'inclinaison du siège dans la position inclinée souhaitée. Attachez inférieur pour fixer le siège en position verticale, tirez ensuite sur la sangle et passez-la à travers l'anneau de plastique afin de la bloquer en place de façon sécuritaire à l'aide des fermetures à boucles et à crochets (Fig. 5b).

• **Position nacelle :** Assurez-vous que l'ajusteur supérieur est complètement desserré et que la boucle inférieure est détachée afin de baisser entièrement le siège (Fig. 5b).

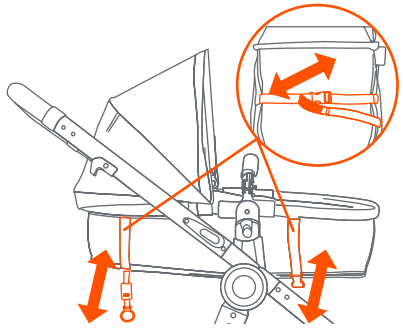

Fig. 5b

Copyright © 2018, Baby Trend Inc., All Rights Reserved. Todos los derechos reservados. Tous droits réservés.

AUVENT AMOVIBLE

6) • **Pour fixer l'auvent amovible :** enclenchez les pinces de l'auvent à l'intérieur des tubes du siège pour enfant. Serrez la courroie en autour de la charnière de l'auvent (Fig. 6a).

• **Pour ouvrir l'auvent :** poussez vers l'avant sur le bord avant de l'auvent, tout en maintenant le bord arrière en position stable (Fig. 6b).

• **Pour plier l'auvent :** tirez vers l'arrière sur le bord avant (Fig. 6b).

• **Pour utiliser l'auvent allongé :** défaites la fermeture glissière au milieu de l'auvent et tirez l'auvent en avant (Fig 6c).

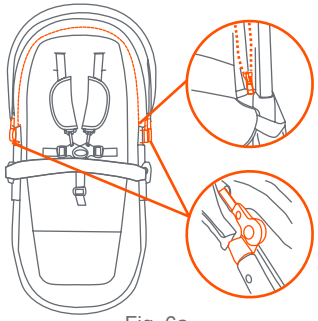

Fig. 6a

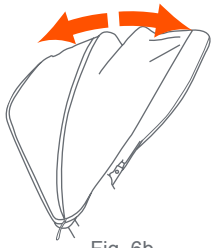

Fig. 6b

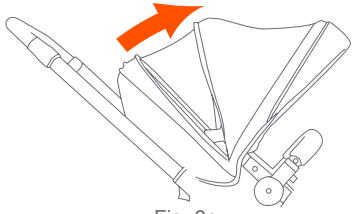

Fig. 6c

PORTE-GOBELET

⚠ AVERTISSEMENT : Pour éviter les brûlures, ne jamais mettre les liquides chauds dans la porte gobelet. Pour éviter la possibilité de basculer, ne pas placer plus de 0.45kg (1 livre) dans la porte gobelet.

7) • Fixation du porte-gobelet : faites glisser la pince du porte-gobelet par-dessus languettes du porte-gobelet situées sur la barre de poignée. Poussez-la jusqu'à ce qu'elle se mette solidement en place avec un clic (Fig. 7).

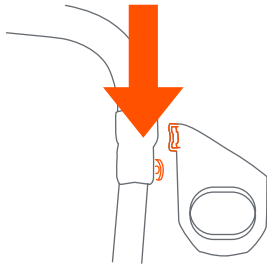

Fig. 7

Copyright © 2018, Baby Trend Inc., All Rights Reserved. Todos los derechos reservados. Tous droits réservés.

FREINS

⚠ AVERTISSEMENT : Actionnez toujours les freins lorsque vous ne poussez pas la poussette, afin de vous assurer qu'elle ne roule pas. Ne laissez JAMAIS une poussette sans surveillance lorsqu'elle est sur un terrain en pente puisque celle-ci pourrait dévaler la pente.

8) • Pour enclencher les freins, appuyez sur les leviers de freins situés sur le train arrière, en appuyant une pression vers le bas. Vous pourriez avoir à pousser la poussette vers l'avant et vers l'arrière à quelques reprises afin de vous assurer que le frein est correctement enclenché (Fig. 8).
REMARQUE : Vérifiez que la poussette ne bouge plus lorsque les freins sont bien bloqués.

• Pour dégager le frein, soulevez doucement le levier du frein.

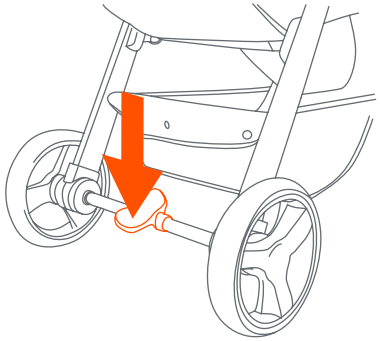

Fig. 8

BLOCAGE DES ROUES AVANT

9) • Les roues avant sont équipées d'un dispositif de verrouillage pour les bloquer de pivoter. Levez le levier sur chaque roue pour engager le verrou et poussez le levier vers le bas pour dégager le dispositif de verrouillage (Fig. 9).

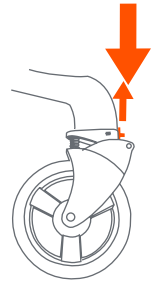

Fig. 9

Copyright © 2018, Baby Trend Inc., All Rights Reserved. Todos los derechos reservados. Tous droits réservés.

POUR ATTACHER L'ENFANT

⚠ AVERTISSEMENT :

Évitez des blessures graves dues à une chute ou à une glissade. Utilisez toujours le harnais de sécurité.

⚠ DANGER DE STRANGULATION :

Un enfant peut s'étrangler avec une sangle détachée. Ne laissez jamais un enfant dans le siège lorsque les sangles sont desserrées ou détachées.

BOUCLES DE TYPE 1 ET 2

10) • Les sangles d'épaule du harnais à cinq points ont trois positions d'attache. Sélectionnez la position en plaçant le niveau des sangles d'épaule à la hauteur des épaules de l'enfant ou sous la partie supérieure de celles-ci (Fig. 10a). Pour ajuster la hauteur du harnais, détachez les sangles d'épaule de la boucle d'entre-jambe. Glissez les sangles d'épaule dans les fentes du harnais. Vous pouvez accéder à ces fentes à l'arrière du siège, sous le revêtement. Glissez les sangles d'épaule dans les fentes appropriées et fixez-les à nouveau à la boucle d'entre-jambe.

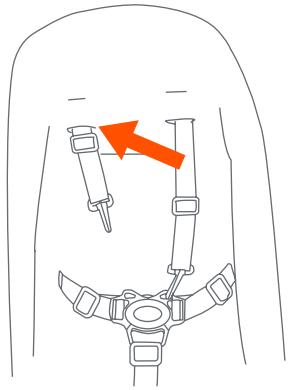

Fig. 10a

Copyright © 2018, Baby Trend Inc., All Rights Reserved. Todos los derechos reservados. Tous droits réservés.

• Asseyez délicatement l'enfant dans le siège et placez le harnais de sécurité autour de la taille de l'enfant et par-dessus ses épaules. Placez la sangle d'entre-jambe entre les jambes de l'enfant. Insérez l'extrémité mâle de chaque sangle d'épaule/de la taille dans la boucle de la sangle d'entre-jambe. Resserrez le harnais de façon à ce qu'il soit bien ajusté autour de la taille de l'enfant et au-dessus de ses épaules (Fig. 10b).

BOUCLES DE TYPE 1

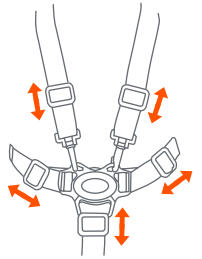

Ajuster pour être bien serré

Fig. 10b

BOUCLES DE TYPE 2

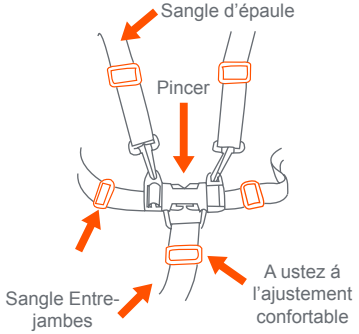

Fig. 10b

POUR DÉTACHER L'ENFANT

BOUCLES DE TYPE 1

11) • Pour libérer le harnais, appuyer sur le bouton situé au centre de la boucle d'attache, et les deux sangles du harnais se détacheront (Fig. 11).

BOUCLES DE TYPE 1

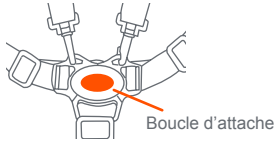

Fig. 11

BOUCLES DE TYPE 2

12) • Pour libérer la ceinture, appliquer une pression aux deux côtés de chaque boucle male jusqu'à ce que la boucle soit libéré (Fig. 12).

BOUCLES DE TYPE 2

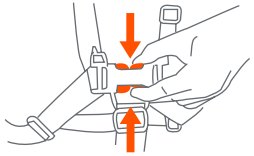

Fig. 12

Copyright © 2018, Baby Trend Inc., All Rights Reserved. Todos los derechos reservados. Tous droits réservés.

POUR PLIER LA POUSSETTE

⚠ AVERTISSEMENT : Prenez garde de ne pas vous coincer les doigts en pliant et en dépliant la poussette.

⚠ MISE EN GARDE : Ne laissez pas votre enfant s'approcher de la poussette lorsque vous la pliez.

13) • Tirez la poussette de plusieurs centimètres vers l'arrière de façon à ce que les roues avant soient positionnées vers l'avant.

• Pliez la poussette en appuyant sur les deux gâchettes (Fig. 13a) et poussez la poignée vers le bas. Assurez-vous que les deux roues avant reposent à plat et repliez la poussette en bloquant le dispositif de verrouillage situé du côté droit de la poussette, au-dessus de la languette (Fig. 13b).

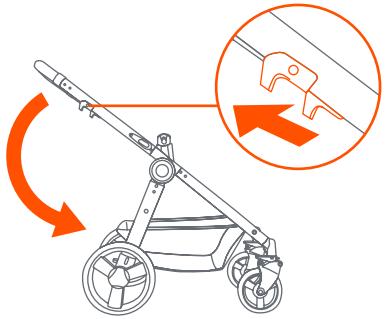

Fig. 13a

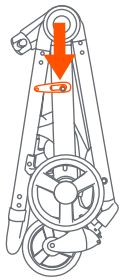

Fig. 13b

Copyright © 2018, Baby Trend Inc., All Rights Reserved. Todos los derechos reservados. Tous droits réservés.

PLIER / DÉPLIER

POUR DÉPLIER LA POUSSETTE

⚠ MISE EN GARDE : Ne laissez pas votre enfant s'approcher de la poussette lorsque vous la dépliez.

14) • Déverrouillez le levier de desserrage (Fig. 14a) et dépliez le cadre de la poussette en tirant la poignée vers le haut jusqu'à ce que le cadre se bloque en place (Fig. 14b).

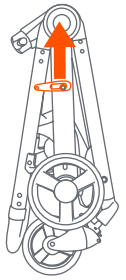

Fig. 14a

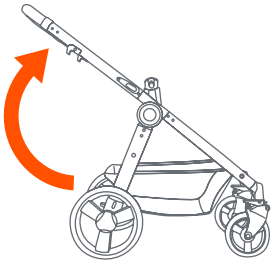

Fig. 14b

Copyright © 2018, Baby Trend Inc., All Rights Reserved. Todos los derechos reservados. Tous droits réservés.

SIÈGE D'AUTO POUR BÉBÉ

⚠ AVERTISSEMENT : Afin d'éviter des blessures graves causées par une glisse ou une chute toujours utiliser siège d'auto pour bébé le harnais de sécurité.

• **SEULS** des produits **Snap Gear**™ approuvés peuvent être utilisés sur le cadre.

15) • Fixez le siège d'auto en alignant les dispositifs d'ancrage situés de chaque côté du siège avec les ancrages situés sur le cadre de la poussette, et poussez-les ferment l'un sur l'autre jusqu'à ce qu'ils soient solidement bloqués en place (Fig. 15).

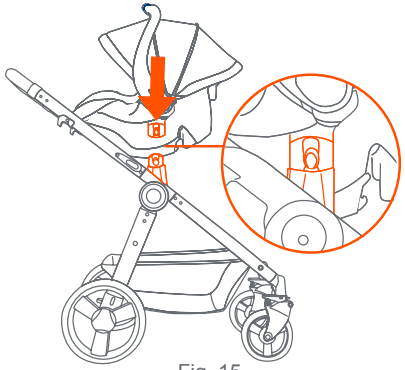

Fig. 15

POUR RETIRER LE SIÈGE OU LA DU SIÈGE D'AUTO

16) • Pour retirer le siège ou le siège d'auto pour bébé, appuyez sur les deux boutons-poussoir situés de chaque côté des dispositifs d'ancrage de sièges et tirez le siège vers le haut (Fig. 16a).
REMARQUE: Pour le siège de poussette seulement:
NE l'enlevez pas avec l'enfant dans le siège de poussette (Fig. 16b).

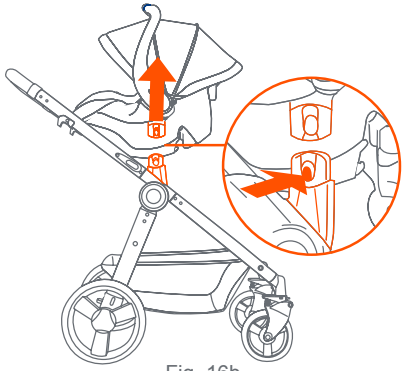

Fig. 16b

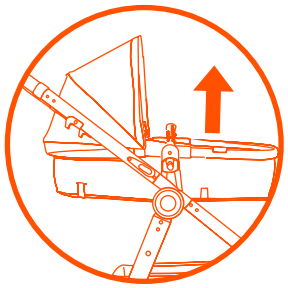

Fig. 16b

Copyright © 2018, Baby Trend Inc., All Rights Reserved. Todos los derechos reservados. Tous droits réservés.

POSITIONS

• **SEULS** des produits **Snap Gear**™ approuvés peuvent être utilisés sur le cadre.

Position de Landau

Le siège peut être orienté vers l'avant ou vers l'arrière.

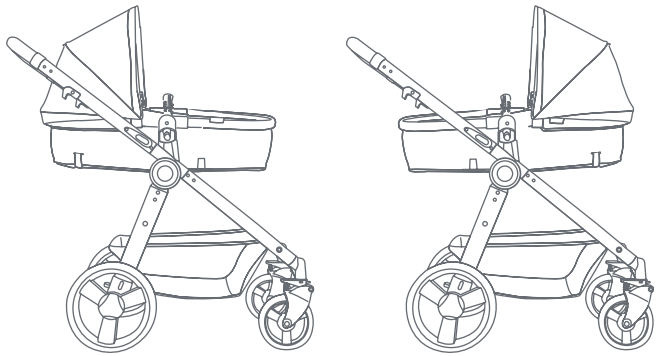

Positions Verticale et Inclinée

Le siège peut être orienté vers l'avant ou vers l'arrière.

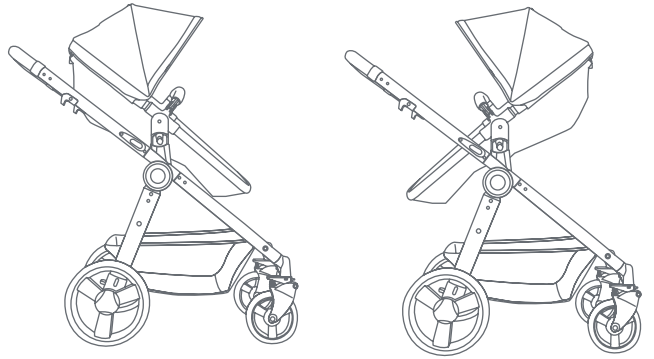

Siège d'Auto Pour Bébé

Le siège d'auto peut être orienté vers l'avant ou vers l'arrière.

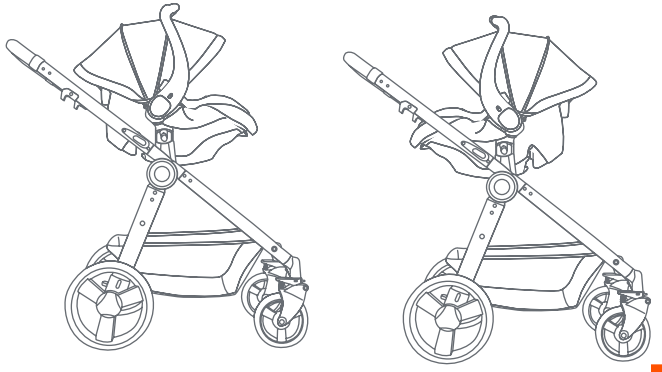

Copyright © 2018, Baby Trend Inc., All Rights Reserved. Todos los derechos reservados. Tous droits réservés.