Fitted Sheets for Baby Trend Nursery Center Playards

Additional Accessories

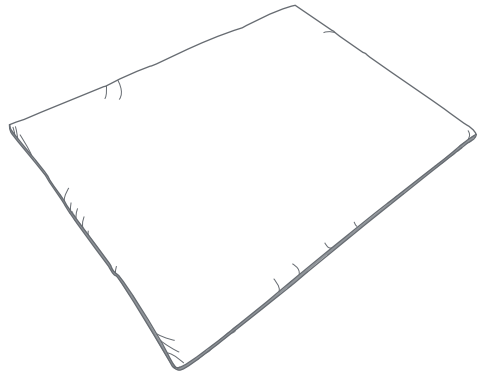

Fitted Sheets for Nursery Center Playards

This Fitted Sheets is compatible with all Baby Trend Playards.

For instructions on how to assemble Nursery Center Playards, visit babytrend.com.

Sábanas Ajustables Para Corralitos Infantiles

Estas sábanas ajustables son compatibles con todos los corralitos Baby Trend.

Para obtener instrucciones sobre cómo ensamblar el corralito, visite babytrend.com.

CARE INSTRUCTIONS
INSTRUCCIONES DE LAVADO

Machine wash on gentle delicate cycle with cold water | Do not bleach | Tumble dry cool | Do not iron | Do not dry clean

Lavar a máquina en ciclo delicado suave con agua fría | No usa blanqueador | Secar a temperatura baja | No planche | No lleve a la tintoreria

Copyright © 2024, Baby Trend Inc., All Rights Reserved. Todos los derechos reservados.

⚠WARNING:

To prevent possible strangulation or entanglement.

- Please fit through the hook & loop fasteners and the slots on the mattress cover and playard mattress to ensure that the mattress cover fits snugly on the playard mattress to prevent it from coming loose.
- When placing the mattress on the full-size bassinet: Place the Mattress into the bassinet with the padded side facing upward.
- When placing the mattress on the floor of the playard: Place the mattress on the floor of the playard with the padded side facing upward. Insert the hook & loop fasteners located on the underside of the mattress through the slots in the floor of each end of the playard. Fasten the hook and loop fasteners to the underside of the playard floor to prevent the mattress from moving.
- Regularly inspect the mattress cover for signs of damage, including holes, tears, loose threads, or worn areas.
- Discontinue use if any damage is detected.
- Do not add extra padding, pillows, or cushions under or around the mattress cover, as this can pose a suffocation risk.
- Follow the manufacturer's cleaning and a ssembly instructions to keep the product safe and hygienic.
- Only for use with Baby Trend playard mattress.

⚠ADVERTENCIA:

Prevenga un posible enredo o asfixia.

- Introduzca las correas por los ojales de la sabana del colchón para asegurarse de que la funda del colchon encaje perfectamente en el colchón del corralito y evite que se suelte.
- Al colocar el colchón en el moisés de tamaño completo: Coloque el colchón en el moisés con el lado acolchado hacia arriba.
- Al colocar el colchón en el suelo del parque: Coloque el colchón en el suelo del parque con el lado acolchado hacia arriba. Inserte los sujetadores de gancho y bucle ubicados en la parte inferior del colchón a través de las ranuras en el piso de cada extremo del parque. Fije los sujetadores de gancho y bucle a la parte inferior del piso del parque para evitar que el colchón se mueva.
- Inspeccione periódicamente la funda del colchón para detectar signos de daños, incluidos agujeros, desgarros, hilos sueltos o áreas desgastadas.
- Suspenda su uso si se detecta algún daño.
- No agregue relleno, almohadas o cojines adicionales debajo o alrededor de la funda del colchón, ya que esto puede representar un riesgo de asfixia.
- Siga las instrucciones de limpieza y montaje del fabricante para mantener el producto seguro e higiénico.
- Solo para uso con colchón de parque infantil Baby Trend.

Copyright © 2024, Baby Trend Inc., All Rights Reserved. Todos los derechos reservados.

FITTED SHEETS
SÁBANAS AJUSTABLES

1) • Lay the fitted sheets down with the front side facing down (Fig. 1a).

• With the pattern of the mattress facing down (Fig. 1b), pull the fitted sheets corner over the corner of the mattress to install the sheets (Fig. 1c).

• Repeat these steps for the remaining 3 corners.

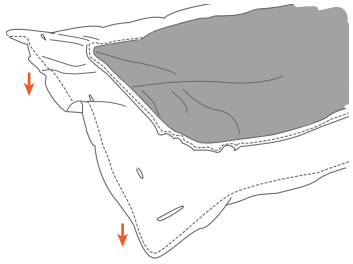

Fig. 1a

2) • Thread the webbing through the according hole on the fitted sheets and repeat this step for the remaining webbing (Fig. 2).

NOTE: To attach the mattress to the playard, please refer to the appropriate playard manual.

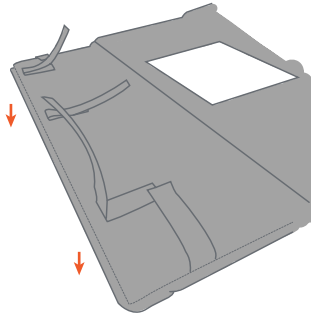

Fig. 1b

1) • Coloque las sábanas ajustables con el frente hacia abajo (Fig. 1a).

• Con la parte frontal del colchón hacia abajo (Fig. 1b), coloque la esquina de las sábanas ajustables sobre la esquina del colchón para instalar las sabanas (Fig. 1c).

• Repita estos pasos para las 3 esquinas restantes.

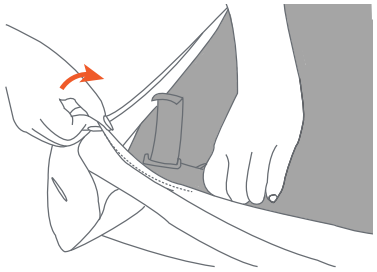

Fig. 1c

2) • Pase las correas a traves del ojal correspondiente en las sábanas ajustables y repita esta paso con las correas restantes (Fig. 2).

NOTA: Para fijar el colchon al corralito, consulte el manual del corralito correspondiente.

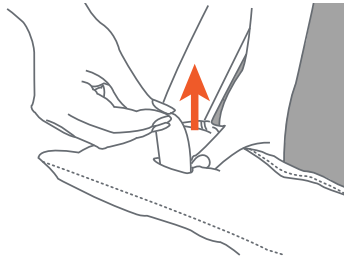

Fig. 2

Copyright © 2024, Baby Trend Inc., All Rights Reserved. Todos los derechos reservados.