WARRANTY

DO NOT RETURN YOUR PRODUCT TO THE STORE. PLEASE CONTACT BABY TREND® FOR REPLACEMENT PARTS, SERVICE AND REPAIR.

The Baby Trend® warranty covers workmanship defects within 1 year of purchase. Any product which has been subjected to misuse, abuse, abnormal use, excessive wear and tear, improper assembly, negligence, environmental exposure, alteration or accident, or has had its serial number altered or removed invalidates all claims against the manufacturer. Any damage to property during installation is the sole responsibility of the end user. Customer Service Department can be contacted at 1 (800) 328-7363 Monday through Friday between 8:00 a.m. and 4:30 p.m. (PST). Return Authorizations are required prior to returning product(s) to Baby Trend®. Please visit http://babytrend.com/pages/limited-warranty for complete warranty details.

GARANTIA

NO DEVUELVA SU PRODUCTO A LA TIENDA. POR FAVOR CONTACTE A BABY TREND® PARA PIEZAS DE REPUESTO, SERVICIO Y REPARACION.

La garantía de Baby Trend® cubre defectos de fábrica por 1 año después de la compra. Cualquier producto que haya sido sometido a uso inadecuado, abuso, uso anormal, desgaste excesivo, montaje incorrecto, negligencia, exposición ambiental, alteración o accidente, o cuyo número de serie haya sido alterado o removido, anula todos los reclamos contra el fabricante. Cualquier daño a la propiedad durante la instalación es la exclusiva responsabilidad del usuario final. El Departamento de Servicio al Cliente está disponible llamando al 1 (800) 328-7363, de lunes a viernes de 8:00 a. m. a 4:30 p. m. (PST). Se requiere una Autorización de Devolución antes de poder devolver el o los productos a Baby Trend®. Visite http://babytrend.com/pages/limited-warranty para conocer todos los detalles de la garantía.

GARANTIE

NE PAS RETOURNER VOTRE PRODUIT AU MAGASIN. VEUILLEZ CONTACTER BABY TREND® POUR DES PIÈCES DE RECHANGE, ENTRETIEN ET RÉPARATION.

La garantie Baby Trend® couvre les défauts de fabrication dans l'année qui suit l'achat. Tout produit ayant fait l'objet d'une mauvaise utilisation, d'un abus, d'une utilisation anormale, d'une usure excessive, d'un assemblage incorrect, d'une négligence, d'une exposition à l'environnement, d'une modification ou d'un accident, ou dont le numéro de série a été modifié ou retiré, annule toute réclamation contre le fabricant. Tout dommage matériel pendant l'installation est de la seule responsabilité de l'utilisateur final. Le service à la clientèle peut être contacté au 1 (800) 328-7363 du lundi au vendredi entre 8h00 et 16h30 (PST). Une autorisation de retour est requise avant de renvoyer le(s) produit(s) à Baby Trend®. Veuillez visiter http://babytrend.com/pages/limited-warranty pour obtenir tous les détails concernant la garantie.

babytrend®

Quality • Comfort • Style

Baby Trend, Inc.
13048 Valley Blvd.
Fontana CA 92335

1-800-328-7363
(8:00am ~ 4:30pm PST)
www.babytrend.com

Read all instructions BEFORE assembly and USE of product. KEEP INSTRUCTIONS FOR FUTURE USE.

Lea todas las instrucciones ANTES de armar y USAR el producto. CONSERVE LAS INSTRUCCIONES PARA USO FUTURO.

Lisez toutes les instructions du manuel AVANT l'assemblage ou L'UTILISATION de ce produit. CONSERVEZ CES INSTRUCTIONS POUR RÉFÉRENCE ULTÉRIEURE.

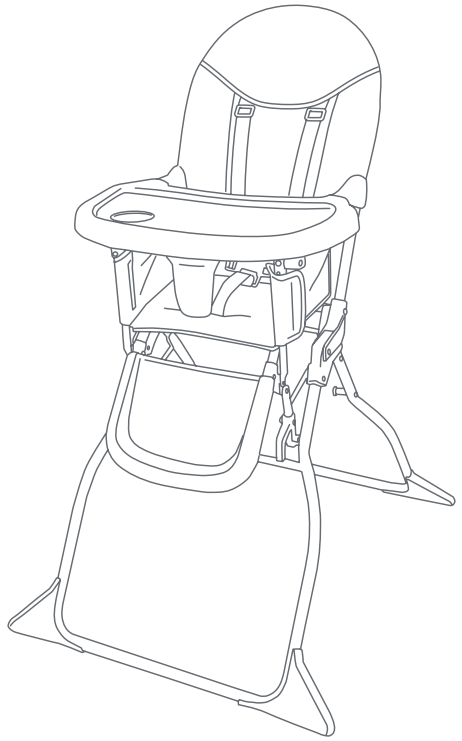

HC99XXXA / IC99
Instruction Manual
Manual de Instrucciones
Manuel d'instruction

babytrend™

Quality • Comfort • Style

IC99_HC99XXXA_3L_071521

PARTS

Check that you have all the parts for this model before assembly.

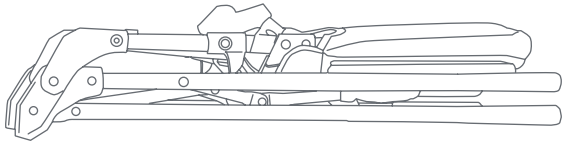

Folded
High Chair

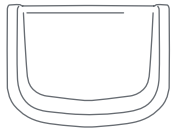

Leg Support

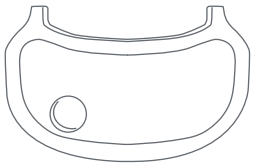

Tray

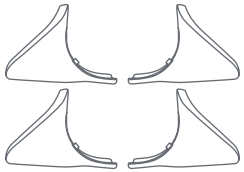

Feet (x4)

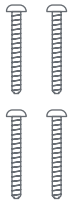

Screws (x4)

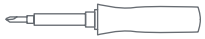

Phillips screwdriver
is required
(not included)

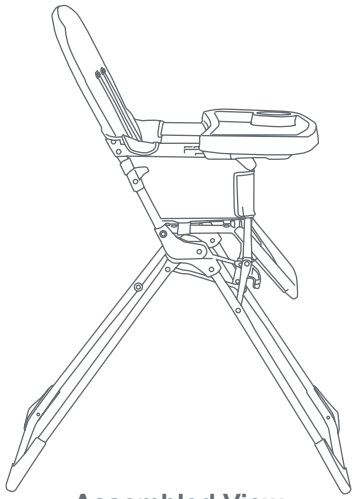

Assembled View

Extended Chair with Footrest and Tray

Copyright © 2021, Baby Trend Inc., All Rights Reserved. Todos los derechos reservados. Tous droits réservés.

⚠ WARNING

⚠ WARNING: Failure to follow these warnings and assembly instructions could result in serious injury or death.

⚠ FALL HAZARD: Children have suffered severe head injuries including skull fractures when falling from high chairs. Falls can happen suddenly if child is not restrained properly.

- **ALWAYS use restraints, and adjust to fit snugly.**
- **The child should be secured in the high chair at all times by the restraining system.**
- **The tray is not designed to hold child in the chair.**
- **The highchair should be used only by children capable of sitting upright unassisted and at least 6 months of age.**

- **NEVER leave child unattended.**
- **Stay near and watch child during use.**
- **NEVER allow child to push away from table.**

⚠ STRANGULATION HAZARD:
Do not place High Chair in any location in any location where there are cords, such as a window blind cords, drapes, phone cords etc.

⚠ WARNING: The child must be secured in the high chair at all times by the 5-point restraining system. The tray is not designed to hold the child in the chair. The highchair should be used only by children capable of sitting upright unassisted and at least 6 months of age. See page 8 for instructions on proper use of restraint system.

IMPORTANT! Adult assembly is required.

- Be certain the high chair is fully erect and locked in the use position before allowing a child near the high chair.
- This high chair is designed for a child of at least 6 months of age up to a maximum weight of 40 pounds (18.14 kg).
- **NEVER** allow your high chair to be used as a toy.

Copyright © 2021, Baby Trend Inc., All Rights Reserved. Todos los derechos reservados. Tous droits réservés.

• **NEVER** use this product if there are any loose or missing fasteners, loose joints, broken parts, or torn mesh/fabric. Check before assembly and periodically during use. Contact Baby Trend Customer Service at 1-800-328-7363 for replacement parts, repair or instructions. **NEVER** substitute parts.

IMPORTANT! To ensure safe operation of your product, please follow these instructions carefully. Please keep these instructions for future reference.

IMPORTANT! Before assembly and each use, inspect this product for damaged hardware, loose joints, missing parts or sharp edges. NEVER use if any parts are missing or broken.

IMPORTANT! Always check that the high chair is locked in the open position before using.

⚠ CAUTION: Only hold the top of the back rest during assembly. Placing fingers on the frame during folding and unfolding can result in finger entrapment or injury.

ATTENTION:
Carefully remove parts from box. Check that you have all the parts for this model before assembling the high chair.

TO ASSEMBLE FRAME

1) • Always keep the rear feet on the ground while extending the High Chair. Hold the top of backrest with one hand while pushing the feet with the other and pull up gently (Fig 1a).

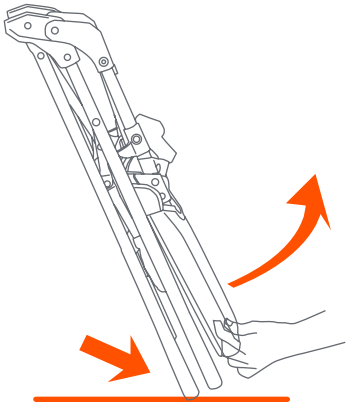

Fig. 1a

Copyright © 2021, Baby Trend Inc., All Rights Reserved. Todos los derechos reservados. Tous droits réservés.

NOTE: Continue to extend and the frame will lock into place when fully extended (Fig 1b). Hook the lower D rings: 2 harness straps of the seat both loop around the rear bar under the seat. The crotch strap for the harness loops around the front bar under the seat (Fig 1c). Strap the D rings for the backrest to the rear bars (Fig 1d). Strap the panels around the frame using the snap button fasteners (Fig 1e).

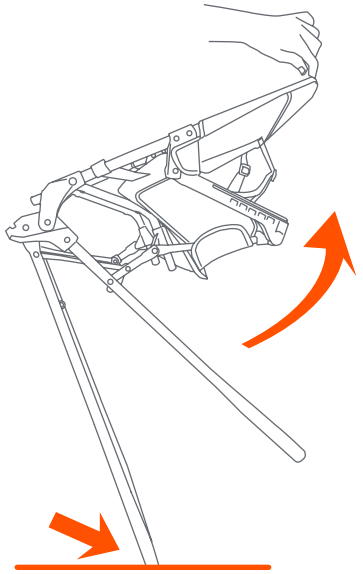

Fig. 1b

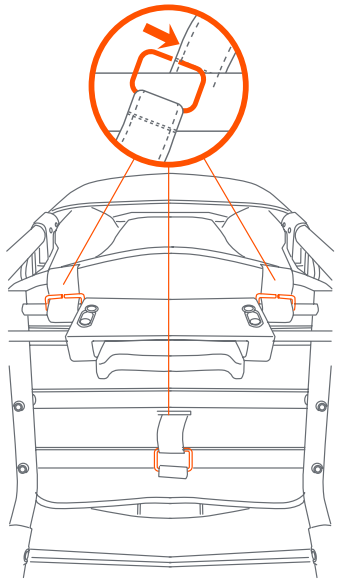

Fig. 1c

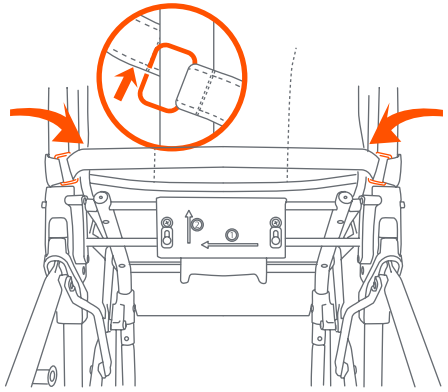

Fig. 1d

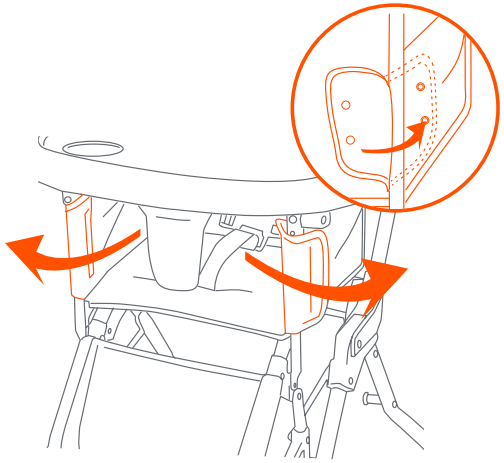

Fig. 1e

Copyright © 2021, Baby Trend Inc., All Rights Reserved. Todos los derechos reservados. Tous droits réservés.

TO ATTACH FEET

2) • Align the feet to the bottom of each ends of the frame for a total of four (4) (Fig. 2a).

• Insert the screws and tightly fasten to secure the feet to the frame (Fig. 2b).
NOTE: Pull on the feet to make sure that they are secured.

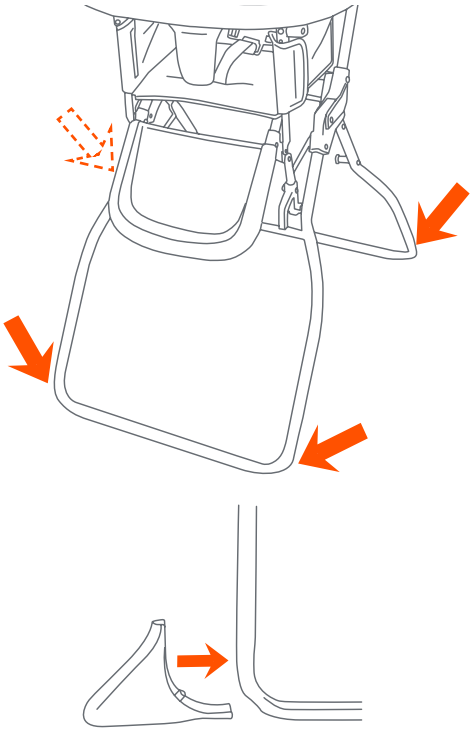

Fig. 2a

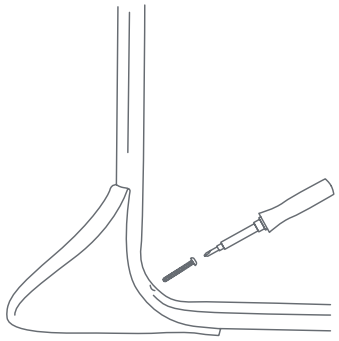

Fig. 2b

Copyright © 2021, Baby Trend Inc., All Rights Reserved. Todos los derechos reservados. Tous droits réservés.

TO ATTACH TRAY

⚠ WARNING: Always check that the high chair is locked in the open position before using.

⚠ WARNING: The child's tray is not a restraint device: always secure your child with the seat belt. DO NOT lift by the tray. Do not place hot liquids or more than 3 pounds (1.36 kg) on the tray. Serious burns or unstable conditions could result.

3) • To attach the Tray, line up the grooves on the bottom of the Tray with the tracks of the armrest. Squeezing the 2 release handles, slide the Tray into the tracks (Fig. 3a). The Tray has a 3-position adjustment. To adjust the position, squeeze the 2 release handles located on the sides of the Tray and reposition the Tray (Fig. 3b).
NOTE: The tray must align with the indicator for all 3 positions as shown in the diagram (Fig. 3b). Release the Tray's handles and make sure the Tray is securely latched into a position.

• To remove the tray squeeze the 2 release handles and slide out from the tracks (Fig. 3a).

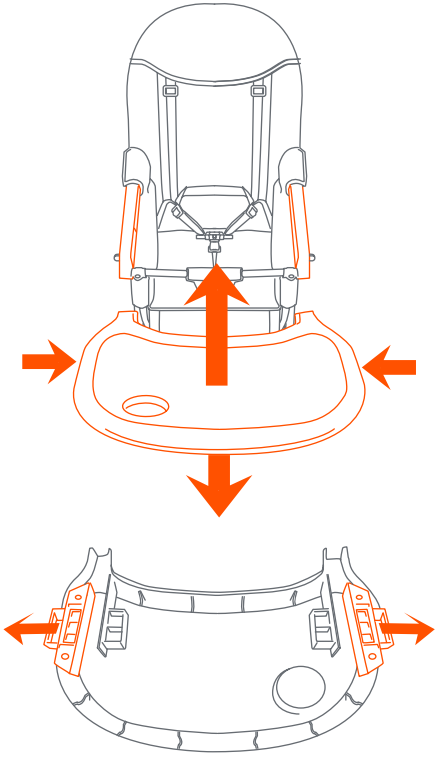

Fig. 3a

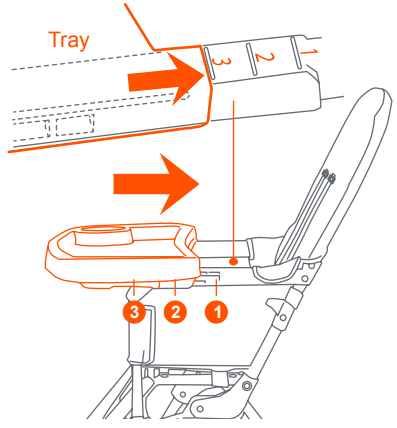

Fig. 3b

ATTENTION:
The Tray is not designed to hold the child in the chair. Stay near and watch child during use. **NEVER** leave child unattended. Refer to the Harness Straps on page 8.

Copyright © 2021, Baby Trend Inc., All Rights Reserved. Todos los derechos reservados. Tous droits réservés.

ATTACHING THE LEG SUPPORT

4) • Align the Leg Support to the tubing and press in firmly. Ensure that the pins lock into the holes underneath the Leg Support (Fig. 4a).

• To remove the Leg Support press the 2 pins simultaneously and pull the Leg Support from the tubing (Fig. 4b).

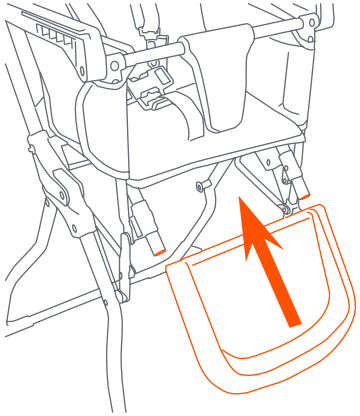

Fig. 4a

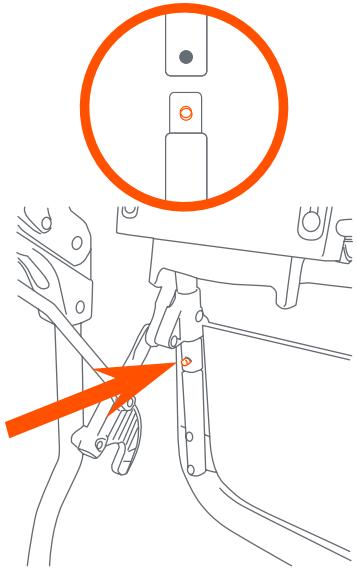

Fig. 4b

Copyright © 2021, Baby Trend Inc., All Rights Reserved. Todos los derechos reservados. Tous droits réservés.

TO USE THE HARNESS

⚠ WARNING: The highchair should be used only by children capable of sitting upright unassisted and at least 6 months of age.

5) • The shoulder straps of the 5-point harness have 2 attachment positions. Select the position that places the shoulder strap level with, or below the top of the child's shoulder (Fig. 5a).

•To adjust harness height unhook the shoulder strap from the crotch buckle. Feed the shoulder strap through the harness spread slots. You can access these slots from the rear of the seat, underneath the fabric. Feed shoulder strap through appropriate slot and reattach shoulder strap to crotch buckle (Fig. 5a). Place the crotch strap between the child's legs. Insert the male end of each shoulder / waist belt into the buckle on the crotch strap (Fig. 5b). Tighten the harness to be snug around the child's waist and over the child's shoulders (Fig. 5c).

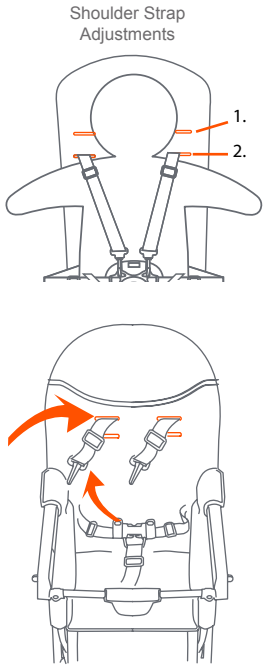

Fig. 5a

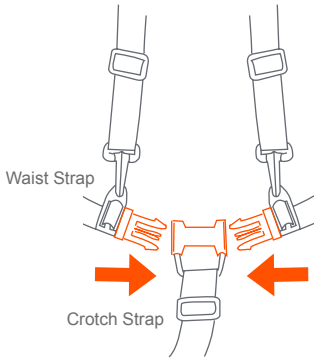

Fig. 5b

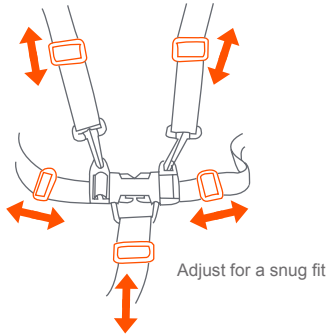

Fig. 5c

Copyright © 2021, Baby Trend Inc., All Rights Reserved. Todos los derechos reservados. Tous droits réservés.

TO RELEASE THE HARNESS

6) • **RELEASE!** Push the top and bottom release on the buckle, and the two harness buckles will pop free (Fig. 6).

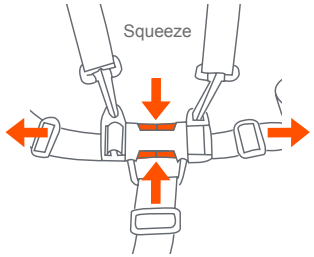

Fig. 6

Copyright © 2021, Baby Trend Inc., All Rights Reserved. Todos los derechos reservados. Tous droits réservés.

TO FOLD HIGH CHAIR

⚠ **CAUTION: Only hold the top of the back rest during assembly. Placing fingers on the frame during folding and unfolding can result in finger entrapment or injury.**

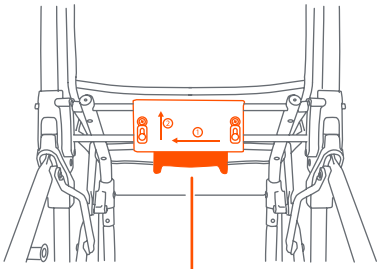

The High Chair may be folded with the Tray and the Leg Support attached position.

7) • Locate the latch on the rear of the High Chair. First slide the lever left, then squeeze it in. (Fig. 7a). Push the High Chair forward to fold the frame (Fig. 7b). **NOTE**: Ensure that the lever on the frame hooks into the knob when folded (Fig. 7c).

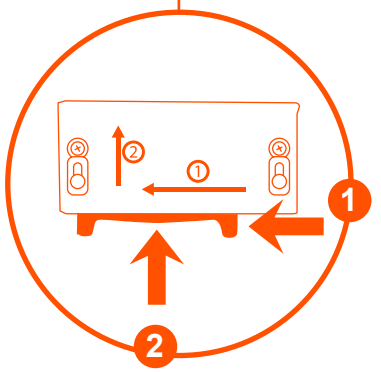

Fig. 7a

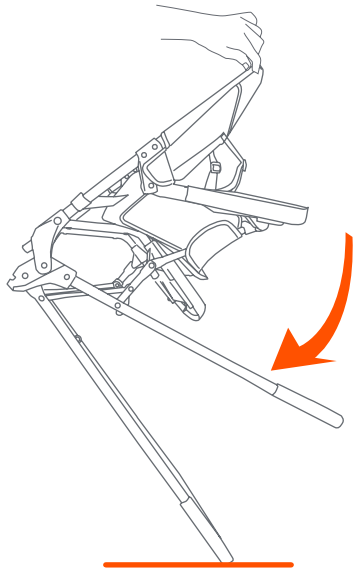

Fig. 7b

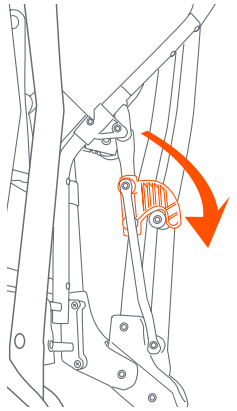

Fig. 7c

Copyright © 2021, Baby Trend Inc., All Rights Reserved. Todos los derechos reservados. Tous droits réservés.

TO UNFOLD THE HIGH CHAIR

8) • Always keep the rear feet on the ground while extending the High Chair. Hold the top of backrest with one hand while pushing the feet with the other and pull up gently (Fig 8a).
NOTE: Continue to extend and the frame should lock into place when fully extended (Fig 8b).

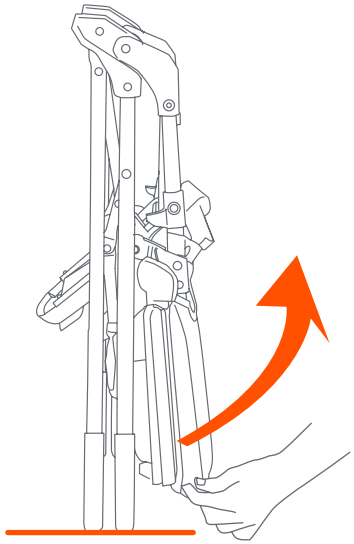

Fig. 8a

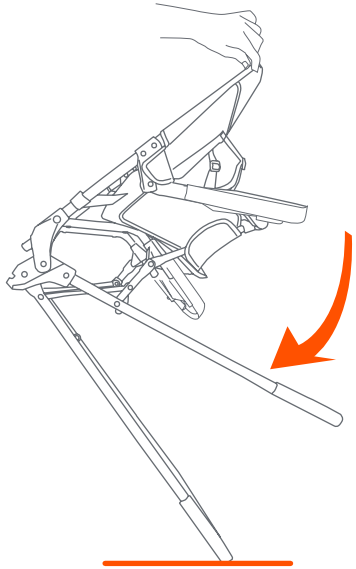

Fig. 8b

Copyright © 2021, Baby Trend Inc., All Rights Reserved. Todos los derechos reservados. Tous droits réservés.

CARE AND MAINTENANCE

⚠WARNING: Harness Straps are NOT machine washable. Use mild soap and water to clean.

High Chair/Tray: Use mild soap and wash with damp cloth. Please use only a soft bristle brush, sponge or cloth to clean the surface or remove particles of food.
DO NOT submerge High Chair and Tray in water. Surface clean only.
Non-Washable Seat Pad: Use mild soap and wipe with damp cloth.
NOT MACHINE WASHABLE.
To remove the seat fabric for maintenance: 1) Remove the straps and undo the 3 screws from the 2 armrests. 2) Release the 2 side panels from the snap buttons. 3) Undo all the D rings. 4) Pull the fabric up to take it off of the back rest. Reverse to attach the fabric back on to the frame.

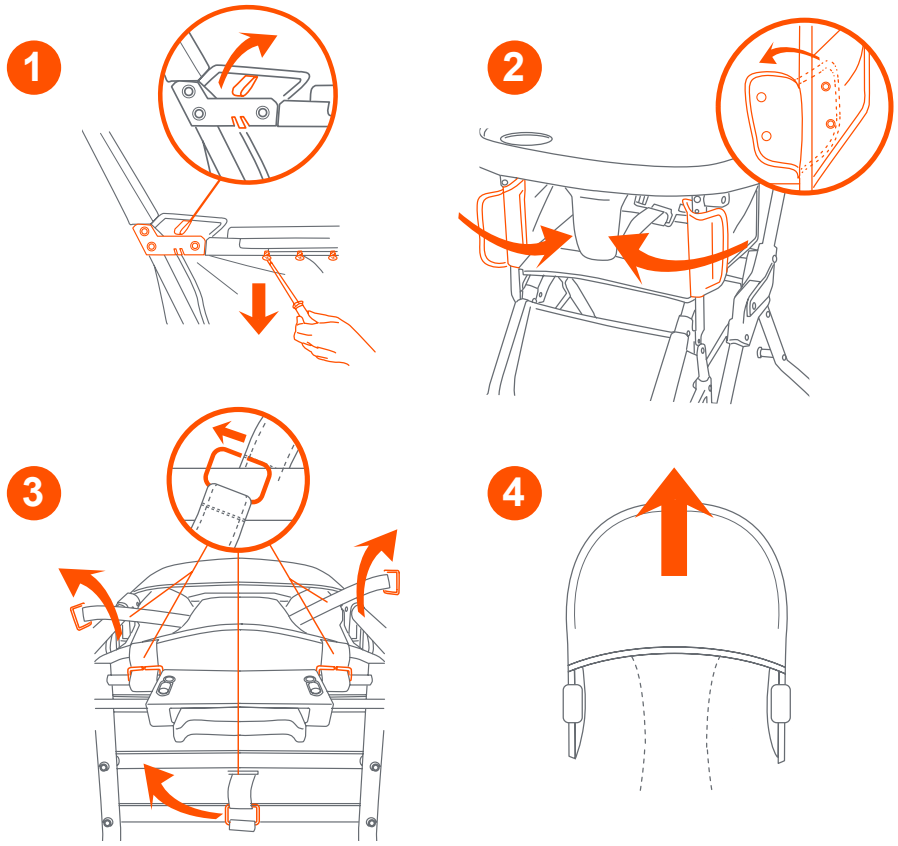

Copyright © 2021, Baby Trend Inc., All Rights Reserved. Todos los derechos reservados. Tous droits réservés.

PIEZAS

Verifique que tenga todas las piezas para este modelo antes de montar.

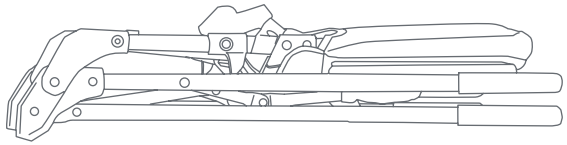

Assemblage supérieur de l'armature

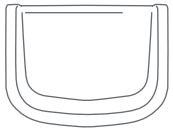

Soporte Para Las Piernas

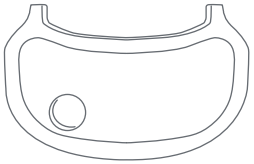

Tablette

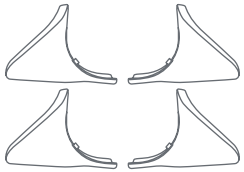

Patas (x4)

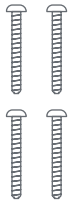

Tornillos (x4)

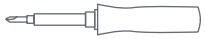

Es necesario usar un destornillador Phillips. (no incluido)

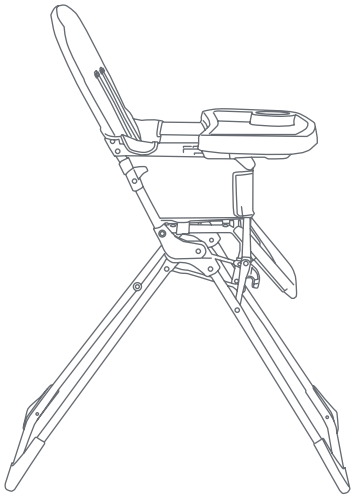

Vista Montada

Silla extendida con reposapiés y bandeja

Copyright © 2021, Baby Trend Inc., All Rights Reserved. Todos los derechos reservados. Tous droits réservés.

⚠ ADVERTENCIA

⚠ ADVERTENCIA: La inobservancia de las advertencias e instrucciones de montaje podría causar lesiones graves o la muerte.

⚠ RIESGO DE CAÍDAS: Hay niños que han sufrido lesiones de cabeza graves, incluidas fracturas de cráneo por caer de sillitas altas. Las caídas pueden ser repentinas si el niño no está sujetado correctamente.

- **SIEMPRE use las sujeciones y ajústelas de manera ceñida.**
- **El niño debe estar asegurado en todo momento al encontrarse en la silla alta mediante el uso del sistema de restricción.**
- **La bandeja no fue diseñada para sostener al niño en la silla.**
- **Se debe utilizar la silla alta sólo si el niño puede sentarse erguido sin ayuda y al menos 6 meses de edad.**
- **NUNCA deje al niño desatendido.**
- **Manténgase CERCA y vigile al niño durante su uso.**
- **NUNCA permita que el niño se empuje para apartarse de la mesa.**

⚠ PELIGRO DE STRANGULAMIENTO: No coloque la sillita alta en ningún lugar donde haya cordones, tales como cordones de cortinas, persianas, cables de teléfono, etc.

⚠ ADVERTENCIA: Todo el tiempo que esté en la silla alta, el niño debe estar protegido por el sistema de sujeción de cinco puntos. La bandeja no está diseñada para contener al niño en la silla. Se debe utilizar la silla alta sólo si el niño puede sentarse erguido sin ayuda y al menos 6 meses de edad. Consulte la página 17 para obtener instrucciones sobre el uso correcto del sistema del cinturón de seguridad

IMPORTANTE! Un adulto debe armar el equipo.

- Asegúrese de que la sillita alta esté completamente erguida y trabada en la posición de uso antes de permitir que un niño esté cerca de la sillita alta.
- Esta sillita alta fue diseñada para un niño de al menos 6 meses de edad hasta un peso máximo de 40 libras (18.14 kg).
- **NUNCA** deje que la silla alta se utilice como un juguete.

Copyright © 2021, Baby Trend Inc., All Rights Reserved. Todos los derechos reservados. Tous droits réservés.

• **NUNCA** utilice este producto si hay sujeciones sueltas o ausentes, uniones flojas, piezas rotas o si la tela o la malla están rasgadas. Revise antes de armar y en forma periódica durante el uso. Si necesita repuestos, reparación o instrucciones, llame al servicio de atención al cliente de Baby Trend al 1-800-328-7363. **NUNCA** reemplace piezas.

IMPORTANTE! Para garantizar la operación segura del producto,siga estas instrucciones cuidadosamente. Conserve estas instrucciones para consultarlas en el futuro.

IMPORTANTE! Antes del armado y de cada uso, examine el producto para detectar accesorios dañados, uniones flojas, piezas ausentes o bordes puntiagudos. NUNCA utilice la silla con piezas ausentes o rotas.

IMPORTANTE! Controle siempre que la silla alta esté trabada en la posición abierta antes de usarla.

⚠ PRECAUCIÓN: Sólo sostenga la parte superior del respaldo durante el montaje. Colocar los dedos en el armazón al plegar y desplegar puede provocar que queden atrapados o una lesión.

ATENCIÓN:
Retire cuidadosamente las piezas de la caja. Antes de armar la silla alta, verifique que tenga todas las piezas de este modelo.

MONTAJE DEL ARMAZÓN

1) • Siempre mantenga las patas traseras en el suelo mientras extiende la Sillita Alta. Sostenga la parte superior del respaldo con una mano mientras empuja las patas con la otra y tira hacia arriba suavemente (Fig. 1a). El bastidor debe bloquearlo en su lugar cuando esté completamente extendido.

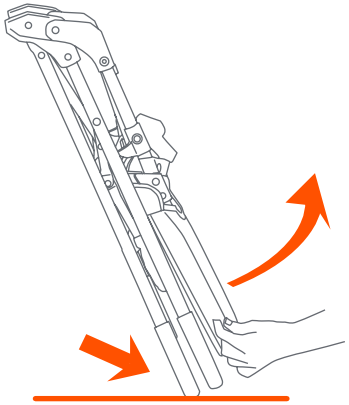

Fig. 1a

Copyright © 2021, Baby Trend Inc., All Rights Reserved. Todos los derechos reservados. Tous droits réservés.

NOTA: Continúe extendiéndola, y el armazón se trabará cuando esté completamente extendida (Fig 1b). Enganche los anillos D externos: Las 2 correas del arnés del asiento se enrollan alrededor de la barra trasera debajo del asiento. La correa de la entrepierna para el arnés rodea la barra delantera debajo del asiento (Fig. 1c). Asegure los anillos en D del respaldo a las barras traseras (Fig. 1d). Enganche los paneles alrededor del bastidor con los sujetadores de gancho (Fig. 1e).

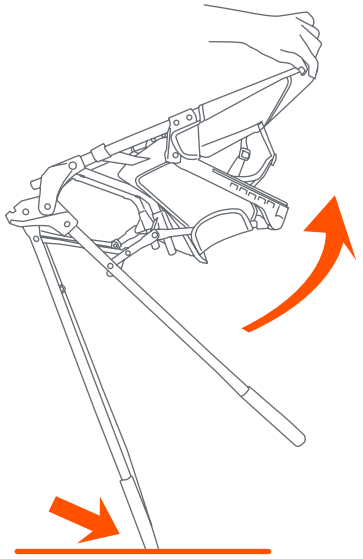

Fig. 1b

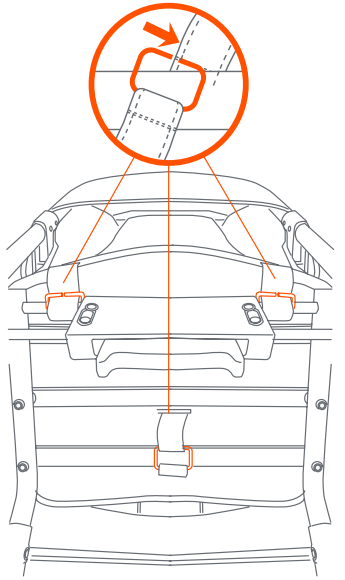

Fig. 1c

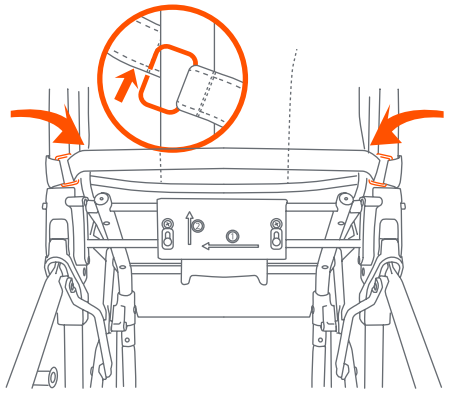

Fig. 1d

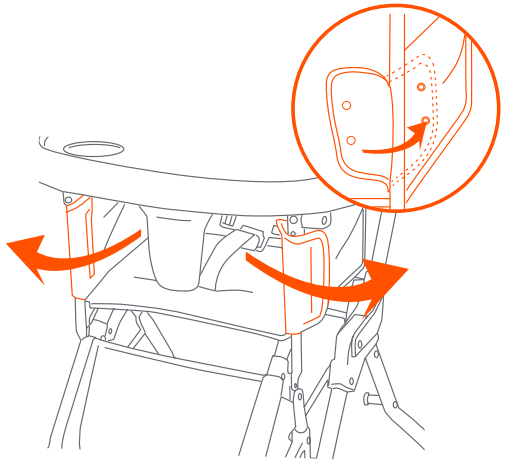

Fig. 1e

Copyright © 2021, Baby Trend Inc., All Rights Reserved. Todos los derechos reservados. Tous droits réservés.

PARA COLOCAR LAS PATAS

2) • Alinee las patas con la parte inferior de cada extremo del marco, son cuatro (4) en total (Fig. 2a).

• Inserte los tornillos y ajústelos firmemente para asegurar las patas a la estructura (Fig. 2b).
NOTA: Tire de las patas para asegurarse de que estén asegurados.

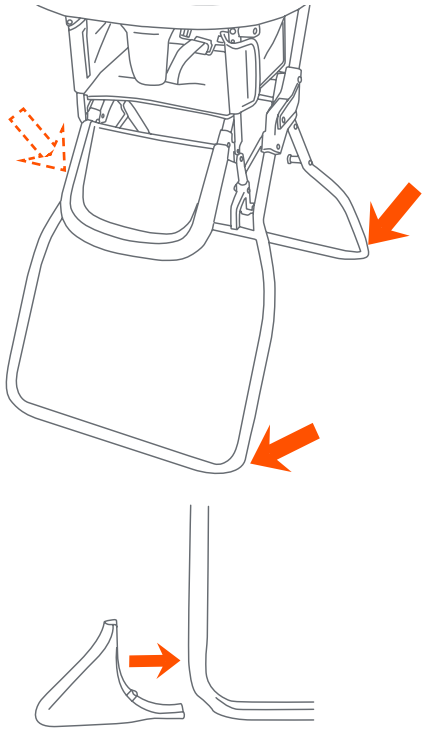

Fig. 2a

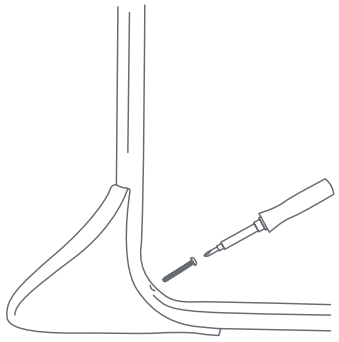

Fig. 2b

Copyright © 2021, Baby Trend Inc., All Rights Reserved. Todos los derechos reservados. Tous droits réservés.

PARA SUJETAR Y UTILIZAR LA BANDEJA

⚠ ADVERTENCIA:
Controle siempre que la silla alta esté trabada en la posición abierta antes de usarla.

⚠ ADVERTENCIA: La bandeja para niños no es un dispositivo de restricción: siempre sujete a su hijo con el cinturón de seguridad. NO levantar usando la bandeja. No coloque líquidos calientes ni más de 3 libras (1.36 kg) sobre la bandeja. Podría causar quemaduras graves o inestabilidad.

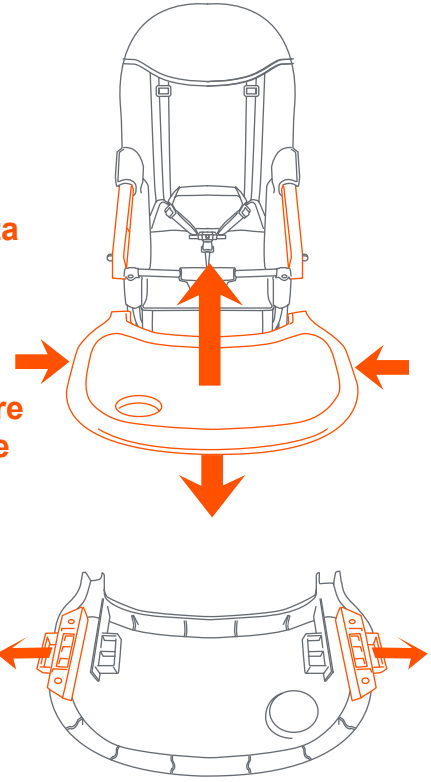

Fig. 2a

2) • Para sujetar la Bandeja, alinee las muescas en la parte inferior de la Bandeja con las vías del apoyabrazos. Apretando las 2 manijas de liberación, deslice la Bandeja dentro de las vías (Fig. 2a). La Bandeja tiene un ajuste de 3 posiciones. Para ajustar la posición, apriete las 2 manijas de liberación ubicadas a los costados de la Bandeja y cambie la posición de la Bandeja (Fig. 2b). **NOTA: NOTA**: la bandeja debe alinearse con el indicador para las 3 posiciones como se muestra en el diagrama (Fig. 2b). Libere las manijas de la Bandeja y asegúrese de que la Bandeja esté bien sujeta en una posición.

• Para retirar la bandeja, apriete las 2 manijas de liberación y deslícela hacia fuera de las vías (Fig. 2a).

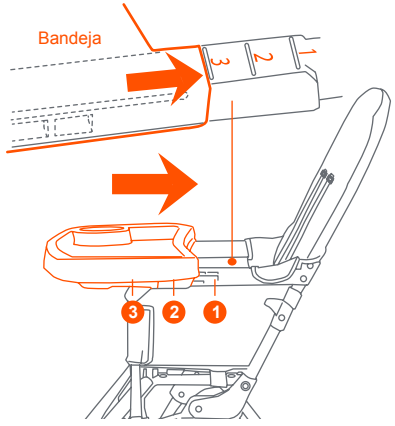

Fig. 2b

Copyright © 2021, Baby Trend Inc., All Rights Reserved. Todos los derechos reservados. Tous droits réservés.

ATENCIÓN:
La bandeja no está diseñada para contener al niño en la silla. Manténgase CERCA y vigile al niño durante su uso. **NUNCA** deje al nino solo. Consulte las correas del arnés en la página 18 .

CÓMO SUJETAR EL SOPORTE PARA LAS PIERNAS

3) • Alinee el Soporte para las piernas con los tubos y presione firmemente. Asegúrese de que los pernos se traben dentro de los agujeros por debajo del Soporte para las piernas (Fig. 3a).

• Para retirar el Soporte para las piernas, presione los 2 pernos a la vez y tire de los tubos del Soporte para las piernas (Fig. 3b).

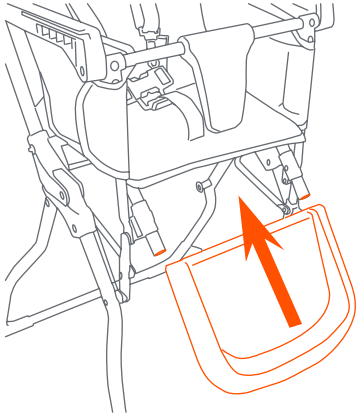

Fig. 3a

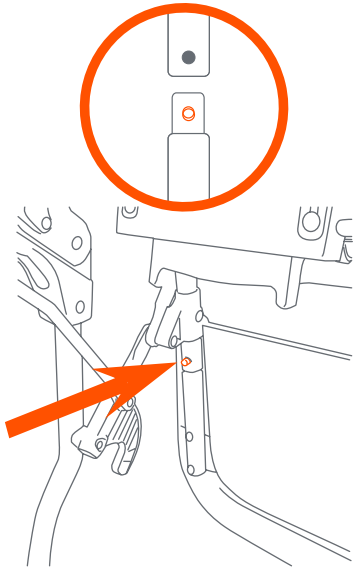

Fig. 3b

Copyright © 2021, Baby Trend Inc., All Rights Reserved. Todos los derechos reservados. Tous droits réservés.

PARA USAR EL ARNÉS

⚠ ADVERTENCIA:
Se debe utilizar la silla alta sólo si el niño puede sentarse erguido sin ayuda y al menos 6 meses de edad.

4) • Las correas del hombro del arnés de 5 puntos tienen 2 posiciones de sujeción. Escoja la posición que sitúe a la correa del hombro al mismo nivel o a un nivel inferior a la parte superior del hombro del niño (Fig. 4a).

• Para ajustar la altura de arnés desganche el cinturón del broche entrepiernas. Pase el cinturón através de la ranura del arnés. Estas ranuras estan localizadas en la parte posterior del asiento por debajo de la tela. Pase el cinturón atraves de la ranura apropiada y enganche el cinturón al broche de entrepiernas (Fig. 4a). Coloque la correa de la entrepierna entre las piernas del niño. Introduzca el extremo macho del cinturón de cada hombro o de la cintura en la hebilla de la correa de la entrepierna (Fig. 4b). Ajuste el arnés de modo que esté ceñido alrededor de la cintura del niño y por encima de sus hombros (Fig. 4c).

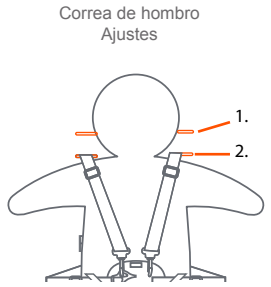

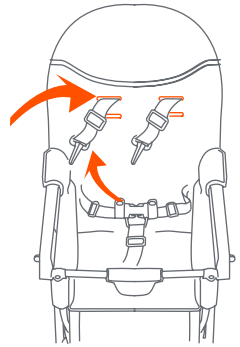

Fig. 4a

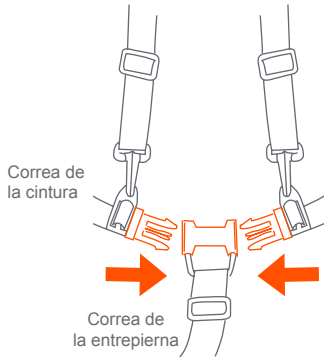

Fig. 4b

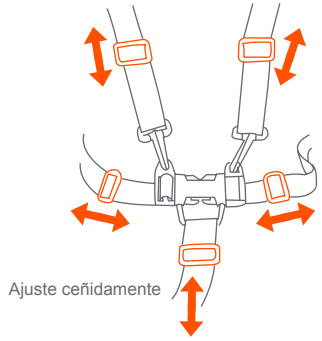

Fig. 4c

Copyright © 2021, Baby Trend Inc., All Rights Reserved. Todos los derechos reservados. Tous droits réservés.

PARA SOLTAR EL ARNÉS

5) • **¡LIBERAR!** Presione el botón de arriba y el de abajo en la presilla central para destrabar las dos hebillas del arnés (Fig. 5).

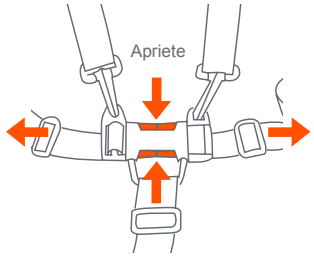

Fig. 5

Copyright © 2021, Baby Trend Inc., All Rights Reserved. Todos los derechos reservados. Tous droits réservés.

MONTAJE

PARA PLEGAR LA SILLA ALTA

⚠ **PRECAUCIÓN: Sólo sostenga la parte superior del respaldo durante el montaje. Colocar los dedos en el armazón al plegar y desplegar puede provocar que queden atrapados o una lesión.**

La Sillita alta se puede plegar con la Bandeja y el Soporte para las piernas en la posición de sujeción.

6) • Busque el pestillo en la parte trasera de la Sillita alta. Primero deslice la palanca hacia la izquierda, luego introdúzcala a presión (Fig. 6a). Empuje la Sillita alta hacia delante para plegar el armazón (Fig. 6b). **NOTA:** Asegúrese de que la palanca del armazón se enganche dentro de la perilla al plegarlo (Fig. 6c).

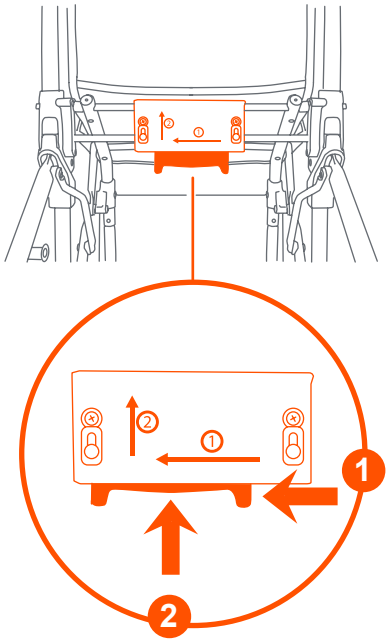

Fig. 6a

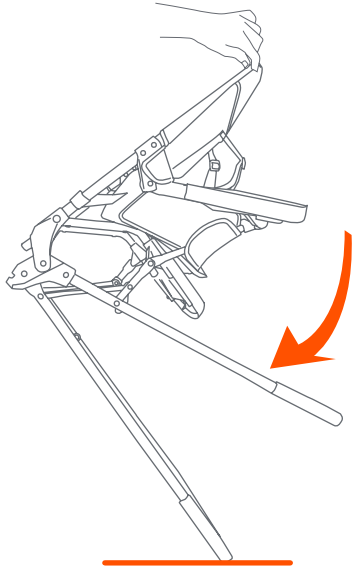

Fig. 6b

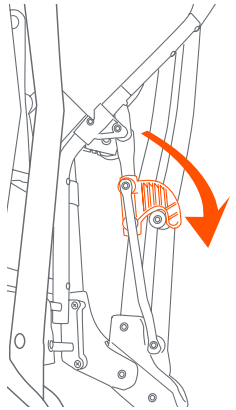

Fig. 6c

Copyright © 2021, Baby Trend Inc., All Rights Reserved. Todos los derechos reservados. Tous droits réservés.

PARA DESPLEGAR LA SILLA ALTA

7) • Siempre mantenga las patas traseras en el suelo mientras extiende la Sillita Alta. Sostenga la parte superior del respaldo con una mano mientras empuja las patas con la otra y tira hacia arriba suavemente (Fig 7a).
NOTA: Continúe extendiéndola, y el armazón debería trabarse cuando esté completamente extendida (Fig 7b).

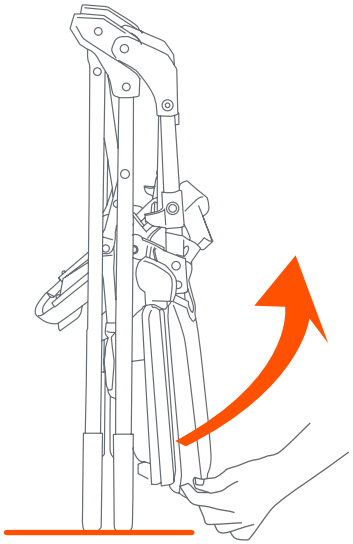

Fig. 7a

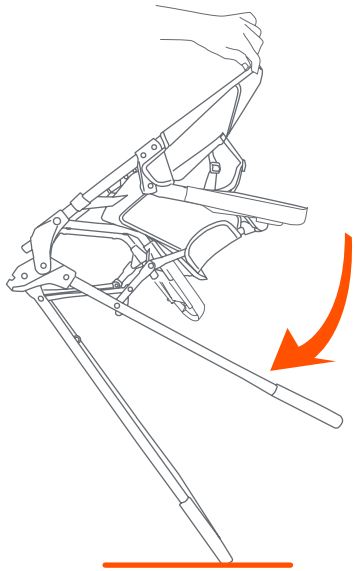

Fig. 7b

Copyright © 2021, Baby Trend Inc., All Rights Reserved. Todos los derechos reservados. Tous droits réservés.

CUIDADO Y MANTENIMIENTO

⚠ ADVERTENCIA : Las correas del arnés y la cesta NO son lavables.

Silla alta y bandeja: Limpie la silla alta y la bandeja después de cada uso con jabón suave de uso doméstico. Utilice únicamente un cepillo de cerdas suaves, una esponja o un paño para limpiar la superficie o eliminar las partículas de alimento. **NO** sumerja la silla alta ni la bandeja en agua. Pueden limpiarse sólo las superficies.
Almohadilla del asiento no lavable: Use jabón suave y limpie con trapo húmedo. **NO LAVE A MÁQUINA** la almohadilla del asiento.

Para retirar la tela del asiento para su mantenimiento: 1) Retire las correas y suelte los 3 tornillos de los 2 reposabrazos. 2) Desprenda los 2 paneles laterales de los sujetadores de gancho. 3) Desarme todos los aros D. 4) Tire de la tela hacia arriba para retirarla del respaldo. Invierta los pasos para colocar la tela nuevamente en el armazón.

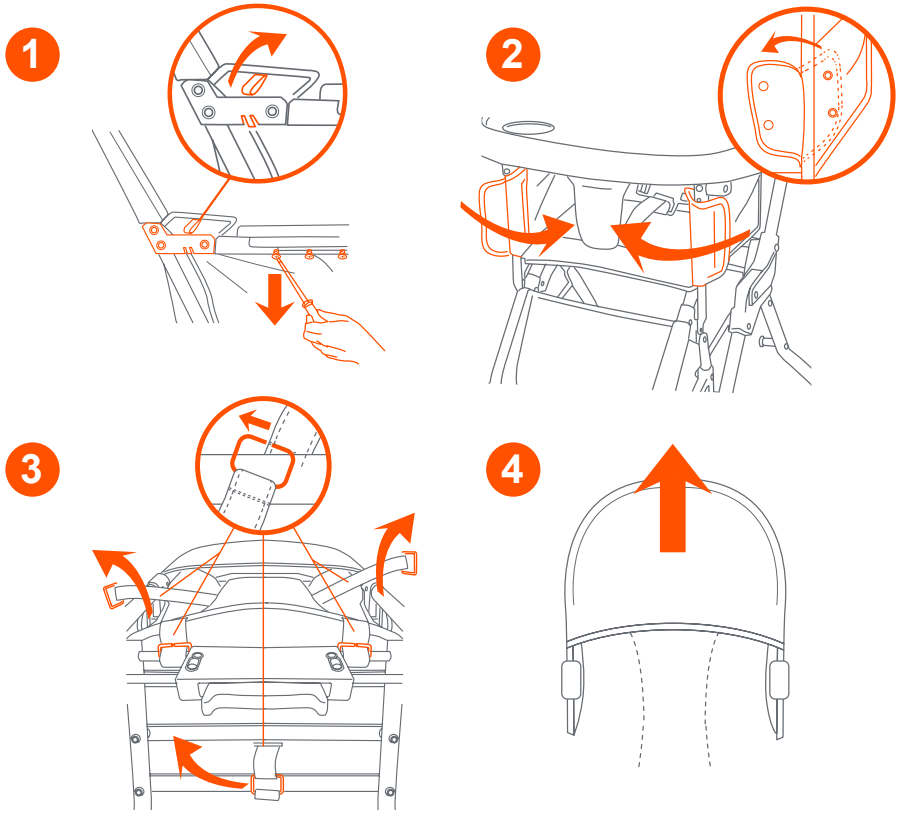

Copyright © 2021, Baby Trend Inc., All Rights Reserved. Todos los derechos reservados. Tous droits réservés.

PIÈCES

Vérifiez que vous avez bien toutes les pièces pour ce modèle avant de monter

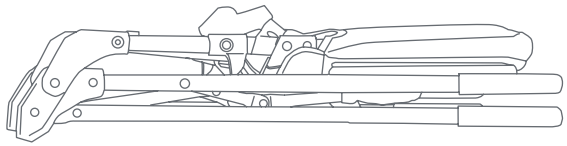

Assemblage supérieur de l'armature

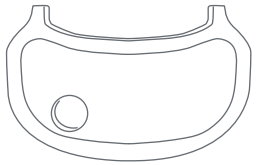

Tablette

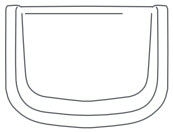

L'appui-Jambes

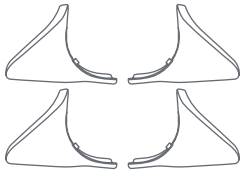

Pieds (x4)

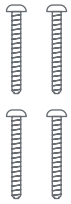

Vis (x4)

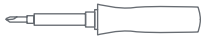

Tournevis cruciforme requis (non inclus)

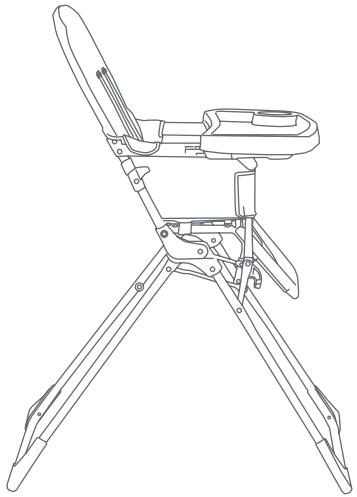

Vue Assemblée

Chaise allongée avec repose-pieds et plateau

⚠ AVERTISSEMENT

⚠ MISE EN GARDE : Ne pas suivre ces avertissements et instructions de montage pourrait entraîner de blessures graves ou la mort.

⚠ RISQUES DE CHUTE : Des enfants ont subi d'importantes blessures à la tête, y compris des fractures du crâne, en tombant d'une chaise haute. Les chutes peuvent survenir de façon subite lorsqu'un enfant n'est pas attaché adéquatement.

- **Utilisez TOUJOURS les dispositifs de retenue et réglez-les de façon à assurer un ajustement confortable.**
- **L'enfant doit toujours être attaché dans la chaise haute à l'aide du système de retenue.**
- **Le plateau n'est pas conçu pour maintenir l'enfant en place dans la chaise.**
- **La chaise haute doit être utilisée seulement par un enfant déjà capable de s'asseoir correctement sans assistance et âgé d'au moins 6 mois.**
- **NE LAISSEZ JAMAIS l'enfant sans surveillance.**
- **Demeurez À PROXIMITÉ de l'enfant et surveillez-le lorsqu'il est dans la chaise.**
- **Ne laissez JAMAIS un enfant pousser la chaise vers l'extérieur d'une table.**

⚠ DANGER D'ÉTRANGLEMENT : Évitez d'installer la chaise haute à tout endroit où se trouvent des cordons (par exemple, cordons de stores, rideaux, fils de téléphone, etc.)

⚠ MISE EN GARDE : L'enfant doit être de sécurité dans la chaise haute à tout moment par le système de retenue. Le plateau n'est pas conçu pour maintenir l'enfant dans la chaise. La chaise haute doit être utilisée seulement par un enfant déjà capable de s'asseoir correctement sans assistance et âgé d'au moins 6 mois. Voir page 48 pour les instructions sur l'utilisation correcte du système de sécurité.

IMPORTANT ! L'assemblage par un adulte est requis.

- Assurez-vous que la chaise haute est complètement redressée et verrouillée en position d'utilisation avant de laisser un enfant se tenir à proximité de celle-ci.
- Cette chaise haute est conçue pour un enfant âgé d'au moins 6 mois avec un poids maximal de 18,14 kg (40 lb).
- **NE PERMETTEZ JAMAIS** à votre chaise haute d'être utilisé comme un jouet.

Copyright © 2021, Baby Trend Inc., All Rights Reserved. Todos los derechos reservados. Tous droits réservés.
Copyright © 2021, Baby Trend Inc., All Rights Reserved. Todos los derechos reservados. Tous droits réservés.

- **NE JAMAIS** utiliser ce produit si des attaches sont manquantes ou lâches, les joints sont desserrés, des pièces sont brisées ou une couture ou tissu est déchiré. Vérifier régulièrement votre poussette avant l'utilisation. Veuillez contacter notre service à la clientèle Baby Trend au 1-800-328-7363 pour les pièces de rechange, pour prendre des dispositions pour la réparation ou pour des questions sur le manuel instruction. **NE JAMAIS** substituer les pièces Baby Trend avec d'autres.

IMPORTANT ! Pour vous assurer que votre produit fonctionne de façon sécuritaire, suivez ces instructions attentivement. Conservez ces instructions pour référence ultérieure.

IMPORTANT ! Avant chaque assemblage et utilisation, inspecter ce produit pour du matériel endommagé, les joints lâches, des pièces manquantes ou des rebords coupants. NE JAMAIS utiliser si des pièces sont manquantes ou brisées.

IMPORTANT ! Toujours vérifier que la chaise haute est verrouillée dans la position ouverte avant de l'utiliser.

⚠ ATTENTION : Tenez seulement le haut du dossier lors de l'assemblage. Si vous placez vos doigts sur le cadre pendant le pliage ou le dépliage, vous pourriez vous coincer les doigts ou vous blesser.

ATTENTION :
Retirez soigneusement les pièces de la boite. Vérifiez que vous avez toutes les pièces pour ce modèle avant d'assembler la chaise haute.

ASSEMBLAGE DU CADRE

1) • Laissez toujours la patte arrière sur le sol lorsque vous rallongez la chaise haute. Tenez le haut du dossier avec une main en poussant la patte avec l'autre main et tirez doucement vers le haut (Fig 1a). Le cadre doit être verrouillé en place lorsqu'il est complètement prolongé.

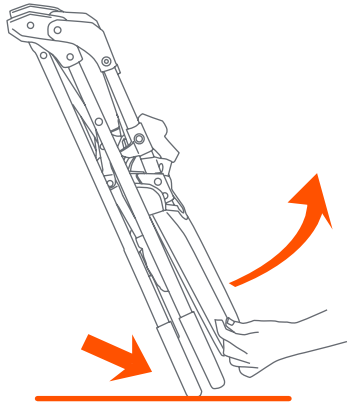

Fig. 1a

Copyright © 2021, Baby Trend Inc., All Rights Reserved. Todos los derechos reservados. Tous droits réservés.

REMARQUE: Continuez de rallonger la chaise et le cadre se verrouillera en position une fois complètement allongée (fig. 1b). Engager les anneaux D externes : 2 sangles de harnais du siège s'enroulent autour de la barre arrière sous le siege. La sangle d'entrejambe du harnais se boucle autour de la barre avant sous le siège (Fig 1c). Attachez les anneaux en D du dossier aux barres arrière (Fig 1d). Attachez les panneaux autour du cadre à l'aide des attaches de crochet et de boucle (Fig. 1e).

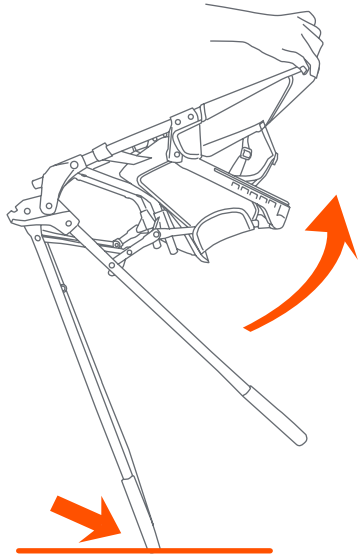

Fig. 1b

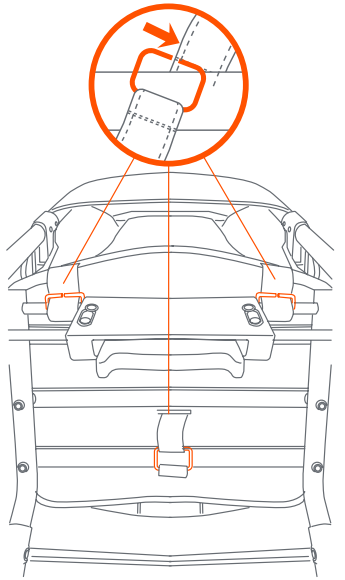

Fig. 1c

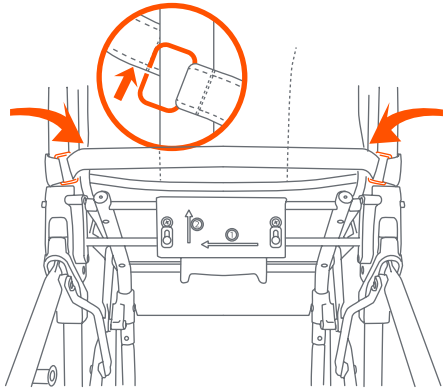

Fig. 1d

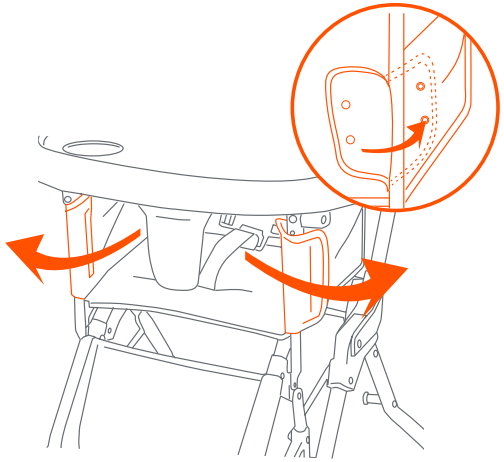

Fig. 1e

Copyright © 2021, Baby Trend Inc., All Rights Reserved. Todos los derechos reservados. Tous droits réservés.

POUR ATTACHER LES PIEDS

2) • Alignez les pieds au bas de chaque extrémité du cadre pour un total de quatre (4) (Fig. 2a).

• Insérez les vis et serrez fermement pour fixer les pieds au cadr (Fig. 2b).
REMARQUE : Tirez sur les pieds pour vous assurer qu'ils sont bien fixés.

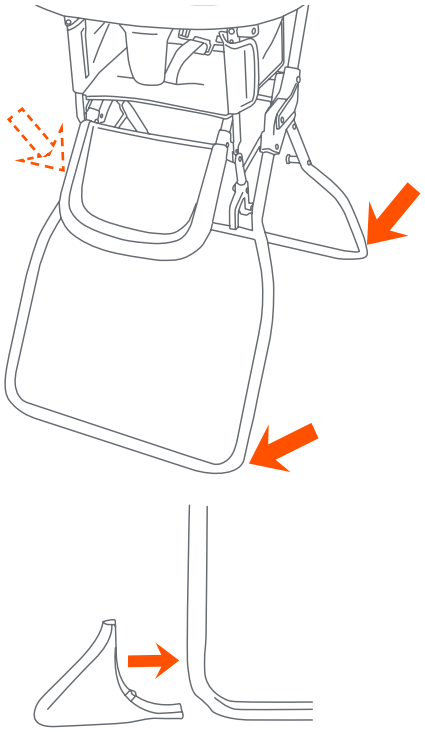

Fig. 2a

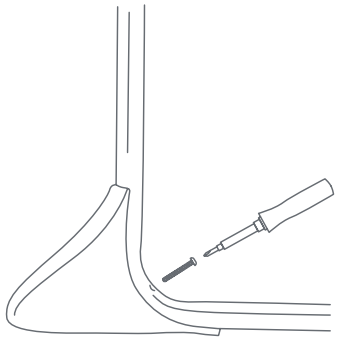

Fig. 2b

Copyright © 2021, Baby Trend Inc., All Rights Reserved. Todos los derechos reservados. Tous droits réservés.

ASSEMBLAGE

ATTACHER ET UTILISER LA TABLETTE

⚠ AVERTISSEMENT :
Toujours vérifier que la chaise haute est verrouillée dans la position ouverte avant de l'utiliser.

⚠ AVERTISSEMENT :
Le plateau pour enfant n'est pas un dispositif de retenue : attachez toujours votre enfant avec la ceinture de sécurité. NE PAS soulever à l'aide du plateau pour enfant. Ne pas placer de liquides chauds ou une charge de plus de 1,36 kg (3 lb) sur le plateau. Cela pourrait entraîner des brûlures ou des conditions instables.

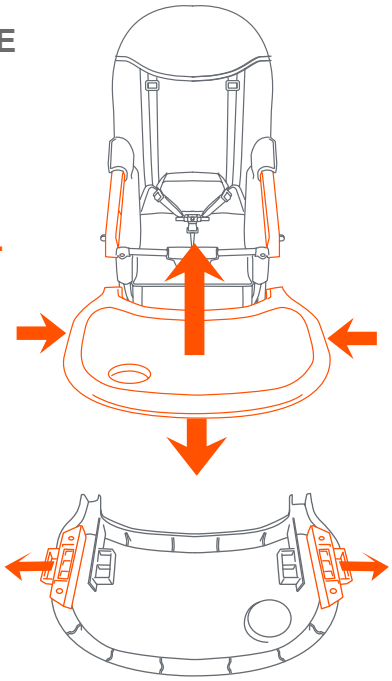

Fig. 2a

2) • Pour attacher le plateau, enlignez les rainures au bas du plateau avec les rails sur l'accoudoir. Serrez les deux poignées de déverrouillage et glissez le plateau sur les rails (fig. 2a). Le plateau peut être réglé sur trois positions. Pour régler la position, serrez les deux poignées de déverrouillage situées sur les côtés du plateau et repositionnez le plateau (fig. 2b).
Remarque: le plateau doit être aligné avec l'indicateur pour les 3 positions, comme indiqué sur le schéma (Fig. 2b).Relâchez les poignées du plateau et assurez-vous que le plateau est bien verrouillé en position.

• Pour retirer le plateau, serrez les deux poignées de déverrouillage et faites-le glisser sur les rails (Fig. 2a).

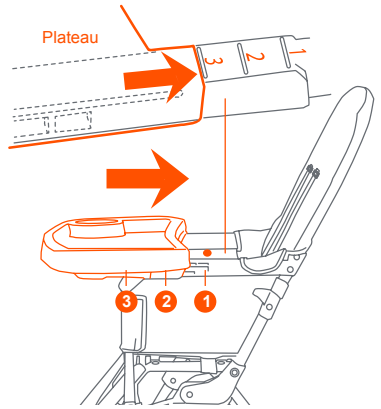

Fig. 2b

ATTENTION : Le plateau n'est pas conçu pour retenir l'enfant dans la chaise. Demeurez À PROXIMITÉ de l'enfant et surveillez-le lorsqu'il est dans la chaise. **NE JAMAIS** laisser un enfant sans surveillance. Référez-vous aux sangles de harnais à la page 29.

Copyright © 2021, Baby Trend Inc., All Rights Reserved. Todos los derechos reservados. Tous droits réservés.

ATTACHER L'APPUI-JAMBES

3) • Alignez l'appui-jambes avec les tubes et appuyez fermement pour l'insérer. Assurez-vous que les tiges se verrouillent dans les trous sous l'appui-jambes. (Fig. 3a).

• Pour retirer l'appui-jambes, appuyez sur les deux tiges simultanément et retirez l'appui-jambes des tubes (Fig. 3b).

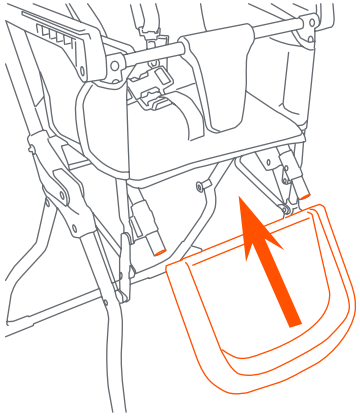

Fig. 3a

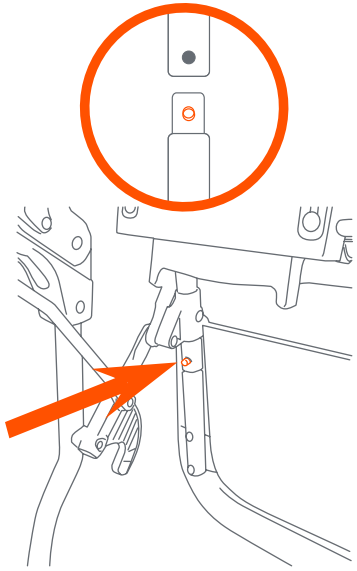

Fig. 3b

Copyright © 2021, Baby Trend Inc., All Rights Reserved. Todos los derechos reservados. Tous droits réservés.

ASSEMBLAGE

POUR UTILISER LE HARNAIS

⚠ AVERTISSEMENT :
La chaise haute doit être utilisée seulement par un enfant déjà capable de s'asseoir correctement sans assistance et âgé d'au moins 6 mois.

Le plateau n'est pas conçu pour retenir l'enfant dans la chaise. Demeurez À PROXIMITÉ de l'enfant et surveillez-le lorsqu'il est dans la chaise. **NE JAMAIS** laisser un enfant sans surveillance.

4) • Les courroies du harnais à 5 points ont 2 positions d'attache. Choisir la position qui place la courroie a niveau avec, ou au-dessus de l'épaule de l'enfant (Fig 4a).

• Pour ajuster le niveau de l´harnais, demontez aux boucles des ceintures. Mettez les ceintures de l'harnais dans les fentes. Vous pouvez du siège. Remettez dans les fentes correspondant et remonter les boucles des ceintures. Placer soigneusement l'enfant dans le siège de la poussette et tirer la ceinture de sécurité autour de la taille de l'enfant (Fig. 4a). Attacher l'entre-jambes entre les jambes de l'enfant. Insérer l'extrémité male de chaque ceinture de sécurité des épaules et de la taille dans la boucle de l'entre-jambes (Fig. 4b). Serrer la ceinture de sécurité pour qu'elle soit serrée mais confortable autour de la taille de l'enfant (Fig. 4c).

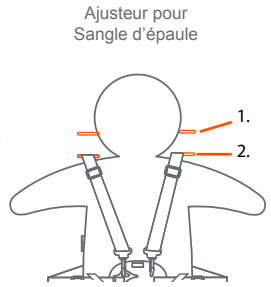

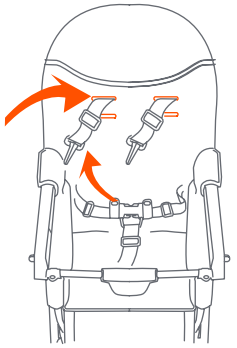

Fig. 4a

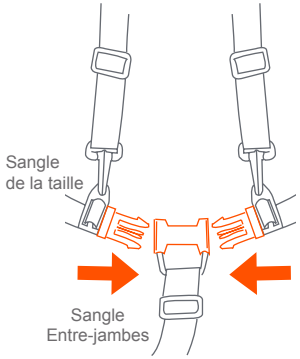

Fig. 4b

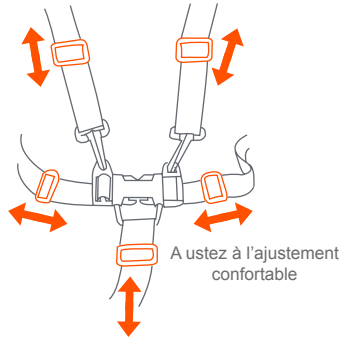

Fig. 4c

Copyright © 2021, Baby Trend Inc., All Rights Reserved. Todos los derechos reservados. Tous droits réservés.

POUR RETIRER LE HARNAIS

5) • **LIBÉRER!** Appuyer sur le bouton au centredes boucles, les deux sangles se détacheront (Fig. 5).

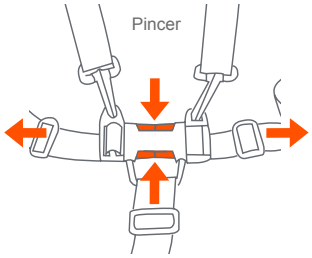

Fig. 5

Copyright © 2021, Baby Trend Inc., All Rights Reserved. Todos los derechos reservados. Tous droits réservés.

ASSEMBLAGE

PLIER LA CHAISE HAUTE

⚠ ATTENTION : Tenez seulement le haut du dossier lors de l'assemblage. Si vous placez vos doigts sur le cadre pendant le pliage ou le dépliage, vous pourriez vous coincer les doigts ou vous blesser.

La chaise haute peut être pliée en laissant le plateau et l'appui-jambes en place.

6) • Repérez le levier à l'arrière de la chaise haute. Faites d'abord glisser le levier vers la gauche, puis poussez-le vers l'intérieur. (fig. 6a). Poussez la chaise haute vers l'avant pour plier le cadre (fig. 6b).
REMARQUE : Assurez-vous que le levier sur le cadre s'accroche sur le bouton lorsque la chaise est pliée (fig. 6c).

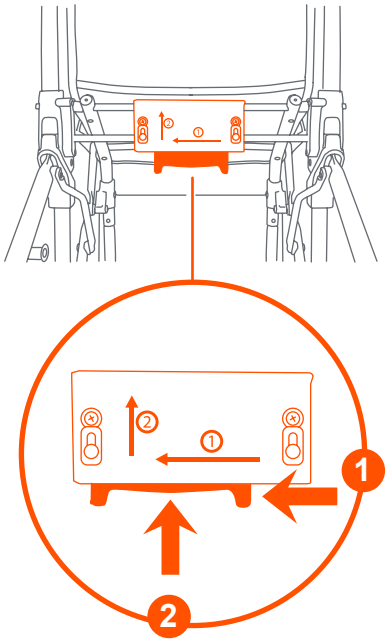

Fig. 6a

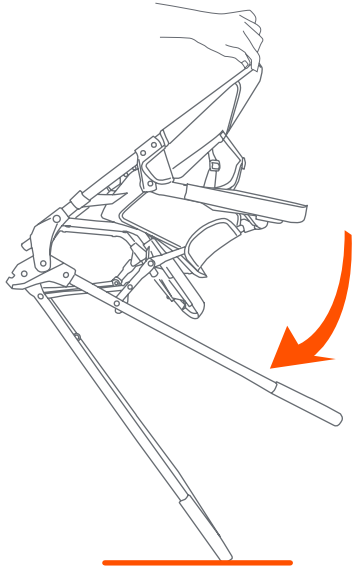

Fig. 6b

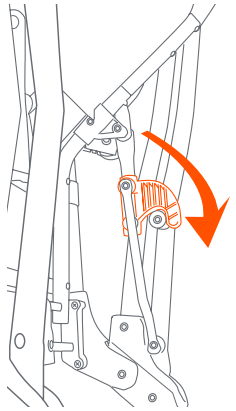

Fig. 6c

Copyright © 2021, Baby Trend Inc., All Rights Reserved. Todos los derechos reservados. Tous droits réservés.

POUR DÉPLIER LA CHAISE HAUTE

7) • Laissez toujours la patte arrière sur le sol lorsque vous rallongez la chaise haute. Tenez le haut du dossier avec une main en poussant la patte avec l'autre main et tirez doucement vers le haut (Fig 7a). **REMARQUE :** Continuez de rallonger la chaise et le cadre devrait se verrouiller en position une fois complètement allongée. (Fig 7b).

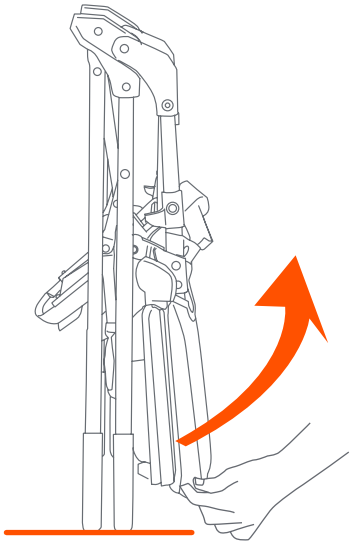

Fig. 7a

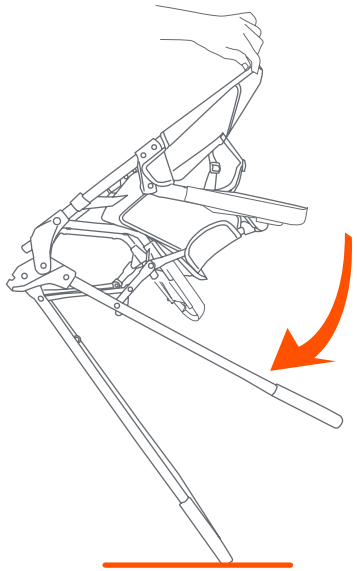

Fig. 7b

Copyright © 2021, Baby Trend Inc., All Rights Reserved. Todos los derechos reservados. Tous droits réservés.

SOINS D'ENTRETIEN

⚠ AVERTISSEMENT : Les sangles du harnais et le panier de rangement ne sont PAS lavables.

Chaise haute / Tablette: Nettoyez la chaise haute après chaque utilisation en utilisant un savon à vaisselle doux. Veuillez utiliser seulement une brosse au poil doux, une éponge ou un chiffon pour nettoyer la surface des miettes de nourriture. **NE PAS** submerger la chaise ou la tablette dans l'eau: les nettoyer en surface seulement.

Pas lavables Coussin de siège: Laver avec un savon doux et essuyer à l'aide d'un chiffon humide. **NE PAS LAVER** le coussin du siège **À LA MACHINE À LAVER.**

Comment retirer le tissu du siège pour l'entretien : 1) Retirez les sangles et desserrez les 3 vis des 2 accoudoirs. 2) Détachez les deux panneaux latéraux des fermetures de crochet et de boucle. 3) Détachez tous les anneaux en forme de D. 4) Tirez sur le tissu pour le retirer du dossier. Répétez ces étapes dans l'ordre inverse pour le remettre sur le cadre.

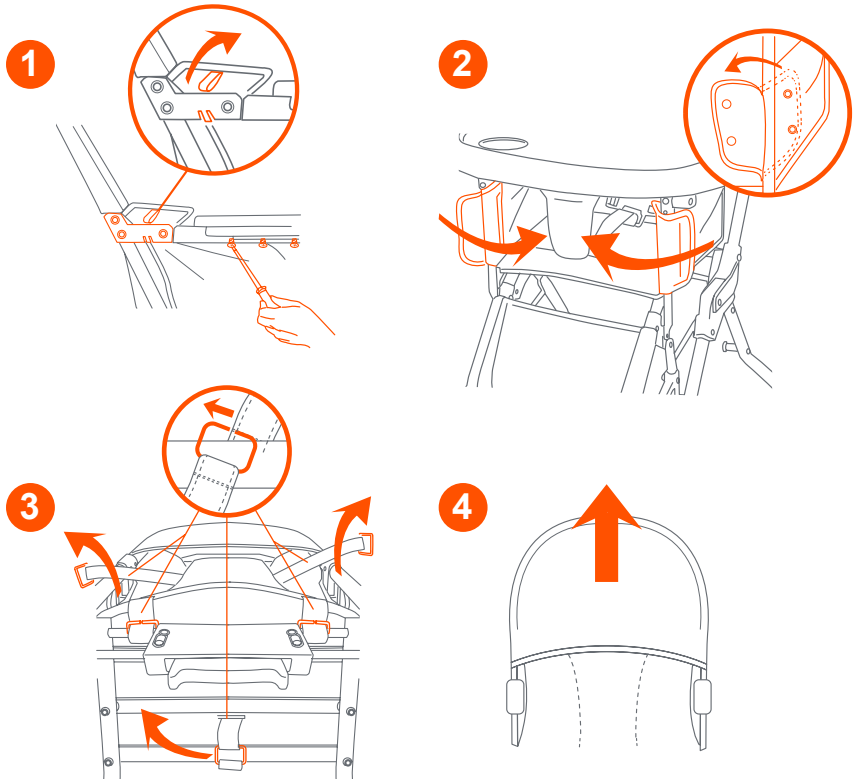

Copyright © 2021, Baby Trend Inc., All Rights Reserved. Todos los derechos reservados. Tous droits réservés.

BABY TREND® CUSTOMER SERVICE

The Customer Service Department can be contacted at 1 (800) 328-7363 Monday through Friday between 8:00 a.m. and 4:30 p.m. (PST). Return Authorizations are required prior to returning product(s) to Baby Trend®.

BABY TREND® SERVICIO AL CLIENTE

El Departamento de Servicio al Cliente puede ser contactado a 1 (800) 328-7363 Lunes a viernes entre 8:00 a.m. y 4:30 p.m. (PST).Un numero de autorizacion es requerido antes de la devolución de los producto(s) a Baby Trend®.

BABY TREND® SERVICE CLIENT

Le service client peut être contacté au 1 (800) 328-7363 du lundi au vendredi 8 h – 16 h 30 (PST).
Une autorisation sera nécessaire avant de retourner le produit à Baby Trend®.

Copyright © 2021, Baby Trend Inc., All Rights Reserved. Todos los derechos reservados. Tous droits réservés.
Copyright © 2021, Baby Trend Inc., All Rights Reserved. Todos los derechos reservados. Tous droits réservés.