Read all instructions BEFORE assembly and USE of product.
KEEP INSTRUCTIONS FOR FUTURE USE.
Lisez toutes les instructions du manuel AVANT l'assemblage ou L'UTILISATION de ce produit.
CONSERVEZ CES INSTRUCTIONS POUR RÉFÉRENCE ULTÉRIEURE.

Expedition® DLX Jogger Travel System

babytrend®
Quality • Comfort • Style

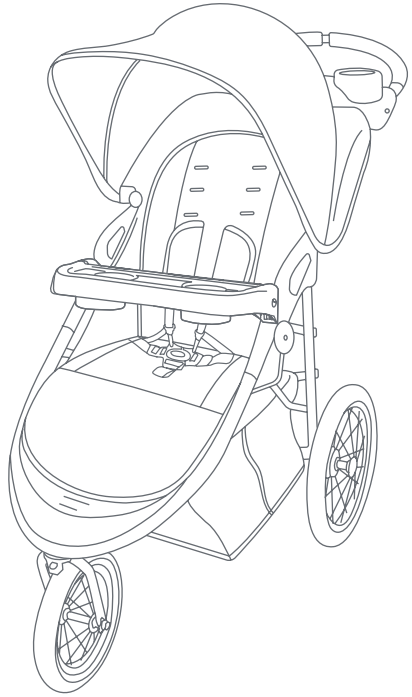

Instruction Manual
Manuel d'instruction

JC75XXX

Baby Trend, Inc.
13048 Valley Blvd.
Fontana CA 92335

1-800-328-7363
(8:00 a.m. ~ 4:30 p.m. PST)
www.babytrend.com

babytrend®
Quality • Comfort • Style

WARRANTY

DO NOT RETURN YOUR PRODUCT TO THE STORE. PLEASE CONTACT BABY TREND® FOR REPLACEMENT PARTS, SERVICE AND REPAIR.

The Baby Trend® warranty covers workmanship defects within 1 year of purchase. Any product which has been subjected to misuse, abuse, abnormal use, excessive wear and tear, improper assembly, negligence, environmental exposure, alteration or accident, or has had its serial number altered or removed invalidates all claims against the manufacturer. Any damage to property during installation is the sole responsibility of the end user.
Customer Service Department can be contacted at 1 (800) 328-7363 Monday through Friday between 8:00 a.m. and 4:30 p.m. (PST). Return Authorizations are required prior to returning product(s) to Baby Trend®. Please visit http://babytrend.com/pages/limited-warranty for complete warranty details.

GARANTIE

NE PAS RETOURNER VOTRE PRODUIT AU MAGASIN. VEUILLEZ CONTACTER BABY TREND POUR DES PIÈCES DE RECHANGE, ENTRETIEN ET RÉPARATION.

La garantie Baby Trend® couvre les vices de fabrication dans les 180 jours suivant l'achat du produit. Tout produit qui a été soumis à un usage abusif, une utilisation anormale, une usure excessive, un montage incorrect, de la négligence, de l'exposition environnementale, de la modification ou un accident, ou a eu son numéro de série modifié ou supprimé annule toutes les réclamations contre le fabricant.

Le service à la clientèle peut être contacté au 1 (800) 328-7363 du lundi au vendredi entre 8h00 et 16h30 (PST). Une autorisation de retour est requise avant de renvoyer le(s) produit(s) à BabyTrend. Veuillez visiter http://babytrend.com/pageslimited-warranty pour obtenir tous les détails concernant la garantie.

Baby Trend, Inc. 13048 Valley Blvd. Fontana CA 92335
1-800-328-7363 • (8:00am ~ 4:30pm PST)
www.babytrend.com

Copyright © 2023, Baby Trend Inc., All Rights Reserved. Tous droits réservés.

Copyright © 2023, Baby Trend Inc., All Rights Reserved..Tous droits réservés.

PARTS PIÈCES

Check that you have all the parts for this model before assembling the stroller.
Vérifiez que vous avez bien toutes les pièces pour ce modèle avant de monter la poussette.

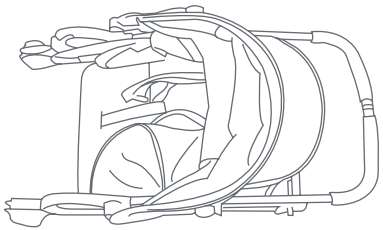

Stroller
Poussette

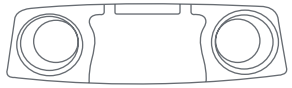

Parent Tray
Plateau parents



Child Tray
Plateau pour enfant

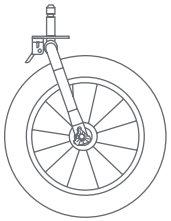

Front Wheel
Roue Avant

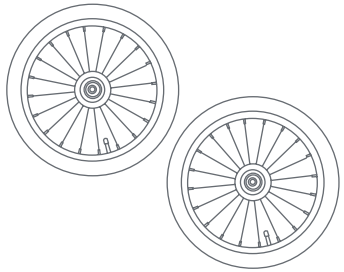

Rear Wheels (2x)
Roues arriere (2x)

* Please refer to the manual located under the car seat for base type and instructions.

* Veuillez vous reporter au manuel situé sous le siège de voiture pour connaître le type de base et les instructions.

BABY TREND® CUSTOMER SERVICE

The Customer Service Department can be contacted at 1 (800) 328-7363 Monday through Friday between 8:00am and 4:30pm (PST). Return Authorizations are required prior to returning product(s) to Baby Trend ®.

BABY TREND® SERVICE CLIENT

Le service client peut être contacté au 1 (800) 328-7363 du lundi au vendredi 8 h – 16 h 30 (PST). Une autorisation sera nécessaire avant de retourner le produit à BabyTrend ®.

Copyright © 2023, Baby Trend Inc., All Rights Reserved. Tous droits réservés.
Copyright © 2023, Baby Trend Inc., All Rights Reserved..Tous droits réservés.

⚠ WARNING: Please follow all of these instructions to ensure the safety of your child. Keep these instructions for future reference.

⚠ WARNING: Failure to follow these instructions could result in serious injury or death. Avoid serious injury from falling or sliding out. Always use the safety harness and ensure that the children are properly positioned according to these instructions.

⚠ WARNING: Never leave children unattended.

⚠ WARNING: Wheel can detach and cause tip over. Pull on the wheel to ensure it is securely attached.

Copyright © 2023, Baby Trend Inc., All Rights Reserved. Tous droits réservés.

⚠ WARNING

- **CAUTION:** This single jogger is designed for one child only. Use with more than one child may cause the unbalance condition which can injure/ harm your child.
- Purses, shopping bags, parcels, diaper bags or accessory items may change the balance of the stroller and cause hazardous unstable conditions.
- The maximum weight that can be carried in the basket is 5 lbs (2.26 kg), child tray and parent tray are 3 lbs (1.36 kg) each. If equipped, the maximum weight can be carried in the side pockets (2) is 3 lbs (1.36 kg), back pockets (2) is 3 lbs (1.36 kg) and canopy pockets is (2) 1 lb (0.45 kg). Excessive weight may cause a hazardous unstable condition to exist.
- Be certain the stroller is fully erect and latched in the open position before allowing the children near the stroller.
- Use of the stroller with children weighing more than 50 pounds (22.67 kg) or over 42 inches (106.7 cm) tall, will cause excessive wear and stress on the stroller and may cause a hazardous unstable condition to exist.
- **NEVER** use the stroller on stairways or escalators.
- **NEVER** use the stroller with roller skates, in-line skates, skateboards or bicycles.
- We recommend that the child occupant be at least 6 months of age prior to use of the stroller for jogging. Because children develop at different rates, please discuss the use of a jogging stroller with your health care provider prior to jogging with your child.
- **NEVER** allow your stroller to be used as a toy.
- To clean use only mild household soap or detergent and warm water on a sponge or clean cloth.
- Check your stroller for loose screws, worn parts, torn material or stitching on a regular basis. Replace or repair parts as needed.
- Discontinue use of stroller should it malfunction or become damaged. Please contact our customer service to arrange for repair or obtain replacement parts.

Copyright © 2023, Baby Trend Inc., All Rights Reserved..Tous droits réservés.

⚠ AVERTISSEMENT : Veuillez suivre toutes les instructions afin d'assurer la sûreté de votre enfant. Conservez ces instructions pour référence ultérieure.

⚠ AVERTISSEMENT : Ne pas suivre ces instructions pourrait entrainer un risque de blessures graves ou la mort. Afin d'éviter des blessures graves causées par une glisse ou une chute toujours utiliser le harnais de sécurité et s'assurer que l'enfant est correctement positionné conformément à ces instructions.

⚠ AVERTISSEMENT : Ne jamais laisser un enfant sans surveillance.

⚠ AVERTISSEMENT : Les roues peuvent se détacher et provoquer un basculement. Tirez sur les roues afin de vous assurer qu'elles sont solidement fixées.

Copyright © 2023, Baby Trend Inc., All Rights Reserved. Tous droits réservés.

⚠ AVERTISSEMENT

- **ATTENTION :** cette poussette est conçue pour un enfant seulement. L'utiliser avec plus d'un enfant peut provoquer un état de déséquilibre et blesser votre enfant.
- Les sacs à main, les sacs de provisions, les colis, les sacs de couche-culotte ou autres articles peuvent affecter l'équilibre de la Poussette et la rendre instable ou dangereuse.
- Le poids maximum qui peut être transporté dans le panier est 2,26 kg (5 livres) et sur le plateau parents et enfant est 1,36 kg (3 livres) chaque. Si intégrer, le poids maximum qui peut être transporté dans les poches de jouets (2) est 1,36 kg (3 livres), les poches arrière (2) 1,36 kg (3 livres) et les poches dans l'auvent (2) 0,45 kg (1 livres). L'excès de poids peut affecter l'équilibre de la Poussette et la rendre instable ou dangereuse.
- Soyez certain que la poussette est entièrement en position redressée et verrouillée en position ouverte avant d'autoriser un enfant à proximité.
- L'utilisation de la poussette avec un enfant pesant plus de 22,67 kg (50 livres) ou de plus de 106,7 cm (42 pouces) en hauteur peut provoquer une usure et un stress excessif sur la poussette, ceci peut affecter l'équilibre de la poussette et la rendre instable ou dangereuse.
- **NE JAMAIS** utiliser la poussette sur les escaliers ou les escaliers mécaniques. •
- **NE JAMAIS** utiliser la poussette avec des patins à roulettes ou des patins à roues alignées. • Nous recommandons que l'enfant soit âgée d'au moins 6 mois avant l'utilisation de la poussette pour le jogging. Parce que les enfants se développent à des rythmes différents, veuillez discuter de l'utilisation d'une Poussette de jogging avec votre médecin avant de commence à faire du jogging avec votre enfant.
- **NE PERMETTEZ JAMAIS** à votre poussette d'être utilisé comme un jouet.
- Pour nettoyer utiliser uniquement un savon doux ou des détergents ménagers avec de l'eau chaude et une éponge ou un chiffon propre.
- Régulièrement vérifier votre poussette pour des vis desserrées, des pièces usées, du matériel usée ou une couture déchirée. Remplacer ou réparer les pièces.
- Cesser d'utiliser la poussette s'il y a un mauvais fonctionnement ou elle est endommagée. Veuillez contacter notre service à la clientèle afin de prendre des dispositions pour la réparation ou le remplacement des pièces.

Copyright © 2023, Baby Trend Inc., All Rights Reserved..Tous droits réservés.

IMPORTANT! To ensure safe operation of your product, please follow these instructions carefully. Please keep these instructions for future reference.

IMPORTANT! Before assembly and each use, inspect this product for damaged hardware, loose joints, missing parts or sharp edges. NEVER use if any parts are missing or broken.

IMPORTANT! Adult assembly is required.

Copyright © 2023, Baby Trend Inc., All Rights Reserved. Tous droits réservés.

ASSEMBLY ASSEMBLEE

IMPORTANT ! Afin d'assurer l'utilisation sécuritaire de votre poussette suivre ces instructions soigneusement. Conservez ces instructions pour référence ultérieure.

IMPORTANT! Avant chaque assemblage et utilisation, inspecter ce produit pour du matériel endommagé, les joints lâches, des pièces manquantes ou des rebords coupants. NE JAMAIS utiliser si des pièces sont manquantes ou brisées.

IMPORTANT! L'assemblage par un adulte est nécessaire.

Copyright © 2023, Baby Trend Inc., All Rights Reserved..Tous droits réservés.

FRONT WHEEL INSTALLATION
ROUE AVANT INSTALLATION

⚠ WARNING: Please follow all of these instructions to ensure the safety of your child. Failure to follow these instructions could result in serious injury or death.

⚠ AVERTISSEMENT : Prière de suivre toutes ces instructions afin d'assurer la sécurité de votre enfant. Négliger de respecter ces directives pourrait entraîner des blessures graves ou même la mort.

1) • Release the fold latch (Fig. 1a). Unfold stroller frame by pulling upward on the stroller handle (Fig. 1b).
NOTE: Ensure the stroller frame is locked by pressing down on the handle.

• Underneath the front end of the frame locate the front wheel hub (Fig. 1c). Firmly insert the front wheel into the hub until it clicks into position.



Fig. 1a

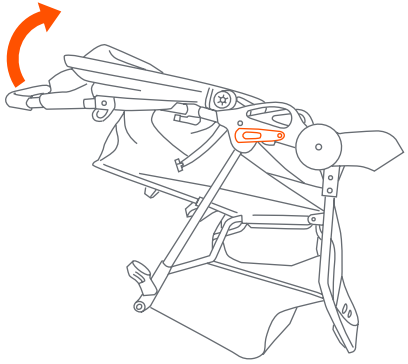

Fig. 1b

• Déverrouillez le levier de desserrage (Fig. 1a). Dépliez le châssis de la poussette en tirant sur la poignée de la poussette vers ascendant (Fig. 1b).
REMARQUE : Assurez-vous que le cadre de la poussette est verrouillé en appuyant sur la poignée.

• Sous l'extrémité avant du cadre, placez le moyeu de la roue avant (Fig. 1c). Insérez fermement la roue avant dans le moyeu jusqu'à ce qu'elle clique en position.

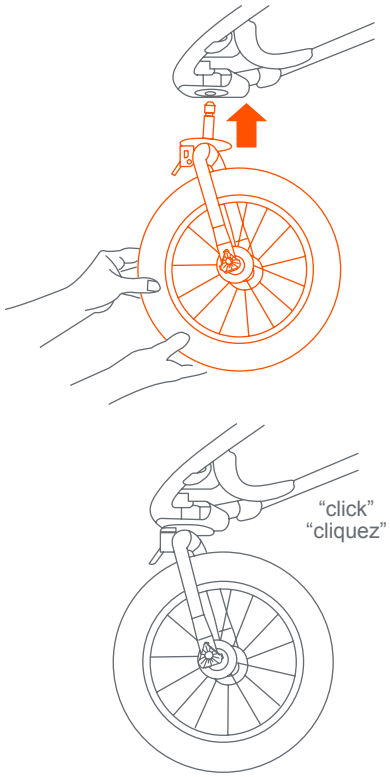

Fig. 1c

Copyright © 2023, Baby Trend Inc., All Rights Reserved. Tous droits réservés.

ASSEMBLY ASSEMBLEE

Copyright © 2023, Baby Trend Inc., All Rights Reserved..Tous droits réservés.

TESTING FOR PROPER WHEEL INSTALLATION
TEST POUR VÉRIFIER SI LA ROUE EST BIEN FIXÉE

⚠ WARNING: FALL HAZARD: ALWAYS check the double nut locking system before each use to ensure that the front wheel is securely fastened to the frame. See (Fig. 20c) for tightening.

⚠ AVERTISSEMENT: DANGER DE CHUTE : Pour éviter les renversements, avant course, le jogging ou la marche rapide, verrouiller la rotation de la roue avant. Voir (Fig. 20c) pour le serrage.

2) • Lift the front of the stroller off the ground, and pull down on the wheel to make sure it is secure (Fig. 2).
NOTE: The wheel must not come off.

• Soulevez la partie avant de la poussette et appuyez sur la roue pour vous assurer qu'elle est installée de façon sécuritaire (Fig. 2).
REMARQUE: La roue ne doit pas se détacher.

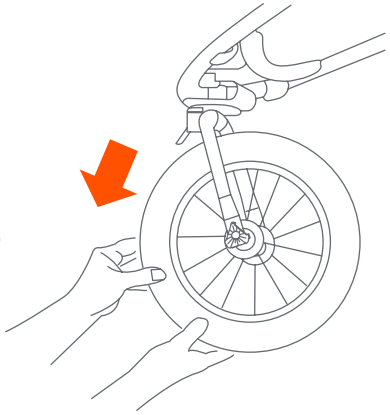

Fig. 2

Copyright © 2023, Baby Trend Inc., All Rights Reserved. Tous droits réservés.

ASSEMBLY ASSEMBLEE

REAR WHEEL
ROUES ARRIÈRES

3) • Lean the stroller forward to rest on the front wheel. To attach the rear wheels, Align wheel's axle into the bushing on the stroller frame. Push wheel into the bushing until you hear a click. Repeat the process for the other wheel (Fig. 3). Check that each wheel is set into place by pulling on the wheel.
• **NEVER** use the stroller if the wheels are not locked into place, contact our customer service department immediately at 1-800-328-7363, between the hours of 8:00am and 4:30pm PST, for assistance.

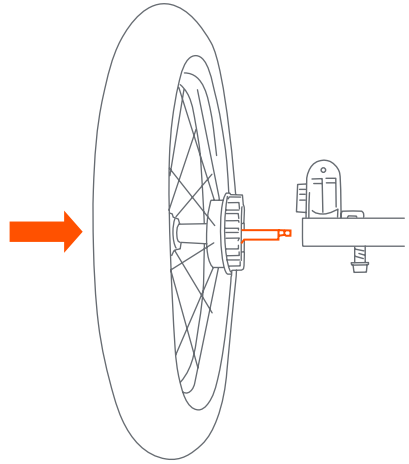

Fig. 3

• Pour fixer les roues arrière, alignez l'essieu de la roue avec la douille située sur le cadre de la poussette. Poussez la roue dans la douille jusqu'à ce que vous entendiez un clic. Répétez ce processus pour l'autre roue. (Fig. 3). Vérifiez que toutes les roues sont bien fixées en tirant sur chacune d'entre elles.

• **NE JAMAIS** utiliser la Poussette si les roues ne sont pas bien attachées, contactez notre service à la clientèle immédiatement au 1-800-328-7363, entre les heures de 8h00 et 16h30 PST, pour obtenir de l'aide.

Copyright © 2023, Baby Trend Inc., All Rights Reserved..Tous droits réservés.

PARENT TRAY
PLATEAU PARENTS

⚠ WARNING: Do not place hot liquids or more than 3 pounds in the parent tray. Serious burns or unstable conditions could result.

⚠ AVERTISSEMENT:
Ne placez pas de liquides chauds ou plus de 3 livres sur le plateau parents. De brûlures graves ou des conditions rendant le plateau instable pourraient en résulter.

4) • To attach the parent tray insert the hole on the parent tray into the pin on the handle. Align the opposite side of the tray and press down until you hear a click. Pull up on the tray to verify proper installation. Please be careful not to pinch your fingers when installing the parent tray (Fig. 4). To remove the parent tray, pull outward on one end of the tray while lifting upward.

• Pour fixer le plateau parent, insérez la partie creuse du plateau parent dans la goupille située sur la poignée. Alignez le côté opposé du plateau et appuyez jusqu'à ce que vous entendiez un clic. Tirez sur le plateau afin de vous assurer qu'il est solidement fixé.Veuillez faire attention de ne pas pincer vos doigts lors de l'installation du plateau à parents (Fig. 4). Pour enlever le plateau, tirez vers l'extérieur sur une extrémité du plateau tout en soulevant vers le haut.

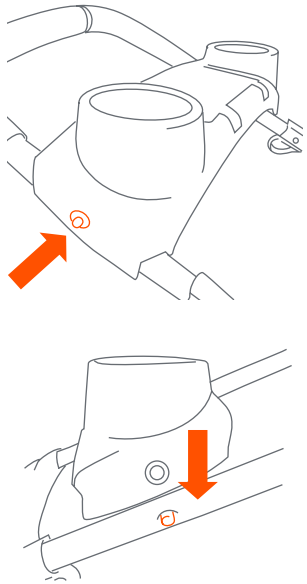

Fig. 4

Copyright © 2023, Baby Trend Inc., All Rights Reserved. Tous droits réservés.

CANOPY
AUVENT

5) • To open the canopy: pull forward on the front edge of the canopy while holding the rear of canopy in place (Fig. 5a).
• To close the canopy: push backwards on the f ront edge towards handle (Fig. 5b).

• Pour ouvrir l'auvent : tirer sur le bord de l'auvent tout en maintenant l'arrière en place (Fig. 5a).

• Pour fermer l'auvent : tirer sur le bord de l'auvent vers la poignée (Fig. 5b).

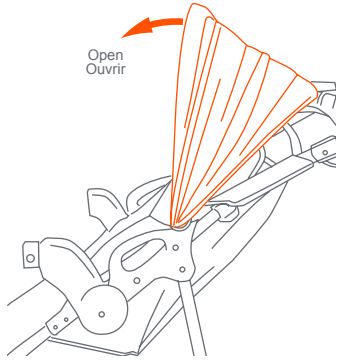

Fig. 5a

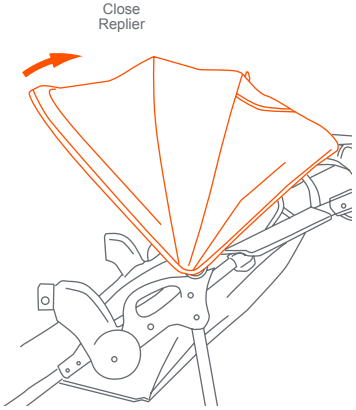

Fig. 5b

Copyright © 2023, Baby Trend Inc., All Rights Reserved..Tous droits réservés.

⚠ WARNING: The child's tray is not a restraint device: always secure your child with the seat belt. DO NOT lift the stroller by the child's tray. Use care when attaching the child's tray on the stroller with a child in the stroller. Do not place hot liquids or more than 3 pounds (1.36 kg) in the child tray. Serious burns or unstable conditions could result.

⚠ AVERTISSEMENT: Le plateau de l'enfant n'est pas une ceinture de sécurité, toujours attacher votre enfant avec la ceinture de sécurité. Ne pas soulever la poussette par la plateau enfant. Soyez prudent lorsque vous attachez le plateau à la poussette avec un enfant dedans. Ne placez pas de liquides chauds ou plus de (1,36 kg) 3 livres sur le plateau pour enfant. De brûlures graves ou des

CHILD TRAY (Type may vary)
PLATEAU ENFANT (Peut varier selon le modèle)

6) • To attach the child tray: hold the tray at a 90° angle and insert into the receiving end of stroller armrest (Fig. 6a). Rotate tray downward to opposite side and snap closed (Fig. 6b).

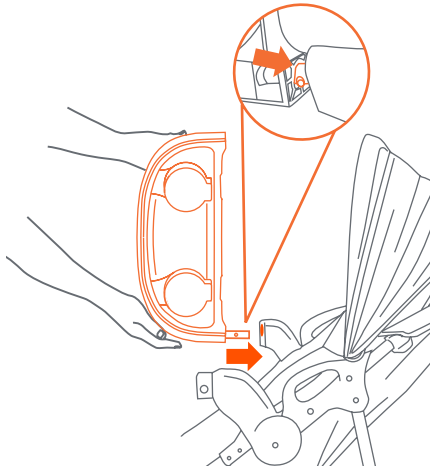

Fig. 6a

Copyright © 2023, Baby Trend Inc., All Rights Reserved. Tous droits réservés.

• Pour attacher le plateau enfant : maintenez le plateau à un angle de 90° et insérez-le dans l'extrémité réceptrice de l'accoudoir de la poussette (Fig. 6a). Poussez fermement sur le plateau pour le bloquer en place (Fig. 6a). Tourner le plateau vers le bas vers le côté opposé et casser fermé.(Fig. 6b).

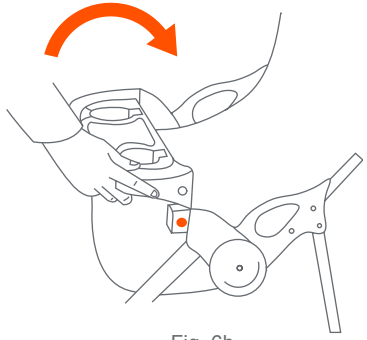

Fig. 6b

7) • To access the child seat: Press tray release button and rotate upward on the tray (Fig.7a).

• To remove the child tray: Press the tray release button (Fig. 7a) and rotate the tray 180° and pull it out (Fig. 7b).

• Pour ouvrir le plateau enfant: Appuyez sur le bouton de dégagement du plateau et soulevez le plateau en effectuant une rotation (Fig. 7a).

• Pour retirer le plateau enfant: Appuyez sur le bouton de dégagement du plateau (Fig.7a) tournez le plateau à 180 ° et retirezle (Fig. 7b).

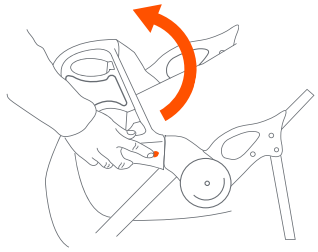

Fig. 7a

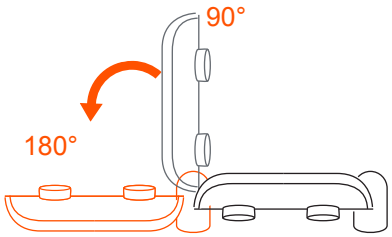

Fig. 7b

Copyright © 2023, Baby Trend Inc., All Rights Reserved..Tous droits réservés.

SEATBACK POSITIONING
POSITION DU SIÈGE

8) • To recline the seat, press the side tabs on the adjuster and pull downward. To place the seat into the upright position, hold the strap hoop and push the adjuster upward (Fig. 8). *The upright position should be used only for a child that is at least 6 months old. Always re-adjust the safety harness, including the shoulder belts, when repositioning the seatback.*

• Pour incliner le siège, appuyez sur les languettes latérales du dispositif de réglage et tirez vers le bas. Pour placer le siège en position verticale, tenez le cerceau de la sangle et poussez le dispositif de réglage vers le haut (Fig. 8). *La position redressée ne doit être utilisée que pour un enfant d'au moins 6 mois. Toujours réajuster le harnais de sécurité, y compris les ceintures d'épaules, lors du repositionnement du siège.*

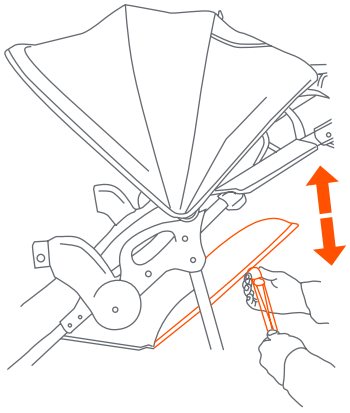

Press for downwards
Appuyez pour le bas

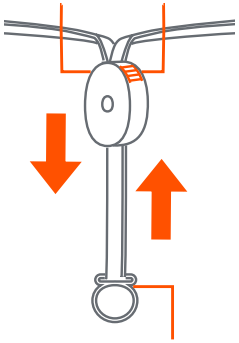

Hold for upwards
Tenir pour le haut

Fig. 8

Copyright © 2023, Baby Trend Inc., All Rights Reserved. Tous droits réservés.

BRAKES
LES FREINS

⚠ WARNING: Always check with your pediatrician for a recommended starting age / weight for your baby in an all terrain stroller.

⚠ WARNING: Always set brakes when the stroller is not being pushed so that the stroller will not roll away. NEVER leave stroller unattended on a hill or incline as the stroller may slide down the hill.

⚠ AVERTISSEMENT : Toujours vérifier auprès de votre pédiatre pour savoir à partir de quel âge et poids il recommande de pouvoir placer votre.

⚠ AVERTISSEMENT : Toujours verrouiller les freins quand la Poussette n'est pas en mouvement afin que la poussette ne roule pas toute seule. Ne jamais laisser la Poussette sans surveillance sur une colline ou inclinaison car la Poussette pourrait dévaler la colline.

Copyright © 2023, Baby Trend Inc., All Rights Reserved..Tous droits réservés.

9) • To engage rear brakes: push down firmly on the brake to lock (Fig. 9a).
NOTE: Check that the stroller will not move and that both brakes are properly applied.
• Push up on brake to unlock brakes (Fig. 9b).

• Pour enclencher les freins arrière : appuyez fermement sur le levier pour verrouiller les freins (Fig. 9a).
REMARQUE:Vérifiez que la poussette ne se déplace pas et que les freins sont correctement appliqués. Pour libérer les freins, soulevez doucement le levier de frein.

• Pour libérer les freins, soulevez le levier de frein (Fig. 9b).

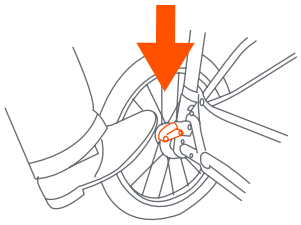

Fig. 9a

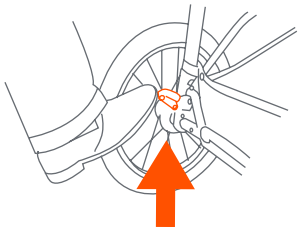

Fig. 9b

Copyright © 2023, Baby Trend Inc., All Rights Reserved. Tous droits réservés.

SAFETY LA SÉCURITÉ

FRONT WHEEL LOCK
BLOCAGE DES ROUES AVANT

⚠ WARNING: FALL HAZARD:
From tip over before running, jogging, or walking fast, lock the front wheel from swiveling.

⚠ AVERTISSEMENT:
DANGER DE CHUTE : Pour éviter les renversements, avant course, le jogging ou la marche rapide, verrouiller la rotation de la roue avant.

10) • The front wheel is equipped with a swivel locking device. Push the button on the wheel upward to engage the locks and push downward to disengage the locking device (Fig. 10). **NOTE:** Locks in two directions. Direction (1) recommended.

• Le roue avant sont équipées d'un dispositif de verrouillage pour les bloquer de pivoter. Levez le levier roue pour engager le verrou et poussez le levier vers le bas pour dégager le dispositif de verrouillage (Fig. 10). **REMARQUE:** Verrous dans deux directions. Direction (1) recommandé.

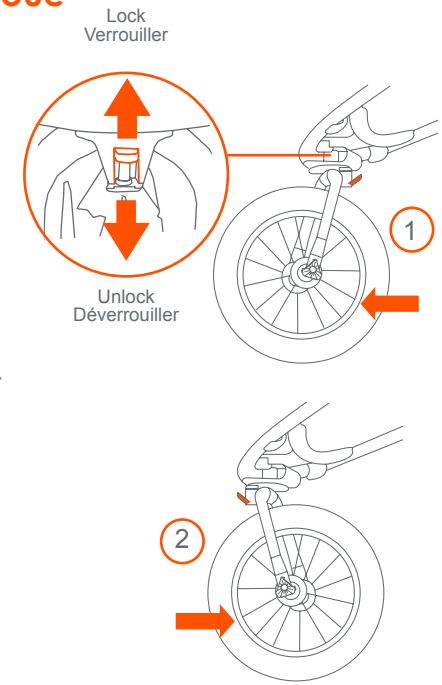

Fig. 10

Copyright © 2023, Baby Trend Inc., All Rights Reserved..Tous droits réservés.

TO SECURE THE CHILD
POUR ATTACHER L'ENFANT

⚠ WARNING: Avoid serious injury from falling or sliding out. Always use the safety harness.

⚠ STRANGULATION HAZARD: Child can strangle in loose straps. Never leave child in seat when straps are loose or undone.

⚠ MISE EN GARDE: Éviter les blessures graves causées par une chute ou une glissade. Toujours utiliser leharnais de sécurité.

⚠ DANGER D'ÉTRANGLEMENT: Un enfant pourrait s'étrangler dans des sangles lâches. Ne jamais laisser un enfant dans le siège lorsque les sangles sont lâches ou défaites.

Copyright © 2023, Baby Trend Inc., All Rights Reserved. Tous droits réservés.

SAFETY LA SÉCURITÉ

11) • The shoulder straps of the 5-point harness have 3 attachment positions. Select the position that places the shoulder strap level with, or below the top of the child's shoulder (Fig. 11a).

• Carefully place the child in the stroller seat and bring the safety harness around the child's waist and over the shoulders. Place the crotch strap between the child's legs (Fig. 19b). Insert the male end of each shoulder/ waist belt into the buckle on the crotch strap. Tighten the harness to be snug around the child's waist and over the child's shoulders (Fig. 11c).

• Les courroies du harnais à 5 points ont 3 positions d'attache. Choisir la position qui place la courroie a niveau avec, ou au-dessus de l'épaule de l'enfant (Fig. 11a).

• Placer soigneusement l'enfant dans le siège de la poussette et tirer la ceinture de sécurité autour de la taille de l'enfant. Attacher l'entre-jambes entre les jambes de l'enfant. Insérer l'extrémité male de chaque ceinture de sécurité des épaules et de la taille dans la boucle de l'entre-jambes (Fig. 11b). Serrer la ceinture de sécurité pour qu'elle soit serrée mais confortable autour de la taille de l'enfant (Fig. 11c).

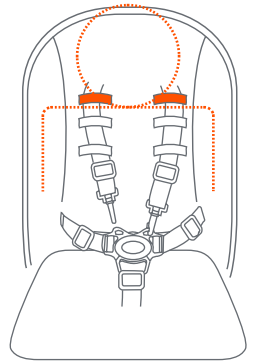

Fig. 11a

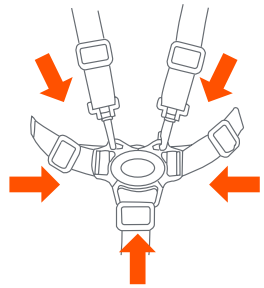

Fig. 11b

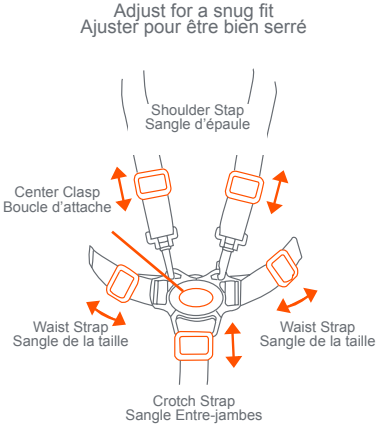

Fig. 11c

Copyright © 2023, Baby Trend Inc., All Rights Reserved..Tous droits réservés.

TO RELEASE THE CHILD
POUR LIBÉRER L'ENFANT

12) • To release, push Red Button on Center Clasp, the two Harness Buckles will pop free (Fig. 12).

• Para soltarlas, presione el botón rojo en la presilla central para destrabar las dos hebillas del arnés (Fig. 12).

• Pour libérer la ceinture, appuyer sur le bouton rouge au centre des boucles, les deux sangles se détacheront (Fig. 12).

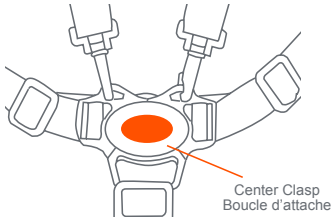

Fig. 12

Copyright © 2023, Baby Trend Inc., All Rights Reserved. Tous droits réservés.

SAFETY LA SÉCURITÉ

JOGGING WITH YOUR STROLLER
LE JOGGING AVEC VOTRE POUSSETTE

⚠ **WARNING:** Never jog or run with your newborn in the car seat position. Use for strolling only. **STRANGULATION HAZARD!** Children have strangled when straps have wrapped around their neck. When not in use hook the tether strap onto the stroller handle. Keep this stroller tether strap out of the reach of children.

⚠ **AVERTISSEMENT :** Ne jamais faire du jogging ou de courir avec votre nouveau-né dans la voiture la position du siège.Utiliser pour se promener seul. **DANGER DE STRANGULATION!** Des enfants se sont étranglés lorsque des sangles se sont enroulées autour de leur cou. Lorsque vous ne l'utilisez pas, accrochez la sangle d'attache sur la poignée de la poussette. Gardez la sangle d'attache de la poussette hors de la portée des enfants.

⚠ **FALL HAZARD:** From tip over before running, jogging, or walking fast, lock the front wheel from swiveling.

⚠ **DANGER DE CHUTE :** Pour éviter les renversements, avant course, le jogging ou la marche rapide, verrouiller la rotation de la roue avant.

Copyright © 2023, Baby Trend Inc., All Rights Reserved..Tous droits réservés.

13) When you are jogging with your child, use the following safety features:
Lorsque vous faites du jogging avec votre enfant, utilisez les dispositifs de sécurité ci-dessous :

- **LOCK THE FRONT SWIVEL WHEEL IN STRAIGHT POSITION**
- **VERROUILLER LA ROUE AVANT AND POSITION DROITE**

- **THE TETHER STRAP:** This strap is intended to maintain control of the stroller in case of a fall while running (Fig 13a). To use the tether strap, remove it from the handle of the stroller and attach it to your wrist as shown in (Fig. 13b).

- **LA SANGLE D'ATTACHE:** La sangle d'attache vous aide à maintenir le contrôle de la poussette en cas de chute ou lorsque vous courez (Fig. 13a). Pour utiliser la sangle d'attache, retirez-la de la poignée du la poussette et attachez-la à votre poignet comme indiqué dans (Fig. 13b).

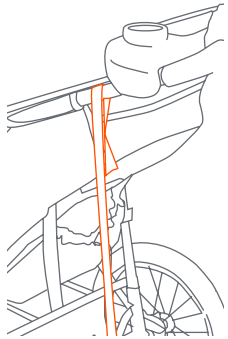

Fig. 13a

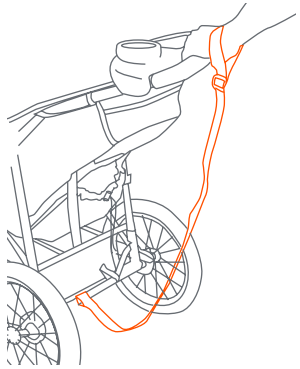

Fig. 13b

Copyright © 2023, Baby Trend Inc., All Rights Reserved. Tous droits réservés.

SAFETY LA SÉCURITÉ

TIRE INFLATION
GONFLAGE DES PNEUS

14) • Check the tire pressure before using the stroller.
Tires are shipped un-inflated. The tires should be inflated on a regular basis to the P.S.I. specified on each tire.
NOTE: Only use hand pump.
DO NOT USE air compressor to inflate the tire.*Pump not included.
DO NOT INFLATE above the maximum recommended inflation pressure that is on the side of the tire.

• Toujours utiliser une pompe à air pour bicyclette pour gonfler les pneus. Vérifiez la pression des pneus avant d'utiliser la poussette.
Les pneus sont livrés dégonflés. Les pneus doivent être gonflés de façon régulière selon la pression indiquée sur chaque pneu. *Pompe à air non incluse.
REMARQUE: Utilisez uniquement une pompe manuelle.
N'UTILISEZ PAS un compresseur d'air pour gonfler les pneus.
NE GONFLEZ PAS LES PNEUS au-delà de la pression maximale recommandée, inscrite sur le flanc du pneu.

Copyright © 2023, Baby Trend Inc., All Rights Reserved..Tous droits réservés.

TO FOLD STROLLER
PLIER LA POUSSETTE

⚠WARNING: Care must be taken when folding the stroller to prevent finger entrapment.

CAUTION: Do not allow children near stroller while folding.

⚠AVERTISSEMENT : Prenez garde de ne pas vous coincer les doigts en pliant la poussette.

MISE EN GARDE : Ne laissez pas votre enfant s'approcher de la poussette lorsque vous la pliez.

15) • Recline seat by releasing buckle as described in seatback positioning section (Refer to Fig. 8). Close the canopy as described in the canopy section (Refer to Fig. 5b).

• To fold the stroller pull each trigger release (Fig. 15a). Push down on the stroller handle until the stroller is completely folded. Secure the latch to lock as shown in (Fig. 15b).

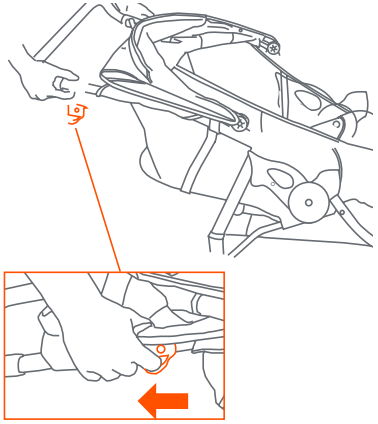

Fig. 15a

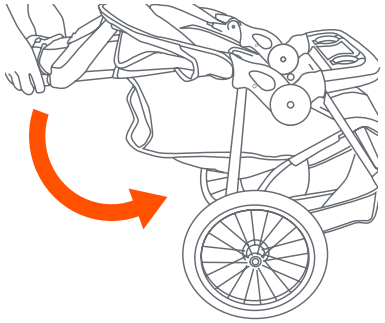

Fig. 15b

Copyright © 2023, Baby Trend Inc., All Rights Reserved. Tous droits réservés.

• Incliner le siège en libérant boucle comme décrit dans la section de positionnement du siège (Reportez-vous à la Fig. 8). Fermer l'auvent comme décrit dans la section sur l'auvent (Reportez-vous à la Fig. 5b).

• Pour plier la poussette, tirez sur chacune des gâchettes (Fig. 15a). Poussez la poignée vers le bas jusqu'à ce que la poussette soit complètement pliée. Fermez le loquet en position fermée, tel qu'illustré (Fig. 15b).

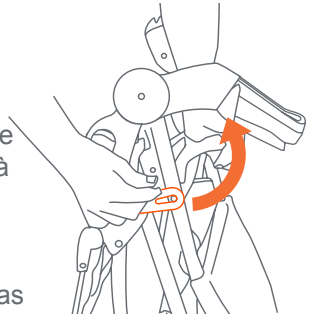

Fig. 15c

Copyright © 2023, Baby Trend Inc., All Rights Reserved. Tous droits réservés.

TO UNFOLD STROLLER
DÉPLIER LA POUSSETTE

⚠ WARNING: Care must be taken when unfolding the stroller to prevent finger entrapment.

CAUTION: Do not allow children near stroller while unfolding.

⚠ AVERTISSEMENT: Prenez garde de ne pas vous coincer les doigts en dépliant la poussette.

MISE EN GARDE : Ne laissez pas votre enfant s'approcher de la poussette lorsque vous la dépliez.

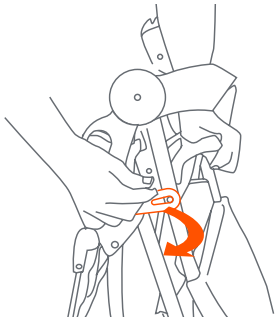

Fig. 16a

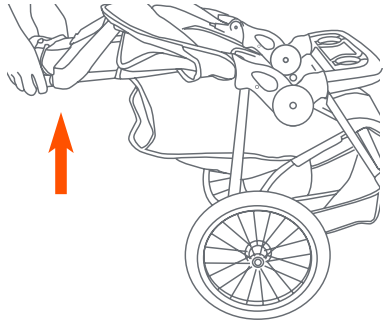

Fig. 16b

16) • Stand the stroller on the ground with all three wheels touching the ground. Release the folding latch, which is located on the right side (Fig. 16a).

• Lift up on the stroller handle with both hands until the stroller frame is erected and locked in the open position (Fig. 16b). Note: Ensure the stroller frame is locked by pressing down on the handle.

• Placer la poussette sur le sol avec les trois roues touchant le sol. Relâchez le levier de verrouillage qui est situé sur le côté droit (Fig. 16a).

• Tirer vers haut sur la poignée de la poussette avec les deux mains jusqu'à ce que le cadre est redressé et verrouillé en position ouvert (Fig. 16b).

REMARQUE: Assurez-vous que le cadre de la poussette est verrouillé en appuyant sur la poignée.

Copyright © 2023, Baby Trend Inc., All Rights Reserved. Tous droits réservés.

CARE AND MAINTENANCE
SOIN D'ENTRETIEN

• DO NOT MACHINE WASH SEAT. It should only be wiped with mild soap. Do Not soak material, NO BLEACH. To clean stroller frame use only mild soap and water, NO BLEACH. Check Stroller for loose screws, worn parts, torn material or stitchings on a regular basis. Replace or repair parts as needed.

• NE LAVEZ PAS LE SIÈGE À LA MACHINE. Celui-ci devrait uniquement être lavé à l'aide d'un savon doux. Ne faites pas tremper le tissu de la poussette, N'UTILISEZ PAS D'EAU DE JAVEL. Pour nettoyer le cadre de la poussette, utilisez uniquement un savon doux et de l'eau, N'UTILISEZ PAS D'EAU DE JAVEL. Vérifiez régulièrement la poussette pour détecter la présence de vis desserrées, de pièces usées, de tissu déchiré ou décousu. Remplacez ou réparez les pièces au besoin.

Copyright © 2023, Baby Trend Inc., All Rights Reserved..Tous droits réservés.

FRONT WHEEL - MAINTENANCE
ROUE AVANT - D'ENTRETIEN

17) • If replacing the front wheel, remove the wheel, axle nuts and the retainer plates (Fig. 17a). Switch the front wheel using the front forks (Fig. 17b).

• En remplacement de la roue avant, retirez la roue, les écrous d'axel et les plaques d'arrêt (Fig. 17a). Commutateur de la roue avant à l'aide des fourches avant (Fig. 17b).

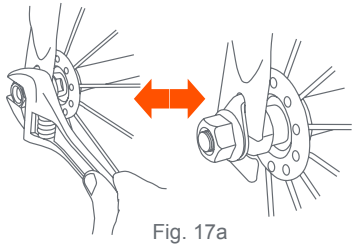

Fig. 17a

• Slide both retainer plates into the axle with the tabs inserting into the slots of the fork. Then use the axle nuts to tighten all parts securely onto the fork (Fig. 17c). Check these parts regularly and ensure to always keep the axle nuts tightened.

• Glissez les deux plaques d'arrêt sur l'essieu en insérant les languettes dans les fentes de la fourche (Fig. 17b). Utilisez ensuite les écrous d'essieu pour serrer toutes les pièces de façon sécuritaire sur la fourche (Fig. 17c). Vérifiez ces pièces régulièrement et assurez-vous de toujours garder les écrous d'essieu serré.

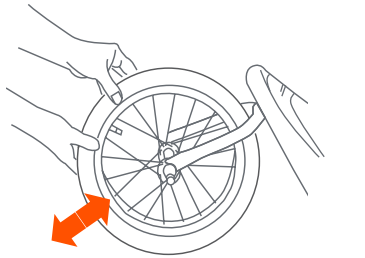

Fig. 17b

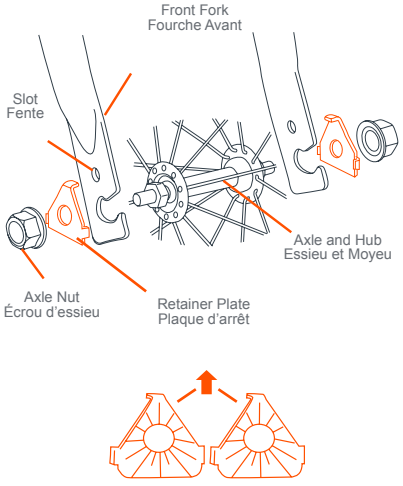

Fig. 17c

Copyright © 2023, Baby Trend Inc., All Rights Reserved. Tous droits réservés.

MAINTENANCE D'ENTRETIEN

18) • To release the entire front wheel assembly, push the front wheel release tab inward. The wheel easily detaches from the housing (Fig. 18).

• Pour libérer l'ensemble de l'assemblage de la roue avant, poussez l'onglet de dégagement de roue avant vers le intérieur. La roue se détache facilement du boîtier (Fig. 18).

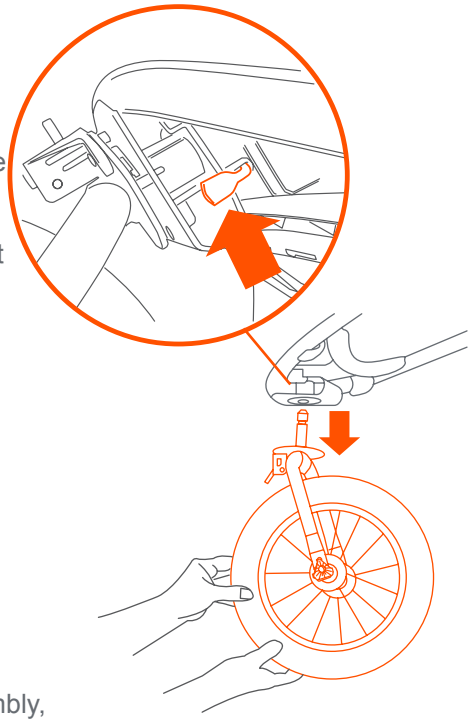

Fig. 18

REAR WHEEL - MAINTENANCE
ROUES ARRIÈRES -D'ENTRETIEN

19) • To release the entire rear wheel assembly, push in the rear wheel release. The wheel easily detaches from the bushing (Fig. 19).

• Pour libérer l'ensemble de l'assemblage de la roue arrière, poussez dans la libération de la roue arrière. La roue se détache facilement de l'arbuste (Fig. 19).

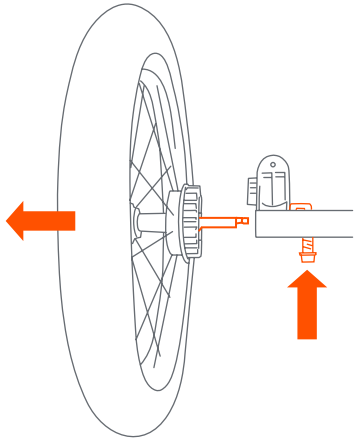

Fig. 19

Copyright © 2023, Baby Trend Inc., All Rights Reserved..Tous droits réservés.