WARRANTY

DO NOT RETURN YOUR PRODUCT TO THE STORE. PLEASE CONTACT BABY TREND FOR REPLACEMENT PARTS, SERVICE AND REPAIR.

The Baby Trend® warranty covers workmanship defects within the first 180 days of purchase. Any product which has been subjected to misuse, abuse, abnormal use, excessive wear and tear, improper assembly, negligence, environmental exposure, alteration or accident, or has had its serial number altered or removed invalidates all claims against the manufacturer. Any damage to property during installation is the sole responsibility of the end user. The Customer Service Department can be contacted at 1-800-328-7363 Monday through Friday between 8:00am and 4:30 pm (PST). Return Authorizations are required prior to returning product(s) to Baby Trend®. Warranty only valid in North America.

GARANTIA

NO DEVUELVA SU PRODUCTO A LA TIENDA. POR FAVOR CONTACTE A BABY TREND PARA PIEZAS DE REPUESTO, SERVICIO Y REPARACION.

La garantía de Baby Trend® cubre defectos de fábrica dentro de los primeros 180 días de la compra.Cualquier producto que haya sido sometido a uso indebido, abuso, uso anormal, desgaste excesivo, montaje incorrecto, negligencia, exposición ambiental, alteración o accidente, o que ha tenido su número de serie alterado o removido anula todos los reclamos contra el fabricante. Cualquier daño a la propiedad durante la instalación es de la exclusiva responsabilidad del usuario final. El Departamento de Servicio al Cliente puede ser contactado a 1 800 328-7363 Lunes a viernes entre 8:00 am y 4:30 pm (PST).Un numero de autorizacion es requerido antes de la devolución de los producto(s) a Baby Trend®. Garantia válida sólo en América del Norte.

babytrend®

Baby Trend, Inc.
13048 Valley Blvd.
Fontana CA 92335

1-800-328-7363
(8:00am ~ 4:30pm PST)
www.babytrend.com

Read all instructions BEFORE assembly and USE of product.
KEEP INSTRUCTIONS FOR FUTURE USE.
Lea todas las instrucciones ANTES de armar y USAR el producto.
CONSERVE LAS INSTRUCCIONES PARA USO FUTURO.

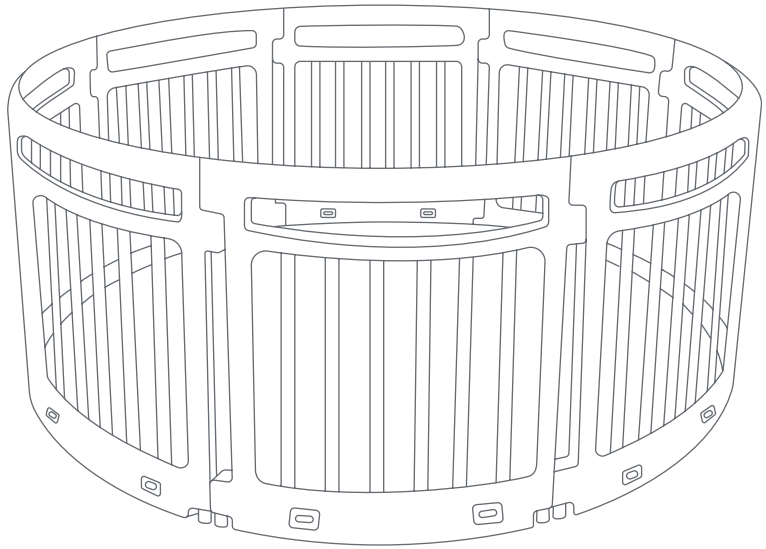

Circular Baby and Toddler Play Pen
GT07XXXA
Instruction Manual
Manual de Instrucciones
Manuel d'instruction

babytrend®

www.babytrend.com

GT07xxxA_2L_061120

⚠ WARNING

PLAY PEN WARNINGS:

⚠ WARNING: Failure to follow these warnings and the instructions could result in serious injury or death.

- This product is intended for use with children from 6 to 24 months of age.
- Discontinue use of the product when child can climb out or child can move/lift the play pen or has reached the height of 35 in. (890 mm) or weight of 30 lbs. (13.6 kgs), whichever comes first.
- NEVER leave child unattended. Always keep child in view while in product.
- ALWAYS assemble and use play pen as directed using all required parts.
- Children have died or been seriously injured when play pens are not securely installed.
- Infants can suffocate on soft bedding. Never add a pillow or comforter. Never place padding under an infant.
- NEVER use to keep child away from pool.
- Discontinue use of the play pen when child can move the play pen unassisted.
- Never use near stairs, stoves or ovens, heaters, fireplaces, swimming pools, or other dangerous areas.
- To avoid tip over, place product on a flat, level surface.
- NEVER lift this product with your child in it.
- NEVER place product on counter tops, tables, or any other elevated surface.
- ONLY place product on a flat surface.
- DO NOT place on a blanket, quilt or comforter.
- Keep panel joints and suction cups away from children during assembly and when not in use. Without Panel Joints and suction cup feet, child can push out and escape.
- Do not lean on the play pen panels.
- To avoid any deformation, please do not put the product near fire, a heater or hot water.
- Remove objects that could serve as steps for climbing out.
- Do not hang the ropes, toys, blankets, or other items to play pen side panels.

Copyright © 2020, Baby Trend Inc., All Rights Reserved. Todos los derechos reservados.

⚠ WARNING

- Strings can cause strangulation! Do not place items with a string around a child's neck, such as hood strings or pacifier cords. Do not suspend strings over a play pen or attach strings to toys.
- DO NOT place play pen near window where cords from blinds or drapes may strangle a child.
- ALWAYS ensure that the product is safe by checking regularly, before placing the child in it, that every part is properly and securely in place.
- Be sure sides are in the locked position whenever child is in product.
- Child can become entrapped and die when improvised netting or covers are placed on top of a playpen. Never add such items to confine child in playpen.

IMPORTANT! To ensure safe operation of your product, please follow these instructions carefully. Please keep these instructions for future reference.

IMPORTANT! Before assembly and each use, inspect this product for damaged hardware, loose joints, missing parts or sharp edges. DO NOT use play pen if any parts are missing, damaged or broken. Discontinue the use of the play pen if it becomes damaged, broken, or disassembled.

IMPORTANT! Adult assembly is required.

Copyright © 2020, Baby Trend Inc., All Rights Reserved. Todos los derechos reservados.

ADVERTENCIAS SOBRE EL CORRAL DE JUEGOS:

⚠ ADVERTENCIA: El incumplimiento de estas advertencias e instrucciones podría ocasionar una lesión grave o la muerte.

- Este producto es para ser usado con niños de 6 a 24 meses de edad.
- Suspenda el uso del producto cuando el niño sea capaz de salir o pueda mover / levantar el corralito o haya alcanzado la altura de 35 pulgadas (890 mm) o un peso de 30 libras. (13,6 kgs), lo que ocurra primero.
- NUNCA pierda de vista al niño. Siempre mantenga al niño a la vista mientras esté en el producto.
- SIEMPRE ensamble y use el corralito como se indica usando todas las partes requeridas.
- Algunos niños han muerto o han sufrido lesiones graves cuando los corrales de juegos no se instalan de manera segura.
- Los bebés se pueden sofocar con accesorios de cama blandos. Nunca agregue una almohada o un edredón. Nunca coloque relleno debajo del bebé.
- NUNCA lo use para mantener al niño alejado de la piscina.
- Interrumpa el uso del corral de juegos cuando el niño pueda moverlo sin ayuda.
- Nunca lo use cerca de escaleras, estufas o hornos, calentadores, chimeneas, piscinas u otras áreas peligrosas.
- Para evitar vuelcos, coloque el producto sobre una superficie plana y pareja.
- NUNCA levante este producto con su hijo encima.
- NUNCA coloque el producto sobre mesadas, mesas o cualquier otra superficie elevada.
- SOLO coloque el producto sobre una superficie plana.
- NO lo coloque sobre una manta, colcha o edredón.
- Mantenga las juntas del panel y las ventosas fuera del alcance de los niños durante el montaje y cuando no estén en uso. Sin las juntas del panel y los pies de la ventosa, el niño puede salir y escapar.
- No se apoye en los paneles del corral de juegos.
- Para evitar que se deforme, no coloque el producto cerca del fuego, un calentador o agua caliente.
- Quite los objetos que puedan servir de escalones para salir.

Copyright © 2020, Baby Trend Inc., All Rights Reserved. Todos los derechos reservados.

⚠ ADVERTENCIA

- No cuelgue sogas, juguetes, mantas o cualquier otro artículo de los paneles laterales del corral de juegos.
- ¡Las cuerdas pueden causar estrangulamiento! No coloque artículos con cuerdas alrededor del cuello del niño, como por ejemplo cordones de capuchas o sonajeros. No suspenda cuerdas por encima del corral de juegos ni las ate a los juguetes.
- NO coloque el corral de juegos cerca de una ventana donde las cuerdas de las persianas o cortinas puedan estrangular al niño.
- SIEMPRE asegúrese de que el producto sea seguro: verifique regularmente antes de ingresar al niño que todas las piezas estén montadas de manera correcta y segura.
- Asegúrese de que los laterales estén en la posición trabada siempre que el niño esté dentro del producto.
- El niño se puede enredar y morir cuando se colocan redes o cobertores improvisados por encima del corral de juegos. Nunca agregue dichos artículos para mantener al niño dentro del corral de juegos.

IMPORTANT! Para garantizar el funcionamiento seguro de su producto, siga estas instrucciones cuidadosamente. Guarde estas instrucciones para referencia futura.

¡IMPORTANTE! Antes del ensamblaje y cada uso, inspeccione este producto en busca de hardware dañado, juntas sueltas, piezas faltantes o bordes afilados. NO use el corral de juegos con piezas faltantes, dañadas o rotas. Discontinúe el uso del corral de juegos si se daña, rompe o desarma.

¡IMPORTANTE! Se requiere ensamblaje de adultos.

Copyright © 2020, Baby Trend Inc., All Rights Reserved. Todos los derechos reservados.

PARTS PIEZAS

Check that you have all the below parts for this model before assembling the play pen.
Antes de armar el corralito, verifique que tenga todas las piezas siguientes el corral de juego.

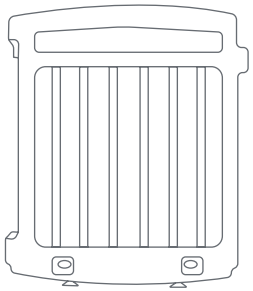

8 Play Pen Panels
8 Paneles del Corral de Juego



8 Panel Joints
8 Juntas de Panel

ASSEMBLY MONTAJE

TO ASSEMBLE PLAY PEN
PARA ARMAR EL CORRAL DE JUEGO

1) • Insert the rods to their corresponding holes to connect the two panels together (Fig. 1). Ensure that the rods are tightly pushed in.
NOTE: Repeat the same method for each panel.

• Inserte las varillas en sus orificios correspondientes para conectar los dos paneles (Fig. 1). Asegúrese de que las varillas estén bien apretadas.
NOTA: Repita el mismo método para cada panel.

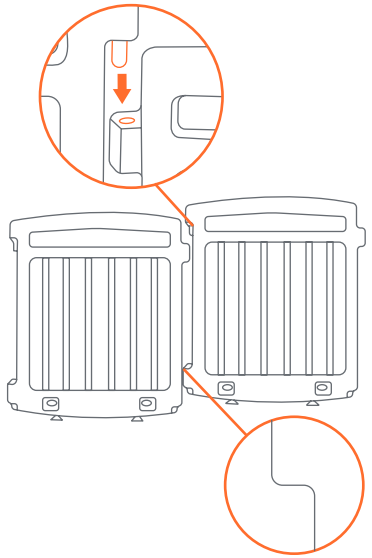

Fig. 1

2) • Connect the panel joints to the bottom rods of each panel until it's tightly secured (Fig. 2).

• Conecte las juntas de panel a las varillas inferiores de cada panel hasta que todo esté bien sujeto (Fig. 2).

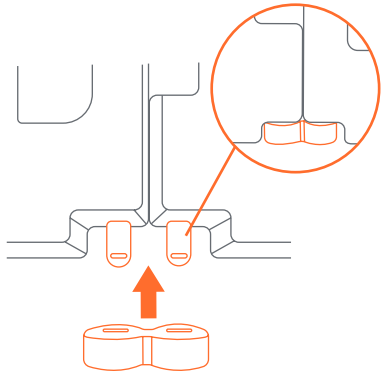

Fig. 2

Copyright © 2020, Baby Trend Inc., All Rights Reserved. Todos los derechos reservados.
Copyright © 2020, Baby Trend Inc., All Rights Reserved. Todos los derechos reservados.

3) • Underneath each panel, the suction cups are equipped to prevent the play pen from sliding out of place during use (Fig. 3).
NOTE: The suction cups are designed for smooth surfaces and may not be useful on rough surfaces.

• Debajo de cada panel, las ventosas están equipadas para evitar que el corral se deslice fuera de lugar durante el uso (Fig. 3).
NOTA: Las ventosas están diseñadas para superficies lisas y podrían no funcionar en superficies rugosas.

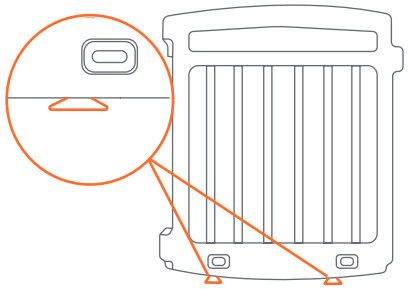

Fig. 3

4) • Ensure all connection points on the panels are fully assembled before using (Fig. 4).

• Asegúrese de que todos los puntos de conexión en los paneles estén completamente ensamblados antes del uso (Fig. 4).

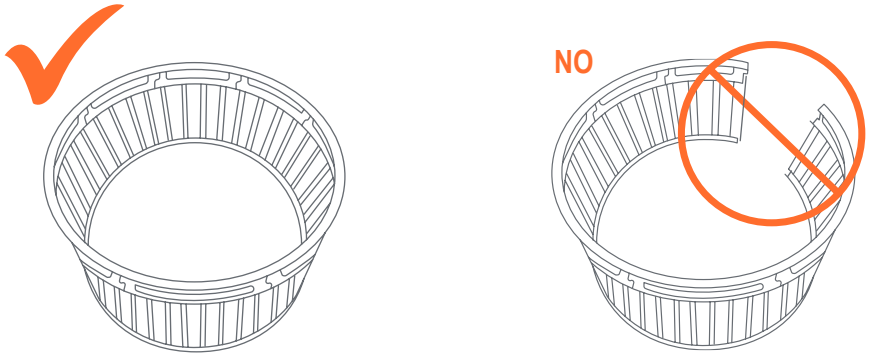

Fig. 4

Copyright © 2020, Baby Trend Inc., All Rights Reserved. Todos los derechos reservados.

ASSEMBLY MONTAJE

TO DISASSEMBLE PLAY PEN
PARA DESARMAR EL CORRA

5) • Remove the panel joints from the rods underneath each play pen panel (Fig. 5a).

• Unattach each play pen panel by lifting upwards to disconnect (Fig. 5b).

• Retire las juntas de panel de las varillas debajo de cada panel del corral (Fig. 5a).

• Desenganche cada panel del corral de juego levantándolo para desconectarlo (Fig. 5b).

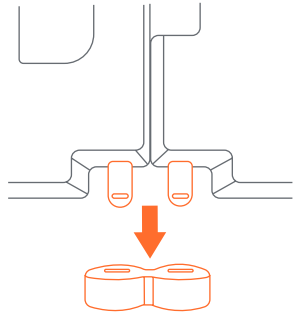

Fig. 5a

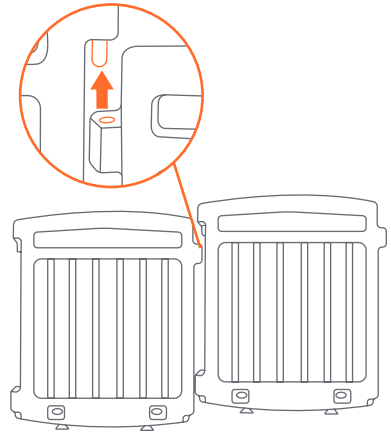

Fig. 5b

Copyright © 2020, Baby Trend Inc., All Rights Reserved. Todos los derechos reservados.

MAINTENANCE AND CLEANING INSTRUCTIONS:
Use only household mild soap and warm water.
DO NOT USE BLEACH.

INSTRUCCIONES DE LIMPIEZA Y MANTENIMIENTO:
Utilice sólo jabón suave y agua tibia.
NO USE BLANQUEADOR.

BABY TREND® CUSTOMER SERVICE

The Customer Service Department can be contacted at 1 (800) 328-7363 Monday through Friday between 8:00am and 4:30pm (PST). Return Authorizations are required prior to returning product(s) to Baby Trend®. Warranty only valid in North America.

BABY TREND® SERVICIO AL CLIENTE

El Departamento de Servicio al Cliente puede ser contactado a 1 (800) 328-7363 Lunes a viernes entre 8:00am y 4:30pm (PST).Un numero de autorizacion es requerido antes de la devolución de los producto(s) a Baby Trend®. Garantia válida sólo en América del Norte.

Copyright © 2020, Baby Trend Inc., All Rights Reserved. Todos los derechos reservados.
Copyright © 2020, Baby Trend Inc., All Rights Reserved. Todos los derechos reservados.