ALFA

BASE EVO

Assembly Sheet - Scheda di Montaggio











WARNINGS

- Read and follow the instructions for a proper assembly:
  if you have any questions, send an email to info@alfaforni.com.
- Do not move the oven when it is in operation.
- Place the oven base on a perfectly level surface.
- Do not mount the oven on the base when it is on or still hot.
- The gas bottle may leave traces of rust on the base.
- Maximum gas bottle capacity: 25 kg.
- Maximum shelf load capacity: 30 kg.
- Alfa is not responsible for any damage to property or people due to accidents caused by incorrect handling or use of the base.

CAUTION

- Do not touch the underside of the oven under any circumstances while it is operating or immediately after use.
- Exercise maximum caution when moving the oven on its base.
- Always engage both brakes on the two wheels equipped with a braking system.
- Keep objects and people away during movement.
- Before placing the oven on the base, lock the braked wheels to ensure a safe maneuver.

AVVERTENZE

- Seguire tutte le istruzioni di montaggio per un assemblaggio idoneo,
  per qualsiasi dubbi scrivere a info@alfaforni.com
- Non movimentare la base se il forno è in funzione.
- Posizionare la base su un terreno perfettamente orizzontale.
- Non montare il forno sulla base se è accesso o ancora caldo.
- La bombola del gas potrebbe rilasciare ruggine sulla base.
- Portata massima: bombola da 25 Kg
- Portata del ripiano max 30 kg
- L'Alfa non risponde di eventuali danni a cose o persone per eventuali incidenti causati dalla movimentazione e dall'utilizzo errato della base.

ATTENZIONE

- Non toccare in nessun caso la parte inferiore del forno quando è in funzione o subito dopo l'utilizzo.
- Prestare la massima cautela durante lo spostamento del forno sulla base.
- Azionare sempre entrambi i freni presenti sulle due ruote dotate di freno.
- Allontanare oggetti e persone durante la movimentazione.
- Prima di posizionare il forno sulla base, bloccare le ruote con freno per garantire una manovra sicura.

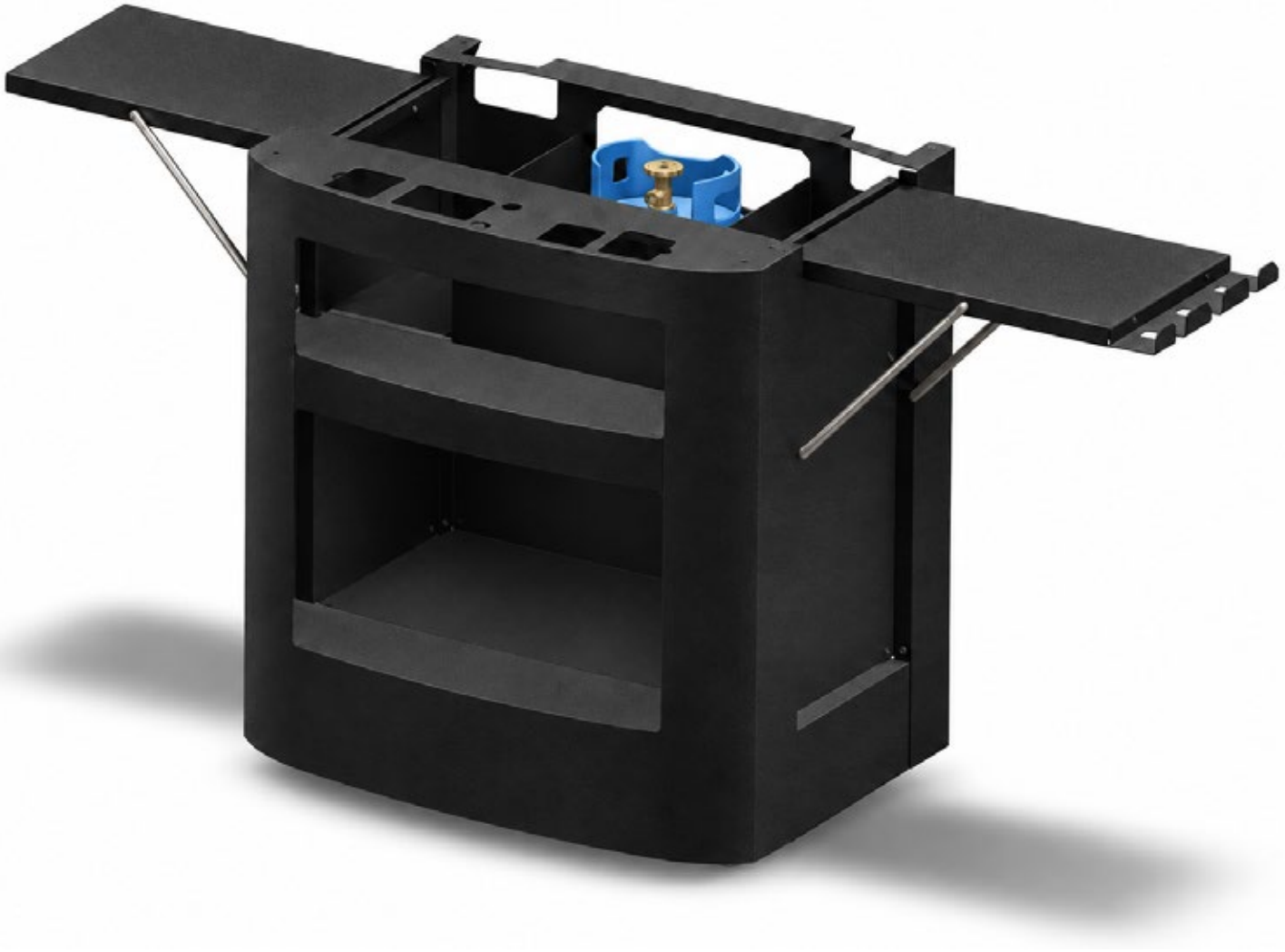

					
x46 M6	**x30** M6	**x4** M12	**x1** 4	**x1** 10	**x1** 19

			
x2	**x2**	**x2**	**x4**

1



2



3



4

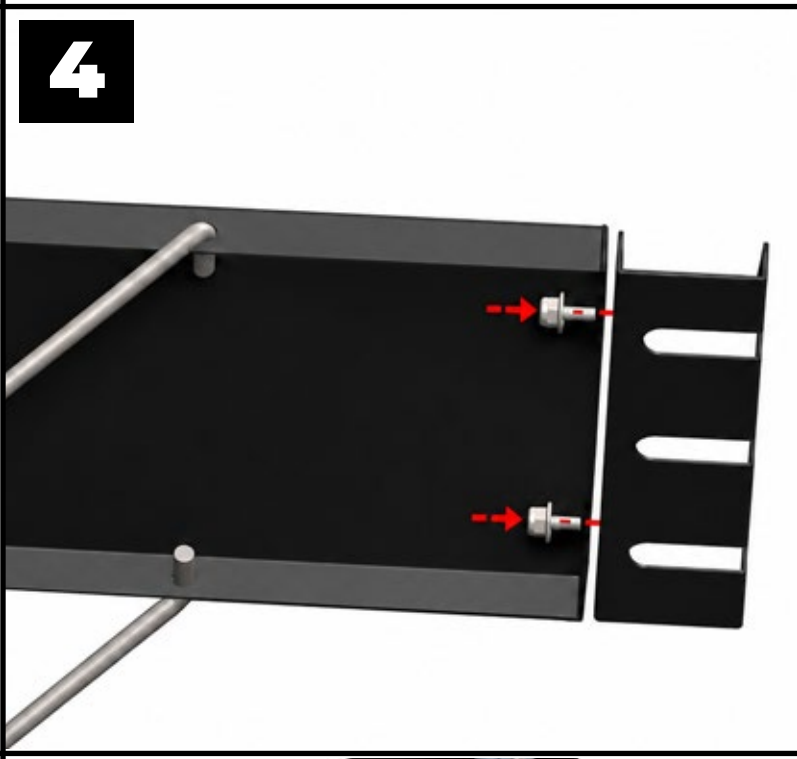

5



6

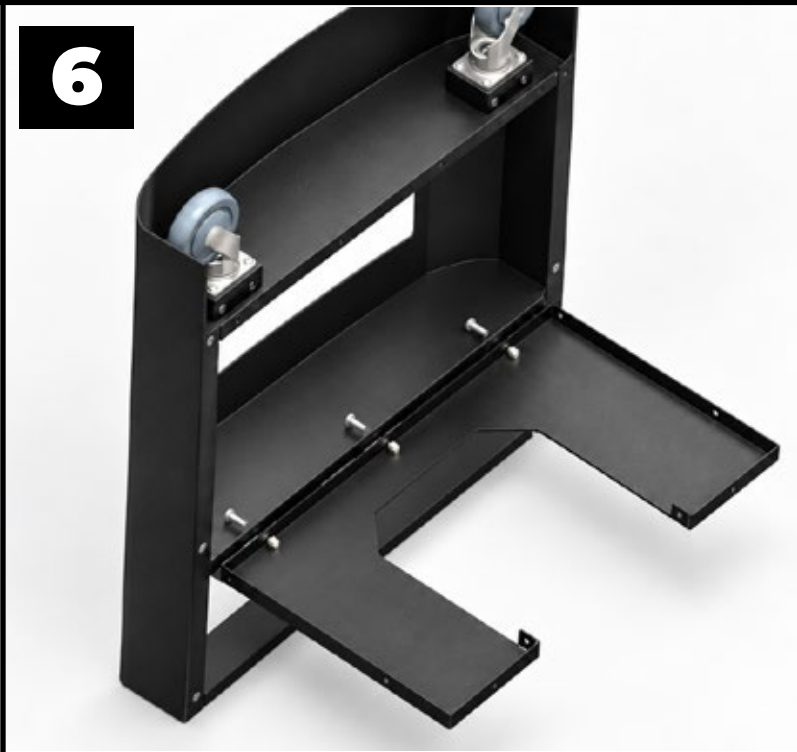

7



8

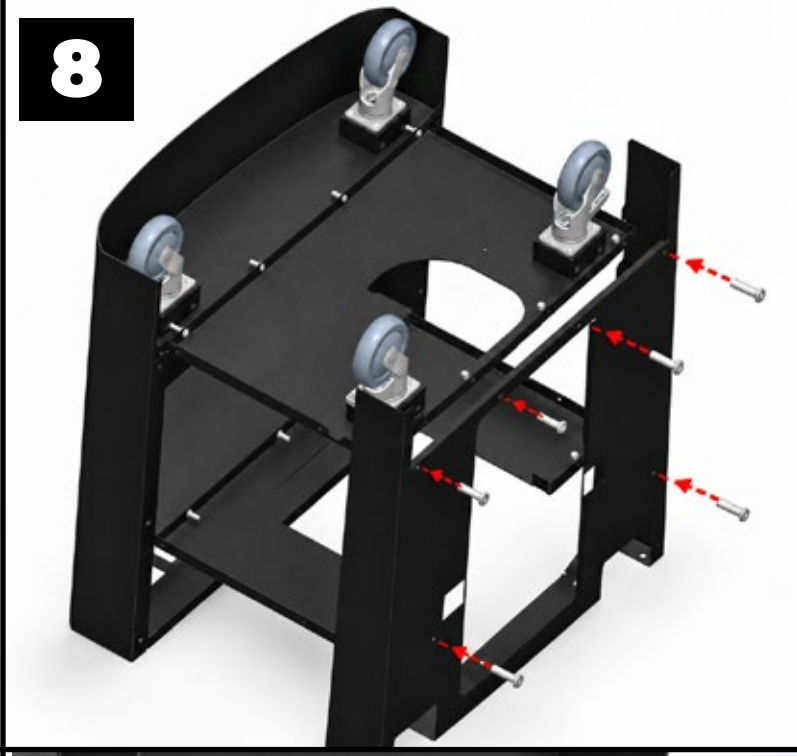

9

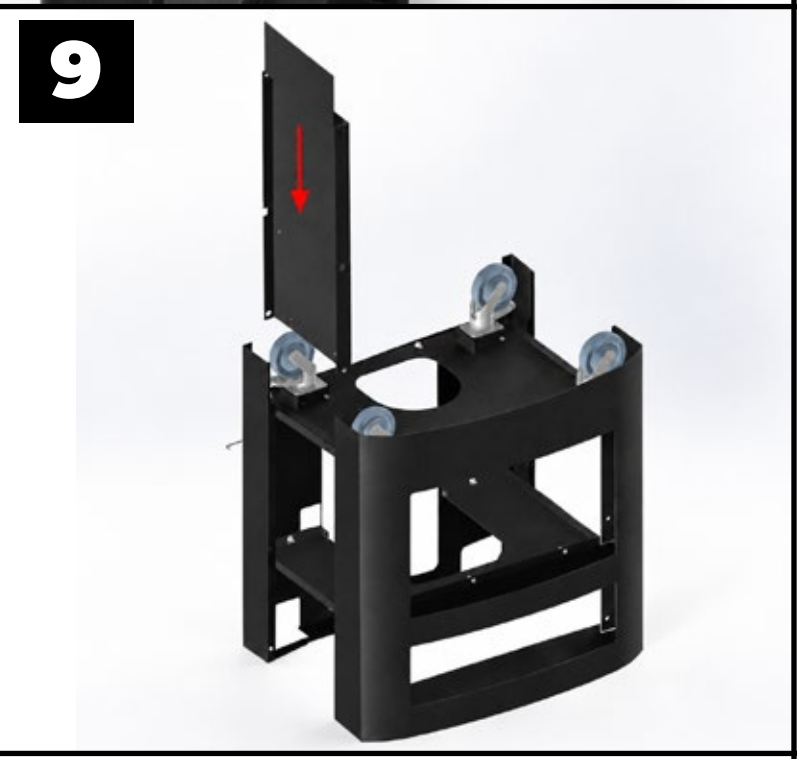

10

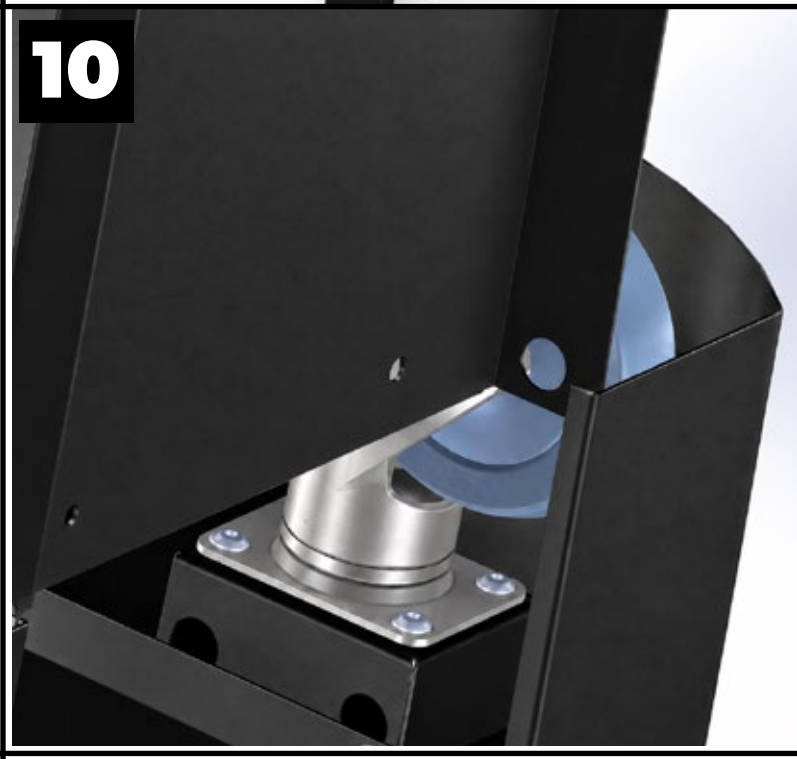

11



12



13

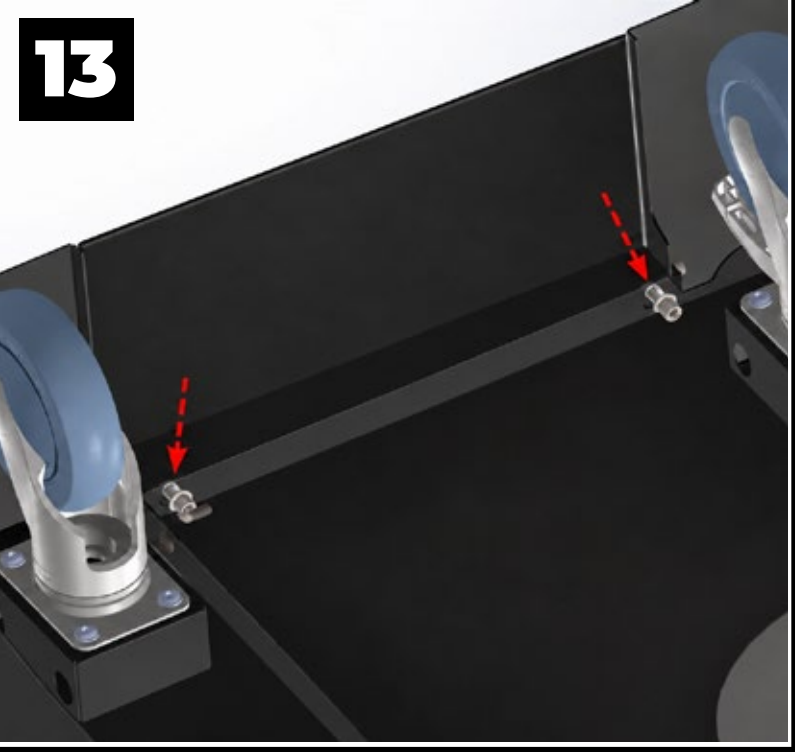

14

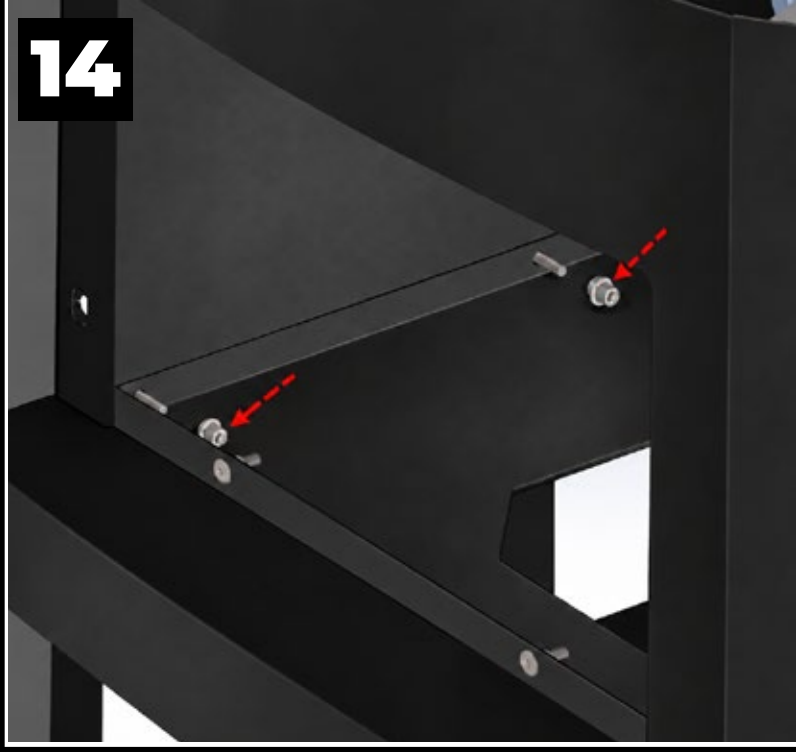

15



16

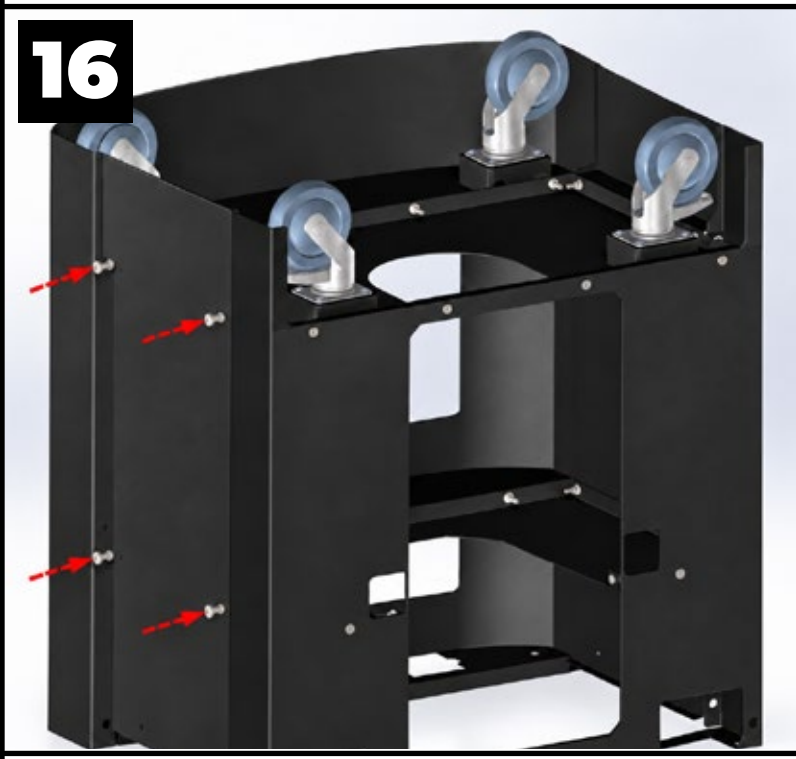

17

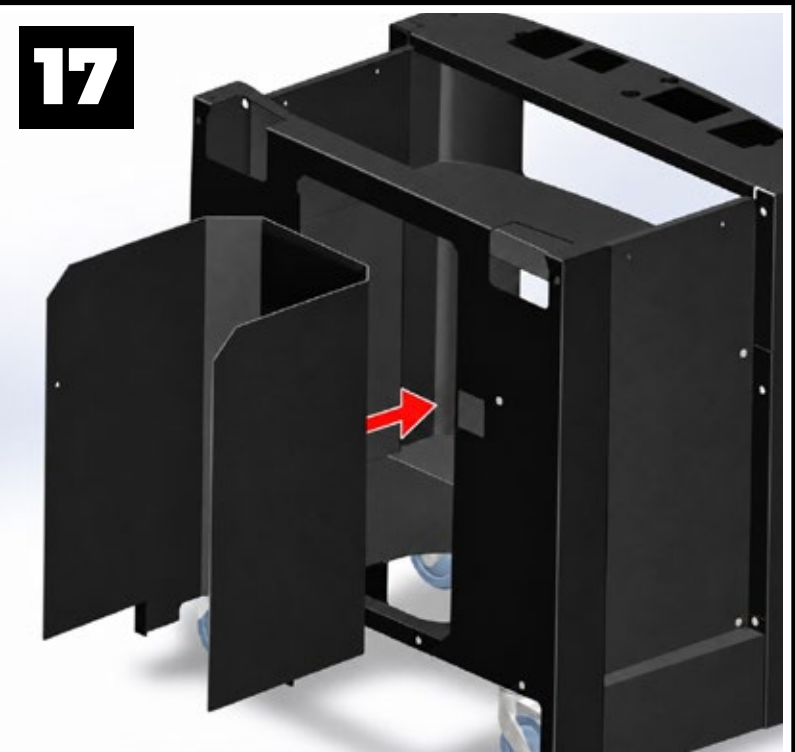

18

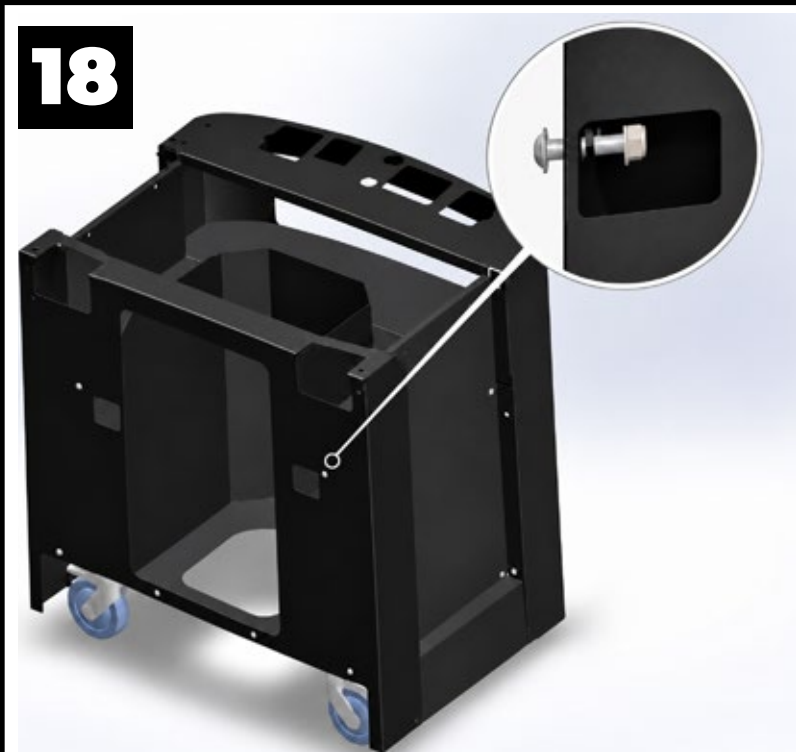


19


20

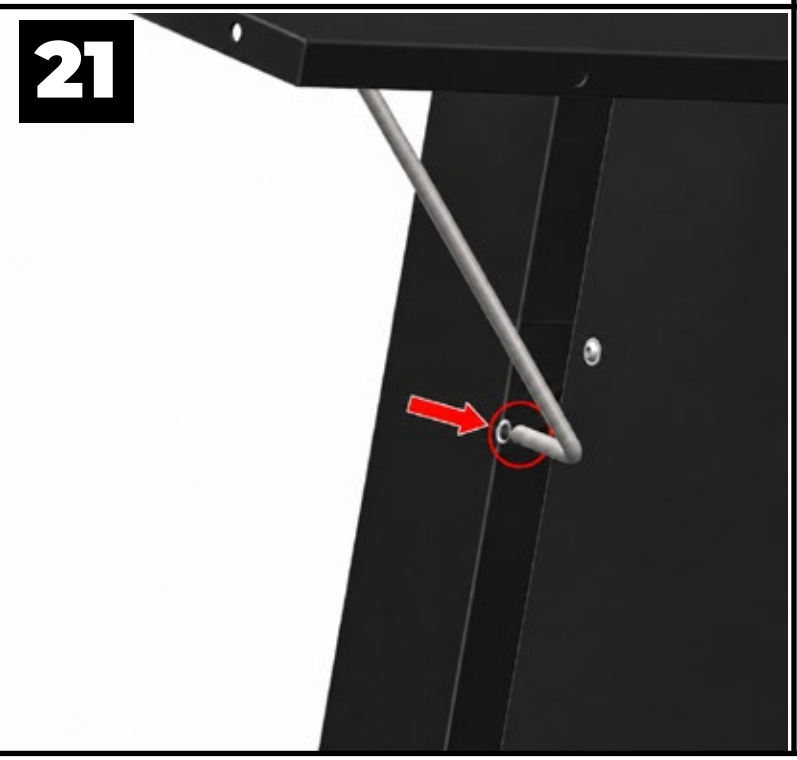
21


22

20260918

ALFA FORNI

Roma 1977

THE Original

ALFA

alfaforni.com