REPLACEMENT PARTS LIST

Key	PART NO.	DESCRIPTION	QTY.
1	2011509	Front Grill	1
2	2011507	Blade	1
3	02090081	Screw #6 x 1/2" PPH	6
4	2011506	Knob	2
5	2011508	Stand	1
6	2010415	Foot	4
7	02030087	Motor Assembly with Cordset	1
8	2011505	Knob Switch	1
9	2011510	Rear Grill	1
10	02010448	Ornament	1

LISTA DE PARTES DE REPUESTOS

REF NO.	PARTE	DESCRIPCIÓN	CANT
1	2011509	Rejilla delantera	1
2	2011507	Aspa	1
3	02090081	Tornillo #6 x 1,27 cm PPH	6
4	2011506	Perilla	2
5	2011508	Soporte	1
6	2010415	Patas	4
7	02030087	Ensamblaje del motor con conjunto de cables	1
8	2011505	Interruptor de la perilla	1
9	2011510	Rejilla trasera	1
10	02010448	Adorno	1

LISTE DE PIECES DE RECHANGE

NO DE REF.	NO DE PIECE	DESCRIPTION	QTE.
1	2011509	Grille avant	1
2	2011507	Hélice	1
3	02090081	Vis #6 x 1/2 cm PPH	6
4	2011506	Bouton	2
5	2011508	Pied	1
6	2010415	Pattes	4
7	02030087	Assemblage de moteur avec cordon d'alimentation	1
8	2011505	Bouton rotatif	1
9	2011510	Grille arriére	1
10	02010448	Ornement	1

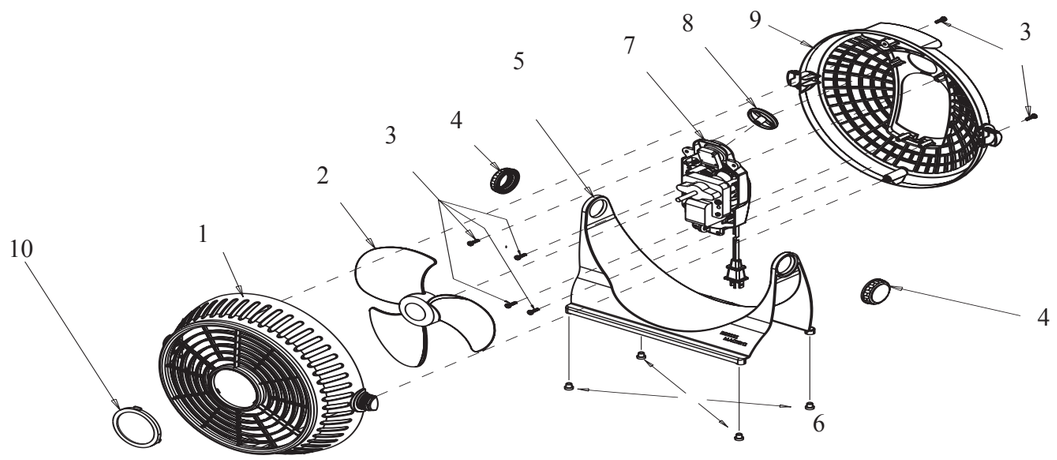

IMPORTANT INSTRUCTIONS - OPERATING MANUAL

Air King Ventilation Products®

PIVOT FAN, VENTILADOR DE PIVOTE, VENTILATEUR A PIVOT

MODEL, MODELO, MODELE 4CH69B/9525B

This Fan is for residential use only.
It is not intended to be used in commercial, industrial or agricultural settings.

Este Ventilador es sólo para uso residencial.
No está destinado para ser usado en instalaciones comerciales, industriales o agricultura.

Ce ventilateur n'est pas concu pour utilisation dans des installations commerciales, industrielles ou en agricoles

⚠WARNING

IMPORTANT SAFETY INFORMATION

When using electrical appliances, basic precautions should always be followed to reduce the risk of fire, electrical shock and injury to persons, including the following:

Read all instructions before using this Fan.

⚠WARNING **TO REDUCE THE RISK OF FIRE, ELECTRICAL SHOCK OR PERSONAL INJURY, ALWAYS FOLLOW THESE IMPORTANT SAFETY INSTRUCTIONS AND WARNINGS:**

DO NOT use this fan to ventilate areas where flammable liquids or vapors are used, stored or are present, including paints, gasoline, varnishes, floor refinishing products or solvents. ALWAYS read and follow all warnings and instructions on the containers for these products!

ALWAYS be sure the plug fits tightly into the outlet. When plugs fit loosely into outlets, they may slip partially out of the outlet and create a poor connection. This may cause outlets to overheat and create a potential fire hazard. Outlets in this condition should be replaced by a qualified electrician.

ALWAYS unplug the power cord when servicing, cleaning or moving the Fan. DO NOT use the ON/OFF switch as the sole means of disconnecting power. NEVER leave children unattended when the Fan is on or plugged in. ALWAYS turn off and unplug the Fan when not in use.

BE CERTAIN that the power source for the Fan is 120V AC. DO NOT plug the Fan into 240V or other power source.

The **Blue Plug™** on your AirKing fan is a safety feature. It contains a non-replaceable safety device (fuse) that should not be removed or tampered with. To reduce the risk of fire, electric shock and personal injury, **DO NOT** attempt to remove, replace, repair or tamper with the originally supplied plug. If the Fan has stopped functioning, it may be due to the safety device incorporated in this plug.

The power cord is equipped with a three-prong grounded plug that must be inserted into a matching receptacle. Under no circumstances should the grounding prong be cut off the plug. Where a two-prong wall receptacle is encountered, it must be replaced with a properly grounded three-prong receptacle installed in accordance with the National Electrical Code (NEC) and all applicable local codes and ordinances. This work must be done only by a qualified electrician, using copper wire only.

DO NOT USE A THREE-PRONG TO TWO-PRONG ADAPTER. IMPROPER CONNECTION MAY CREATE THE RISK OF ELECTRICAL SHOCK. USE OF SUCH ADAPTERS IS NOT PERMITTED IN CANADA.

WARNING: To reduce the risk of fire, electric shock, or injury to persons, do not use replacement parts that have not been recommended by the manufacturer (e.g. parts made at home using a 3D printer).

⚠ CAUTION

• **AVOID** the use of extension cords, power strips, power taps, outlet style air fresheners or other cord connected device, as these devices may overheat and cause a fire hazard.
•**DO NOT** route power cord under rugs, carpets, runners or furniture. This may damage the cord or cause it to overheat creating a fire hazard.
•**ALWAYS** place the Fan on a stable, flat, level surface while in operation to prevent the Fan from overturning.
•**NEVER** insert or allow fingers or objects to enter grill openings while Fan is in operation or injury and/or damage to the Fan may occur.
•**DO NOT** block, cover or obstruct air flow to or from the fan while in operation.
•**DO NOT** use this Fan outdoors or near water or wet locations such as a bath tub, pool or hot tub. Use of this Fan in a wet location may create a shock hazard.
•**DO NOT** run cord under carpeting. Do not cover cord with throw rugs, runners, or similar coverings. Do not route cord under furniture or appliances. Arrange cord away from traffic area and where it will not be tripped over.
•**NEVER** use a single extension cord to operate more than one Fan or other electrical device.
•**DO NOT** use this Fan if it has been damaged or is not functioning properly.
•**THIS FAN DOES NOT MEET THE REQUIREMENTS OF NEC ARTICLE 547-7 (2008).**This Fan is not suitable for use in agricultural facilities including areas where livestock, poultry or other animals are confined. Please refer to National Electric Code (NEC) Article 547-7 (2008), or applicable state or local codes or standards relating to electrical requirements for agricultural buildings.
•**THIS FAN DOES NOT MEET THE REQUIREMENTS OF NEC ARTICLE 500 (2008).**This Fan is not suitable for use in hazardous locations. Please refer to National Electric Code (NEC) Article 500 or applicable state or local codes or standards relating to electrical requirements for hazardous locations.

⚠WARNING **REDUCE THE RISK OF FIRE OR ELECTRIC SHOCK - DO NOT USE THIS FAN WITH ANY SOLID STATE SPEED CONTROL DEVICES.**

SAVE THESE INSTRUCTIONS

MODELE 4CH69B/9525B

DESCRIPTION

Le Ventilateur à pivot Air King® de 22,9 cm offre une opération à 2 vitesses par bouton rotatif et un pied inclinable ajustable sur 360°. L'hélice de 22,9 cm à trois pales est entraînee par un moteur prélubrifié muni d'un cordon d'alimentation de 1,83 m.

SPECIFICATIONS

Moteur.....120V, 60 Hz
Diamétre de l'hélice.....22,9 cm
Vitesses.....2
Contrôle .....Bouton rotatif
Distribution du débit d'air..Variable sur 360°
Approbations .....Listé ETL. Le garde à grille fermée rencontre les exigences de OSHA.

MODELE	4CH69B/9525B	
VITESSE	HAUTE	BASSE
PI³/MIN	435	365
M3/s	0.21	0.17
TR/MIN	2235	1775
Amps	0.44	0.32
Watts	28	20
dB A	45	35

OPERATION

1. Brancher le ventilateur dans une prise de courant standard à 120 Vca.
2. À l'aide du bouton rotatif, réglez la vitesse désirée.
3. Pour pivoter le ventilateur, desserrez les boutons sur le côté de la grille et inclinez pour diriger le débit d'air. Serrez les boutons.

LIRE ET CONSERVER CES INSTRUCTIONS

LIRE SOIGNEUSEMENT AVANT DE TENTER D'ASSEMBLER, INSTALLER, OPÉRER OU DE RÉPARER LE PRODUIT DÉCRIT. PROTÉGEZ VOUS-MÊME ET LES AUTRES EN OBSERVANT TOUTE L'INFORMATION DE SÉCURITÉ. LE MANQUEMENT À SE CONFORMER AUX INSTRUCTIONS OURRAIT RÉSULTER EN BLESSURE PERSONNELLE ET/OU EN DOMMAGE À LA PROPRIÉTÉ ! CONSERVER CES INSTRUCTIONS POUR RÉFÉRENCES FUTURES.

MAINTENANCE

AVERTISSEMENT: TOUJOURS DEBRANCHER LE CORDON D'ALIMENTATION AVANT DE DEPLACE OU D'EFFECTUER UN SERVICE.

NETTOYAGE

1. Utilisez un chiffon doux humidifié avec une solution à base de détergent doux. **NE JAMAIS IMMERGER DES PIECES ELECTRIQUES DANS L'EAU.** Ne pas utiliser d'essence, de benzène, de diluant, de solvant à base de chlore, de nettoyeur fort, etc. Cela peut résulter en un dommage au ventilateur.
2. Pour nettoyer l'hélice, dévissez les deux boutons des deux côtés de la tête du ventilateur. Enlevez les boutons et les anneaux en caoutchouc. Tirez délicatement pour enlever les extrémités du sabot et glissez les arbres filetés hors des trous du sabot. Tenez délicatement le haut et le bas du ventilateur. Compressez légérement seulement jusqu'à ce que les couvercles se séparent. Enlevez les vis de manière à éviter d'endommager la grille. Nettoyez les pales avec un chiffon humide. **NE PAS LAISSER L'EAU ENTRER DANS LE MOTEUR.** Ré-assemblez en inversant l'ordre de désassemblage. Assurez-vous que le ventilateur est complétement sec avant de le rebrancher.

LUBRIFICATION

Les roulements de précision sont scellés en usine pour la vie et ne nécessiteront pas d'autre lubrification.

RANGEMENT

Lorsqu'il n'est pas en utilisation, range le ventilateur dans un endroit frais et sec.

ADVERTISSMENT: POUR REDUIRE LE RISQUE D'INCENDIE OU DE CHOC ELECTRIQUE - NE PAS UTILISER CE VENTILATEUR AVEC UN DISPOSITIF ELECTRONIQUE DE CONTROLE DE VITESSE.

GARANTIE LIMITÉE

CE QUI EST COUVERT PAR CETTE GARANTIE : Ce produit est garanti contre les vices de fabrication en main-d'œuvre et/ou en matériaux.
QUELLE EST LA DURÉE DE CETTE GARANTIE : Cette garantie s'étend uniquement à l'acheteur d'origine du produit et dure pour une (1) année de la date d'achat d'origine ou jusqu'à ce que le propriétaire d'origine du produit vende ou transfert le produit, le premier des deux prévalant.
CE QUE Air King FERA : Air King va, à sa seule discrétion, réparer ou remplacer toute pièce ou toutes pièces qui sera (seront) jugée(s) défectueuse(s) ou remplacera le produit complet par le même modèle ou un modèle comparable. Pour toute réclamation sur garantie, le produit doit être retourné à Air King America, LLC aux frais du client, avec la preuve d'achat, pendant la période de garantie. Contacter le service à la clientèle de Air King pour obtenir une autorisation de retour (" RA "). NE PAS retourner le produit sans avoir obtenu un RA sinon la réclamation sous garantie ne sera pas traitée.
CE QUE LA GARANTIE NE COUVRE PAS : Cette garantie ne s'applique pas si le produit fut endommagé ou a faillé en raison d'un accident, d'une utilisation ou d'une manipulation impropre, dommage lors de l'expédition, abus, mauvais usage, réparations non-autorisées effectuées ou tentées. Cette garantie ne couvre pas les frais d'expédition pour le retour de produits à Air King pour réparation ou remplacement. Air King paiera les frais d'expédition encourus par Air King pour vous retourner le produit suivant les réparations ou le remplacement sous garantie.
TOUTE ET TOUTES LES GARANTIES, EXPRESSE OU IMPLICITE (INCLUANT SANS LIMITATION, TOUTE GARANTIE IMPLICITE DE QUALITÉ MARCHANDE), DURE UNE ANNÉE DE LA DATE D'ACHAT D'ORIGINE OU JUSQU'À CE QUE LE PROPRIÉTAIRE D'ORIGINE DU PRODUIT VENDE OU TRANSFERT LE PRODUIT, LE PREMIER DES DEUX PRÉVALANT ET EN AUCUN CAS LA RESPONSABILITÉ DE Air King SOUS QUELQUE GARANTIE EXPRESSE OU IMPLICITE INCLURE (I) DOMMAGES CONSÉCUTIFS OU INDIRECTS DE TOUTE CAUSE QUELLE QU'ELLE SOIT, OU (II) LE REMPLACEMENT OU LA RÉPARATION DE TOUT FUSIBLE RÉSIDENTIEL, DE TOUT DISJONCTEUR, PRISE DE COURANT OU RÉCEPTACLE. NONOBSTANT TOUTE CHOSE CONTRAIRE, EN AUCUN CAS LA RESPONSABILITÉ DE Air King SOUS TOUTE GARANTIE EXPRESSE OU IMPLICITE NE DOIT EXCÉDER LE PRIX D'ACHAT DU PRODUIT ET TOUTE RESPONSABILITÉ TELLE DOIT EXPIRER AU MOMENT DE L'EXPIRATION DE LA PÉRIODE DE GARANTIE.
Certains États et provinces ne permettent pas de limitation sur la durée d'une garantie implicite, ou l'exclusion ou la limitation de dommages indirects ou consécutifs, ainsi, ces exclusions ou limitations peuvent ne pas s'appliquer à vous. Cette garantie vous donne certains droits légaux. Vous pouvez aussi avoir d'autres droits qui varient d'un État à l'autre et d'une province à une autre. Une preuve d'achat est requise avant qu'une réclamation sous garantie soit acceptée.

AVERTISSEMENT

INFORMATION GENERALE DE SECURITE

Lorsque vous utilisez des appareils électriques, des précautions de base doivent toujours être prises pour réduire le risque d'incendie, de choc électrique et de blessures personnelles, incluant ce qui suit :

AVERTISSEMENT **POUR RÉDUIRE LE RISQUE D'INCENDIE, D'ÉLECTROCUTION OU DE BLESSURE PERSONNELLE VOUS DEVEZ TOUJOURS VOUS CONFORMER AUX INSTRUCTIONS IMPORTANTES POUR LA SÉCURITÉ AINSI QU'AUX MISES EN GARDE :**

NE PAS utiliser ce ventilateur dans un endroit ou des liquides inflammables sont utilisés, entreposés ou présents, y compris de la peinture, de l'essence, des vernis, des produits de finition de plancher ou des solvants. TOUJOURS lire et vous conformer aux mises en garde et aux instructions sur le contenant pour ces produits !

TOUJOURS vous assurer que la fiche s'adapte solidement dans la prise de courant. Lorsque les fiches s'ajustent de manière lâche dans les prises de courant, elles peuvent glisser partiellement hors de la prise de courant et créer une mauvaise connexion. Cela peut faire surchauffer les prises de courant et poser un risque sérieux d'incendie. Les prises de courant qui seraient dans cette condition doivent être remplacées par un électricien qualifié.
TOUJOURS débrancher le cordon d'alimentation pour effectuer un service, un nettoyage ou pour déplacer le ventilateur. NE PAS utiliser le bouton marche / arrêt (ON/Off) comme seul moyen de déconnexion de l'alimentation. NE JAMAIS laisser d'enfant sans surveillance lorsque le ventilateur est en marche ou qu'il est branché. TOUJOURS éteindre et débrancher le ventilateur quand il n'est pas utilisé.

ASSUREZ-VOUS que l'alimentation pour le ventilateur est de 120 Vca. NE PAS brancher le ventilateur dans une alimentation à 240 Vca.

Le cordon électrique est muni d'une fiche à trois broches avec terre qui doit être branchée sur une prise appropriée. En aucun cas la broche de mise à la terre ne doit être coupée ni retirée de la fiche. S'il s'agit d'une prise électrique murale à deux trous, la remplacer par une prise à trois trous avec mise à la terre correcte, installée conformément au code électrique national (NEC aux États-Unis), à tous les codes et à toutes les réglementations applicables sur le plan local. Ce travail doit être effectué uniquement par un électricien qualifié, utilisant uniquement du fil de cuivre. **AVERTISSEMENT : L'UTILISATION D'UN ADAPTATEUR DE TROIS BROCHES À DEUX BROCHES N'EST PAS RECOMMANDÉE. UNE MAUVAISE CONNEXION PEUT CAUSER UN RISQUE D'ÉLECTROCUTION. L'UTILISATION D'UN TEL ADAPTATEUR N'EST PAS PERMISE AU CANADA. AVERTISSEMENT : CETTE FICHE EST UN DISPOSITIF DE SÉCURITÉ. POUR RÉDUIRE LE RISQUE D'INCENDIE, DE CHOC ÉLECTRIQUE OU DE BLESSURE PERSONNELLE, NE PAS ENLEVER, REMPLACER, RÉPARER OU ALTÉRER LA FICHE D'ORIGINE. SI LE VENTILATEUR NE FONCTIONNE PAS CORRECTEMENT, CELA PEUT ÊTRE ATTRIBUABLE À LA FONCTION DE SÉCURITÉ INTERNE INCORPORÉE DANS CETTE FICHE.
NE PAS UTILISER D'ADAPTATEUR DE TROIS BROCHES À DEUX BROCHES.**

AVERTISSEMENT : Pour limiter les risques d'incendie, de décharge électrique ou de blessure sur les personnes, ne pas utiliser de pièces de rechange qui n'ont pas été recommandées par le manufacturier (p. ex. des pièces fabriquées à domicile à l'aide d'une imprimante 3D).

⚠ AVERTISSEMENT

• ÉVITER d'utiliser des cordons d'extension, des barres d'alimentation, des rafraîchisseurs d'air avec prise de courant ou tout autre dispositif muni d'une prise de courant car ces dispositifs peuvent surchauffer et causer un risque d'incendie.
• NE PAS faire passer les cordons d'alimentation sous les tapis, carpettes, tapis d'escalier ni sous les meubles. Cela peut endommager le cordon ou le faire surchauffer créant ainsi un risque d'incendie.
• TOUJOURS placer le ventilateur sur une surface stable, plane et à niveau quand il est en opération afin de prévenir qu'il se renverse.
• NE JAMAIS insérer ou permettre aux doigts ou objets étrangers d'entrer dans toute ouverture de ventilation quand le ventilateur est en opération car cela peut causer un risque de blessure ou endommager le ventilateur.
• NE PAS bloquer, couvrir ou obstruer le débit d'air entrant ou sortant du ventilateur quand il est en opération.
• NE PAS utiliser ce ventilateur à l'extérieur ou près de l'eau ou d'emplacement mouillé tel qu'une baignoire, piscine ou d'un spa. L'utilisation de ce ventilateur dans un emplacement mouillé peut créer un risque d'électrocution.
• NE PAS faire passer le cordon d'alimentation dans des endroits tels que les entrées de porte, là où le cordon pourrait être endommagé ou qui créerait un risque de basculement.
• NE JAMAIS utiliser un seul cordon d'extension pour faire fonctionner plus qu'un ventilateur ou autre appareil électrique.
• NE PAS utiliser ce ventilateur dans une fenêtre. La pluie peut causer un risque électrique.
• NE PAS utiliser ce ventilateur s'il a été endommagé ou s'il ne fonctionne pas correctement.
• CE RADIATEUR NE RENCONTRE PAS LES EXIGENCES DE L'ARTICLE 547-7 (2008) DU CODE ÉLECTRIQUE NATIONAL (NEC).Ce ventilateur n'est pas applicable pour utilisation dans des installations en agriculture incluant les endroits ou le troupeau, la volaille ou autres animaux sont confinés. Veuillez vous référer à l'article 547-7 (2008) du Code Électrique National (NEC), aux normes ou aux codes locaux ou d'État pertinents aux exigences électriques pour les bâtiments agricoles.

• CE VENTILATEUR NE RENCONTRE PAS LES EXIGENCES DE L'ARTICLE 500 (2008) DU CODE ÉLECTRIQUE NATIONAL (NEC). Ce ventilateur n'est pas applicable pour utilisation dans des emplacements dangereux. Veuillez vous référer à l'article 500 du Code Electrique National (NEC), ou aux normes ou codes locaux ou d'État pertinents aux exigences électriques pour les endroits dangereux.

⚠ AVERTISSEMENT **RÉDUISEZ LES RISQUES D'INCENDIE OU DE CHOC ÉLECTRIQUE – NE PAS UTILISER CE VENTILATEUR AVEC QUELQUE DISPOSITIF ÉLECTRONIQUE DE CONTRÔLE DE VITESSE.**

CONSERVER CES INSTRUCTIONS

MODEL 4CH69B/9525B

DESCRIPTION

The Air King® 9" (22,9 cm) Pivot features 2-speed rotary knob operation, 360° adjustable tilt stand. The 9" (22,9 cm) 3-paddle blade is driven by a prelubricated motor with a 6' (1,83 m) 18/3 cordset.

SPECIFICATIONS

Motor.....120V, 60 Hz
Blade Diameter.....9" (22,9 cm)
Speeds.....2
Control .....Rotary Knob
Air Flow Distribution.....360° Variable
Approvals.....Listed ETL. Close mesh fan guard meets OSHA requirements

MODEL	4CH69B/9525B	
SPEED	HIGH	LOW
CFM	435	365
M3/s	0.21	0.17
RPM	2235	1775
Amps	0.44	0.32
Watts	28	20
dB A	45	35

OPERATION

1. Plug the fan into any standard 120V AC household outlet.
2. Using the rotary switch, set the desired fan speed.
3. To rotate fan, loosen knobs on side of grill and tilt to direct air flow. Tighten knobs.

READ AND SAVE THESE INSTRUCTIONS
READ CAREFULLY BEFORE ATTEMPTING TO ASSEMBLE, INSTALL, OPERATE OR MAINTAIN THE PRODUCT DESCRIBED. PROTECT YOURSELF AND OTHERS BY OBSERVING ALL SAFETY INFORMATION. FAILURE TO COMPLY WITH INSTRUCTIONS COULD RESULT IN PERSONAL INJURY AND/ OR PROPERTY DAMAGE! KEEP INSTRUCTIONS FOR FUTURE REFERENCE.

MAINTENANCE

WARNING: ALWAYS UNPLUG THE CORD BEFORE MOVING OR SERVICING THE FAN.

CLEANING

1. Use a soft cloth moistened with a mild soap solution. **NEVER IMMERSE ELECTRICAL PARTS IN WATER.** Avoid use of gasoline, benzine, thinner, chlorinated solvents, harsh cleaners, etc. This will result in damage to the fan.
2. To clean blade, unscrew the two knobs on either side of the fan's head. Remove knobs. Gently pull the ends of the yoke apart and slip the threaded shafts out of the yoke holes. Gently hold top and bottom of fan. Remove screws in order to avoid damage to rear grill. Slowly compress only until covers pop apart. Wipe the blade off with a damp cloth. DO NOT ALLOW WATER TO ENTER THE MOTOR. Reassemble by reversing the order of disassembly. Be certain that the fan is completely dry before plugging in.

LUBRICATION

Precision bearings are sealed at the factory for life and will not require any further lubrication.

STORAGE

When not in use, keep unit in a clean, dry place.
WARNING: TO AVOID THE RISK OF FIRE OR ELECTRIC SHOCK, DO NOT USE FAN WITH ANY SOLID STATE SPEED DEVICE.

LIMITED WARRANTY

WHAT THIS WARRANTY COVERS: This product is warranted against defects in workmanship and/or materials.
HOW LONG THIS WARRANTY LASTS: This warranty extends only to the original purchaser of the product and lasts for one (1) year from the date of original purchase or until the original purchaser of the product sells or transfers the product, whichever first occurs.
WHAT Air King WILL DO: Air King will, at its sole option, repair or replace any part or parts that prove to be defective or replace the whole product with the same or comparable model. For all warranty claims, the product must be returned to Air King America, LLC at customer expense with proof of purchase within the warranty period. Contact the Air King customer service department to obtain a Return Authorization ("RA"). DO NOT return products without an RA or the warranty claim will not be processed.
WHAT THIS WARRANTY DOES NOT COVER: This warranty does not apply if the product was damaged or failed because of accident, improper handling or operation, shipping damage, abuse, misuse, unauthorized repairs made or attempted. This warranty does not cover shipping costs for the return of products to Air King for repair or replacement. Air King will pay return shipping charges from Air King following warranty repairs or replacement.
ANY AND ALL WARRANTIES, EXPRESSED OR IMPLIED (INCLUDING, WITHOUT LIMITATION, ANY IMPLIED WARRANTY OF MERCHANTABILITY), LAST ONE YEAR FROM THE DATE OF ORIGINAL PURCHASE OR UNTIL THE ORIGINAL PURCHASER OF THE PRODUCT SELLS OR TRANSFERS THE PRODUCT, WHICHEVER FIRST OCCURS AND IN NO EVENT SHALL Air King'S LIABILITY UNDER ANY EXPRESS OR IMPLIED WARRANTY INCLUDE (I) INCIDENTAL OR CONSEQUENTIAL DAMAGES FROM ANY CAUSE WHATSOEVER, OR (II) REPLACMENT OR REPAIR OF ANY HOUSE FUSES, CIRCUIT BREAKERS OR RECEPTACLES. NOTWITHSTANDING ANYTHING TO THE CONTRARY, IN NO EVENT SHALL Air King'S LIABILITY UNDER ANY EXPRESS OR IMPLIED WARRANTY EXCEED THE PURCHASE PRICE OF THE PRODUCT AND ANY SUCH LIABILITY SHALL TERMINATE UPON THE EXPIRATION OF THE WARRANTY PERIOD.
Some states and provinces do not allow limitations on how long an implied warranty lasts, or the exclusion or limitation of incidental or consequential damages, so these exclusions or limitations may not apply to you. This warranty gives you specific legal rights. You may also have other rights which vary from state to state and province to province.
Proof of purchase is required before a warranty claim will be accepted.

⚠ ADVERTENCIA

INSTRUCCIONES IMPORTANTES DE SEGURIDAD

Cuando use este ventilador, se deben de seguir las siguientes advertencias y precauciones para reducir el riesgo de incendio, descargas eléctricas y lesiones:

Lea todas las instrucciones antes de usar este Ventilador.

⚠ADVERTENCIA **PARA REDUCIR EL RIESGO DE INCENDIOS, DESCARGAS ELÉCTRICAS SIEMPRE SIGA LAS SIGUIENTES INSTRUCCIONES Y ADVERTENCIAS:**

NO utilice este ventilador para ventilar las zonas donde se usen, almacenen o estén presentes líquidos o vapores inflamables, incluidos pinturas, gasolina, barnices, disolventes o productos de acabado para pisos. ¡SIEMPRE lea y siga todas las advertencias e instrucciones descritas en los envases de estos productos!

SIEMPRE asegúrese de que el enchufe encaje bien en el tomacorriente. Cuando los enchufes no encajan bien en el tomacorriente, pueden deslizarse un poco y crear una mala conexión. Esto puede causar que los tomacorrientes se sobrecalienten y crear un riesgo de incendio potencial. Un electricista calificado debe cambiar los tomacorrientes que se encuentren en esta condición.

SIEMPRE desenchufe el cable de corriente cuando realice mantenimiento, limpieza o mueva el ventilador. NO use el interruptor ENCENDIDO/APAGADO (ON/OFF) como el único medio para desconectar de la electricidad. NUNCA deje a los niños sin supervisión cuando el ventilador esté encendido o conectado.**SIEMPRE** apague y desenchufe el ventilador cuando no esté en uso.

ASEGURESE que la fuente de energía para el ventilador sea de 120 Vca . NO enchufe el ventilador en una fuente de energía de 240 Vca ni en ninguna otra fuente de energía que no sea la indicada.
El **Blue Plug™** en su ventilador AirKing es una característica de seguridad. Contiene un dispositivo de seguridad no remplazable (fusible) que no debe ser removido ni manipulado. Para reducir el riesgo de incendios, descargas eléctricas y lesiones, **NO** remueva, remplace, repare ni manipule el enchufe suministrado originalmente. Si el ventilador no funciona adecuadamente, puede deberse al dispositivo de seguridad incorporado en este enchufe.

El cordón eléctrico está equipado con una clavija a tierra de tres espigas que tiene que ser enchufada a un receptáculo del mismo diseño. Bajo ninguna circunstancia deberá cortarse la espiga a tierra de la clavija. De existir un receptáculo de pared de dos espigas, deberá reemplazarse por uno de tres espigas debidamente puesto a tierra e instalado de conformidad con el Código Nacional de Electricidad y todos los códigos y ordenanzas locales aplicables. El trabajo deberá hacerlo un electricista calificado, utilizando exclusivamente alambre de cobre.

NO UTILICE UN ADAPTADOR DE TRES A DOS CLAVIJAS. LA CONEXIÓN INDEBIDA PODRÍA CREAR EL RIESGO DE SER ELECTROCUTADO. EL USO DE TALES ADAPTADORES NO ESTÁ PERMITIDO EN CANADÁ.

ADVERTENCIA: Para reducir el riesgo de incendio, choque eléctrico o lesiones a personas, no use piezas de reemplazo que no sean recomendadas por el fabricante (por ejemplo, piezas hechas en casa con una impresora 3D).

⚠ PRECAUCIÓN

•EVITE el uso de cables de extensión, enchufes múltiples, triples, ambientadores eléctricos u otro dispositivo conectado por cables, ya que estos dispositivos pueden sobrecalentarse y causar un riesgo de incendio.
•NO coloque los cables de alimentación debajo de alfombras, tapetes o muebles. Esto puede dañar el cable o causar que se sobrecaliente y originar un riesgo de incendio
•SIEMPRE colocar el ventilador en una superficie estable, plana y nivelada mientras esté funcionando para evitar que el ventilador se caiga.
•NUNCA inserte ni permita que introduzcan los dedos u objetos en las aberturas de la parrilla del ventilador mientras este esté en funcionamiento, ya que el ventilador puede dañarse o malograrse.
•NO bloquee, cubra ni obstruya el flujo de aire hacia o desde el ventilador mientras esté en funcionamiento.
•NO utilice este ventilador al aire libre o cerca del agua o lugares húmedos como bañeras, piscinas o jacuzzis. El uso de este ventilador en un lugar húmedo puede provocar una descarga eléctrica.
•NO cubra el cable de corriente con tapetes, alfombras estrechas o artículos de coberturas similares. No coloque el cable de corriente debajo de muebles o artefactos. Coloque el cable de corriente lejos del tráfico de la habitación, donde las personas no se tropiecen con éste.
•NUNCA use un solo cable de extensión para hacer funcionar más de un ventilador u otro aparato eléctrico.
•NO use este ventilador si es que se ha dañado o si no funcione adecuadamente.
•ESTE VENTILADOR NO CUMPLE CON LOS REQUERIMIENTOS DEL ARTÍCULO 547-7 (2008) DEL NEC. Este ventilador no es adecuado para su uso en instalaciones agrícolas, incluyendo las áreas donde el ganado, aves de corral u otros animales están encerrados. Consulte el Artículo 547-7 (2008) del Código Eléctrico Nacional (NEC) o los códigos o normas locales o estatales aplicables, relacionados con los requerimientos eléctricos para las instalaciones de agricultura.
•ESTE ARTEFACTO NO CUMPLE CON LOS REQUISITOS DEL ARTÍCULO 500 DEL NATIONAL ELECTRICAL CODE (Código Eléctrico Nacional) 2008. Este ventilador no es adecuado para uso en lugares peligrosos. Consulte el Artículo 500 del Código Eléctrico Nacional (NEC) o LOS CÓDIGOS O NORMAS LOCALES O ESTATALES APLICABLES, RELACIONADOS CON LOS REQUERIMIENTOS ELÉCTRICOS PARA LOS SITIOS PELIGROSOS.

⚠ADVERTENCIA **DISMINUYA EL RIESGO DE INCENDIO O GOLPES DE ELECTRICIDAD – NO USE ESTE VENTILADOR CON ARTEFACTOS DE CONTROL DE VELOCIDAD EN ESTADO SÓLIDO.**

CONSERVE ESTAS INSTRUCCIONES

MODELO 4CH69B/9525B

DESCRIPCIÓN

El abanico Air King® Pivote de 9 pulgadas (22,9 cm) ofrece 2 velocidades para su operacion, y 360 grados de inclinacion ajustable. La aspa de 9 pulgadas (22,9 cm) con 3 palas es conducida con un motor con capacitor con un cordon electrico de 6' (1,83 m) 18/3.

ESPECIFICATIONES

Motor..... 120V, 60 Hz
Tamano De Paletas..... 9" (22,9 cm)
Velocidades 2
Control ..... Perillar Rotario
Distribución Del Flujo De Aire..... 360° Variable
Aprobaciones. ..... Listado en ETL. El protector de malla cerrada del ventilador satisface las normas OSHA.

MODELO	4CH69B/9525B	
VELOC.	ALTA	BAJA
CFM	435	365
M^3/s	0.21	0.17
RPM	2235	1775
Amps	0.44	0.32
Watts	28	20
dB A	45	35

OPERACIÓN

1. Enchufe el ventilador en cualquier toma de corriente estándar de 120V CA de la casa.
2. Utilizando el conmutador rotativo, seleccione la velocidad deseada del ventilador.
3. Para girar el ventilador, afloje los perillas en el lado de la rejilla e incline el ventilador para dirigir el flujo del aire. Apriete las perillas.

LEA Y GUARDE ESTAS INSTRUCCIONES

**LEA CUIDADOSAMENTE LAS INSTRUCCIONES ANTES DE INTENTAR ARMAR, INSTALAR, USAR O DAR MANTENIMIENTO AL PRODUCTO DESCRITO.
PROTÉJASE A SÍ MISMO Y A LOS DEMÁS CUMPLIENDO CON TODA LA INFORMACIÓN DE SEGURIDAD. EL NO SEGUIR LAS INSTRUCCIONES PODRÍA RESULTAR EN LESIONES PERSONALES Y/O DAÑOS A LA PROPIEDAD.
CONSERVE LAS INSTRUCCIONES COMO FUTURA REFERENCIA.**

MANTENIMIENTO

ADVERTENCIA: DESCONECTE SIEMPRE EL CORDÓN ANTES DE MOVER O DAR SERVICIO AL VENTILADOR.

LIMPIEZA

1. Utilice un trapo suave, humedecido con una solución de jabón suave. **NUNCA INMERSIONE LAS PIEZAS ELECTRICAS EN AGUA.** Evite el uso de gasolina, bencina, diluyentes, solventes clorados, limpiadores ásperos, etc., ya que causarán daños al ventilador.
2. Para limpiar las aspas,destornille los dos botones a ambos lados de la cabeza del ventilador. Saque los botones y de caucho. Tire suavemente de los extremos del yugo hasta que salgan y saque los ejes roscados de los orficios del yugo. Agarre suavemente la parte superior e inferior del ventilador. Retire los tornillos para evitar dañar la rejilia trasera. Presione lentamente sólo hasta que las cubiertas se desmonten. Limpie la aspa del ventilador con un paño humedecido. NO DEJE QUE EL AGUA ENTRE EN EL MOTOR. Vuelva a instalar las rejillas tal como se habian montado anteriormente invirtiendo el orden seguido para desmontarlas. Asegúrese de que el ventilador esté completamente seco antes de enchufarlo.

LUBRICACIÓN

Los cojinetes de precisión vienen sellados de fábrica de por vida y no requieren de lubricación adicional.

ALMACENAMIENTO

Cuando no esté en uso, guarde la unidad en un lugar limpio y seco.
ADVERTENCIA: PARA REDUCIR EL RIESGO DE INCENDIOS O DESCARGAS ELÉCTRICAS, NO USE ESTE VENTILADOR CON NINGÚN DISPOSITIVO DE CONTROL DE VELOCIDAD DE ESTADO SÓLIDO.

GARANTÍA LIMITADA

QUÉ CUBRE ESTA GARANTÍAS: Este producto está garantizado contra defectos de mano de obra y/o materiales.
CUANTO DURA ESTA GARANTÍA: Esta garantía se extiende únicamente al comprador original del producto y dura un (1) año a partir de la fecha original de compra o hasta que el comprador original del producto venda o transfiera el producto, cualesquiera de ambas que ocurriera en primer lugar.
QUE HARA Air King: Air King, a opción propia, reparará o reemplazará cualquier parte o partes que demuestren ser defectuosas o reemplazará el producto completo por el mismo modelo u otro comparable. Para todas las reclamaciones de garantía, se debe devolver el producto a Air King America, LLC a cargo del cliente con la prueba de compra dentro del periodo de garantía. Comuníquese con el departamento de atención al cliente de Air King para obtener una Autorización de Devolución ("RA", por sus siglas en inglés). NO devuelva los productos sin una RA o no se procesará la reclamación de la garantía.
QUE NO CUBRE ESTA GARANTÍA: Esta garantía no tiene validez si el producto fue dañado o falló debido a un accidente, manipulación u operación inadecuadas, daño en el envío, abuso, mal uso, reparaciones no autorizadas hechas o el intento de hacerlas, o el uso del producto para servicio comercial o no residencial. Esta garantía no cubre los costos de envío para la devolución de productos a Air King para su reparación o reemplazo. Air King abonará los cargos de envío de devolución a Air King con posterioridad a las reparaciones o el reemplazo bajo garantía.
CUALESQUIERA Y TODAS LAS GARANTIAS, EXPLICITAS O IMPLICITAS (INCLUYENDO, SIN LIMITACIÓN, CUALESQUIERA GARANTÍA IMPLÍCITA DE COMERCIABILIDAD), DURAN UN AÑO A PARTIR DE LA FECHA ORIGINAL DE COMPRA O HASTA QUE EL COMPRADOR ORIGINAL DEL PRODUCTO VENDA O TRANSFIERA EL PRODUCTO, CUALESQUIERA DE AMBAS QUE OCURRIERA EN PRIMER LUGAR Y EN NINGUN CASO LA RESPONSABILIDAD DE Air King BAJO CUALQUIER GARANTIA EXPLICITA O IMPLICITA INCLUIRA (I) DAÑOS INCIDENTALES O POR CONSECUENCIA POR CUALQUIER CAUSA QUE FUERE, O (II) REEMPLAZO O REPARACION DE CUALESQUIERA FUSIBLES HOGAREÑOS, CORTA-CIRCUITOS O TOMACORRIENTES. INDEPENDIENTEMENTE DE CUALQUIER DECLARACIÓN CONTRARIA, EN NINGUN CASO LA RESPONSABILIDAD DE Air King BAJO CUALQUIER GARANTIA EXPLICITA O IMPLICITA PODRA EXCEDER EL PRECIO DE COMPRA DEL PRODUCTO Y DICHA RESPONSABILIDAD TERMINARA AL VENCIMIENTO DEL PERIODO DE GARANTIA.
Algunos estados y provincias no permiten limitaciones sobre la duración de una garantía implícita, o sobre la exclusión o limitación de los daños incidentales o por consecuencia, por lo tanto dichas exclusiones o limitaciones podrían no aplicarse en su caso. Esta garantía le otorga a usted derechos legales específicos. Usted también podría tener otros derechos que varían de estado en estado y de provincia en provincia.
Se requiere prueba de compra antes que se acepte un reclamo bajo garantía.