GMC

2027

Yukon/Yukon XL/Denali

Vehicle Reference Information



85791408 A

Scan to Access Owner's Manual



NOT FOR RESALE

California Proposition 65 Warning



NOT FOR RESALE

NOT FOR RESALE

Contents

Introduction 1
Seat Belts 2
Airbag System 2
Child Restraint Systems 2
Windshield Wiper/Washer 2
Warning Lights, Gauges, and Indicators 2
Headlight Controls 3
Hazard Warning Flashers 3
Driver Behavior 3
Brakes 3
Traction Control/Electronic Stability Control 4
Driver Assistance Systems 4
Hood 4
Engine Compartment Overview 5
Tire Changing 6
Jump Starting - North America 17
Transporting a Disabled Vehicle 20
Customer Assistance for Text Telephone (TTY) Users 21
Roadside Assistance Program 21
Reporting Safety Defects to the United States Government 21
Reporting Safety Defects to the Canadian Government 22
Reporting Safety Defects to General Motors 22

Introduction

This document includes vehicle reference information for your vehicle. This document does not replace your Owner's Manual, which includes other important information, including warnings and precautions.

For complete operating information and instructions, see the Owner's Manual from either the Owner's Manual app or your myChevrolet or myGMC app in the vehicle infotainment system, at www.chevrolet.com or www.gmc.com, or on the myChevrolet or myGMC mobile app.

To verify your vehicle has a downloaded Owner's Manual in the infotainment system, open the Owner's Manual, touch the Settings icon, and touch Owner's Manual Details.

If your vehicle has a downloaded Owner's Manual, the downloaded version is accurate at the time of installation. To ensure you are viewing the most up-to-date, connected version of the Owner's Manual, accept the Terms and Conditions and have an active Wi-Fi or data connection. Up-to-date versions of the Owner's Manual are also accessible at www.chevrolet.com or www.gmc.com and on the myChevrolet or myGMC app mobile app.

To view digital versions or to order printed versions of the Owner's Manual or warranty information, or to view additional vehicle information, scan the code below or visit experience.gm.com/support/vehicle/manuals-guides (U.S.) or experience.gm.ca/en/support/vehicle/manuals-guides (Canada):

United States **Canada**

Keep this document in the vehicle for quick reference.

85791408 A

©2026 General Motors LLC. All Rights Reserved.

NOT FOR RESALE

Seat Belts

Always make sure every vehicle occupant has properly adjusted their seat and head restraint, positioned and fastened their seat belt, and infants and young children are secured in appropriate child restraints. See your Owner's Manual for complete information on Seating and Restraints, Top Tether, and the LATCH System.

Airbag System

Your vehicle is equipped with airbags, marked in your vehicle with the word "AIRBAG". Airbags work together with seat belts and other systems to help protect occupants in a crash. See your Owner's Manual for complete information on a seating, restraints, and airbags.

Child Restraint Systems

According to accident statistics, children are safer when properly restrained in a rear seating position. Infants and young children should always be secured in an appropriate child restraint. See your Owner's Manual for more information about child restraint usage, top tethers, and LATCH systems.

Windshield Wiper/Washer

Your vehicle is equipped with windshield wipers to help maintain visibility in inclement weather conditions. See your Owner's Manual for complete information about these systems.

With the vehicle on, move the windshield wiper selector to select the wiper speed.

Clear snow and ice from the wiper blades and windshield before using them. If frozen to the windshield, carefully loosen or thaw them. Damaged blades should be replaced.

⚠ Warning

In freezing weather, do not use the washer until the windshield is warmed. Otherwise the washer fluid can form ice on the windshield, blocking your vision.

⚠ Warning

Before driving the vehicle, always clear snow and ice from the hood, windshield, washer nozzles, roof, and rear of the vehicle,

(Continued)

Warning (Continued)

including all lights and windows. Reduced visibility from snow and ice buildup could lead to a crash.

Warning Lights, Gauges, and Indicators

Warning lights, gauges, and indicators can alert you to an issue with your vehicle. Some warning lights display briefly to show that they are working when you start the vehicle. However, if a warning light persists while driving, or if a gauge shows there may be a problem, be sure to refer to the sections under "Warning Lights, Gauges, and Indicators."

Paying attention to your vehicle's warning lights, gauges, and indicators and promptly addressing any issues may help you to prevent an expensive repair or personal injury. Postponing repairs can be costly and even dangerous.

NOT FOR RESALE

Headlight Controls

Your vehicle is equipped with exterior lighting to help maintain visibility in dark and inclement weather conditions. See your Owner's Manual for complete information about these systems.

The headlight controls are part of your vehicle's virtual touch displays. Touch the light symbol on the infotainment screen, the control panel of the Driver Information Center (DIC), or the center console screen, to operate the headlights.

Hazard Warning Flashers

Your vehicle is equipped Hazard Warning Flashers to help increase your visibility in adverse conditions. See your Owner's Manual for complete information about these systems.

⚠ **:** Press this button on the center stack, center console, or overhead console to make the front and rear turn signal lamps flash on and off. This warns others that you are having trouble. Press again to turn the flashers off.

The turn signals do not work while the hazard warning flashers are on.

The hazard warning flashers turn on automatically if the airbags deploy.

Driver Behavior

Distracted, Drowsy, and Impaired Driving

⚠ Warning

Drinking alcohol or taking drugs and then driving is very dangerous. Your reflexes, perceptions, attentiveness, and judgment can be affected by even a small amount of alcohol or drugs. You can have a serious — or even fatal — collision if you drive after drinking or taking drugs.

Do not drive while under the influence of alcohol or drugs, or ride with a driver who has been drinking or is impaired by drugs. Find alternate transportation home; or if you are with a group, designate a driver who will remain sober.

Do not attempt to operate a vehicle if impaired in any way. This includes if under the influence of drugs or alcohol, exhibiting exhaustion, or while distracted.

Traveling with Children and Pets

⚠ Warning

Never leave a child, a helpless adult, or a pet alone in a vehicle, especially with the windows closed in warm or hot weather. They can be overcome by the extreme heat and suffer permanent injuries or even death from heat stroke.

If traveling with children, helpless adults, or pets, do not leave them unattended in the vehicle at any time. Always ensure to check for children, helpless adults, or pets before exiting the vehicle.

Brakes

See your Owner's Manual for important information about your vehicle's braking systems, including the Antilock Braking System, which can help prevent a braking skid and maintain steering while braking hard.

NOT FOR RESALE

Traction Control/Electronic Stability Control

The vehicle has a Traction Control System (TCS) and StabiliTrak/Electronic Stability Control (ESC). These systems help limit wheel spin and assist the driver in maintaining control, especially on slippery road conditions.



Driver Assistance Systems

If equipped, this vehicle may have features that work together to help avoid crashes or reduce crash damage while driving, backing, and parking. Read the owner's manual for more important feature limitations and information before using these systems.

Hood

⚠ Warning

For vehicles with auto engine stop/start, turn the vehicle off before opening the hood. If the vehicle is on, the engine will start when the hood is opened. You or others could be injured.

⚠ Warning

Components under the hood can get hot from running the engine. To help avoid the risk of burning unprotected skin, never touch these components until they have cooled, and always use a glove or towel to avoid direct skin contact.

Clear any snow from the hood before opening.

To open the hood:

1. Pull the hood release lever with the symbol. It is on the lower left side of the instrument panel.

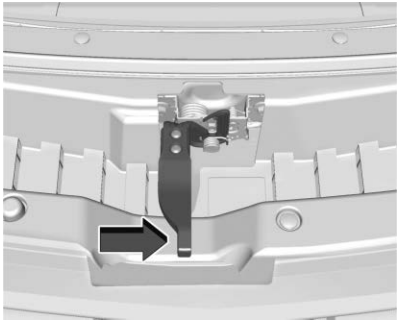

2. Go to the front of the vehicle and locate the secondary release lever under the front center of the hood. Push the secondary hood release lever to the right to release.
3. After you have partially lifted the hood, the gas strut system will automatically lift the hood and hold it in the fully open position.

To close the hood:

1. Before closing the hood, be sure all filler caps are on properly, and all tools are removed.
2. Pull the hood down until the gas strut system is no longer holding up the hood.

NOT FOR RESALE

⚠ Warning

Do not drive the vehicle if the hood is not latched completely. The hood could open fully, block your vision, and cause a crash. You or others could be injured. Always close the hood completely before driving.

3. Allow the hood to fall. Check to make sure the hood is latched completely. Repeat this process with additional force if necessary.

The Driver Information Center will display a message if the hood is not fully closed, and the vehicle is moving. Stop and turn off the vehicle, check the hood for obstructions, and close the hood again. Check to see if the message still appears on the Driver Information Center.

Engine Compartment Overview

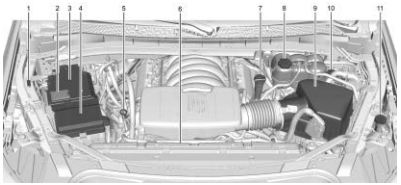

5.3L V8 Engine (L84)

1. Remote Negative (–) Location. See your owner's manual.
2. Positive (+) Terminal (Under Cover). See your owner's manual.
3. Battery. See your owner's manual.
4. Fuse Block. See your owner's manual.
5. Engine Oil Dipstick. See “Checking Engine Oil” in your owner's manual.
6. Engine Cooling Fans (Out of View). See your owner's manual.
7. Engine Oil Fill Cap. See “When to Add Engine Oil” in your owner's manual.
8. Coolant Surge Tank and Pressure Cap. See your owner's manual.
9. Engine Air Cleaner Assembly. See your owner's manual.
10. Brake Fluid Reservoir. See your owner's manual.
11. Windshield Washer Fluid Reservoir. See “Adding Washer Fluid” in your owner's manual.

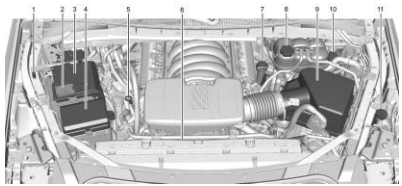

6.2L V8 Engine (L87)

1. Remote Negative (–) Location. See your owner's manual.
2. Positive (+) Terminal (Under Cover). See your owner's manual.
3. Battery. See your owner's manual.
4. Fuse Block. See your owner's manual.
5. Engine Oil Dipstick. See “Checking Engine Oil” in your owner's manual.
6. Engine Cooling Fans (Out of View). See your owner's manual.

NOT FOR RESALE

7. Engine Oil Fill Cap. See “When to Add Engine Oil” in your owner's manual.
8. Coolant Surge Tank and Pressure Cap. See your owner's manual.
9. Engine Air Cleaner Assembly. See your owner's manual.
10. Brake Fluid Reservoir. See your owner's manual.
11. Windshield Washer Fluid Reservoir. See “Adding Washer Fluid” in your owner's manual.

Tire Changing

Before changing a flat tire, see “Hands-Free Operation” in your owner's manual.

Performance Brake Package RPO J49 or RPO 5JL

The original spare tire/wheel will not fit onto the front axle if equipped with the performance brake package RPO J49 or RPO 5JL. If there is a flat tire on the front axle, a tire/wheel from the rear axle must be used to make the repair. The spare tire will then replace the tire/wheel that is removed from the rear axle.

If equipped with the performance brake package RPO J49 or RPO 5JL, and the flat tire is on the front axle, stop after performing all steps in Removing the Spare Tire and Tools and do the following. Otherwise, continue with the procedure:

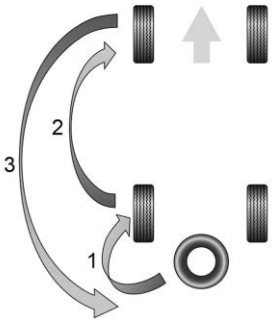

1. Remove the rear tire and replace it with the spare tire by performing all steps in Removing the Flat Tire and Installing the Spare Tire.
2. Perform all steps in Removing the Flat Tire and Installing the Spare Tire again this time replacing the flat front tire with the rear tire.
3. Proceed to Storing a Flat or Spare Tire and Tools.

Removing the Spare Tire and Tools

The equipment needed to change a flat tire is stored in the rear of the vehicle. The jacking tools are under the load floor, secured with velcro straps. The jack is behind a door in the trim panel on the driver side.

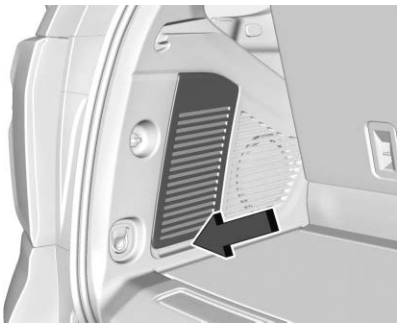

1. Pull to open the trim panel door.

   The third row driver side seat may need to be folded to access the trim panel door.

NOT FOR RESALE

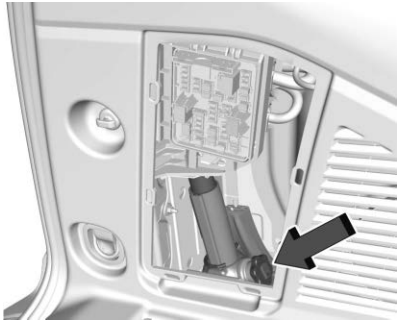

2. Turn the jack knob counterclockwise to release the jack and wheel blocks from the bracket. If equipped, remove the wheel blocks from the jack and place the wheel blocks on both sides of the tire at the opposite corner of the tire being changed. See your owner's manual for more information on the placement of the wheel blocks. Place the jack and wheel blocks near the tire being changed.

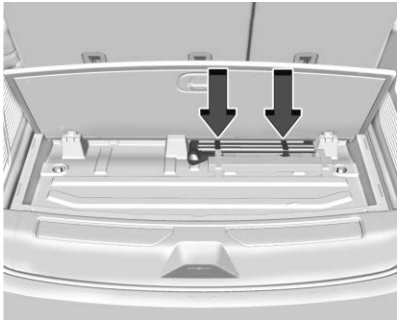

Short Wheel Base Shown, Extended Wheel Base Similar

3. Lift the load floor. Remove the jacking tools and place them near the tire being changed.

Use the following tools:

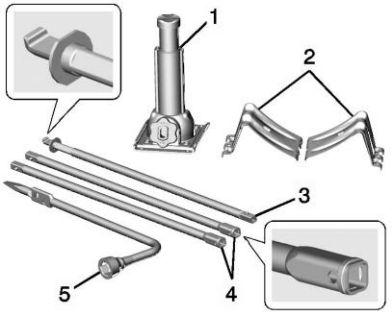

1. Jack
2. Wheel Blocks
3. Jack Handle
4. Jack Handle Extensions
5. Wheel Wrench

NOT FOR RESALE

To access the spare tire, refer to the following graphics and instructions:

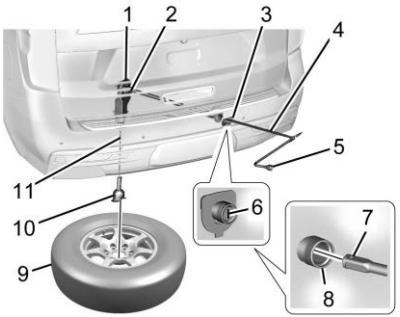

1. Hoist Assembly
2. Hoist Shaft
3. Hoist Shaft Access Cover/Hole
4. Jack Handle Extension
5. Wheel Wrench
6. Spare Tire Lock
7. Hoist End of Extension Tool
8. Hoist Shaft Access Hole
9. Spare Tire (Valve Stem Pointed Up)
10. Tire/Wheel Retainer
11. Hoist Cable



1. Open the spare tire lock cover on the bumper and use the mechanical key to remove the spare tire lock (6). To remove the spare tire lock, insert the mechanical key, turn, and pull straight out.

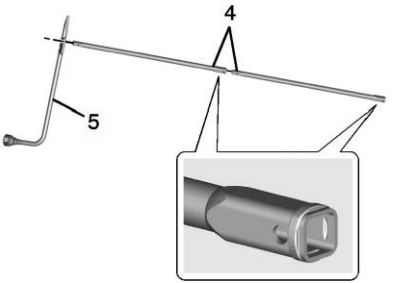

2. Assemble the jack handle extensions (4) and wheel wrench (5), as shown.

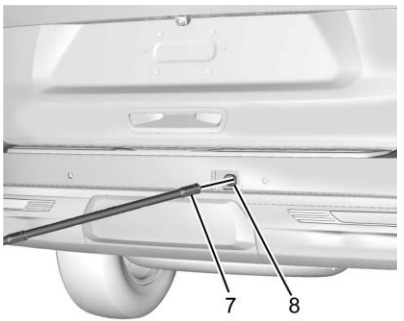

NOT FOR RESALE

3. Insert the hoist end (open end) of the extension tool (7) through the hoist shaft access hole (8) in the rear bumper until you feel engagement with the hoist assembly (1). Only a minimal amount of the jack handle extension end will be visible.

   Do not use the chiseled end of the wheel wrench (5).

   Be sure the hoist end of the extension tool (7) connects to the hoist shaft (2). The ribbed square end of the extension tool is used to lower the spare tire.

4. Turn the wheel wrench (5) counterclockwise to lower the spare tire (9) to the ground. Continue to turn the wheel wrench (5) until the spare tire (9) can be pulled out from under the vehicle.

5. Pull the spare tire (9) out from under the vehicle.



6. Tilt the spare tire toward the vehicle with some slack in the hoist cable (11) to access the tire/wheel retainer (10).

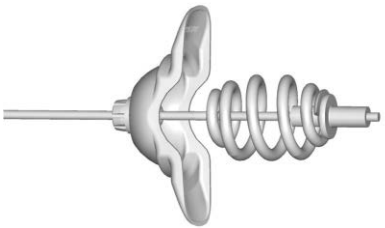

   Tilt the retainer and pull it and the cable and spring through the center of the wheel.

7. Put the spare tire near the flat tire.

Removing the Flat Tire and Installing the Spare Tire

1. Do a safety check before proceeding. See your owner's manual for more information.

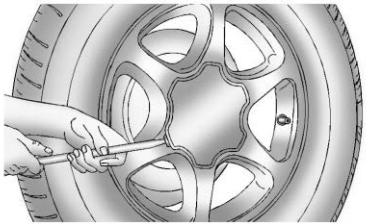

2. If the vehicle has wheel nut caps, loosen them by turning the wheel wrench counterclockwise.

   If the vehicle has a center cap with wheel nut caps, the wheel nut caps are designed to stay with the center cap after they are loosened. Remove the entire center cap.

   If the wheel has a smooth center cap, place the chisel end of the wheel wrench in the slot on the wheel, and gently pry it out.

NOT FOR RESALE

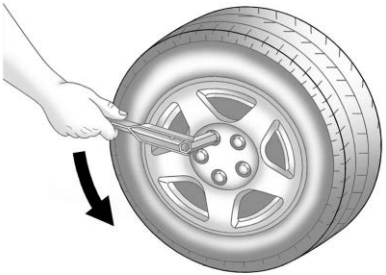

3. Use the wheel wrench to loosen all the wheel nuts. Turn the wheel wrench counterclockwise to loosen the wheel nuts. Do not remove the wheel nuts yet.

⚠ Warning

To avoid personal injury and vehicle damage, disable the power assist steps before using a jack or placing an object under the vehicle. See your owner's manual.

Caution

Only raise the vehicle from the jacking locations shown. Raising the vehicle from the rear could damage the frame or other components. The damage may not be covered by the vehicle warranty.

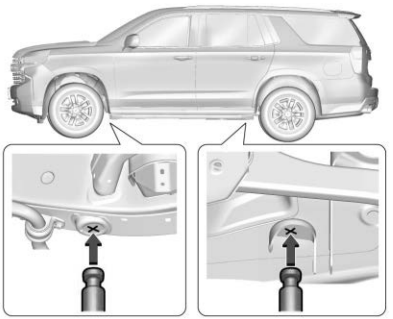

Vehicle Jacking Locations

4. Position the jack lift head as shown, at the jacking location nearest the flat tire. The jack must not be used in any other position.

NOT FOR RESALE

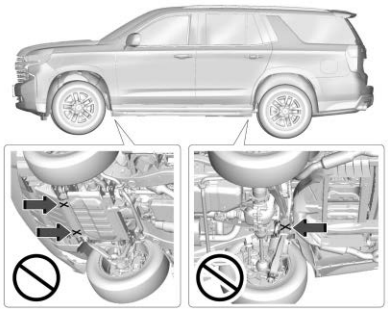

Some Examples of Where Not to Jack

⚠ Warning

Getting under a vehicle when it is lifted on a jack is dangerous. If the vehicle slips off the jack, you could be badly injured or killed. Never get under a vehicle when it is supported only by a jack.

⚠ Warning

Raising the vehicle with the jack improperly positioned can damage the vehicle and even make the vehicle fall. To help avoid personal injury and vehicle damage, be sure to fit the jack lift head into the proper location before raising the vehicle.

⚠ Warning

The jack has a feature to limit its travel to prevent overextension. When the height limit is reached, an increase in resistance if felt when attempting to raise the jack farther. Raising the jack past the height limit can damage the jack pin and cause the jack to lock into an overextended position or not lower fully. Do not attempt to force the jack higher once the height limit is reached.

5. Raise the vehicle by turning the wheel wrench clockwise in the jack. Raise the vehicle far enough off the ground so there is enough room for the spare tire to fit under the wheel well.

NOT FOR RESALE

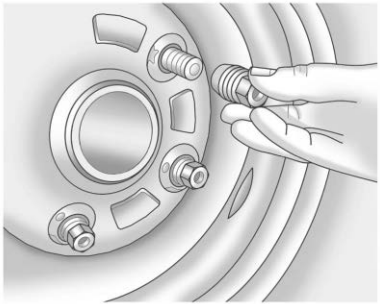

6. Remove all of the wheel nuts.
7. Remove the flat tire.

⚠ Warning

Rust or dirt on a wheel, or on the parts to which it is fastened, can cause wheel nuts to become loose over time. The wheel could come off and cause a crash. When changing a wheel, remove any rust or dirt from places where the wheel attaches to the vehicle. In an

(Continued)

Warning (Continued)

emergency, a cloth or paper towel can be used; however, use a scraper or wire brush later to remove all rust or dirt.

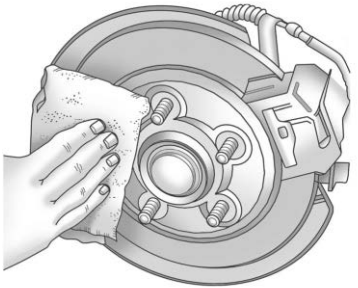

8. Remove any rust or dirt from the wheel bolts, mounting surfaces, and spare wheel.
9. Place the spare tire on the wheel-mounting surface.

⚠ Warning

Never use oil or grease on bolts or nuts because the nuts might come loose. The vehicle's wheel could fall off, causing a crash.

10. Reinstall the wheel nuts. Tighten each nut by hand. Then use the wheel wrench to tighten the nuts until the wheel is held against the hub.
11. Turn the wheel wrench counterclockwise to lower the vehicle. Lower the jack completely.

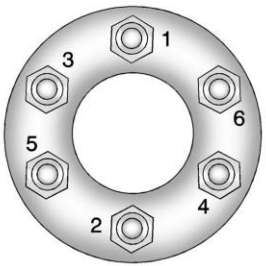

NOT FOR RESALE

12. Tighten the nuts firmly in a crisscross sequence as shown by turning the wheel wrench clockwise.

⚠ Warning

If wheel studs are damaged, they can break. If all the studs on a wheel broke, the wheel could come off and cause a crash. If any stud is damaged because of a loose-running wheel, it could be that all of the studs are damaged. To be sure, replace all studs on the wheel. If the stud holes in a wheel have become larger, the wheel could collapse in operation. Replace any wheel if its stud holes have become larger or distorted in any way. Inspect hubs and hub-piloted wheels for damage. Because of loose running wheels, piloting pad damage may occur and require replacement of the entire hub, for proper centering of the wheels. When replacing studs, hubs, wheel nuts or wheels, be sure to use GM original equipment parts.

⚠ Warning

Wheel nuts that are improperly or incorrectly tightened can cause the wheels to become loose or come off. The wheel nuts should be tightened with a torque wrench to the proper torque specification after replacing. Follow the torque specification supplied by the aftermarket manufacturer when using accessory locking wheel nuts. See your owner's manual for original equipment wheel nut torque specifications.

Caution

Improperly tightened wheel nuts can lead to brake pulsation and rotor damage. To avoid expensive brake repairs, evenly tighten the wheel nuts in the proper sequence and to the proper torque specification. See your owner's manual for the wheel nut torque specification.

When reinstalling the regular wheel and tire, also reinstall either the center cap or the bolt-on hub cap, depending on which one the vehicle has.

- For center caps, line up the tab on the center cap with the slot in the wheel. The cap only goes in one way. Place the cap on the wheel and press until it snaps into place.
- For bolt-on hub caps, line up the plastic nut caps with the wheel nuts and tighten clockwise by hand to get them started. Then tighten with the wheel wrench until snug.

Storing a Flat or Spare Tire and Tools

⚠ Warning

Storing a jack, a tire, or other equipment in the passenger compartment of the vehicle could cause injury. In a sudden stop or collision, loose equipment could strike someone. Store all these in the proper place.

⚠ Warning

Failure to follow these tire storage instructions carefully could result in personal injury or property damage if the hoist cable fails or if the tire comes loose. Make sure the tire is stored securely before driving.

NOT FOR RESALE

Caution

Always store the spare tire or flat tire with the valve stem pointed up. Stowing a tire with the valve stem pointed down could result in damage to the wheel.

Caution

The tire hoist is designed to be raised and lowered with tension on the cable. If the hoist must be raised or lowered without a tire attached, do so only by hand, and at a slow pace, to avoid damaging the mechanism. Do not use power tools.

⚠ Warning

An improperly stored spare tire could come loose and cause a crash. To avoid personal injury or property damage, always store the spare tire when the vehicle is parked on a level surface.

If the vehicle has 275/60R20, 275/50R22, or 285/40R24 size tires, the flat tire must be stored inside of the vehicle and the hoist must be raised without a tire attached. See "Raising the Hoist without a Tire Attached" and then "Storing a Flat Tire Inside of the Vehicle" later in this section.

If the vehicle has any other tire sizes, store the flat tire under the rear of the vehicle in the spare tire hoist. Refer to the following graphics and instructions:

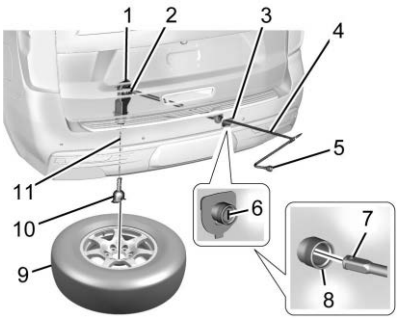

1. Hoist Assembly
2. Hoist Shaft
3. Hoist Shaft Access Cover/Hole
4. Jack Handle Extension
5. Wheel Wrench
6. Spare Tire Lock
7. Hoist End of Extension Tool
8. Hoist Shaft Access Hole
9. Spare Tire (Valve Stem Pointed Up)
10. Tire/Wheel Retainer
11. Hoist Cable

1. Put the tire (9) on the ground at the rear of the vehicle with the valve stem pointed up, and to the rear.
2. Tilt the tire toward the vehicle. Separate the tire/wheel retainer from the guide pin. Pull the pin through the center of the wheel. Tilt the retainer down through the center wheel opening.

   Make sure the retainer is fully seated across the underside of the wheel.

NOT FOR RESALE

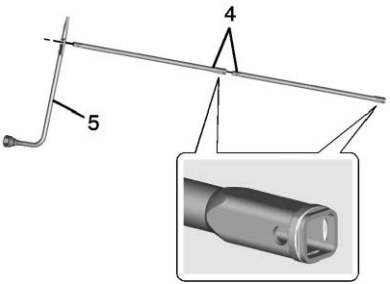

3. Assemble the jack handle extensions (4) and wheel wrench (5).

Caution
Use of an air wrench or other power tools with the hoist mechanism is not recommended and could damage the system. Use only the tools supplied with the hoist mechanism.

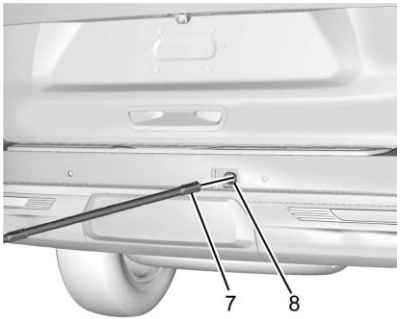

4. Insert the open end of the extension (7) through the hole in the rear bumper (8) (hoist shaft access hole).
5. Raise the tire part way upward. Make sure the retainer is seated in the wheel opening.
6. Raise the tire fully against the underside of the vehicle by turning the wheel wrench clockwise until you hear two clicks or feel it skip twice. The cable cannot be overtightened.



7. Make sure the tire is stored securely. Push, pull, and then try to turn the tire. If the tire moves, use the wheel wrench to tighten the cable.

   Repeat this tightness check procedure when checking the spare tire pressure according to the scheduled maintenance information or any time the spare tire is handled due to service of other components.

NOT FOR RESALE



Correctly Stored



Incorrectly Stored

8. Reinstall the spare tire lock.
9. Reinstall the hoist shaft access cover.

Storing the Tools

To store the tools:

1. Return the tools (wheel wrench, jack handle, and jack handle extensions) to the tool bag. Use the velcro straps to secure the tool bag under the load floor in the cargo area.
2. Position the jack and wheel blocks in the driver side trim panel over the wheelhouse.
3. Turn the jack knob clockwise until the jack is secured tight in the mounting bracket. Be sure to position the holes in the base of the jack onto the pin in the mounting bracket.
4. Close the trim panel door.

Raising the Hoist without a Tire Attached

If the vehicle has 275/60R20, 275/50R22, or 285/40R24 size tires, the hoist must be raised temporarily, without a tire attached. Refer to the following instructions:

1. Insert the hoist end (open end) of the extension tool (7) through the hoist shaft access hole (8) in the rear bumper until you feel engagement with the hoist assembly (1).
2. Turn the wheel wrench clockwise to slowly raise the hoist cable (11) until the tire/wheel retainer (10) rests against the underside of the hoist assembly (1).
3. Continue turning the wheel wrench until two clicks are heard or the hoist skips twice. At that point, the hoist cable is fully raised and secure. The cable cannot be overtightened.
4. Reinstall the spare tire lock.
5. Reinstall the hoist shaft access cover.

Storing a Flat Tire Inside of the Vehicle

If the vehicle has 275/60R20, 275/50R22, or 285/40R24 size tires, the flat tire must be stored inside of the vehicle using the provided flat tire secure strap as follows:

1. Store the tools. See “Storing the Tools” earlier in this section.
2. If the vehicle has a short wheel base, the third row seat must be folded down to provide sufficient space to store the flat tire. If the third row seat cannot be folded down, the flat tire cannot be stored and must be left in a safe location, to be picked up at a later time.

NOT FOR RESALE

3. Once there is sufficient space in the rear of the vehicle, lift the flat tire and place it on top of the load floor, with the valve stem pointed up.

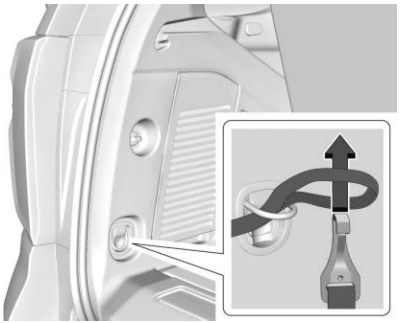

4. Remove the flat tire secure strap from the glove box and place the loop end of the strap through the cargo tie-down. Place the hook end of the strap through the loop and pull it until the strap is fastened securely to the tie-down.

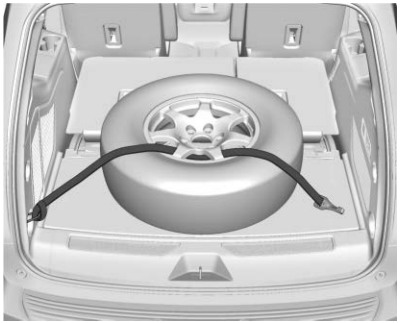

5. Route the hook end of the strap through the wheel, as shown.
6. Attach the hook to the other cargo tie-down in the rear of the vehicle.
7. Tighten the strap.

Jump Starting - North America

For more information about the vehicle battery, see your owner's manual.

If the vehicle battery is dead, follow these steps to safely use another vehicle and jumper cables to start your vehicle.

⚠ Warning

WARNING: Battery posts, terminals and related accessories can expose you to chemicals including lead and lead compounds, which are known to the State of California to cause cancer and birth defects or other reproductive harm. Wash hands after handling. For more information go to www.P65Warnings.ca.gov.

See *California Proposition 65 Warning* ⇨ *1.*

⚠ Warning

Batteries can hurt you. They can be dangerous because:

- They contain acid that can burn you.
- They contain gas that can explode or ignite.
- They contain enough electricity to burn you.

If you do not follow these steps exactly, some or all of these things can hurt you.

NOT FOR RESALE

Caution

Ignoring these steps could result in costly damage to the vehicle that would not be covered by the vehicle warranty. Trying to start the vehicle by pushing or pulling it will not work, and it could damage the vehicle.

Caution

If the jumper cables are connected or removed in the wrong order, electrical shorting may occur and damage the vehicle. The repairs would not be covered by the vehicle warranty. Always connect and remove the jumper cables in the correct order, making sure that the cables do not touch each other or other metal.

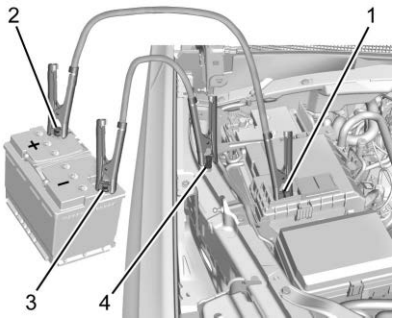

5.3L V8 Shown, 6.2L V8 Similar

Connection Points and Sequence

1. Discharged Battery Positive (+) Terminal
2. Good Battery Positive (+) Terminal
3. Good Battery Negative (–) Terminal
4. Discharged Battery Negative (–) Grounding Point

The good battery positive (+) terminal and the good battery negative (–) terminal are on the battery of the vehicle providing the jump start.

The discharged battery positive (+) terminal and the discharged battery negative (–) grounding point are on the passenger side of the vehicle.

The discharged battery positive (+) terminal is under a cover. Open the cover to expose the terminal.

Caution

If the other vehicle does not have a 12-volt system with a negative ground, both vehicles can be damaged. Only use a vehicle that has a 12-volt system with a negative ground for jump starting.

1. Check the other vehicle. It must have a 12-volt battery with a negative ground system.
2. If you have a vehicle with a diesel engine with two batteries, you should know before you begin that, especially in cold weather, you may not be able to get enough power from a single battery in another vehicle to start your diesel engine. If your vehicle has more than one battery, using the battery that is closer to the starter will

NOT FOR RESALE

reduce electrical resistance. This is located on the passenger side, in the rear of the engine compartment.

3. Get the vehicles close enough so the jumper cables can reach, but be sure the vehicles are not touching each other. If they are, it could cause an unwanted ground connection. You would not be able to start your vehicle, and the bad grounding could damage the electrical systems.
4. To avoid the possibility of the vehicles rolling, set the parking brake firmly on both vehicles involved in the jump start procedure. Put an automatic transmission in P (Park) or a manual transmission in N (Neutral) before setting the parking brake. If you have a four-wheel-drive vehicle, be sure the transfer case is in a drive gear, not in N (Neutral).

Caution

If any accessories are left on or plugged in during the jump starting procedure, they could be damaged. The repairs would not be covered by the vehicle warranty. Whenever possible, turn off or unplug all accessories on either vehicle when jump starting.

5. Turn the ignition off on both vehicles. Unplug unnecessary accessories plugged into the accessory power outlets. Turn off the radio and all the lights that are not needed. This will avoid sparks and help save both batteries and the radio.
6. Open the hood on the other vehicle and locate the positive (+) and negative (–) terminal locations on that vehicle.

⚠ Warning

An electric fan can start up even when the engine is not running and can injure you. Keep hands, clothing, and tools away from any underhood electric fan.

⚠ Warning

Using a match near a battery can cause battery gas to explode. People have been hurt doing this, and some have been blinded. Use a flashlight if you need more light.

(Continued)

Warning (Continued)

Battery fluid contains acid that can burn you. Do not get it on you. If you accidentally get it in your eyes or on your skin, flush the place with water and get medical help immediately.

⚠ Warning

Fans or other moving engine parts can injure you badly. Keep your hands away from moving parts once the engine is running.

⚠ Warning

Always inspect jumper cables prior to use. Jumper cables with loose or missing insulation could shock you or cause vehicle damage. Do not use jumper cables that appear damaged.

7. Check that the jumper cables do not have loose or missing insulation.

NOT FOR RESALE

Before you connect the cables, here are some basic things you should know. Positive (+) will go to positive (+) or to a remote positive (+) terminal if the vehicle has one. Negative (−) will go to a heavy, unpainted metal engine part or to a remote negative (−) terminal if the vehicle has one.

Do not connect positive (+) to negative (−) or you will get a short that would damage the battery and maybe other parts too. And do not connect the negative (−) cable to the negative (−) terminal on the dead battery because this can cause sparks.

8. Connect one end of the red positive (+) cable to the discharged battery positive (+) terminal.
9. Do not let the other end touch metal. Connect it to the good battery positive (+) terminal. Use a remote positive (+) terminal if the vehicle has one.
10. Connect one end of the black negative (−) cable to the good battery negative (−) terminal. Use a remote negative (−) terminal if the vehicle has one.

    Do not let the other end touch anything until the next step.
11. Connect the other end of the negative (−) cable to the discharged battery negative (−) grounding point.
12. Start the vehicle with the good battery and run the engine for a while.
13. Try to start the vehicle that had the dead battery. If it will not start after a few tries, it probably needs service.

Jumper Cable Removal

To remove the jumper cables, reverse Steps 8–11 in exact order.

After starting the disabled vehicle and removing the jumper cables, allow it to idle for several minutes.

Transporting a Disabled Vehicle

Caution

Incorrectly transporting a disabled vehicle may cause damage to the vehicle. Use proper tire straps to secure the vehicle to the flatbed tow truck. Do not strap or hook to any frame, underbody, or suspension component not specified below. Do not

(Continued)

Caution (Continued)

move vehicles with drive axle tires on the ground. Damage is not covered by the vehicle warranty.

Caution

The vehicle may be equipped with an Electric Parking Brake (EPB) and/or an electronic shifter. In the event of a loss of 12-volt battery power, the EPB cannot be released, and the vehicle cannot be shifted to N (Neutral). Tire skates or dollies must be used under the non-rolling tires to prevent damage while loading/unloading the vehicle. Dragging the vehicle will cause damage not covered by the vehicle warranty.

Contact a professional towing service to transport a disabled vehicle. GM recommends a flatbed tow truck to transport a disabled vehicle. Use ramps to help reduce approach angles, if necessary.

NOT FOR RESALE

The vehicle must be in N (Neutral) and the electric parking brake must be released when loading the vehicle onto a flatbed tow truck.

- If the vehicle is equipped with car wash mode and has 12-volt battery power, see "Car Wash Mode" in your owner's manual to place the vehicle in N (Neutral).
- If the 12-volt battery is dead and/or the engine will not start, the vehicle will not move. Try to jump start the vehicle. See *Jump Starting - North America* ⇨ 17 and if the jump start is successful, retry the "Car Wash Mode" procedure.
- If jump starting is unsuccessful, the vehicle will not move. Tire skates or dollies must be used under the non-rolling tires to prevent vehicle damage.

Front Attachment Points

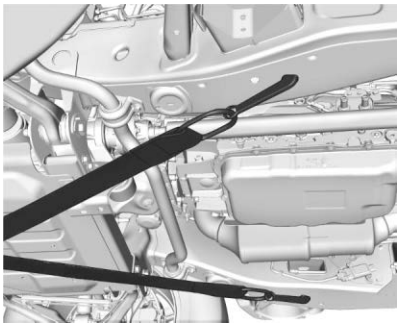

The vehicle is equipped with specific attachment points to be used to pull the vehicle onto a flatbed car carrier from a flat road surface. Do not use these attachment points to pull the vehicle from snow, mud, or sand.

Customer Assistance for Text Telephone (TTY) Users

To assist customers who are deaf, hard of hearing, or speech-impaired and/or who use Text Telephones (TTYs), please dial the national 711 relay service and contact 1-800-833-2438. TTY users in Canada can dial 1-800-263-3830.

Roadside Assistance Program

Chevrolet U.S.: 1-800-243-8872.

GMC U.S.: 1-888-881-3302

Canada: 1-800-268-6800.

Text Telephone (TTY) Users (U.S. Only): 1-888-889-2438.

Reporting Safety Defects to the United States Government

If you believe that your vehicle has a defect which could cause a crash or could cause injury or death, you should immediately inform the National Highway Traffic Safety Administration (NHTSA) in addition to notifying General Motors.

If NHTSA receives similar complaints, it may open an investigation, and if it finds that a safety defect exists in a group of vehicles, it may order a recall and remedy campaign. However, NHTSA cannot become involved in individual problems between you, your dealer, or General Motors.

NOT FOR RESALE

To contact NHTSA, you may call the Vehicle Safety Hotline toll-free at 1-888-327-4236 (TTY: 888-275-9171); go to *https://www.safercar.gov;* or write to:

Administrator, NHTSA
1200 New Jersey Avenue, S.E.,
Washington, D.C. , 20590

You can also obtain other information about motor vehicle safety from *https://www.safercar.gov*.

Reporting Safety Defects to the Canadian Government

If you live in Canada, and you believe that the vehicle has a safety defect, notify Transport Canada immediately, and notify General Motors of Canada Company. Call Transport Canada at 1-800-333-0510; go to:

www.tc.gc.ca/recalls (English)

www.tc.gc.ca/rappels (French)

or write to:

Transport Canada
Motor Vehicle Safety Directorate
Defect Investigations and Recalls Division
80 Noel Street
Gatineau , QC J8Z 0A1

Reporting Safety Defects to General Motors

In addition to notifying NHTSA (or Transport Canada) in a situation like this, notify General Motors.

Chevrolet

In the U.S., call 1-800-222-1020, or write:

Chevrolet Motor Division
P.O. Box 33170
Detroit, MI 48232-5170

In Canada, call 1-800-263-3777 (English) or 1-800-263-7854 (French), or write:

Customer Care Centre
General Motors of Canada Company
500 Wentworth Street W
Oshawa, ON L1J 0C5

In Mexico, call 800-466-0811 or 800-508-0000.

In other Central America and Caribbean Countries, call 52-555-901-2369.

GMC

In the U.S., call 1-800-458-8006, or write:

GMC Customer Assistance Center
P.O. Box 33172
Detroit, MI 48232-5172

In Canada, call 1-800-263-3777 (English) or 1-800-263-7854 (French), or write:

Customer Care Centre
General Motors of Canada Company
500 Wentworth Street W
Oshawa, ON L1J 0C5

In Mexico, call 800-466-0812 or 800-466-0801.

In other Central America and Caribbean Countries, call 52-555-901-2369.

GMC

2027

Yukon/Yukon XL/Denali

Renseignements de référence sur le véhicule

Balayez pour accéder au guide

MIX
Paper | Supporting responsible forestry
Papier | Pour une gestion forestière responsable
Papel | Apoyando la silvicultura responsable
FSC® C132124
FSC
www.fsc.org

NE PAS REVENDRE

Avertissement sur proposition 65 - Californie



AVERTISSEMENT

La conduite, l'entretien et la maintenance d'un véhicule de tourisme ou d'un véhicule à moteur tout-terrain peuvent vous exposer à des substances chimiques telles que les gaz d'échappement du moteur, le monoxyde de carbone, les phtalates et le plomb, reconnus par l'État de Californie comme étant susceptibles de provoquer le cancer, des malformations congénitales ou autres anomalies de la reproduction. Pour minimiser l'exposition à ces substances, évitez de respirer les gaz d'échappement, ne faites pas fonctionner le moteur au ralenti sauf si nécessaire, entretenez votre véhicule dans un endroit bien ventilé et portez des gants ou lavez-vous les mains fréquemment lors de l'entretien de votre véhicule. Pour de plus amples informations, consultez le site Web www.P65Warnings.ca.gov/passenger-vehicle.

NE PAS REVENDRE

NE PAS REVENDRE

Contenu

Introduction 1
Ceintures de sécurité 2
Système de sac gonflable 2
Appareils de retenue pour enfant 2
Essuie-glace/Lave-glace 2
Témoins, jauges et indicateurs 3
Commandes de phares 3
Feux de détresse 3
Comportement du conducteur 3
Freins 4
Antipatinage/Contrôle électronique de la stabilité 4
Systèmes d'assistance au conducteur 4
Capot 4
Aperçu du compartiment moteur 5
Changement de pneu 6
Démarrage avec batterie d'appoint - Amérique du Nord 18
Transport d'un véhicule en panne 21
Assistance technique aux utilisateurs de téléscripteurs 22
Programme d'assistance routière 23
Comment signaler les défectuosités compromettant la sécurité au gouvernement des États-Unis 23
Comment signaler les défectuosités compromettant la sécurité au gouvernement canadien 23
Comment signaler les défectuosités compromettant la sécurité à General Motors 24

Introduction

Ce document comprend les informations de référence pour votre véhicule. Ce document ne remplace pas votre Manuel du propriétaire, qui comprend d'autres informations importantes, notamment des avertissements et des mises en garde.

Pour des informations et des instructions complètes sur le fonctionnement, consulter le Guide du propriétaire sur l'application Guide du propriétaire, myChevrolet ou myGMC dans le système Infodivertissement du véhicule, sur www.chevrolet.com ou www.gmc.com, ou sur l'application mobile myChevrolet ou myGMC.

Pour vérifier si votre véhicule dispose d'un guide du propriétaire téléchargé dans le système d'infodivertissement, accéder au Guide du propriétaire, appuyer sur l'icône Paramètres, puis sur Détails du guide du propriétaire.

Si le véhicule dispose d'un manuel du propriétaire téléchargé, la version téléchargée est exacte au moment de l'installation. Pour consulter la version connectée la plus récente du manuel du propriétaire, accepter les conditions générales et disposer d'une connexion Wi-Fi ou de données active. Des versions actualisées du manuel du propriétaire sont également accessibles sur www.chevrolet.com ou www.gmc.com et sur l'application mobile myChevrolet ou myGMC.

Pour consulter les versions numériques ou commander des versions physiques du Guide du propriétaire ou des Informations de garantie, ou bien pour consulter d'autres informations sur le véhicule, balayer le code ci-dessous ou se rendre sur experience.gm.com/support/vehicle/manuals-guides (États-Unis) ou experience.gm.ca/en/support/vehicle/manuals-guides (Canada) :

©2026 General Motors LLC. Tous droits réservés.

NE PAS REVENDRE



États-Unis



Canada

Conservez ce document dans le véhicule pour vous y référer rapidement.

Ceintures de sécurité

Toujours s'assurer que tous les occupants du véhicule ont bien réglé leur siège et les appuie-têtes, qu'ils ont positionné et bouclé leur ceinture de sécurité, et que les bébés et les jeunes enfants sont bien assis dans des sièges pour enfants adéquats. Consulter votre Guide du propriétaire pour des informations complètes sur le siège et les dispositifs de retenue, la sangle supérieure et le système LATCH.

Système de sac gonflable

Votre véhicule est équipé de sacs gonflables, marqué dans votre véhicule avec le mot « AIRBAGS ». Les sacs gonflables fonctionnent avec les ceintures de sécurité et d'autres systèmes pour protéger les occupants en cas de collision. Consulter le Guide du propriétaire pour obtenir des renseignements complets sur les sièges, les dispositifs de retenue et les sacs gonflables.

Appareils de retenue pour enfant

Les statistiques des accidents démontrent que les enfants sont en plus grande sécurité quand ils sont attachés dans une position d'assise arrière. Les bébés et les jeunes enfants doivent toujours être attachés dans un siège pour enfant adéquat. Consulter le Guide du propriétaire pour en savoir plus sur l'utilisation de sièges pour enfants, des sangles supérieures et des systèmes LATCH.

Essuie-glace/Lave-glace

Votre véhicule est équipé d'essuie-glaces de pare-brise pour faciliter la visibilité par temps difficile. Consulter votre Guide du propriétaire pour en savoir plus sur ces systèmes.

Le véhicule étant en marche, déplacer le levier pour sélectionner la vitesse de l'essuie-glace.

Éliminer la glace et la neige des balais d'essuie-glace et du pare-brise avant de les utiliser. Si les balais sont gelés sur le pare-brise, les dégager prudemment ou les dégeler. Si les balais sont endommagés, en poser de nouveaux.

⚠ Avertissement

Par temps de gel, attendre le réchauffement du pare-brise pour utiliser le lave-glace. Sinon le liquide risque de geler sur le pare-brise et de vous dissimuler la route.

⚠ Avertissement

Avant de conduire le véhicule, veiller à toujours enlever la neige et la glace accumulées sur le capot, le pare-brise, des gicleurs de lave-glace, le toit et l'arrière du véhicule, y compris tous les feux et glaces. La visibilité réduite consécutive à l'accumulation de neige et de glace peut entraîner un accident.

NE PAS REVENDRE

Témoins, jauges et indicateurs

Les témoins d'avertissement, les cadrans et les indicateurs peuvent vous avertir d'une défaillance avec votre véhicule. Certains témoins s'affichent brièvement pour indiquer qu'ils fonctionnent lorsque vous faites démarrer le véhicule. Cependant, si un témoin d'avertissement reste toujours allumé en roulant ou si un cadran indique un problème, se reporter aux sections de la rubrique « Témoins d'avertissement, cadrans et indicateurs ».

Porter attention aux témoins d'avertissement, aux cadrans et aux indicateurs de votre véhicule, et y répondre rapidement peut aider à prévenir une réparation coûteuse ou une blessure. Retarder une réparation peut être coûteux, voire dangereux.

Commandes de phares

Votre véhicule est équipé d'un éclairage extérieur pour faciliter la visibilité dans le noir et par temps difficile. Consulter votre Guide du propriétaire pour en savoir plus sur ces systèmes.

Les commandes des phares font partie de l'écran tactile virtuel de votre véhicule. Toucher le symbole d'éclairage sur l'écran d'infodivertissement, le panneau de commande du centralisateur informatique de bord (CIB) ou l'écran de la console centrale pour faire fonctionner les phares.

Feux de détresse

Votre véhicule est équipé de feux de détresse qui permettent d'augmenter votre visibilité en cas de besoin. Consulter votre Guide du propriétaire pour en savoir plus sur ces systèmes.

⚠ **:** Appuyer sur ce bouton placé sur la pile centrale, la console centrale ou la console de plafond pour activer les clignotants avant et arrière. Ces feux avertissent les autres conducteurs que vous avez un problème. Appuyer à nouveau sur ce bouton pour éteindre les clignotants.

Les clignotants ne fonctionnent pas lorsque les feux de détresse sont en fonction.

Les feux de détresse sont activés automatiquement en cas de déploiement des sacs gonflables.

Comportement du conducteur

Conducteur distrait, somnolent ou sous l'influence

⚠ Avertissement

Boire de l'alcool ou prendre de la drogue et ensuite conduire est très dangereux. Vos réflexes, vos perceptions, votre attention et votre jugement peuvent être affectés même par une petite quantité d'alcool ou de drogues. Vous pouvez avoir une collision grave, voire mortelle, si vous conduisez après avoir bu ou pris de la drogue.

Ne pas conduire en état d'ébriété ou sous l'influence de drogues ou d'alcool, ni accompagner un conducteur qui a bu ou dont les facultés sont affaiblies par des drogues. Trouver un autre moyen de transport pour rentrer chez vous ; ou si vous êtes avec un groupe, désigner un conducteur qui restera sobre.

Ne pas tenter de faire fonctionner un véhicule si vous n'êtes pas en état de conduire. Cela comprend conduire sous l'influence de drogue ou d'alcool, la fatigue ou la distraction.

NE PAS REVENDRE

Voyager avec des enfants et des animaux domestiques

⚠ Avertissement

Ne jamais laisser un enfant, un adulte non autonome ou un animal seul dans le véhicule, particulièrement lorsque les glaces sont fermées par temps chaud ou très chaud. Ils peuvent faiblir sous la chaleur extrême et subir des blessures permanentes, voire la mort causée par un coup de chaleur.

En voyageant avec des enfants, des adultes invalides ou des animaux de compagnie, ne jamais les laisser sans surveillance dans le véhicule. Toujours vérifier s'il y a présence d'enfants, d'adultes invalides ou d'animaux avant de quitter le véhicule.

Freins

Consulter votre Guide du propriétaire pour des renseignements importants sur les systèmes de freinage de votre véhicule, y compris le système de freinage antiblocage, qui peut aider à éviter un dérapage au freinage et à maîtriser la direction tout en freinant puissamment.

Antipatinage/Contrôle électronique de la stabilité

Le véhicule est équipé d'un système antipatinage (TCS) et StabiliTrak/contrôle électronique de la stabilité (ESC). Ces systèmes contribuent à limiter le patinage des roues et aident le conducteur à garder le contrôle, spécialement sur des routes glissantes.



Systèmes d'assistance au conducteur

Ce véhicule peut être doté d'équipements travaillant conjointement pour contribuer à éviter des accidents ou à réduire les dégâts dus à des collisions pendant la conduite, une marche arrière et une manœuvre de stationnement. Avant d'utiliser ces systèmes, lire le manuel du propriétaire pour connaître les limitations et les informations plus importantes sur les caractéristiques.

Capot

⚠ Avertissement

Pour les véhicules équipés d'un système d'arrêt/démarrage automatique du moteur, couper le contact avant de lever le capot. Sinon, le véhicule risque de démarrer lorsque le capot est ouvert. Vous ou d'autres personnes pourraient être blessés.

⚠ Avertissement

Les composants sous le capot peuvent devenir chauds en lorsque le moteur tourne. Pour éviter le risque de brûlure de la peau non protégée, ne jamais toucher ces composants avant qu'ils aient refroidi et toujours utiliser un gant ou une serviette pour éviter tout contact direct avec la peau.

Déneiger le capot avant de l'ouvrir.

NE PAS REVENDRE

Pour lever le capot :

1. Tirer sur le levier de déverrouillage du capot qui porte le symbole . Il se trouve sur le côté inférieur gauche du tableau de bord.

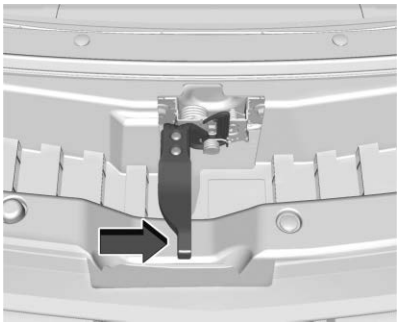

2. À l'avant du véhicule, localiser le levier de déverrouillage secondaire sous l'avant du centre du capot. Pousser le levier de déverrouillage secondaire du capot vers la droite pour le déverrouiller.
3. Après avoir partiellement soulevé le capot, le système de vérin à gaz soulèvera automatiquement le capot et le maintiendra en position complètement ouverte.

Pour fermer le capot :

1. Avant de fermer le capot, s'assurer que tous les bouchons de remplissage sont bien en place et que tous les outils sont retirés.
2. Tirer le capot vers le bas jusqu'à ce que le système de vérin à gaz ne maintienne plus le capot.

⚠ Avertissement

Ne pas conduire le véhicule si le capot n'est pas complètement verrouillé. Le capot pourrait s'ouvrir complètement, bloquer votre vision et causer un accident. Vous ou d'autres personnes pourraient être blessés. Toujours fermer le capot complètement avant de conduire.

3. Laisser tomber le capot. Vérifier que le capot est complètement verrouillé. Répéter ce processus avec une force supplémentaire si nécessaire.

Lorsque le véhicule est en mouvement, le centralisateur informatique de bord affiche un message si le capot n'est pas complètement fermé. Arrêter le véhicule et couper le contact, vérifier si le capot est obstrué et le refermer. Vérifier si le message s'affiche toujours sur le centralisateur informatique de bord.

Aperçu du compartiment moteur

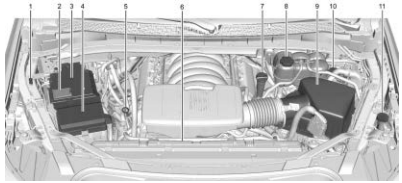

Moteur V8 5.3L (L84)

1. Localisation négative (-) à distance. Se reporter à votre manuel du propriétaire.
2. Borne positive (+) (sous le couvercle). Se reporter à votre manuel du propriétaire.
3. Batterie. Se reporter à votre manuel du propriétaire.
4. Boîtier à fusibles. Se reporter à votre manuel du propriétaire.
5. Jauge d'huile moteur. Se reporter à « Vérification de l'huile moteur » à la rubrique votre manuel du propriétaire.

NE PAS REVENDRE

6. Ventilateurs de refroidissement du moteur (non visibles). Se reporter à votre manuel du propriétaire.
7. Bouchon de remplissage de l'huile-moteur. Se reporter à « Quand ajouter de l'huile moteur » dans votre manuel du propriétaire.
8. Réservoir d'expansion et bouchon du radiateur. Se reporter à votre manuel du propriétaire.
9. Ensemble de filtre à air du moteur. Se reporter à votre manuel du propriétaire.
10. Réservoir de liquide de frein. Se reporter à votre manuel du propriétaire.
11. Réservoir de liquide de lave-glace. Se reporter à « Ajout de liquide de lave-glace » dans votre manuel du propriétaire.

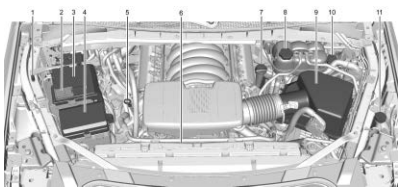

Moteur V8 de 6.2 L (L87)

1. Localisation négative (-) à distance. Se reporter à votre manuel du propriétaire.
2. Borne positive (+) (sous le couvercle). Se reporter à votre manuel du propriétaire.
3. Batterie. Se reporter à votre manuel du propriétaire.
4. Boîtier à fusibles. Se reporter à votre manuel du propriétaire.
5. Jauge d'huile moteur. Se reporter à « Vérification de l'huile moteur » à la rubrique votre manuel du propriétaire.
6. Ventilateurs de refroidissement du moteur (non visibles). Se reporter à votre manuel du propriétaire.
7. Bouchon de remplissage de l'huile-moteur. Se reporter à « Quand ajouter de l'huile moteur » dans votre manuel du propriétaire.
8. Réservoir d'expansion et bouchon du radiateur. Se reporter à votre manuel du propriétaire.
9. Ensemble de filtre à air du moteur. Se reporter à votre manuel du propriétaire.
10. Réservoir de liquide de frein. Se reporter à votre manuel du propriétaire.
11. Réservoir de liquide de lave-glace. Se reporter à « Ajout de liquide de lave-glace » dans votre manuel du propriétaire.

Changement de pneu

Avant de changer un pneu à plat, se reporter à « Fonctionnement mains libres » dans votre manuel du propriétaire.

Ensemble de freins haute performance RPO J49 ou RPO 5JL

La roue de secours d'origine ne peut pas être montée sur l'essieu avant si le véhicule est équipé de l'ensemble de freins haute performance EFC J49 ou RPO 5JL. En cas de crevaison d'un pneu sur l'essieu avant, il faut utiliser la roue de l'essieu arrière pour effectuer la réparation. La roue de secours remplace alors la roue retirée de l'essieu arrière.

Si le véhicule est équipé de l'ensemble de freins haute performance EFC J49 ou RPO 5JL et que le pneu crevé est sur l'essieu avant, arrêter après avoir réalisé toutes les étapes de la rubrique Retrait de la roue de secours et des outils, et effectuer ce qui suit. Autrement, poursuivre la procédure :

NE PAS REVENDRE

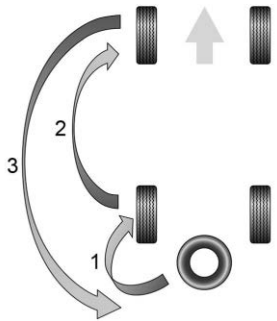

1. Retirer la roue arrière et la remplacer par la roue de secours en suivant les étapes de la rubrique Dépose du pneu à plat et pose de la roue secours.
2. Effectuer toutes les étapes de la rubrique Dépose du pneu à plat et dépose de la roue de secours pour le remplacement de la roue avant à plat par la roue arrière.
3. Procéder au rangement du pneu crevé ou de la roue de secours et des outils.

Dépose du pneu de secours et des outils

L'équipement nécessaire pour changer un pneu à plat est stocké à l'arrière du véhicule. Les outils de levage se trouvent sous le plancher de chargement, fixés par des bandes velcro. Le cric se trouve derrière une porte dans le panneau de garniture du côté conducteur.

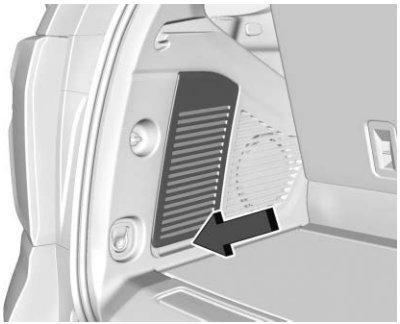

1. Tirer pour ouvrir le volet du panneau de garniture.

   Le siège côté conducteur de troisième rangée doit avoir être rabattu pour accéder au volet du panneau de garniture.

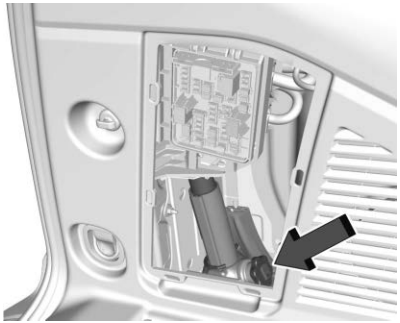

2. Tourner le bouton du cric dans le sens antihoraire pour dégager le cric et les cales de roue du support. Si le véhicule en est équipé, retirer les blocs de roue du cric et placer les blocs de roue des deux côtés du pneu, à l'angle opposé du pneu à changer. Voir votre manuel du propriétaire pour de plus amples renseignements d'informations sur le placement des cales. Placer le cric et les blocs de roue près du pneu à changer.

NE PAS REVENDRE

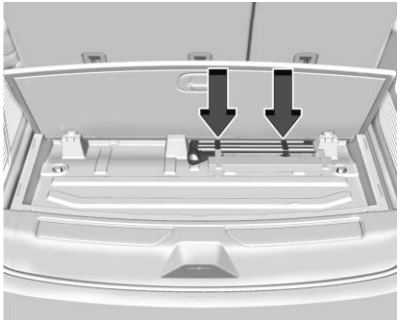

Empattement court illustré, empattement long similaire

3. Lever le plancher de chargement. Retirer les outils de levage et les placer près du pneu à changer.

Utiliser les outils suivants :

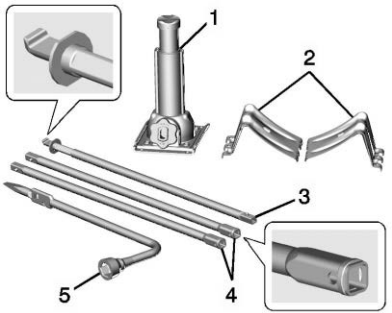

1. Cric
2. Cales de roue
3. Manivelle du cric
4. Rallonges de levier de cric
5. Clé de roue

Pour accéder à la roue de secours, se reporter aux graphiques et instructions suivant(e)s :

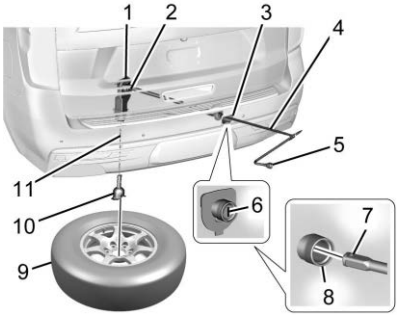

1. Treuil
2. Axe de treuil
3. Trou/couvercle d'accès au treuil
4. Rallonge de levier de cric
5. Clé de roue
6. Verrou de la roue de secours
7. Extrémité de rallonge pour treuil
8. Trou d'accès au treuil
9. Roue de secours (tige de valve orientée vers le haut)
10. Retenue de pneu/roue

NE PAS REVENDRE

11. Câble de treuil



1. Ouvrir le couvercle de verrou de la roue de secours, sur le pare-chocs, et utiliser la clé mécanique pour retirer le verrou de la roue de secours (6). Pour le déposer, insérer la clé mécanique, tourner et tirer tout droit.

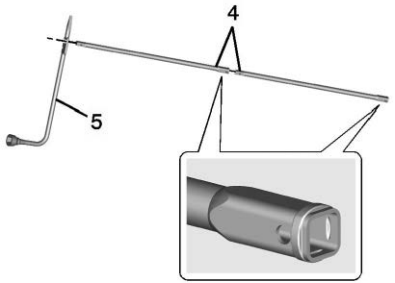

2. Assembler les rallonges du levier de cric (4) et la clé de roue (5) comme illustré.

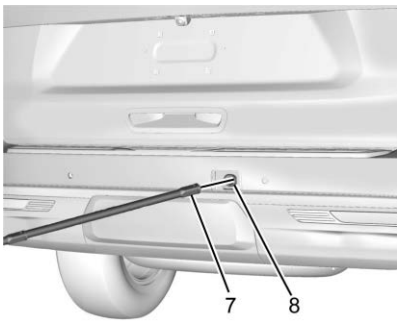

3. Insérer le côté levage (extrémité ouverte) de l'outil de rallonge (7) dans le trou d'accès à l'arbre de levage (8) du pare-chocs arrière jusqu'à ce sentir l'engagement avec l'ensemble de levage (1). Seule une petite partie de l'extrémité de la rallonge de la poignée du cric sera visible.

   Ne pas utiliser le côté biseauté de la clé de roue (5).

   S'assurer que l'extrémité de levage de l'outil de rallonge (7) est raccordée à l'arbre de levage (2). L'extrémité carrée et cannelée de l'outil de rallonge sert à abaisser la roue de secours.

4. Tourner la clé de roue (5) dans le sens antihoraire pour abaisser la roue de secours (9) jusqu'au sol. Continuer à tourner la clé de roue (5) jusqu'à ce que la roue de secours (9) puisse être retirée du dessous du véhicule.

5. Retirer la roue de secours (9) du dessous du véhicule.

NE PAS REVENDRE



6. Incliner légèrement la roue de secours vers le véhicule avec un relâchement dans le câble de levage (11) pour accéder au dispositif de maintien (10) de pneu/roue.

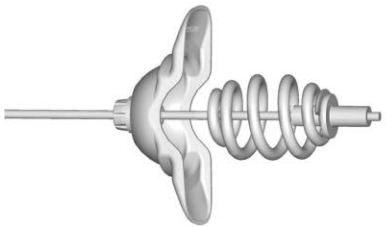

Incliner le support et le tirer ainsi que le câble et le ressort à travers le centre de la roue.

7. Placer la roue de secours près du pneu dégonflé.

Dépose d'un pneu crevé et installation du pneu de rechange

1. Effectuer un contrôle de sécurité avant de poursuivre. Voir votre manuel du propriétaire pour plus d'informations.

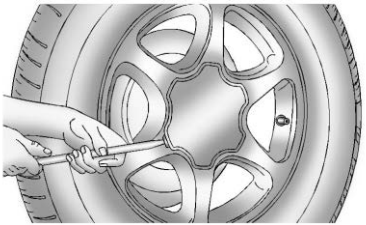

2. Si le véhicule est muni de capuchons d'écrous de roues, les desserrer en tournant la clé de roue vers la gauche.

   Si le véhicule est muni d'un capuchon de roue central et de capuchons d'écrous de roue, les capuchons d'écrous de roue sont conçus pour rester avec le capuchon de roue central après avoir été desserrés. Retirer l'ensemble du capuchon de roue central.

   Si la roue est munie d'un chapeau central lisse, placer l'extrémité du burin de la clé pour écrous de roues dans la fente de la roue, et soulever avec précaution par effet de levier.

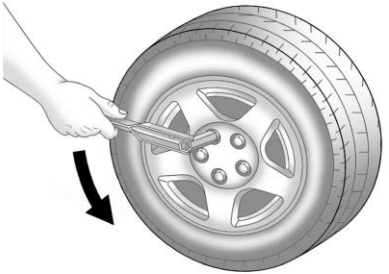

3. Utiliser la clé de roue pour desserrer les écrous de roue. Faire tourner la clé de roue dans le sens antihoraire pour desserrer les écrous de roue. Ne pas retirer les écrous de roue tout de suite.

NE PAS REVENDRE

⚠ Avertissement

Pour éviter toute blessure et tout dommage au véhicule, désactiver le marchepied d'assistance avant d'utiliser un cric ou de placer un objet sous le véhicule. Voir votre manuel du propriétaire.

Attention

Ne soulever le véhicule qu'à partir des emplacements de levage indiqués. Soulever le véhicule par l'arrière pourrait endommager le châssis ou d'autres composants. Les dommages peuvent ne pas être couverts par la garantie du véhicule.

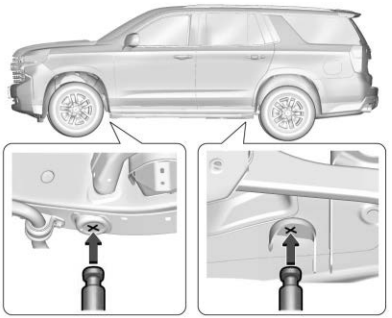

Emplacements de pose du cric sur le véhicule

4. Positionner la tête de levage du cric comme indiqué, à l'endroit de levage le plus proche du pneu à plat. Le cric ne doit pas être utilisé dans une autre position.

NE PAS REVENDRE

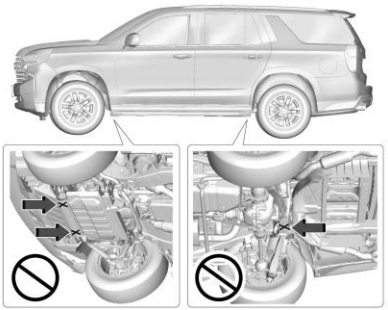

Quelques exemples d'endroits où ne pas poser le cric

⚠ Avertissement

Il est dangereux de se placer sous un véhicule mis sur cric. Si le véhicule quitte le cric, vous risquez de graves blessures, voire le décès. Ne jamais se placer sous un véhicule soutenu uniquement par un cric.

⚠ Avertissement

Le levage du véhicule sur un cric mal placé peut endommager le véhicule et même le faire tomber. Pour éviter les blessures et les dégâts, placer la tête du cric à l'emplacement correct avant de lever le véhicule.

⚠ Avertissement

Le cric est doté d'une fonction limitant sa course afin d'empêcher toute surextension. Lorsque la limite de hauteur est atteinte, une augmentation de la résistance est ressentie lorsque vous tentez de soulever davantage le cric. Lever celui-ci au-delà de la limite de hauteur peut endommager l'axe du cric et faire que celui-ci se bloque en position de surextension ou ne s'abaisse plus complètement. Ne pas essayer de forcer le levage du cric, une fois la limite de hauteur atteinte.

5. Soulever le véhicule en faisant tournant la clé de roue, dans le sens horaire, dans le cric. Élever le véhicule à une hauteur suffisante du sol pour que la roue de secours puisse être placée sous le passage de roue.

NE PAS REVENDRE

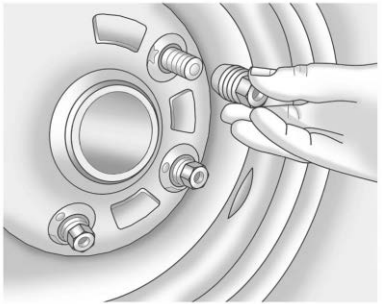

6. Enlever tous les écrous de roue.
7. Déposer la roue dont le pneu est crevé.

⚠ Avertissement

S'il y a de la rouille ou de la saleté sur la roue ou sur les pièces auxquelles elle est attachée, les écrous peuvent à la longue se desserrer. La roue pourrait alors se détacher et provoquer un accident. Lors du remplacement d'une roue, enlever la rouille ou la saleté des pièces du véhicule auxquelles la roue

(Suite)

Avertissement (Suite)

s'attache. En cas d'urgence, utiliser un linge ou un essuie-tout pour le faire, mais utiliser un grattoir ou une brosse à poils métalliques ultérieurement pour supprimer la rouille et la saleté.

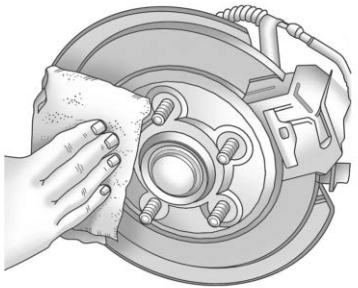

8. Enlever toute rouille et toute saleté des boulons de roue, des surfaces, de montage et de la roue de secours.
9. Placer la roue de secours sur la surface de montage de roue.

⚠ Avertissement

Ne jamais utiliser d'huile ni de graisse sur les boulons et les écrous. Ceci risquerait de desserrer les écrous. Les roues du véhicule peuvent tomber et entraîner une collision.

10. Replacer les écrous de roue. Serrer chaque écrou à la main. Serrer ensuite les écrous à l'aide de la clé de roue jusqu'à ce que la roue tienne sur le moyeu.
11. Tourner la clé de roue dans le sens antihoraire afin de faire descendre le véhicule. Abaisser complètement le cric.

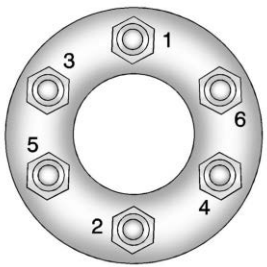

NE PAS REVENDRE

12. Serrer les écrous fermement en croix comme illustré en tournant la clé de roue dans le sens des aiguilles d'une montre.

⚠ Avertissement

Si les goujons des roues sont endommagés, il peuvent se rompre. Si tous les goujons d'une roue se brisent, vous pouvez perdre la roue et avoir un accident. Si un des goujons est endommagé parce que la roue est desserrée, c'est peut-être que tous les goujons sont endommagés. Par mesure de sécurité, remplacer tous les goujons de cette roue. Si les logements des goujons d'une roue se sont élargis, la roue peut s'affaisser en cours de route. Remplacer toute roue dont les logements de goujons se sont agrandis ou sont déformés d'une façon quelconque. Inspecter l'état des moyeux et des roues à moyeu guide. Une roue desserrée peut causer l'endommagement du plaquette pilote et nécessiter le remplacement du moyeu complet pour assurer son centrage. Lorsque vous remplacez les goujons, les moyeux, les écrous de roues ou les roues, s'assurer d'utiliser des pièces d'origine GM.

⚠ Avertissement

Une roue pourrait se desserrer ou se détacher si les écrous de roue sont serrés de façon incorrecte. Les écrous de roue doivent être serrés à l'aide d'une clé dynamométrique au couple adéquat prescrit après leur remplacement. En cas d'utilisation d'écrous de roue accessoires, respecter le couple prescrit par le fabriquant du marché secondaire. Se reporter à votre manuel du propriétaire pour les couples prescrits des écrous de roue d'origine.

Attention

Des écrous de roue mal serrés peuvent entraîner la pulsation des freins et endommager le rotor. Pour éviter des réparations coûteuses des freins, serrer les écrous de roue également et fermement, dans l'ordre approprié et au couple adéquat. Pour le couple de serrage des écrous de roues, se reporter à la rubrique votre manuel du propriétaire.

Lors de la repose de la roue et du pneu normaux, il faut également reposer le cache central ou le cache-moyeu boulonné, en fonction de l'équipement du véhicule.

- Pour les caches centraux, aligner la patte du cache central sur la fente de la roue. Le cache ne peut se placer que dans un sens. Placer le cache sur la roue et le presser pour l'emboîter.
- Pour les cache-moyeu boulonnés, aligner les capuchons d'écrou en plastique sur les écrous de roue et serrer dans le sens des aiguilles d'une montre à la main pour les engager. Serrer ensuite à fond à l'aide de la clé à roue.

Entreposage d'un pneu crevé ou d'un pneu de secours et des outils

⚠ Avertissement

Le rangement d'un cric, d'un pneu ou d'autres équipements dans l'habitacle peut causer des blessures. En cas d'arrêt brusque ou de collision, l'équipement non arrimé peut heurter quelqu'un. Ranger ces pièces à l'emplacement correct.

NE PAS REVENDRE

⚠ Avertissement

Le non-respect de ces instructions d'entreposage des pneus peut entraîner des blessures corporelles ou des dommages matériels si le câble du treuil tombe en panne ou si le pneu se détache. Vérifier que le pneu est rangé et fixé avant de conduire.

Attention

Toujours entreposer la roue de secours ou le pneu à plat avec la tige de la valve dirigée vers le haut. L'entreposage d'un pneu avec la tige de valve orientée vers le bas pourrait endommager la roue.

Attention

Le palan à pneus est conçu pour être levé et abaissé avec une tension sur le câble. Si le palan doit être levé ou abaissé sans pneu, il faut le faire à la main, et à un rythme lent, pour éviter d'endommager le mécanisme. Ne pas utiliser d'outils électriques.

⚠ Avertissement

Une roue de secours mal entreposée peut se détacher et causer un accident. Pour éviter des blessures corporelles ou des dommages matériels, toujours ranger la roue de secours lorsque le véhicule est stationné sur une surface plane.

Si le véhicule est équipé de pneus de dimensions 275/60R20, 275/50R22 ou 285/40R24, le pneu crevé doit être rangé à l'intérieur du véhicule et le treuil doit être relevé sans pneu fixé. Consulter les rubriques « Levage du treuil sans pneu fixé » puis « Rangement d'un pneu crevé à l'intérieur du véhicule » plus loin dans cette section.

Si le véhicule est équipé de pneus de toute autre dimension, entreposer le pneu à plat sous l'arrière du véhicule dans le treuil de pneu de secours. Se reporter aux graphiques et instructions suivants :

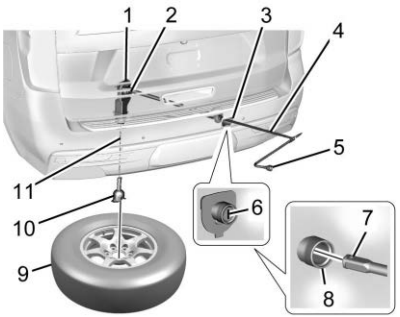

1. Treuil
2. Axe de treuil
3. Trou/couvercle d'accès au treuil
4. Rallonge de levier de cric
5. Clé de roue
6. Verrou de la roue de secours
7. Extrémité de rallonge pour treuil
8. Trou d'accès au treuil
9. Roue de secours (tige de valve orientée vers le haut)
10. Retenue de pneu/roue
11. Câble de treuil

NE PAS REVENDRE

1. Poser le pneu (9) sur le sol à l'arrière du véhicule, la tige de valve étant orientée vers le haut et vers l'arrière.
2. Incliner la roue vers le véhicule. Séparer la retenue de roue de l'axe de guidage. Tirer la goupille par le centre de la roue. Incliner la retenue vers le bas par l'ouverture centrale de la roue.

   S'assurer que le dispositif de retenue est complètement logé à travers le dessous de la roue.

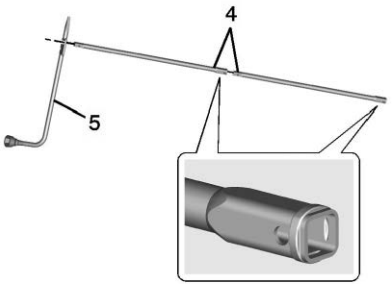

3. Assembler les rallonges du levier de cric (4) et la clé de roue (5).

Attention

L'utilisation d'une clé pneumatique ou d'autres outils électriques avec le mécanisme de levage n'est pas recommandée et pourrait endommager le système. N'utiliser que les outils fournis avec le mécanisme de levage.

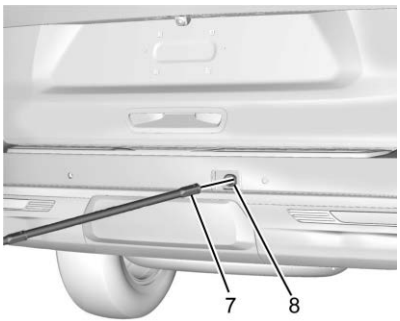

4. Insérer l'extrémité ouverte de la rallonge (7) dans l'orifice du pare-chocs arrière (8) (trou d'accès au treuil).
5. Bien soulever le pneu vers le haut. S'assurer que le dispositif de retenue est bien enfoncé dans l'ouverture de la roue.
6. Bien soulever le pneu contre le dessous du véhicule en tournant la clé de roue dans le sens des aiguilles d'une montre jusqu'à ce que vous entendiez ou sentiez deux déclics. Le câble ne peut pas être trop serré.



7. S'assurer que le pneu est solidement rangé en place. Pousser, tirer et ensuite essayer de tourner le pneu. Si le pneu bouge, utiliser la clé de roue pour serrer le câble.

   Répéter cette procédure de contrôle de l'étanchéité lors du contrôle de la pression de la roue de secours en fonction des informations d'entretien programmé ou à chaque fois que la roue de secours est manipulée dans le cadre de l'entretien d'autres composants.

NE PAS REVENDRE



Correctement entreposé



Mal entreposé

8. Réinstaller le verrou de la roue de secours.
9. Réinstaller le couvercle d'accès au treuil.

Rangement des outils

Pour ranger les outils :

1. Remettre les outils (clé de roue, levier de cric et rallonges de levier de cric) dans le sac à outils. Utiliser les sangles velcro pour fixer le sac à outils sous le plancher de chargement dans la zone de chargement.
2. Placer le cric et les cales de roue dans le panneau de garniture côté conducteur au-dessus du passage de roue.
3. Tourner le bouton vers la droite jusqu'à ce que le cric soit bien serré dans le support de fixation. Veiller à positionner les orifices dans la base du cric sur la goupille du support de fixation.
4. Fermer le volet du panneau de garniture.

Levage du treuil sans pneu fixé

Si le véhicule est équipé de pneus de dimensions 275/60R20, 275/50R22 ou 285/40R24, le treuil doit être relevé temporairement, sans pneu fixé. Suivre les instructions ci-dessous :

1. Insérer le côté levage (extrémité ouverte) de l'outil de rallonge (7) dans le trou d'accès à l'arbre de levage (8) du pare-chocs arrière jusqu'à ce sentir l'engagement avec l'ensemble de levage (1).
2. Tourner la clé pour roue dans le sens des aiguilles d'une montre pour remonter lentement le câble de treuil (11) jusqu'à ce que le dispositif de retenue du pneu/de la roue (10) repose contre la face inférieure du treuil (1).
3. Continuer de tourner la clé à roue jusqu'à entendre deux clics ou que le treuil saute deux fois. À ce stade, le câble du treuil est complètement relevé et bien fixé. Le câble ne peut pas être trop serré.
4. Réinstaller le verrou de la roue de secours.
5. Réinstaller le couvercle d'accès au treuil.

Entreposage d'un pneu crevé à l'intérieur du véhicule

Si le véhicule est équipé de pneus de dimensions 275/60R20, 275/50R22 ou 285/40R24, le pneu à plat doit être rangé à l'intérieur du véhicule comme suit à l'aide de la sangle de sécurité pour pneu à plat fournie :

NE PAS REVENDRE

1. Entreposer les outils. Voir « Entreposage des outils » plus haut dans ce chapitre.
2. Si le véhicule a un empattement court, le siège de troisième rangée doit être rabattu pour laisser suffisamment d'espace pour stocker le pneu à plat. Si le siège de troisième rangée ne peut pas être rabattu, le pneu à plat ne peut pas être entreposé et doit être laissé dans un endroit sûr, pour être récupéré ultérieurement.
3. Une fois qu'il y a suffisamment d'espace à l'arrière du véhicule, soulever le pneu à plat et le placer sur le plancher de chargement, avec la tige de la valve dirigée vers le haut.

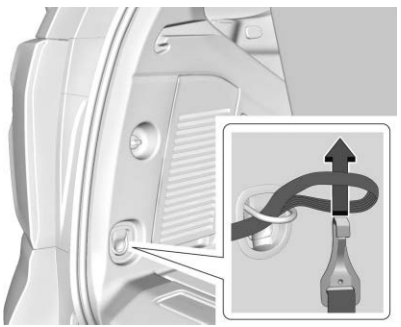

4. Déposer la sangle de sécurité du pneu à plat de la boîte à gants et placer l'extrémité à boucle de la sangle à travers l'œillet d'arrimage de chargement. Placer l'extrémité de la sangle comportant le crochet à travers la boucle et tirer jusqu'à ce que la sangle soit solidement serrée sur l'œillet.

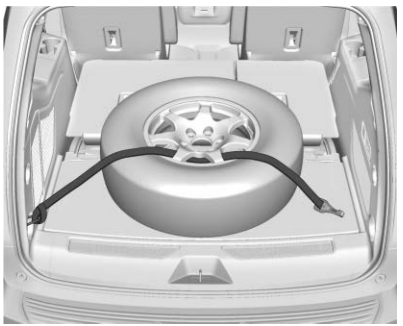

5. Faire passer l'extrémité de la sangle munie d'un crochet à travers la roue, comme indiqué.
6. Attacher le crochet à l'autre point d'arrimage à l'arrière du véhicule.
7. Serrer la sangle.

Démarrage avec batterie d'appoint - Amérique du Nord

Pour plus d'informations au sujet de la batterie du véhicule, se reporter à votre manuel du propriétaire.

Si la batterie du véhicule est déchargée, suivre les étapes ci-dessous pour faire démarrer le véhicule en toute sécurité en recourant à un autre véhicule et des câbles volants.

⚠ Avertissement

AVERTISSEMENT : les bornes de batterie, les cosses et les accessoires connexes peuvent vous exposer à des produits chimiques, notamment le plomb et les composés du plomb, dont l'État de Californie sait qu'ils provoquent le cancer et des anomalies congénitales ou d'autres atteintes à l'appareil reproducteur. Se laver les mains après avoir manipulé ces pièces. Pour plus d'informations, consultez le site www.P65Warnings.ca.gov.

Se reporter à *Avertissement sur proposition 65 - Californie* ⇨ *1.*

NE PAS REVENDRE

⚠ Avertissement

Les batteries peuvent vous blesser. Elles peuvent être dangereuses parce que :

- Elles contiennent de l'acide qui peut vous brûler.
- Elles contiennent du gaz qui peut exploser ou s'enflammer.
- Elles contiennent suffisamment d'électricité pour vous brûler.

Si vous ne respectez pas exactement ces étapes, certains ou tous ces éléments peuvent vous blesser.

Attention

L'ignorance de ces étapes peut causer des dégâts coûteux au véhicule qui ne seraient pas couverts par la garantie sur le véhicule. Le démarrage du véhicule en poussant ou en tirant ne fonctionne pas et risque d'endommager le véhicule.

Attention

Si les câbles volants ne sont pas raccordés ou déposés dans le bon ordre, un court-circuit électrique peut survenir et endommager le véhicule. Les réparations ne seraient pas couvertes par la garantie du véhicule. Toujours raccorder et déposer les câbles volants dans l'ordre correct, en s'assurant que les câbles ne se touchent pas et qu'ils ne sont pas en contact avec une autre pièce métallique.

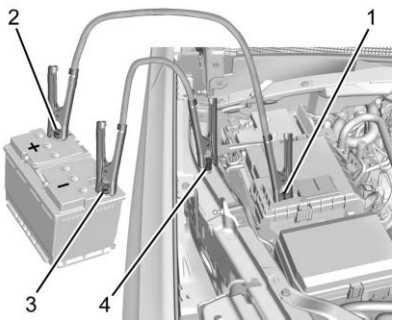

5.3L V8 illustré, 6.2L V8 similaire

Points et séquence de connexion

1. Cosse positive (+) de la batterie déchargée
2. Cosse positive (+) de la batterie en état
3. Cosse négative (-) de la batterie en état
4. Point de masse négatif (-) de la batterie déchargée

La cosse positive de la bonne batterie (+) et la cosse négative de la bonne batterie (–) sont sur la batterie d'appoint.

La borne positive (+) de la batterie déchargée et le point de mise à la terre négatif (-) de la batterie déchargée se trouvent du côté passager du véhicule.

La borne positive (+) de la batterie déchargée se trouve sous un couvercle. Retirer le couvercle pour exposer la cosse.

Attention

Si l'autre véhicule ne possède pas de circuit 12 V avec masse négative, les deux véhicules risquent des dégâts. Utiliser uniquement un véhicule qui possède un circuit 12 V avec masse négative pour démarrage au moyen d'une batterie d'appoint.

NE PAS REVENDRE

1. Vérifier l'autre véhicule. Il doit avoir une batterie de 12 volts ainsi qu'un système de masse négative.
2. Si votre véhicule est équipé d'un moteur diesel et de deux batteries, vous devriez savoir avant de commencer que vous pouvez ne pas obtenir suffisamment de puissance, particulièrement par temps froid, à partir d'une seule batterie d'un autre véhicule pour faire démarrer votre moteur diesel. Si votre véhicule est équipé de plusieurs batteries, utiliser celle qui est la plus proche du démarreur, ce qui permettra de réduire la résistance électrique. Elle se trouve à l'arrière du compartiment moteur, du côté passager.
3. Rapprocher suffisamment les véhicules pour l'accès des câbles de pontage mais sans que les véhicules ne se touchent entre eux. Des véhicules qui se touchent peuvent causer une connexion non désirée à la masse. Vous ne pourriez faire démarrer votre véhicule et la mauvaise mise à la masse pourrait endommager les systèmes électriques.
4. Pour éviter le risque de déplacement des véhicules, serrer fermement le frein de stationnement des deux véhicules impliqués dans la procédure de démarrage par batterie auxiliaire. Avant de serrer le frein de stationnement, mettre le levier de vitesses à la position de stationnement (P), dans le cas d'une boîte automatique, ou au point mort (N) dans le cas d'une boîte manuelle. Si vous possédez un véhicule à quatre roues motrices, s'assurer que la boîte de transfert est enclenchée dans une vitesse, et non au point mort (N).

Attention

Si des accessoires sont laissés sous tension ou branchés pendant la procédure de démarrage par câbles, ils pourraient être endommagés. Les réparations ne seraient pas couvertes par la garantie du véhicule. Si possible, éteindre ou débrancher tous les accessoires dans les deux véhicules lors du démarrage avec batterie d'appoint.

5. Couper le contact des deux véhicules. Débrancher tout accessoire inutile des prises électriques pour accessoires. Éteindre la radio et tout éclairage inutile. Ces précautions permettront d'éviter des étincelles et des dommages aux deux batteries et à la radio.
6. Ouvrir le capot de l'autre véhicule et en repérer les cosses positive (+) et négative (-).

⚠ Avertissement

Un ventilateur électrique peut commencer à tourner, même si le moteur est arrêté, et vous blesser. Garder les mains, les vêtements et les outils à l'écart des ventilateurs.

⚠ Avertissement

L'utilisation d'une allumette près d'une batterie peut provoquer une explosion des gaz de batterie. Des personnes ont été blessées par ces explosions et quelques-unes sont même devenues aveugles. Utiliser une lampe de poche si vous avez besoin de plus d'éclairage.

Le liquide de batterie contient de l'acide qui peut vous brûler. Il faut éviter de le toucher. Si par mégarde vous en éclaboussez dans les yeux ou sur la peau, rincer à l'eau et faire immédiatement appel à un médecin.

NE PAS REVENDRE

⚠ Avertissement

Les ventilateurs et autres pièces mobiles du moteur peuvent provoquer de graves blessures. Garder les mains à l'écart des pièces mobiles une fois que le moteur est en marche.

⚠ Avertissement

Toujours examiner les câbles de démarrage avant utilisation. Les câbles de démarrage dont l'isolation est détachée ou manquante posent un risque d'électrocution et peuvent causer des dommages au véhicule. Ne pas utiliser de câbles de démarrage qui pourraient être endommagés.

7. Vérifier si les câbles de pontage ne présentent pas une isolation desserrée ou manquante.

   Avant de connecter les câbles, vous devez savoir certaines choses de base. Le positif (+) ira au positif (+) ou à une cosse positive (+) à distance si le véhicule en est équipé. Le négatif (-) est relié à une pièce métallique non peinte, lourde, du moteur ou sur une borne négative (-) éloignée, si le véhicule en possède une.

   Ne pas raccorder le positif (+) au négatif (-), car cela entraînerait un court-circuit qui endommagerait la batterie et peut-être aussi d'autres pièces. Ne pas relier le câble négatif (-) à la borne négative (-) de la batterie déchargée sous peine de provoquer des étincelles.

8. Connecter une extrémité du câble positif (+) rouge à la borne positive (+) de la batterie déchargée.

9. Ne pas laisser l'autre extrémité effleurer du métal. La connecter à la cosse positive (+) de la batterie en bon état. Utiliser une borne positive (+) auxiliaire si le véhicule en est équipé.

10. Connecter une extrémité du câble noir négatif (-) à la borne négative (-) de la bonne batterie. Utiliser une borne négative (-) éloignée si le véhicule en dispose.

    Ne pas laisser l'autre côté en contact avec quelque chose au cours de l'étape suivante.

11. Brancher l'autre extrémité du câble négatif (-) au point de mise à la terre du négatif (-) de la batterie déchargée.

12. Démarrer le véhicule de dépannage et laisser son moteur tourner pendant quelques instants.

13. Tenter de faire démarrer le véhicule dont la batterie est déchargée. S'il ne démarre pas après quelques essais, le véhicule doit être réparé.

Retrait des câbles volants

Pour retirer les câbles volants, inverser les étapes 8 à 11 dans l'ordre exact.

Après le démarrage du véhicule en panne et avoir retiré les câbles volants, le laisser au ralenti pendant plusieurs minutes.

Transport d'un véhicule en panne

Attention

Le transport incorrect d'un véhicule en panne peut causer des dommages au véhicule. Utiliser des sangles de pneu appropriées pour fixer le véhicule à la dépanneuse à plateau. Ne pas attacher ou accrocher à un cadre, un dessous de caisse ou un élément de suspension non spécifié

(Suite)

NE PAS REVENDRE

Attention (Suite)

ci-dessous. Ne pas déplacer les véhicules avec les pneus de l'essieu moteur sur le sol. Les dommages ne sont pas couverts par la garantie du véhicule.

Attention

Le véhicule peut être équipé d'un frein de stationnement électrique (EPB) et/ou d'un levier de vitesses électronique. En cas de perte de l'alimentation de la batterie de 12 volts, le frein de stationnement électrique (EPB) ne peut pas être desserré et le véhicule ne peut pas être mis au point mort (N). Des patins à pneus ou des chariots doivent être utilisés sous les pneus non roulants pour éviter tout dommage lors du chargement/déchargement du véhicule. Le fait de traîner le véhicule causera des dommages non couverts par la garantie du véhicule.

Contacter un service de remorquage professionnel pour transporter un véhicule en panne. GM recommande une dépanneuse à plateau pour le transport d'un véhicule en panne. Utiliser des rampes pour réduire les angles d'approche, si nécessaire.

Le véhicule doit être en position N (point mort) et le frein de stationnement électrique doit être relâché lors du chargement du véhicule sur une dépanneuse à plateau.

- Si le véhicule est équipé d'un mode de lavage et d'une alimentation de batterie 12 volts, se reporter à Mode de lavage, dans votre manuel du propriétaire pour placer le véhicule sur N (point mort).
- Si la batterie 12 volts est épuisée et/ou le moteur ne démarre pas, le véhicule ne se déplace pas. Essayer de démarrer le véhicule avec une batterie d'appoint. Voir *Démarrage avec batterie d'appoint - Amérique du Nord* ⇨ *18* et si le démarrage avec batterie d'appoint réussit, recommencer la procédure « Mode de station de lavage automatique ».
- En cas d'échec du démarrage avec batterie d'appoint, le véhicule ne se déplace pas. Des patins à pneus ou des chariots doivent être utilisés sous les pneus non roulants pour éviter d'endommager le véhicule.

Points de fixation avant

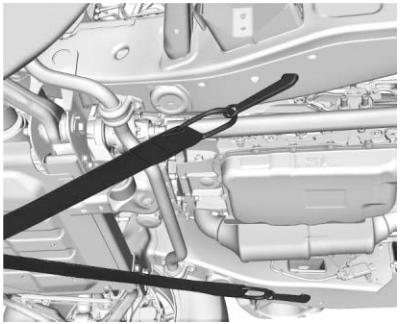

Le véhicule est équipé de deux points de fixations spécifiques à utiliser pour tirer le véhicule d'une surface plane vers un camion à plateau. Ne pas utiliser ces points de fixation pour extraire le véhicule de la neige, de la boue ou du sable.

Assistance technique aux utilisateurs de téléscripteurs

Pour aider les personnes qui souffrent de surdité, qui sont malentendantes, qui ont des difficultés d'élocution ou qui utilisent des téléphones à texte (TTY), veuillez composer

NE PAS REVENDRE

le service de relais national 7-1-1 et contacter le 1 800 833-2438. Les utilisateurs de TTY au Canada peuvent composer le 1 800 263-3830.

Programme d'assistance routière

Chevrolet É.-U. : 1-800-243-8872.

GMC É.-U. : 1-888-881-3302

Au Canada, appeler le 1-800-268-6800.

Utilisateurs de téléimprimeur (TTY) (États-Unis uniquement) : 1-888-889-2438.

Comment signaler les défectuosités compromettant la sécurité au gouvernement des États-Unis

Si vous estimez que le véhicule présente une défectuosité qui pourrait entraîner un accident, des blessures ou la mort, vous devrez immédiatement en informer la National Highway Traffic Safety Administration (NHTSA) en plus d'avertir General Motors.

Si la NHTSA reçoit d'autres plaintes de ce genre, elle peut faire une enquête, et, si elle découvre qu'un groupe de véhicules présente une défectuosité posant un problème de sécurité, elle peut exiger une campagne de rappel et de réparation. Toutefois, la NHTSA ne peut s'occuper des problèmes individuels entre vous-même, le concessionnaire ou General Motors.

Pour entrer en contact avec NHTSA, vous pouvez appeler l'assistance de sécurité des véhicules gratuitement au 1 888 327-4236 (TTY : 1 888 275-9171); consulter le site *https://www.safercar.gov ;* ou écrire à :

Administrator, NHTSA
1200 New Jersey Avenue, S.E.,
Washington, D. C. , 20590

D'autres informations sur la sécurité des véhicules à moteur sont disponibles sur le site *https://www.safercar.gov*.

Comment signaler les défectuosités compromettant la sécurité au gouvernement canadien

Si vous vivez au Canada et si vous pensez qu'un défectuosité compromet la sécurité du véhicule, vous devez avertir Transport Canada immédiatement ainsi que la Compagnie General Motors du Canada. Téléphoner à Transport Canada au 1-800-333-0510; aller sur :

www.tc.gc.ca/recalls (anglais)

www.tc.gc.ca/rappels (français)

ou écrire à :

Transport Canada
Direction de la sécurité des véhicules à moteur
Division des investigations des défectuosités et des rappels
80 Noel Street
Gatineau , Québec J8Z 0A1

NE PAS REVENDRE

Comment signaler les défectuosités compromettant la sécurité à General Motors

En plus d'avertir la NHTSA (ou Transports Canada) d'une telle situation, signaler également à General Motors.

Chevrolet

Aux États-Unis, appeler le 1-800-222-1020, ou écrire à :

Chevrolet Motor Division
P. O. Box 33170
Detroit, MI 48232-5170

Au Canada, appeler le 1-800-263-3777 (anglais) ou 1-800-263-7854 (français), ou écrire à :

Centre d'assistance à la clientèle
Compagnie General Motors du Canada
500 Wentworth Street W
Oshawa, ACTIVÉ L1J 0C5

Au Mexique, appeler le 800-466-0811 ou 800-508-0000.

Dans les autres pays d'Amérique Centrale et des Caraïbes, appeler le 52-555-901-2369.

GMC

Aux États-Unis, appeler le 1-800-458-8006, ou écrire à :

Centre d'assistance à la clientèle de GMC
P. O. Box 33172
Detroit, MI 48232-5172

Au Canada, appeler le 1-800-263-3777 (anglais) ou 1-800-263-7854 (français), ou écrire à :

Centre d'assistance à la clientèle
Compagnie General Motors du Canada
500 Wentworth Street W
Oshawa, ACTIVÉ L1J 0C5

Au Mexique, appeler le 800-466-0812 ou 800-466-0801.

Dans les autres pays d'Amérique Centrale et des Caraïbes, appeler le 52-555-901-2369.